ТИПОВОЙ ПРОЕКТ
901-6-96.88

ГРАДИРНЯ ЗАВОДСКОГО ИЗГОТОВЛЕНИЯ ПЛЕНОЧНАЯ С ВЕНТИЛЯТОРОМ ЗВГ25М

АЛЬБОМ II

ВГ КОНСТРУКТОРСКАЯ ДОКУМЕНТАЦИЯ

ТИПОВОЙ ПРОЕКТ
901-6-96.88

ГРАДИРНЯ ЗАВОДСКОГО ИЗГОТОВЛЕНИЯ ПЛЕНОЧНАЯ С ВЕНТИЛЯТОРОМ ЗВГ25М

СОСТАВ ПРОЕКТА:

Альбом I	ПЗ	Пояснительная записка
	НВ	Технологические решения
	ЭМ	Электротехнические решения
Альбом II	ВГ	Конструкторская документация

АЛЬБОМ II

Разработан
Проектными институтами:
Союзводоканалпроект
Б.О. ЦНИИПпроектстальконструкция

Утвержден Главпроектом Госстроя
протокол № 41 от 08.06.1988г
Введен в действие
в/о Союзводоканалниипроект
приказ № 292 от 13.09. 1988 г.

Главный инженер института А.Н. Михайлов
Главный инженер БО ЦНИИПСК А.В Жибуль
Руководитель бригады В.И. Никитина

Содержание альбома

Альбом II

901-6-96.88

NN п/п	Наименование и обозначение документа Наименование листа	
1.	Содержание альбома	2;3
2.	ВГ 2500. 00.00. 000 ВС Ведомость	4
	спецификаций	
3.	ВГ 2500.00.00.000. Документация общая	4
4	ВГ 2500 ТУ. Технические условия	5
5	ВГ 2500. 00.00.000М4 Монтажный чертеж	6÷10
6	ВГ 2500.01.00. 000 СБ. Блок градирни. Сборочный	11÷14
	чертеж	
7	ВГ 2500. 01. 00. 077. Накладка	15
8	ВГ 2500. 01. 00. 000 СБ. Документация на	15;16
	блок градирни	
9	ВГ 2500. 01. 01. 000 СБ. Водораспределительная	17
	система. Сборочный чертеж	
10	ВГ 2500. 01. 01. 000. Водораспределительная система	17
11	ВГ 2500. 01. 01. 001. Труба дырчатая	17
12	ВГ 2500. 01. 01. 002. Патрубок	18
13	ВГ 2500. 01.01. 003. Рабочая труба	18
14	ВГ 2500.01.01.004. Распределительная труба	18
15	ВГ 2500. 01. 01. 005. Патрубок	18
16	ВГ 2500. 01. 02. 000 СБ. Водоразбрызгивающее	19
	сопло Ду 20х12. Сборочный чертеж	
17	ВГ 2500. 01. 02. 000 Разбрызгивающее сопло Ду20х12	19
18	ВГ 2500. 01. 02. 001. Корпус	19
19	ВГ 2500. 01. 02. 002. Крышка	19
20	ВГ 2500. 01. 03. 000 СБ. Водоуловитель ВР.	20
	Сборочный чертеж	
21	ВГ 2500. 01. 03. 000. Водоуловитель ВР	20
22	ВГ 2500. 01. 03. 001 Рабочая планка	20
23	ВГ 2500. 01. 03. 002. Опорная планка Верхняя	21
24	ВГ 2500. 01. 03. 003. Опорная планка нижняя	21
25	ВГ 2500. 01. 03. 004. Планка соединительная	21
26	ВГ 2500. 01. 04. 000 СБ. Блок пленочного	22
	оросителя БПО. Сборочный чертеж	
27	ВГ 2500. 01. 04. 000. Блок пленочного оросителя БПО	22
28	ВГ 2500. 01. 04. 002 Лист с поперечной Волной	22
29	ВГ 2500. 01. 04. 001 Лист с продольной Волной	21
30	ВГ 2500. 01. 00. 005. Стойка	23
31	ВГ 2500. 01. 00. 007. Балка	23
32	ВГ 2500. 01. 00. 012. Балка	23
33	ВГ 2500. 01. 00. 014. Балка	23
34	ВГ 2500. 01. 00. 008. Балка	24
35	ВГ 2500. 01. 00. 010. Балка	24
36	ВГ 2500. 01. 00. 015. Балка	24
37	ВГ 2500. 01. 00. Д16. Балка	24
38	ВГ 2500. 01. 00. 018. Фасонка	25
39	ВГ 2500. 01. 00. 019. Балка	25
40	ВГ 2500 01. 00. 021. Элемент блока	25

NN п.п.	Наименование и обозначение документов Наименование листа	Стр.
41	ВГ 2500. 01. 00. 022. Накладка	25
42	ВГ 2500. 01. 00. 024. Элемент блока	26
43	ВГ 2500. 01. 00. 026. Элемент блока	26
44	ВГ 2500. 01. 00. 028. Элемент блока	26
45	ВГ 2500. 01. 00. 029. Элемент конфузора	26
46	ВГ 2500. 01. 00. 031. Панель конфузора	27
47	ВГ 2500. 01. 00. 032. Элемент конфузора	27
48	ВГ 2500. 01. 00. 034. Связь	27
49	ВГ 2500. 01. 00. 036. Фасонка	27
50	ВГ 2500. 01. 00. 037. Фасонка	28
51	ВГ 2500. 01. 00. 038. Фасонка	28
52	ВГ 2500. 01. 00. 039. Фасонка	28
53	ВГ 2500. 01. 00. 040. Элемент блока	28
54	ВГ 2500. 01. 00. 041. Элемент блока	29
55	ВГ 2500. 01. 00. 042. Элемент блока	29
56	ВГ 2500. 01. 00. 043. Элемент блока	29
57	ВГ 2500. 01. 00. 044. Элемент блока	29
58	ВГ 2500. 01. 00. 045. Элемент блока	30
59	ВГ 2500. 01. 00. 046. Обшивка	30
60	ВГ 2500. 01. 00. 048. Обшивка	30
61	ВГ 2500. 01. 00. 049. Обшивка	30
62	ВГ 2500. 01. 00. 050. Ребро	31
63	ВГ 2500. 01. 00. 052. Кронштейн	31
64	ВГ 2500. 01. 00. 053. Кронштейн	31
65	ВГ 2500. 01. 00. 055. Фланец	31
66	ВГ 2500. 01. 00. 057. Элемент съемного люка	32
67	ВГ 2500. 01. 00. 058. Элемент съемного люка	32
68	ВГ 2500. 01. 00. 060. Съемный люк	32
69	ВГ 2500. 01. 00. 061. Ребро	32
70	ВГ 2500. 01. 00. 062. Фланец	33
71	ВГ 2500. 01. 00. 063. Фасонка	33
72	ВГ 2500. 01. 00. 064. Фасонка	33
73	ВГ 2500. 01. 00. 065. Фасонка	33
74	ВГ 2500. 01. 00. 066. Фасонка	34
75	ВГ 2500. 01. 00. 067 Накладка	34
76	ВГ 2500. 01. 00. 069. Накладка	34
77	ВГ 2500. 01. 00. 070. Фланец	34
78	ВГ 2500. 01. 00. 071. Накладка	35
79	ВГ 2500. 01. 00. 072. Кронштейн	35
80	ВГ 2500. 01. 00. 074. Кронштейн	35
81	ВГ 2500. 01. 00. 076. Ребро	35
82	ВГ 2500. 03. 00. 000 СБ Поддон. Сборочный чертеж	36÷38
83	ВГ 2500. 03. 00. 000. Поддон.	39
84	ВГ 2500. 09. 00. 000. Кронштейн	39
85	ВГ 2500. 03. 01. 000 СБ. стойка. Сборочный чертеж	40
86	ВГ 2500. 03. 01. 000. Стойка	40
87	ВГ 2500. 03. 00. 016. Фланец	40

NN п/п	Наименование и обозначение документов Наименование листа	Стр.
88	ВГ 2500.03.00.017. Фланец	40
89	ВГ 2500.03.02.000СБ. Переливная труба	41
	Сборочный чертеж	
90	ВГ 2500.03.02.000. Переливная труба	41
91	ВГ 2500.03.02.001. Крышка	41
92	ВГ 2500.03.03.000 СБ. Жалюзийные решетки	42
	Сборочный чертеж.	
93	ВГ 2500.03.03.03.000. Жалюзийные решетки	42
94	ВГ 2500.03.03.001. Элемент жалюзи.	42
95	ВГ 2500.03.03.004. Элемент жалюзи	43
96	ВГ 2500 03.03.006. Элемент поддона	43
97	ВГ 2500.03.03.008. Элемент поддона	43
98	ВГ 2500.03.03.013. Ребро поддона	43
99	ВГ 2500.03.00.005. Стойка	44
100	ВГ 2500.03.00.014. Фасонка	44
101	ВГ 2500.03.00.009. Стенка поддона	44
102	ВГ 2500.03.00.011. Днище поддона	44
103	ВГ 2500.03.00.012. Днище поддона	45
104	ВГ 2500.03.00.15. Фланец	45
105	ВГ 2500.10.00.008. Планка	45
106	ВГ 2500.05.00.000 СБ. Ферма постамента	46;47
	Сборочный чертеж	
107	ВГ 2500.05.00.000. Ферма постамента	48
108	ВГ 2500.05.00.001. Верхний пояс	48
109	ВГ 2500.05.00.003. Опорный раскос	48
110	ВГ 2500.05.00.07. Ребро	49
111	ВГ 2500.05.00.008. Ребро	49
112	ВГ 2500.05.00.009. Фасонка	49
113	ВГ 2500.05.00.010. Фасонка	49
114	ВГ 2500.05.00.011. Ребро	50
115	ВГ 2500.05.00.012. Накладка	50
116	ВГ 2500.05.00.013. Угловая накладка	50
117	в 2500.05.00.014. Опорная плита	50
118	ВГ 2500.06.00.000 СБ. Ограждение. Сборочный	51
	чертеж	
119	ВГ 2500.06.00.000. Ограждение	51
120	ВГ 2500.06.00.004. Элемент ограждения	51
121	ВГ 2500.09.00.003. Элемент кронштейн	51
122	ВГ 2500.07.00.000 СБ. Ограждение. Сборочный	52
	чертеж.	
123	ВГ 2500.07.00.000. Ограждение	52
124	ВГ 2500.07.00.004. Элемент ограждения.	52
125	ВГ 2500.08.00.000 СБ. Площадка. Сборочный	53
	чертеж	
126	ВГ 2500.08.00.001. Элемент площадки	53
127	ВГ 2500.08.00.004. Элемент площадки	53
128	ВГ 2500.09.00.000 СБ. Кронштейн. Сборочный	54
	чертеж.	

NN п/п	Наименование и обозначение документов Наименование листа	Стр
129	ВГ 2500.09.00.001. Элемент кронштейна	54
130	ВГ 2500.09.00.002. Элемент кронштейна	54
131	ВГ 2500.08.00.000. Площадка	54
132	ВГ 2500.10.00.000 СБ. Опора. Сборочный чертеж	55
133	ВГ 2500.10.00.000. Опора	55
134	ВГ 2500.10.00.001. Элемент опоры	55
135	ВГ 2500.10.00.002. Элемент опоры	56
136	ВГ 2500.10.00.003. Элемент опоры	56
137	ВГ 2500.10.00.004. Элемент опоры	56
138	ВГ 2500.10.00.007. Планка	56
139	ВГ 2500.11.00.000 СБ. Стремянка. Сборочный	57
	чертеж	
140	ВГ 2500.11.00.000. Стремянка	57
141	ВГ 2500.11.00.008. Элемент стремянки	57
142	ВГ 2500.11.00.001. Элемент стремянки	58
143	ВГ 2500.11.00.003. Элемент стремянки	58
144	ВГ 2500.11.00.004. Элемент стремянки	58
145	ВГ 2500.11.00.006. Элемент стремянки	58
146	ВГ 2500.00.00.001. Элемент крепления	59
147	ВГ 2500.00.00.002. Элемент крепления	59
148	ВГ 2500.00.00.003. Шпилька	59
149	ВГ 2500.00.00.004. Накладка	59

Альбом II

№ строки	Обозначение	Наименование	Куда входит: Обозначение	Куда входит: Кол.	Общее кол.	Примечание
1	ВГ 2500.00.00.000	Градирня заводского изготовления				
2		пленочная с вентилятором 3ВГ25М				
3						
4	ВГ 2500.01.00.000	Блок градирни	ВГ 2500.00.00.000	1	1	
5	-01	Блок градирни	ВГ 2500.00.00.000	1	1	
6	ВГ 2500.01.01.000	Водораспределительная система	ВГ 2500.01.00.000	1	2	
7	ВГ 2500.01.02.000	Водоразбрызгивающее сопло Ду 20х12	ВГ 2500.01.00.000	68	136	
8	ВГ 2500.01.03.000	Водоуловитель ВР	ВГ 2500.01.00.000	8	16	
9	ВГ 2500.01.04.000	Блок пленочного оросителя БПО	ВГ 2500.01.00.000	32	64	
10	ВГ 2500.03.00.000	Поддон	ВГ 2500.00.00.000	1	1	
11	-01	Поддон	ВГ 2500.00.00.000	1	1	
12	ВГ 2500.03.01.000	Стойка	ВГ 2500.03.00.000	1	2	
13	ВГ 2500.03.02.000	Переливная труба	ВГ 2500.03.00.000	1	2	
14	ВГ 2500.03.03.000	Жалюзийные решетки	ВГ 2500.03.00.000	4	8	
15	ВГ 2500.05.00.000	Ферма	ВГ 2500.00.00.000	4	4	
16	ВГ 2500.06.00.000	Ограждение	ВГ 2500.00.00.000	1	2	
17	ВГ 2500.07.00.000	Ограждение	ВГ 2500.00.00.000	1	1	
18	ВГ 2500.08.00.000	Площадка	ВГ 2500.00.00.000	1	1	
19	ВГ 2500.09.00.000	Кронштейн	ВГ 2500.00.00.000	1	2	
20	ВГ 2500.10.00.000	Опора	ВГ 2500.00.00.000	4	4	
21	ВГ 2500.11.00.000	Стремянка	ВГ 2500.00.00.000	1	1	

901-6-96.88

Инв.№ подл. | Подпись и дата | Взам.инв.№ | Инв.№ дубл. | Подпись и дата

Изм.	Лист	№ докум.	Подп.	Дата	ВГ 2500.00.00.000 ВС		
Разраб.		Троценко			Градирня заводского изготовления пленочная с вентилятором 3ВГ25М Ведомость спецификаций.	Лит	Лист 1 / Листов 1
Пров.		Королова					
Рук.бр.		Никитина				Союзводоканалпроект	
Н.контр.		Никитина					
Утв.		Трубников					

Формат	Зона	Позиц.	Обозначение	Наименование	Кол.	Примечание
				Стандартные изделия		
				Болты ГОСТ 7798-70		
		16		М20х80.58.019	80	
		17		М12х40.58.019	100	
				Гайки ГОСТ 5915-70*		
		18		М24.4.019	64	
		19		М20.4.019	160	
		20		М12.4.019	360	
				Шайбы ГОСТ 11371-78*		
		21		24.01.019	32	
		22		20.01.019	80	
		23		12.01.012	180	
				Материалы		
				Лента уплотнительная из паронита ПОН ГОСТ 481-80		
		24		2х70	16м	
		25		2х110	20м	
		26		2х190	4м	
		27		2х430	4м	

Инв.№ подл. | Подпись и дата | Взам.инв.№ | Инв.№ дубл. | Подпись и дата

Изм.	Лист	№ докум.	Подпись	Дата	ВГ 2500.00.00.000	Лист 2

Формат	Зона	Позиц.	Обозначение	Наименование	Кол.	Примечание
				Документация		
			ВГ 2500.00.00.000 М4	Монтажный чертеж		
			ВГ 2500.00.00.000 ВС	Ведомость спецификаций		
			ВГ 2500.ТУ	Технические условия		
				Сборочные единицы		
		1	ВГ 2500.01.00.000	Блок градирни	1	
		2	-01	Блок градирни	1	
		3	ВГ 2500.03.00.000	Поддон	1	
		4	-01	Поддон	1	
		5	ВГ 2500.05.00.000	Ферма	4	
		6	ВГ 2500.06.00.000	Ограждение	2	
		7	ВГ 2500.07.00.000	Ограждение	1	
		8	ВГ 2500.08.00.000	Площадка	1	
		9	ВГ 2500.09.00.000	Кронштейн	2	
		10	ВГ 2500.10.00.000	Опора	4	
		11	ВГ 2500.11.00.000	Стремянка	1	
				Детали		
А4		12	ВГ 2500.00.00.001	Элемент крепления	8	
А4		13	ВГ 2500.00.00.002	Элемент крепления	16	
А4		14	ВГ 2500.00.00.003	Шпилька	16	
А4		15	ВГ 2500.00.00.004	Накладка	4	

Инв.№ подл. | Подпись и дата | Взам.инв.№ | Инв.№ дубл. | Подпись и дата

Изм	Лит	№ докум.	Подп.	Дата	ВГ 2500.00.00.000		
Согласов		Никитина			Градирня заводского изготовления пленочная с вентилятором 3ВГ25М	Лит И	Лист 1 / Листов 2
Провер.		Малашкевич				ЦНИИпроектстальконструкция им. Мельникова Белорусское отделение	
Гл.инж.пр.		Осиповский					
Н.контр.		Малашкевич					
Утв.		Метс					

Коп. Доценко

Т-3047

давления высокой плотности по ГОСТ 16338-85.

Рейки соединяются точечной сваркой с соединительными планками решетки в трех точках.

3.3. Точечную сварку производят паяльником типа ЭПСН по ГОСТ 7219-83.

Мощность паяльника должна быть не менее 100 ватт, напряжение в сети переменного тока 50 Гц - 220в.

Сварку производить в течение времени, обеспечивающего скрепление элементов для получения устойчивой конструкции.

При сварке допускается перфорация скрепляемых листов в местах сварки.

3.4. Сопла водоразбрызгивающие изготовляются из полиэтилена низкого давления, высокой плотности марки 20708-016 (ГОСТ 16338-85).

Пластмассы должны быть стойкими против агрессивного воздействия воды при величине pH в пределах 5-12.

3.5. Сопла должны быть плотными, не иметь раковин, выступов и трещин. Внутренние поверхности-гладкими. Торцовые плоскости должны быть перпендикулярны к осям проходов, отклонения не должны превышать более 4°.

3.6. Соединительная часть сопла должна иметь резьбу трубную цилиндрическую по ГОСТ 6357-81.

3.7. Сопла проверяются на плотность давлением воды в одну атмосферу.

3.8. При изготовлении сопел первые 5 шт, подвергаются контрольным испытаниям. При испытании сопла должны обеспечивать устойчивый факел разбрызгивания в низ диаметром 1,4 м на высоте 0,8-1,0 м от выходного отверстия сопла при напоре 3м. Производительность сопла при этом должна быть 1,48 м³/час.

3.9. Водораспределительная система выполняется из стальных

Альбом II 901-6-96.88

Инв. № подл. | Подпись и дата | Взам. инв. № | Инв. № дубл. | Подпись и дата

Изм.	Лист	№ докум.	Подп.	Дата	ВГ2500ТУ	Лист 3

труб по ГОСТ 10704-76 и ГОСТ 3262-75 на сварке

Трубы перед сваркой очищаются изнутри от окалины.

Сварные соединения выполнять по ГОСТ 16037-80.

3.10. Монтаж и сборку водораспределительной системы производить в соответствии с СНиП 3.05.05-84 „Технологическое оборудование и технологические трубопроводы."

4. Антикоррозионная защита

Перед нанесением защитных покрытий поверхности стальных конструкций должны быть обезжирены и очищены от окислов (окалины, ржавчины, шлаковых включений) по 1-ой степени очистки по ГОСТ 9.402-80. Для всех металлоконструкций выполнить горячее цинкование с толщиной покрытия 60-100 мкм с последующим окрашиванием эмалью ЭП 1155 по ТУ-6-10-1504-75 в 2 слоя толщиной 180÷200 мкм.

Металлоконструкции градирни в процессе эксплуатации должны систематически осматриваться и при необходимости антикоррозионное покрытие должно быть восстановлено.

5. Особые требования.

При выполнении сварочных работ связанных с установкой патрубка вентилятора на каркас градирни необходимо исключить попадание искр на элементы водоуловителя. Для этого необходимо создать защитный экран из несгораемых материалов между низом вентилятора и водоуловительными решетками.

Инв. № подл. | Подпись и дата | Взам. инв. № | Инв. № дубл. | Подпись и дата

Изм.	Лист	№ докум.	Подп.	Дата	ВГ2500ТУ	Лист 4

Поясные угловые швы в элементах длиной более 2м выполнять автоматической сваркой под флюсом, прочие угловые швы - полуавтоматической сваркой в углекислом газе с проволокой по ГОСТ 2246-70*.

2.3. Все сварные швы водосборного бассейна (сборочные единицы ВГ2508.03.00.000СБ и ВГ2500.04.00.000СБ) должны быть проверены на водонепроницаемость.

2.4. Соединение монтажных блоков градирни и наклонных ферм осуществляется на болтах нормальной точности с прокладками из паронита или из морозоустойчивой резины толщиной 2мм.

Все болты М20, М12, М10 класса прочности 5,8 по ГОСТ 7798-70* с дополнительными испытаниями по п.1 табл. 10 ГОСТ 1759 с клеймом, маркировкой и покрытием. Гайки класса прочности 4 по ГОСТ 5915-70*, шайбы по ГОСТ 11371-78.*

Использование крепежных изделий без клейма и маркировки, в том числе второго сорта по характеристике Минчермета СССР, а так же изготовленных из автоматных сталей, не допускается.

2.5. На заводе-изготовителе необходимо произвести контрольную сборку градирни и постамента.

3. Указания к изготовлению и монтажу технологических элементов градирни.

3.1. Сборка блоков пленочного оросителя градирни производится точечной сваркой гофрированных полиэтиленовых листов (0,5×500×1000 и 0,5×500×500, тип I, ТУ6-19-282-85), выпускаемых Загорским опытным заводом пластмасс.

Блок собирается последовательным чередованием листов с продольной и поперечной гофрой.

Сварка производится по длине листов блока в 10÷12 точках в три ряда.

3.2. Водоуловительные решетки собирают из реек и соединительных планок заготовленных из плоского полиэтилена низкого

Инв. № подл. | Подпись и дата | Взам. инв. № | Инв. № дубл. | Подпись и дата

Изм.	Лист	№ докум.	Подп.	Дата	ВГ2500ТУ	Лист 2

Технические условия.

1. Вводная часть.

Настоящие технические условия распространяются на градирню заводского изготовления пленочную с вентилятором 3ВГ25М, расположенную на зданиях с плоской кровлей при высоте зданий до 20м для несейсмичных районов. Нагрузки от градирни на опоры постамента см. альбом I листы П36, П3-7.

Градирня предназначена для охлаждающих систем оборотного водоснабжения с расходом воды от 200 до 1300 м³/час для несейсмичных районов.

2. Указания к изготовлению и монтажу конструкций.

2.1. Изготовление и монтаж конструкций производить в соответствии с требованиями:

- СНиП III-18-75 „Металлические конструкции. Правила производства и приемки работ;"
- технических условий организации, разрабатывающей проект производства работ;
- дополнительных технических требований монтажной организации;
- правил по безопасной эксплуатации грузоподъемных кранов;
- указаний по изготовлению стальных конструкций промышленных зданий с повышенной точностью монтажа МСН 170-68 ММСС СССР

Монтажную сборку блоков градирни производить по утвержденному проекту производства работ.

2.2. Сборку конструкций производить в соответствии с требованиями СНиП II-23-81.

Инв. № подл. | Подпись и дата | Взам. инв. № | Инв. № дубл. | Подпись и дата

Изм.	Лист	№ докум.	Подп.	Дата	ВГ2500ТУ		
Разраб.		Никитин			Градирня заводского изготовления пленочная с вентилятором 3ВГ25М.	Лит. И	Масса 1	Масштаб 4
Провер.		Малашкевич				ЦНИИпроектстальконструкция им. Мельникова Белорусское отделение		
Гл. инж. пр.		Осиповский						
Н. контр.		Малашкевич						
Утв.		Мете						

Т-3047

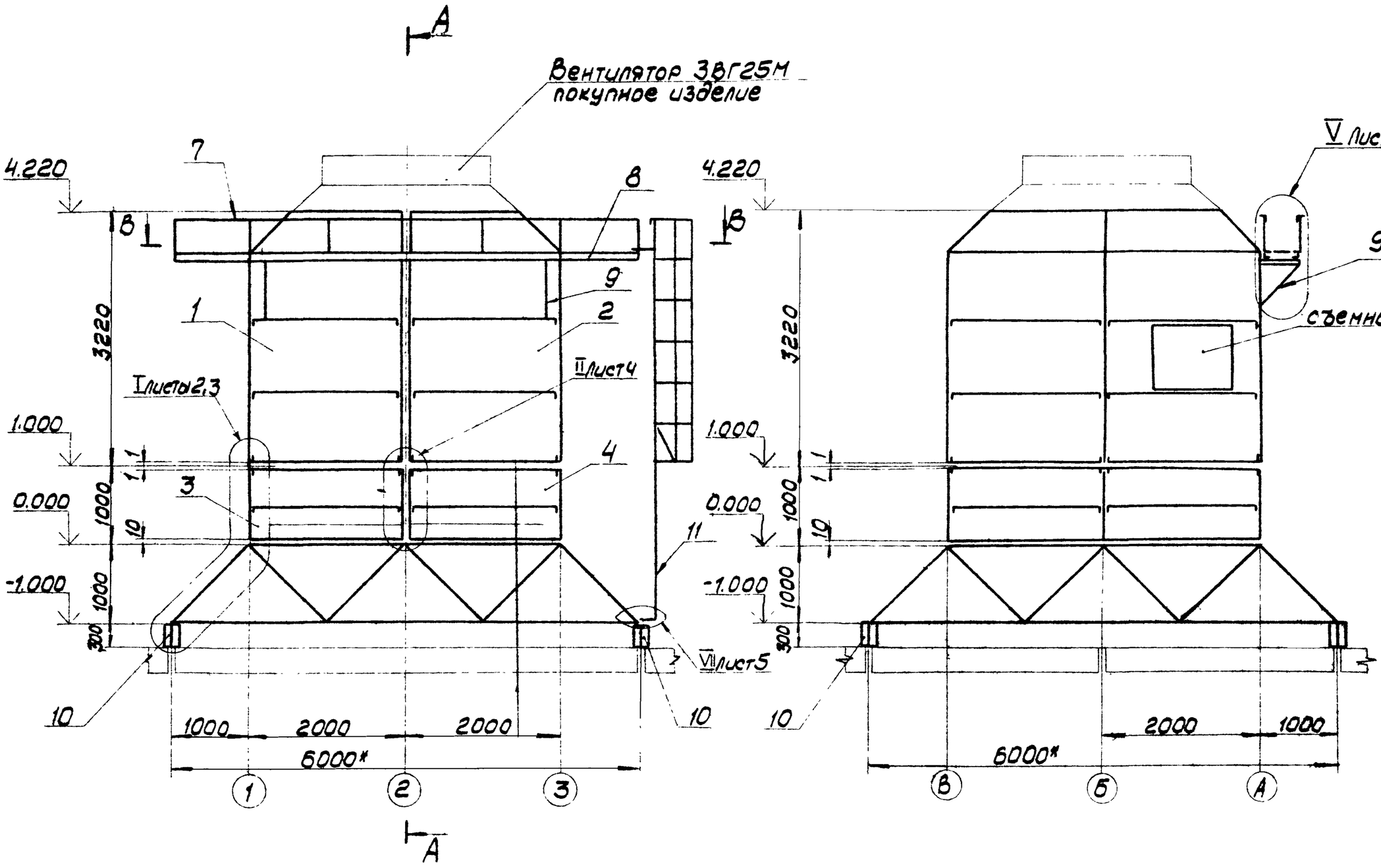

А-А

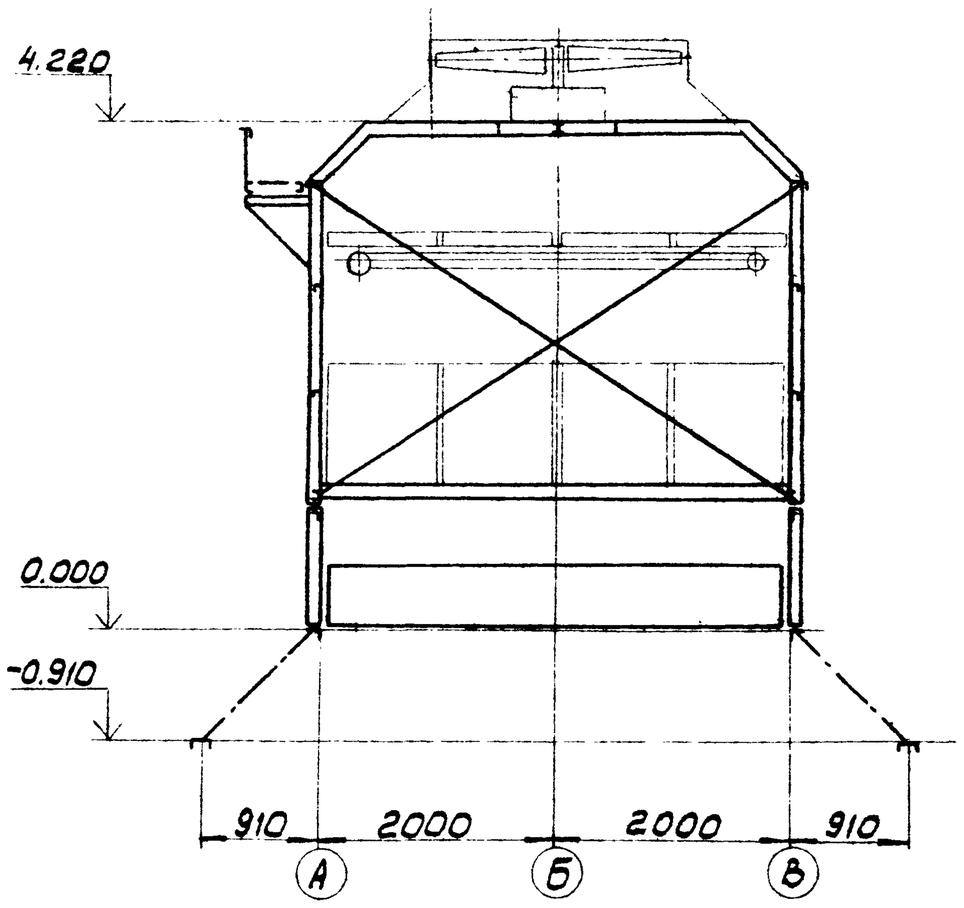

Б-Б

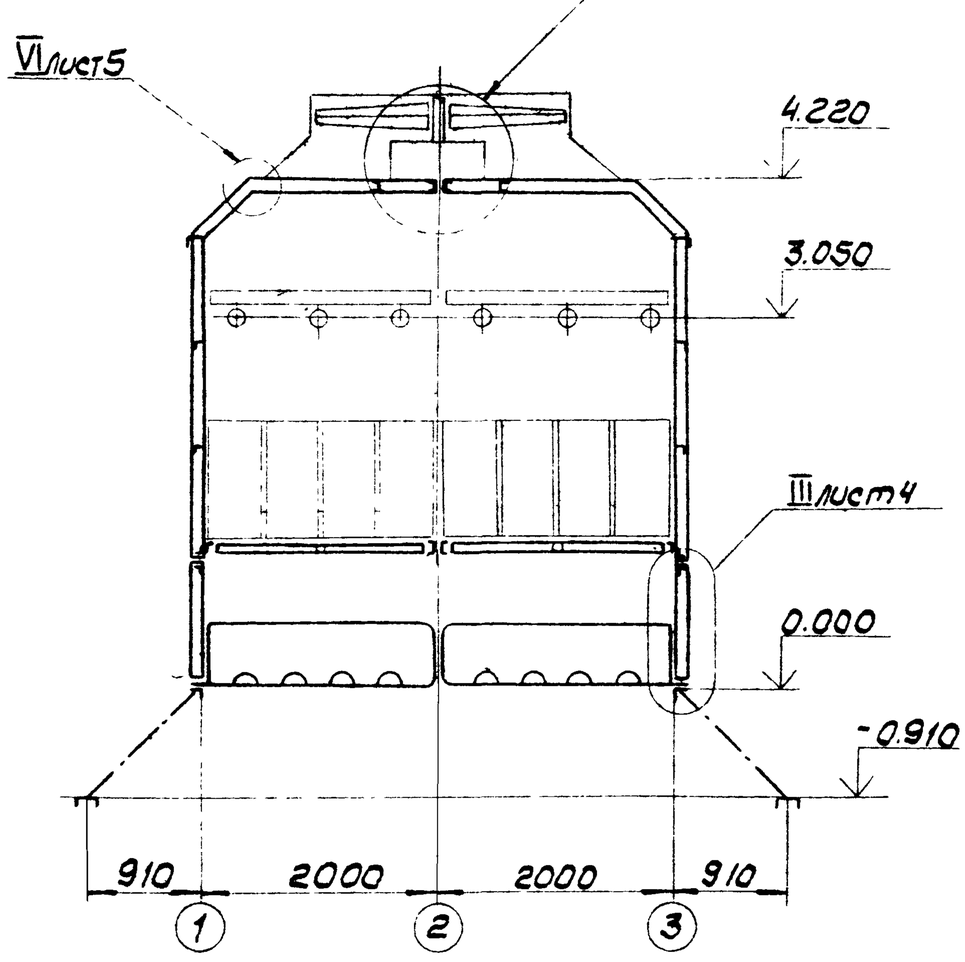

В-В

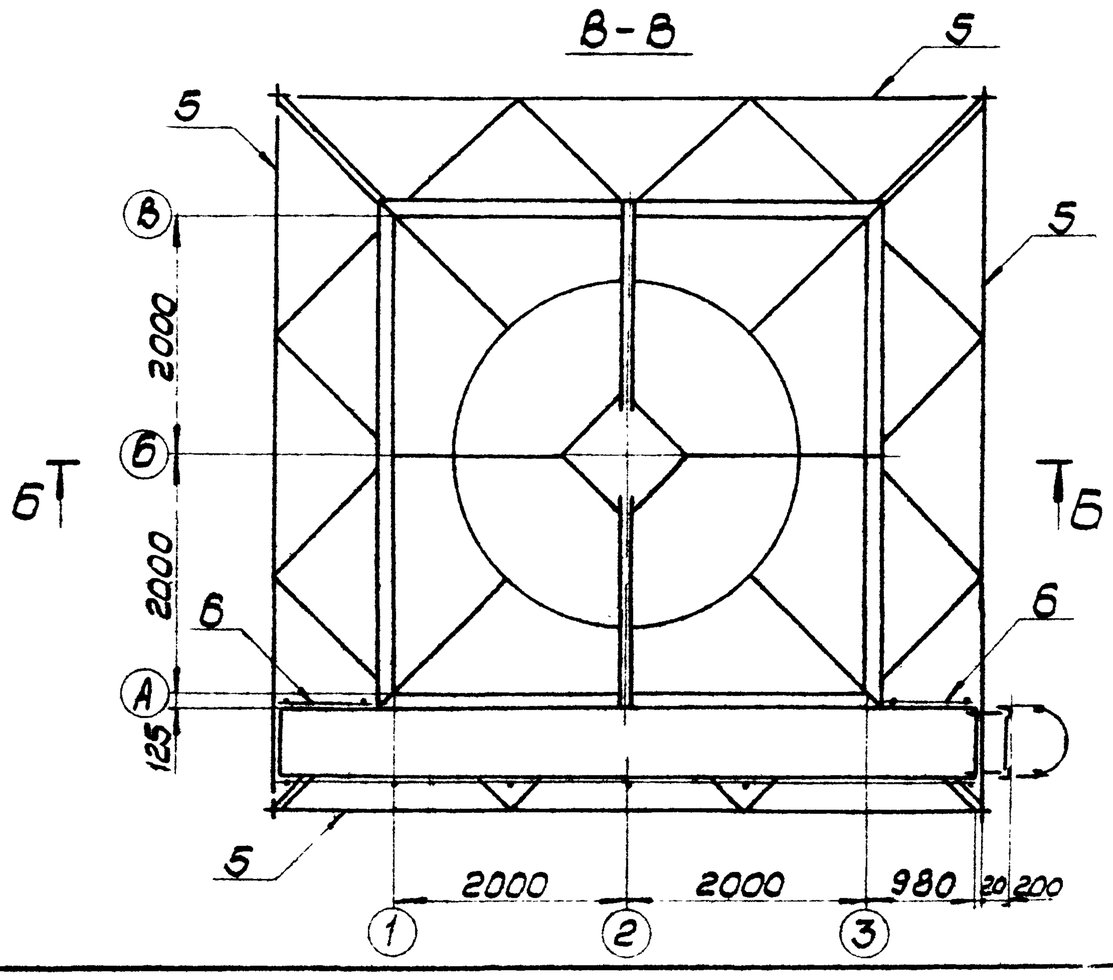

1.* - размеры для справок.

2. Предельные отклонения размеров:
отверстий - H14, валов - h14, остальных - $\pm \frac{JT14}{2}$.

					ВГ 2500.00.00.000МЧ		
Изм.	Лист	№докум.	Подпись	дата	Градирня заводского изготовления пленочная с вентилятором ЗВГ25М Монтажный чертеж	Литера	Масса / Масштаб
Разраб.		Маврина				И	7850 / 1:50
Провер.		Малашкевич				Лист 1	Листов 3
Т.контр.		Гурков				ЦНИИпромстальконструкция им. Мельникова Белорусское отделение	
Гл.инж.пр.		Осиповский					
Н.контр.		Малашкевич					
Утв.		Метс					

Т-3047

Инв.№подл. | Подпись и дата | Взам.инв.№ | Инв.№дубл. | Подпись и дата

Г-Г

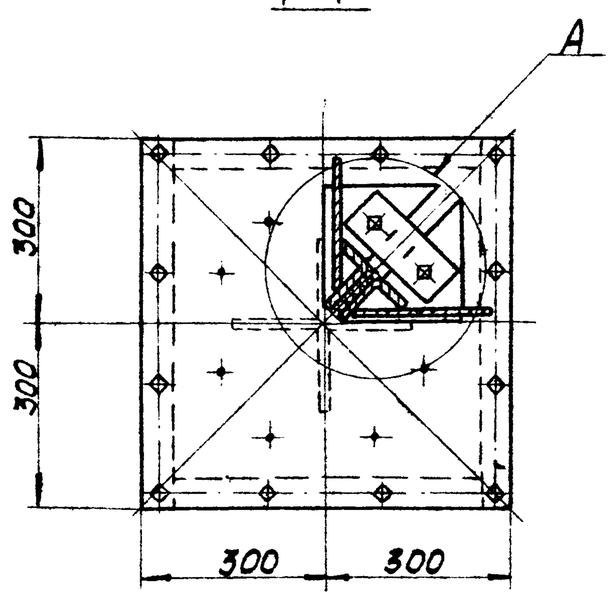

Ж-Ж
М1:2

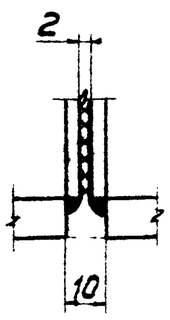

К-К повернуто

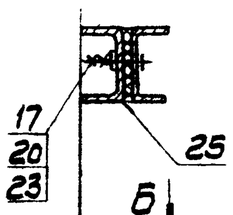

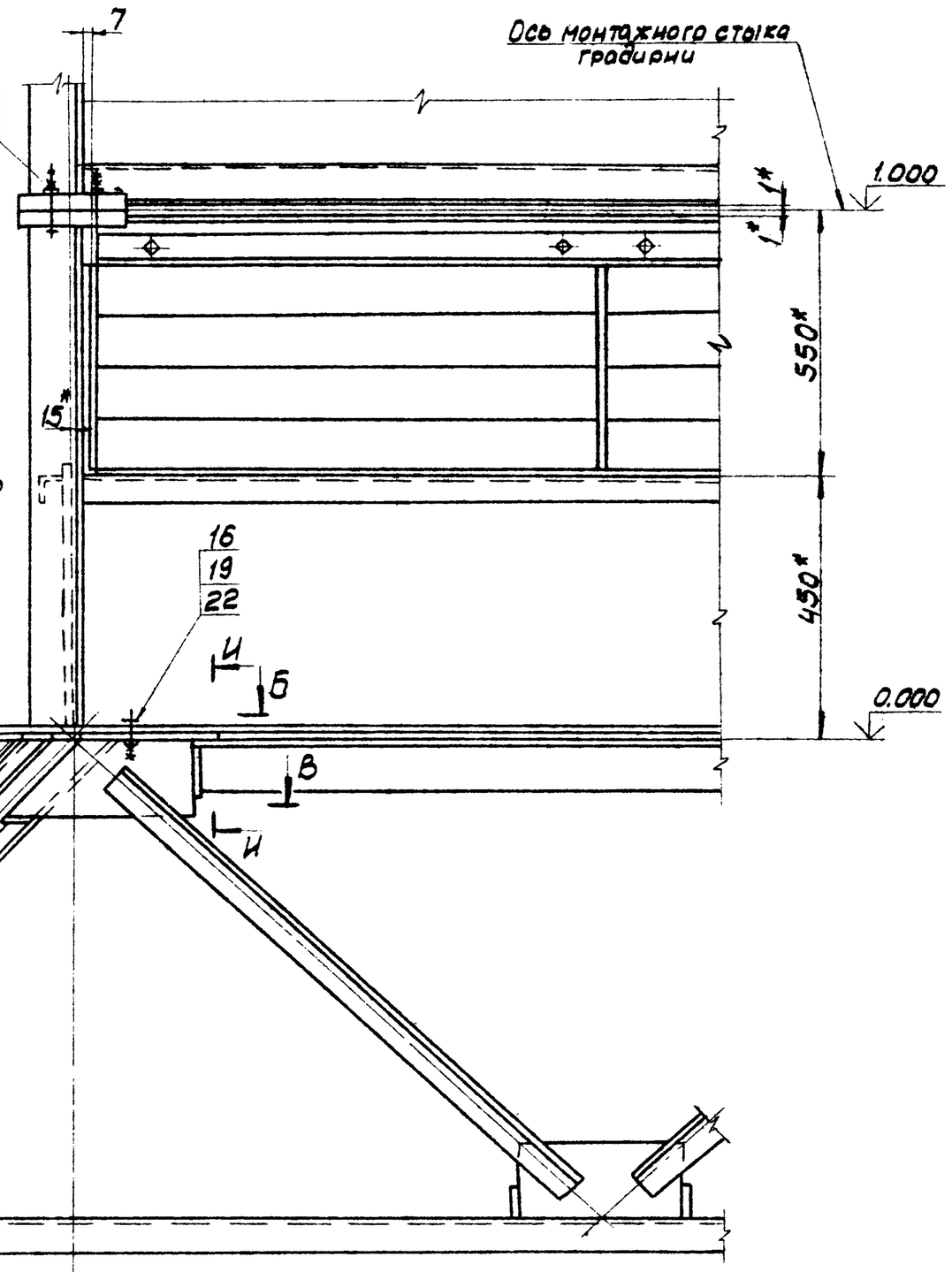

Б-Б

Цементная подливка на мелком гравии по чертежам заказчика

В-В
М1:10

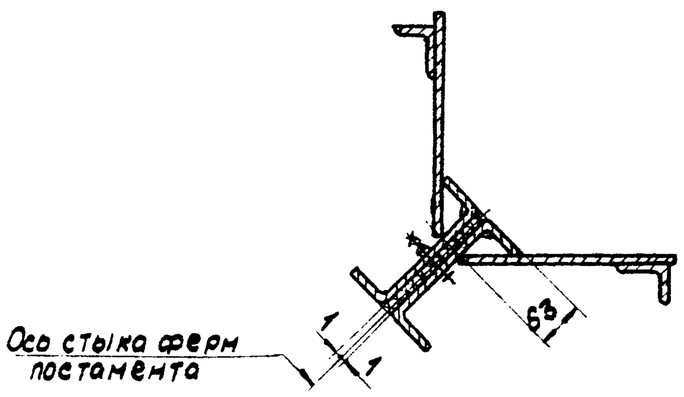

И-И
М1:5

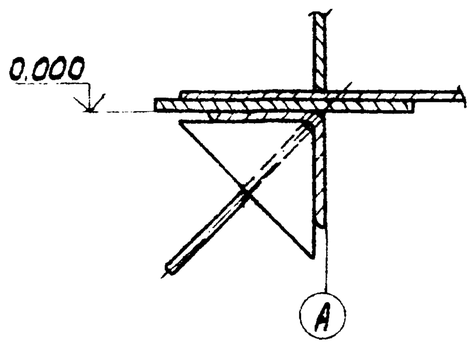

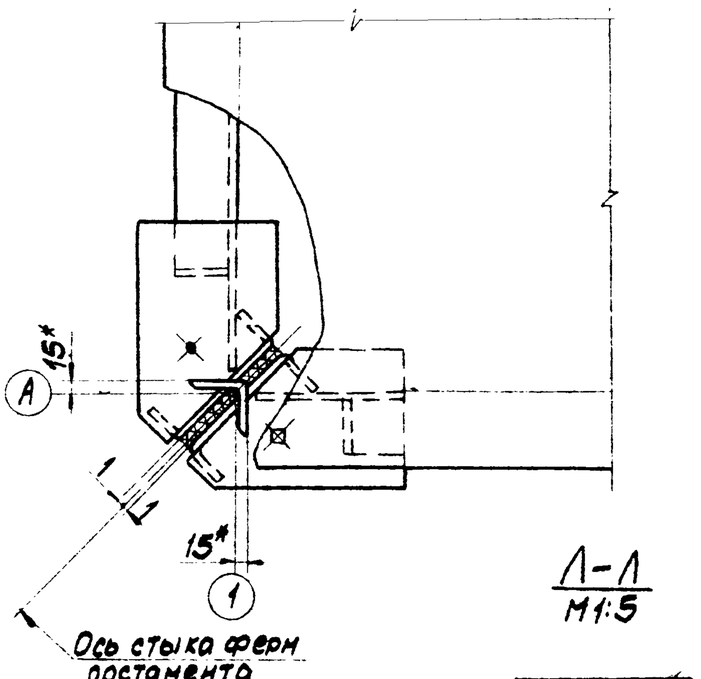

Л-Л
М1:5

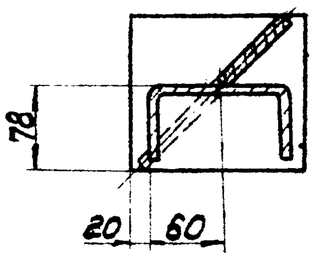

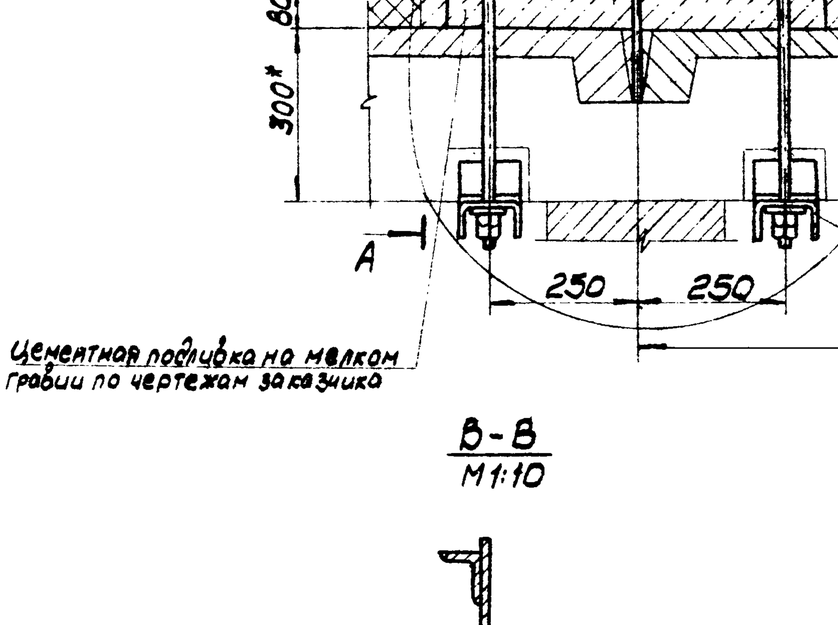

Е-Е
М1:2

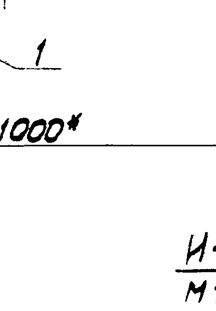

* - размеры для справок

Изм.	Лист	№ докум.	Подпись	Дата	ВГ2500.00.00.000МЧ	
Разраб.		Левченкова			Градирня заводского изготовления пленочная с вентилятором 3ВГ25М Монтажный чертеж	Литера: И; Масса: ; Масштаб: 1:10
Провер.		Мелешкевич				Лист 2 Листов 6
Т.контр.		Гурков				ЦНИИпроектстальконструкция им. Мельникова Белорусское отделение
Гл.инж.пр.		Осиповский				
Н.контр.		Мелешкевич				
Утв.		Метс				

Т-3047

Инв.№ подл. | Подпись и дата | Взам.инв.№ | Инв.№ дубл. | Подпись и дата

ВГ2500.00.00.000МЧ

Альбом II

901-6-96.88

А-А лист2

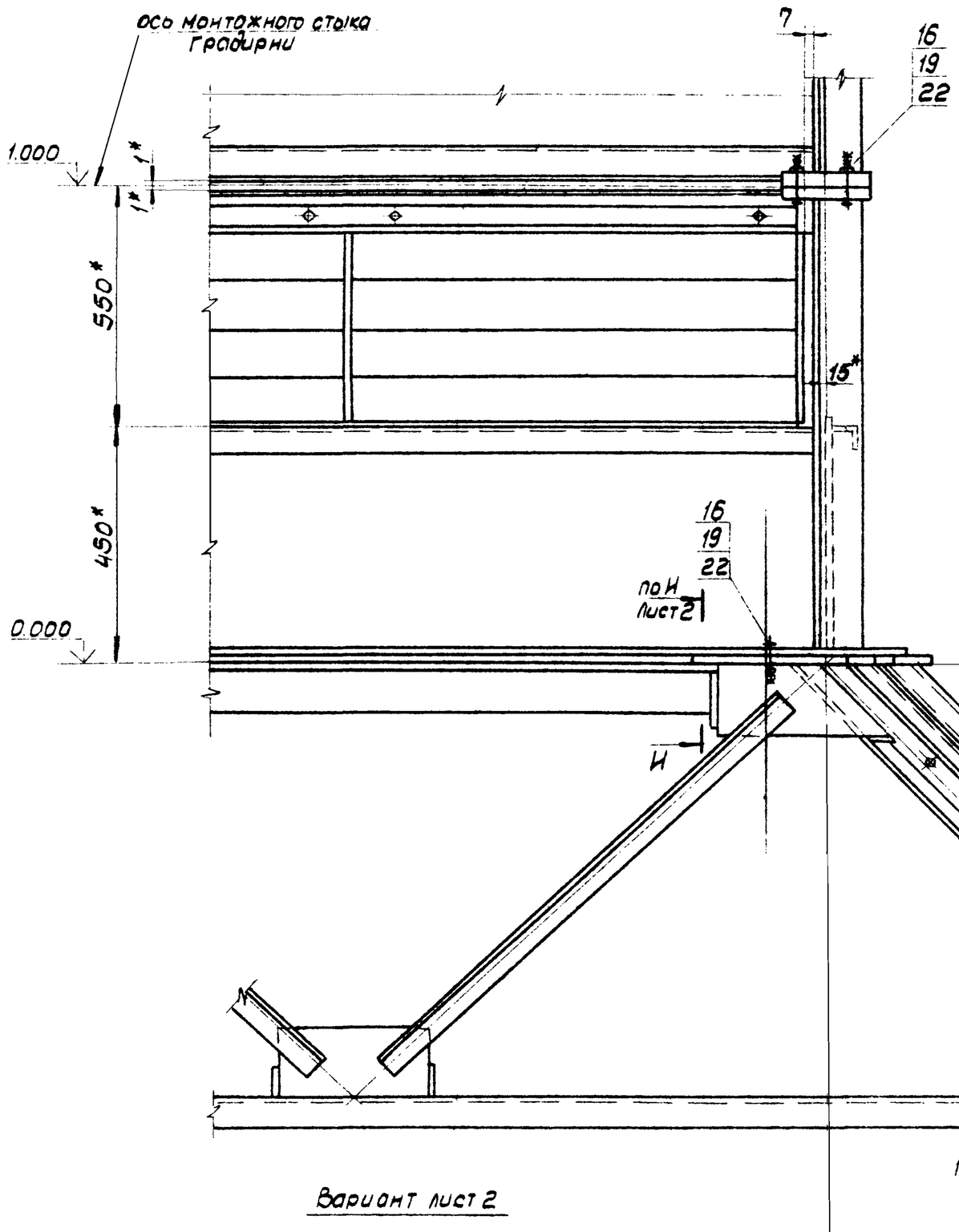

Д-Д лист2

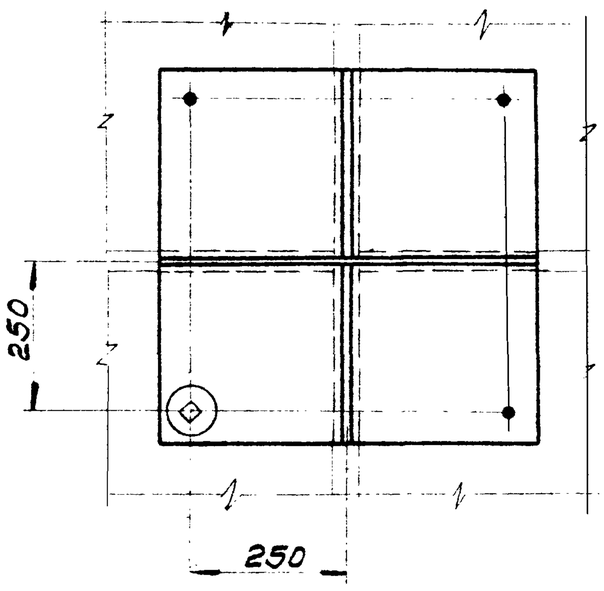

Вариант лист2

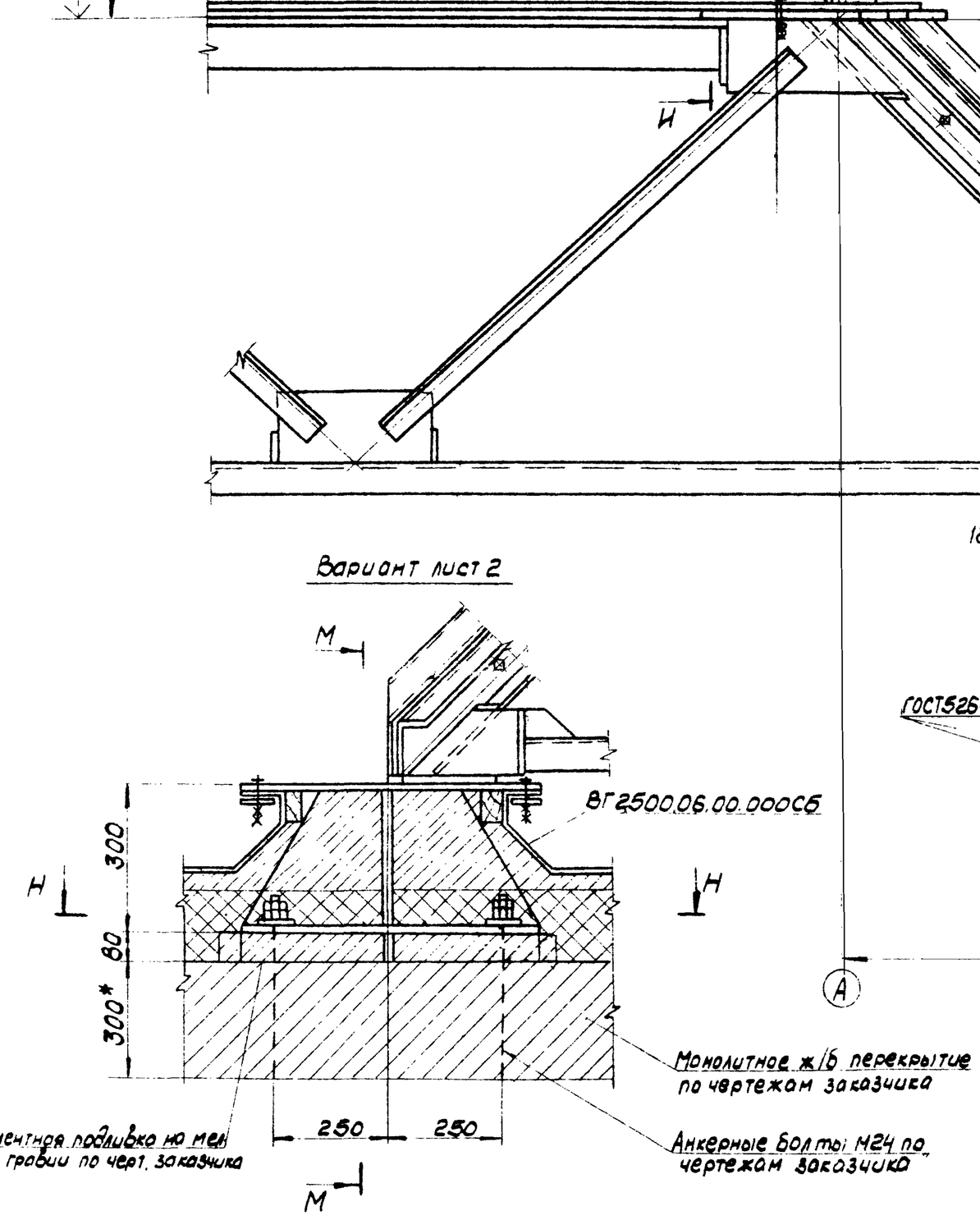

М-М

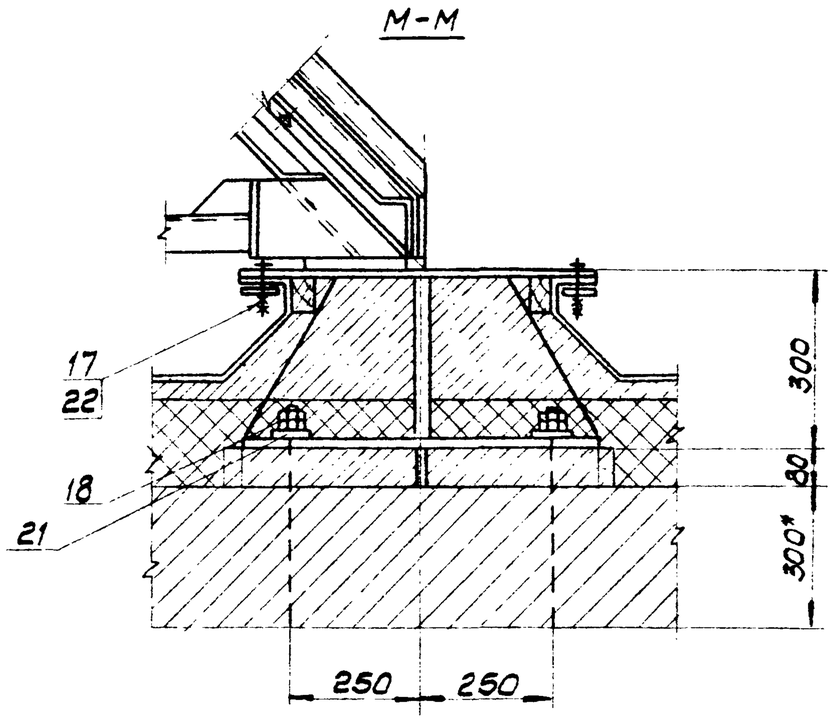

Н-Н

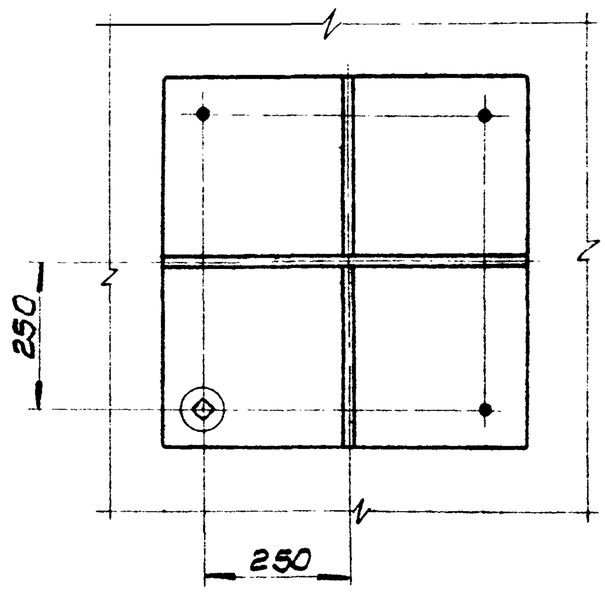

1.*-размеры для справок.

2. Установка градирни предусмотрена на ж/б плиты покрытия 3×6 м, h300м по серии 1.465.7 в случае установки градирни на плиты, изготовленные по сериям отличным от серии 1.465.7, детали 2 и 3 выполнить по месту.

				ВГ2500.00.00.000МЧ	
Изм.	Лист	№ докум.	Подпись	Дата	
Разраб.		Мелченкова			Градирня заводского изготовления пленочная с вентилятором ЗВГ25М. Монтажный чертеж
Провер.		Малашкевич			
Т.контр.		Гурков			
Гл.инж.пр.		Осиповский			
Н.контр.		Малашкевич			
Утв.		Мете			

Литера	Масса	Масштаб
И		1:10
Лист 3	Листов 6	

ЦНИИпроектстальконструкция им. Мельникова Белорусское отделение

Т-3047

Инв.№ подл. | Подпись и дата | Взам.инв.№ | Инв.№ дубл. | Подпись и дата

Альбом II

901-6-96.88

ВГ2500.00.00.000М4

Б-Б

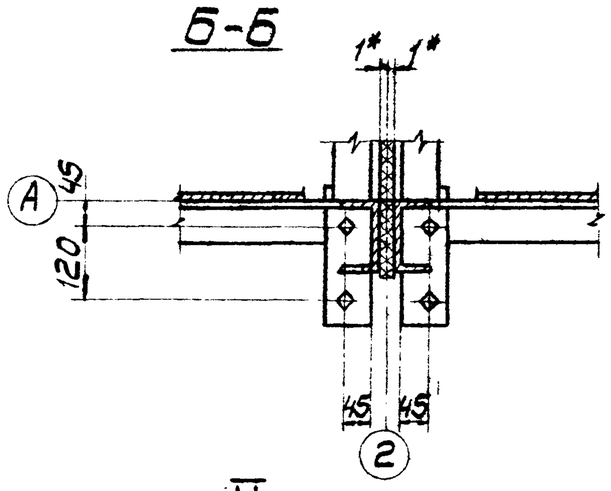

Е-Е
М1:5

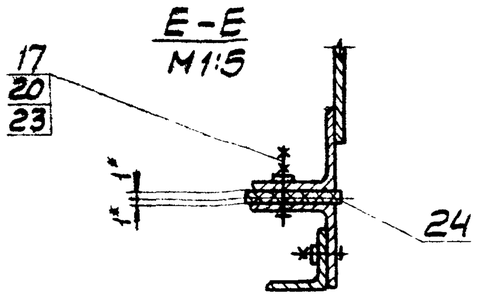

Ж-Ж
М1:5

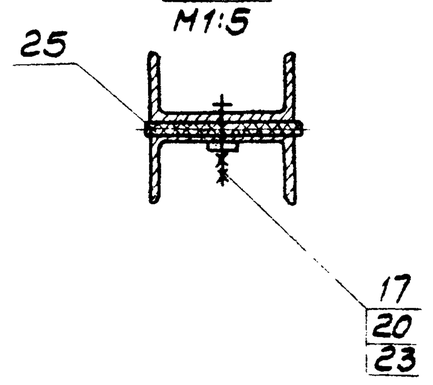

II
М1:10 лист1

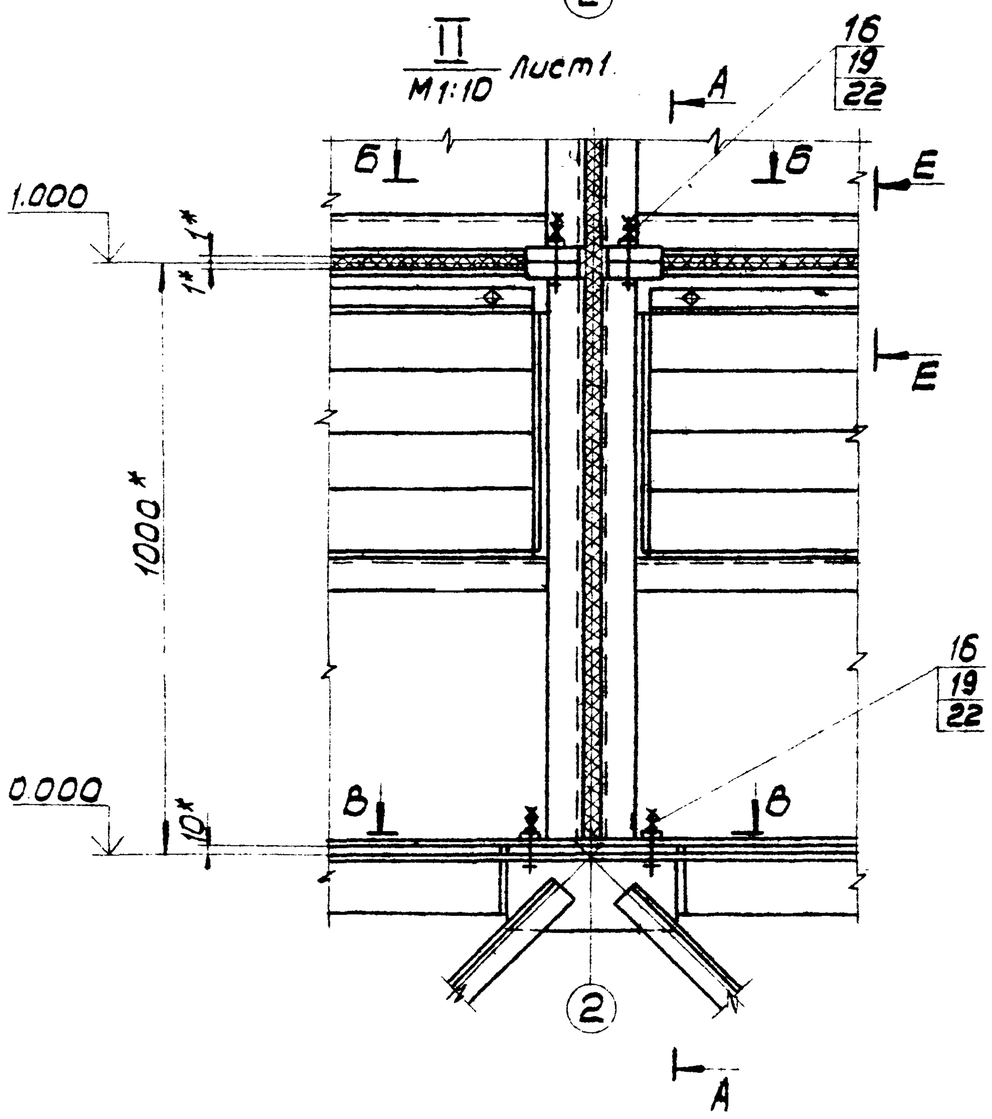

А-А

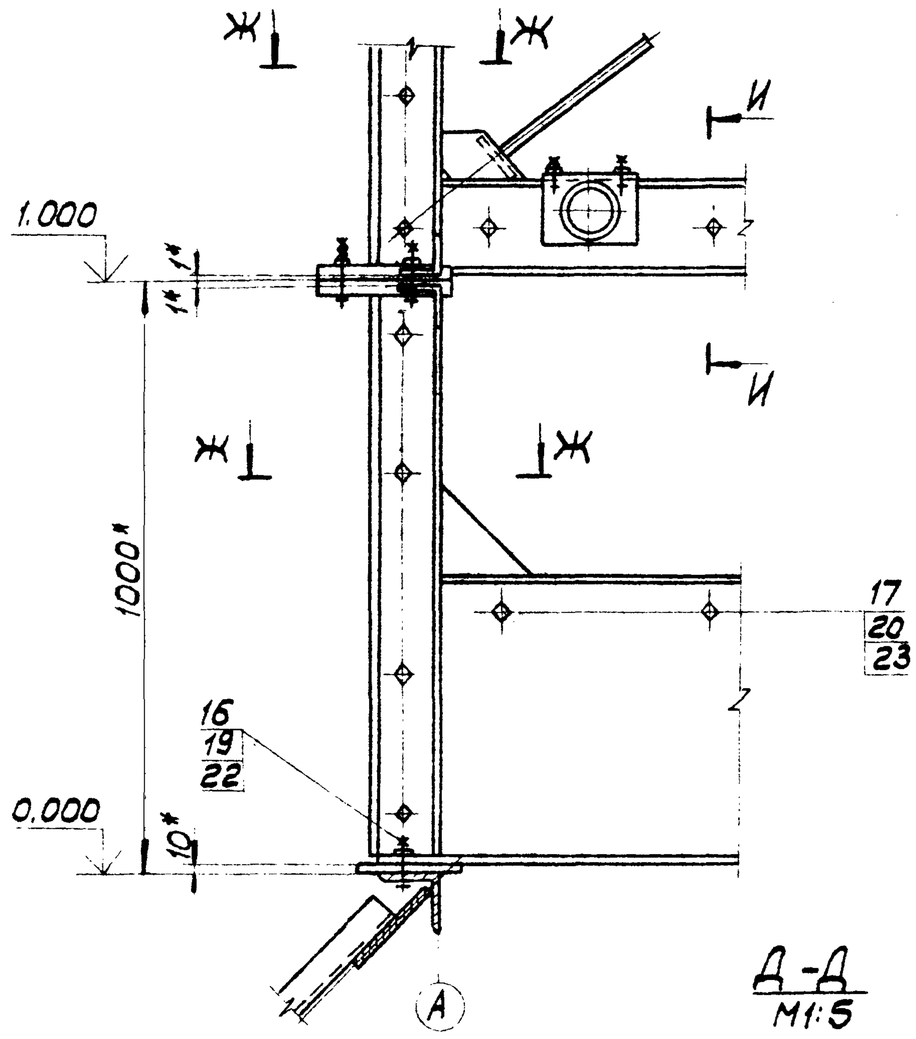

А-А
М1:5

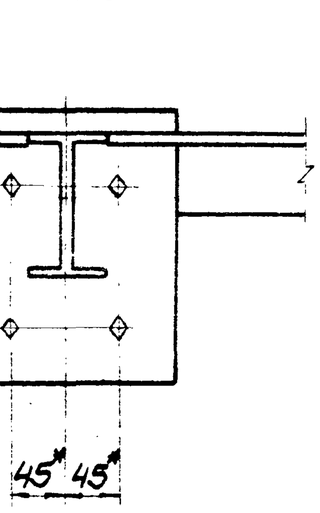

И-И

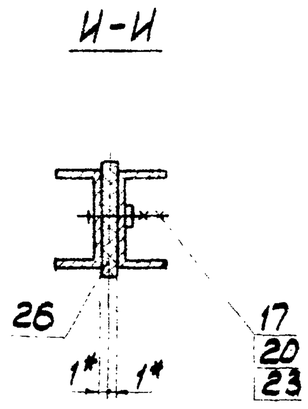

В-В

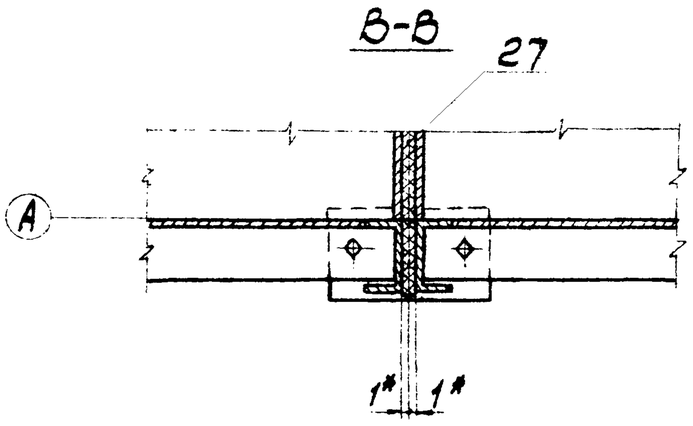

III
М1:10 лист1

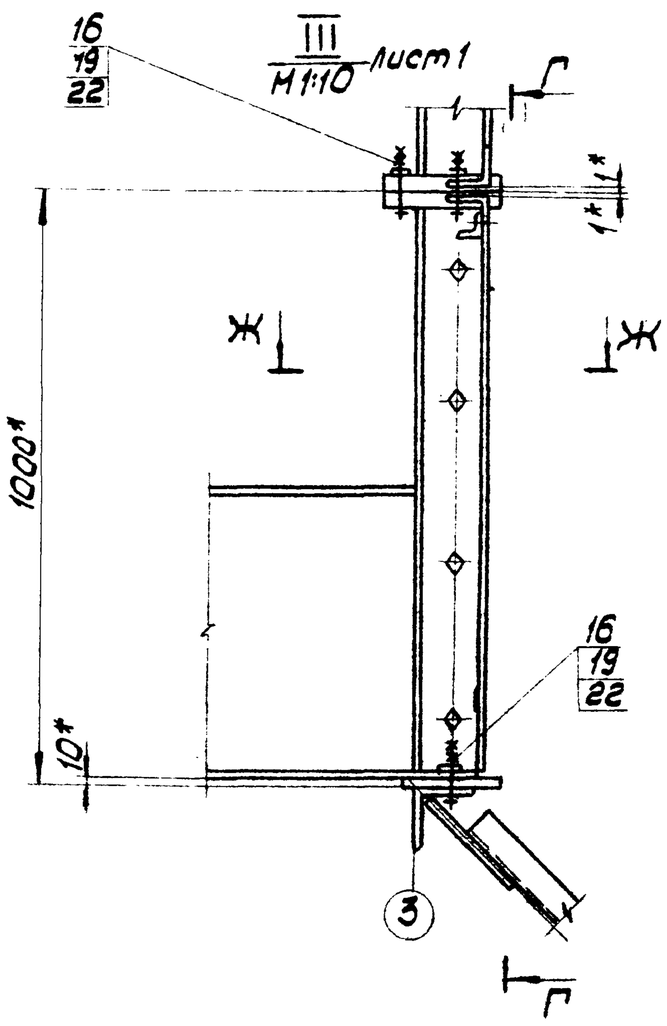

Г-Г

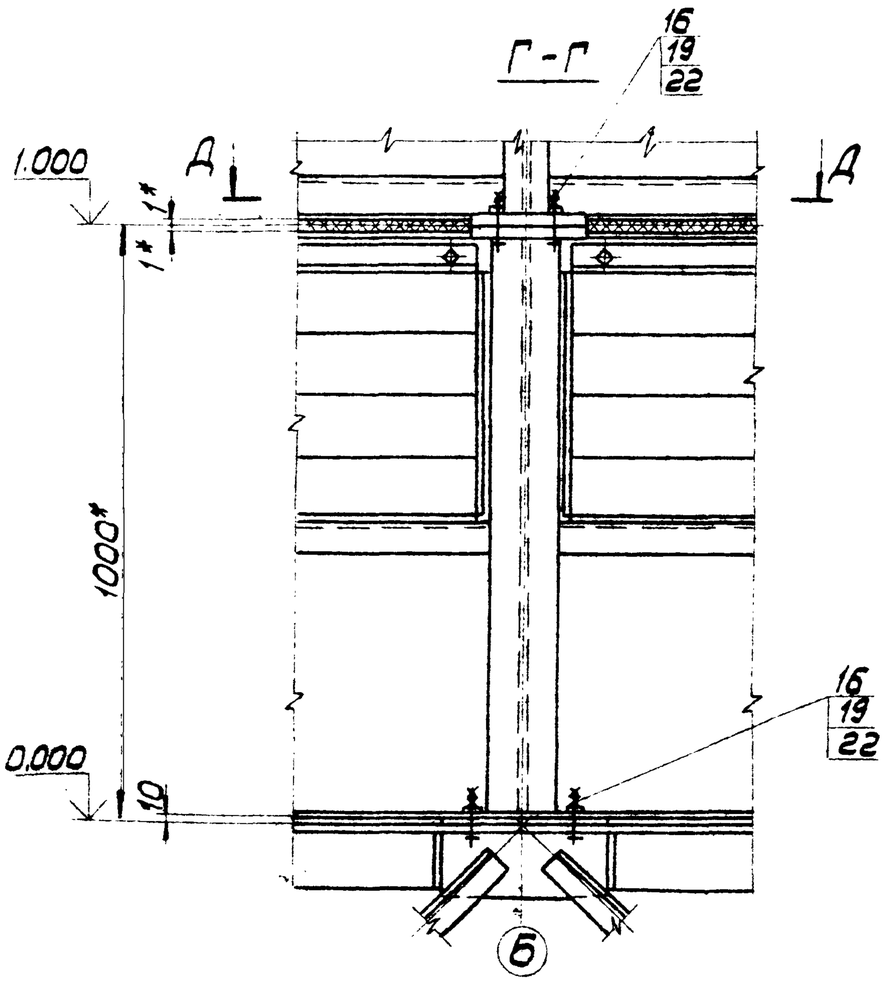

Изм.	Лист	№ докум.	Подпись	Дата	ВГ2500.00.00.000М4
Разраб.		Михалевич			Градирня заводского изготовления пленочная с вентилятором ЗВГ25М. Монтажный чертеж
Провер.		Малашкевич			
Т.контр.		Гурков			
Гл.инж.пр.		Осиповский			
Н.контр.		Малашкевич			
Утв.		Мете			

Литера	Масса	Масштаб
И		1:10

Лист 4 Листов 6

ЦНИИпроектстальконструкция им. Мельникова Белорусское отделение

Т-3047

Инв.№ подл. | Подпись и дата | Взам.инв.№ | Инв.№ дубл. | Подпись и дата

ВГ2500.00.00.000М4

Альбом II

901-6-96.88

IV
М1:10 Лист 1

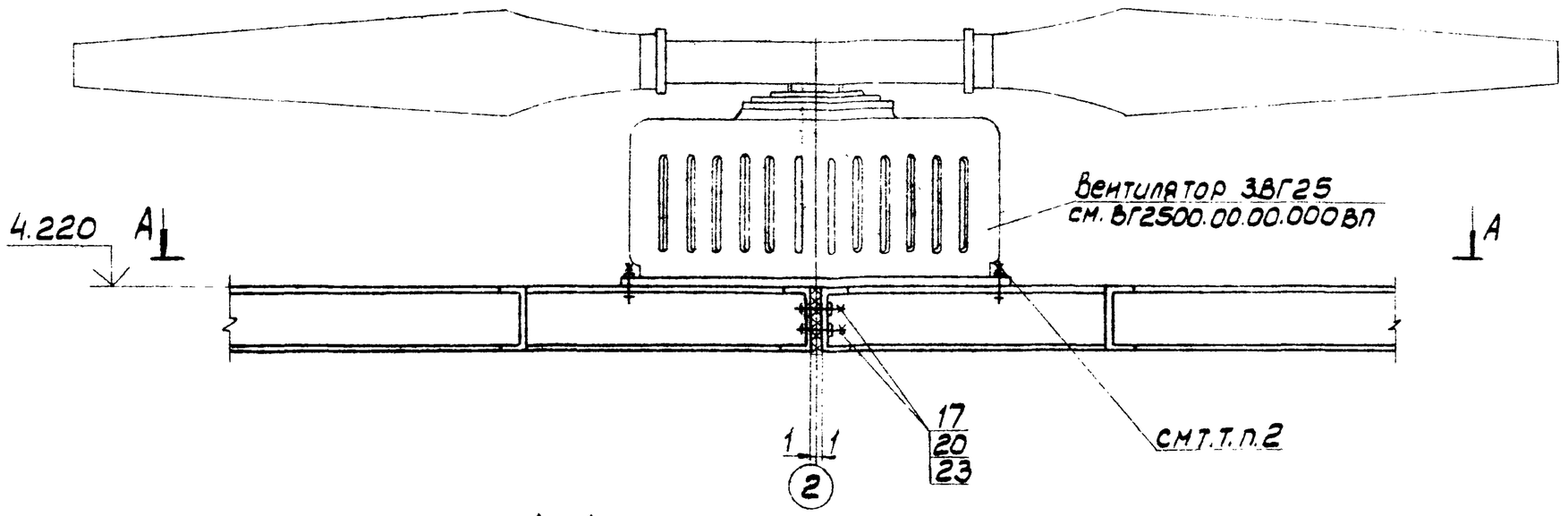

А-А

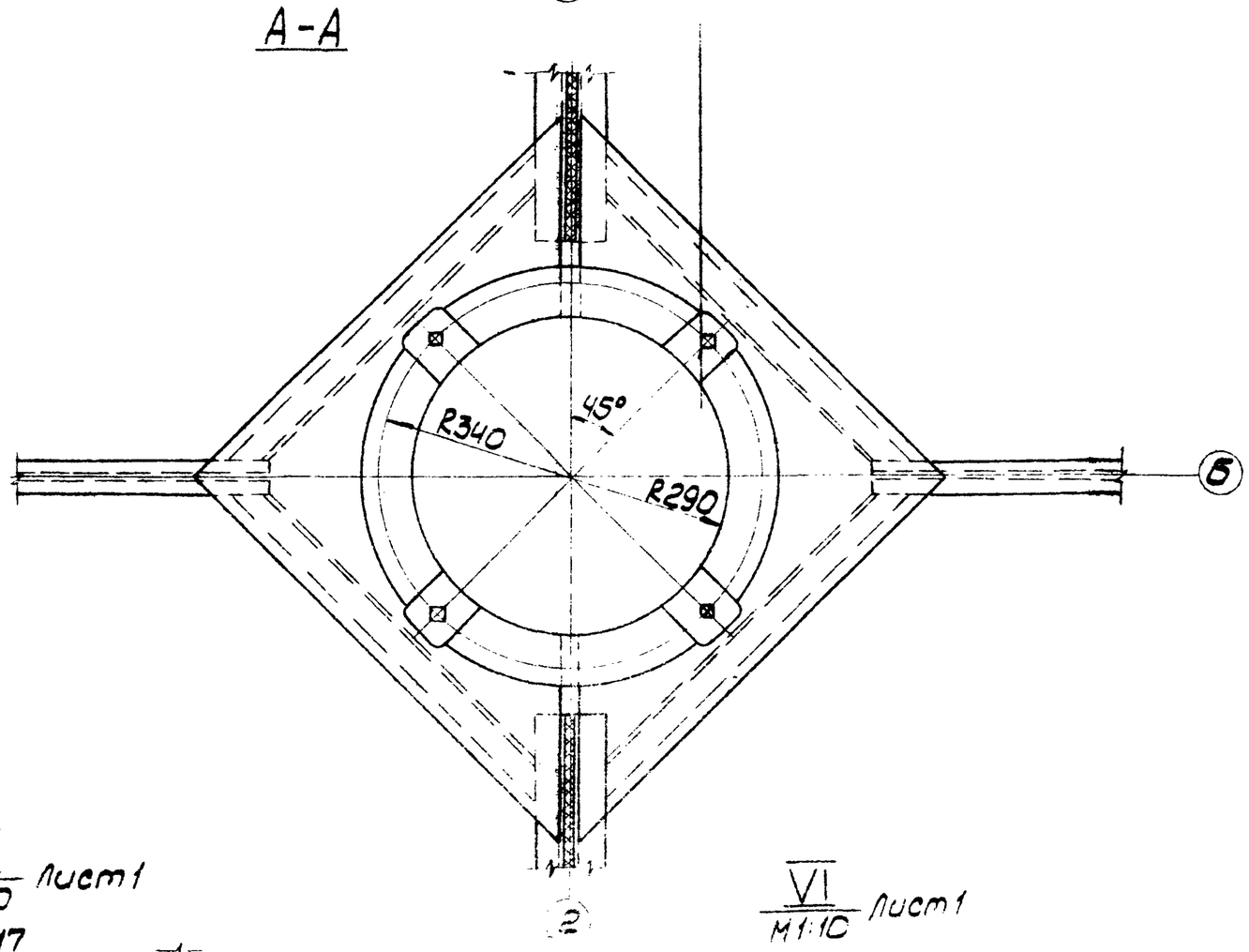

V
М1:10 Лист 1

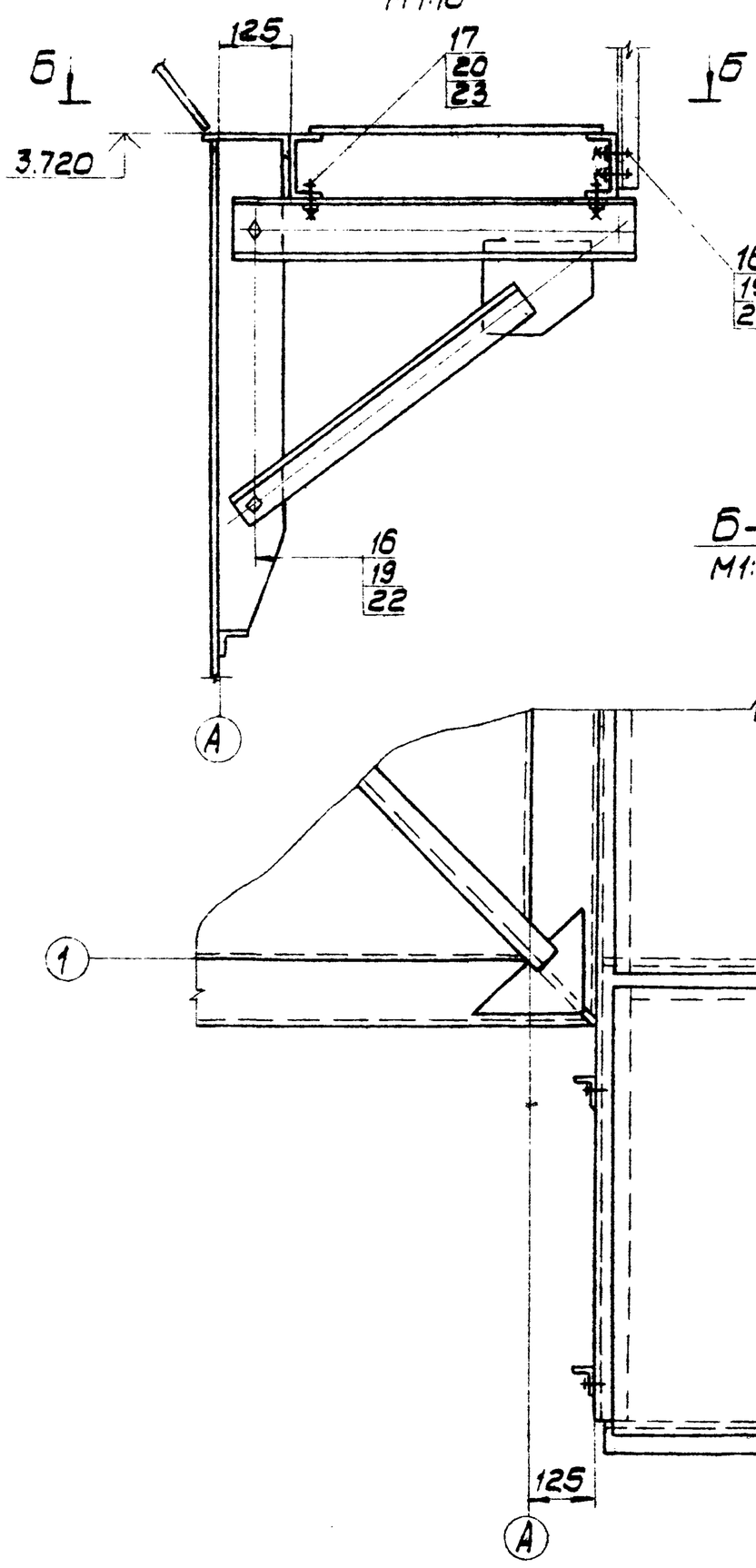

Б-Б
М1:10

VI
М1:10 Лист 1

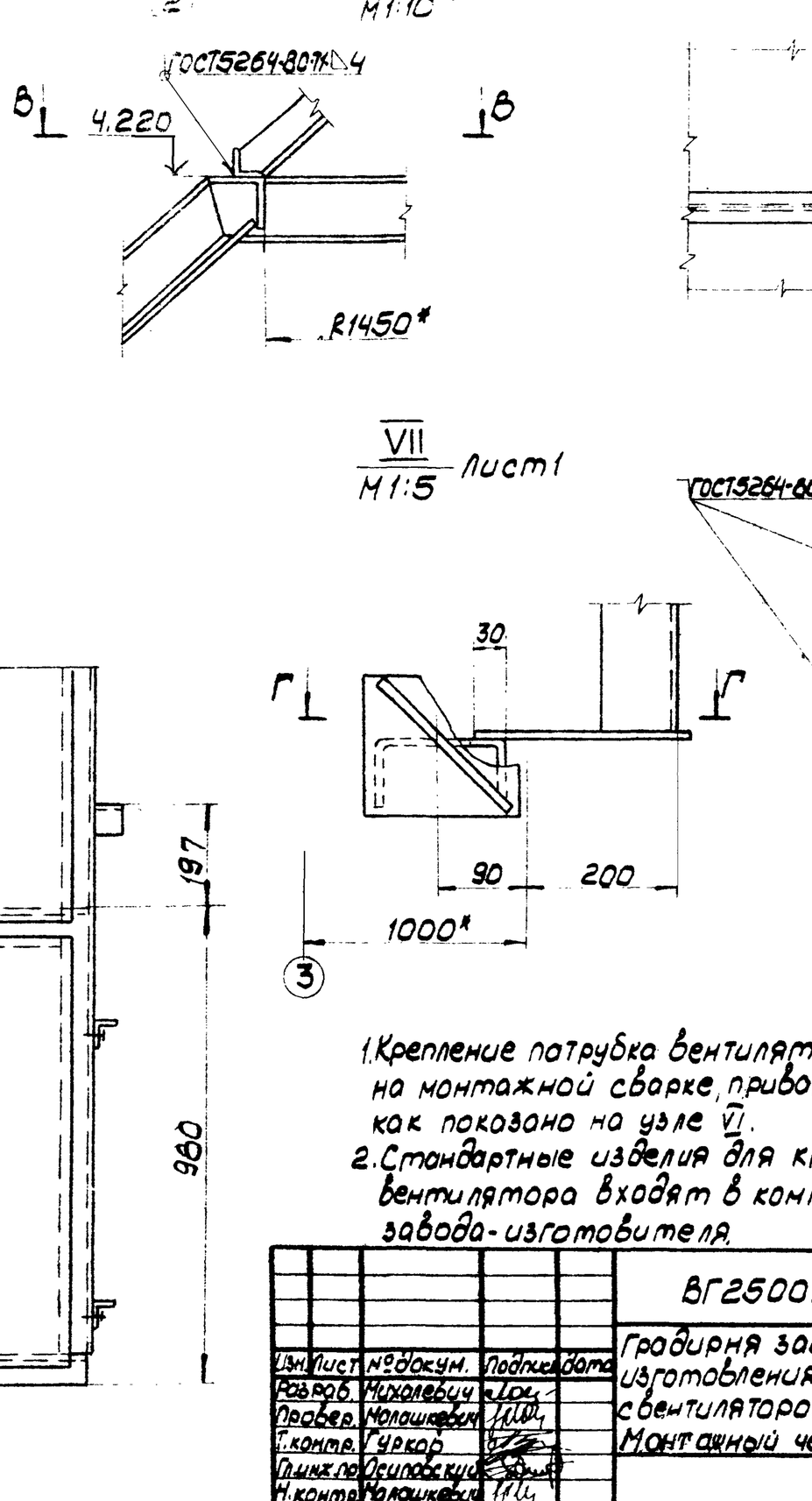

В-В
М1:10

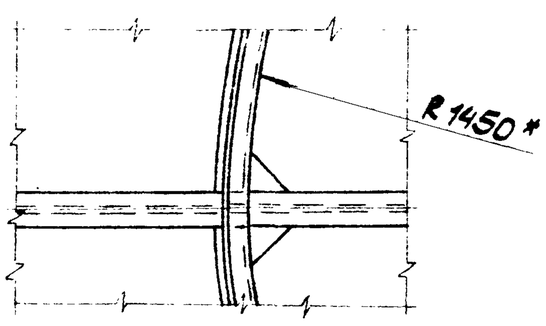

Г-Г
М1:10

VII
М1:5 Лист 1

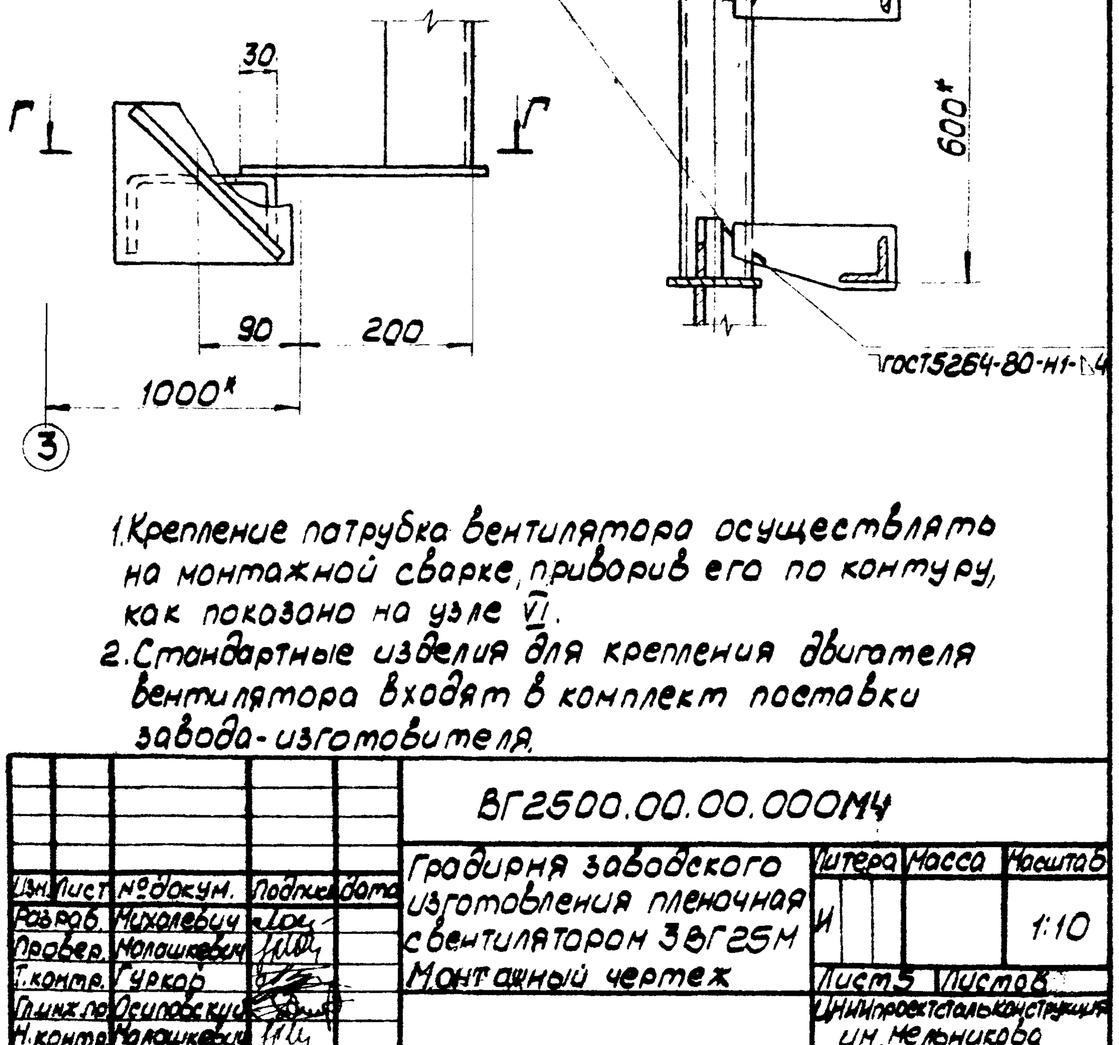

1. Крепление патрубка вентилятора осуществлять на монтажной сварке, приварив его по контуру, как показано на узле VI.
2. Стандартные изделия для крепления двигателя вентилятора входят в комплект поставки завода-изготовителя.

					ВГ2500.00.00.000М4		
Изм.	Лист	№ докум.	Подпись	Дата	Градирня заводского изготовления пленочная с вентилятором 3ВГ25М. Монтажный чертеж	Литера	Масса	Масштаб
Разраб.		Михалевич				И		1:10
Провер.		Малашкевич						
Т.контр.		Гуркор				Лист 3	Листов 4	
Гл.инж.пр.		Осиповский				ЦНИИпроектстальконструкция им. Мельникова Белорусское отделение		
Н.контр.		Малашкевич						
Утв.		Метс						

Т-3047

Инв. № подл. | Подпись и дата | Взам. инв. № | Инв. № дубл. | Подпись и дата

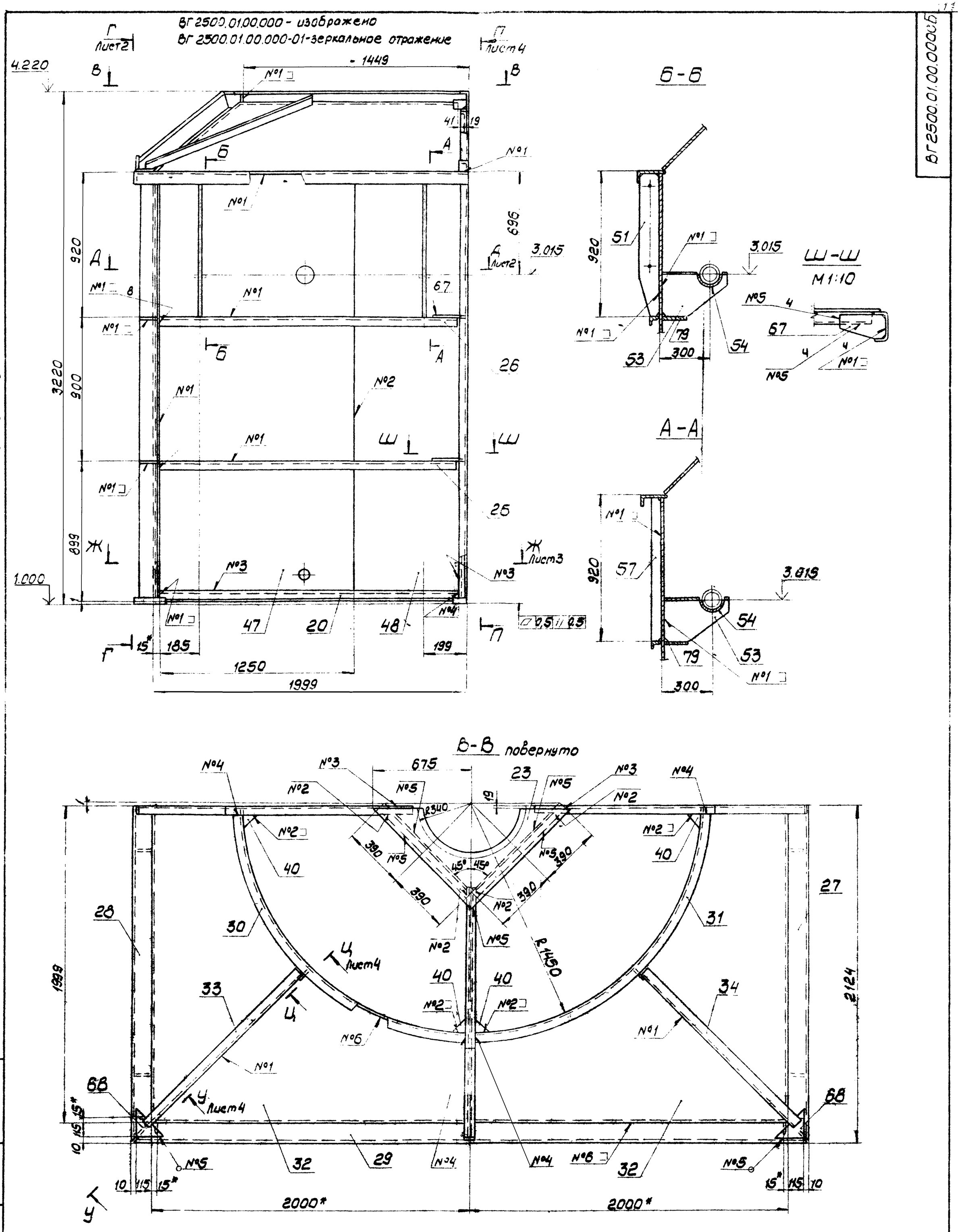

					ВГ 2500.01.00.000 СБ			
Изм.	Лист	№ докум.	Подп.	Дата	Блок градирни	Лит.	Масса	Масштаб
Разраб.		Набрина				И	2300,0	1:15
Провер.		Михалевич			Сборочный чертеж	Лист 1	Листов 4	
Т.контр.		Гурков				ЦНИИпроектстальконструкция им. Мельникова Белорусское отделение		
Гл.инж.пр.		Осиповский						
Н.контр.		Малашкевич						
Утв.		Метс						

Т-3041

ВГ2500.01.00.000СБ

Альбом III

Г-Г лист 1

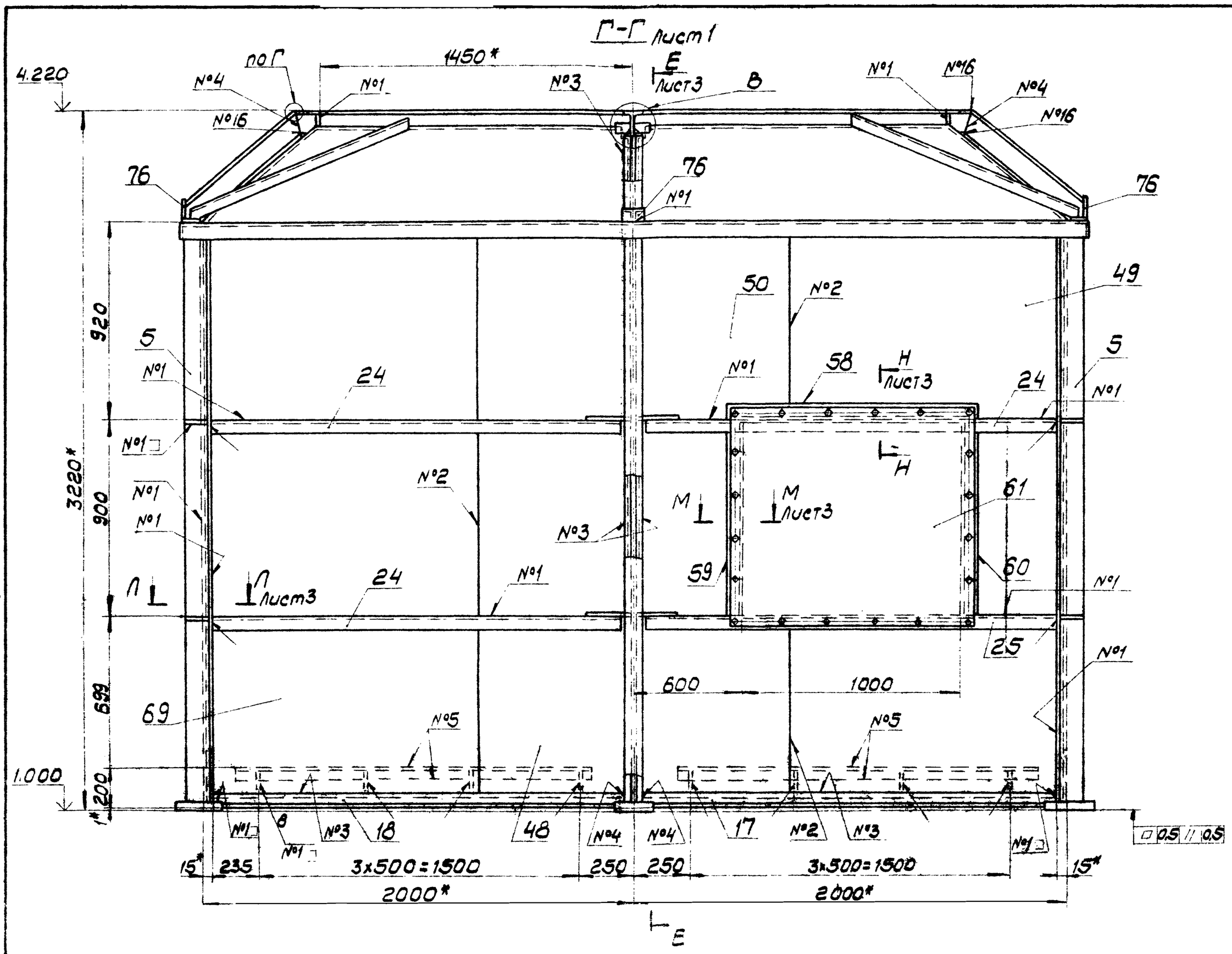

А-А повернуто, лист 1

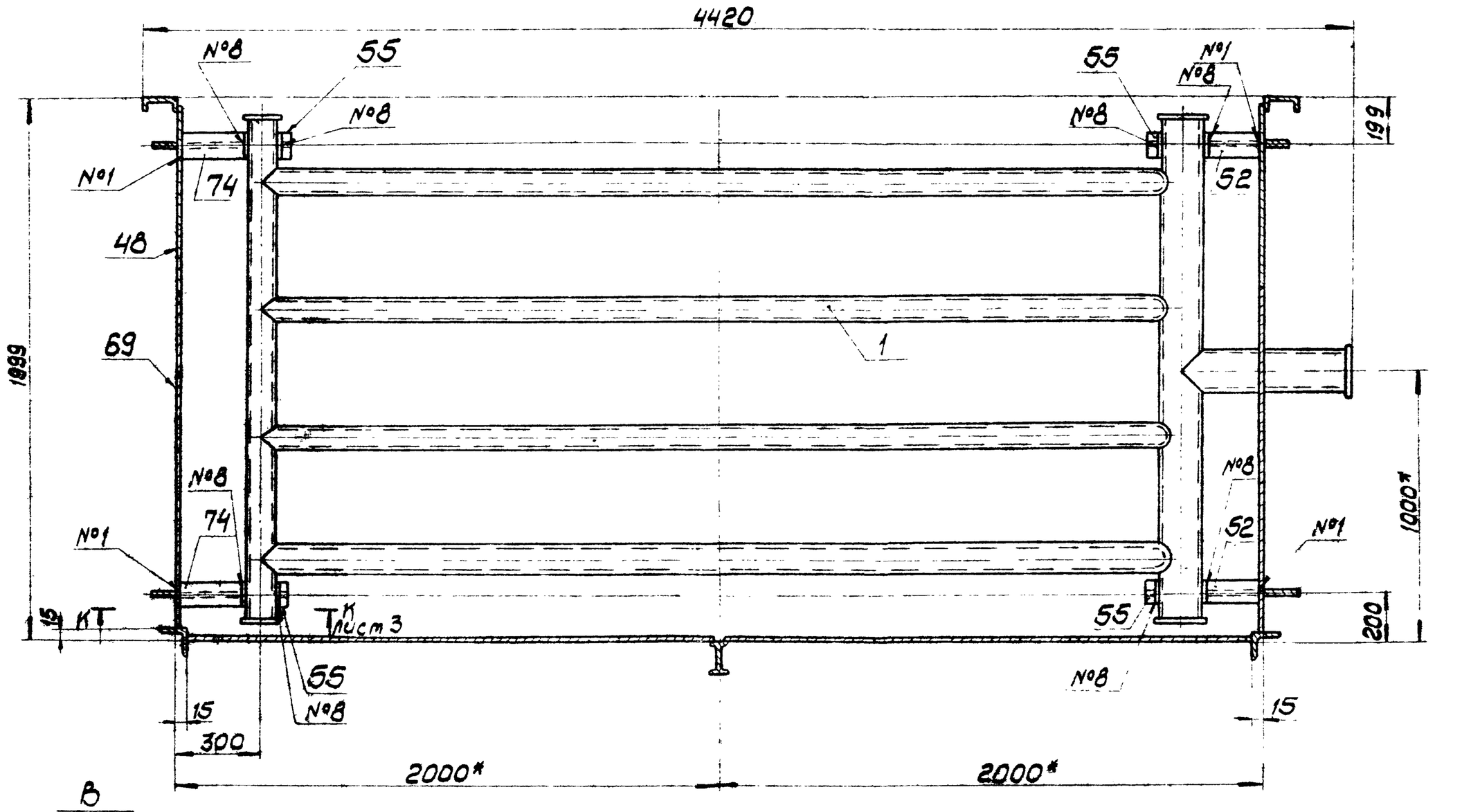

В
М1:4

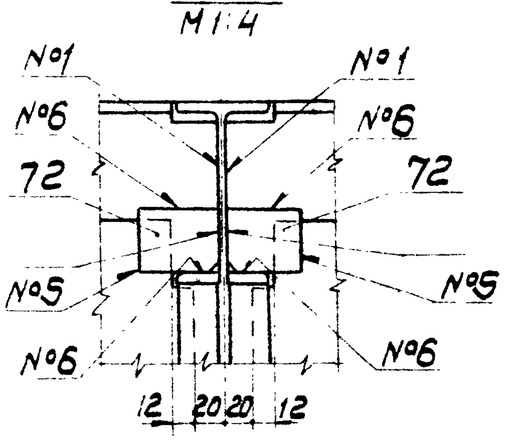

Г
М1:1
лист 3

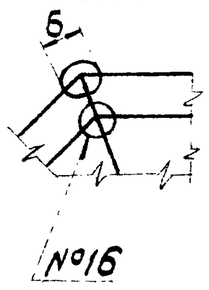

				ВГ2500.01.00.000СБ	
Изм.	Лист	№ докум.	Подпись	Дата	
Разраб.		Мовчина		Блок градирни	
Провер.		Михалевич			
Т.контр.		Гурков		Сборочный чертеж	
Гл.инж.пр.		Осиповский			
Н.контр.		Малашкевич			
Утв.		Метс			

Литера	Масса	Масштаб
И		1:15
Лист 2	Листов 6	

ЦНИИпроектстальконструкция им. Мельникова Белорусское отделение

Т-3047

Инв.№ подл. | Подпись и дата | Взам.инв.№ | Инв.№ дубл. | Подпись и дата

901-6-96.88

ВГ2500.01.00.000СБ

Альбом II

901-6-96.88

Е-Е лист 2

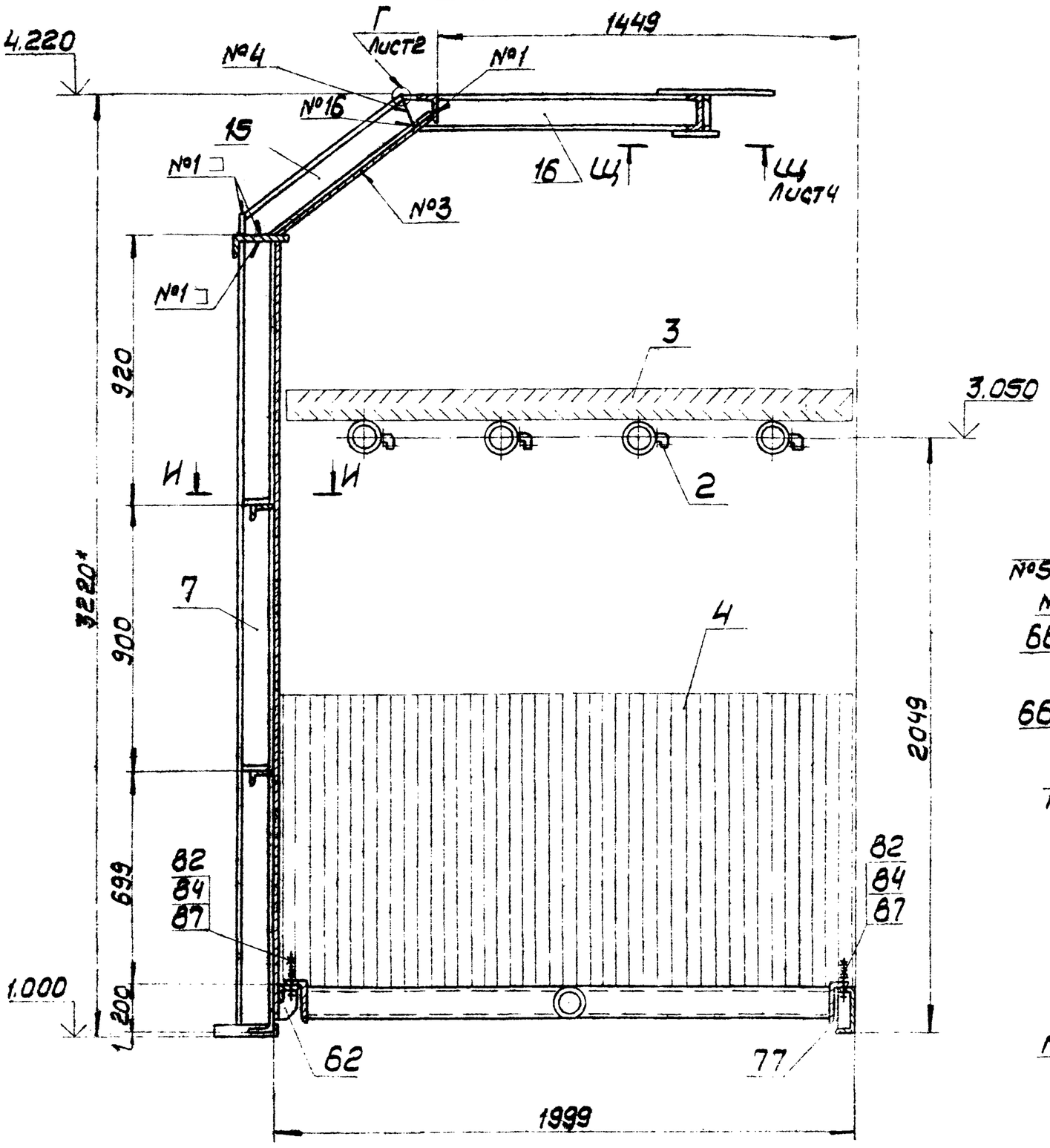

К-К лист 2

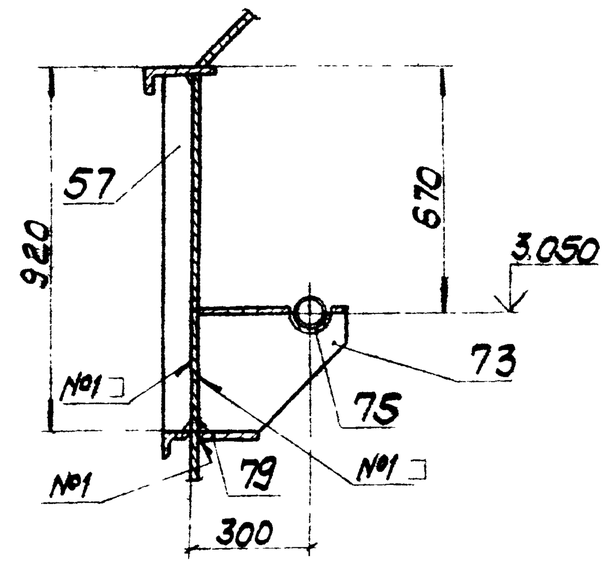

И-И
М 1:10

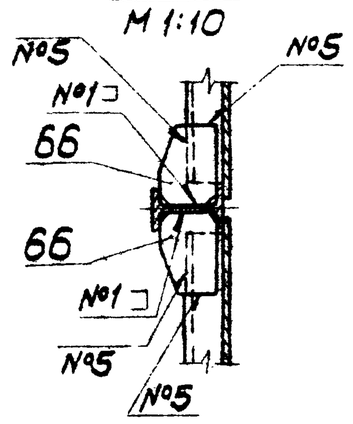

Л-Л лист 2
М 1:10

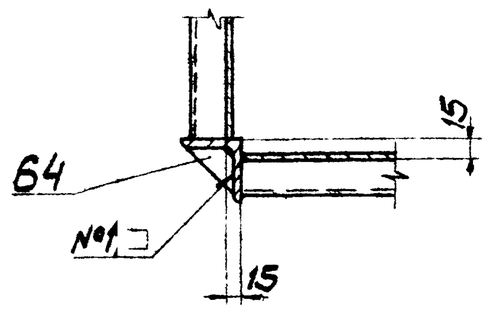

М-М лист 2
М 1:10

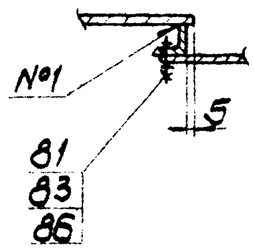

Н-Н лист 2
М 1:2

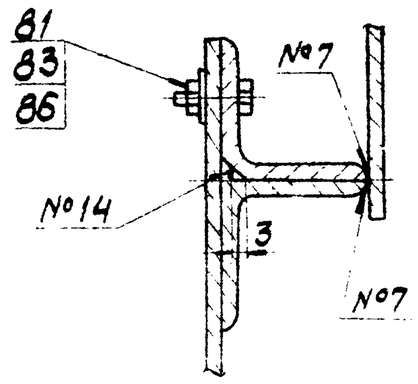

Х-Х повернуто лист 1

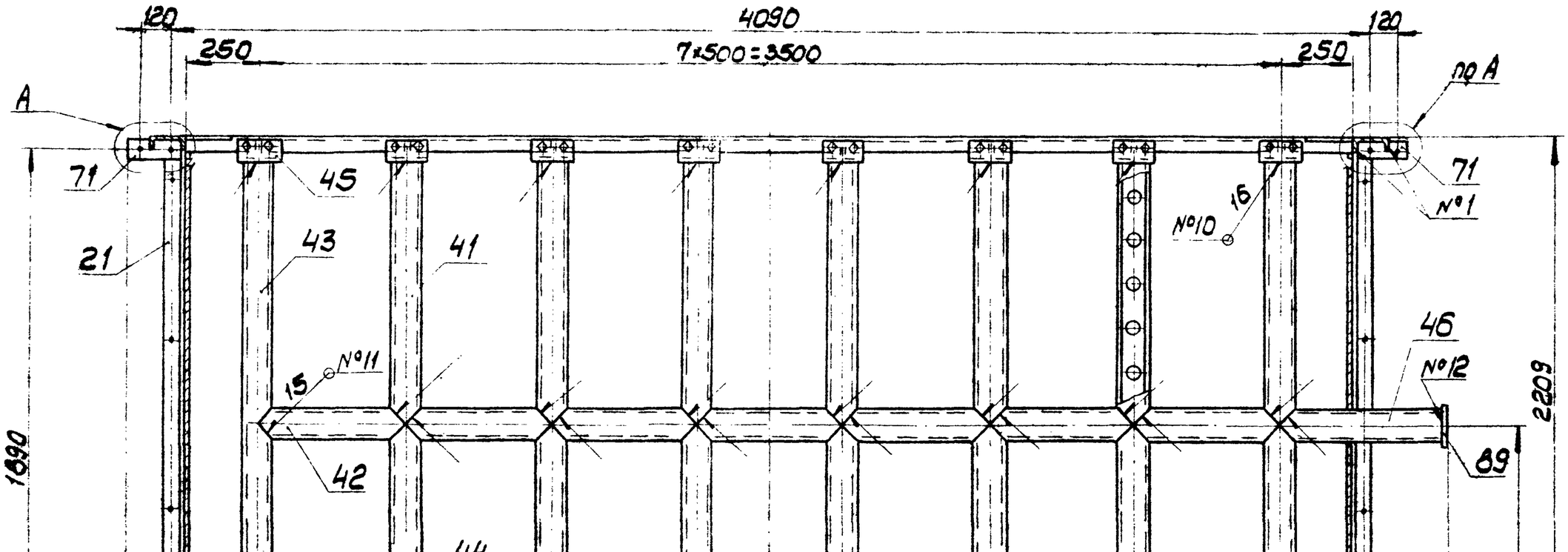

А
М1:5

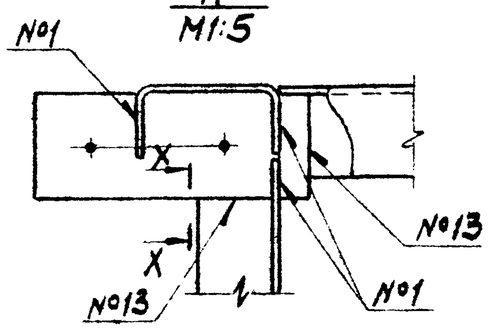

Х-Х
М1:2

Б
М1:5

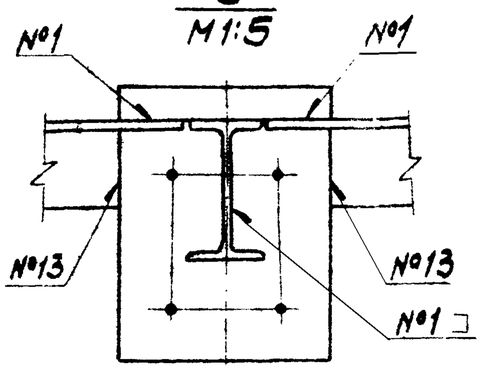

Изм.	Лист	№ докум.	Подпись	Дата	
Разраб.		Маврина			
Провер.		Николаева			
Т.контр.		Гуляев			
Гл.инж.пр.		Осиповский			
Н.контр.		Малишкевич			
Утв.		Метс			

ВГ2500.01.00.000СБ

Блок градирни

Сборочный чертеж

Литера	Масса	Масштаб
И		1:15
Лист 3	Листов	

ЦНИИпроектстальконструкция им. Мельникова Белорусское отделение

Т-3047

Инв.№ подл. | Подпись и дата | Взам.инв.№ | Инв.№ дубл. | Подпись и дата

Альбом II

901-6-96.88

ВГ2500.01.00.000СБ

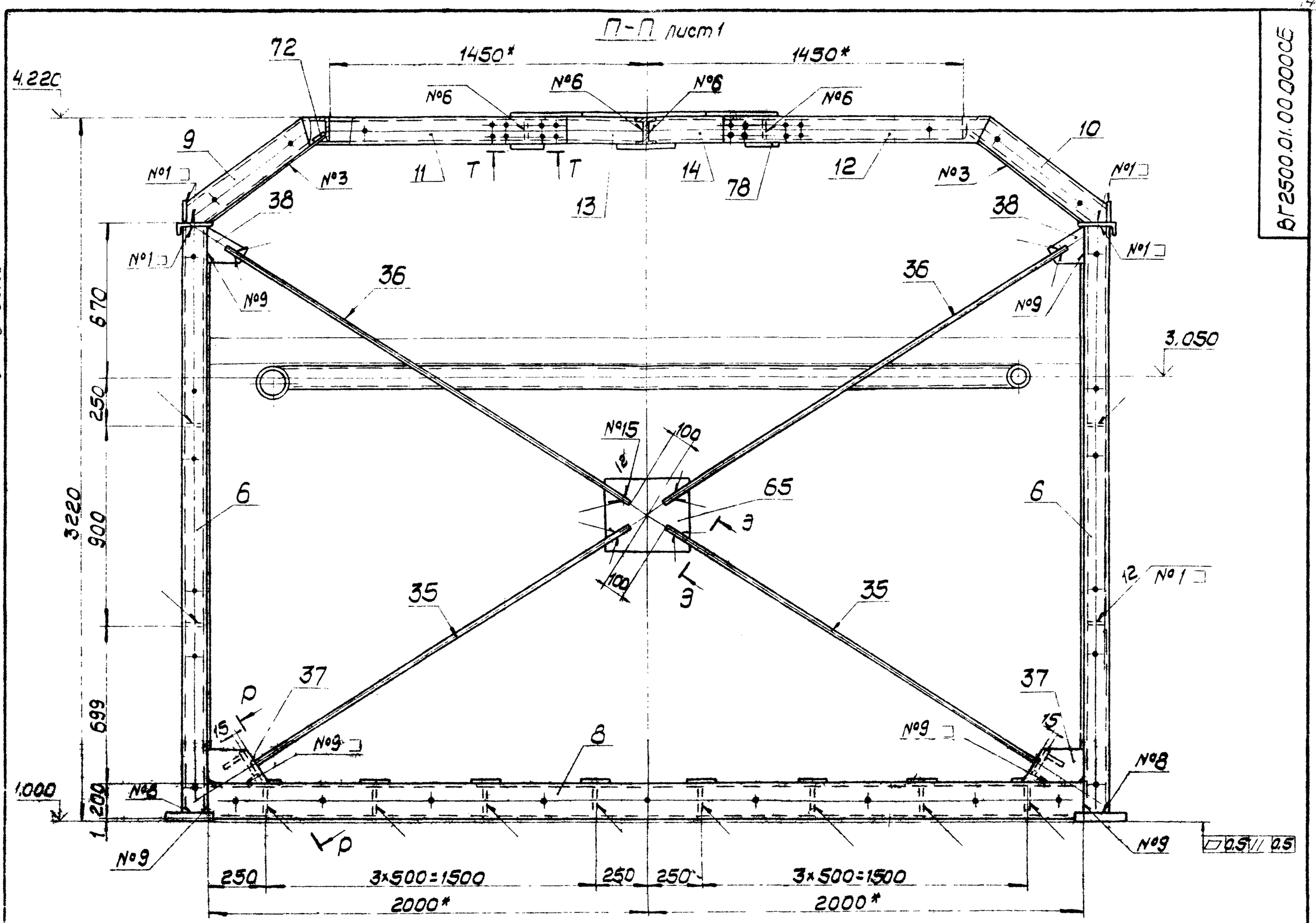

У-У лист 1
М1:10

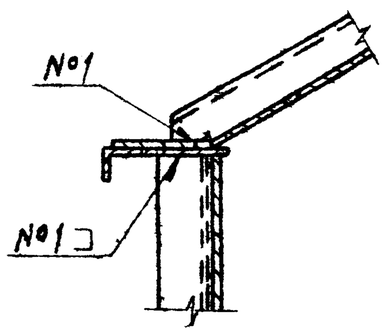

Ц-Ц лист 1
М1:5

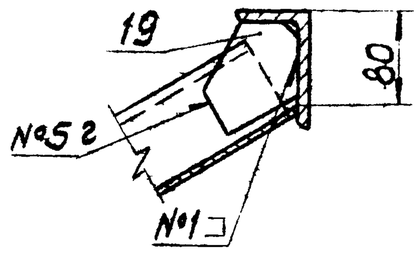

Р-Р
М1:10

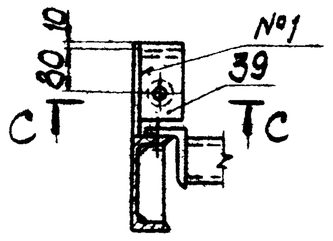

С-С
М1:10

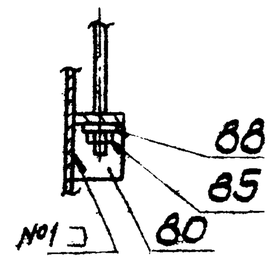

Э-Э повернуто
М1:1

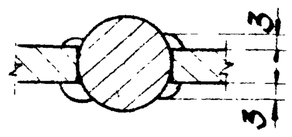

Номер шва	Обозначение шва	Примечание
1	ГОСТ14771-76-Т3-УП-⌊4	
2	ГОСТ14771-76-С2-УП	
3	ГОСТ14771-76-Н2-УП-△4	
4	ГОСТ14771-76-С7-УП	
5	ГОСТ14771-76-Н1-УП-△4	
6	ГОСТ11534-75-Т1-УП	
7	ГОСТ14771-76-Т1-УП-⌊4	
8	ГОСТ14771-76-У5-УП-△4	
9	ГОСТ14771-76-С3-УП	
10	ГОСТ14771-76-Т1-УП-△3	
11	ГОСТ16037-80-У17-Р-△3	
12	ГОСТ16037-80-У5-Р-△3	
13	нестандартный шов	
14	нестандартный шов	
15	нестандартный шов	
16	нестандартный шов	

Ш-Ш лист 3
М1:10

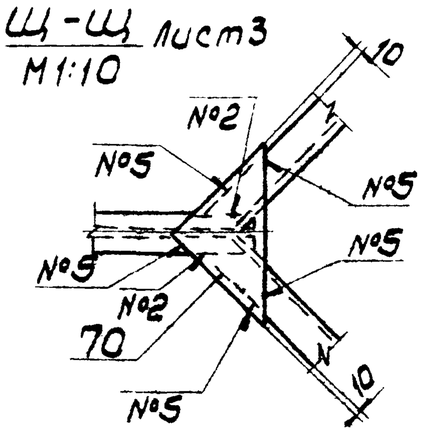

Т-Т
М1:10

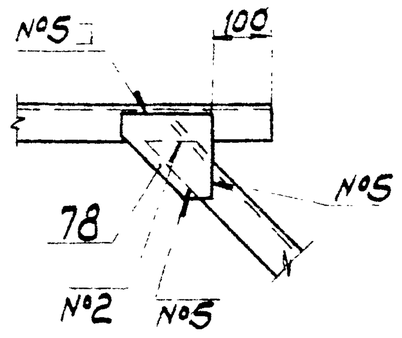

1. * - размеры для справок.
2. Обработку торцов деталей, выполненных без чертежа, принять Rz 160.
3. Предельные отклонения размеров: отверстий - H14, валов - h14, остальных - $\pm \frac{JT14}{2}$.

Изм.	Лист	№ докум.	Подпись	Дата	ВГ2500.01.00.000СБ		
Разраб.		Набрина			Блок градирни	Литера	Масса	Масштаб
Провер.		Михалевич			Сборочный чертеж	И		1:15
Т.контр.		Гурков				Лист 4	Листов	
Гл.инж.пр.		Осиповский				ЦНИИпроектстальконструкция им. Мельникова Белорусское отделение		
Н.контр.		Малашкевич						
Утв.		Метс						

Инв. № подл. | Подпись и дата | Взам. инв. № | Инв. № дубл. | Подпись и дата

Т-3047

ВГ2500.01.00.077

Альбом II

901-6-96.88

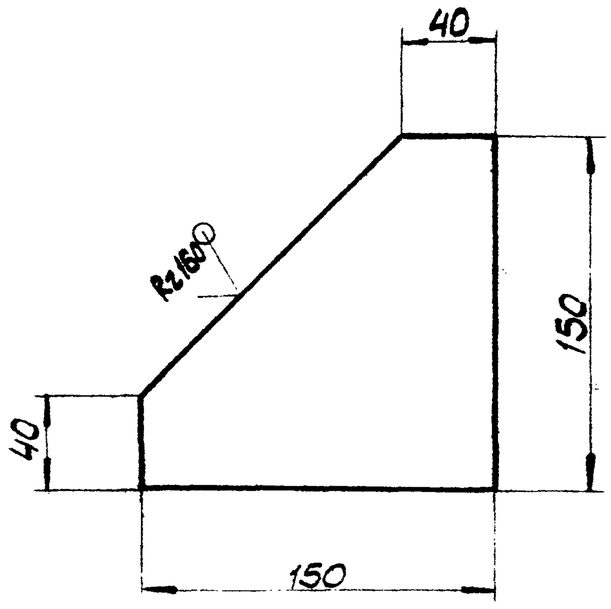

Предельные отклонения размеров:
валов – h14, остальных – $\pm \frac{JT14}{2}$.

Изм.	Лист	№ докум.	Подп.	Дата	ВГ2500.01.00.077			
Разраб.		Маврина			Накладка	Лит.	Масса	Масштаб
Провер.		Михалевич				Н	1,1	1:2,5
Т.контр.		Гурков				Лист	Листов	
Гл.инж.пр.		Осиповский			Лист Б-ПН-6 ГОСТ19903-74* / Вст3кп2 ГОСТ380-71*	ЦНИИпроектстальконструкция им. Мельникова Белорусское отделение		
Н.контр.		Малашкевич						
Утв.		Метс						

Инв. № подл. | Подп. и дата | Взам. инв. № | Инв. № дубл. | Подпись и дата

Формат	Зона	Поз.	Обозначение	Наименование	Кол.	Примеч.
				Документация		
				Сборочная единица		
			ВГ2500.01.00.000СБ	Блок градирни		
А4		1	ВГ2500.01.01.000СБ	Водораспределительная система	1	
А4		2	ВГ2500.01.02.000СБ	Водоразбрызгивающее сопло	68	
				Ду 20×12		
А4		3	ВГ2500.01.03.000СБ	Водоуловитель ВР	8	
А4		4	ВГ2500.01.04.000СБ	Блок пленочного оросителя БПО	32	
				Детали		
Б4		5	ВГ2500.01.00.004	Стойка		
				Уголок Б-100×100×7 ГОСТ8509-86 / Вст3пс6-1 ТУ14-1-3023-80		
				ℓ=2702 мм	2	29,2 кг
А4		6	ВГ2500.01.00.005	Стойка	2	
Б4		7	ВГ2500.01.00.006	Стойка	1	
				Двутавр 12 ГОСТ8239-72* / Вст3кп2 ГОСТ380-71*		
				ℓ=2702 мм	1	31,1 кг
А4		8	ВГ2500.01.00.007	Балка	1	
А4		9	ВГ2500.01.00.008	Балка	1	
Б4		10	-01	Балка	1	
А4		11	ВГ2500.01.00.010	Балка	1	
Б4		12	-01	Балка	1	

Изм.	Лист	№ докум.	Подпись	Дата	ВГ2500.01.00.000			
Разраб.		Маврина			Блок градирни	Лит.	Лист	Листов
Провер.		Михалевич				Н	1	6
Гл.инж.пр.		Осиповский				ЦНИИпроектстальконструкция им. Мельникова Белорусское отделение		
Н.контр.		Малашкевич						
Утв.		Метс						

Инв. № подл. | Подпись и дата | Взам. инв. № | Инв. № дубл. | Подпись и дата

Формат	Зона	Поз.	Обозначение	Наименование	Кол.	Примеч.
А4		13	ВГ2500.01.00.012	Балка	1	
Б4		14	-01	Балка	1	
А4		15	ВГ2500.01.00.014	Балка	1	
А4		16	ВГ2500.01.00.015	Балка	1	
А4		17	ВГ2500.01.00.016	Балка	1	
Б4		18	-01	Балка	1	
А4		19	ВГ2500.01.00.018	Фасонка	2	
А4		20	ВГ2500.01.00.019	Балка	1	
Б4		21	-01	Балка	1	
А4		22	ВГ2500.01.00.021	Элемент блока	2	
А4		23	ВГ2500.01.00.022	Накладка	1	
Б4		24	ВГ2500.01.00.023	Элемент блока		
				Уголок Б-50×50×5 ГОСТ8509-86 / Вст3кп2 ГОСТ380-71*		
				ℓ=1950 мм	3	7,3 кг
А4		25	ВГ2500.01.00.024	Элемент блока	1	
Б4		26	ВГ2500.01.00.025	Элемент блока	4	
				Уголок Б-50×50×5 ГОСТ8509-86 / Вст3кп2 ГОСТ380-71*		
				ℓ=1920 мм	4	7,2 кг
А4		27	ВГ2500.01.00.026	Элемент блока	1	
Б4		28	-01	Элемент блока	1	
А4		29	ВГ2500.01.00.028	Элемент блока	1	
А4		30	ВГ2500.01.00.029	Элемент конфузора	1	
Б4		31	-01	Элемент конфузора	1	
А4		32	ВГ2500.01.00.031	Панель конфузора	2	
А4		33	ВГ2500.01.00.032	Элемент конфузора	1	
Б4		34	-01	Элемент конфузора	1	
А4		35	ВГ2500.01.00.034	Связь	2	
Б4		36	ВГ2500.01.00.035	Связь		
				Круг В16 ГОСТ2590-71 / Вст3кп2 ГОСТ380-71*		

Изм.	Лист	№ докум.	Подп.	Дата	ВГ2500.01.00.000	Лист 2

Формат	Зона	Поз.	Обозначение	Наименование	Кол.	Примеч.
				ℓ=2180 мм	2	3,5 кг
А4		37	ВГ2500.01.00.036	Фасонка	2	
А4		38	ВГ2500.01.00.037	Фасонка	2	
А4		39	ВГ2500.01.00.038	Фасонка	2	
А4		40	ВГ2500.01.00.039	Фасонка	4	
А4		41	ВГ2500.01.00.040	Элемент блока	7	
А4		42	ВГ2500.01.00.041	Элемент блока	7	
А4		43	ВГ2500.01.00.042	Элемент блока	1	
А4		44	ВГ2500.01.00.043	Элемент блока	7	
А4		45	ВГ2500.01.00.044	Элемент блока	16	
А4		46	ВГ2500.01.00.045	Элемент блока	1	
А4		47	ВГ2500.01.00.046	Обшивка	1	
Б4		48	ВГ2500.01.00.047	Обшивка		
				Лист Б-ПН-4 ГОСТ19903-74 / Вст3кп2 ГОСТ380-71*		
				2690 мм × 725 мм	3	61,3 кг
А4		49	ВГ2500.01.00.048	Обшивка	1	
А4		50	ВГ2500.01.00.049	Обшивка	1	
А4		51	ВГ2500.01.00.050	Ребро	1	
Б4		52	ВГ2500.01.00.051	Кронштейн		
				Лист Б-ПН-4 ГОСТ19903-74 / Вст3кп2 ГОСТ380-71*		
				212 мм × 100 мм	2	0,7 кг
А4		53	ВГ2500.01.00.052	Кронштейн	2	
А4		54	ВГ2500.01.00.053	Кронштейн	2	
Б4		55	ВГ2500.01.00.054	Кронштейн		
				Лист Б-ПН-4 ГОСТ19903-74 / Вст3кп2 ГОСТ380-71*		
				100 мм × 50 мм	4	0,2 кг
А4		56	В[illegible]2500.0[illegible]00.055	Фланец	2	

Изм.	Лист	№ докум.	Подп.	Дата	ВГ2500.01.00.000	Лист 3

Формат	Зона	Поз.	Обозначение	Наименование	Кол.	Примеч.
Б4		57	ВГ2500.01.00.056	Ребро		
				Лист Б-ПН-4 ГОСТ 19903-74 Вст3кп2 ГОСТ 380-71		
				915мм х 50мм	3	1.5кг
А4		58	ВГ2500.01.00.057	Элемент съемного люка	1	
А4		59	ВГ2500.00.00.058	Элемент съемного люка	1	
Б4		60	-01	Элемент съемного люка	1	
А4		61	ВГ2500.01.00.060	Съемный люк	1	
А4		62	ВГ2500.01.00.061	Ребро	8	
А4		63	ВГ2500.01.00.062	Фланец	1	
А4		64	ВГ2500.01.00.063	Фасонка	4	
А4		65	ВГ2500.01.00.064	Фасонка	1	
А4		66	ВГ2500.01.00.065	Фасонка	4	
А4		67	ВГ2500.01.00.066	Фасонка	4	
А4		68	ВГ2500.01.00.067	Накладка	2	
Б4		69	ВГ2500.01.00.068	Обшивка		
				Лист Б-ПН-4 ГОСТ 19903-74 Вст3кп2 ГОСТ 380-71		
				2690мм х 1250мм	2	105.8кг
А4		70	ВГ2500.01.00.069	Накладка	1	
А4		71	ВГ2500.01.00.070	Фланец	2	
А4		72	ВГ2500.01.00.071	Накладка	4	
А4		73	ВГ2500.01.00.072	Кронштейн	2	
Б4		74	ВГ2500.01.00.073	Кронштейн	2	
				Лист Б-ПН-4 ГОСТ 19903-74 Вст3кп2 ГОСТ 380-71		
				238мм х 100мм	2	0.7кг
А4		75	ВГ2500.01.00.074	Кронштейн	2	
Б4		76	ВГ2500.01.00.075	Фасонка		
				Лист Б-ПН-4 ГОСТ 19903-74 Вст3кп2 ГОСТ 380-71		
				70мм х 70мм	3	0.2кг

Альбом II

901-6-96.88

Инв. № подл. | Подпись и дата | Взам. инв. № | Инв. № дубл. | Подпись и дата

Изм. Лист № докум. Подп. Дата

ВГ2500.01.00.000

Лист 4

Формат	Зона	Поз.	Обозначение	Наименование	Кол.	Примеч.
А4		77	ВГ2500.01.00.076	Ребро	8	
		78	ВГ2500.01.00.077	Накладка	2	
Б4		79	ВГ2500.01.00.078	Фасонка		
				Лист Б-ПН-4 ГОСТ 19903-74 Вст3кп2 ГОСТ 380-71		
				200мм х 100мм	4	0.6кг
Б4		80	ВГ2500.01.00.079	Ребро		
				Лист Б-ПН-6 ГОСТ 19903-74 Вст3кп2 ГОСТ 380-71		
				80мм х 90мм	2	0.4кг

Инв. № подл. | Подпись и дата | Взам. инв. № | Инв. № дубл. | Подпись и дата

Изм. Лист № докум. Подп. Дата

ВГ2500.01.00.000

Лист 5

Формат	Зона	Поз.	Обозначение	Наименование	Кол.	Примеч.
				Стандартные изделия		
				Болты ГОСТ 7798-70		
		81		М10х35.58.019	20	
		82		М12х40.58.019	32	
				Гайки ГОСТ 5915-70*		
		83		М10.4.019	20	
		84		М12.4.019	64	
		85		М16.4.019	2	
				Шайбы ГОСТ 11371-78*		
		86		10.01.019	20	
		87		12.01.019	32	
		88		16.01.019	2	
		89		Фланец 100х2.5 ГОСТ 12-820-80	1	

Инв. № подл. | Подпись и дата | Взам. инв. № | Инв. № дубл. | Подпись и дата

Изм. Лист № докум. Подп. Дата

ВГ2500.01.00.000

Лист 6

ВГ2500.01.01.000СБ

Альбом II

901-6-96.88

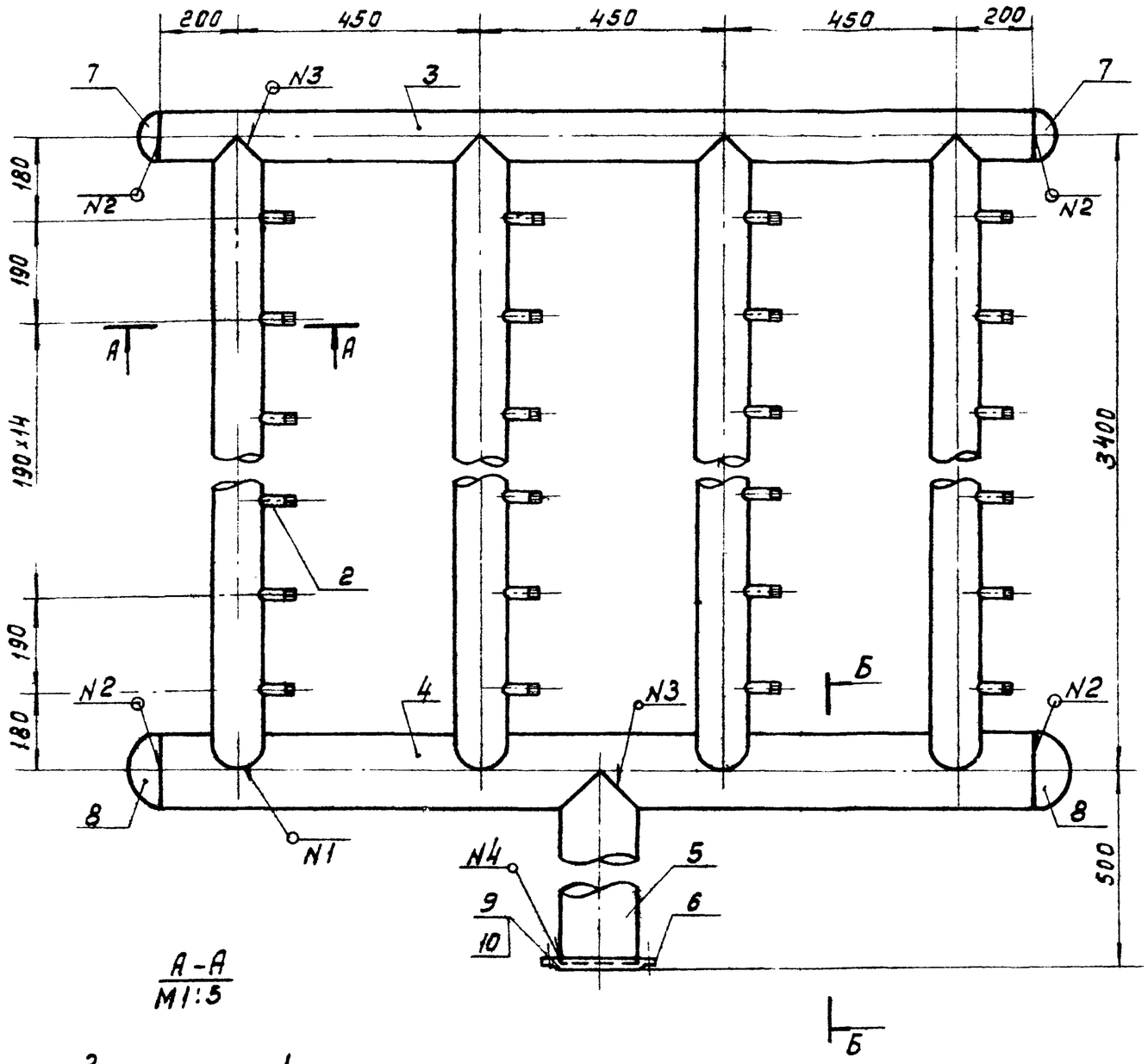

Б-Б
М 1:5

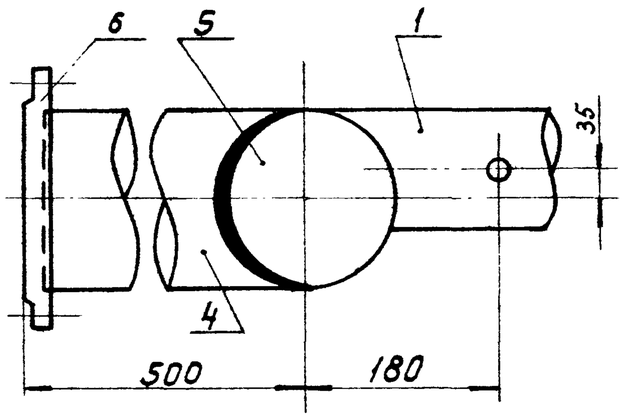

А-А
М1:5

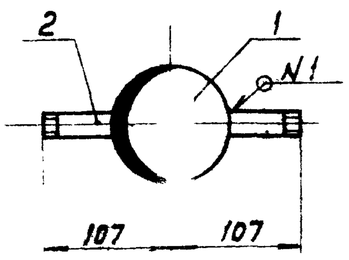

Номер шва	Обозначение шва	Примечание
1	ГОСТ 16037-80-У17 △3	
2	ГОСТ 5264-80-73 △3	
3	ГОСТ 16037-80-У16 △3	
4	ГОСТ 16037-80-У5 △3	

Изм.	Лист	№ докум.	Подпись	Дата
Разраб.		Антонова		
Пров.		Троценко		
Т.контр.		Стулова		
Рук.Бр.		Никитина		
Н.контр.		Никитина		
Утв.		Трубников		

ВГ2500.01.01.000СБ

Водораспределительная система

Сборочный чертеж

Лит	Масса	Масштаб
	184.34	1:10
Лист	Листов 1	

СОЮЗВОДОКАНАЛПРОЕКТ

Формат	Зона	Поз.	Обозначение	Наименование	Кол.	Примеч.
				Документация		
А2			ВГ 2500.01.01.000.СБ	Сборочный чертеж	1	
				Детали		
А4		1	ВГ2500.01.01.001	Труба дырчатая	4	
А4		2	ВГ2500.01.01.002	Патрубок	68	
А4		3	ВГ2500.01.01.003	Рабочая труба	1	
А4		4	ВГ 2500.01.01.004	Распределительная труба	1	
А4		5	ВГ2500.01.01.005	Патрубок	1	
				Стандартные изделия		
		6		Фланец ГОСТ 12820-80		
				1-150-2.5	1	
				Заглушки эллиптические		
				ГОСТ 17379-83		
		7		89х3.5	2	
		8		159х4.5	2	
		9		Болты ГОСТ 7798-70	2	
				М16-6gх55.58.0115		
		10		Гайки ГОСТ 5915-70		
				М12.4.0115	2	

Изм.	Лист	№ докум.	Подпись	Дата
Разраб.		Антонова		
Пров.		Троценко		
Т.контр.		Стулова		
Н.контр.		Никитина		
Утв.		Трубников		

ВГ2500.01.01.000

Водораспределительная система

Лит	Лист	Листов
И		1

СОЮЗВОДОКАНАЛПРОЕКТ

ВГ2500.01.01.001

✓(✓)

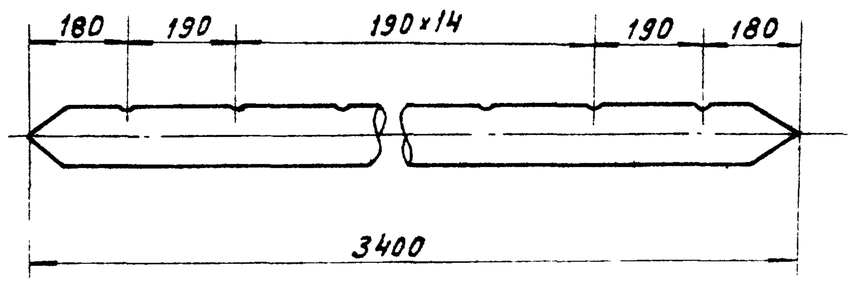

Развертка

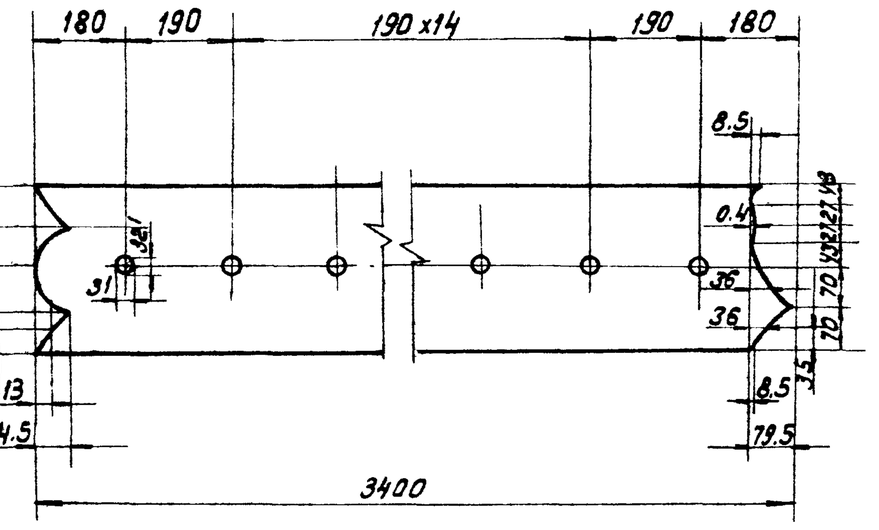

Неуказанные предельные отклонения размеров $H14; h14; \pm\frac{IT14}{2}$

Изм.	Лист	№ докум.	Подпись	Дата
Разраб.		Антонова		
Пров.		Троценко		
Т.контр.		Стулова		
Рук.Бр.		Никитина		
Н.контр.		Никитина		
Утв.		Трубников		

ВГ2500.01.01.001

Труба дырчатая

Труба 89х4 ГОСТ 10704-76

Лит	Масса	Масштаб
И	28.5	1:10
Лист	Листов 1	

СОЮЗВОДОКАНАЛПРОЕКТ

Кол. Доценко

Т-3047

Инв. № подл. | Подпись и дата | Взам. инв. № | Инв. № дубл. | Подпись и дата

ВГ2500.01.01.002

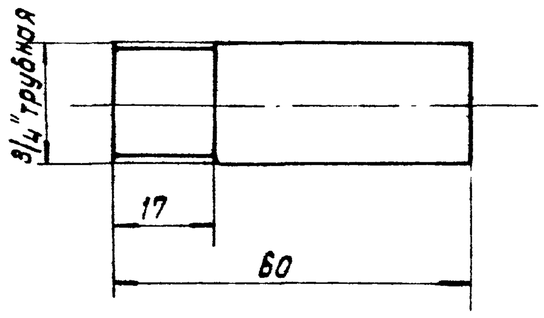

Неуказанные предельные отклонения размеров h14; ± IT14/2

Изм.	Лист	№ докум.	Подпись	Дата	ВГ2500.01.01.002			
Разраб.		Антонова			Патрубок	Лит	Масса	Масштаб
Пров.		Троценко				И	0.087	1:1
Т.контр.		Ступова				Лист	Листов 1	
Рук.бр.		Никитина			Труба 20×2.5 ГОСТ 3262-75	СОЮЗВОДОКАНАЛПРОЕКТ		
Н.контр.		Никитина						
Утв.		Трубников						

ВГ2500.01.01.003

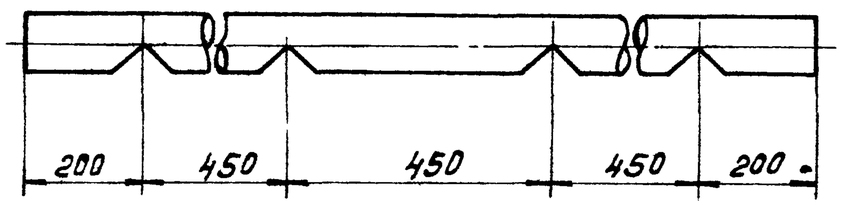

Развертка

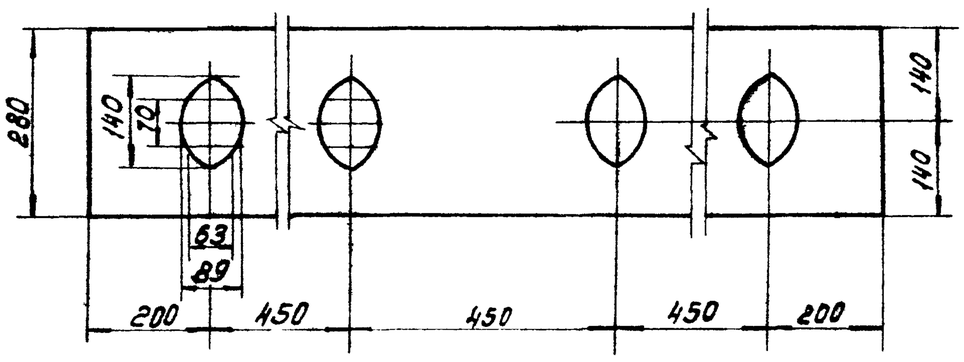

Неуказанные предельные отклонения размеров H14; h14; ± IT14/2

Изм.	Лист	№ докум.	Подпись	Дата	ВГ2500.01.01.003			
Разраб.		Антонова			Рабочая труба	Лит	Масса	Масштаб
Пров.		Троценко				И	14.7	1:10
Т.контр.		Ступова				Лист	Листов 1	
Рук.бр.		Никитина			Труба 89×4 ГОСТ 10704-76	СОЮЗВОДОКАНАЛПРОЕКТ		
Н.контр.		Никитина						
Утв.		Трубников						

ВГ2500.01.01.004

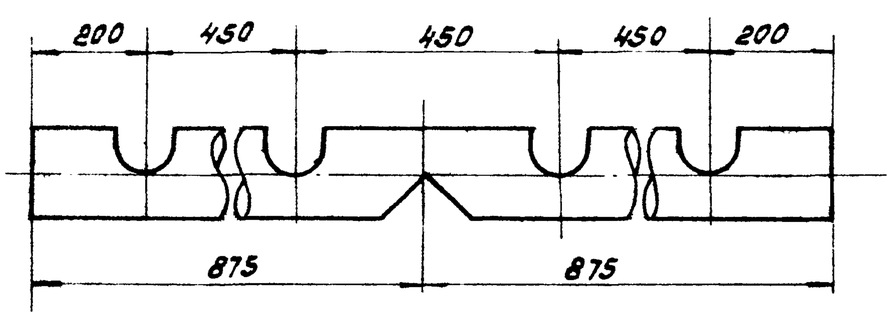

Развертка

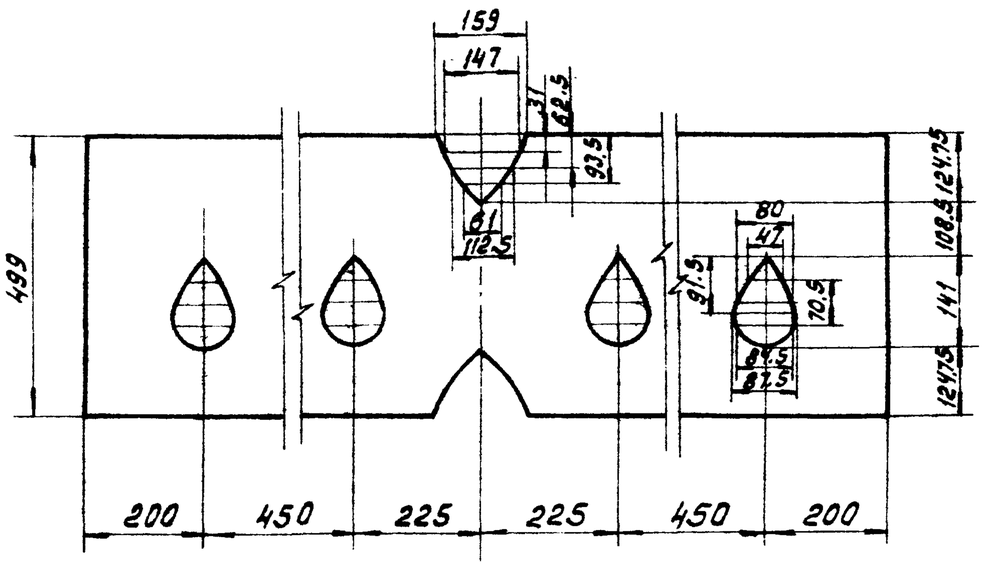

Неуказанные предельные отклонения размеров H14; h14; ± IT14/2

Изм.	Лист	№ докум.	Подпись	Дата	ВГ2500.01.01.004			
Разраб.		Антонова			Распределительная труба	Лит	Масса	Масштаб
Пров.		Троценко				И	30.0	1:10
Т.контр.		Ступова				Лист	Листов 1	
Рук.бр.		Никитина			Труба 159×4.5 ГОСТ 10704-76	СОЮЗВОДОКАНАЛПРОЕКТ		
Н.контр.		Никитина						
Утв.		Трубников						

ВГ2500.01.01.005

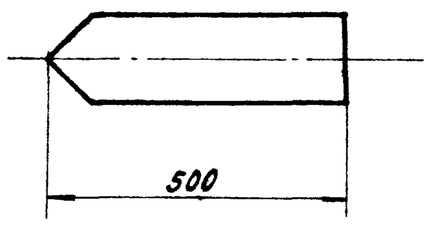

Развертка

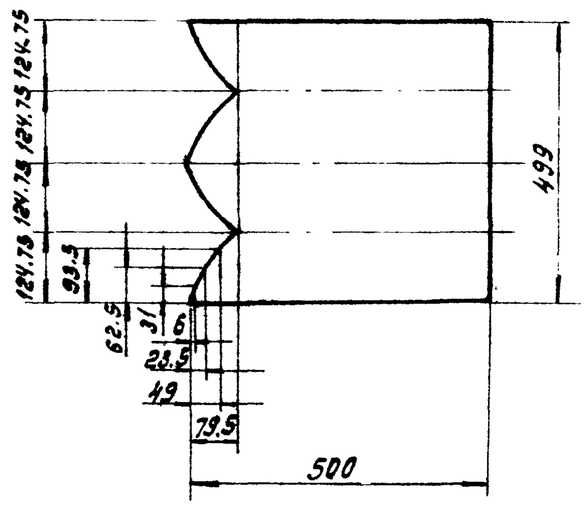

Неуказанные предельные отклонения размеров h14; ± IT14/2

Изм.	Лист	№ докум.	Подпись	Дата	ВГ2500.01.01.005			
Разраб.		Антонова			Патрубок	Лит	Масса	Масштаб
Пров.		Троценко				И	8.58	1:10
Т.контр.		Ступова				Лист	Листов 1	
Рук.бр.		Никитина			Труба 159×4.5 ГОСТ 10704-76	СОЮЗВОДОКАНАЛПРОЕКТ		
Н.контр.		Никитина						
Утв.		Трубников						

Кол. Доценко

Альбом II

901-6-96.88

Инв. № подл. | Подпись и дата | Взам. инв. № | Инв. № дубл. | Подп. и дата

Т-3047

Формат	Зона	Поз.	Обозначение	Наименование	Кол.	Примеч.
				Документация		
А4			ВГ 2500.01.02.000.СБ	Сборочный чертеж.	1	
				Детали		
А4		1	ВГ 2500.01.02.001	Корпус	1	
А4		2	ВГ 2500.01.02.002	Крышка	1	

Альбом II

901-6-96.88

Инв.№ подл. | Подпись и дата | Взам.инв.№ | Инв.№ дубл. | Подпись и дата

Изм.	Лист	№ докум.	Подпись	Дата
Разраб.		Антонова		
Пров.		Троценко		
Т.контр.		Стулова		
Н.контр.		Никитина		
Утв.		Трубников		

ВГ2500.01.02.000

Водоразбрызгивающее сопло Ду 20×12

Лит	Лист	Листов
		1

СОЮЗВОДОКАНАЛПРОЕКТ

ВГ2500.01.02.000СБ

✓(✓)

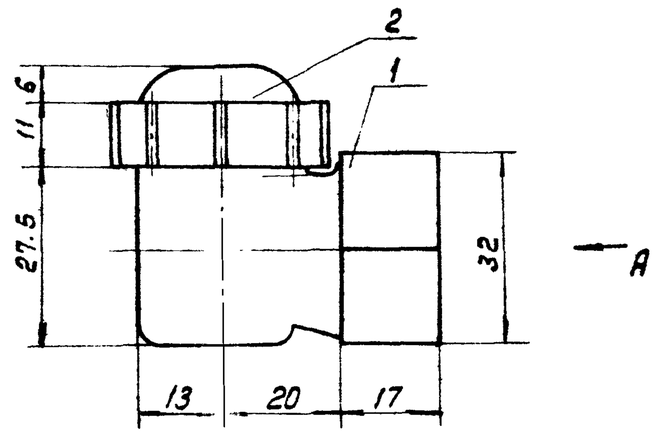

Вид А

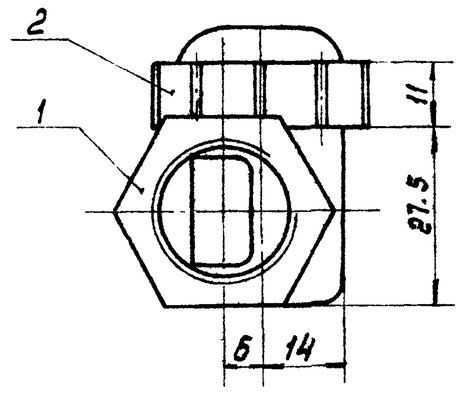

Инв.№ подл. | Подпись и дата | Взам.инв.№ | Инв.№ дубл. | Подпись и дата

Изм.	Лист	№ докум.	Подпись	Дата
Разраб.		Антонова		
Пров.		Троценко		
Т.контр.		Стулова		
Рук.Бр.		Никитина		
Н.контр.		Никитина		
Утв.		Трубников		

ВГ2500.01.02.000СБ

Водоразбрызгивающее сопло Ду 20×12 Сборочный чертеж

Лит	Масса	Масштаб
И	0.03	1:1
Лист	Листов 1	

СОЮЗВОДОКАНАЛПРОЕКТ

ВГ2500.01.02.001

✓(✓)

1-1

Резьба трубная 3/4"

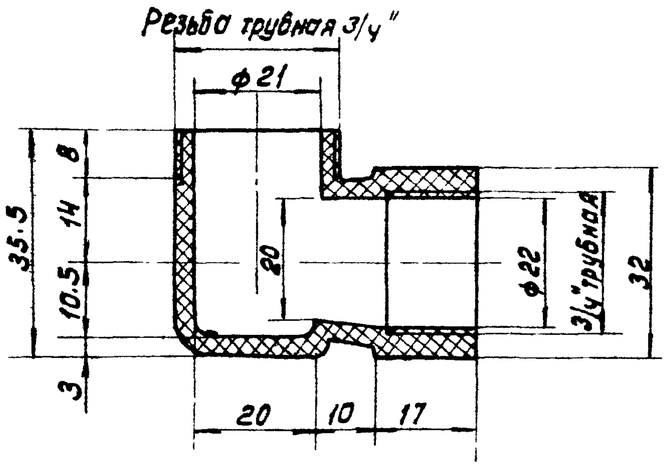

План

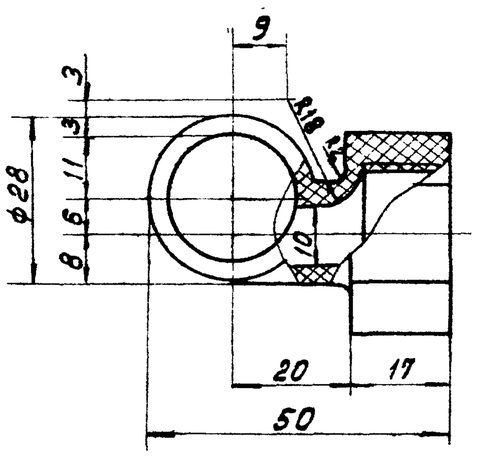

Неуказанные предельные отклонения размеров H14; h14; ± JT14/2

Неуказанные радиусы –1 мм

Инв.№ подл. | Подпись и дата | Взам.инв.№ | Инв.№ дубл. | Подпись и дата

Изм.	Лист	№ докум.	Подпись	Дата
Разраб.		Антонова		
Пров.		Троценко		
Т.контр.		Стулова		
Рук.бр.		Никитина		
Н.контр.		Никитина		
Утв.		Трубников		

ВГ2500.01.02.001

Корпус

Лит	Масса	Масштаб
И	0.02	1:1
Лист	Листов 1	

Полиэтилен 20708-016 ГОСТ 16338-85

СОЮЗВОДОКАНАЛПРОЕКТ

ВГ2500.01.02.002

✓(✓)

1-1

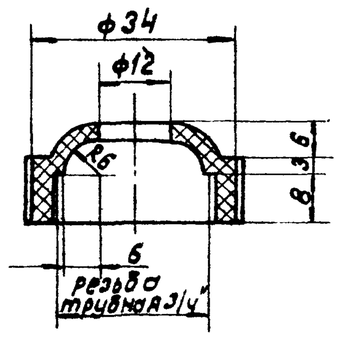

План

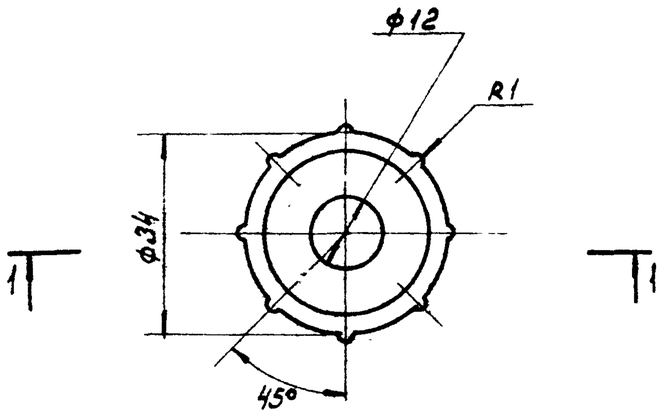

Неуказанные предельные отклонения размеров H14; h14; ± JT14

Неуказанные радиусы – 1 мм

Инв.№ подл. | Подпись и дата | Взам.инв.№ | Инв.№ дубл. | Подпись и дата

Изм.	Лист	№ докум.	Подпись	Дата
Разраб		Антонова		
Пров.		Троценко		
Т.Контр.		Стулова		
Рук.бр.		Никитина		
Н.контр.		Никитина		
Утв.		Трубников		

ВГ2500.01.02.002

Крышка

Лит	Масса	Масштаб
И	0.01	1:1
Лист	Листов 1	

Полиэтилен 20708-016 ГОСТ 16338-85

СОЮЗВОДОКАНАЛПРОЕКТ

Т-3047

ВГ2500.01.03.000

Формат	Зона	Поз	Обозначение	Наименование	Кол.	Примеч.
				Документация		
А2			ВГ2500.01.03.000.СБ	Сборочный чертеж ВР	1	
				Детали		
А4		1	ВГ2500.01.03.001	Рабочая планка	47	
А4		2	ВГ2500.01.03.002	Опорная планка верхняя	3	
А4		3	ВГ250.01.03.003	Опорная планка нижняя	3	
А4		4	ВГ2500.01.03.004	Планка соединительная	12	

Альбом II

901-6-96.88

Инв.№ подл. | Подпись и дата | Взам. инв.№ | Инв.№ дубл. | Подпись и дата

Изм.	Лист	№ докум.	Подпись	Дата
Разраб.		Суровцева		
Пров.		Троценко		
Т.контр.		Ступова		
Н.контр.		Никитина		
Утв.		Трубников		

ВГ2500.01.03.000

Водоуловитель ВР

Лит	Лист	Листов
И		1

СОЮЗВОДОКАНАЛПРОЕКТ

ВГ2500.01.03.001

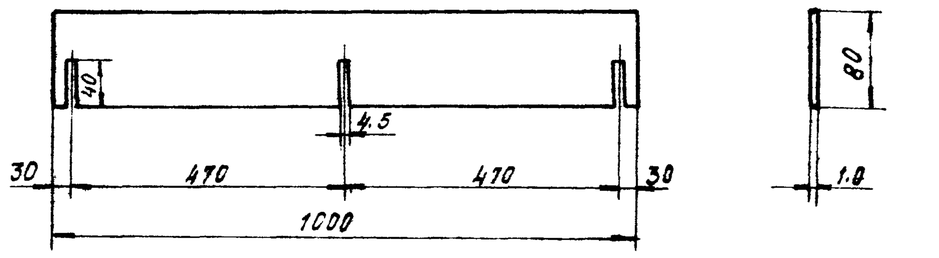

Неуказанные предельные отклонения размеров $h14; \pm \frac{JT14}{2}$

Изм.	Лист	№ докум.	Подпись	Дата
Разраб.		Суровцева		
Пров.		Троценко		
Т.контр.		Ступова		
Рук.бр.		Никитина		
Н.контр.		Никитина		
Утв.		Трубников		

ВГ2500.01.03.001

Рабочая планка

Лит	Масса	Масштаб
И	0.077кг	1:10
Лист	Листов 1	

Полиэтилен 2070В-016 ГОСТ 16338-85

СОЮЗВОДОКАНАЛПРОЕКТ

ВГ2500.01.03.000.СБ

А-А

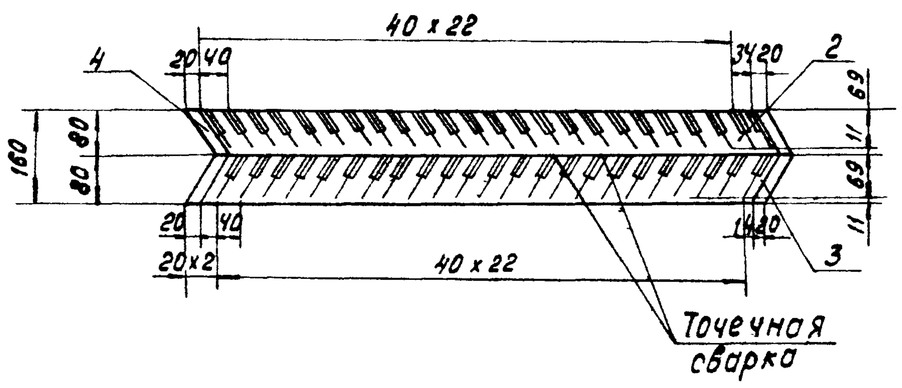

Б-Б

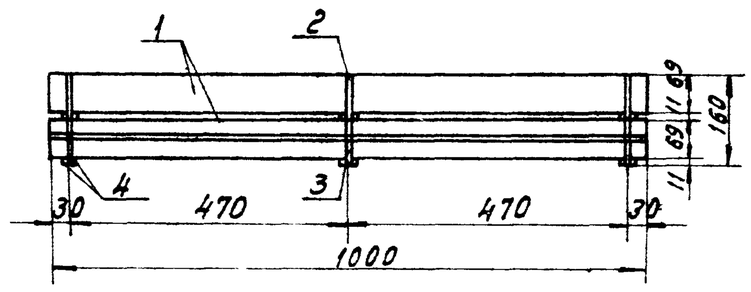

План

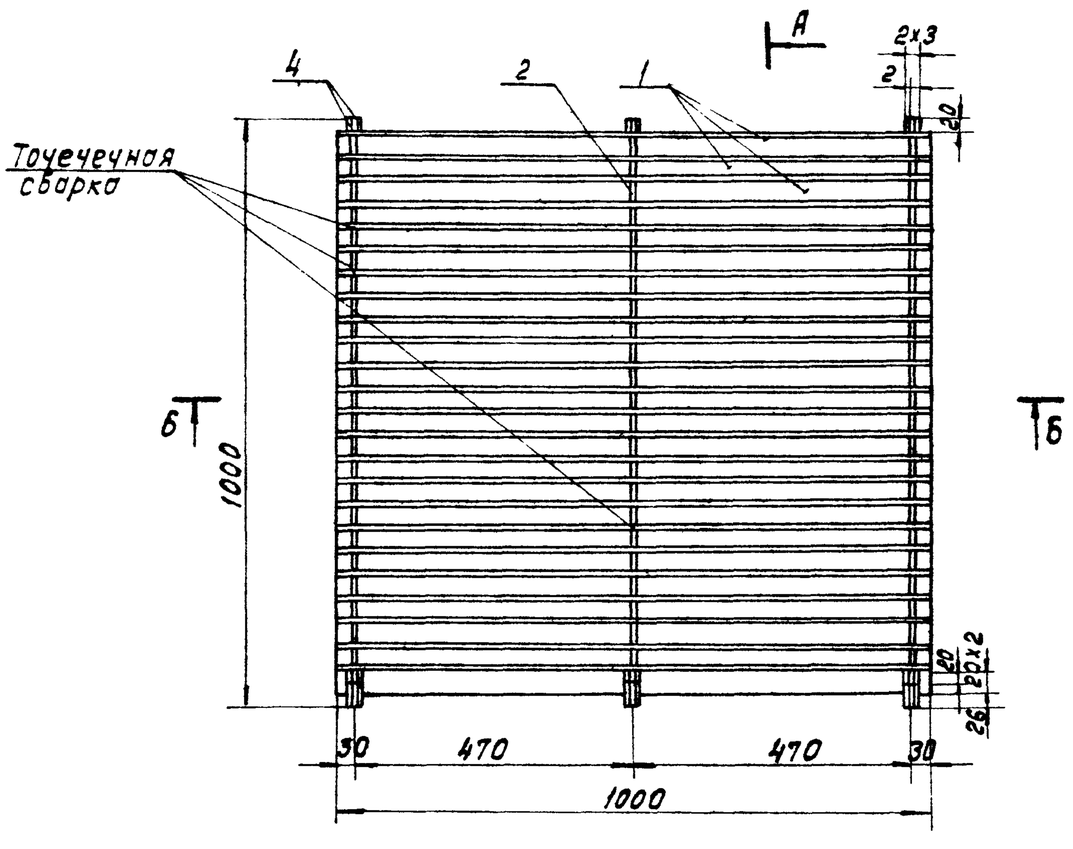

Аксонометрическая схема водоуловительной решетки ВР

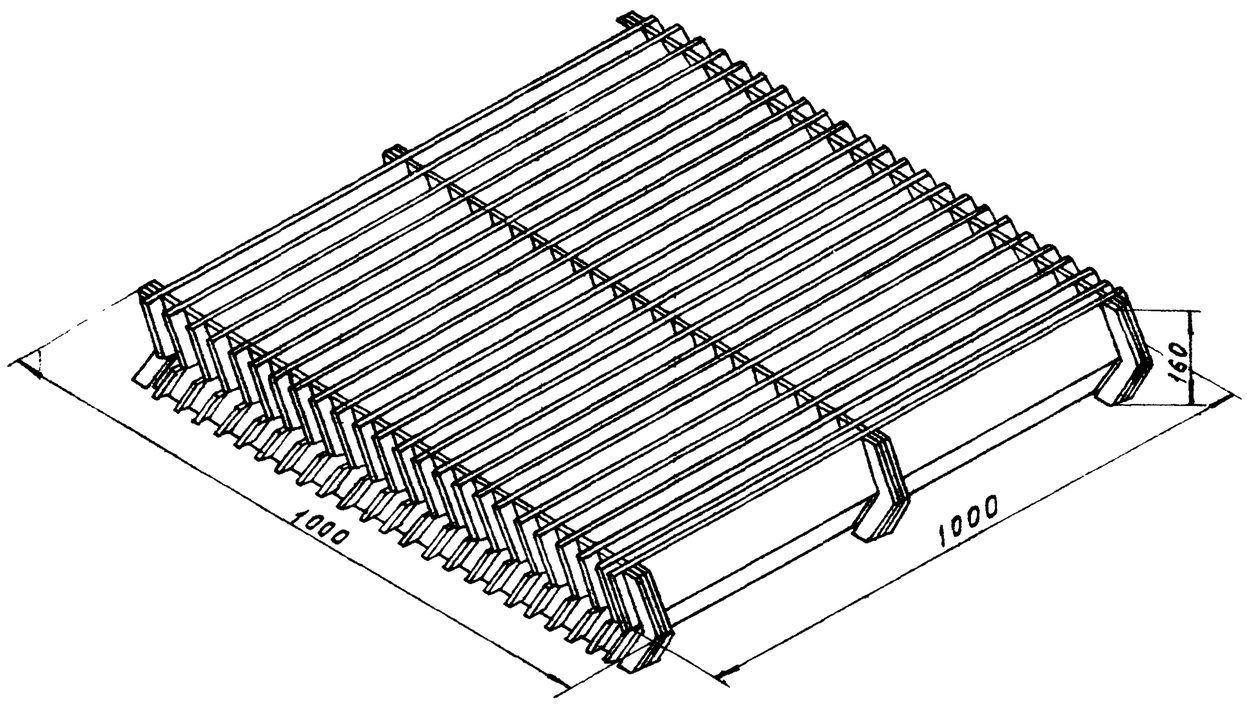

Изм.	Лист	№ докум.	Подпись	Дата
Разраб.		Суровцева		
Пров.		Троценко		
Т.контр.		Ступова		
Рук.бр.		Никитина		
Н.контр.		Никитина		
Утв.		Трубников		

ВГ2500.01.03.000.СБ

Водоуловитель ВР
Сборочный чертеж.

Лит	Масса	Масштаб
И	3.783кг.	1:10
Лист	Листов 1	

СОЮЗВОДОКАНАЛПРОЕКТ

Кол. Доценко

Т-3047

Инв.№ подл. | Подпись и дата | Взам. инв.№ | Инв.№ дубл. | Подпись и дата

Альбом II

901-6-96.88

ВГ2500.01.03.004

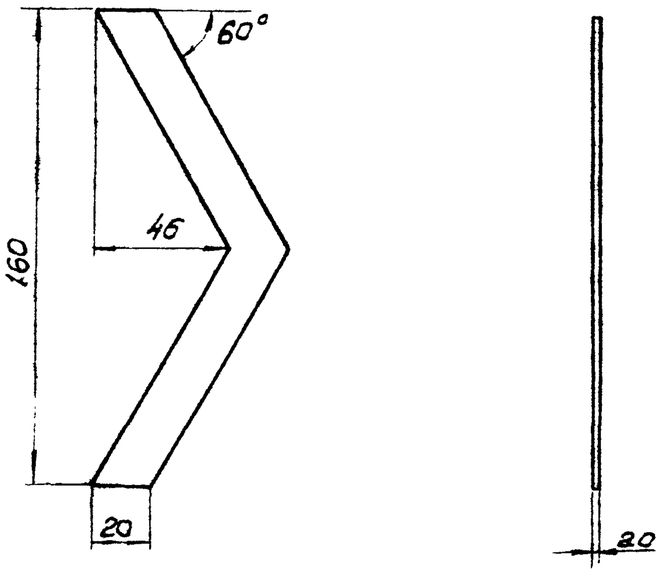

Неуказанные предельные отклонения размеров h 14; $\frac{JT14}{2}$

Изм.	Лист	N докум.	Подпись	Дата
Разраб.	Суровцева			
Пров.	Троценко			
Т. контр.	Стулова			
Рук. бр.	Никитина			
Н. конт.	Никитина			
Утв.	Трубников			

ВГ 2500.01.03.004

Планка соединительная

Лит.	Масса	Масшт.
	0,007кг	1:2

Лист | Листов 1

Полиэтилен 20708-016 гост 16338-85

СОЮЗВОДОКАНАЛПРОЕКТ

ВГ2500.01.04.001

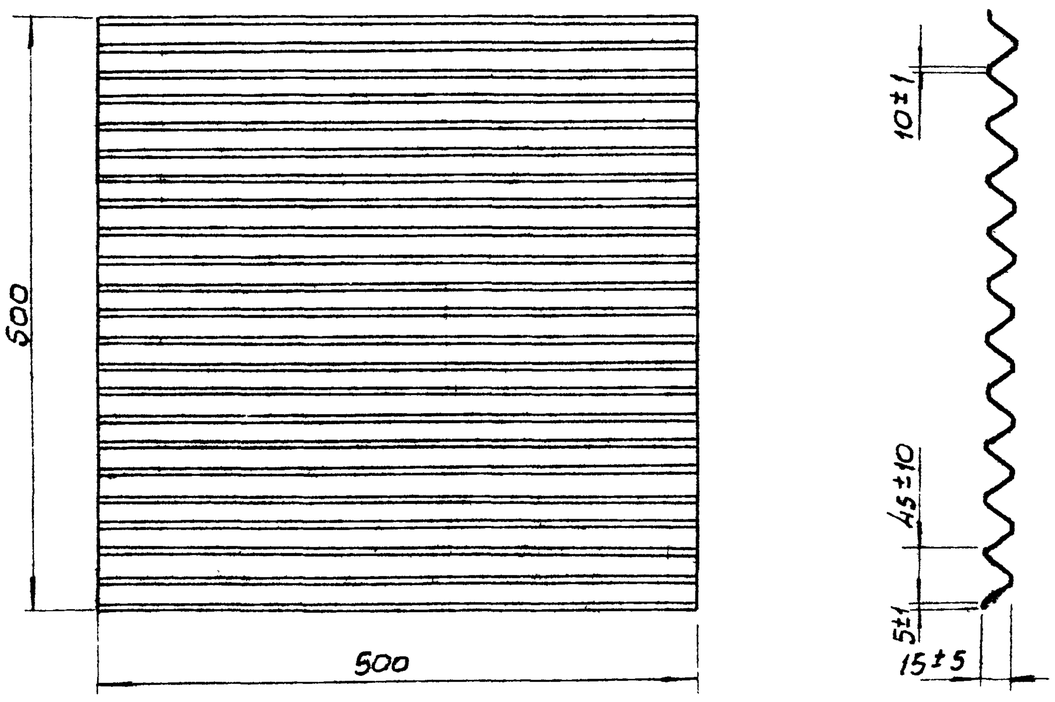

Неуказанные предельные отклонения размеров h 14, $\frac{JT14}{2}$

Изм.	Лист	N докум.	Подп.	Дата
Разраб.	Антонова			
Пров.	Троценко			
Т. контр.	Стулова			
Рук. бр.	Никитина			
Н. контр.	Никитина			
Утв.	Трубников			

ВГ 2500.01.04.001

Лист с продольной гофрой

Лит.	Масса	Масштаб
	0,151	1:5

Лист | Листов 1

СОЮЗВОДОКАНАЛПРОЕКТ

ВГ2500.01.03.003

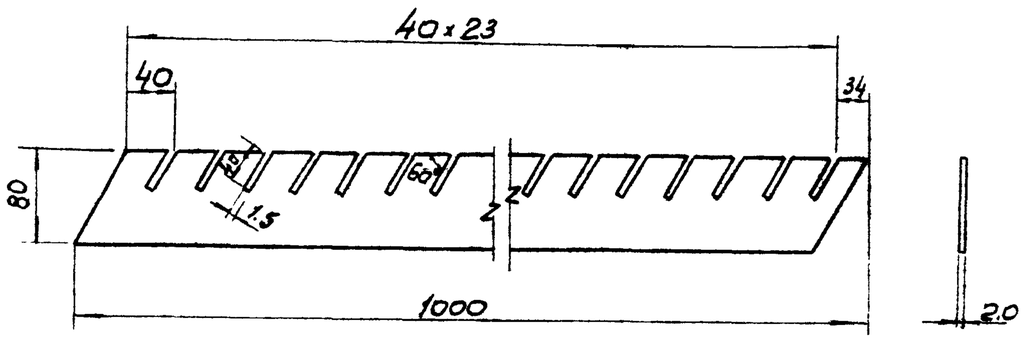

Неуказанные предельные отклонения размеров h 14; $\frac{JT14}{2}$

Изм.	Лист	N докум.	Подп.	Дата
Разраб.	Суровцева			
Пров.	Троценко			
Т. контр.	Стулова			
Рук. бр.	Никитина			
Н. конт.	Никитина			
Утв.	Трубников			

ВГ 2500.01.03.003

Опорная планка нижняя

Лит.	Масса	Масшт.
И	0,012кг.	1:5

Лист | Листов 1

Полиэтилен 20708-016 гост 16338-85

СОЮЗВОДОКАНАЛПРОЕКТ

ВГ2500.01.03.002

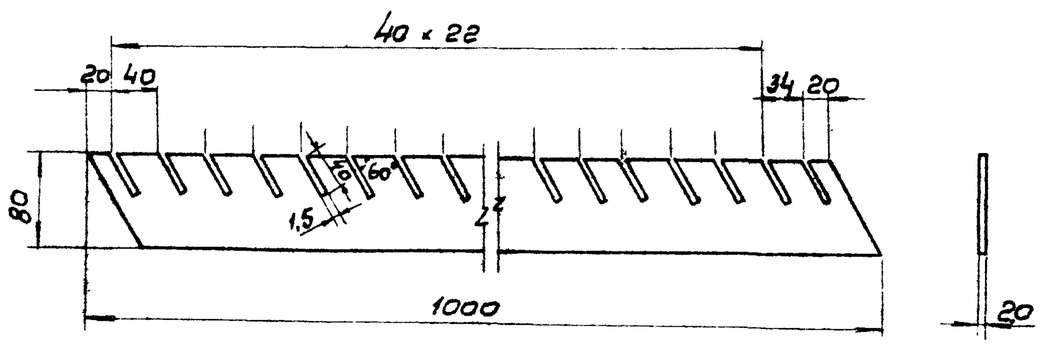

Неуказанные предельные отклонения размеров h 14; $\frac{JT14}{2}$

Изм.	Лист	N докум.	Подп.	Дата
Разраб.	Суровцева			
Пров.	Троценко			
Т. контр.	Стулова			
Рук. бр.	Никитина			
Н. контр.	Никитина			
Утв.	Трубников			

ВГ 2500.01.03.002

Опорная планка верхняя

Лит.	Масса	Масшт.
И	0,012кг	1:5

Лист | Листов 1

Полиэтилен 20708-016 гост 16338-85

СОЮЗВОДОКАНАЛПРОЕКТ

Т-3047

Альбом II

901-6-96.88

Формат	Зона	Поз	Обозначение	Наименование	Кол.	Примеч.
				Документация		
А4			ВГ2500 01. 04. 000. СБ	Сборочный чертеж	1	
				Детали		
А2		1	ВГ 2500. 01. 04. 001	Лист с продольной гофрой.	32	
А2		2	ВГ 2500. 01. 04. 002	Лист с поперечной гофрой.	17	

Инв. № подл. | Подпись и дата | Взам. инв. № | Инв. № дубл. | Подпись и дата

Изм.	Лист	№ докум.	Подпись	Дата
Разраб.		Антонова		
Пров.		Троценко		
Т. контр.		Никитина		
Н. контр.		Никитина		
Утв.		Трубников		

ВГ2500.01.04.000

Блок пленочного оросителя БПО

Лит	Лист	Листов
Н		1

СОЮЗВОДОКАНАППРОЕКТ

ВГ2500.01.04.002

(√)

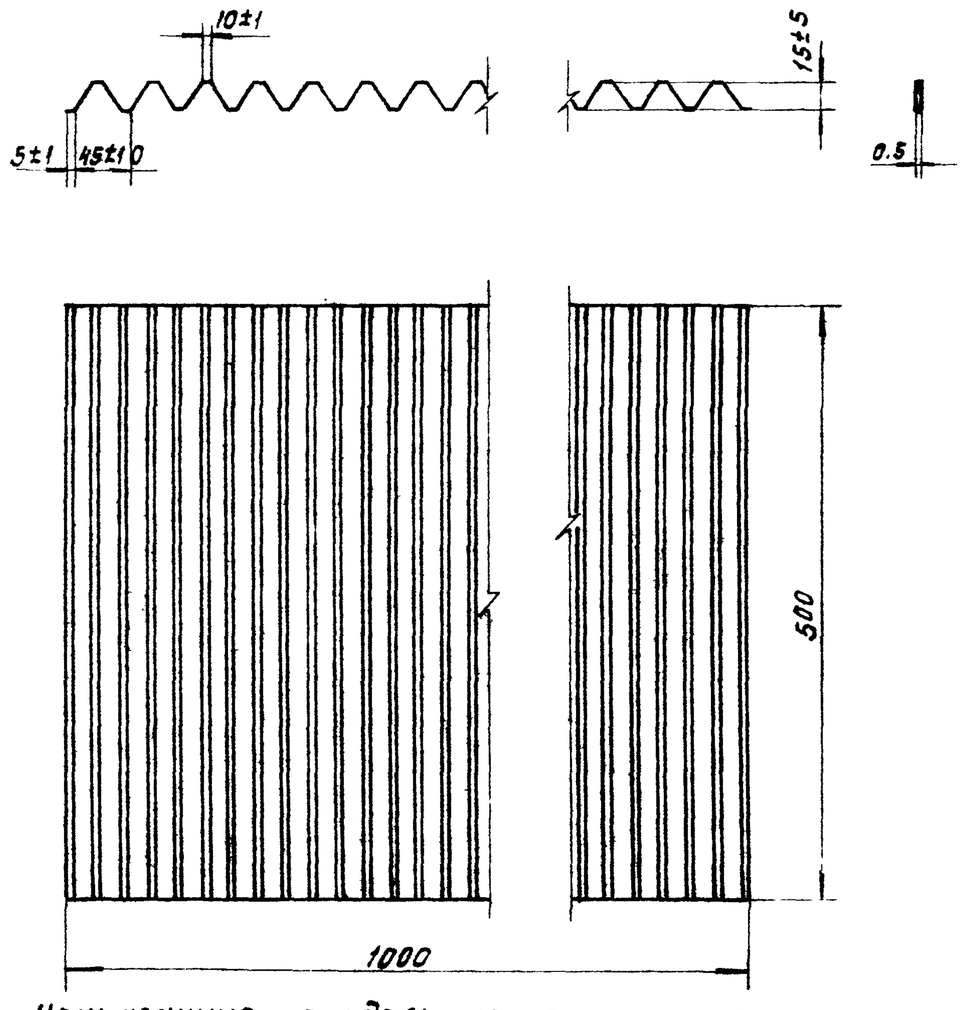

Неуказанные предельные отклонения размеров h14; $\frac{\pm IT14}{2}$

Изм.	Лист	№ докум.	Подпись	Дата
Разраб.		Антонова		
Пров.		Троценко		
Т. контр.		Никитина		
Н. контр.		Никитина		
Утв.		Трубников		

ВГ2500.01.04.002

Лист с поперечной гофрой

ТИП I, ТУ 6-19-282-85
Полиэтилен 20708-016
ГОСТ 16338-85

Лит	Масса	Масштаб
Н	0.302	1:5
Лист	Листов 1	

СОЮЗВОДОКАНАППРОЕКТ

ВГ2500.01.04.000

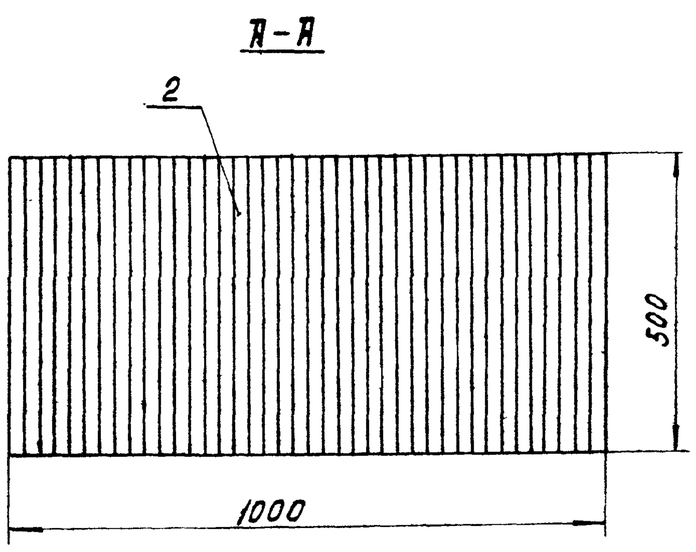

Изм.	Лист	№ докум.	Подпись	Дата
Разраб.		Антонова		
Пров.		Троценко		
Т. контр.		Никитина		
Н. контр.		Никитина		
Утв.		Трубников		

ВГ2500.01.04.000 СБ

Блок пленочного оросителя БПО
Сборочный чертеж

Лит	Масса	Масштаб
Н	10.000	1:10
Лист	Листов 1	

СОЮЗВОДОКАНАППРОЕКТ

Кол. Доценко

Т-3047

ВГ2500.01.00.005

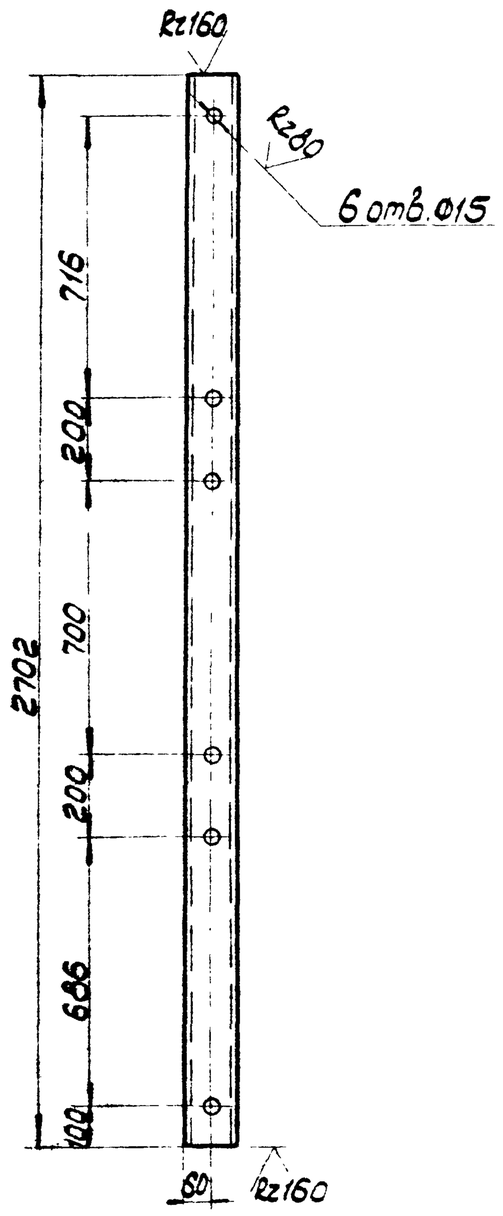

Предельные отклонения размеров: отверстий - H14, валов - h14, остальных - $\pm \frac{JT14}{2}$.

Изм.	Лист	№ докум.	Подпись	Дата	ВГ2500.01.00.005			
Разраб.		Маврина			Стойка	Литера	Масса	Масштаб
Провер.		Николаевич				И	19,1	1:15
Т. контр.		Гурков				Лист	Листов 1	
Гл. инж. пр.		Осиповский			Гнутый швеллер 120×60×4 ГОСТ 8278-83 Вст3кп2 ГОСТ 380-71*	ЦНИИпроектстальконструкция им. Мелоникова Белорусское отделение		
Н. контр.		Малашкевич						
Утв.		Мете						

Инв. № подл. | Подпись и дата | Взам. инв. № | Инв. № дубл. | Подпись и дата

ВГ2500.01.00.007

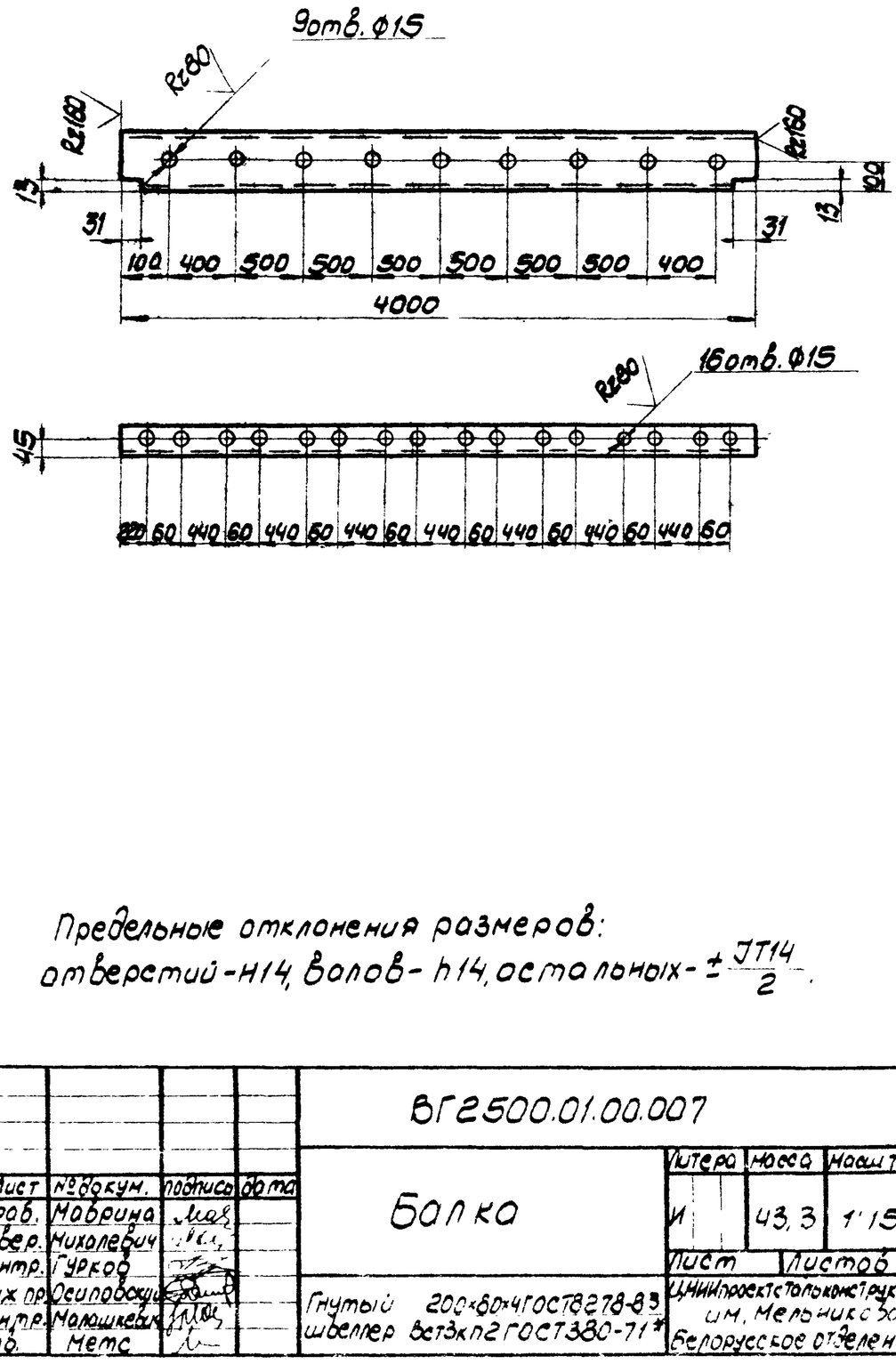

Предельные отклонения размеров: отверстий - H14, валов - h14, остальных - $\pm \frac{JT14}{2}$.

Изм.	Лист	№ докум.	Подпись	Дата	ВГ2500.01.00.007			
Разраб.		Маврина			Балка	Литера	Масса	Масштаб
Провер.		Николаевич				И	43,3	1:15
Т. контр.		Гурков				Лист	Листов 1	
Гл. инж. пр.		Осиповский			Гнутый швеллер 200×80×4 ГОСТ 8278-83 Вст3кп2 ГОСТ 380-71*	ЦНИИпроектстальконструкция им. Мельникова Белорусское отделение		
Н. контр.		Малашкевич						
Утв.		Мете						

Инв. № подл. | Подпись и дата | Взам. инв. № | Инв. № дубл. | Подпись и дата

ВГ2500.01.00.012

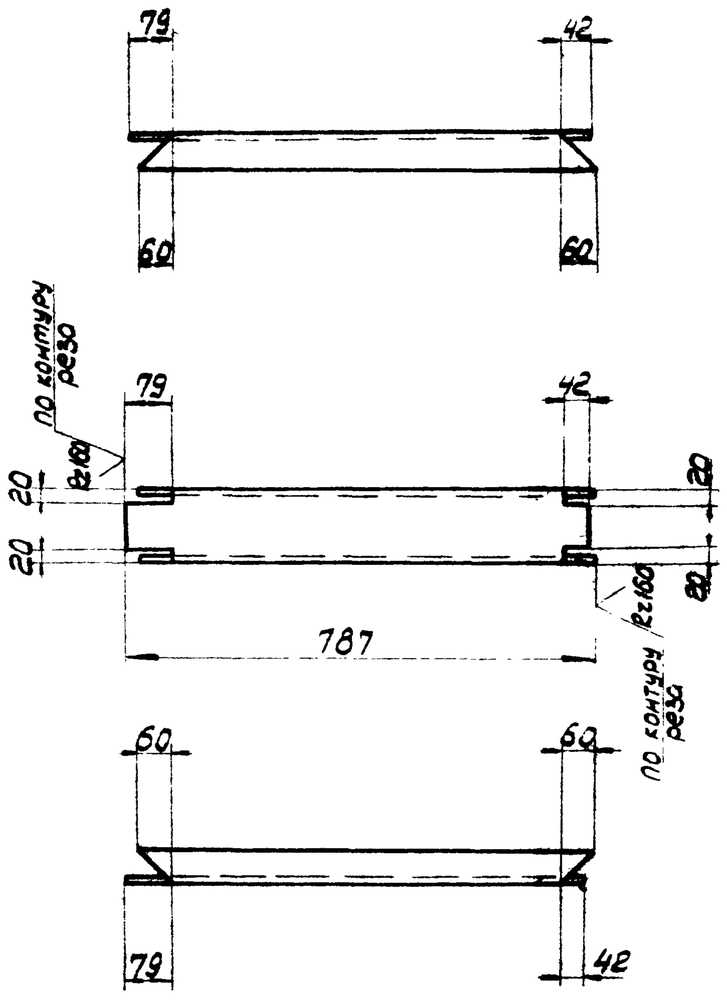

Предельные отклонения размеров: валов - h14, остальных - $\pm \frac{JT14}{2}$.

Изм.	Лист	№ докум.	Подпись	Дата	ВГ2500.01.00.012			
Разраб.		Маврина			Балка	Литера	Масса	Масштаб
Провер.		Михолевич				И	5,6	1:10
Т. контр.		Гурков				Лист	Листов 1	
Гл. инж. пр.		Осиповский			Гнутый швеллер 120×60×4 ГОСТ 8278-83 Вст3кп2 ГОСТ 380-71*	ЦНИИпроектстальконструкция им. Мельникова Белорусское отделение		
Н. контр.		Малашкевич						
Утв.		Мете						

Инв. № подл. | Подпись и дата | Взам. инв. № | Инв. № дубл. | Подпись и дата

ВГ2500.01.00.014

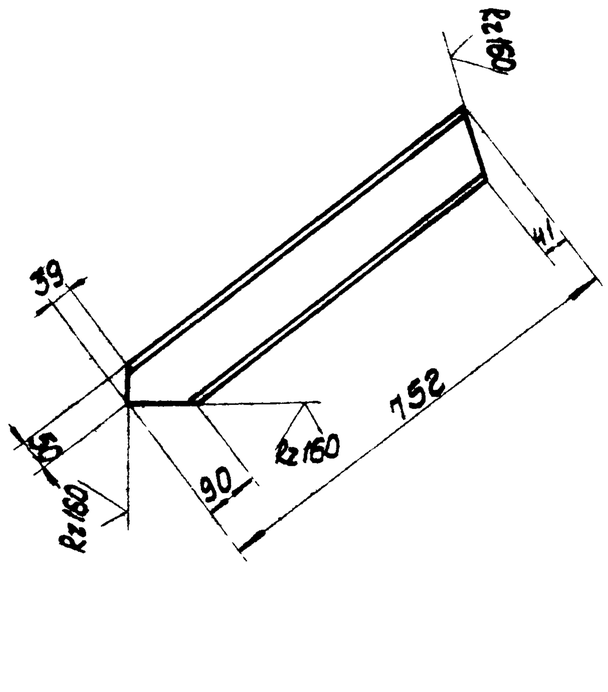

Предельные отклонения размеров: валов - h14, остальных - $\pm \frac{JT14}{2}$.

Изм.	Лист	№ докум.	Подпись	Дата	ВГ2500.01.00.014			
Разраб.		Маврина			Балка	Литера	Масса	Масштаб
Провер.		Николаевич				И	8,7	1:10
Т. контр.		Гурков				Лист	Листов 1	
Гл. инж. пр.		Осиповский			Двутавр 12 ГОСТ 8239-72 Вст3кп2 ГОСТ 380-71*	ЦНИИпроектстальконструкция им. Мелоникова Белорусское отделение		
Н. контр.		Малашкевич						
Утв.		Мете						

Инв. № подл. | Подпись и дата | Взам. инв. № | Инв. № дубл. | Подпись и дата

ВГ2500.01.00.008

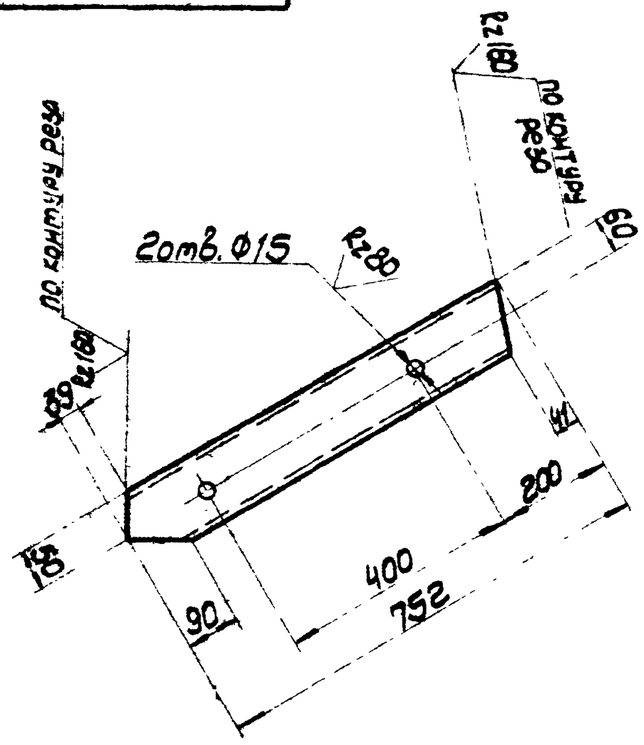

Предельные отклонения размеров: отверстий-H14, валов-h14, остальных-$\pm\frac{IT14}{2}$.

Изм.	Лист	№ докум.	Подпись	Дата	ВГ2500.01.00.008			
Разраб.		Маврина			Балка	Литера	Масса	Масштаб
Провер.		Михалевич				И	5,3	1:10
Т.контр.		Гурков				Лист	Листов 1	
Гл.инж.пр.		Осиповский			Гнутой 120×60×4 ГОСТ 8278-83 швеллер Вст3кп2 ГОСТ 380-71*	ЦНИИпроектстальконструкция им. Мельникова Белорусское отделение		
Н.контр.		Малошкевич						
Утв.		Мете						

Инв.№ подл. | Подпись и дата | Взам. инв.№ | Инв.№ дубл. | Подпись и дата

ВГ2500.01.00.010

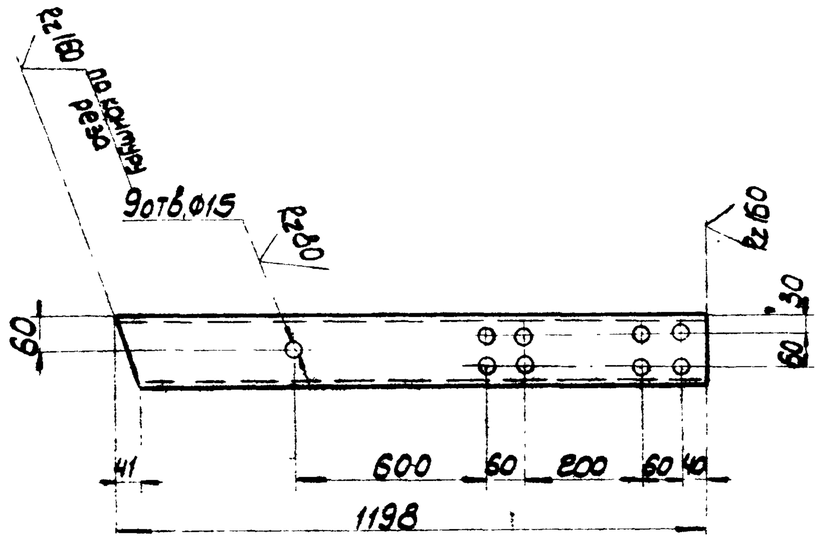

Предельные неуказанные отклонения размеров: отверстий-H14, валов-h14, остальных-$\pm\frac{IT14}{2}$.

Изм.	Лист	№ докум.	Подпись	Дата	ВГ2500.01.00.010			
Разраб.		Маврина			Балка	Литера	Масса	Масштаб
Провер.		Михалевич				И	8,5	1:10
Т.контр.		Гурков				Лист	Листов 1	
Гл.инж.пр.		Осиповский			Гнутой 120×60×4 ГОСТ 8278-83 швеллер Вст3кп2 ГОСТ 380-71*	ЦНИИпроектстальконструкция им. Мельникова Белорусское отделение		
Н.контр.		Малошкевич						
Утв.		Мете						

ВГ2500.01.00.015

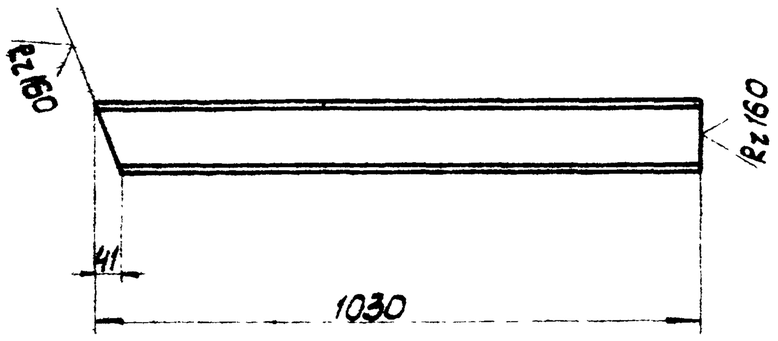

Предельные отклонения размеров: валов-h14, остальных-$\pm\frac{IT14}{2}$.

Изм.	Лист	№ докум.	Подпись	Дата	ВГ2500.01.00.015			
Разраб.		Маврина			Балка	Литера	Масса	Масштаб
Провер.		Михалевич				И	11,9	1:10
Т.контр.		Гурков				Лист	Листов 1	
Гл.инж.пр.		Осиповский			Двутавр 12 ГОСТ 8239-72* Вст3кп2 ГОСТ 380-71*	ЦНИИпроектстальконструкция им. Мельникова Белорусское отделение		
Н.контр.		Малошкевич						
Утв.		Мете						

ВГ2500.01.00.016

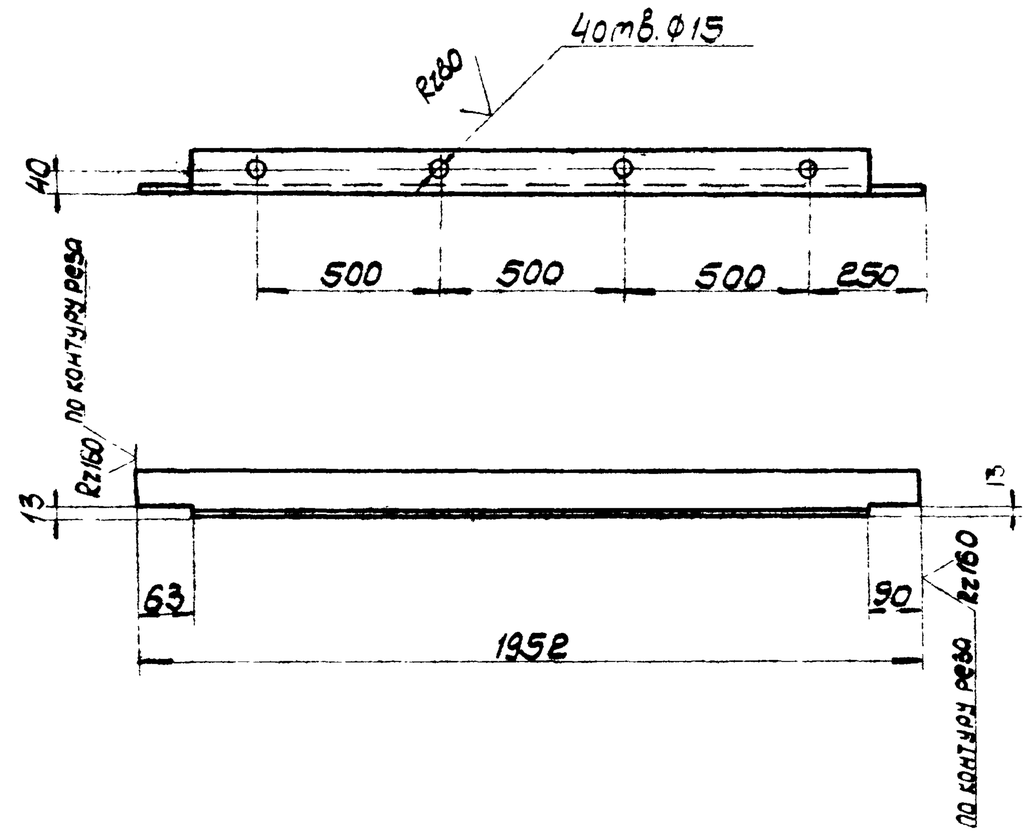

Предельные отклонения размеров: валов-h14, остальных-$\pm\frac{IT14}{2}$.

Изм.	Лист	№ докум.	Подпись	Дата	ВГ2500.01.00.016			
Разраб.		Маврина			Балка	Литера	Масса	Масштаб
Провер.		Михалевич				И	10,5	1:10
Т.контр.		Гурков				Лист	Листов 1	
Гл.инж.пр.		Осиповский			Уголок 6-70×70×5 ГОСТ 8509-86 Вст3пс6 ГОСТ 380-71*	ЦНИИпроектстальконструкция им. Мельникова Белорусское отделение		
Н.контр.		Малошкевич						
Утв.		Мете						

Т-3047

ВГ2500.01.00.018

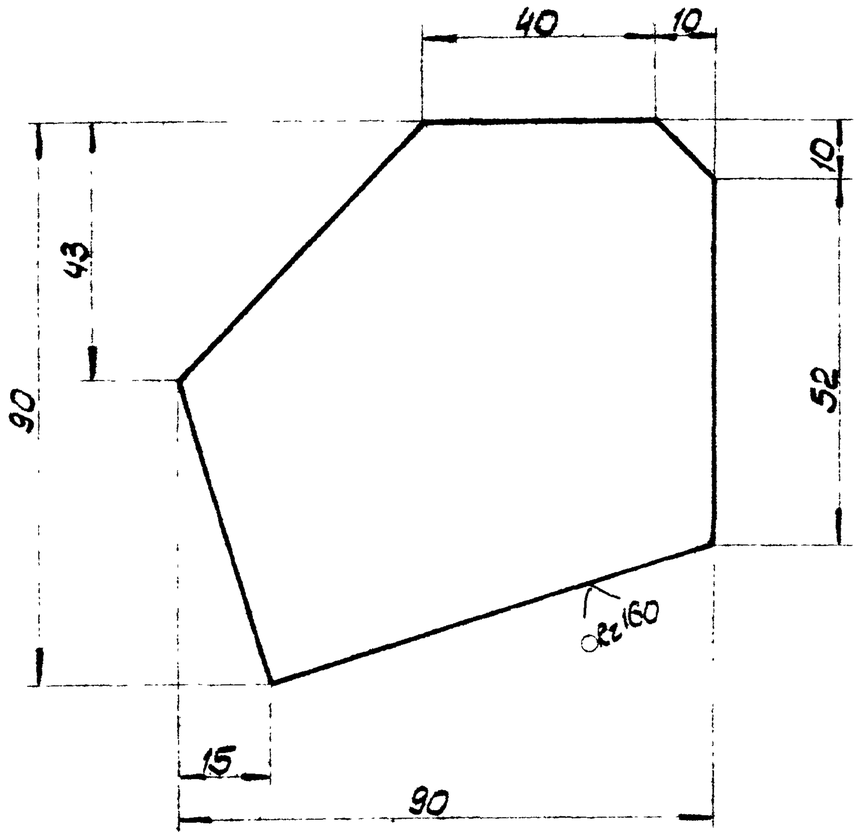

Предельные отклонения размеров: валов - h14, остальных - $\pm \frac{JT14}{2}$.

Изм.	Лист	№докум.	Подпись	Дата	ВГ2500.01.00.018			
Разраб.		Маврина			Фасонка	Литера	Масса	Масштаб
Провер.		Михалевич				И	0.3	1:1
Т.контр.		Гурков				Лист	Листов 1	
Гл.инж.пр.		Осиповский			Лист Б-ПН-4 ГОСТ 19903-74* Вст3кп2 ГОСТ 380-71*	ЦНИИпроектстальконструкция им. Мельникова Белорусское отделение		
Н.контр.		Малошкевич						
Утв.		Метс						

Инв.№ подл. | Подпись и дата | Взам.инв.№ | Инв.№ дубл. | Подпись и дата

ВГ2500.01.00.019

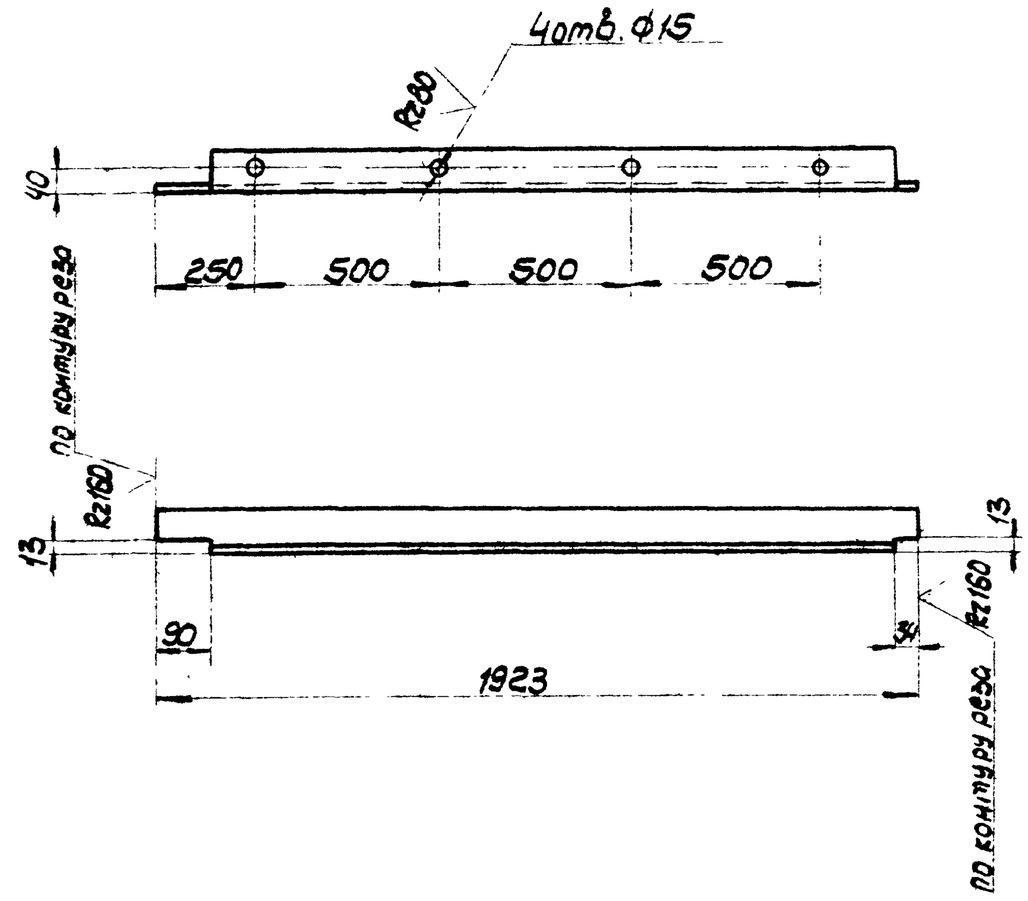

Предельные отклонения размеров: отверстий - H14, валов - h14, остальных - $\pm \frac{JT14}{2}$.

Изм.	Лист	№докум.	Подпись	Дата	ВГ2500.01.00.019			
Разраб.		Маврина			Болко	Литера	Масса	Масштаб
Провер.		Михалевич				И	0.4	1:10
Т.контр.		Гуркоб				Лист	Листов 1	
Гл.инж.пр.		Осиповский			Уголок 6-70×70×5 ГОСТ 8509-86 Вст3пс6 ГОСТ 380-71*	ЦНИИпроектстальконструкция им. Мельникова Белорусское отделение		
Н.контр.		Малошкевич						
Утв.		Метс						

Инв.№ подл. | Подпись и дата | Взам.инв.№ | Инв.№ дубл. | Подпись и дата

ВГ2500.01.00.021

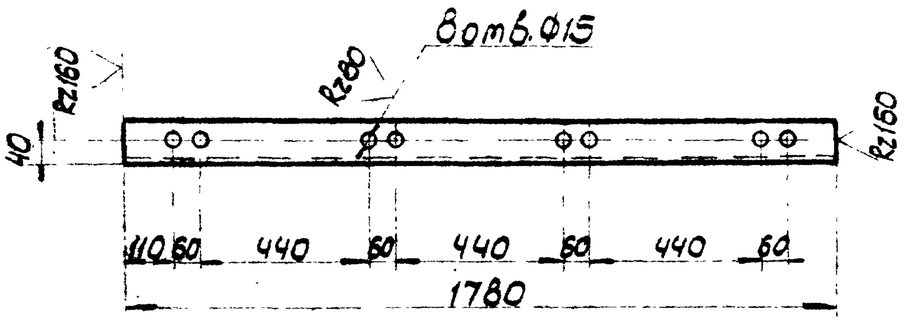

Предельные отклонения размеров: отверстий - H14, валов - h14, остальных - $\pm \frac{JT14}{2}$.

Изм.	Лист	№докум.	Подпись	Дата	ВГ2500.01.00.021			
Разраб.		Маврина			Элемент блока	Литера	Масса	Масштаб
Провер.		Михалевич				И	9,6	1:10
Т.контр.		Гуркоб				Лист	Листов 1	
Гл.инж.пр.		Осиповский			Уголок 6-70×70×5 ГОСТ 8509-86 Вст3пс6 ГОСТ 380-71*	ЦНИИпроектстальконструкция им. Мельникова Белорусское отделение		
Н.контр.		Малошкевич						
Утв.		Метс						

Инв.№ подл. | Подпись и дата | Взам.инв.№ | Инв.№ дубл. | Подпись и дата

ВГ2500.01.00.022

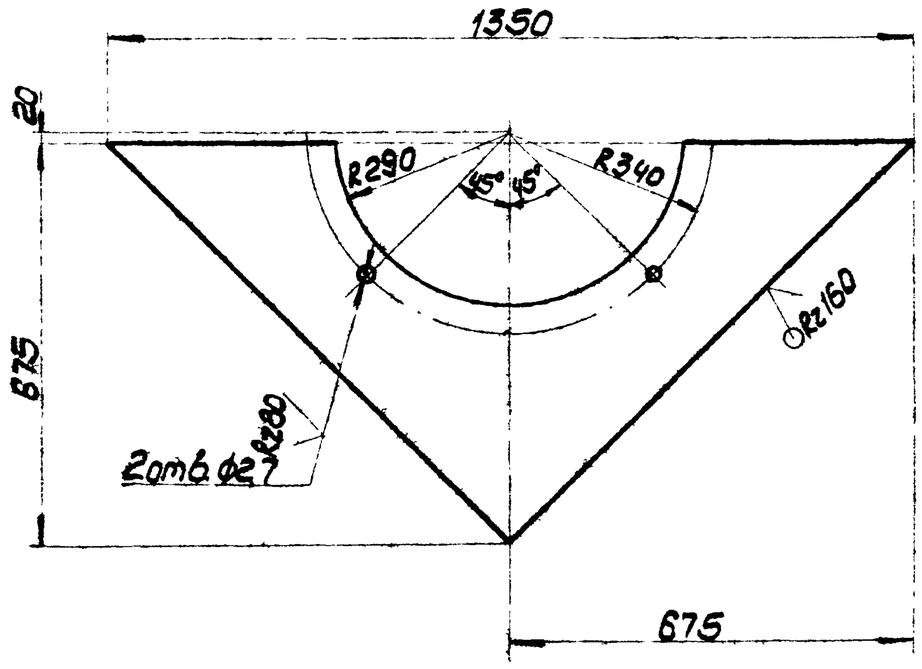

Предельные отклонения размеров: отверстий - H14, валов - h14, остальных - $\pm \frac{JT14}{2}$.

Изм.	Лист	№докум.	Подпись	Дата	ВГ2500.01.00.022			
Разраб.		Маврина			Накладка	Литера	Масса	Масштаб
Провер.		Михалевич				И	42,9	1:10
Т.контр.		Гуркоб				Лист	Листов 1	
Гл.инж.пр.		Осиповский			Лист Б-ПН-6 ГОСТ 19903-74* Вст3кп2 ГОСТ 380-71*	ЦНИИпроектстальконструкция им. Мельникова Белорусское отделение		
Н.контр.		Малошкевич						
Утв.		Метс						

Инв.№ подл. | Подпись и дата | Взам.инв.№ | Инв.№ дубл. | Подпись и дата

Альбом II

ФП1-6-96.88

ВГ2500.01.00.024

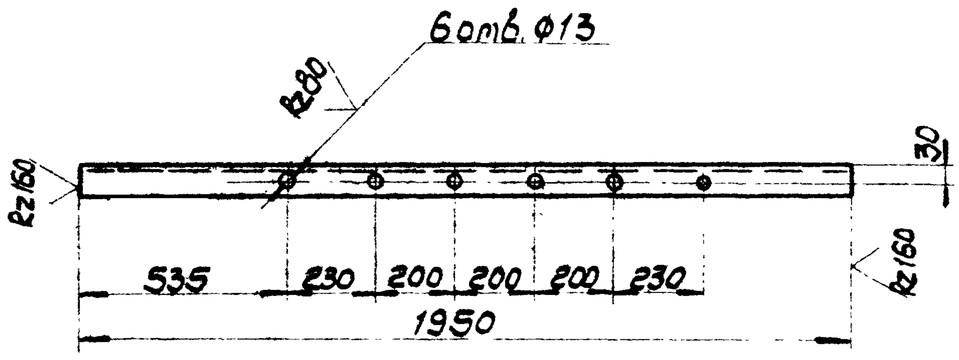

Предельные отклонения размеров:
отверстий-H14, валов-h14, остальных - $\pm \frac{JT14}{2}$

Изм.	Лист	№ докум.	Подпись	Дата	ВГ2500.01.00.024	Литера	Масса	Масштаб
Разраб.		Маврина			Элемент блока	И	7,4	1:10
Провер.		Михалевич				Лист	Листов 1	
Т.контр.		Гуркоб				ЦНИИпроектстальконструкция им. Мельникова Белорусское отделение		
Гл.инж.пр.		Осиповский						
Н.контр.		Малашкевич			Уголок 6.50х50х5 ГОСТ 8.509-86 Вст3кп2 ГОСТ 380-71*			
Утв.		Мете						

Инв.№ подл. | Подпись и дата | Взам.инв.№ | Инв.№ дубл. | Подпись и дата

ВГ2500.01.00.026

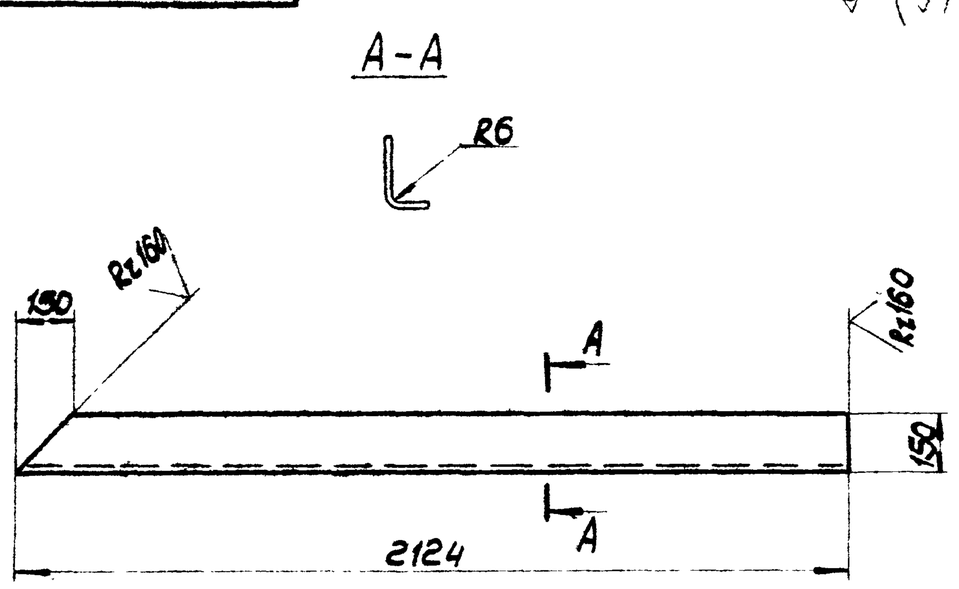

Предельные отклонения размеров:
валов-h14, остальных - $\pm \frac{JT14}{2}$.

Изм.	Лист	№ докум.	Подпись	Дата	ВГ2500.01.00.026	Литера	Масса	Масштаб
Разраб.		Маврина			Элемент блока	И	15,4	1:15
Провер.		Михалевич				Лист	Листов 1	
Т.контр.		Гуркоб				ЦНИИпроектстальконструкция им. Мельникова Белорусское отделение		
Гл.инж.пр.		Осиповский						
Н.контр.		Малашкевич			Лист б-ПН-4 ГОСТ 19903-74* Вст3кп2 ГОСТ 380-71*			
Утв.		Мете						

Инв.№ подл. | Подпись и дата | Взам.инв.№ | Инв.№ дубл. | Подпись и дата

ВГ2500.01.00.028

Предельные отклонения размеров.
валов-h14, остальных - $\pm \frac{JT14}{2}$.

Изм.	Лист	№ докум.	Подпись	Дата	ВГ2500.01.00.028	Литера	Масса	Масштаб
Разраб.		Маврина			Элемент блока	И	30,7	1:15
Провер.		Михалевич				Лист	Листов 1	
Т.контр.		Гуркоб				ЦНИИпроектстальконструкция им. Мельникова Белорусское отделение		
Гл.инж.пр.		Осиповский						
Н.контр.		Малашкевич			Лист б-ПН-4 ГОСТ 19903-74* Вст3кп2 ГОСТ 380-71*			
Утв.		Мете						

Инв.№ подл. | Подпись и дата | Взам.инв.№ | Инв.№ дубл. | Подпись и дата

ВГ2500.01.00.029

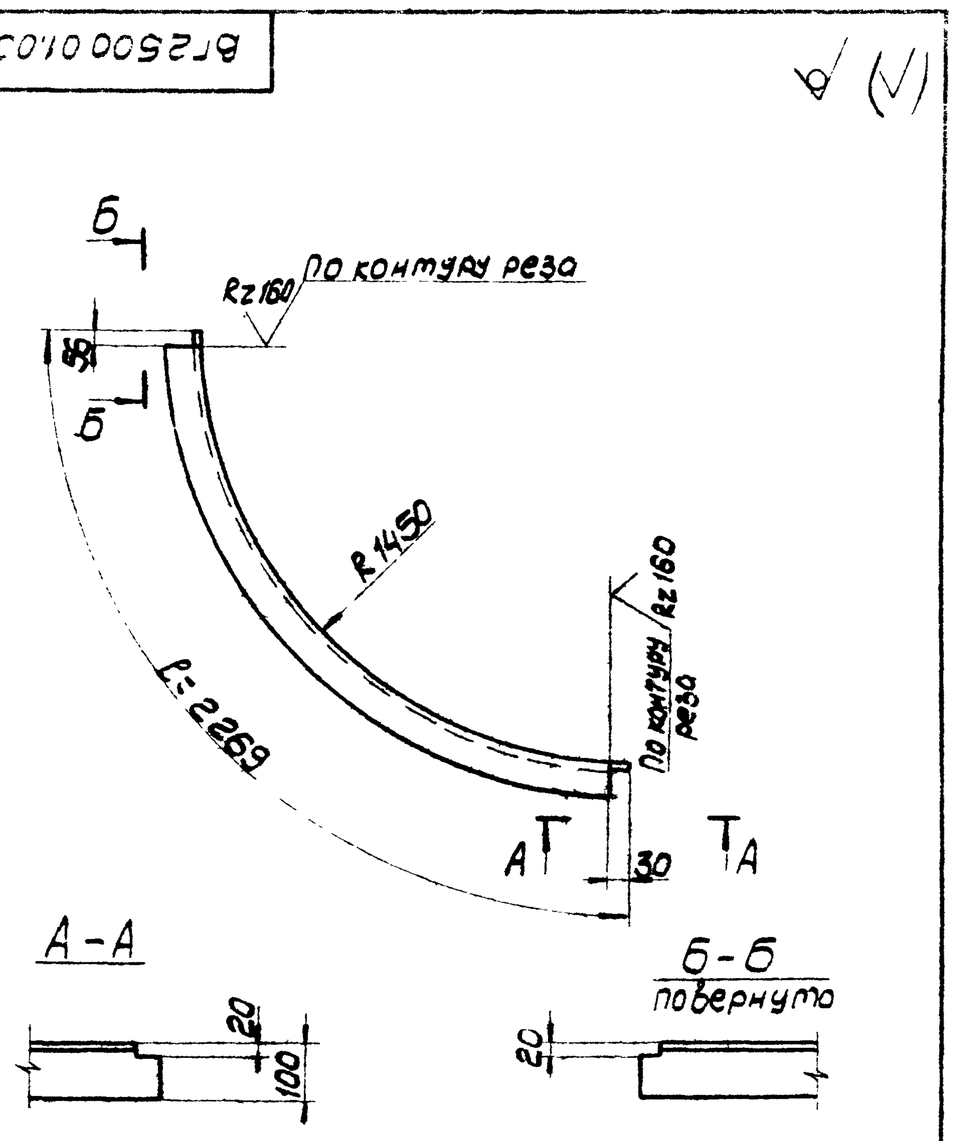

Предельные отклонения размеров:
валов-h14, остальных - $\pm \frac{JT14}{2}$.

Изм.	Лист	№ докум.	Подпись	Дата	ВГ2500.01.00.029	Литера	Масса	Масштаб
Разраб.		Маврина			Элемент конфузора	И	22,4	1:10
Провер.		Михалевич				Лист	Листов 1	
Т.контр.		Гуркоб				ЦНИИпроектстальконструкция им. Мельникова Белорусское отделение		
Гл.инж.пр.		Осиповский						
Н.контр.		Малашкевич			Уголок Б 100х63х8 ГОСТ 8510-72* Вст3кп2 ГОСТ 380-71*			
Утв.		Мете						

Инв.№ подл. | Подпись и дата | Взам.инв.№ | Инв.№ дубл. | Подпись и дата

Альбом II

901-6-96.88

ВГ2500.01.00.031

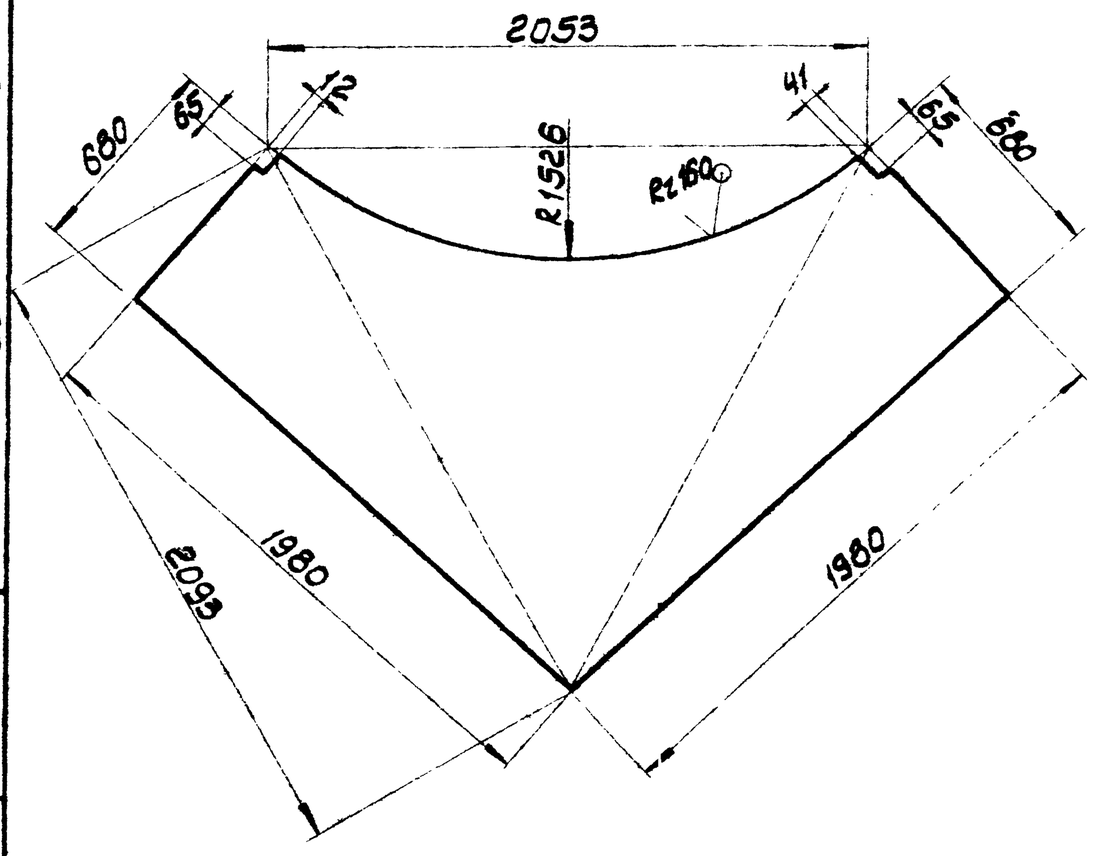

Предельные отклонения размеров:
валов – h14, остальных – $\pm\frac{IT14}{2}$.

Изм.	Лист	№ докум.	Подпись	Дата	ВГ2500.01.00.031			
Разраб.		Маврина			Панель конфузора	Литера И	Масса 152.0	Масштаб 1:20
Провер.		Михалевич				Лист	Листов 1	
Т.контр.		Гурков			Лист 5-ПН-4 ГОСТ 19903-74* Вст3кп2 ГОСТ 380-71*	ЦНИИпроектстальконструкция им. Мельникова Белорусское отделение		
Гл.инж.пр.		Осиповский						
Н.контр.		Малашкевич						
Утв.		Метс						

Инв. № подл. | Подпись и дата | Взам. инв. № | Инв. № дубл. | Подпись и дата

ВГ2500.01.00.032

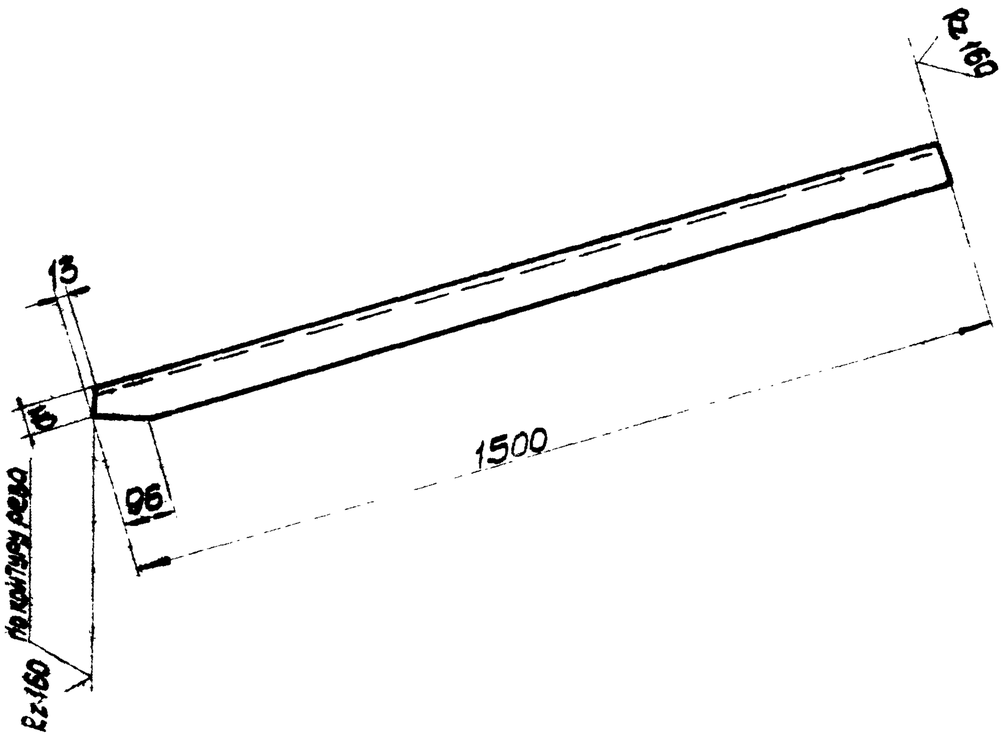

Предельные отклонения размеров:
валов – h14, остальных – $\pm\frac{IT14}{2}$.

Изм.	Лист	№ докум.	Подпись	Дата	ВГ2500.01.00.032			
Разраб.		Маврина			Элемент конфузора	Литера И	Масса 8.1	Масштаб 1:10
Провер.		Михалевич				Лист	Листов 1	
Т.контр.		Гурков			Уголок 670х70х5 ГОСТ 8509-86 Вст3пс6 ГОСТ 380-71*	ЦНИИпроектстальконструкция им. Мельникова Белорусское отделение		
Гл.инж.пр.		Осиповский						
Н.контр.		Малашкевич						
Утв.		Метс						

Инв. № подл. | Подпись и дата | Взам. инв. № | Инв. № дубл. | Подпись и дата

ВГ2500.01.00.034

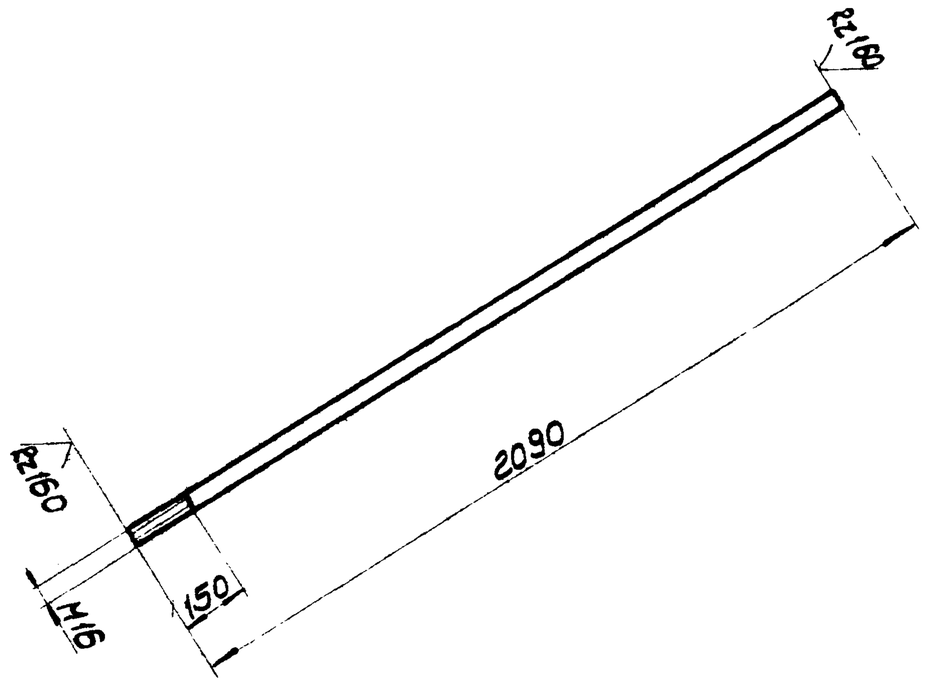

Предельные отклонения размеров:
валов – h14, остальных – $\pm\frac{IT14}{2}$.

Изм.	Лист	№ докум.	Подпись	Дата	ВГ2500.01.00.034			
Разраб.		Маврина			Связь	Литера И	Масса 3.3	Масштаб 1:15
Провер.		Михалевич				Лист	Листов 1	
Т.контр.		Гурков			Круг В16 ГОСТ 2590-71 Вст3кп2 ГОСТ 380-71*	ЦНИИпроектстальконструкция им. Мельникова Белорусское отделение		
Гл.инж.пр.		Осиповский						
Н.контр.		Малашкевич						
Утв.		Метс						

Инв. № подл. | Подпись и дата | Взам. инв. № | Инв. № дубл. | Подпись и дата

ВГ2500.01.00.036

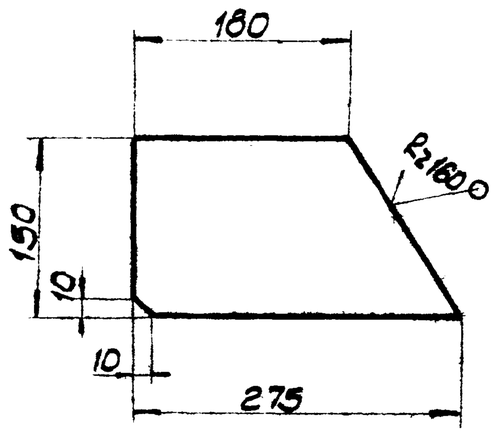

Предельные отклонения размеров:
валов – h14, остальных – $\pm\frac{IT14}{2}$.

Изм.	Лист	№ докум.	Подпись	Дата	ВГ2500.01.00.036			
Разраб.		Маврина			Фасонка	Литера И	Масса 2.0	Масштаб 1:5
Провер.		Михалевич				Лист	Листов 1	
Т.контр.		Гурков			Лист Б-ПН-6 ГОСТ 19903-74* Вст3кп2 ГОСТ 380-71*	ЦНИИпроектстальконструкция им. Мельникова Белорусское отделение		
Гл.инж.пр.		Осиповский						
Н.контр.		Малашкевич						
Утв.		Метс						

Т-3047

ВГ2500.01.00.037

(√)

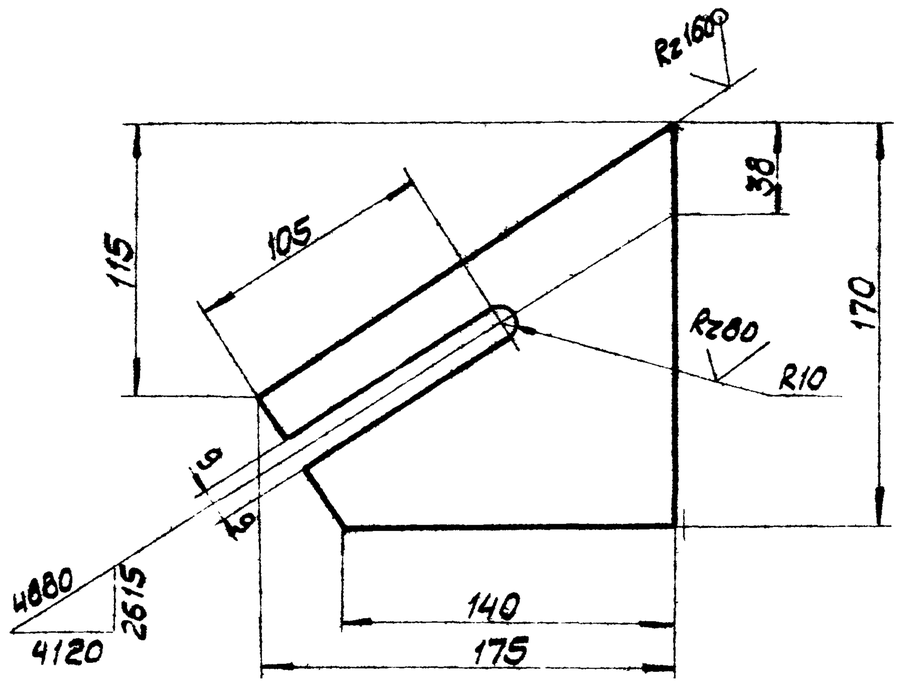

Предельные отклонения размеров:
отверстий-H14, валов-h14, остальных-$\pm\frac{JT14}{2}$

Изм.	Лист	№ докум.	Подпись	Дата
Разраб.		Маврина		
Провер.		Михалевич		
Т.контр.		Гурков		
Гл.инж.пр.		Осиповский		
Н.контр.		Малашкевич		
Утв.		Метс		

ВГ2500.01.00.037

Фасонка

Литера	Масса	Масштаб
И	1,4	1:2,5

Лист | Листов 1

Лист Б-ПН-6 ГОСТ 19903-74*
Вст3кп2 ГОСТ 380-71*

ЦНИИпроектстальконструкция им. Мельникова Белорусское отделение

Инв.№ подл. | Подпись и дата | Взам.инв.№ | Инв.№ дубл. | Подпись и дата

ВГ2500.01.00.038

(√)

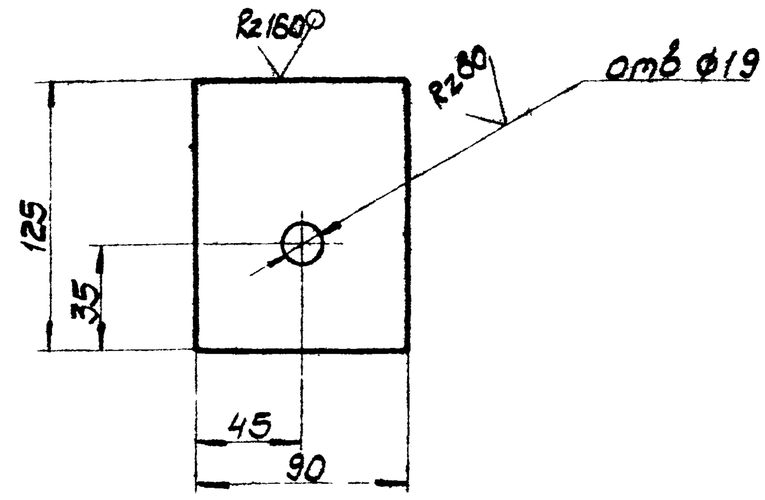

Предельные отклонения размеров:
отверстий-H14, валов-h14, остальных-$\pm\frac{JT14}{2}$

Изм.	Лист	№ докум.	Подпись	Дата
Разраб.		Маврина		
Провер.		Михалевич		
Т.контр.		Гурков		
Гл.инж.пр.		Осиповский		
Н.контр.		Малашкевич		
Утв.		Метс		

ВГ2500.01.00.038

Фасонка

Литера	Масса	Масштаб
И	1,1	1:2,5

Лист | Листов 1

Лист Б-ПН-12 ГОСТ 19903-74*
Вст3кп6-1 ТУ14-1-3023-80

ЦНИИпроектстальконструкция им. Мельникова Белорусское отделение

Инв.№ подл. | Подпись и дата | Взам.инв.№ | Инв.№ дубл. | Подпись и дата

ВГ2500.01.00.039

(√)

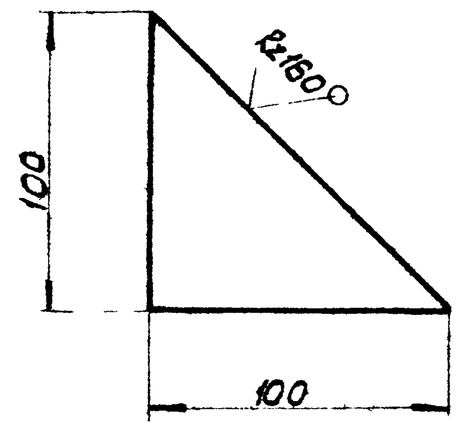

Предельные отклонения размеров:
валов-h14, остальных-$\pm\frac{JT14}{2}$.

Изм.	Лист	№ докум.	Подпись	Дата
Разраб.		Маврина		
Провер.		Михалевич		
Т.контр.		Гурков		
Гл.инж.пр.		Осиповский		
Н.контр.		Малашкевич		
Утв.		Метс		

ВГ2500.01.00.039

Фасонка

Литера	Масса	Масштаб
И	0,5	1:2

Лист | Листов 1

Лист Б-ПН-6 ГОСТ 19903-74*
Вст3кп2 ГОСТ 380-71*

ЦНИИпроектстальконструкция им. Мельникова Белорусское отделение

Инв.№ подл. | Подпись и дата | Взам.инв.№ | Инв.№ дубл. | Подпись и дата

ВГ2500.00.01.040

(√)

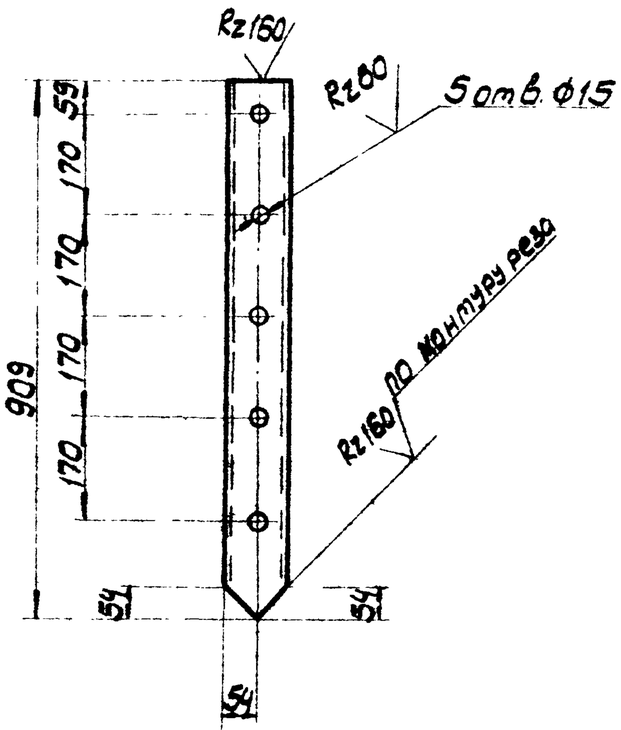

Предельные отклонения размеров:
отверстий-H14, валов-h14, остальных-$\pm\frac{JT14}{2}$.

Изм.	Лист	№ докум.	Подпись	Дата
Разраб.		Маврина		
Провер.		Михалевич		
Т.контр.		Гурков		
Гл.инж.пр.		Осиповский		
Н.контр.		Малашкевич		
Утв.		Метс		

ВГ2500.01.00.040

Элемент блока

Литера	Масса	Масштаб
И	3,4	1:10

Лист | Листов 1

Труба 108х2,8 ГОСТ 10704-76 / Д ГОСТ 10705-80

ЦНИИпроектстальконструкция им. Мельникова Белорусское отделение

Т-3047

Инв.№ подл. | Подпись и дата | Взам.инв.№ | Инв.№ дубл. | Подпись и дата

ВГ2500.01.00.041

(V)

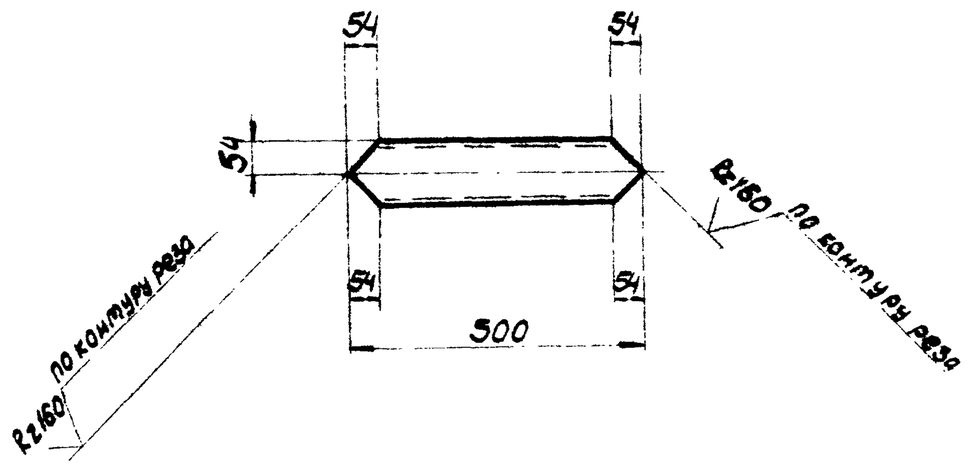

Предельные отклонения размеров:
валов - h14, остальных - $\pm \frac{JT14}{2}$.

Изм.	Лист	№ докум.	Подпись	Дата	ВГ2500.01.00.041
Разраб.		Маврина			Элемент блока
Провер.		Михалевич			
Т.контр.		Гурков			
Гл.инж.пр.		Осиповский			
Н.контр.		Малашкевич			
Утв.		Мете			

Литера	Масса	Масштаб
И	1,9	1:10
Лист	Листов 1	

Труба 108×2,8 ГОСТ 10704-76 / Д ГОСТ 10705-80

ЦНИИпроектстальконструкция им. Мельникова Белорусское отделение

Инв.№ подл. | Подпись и дата | Взам.инв.№ | Инв.№ дубл. | Подпись и дата

ВГ2500.01.00.042

(V)

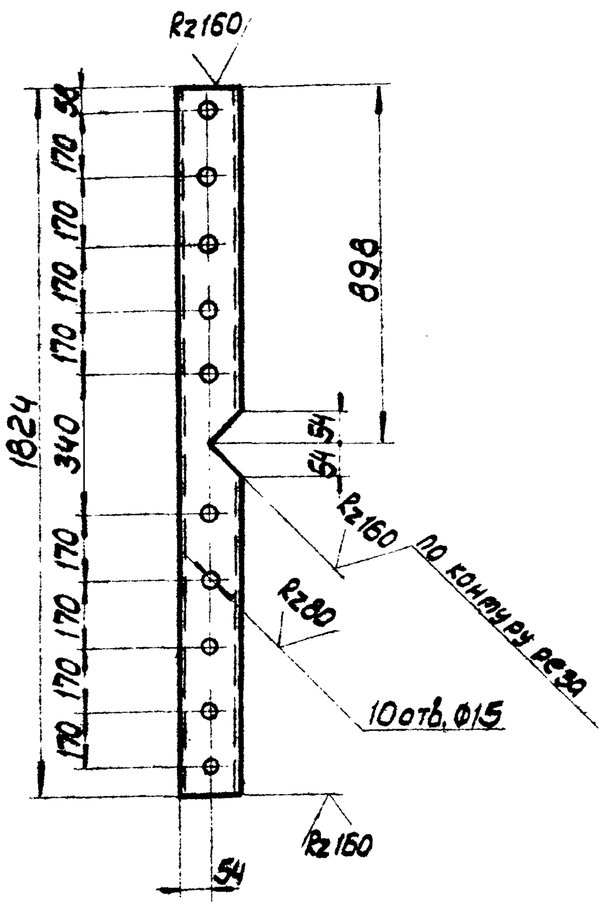

Предельные отклонения размеров:
отверстий - H14, валов - h14, остальных - $\pm \frac{JT14}{2}$.

Изм.	Лист	№ докум.	Подпись	Дата	ВГ2500.01.00.042
Разраб.		Маврина			Элемент блока
Провер.		Михалевич			
Т.контр.		Гурков			
Гл.инж.пр.		Осиповский			
Н.контр.		Малашкевич			
Утв.		Мете			

Литера	Масса	Масштаб
И	6,8	1:10
Лист	Листов 1	

Труба 108-2,8 ГОСТ 10704-76 / Д ГОСТ 10705-80

ЦНИИпроектстальконструкция им. Мельникова Белорусское отделение

ВГ2500.01.00.043

(V)

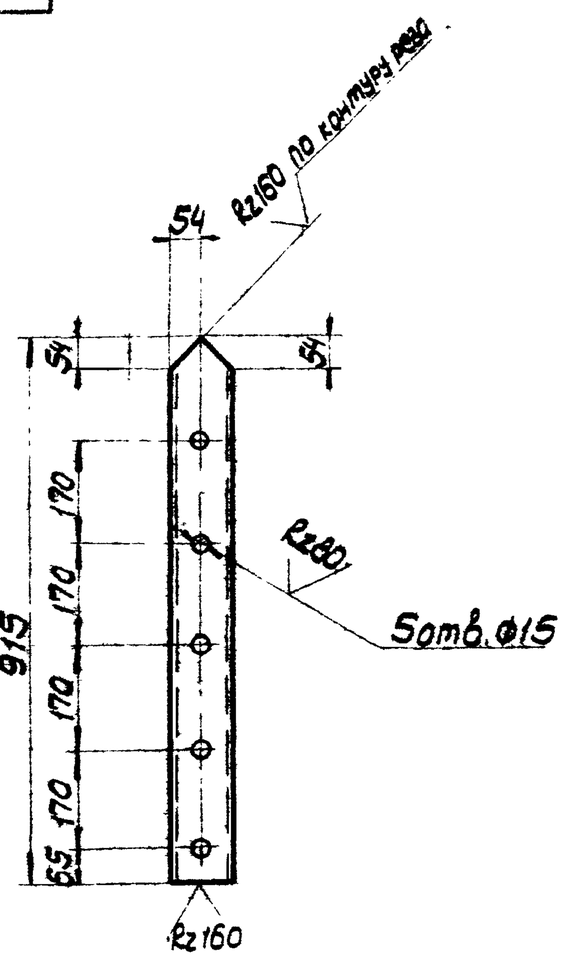

Предельные отклонения размеров:
отверстий - H14, валов - h14, остальных - $\pm \frac{JT14}{2}$.

Изм.	Лист	№ докум.	Подпись	Дата	ВГ2500.01.00.043
Разраб.		Маврина			Элемент блока
Провер.		Михалевич			
Т.контр.		Гурков			
Гл.инж.пр.		Осиповский			
Н.контр.		Малашкевич			
Утв.		Мете			

Литера	Масса	Масштаб
И	3,4	1:10
Лист	Листов 1	

Труба 108×2,8 ГОСТ 10704-76 / Д ГОСТ 10705-80

ЦНИИпроектстальконструкция им. Мельникова Белорусское отделение

ВГ2500.01.00.044

(V)

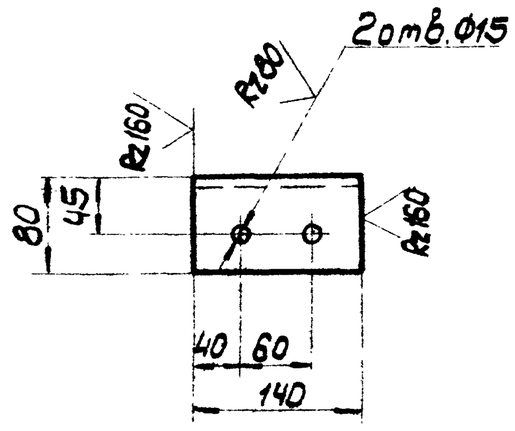

Предельные отклонения размеров:
отверстий - H14, валов - h14, остальных - $\pm \frac{JT14}{2}$.

Изм.	Лист	№ докум.	Подпись	Дата	ВГ2500.01.00.044
Разраб.		Маврина			Элемент блока
Провер.		Михалевич			
Т.контр.		Гурков			
Гл.инж.пр.		Осиповский			
Н.контр.		Малашкевич			
Утв.		Мете			

Литера	Масса	Масштаб
И	1,8	1:5
Лист	Листов 1	

Уголок 6-125×80×8 ГОСТ 8510-72* / Вст3пс6 ГОСТ 380-71*

ЦНИИпроектстальконструкция им. Мельникова Белорусское отделение

Инв.№ подл. | Подпись и дата | Взам.инв.№ | Инв.№ дубл. | Подпись и дата

901-6-90.88 Альбом II

Альбом II

901-6-96.88

Инв.№ подл. | Подпись и дата | Взам.инв.№ | Инв.№ дубл. | Подпись и дата

ВГ2500.01.00.045

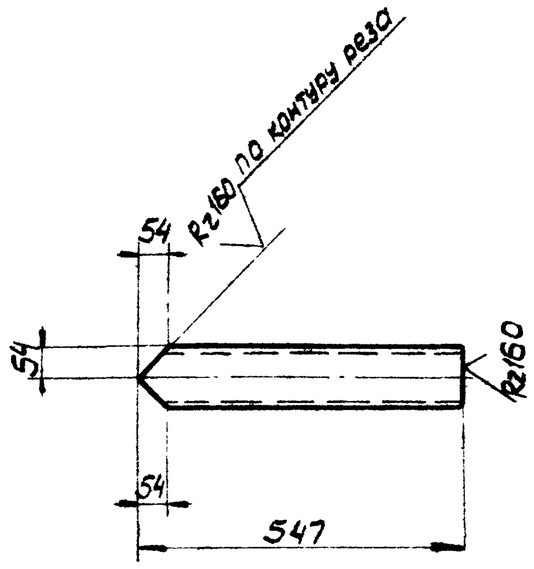

Предельные отклонения размеров:
валов - h14, остальных - $\pm \frac{JT14}{2}$.

Изм.	Лист	№ докум.	Подпись	Дата	ВГ2500.01.00.045			
Разраб.		Маврина			Элемент блока	Литера	Масса	Масштаб
Провер.		Михалевич				И	2,1	1:10
Т.контр.		Гурков				Лист	Листов 1	
Гл.инж.пр.		Осиповский				ЦНИИпроектстальконструкция им. Мельникова Белорусское отделение		
Н.контр.		Малашкевич			Труба 108×2,8 ГОСТ10704-76 / Д ГОСТ10705-80			
Утв.		Метс						

ВГ2500.01.00.046

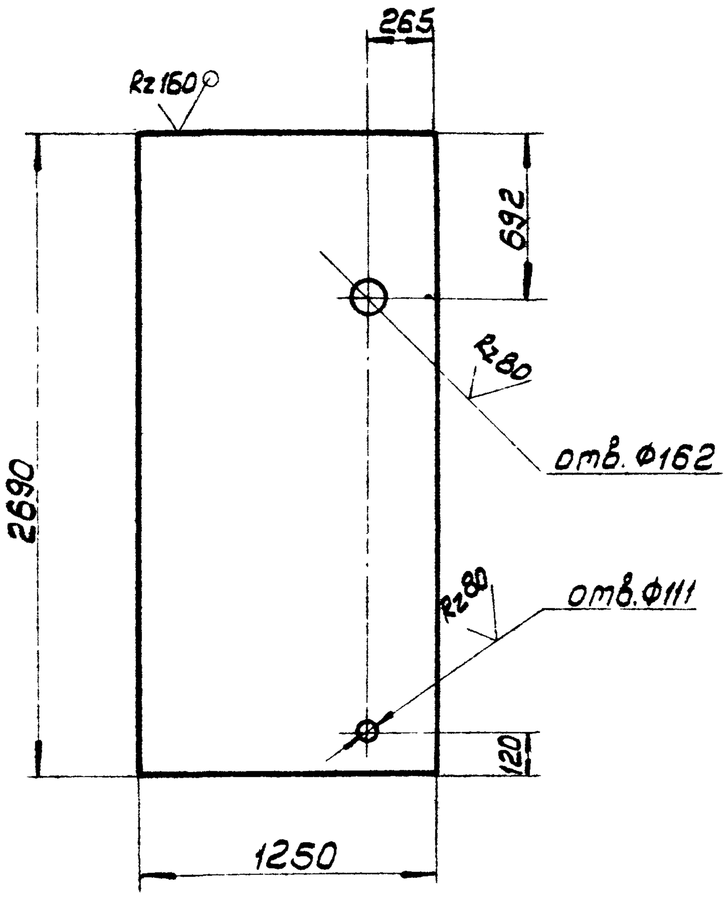

Предельные отклонения размеров:
отверстий - H14, валов - h14, остальных - $\pm \frac{JT14}{2}$.

Изм.	Лист	№ докум.	Подпись	Дата	ВГ2500.01.00.046			
Разраб.		Маврина			Обшивка	Литера	Масса	Масштаб
Провер.		Михалевич				И	105,6	1:25
Т.контр.		Гурков				Лист	Листов 1	
Гл.инж.пр.		Осиповский				ЦНИИпроектстальконструкция им. Мельникова Белорусское отделение		
Н.контр.		Малашкевич			Лист Б-ПН-4 ГОСТ19903-74* / Вст3кп2 ГОСТ380-71*			
Утв.		Метс						

ВГ2500.01.00.048

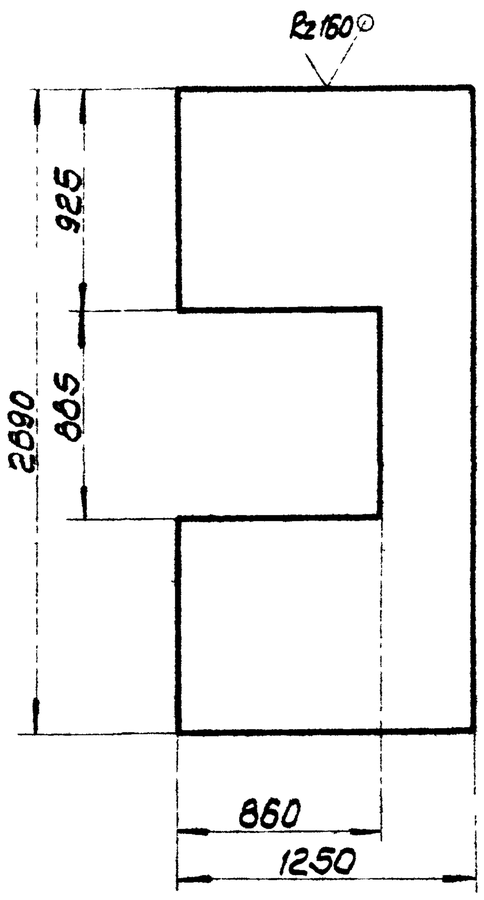

Предельные отклонения размеров:
валов - h14, остальных - $\pm \frac{JT14}{2}$.

Изм.	Лист	№ докум.	Подпись	Дата	ВГ2500.01.00.048			
Разраб.		Маврина			Обшивка	Литера	Масса	Масштаб
Провер.		Михалевич				И	105,6	1:5
Т.контр.		Гурков				Лист	Листов 1	
Гл.инж.пр.		Осиповский				ЦНИИпроектстальконструкция им. Мельникова Белорусское отделение		
Н.контр.		Малашкевич			Лист Б-ПН-4 ГОСТ19903-74* / Вст3кп2 ГОСТ380-71*			
Утв.		Метс						

ВГ2500.01.00.049

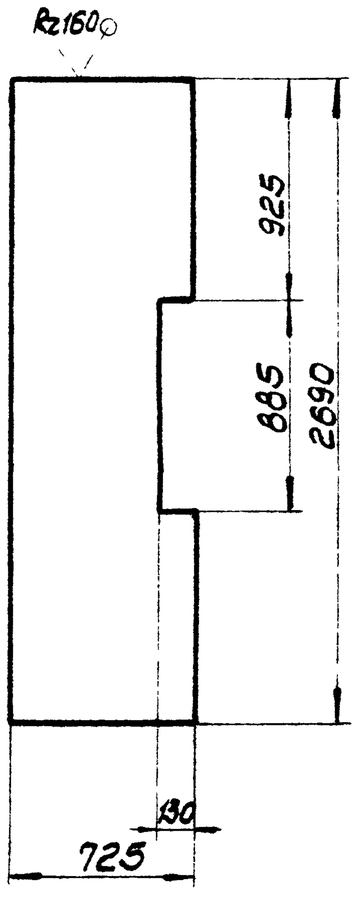

Предельные отклонения размеров:
валов - h14, остальных - $\pm \frac{JT14}{2}$.

Изм.	Лист	№ докум.	Подпись	Дата	ВГ2500.01.00.049			
Разраб.		Маврина			Обшивка	Литера	Масса	Масштаб
Провер.		Михалевич				И	61,3	1:10
Т.контр.		Гурков				Лист	Листов 1	
Гл.инж.пр.		Осиповский				ЦНИИпроектстальконструкция им. Мельникова Белорусское отделение		
Н.контр.		Малашкевич			Лист Б-ПН-4 ГОСТ19903-74* / Вст3кп2 ГОСТ380-71*			
Утв.		Метс						

Инв.№ подл. | Подпись и дата | Взам.инв.№ | Инв.№ дубл. | Подпись и дата

901-6-96.88 Альбом II

ВГ2500.01.00.050

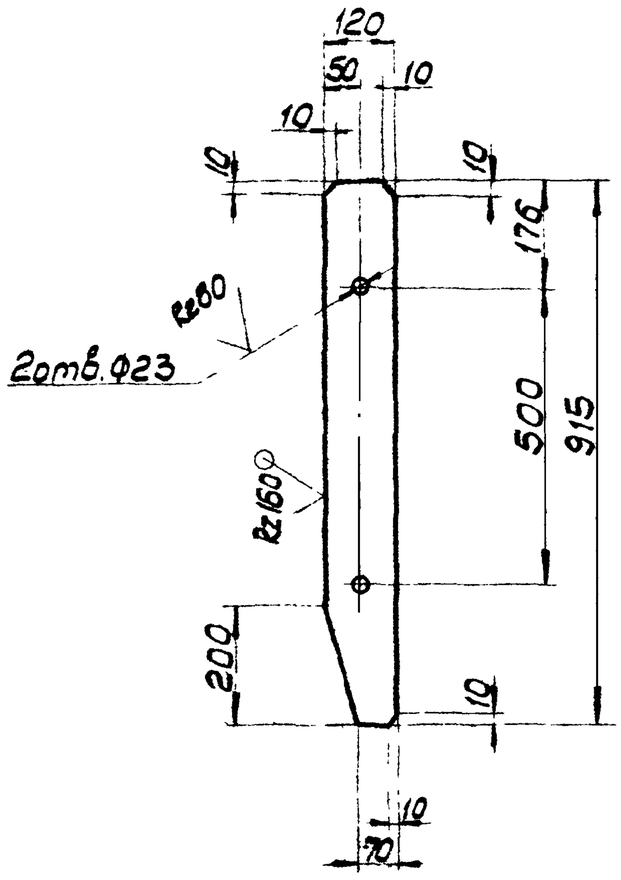

Предельные отклонения размеров: отверстий-H14, валов-h14, остальных-$\pm\frac{JT14}{2}$.

Изм.	Лист	№ докум.	Подпись	Дата	ВГ2500.01.00.050			
Разраб.		Маврина			Ребро	Литера	Масса	Масштаб
Провер.		Николевич				И	5,2	1:10
Т.контр.		Гурков				Лист	Листов 1	
Гл.инж.пр.		Осиповский			Лист Б-ПН-6 ГОСТ 19903-74* Вст3кп2 ГОСТ 380-71*	ЦНИИпроектстальконструкция им. Мельникова Белорусское отделение		
Н.контр.		Малашкевич						
Утв.		Мете						

ВГ2500.01.00.052

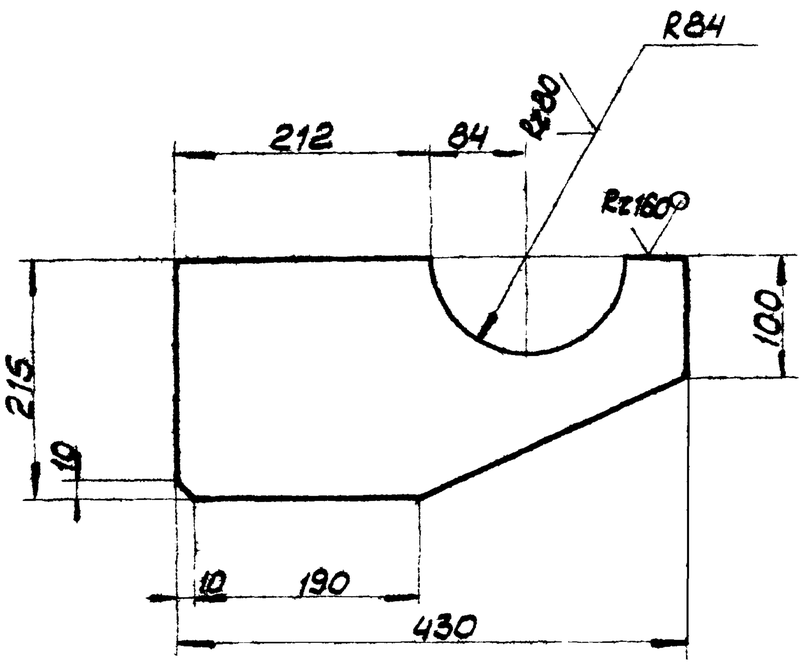

Предельные отклонения размеров: отверстий-H14, валов-h14, остальных-$\pm\frac{JT14}{2}$.

Изм.	Лист	№ докум.	Подпись	Дата	ВГ2500.01.00.052			
Разраб.		Маврина			Кронштейн	Литера	Масса	Масштаб
Провер.		Николевич				И	3,0	1:5
Т.контр.		Гурков				Лист	Листов 1	
Гл.инж.пр.		Осиповский			Лист Б-ПН-4 ГОСТ 19903-74* Вст3кп2 ГОСТ 380-71*	ЦНИИпроектстальконструкция им. Мельникова Белорусское отделение		
Н.контр.		Малашкевич						
Утв.		Мете						

ВГ2500.01.00.053

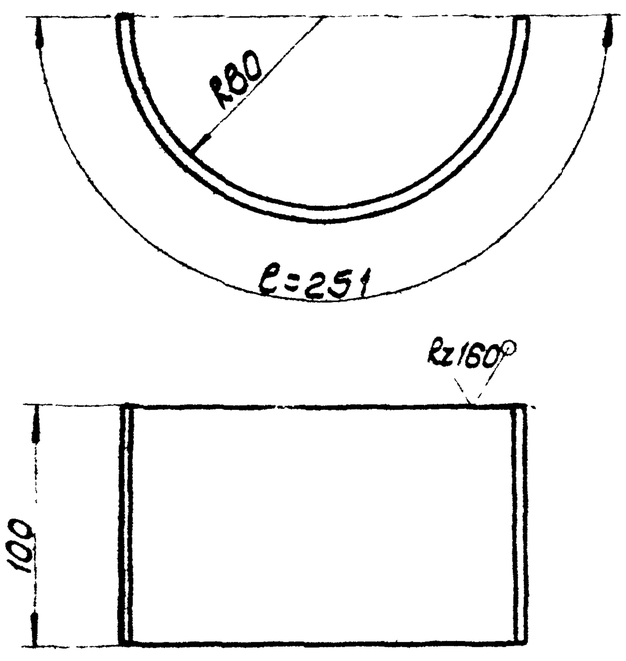

Предельные отклонения размеров: валов-h14, остальных-$\pm\frac{JT14}{2}$.

Изм.	Лист	№ докум.	Подпись	Дата	ВГ2500.01.00.053			
Разраб.		Маврина			Кронштейн	Литера	Масса	Масштаб
Провер.		Николевич				И	0,8	1:2,5
Т.контр.		Гурков				Лист	Листов 1	
Гл.инж.пр.		Осиповский			Лист Б-ПН-4 ГОСТ 19903-74* Вст3кп2 ГОСТ 380-71*	ЦНИИпроектстальконструкция им. Мельникова Белорусское отделение		
Н.контр.		Малашкевич						
Утв.		Мете						

ВГ2500.01.00.055

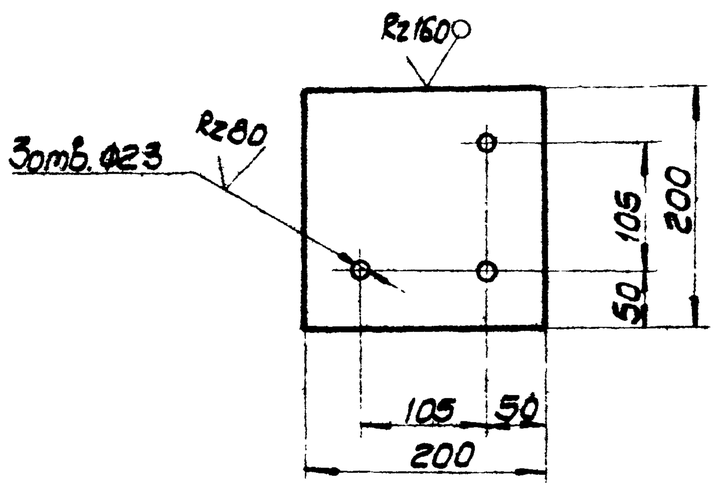

Предельные отклонения размеров: отверстий-H14, валов-h14, остальных-$\pm\frac{JT14}{2}$.

Изм.	Лист	№ докум.	Подпись	Дата	ВГ2500.01.00.055			
Разраб.		Маврина			Фланец	Литера	Масса	Масштаб
Провер.		Николевич				И	4,4	1:5
Т.контр.		Гурков				Лист	Листов 1	
Гл.инж.пр.		Осиповский			Лист Б-ПН-14 ГОСТ 19903-74* Вст3пс6-1 ТУ 14-1-3023-80	ЦНИИпроектстальконструкция им. Мельникова Белорусское отделение		
Н.контр.		Малашкевич						
Утв.		Мете						

Альбом II

901-6-96.86

Инв.№ подл. | Подпись и дата | Взам.инв.№ | Инв.№ дубл. | Подпись и дата

ВГ2500.01.00.057

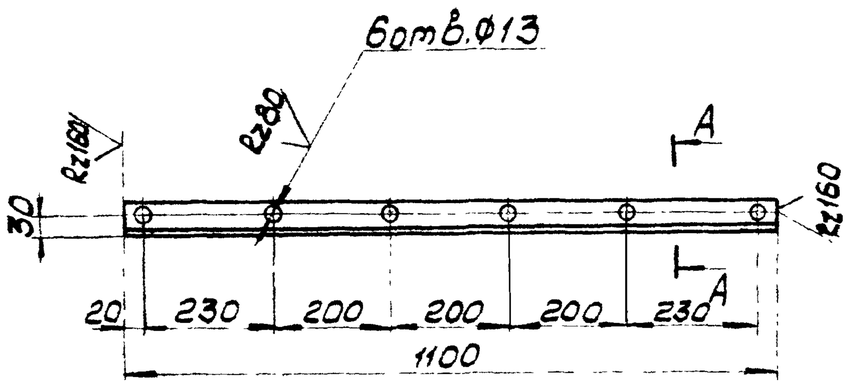

А-А
М1:2,5

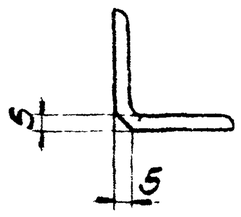

Предельные отклонения размеров:
отверстий-H14, валов-h14, остальные-$\pm \frac{JT14}{2}$.

Изм.	Лист	№ докум.	Подпись	Дата	ВГ2500.01.00.057			
Разраб.		Маврина			Элемент съемного люка	Литера	Масса	Масштаб
Провер.		Михолевич				И	4,1	1:10
Т.контр.		Гурков				Лист	Листов 1	
Гл.инж.пр.		Осиповский			Уголок 6-50х50х5 ГОСТ 8509-86 Ст3кп2 ГОСТ 380-71*	ЦНИИпроектстальконструкция им Мельникова Белорусское отделение		
Н.контр.		Малашкевич						
Утв.		Мете						

ВГ2500.01.00.058

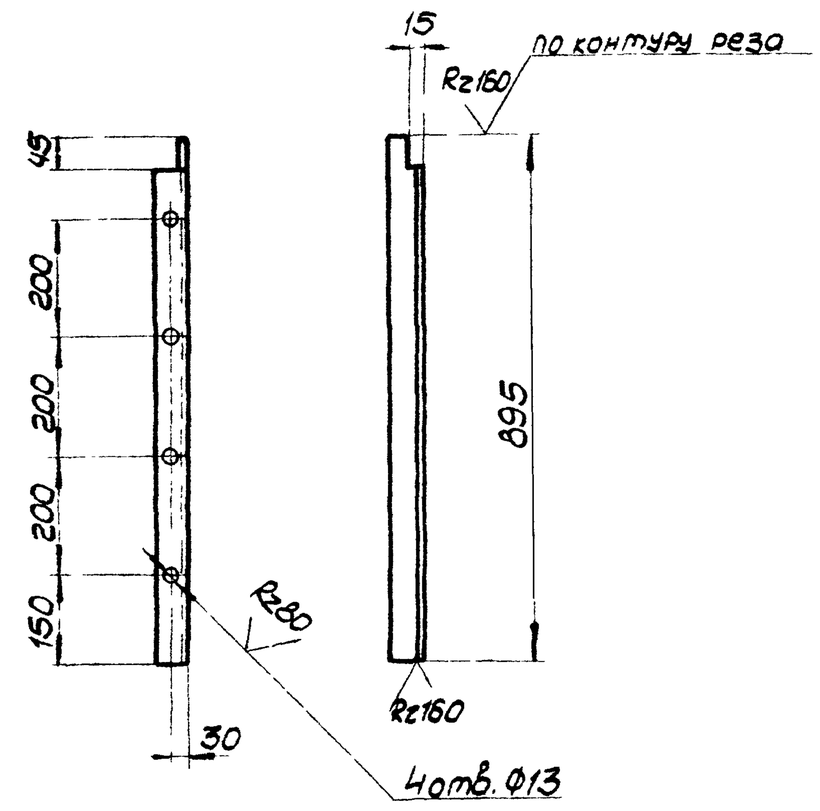

Предельные отклонения размеров:
отверстий-H14, валов-h14, остальные-$\pm \frac{JT14}{2}$.

Изм.	Лист	№ докум.	Подпись	Дата	ВГ2500.01.00.058			
Разраб.		Маврина			Элемент съемного люка	Литера	Масса	Масштаб
Провер.		Михолевич				И	3,4	1:10
Т.контр.		Гурков				Лист	Листов 1	
Гл.инж.пр.		Осиповский			Уголок 6-50х50х5 ГОСТ 8509-86 Ст3кп2 ГОСТ 380-71*	ЦНИИпроектстальконструкция им Мельникова Белорусское отделение		
Н.контр.		Малашкевич						
Утв.		Мете						

ВГ2500.01.00.060

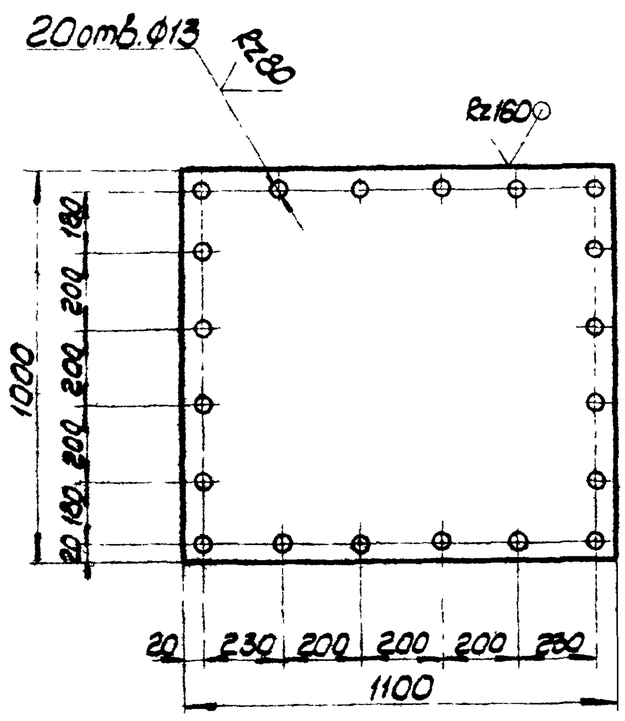

Предельные отклонения размеров:
отверстий-H14, валов-h14, остальных-$\pm \frac{JT14}{2}$

Изм.	Лист	№ докум.	Подпись	Дата	ВГ2500.01.00.060			
Разраб.		Маврина			Съемный люк	Литера	Масса	Масштаб
Провер.		Михолевич				И	34,6	1:15
Т.контр.		Гурков				Лист	Листов 1	
Гл.инж.пр.		Осиповский			Лист Б-ПН-4 ГОСТ 19903-74* Ст3кп2 ГОСТ 380-71*	ЦНИИпроектстальконструкция им Мельникова Белорусское отделение		
Н.контр.		Малашкевич						
Утв.		Мете						

ВГ2500.01.00.061

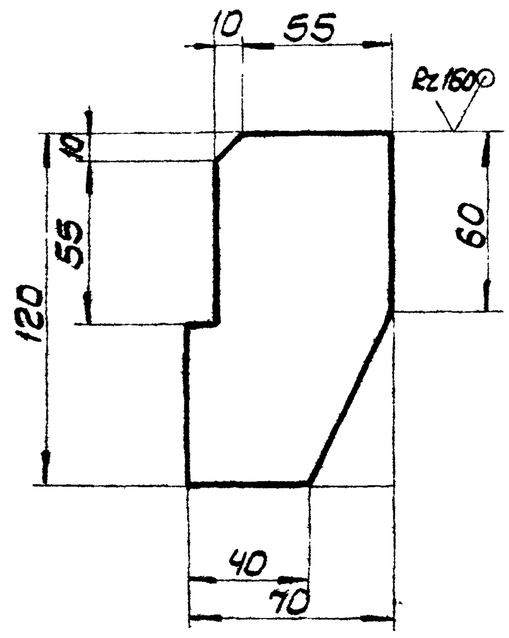

Предельные отклонения размеров:
валов-h14, остальных-$\pm \frac{JT14}{2}$.

Изм.	Лист	№ докум.	Подпись	Дата	ВГ2500.01.00.061			
Разраб.		Маврина			Ребро	Литера	Масса	Масштаб
Провер.		Михолевич				И	0,3	1:2
Т.контр.		Гурков				Лист	Листов 1	
Гл.инж.пр.		Осипофский			Лист Б-ПН-4 ГОСТ 19904-74* Ст3кп2 ГОСТ 380-71*	ЦНИИпроектстальконструкции им.Мельникова Белорусское отделение		
Н.контр.		Малашкевич						
Утв.		Мете						

Альбом II

901-6-96.88

Инв.№ подл. | Подпись и дата | Взам.инв.№ | Инв.№ дубл. | Подпись и дата

ВГ2500.01.00.062

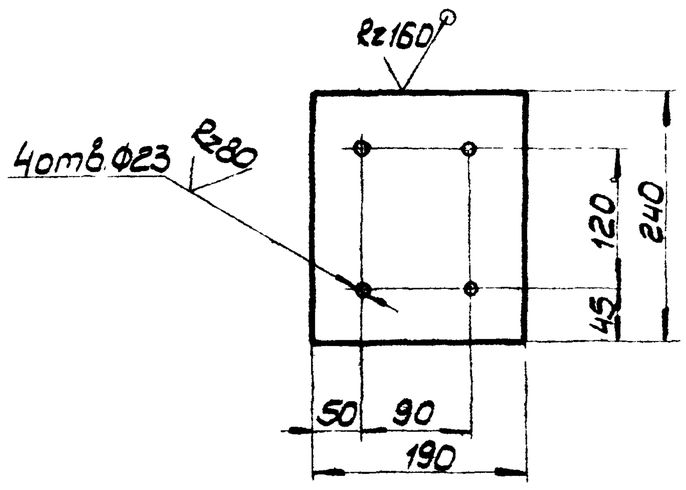

Предельные отклонения размеров: отверстий-H14, валов-h14, остальных-$\pm\frac{IT14}{2}$.

Изм.	Лист	№ докум.	Подпись	Дата	ВГ2500.01.00.062			
Разраб.		Маврина			Фланец	Литера	Масса	Масштаб
Провер.		Михолевич				И	5,0	1:5
Т.контр.		Гурков				Лист	Листов 1	
Гл.инж.пр.		Осиповский			Лист Б-ПН-14 ГОСТ 19903-74* Вст3пс6-1 ТУ14-1-3023-80	ЦНИИпроектстальконструкция им. Мельникова Белорусское отд.		
Н.контр.		Малашкевич						
Утв.		Метс						

Инв.№ подл. | Подпись и дата | Взам.инв.№ | Инв.№ дубл. | Подпись и дата

ВГ2500.01.00.063

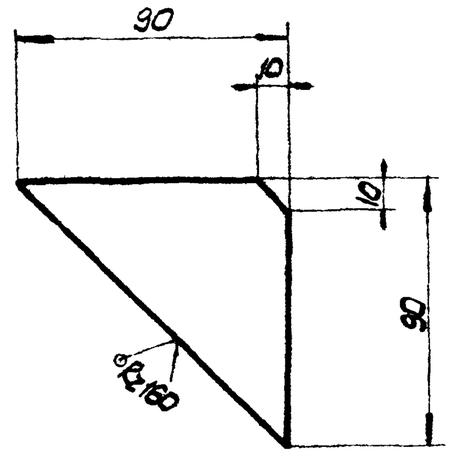

Предельные отклонения размеров: валов-h14, остальных-$\pm\frac{IT14}{2}$.

Изм.	Лист	№ докум.	Подпись	Дата	ВГ2500.01.00.063			
Разраб.		Маврина			Фасонка	Литера	Масса	Масштаб
Провер.		Михолевич				И	0,3	1:2
Т.контр.		Гурков				Лист	Листов 1	
Гл.инж.пр.		Осиповский			Лист Б-ПН-4 ГОСТ 19903-74* Вст3кп2 ГОСТ 380-71*	ЦНИИпроектстальконструкция им. Мельникова Белорусское отделение		
Н.контр.		Малашкевич						
Утв.		Метс						

Инв.№ подл. | Подпись и дата | Взам.инв.№ | Инв.№ дубл. | Подпись и дата

ВГ2500.01.00.064

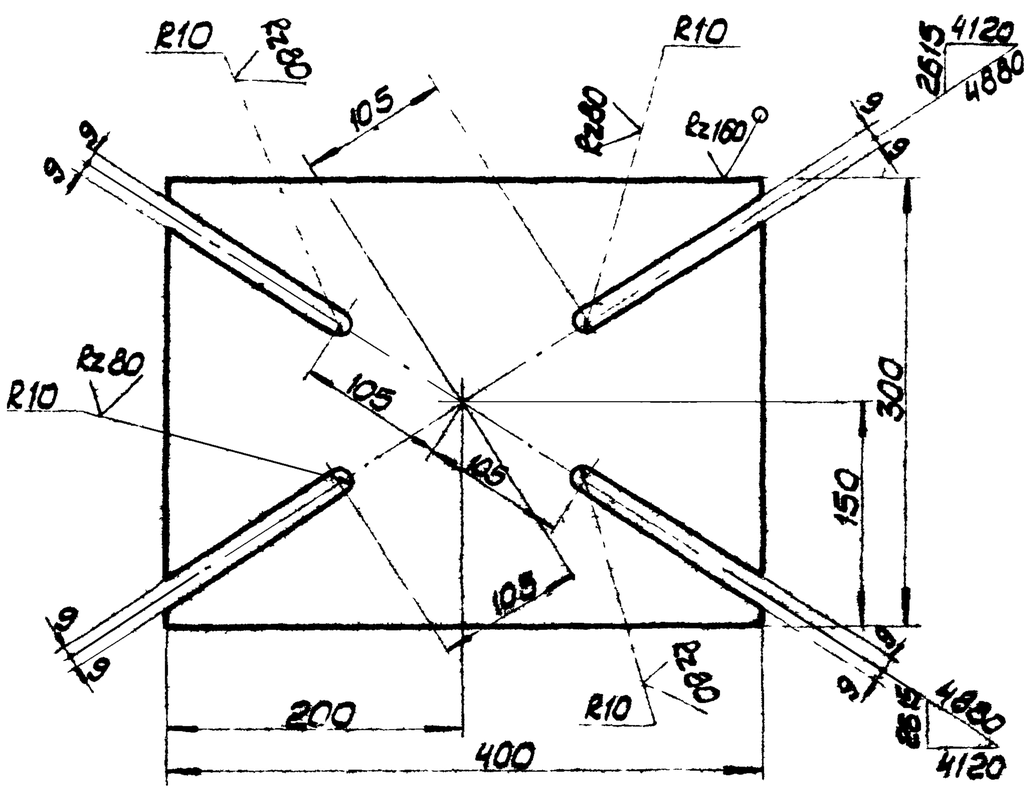

Предельные отклонения размеров: отверстий-H14, валов-h14, остальных-$\pm\frac{IT14}{2}$.

Изм.	Лист	№ докум.	Подпись	Дата	ВГ2500.01.00.064			
Разраб.		Маврина			Фасонка	Литера	Масса	Масштаб
Провер.		Михолевич				И	5,7	1:4
Т.контр.		Гурков				Лист	Листов 1	
Гл.инж.пр.		Осиповский			Лист Б-ПН-6 ГОСТ 19903-74* Вст3кп2 ГОСТ 380-71*	ЦНИИпроектстальконструкция им. Мельникова Белорусское отделение		
Н.контр.		Малашкевич						
Утв.		Метс						

Инв.№ подл. | Подпись и дата | Взам.инв.№ | Инв.№ дубл. | Подпись и дата

ВГ2500.01.00.065

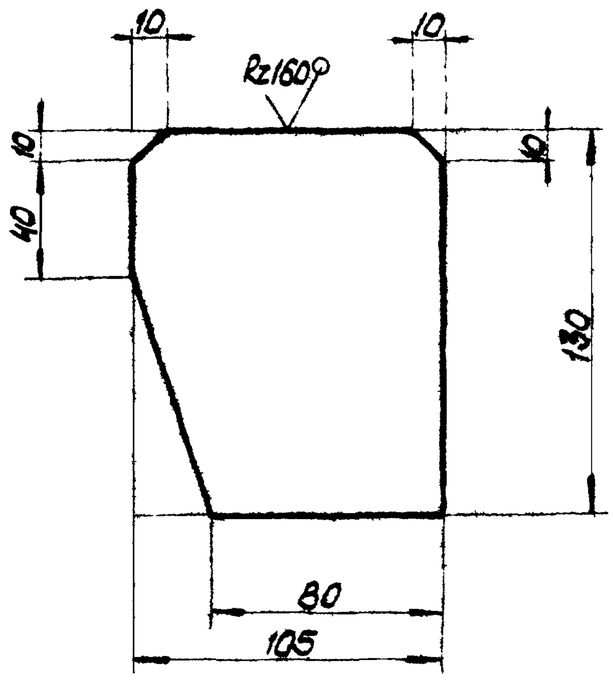

Предельные отклонения размеров: валов-h14, остальных-$\pm\frac{IT14}{2}$.

Изм.	Лист	№ докум.	Подпись	Дата	ВГ2500.01.00.065			
Разраб.		Маврина			Фасонка	Литера	Масса	Масштаб
Провер.		Михолевич				И	0,4	1:2
Т.контр.		Гурков				Лист	Листов 1	
Гл.инж.пр.		Осиповский			Лист Б-ПН-4 ГОСТ 19903-74* Вст3кп2 ГОСТ 380-71*	ЦНИИпроектстальконструкция им. Мельникова Белорусское отделение		
Н.контр.		Малашкевич						
Утв.		Метс						

ВГ2500.01.00.066

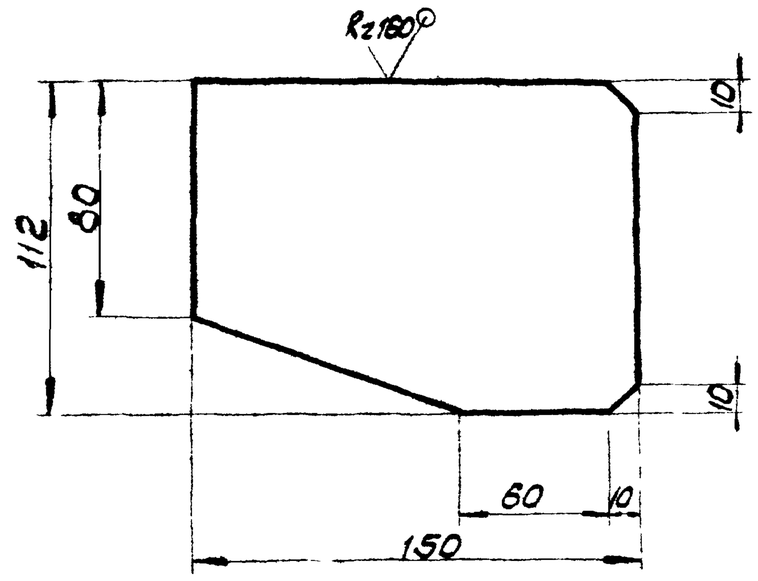

Предельные отклонения размеров:
валов - h14, остальных - $\pm \frac{JT14}{2}$.

Изм.	Лист	№ докум.	Подпись	Дата	ВГ2500.01.00.066			
Разраб.		Маврина			Фасонка	Литера	Масса	Масштаб
Провер.		Михалевич				И	0.6	1:2
Т.контр.		Гурков				Лист	Листов 1	
Гл.инж.пр.		Осиповский			Лист Б-ПН-4 ГОСТ 19903-74* Вст3кп2 ГОСТ 380-71*	ЦНИИпроектстальконструкция им. Мельникова Белорусское отделение		
Н.контр.		Малашкевич						
Утв.		Метс						

Инв.№ подл. | Подпись и дата | Взам.инв.№ | Инв.№ дубл. | Подпись и дата

ВГ2500.01.00.067

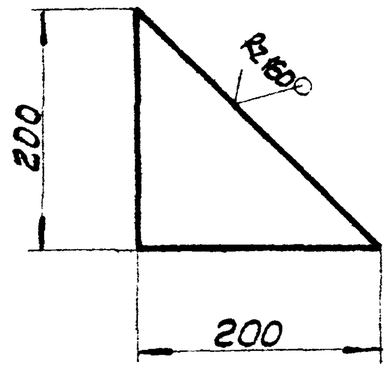

Предельные отклонения размеров:
валов - h14, остальных - $\pm \frac{JT14}{2}$.

Изм.	Лист	№ докум.	Подпись	Дата	ВГ2500.01.00.067			
Разраб.		Маврина			Накладка	Литера	Масса	Масштаб
Провер.		Михалевич				И	1.3	1:5
Т.контр.		Гуркоб				Лист	Листов 1	
Гл.инж.пр.		Осиповский			Лист Б-ПН-4 ГОСТ 19903-74* Вст3кп2 ГОСТ 380-71*	ЦНИИпроектстальконструкция им. Мельникова Белорусское отделение		
Н.контр.		Малашкевич						
Утв.		Метс						

Инв.№ подл. | Подпись и дата | Взам.инв.№ | Инв.№ дубл. | Подпись и дата

ВГ2500.01.00.069

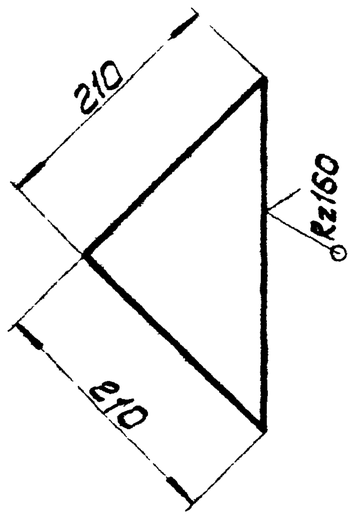

Предельные отклонения размеров:
валов - h14, остальных - $\pm \frac{JT14}{2}$.

Изм.	Лист	№ докум.	Подпись	Дата	ВГ2500.01.00.069			
Разраб.		Маврина			Накладка	Литера	Масса	Масштаб
Провер.		Михалевич				И	2,1	1:5
Т.контр.		Гуркоб				Лист	Листов 1	
Гл.инж.пр.		Осиповский			Лист Б-ПН-6 ГОСТ 19903-74* Вст3кп2 ГОСТ 380-71*	ЦНИИпроектстальконструкция им. Мельникова Белорусское отделение		
Н.контр.		Малашкевич						
Утв.		Метс						

Инв.№ подл. | Подпись и дата | Взам.инв.№ | Инв.№ дубл. | Подпись и дата

ВГ2500.01.00.070

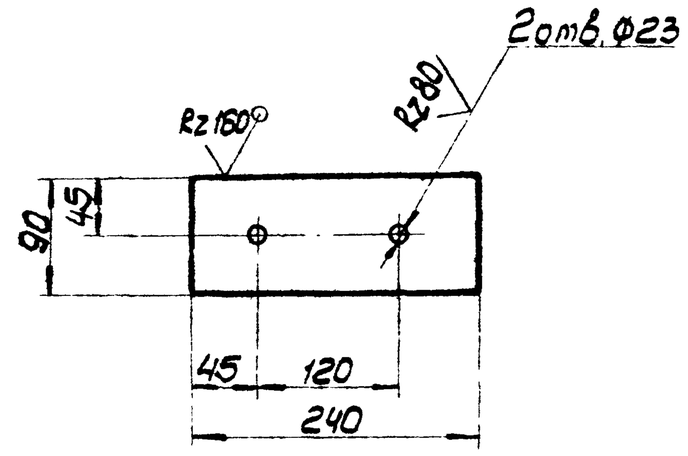

Предельные отклонения размеров:
отверстий - H14, валов - h14, остальных - $\pm \frac{JT14}{2}$.

Изм.	Лист	№ докум.	Подпись	Дата	ВГ2500.01.00.070			
Разраб.		Маврина			Фланец	Литера	Масса	Масштаб
Провер.		Михалевич				И	2.4	1:5
Т.контр.		Гуркоб				Лист	Листов 1	
Гл.инж.пр.		Осиповский			Лист Б-ПН-14 ГОСТ 19903-74* Вст3сп6-1ТУ 14-1-3023-80	ЦНИИпроектстальконструкция им. Мельникова Белорусское отделение		
Н.контр.		Малашкевич						
Утв.		Метс						

Инв.№ подл. | Подпись и дата | Взам.инв.№ | Инв.№ дубл. | Подпись и дата

Альбом II

901-6-96.88

Т-3047

ВГ2500.01.00.071

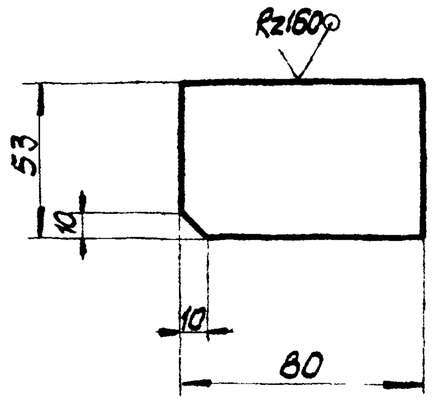

Предельные отклонения размеров:
валов - h14, остальных - $\pm \frac{JT14}{2}$.

Изм.	Лист	№ докум.	Подпись	Дата	ВГ2500.01.00.071			
Разраб.		Маврина			Накладка	Литера: И	Масса: 0.2	Масштаб: 1:2
Провер.		Михалевич				Лист	Листов 1	
Т.контр.		Гурков			Лист 6-ПН-4 ГОСТ 19903-74* Вст3кп2 ГОСТ 380-71*	ЦНИИпроектстальконструкция им. Мельникова Белорусское отделение		
Гл.инж.пр.		Осиповский						
Н.контр.		Малашкевич						
Утв.		Метс						

Инв.№ подл. | Подпись и дата | Взам.инв.№ | Инв.№ дубл. | Подпись и дата | 9011-6-96.88 Альбом II

ВГ2500.01.00.072

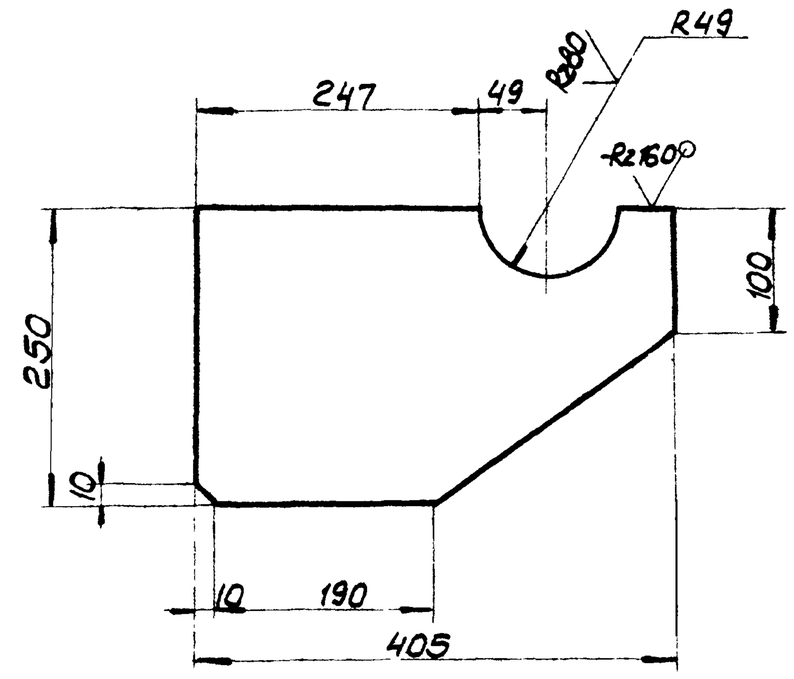

Предельные отклонения размеров:
отверстий - H14, валов - h14, остальных - $\pm \frac{JT14}{2}$.

Изм.	Лист	№ докум.	Подпись	Дата	ВГ2500.01.00.072			
Разраб.		Маврина			Кронштейн	Литера: И	Масса: 3.2	Масштаб: 1:5
Провер.		Михалевич				Лист	Листов 1	
Т.контр.		Гурков			Лист 6-ПН-4 ГОСТ 19903-74* Вст3кп2 ГОСТ 380-71*	ЦНИИпроектстальконструкция им. Мельникова Белорусское отделение		
Гл.инж.пр.		Осиповский						
Н.контр.		Малашкевич						
Утв.		Метс						

Инв.№ подл. | Подпись и дата | Взам.инв.№ | Инв.№ дубл. | Подпись и дата

ВГ2500.01.00.074

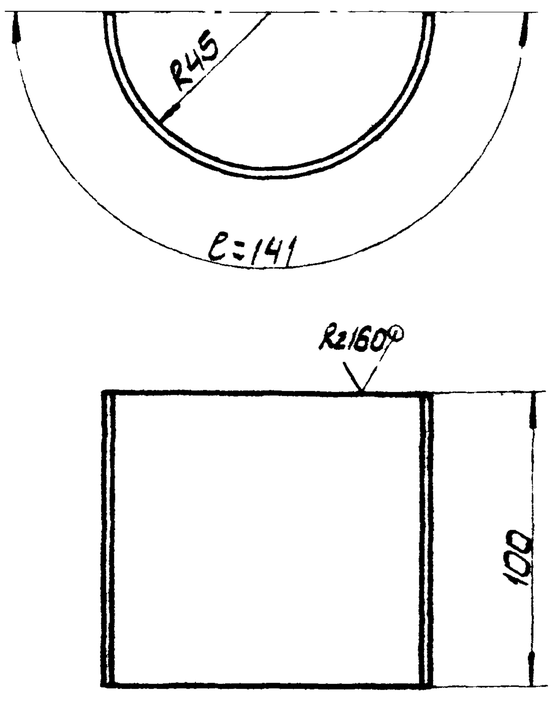

Предельные отклонения размеров.
Валов - h14, остальных - $\pm \frac{JT14}{2}$.

Изм.	Лист	№ докум.	Подпись	Дата	ВГ2500.01.00.074			
Разраб.		Маврина			Кронштейн	Литера: И	Масса: 0.6	Масштаб: 1:2
Провер.		Михалевич				Лист	Листов 1	
Т.контр.		Гурков			Лист 6-ПН-4 ГОСТ 19903-74* Вст3кп2 ГОСТ 380-71*	ЦНИИпроектстальконструкция им. Мельникова Белорусское отделение		
Гл.инж.пр.		Осиповский						
Н.контр.		Малашкевич						
Утв.		Метс						

Инв.№ подл. | Подпись и дата | Взам.инв.№ | Инв.№ дубл. | Подпись и дата

ВГ2500.01.00.076

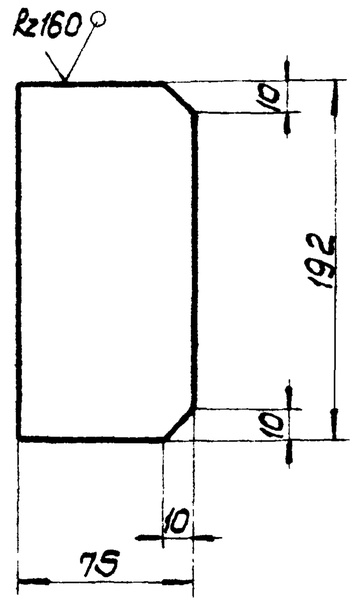

Предельные отклонения размеров:
Валов - h14, остальных - $\pm \frac{JT14}{2}$

Изм.	Лист	№ докум.	Подп.	Дата	ВГ2500.01.00.076			
Разраб.		Маврина			Ребро	Литера: И	Масса: 0,5	Масштаб: 1:2,5
Провер.		Михалевич				Лист	Листов 1	
Т.контр.		Гурков			Лист 6-ПН-4 ГОСТ 19903-74* Вст3кп2 ГОСТ 380-71*	ЦНИИпроектстальконструкция им. Мельникова Белорусское отделение		
Гл.инж.пр.		Осиповский						
Н.контр.		Малашкевич						
Утв.		Метс						

Инв.№ подл. | Подпись и дата | Взам.инв.№ | Инв.№ дубл. | Подпись и дата

ВГ2500.03.00.000-изображение

ВГ2500.03.00.000-01-зеркальное изображение

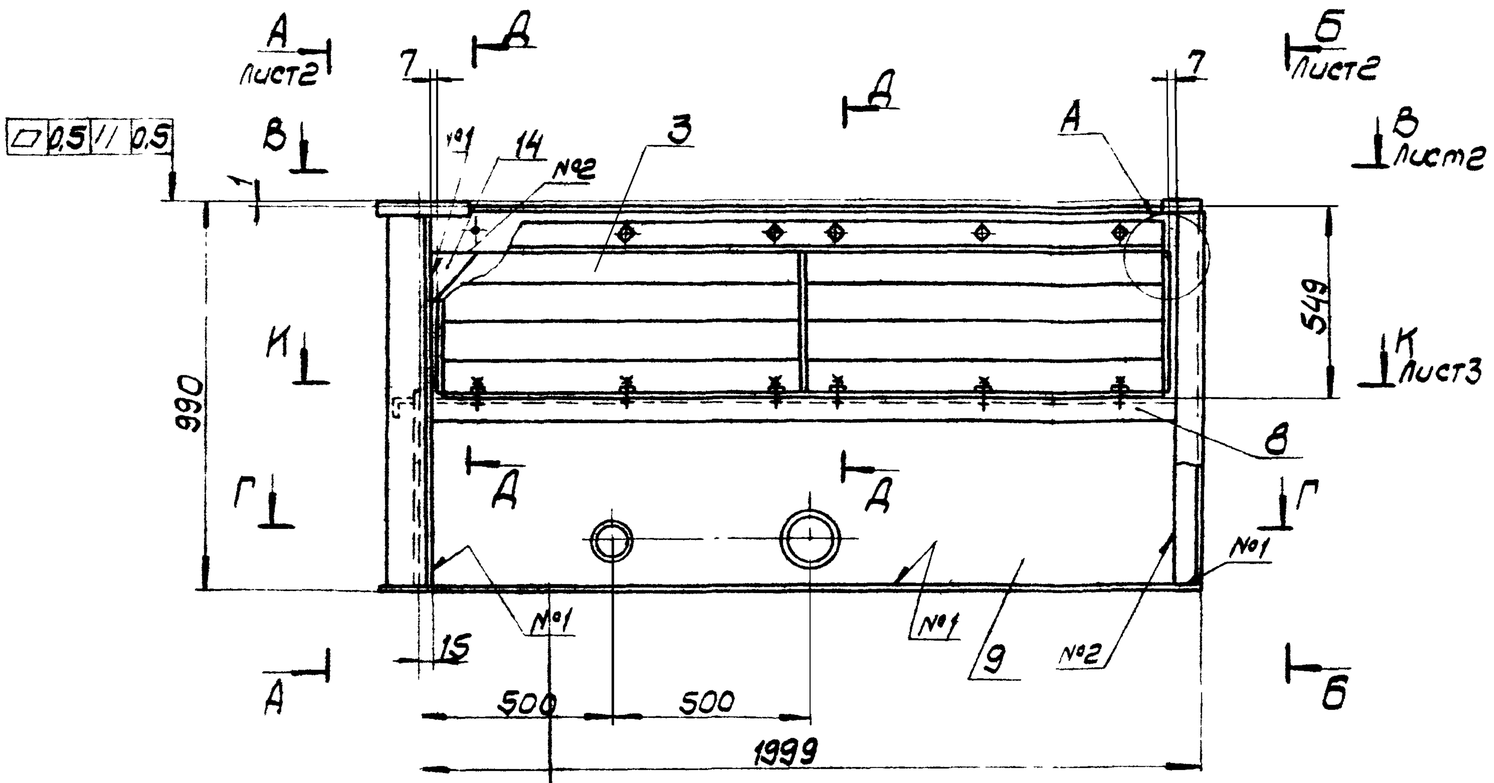

Д-Д
М1:5

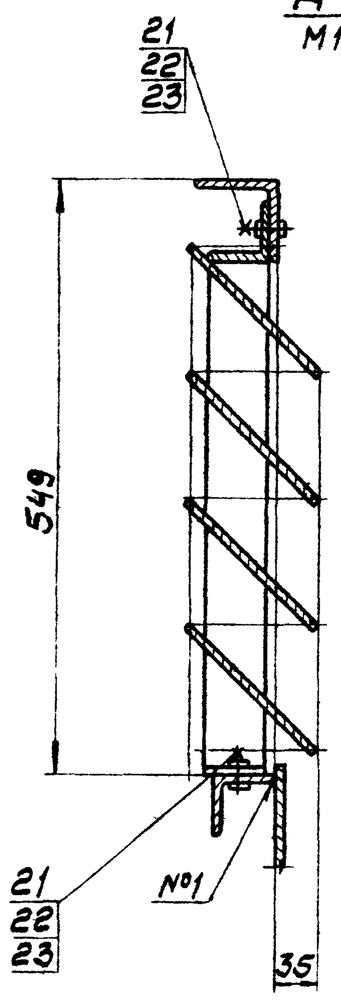

Г-Г
М1:15 повернуто

А
М1:5

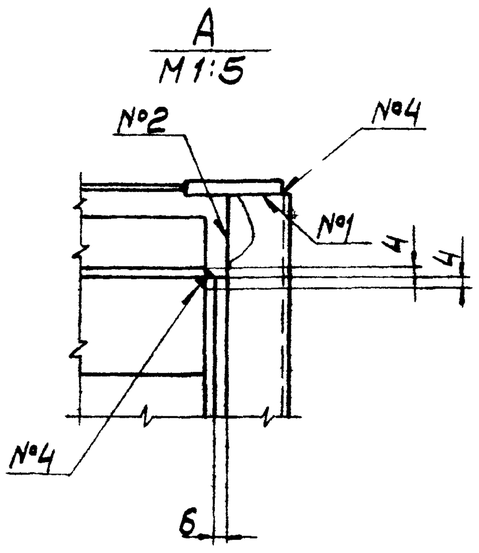

В
М1:5 лист3

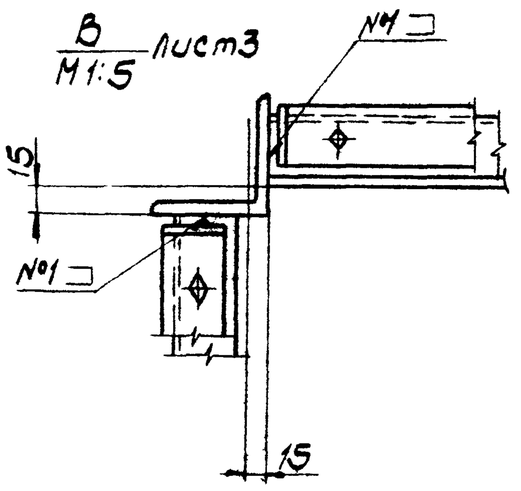

Примечания см. на листе 3.

Номер шва	Обозначение шва	Примечание
1	ГОСТ14771-76-Т3-УП-△4	
2	ГОСТ14771-76-С7-УП	
3	ГОСТ14771-76-Т1-УП-△4	
4	ГОСТ14771-76-У5-УП-△4	
5	Нестандартный шов	
6	ГОСТ14771-76-С3-УП	

Изм.	Лист	№ докум.	Подп.	Дата	ВГ2500.03.00.000СБ
Разраб.		Михалевич			Поддон. Сборочный чертеж
Провер.		Малишевский			Литера И; Масса 610.0; Масштаб 1:15
Т.контр.		Гурков			Лист 1; Листов 3
Гл.инж.пр.		Осиповский			ЦНИИпроектстальконструкция им. Мельникова Белорусское отделение
Н.контр.		Малошкевич			
Утв.		Метс			

Инв.№ подл. | Подпись и дата | Взам.инв.№ | Инв.№ дубл. | Подпись и дата

901-6-96.88 Альбом II

Т-3047

ВГ2500.03.00.000СБ

Альбом III

901-6-96.88

Инв.№ подл. | Подпись и дата | Взам.инв.№ | Инв.№ дубл. | Подпись и дата

А-А
М1:15 Лист1

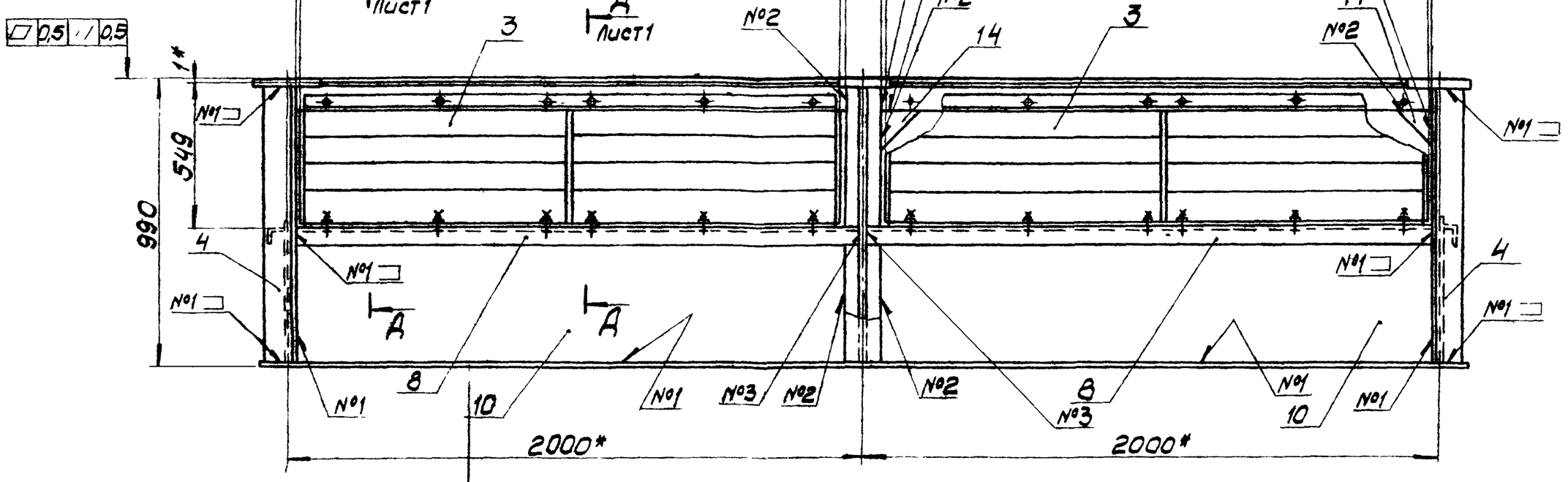

Б-Б
М1:15 Лист1

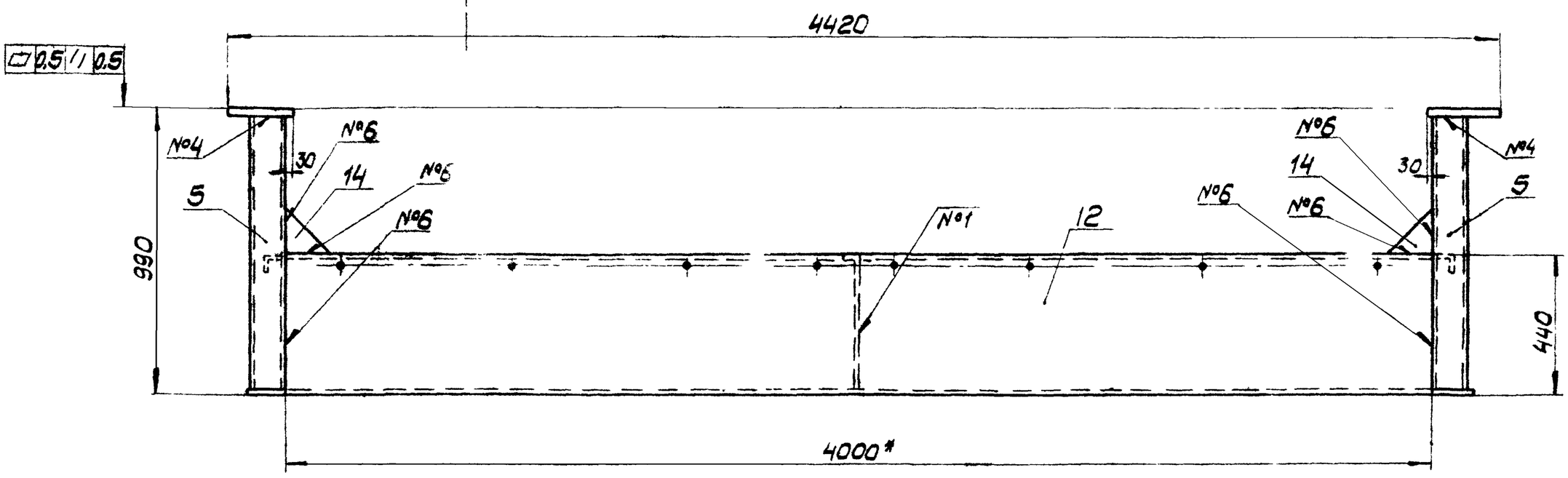

В-В
повернуто, М1:15 Лист1

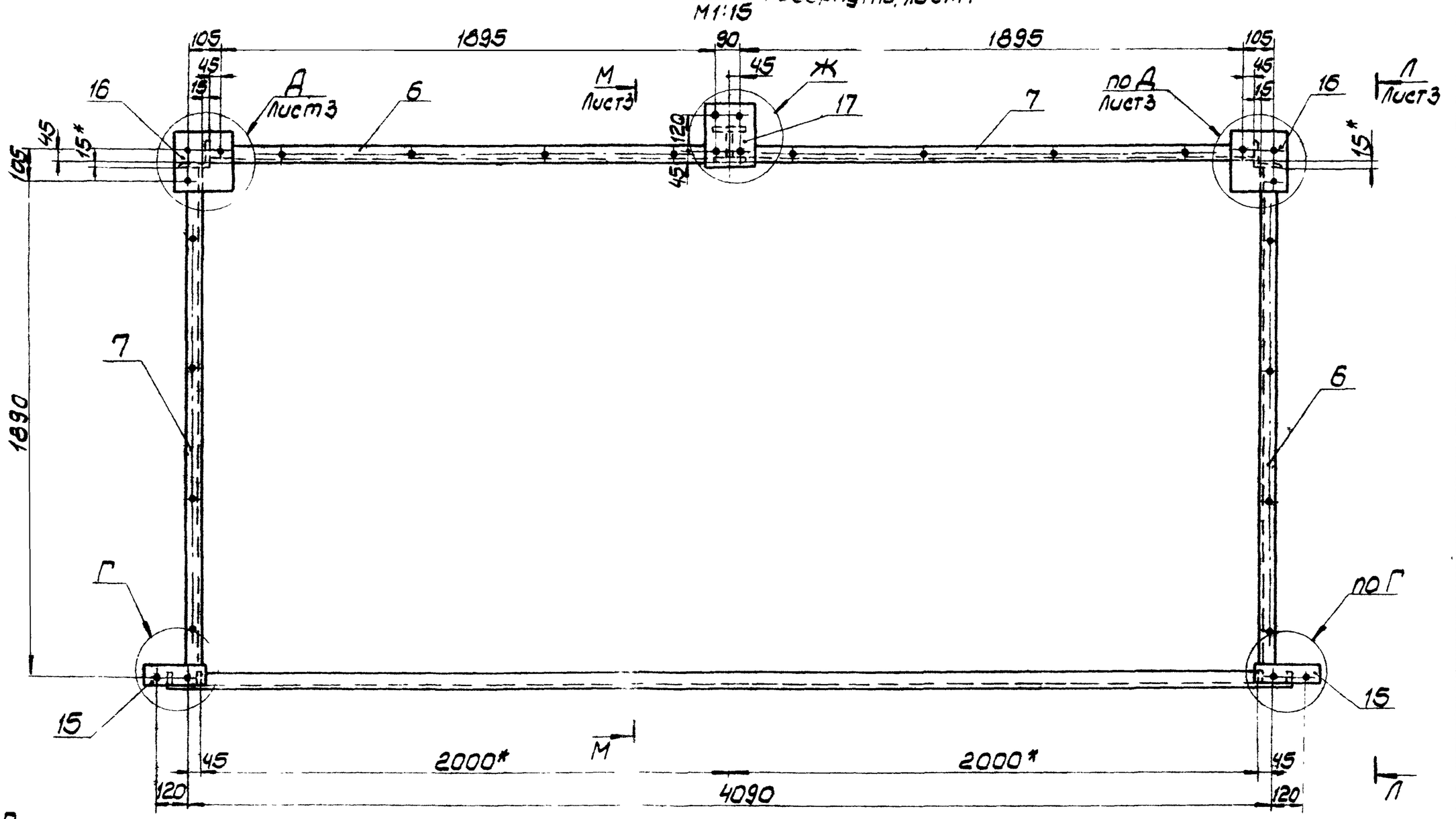

Г
М1:5

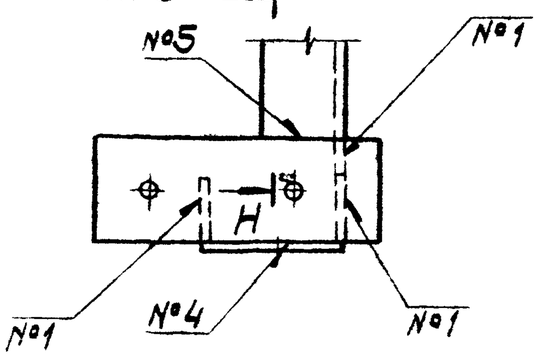

Н-Н
М1:2

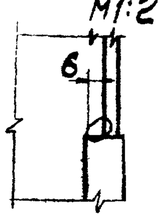

Ж
М1:5

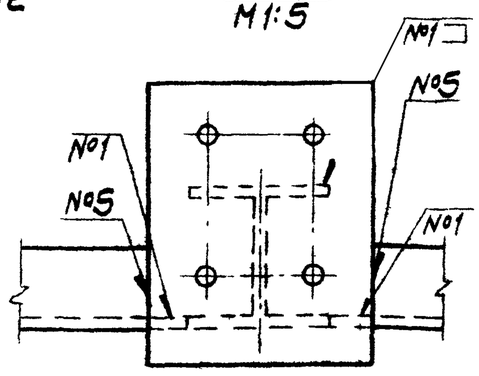

Изм.	Лист	№ докум.	Подп.	Дата	ВГ 2500.03.00.000СБ
Разраб.		Михалевич			Поддон
Провер.		Малашевский			Сборочный чертеж
Т.контр.		Гуркор			Литера: И; Масса; Масштаб
Гл.инж.пр.		Осиповский			Лист 2; Листов
Н.контр.		Малашевский			ЦНИИпроектстальконструкция им. Мельникова, Белорусское отделение
Утв.		Метс			

Т-3047

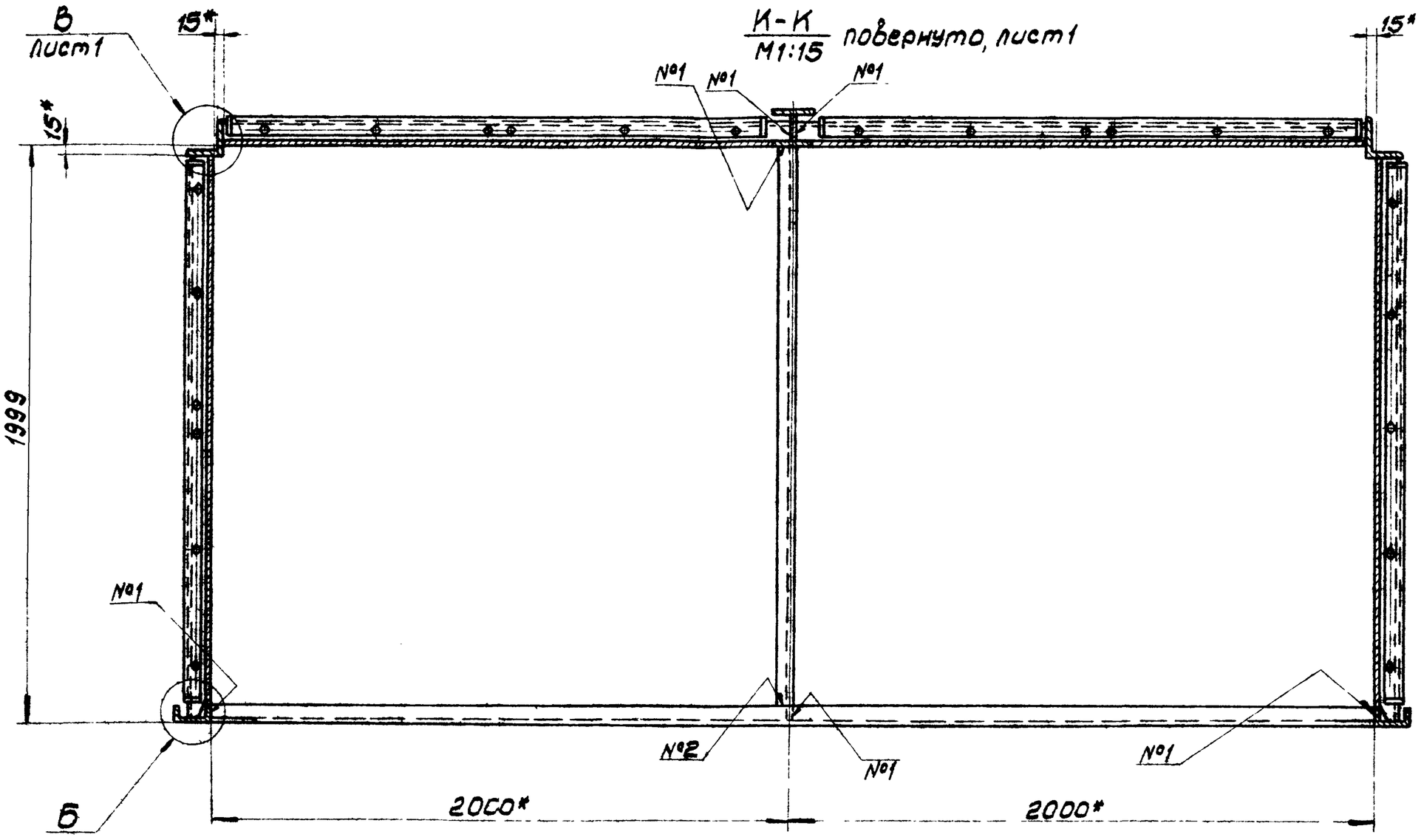

Л-Л
М1:15 Лист2

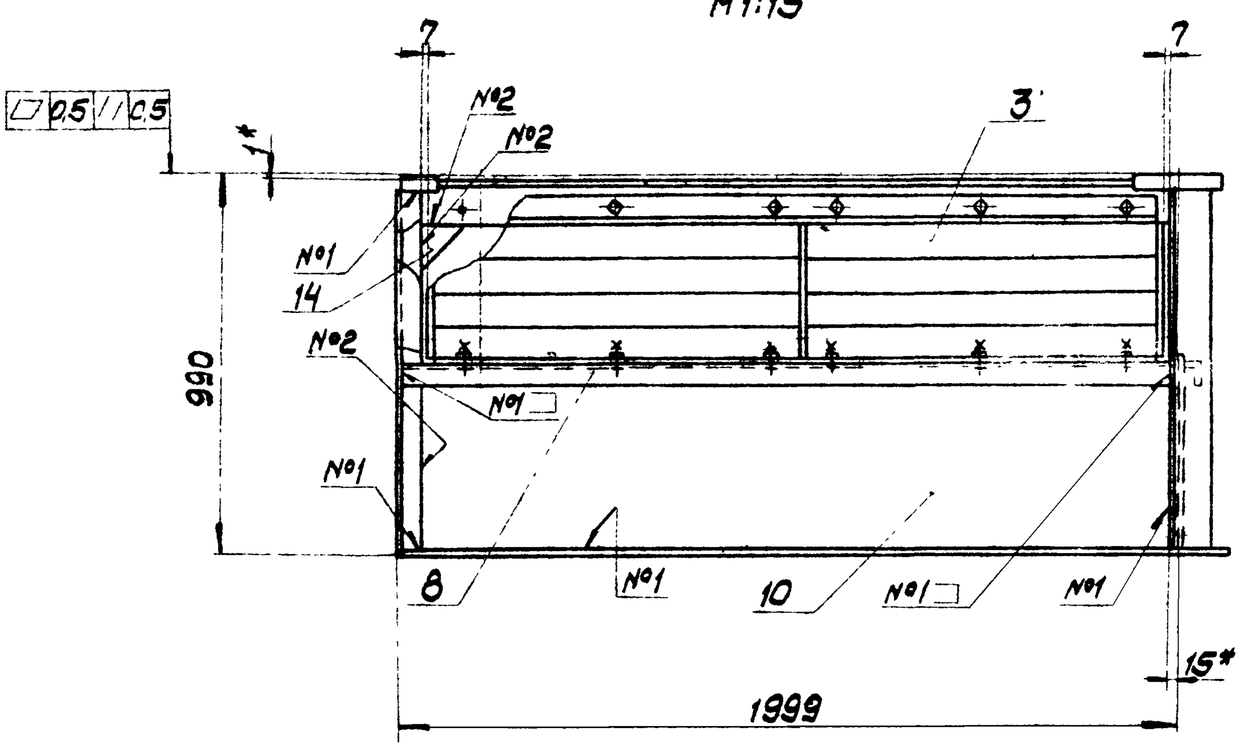

Ж-Ж
М1:10 Лист1

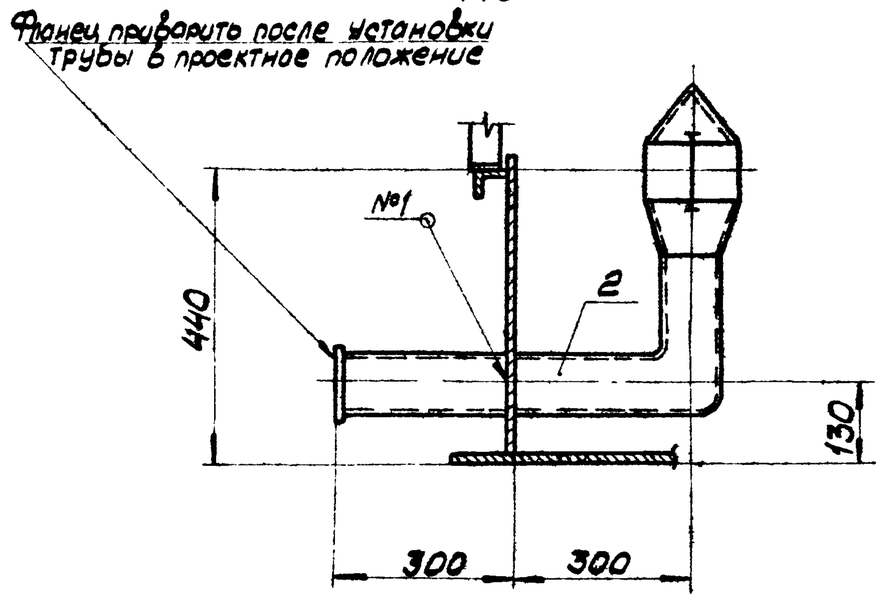

Е-Е
М1:10 Лист1

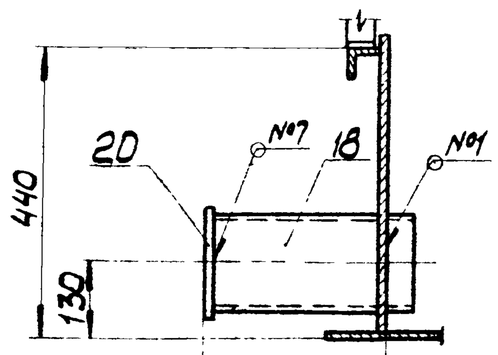

Б
М1:5

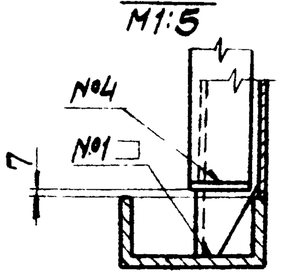

М-М
М1:15 Лист2

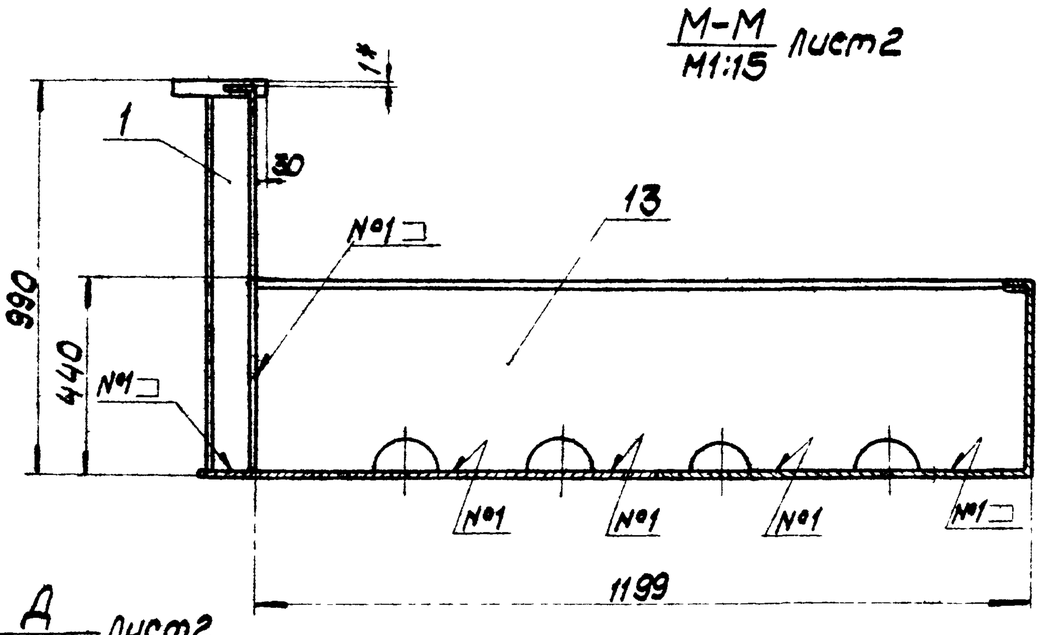

Д
М1:5 Лист2

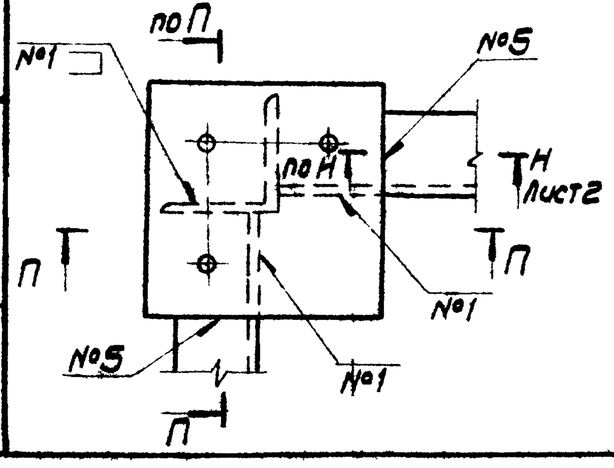

П-П
М1:5

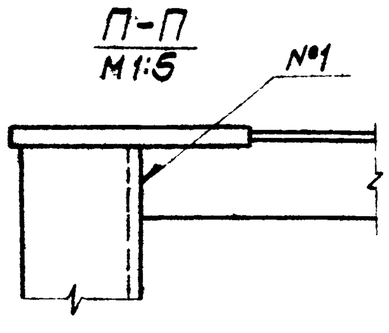

1. * - размеры для справок.
2. Обработку торцов деталей, выполненных без чертежа принять Rz 160.
3. Предельные отклонения размеров: отверстий - H14, валов - h14, остальных - $\pm \frac{JT14}{2}$.

Изм.	Лист	№ докум.	Подпись	Дата
Разраб.		Михолевич		
Провер.		Малошкевич		
Т.контр.		Гурков		
Гл.инж.пр.		Осиповский		
Н.контр.		Малошкевич		
Утв.		Метс		

ВГ2500.03.00.000СБ

Поддон

Сборочный чертеж

Литера	Масса	Масштаб
И		
Лист 3	Листов 3	

ЦНИИпроектстальконструкция им. Мельникова Белорусское отделение

Т-3049

Инв. № подл. | Подпись и дата | Взам. инв. № | Инв. № дубл. | Подпись и дата

Альбом II

901-6-96.88

Формат	Зона	Поз.	Обозначение	Наименование	Кол.	Примечание
				Документация		
А3			ВГ2500.03.00.000СБ	Сборочный чертеж	3	
				Сборочные единицы		
А4		1	ВГ2500.03.01.000	Стойка	1	
		2	ВГ2500.03.02.000	Переливная труба	1	
А3		3	ВГ2500.03.03.000	Жалюзийные решетки	4	
				Детали		
Б4		4	ВГ2500.03.00.004	Стойка		
				Уголок Б-100×100×7 ГОСТ8509-86 Ст3пс6-1 ТУ14-1-3023-80		
				L=972	2	10.5кг
А4		5	ВГ2500.03.00.005	Стойка	2	
А4		6	ВГ2500.03.00.006	Элемент поддона	2	
Б4		7	-01	Элемент поддона		
				Уголок 6-70×70×6 ГОСТ8509-86 Ст3пс6 ГОСТ380-71*		
				L=1923	2	10.35кг
А4		8	ВГ2500.03.00.008	Элемент поддона	4	
А4		9	ВГ2500.03.00.009	Стенка поддона	1	
А4		10	ВГ2500.03.00.010	Стенка поддона		
				Лист 6 ПН-4 ГОСТ19903-74* Ст3кп2 ГОСТ380-71*		
				450×1924	3	27.2кг

Инв.№подл. | Подпись и дата | Взам.инв.№ | Инв.№дубл. | Подпись и дата

ВГ2500.03.00.000

Изм.	Лист	№докум.	Подп.	Дата			
Разраб.	Михалевич				Поддон	Лит. И	Лист 1	Листов 3
Провер.	Малашкевич					ЦНИИпроектстальконструкция им. Мельникова Белорусское отделение	
Гл.инж.пр.	Деликовский						
Н.контр.	Малашкевич						
Утв.	Метс						

Формат	Зона	Поз.	Обозначение	Наименование	Кол.	Примечание
А4		11	ВГ2500.03.00.011	Днище поддона	1	
А3		12	ВГ2500.03.00.012	Днище поддона	1	
А4		13	ВГ2500.03.00.013	Ребро поддона	1	
А4		14	ВГ2500.03.00.014	Фасонка	10	
А4		15	ВГ2500.03.00.015	Фланец	2	
А4		16	ВГ2500.03.00.016	Фланец	2	
А4		17	ВГ2500.03.00.017	Фланец	1	
Б4		18	ВГ2500.03.00.018	Труба 159×4,5 ГОСТ10704-76 / Д ГОСТ10705-80		
				L=340	1	5,9кг
				Стандартные изделия		
Б4		20	ВГ2500.03.00.020	Фланец Ф150-2.5 ГОСТ12820-80	1	
		21		Болт М10 ГОСТ7798-70 М10×35.58.019	48	
		22		Шайба ГОСТ11371-78* 10.01.019	48	
		23		Гайка М10 ГОСТ5915-70* М10.4.019	48	
		24		Болт М12 ГОСТ7798-70 М12×40.58.019	13	

Инв.№подл. | Подпись и дата | Взам.инв.№ | Инв.№дубл. | Подпись и дата

ВГ2500.03.00.000

Изм. | Лист | №докум. | Подп. | Дата | Лист 2

Формат	Зона	Поз.	Обозначение	Наименование	Кол.	Примечание
		25		Шайба ГОСТ11371-68* 12.01.019	13	
		26		Гайка М12 ГОСТ5915-70* М12.4.019	26	

Инв.№подл. | Подпись и дата | Взам.инв.№ | Инв.№дубл. | Подпись и дата

ВГ2500.03.00.000

Изм. | Лист | №докум. | Подп. | Дата | Лист 3

Формат	Зона	Поз.	Обозначение	Наименование	Кол.	Примечание
				Документация		
			ВГ2500.09.00.000СБ	Сборочный чертеж		
				Детали		
А4		1	ВГ2500.09.00.001	Элемент кронштейна	1	
А4		2	ВГ2500.09.00.002	Элемент кронштейна	1	
А4		3	ВГ2500.09.00.003	Элемент кронштейна	1	

Инв.№подл. | Подпись и дата | Взам.инв.№ | Инв.№дубл. | Подпись и дата

ВГ2500.09.00.000

Изм.	Лист	№докум.	Подпись	Дата			
Разраб.	Михалевич				Кронштейн	Лит. И	Лист 1	Листов 1
Провер.	Малашкевич					ЦНИИпроектстальконструкция им. Мельникова Белорусское отделение	
Гл.инж.пр.	Деликовский						
Н.контр.	Малашкевич						
Утв.	Метс						

Альбом II

901-6-96.88

Формат	Зона	Поз.	Обозначение	Наименование	Кол.	Примечание
				Документация		
А4			ВГ2500.03.01.000СБ	Сборочный чертеж		
				Детали		
Б4		1	ВГ2500.03.01.001	Стенко		
				Лист Б-ПН-6 ГОСТ 19903-74* / Вст3кп2 ГОСТ 380-71*		
				108×972	1	5,0 кг
Б4		2	ВГ2500.03.01.002	Полко		
				Лист Б-ПН-6 ГОСТ 19903-74* / Вст3кп2 ГОСТ 380-71*		
				120×972	2	5,5

Инв.№ подл. | Подпись и дата | Взам.инв.№ | Инв.№ дубл. | Подпись и дата

Изм.	Лист	№ докум.	Подпись	Дата	ВГ2500.03.01.000			
Разраб.		Михалевич			Стойка	Литера	Лист	Листов
Провер.		Малашкевич				И		1
Гл.инж.пр.		Осиповский				ЦНИИпроектстальконструкц. им. Мельникова Белорусское отделение		
Н.контр.		Малашкевич						
Утв.		Метс						

Инв.№ подл. | Подпись и дата | Взам.инв.№ | Инв.№ дубл. | Подпись и дата

ВГ2500.03.01.000СБ

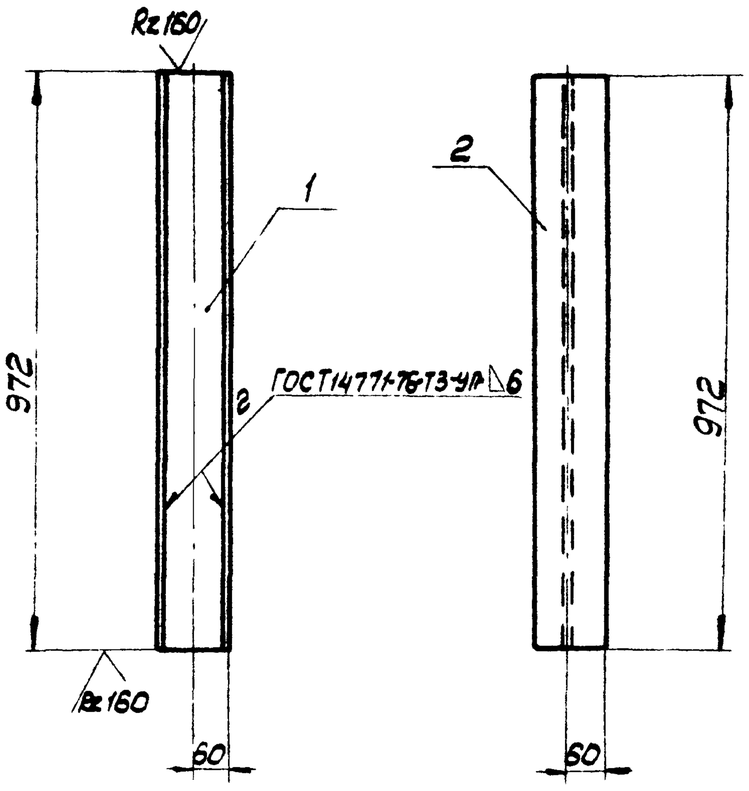

Предельные отклонения размеров:
валов - h14, остальных - $\pm \frac{JT14}{2}$.

Изм.	Лист	№ докум.	Подпись	Дата	ВГ2500.03.01.000СБ			
Разраб.		Михалевич			Стойка	Литера	Масса	Масштаб
Провер.		Малашкевич			Сборочный чертеж	И	16,2	1:10
Т.контр.		Гурков				Лист	Листов 1	
Гл.инж.пр.		Осиповский				ЦНИИпроектстальконструкции им. Мельникова Белорусское отделение		
Н.контр.		Малашкевич						
Утв.		Метс						

ВГ2500.03.00.017

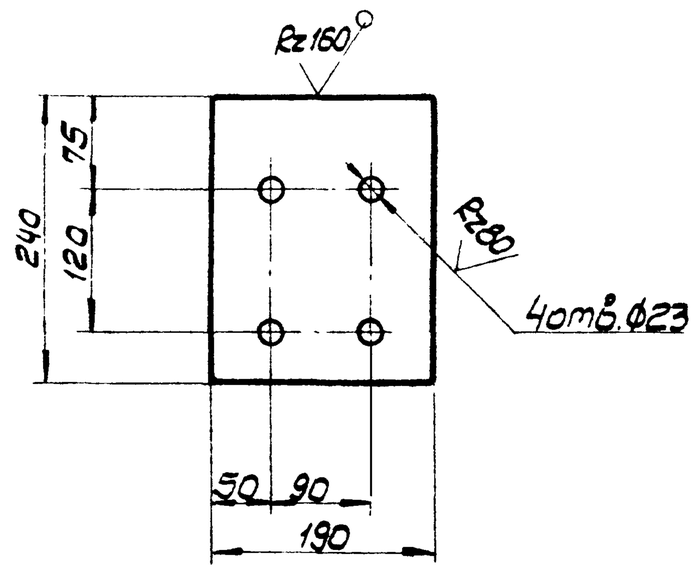

Предельные отклонения размеров:
отверстий - H14, валов - h14, остальных - $\pm \frac{JT14}{2}$.

Изм.	Лист	№ докум.	Подпись	Дата	ВГ2500.03.00.017			
Разраб.		Михалевич			Фланец	Литера	Масса	Масштаб
Провер.		Малашкевич				И	5,1	1:5
Т.контр.		Гурков				Лист	Листов 1	
Гл.инж.пр.		Осиповский				ЦНИИпроектстальконструкции им. Мельникова Белорусское отделение		
Н.контр.		Малашкевич						
Утв.		Метс						

Лист Б-ПН-14 ГОСТ 19903-74* / Вст3сп6-1 ТУ14-1-3023-80

ВГ2500.03.00.016

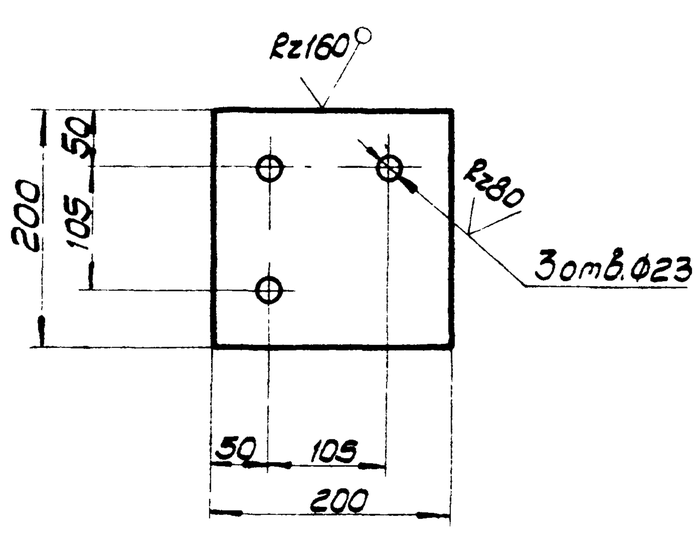

Предельные отклонения размеров:
отверстий - H14, валов - h14, остальных - $\pm \frac{JT14}{2}$.

Изм.	Лист	№ докум.	Подпись	Дата	ВГ2500.03.00.016			
Разраб.		Михалевич			Фланец	Литера	Масса	Масштаб
Провер.		Малашкевич				И	4,5	1:5
Т.контр.		Гурков				Лист	Листов 1	
Гл.инж.пр.		Осиповский				ЦНИИпроектстальконструкции им. Мельникова Белорусское отделение		
Н.контр.		Малашкевич						
Утв.		Метс						

Лист Б-ПН-14 ГОСТ 19903-74* / Вст3сп6-1 ТУ14-1-3023-80

Альбом II

901-6-96.88

Формат	Зона	Поз.	Обозначение	Наименование	Кол.	Примеч.
				Документация		
А4			ВГ 2500.03.02.000	Сборочный чертеж	1	
				Детали		
А2		1	ВГ 2500.03.02.001	Крышка	1	
				Стандартные изделия		
		2		Фланец ГОСТ 12820-80		
				1-100-2,5	1	2,14кг
		3		Отвод 90° ГОСТ 17375-83		
				108×4	1	2,5кг
		4		Переход ГОСТ 17378-83		
				К 219×6 - 108×4	1	2,9кг
				Материалы		
		5		Труба 108×2,8 ГОСТ 10704-76 / Д ГОСТ 10705-80	1	3,27кг
				L= 444 h 14		
		6		Круг 6 ГОСТ 2590-71 / Ст. 3 ГОСТ 535-79	4	0,14кг
				L= 120 h 14		

Изм	Лист	N докум.	Подпись	Дата
Разраб.		Антонова		
Пров.		Троценко		
Т.конт.		Стулова		
Н.контр.		Никитина		
Утв.		Трубников		

ВГ 2500.03.02.000

Переливная труба

Лит.	Лист	Листов
Н		1

СОЮЗВОДОКАНАЛПРОЕКТ

Инв.N подл. | Подп. и дата | Взам.инв.N | Инв.N подл. | Подп. и дата

ВГ 2500.03.02.001

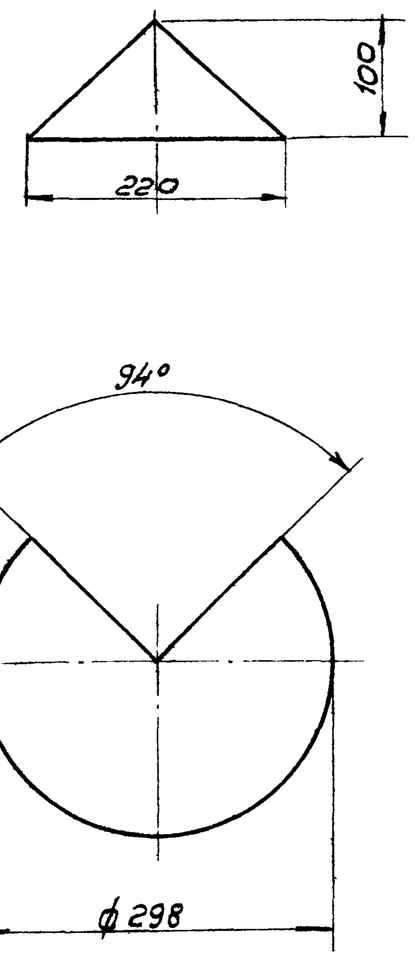

Неуказанные предельные отклонения размеров h14; $\frac{JT14}{2}$

Изм	Лист	N докум	Подп.	Дата
Разраб		Антонова		
Пров.		Троценко		
Т.контр.		Стулова		
Рук бр		Никитина		
Н.контр.		Никитина		
Утв.		Трубников		

ВГ 2500.03.02.001

Крышка

Лит	Масса	Масштаб
Н	1,98	1:5

Лист | Листов 1

Лента СТ2кп-ВН-НТ-4-0-2,8×300 ГОСТ 503-81

СОЮЗВОДОКАНАЛПРОЕКТ

Инв.N подл. | Подп. и дата | Взам.инв.N | Инв.N подл. | Подп. и дата

ВГ 2500.03.02.000 СБ

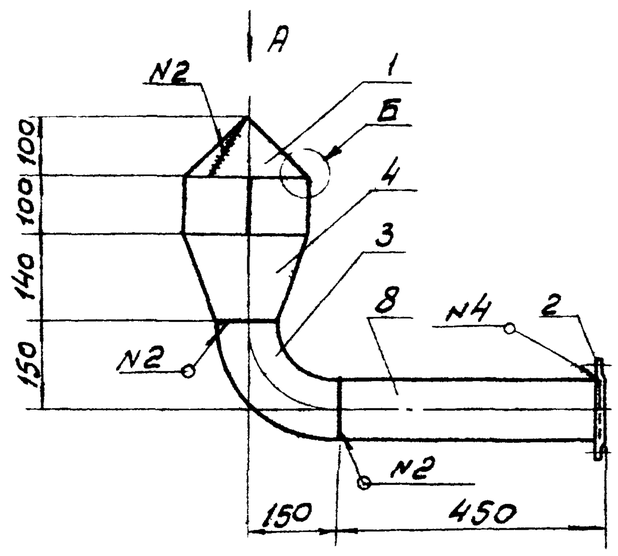

Вид А

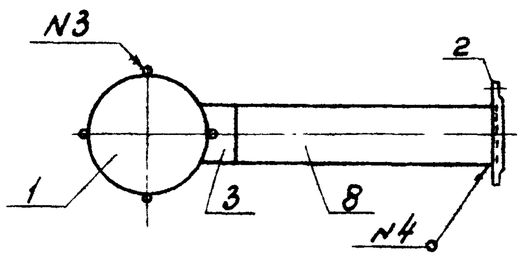

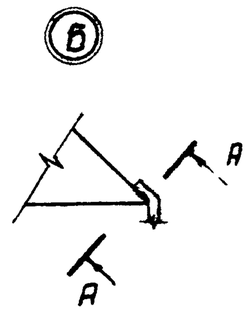

А-А

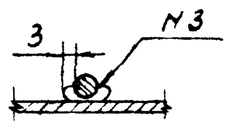

Номер шва	Обозначение шва	Примечание
1	ГОСТ 16037-80-У17-△3	См. лист ВГ 2500 03.00 000СБ
2	ГОСТ 5264-80 Т3-△3	
3	Нестандартный шов	
4	ГОСТ 16037-80-У5-Р-△3	

1 Фланец, поз. 2, приваривается после установки трубы в поддоне градирни.

Изм	Лист	N докум	Подп.	Дата
Разраб		Антонова		
Пров.		Троценко		
Т.контр.		Стулова		
Рук бр		Никитина		
Н.контр.		Никитина		
Утв.		Трубников		

ВГ 2500.03.02.000 СБ

Переливная труба. Сборочный чертеж

Лит.	Масса	Масшт.
Н	10,03	1:10

Лист | Листов 1

СОЮЗВОДОКАНАЛПРОЕКТ

Инв.N подл. | Подпись и дата | Взам.инв.N | Инв.N подл. | Подпись и дата

Т-3047

Альбом II

901-6-96.88

Инв.№подл. | Подпись и дата | Взам.инв.№ | Инв.№дубл. | Подпись и дата

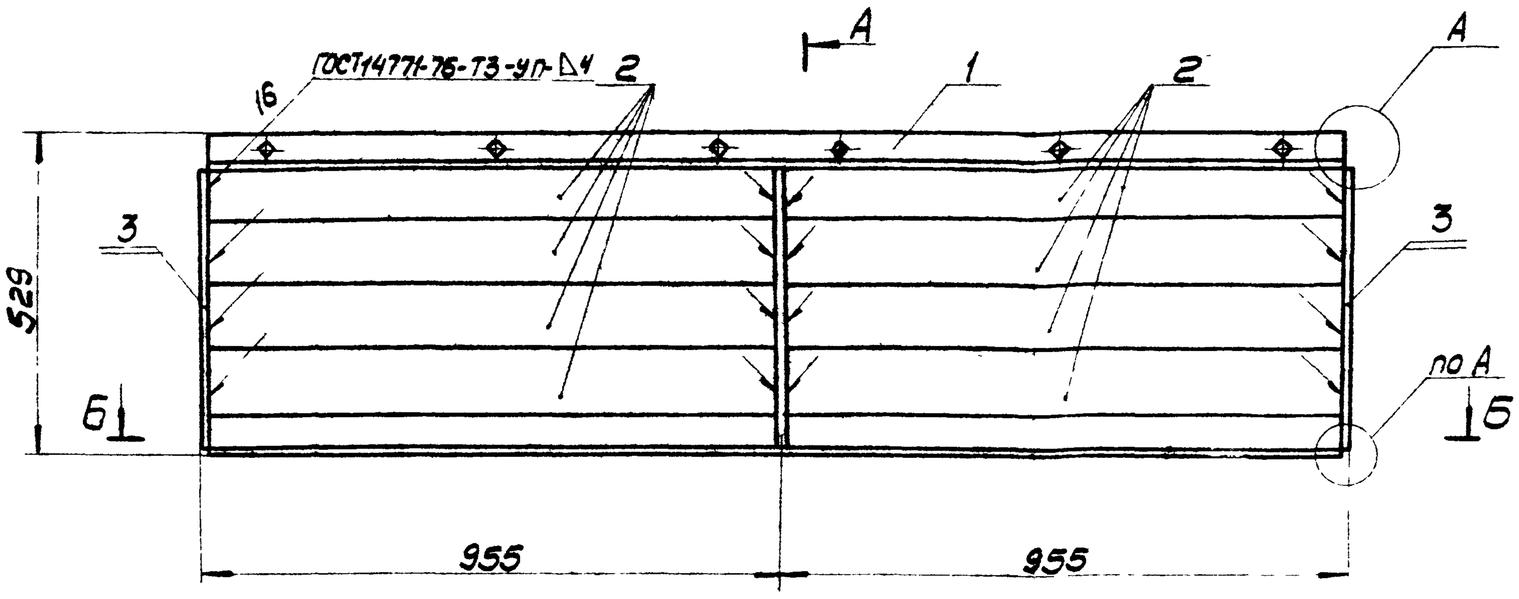

Б-Б

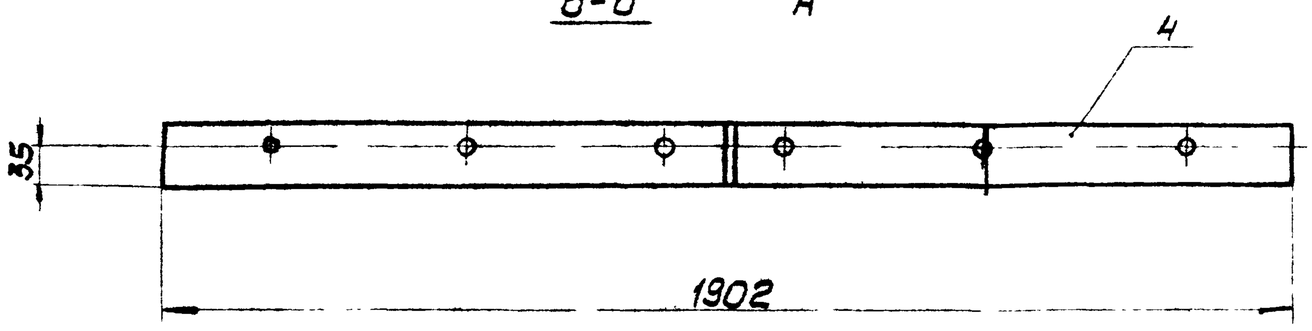

А-А
М1:5

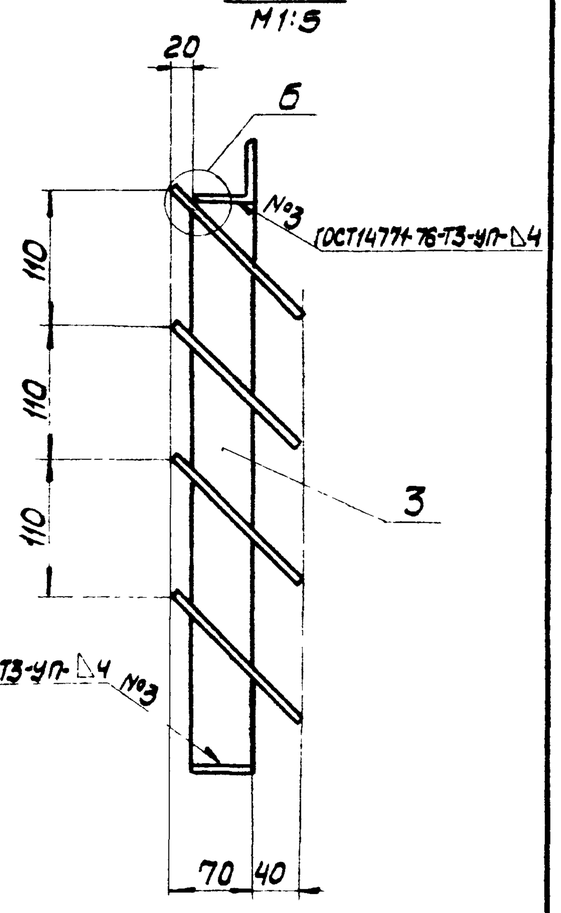

А
М1:2,5

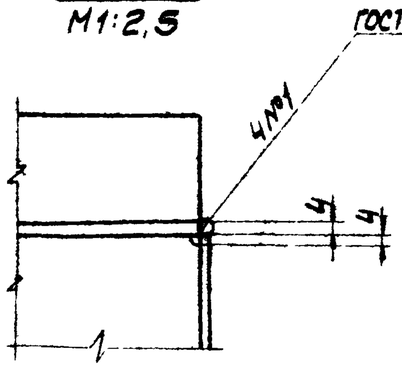

Б
М1:2,5

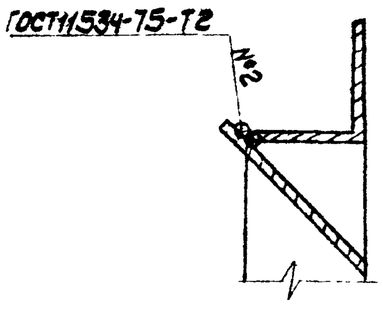

Предельные отклонения размеров:
валов-h14, остальных-$\pm\frac{JT14}{2}$.

Изм.	Лист	№ докум.	Подпись	Дата	ВГ2500.03.03.000СБ			
Разраб.		Николаевич			Жалюзийные решетки. Сборочный чертеж	Литера	Масса	Масштаб
Провер.		Малашкевич				И	34,2	1:10
Т.контр.		Гурков				Лист	Листов 1	
Гл.инж.пр.		Осиповский				ЦНИИпроектстальконструкция им Мельникова Белорусское отделение		
Н.контр.		Малашкевич						
Утв.		Метс						

Формат	Зона	Поз.	Обозначение	Наименование	Кол.	Примечание
				Документация		
			ВГ2500.03.02.000СБ	Сборочный чертеж		
				Детали		
А4		1	ВГ2500.03.02.001	Элемент жалюзи	1	
Б4		2	ВГ2500.03.02.002	Элемент жалюзи. Лист Б-ПН-4 ГОСТ19903-74* Вст3кп2 ГОСТ380-71*		
				155×549	8	2,67кг
Б4		3	ВГ2500.03.02.003	Элемент жалюзи. Лист Б-ПН-4 ГОСТ19903-74* Вст3кп2 ГОСТ380-71*		
				50×475	3	0,75кг
А4		4	ВГ2500.03.02.004	Элемент жалюзи	1	

Изм.	Лист	№ докум.	Подпись	Дата	ВГ2500.03.03.000			
Разраб.		Михалевич			Жалюзийные решетки	Литера	Лист	Листов
Провер.		Малашкевич				И		1
Гл.инж.пр.		Осиповский				ЦНИИпроектстальконструкция им. Мельникова Белорусское отделение		
Н.контр.		Малашкевич						
Утв.		Метс						

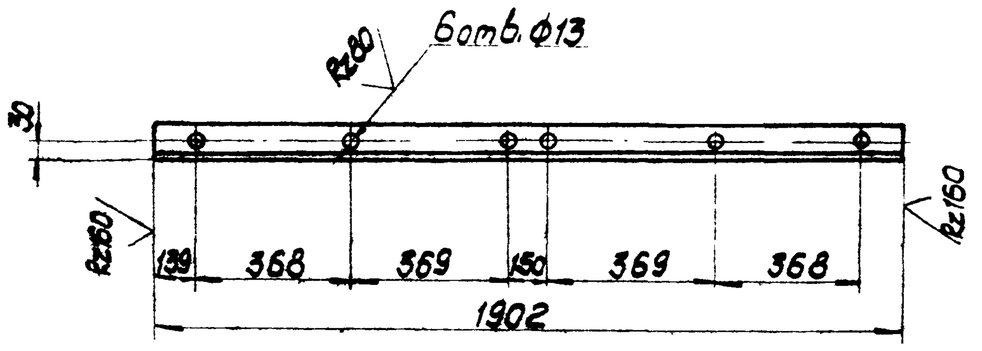

Предельные отклонения размеров:
отверстий-H14, валов-h14, остальных-$\pm\frac{JT14}{2}$.

Изм.	Лист	№ докум.	Подпись	Дата	ВГ2500.03.03.001			
Разраб.		Николаевич			Элемент жалюзи	Литера	Масса	Масштаб
Провер.		Малашкевич				И	7,2	1:15
Т.контр.		Гурков				Лист	Листов 1	
Гл.инж.пр.		Осиповский			Уголок Б-50×50×5 ГОСТ8509-86 / Вст3кп2 ГОСТ380-71*	ЦНИИпроектстальконструкция им. Мельникова Белорусское отделение		
Н.контр.		Малашкевич						
Утв.		Метс						

Альбом II
901-6-96.88

ВГ2500.03.03.004

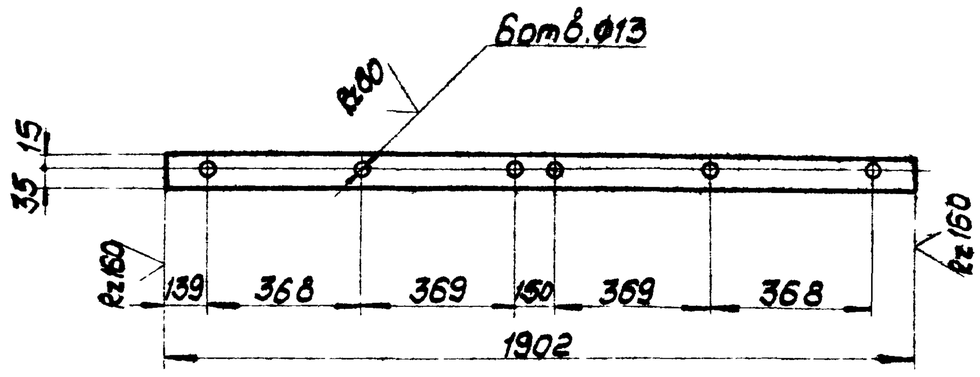

Предельные отклонения размеров: отверстий-H14, валов-h14, остальных - $\pm \frac{JT14}{2}$.

Изм	Лист	№ докум.	Подпись	Дата	ВГ2500.03.03.004	Литера	Масса	Масштаб
Разраб.		Михалевич			Элемент жалюзи	И	3,0	1:15
Провер.		Малошкевич				Лист	Листов 1	
Т.контр.		Гурков			Лист Б-ПН-4 ГОСТ 19903-74* Вст3кп2 ГОСТ 380-71*	ЦНИИпроектстальконструкция им. Мельникова Белорусское отделение		
Гл.инж.пр.		Осиповский						
Н.контр.		Малошкевич						
Утв.		Мете						

Инв.№подл. | Подпись и дата | Взам.инв.№ | Инв.№дубл. | Подпись и дата

ВГ2500.03.00.006

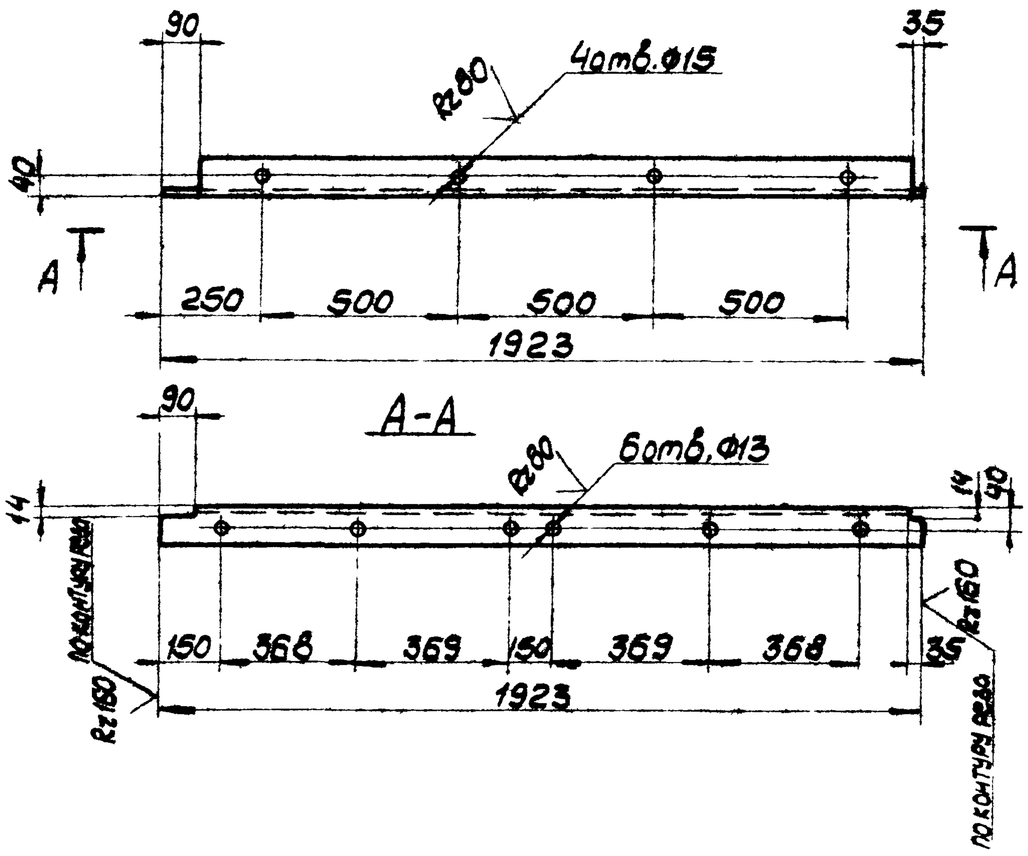

Предельные отклонения размеров: отверстий-H14, валов-h14, остальных - $\pm \frac{JT14}{2}$

Изм	Лист	№ докум.	Подпись	Дата	ВГ2500.03.00.006	Литера	Масса	Масштаб
Разраб.		Михалевич			Элемент поддона	И	10,4	1:15
Провер.		Малошкевич				Лист	Листов 1	
Т.контр.		Гурков			Уголок 6-70х70х5 ГОСТ 8509-86 Вст3пс6 ГОСТ 380-71*	ЦНИИпроектстальконструкция им. Мельникова Белорусское отделение		
Гл.инж.пр.		Осиповский						
Н.контр.		Малошкевич						
Утв.		Мете						

Инв.№подл. | Подпись и дата | Взам.инв.№ | Инв.№дубл. | Подпись и дата

ВГ2500.03.00.008

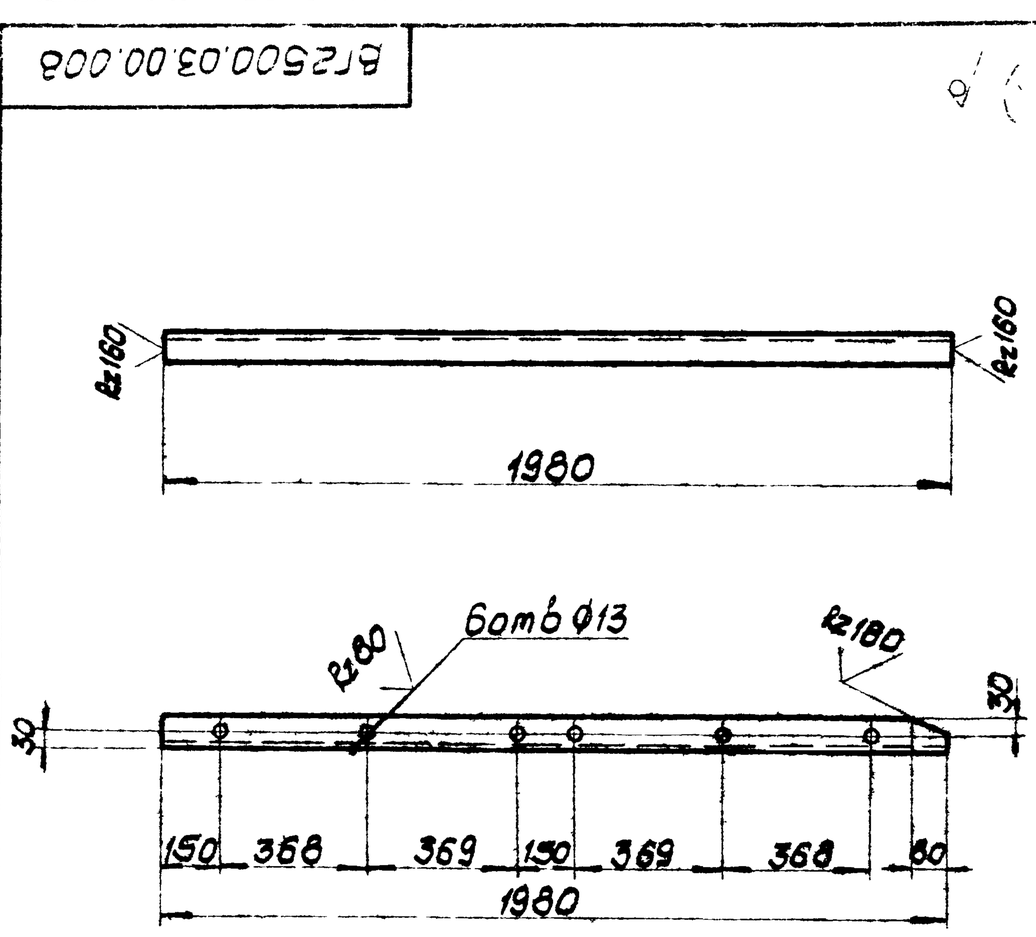

Предельные отклонения размеров: отверстий-H14, валов-h14, остальных - $\pm \frac{JT14}{2}$.

Изм	Лист	№ докум.	Подпись	Дата	ВГ2500.03.00.008	Литера	Масса	Масштаб
Разраб.		Михалевич			Элемент поддона	И	7,5	1:15
Провер.		Малошкевич				Лист	Листов 1	
Т.контр.		Гурков			Уголок 6-50х50х5 ГОСТ 8509-86 Вст3кп2 ГОСТ 380-71*	ЦНИИпроектстальконструкция им. Мельникова Белорусское отделение		
Гл.инж.пр.		Осиповский						
Н.контр.		Малошкевич						
Утв.		Мете						

Инв.№подл. | Подпись и дата | Взам.инв.№ | Инв.№дубл. | Подпись и дата

ВГ2500.03.00.013

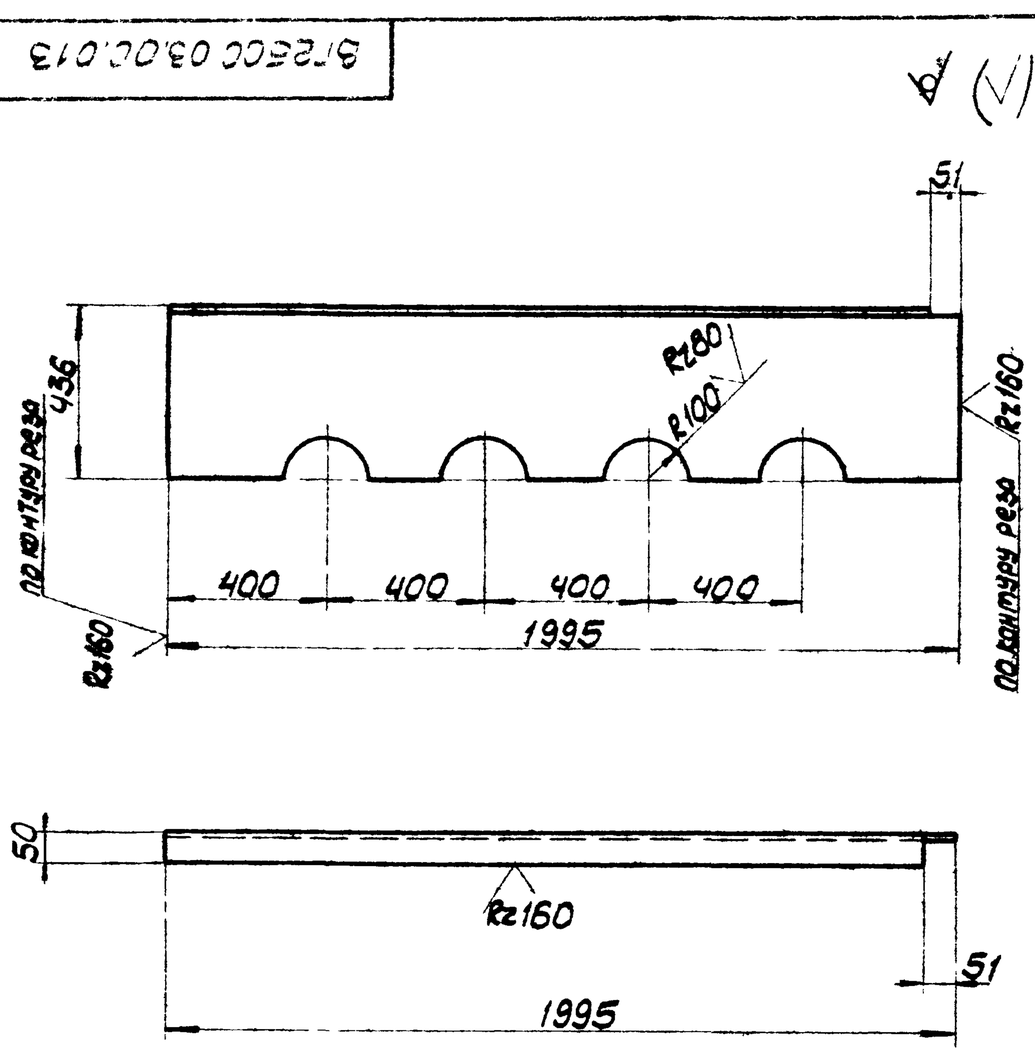

Предельные отклонения размеров: отверстий-H14, валов-h14, остальных - $\pm \frac{JT14}{2}$

Изм	Лист	№ докум.	Подпись	Дата	ВГ2500.03.00.013	Литера	Масса	Масштаб
Разраб.		Михалевич			Ребро поддона	И	30,5	1:15
Провер.		Малошкевич				Лист	Листов 1	
Т.контр.		Гурков			Лист Б-ПН-4 ГОСТ 19903-74* Вст3кп2 ГОСТ 380-71*	ЦНИИпроектстальконструкция им. Мельникова Белорусское отделение		
Гл.инж.пр.		Осиповский						
Н.контр.		Малошкевич						
Утв.		Мете						

Инв.№подл. | Подпись и дата | Взам.инв.№ | Инв.№дубл. | Подпись и дата

Т-3047

ВГ2500.03.00.005

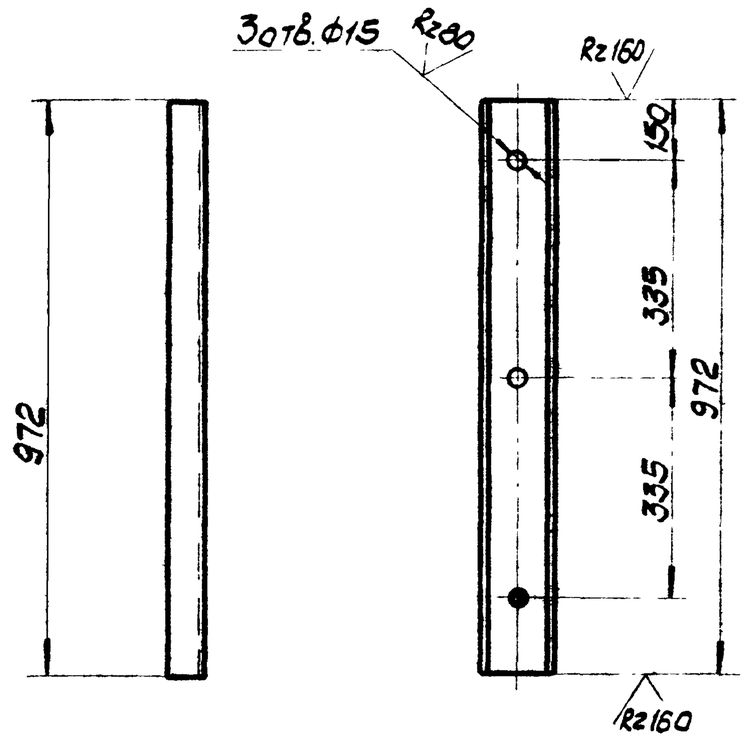

Предельные отклонения размеров: отверстий-H14, валов-h14, остальных-$\pm\frac{JT14}{2}$.

Изм.	Лист	№ докум.	Подпись	Дата	ВГ2500.03.00.005			
Разраб.		Михалевич			Стойка	Литера	Масса	Масштаб
Провер.		Малашкевич				И	6.9	1:10
Т.контр.		Гурков				Лист	Листов 1	
Гл.инж.пр.		Осиповский			Гнутый 120×60×4 ГОСТ 8278-83 швеллер Вст3кп2 ГОСТ 380-71*	ЦНИИпроектстальконструкция им. Мельникова Белорусское отделение		
Н.контр.		Малашкевич						
Утв.		Метс						

Инв.№ подл. | Подпись и дата | Взам. инв.№ | Инв.№ дубл. | Подпись и дата

ВГ2500.03.00.014

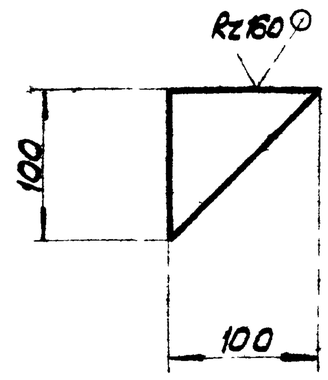

Предельные отклонения размеров: валов-h14, остальных-$\pm\frac{JT14}{2}$.

Изм.	Лист	№ докум.	Подпись	Дата	ВГ2500.03.00.014			
Разраб.		Михалевич			Фасонка	Литера	Масса	Масштаб
Провер.		Малашкевич				И	0.3	1:4
Т.контр.		Гурков				Лист	Листов 1	
Гл.инж.пр.		Осиповский			Лист 6-ПН-4 ГОСТ 19903-74* Вст3кп2 ГОСТ 380-71*	ЦНИИпроектстальконструкция им. Мельникова Белорусское отделение		
Н.контр.		Малашкевич						
Утв.		Метс						

Инв.№ подл. | Подпись и дата | Взам. инв.№ | Инв.№ дубл. | Подпись и дата

ВГ2500.03.00.011

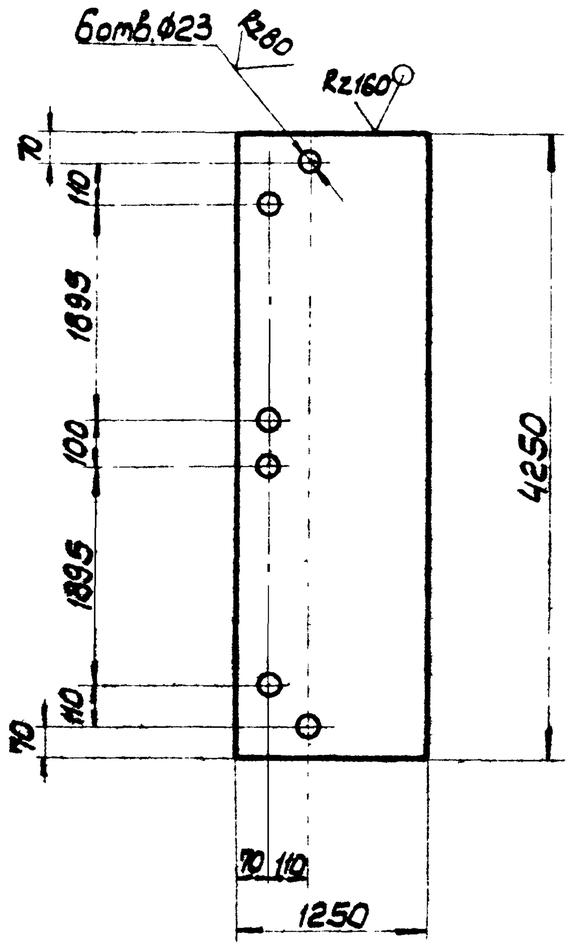

Предельные отклонения размеров: отверстий-H14, валов-h14, остальных-$\pm\frac{JT14}{2}$.

Изм.	Лист	№ докум.	Подпись	Дата	ВГ2500.03.00.011			
Разраб.		Михалевич			Днище поддона	Литера	Масса	Масштаб
Провер.		Малашкевич				И	166.8	1:40
Т.контр.		Гурков				Лист	Листов 1	
Гл.инж.пр.		Осиповский			Лист 6-ПН-4 ГОСТ 19903-74* Вст3кп2 ГОСТ 380-71*	ЦНИИпроектстальконструкция им. Мельникова Белорусское отделение		
Н.контр.		Малашкевич						
Утв.		Метс						

Инв.№ подл. | Подпись и дата | Взам. инв.№ | Инв.№ дубл. | Подпись и дата

ВГ2500.03.00.009

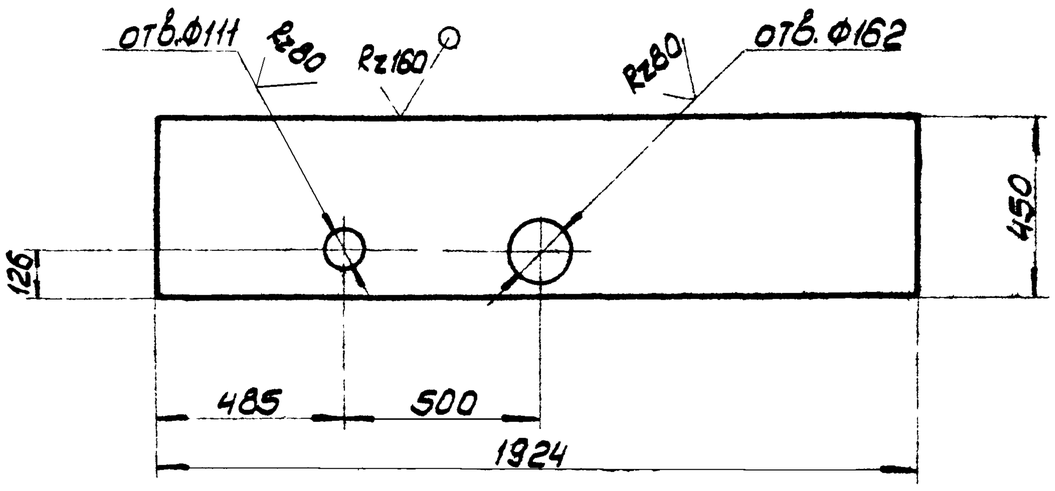

Предельные отклонения размеров: отверстий-H14, валов-h14, остальных-$\pm\frac{JT14}{2}$.

Изм.	Лист	№ докум.	Подпись	Дата	ВГ2500.03.00.009			
Разраб.		Михалевич			Стенка поддона	Литера	Масса	Масштаб
Провер.		Малашкевич				И	27.2	1:15
Т.контр.		Гурков				Лист	Листов 1	
Гл.инж.пр.		Осиповский			Лист 6-ПН-4 ГОСТ 19903-74* Вст3кп2 ГОСТ 380-71*	ЦНИИпроектстальконструкция им. Мельникова Белорусское отделение		
Н.контр.		Малашкевич						
Утв.		Метс						

Инв.№ подл. | Подпись и дата | Взам. инв.№ | Инв.№ дубл. | Подпись и дата

Альбом II 901-6-98.88

ВГ2500.03.00.012

Альбом II

901-6-96.88

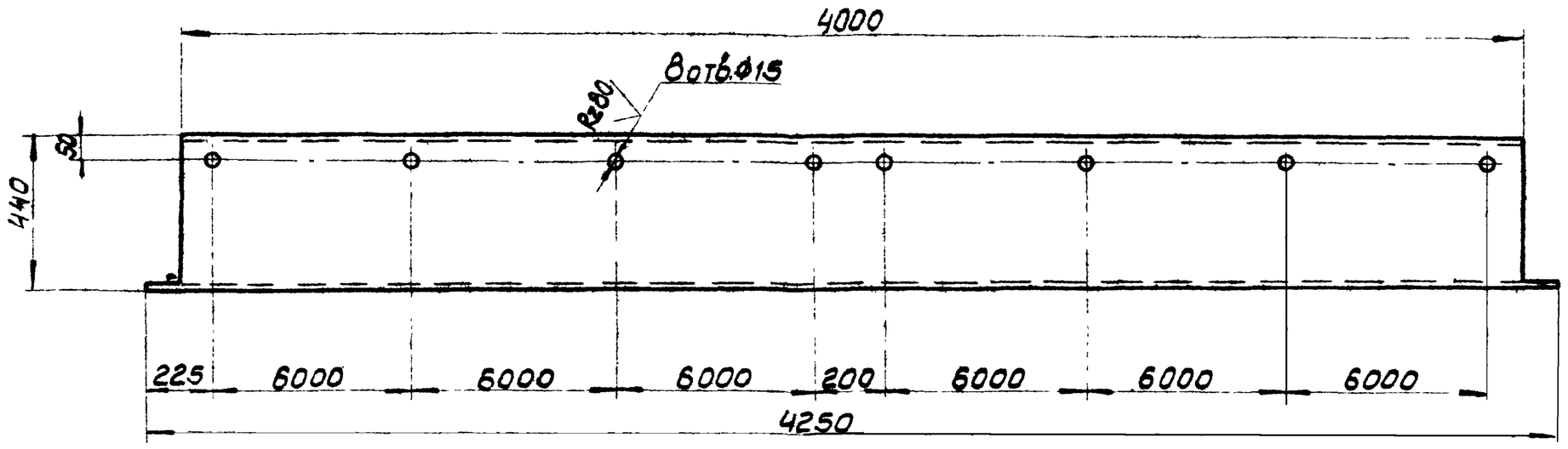

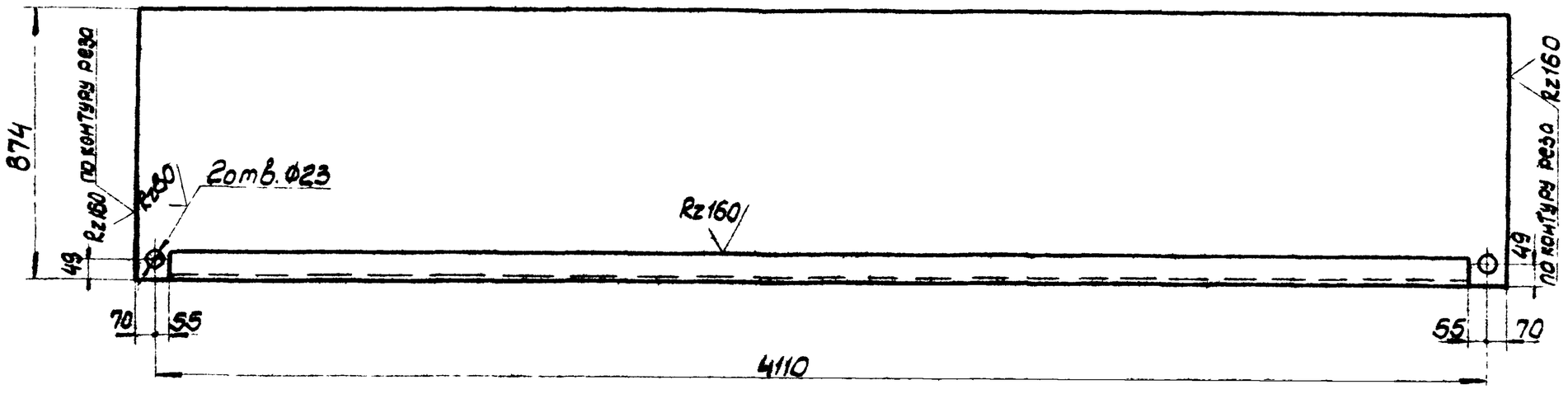

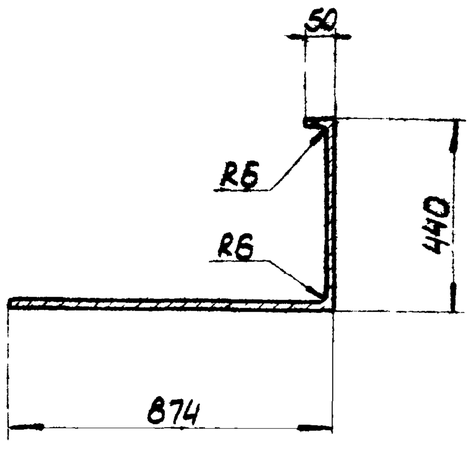

Предельные отклонения размеров: отверстий - H14, валов - h14, остальных - $\pm \frac{JT14}{2}$.

Изм.	Лист	№ докум.	Подпись	Дата	ВГ2500.03.00.012			
Разраб.		Михалевич			Днище поддона	Литера	Масса	Масштаб
Провер.		Малашкевич				И	182.0	1:15
Т.контр.		Гурков				Лист	Листов 1	
Гл.инж.пр.		Осиповский			Лист Б-ПН-4 ГОСТ 19903-74* Вст3кп2 ГОСТ 380-71	ЦНИИпроектстальконструкция им. Мельникова Белорусское отделение		
Н.контр.		Малашкевич						
Утв.		Метс						

Инв.№ подл. | Подпись и дата | Взам.инв.№ | Инв.№ дубл. | Подпись и дата

ВГ2500.03.00.015

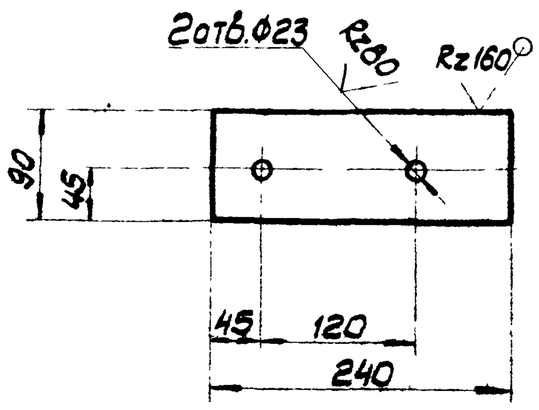

Предельные отклонения размеров: отверстий - H14, валов - h14, остальных - $\pm \frac{JT14}{2}$.

Изм.	Лист	№ докум.	Подпись	Дата	ВГ2500.03.00.015			
Разраб		Михалевич			Фланец	Литера	Масса	Масштаб
Провер.		Малашкевич				И	2.4	1:5
Т.контр.		Гурков				Лист	Листов 1	
Гл.инж.пр.		Осиповский			Лист Б-ПН-14 ГОСТ 19903-74* Вст3кпБ-1 ТУ 14-1-3023-80	ЦНИИпроектстальконструкция им. Мельникова Белорусское отделение		
Н.контр.		Малашкевич						
Утв.		Метс						

Инв.№ подл. | Подпись и дата | Взам.инв.№ | Инв.№ дубл. | Подпись и дата

ВГ2500.10.00.008

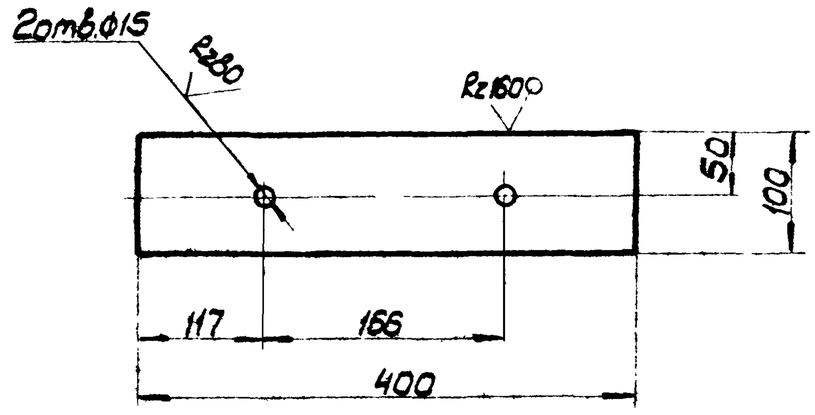

Предельные отклонения размеров: валов - h14, остальных - $\pm \frac{JT14}{2}$.

Изм.	Лист	№ докум.	Подпись	Дата	ВГ2500.10.00.008			
Разраб.		Лепченкова			Планка	Литера	Масса	Масштаб
Провер.		Маврина				И	1,25	1:5
Т.контр.		Гурков				Лист	Листов 1	
Гл.инж.пр.		Осиповский			Лист Б-ПН-4 ГОСТ 19903-74* Вст3кп2 ГОСТ 380-71*	ЦНИИпроектстальконструкция им. Мельникова Белорусское отделение		
Н.контр.		Малашкевич						
Утв.		Метс						

Инв.№ подл. | Подпись и дата | Взам.инв.№ | Инв.№ дубл. | Подпись и дата

Т-3047

Альбом II

901-6-96.88

ВГ2500.05.00.000СБ

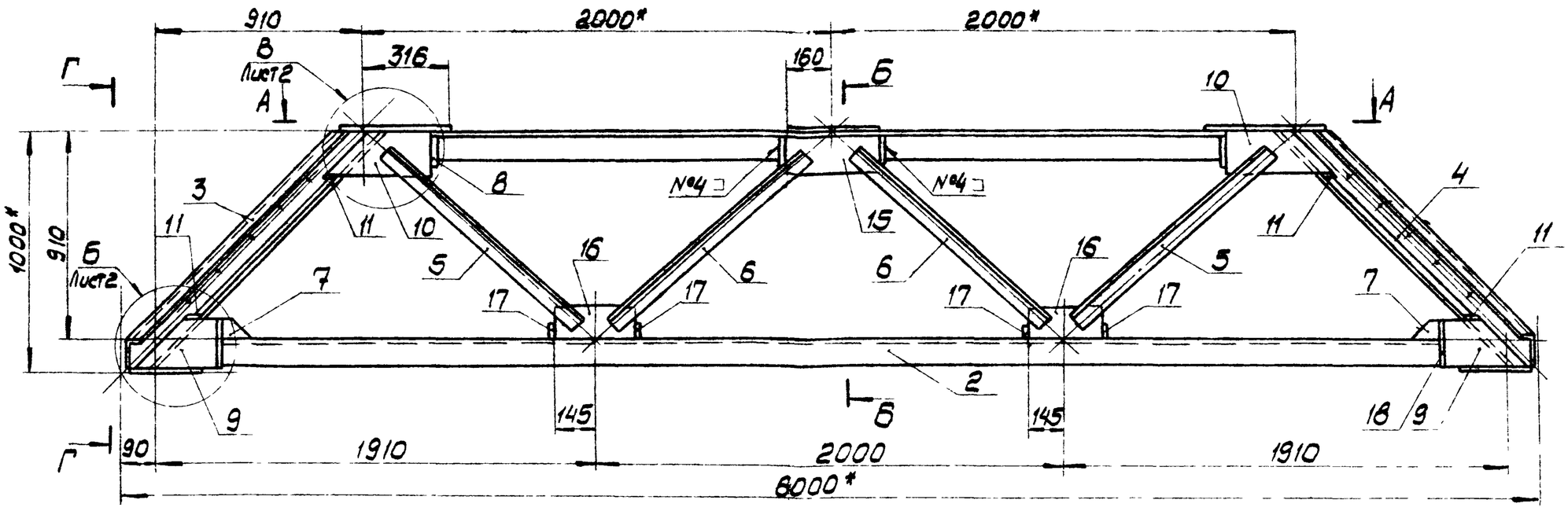

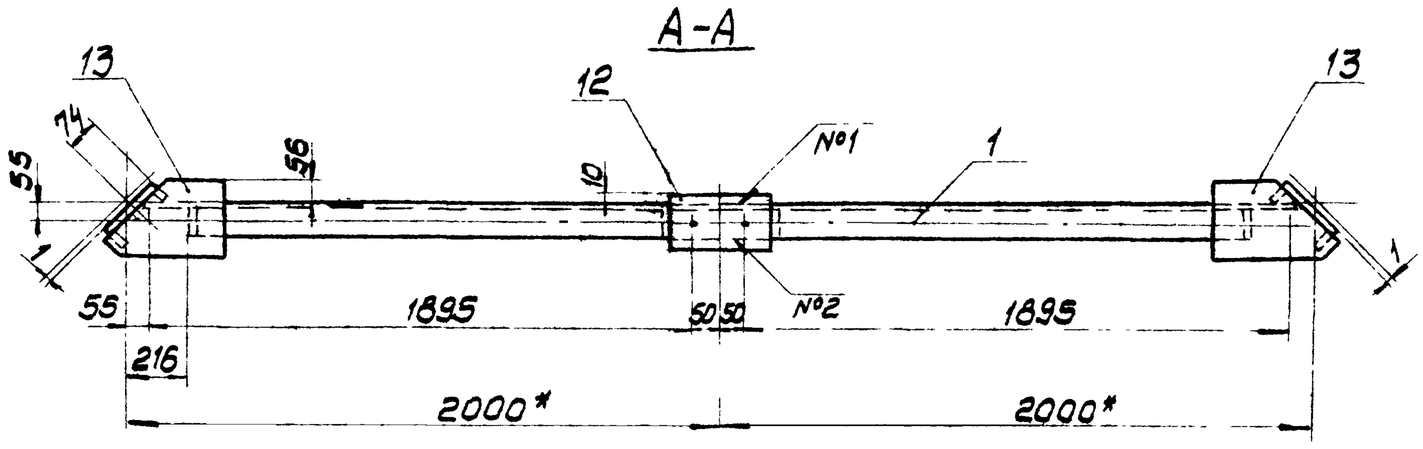

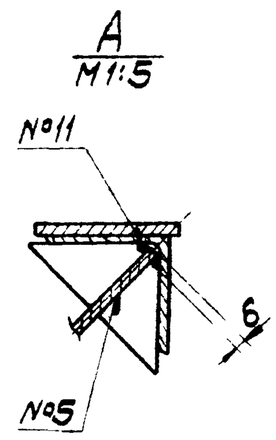

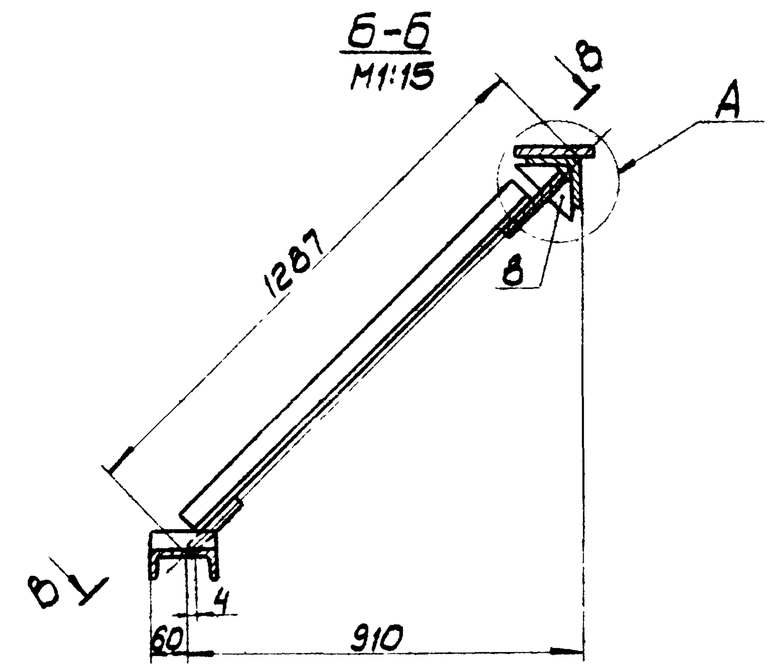

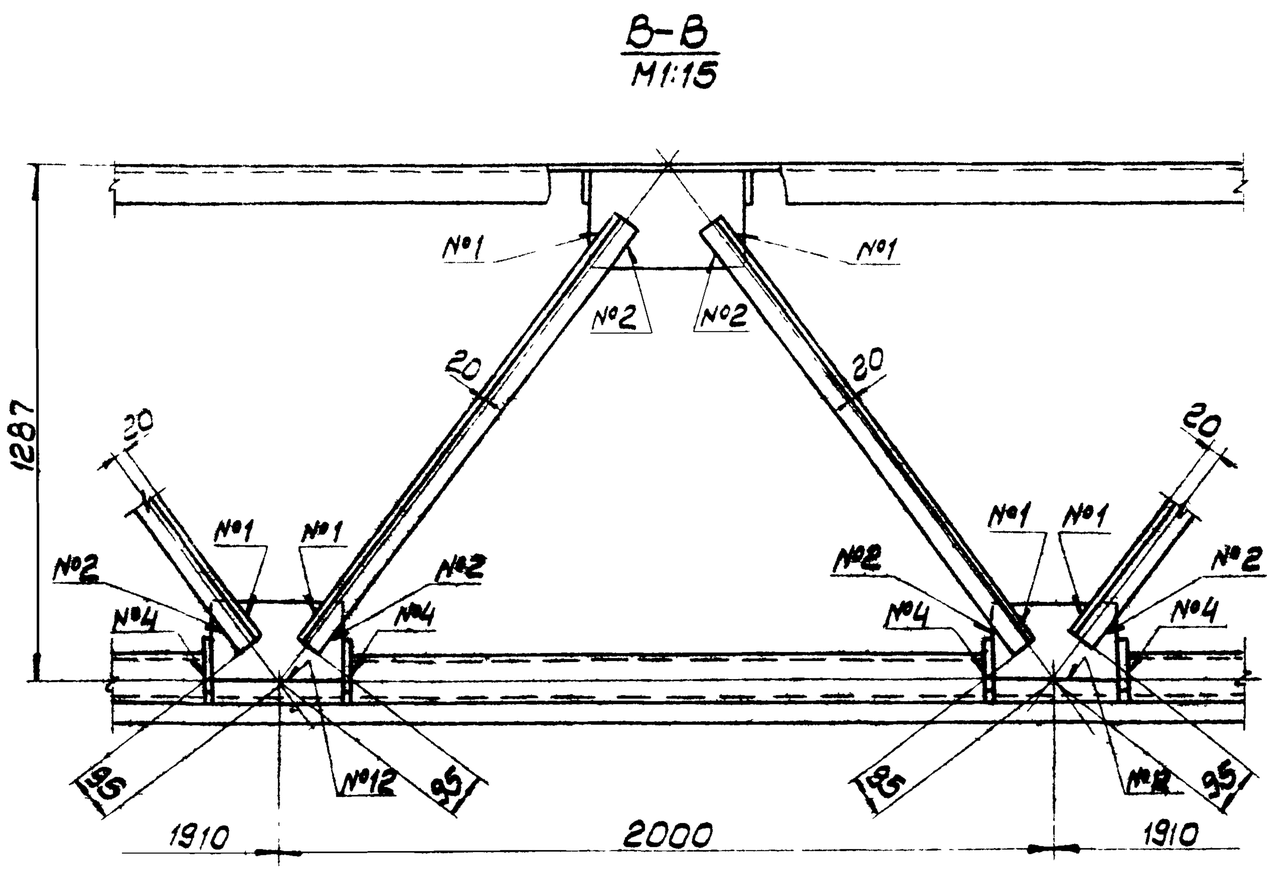

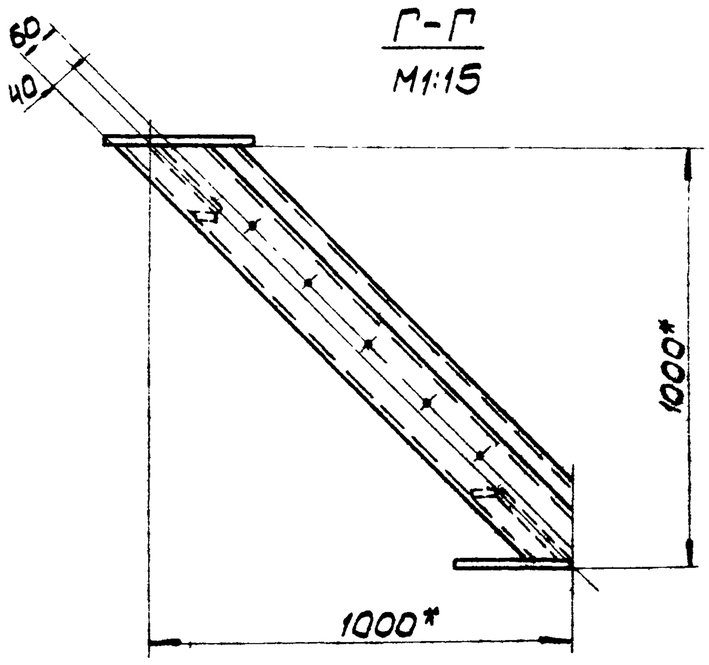

1	2	3
6	ГОСТ11534-75-Т1-△6	
7	ГОСТ14771-76-У4-уп-△4	
8	ГОСТ11534-75-Т1-△4	
9	ГОСТ11534-75-Т5-△4	
10	ГОСТ11534-75-У1-△4	
11	Нестандартный шов	Двухст.
12	ГОСТ11534-75-Т2-△4	
13	ГОСТ14771-76-Т1-уп-△4	

Номер шва	Обозначение шва	Прим.
1	ГОСТ14771-76-Н1-уп-▽6	
2	ГОСТ14771-76-Н1-уп-△4	
3	Нестандартный шов	одност.
4	ГОСТ14771-76-Т3-уп-△4	
5	ГОСТ14771-76-Т3-уп-△6	
1	2	3

Инв.№ подл. | Подпись и дата | Взам. инв.№ | Инв.№ дубл. | Подпись и дата

Изм.	Лист	№ докум.	Подп.	Дата
Разраб.		Лепченкова		
Провер.		Маврина		
Т.контр.		Гуркаб		
Гл.инж.пр.		Осиповский		
Н.контр.		Малашкевич		
Утв.		Метс		

ВГ2500.05.00.000СБ

Ферма постамента
Сборочный чертеж

Литера	Масса	Масштаб
И	202	1:20

Лист 1 Листов 2

ЦНИИпроектстальконструкция им. Мельникова Белорусское отделение

ВГ2500.05.00.000СБ

Альбом II

901-6-96.88

Б лист1

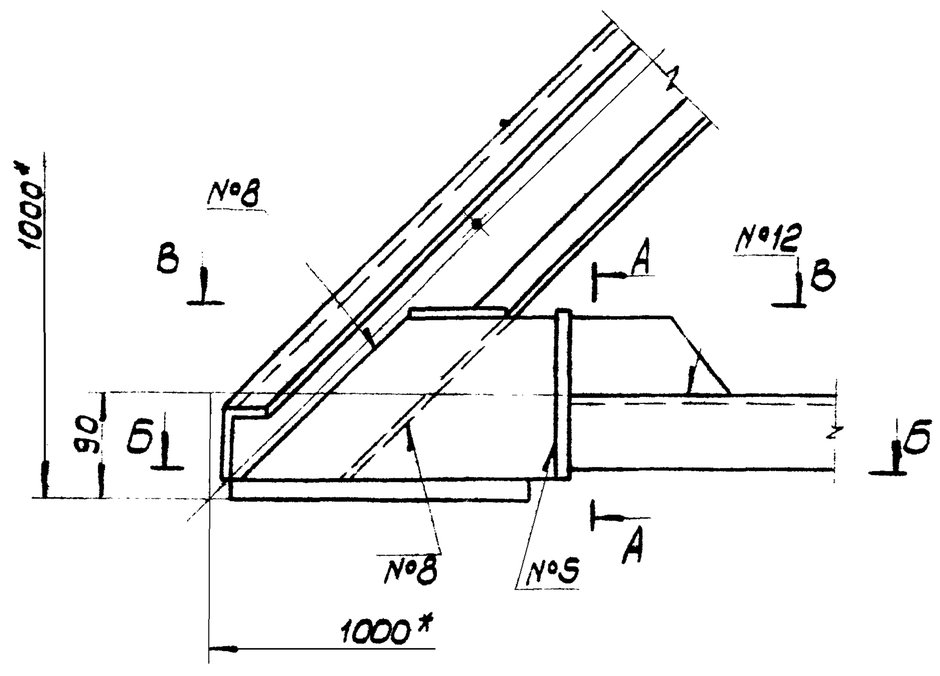

В лист1

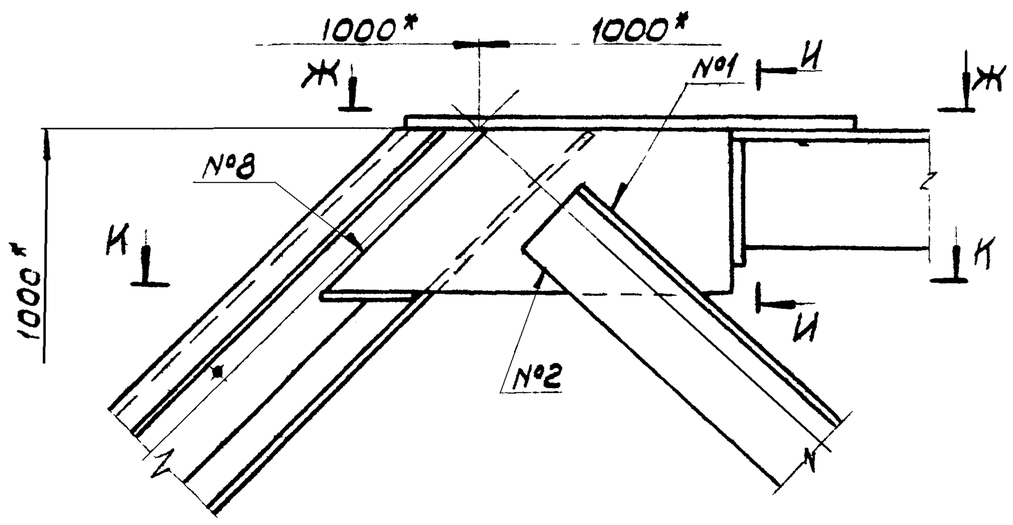

Ж-Ж

А-А

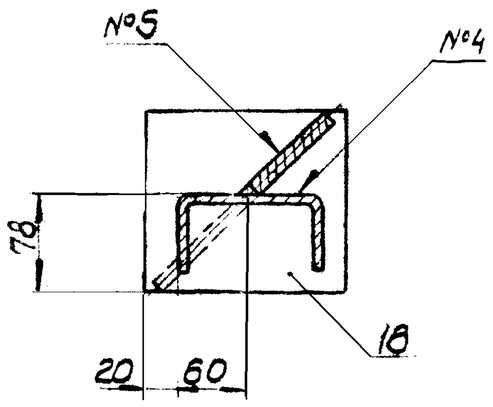

Д-Д
М1:2

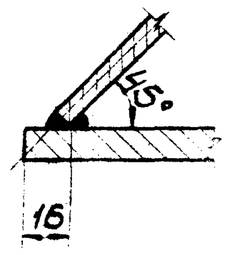

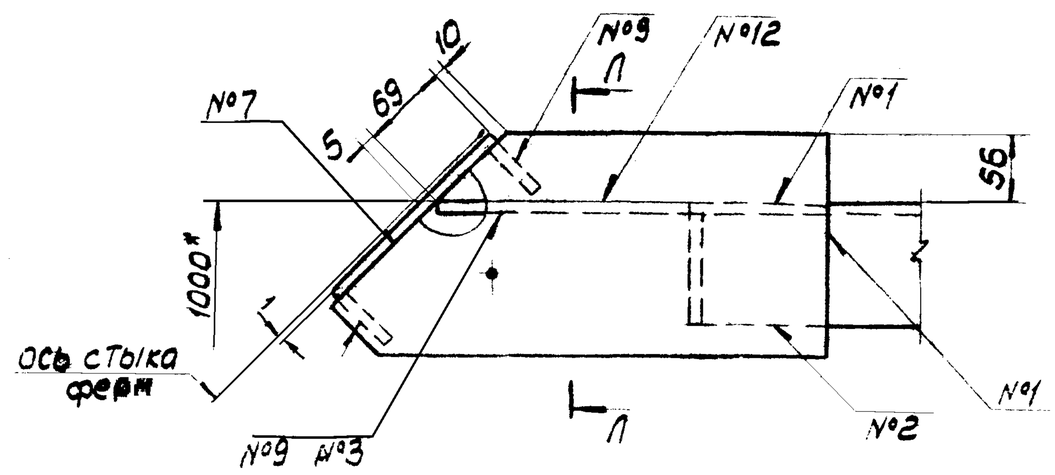

Л-Л
М1:2

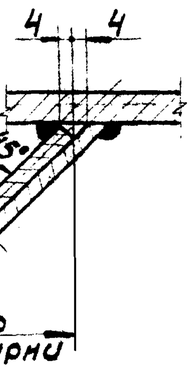

И-И

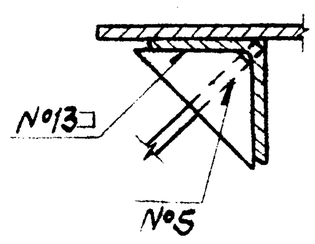

Б-Б

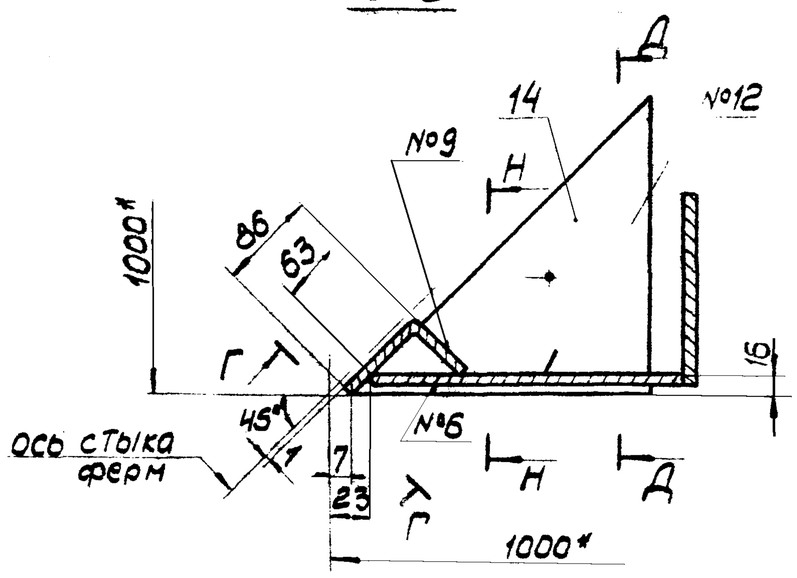

Г-Г

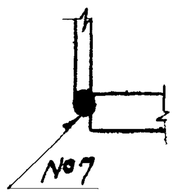

К-К

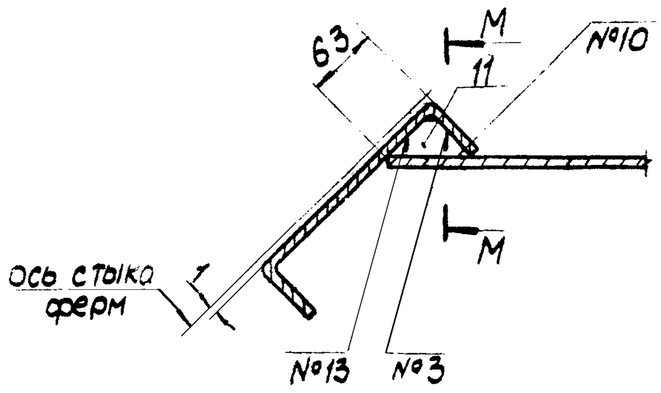

М-М
М1:2

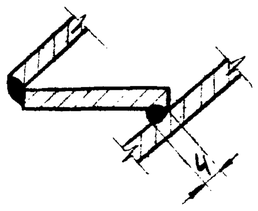

В-В

Е-Е
М1:2

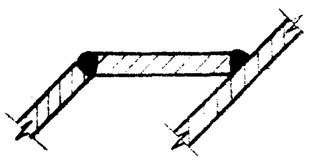

Н-Н
М1:2

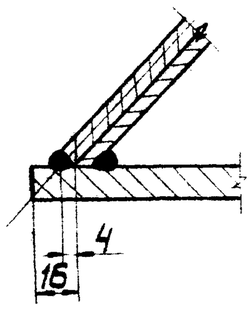

1.*- размеры для справок.

2. Обработку торцов деталей, выполняемых без чертежа, принять Rz 160.

3. Предельные отклонения размеров: отверстий- H14, валов- h14, остальных- $\pm \frac{JT14}{2}$.

Изм.	Лист	№ докум.	Подпись	Дата	ВГ 2500.05.00.000 СБ			
Разраб.		Мелченкова			Ферма пастамента	Литера	Масса	Масштаб
Провер.		Маврина			Сборочный чертеж	И		1:5
Т.контр.		Гурков				Лист	Листов	
Гл.инж.пр.		Осипосский				ЦНИИпроектстальконструкция им. Мельникова Белорусское отделение		
Н.контр.		Малашкевич						
Утв.		Метс						

Т-3047

Инв. № подл. | Подпись и дата | Взам. инв. № | Инв. № дубл. | Подпись и дата

Альбом II

901-6-96.88

Формат	Зона	Поз.	Обозначение	Наименование	Кол.	Прим.
				Документация		
А2			ВГ2500.05.00.000СБ	Сборочный чертеж		
				Ферма постамента		
				Детали		
А4		1	ВГ2500.05.00.001	Верхний пояс	1	
Б4		2	ВГ2500.05.00.002	Нижний пояс		
				гнутый 120×60×4 ГОСТ 8278-83 швеллер Вст3кп2 ГОСТ 380-71*		
				ℓ = 5422 мм	1	38.4 кг
А4		3	ВГ2500.05.00.003	Опорный раскос	1	
		4	-01	Опорный раскос	1	
Б4		5	ВГ2500.05.00.005	Раскос		
				Уголок Б-75×75×6 ГОСТ 8509-86 / Вст3пс6 ГОСТ 380-71*		
				ℓ = 1400 мм	2	9.6 кг
Б4		6	ВГ2500.05.00.006	Раскос		
				Уголок Б-75×75×6 ГОСТ 8509-86 / Вст3пс6 ГОСТ 380-71*		
				ℓ = 1425 мм	2	9.8 кг
А4		7	ВГ2500.05.00.007	Ребро	2	
А4		8	ВГ2500.05.00.008	Ребро	4	
А4		9	ВГ2500.05.00.009	Фасонка	2	
А4		10	ВГ2500.05.00.010	Фасонка	2	
А4		11	ВГ2500.05.00.011	Ребро	4	
А4		12	ВГ2500.05.00.012	Накладка	1	
А4		13	ВГ2500.05.00.013	Угловая накладка	2	
А4		14	ВГ2500.05.00.014	Опорная плита	2	
Б4		15	ВГ2500.05.00.015	Фасонка		
				Лист Б-ПН-6 ГОСТ 19903-74* / Вст3кп2 ГОСТ 380-71*		
				320×160 мм	1	2,4 кг
Б4		16	ВГ2500.05.00.016	Фасонка		
				Лист Б-ПН-6 ГОСТ 19903-74* / Вст3кп2 ГОСТ 380-71*		
				290×160 мм	2	2,2 кг
Б4		17	ВГ2500.05.00.017	Ребро		
				Лист Б-ПН-6 ГОСТ 19903-74* / Вст3кп2 ГОСТ 380-71*		
				120×60 мм	4	0,4 кг
Б4		18	ВГ2500.05.00.018	Планец		
				Лист Б-ПН-6 ГОСТ 19903-74* / Вст3кп2 ГОСТ 380-71*		
				150×160 мм	2	1,1 кг

Инв.№ подл. | Подпись и дата | Взам.инв.№ | Инв.№ дубл. | Подпись и дата

Изм.	Лист	№ докум.	Подпись	Дата	ВГ2500.05.00.000		
Разраб.		Лепченкова			Ферма постамента	Литера	Лист 2 / Листов 2
Провер.		Маврина				И	
Гл.инж.пр.		Осиповский				ЦНИИпроектстальконструкция им. Мельникова Белорусское отделение	
Н.контр.		Малашкевич					
Утв.		Метс					

Копировал | Формат А4

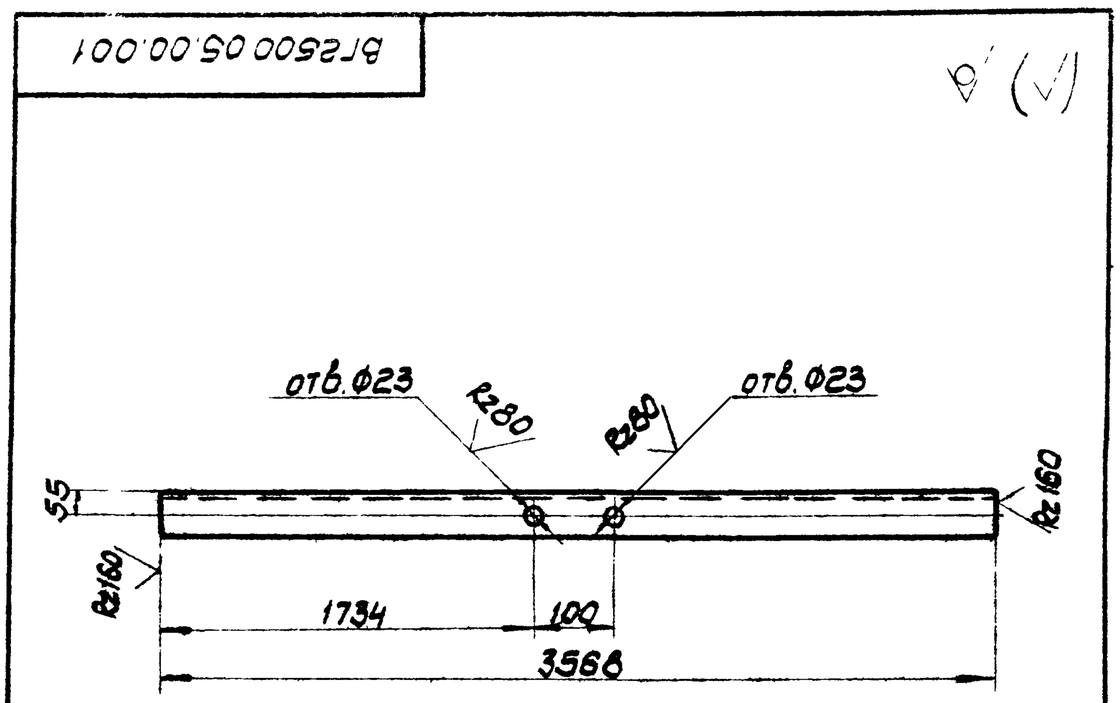

Предельные отклонения размеров: отверстий - $H14$, валов - $h14$, остальных - $\pm \frac{JT14}{2}$.

Изм.	Лист	№ докум.	Подпись	Дата	ВГ2500.05.00.001			
Разраб.		Лепченкова			Верхний пояс	Литера И	Масса 38,6	Масштаб 1:25
Провер.		Маврина				Лист	Листов 1	
Т.контр.		Гурков				ЦНИИпроектстальконструкция им. Мельникова Белорусское отделение		
Гл.инж.пр.		Осиповский						
Н.контр.		Малашкевич						
Утв.		Метс						

Уголок Б-100×100×7 ГОСТ 8509-86 / Вст3пс6-1 ТУ 14-1-3023-80

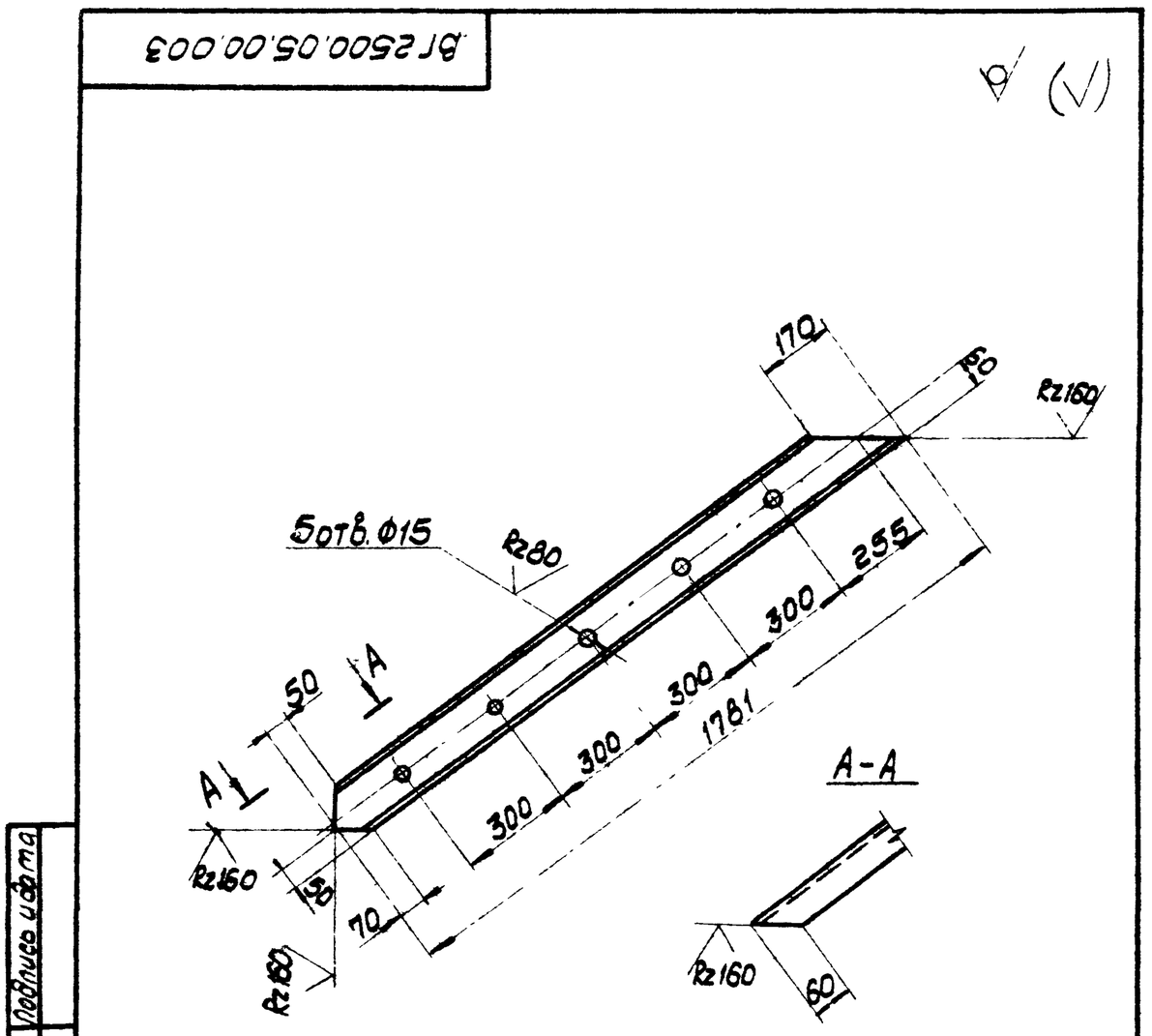

Предельные отклонения размеров: отверстий - $H14$, валов - $h14$, остальных - $\pm \frac{JT14}{2}$.

Изм.	Лист	№ докум.	Подпись	Дата	ВГ2500.05.00.003			
Разраб.		Лепченкова			Опорный раскос	Литера И	Масса 12,6	Масштаб 1:15
Провер.		Маврина				Лист	Листов 1	
Т.контр.		Гурков				ЦНИИпроектстальконструкция им. Мельникова Белорусское отделение		
Гл.инж.пр.		Осиповский						
Н.контр.		Малашкевич						
Утв.		Метс						

Гнутый 120×60×4 ГОСТ 8278-83 швеллер Вст3кп2 ГОСТ 380-71*

ВГ2500.05.00.007

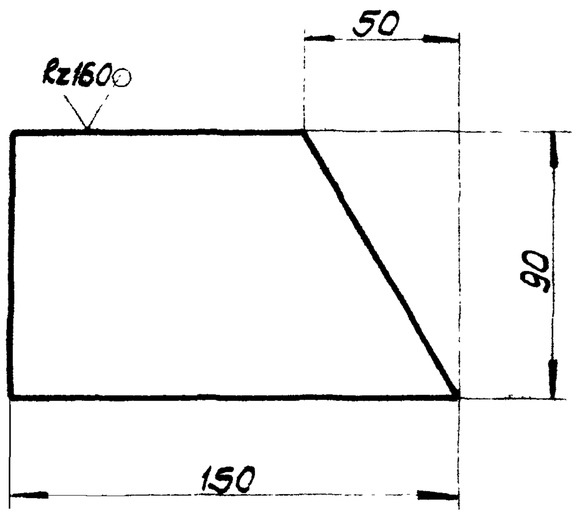

Предельные отклонения размеров:
валов - h14, остальных - $\pm \frac{JT14}{2}$

Изм.	Лист	№ докум.	Подпись	Дата	ВГ2500.05.00.007			
Разраб.		Лелченкова			Ребро	Литера	Масса	Масштаб
Провер.		Маврина				И	0,6	1:2
Т.контр.		Гурков				Лист	Листов 1	
Гл.инж.пр.		Осиповский			Лист Б-ПН-6 ГОСТ 19903-74* Вст3кп2 ГОСТ 380-71*	ЦНИИпроектстальконструкция им. Мельникова Белорусское отделение		
Н.контр.		Малашкевич						
Утв.		Метс						

Инв.№ подл. | Подпись и дата | Взам.инв.№ | Инв.№ дубл. | Подпись и дата

ВГ2500.05.00.008

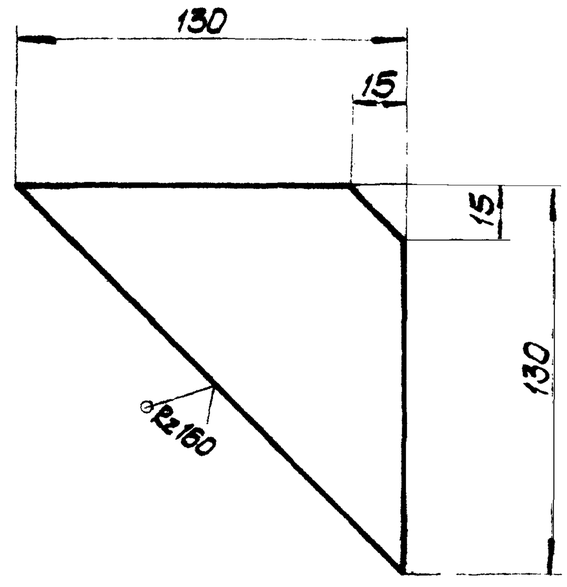

Предельные отклонения размеров:
валов - h14, остальных - $\pm \frac{JT14}{2}$

Изм.	Лист	№ докум.	Подпись	Дата	ВГ2500.05.00.008			
Разраб.		Лелченкова			Ребро	Литера	Масса	Масштаб
Провер.		Маврина				И	0,8	1:2
Т.контр.		Гурков				Лист	Листов 1	
Гл.инж.пр.		Осиповский			Лист Б-ПН-6 ГОСТ 19903-74* Вст3кп2 ГОСТ 380-71*	ЦНИИпроектстальконструкция им. Мельникова Белорусское отделение		
Н.контр.		Малашкевич						
Утв.		Метс						

Инв.№ подл. | Подпись и дата | Взам.инв.№ | Инв.№ дубл. | Подпись и дата

ВГ2500.05.00.009

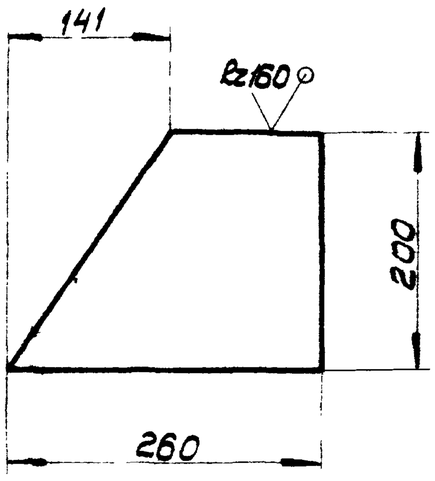

Предельные отклонения размеров:
валов - h14, остальных - $\pm \frac{JT14}{2}$.

Изм.	Лист	№ докум.	Подпись	Дата	ВГ2500.05.00.009			
Разраб.		Лелченкова			Фасонка	Литера	Масса	Масштаб
Провер.		Маврина				И	2,5	1:5
Т.контр.		Гурков				Лист	Листов 1	
Гл.инж.пр.		Осиповский			Лист Б-ПН-6 ГОСТ 19903-74* Вст3кп2 ГОСТ 380-71*	ЦНИИпроектстальконструкция им. Мельникова Белорусское отделение		
Н.контр.		Малашкевич						
Утв.		Метс						

Инв.№ подл. | Подпись и дата | Взам.инв.№ | Инв.№ дубл. | Подпись и дата

ВГ2500.05.00.010

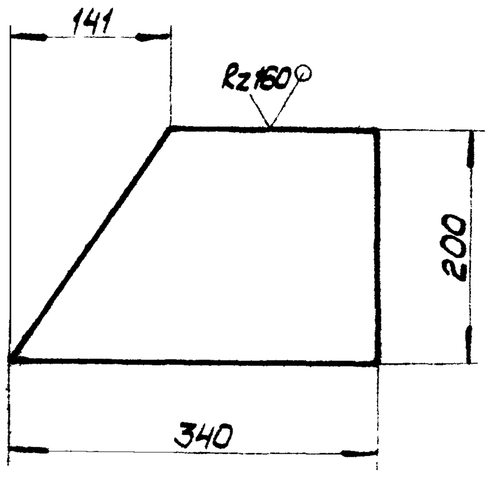

Предельные отклонения размеров.
валов - h14, остальных - $\pm \frac{JT14}{2}$.

Изм.	Лист	№ докум.	Подпись	Дата	ВГ2500.05.00.010			
Разраб.		Лелченкова			Фасонка	Литера	Масса	Масштаб
Провер.		Маврина				И	3,2	1:5
Т.контр.		Гурков				Лист	Листов 1	
Гл.инж.пр.		Осиповский			Лист Б-ПН-6 ГОСТ 19903-74* Вст3кп2 ГОСТ 380-71*	ЦНИИпроектстальконструкция им. Мельникова Белорусское отделение		
Н.контр.		Малашкевич						
Утв.		Метс						

Инв.№ подл. | Подпись и дата | Взам.инв.№ | Инв.№ дубл. | Подпись и дата

ВГ2500.05.00.011

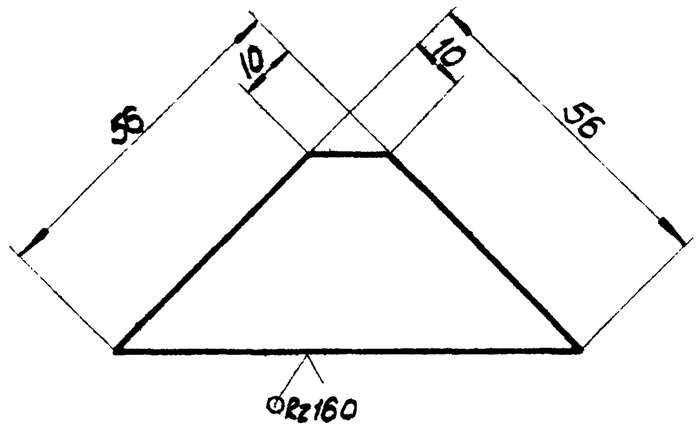

Предельные отклонения розмеров:
валов - h14, остальных - $\pm \frac{JT14}{2}$.

Изм.	Лист	№ докум.	Подпись	Дата
Разраб.		Лепченкова		
Провер.		Маврина		
Т.контр.		Гурков		
Гл.инж.пр.		Осиповский		
Н.контр.		Малашкевич		
Утв.		Метс		

ВГ2500.05.00.011

Ребро

Литера	Масса	Масштаб
И	0,1	1:1

Лист | Листов 1

Лист Б-ПН-6 ГОСТ 19903-74*
Вст3кп2 ГОСТ 380-71*

ЦНИИпроектстальконструкция им. Мельникова Белорусское отделение

ВГ2500.05.00.012

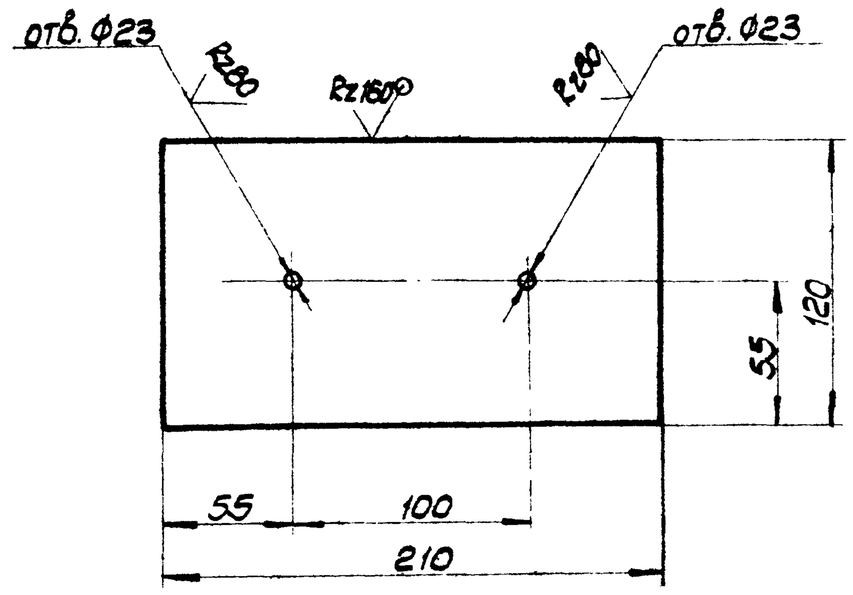

Предельные отклонения размеров:
отверстий - H14, валов - h14, остальных - $\pm \frac{JT14}{2}$.

Изм.	Лист	№ докум.	Подпись	Дата
Разраб.		Лепченкова		
Провер.		Маврина		
Т.контр.		Гуркоф		
Гл.инж.пр.		Осиповский		
Н.контр.		Малашкевич		
Утв.		Метс		

ВГ2500.05.00.012

Накладка

Литера	Масса	Масштаб
И	2,0	1:2,5

Лист | Листов 1

Лист Б-ПН10 ГОСТ 19903-74*
Вст3пс6-1 ТУ14-1-3023-80

ЦНИИпроектстальконструкция им. Мельникова Белорусское отделение

ВГ2500.05.00.013

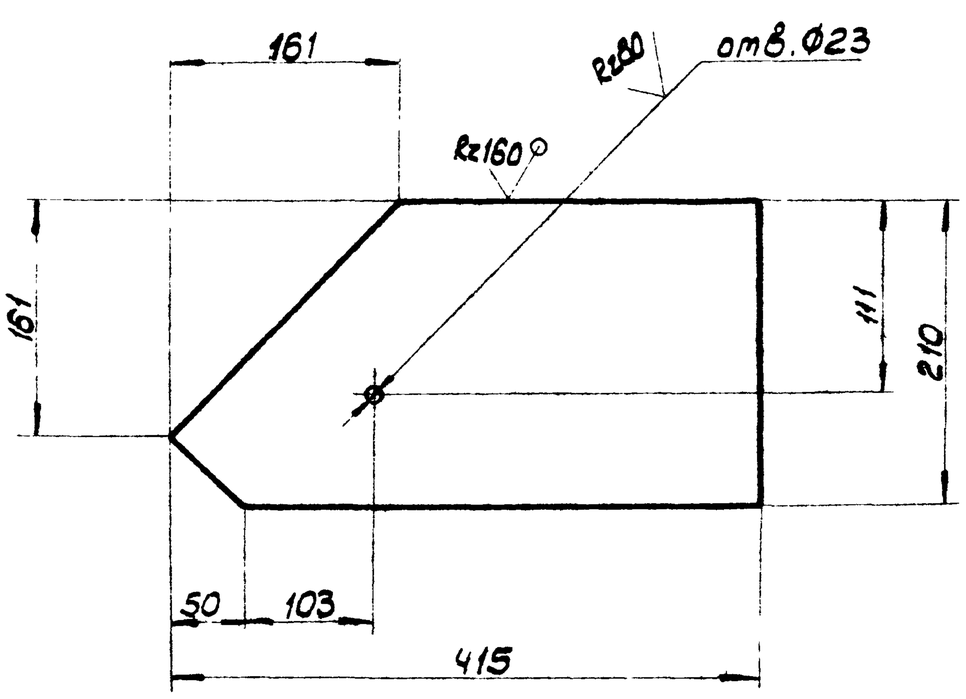

Предельные отклонения размеров: отверстий - H14, валов - h14, остальных - $\pm \frac{JT14}{2}$.

Изм.	Лист	№ докум.	Подпись	Дата
Разраб.		Лепченкова		
Провер.		Маврина		
Т.контр.		Гуркоф		
Гл.инж.пр.		Осиповский		
Н.контр.		Малашкевич		
Утв.		Метс		

ВГ2500.05.00.013

Угловая накладка

Литера	Масса	Масштаб
И	6,8	1:4

Лист | Листов 1

Лист Б-ПН-10 ГОСТ 19903-74*
Вст3пс6-1 ТУ14-1-3023-80

ЦНИИпроектстальконструкция им. Мельникова Белорусское отделение

ВГ2500.05.00.014

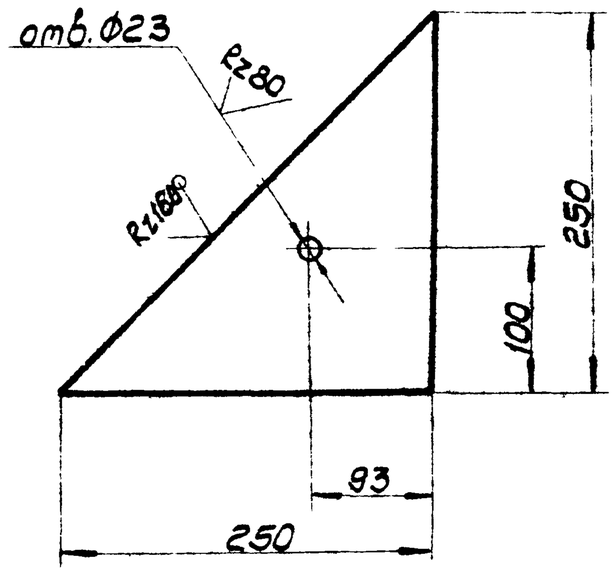

Предельные отклонения размеров:
отверстий - H14, валов - h14, остальных - $\pm \frac{JT14}{2}$

Изм.	Лист	№ докум.	Подпись	Дата
Разраб.		Лепченкова		
Провер.		Маврина		
Т.контр.		Гуркоф		
Гл.инж.пр.		Осиповский		
Н.контр.		Малашкевич		
Утв.		Метс		

ВГ2500.05.00.014

Опорная плита

Литера	Масса	Масштаб
И	5,9	1:4

Лист | Листов 1

Лист Б-ПН-12 ГОСТ 19903-74*
Вст3пс6-1 ТУ14-1-3023-80

ЦНИИпроектстальконструкция им. Мельникова Белорусское отделение

Инв.№ подл. | Подпись и дата | Взам.инв.№ | Инв.№ дубл. | Подпись и дата

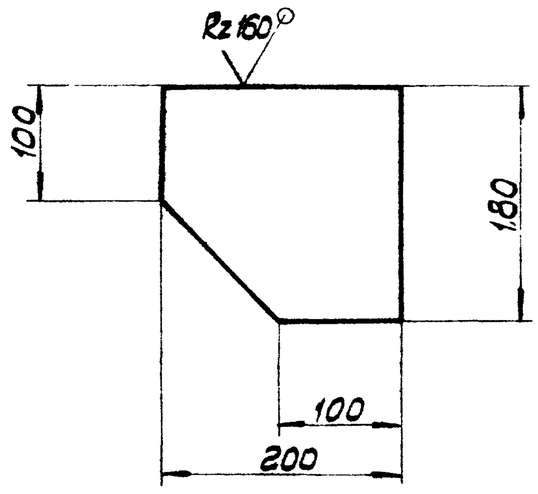

Предельные отклонения размеров:
отверстий - H14, валов - h14, остальных - $\pm \frac{JT14}{2}$

Изм.	Лист	№ докум.	Подпись	Дата
Разраб.		Михалевич		
Провер.		Малошкевич		
Т.контр.		Гурков		
Гл.инж.пр.		Осиповский		
Н.контр.		Малошкевич		
Утв.		Метс		

ВГ2500.09.00.003

Элемент кронштейна

Литера	Масса	Масштаб
И	1,7	1:5

Лист | Листов 1

Лист 6-ПН-6 ГОСТ 19903-74*
Вст3кп2 ГОСТ 380-71*

ЦНИИпроектстальконструкция им. Мельникова Белорусское отделение

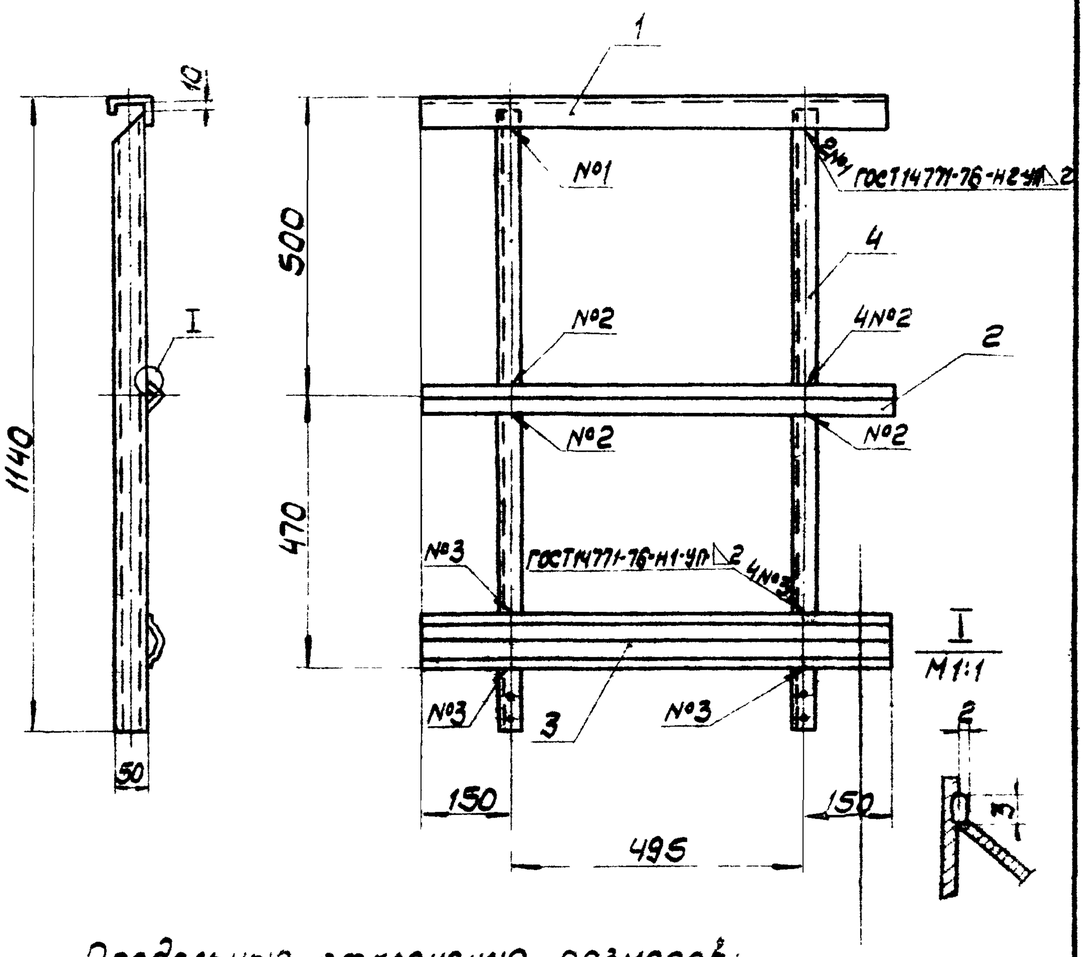

Предельные отклонения размеров:
отверстий - H14, валов - h14, остальных - $\pm \frac{JT14}{2}$

Изм.	Лист	№ докум.	Подпись	Дата
Разраб.		Михалевич		
Провер.		Малошкевич		
Т.контр.		Гурков		
Гл.инж.пр.		Осиповский		
Н.контр.		Малошкевич		
Утв.		Метс		

ВГ2500.06.00.000СБ

Ограждение

Сборочный чертеж

Литера	Масса	Масштаб
И	10.0	1:10

Лист | Листов 1

ЦНИИпроектстальконструкция им. Мельникова Белорусское отделение

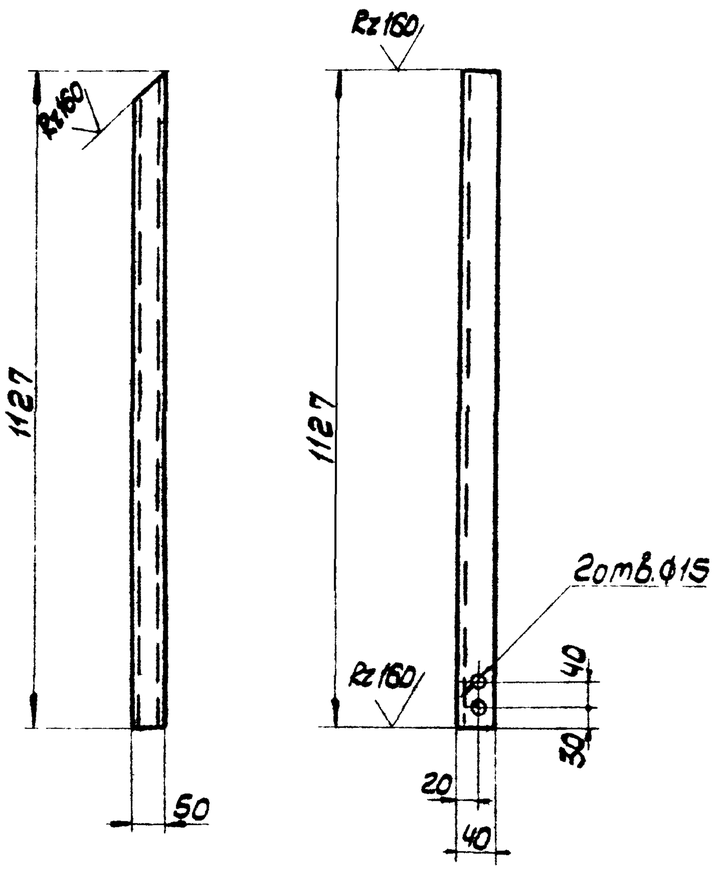

Предельные отклонения размеров:
отверстий - H14, валов - h14, остальных - $\pm \frac{JT14}{2}$.

Изм.	Лист	№ докум.	Подпись	Дата
Разраб.		Михалевич		
Провер.		Малошкевич		
Т.контр.		Гурков		
Гл.инж.пр.		Осиповский		
Н.контр.		Малошкевич		
Утв.		Метс		

ВГ2500.06.00.004

Элемент ограждения

Литера	Масса	Масштаб
И	2,1	1:10

Лист | Листов 1

Гнутый В-50×40×12×2,5 ГОСТ 8281-80
профиль Вст3кп2 ГОСТ 380-71*

ЦНИИпроектстальконструкция им. Мельникова Белорусское отделение

Формат	Зона	Поз.	Обозначение	Наименование	Кол.	Примечание
				Документация		
А4			ВГ2500.06.00.000СБ	Сборочный чертеж		
				Детали		
Б4		1	ВГ2500.06.00.001	Элемент ограждения		
				Гнутый Б-50×40×12×2,5 ГОСТ 8281-80 профиль Вст3кп2 ГОСТ 380-71*		
				L = 795	1	1.5
Б4		2	ВГ2500.06.00.002	Элемент ограждения		
				Уголок Б-25×25×3 ГОСТ 8509-86 Вст3кп2 ГОСТ 380-71*	1	0.9
				L = 795		
Б4		3	ВГ2500.06.00.003	Элемент ограждения		
				Гнутый 90×30×2,5×3 ТУ 14-2-850-90 профиль Вст3кп2 ГОСТ 380-71*		
				L = 795	1	3.1
А4		4	ВГ2500.06.00.004	Элемент ограждения	2	

Изм.	Лист	№ докум.	Подпись	Дата
Разраб.		Михалевич		
Провер.		Малошкевич		
Гл.инж.пр.		Осиповский		
Н.контр.		Малошкевич		
Утв.		Метс		

ВГ2500.06.00.000

Ограждение

Литера	Лист	Листов
И		4

ЦНИИпроектстальконструкция им. Мельникова Белорусское отделение

Т-3047

ВГ2500.07.00.000СБ

Альбом II

1.901-6-96.88

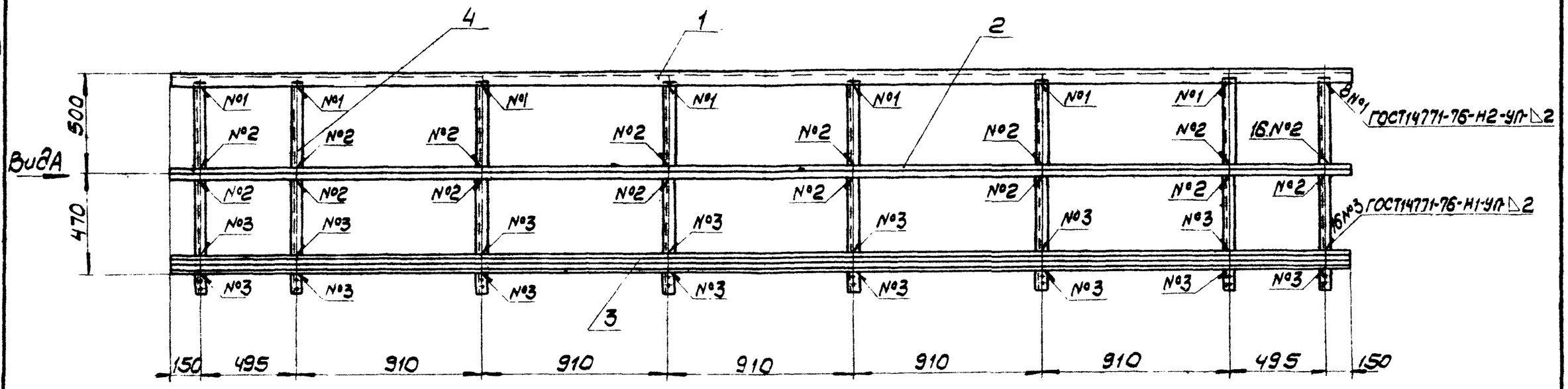

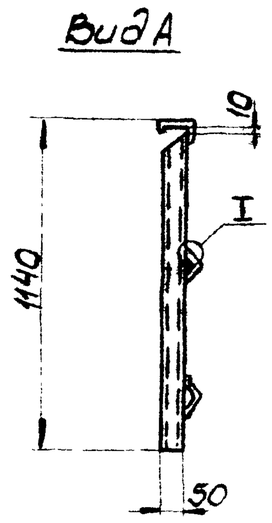

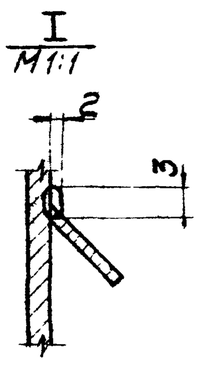

Предельные отклонения размеров:
отверстий-H14, валов-h14, остальных - $\pm \frac{JT14}{2}$

Изм.	Лист	№ докум.	Подпись	Дата
Разраб.		Михалевич		
Провер.		Малашкевич		
Т. контр.		Гурков		
Гл. инж. пр.		Осиповский		
Н. контр.		Малашкевич		
Утв.		Метс		

ВГ2500.07.00.000СБ

Ограждение

Сборочный чертеж

Литера	Масса	Масштаб
И	55,5	1:20

Лист	Листов 1

ЦНИИпроектстальконструкция им. Мельникова Белорусское отделение

ВГ2500.07.00.004

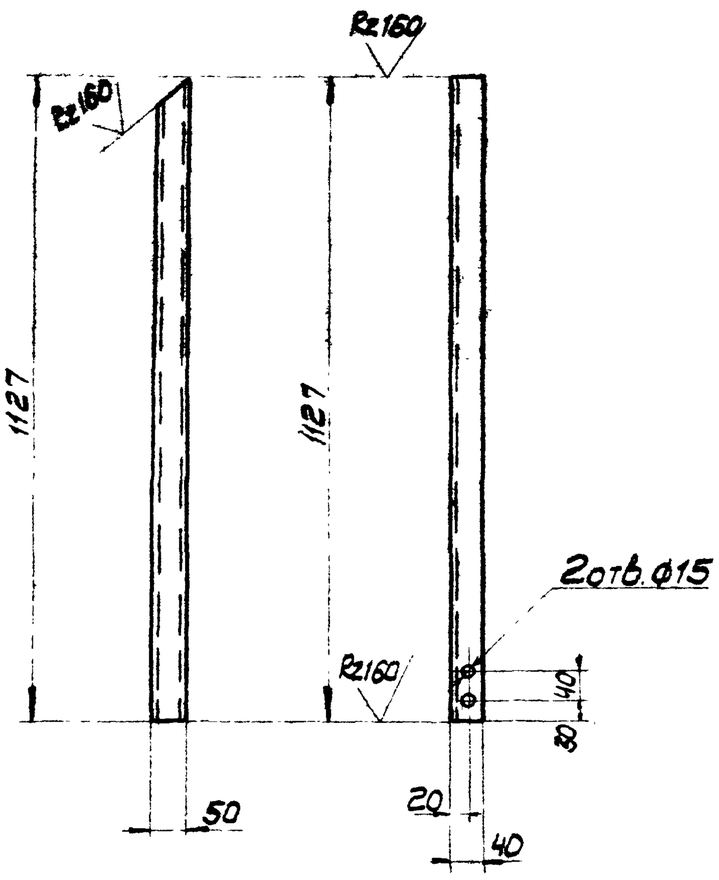

Предельные отклонения размеров:
отверстий-H14, валов-h14, остальных - $\pm \frac{JT14}{2}$.

Изм.	Лист	№ докум.	Подпись	Дата
Разраб.		Михалевич		
Провер.		Малашкевич		
Т. контр.		Гурков		
Гл. инж. пр.		Осиповский		
Н. контр.		Малашкевич		
Утв.		Метс		

ВГ2500.07.00.004

Элемент ограждения

Литера	Масса	Масштаб
И	2,1	1:10

Лист	Листов 1

Гнутый Б-50×40×1,2-2,5 ГОСТ 8281-80 профиль Вст3кп2 ГОСТ 380-71*

ЦНИИпроектстальконструкция им. Мельникова Белорусское отделение

Формат	Зона	Поз	Обозначение	Наименование	Кол.	Примечание
				Документация		
А3			ВГ2500.07.00.000СБ	Сборочный чертеж		
				Детали		
Б4		1	ВГ2500.07.00.001	Элемент ограждения		
				Гнутый Б-50×40×1,2-2,5 ГОСТ 8281-80 профиль Вст3кп2 ГОСТ 380-71*		
				L=5840	1	10.8
Б4		2	ВГ2500.07.00.002	Элемент ограждения		
				Уголок Б-25×25×3 ГОСТ 8509-86 Вст3кп2 ГОСТ 380-71*		
				L=5840	1	6.6
Б4		3	ВГ2500.07.00.003	Элемент ограждения		
				Гнутый 90×30×2,5-3 УНТУ 2-130-70 профиль Вст3кп2 ГОСТ 380-71*		
				L=5840	1	22.6
А4		4	ВГ2500.07.00.004	Элемент ограждения	7	

Изм.	Лист	№ докум.	Подпись	Дата
Разраб.		Михалевич		
Провер.		Малашкевич		
Гл. инж. пр.		Осиповский		
Н. контр.		Малашкевич		
Утв.		Метс		

ВГ2500.07.00.000

Ограждение

Литера	Лист	Листов
И		1

ЦНИИпроектстальконструкция им. Мельникова Белорусское отделение

Т-3047

Инв. № подл. | Подпись и дата | Взам. инв. № | Инв. № дубл. | Подпись и дата

ВГ2500.08.00.000СБ

Альбом II

901-6-96.88

Инв.№ подл. | Подпись и дата | Взам.инв.№ | Инв.№ дубл. | Подпись и дата

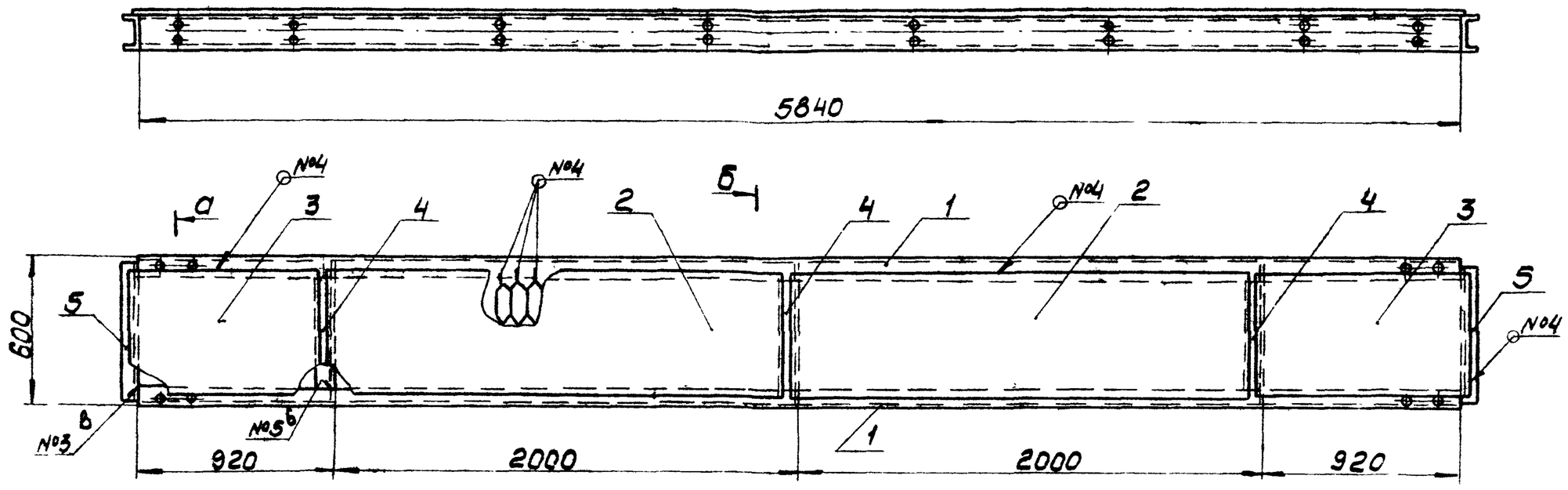

Номер шва	Обозначение шва	Примечание
1	ГОСТ14771-76-Т1-УП-△4	
2	ГОСТ14771-76-У5-УП-△4	
3	ГОСТ14771-76-С3-УП	
4	нестандартный шов	
5	ГОСТ14771-76-С2-УП	

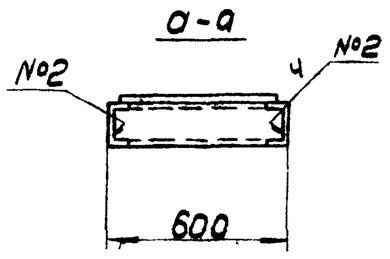

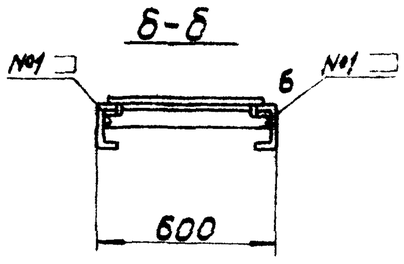

Предельные отклонения размеров:
валов - h14, остальных - $\pm \frac{JT14}{2}$.

Изм.	Лист	№ докум.	Подпись	Дата
Разраб.		Михалевич		
Провер.		Малашкевич		
Т.контр.		Гурков		
Гл.инж.пр.		Осиповский		
Н.контр.		Малашкевич		
Утв.		Метс		

ВГ2500.08.00.000СБ

Площадка

Сборочный чертеж

Лит.	Масса	Масштаб
И	156.5	1:20
Лист	Листов 1	

ЦНИИпроектстальконструкция им. Мельникова Белорусское отделение

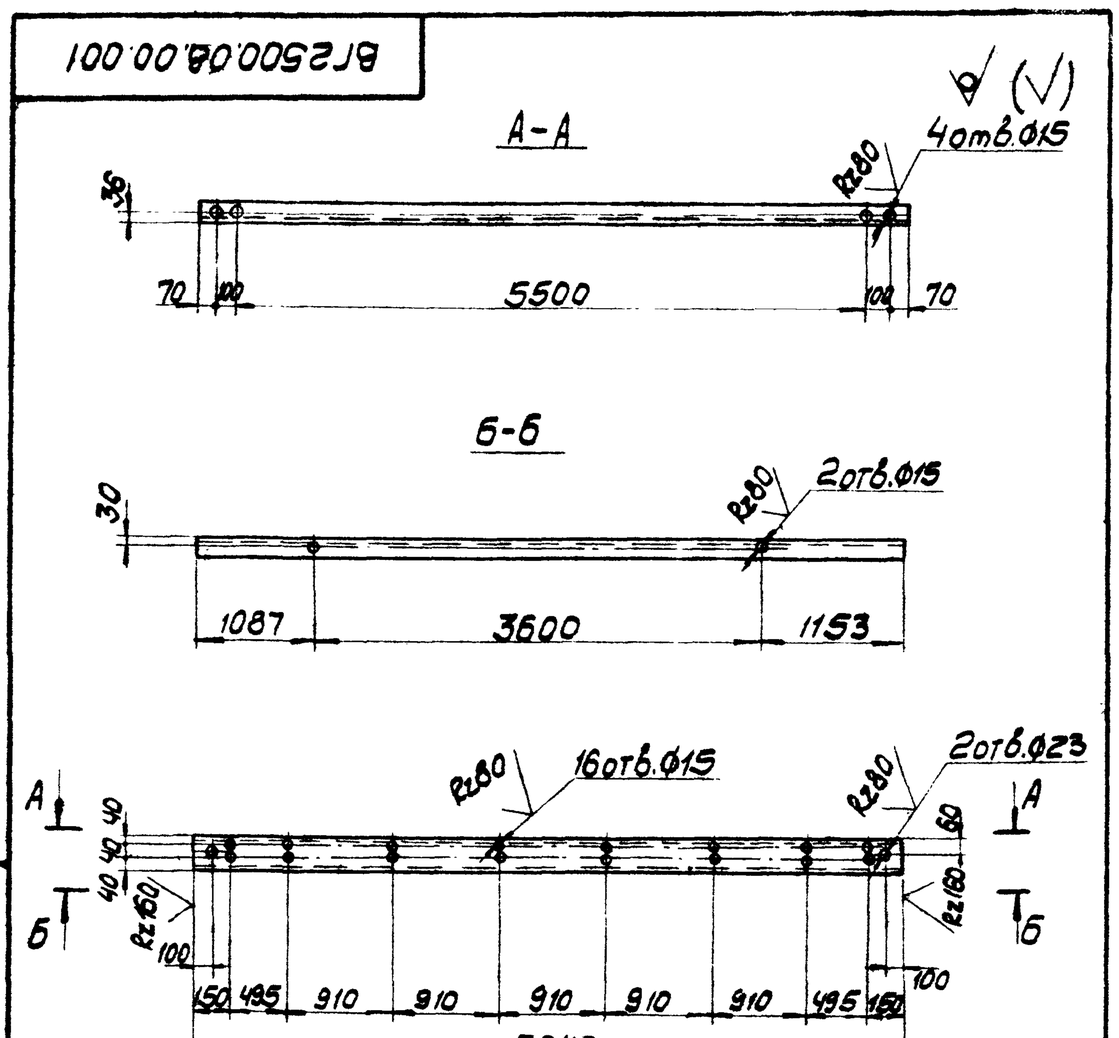

Предельные отклонения размеров:
отверстий - H14, валов - h14, остальных - $\pm \frac{JT14}{2}$.

Изм.	Лист	№ докум.	Подпись	Дата
Разраб.		Михалевич		
Провер.		Малашкевич		
Т.контр.		Гурков		
Гл.инж.пр.		Осиповский		
Н.контр.		Малашкевич		
Утв.		Метс		

ВГ2500.08.00.001

Элемент площадки

Гнутый 120х60х4 ГОСТ8278-83
швеллер 8ст3кп2 ГОСТ380-71*

Литера	Масса	Масштаб
И	41.3	1:50
Лист	Листов 1	

ЦНИИпроектстальконструкция им. Мельникова Белорусское отделение

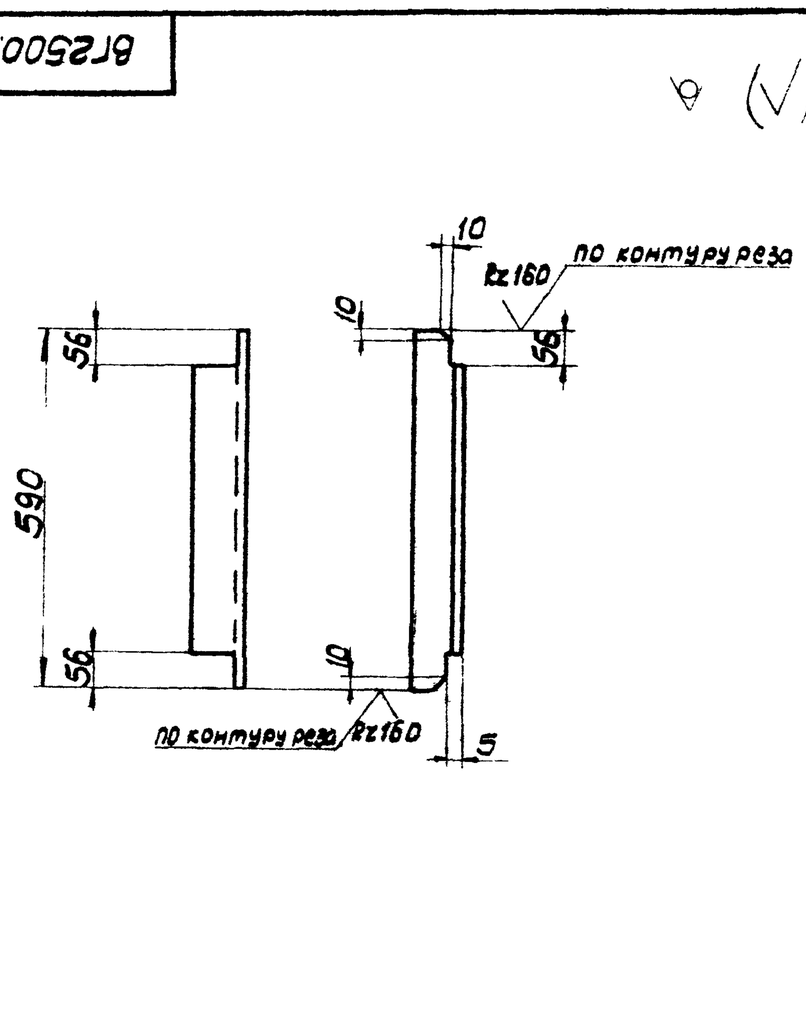

Предельные отклонения размеров:
отверстий - H14, валов - h14, остальных - $\pm \frac{JT14}{2}$.

Изм.	Лист	№ докум.	Подпись	Дата
Разраб.		Николаевич		
Провер.		Малашкевич		
Т.контр.		Гурков		
Гл.инж.пр.		Осиповский		
Н.контр.		Малашкевич		
Утв.		Метс		

ВГ2500.08.00.004

Элемент площадки

Уголок 6-70х70х5 ГОСТ8509-86
Ст3пс6 ГОСТ380-71*

Литера	Масса	Масштаб
И	3.2	1:10
Лист	Листов 1	

ЦНИИпроектстальконструкция им. Мельникова Белорусское отделение

Т-3047

901-8-96.88 Альбом II

Формат	Зона	Поз.	Обозначение	Наименование	Кол.	Примечание
				Документация		
А3			ВГ2500.08.00.000СБ	Сборочный чертеж		
				Детали		
А4		1	ВГ2500.08.00.001	Элемент площадки	2	
Б4		2	ВГ2500.08.00.002	Элемент площадки		
				лист ПВ-506 ГОСТ 8706-58 Вст3кп2 ГОСТ 380-71*		
				1990×540	2	17.6
Б4		3	ВГ2500.08.00.003	Элемент площадки		
				лист ПВ-506 ГОСТ 8706-58 Вст3кп2 ГОСТ 380-71*		
				910×540	2	8.1
А4		4	ВГ2500.08.00.004	Элемент площадки	3	
Б4		5	ВГ2500.08.00.005	Элемент площадки		
				гнутый 120×60×4 ГОСТ 8278-83 швеллер Вст3кп2 ГОСТ 380-71*		
				L=392	2	4.2

Инв.№ подл. | Подпись и дата | Взам.инв.№ | Инв.№ дубл. | Подпись и дата

Изм.	Лист	№ докум.	Подпись	Дата	ВГ2500.08.00.000		
Разраб.		Михалевич			Площадка	Литера И	Лист	Листов 1
Провер.		Малашкевич				ЦНИИпроектстальконструкция им. Мельникова Белорусское отделение	
Гл.инж.пр.		Осиповский					
Н.контр.		Малашкевич					
Утв.		Метс					

ВГ2500.09.00.000СБ

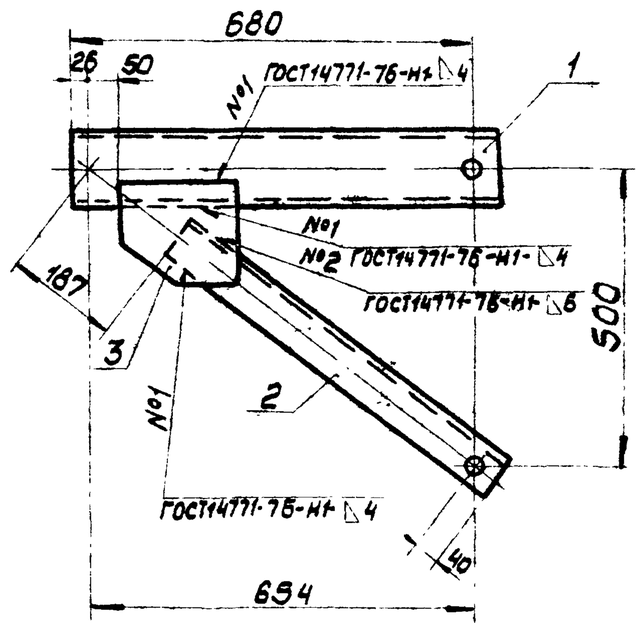

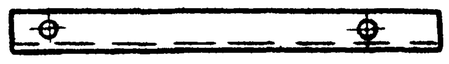

Предельные отклонения размеров:
отверстий - H14, валов - h14, остальных - $\pm \frac{JT14}{2}$.

Изм.	Лист	№ докум.	Подпись	Дата	ВГ2500.09.00.000СБ			
Разраб.		Михалевич			Кронштейн Сборочный чертеж	Литера И	Масса 10,5	Масштаб 1:10
Провер.		Малашкевич				Лист	Листов 1	
Т.контр.		Гуркоо				ЦНИИпроектстальконструкция им. Мельникова Белорусское отделение		
Гл.инж.пр.		Осиповский						
Н.контр.		Малашкевич						
Утв.		Метс						

Инв.№ подл. | Подпись и дата | Взам.инв.№ | Инв.№ дубл. | Подпись и дата

ВГ2500.09.00.002

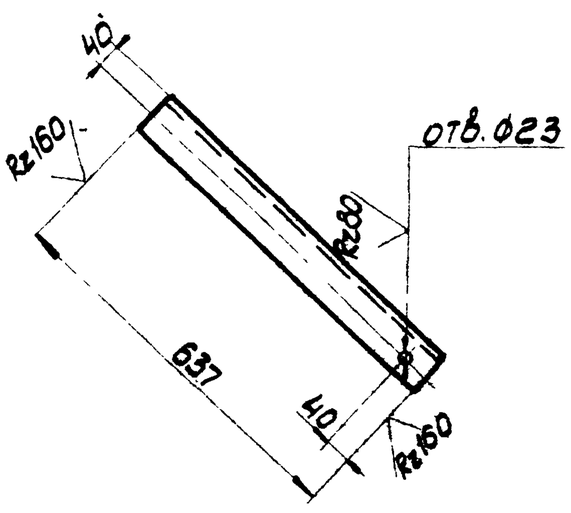

Предельные отклонения размеров:
отверстий - H14, валов - h14, остальных - $\pm \frac{JT14}{2}$.

Изм.	Лист	№ докум.	Подпись	Дата	ВГ2500.09.00.002			
Разраб.		Михалевич			Элемент кронштейна	Литера И	Масса 3,5	Масштаб 1:10
Провер.		Малашкевич				Лист	Листов 1	
Т.контр.		Гуркоо				ЦНИИпроектстальконструкция им. Мельникова Белорусское отделение		
Гл.инж.пр.		Осиповский			Уголок Б-70×70×5 ГОСТ 8509-86 Вст3кп2 ГОСТ 380-71*			
Н.контр.		Малашкевич						
Утв.		Метс						

Инв.№ подл. | Подпись и дата | Взам.инв.№ | Инв.№ дубл. | Подпись и дата

ВГ2500.09.00.001

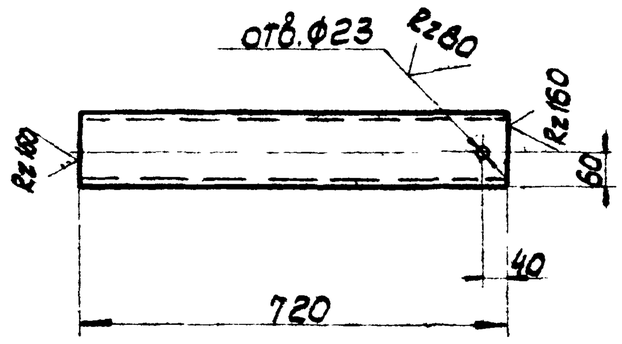

Предельные отклонения размеров:
отверстий - H14, валов - h14, остальных - $\pm \frac{JT14}{2}$.

Изм.	Лист	№ докум.	Подпись	Дата	ВГ2500.09.00.001			
Разраб.		Михалевич			Элемент кронштейна	Литера И	Масса 5,1	Масштаб 1:10
Провер.		Малашкевич				Лист	Листов 1	
Т.контр.		Гуркоо				ЦНИИпроектстальконструкция им. Мельникова Белорусское отделение		
Гл.инж.пр.		Осиповский			Гнутый 120×60×4 ГОСТ 8278-83 швеллер Вст3кп2 ГОСТ 380-71*			
Н.контр.		Малашкевич						
Утв.		Метс						

Инв.№ подл. | Подпись и дата | Взам.инв.№ | Инв.№ дубл. | Подпись и дата

ВГ2500.10.00.000СБ

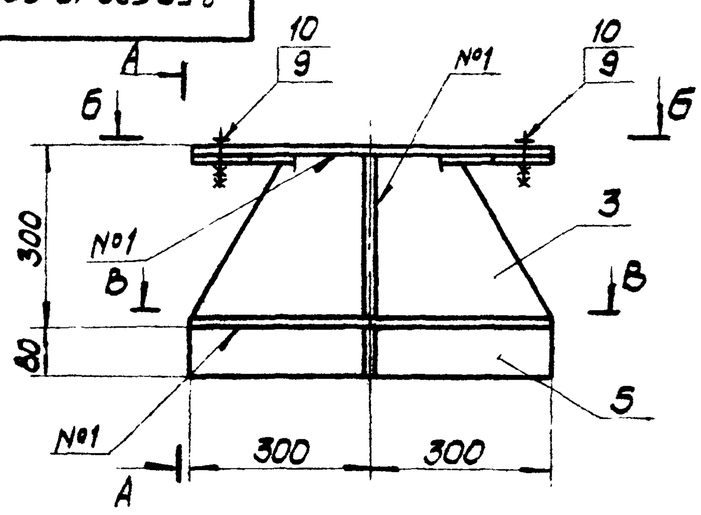

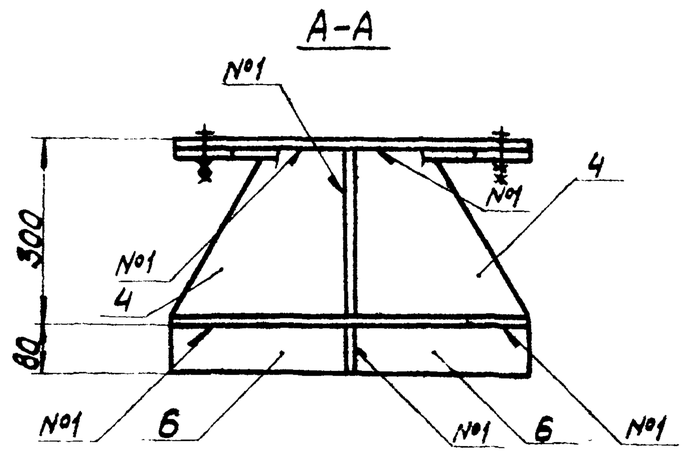

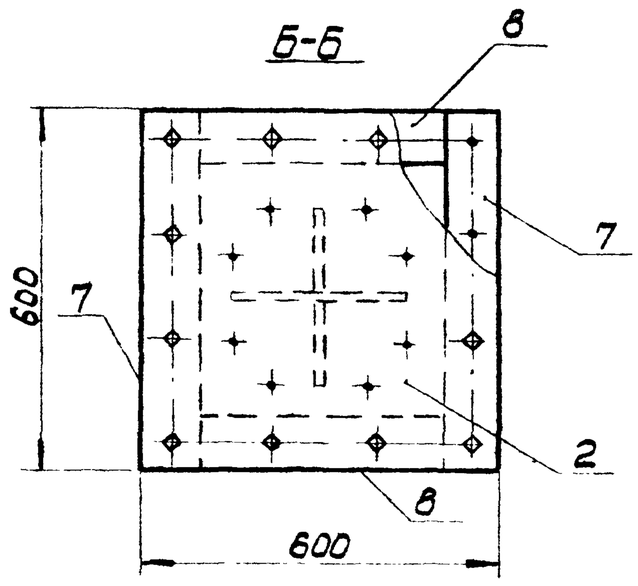

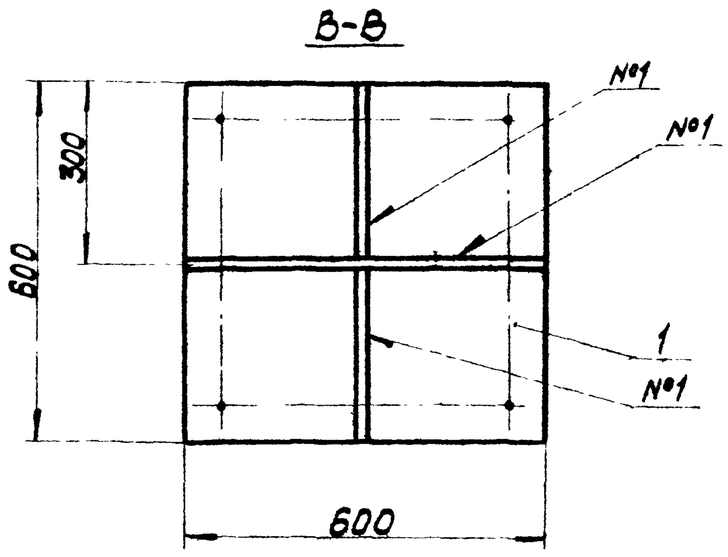

Предельные отклонения размеров: отверстий-Н14, валов-h14, остальных-$\pm\frac{JT14}{2}$

Номер шва	Обозначение шва	Примеч
1	ГОСТ14771-76-Т3-6	

Изм.	Лист	№ докум.	Подпись	Дата	ВГ2500.10.00.000СБ			
Разраб.		Лепченкова			Опора Сборочный чертеж	Литера	Масса	Масштаб
Провер.		Маврина				И	123,0	1:10
Т.контр.		Гурков				Лист	Листов 1	
Гл.инж.пр.		Осиповский				ЦНИИпроектстальконструкция им. Мельникова Белорусское отделение		
Н.контр.		Малашкевич						
Утв.		Метс						

Формат	Зона	Поз.	Обозначение	Наименование	Кол.	Примеч.
				Документация		
			ВГ2500.06.00.000СБ	Сборочный чертеж		
				Детали		
А4		1	ВГ2500.10.00.001	Элемент опоры	1	
А4		2	ВГ2500.10.00.002	Элемент опоры	1	
А4		3	ВГ2500.10.00.003	Элемент опоры	1	
А4		4	ВГ2500.10.00.004	Элемент опоры	2	
Б4		5	ВГ2500.10.00.005	Элемент опоры		
				Лист Б-ПН-6 ГОСТ19903-74* Вст3кп2 ГОСТ 380-71*		
				80×600 мм	1	2,3кг
Б4		6	ВГ2500.10.00.006	Элемент опоры		
				Лист Б-ПН-6 ГОСТ19903-74* Вст3кп2 ГОСТ380-71*		
				80×297мм	2	1,1кг
А4		7	ВГ2500.10.00.007	Планка	2	
А4		8	ВГ2500.10.00.008	Планка	2	
				Стандартные изделия		
		9		Болты ГОСТ7798-70		
				М12.55.58.019	12	
		10		Гайки ГОСТ5915-70*		
				М12.4.019	24	

Изм.	Лист	№ докум.	Подпись	Дата	ВГ2500.10.00.000			
Разраб.		Лепченкова			Опора	Литера	Лист	Листов
Провер.		Маврина				И		1
Гл.инж.пр.		Осиповский				ЦНИИпроектстальконструкция им. Мельникова Белорусское отделение		
Н.контр.		Малашкевич						
Утв.		Метс						

ВГ2500.10.00.001

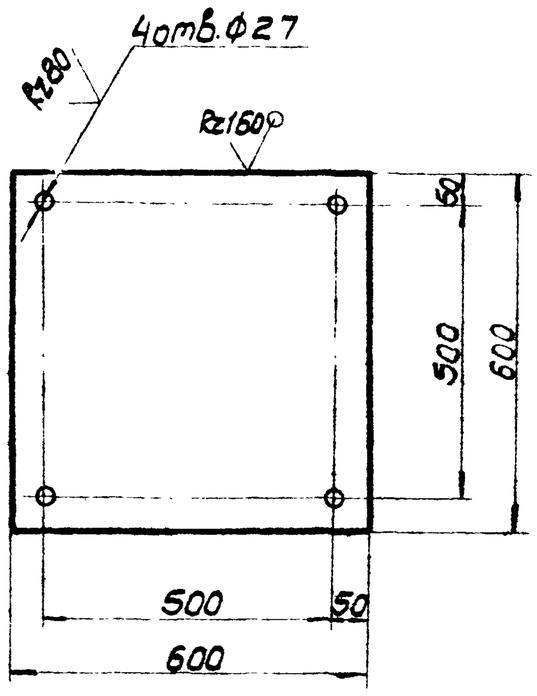

Предельные отклонения размеров: отверстий-Н14, валов-h14, остальных-$\pm\frac{JT14}{2}$

Изм.	Лист	№ докум.	Подпись	Дата	ВГ2500.10.00.001			
Разраб.		Лепченкова			Элемент опоры	Литера	Масса	Масштаб
Провер.		Маврина				И	34,0	1:10
Т.контр.		Гурков				Лист	Листов 1	
Гл.инж.пр.		Осиповский			Лист Б-ПН-12 ГОСТ 19903-74* Вст3пс6-ГТУ14-1-3023-80	ЦНИИпроектстальконструкция им. Мельникова Белорусское отделение		
Н.контр.		Малашкевич						
Утв.		Метс						

Инв.№подл. | Подпись и дата | Взам.инв.№ | Инв.№дубл. | Подпись и дата

901-6-96.88 Альбом II

ВГ2500.10.00.002

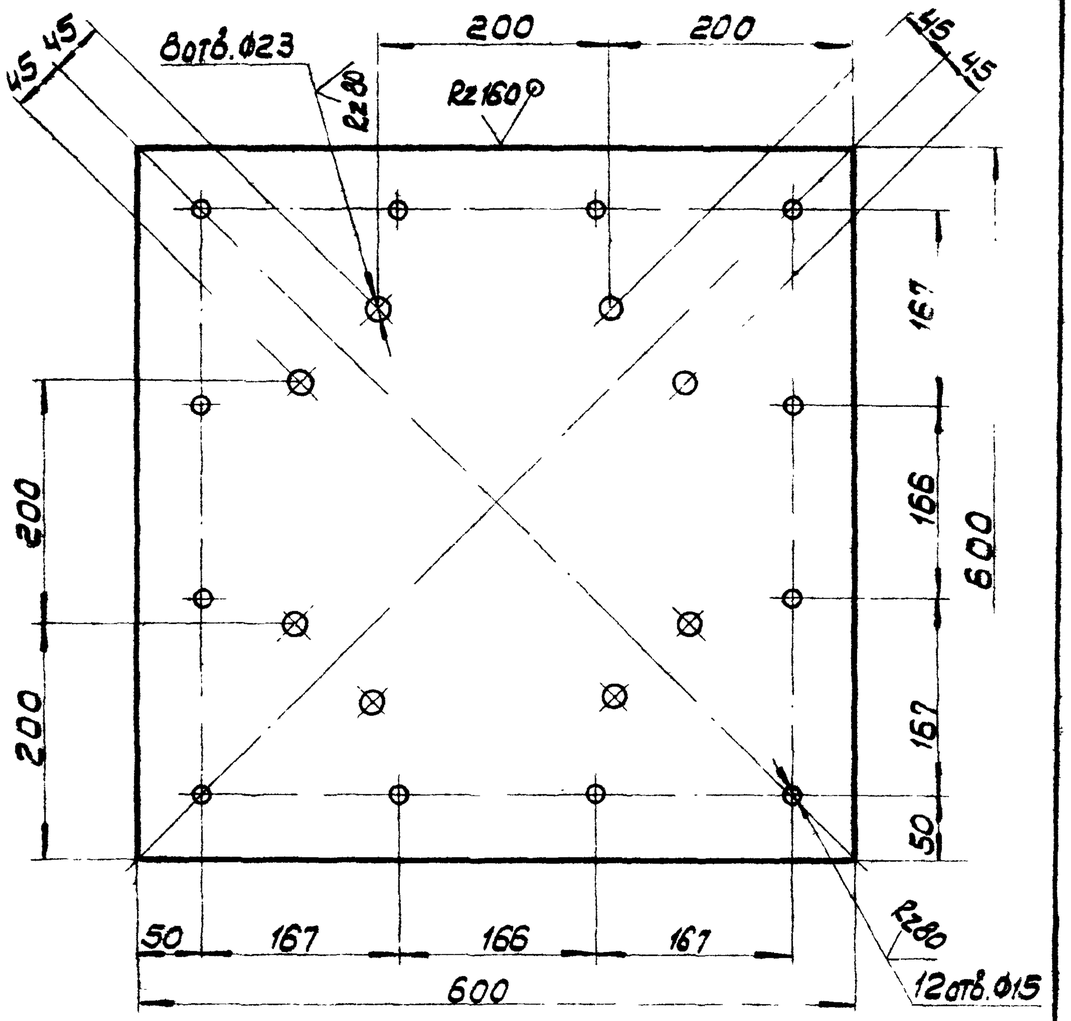

Предельные отклонения размеров: отверстий - H14, валов - h14, остальных - $\pm \frac{JT14}{2}$.

Изм.	Лист	№ докум.	Подпись	Дата	ВГ2500.10.00.002	Литера	Масса	Масштаб
Разраб.		Пеленкова			Элемент опоры	И	45,2	1:5
Провер.		Маврина				Лист	Листов 1	
Т.контр.		Гурков						
Гл.инж.пр.		Осиповский						
Н.контр.		Малашкевич						
Утв.		Мете						

Лист Б-ПН-16 ГОСТ 19903-74* Вст3пс6-1 ТУ14-1-3023-80

ЦНИИпроектстальконструкция им. Мельникова Белорусское отделение

Инв.№ подл. | Подпись и дата | Взам.инв.№ | Инв.№ дубл. | Подпись и дата

ВГ2500.10.00.003

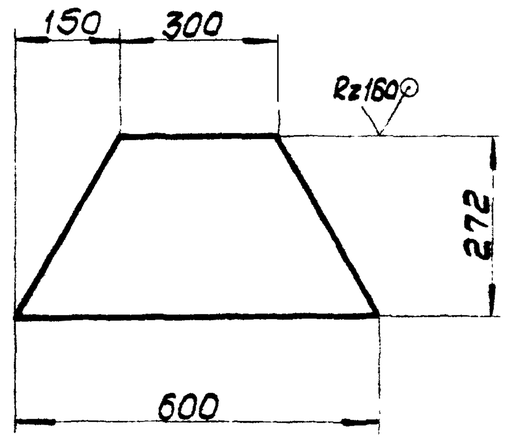

Предельные отклонения размеров: валов - h14, остальных - $\pm \frac{JT14}{2}$.

Изм.	Лист	№ докум.	Подпись	Дата	ВГ2500.10.00.003	Литера	Масса	Масштаб
Разраб.		Пеленкова			Элемент опоры	И	15,3	1:10
Провер.		Маврина				Лист	Листов 1	
Т.контр.		Гурков						
Гл.инж.пр.		Осиповский						
Н.контр.		Малашкевич						
Утв.		Мете						

Лист Б-ПН-12 ГОСТ 19903-74* Вст3пс6-1 ТУ14-1-3023-80

ЦНИИпроектстальконструкция им. Мельникова Белорусское отделение

Инв.№ подл. | Подпись и дата | Взам.инв.№ | Инв.№ дубл. | Подпись и дата

ВГ2500.10.00.004

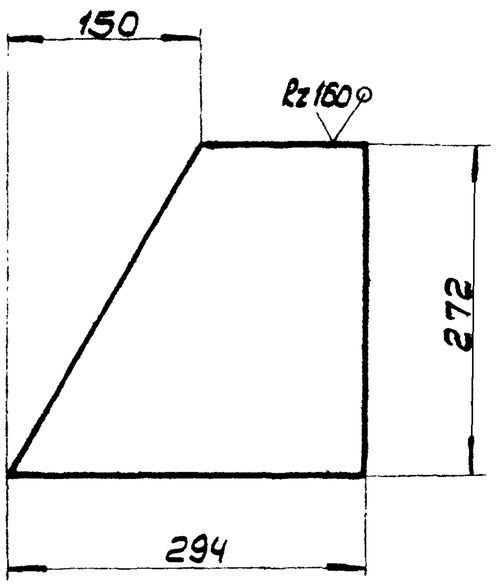

Предельные отклонения размеров: валов - h14, остальных - $\pm \frac{JT14}{2}$.

Изм.	Лист	№ докум.	Подпись	Дата	ВГ2500.10.00.004	Литера	Масса	Масштаб
Разраб.		Пеленкова			Элемент опоры	И	7,5	1:5
Провер.		Маврина				Лист	Листов 1	
Т.контр.		Гурков						
Гл.инж.пр.		Осиповский						
Н.контр.		Малашкевич						
Утв.		Мете						

Лист Б-ПН-12 ГОСТ 19903-74* Вст3пс6-1 ТУ14-1-3023-80

ЦНИИпроектстальконструкция им. Мельникова Белорусское отделение

Инв.№ подл. | Подпись и дата | Взам.инв.№ | Инв.№ дубл. | Подпись и дата

ВГ2500.10.00.007

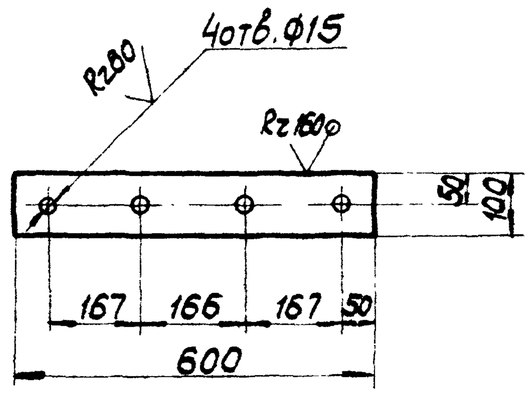

Предельные отклонения размеров: валов - h14, отверстий - H14, остальных - $\pm \frac{JT14}{2}$.

Изм.	Лист	№ докум.	Подпись	Дата	ВГ2500.10.00.007	Литера	Масса	Масштаб
Разраб.		Пеленкова			Планка	И	1,9	1:10
Провер.		Маврина				Лист	Листов 1	
Т.контр.		Гурков						
Гл.инж.пр.		Осиповский						
Н.контр.		Малашкевич						
Утв.		Мете						

Лист Б-ПН-4 ГОСТ 19903-74* Вст3кп2 ГОСТ 380-71*

ЦНИИпроектстальконструкция им. Мельникова Белорусское отделение

Альбом II

901-6-96.88

Инв.№ подл. | Подпись и дата | Взам.инв.№ | Инв.№ дубл. | Подпись и дата

ВГ2500.11.00.008

(V)

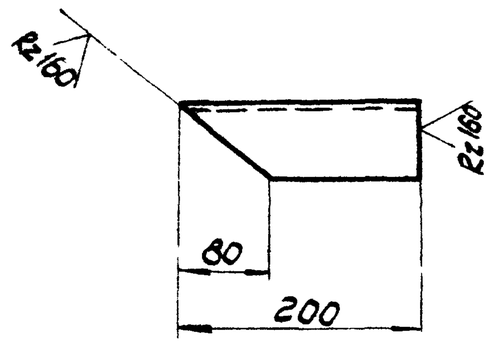

Неуказанные предельные отклонения размеров:
валов - h14, остальных - $\pm \frac{JT14}{2}$.

Изм.	Лист	№ докум.	Подпись	Дата
Разраб.	Лепченкова			
Провер.	Маврина			
Т.контр.	Гурков			
Гл.инж.пр.	Осиповский			
Н.контр.	Малошкевич			
Утв.	Метс			

ВГ2500.11.00.008

Элемент стремянки

Литера	Масса	Масштаб
И	1,5	1:5
Лист	Листов 1	

Б-80х80х6 ГОСТ8509-86
Уголок Вст3пс6 ГОСТ380-71*

ЦНИИпроектстальконструкция им. Мельникова Белорусское отделение

Инв.№ подл. | Подпись и дата | Взам.инв.№ | Инв.№ дубл. | Подпись и дата

9ОН-6-96.88 Альбом I

Формат	Зона	Поз.	Обозначение	Наименование	Кол.	Прим.
				Документация		
А3			ВГ2500.11.00.000СБ	Сборочный чертеж		
				Детали		
А4		1	ВГ2500.11.00.001	Элемент стремянки	1	
Б4		2	-01	Элемент стремянки	1	
А4		3	ВГ2500.11.00.003	Элемент стремянки	2	
А4		4	ВГ2500.11.00.004	Элемент стремянки	7	
Б4		5	ВГ2500.11.00.005	Элемент стремянки		
				Лист Б-ПН-4 ГОСТ19903-74* Вст3кп2 ГОСТ380-71*		
				40х3500 мм	3	4,4
А4		6	ВГ2500.11.00.006	Элемент стремянки		
				Лист Б-ПН-4 ГОСТ19903-74* Вст3кп2 ГОСТ380-71*		
				100х270 мм	2	0,3
Б4		7	ВГ2500.11.00.007	Элемент стремянки		
				Круг В18 ГОСТ2590-71 Вст3кп2 ГОСТ380-71*		
				l=570 мм	16	1,1
А4		8	ВГ2500.11.00.008	Элемент стремянки	1	
Б4		9	-01	Элемент стремянки	1	
Б4		10	ВГ2500.11.00.010	Элемент стремянки		
				Лист Б-ПН-4 ГОСТ19903-74* Вст3кп2 ГОСТ380-71*		
				40х600 мм	2	0,8

Изм.	Лист	№ докум.	Подпись	Дата
Разраб.	Лепченкова			
Провер.	Маврина			
Гл.инж.пр.	Осиповский			
Н.контр.	Малошкевич			
Утв.	Метс			

ВГ2500.11.00.000

Стремянка

Литера	Лист	Листов
И		1

ЦНИИпроектстальконструкция им. Мельникова Белорусское отделение

Инв.№ подл. | Подпись и дата | Взам.инв.№ | Инв.№ дубл. | Подпись и дата

ВГ2500.11.00.000СБ

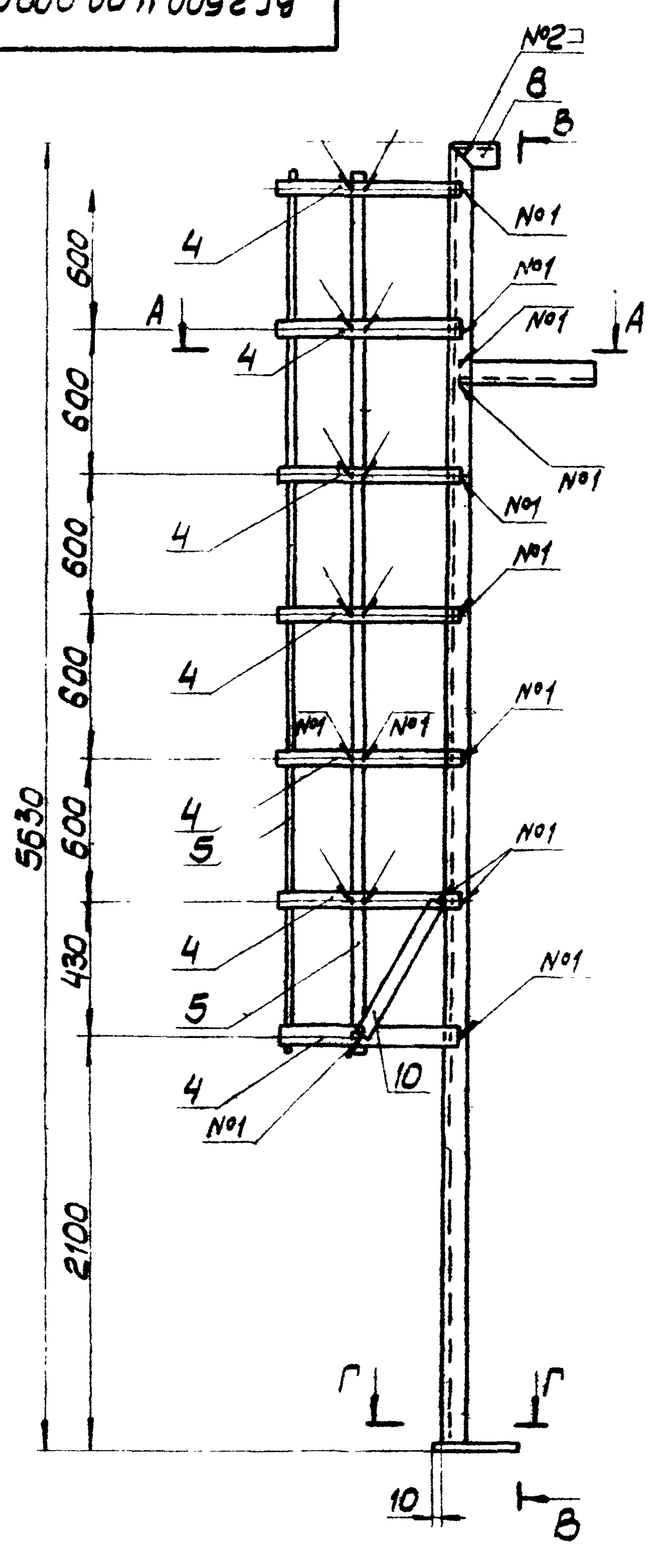

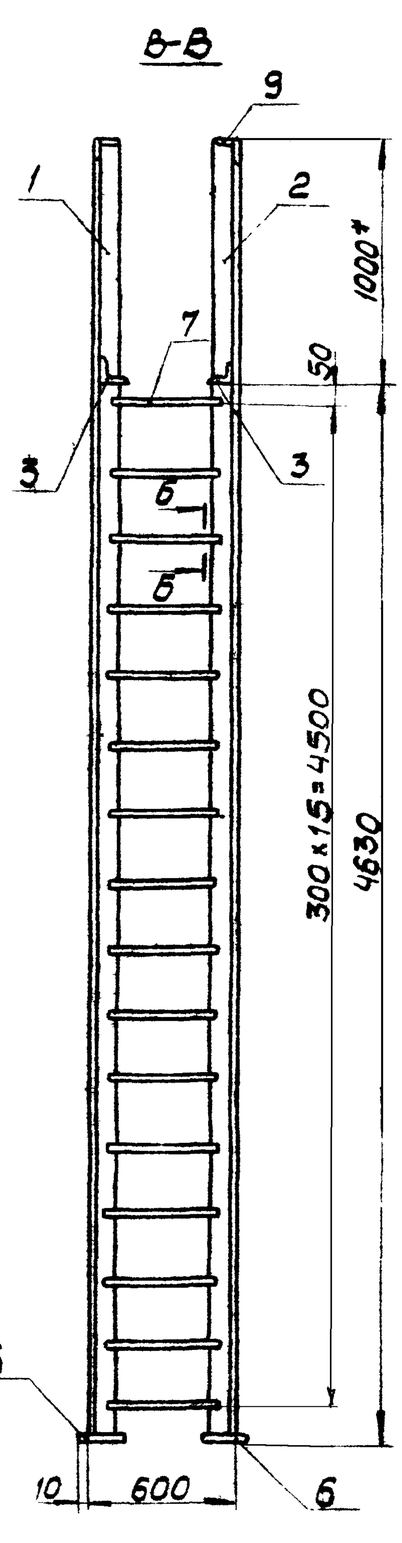

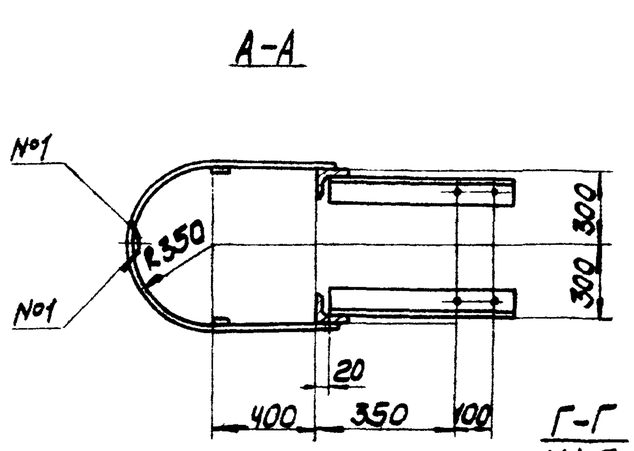

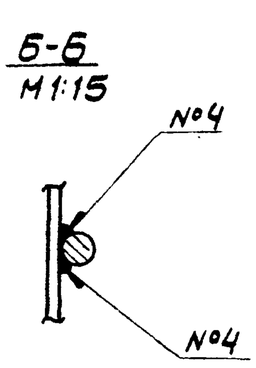

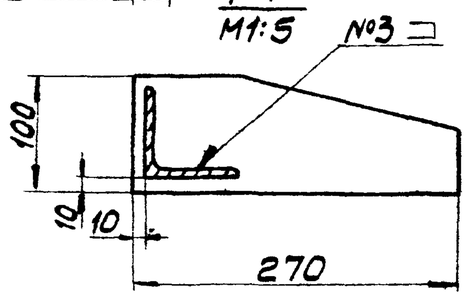

Номер шва	Обозначение шва	Примеч
1	ГОСТ14771-76-Н1-У4 △4	
2	ГОСТ14771-76-С2-УП △4	
3	ГОСТ14771-76-Т3-УП △4	
4	нестандартный шов	

* Размеры для справок.

Изм.	Лист	№ докум.	Подпись	Дата
Разраб.	Лепченкова			
Провер.	Маврина			
Т.контр.	Гурков			
Гл.инж.пр.	Осиповский			
Н.контр.	Малошкевич			
Утв.	Метс			

ВГ2500.11.00.000СБ

Стремянка

Сборочный чертеж

Литера	Масса	Масштаб
И	146,0	1:25
Лист	Листов 1	

ЦНИИпроектстальконструкция им. Мельникова Белорусское отделение

Инв.№ подл. | Подпись и дата | Взам.инв.№ | Инв.№ дубл. | Подпись и дата

ВГ2500.11.00.001

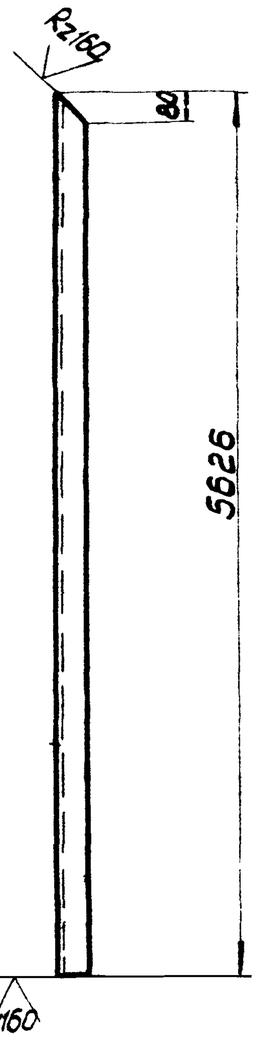

Неуказанные отклонения размеров: валов - h14, остальных - $\pm \frac{JT14}{2}$.

Изм.	Лист	№ докум.	Подп.	Дата	ВГ2500.11.00.001		
Разраб.		Лепченкова			Элемент стремянки	Литера	Масса	Масштаб
Провер.		Маврина				И	41,4	1:25
Т.контр.		Гурков				Лист	Листов 1
Гл.инж.пр.		Осиповский			Уголок 6-80×80×6 ГОСТ 8509-86 Вст3пс6 ГОСТ 380-71*	ЦНИИпроектстальконструкция им. Мельникова Белорусское отделение
Н.контр.		Малашкевич				
Утв.		Метс				

Инв.№ подл. | Подпись и дата | Взам.инв.№ | Инв.№ дубл. | Подпись и дата

901-6-96.88 Альбом II

ВГ2500.11.00.003

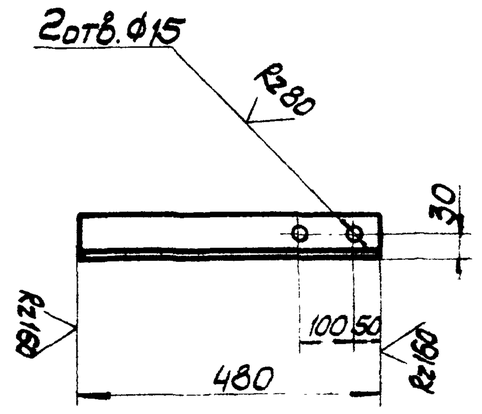

Неуказанные отклонения размеров: отверстий - H14, валов - h14, остальных - $\pm \frac{JT14}{2}$.

Изм.	Лист	№ докум.	Подп.	Дата	ВГ2500.11.00.003		
Разраб.		Лепченкова			Элемент стремянки	Литера	Масса	Масштаб
Пров.		Маврина				И	3,5	1:10
Т.контр.		Гурков				Лист	Листов 1
Гл.инж.пр.		Осиповский			Уголок 6-80×80×6 ГОСТ 8509-86 Вст3пс6 ГОСТ 380-71*	ЦНИИпроектстальконструкция им. Мельникова Белорусское отделение
Н.контр.		Малашкевич				
Утв.		Метс				

Инв.№ подл. | Подпись и дата | Взам.инв.№ | Инв.№ дубл. | Подпись и дата

ВГ2500.11.00.004

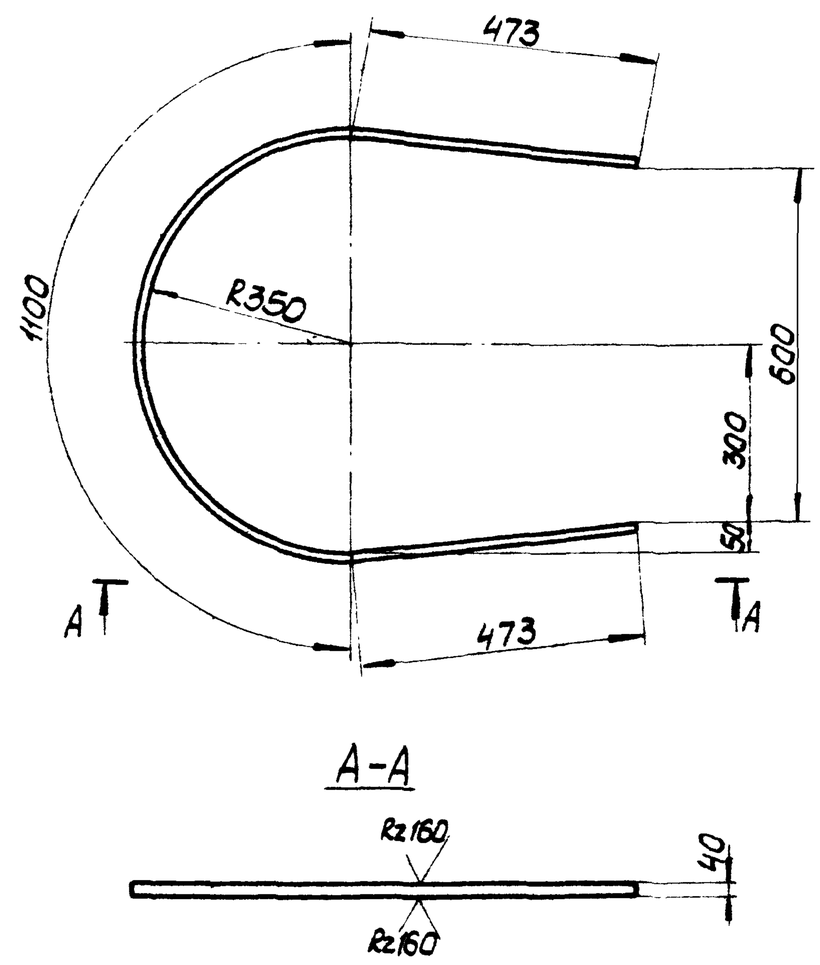

Неуказанные отклонения размеров: валов - h14, остальных - $\pm \frac{JT14}{2}$.

Изм.	Лист	№ докум.	Подп.	Дата	ВГ2500.11.00.004		
Разраб.		Лепченкова			Элемент стремянки	Литера	Масса	Масштаб
Провер.		Маврина				И	2,6	1:10
Т.контр.		Гурков				Лист	Листов 1
Гл.инж.пр.		Осиповский			Лист Б-ПН-4 ГОСТ 19903-74* Вст3кп2 ГОСТ 380-71*	ЦНИИпроектстальконструкция им. Мельникова Белорусское отделение
Н.контр.		Малашкевич				
Утв.		Метс				

Инв.№ подл. | Подпись и дата | Взам.инв.№ | Инв.№ дубл. | Подпись и дата

ВГ2500.11.00.006

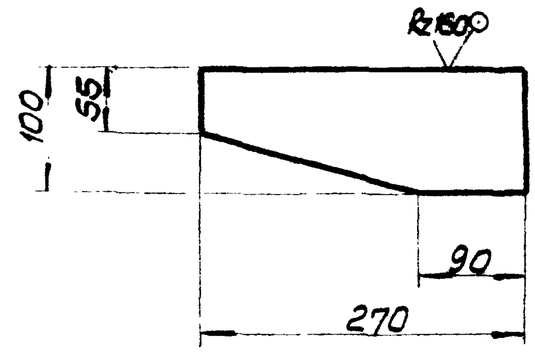

Неуказанные отклонения размеров: валов - h14, остальных - $\pm \frac{JT14}{2}$.

Изм.	Лист	№ докум.	Подп.	Дата	ВГ2500.11.00.006		
Разраб.		Лепченкова			Элемент стремянки	Литера	Масса	Масштаб
Провер.		Маврина				И	0,8	1:5
Т.контр.		Гурков				Лист	Листов 1
Гл.инж.пр.		Осиповский			Лист Б-ПН-4 ГОСТ 19903-74* Вст3кп2 ГОСТ 380-71*	ЦНИИпроектстальконструкция им. Мельникова Белорусское отделение
Н.контр.		Малашкевич				
Утв.		Метс				

Инв.№ подл. | Подпись и дата | Взам.инв.№ | Инв.№ дубл. | Подпись и дата

Т-3047

Альбом II

901-6-96.88

Инв.№ подл. | Подпись и дата | Взам.инв.№ | Инв.№ дубл. | Подпись и дата

ВГ2500.00.00.001

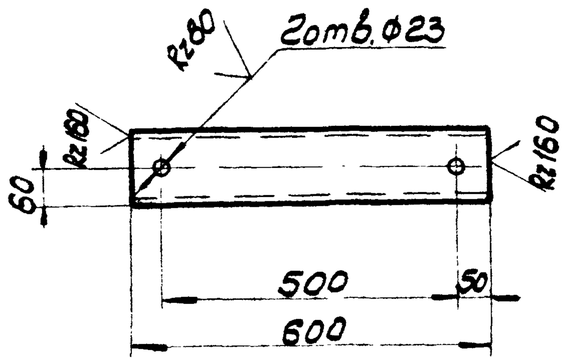

Предельные отклонения размеров:
отверстий - H14, валов - h14, остальных - $\pm \frac{JT14}{2}$.

Изм.	Лист	№ докум.	Подпись	Дата
Разраб.		Маврина		
Провер.		Малашкевич		
Т.контр.		Гурков		
Гл.инж.пр.		Осиповский		
Н.контр.		Малашкевич		
Утв.		Мете		

Элемент крепления

Литера	Масса	Масштаб
И	6,2	1:10
Лист	Листов 1	

Швеллер 12 ГОСТ 8240-72 / Вст3кп2 ГОСТ 380-71*

ЦНИИпроектстальконструкция им. Мельникова Белорусское отделение

ВГ2500.00.00.002

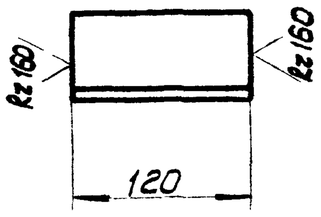

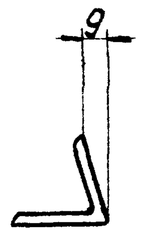

Предельные отклонения размеров:
валов - h14, остальных - $\pm \frac{JT14}{2}$.

Изм.	Лист	№ докум.	Подпись	Дата
Разраб.		Маврина		
Провер.		Малашкевич		
Т.контр.		Гурков		
Гл.инж.пр.		Осиповский		
Н.контр.		Малашкевич		
Утв.		Мете		

Элемент крепления

Литера	Масса	Масштаб
И	0,7	1:5
Лист	Листов 1	

Уголок 70×70×5 ГОСТ 8509-86 / Вст3пс6 ГОСТ 380-71*

ЦНИИпроектстальконструкция им. Мельникова Белорусское отделение

ВГ2500.00.00.003

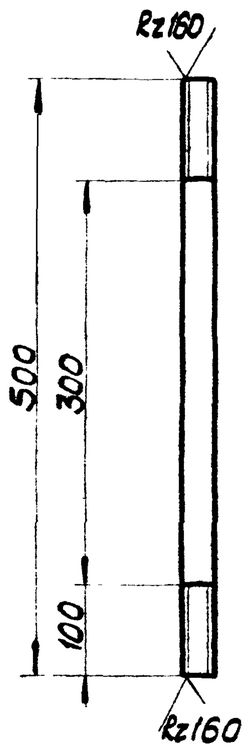

Предельные отклонения размеров:
валов - h14, остальных - $\pm \frac{JT14}{2}$.

Изм.	Лист	№ докум.	Подпись	Дата
Разраб.		Маврина		
Провер.		Малашкевич		
Т.контр.		Гурков		
Гл.инж.пр.		Осиповский		
Н.контр.		Малашкевич		
Утв.		Мете		

Шпилька

Литера	Масса	Масштаб
И	1,8	1:5
Лист	Листов 1	

Круг В24 ГОСТ 2590-71 / Вст3кп2 ГОСТ 380-71*

ЦНИИпроектстальконструкция им. Мельникова Белорусское отделение

ВГ2500.00.00.004

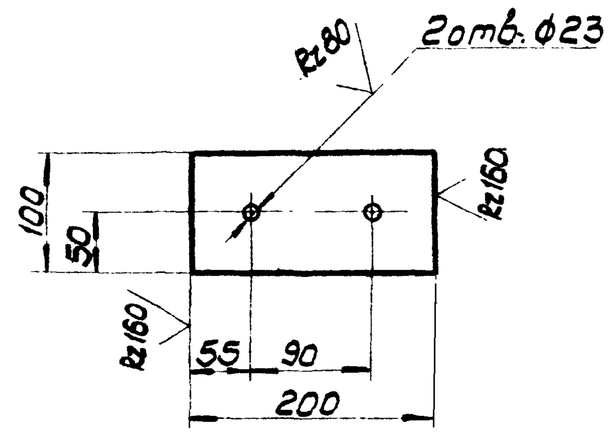

Предельные отклонения размеров:
отверстий - H14, валов - h14, остальных - $\pm \frac{JT14}{2}$.

Изм.	Лист	№ докум.	Подпись	Дата
Разраб.		Маврина		
Провер.		Малашкевич		
Т.контр.		Гурков		
Гл.инж.пр.		Осиповский		
Н.контр.		Малашкевич		
Утв.		Мете		

Накладка

Литера	Масса	Масштаб
И	1,9	1:5
Лист	Листов 1	

Лист Б-ПН-12 ГОСТ 19903-74* / Вст3пс6-1 ТУ 14-1-3023-80

ЦНИИпроектстальконструкция им. Мельникова Белорусское отделение