ТИПОВЫЕ ПРОЕКТЫ
704-1-42, 704-1-43, 704-1-44,
704-1-45, 704-1-46, 704-1-47, 704-1-48.

РЕЗЕРВУАРЫ

СВАРНЫЕ ГОРИЗОНТАЛЬНЫЕ ДЛЯ НЕФТЕПРОДУКТОВ
ЕМКОСТЬЮ 3, 5, 10, 25, 50, 75 и 100 $м^3$.

Альбом IV

ВОДОГРЯЗЕСПУСКНАЯ ПРОБКА

10066-04

Казахский филиал
ЦЕНТРАЛЬНЫЙ ИНСТИТУТ ТИПОВЫХ ПРОЕКТОВ
~~МОСКВА~~ Алма-Ата

82718

Гл. инж. института	Кузнецов	
Нач. отдела	Кудинов	
Гл. инж. проекта	Балиева	
Проверил	Ритман	
Исполнил	Шевырева	

Госстрой СССР
ЦНИИПРОЕКТСТАЛЬКОНСТРУКЦИЯ
г. МОСКВА

ТИПОВЫЕ ПРОЕКТЫ
704-1-42, 704-1-43, 704-1-44, 704-1-45, 704-1-46, 704-1-47, 704-1-48.

РЕЗЕРВУАРЫ

СВАРНЫЕ ГОРИЗОНТАЛЬНЫЕ ДЛЯ НЕФТЕПРОДУКТОВ ЕМКОСТЬЮ 3, 5, 10, 25, 50, 75 и 100 м³.

СОСТАВ ПРОЕКТА:

АЛЬБОМ I — Стальные конструкции Пояснительная записка и технические условия.

АЛЬБОМ II — Стальные конструкции. Рабочие чертежи. /по каждому проекту в отдельности/.

АЛЬБОМ III — Оборудование резервуаров.

АЛЬБОМ IV — Водогрязеспускная пробка.

АЛЬБОМ V — Сметы

Альбом IV

Разработан
ЦНИИпроектстальконструкция

Введен в действие
объединением Союзметаллостройниипроект
Главпромстройпроекта Госстроя СССР
18 февраля 1969 г. Приказ N 1.

Казахский филиал
Центральный институт типовых проектов
~~Москва~~ Алма-Ата

82718

СОДЕРЖАНИЕ АЛЬБОМА

NN листов	Наименование	NN страниц альбома
—	Титульный лист.	1
1	Содержание альбома.	2
2	Пояснительная записка.	3
3	Инструкция.	4
4	Общий вид водогрязеспускной пробки.	5
5	Схема расположения водогрязеспускной пробки и спецификация.	6
6	1. Фланец с кольцом. Сборка и деталь.	7
7	1. Фланец с кольцом. Детали.	8
8	2. Пробка для зачистки. Сборка и деталь.	9
9	3. Пробки для спуска стоков. Сборка. 4. Козырек. Сборка.	10
10	4. Козырек. Детали.	11
11	5. Кожух. Сборка и деталь.	12
12	5. Кожух. Детали.	13
13	6. Ограничитель. 7. Палец. 8. Скоба.	14
14	13, 14. Прокладка.	15
15	Заказ стали.	16

Кузнецов
Кудинов
Бялиев
Витман
Шведова

Гл. инж. института
Нач. отдела
Гл. инж. проекта
Проверил
Исполнил

Госстрой СССР
ЦНИИПРОЕКТСТАЛЬКОНСТРУКЦИЯ
г. МОСКВА

1968 г	Резервуары сварные горизонтальные для нефтепродуктов емкостью 3, 5, 10, 25, 50, 75 и 100 м.³	Содержание альбома.	Типовые проекты 704-1-42, 43, 44, 45, 46, 47, 48.	Альбом IV	Лист 1

Пояснительная записка

Настоящие чертежи водогрязеспускной пробки к сварным горизонтальным резервуарам емкостью 3-100м³ для хранения нефтепродуктов являются составной частью типовых проектов NN 704-1-42 ÷ 704-1-48 „Резервуары сварные горизонтальные для нефтепродуктов емкостью 3, 5, 10, 25, 50, 75 и 100м³", разработанных институтом ЦНИИпроектстальконструкция в 1968г., а именно:

Таблица 1.

Емкость резервуара м³		Номера типовых проектов выпуска 1968г.
номинальная	геометрическая	
3	от 3,1 до 3,2	704-1-42
5	от 5,4 до 5,5	704-1-43
10	от 10,6 до 11,5	704-1-44
25	от 26,0 до 28,6	704-1-45
50	от 51,2 до 55,7	704-1-46
75	от 73,7 до 84,6	704-1-47
100	от 97,9 до 100,2	704-1-48

Детализировочные чертежи водогрязеспускной пробки разработаны институтом ЦНИИпроектстальконструкция в 1960г. на основе рабочих чертежей, выпущенных специальным конструкторским бюро ГОСНИТИ, Главного управления МГСМСХ СССР в 1958г, и откорректированы в 1968г.

Корректировка проекта водогрязеспускной пробки по отношению к выпускам 1960-63г.г. сводится в основном к следующему:

а) изменена структура построения проекта, оформление, проект выпущен как альбом IV типовых проектов NN 704-1-42 ÷ 704-1-48.

б). стандарты, нормативы и технические условия приведены в соответствие с действующими на 1 августа 1968г.

Материалы конструкций водогрязеспускной пробки, указанные в детализировочных чертежах, относятся только к конструкциям эксплуатируемым в районах с расчетной температурой не ниже минус 30°С.

Для других районов см. примечания в заказе стали.

Водогрязеспускная пробка применяется только для резервуаров, предназначенных для наземного хранения нефтепродуктов и установка ее на резервуар производится только по требованию заказчика.

Госстрой СССР
ЦНИИпроектстальконструкция
г. Москва

Гл. инж. института
Нач. отдела
Гл. инж. проекта
Проверил
Исполнил

Кузнецов
Кудинов
Балиева
Балиева

1968г.	Резервуары сварные горизонтальные для нефтепродуктов емкостью 3, 5, 10, 25, 50, 75 и 100м³	Пояснительная записка.	Типовые проекты 704-1-42, 43, 44, 45, 46, 47, 48.	Альбом IV	Лист 2

82718

Инструкция
по применению водогрязеспускной пробки к сварным горизонтальным резервуарам емкостью 3-100м³ для нефтепродуктов.

Водогрязеспускная пробка предназначена для установки на горизонтальных резервуарах емкостью 3-100 м³ при наземном хранении нефтепродуктов.

Пробка предназначена для выполнения следующих операций:

I. Сброс из заполненного нефтепродуктом резервуара отстоя воды и жидкой грязи.

II. Слив из опорожненного резервуара любой жидкости находящейся ниже раздаточного патрубка (остатка)

III. Удаление из резервуара грязи и смывок во время его внутренней зачистки.

Для слуска из заполненного нефтепродуктом резервуара отстоя воды и жидкой грязи, а также и для полного опорожнения резервуара необходимо:

1. Выверенуть пробку для слуска отстоя (3);
2. Отвернуть пробку для зачистки (2) до ее упора в ограничитель (6)

В таком положении пробки для зачистки выходное отверстие бокового канала откроется и через него начнут сливаться нижние слои находящейся в резервуаре жидкости или остаток до полного опорожнения.

Когда из бокового канала начинает выливаться чистый нефтепродукт (что заметно по цвету жидкости), пробку для зачистки подвертывают, закрывая отверстие бокового канала, и свободное вытекание жидкости прекращается.

Для удаления из опорожненного резервуара, во время его внутренней зачистки, грязи и смывок необходимо:

1. Повернуть ограничитель на 180.°
2. Вывернуть пробку для зачистки.
3. Поднять козырек (4) кверху;
4. Удалить грязь и смывки через большой канал;
5. После окончания внутренней зачистки резервуара опустить козырек на место, вывернуть пробку для слуска отстоя, промыть большой канал керосином, грязь из резьбы большого и малого канала удалить с помощью волосяного ерша, ввернуть обе пробки и повернуть ограничитель обратно на 180.°

Резьбы обеих пробок следует прополоскать в керосине и, перед установкой на место, смазать солидолом или нигролом.

При отвертывании и завертывании пробок необходимо следить за целостью маслобензостойких прокладок (13), (14) и правильной посадкой их на место.

Открывание и закрывание наружного кожуха пробки (5) следует производить плавно без ударов.

Приварить водогрязеспускную пробку к резервуару следует только после полной сборки и сварки всех деталей пробки.

Все сварные швы водогрязеспускной пробки и приварки ее к резервуару должны быть прочно-плотными и должны обеспечивать полную герметичность резервуара в целом.

Изготовленная и приваренная водогрязеспускная пробка, принятая ОТК завода, грунтуется с наружной стороны и затем окрашивается масляной краской в один цвет с резервуаром.

При транспортировке должна быть обеспечена полная сохранность не только резервуара в целом, но и водогрязеспускной пробки.

У резервуаров, бывших в эксплуатации, вырезка отверстий под водогрязеспускные пробки и приварка пробок должны производиться только после соблюдения установленных требований по безопасному выполнению этих работ (проветривание, промывка резервуара и пр.)

Кузнецов	Гл. инж. института				
Куйдин	Нач. отдела				
Балиева	Гл. инж. проекта				
	Проверил				
Балиева	Исполнил				

Госстрой СССР
ЦНИИПРОЕКТСТАЛЬКОНСТРУКЦИЯ
г. Москва

1968г.	Резервуары сварные горизонтальные для нефтепродуктов емкостью 3, 5, 10, 25, 50, 75 и 100 м³.	Инструкция.	Типовые проекты 704-1-42, 43, 44, 45, 46, 47, 48.	Альбом IV	Лист 3

82148

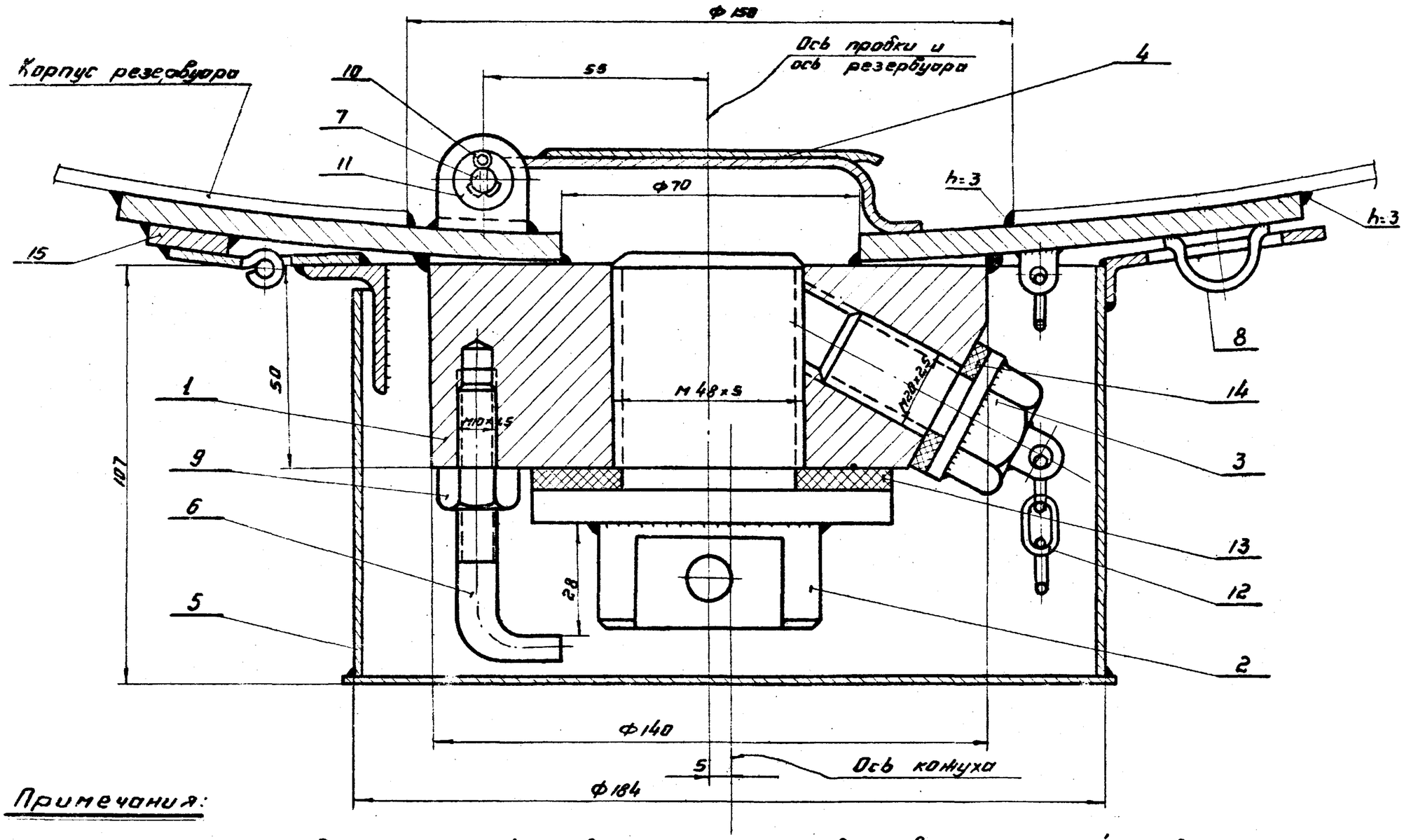

Примечания:

1. Схему расположения водогрязеспускной пробки на резервуарах см. на листе 5.
2. Скобу (деталь 8) приварить к кольцу по месту при сборке водогрязеспускной пробки.
3. Сварку конструкций производить электродами типа Э42 по ГОСТ 9467-60.

1968 г.	Резервуары сварные горизонтальные для нефтепродуктов емкостью 3, 5, 10, 25, 50, 75 и 100 м.³	Общий вид водогрязеспускной пробки.	Типовые проекты 704-1-42, 43, 44, 45, 46, 47, 48.	Альбом IV	Лист 4

Госстрой СССР
ЦНИИПРОЕКТСТАЛЬКОНСТРУКЦИЯ
г. Москва

Нач. отдела — Куринов
Гл. инж. проекта — Балиева
Проверил — Ритто
Исполнил — Кузнецова

Схема расположения пробки на резервуаре.

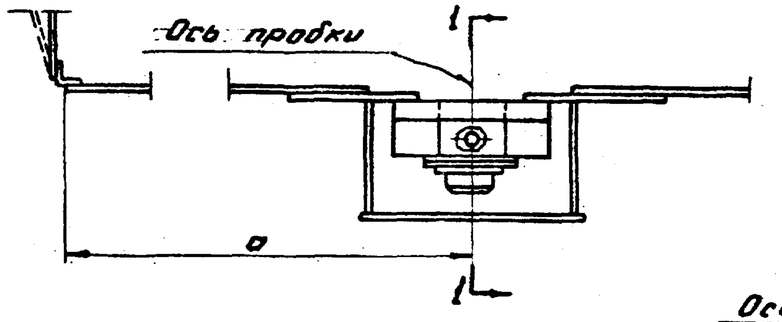

по 1-1

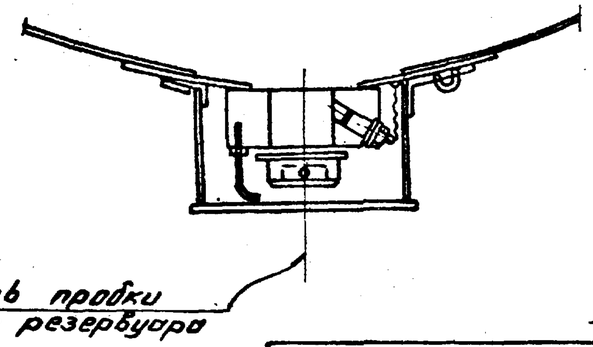

Таблица сварных швов.

Марка	Тип электрода	Э42					Вес наплавл. металла
	Тип и тип шва	◣6	◣3	◣2	⊏2		
	Длина м	0,45	1,9	1,2	0,12		0,23
	Вес кг	0,08	0,11	0,03	0,01		

Всего: 11,85 кг

Таблица размеров „а"

Емкость резерв. м³	НН типового проекта	Ширина листа	„а"
3	704-1-42	1000	750
		2000	
5	704-1-43	1000	750
		2000	
10	704-1-44	1000	1200
		1400	
25	704-1-45	1400	1700
		2000	
50	704-1-46	1400	3700
		2000	
75	704-1-47	1500	4400
		2000	
100	704-1-48	1500	5500
		2000	

Поз.	Обозначение	Наименование	Колич.	Вес	Материал	Н лист	Примечан.
		Вес наплавленного металла		0,23			
15	1-00-15	Подкладка-20×б: ℓ=60	1	~0,080	ВК Ст. 3 кп	14	см. прим. п.2.
14	1-00-14	Прокладка	1	—	—"—	14	—"—
13	1-00-13	Прокладка	1	—	Резина маслобензостойкая	14	ГОСТ 7338-65
12	1-00-12	Цепь сварная СН 2-12	1	0,010	ВК Ст. 3 кп.	—	ГОСТ 2319-55
11	1-00-11	Шайба 6	2	0,002	ВК Ст. 0	—	ГОСТ 11371-68
10	1-00-10	Шплинт 1,6×10	2	0,001	ВК Ст. 2 кп	—	ГОСТ 397-66
9	1-00-09	Гайка М10	1	0,011	—"—	—	ГОСТ 5915-62
8	1-00-08	Скоба	1	0,003	—"—	13	
7	1-00-07	Палец	1	0,011	—"—	13	
6	1-00-06	Ограничитель	1	0,050	ВК Ст. 3 кп	13	
5	1-05-00	Комух	1	1,530	—"—	11	
4	1-04-00	Козырек	1	0,141	—"—	9	
3	1-03-00	Пробка для спуска отстоя.	1	0,177	—"—	9	
2	1-02-00	Пробка для зачистки	1	1,580	—"—	8	
1	1-01-00	Фланец с кольцом	1	8,024	Сборка	6	

Примечания:

1. Общие примечания см. лист 4.
2. Толщина „б" детали 15 зависит от радиуса резервуара.

Госстрой СССР
ЦНИИПРОЕКТСТАЛЬКОНСТРУКЦИЯ
г. МОСКВА

Нач. отдела Кудинов
Гл. инж. проекта Белисева
Проверил Ритмеро
Исполнил Кузнецова

1968 г.	Резервуары сварные горизонтальные для нефтепродуктов емкостью 3,5,10,25,50,75 и 100 м³	Схема расположения пробки и спецификация.	Типовые проекты 704-1-42,43,44,45,46,47,48.	Альбом IV	Лист 5

82718

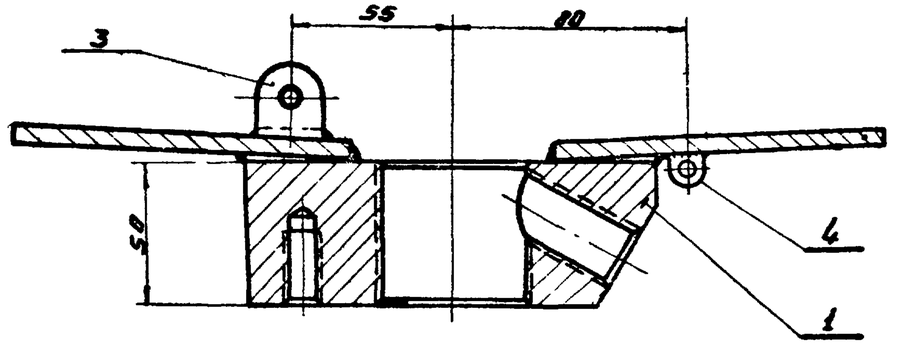

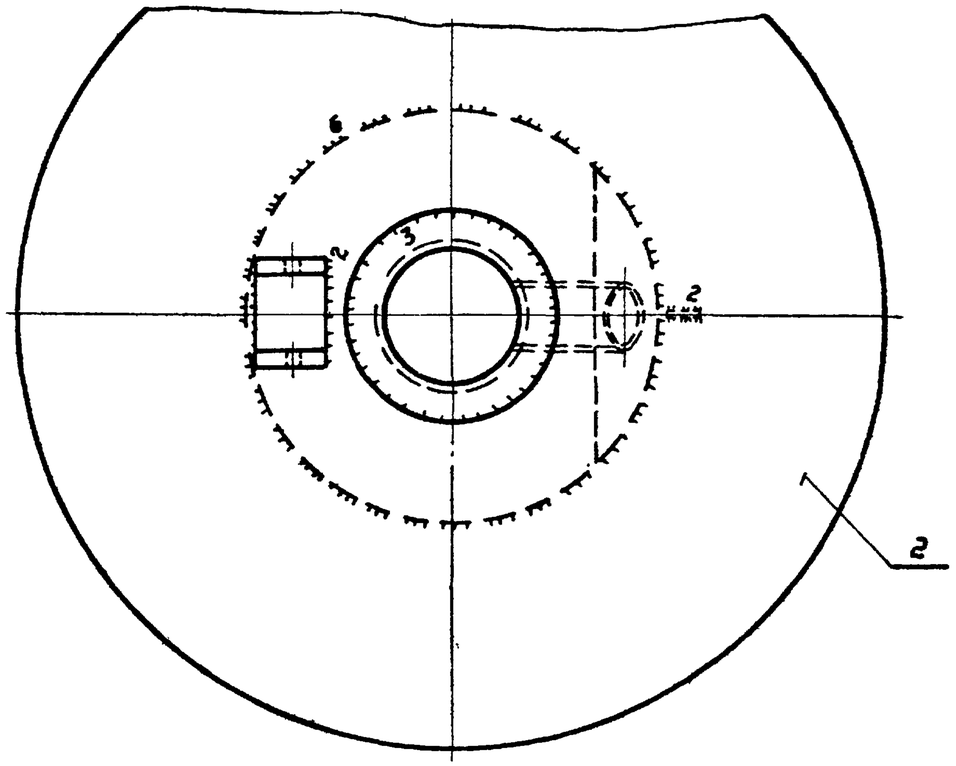

Общий вес 8.024

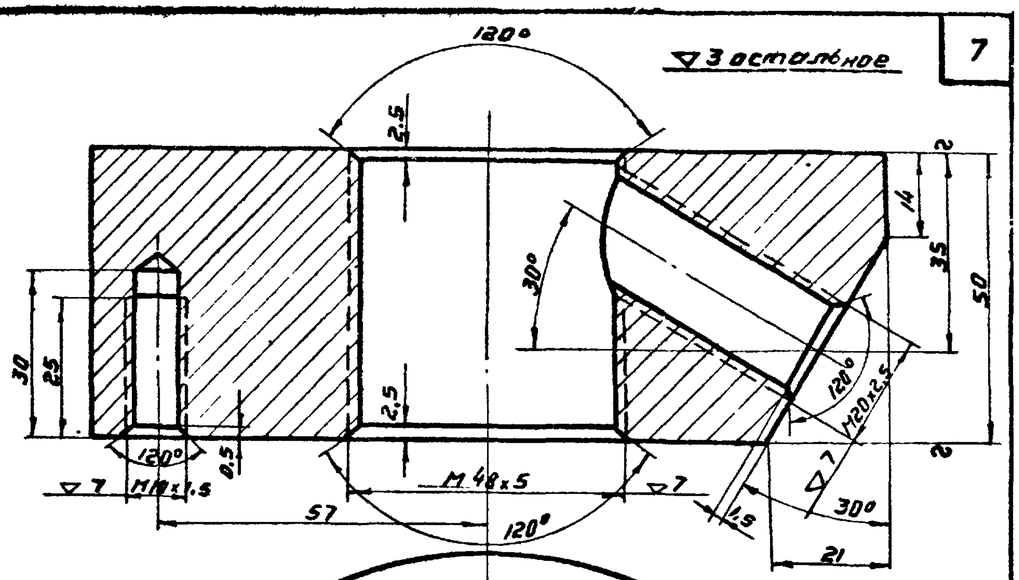

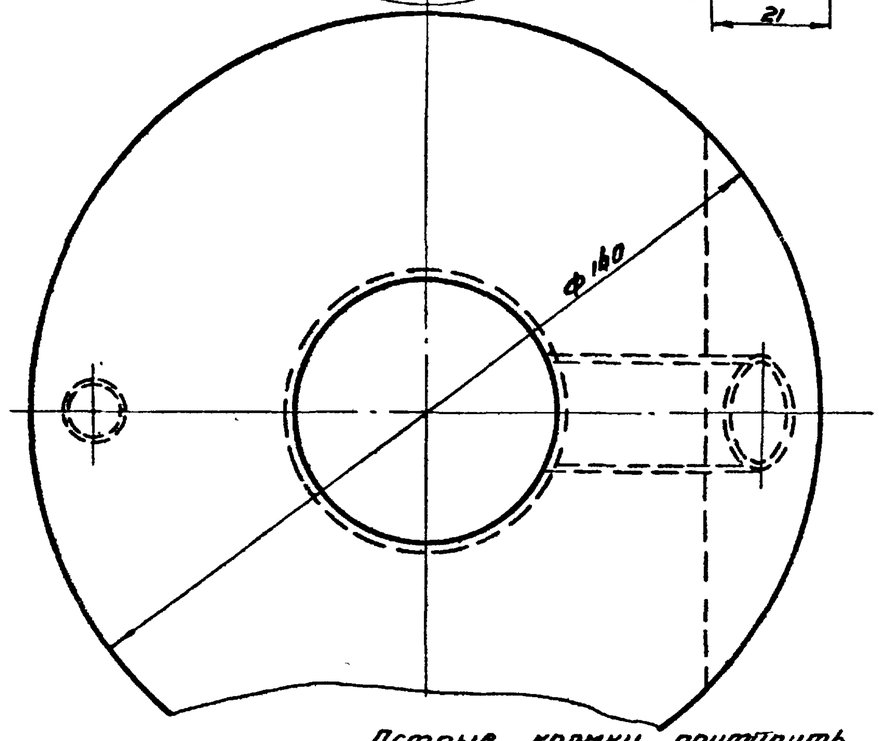

Острые кромки притупить.

поз	Обозначение	Наименование	Кол	Вес	Материал	Лист	Примеч.
4	1-01-04	Ушко	1	0.002	— " —	7	
3	1-01-03	Скоба	1	0.072	— " —	7	
2	1-01-02	Кольцо	1	3.150	ВКСт. 3 кп	7	
1	1-01-01	Фланец	1	4.800	ВМСт. 3 кп	6	

Типовые проекты 704-1-42, 43, 44, 45, 46, 47, 48.	Фланец.		1-01-01		
сборка лист 6	ВМСт 3кп ГОСТ 380-60*	Вес	Масштаб	Лист	
		~4.800	1:1	6	

Госстрой СССР
ЦНИИПРОЕКТСТАЛЬКОНСТРУКЦИЯ
г. Москва

Нач. отдела	Куринов	
Гл. инж проекта	Бакиев	
Проверил	Ритмер	
Исполнил	Кузнецова	

1968 г. Резервуары сварные горизонтальные для нефтепродуктов емкостью 3, 5, 10, 25, 50, 75 и 100 м³.

1. Фланец с кольцом. Сборка и деталь.

Типовые проекты 704-1-42, 43, 44, 45, 46, 47, 48. | Альбом IV | Лист 6

82718

∽ остальное.

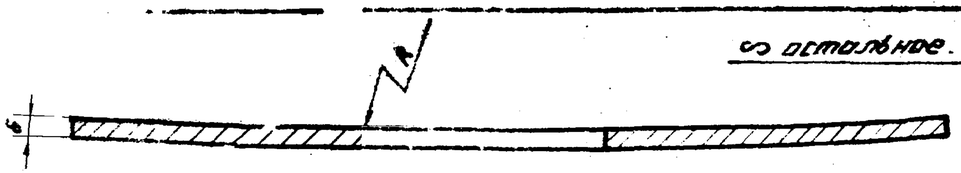

Емкость резерв. м³	Радиус R мм
3	780
5	900
10	1100
25 и 50	1430
75 и 100	1620

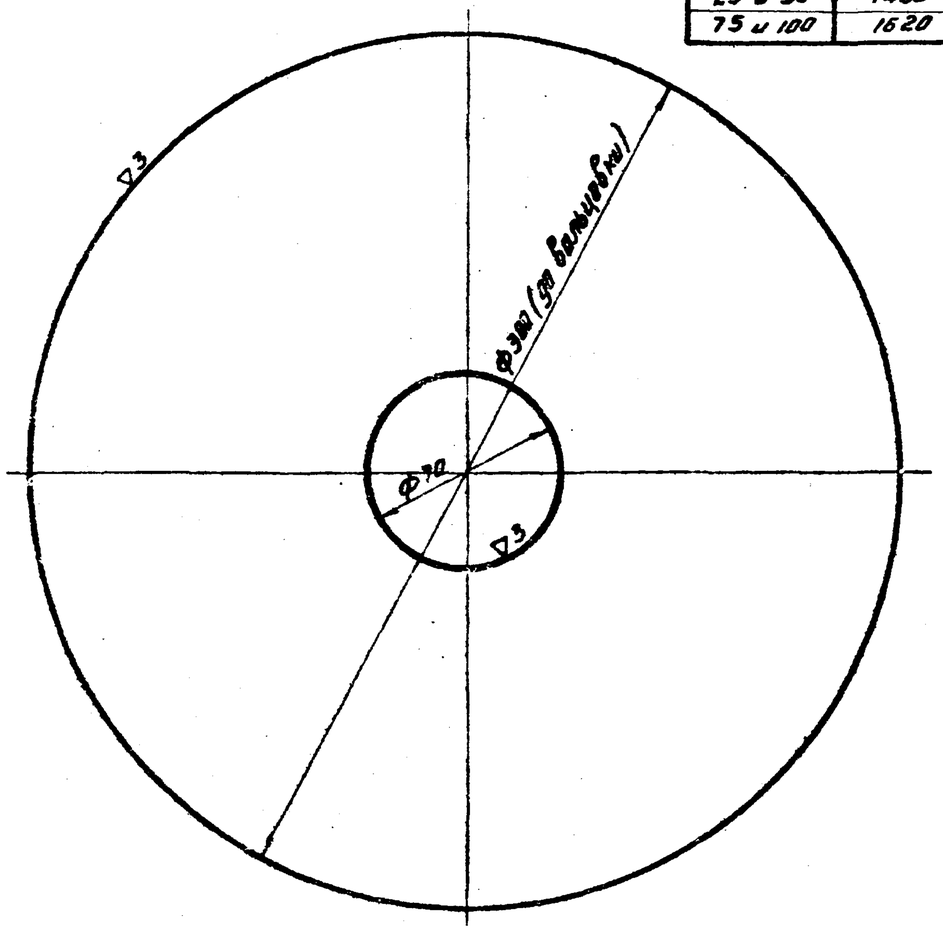

Типовые проекты 704-1-42, 43, 44, 45, 46, 47, 48.	Кольцо.	1-01-02		
Сборка лист 6	ВКСт 3кп ГОСТ 380-60*	Вес	Масштаб	Лист
		3,15	1:2	7

▽4 остальное

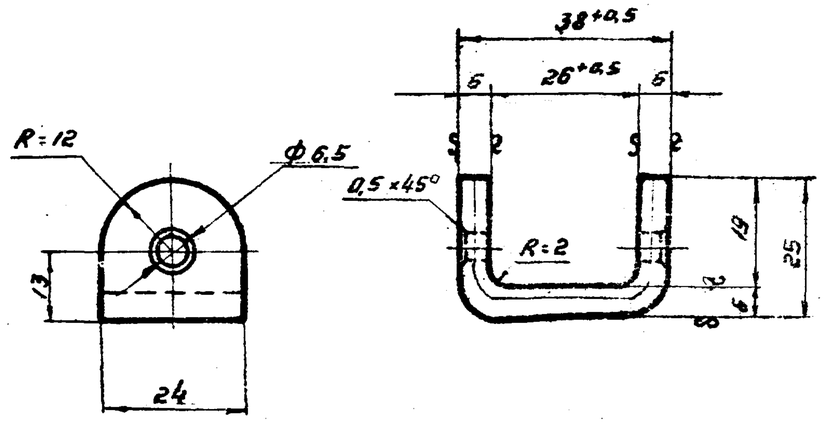

Заготовка ℓ = 72 мм.

Типовой проект 704-1-42, 43, 44, 45, 46, 47, 48.	Скоба	1-01-03		
Сборка лист 6	ВКСт 3кп ГОСТ 380-60*	Вес	Масштаб	Лист
		0,072	1:1	7

▽4 остальное

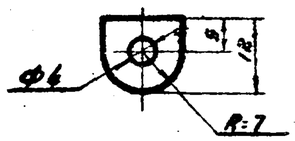

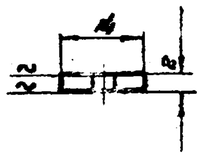

Острые кромки притупить.

Типовые проекты 704-1-42, 43, 44, 45, 46, 47, 48.	Ушко.	1-01-04		
Сборка лист 6, 9.	ВКСт. 3кп ГОСТ 380-60*	Вес	Масштаб	Лист
		0,002	1:1	7

Госстрой СССР
ЦНИИпроектстальконструкция
г. Москва

Нач. отдела
Гл. инж. проекта
Проверил
Исполнил

1968 г.	Резервуары сварные горизонтальные для нефтепродуктов емкостью 3, 5, 10, 25, 50, 75 и 100 м³	1. Фланец с кольцом. Детали.	Типовые проекты 704-1-42, 43, 44, 45, 46, 47, 48.	Альбом IV	Лист 7

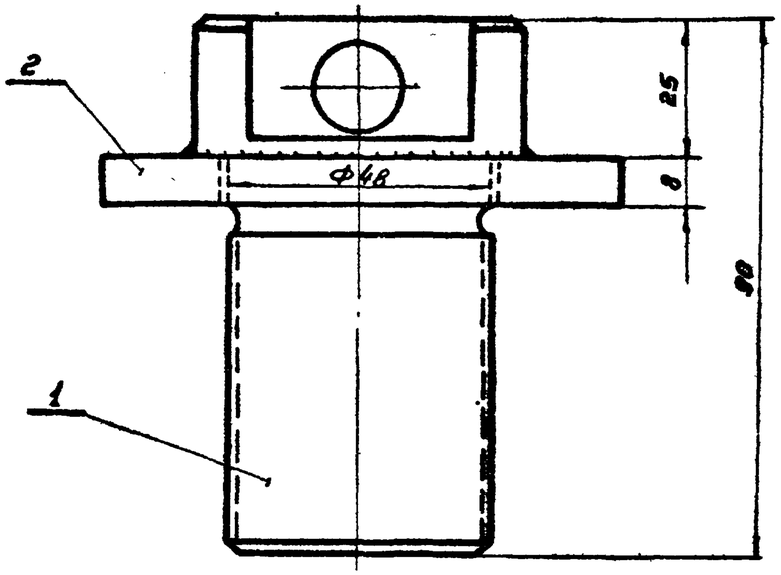

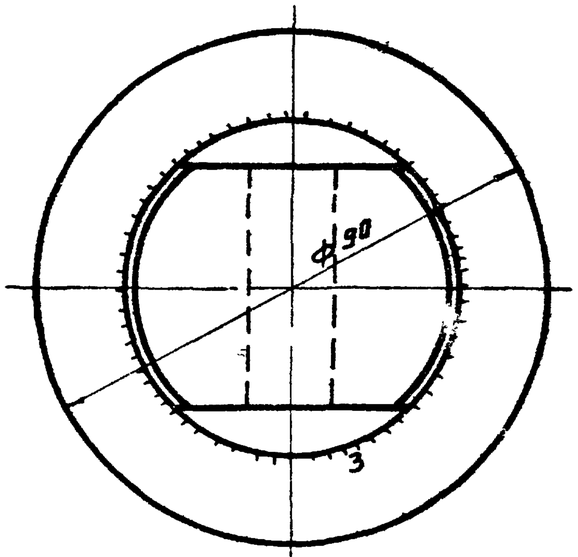

Общий вес 1.58

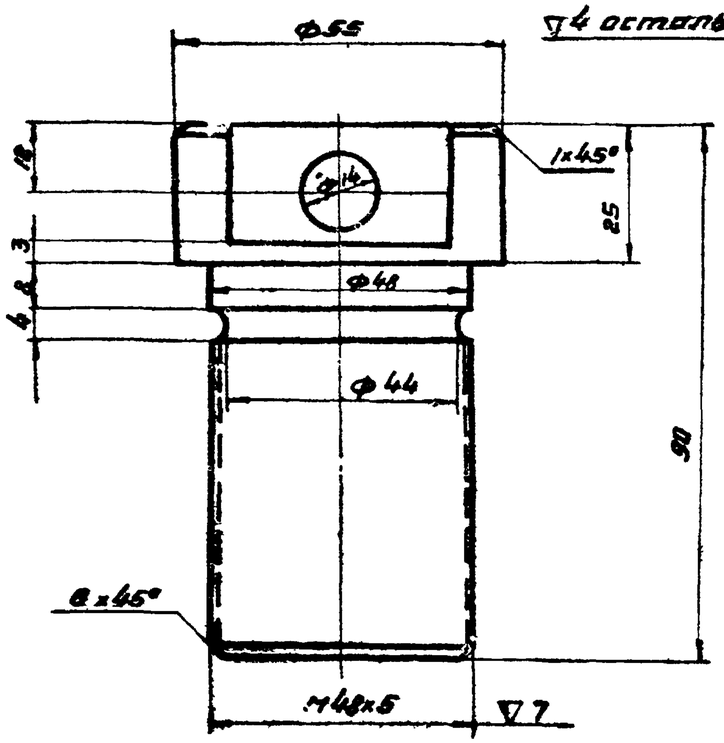

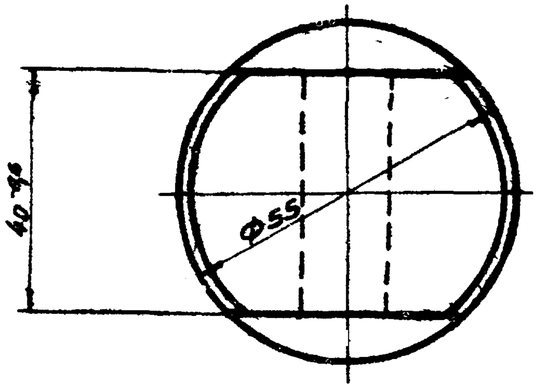

▽4 остальное

поз.	Обозначение	Наименование	Кол.	Вес	Материал	Лист	Примеч.
2	1-02-02	Шайба 48	1	0,28	ВКСт.3кп	—	ГОСТ 11371-68
1	1-02-01	Пробка	1	1,30	ВМСт.3кп	8	

Типовые проекты 704-1-42,43,44,45,46,47,48	Пробка.	1-02-01		
Сборка лист 8	ВМСт.3кп ГОСТ380-60*	Вес ~1,300	Масштаб 1:1	Лист 8

Госстрой СССР
ЦИНИПРОЕКТСТАЛЬКОНСТРУКЦИЯ
г. МОСКВА

Нач. отдела Курилов
Гл. инж. проекта Балыбов
Проверил Ритмер
Исполнил Кузнецова

1968 г.

Резервуары сварные горизонтальные для нефтепродуктов емкостью 3,5, 10, 25, 50, 75 и 100 м.³

2. Пробка для зачистки. Сборка и деталь.

ТИПОВЫЕ ПРОЕКТЫ 704-1-42,43,44,45,46,47,48.

Альбом IV

Лист 8

82718

▽4 остальное

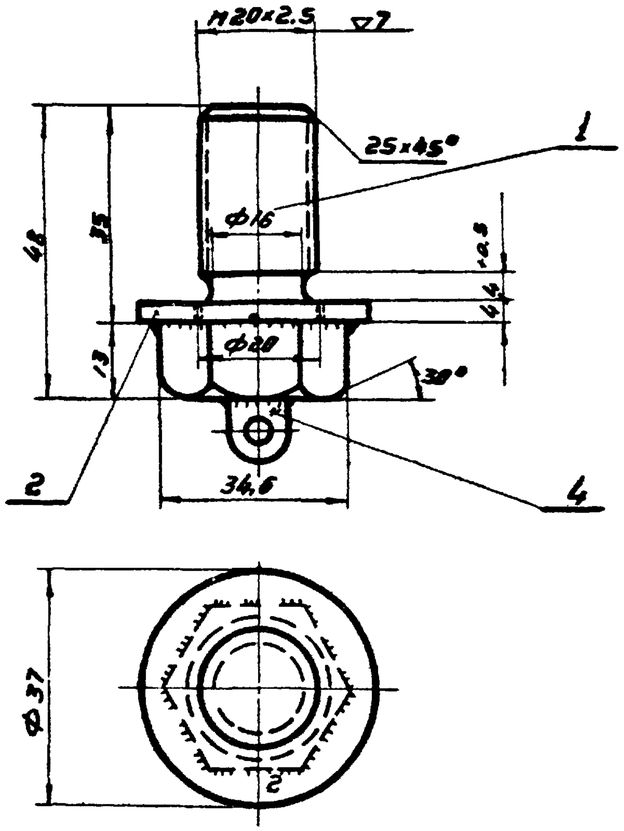

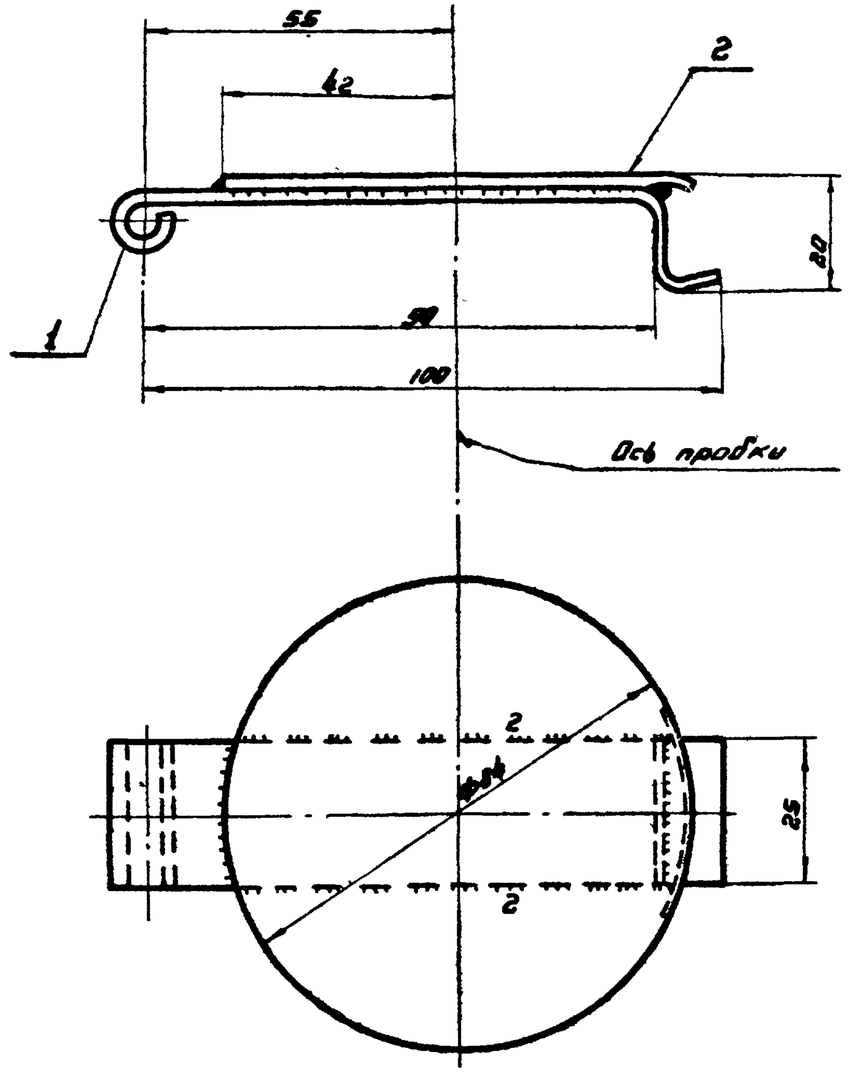

Общий вес 0,177

Поз.	Обозначение	Наименование	Кол.	Вес	Материал	Лист	Примеч.
3	1-01-04	Ушко	1	0,002	—"—	7	
2	1-03-02	Шайба 20	1	0,023	ВКСт.3кп	—	ГОСТ 11371-68
1	1-03-01	Болт М20 × 35	1	0,152	ВКСт. 3кп	—	ГОСТ 7805-62*

Общий вес 0,141

Поз.	Обозначение	Наименование	Кол.	Вес	Материал	Лист	Примеч.
2	1-04-02	Диск	1	0,087	—"—	10	
1	1-04-01	Полоса	1	0,054	ВКСт. 3кп	10	

Госстрой СССР
ЦНИИПРОЕКТСТАЛЬКОНСТРУКЦИЯ
г. МОСКВА

Нач. отдела	Курилов	
Гл. инж. проекта	Балтиева	
Проверил	Ритмер	
Исполнил	Кузнецова	

1968 г.

Резервуары сварные горизонтальные для нефтепродуктов емкостью 3,5, 10, 25, 50, 75 и 100 м³

3. Пробка для спуска отстоя. Сборка.
4. Козырек. Сборка.

Типовые проекты 704-1-42, 43, 44, 45, 46, 47, 48.

Альбом IV

Лист 9

82718

Деталь 10

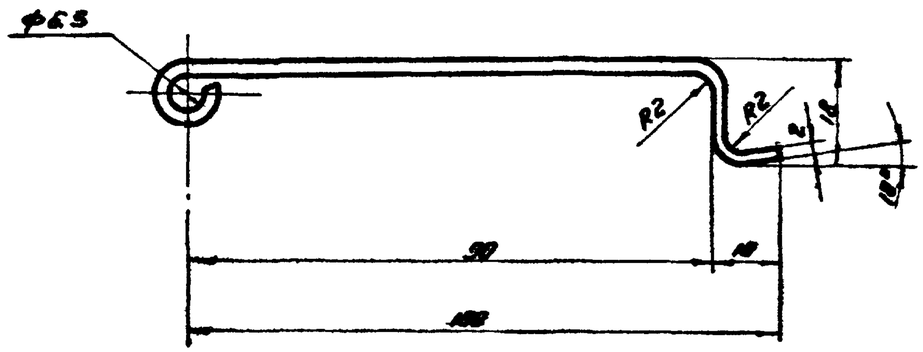

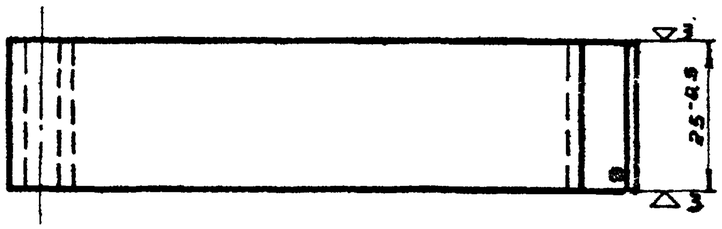

Острые кромки притупить

Заготовка: ℓ = 136 мм

Типовые проекты 704-1-42, 43, 44, 45, 46, 47, 48.	Полоса	1-04-01		
сборка лист 9	ВКСт. 3кп ГОСТ 380-60*	Вес	Масштаб	Лист
		0,054	1:1	10

Деталь 11

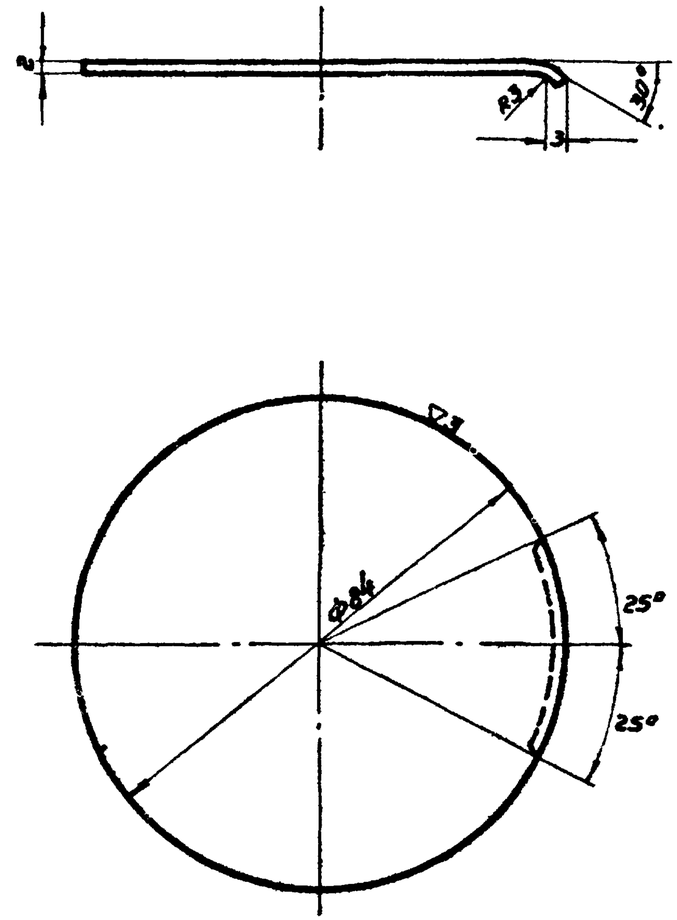

Типовые проекты 704-1-42, 43, 44, 45, 46, 47, 48.	Диск	1-04-02		
сборка лист 9	ВКСт. 3кп ГОСТ 380-60*	Вес	Масштаб	Лист
		0,087	1:1	10

Госстрой СССР ЦНИИПРОЕКТСТАЛЬКОНСТРУКЦИЯ г. Москва					
Нач. отдела	Кудинов				
Гл. инж. проекта	Болиев				
Проверил	Ритпер				
Исполнил	Кузнецова				

1968 г.	Резервуары сварные горизонтальные для нефтепродуктов емкостью 3, 5, 10, 25, 50, 75 и 100 м³.	4. Козырек. Детали.	Типовые проекты 704-1-42, 43, 44, 45, 46, 47, 48.	Альбом IV	Лист 10

22718

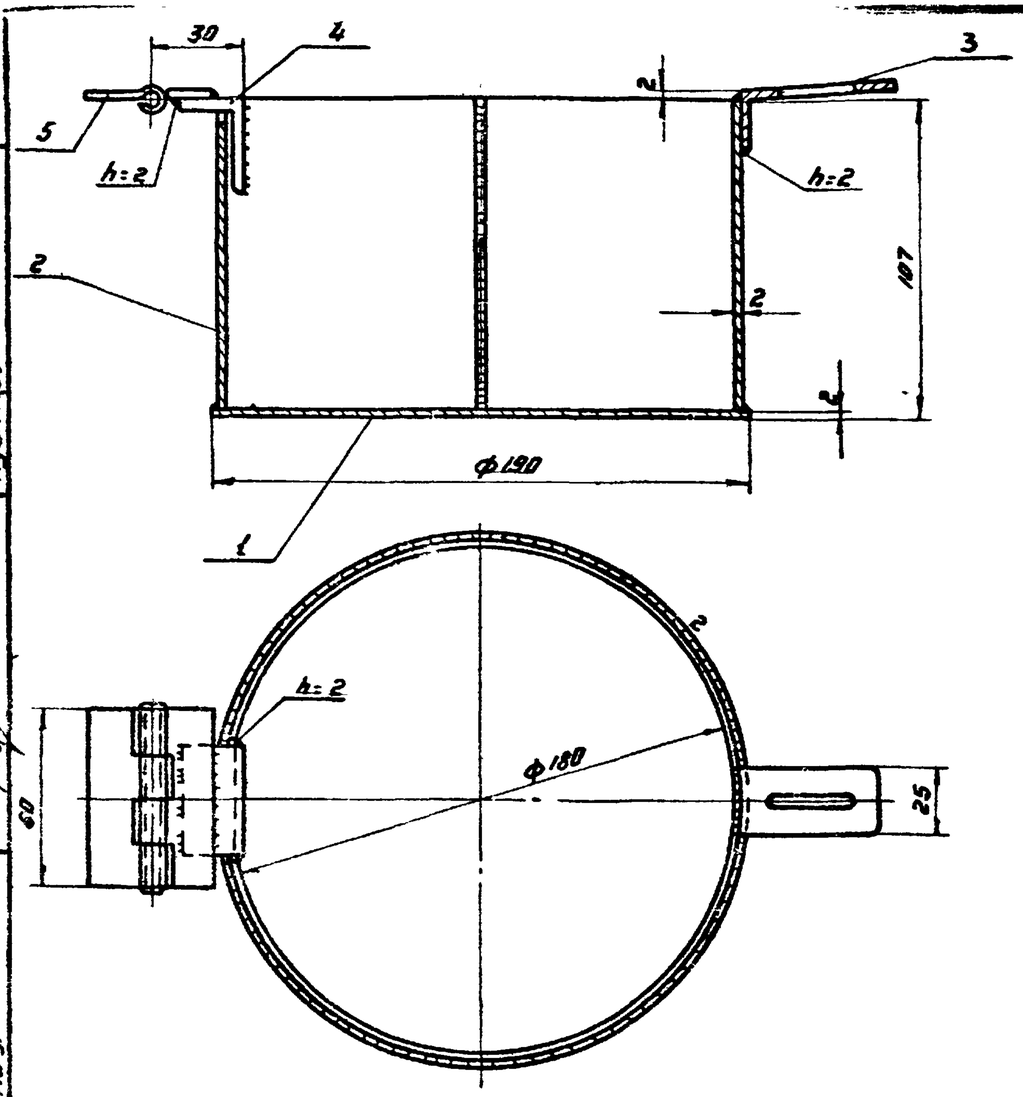

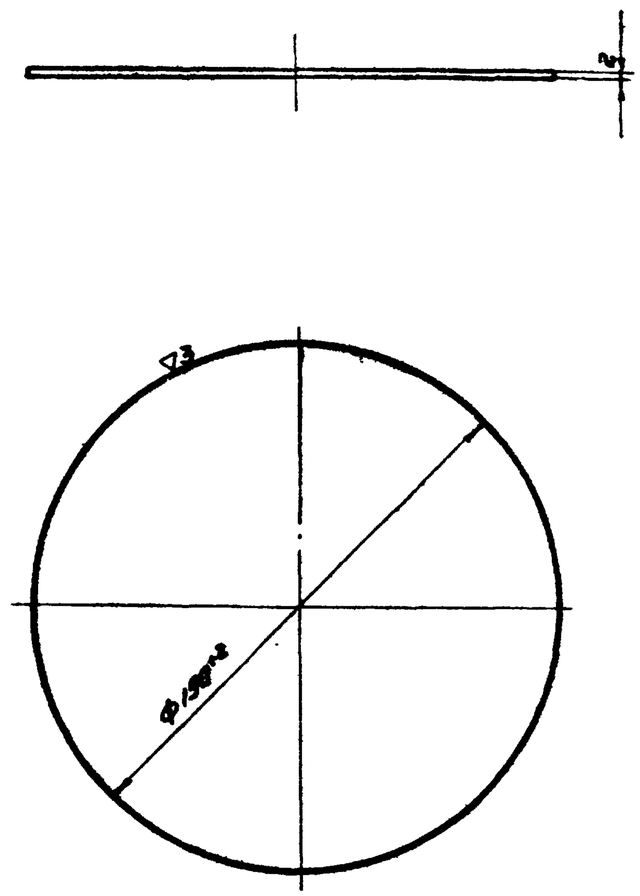

Общий вес 1,530

Поз.	Обозначение	Наименование	Кол.	Вес	Материал	Лист	Примеч.
5	1-05-05	Петля ПНС 60	1	0,072	—"—	-	
4	1-05-04	Уголок L 32×20×3	1	0,045	—"—	12	ГОСТ 8268-65
3	1-05-03	Скоба	1	0,025	—"—	12	
2	1-05-02	Обечайка	1	0,943	—"—	12	
1	1-05-01	Днище	1	0,445	ВКСт. 3 кп	11	

Острые кромки притупить.

Типовые проекты 704-1-42, 43, 44, 45, 46, 47, 48.	Днище.	1-05-01		
Сборка лист 11	ВКСт3кп ГОСТ 380-60*	Вес	Масштаб	Лист
		0,445	1:2	11

Нач. отдела
Гл. инж. проекта
Проверил
Исполнил
Куринов
Балиев
Ратнер
Кузнецова

ГОСТРОЙ СССР
ЦНИИПРОМСТАЛЬКОНСТРУКЦИЯ
г. МОСКВА

1968 г.

Резервуары сварные горизонтальные для нефтепродуктов емкостью 3, 5, 10, 25, 50, 75 и 100 м³

5. Кожух. Сборка и деталь.

Типовые проекты 704-1-42, 43, 44, 45, 46, 47, 48.

Альбом IV

Лист 11

82718

∞ остальное

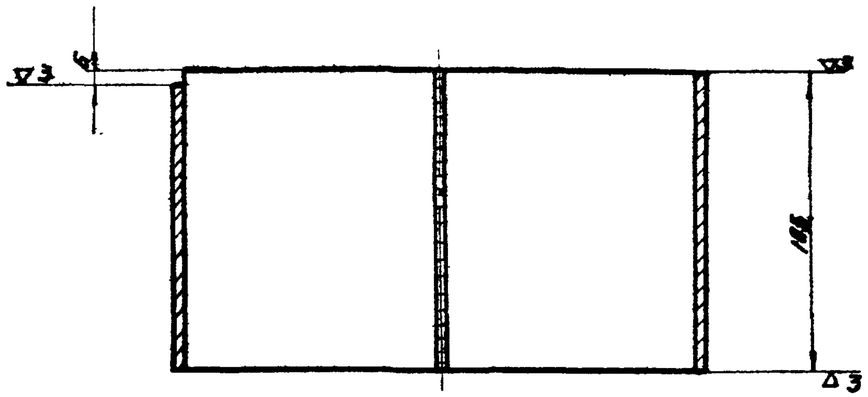

Сварной шов
h = 2 мм

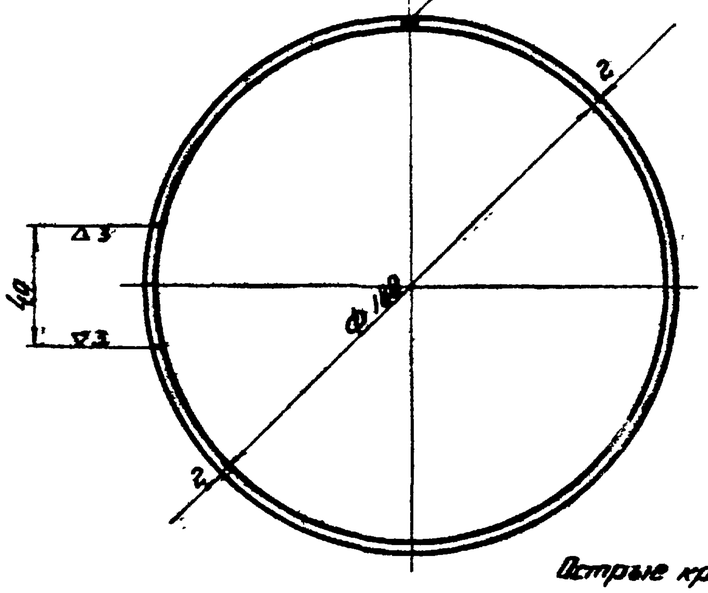

Острые кромки притупить

Заготовка ℓ = 572 мм

Типовые проекты 704-1-42, 43, 44, 45, 46, 47, 48.	Обечайка	1-05-02		
Сборка лист 11	ВК Ст 3кп ГОСТ 380-60*	Вес	Масштаб	Лист
		0,943	1:2	12

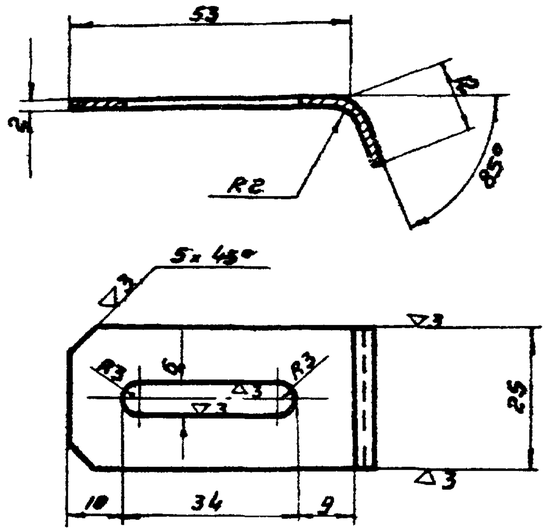

Острые кромки притупить

Заготовка ℓ = 65 мм

Типовые проекты 704-1-42, 43, 44, 45, 46, 47, 48.	Скоба	1-05-03		
Сборка лист 11	ВК Ст. 3 кп ГОСТ 380-60*	Вес	Масштаб	Лист
		0,025	1:1	12

∞ остальное

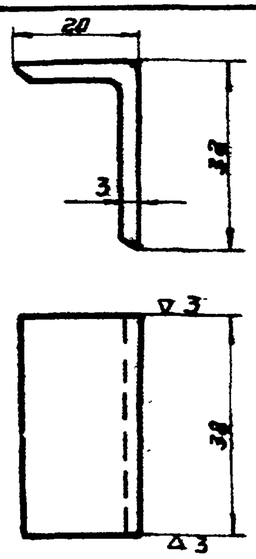

Типовые проекты 704-1-42, 43, 44, 45, 46, 47, 48.	L 32×20×3	1-05-04		
Сборка лист 11	ВК Ст 3 кп ГОСТ 380-60*	Вес	Масштаб	Лист
		0,045	1:1	12

Госстрой СССР
ЦНИИПРОЕКТСТАЛЬКОНСТРУКЦИЯ
г. МОСКВА

Нач. отдела	Кузьмин	
Гл. инж. проекта	Болиев	
Проверил	Ритмер	
Исполнил	Кузнецова	

1968 г.	Резервуары сварные горизонтальные для нефтепродуктов емкостью 3, 5, 10, 25, 50, 75 и 100 м³	5. Корпус. Детали.	Типовые проекты 704-1-42, 43, 44, 45, 46, 47, 48.

Альбом	Лист
IV	12

▽4 остальное

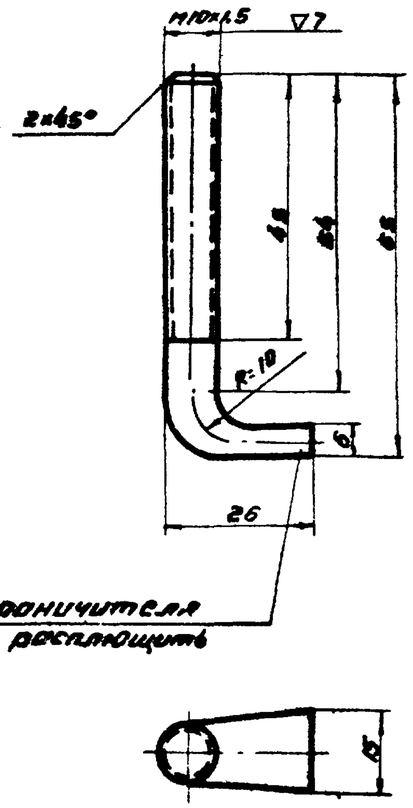

Конец ограничителя загнуть и расплющить

Заготовка ℓ=81мм

Типовые проекты 704-1-42, 43, 44, 45, 46, 47, 48.	Ограничитель	1-00-06		
Сборка лист 4	ВКСт.3кп ГОСТ 380-60*	Вес 0.05	Масштаб 1:1	Лист 13

▽4

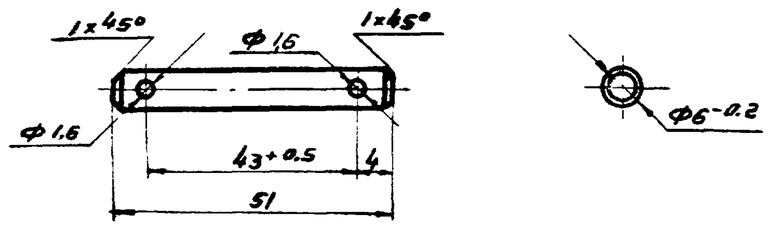

Типовые проекты 704-1-42, 43, 44, 45, 46, 47, 48.	Полец	1-00-07		
Сборка лист 4	ВКСт3кп ГОСТ380-60*	Вес 0.011	Масштаб 1:1	Лист 13

▽3 остальное

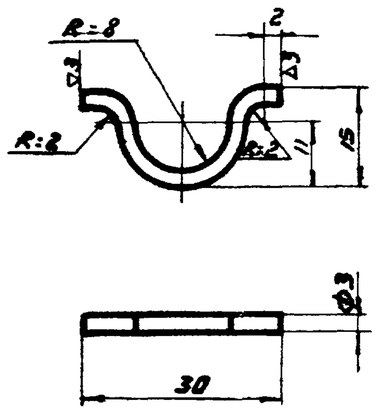

Заготовка ℓ=45мм

Типовые проекты 704-1-42, 43, 44, 45, 46, 47, 48.	Скоба	1-00-08		
Сборка лист 4	ВКСт.3кп ГОСТ 380-60*	Вес 0.003	Масштаб 1:1	Лист 13

Нач. отдела / Ст. инж. проекта / Проверил / Исполнил	Куринов / Болиев / Риттер / Кузнецов			
ГОССТРОЙ СССР ЦНИИПРОЕКТСТАЛЬКОНСТРУКЦИЯ г. МОСКВА	1968г.	Резервуары сварные горизонтальные для нефтепродуктов емкостью 3, 5, 10, 25, 50, 75 и 100 м³	6. Ограничитель; 7. Полец; 8. Скоба.	Типовые проекты 704-1-42, 43, 44, 45, 46, 47, 48.	Альбом IV	Лист 13

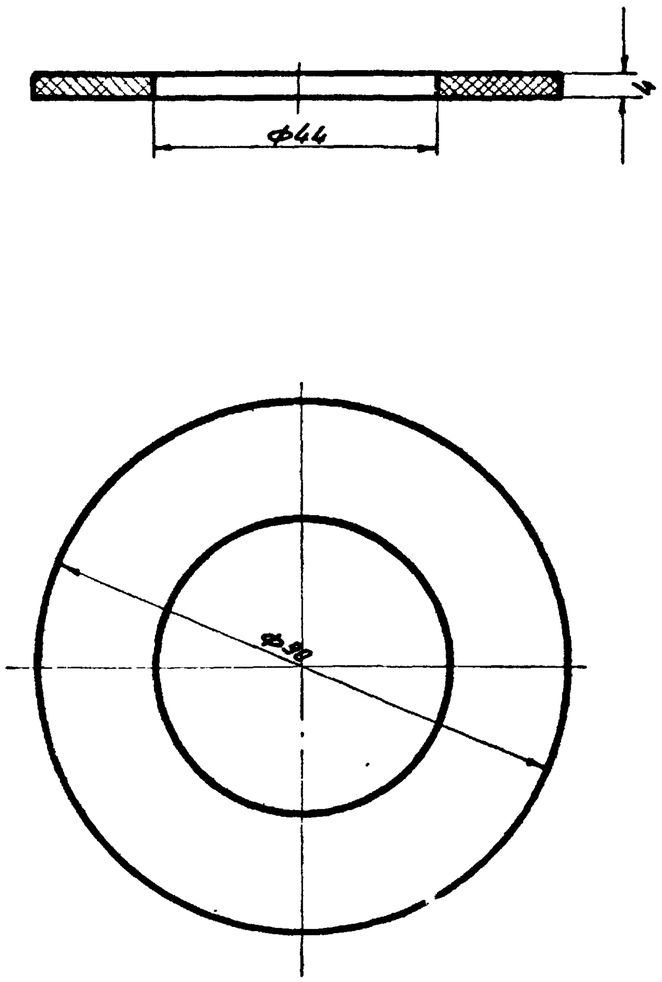

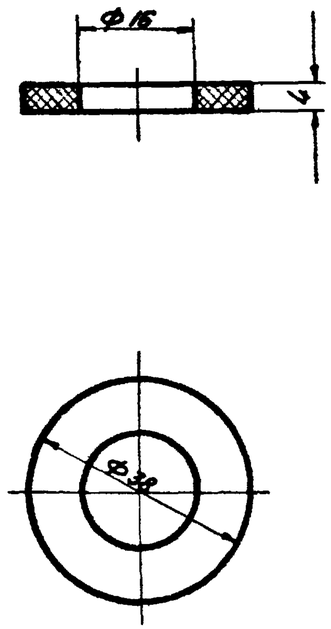

Типовые проекты 704-1-42, 43, 44, 45, 46, 47, 48	Прокладка	1-00-13		
Сборка лист 4	Резина маслобензостойкая ГОСТ 7338-65	Вес 0,010	Масштаб 1:1	Лист 14

Типовые проекты 704-1-42 43, 44, 45, 46, 47, 48.	Прокладка	1-00-14		
Сборка лист 4	Резина маслобензостойкая ГОСТ 7338-65	Вес 0,005	Масштаб 1:1	Лист 14

Госстрой СССР
ЦНИИПРОЕКТСТАЛЬКОНСТРУКЦИЯ
г. МОСКВА

Нач. отдела Кудинов
Гл. инж. проекта Большов
Проверил Ритман
Исполнил Кузнецов

1968 г.

Резервуары сварные горизонтальные для нефтепродуктов емкостью 3,5, 10, 25, 50, 75 и 100 м³

13, 14. Прокладка.

Типовые проекты 704-1-42, 43, 44, 45, 46, 47, 48.

Альбом IV

Лист 14

82718

Заказ стали.

№ п/п	Вид проката	Марка стали	ГОСТ	Длина в мм.	К-во шт.	Вес на 1 пробку кг.	Примечания
			Толстолистовая				
1	-150×50		ГОСТ5681-57*	150	1	8,83	
2	-320×6		—"—	340	1	5,13	
				Итого:		13,96	
			Тонколистовая				
3.	-200×2		ГОСТ3680-57*	800	1	2,50	
			Угловая неравнобокая				
4	L 32×20×3		ГОСТ 8510-57	50	1	0,06	
			Круглая.				
5	ф 56		ГОСТ 2590-57*	100	1	1,93	
6	ф 12		—"—	100	1	0,09	
7	ф 8		— —	70	1	0,03	
8	ф 3		ГОСТ 3282-46	60	1	0,01	
				Итого:		2,06	
			Метизы				
9	Болт М 20		ГОСТ7805-62	35	1	0,15	
10	Гайка М 10		ГОСТ5915-62	–	1	0,01	
11	Шайба 48		ГОСТ11371-68	–	1	0,28	
12	Шайба 20		—"—	–	1	0,02	
13	Шайба 6		—"—	–	2	0,01	
14	Шплинт 16×10		ГОСТ 397-66	–	2	0,01	
				Итого:		0,48	
			Готовые изделия.				
15	Цепь СН 2-12		ГОСТ2319-55	160	1	0,02	

N п/п.	Вид проката	Марка стали	ГОСТ	Длина в мм.	К-во шт	Вес на 1 пробку кг	Примечания
16	Петля ПНС 60		ГОСТ5088-65	–	1	0,07	
				Итого:		0,09	
	Всего на водогрязеспускную пробку					19,15	

Примечания:

1. Требования по качеству стали:

В зависимости от климатического района эксплуатации водогрязеспускной пробки требуется сталь следующего качества:

При расчетной температуре выше минус 30°С

Сталь ВМст 3 кп для сварных конструкций по ГОСТ 380-60* с дополнительными гарантиями загиба в холодном состоянии согласно п. 2,5, 2 д, и предельного содержания химических элементов, согласно п.п. 2б.3 и 2,6,4 ГОСТ 380-60*

при расчетной температуре от минус 30° до минус 39°С

Сталь ВМСт.3 пс для сварных конструкций по ГОСТ 380-60 с дополнительными гарантиями загиба в холодном состоянии согласно п. 2,5,2 д, и предельного содержания химических элементов, согласно п.п. 2,6,3 и 2,6,4 ГОСТ 380-60*

при расчетной температуре от минус 40° до минус 65°С

Сталь 09Г2С мартеновская для сварных конструкций по ГОСТ 5058-65 и ГОСТ 501-58, с дополнительной гарантией ударной вязкости при температуре минус 40°С и после механического старения, согласно п. 2,7 в ГОСТ 5058-65.

2. Кроме вышеперечисленного заказа на сталь дополнительно заказываются прокладки из маслобензостойкой резины по ГОСТ 7338-65.

Госстрой СССР. ЦНИИПРОЕКТСТАЛЬКОНСТРУКЦИЯ г. МОСКВА

Кудинов, Балиева, Ритер, Кузнецова

Нач отдела, Гл инж проекта, Проверил, Исполнил

1968г.	Резервуары сварные горизонтальные для нефтепродуктов емкостью 3,5, 10, 25, 50, 75 и 100 м³	Заказ стали.	Типовые проекты 704-1-42,43,44,45, 46,47,48	Альбом IV	Лист 15