ТИПОВОЙ ПРОЕКТ

905-40

АННУЛИРОВАНО

ГАЗОРЕГУЛЯТОРНЫЕ

ПУНКТЫ /ГРП/

С ЭЛЕКТРОННЫМИ РЕГУЛЯТОРАМИ ДЛЯ ПРОМЫШЛЕННЫХ ПРЕДПРИЯТИЙ И ЭЛЕКТРОСТАНЦИЙ

СОСТАВ ПРОЕКТА:

АЛЬБОМ I Пояснительная записка. Технологическая часть. КИП и автоматика. Защита от коррозии.

АЛЬБОМ II Архитектурно-строительная, сантехническая электрическая часть

АЛЬБОМ III Нестандартизированное оборудование. Часть 1. Часть 2.

АЛЬБОМ IV Задание заводу-изготовителю на щиты автоматики.

АЛЬБОМ V Сметы.

АЛЬБОМ VI Заказные спецификации

АЛЬБОМ III

Часть 1.

Разработан проектным институтом Укргипроинжпроект МКХ УССР

Утвержден и введен в действие Укргипроинжпроектом с 30 ноября 1975 г.

Приказ № 168 от 28 ноября 1975 г.

КФЦИТП инв. N-6804/III т.1

Содержание альбома.

Обозначение	Наименование	Стр.
	Титульный лист	1
	Содержание альбома	2
ТГ-17-1,2,3,4,5--00.00.00Р	Фильтр газовый Ду100, 200, 300 Ру12,6 Расчет на прочность.	3
ТГ-17-4-00.00.00 ТГ-17-4-01.00.00	Фильтр газовый Ду200, Рр 6 Корпус.	4
ТГ-17-4-00.00.00СБ	Фильтр газовый Ду200, Рр6 Сборочный чертеж	5,6
ТГ-17-4-01.00.00СБ	Корпус. Сборочный чертеж	7,8
ТГ-17-4-01.00.01 ТГ-17-4.01.00.07 ТГ-17-4-01.00.08	Обечайка Пластина Пластина	9
ТГ-17-4-01.00.06 ТГ-17-4-01.00.04 ТГ-17-4-01.00.05 ТГ-17-4-00.00.02	Лист отбойный Косынка Косынка Прокладка	10
ТГ-17-4-02.00.00 ТГ-17-4-03.00.00 ТГ-17-4-00.00.03 ТГ-17-4-01.00.08	Крышка Кронштейн Прокладка Днище	11
ТГ-17-4-02.00.00СБ ТГ-17-4-03.00.03СБ	Крышка Кронштейн	12
ТГ-17-4-03.00.01 ТГ-17-4-01.00.03 ТГ-17-4-00.00.01	Кронштейн Накладка Прокладка	13
ТГ-17-1-00.00.05 ТГ-17-1-00.00.06	Упор Серьга	14
ТГ-17-1-00.00.07	Табличка	15
ТГ-17-2-01.00.07 ТГ-17-2-01.00.01	Стойка Втулка	16
ТГ-17-1-01.00.08	Штуцер	17
ТГ-17-1-05.00.00 ТГ-17-1-05-00.00СБ ТГ-17-1-05-00.01 ТГ-17-1-05.00.01	Ручка Ручка. Сборочный чертеж Гайка специальная Рычаг	18
ТГ-17-2-02.00.00	Кассета	19
ТГ-17-2-02.00.00СБ	Кассета. Сборочный чертеж.	20
ТГ-17-2-02.01.00 ТГ-17-2-02.01.03 ТГ-17-2-02.01.02 ТГ-17-2-02.02.00	Корпус Штырь Угольник Крышка	21
ТГ-17-2.02.01.00СБ	Корпус. Сборочный чертеж	22
ТГ-17-2-02.01.01	Решетка	23
ТГ-17-2-02.02.00СБ	Крышка	24
ТГ-17-5-00.00.00 ТГ-17-5-01.00.00	Фильтр газовый Ду300, Рр6 Корпус	25
ТГ-17-5-00.00.00СБ	Фильтр газовый Ду300; Рр6 Сборочный чертеж.	26,27
ТГ-17-5-01.00.00СБ	Корпус	28,29,30
ТГ-17-5-02.00.00 ТГ-17-5-01.00.01 ТГ-17-5-00.00.03	Крышка Обечайка Прокладка	31
ТГ-17-5-02.00.00СБ ТГ-17-5-00.00.02 ТГ-17-5-01.00.03	Крышка. Сборочный чертеж. Прокладка Накладка	32
ТГ-17-3-01.01.00 ТГ-17-3-01.01.01 ТГ-17-3-01.01.03 ТГ-17-3-01.00.01	Опора Косынка Плита опорная Каркас	33
ТГ-17-3-01.01.00СБ ТГ-17-3-01.00.07 ТГ-17-3-01.00.09	Опора. Сборочный чертеж. Пластина Днище	34
ТГ-17-3-01.00.03 ТГ-17-3-01.00.06 ТГ-17-3-01.00.10	Пластина Отбойник Пластина	35
ТГ-17-3-01.00.08	Пластина	36

6804/III т.1 | 2

Изм.	Лист	N докум.	Подп.	Дата	ТГ-17-1;17-2;17-3;17-4;-00.00.00
Разраб.		Скобликова		11.75	Содержание альбома III. Часть 1.
Пров.		Прозуненко		11.75	
Т.контр.		Малыш		11.75	
Рук.		Кашпер		11.75	
Н.контр.		Перковец		11.75	
Утв.		Бабенко			

Лит. | Масса | Масшт.

Лист | Листов 1

Укргипроинжпроект

Копировал Фадеева.

Формат А2

Расчет корпусов фильтров выполнен в соответствии с РТМ42-62 (издательство стандартов г. Москва) и сборника руководящих материалов по котлонадзору (издательство „Недра" г. Москва 1972г).

Условные обозначения.

N-п/п	Наименование	Обозн.	Разм.
1	Толщина цилиндрической обечайки исполнительная	S	см
2	Расчетное давление	Pp	кгс/см²
3	Внутренний диаметр обечайки	Д	см
4	Номинальное допустимое напряжение	б	кгс/см²
5	Прибавки на коррозию C=0,15; округления размеров C_0 = 0,01; дополнительные C_1=0,002 (РТМ 42-62 стр.9 п.п. 1,3,1; 1,3.3).	C C_0 C_1	– – –
6	Конструктивный коэффициент	к	–
7	Коэффициент прочности сварного шва φ=0,7	φ	–
8	Поправочный коэффициент	η	–
9	Толщина днища исполнительная	S_1	см
10	Внутренний диаметр днища	$Д_1$	см
11	Внутренняя высота выпуклой части днища	h	см
12	Толщина укрепляющей накладки	$S_н$	см
13	Диаметр укрепляемого отверстия	d	см
14	Длина стенки штуцера, участвующего в укреплении отверстия	l	см
15	Наружный диаметр укрепляющей накладки	$d_з$	см
16	Допускаемое напряжение	[б]	кгс/см²
17	Толщина стенки обечайки или днища расчетная	S_p	см
18	Толщина стенки усиливающего штуцера	$S_м$	см
19	Коэффициент неукрепленного отверстия	Z	–
20	Расчетная температура	-40	°C

Расчеты сведены в таблицы

I. Толщина цилиндрической обечайки

$$S = \frac{P_p \cdot Д}{2 \cdot φ \cdot [б] - P_p} + C + C_0 + C_1$$

$$[б] = η \cdot б = 1{,}0 \cdot 1700 = 1700 \text{ кгс/см}^2$$

1	Ду фильтров	100	200	300	200	300
2	Pp газа, кгс/см²	12	12	12	6	6
3	Материал	Сталь 15Х5М ГОСТ 7350-66				
4	Д обечайки; см	42	70	100	70	100
5	S обечайки; мм	4	6	8	4	6

II Толщина эллиптического отбортованного днища

$$S_1 = \frac{P_p \cdot Д_1}{4Z \cdot к \cdot φ \cdot [б] - P_p} \cdot \frac{Д_1}{2h} + C + C_0 + C_1$$

$$[б] = η \cdot б = 1{,}0 \cdot 1700 = 1700 \text{ кгс/см}^2$$

1	Ду фильтров	100	200	300	200	300
2	Pp газа; кгс/см²	12	12	12	6	6
3	Материал	Сталь 15Х5М ГОСТ 7350-66				
4	Д. днища; см	426	720	1000	720	1000
5	h днища; см	10	22	29	22	29
6	S, днища; см	10	12	12	8	10

III. Толщина укрепляющей накладки

$$S_н = \frac{1}{d_з - d}\left[d(2S_p - S) - 2l\left(S_ш - \frac{P_p \cdot d}{2[б]}\right)\right]$$

$$[б] = η \cdot б = 1{,}0 \cdot 1700 = 1700 \text{ кгс/см}^2$$

1	Ду фильтров	100	200	300	200	300
2	Pp газа; кгс/см²	12	12	12	6	6
3	Материал	Сталь 15Х5М ГОСТ 7350-66				
4	$d_з$ накладки; см	17	31	42	27	42
5	d отверстия; см	11	22	32	22	32
6	Sp накладки; см	0,6	0,8	1,0	0,6	0,8
7	l штуцера; см	22	22	26	22	26
8	Sн накладки, мм.	4	6	8	4	6

Технические требования к изготовлению и установке фильтров.

1. Предельные отклонения размеров: отверстий-по A_7, валов-по B_7, остальных по CM_7.
2. Корпуса фильтров изготовить в соответствии с „Общими требованиями" на изготовление сосудов („Сборник руководящих материалов по котлонадзору" г. Москва 1974г. стр. 144).
3. Наружную поверхность фильтров покрыть антикоррозийным защитным слоем.
4. В качестве наполнителя кассет применяется нить капроновая 29,0(34,0) марки Т, ГОСТ 15897-70.
5. На каждый фильтр после его установки и регистрации должны быть нанесены красной на видном месте или на специальной табличке следующие данные:
   а) наименование завода-изготовителя;
   б) заводской номер сосуда;
   в) год изготовления;
   г) рабочее давление, кгс/см²;
   д) пробное давление, кгс/см²;
   е) допустимая температура стенок сосуда, °C
6. При температуре окружающей среды ниже -40°C рекомендуется утепление корпуса фильтра.
7. Материалы для изготовления корпусов, днищ, патрубков и фланцев, а также крепежных изделий выбраны в соответствии со „Сборником руководящих материалов по котлонадзору" (Приложение 3 стр. 308) из условий рабочей температуры стенки фильтров от -40°C до +100°C и ГОСТ 5681-57, а также ГОСТ 103-57 в части сортамента:
   а) корпуса, днища - сталь 15Х5М ГОСТ 7350-66.
   б) патрубки - сталь 12МХ ГОСТ 550-58.
   в) крепеж - сталь 35Х ГОСТ 4543-71.
   г) фланцы - сталь 15Х5М ГОСТ 7350-66

Технические характеристики

1	Ду фильтров	100	200	300	200	300
2	Рабочее давление газа кгс/см²	12	12	12	6	6
3	Max. расход газа, м³/час	19000	46000	100000	36000	80000
4	Рабочая температ. стенки °C	от -40 до +50				
5	Емкость фильтров, л.	85	350	1050	350	1050
6	Mdccd, кг	185	567	1167	400	840

6804/III г 1 | 3

Изм	Лист	№ докум.	Подп.	Дата	ТГ-17-1,2,3,4,5-00.00.00Р			
Разраб		Казаков		1.IX.75	Фильтр газовый Ду100, 200, 300 Ру 12,6 Расчет на прочность.	Лит.	Масса	Масштаб
Пров.		Приуленко		1.IX.75			–	–
Т.контр.		Малыш		1.IX.75		Лист	Листов	
Рук.		Кашлер		1.IX.75				
Н.контр.		Мурминкин		1.IX.75		Укргипроинжпроект		
Утв.		Бабенко		1.IX.75				

Формат 12

Формат	Зона	Поз.	Обозначение	Наименование	Кол.	Примеч.
64		15	ТГ-17-4 01.00.10	Патрубок		
				Труба 219х6		
				Гост 8732-70		
				Ст12МХ Гост 550-58		
				ℓ=160-1,0	2	5,1
64		16	ТГ-17 4-01 00.11	Пластина		
				Лист 4 Гост 5681-57 / Ст3 Гост 14637-69		
				ℓ=530-1,8х20-0,34	2	0,43
64		17	ТГ-17-4-01.00.12	Пластина		
				Лист 12 Гост 5681-57 / Ст3 Гост 14637-69		
				250-1,15 х 180-1,0	3	4,2
64		18	ТГ-17-4-01 00.13	Накладка		
				Лист 8 Гост 5681-57 / Ст3 Гост 14637-69		
				120-0,8 х 90-0,8	1	
64		19	ТГ-17-4-01 00.14	Пластина ℓ=700-2,0		
				Полоса 4х20 ГОСТ 103-57 / Ст 3 сп ГОСТ 535-58	2	0,44
				Стандартные		
				изделия		
				Фланцы Гост 1255-67		
		21		100-6	1	
		22		200-6	2	
		23		700-6		
		13		Днище 720х12-25		
				15х5М ГОСТ 6533-66	1	
				(Заготовка для		
				ТГ-17-4-01.00)	08	

Изм.	Лист	Nдокум.	Подп.	Дата	ТГ-17-4-01.00.00	Лист 2

Формат	Зона	Поз.	Обозначение	Наименование	Кол.	Примеч.
				Документация		
*			ТГ-17-4-01.00.00СБ	Сборочный чертеж		*22-2л
				Детали.		
11		3	ТГ-17-2-01.00.07	Стойка	3	
11		4	ТГ-17-1-01.00.08	Штуцер	4	
11		5	ТГ-17-2-01.00.11	Втулка	2	
12		6	ТГ-17-4-01.00.01	Обечайка	1	
11		7	ТГ-17-4-01.00.02	Пластина	1	
11		8	ТГ-17-4-01.00.03	Накладка	2	
11		9	ТГ-17-4-01.00.04	Косынка	4	
11		10	ТГ-17-4-01.00.05	Косынка	4	
11		11	ТГ-17-4-01.00.06	Лист отбойный	1	
11		12	ТГ-17-4-01.00.07	Пластина	1	
64			ТГ-17-4-01.00.08	Днище	1	
64		14	ТГ-17-4-01.00.09	Патрубок		
				Труба 108х4 Гост 8732-70		
				Ст12МХ Гост 550-58		
				ℓ=90-0,8	1	0,92

Инв. N подл. | Подп. и дата | Взам. инв. N | Инв. N дубл. | Подп. и дата

Изм.	Лист	Nдокум.	Подп.	Дата	ТГ-17-4-01.00.00		Лит.	Лист 1	Листов 2
Разраб.	Кольденко			17.7.75	Корпус				
Пров.	Притуленко			17.7.75			Укргипроинжпроект		
Рук.	Кашлер			17.7.75					
Н. контр.	Марцинкевич			17.7.75					
Утв.	Бабенко			17.7.75					

Копировал Дкирая — формат 11

Формат	Зона	Поз.	Обозначение	Наименование	Кол.	Примеч.
				Стандартные		
				изделия.		
				Болты Гост 7798-70		
		16		М16х65. 58.019	24	
		17		М24х95. 58.019	24	
		18		Винт М3х4 36.019		
				Гост 17473-72	4	
				Гайки Гост 5915-70		
		19		2М16.5.019	24	
		20		2М24.5.019	24	
		21		2М48х3.5.019	1	
		22		Колпак 15 Гост 8962-59	4	
		23		Шайба 48-019		
				Гост 11371-68	1	
		24		Рым-болт М30		
				Гост 4751-73	1	
		25		Фланец 200-8		
				Гост 1255-67	2	

Изм.	Лист	Nдокум.	Подп.	Дата	ТГ-17-4-00.00.00	Лист 2

Формат	Зона	Поз.	Обозначение	Наименование	Кол.	Примеч.
				Документация		
*			ТГ-17-4-00.00.00СБ	Сборочный чертеж		*22-2л
				Сборочные единицы		
11		1	ТГ-17-1-05.00.00	Ручка	1	
11		2	ТГ-17-2-02.00.00	Кассета	1	
11		3	ТГ-17-4-01.00.00	Корпус	1	
11		4	ТГ-17-4-02.00.00	Крышка	1	
11		5	ТГ-17-4-03.00.00	Кронштейн	1	
				Детали		
11		8	ТГ-17-1-00.00.05	Упор	1	
11		9	ТГ-17-1-00.00.06	Серьга	1	
11		10	ТГ-17-1-00.00.07	Табличка	1	
11		11	ТГ-17-4-00.00.01	Прокладка	1	
11		12	ТГ-17-4-00.00.02	Прокладка	2	
11		13	ТГ-17-4-00.00.03	Прокладка	1	
64		14	ТГ-17-4-00.00.04	Прокладка		
				Паронит ПМБ 2		
				Гост 481-71		
				ф20	4	0,04

Инв. N подл. | Подп. и дата | Взам. инв. N | Инв. N дубл. | Подп. и дата

6804/III г 1 | 4

Изм.	Лист	Nдокум.	Подп.	Дата	ТГ-17-4-00.00.00		Лит.	Лист 1	Листов 2
Разраб.	Кольденко			17.7.75	Фильтр газовый Ду 200, Рр-6				
Пров.	Притуленко			17.7.75			Укргипроинжпроект		
Рук.	Кашлер			17.7.75					
Н. контр.	Марцинкевич			17.7.75					
Утв.	Бабенко			17.7.75					

Копировал Дкирая — формат 11

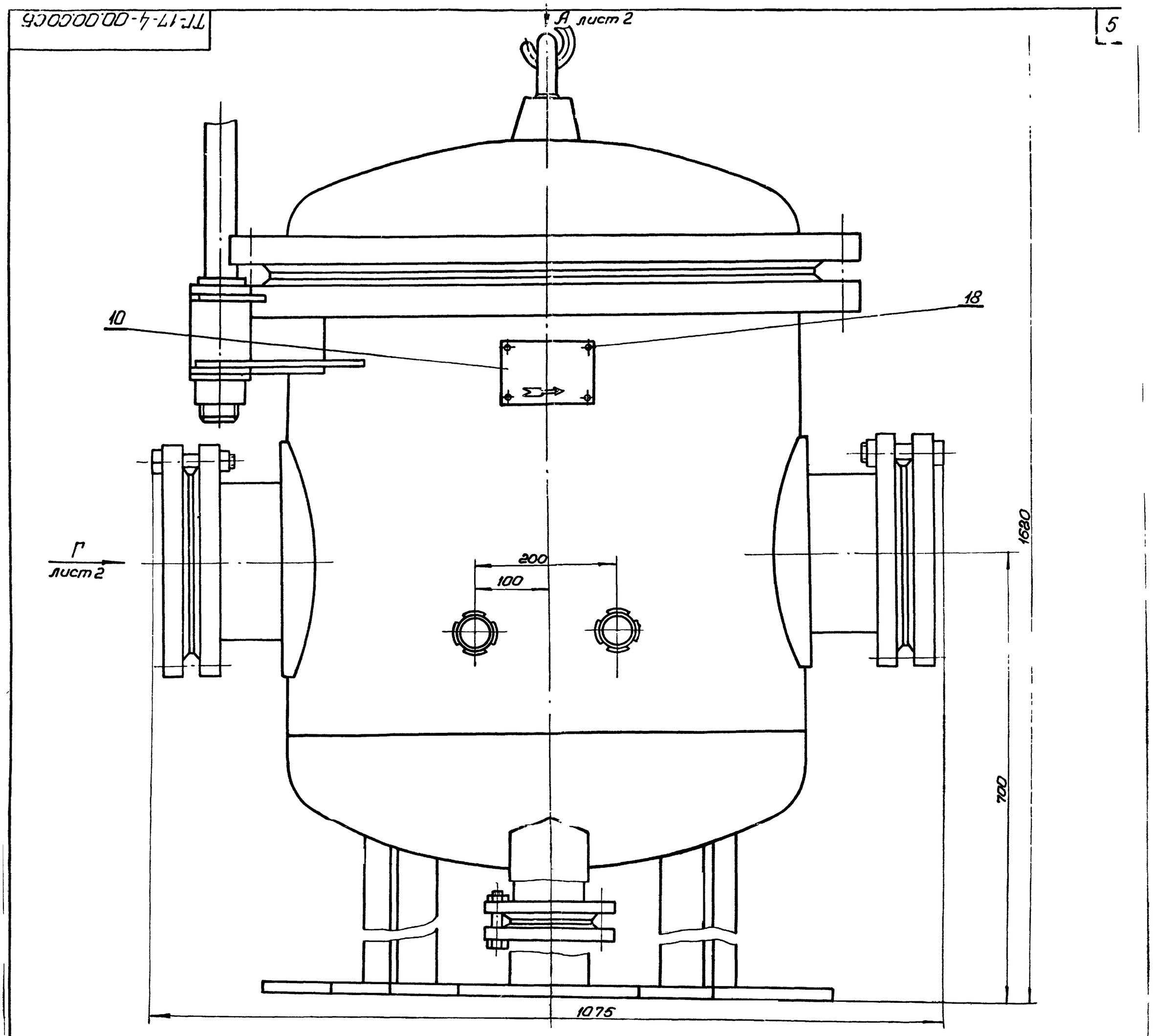

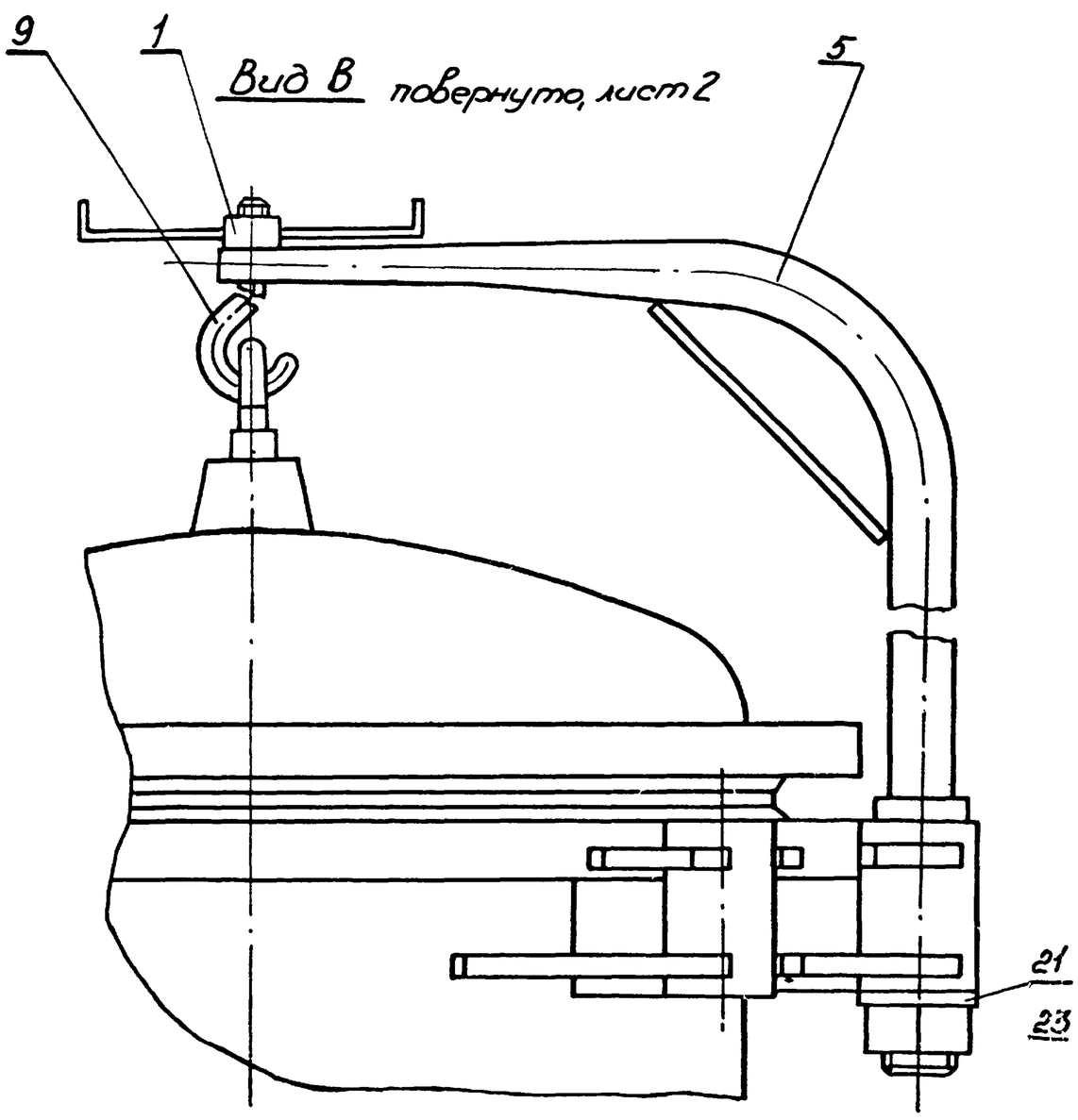

Техническая характеристика.

1. Максимальный расход газа.	36000 м³/час.
2. Рабочее давление газа.	6 кгс/см²
3. Рабочая температура стенки	от 40° до 50°С
4. Емкость	350 л.

Технические требования.

1. Размеры для справок.
2. Наружную поверхность фильтра покрыть грунтовкой ГФ-020 Гост 4056-63, красить эмалью ПФ-133 серого цвета N-287 Гост 926-63 2 разд.

Изм	Лист	N докум.	Подп.	Дата	ТГ-17-4-00.00.00СБ			5
Разраб		Казаков		17.X.75	Фильтр газовый Ду200, Рр 6 кгс/см² Сборочный чертеж	Лит.	Масса	Масштаб
Пров.		Прилуленко		17.X.75			400	1:4
Т.контр		Малыш		17.X.75		Лист 1	Листов 2	
Рук		Кашлер		17.X.75		Укргипроинжпроект		
Н.контр.		Марцинкевич		17.X.75				
Утв		Бабенко		17.X.75				

6804/III-21

Копировал Жирова

Формат А2

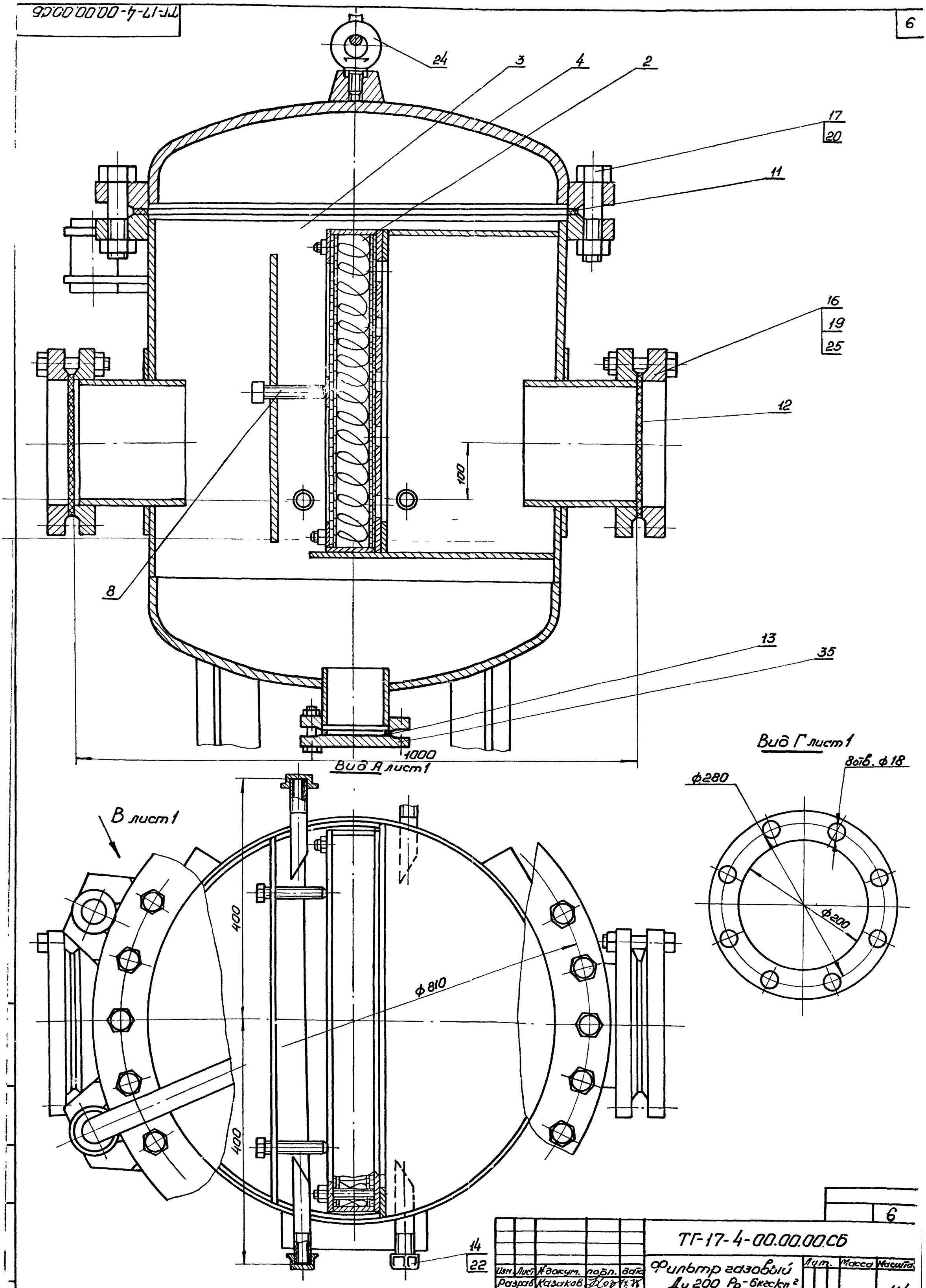

					ТГ-17-4-00.00.00СБ			6
Изм.	Лист	№докум.	подп.	дата	Фильтр газовый Ду 200 Рр-6кгс/см²	Лит.	Масса	Масштаб
Разраб.		Казаков		1.X.75				1:4
Пров.		Притулинко		1.X.75				
Т.контр.		Малыш		1.X.75	Сборочный чертеж	Лист 2	Листов 8	
Рук.		Кашлер		1.X.75				
Н.контр.		Марцинкевич		1.X.75		Укргипроинжпроект		
Утв.		Бабенко		1.X.75				

6804/III г 1

Копировал Жирная

Формат 22

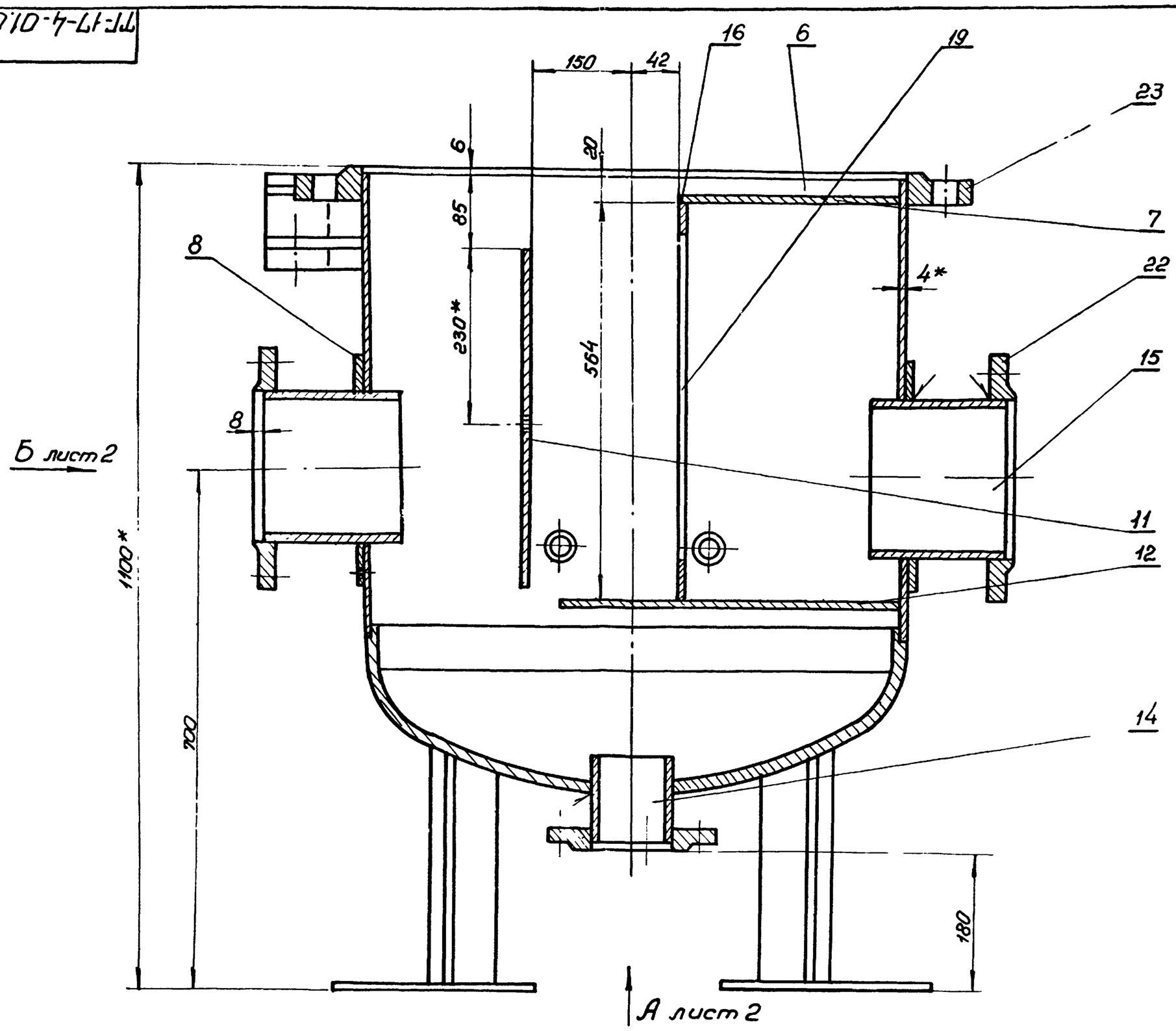

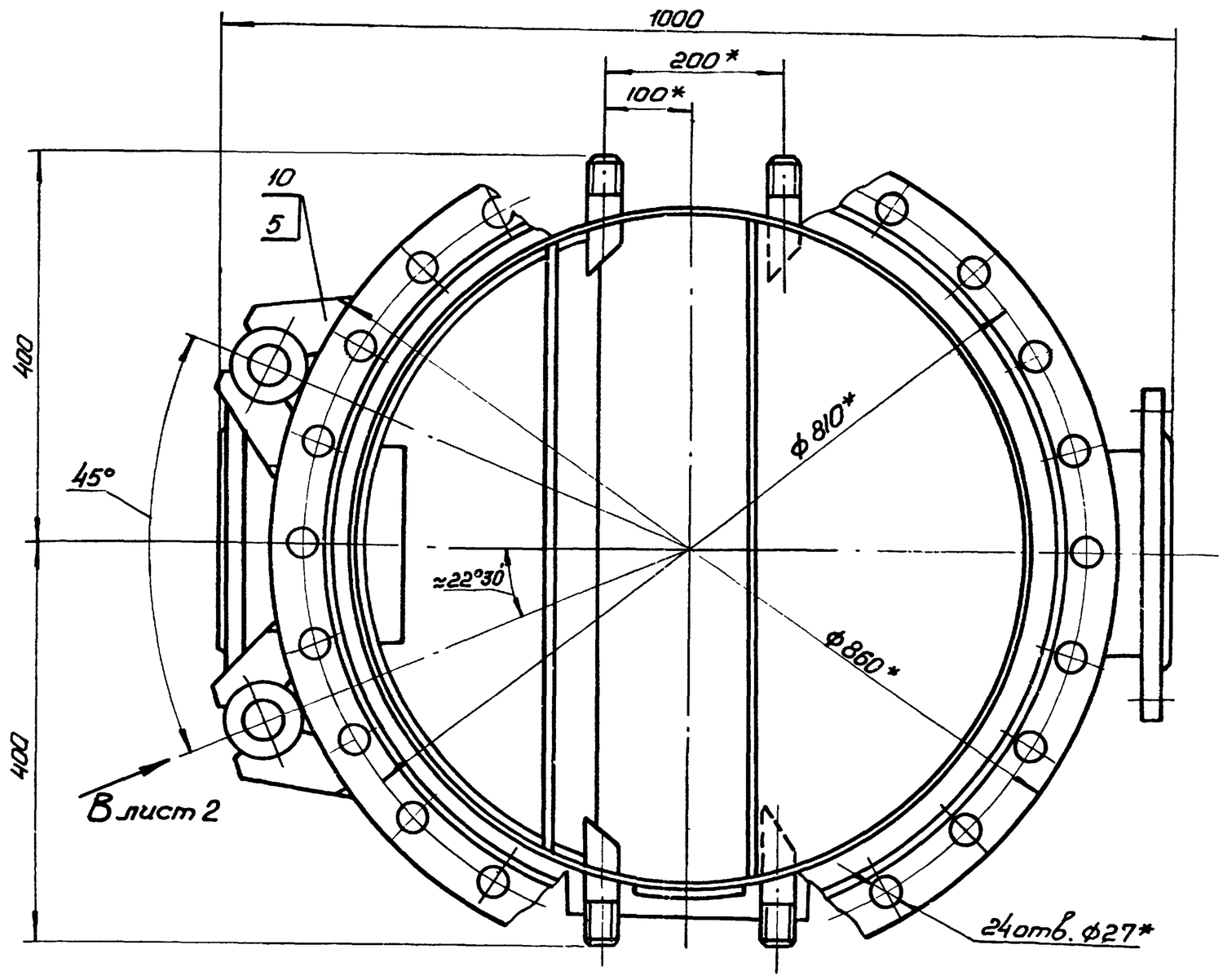

1. Сварные швы мест прилегания деталей угловые - У2; тавровые - Т1-Δ4 по ГОСТ 5264-69, угловые У2-Δ5; У4-Δ5 по ГОСТ 16037-70

2. Электрод Э42 ГОСТ 9467-60.

3. *Размеры для справок.

4. Предельные отклонения размеров валов - по B_7; остальных - по CM_7.

					ТГ-17-4-01.00.00.СБ		
Изм.	Лист	№ докум.	Подп.	Дата	Корпус Сборочный чертеж	Лит.	Масса: 229 / Масштаб: 1:5
Разраб.		Колядженко		IX.75		Лист 1	Листов 2
Пров.		Притуленко		IX.75		Укргипроинжпроект	
Т.контр.		Малыш		IX.75			
Рук.		Кашлер		IX.75			
Н.контр.		Марцинкевич		IX.75			
Утв.							

7

6804/III г1

Копировал Д.Кирсаз

Формат 22

Вид Б лист 1

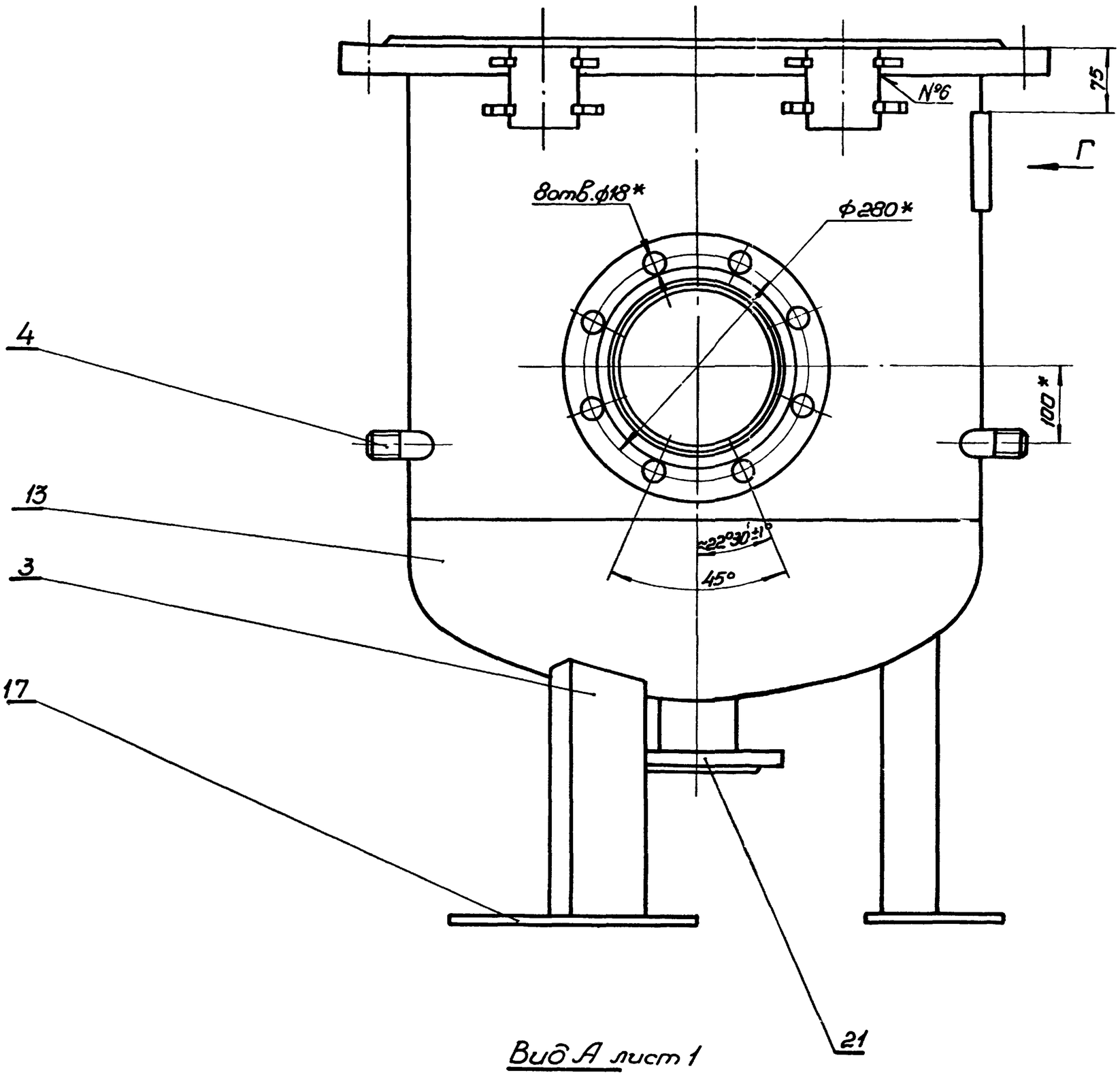

Вид Г

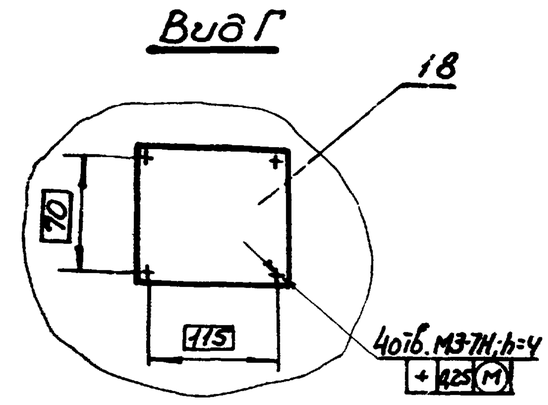

Вид А лист 1

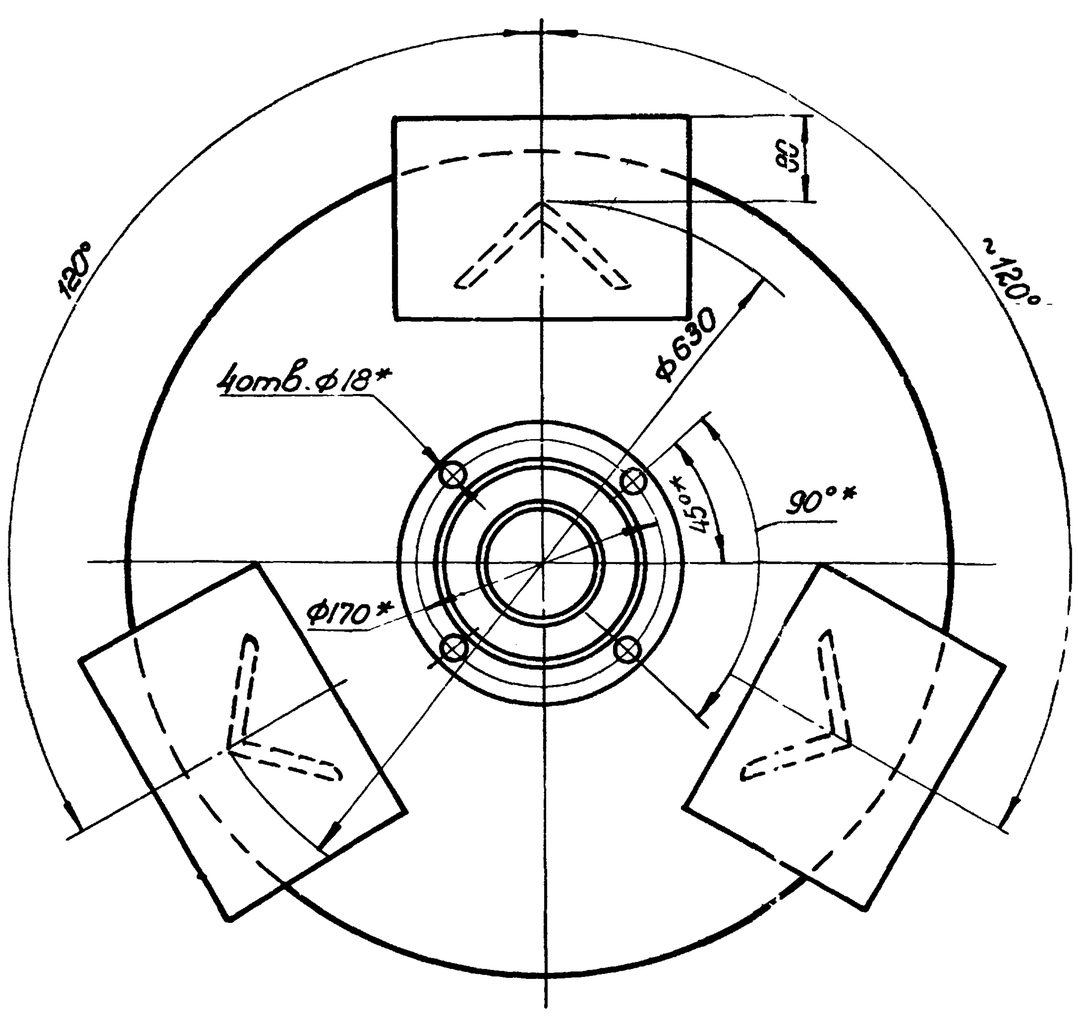

Вид В повернуто, лист 1

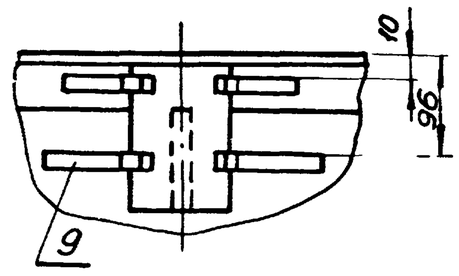

*Размеры для справок.

					ТГ-17-4-01.00.00.СБ			8
Изм	Лист	Nдокум.	подп.	дата	Корпус. Сборочный чертеж	Лит.	Масса	Масштаб
Разраб.		Коляденко		1.IX.75				1:5
Проб.		Притуленко		IX.75		Лист 2	Листов 6	
Т.контр.		Малыш		IX.75				
Рук.		Кошлер		IX.75		Укргипроинжпроект		
Н.контр.		Марцинкевич		IX.75				
Утв								

6804/III г 1

Копировал Формат 22

ТГ-17-4-01.00.07

(√) А

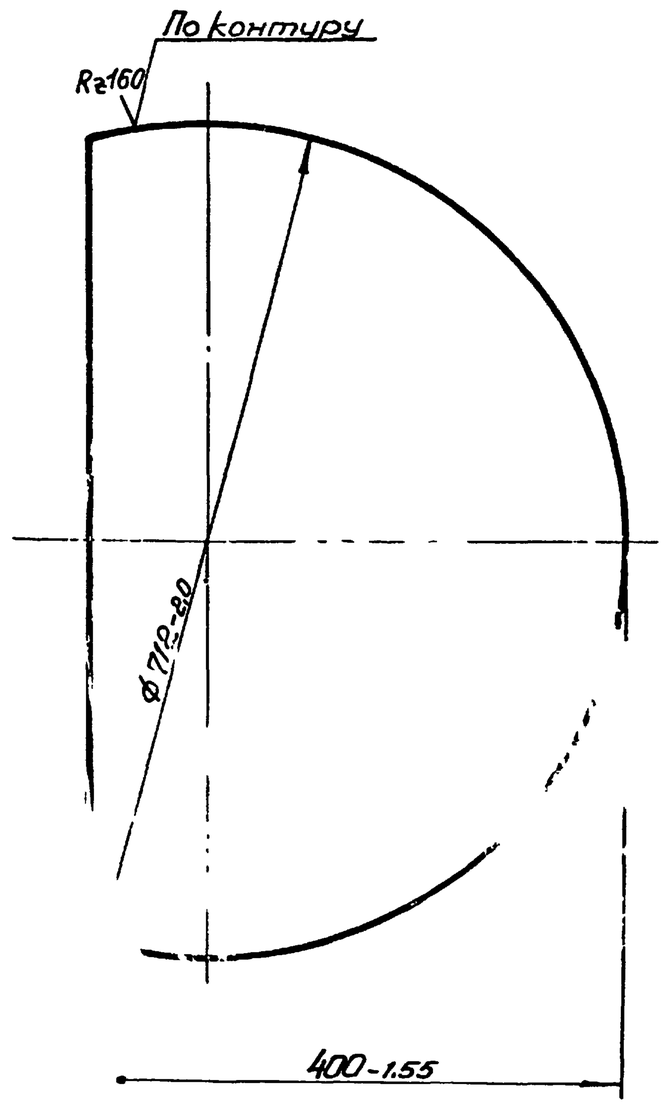

Изм.	Лист	№докум.	Подп.	Дата	ТГ-17-4-01.00.07			
Разраб.		Коляденко		11.75	Пластина	Лит.	Масса	Масштаб
Пров.		Притуленко		11.75			7,25	1:5
Т.контр.		Малыш		11.75		Лист	Листов 1	
Рук.		Кашлер		11.75	Лист 4 Гост 5681-57 / Вст3сп Гост 14637-69	Укргипроинжпроект		
Н.контр.		Марцинкевич		11.75				
Утв.								

Копировал Формат 11

ТГ-17-4-01.00.02

(√) А

9

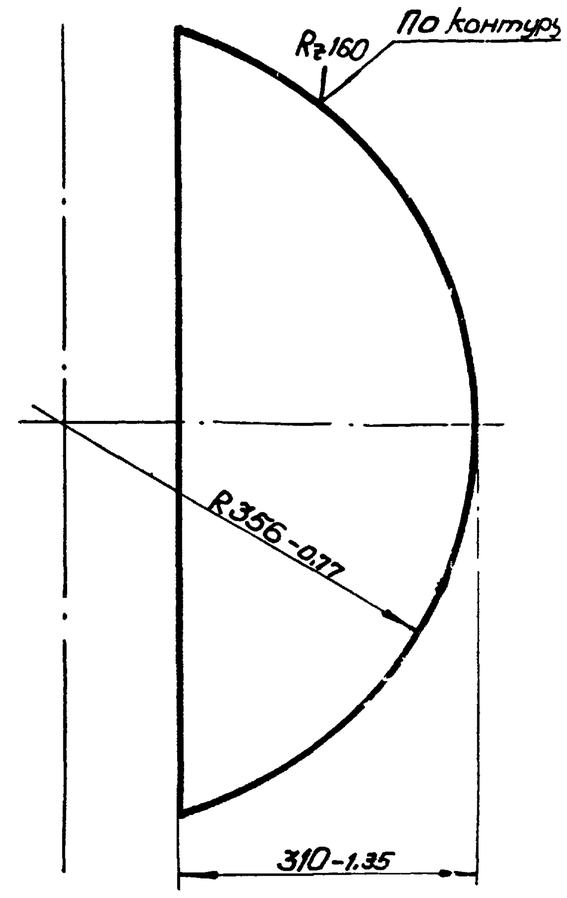

Изм.	Лист	№докум.	Подп.	Дата	ТГ-17-4-01.00.02			
Разраб.		Коляденко		11.75	Пластина	Лит.	Масса	Масштаб
Пров.		Притуленко		11.75			5,1	1:5
Т.контр.		Малыш		11.75		Лист	Листов	
Рук.		Кашлер		11.75	Лист 4 Гост 5681-57 / ВСТ3сп Гост 14637-69	Укргипроинжпроект		
Н.контр.		Марцинкевич		11.75				
Утв.								

Копировал Формат 11

Инв.№подл. | Подп.и дата | Взам.инв.№ | Инв.№дубл. | Подп.и дата

ТГ-17-4-01.00.01

Rz80 (√)

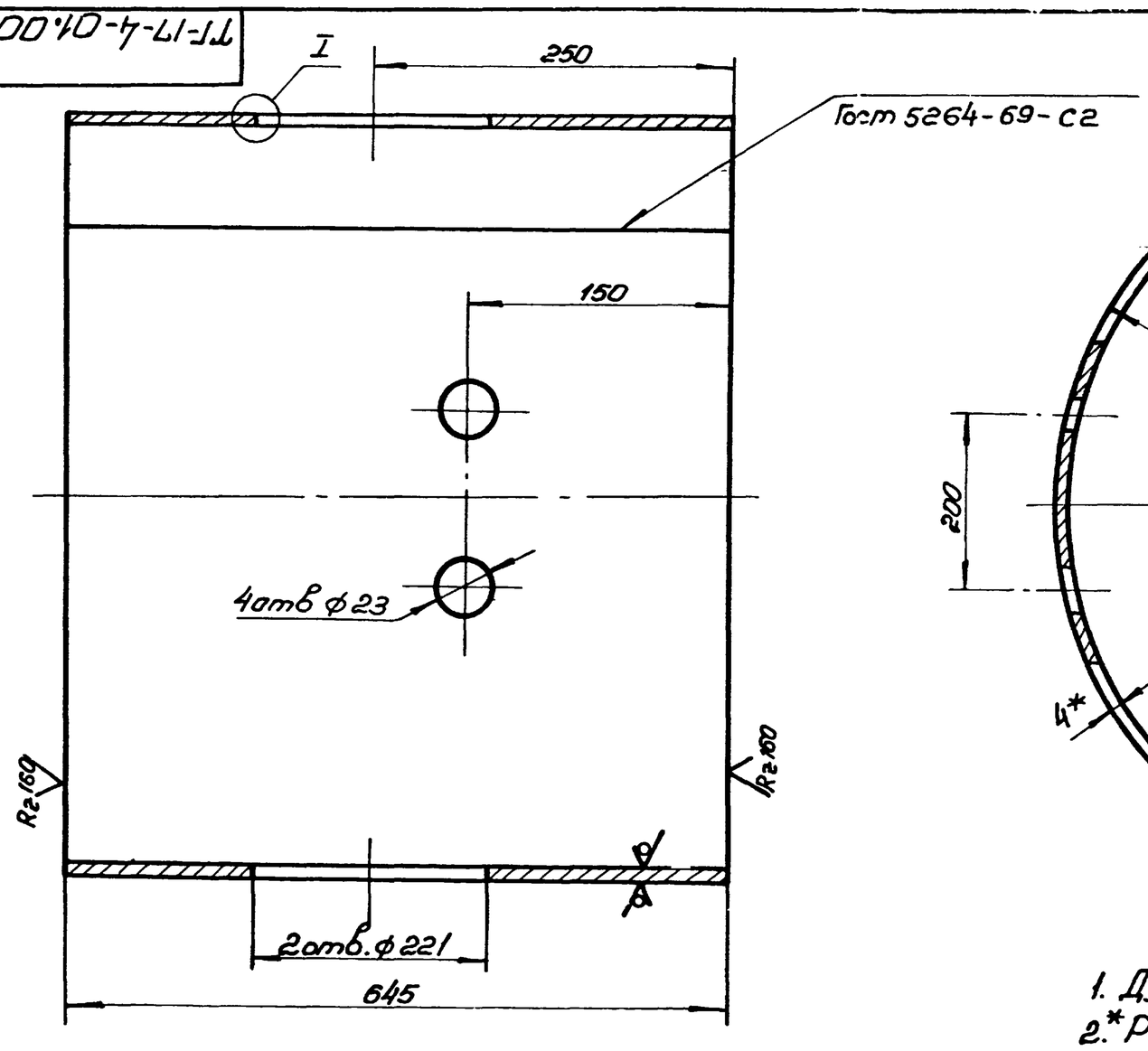

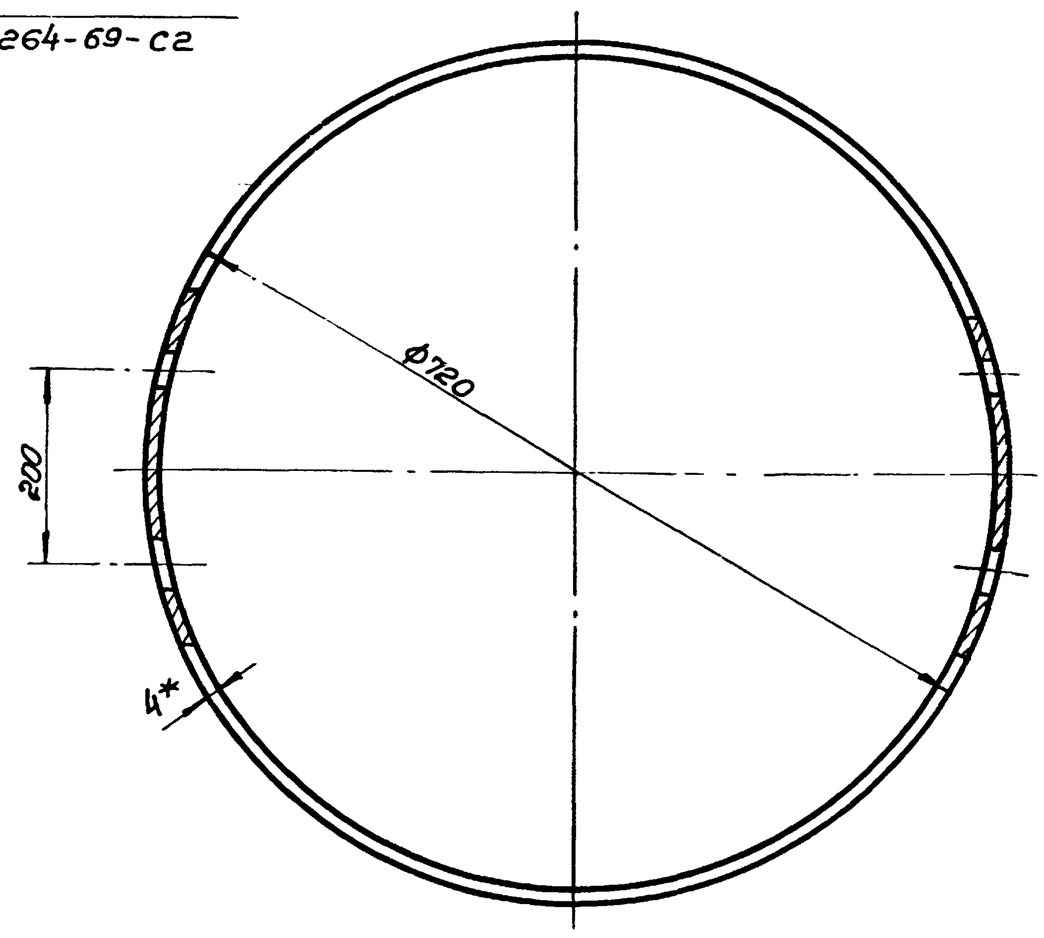

I / М1:2

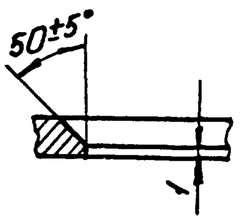

1. Длина развертки l = 2248мм*
2. *Размер для справок.
3. Предельные отклонения размеров - по СМ7.

9

Изм.	Лист	№докум.	Подп.	Дата	ТГ-17-4-01.00.01			
Разраб.		Коляденко		11.75	Обечайка	Лит.	Масса	Масштаб
Пров.		Притуленко		11.75			45	1:5
Т.контр.		Малыш		11.75		Лист	Листов 1	
Рук.		Кашлер		11.75	Лист 4 Гост 5681-57 / 15Х5М Гост 7350-66	Укргипроинжпроект		
Н.контр.		Марцинкевич		11.75				
Утв.								

6804/III-1

ТГ-17-4-01.00.05

А (√)

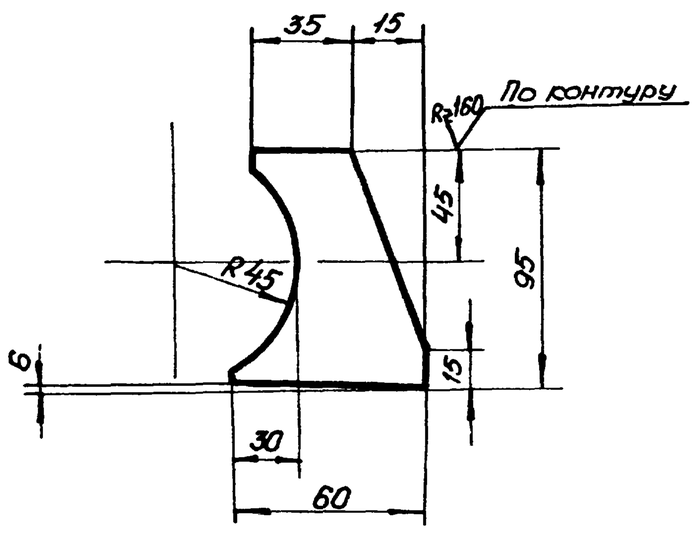

Предельные отклонения размеров - по СМ7.

Изм.	Лист	N докум.	Подп.	Дата	ТГ-17-4-01.00.05		
Разраб.		Коляденко		IX.75	Косынка	Лит.	Масса 0,4	Масштаб 1:2
Пров.		Притуленко		IX.75		Лист	Листов 1
Т.контр.		Малыш		IX.75			
Рук.		Кашлер		IX.75	Лист 8 Гост 5681-57 Ст3 Гост 14637-69	Укргипроинжпроект	
Н.контр.		Марцинкевич		IX.75			
Утв.							

Копировал Джираз — Формат 11

ТГ-17-4-00.00.02

10

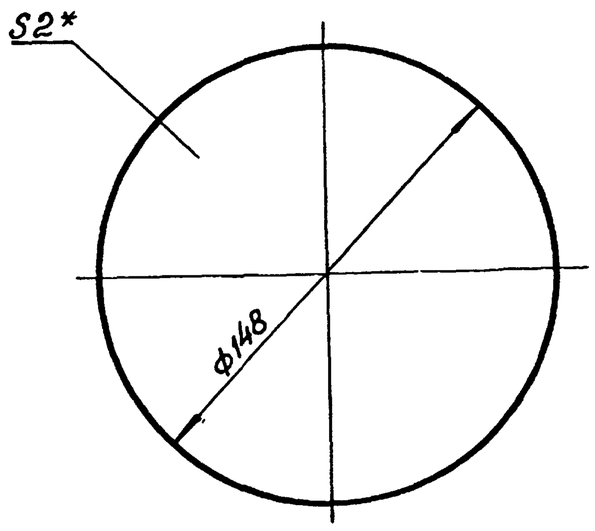

*Размер для справок.

Изм.	Лист	N докум.	Подп.	Дата	ТГ-17-4-00.00.02		
Разраб.		Коляденко		IX.75	Прокладка	Лит.	Масса 0,025	Масштаб 1:2
Пров.		Притуленко		IX.75		Лист	Листов 1
Т.контр.		Малыш		IX.75			
Рук.		Кашлер		IX.75	Паронит ПМБ 2 Гост 481-71	Укргипроинжпроект	
Н.контр.		Марцинкевич		IX.75			
Утв.							

Копировал Джираз — Формат 11

Инв. N подл. | Подп. и дата | Взам. инв. N | Инв. N дубл. | Подп. и дата

ТГ-17-4-01.00.04

А (√)

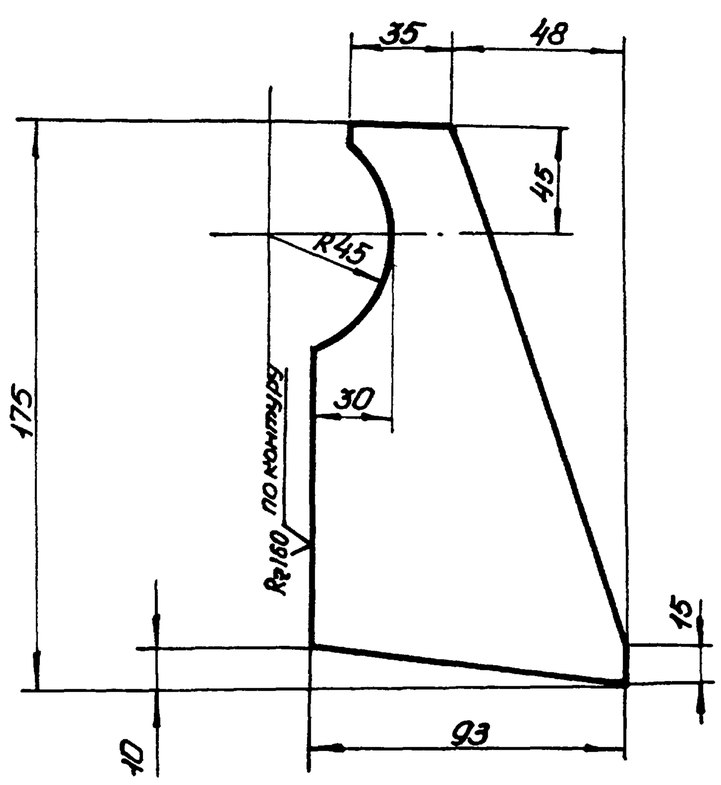

Предельные отклонения размеров - по СМ7.

Изм.	Лист	N докум.	Подп.	Дата	ТГ-17-4-01.00.04		
Разраб.		Коляденко		IX.75	Косынка	Лит.	Масса 1,2	Масштаб 1:2
Пров.		Притуленко		IX.75		Лист	Листов 1
Т.контр.		Малыш		IX.75			
Рук.		Кашлер		IX.75	Лист 8 Гост 5681-57 Ст3 Гост 14637-69	Укргипроинжпроект	
Н.контр.		Марцинкевич		IX.75			
Утв.							

Копировал Джираз — Формат 11

ТГ-17-4-01.00.06

А (√)

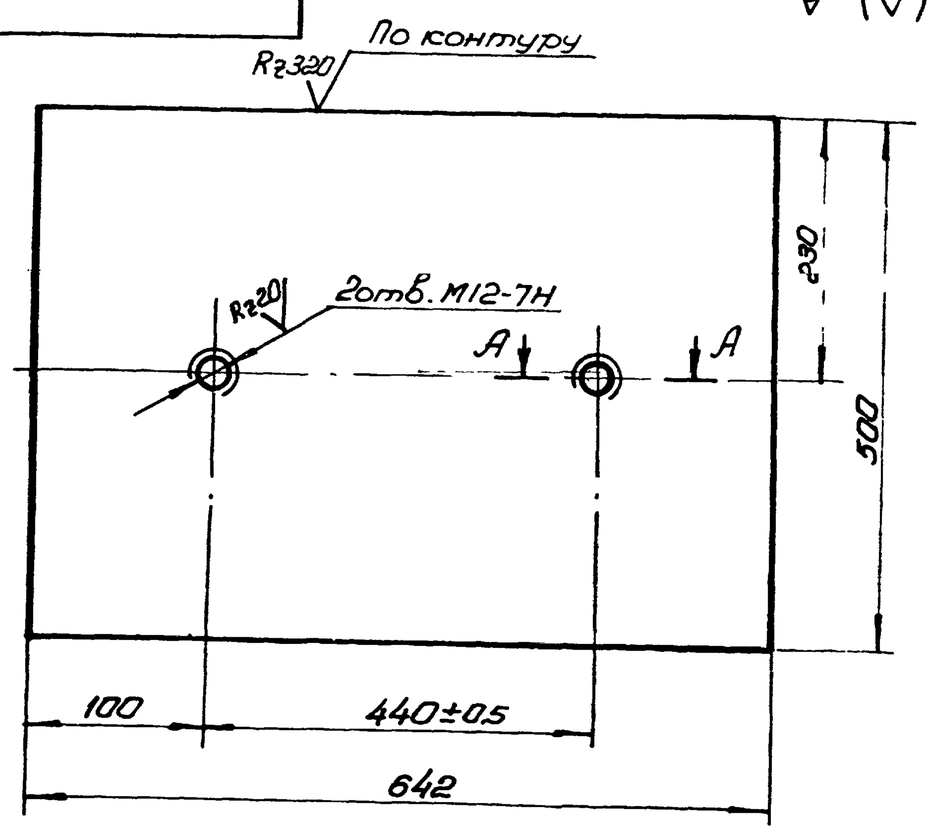

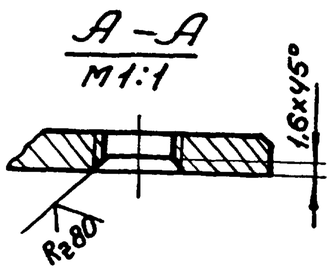

Неуказанные предельные отклонения размеров - по СМ7.

6804/III г.1 | 10

Изм.	Лист	N докум.	Подп.	Дата	ТГ-17-4-01.00.06		
Разраб.		Коляденко		IX.75	Лист отбойный	Лит.	Масса 10,2	Масштаб 1:5
Пров.		Притуленко		IX.75		Лист	Листов 1
Т.контр.		Малыш		IX.75			
Рук.		Кашлер		IX.75	Лист 6 Гост 5681-57 Ст3 Гост 14637-69	Укргипроинжпроект	
Н.контр.		Марцинкевич		IX.75			
Утв.							

Копировал Джираз — Формат 11

ТГ-17-4-00.00.03

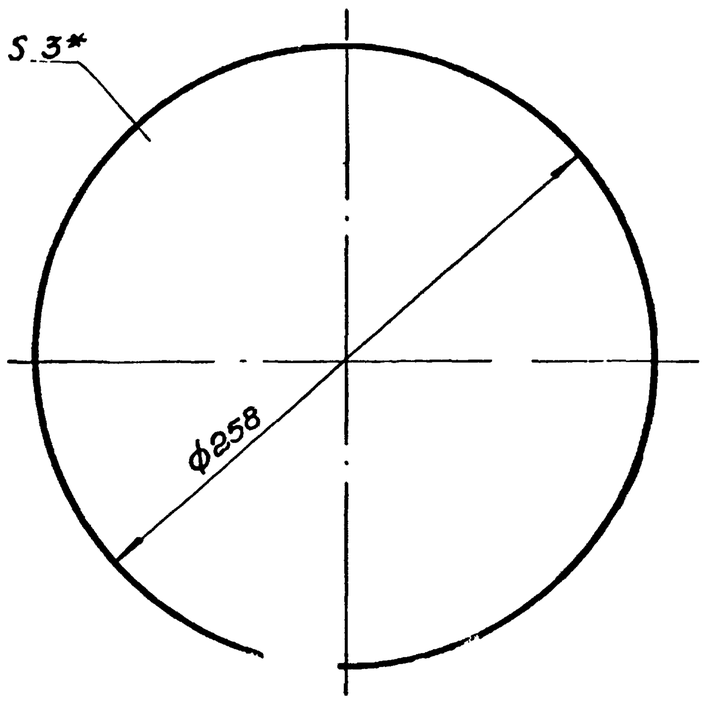

* Размер б/з правок.

Изм	Лист	N докум	подп.	дата	ТГ-17-4-00.00.03		
Разраб.	Макаренко			IX.75	Прокладка	Лит.	Масса 0,03 / Масштаб 1:2,5
Пров.	Притуленко			IX.75		Лист	Листов
Т. контр.	Малыш			IX.75	Паронит ПМБ3 Гост 481-71	Укргипроинжпроект	
Рук.	Кашлер			IX.75			
Н. контр.	Марцинкевич			IX.75			
Утв.							

Копировал Формат 11

ТГ-17-4-01.00.08

11 (V) А

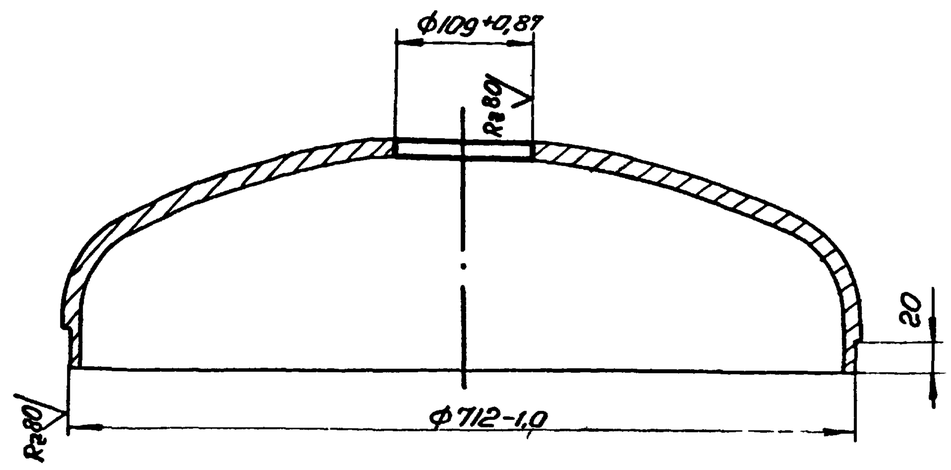

Изм	Лист	N докум.	подп	дата	ТГ-17-4-01.00.08		
Разраб	Макаренко			IX.75	Днище	Лит	Масса 55,6 / Масштаб 1:5
Пров	Притуленко			IX.75		Лист	Листов 1
Т контр.	Малыш			IX.75	Заготовка Днище 720х12 25-15х5М Гост 6533-68	Укргипроинжпроект	
Рук	Кашлер			IX.75			
Н контр.	Марцинкевич			IX.75			
Утв							

Копировал Формат 11

Подп. и дата | Инв. N дубл. | Взам. инв. N | Подп. и дата | Инв. N подл.

Формат	Зона	Поз.	Обозначение	Наименование	Кол.	Примеч.
				Документация		
12			ТГ-17-4-02.00.00 СБ	Сборочный чертеж		
				Детали		
11		1	ТГ-17-1-03.00.01	Бобышка	1	
				Стандартные изделия.		
		3		Днище 720х12-25 15х5М Гост 6533-68	1	
		5		Фланец 700-6 Гост 1255-67	1	

Изм	Лист	N докум	подп.	дата	ТГ-17-4-02.00.00		
Разраб.	Макаренко			IX.75	Крышка	Лит.	Лист / Листов 1
Пров	Притуленко			IX.75		Укргипроинжпроект	
Рук.	Кашлер			IX.75			
Н. контр.	Марцинкевич			IX.75			
Утв.							

Копировал Формат 11

Формат	Зона	Поз.	Обозначение	Наименование	Кол.	Примеч.
				Документация		
12			ТГ-17-4-03.00.00 СБ	Сборочный чертеж.		
				Детали		
11		1	ТГ-17-2-05.00.00	Шайба	1	
12		2	ТГ-17-4-03.00.01	Кронштейн	1	

6804/III г. 1 11

Изм	Лист	N докум.	подп.	дата	ТГ-17-4-03.00.00		
Разраб.	Макаренко			IX.75	Кронштейн	Лит.	Масса / Масштаб 1
Пров.	Притуленко			IX.75		Укргипроинжпроект	
Рук.	Кашлер			IX.75			
Н. контр.	Марцинкевич			IX.75			
Утв							

Копировал Формат 11

ТГ-17-4-02.00.00СБ

12

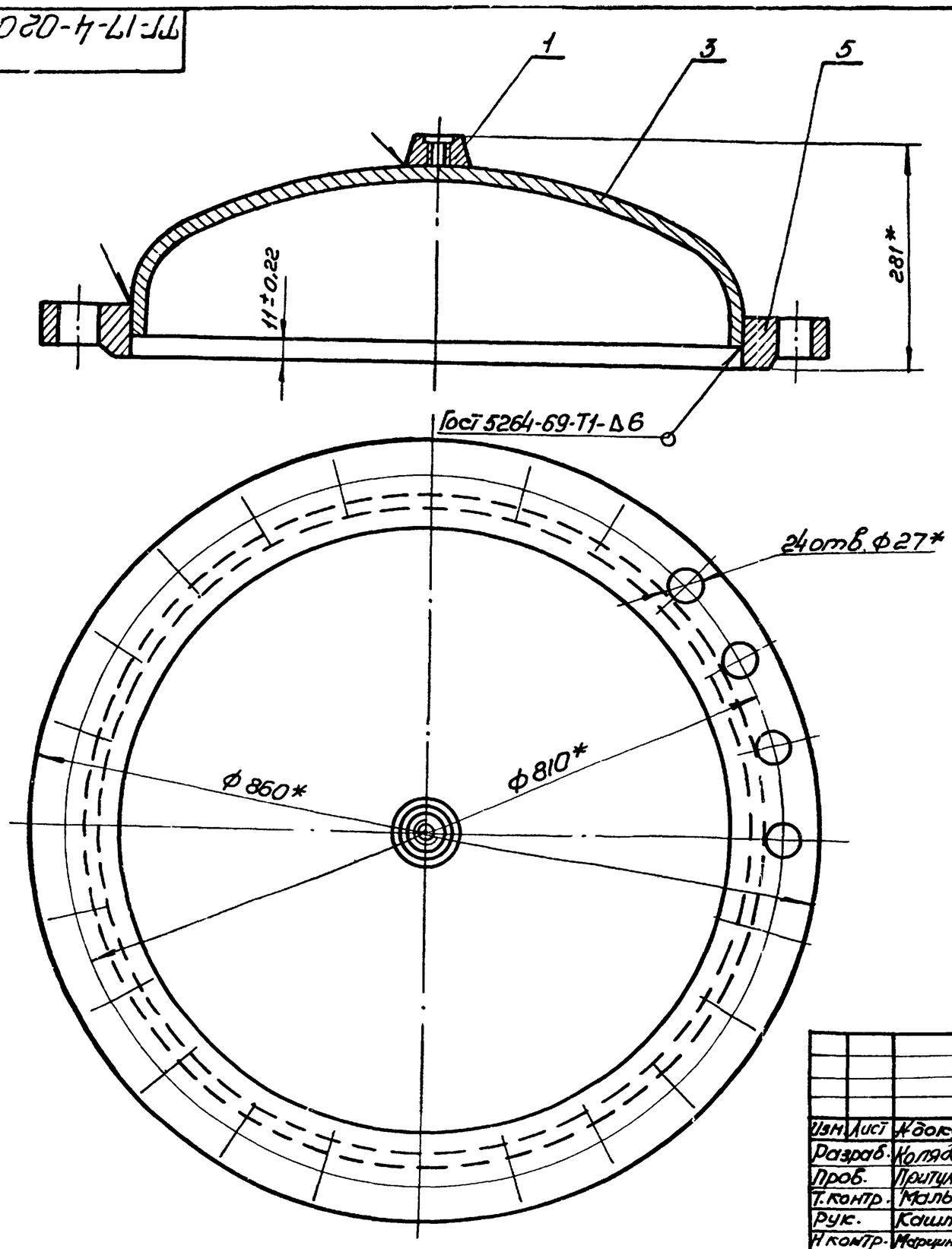

*Размеры для справок.

					ТГ-17-4-02.00.00СБ			
Изм.	Лист	№докум.	подп.	дата	Крышка	Лит.	Масса	Масштаб
Разраб.		Коляденко		IX.75			929	1:5
Пров.		Притуленко		IX.75	Сборочный чертеж			
Т.контр.		Малыш		IX.75		Лист	Листов 1	
Рук.		Кашлер		IX.75				
Н.контр.		Марцинкевич		IX.75		Укргипроинжпроект		
Утв.								

Копировал Жирай — формат 12

ТГ-17-4-03.00.00СБ

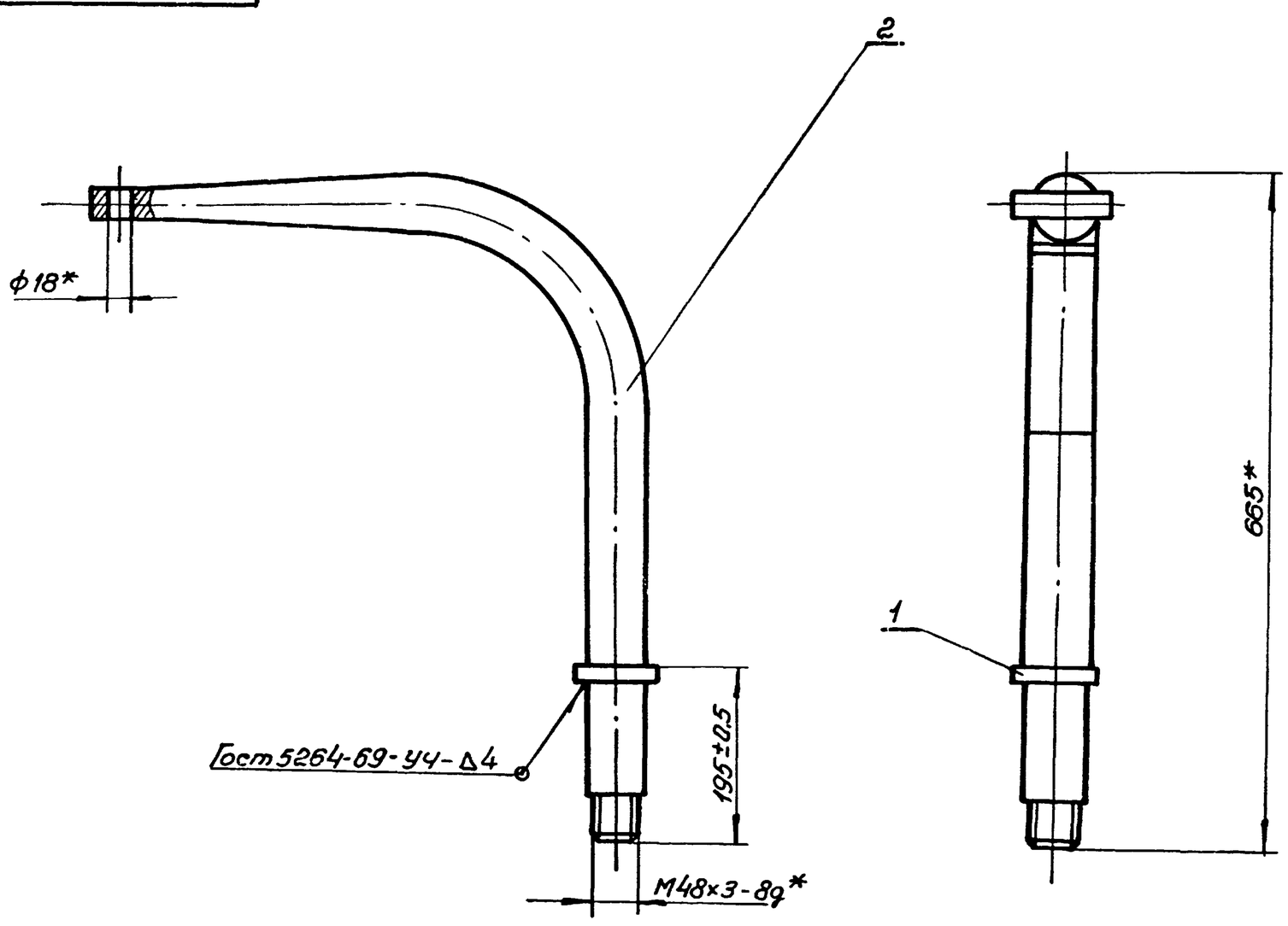

*Размеры для справок.

12

					ТГ-17-4-03.00.00СБ			
Изм.	Лист	№докум.	подп.	дата	Кронштейн	Лит.	Масса	Масштаб
Разраб		Коляденко		IX.75			19,3	1:5
Пров		Притуленко		IX.75	Сборочный чертеж			
Т.контр		Малыш		IX.75		Лист	Листов 1	
Рук.		Кашлер		IX.75				
Н.контр		Марцинкевич		IX.75		Укргипроинжпроект		
Утв								

6804/III-1

Копировал Жирай — формат 12

ТГ-17-4-01.00.03

(V)

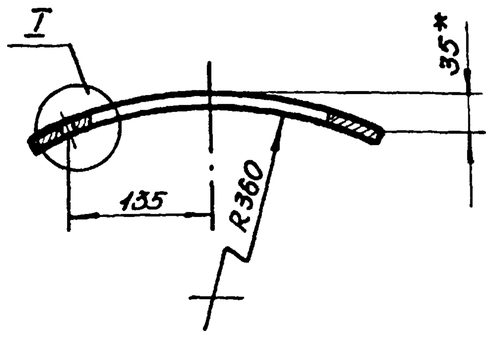

Развертка

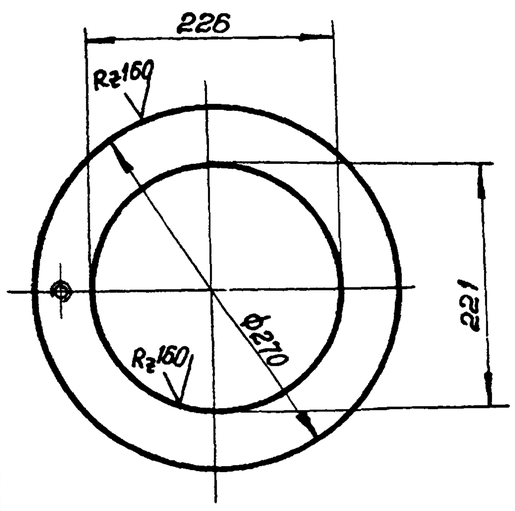

I
М1:2

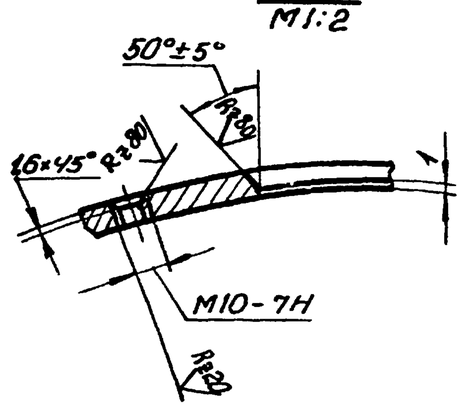

1.* Размер для справок.
2. Предельные отклонения размеров: отверстий - по A_7; остальных - по CM_7.

					ТГ-17-4-01.00.03			
Изм	Лист	N докум	подп	дата	Накладка	Лит.	Масса	Масштаб
Разраб		Макаренко		1X.75			0,7	1:5
Пров.		Притуленко		1X.75		Лист	Листов 1	
Т.контр.		Малыш		1X.75				
Рук.		Кашлер		1X.75	Лист 4 Гост 5681-67 / 15Х5М Гост 7350-66	Укргипроинжпроект		
Н.контр.		Марцинкевич		1X.75				
Утв.								

Копировал Жирсу — формат 11

ТГ-17-4-00.00.01

13

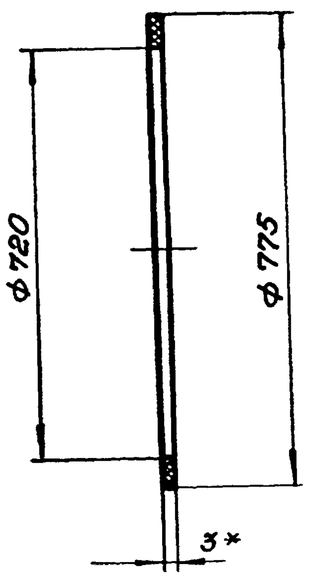

* Размер для справок.

					ТГ-17-4-00.00.01			
Изм.	Лист	N докум.	подп.	дата	Прокладка	Лит	Масса	Масштаб
Разраб		Макаренко		1X.75			0,475	1:10
Пров		Притуленко		1X.75		Лист	Листов 1	
Т.контр.		Малыш		1X.75				
Рук		Кашлер		1X.75	Паронит ПМБ3 Гост 481-71	Укргипроинжпроект		
Н.контр.		Марцинкевич		1X.75				
Утв.								

Копировал Жирсу — формат 11

Подп. и дата | Инв. N дубл. | Взам. инв. N | Подп. и дата | Инв. N подл.

ТГ-17-4-03.00.01

Rz80 (V)

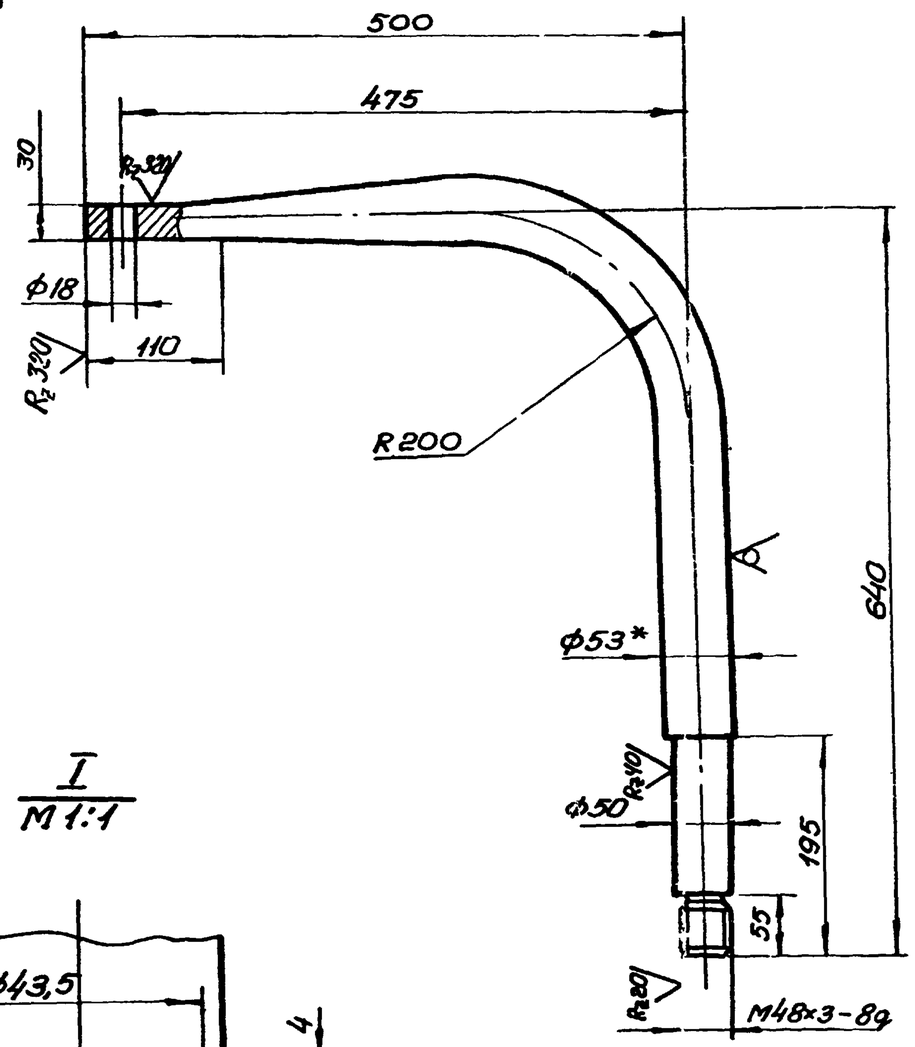

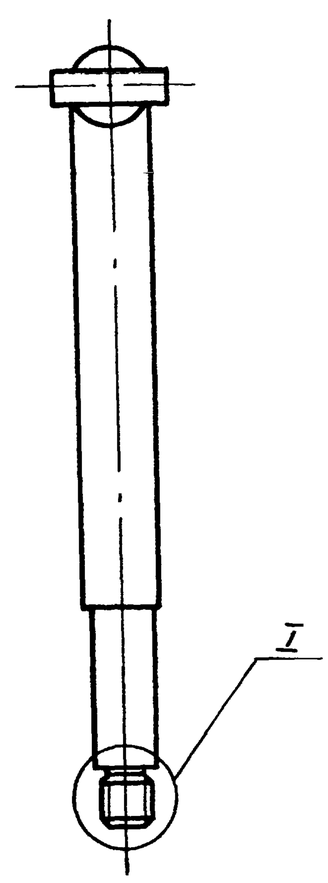

I
М1:1

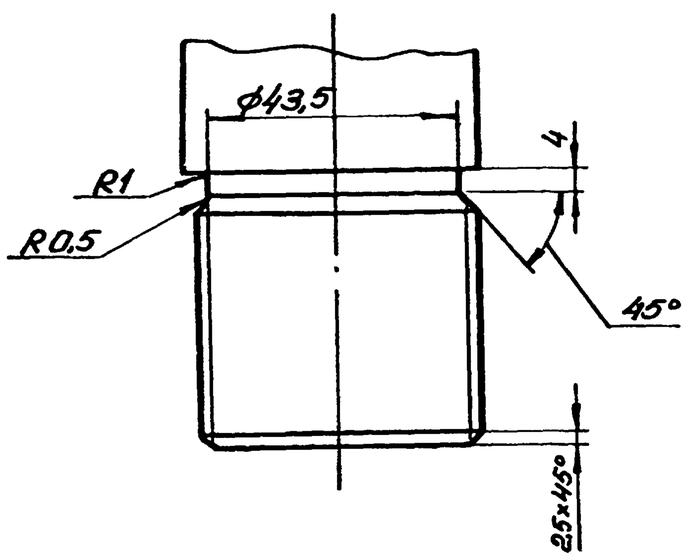

1. Длина развертки l = 1055 мм
2.* Размеры для справок.
3. Предельные отклонения размеров: отверстий - по A_7; остальных - по CM_7.

13

					ТГ-17-4-03.00.01			
Изм	Лист	N докум.	подп.	дата	Кронштейн	Лит	Масса	Масштаб
Разраб.		Макаренко		1X.75			17,6	1:5
Пров.		Притуленко		1X.75		Лист	Листов 1	
Т.контр.		Малыш		1X.75				
Рук.		Кашлер		1X.75	Круг. В53 Гост 2590-71 / Ст3 Гост 535-58	Укргипроинжпроект		
Н.контр.		Марцинкевич		1X.75				
Утв								

6804/III-1

ТГ-17-1-00.00.05

(√) ∀

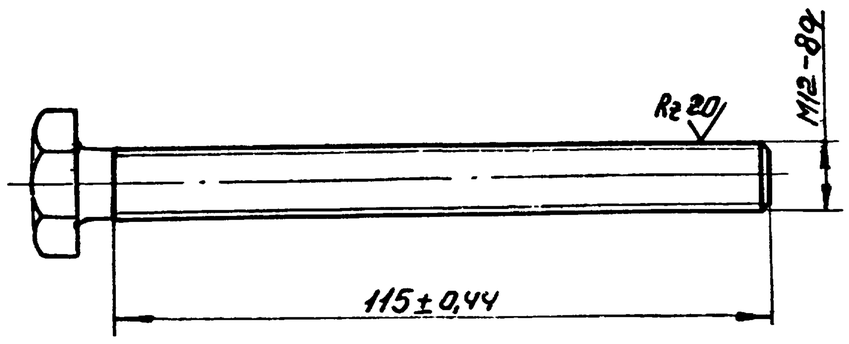

Изм. Лист	N докум.	Подп.	Дата	ТГ-17-1-00.00.05			
Разраб.	Малыш		IX.75	Упор	Лит.	Масса	Масштаб
Пров.	Притуленко		IX.75			0,12	1:2
Т.контр.	Малыш		IX.75		Лист	Листов 1	
Рук.	Кашлер		IX.75	Заготовка Болт М12х1.30.58.019 ГОСТ 7798-70	Укргипроинжпроект		
Н.контр.	Петриковец		IX.75				
Утв.	Лейдерман		IX.75				

Копировал — Формат 11

ТГ-17-1-00.00.06

(√) ∀ 14

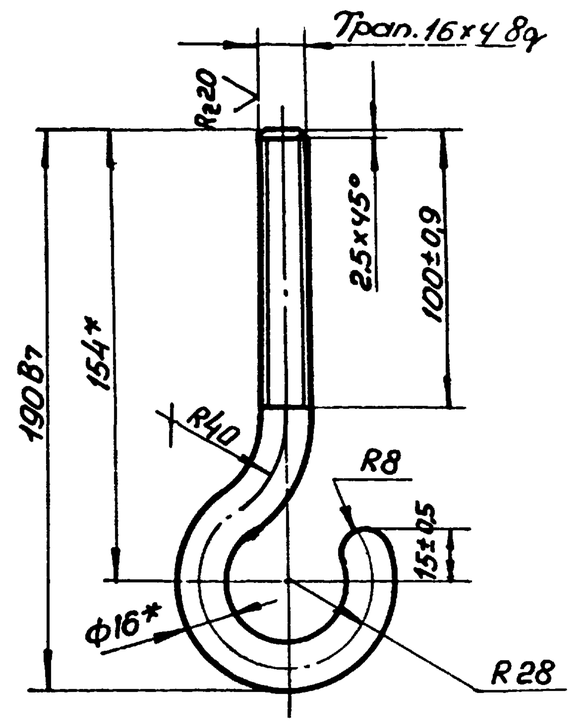

1.* Размеры для справок.
2. Длина развертки - 280мм.

Изм. Лист	N докум.	Подп.	Дата	ТГ-17-1-00.00.06			
Разраб.	Малыш		IX.75	Серьга	Лит.	Масса	Масштаб
Пров.	Притуленко		IX.75			0,44	1:2
Т.контр.	Малыш		IX.75		Лист	Листов 1	
Рук.	Кашлер		IX.75	Круг В16 ГОСТ 2590-71 / Ст3 ГОСТ 535-58	Укргипроинжпроект		
Н.контр.	Петриковец		IX.75				
Утв.	Лейдерман		IX.75				

Копировал — Формат 11

Инв.№ подл. | Подп. и дата | Взам.инв.№ | Инв.№ дубл. | Подп. и дата

ТГ-17-1-01.00.15

(√) ∀

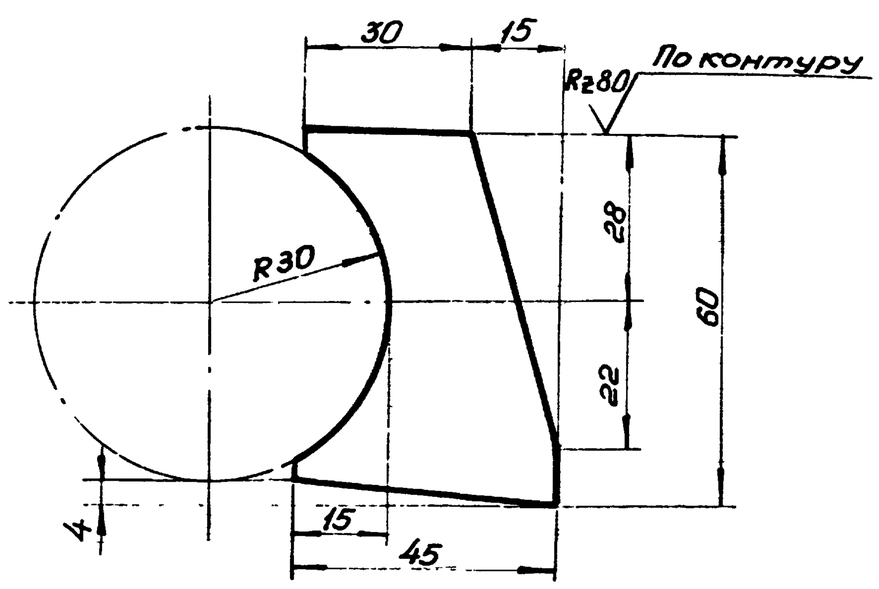

Предельные отклонения размеров - по- CM_7.

Изм. Лист	N докум.	Подп.	Дата	ТГ-17-1-01.00.15			
Разраб.	Лупко		IX.75	Косынка	Лит.	Масса	Масштаб
Пров.	Притуленко		IX.75			0,08	1:1
Т.контр.	Малыш		IX.75		Лист	Листов 1	
Рук.	Кашлер		IX.75	Лист 6 ГОСТ 5681-57 / Ст3сп ГОСТ 14637-70	Укргипроинжпроект		
Н.контр.	Петриковец		IX.75				
Утв.	Лейдерман		IX.75				

Формат 11

ТГ-17-1-01.00.16

(√) ∀

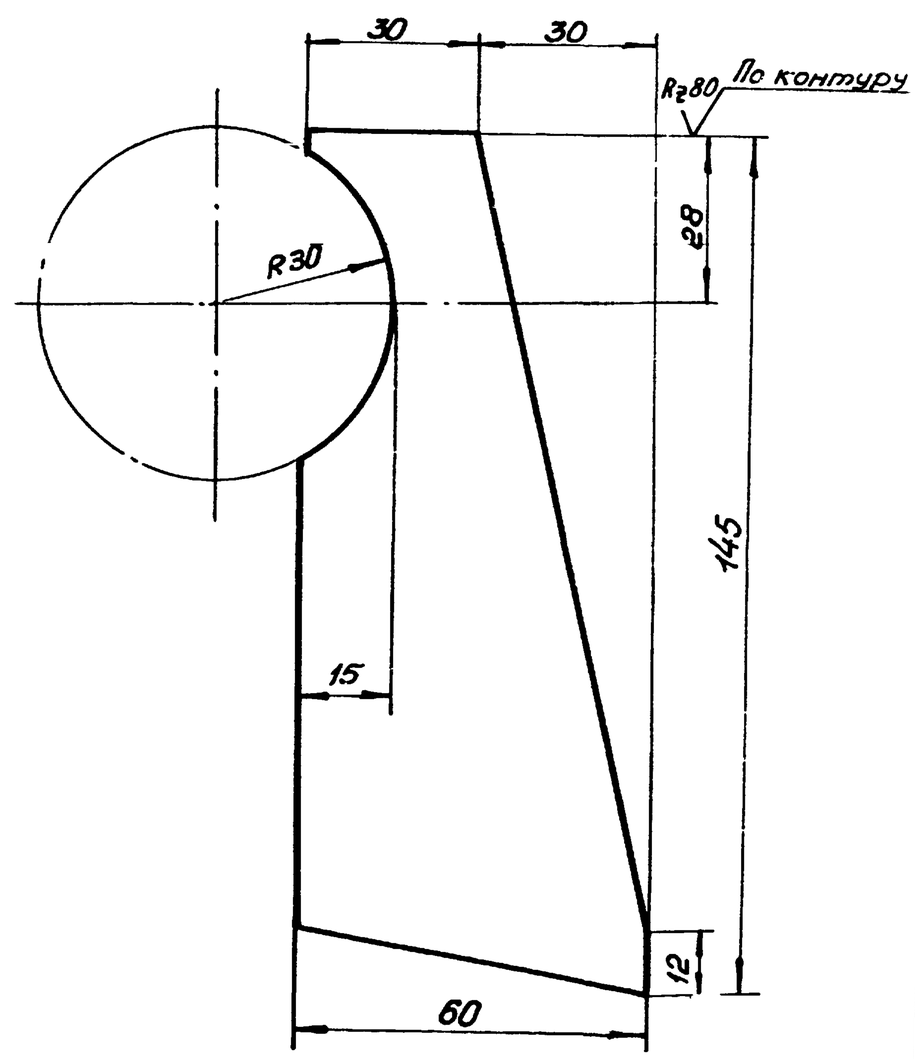

Предельные отклонения размеров - по CM_7.

6804/III к 1 | 14

Изм. Лист	N докум.	Подп.	Дата	ТГ-17-1-01.00.16			
Разраб.	Лупко		IX.75	Косынка	Лит.	Масса	Масштаб
Пров.	Притуленко		IX.75			0,26	1:1
Т.контр.	Малыш		IX.75		Лист	Листов 1	
Рук.	Кашлер		IX.75	Лист 6 ГОСТ 5681-57 / Ст3сп ГОСТ 14637-69	Укргипроинжпроект		
Н.контр.	Петриковец		IX.75				
Утв.	Лейдерман		IX.75				

Инв.№ подл. | Подп. и дата | Взам.инв.№ | Инв.№ дубл. | Подп. и дата

Формат	Зона	Поз.	Обозначение	Наименование	Кол.	Примеч.
				Документация		
12			ТГ-17-1-03.00.00СБ	Сборочный чертеж	1	
				Детали.		
11		1	ТГ-17-1-03.00.01	Бобышка	1	
				Стандартные изделия		
		2		Днище У26х10-25-15Х5М ГОСТ 6533-68		
		3		Фланец 400-16 ГОСТ 1255-67	1	

Изм	Лист	N докум.	Подп.	Дата	ТГ-17-1-03.00.00			
Разраб.		Лупка		IX.75	Крышка	Лит.	Лист 1	Листов 1
Пров.		Притуленко		IX.75		Укргипроинжпроект		
Рук.		Кашлер		IX.75				
Н.контр.		Петриковец		IX.75				
Утв.								

Копировал Формат 11

ТГ-17-1-03.00.01

Rz80 (√) 15

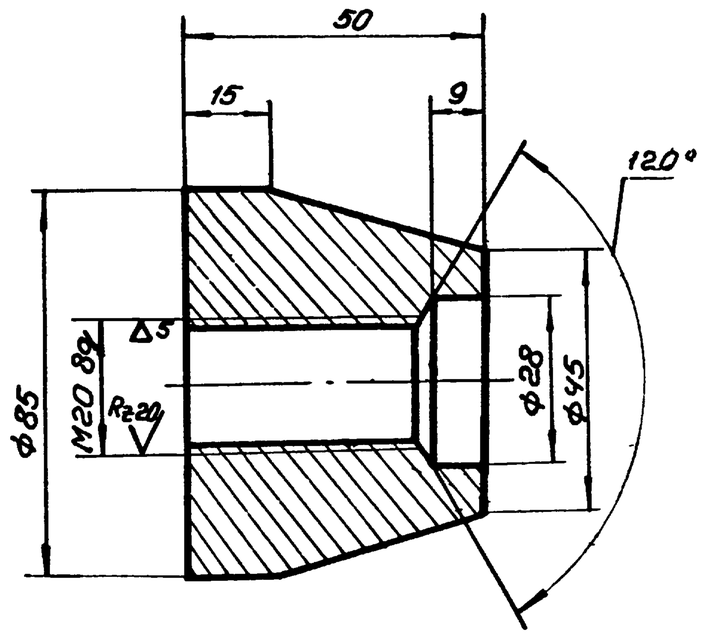

Неуказанные предельные отклонения размеров: отверстий - по A_7; вала - по B_7; остальных - по CM_7.

Изм	Лист	N докум.	Подп.	Дата	ТГ-17-1-03.00.01			
Разраб.		Лупка		IX.75	Бобышка	Лит.	Масса 0,60	Масштаб 1:1
Пров.		Притуленко		IX.75		Лист	Листов 1	
Т.контр.		Машыш		IX.75				
Рук.		Кашлер		IX.75	Ст 3 ГОСТ 380-71	Укргипроинжпроект		
Н.контр.		Петриковец		IX.75				
Утв.								

Копировал Формат 11

Подп. и дата | Инв. N дубл. | Взам. инв. N | Подп. и дата | Инв. N подл.

ТГ-17-1-03.00.00СБ

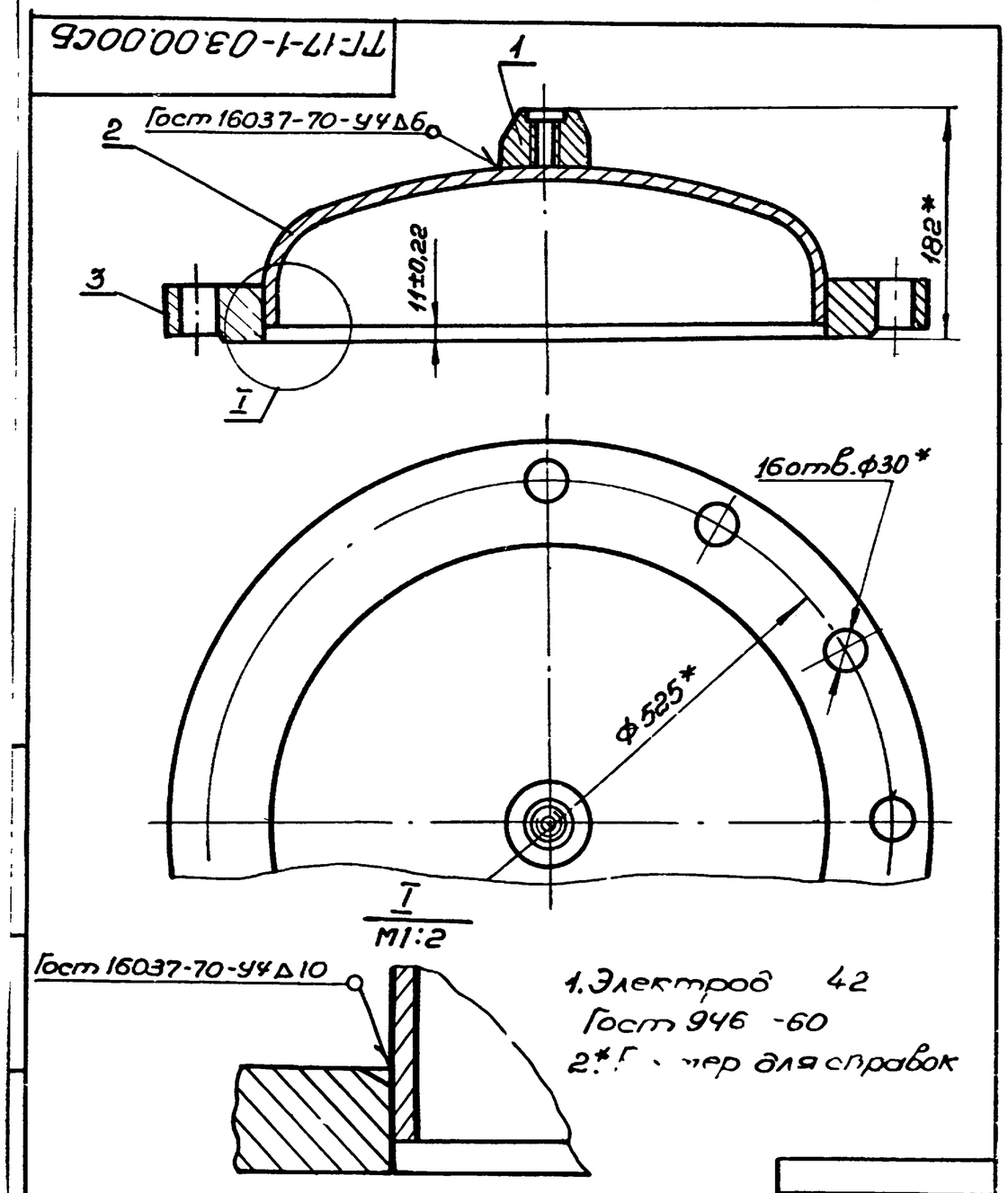

1. Электрод 42 ГОСТ 946-60
2. * Г... мер для справок

Изм	Лист	N докум.	Подп.	Дата	ТГ-17-1-03.00.00СБ			
Разраб.		Лупка		IX.75	Крышка. Сборочный чертеж	Лит.	Масса 51,5	Масштаб 1:4
Пров.		Притуленко		IX.75		Лист	Листов 1	
Т.контр.		Малыш		IX.75				
Рук.		Кашлер		IX.75		Укргипроинжпроект		
Н.контр.		Петриковец		IX.75				
Утв.								

Копировал Формат 11

ТГ-17-1-00.00.07

(√)

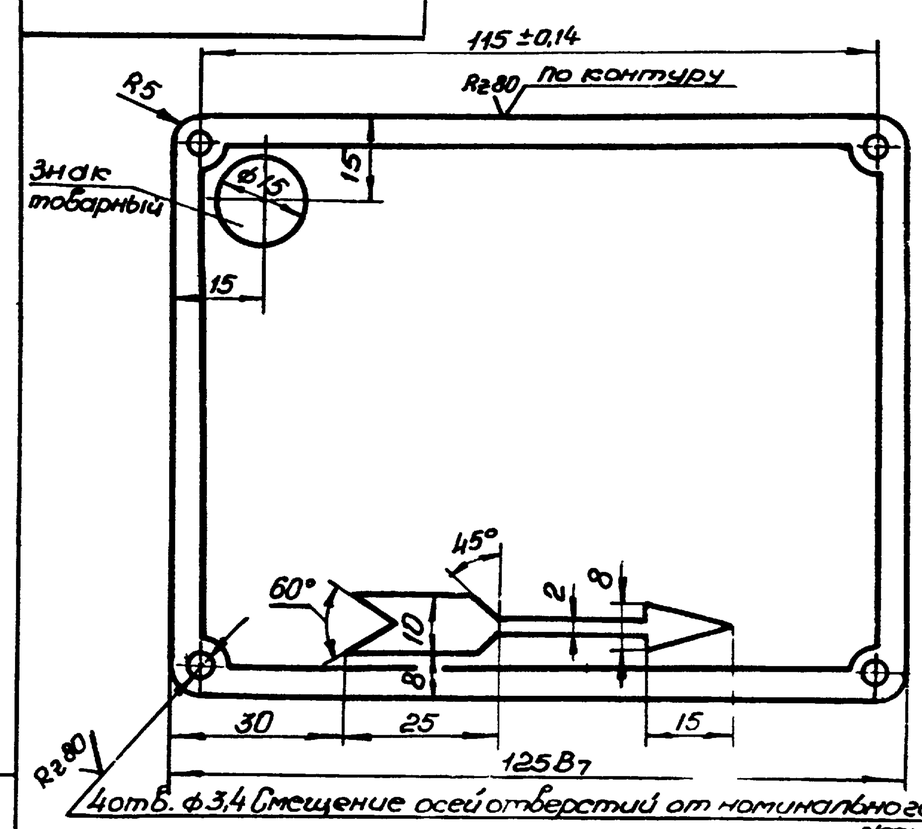

4отв. ф3,4 Смещение осей отверстий от номинального расположения 0,1.

1. Фотохимическое травление:
   а/ фон лицевой поверхности черный
   б/ надписи и знаки выполняются рельефными цвета металла шрифтом ПО-6 и ПО-4 ГОСТ 2930-62.
2. На табличке нанести следующие данные:
   а/ наименование завода-изготовителя.
   б/ наименование сосуда
   в/ заводской номер сосуда.
   г/ год изготовления
   д/ рабочее давление, кгс/см²
   е/ пробное давление, кгс/см²
   ж/ допустимая температура стенок сосуда °С,
   з/ масса, кг.

6804/III.1

Изм	Лист	N докум	Подп.	Дата	ТГ-17-1-00.00.07			
Разраб.		Лупка		IX.75	Табличка маркировочная	Лит.	Масса 0,003	Масштаб 1:1
Пров.		Притуленко		IX.75		Лист	Листов 1	
Т.контр.		Малыш		IX.75				
Рук.		Кашлер		IX.75	Заготовка Лист АДН-0,8 ГОСТ 13722-68	Укргипроинжпроект		
Н.контр.		Петриковец		IX.75				
Утв.								

15

ТГ-17-2-01.00.11

(√) Rz 40

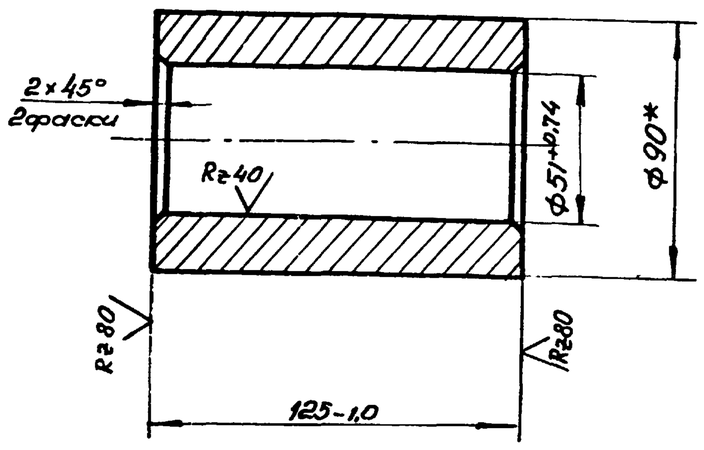

*Размер бля справок.

Изм.	Лист	Nдокум	подп.	дата	ТГ-17-2-01.00.11			
Разраб.		Малыш		IX 75	Втулка	Лит	Масса	Масштаб
Пров		Притуленко		IX 75			4.16	1:2
Т.контр		Малыш		IX 75		Лист	Листов	
Рук.		Кашлер		IX 75	Круг Ф90 Гост 2590-71 / Ст3 Гост 535-58	Укргипроинжпроект		
Н.контр		Марцинкевич		IX 75				
Утв.								

Копировал Формат 11

ТГ-17-2-01.00.07

16

(√) Rz 80

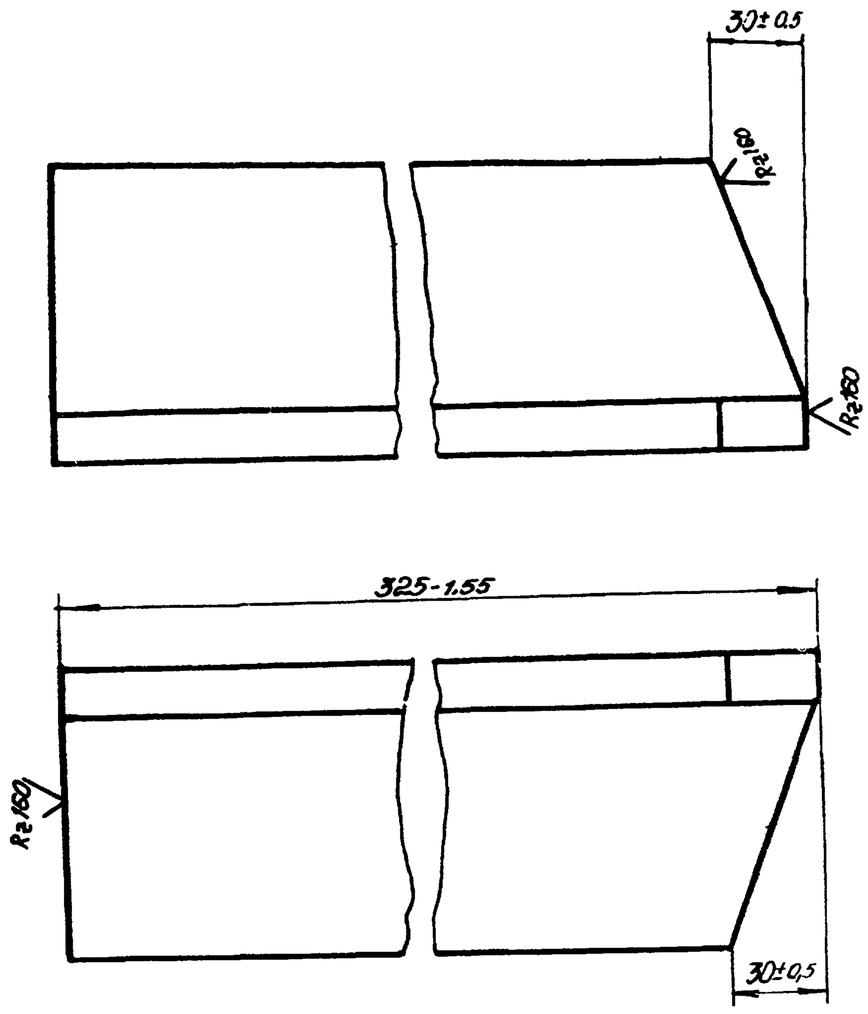

Изм.	Лист	Nдокум.	подп.	дата	ТГ-17-2-01:00 07			
Разраб		Малыш		IX 75	Стойка	Лит.	Масса	Масштаб
Пров.		Притуленко		IX 75			3,6	1:2
Т.контр		Малыш		IX 75		Лист	Листов 1	
Рук.		Кашлер		IX 75	Уголок Б-100×100×8 Гост 8509-72 / Ст3 Гост 535-58	Укргипроинжпроект		
Н. контр		Марцинкевич		IX 75				
Утв.								

Копировал Формат 11

Подп. и дата | Инв. № дубл. | Взам. инв. № | Подп. и дата | Инв. № подл.

ТГ-17-2-01.00.03

Rz 80 (√)

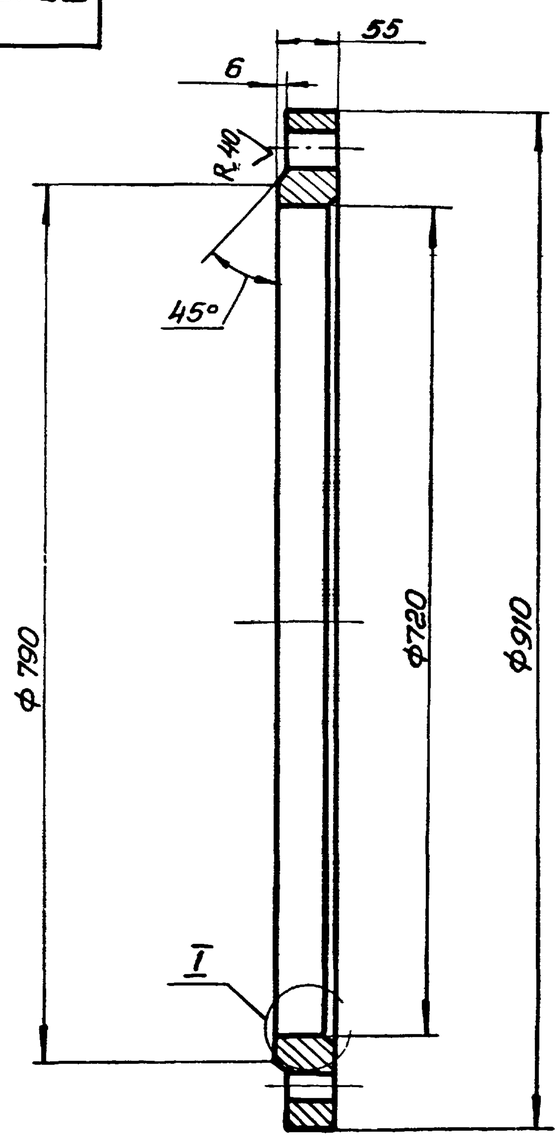

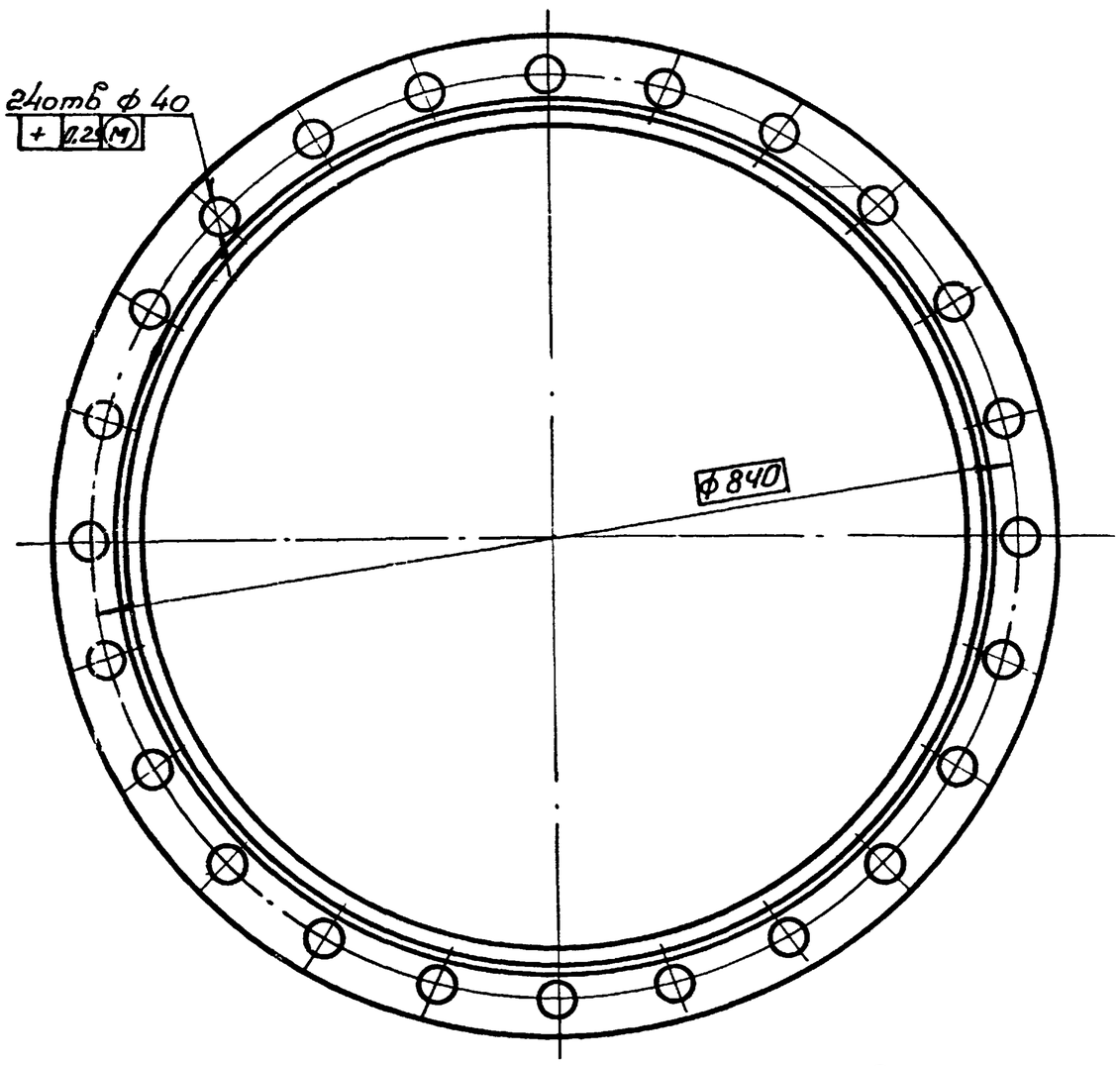

I
М1:2

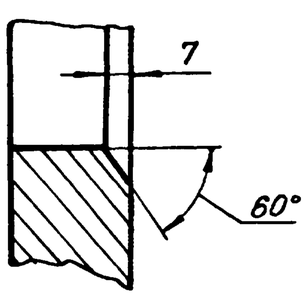

Предельные отклонения размеров:
отверстий – по A_7; валов – по B_7;
остальных – по CM_7.

16

Изм	Лист	Nдокум	подп	дата	ТГ-17-2-01.00.03			
Разраб.		Малыш		IX 75	Фланец	Лит.	Масса	Масштаб
Пров.		Притуленко		IX 75			71,9	1:5
Т. контр.		Малыш		IX 75		Лист	Листов 1	
Рук.		Кашлер		IX 75	15Х5М Гост 7350-66	Укргипроинжпроект		
Н контр		Марцинкевич		IX 75				
Утв.								

6804/III г. 1

Копировал Формат 12

ТГ-17-1-01.00.08

Rz80 (√)

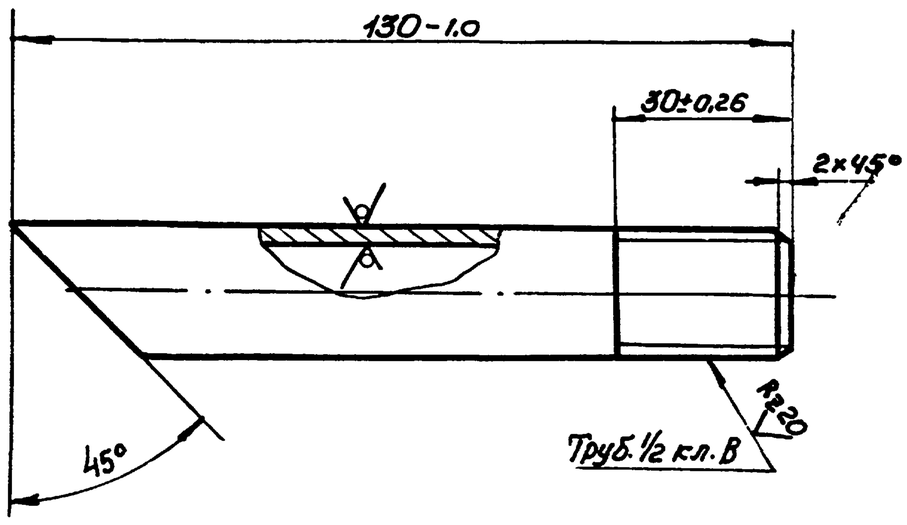

Изм.	Лист	№докум.	Подп.	Дата	ТГ-17-1-01.00.08		
Разраб.		Лупка		IX.75	Штуцер	Лит. / Масса 0,17	Масштаб 1:1
Пров.		Притуленко		IX.75		Лист	Листов 1
Т.контр.		Малыш		IX.75			
Рук.		Кашлер		IX.75	Труба 22×2,8 Гост 8732-70 / 12МХ Гост-550-58	Укргипроинжпроект	
Н.контр.		Петриковец		IX.75			
Утв.		Лейберман		IX.75			

Копировал

Формат 11

ТГ-17-1-01.00.07

Rz80 (√)

17

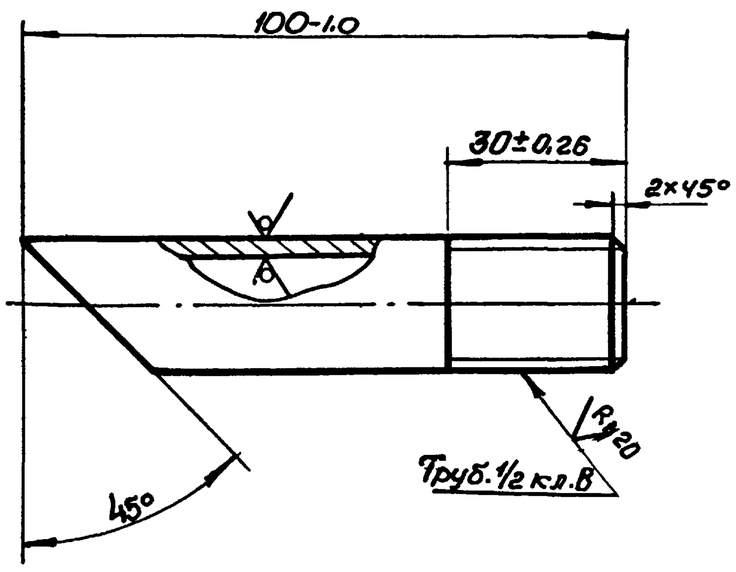

Изм.	Лист	№докум.	Подп.	Дата	ТГ-17-1-01.00.07		
Разраб.		Лупка		IX.75	Штуцер	Лит. / Масса 0,13	Масштаб 1:1
Пров.		Притуленко		IX.75		Лист	Листов 1
Т.контр.		Малыш		IX.75			
Рук.		Кашлер		IX.75	Труба 22×2,8 Гост 8732-70 / 12МХ ГОСТ 550-58	Укргипроинжпроект	
Н.контр.		Петриковец		IX.75			
Утв.		Лейберман		IX.75			

Копировал

Формат 11

Взам.инв.№ | Инв.№дубл. | Подп.и дата | Инв.№подл. | Подп.и дата

ТГ-17-1-01.00.03

Rz80 (√)

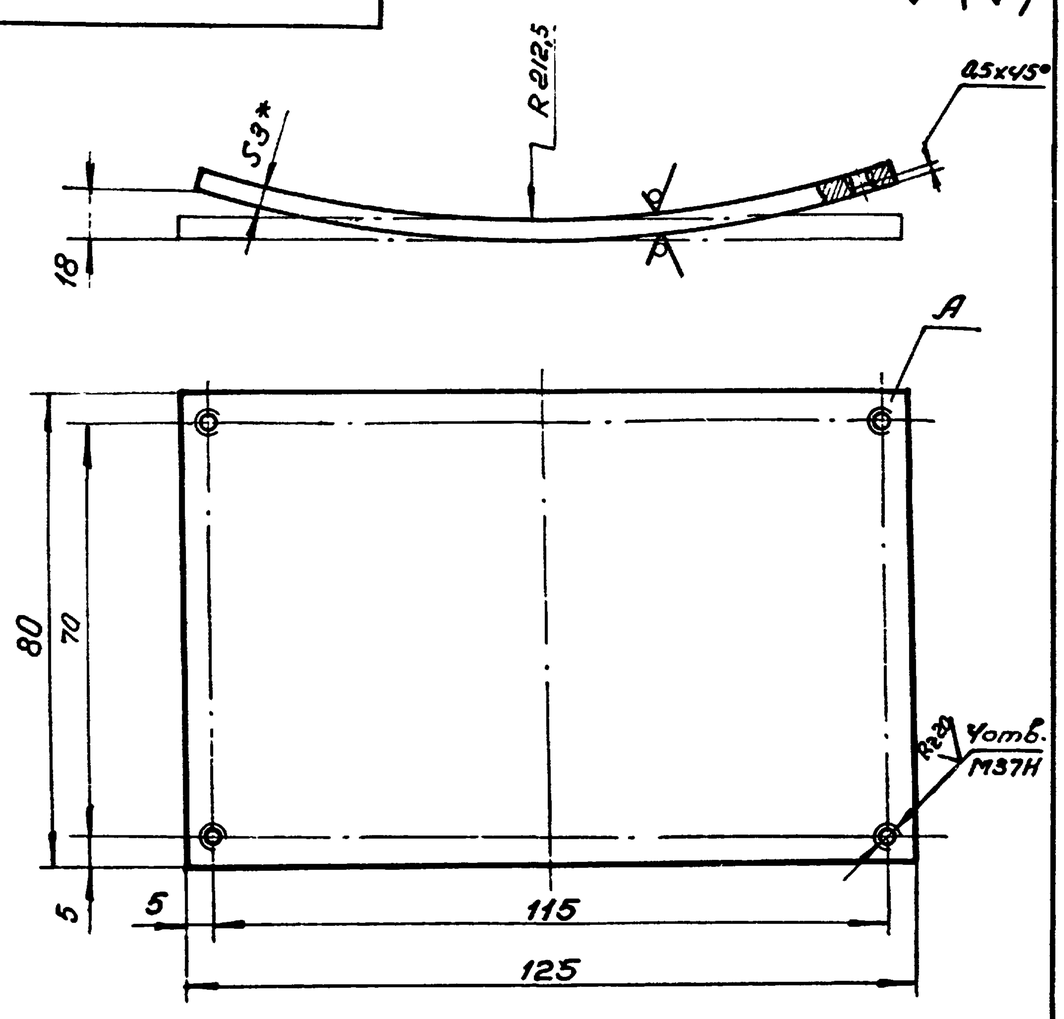

1.* Размер для справок.
2. Неуказанные предельные отклонения размеров: вала - по В7, остальных - по СМ7.
3. Отверстия „А" обработать по сопрягаемой детали ТГ-17-1-00.00.17.

		№докум	Подп.	Дата	ТГ-17-1-01.00.03		
		Лупка		IX.75	Пластина	Лит. / Масса 0,23	Масштаб 2:1
		Притуленко		IX.75		Лист	Листов 1
		Малыш		IX.75			
		Кашлер		IX.75	Лист В3 Гост 3680-57 / 1-IV-Н Гост 16523-70	Укргипроинжпроект	
				IX.75			

Формат 11

ТГ-17-1-01.00.14

Rz80 (√)

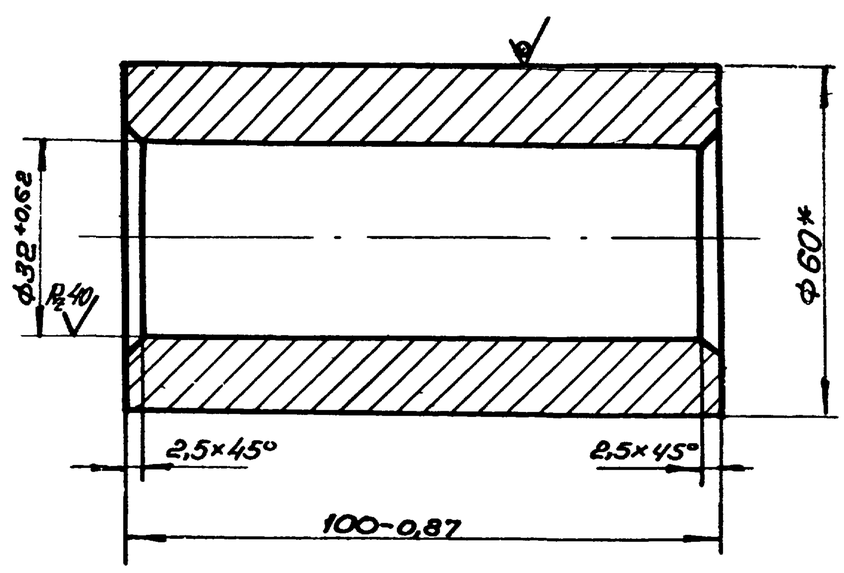

* Размер для справок.

6804/III г 1

17

Изм.	Лист	№докум.	Подп.	Дата	ТГ-17-1-01.00.14		
Разраб.		Лупка		IX.75	Втулка	Лит. / Масса 1,55	Масштаб 1:1
Пров.		Притуленко		IX.75		Лист	Листов 1
Т.контр.		Малыш		IX.75			
Рук.		Кашлер		IX.75	Круг В60 Гост 2590-71 / Ст3сп Гост 535-58	Укргипроинжпроект	
Н.контр.		Петриковец		IX.75			
Утв.		Лейберман		IX.75			

Копировал

Формат 11

ТГ-17-1-05.00.01

(√) А

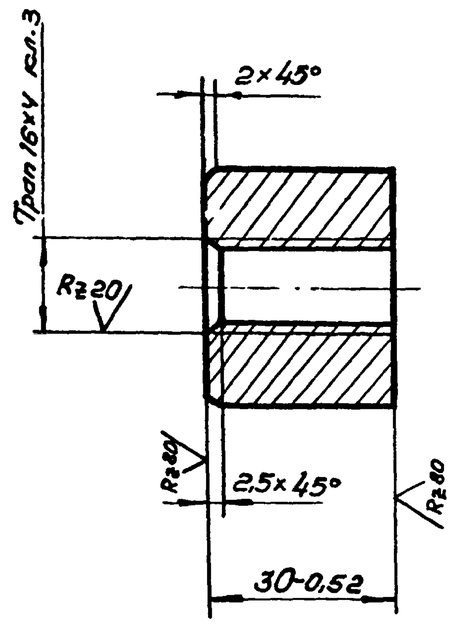

Изм.	Лист	N докум.	Подп.	Дата	ТГ-17-1-05.00.01			
Разраб.		Малыш		IX.75	Гайка специальная	Лит	Масса	Масштаб
Пров.		Притуленко		IX.75			0,26	1:1
Т.контр.		Малыш		IX.75		Лист	Листов 1	
Рук.		Кашлер		IX.75	Круг В40 ГОСТ 2590-71 / Ст3 ГОСТ 535-58	Укргипроинжпроект		
Н.контр.		Петриковец		IX.75				
Утв.		Бабенко		IX.75				

Копировал Экирия — Формат 11

ТГ-17-1-05.00.02

(√) А

18

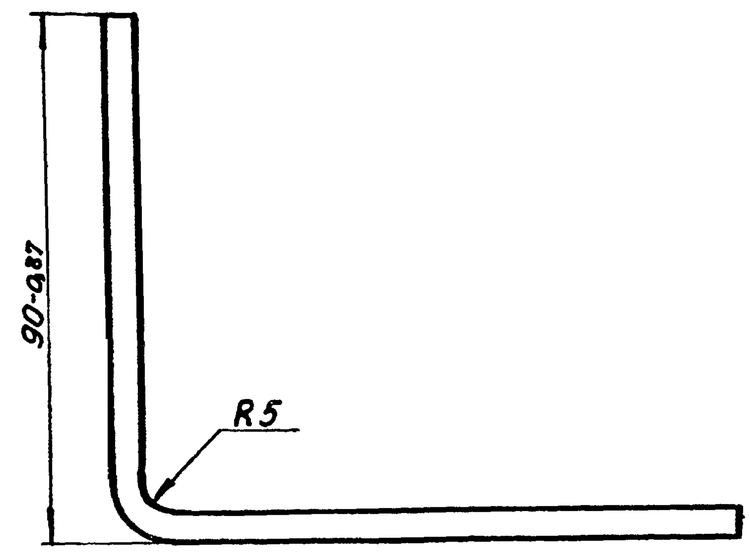

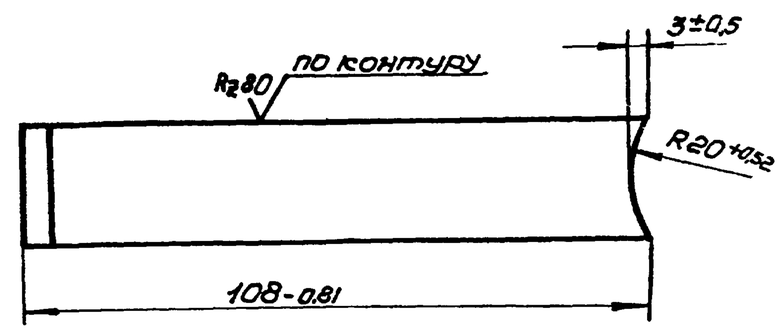

Изм.	Лист	N докум.	Подп.	Дата	ТГ-17-1-05.00.02			
Разраб.		Малыш		IX.75	Рычаг	Лит.	Масса	Масштаб
Пров.		Притуленко		IX.75		А	0,15	1:1
Т.контр.		Малыш		IX.75		Лист	Листов 1	
Рук.		Кашлер		IX.75	Полоса 5×20 ГОСТ 103-57 / Ст3 ГОСТ 535-58	Укргипроинжпроект		
Н.контр.		Петриковец		IX.75				
Утв.		Бабенко		IX.75				

Копировал Экирия — Формат 11

Инв.N подл. | Подп. и дата | Взам.инв.N | Инв.N подл. | Подп. и дата

ТГ-17-1-05.00.00 СБ

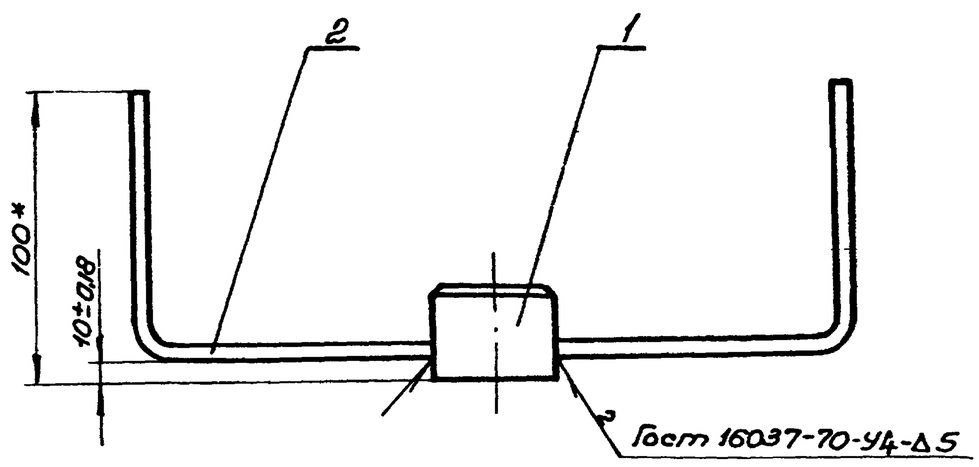

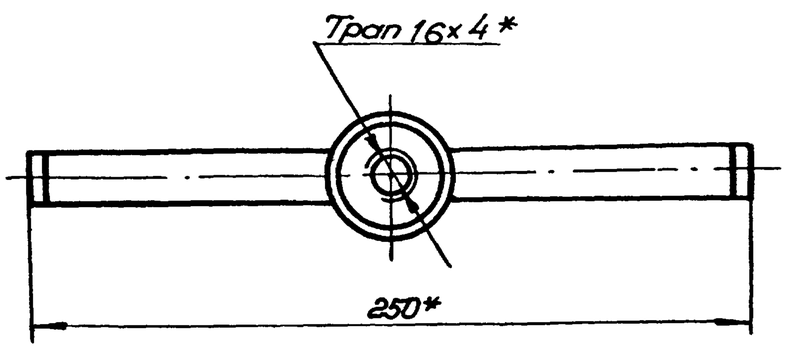

1* Размеры для справки.

2. Электрод Э42 ГОСТ 9467-60.

Изм.	Лист	N докум.	Подп.	Дата	ТГ-17-1-05.00.00 СБ			
Разраб.		Малыш		IX.75	Ручка	Лит.	Масса	Масштаб
Пров.		Притуленко		IX.75	Сборочный чертеж		0,56	1:2
Т.контр.		Малыш		IX.75		Лист	Листов 1	
Рук.		Кашлер		IX.75		Укргипроинжпроект		
Н.контр.		Петриковец		IX.75				
Утв.		Бабенко		IX.75				

Копировал Экирия — Формат 11

Формат	Зона	Поз.	Обозначение	Наименование	Кол.	Примеч.
				Документация		
11			ТГ-17-1-05.00.00 СБ	Сборочный чертеж		
				Детали.		
11		1	ТГ-17-1-05.00.01	Гайка специальная	1	
11		2	ТГ-17-1-05.00.02	Рычаг	2	

6804/III г. 1

18

Изм.	Лист	N докум.	Подп.	Дата	ТГ-17-1-05.00.00			
Разраб.		Малыш		IX.75	Ручка	Лит	Лист	Листов 1
Пров.		Притуленко		IX.75				
Рук.		Кашлер		IX.75		Укргипроинжпроект		
Н.контр.		Петриковец		IX.75				
Утв.		Бабенко		IX.75				

Копировал Экирия —

ТГ-17-2-01.00.08

А (√)

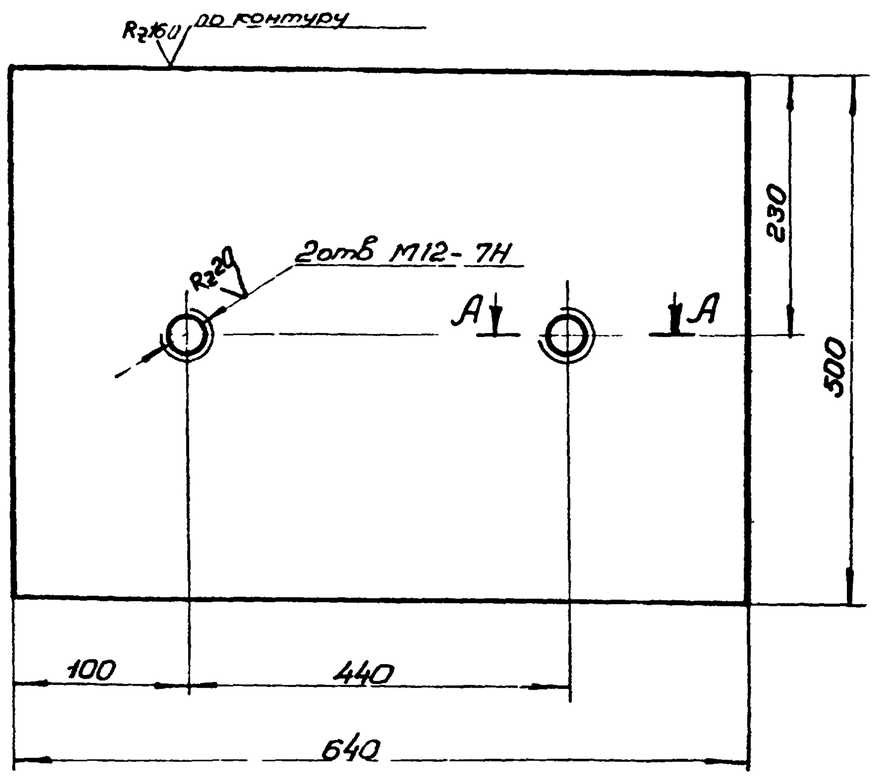

А-А
М1:1

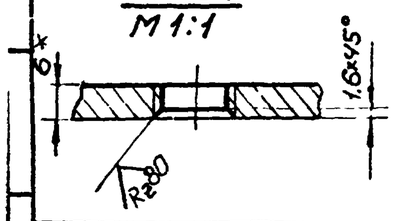

1*Размер для справок.

2.Неуказанные предельные отклонения размеров - по $СМ_7$.

Изм	Лист	№докум.	подп.	дата	ТГ-17-2-01.00.08			
Разраб.		Дубинин		IX.75	Отбойник	Лит.	Масса	Масштаб
Пров.		Притуленко		IX.75			15,2	1:5
Т.контр.		Малыш		IX.75		Лист	Листов 1	
Рук.		Кашлер		IX.75				
Н.контр.		Марцинкевич		IX.75	Лист 6 Гост 5681-57 ст3сп Гост 14637-69	Укргипроинжпроект		
Утв.								

Копировал Жирая — Формат 11

ТГ-17-2-01.00.01

А (√) 19

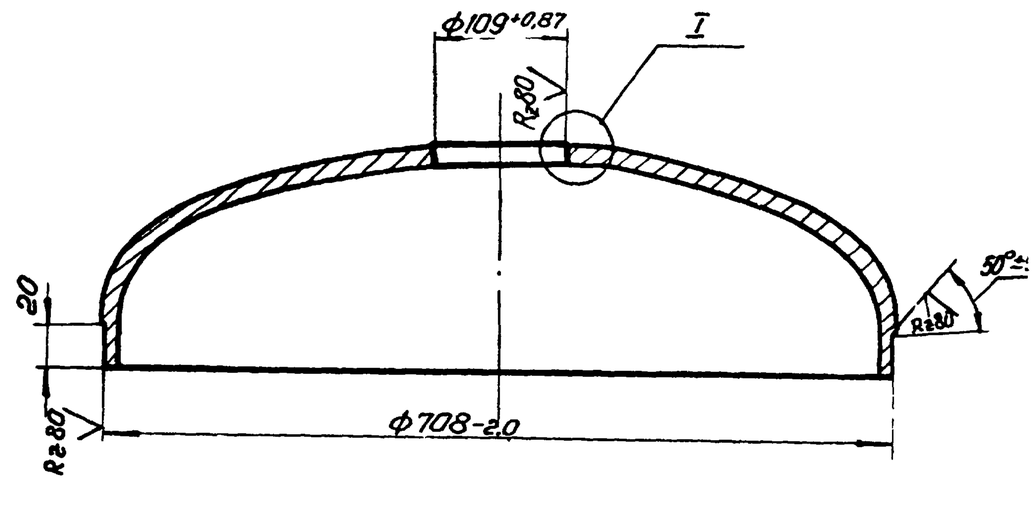

I
М1:1

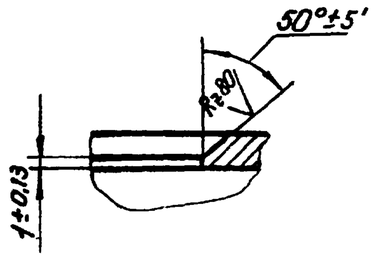

Изм	Лист	№докум.	подп.	дата	ТГ-17-2-01.00.10			
Разраб		Дубинин		IX.75	Днище	Лит.	Масса	Масштаб
Пров.		Притуленко		IX.75			55,6	1:5
Т.контр.		Малыш		IX.75		Лист	Листов 1	
Рук.		Кашлер		IX.75	Заготовка Днище 720х12-40 15Х5М Гост 6533-68			
Н.контр.		Марцинкевич		IX.75		Укргипроинжпроект		
Утв.								

Копировал Жирая — Формат 11

Формат	Зона	Поз.	Обозначение	Наименование	Кол.	Примеч.
				Документация.		
22			ТГ-17-2-02.00.00 СБ	Сборочный чертеж		
				Сборочные единицы		
11		1	ТГ-17-2-02.01.00	Корпус	1	
11		2	ТГ-17-2-02.02.00	Крышка	1	
				Стандартные изделия.		
		3		Гайка 2М6.5.019 Гост 5915-70	4	
				Материалы		
		4		Нить капроновая 29.0(34.0) марки Т Гост 15897-70	1	0,9

Изм	Лист	№докум	подп.	дата	ТГ-17-2-02.00.00			
Разраб		Дубинин		IX.75	Кассета	Лит.	Масса	Масштаб
Пров.		Притуленко		IX.75				1
Рук.		Кашлер		IX.75		Укргипроинжпроект		
Н.контр.		Марцинкевич		IX.75				
Утв.								

Копировал Жирая — Формат 11

ТГ-17-2-01.00.04

А (√)

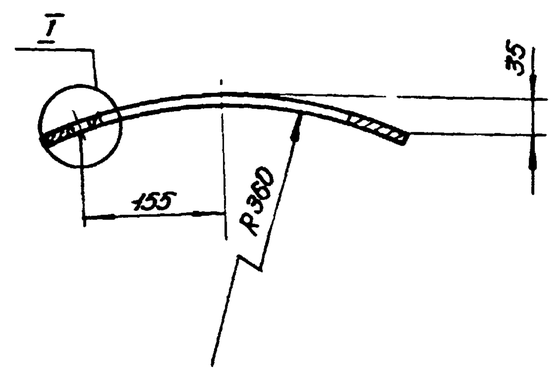

Развертка

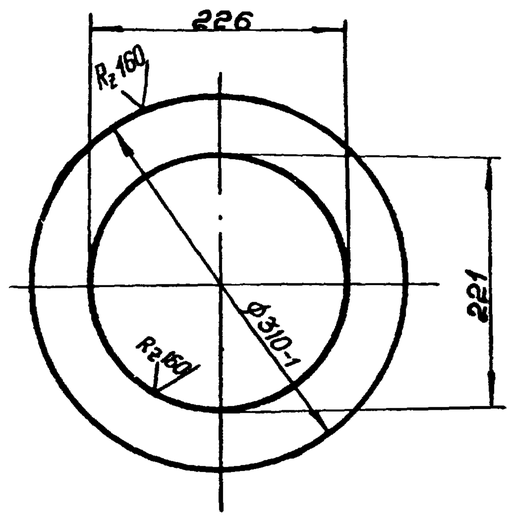

I
М1:2

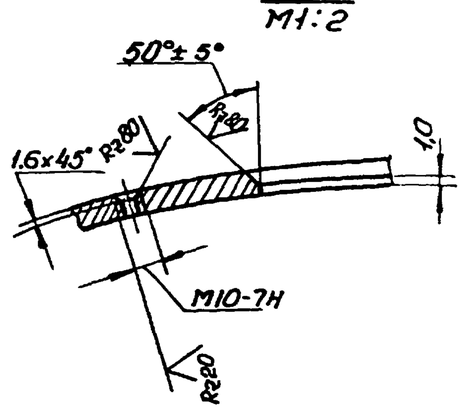

Неуказанные предельные отклонения размеров: отверстий - по $А_7$, остальных - по $СМ_7$

6804/III г 1 — 19

Изм.	Лист	№докум.	подп.	дата	ТГ-17-2-01.00.04			
Разраб		Дубинин		IX.75	Накладка	Лит.	Масса	Масштаб
Пров.		Притуленко		IX.75			0,7	1:5
Т.контр.		Малыш		IX.75		Лист	Листов 1	
Рук.		Кашлер		IX.75				
Н.контр.		Марцинкевич		IX.75	Лист 6 Гост 5681-67 15Х5М Гост 7350-66	Укргипроинжпроект		
Утв.								

Копировал Жирая — Формат 11

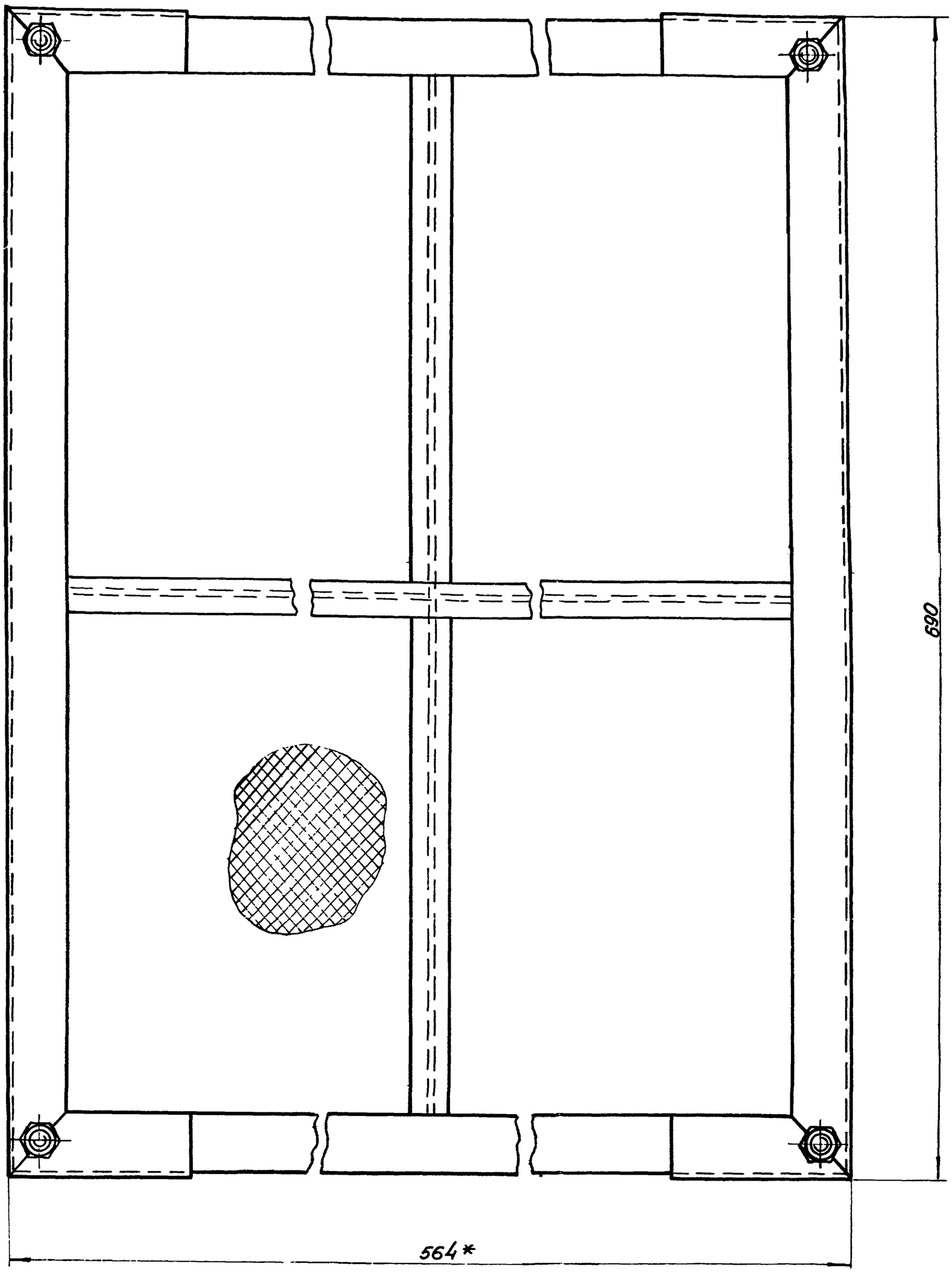

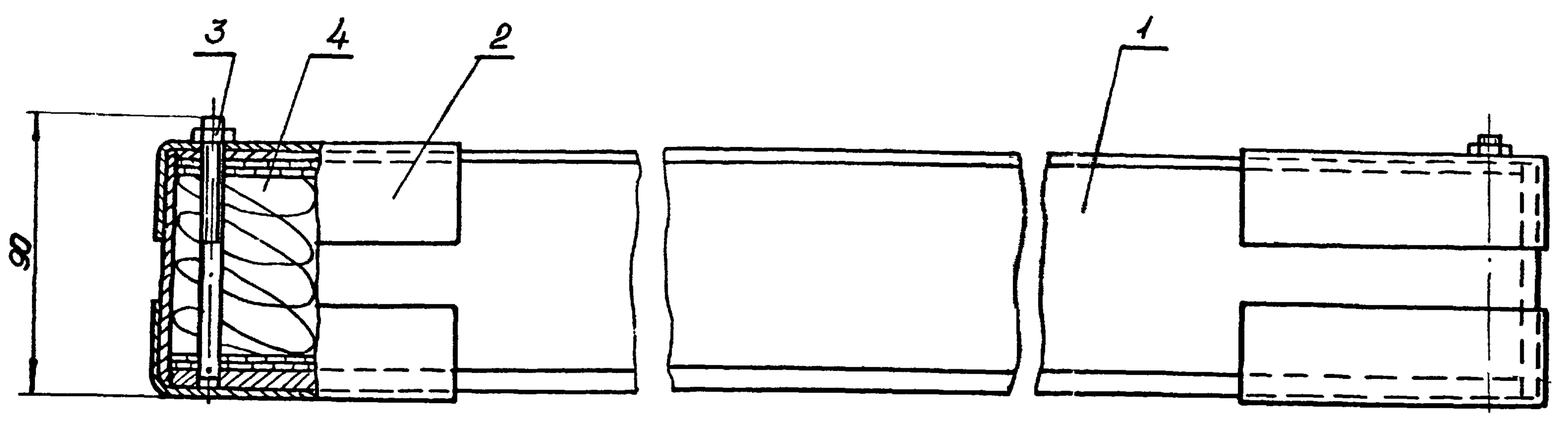

* Размеры для справок.

					ТГ-17-2-02.00.00СБ			20
Изм.	Лист	№ докум.	Подп.	Дата	Кассета Сборочный чертеж	Лит.	Масса	Масшт. 1:2
Разраб.		Дубинин		1X.75		Лист	Листов 1	
Пров.		Притуленко		1X.75		Украгропромпроект		
Т.контр.		Малыш		1X.75				
Рук.		Кашлер		1X.75				
Н.контр.		Марункевич		1X.75				
Утв.								

6804/III-1

ТГ-17-2-02.01.02

А (√)

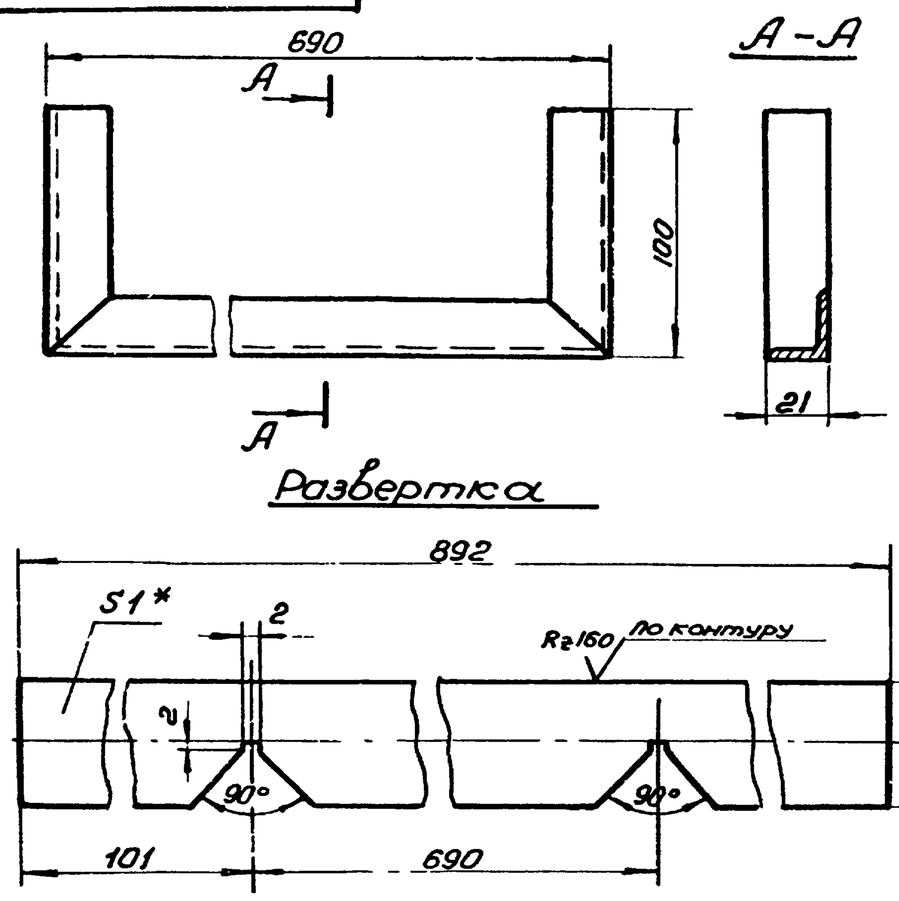

Предельные отклонения по СМ1.

Изм	Лист	N докум.	подп.	дата	ТГ-17-2-02.01.02		
Разраб.		Дубинин		IX.75	Угольник	Лит.	Масса 0,08 / Масштаб 1:2
Пров.		Притуленко		IX.75		Лист	Листов 1
Т.контр.		Малыш		IX.75			
Рук.		Кашлер		IX.75	Лист Д16АМ-1 ГОСТ 12592-67	Укргипроинжпроект	
Н.контр.		Марцинкевич		IX.75			
Утв.							

Копировал Жирая — Формат 11

21

Формат	Зона	Поз.	Обозначение	Наименование	Кол.	Примеч.
				Документация		
22			ТГ-17-2-02.02.00 СБ	Сборочный чертеж		
				Детали		
11		1	ТГ-17-2-02.01.02	Угольник	2	
54		2	ТГ-17-2-02.02.02	Планка		
				Полоса $\frac{\text{У}\times20\ \text{ГОСТ}\ 103-57}{\text{Ст3сп ГОСТ}\ 535-58}$		
				20-0,52 × 648-1,8	3	1,4
54		3	ТГ-17-2-02.02.03	Планка		
				Полоса $\frac{\text{У}\times20\ \text{ГОСТ}\ 103-57}{\text{Ст3сп ГОСТ}\ 535-58}$		
				20-0,52 × 522-1,25	2	1,2
54		4	ТГ-17-2-02.02.04	Планка		
				Полоса $\frac{\text{У}\times20\ \text{ГОСТ}\ 103-57}{\text{Ст3сп ГОСТ}\ 535-58}$		
				20-0,52 × 314-1,35	2	0,19
54		5	ТГ-17-2-02.02.05	Экран		
				Сетка N05-0,25 ГОСТ 3826-66		
				550-1,25 × 688-1,8	2	0,2
				Стандартные изделия		
		6		Заклепка 2×8.35.109		
				ГОСТ 10299-68	34	

Подп. и дата | Инв. N дубл. | Взам. инв. N | Подп. и дата | Инв. N подл.

Изм	Лист	N докум.	подп.	дата	ТГ-17-2-02.02.00		
Разраб.		Дубинин		IX.75	Крышка	Лит.	Лист	Листов 1
Пров.		Притуленко		IX.75				
Рук.		Кашлер		IX.75		Укргипроинжпроект		
Н.контр.		Марцинкевич		IX.75				
Утв.								

Копировал Жирая — Формат 11

ТГ-17-2-02.01.03

А (√)

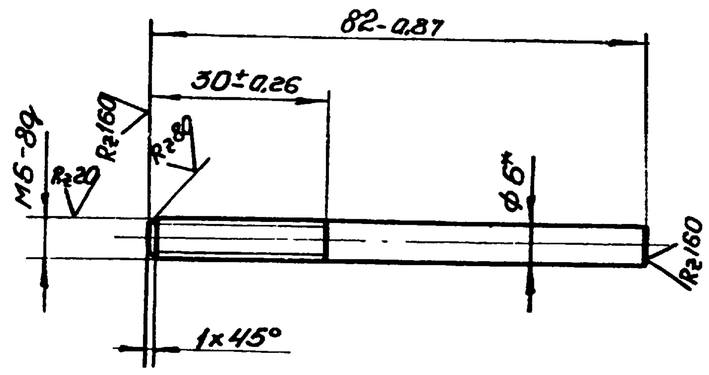

* Размер для справок

Изм	Лист	N докум.	подп.	дата	ТГ-17-2-02.01.03		
Разраб.		Дубинин		IX.75	Штырь	Лит.	Масса 0,025 / Масштаб 1:1
Пров.		Притуленко		IX.75		Лист	Листов 1
Т.контр.		Малыш		IX.75			
Рук.		Кашлер		IX.75	Круг $\frac{\text{В6 ГОСТ}\ 2590-71}{\text{Ст3 ГОСТ}\ 535-58}$	Укргипроинжпроект	
Н.контр.		Марцинкевич		IX.75			
Утв.							

Копировал Жирая — Формат 11

Формат	Зона	Поз.	Обозначение	Наименование	Кол.	Примеч.
				Документация		
22			ТГ-17-2-02.01.00 СБ	Сборочный чертеж		
				Детали		
22		1	ТГ-17-2-02.01.01	Решетка	1	
42		2	ТГ-17-2-02.01.02	Угольник	2	
11		3	ТГ-17-2-02.01.03	Штырь	4	
54		4	ТГ-17-2-02.01.24	Планка	4	
				Лист $\frac{4\ \text{ГОСТ}\ 5681-57}{\text{Ст3 ГОСТ}\ 14637-69}$		
				338-1,35 × 73-0,74	2	
54		5	ТГ-17-2-02.01.05	Планка		
				Лист $\frac{4\ \text{ГОСТ}\ 5681-57}{\text{Ст3 ГОСТ}\ 14637-69}$		
				552-1,8 × 73-0,74	3	1,26
54		6	ТГ-17-2-02.01.06	Планка		
				Лист $\frac{4\ \text{ГОСТ}\ 5681-57}{\text{Ст3 ГОСТ}\ 14637-69}$		
				688-2,0 × 73-0,74	2	1,5
54		7	ТГ-17-2-02.01.08	Экран		
				Сетка N05-0,25		
				ГОСТ 3826-66		
				274-1,35 × 338-1,35	8	0,25
				Стандартные изделия.		
		8		Заклепка 2×8.35.109		
				ГОСТ 10299-68	68	

Подп. и дата | Инв. N дубл. | Взам. инв. N | Подп. и дата | Инв. N подл.

6804/III в. 1 — 21

Изм	Лист	N докум.	подп.	дата	ТГ-17-2-02.01.00		
Разраб.		Дубинин		IX.75	Корпус	Лит.	Лист	Листов 1
Пров.		Притуленко		IX.75				
Рук.		Кашлер		IX.75		Укргипроинжпроект		
Н.контр.		Марцинкевич		IX.75				
Утв.								

Копировал Жирая — Формат 11

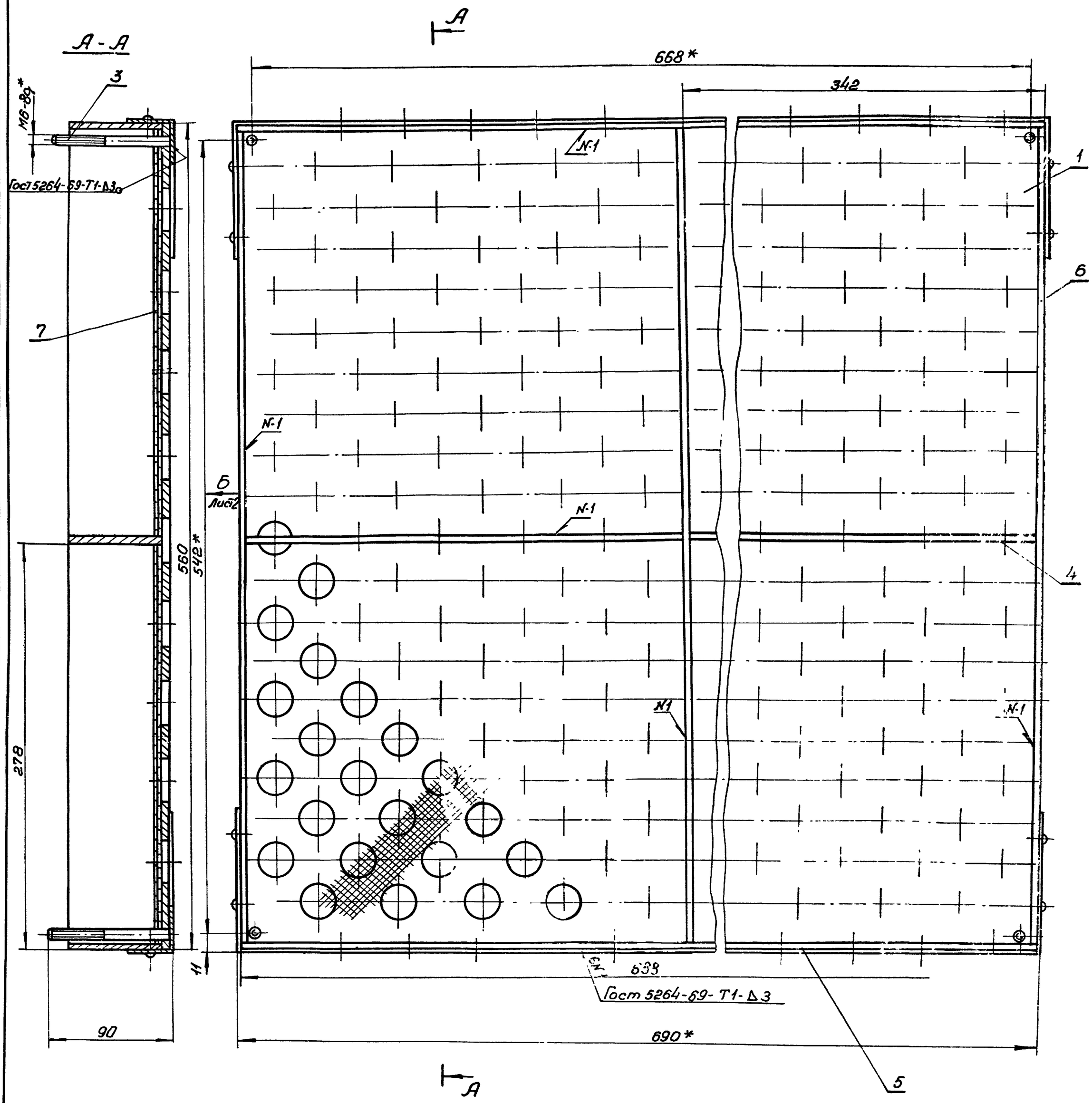

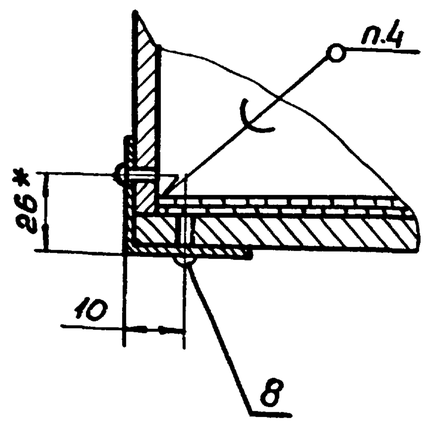

1. Электрод Э42 ГОСТ 9467-60.
2.* Размеры для справок
3. Предельные отклонения размеров-по СМ7
4. ПОС 40 ГОСТ 1499-70

					ТГ-17-2-02.01.00СБ			22
Изм.	Лист	Докум.	подп.	дата	Корпус Сборочный чертеж	Лит.	Масса	Масштаб
Разраб.		Лубинин		11.85			21,3	1:2
Пров.		Прутченко		11.85		Лист 2	Листов 2	
Т.контр.		Малыш		11.85				
Рук.		Кашпер		11.85		Укрепроинжпроект		
Н.контр.		Марушкова		11.85				
Утв.								

6804/III г 1

Копировал

Формат 22

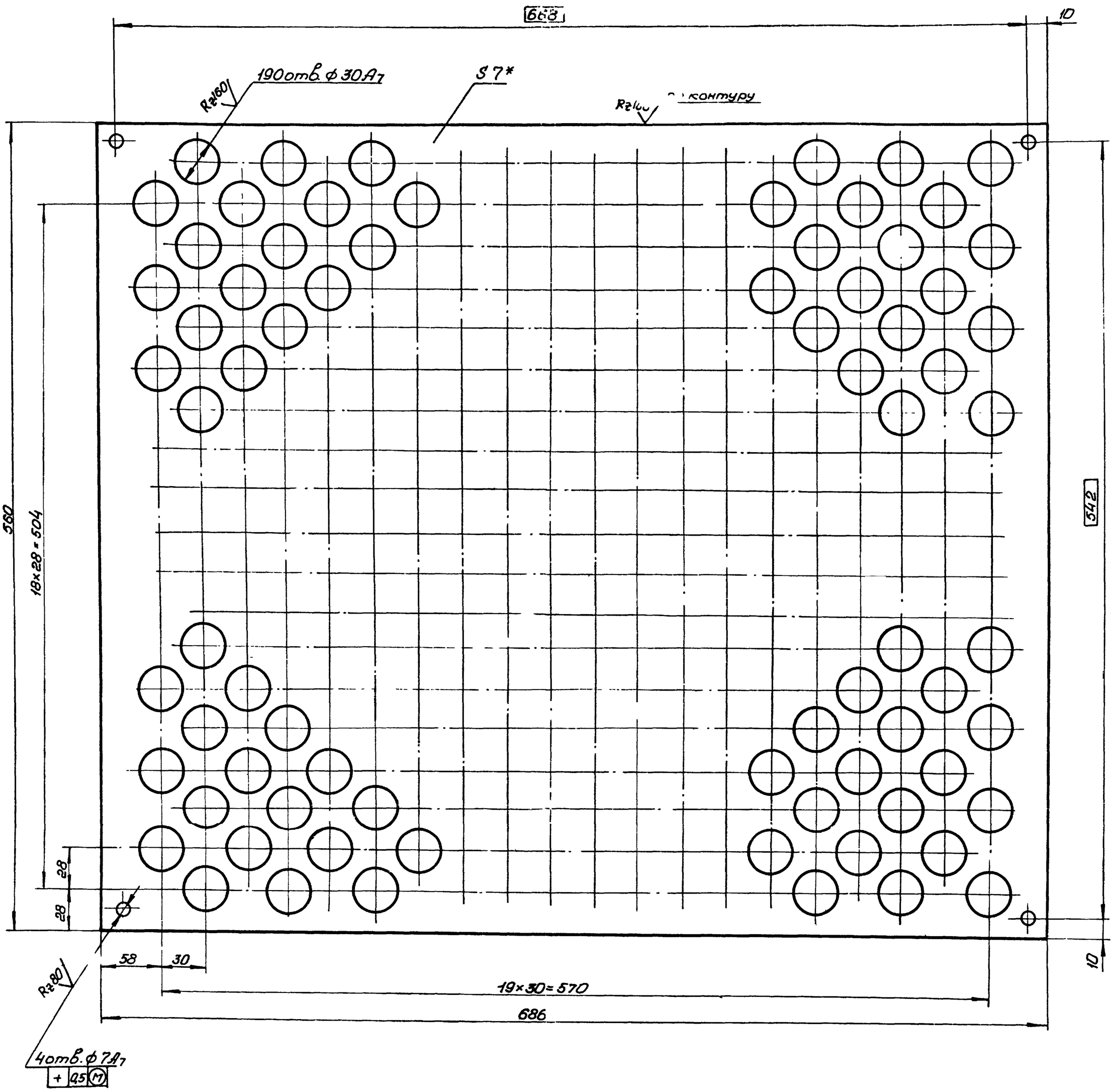

1.*Размер для справок.

2.Предельные отклонения размеров - по СТ7.

					ТГ-17-2-02.01.01			23
Изм	Лист	№докум.	подп.	дата	Решетка	Лит	Масса	Масштаб
Разраб.		Дубинин		11.75			12,5	1:2
Пров.		Припуненко		11.75				
Т.контр		Малыш		11.75		Лист	Листов 1	
Рук.		Кашлер		11.75	Лист 7 ГОСТ 5681-57 / Ст3 ГОСТ 14637-69	Укрсиропромпроект		
Н.контр.		Морщинкевич		11.75				
Утв.								

6804/III-1

Копировал Жирз

Формат 22

ТГ-17-1-02.02.00СБ

24

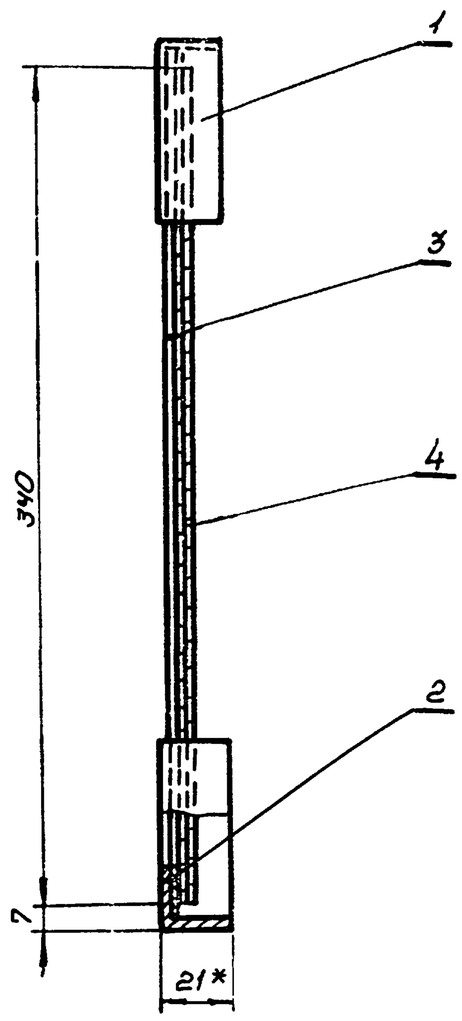

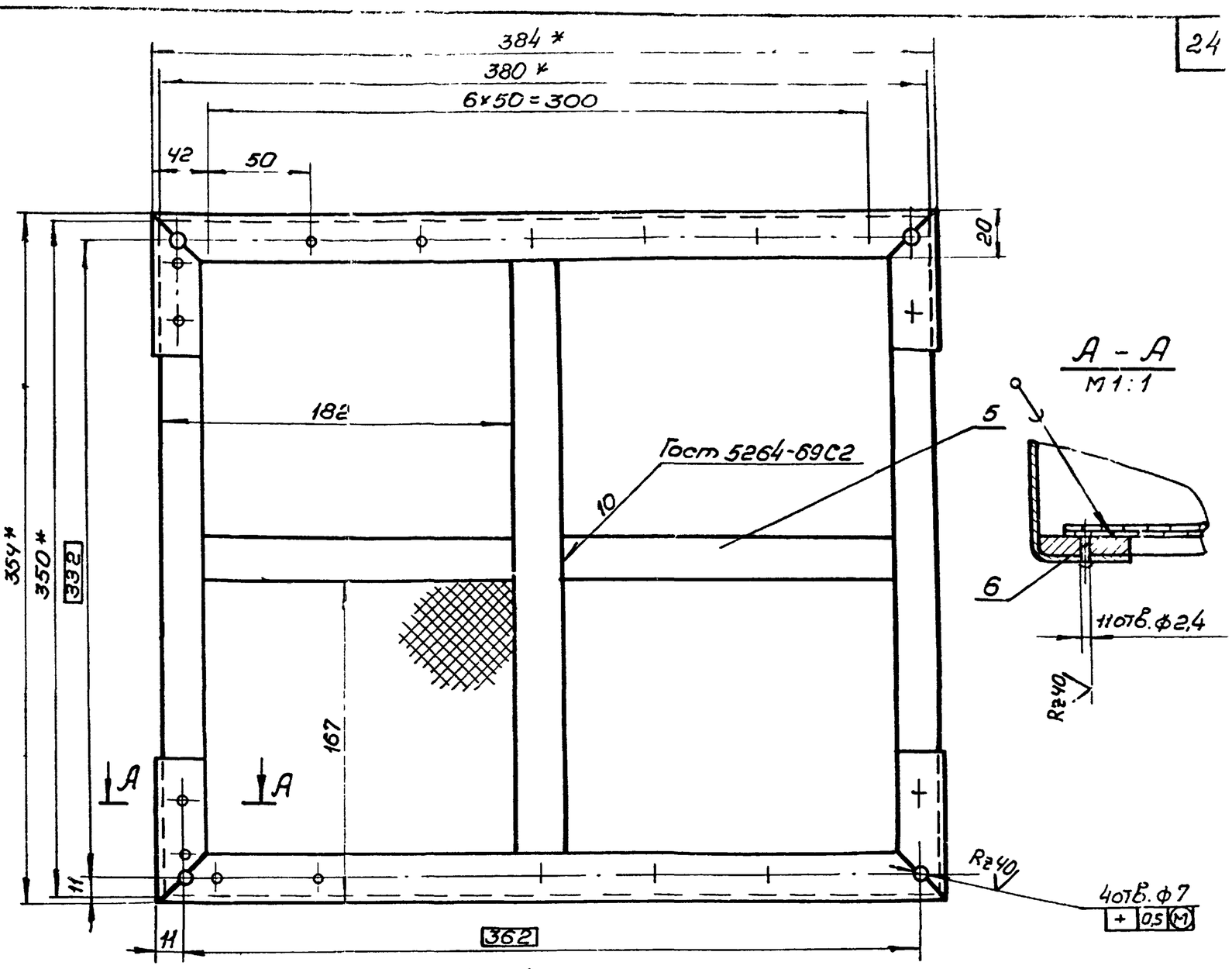

1 Электрод Э-42 ГОСТ 9467-60.
2 Припой ПрГ ПОС40 ГОСТ 1499-70.

3 *Размеры для справок
4 Неуказанные предельные отклонения размеров: отверстий - по A_7, остальных - по CM_7

Изм	Лист	№докум.	Подп	Дата	ТГ-17-1-02.02.00СБ	
Разраб		Лупка		12.75	Крышка Сборочный чертеж	Лит. / Масса 1,4 / Масштаб 1:2
Пров		Притуленко		12.75		Лист / Листов 1
Т.контр		Малыш		12.75		
Рук.		Кашлер		12.75		Укргипроинжпроект
Н.контр.		Петриковец		12.75		
Утв.		Лейберман		12.75		

Копировал Джирей - Формат 12

			Обозначение	Наименование	Кол.	Примеч.
				Документация		
22			ТГ-17-1-02-01.00.СБ	Сборочный чертеж		
				Детали.		
12		1	ТГ-17-1-02.01.01	Решетка	1	
12		2	ТГ-17-1-02.01.02	Угольник	2	
11		3	ТГ-17-1-02.01.03	Штырь	4	
5/4		4	ТГ-17-1-02.01.04	Планка		
				Лист ч ГОСТ 5681-57 / ст3сп ГОСТ 14637-69		
				342-1,35 × 53-0,74	3	0,6кг
5/4		5	ТГ-17-1-02.01.05	Планка		
				Лист ч ГОСТ 5681-57 / ст3сп ГОСТ 14637-69		
				380-1,55 × 53-0,74	2	0,7кг
5/4		6	ТГ-17-1-02.01.06	Планка		
				Лист ч ГОСТ 5681-57 / Ст3сп ГОСТ 14637-69		
				160-1,0 × 53-0,74	2	0,27
5/4		7	ТГ-17-1-02.01.07	Экран		
				Сетка N-0,5-0,25		
				ГОСТ 3826-66		
				(170×185)В7	8	0,1
				Стандартные изделия		
		8		Заклепка 2×8.35.109		
				ГОСТ 10299-62	44	

Изм	Лист	№докум.	Подп	Дата	ТГ-17-1-02.01.00	
Разраб		Лупка		12.75	Корпус	Лит / Лист 1 / Листов
Пров		Притуленко		12.75		
Рук.		Кашлер		12.75		Укргипроинжпроект
Н.контр		Петриковец		12.75		
Утв.		Лейберман				

ТГ-17-1-02.01.03

Rz40

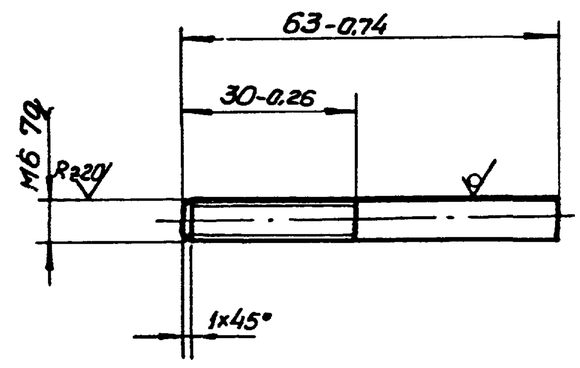

6804/III×1

24

Изм	Лист	№докум	Подп	Дата	ТГ-17-1-02.01.03	
Разраб		Лупка		12.75	Штырь	Лит. / Масса 0,014 / Масштаб 1:1
Пров		Притуленко		12.75		Лист / Листов 1
Т.контр		Малыш		12.75		
Рук		Кашлер		12.75	Круг В6,3 ГОСТ 2590-71 Ст3Сп ГОСТ 535-58	Укргипроинжпроект
Н контр		Петриковец		12.75		
Утв		Лейберман				

Инв.№подл. | Подп. и дата | Взам.инв.№ | Инв.№дубл. | Подп. и дата

Формат	Зона	Поз.	Обозначение	Наименование	Кол.	Примеч.
54		17	ТГ-17-5-01.00.04	Патрубок		
				Труба 325×8 Гост 8732-70 / Ст20Н Гост 1050-60		
				ℓ = 260-1.35	2	8,14
54		18	ТГ-17-5-01.00.05	Патрубок		
				Труба 108×4 Гост 8730-70 / Ст20Н Гост 1050-60		
				ℓ = 125-1.0	1	0,63
				Стандартные изделия		
				Фланцы Гост 1255-67		
		19		100×6	1	
		20		300×6	2	
		21		1000×6	1	

Формат	Зона	Поз.	Обозначение	Наименование	Кол.	Примечан.
				Стандартные изделия.		
				Болт Гост 7798-70		
		11		М16×60 58.019	4	
		12		М20×70. 58.019	24	
		13		М27×105.58.019	28	
		14		Рым-болт М30		
				Гост 4751-73	1	
		15		Винт М3×4. 36.019		
				Гост 17473-72	4	
				Гайка Гост 5915-70		
		18		2М16. 5. 019	4	
		19		2М20. 5. 019	24	
		20		2М27. 5. 019	28	
		23		Заглушка 100-6		
				Гост 12836-67	1	
		24		Фланец 300-6		
				Гост 1255-67	2	
		25		Колпак 15		
				Гост 8962-59	4	

Инв. N подл. | Подп. и дата | Взам. инв. N | Инв. N дубл. | Подп. и дата

Формат	Зона	Поз.	Обозначение	Наименование	Кол.	Примеч.
				Документация		
			ТГ-17-5-01.00.00 СБ	Сборочный чертеж		*22-21
				Сборочные единицы		
11		1	ТГ-17-5-01.01.00	Опора		
				Детали		
11		4	ТГ-17-1-01.00.09	Штуцер	4	
12		5	ТГ-17-3-01.00.01	Каркас	1	
11		6	ТГ-17-3-01.00.03	Пластина	1	
12		8	ТГ-17-3-01.00.06	Лист отбойный	1	
12		9	ТГ-17-3-01.00.07	Пластина	1	
12		10	ТГ-17-3-01.00.08	Пластина	1	
12		11	ТГ-17-3-01.00.09	Днище	1	
11		12	ТГ-17-3-01.00.10	Пластина	1	
54		13	ТГ-17-3-01.00.14	Полоса 1000-2,4×20-0,5	2	
54		14	ТГ-17-3-01.00.15	Полоса 994-2,2×20-0,5	2	
12		15	ТГ-17-5-01.00.01	Обечайка	1	
11		16	ТГ-17-5-01.00.03	Накладка	1	

Формат	Зона	Поз.	Обозначение	Наименование	Кол.	Примеч.
				Документация		
			ТГ-17-5-00.00.00 СБ	Сборочный чертеж		*22-21
				Сборочные единицы		
11		1	ТГ-17-5-01.00.00	Корпус	1	
11		2	ТГ-17-5-02.00.00	Крышка	1	
11		3	ТГ-17-5-02.00.00	Кассета	1	
				Детали		
11		6	ТГ-17-1-00.00.05	Упор	4	
11		7	ТГ-17-1-00.00.07	Табличка	1	
11		8	ТГ-17-5-00.00.02	Прокладка	1	
11		9	ТГ-17-5-00.00.03	Накладка	2	
54		10	ТГ-17-5-00.00.04	Прокладка		
				Паронит ПМБ 3		
				Гост 481-71		
				ф 20	4	0,04

6804/III ч.1 23

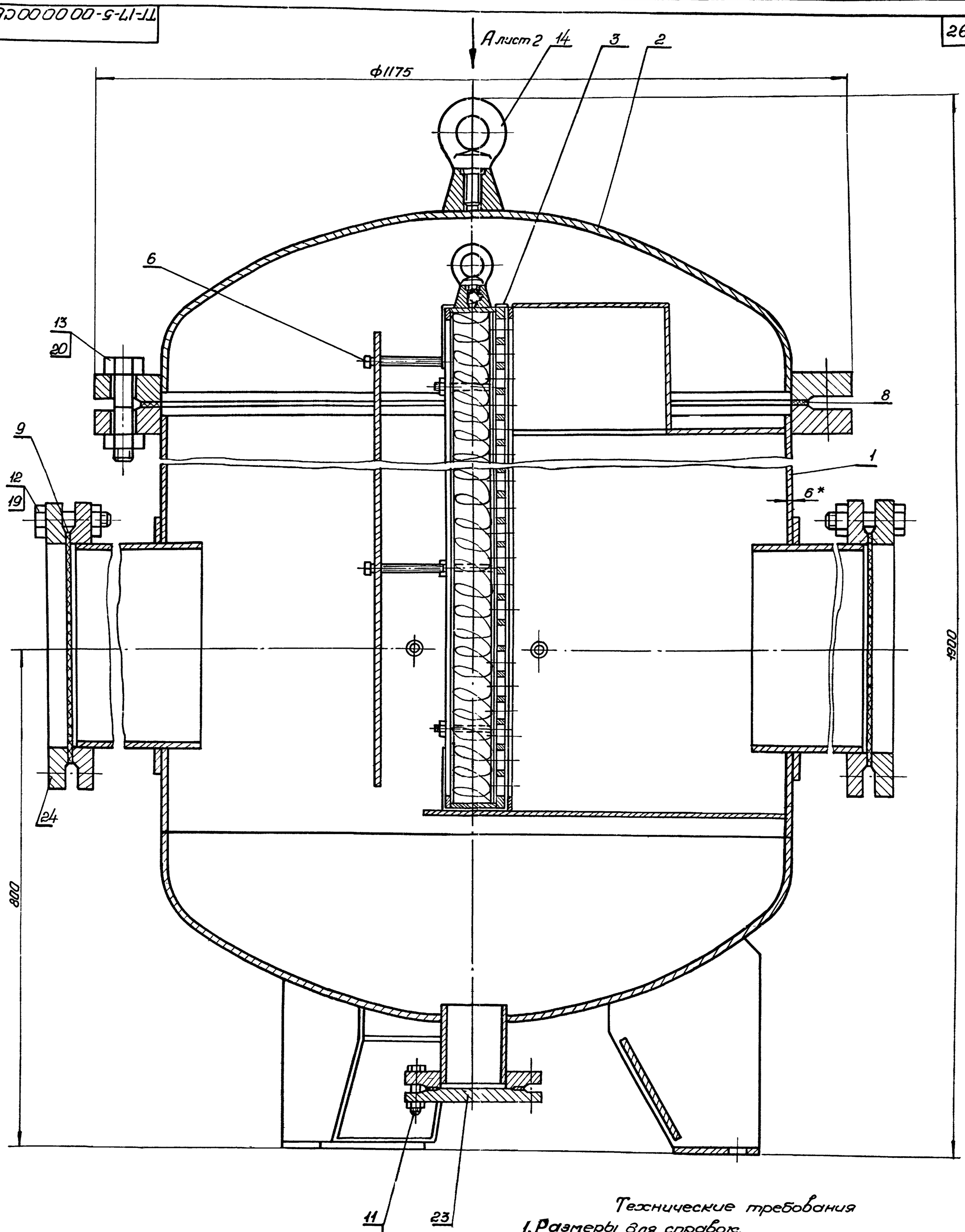

Технические требования

1. Размеры для справок.
2. Наружную поверхность фильтра покрыть грунтовкой ГФ-020 Гост 4056-63, красить эмалью ПФ-133 серого цвета М827 Гост 926-63

Техническая характеристика

1. Максимальный расход газа	80000 м³/час
2. Рабочее давление газа	6 кгс/см.²
3. Рабочая температура стенки	-40 +50 °С
4. Емкость	1050 л.

					ТГ-17-5-00000.00СБ			26
Изм	Лист	№докум	подп	дата	Фильтр газовый Ду 300, Рр-6 кгс/см² Сборочный чертеж.	Лит	Масса	Масштаб
Разраб		Колоденко		15.75			840	1:4
Пров		Притуменко		1.IX.75		Лист 1	Листов 2	
Т.контр		Малыш		1.IX.75		Укрепроинжпроек		
Рук.		Кашлер		11.75				
Н.контр		Марцинкевич		14.IX.75				
Утв		Бабенко		14.IX.75				

6804/III г

Копировал

Формат 22

Вид В

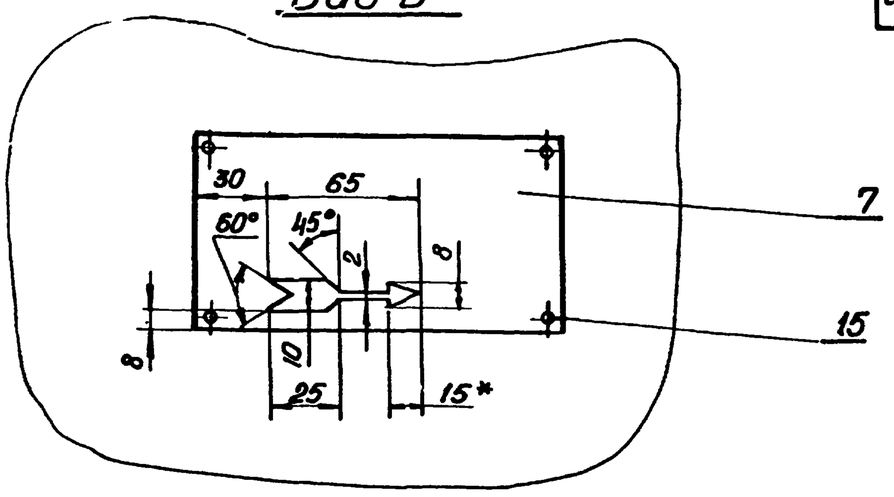

Вид А лист 1

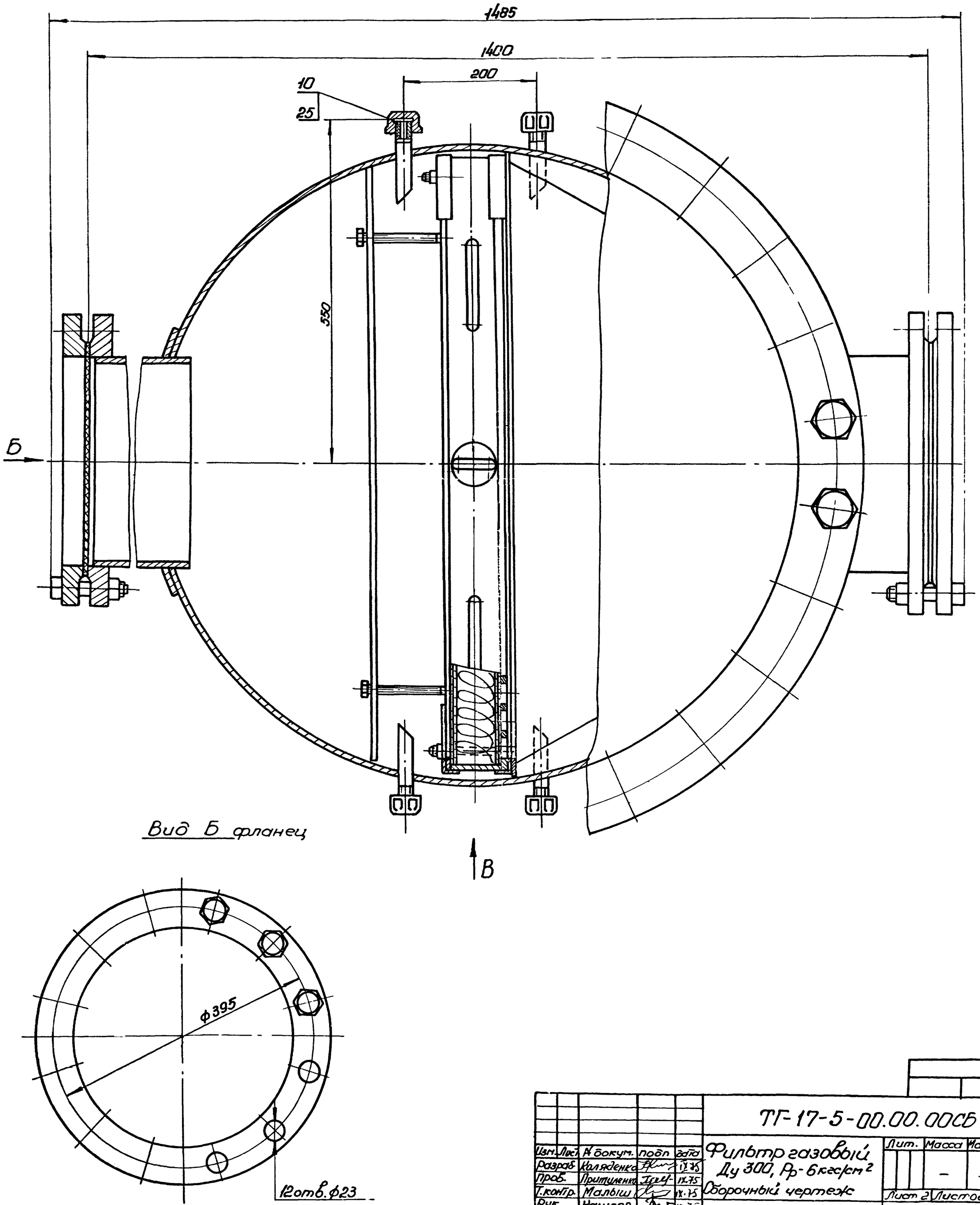

					ТГ-17-5-00.00.00СБ			
Изм.	Лист	N докум.	подп	дата	Фильтр газовый Ду 300, Рр-6кгс/см² Сборочный чертеж	Лит.	Масса	Масштаб
Разраб.		Коляденко		12.75			–	1:4
Пров.		Притиленко		12.75		Лист 2	Листов 6	
Т.контр.		Малыш		12.75				
Рук.		Кашлер		12.75		Укрепроектпроект		
Н.контр.		Марцинкевич		12.75				
Утв.		Бабенко		12.75				

6804/III г.1

Копировал: Макаров

Формат А3

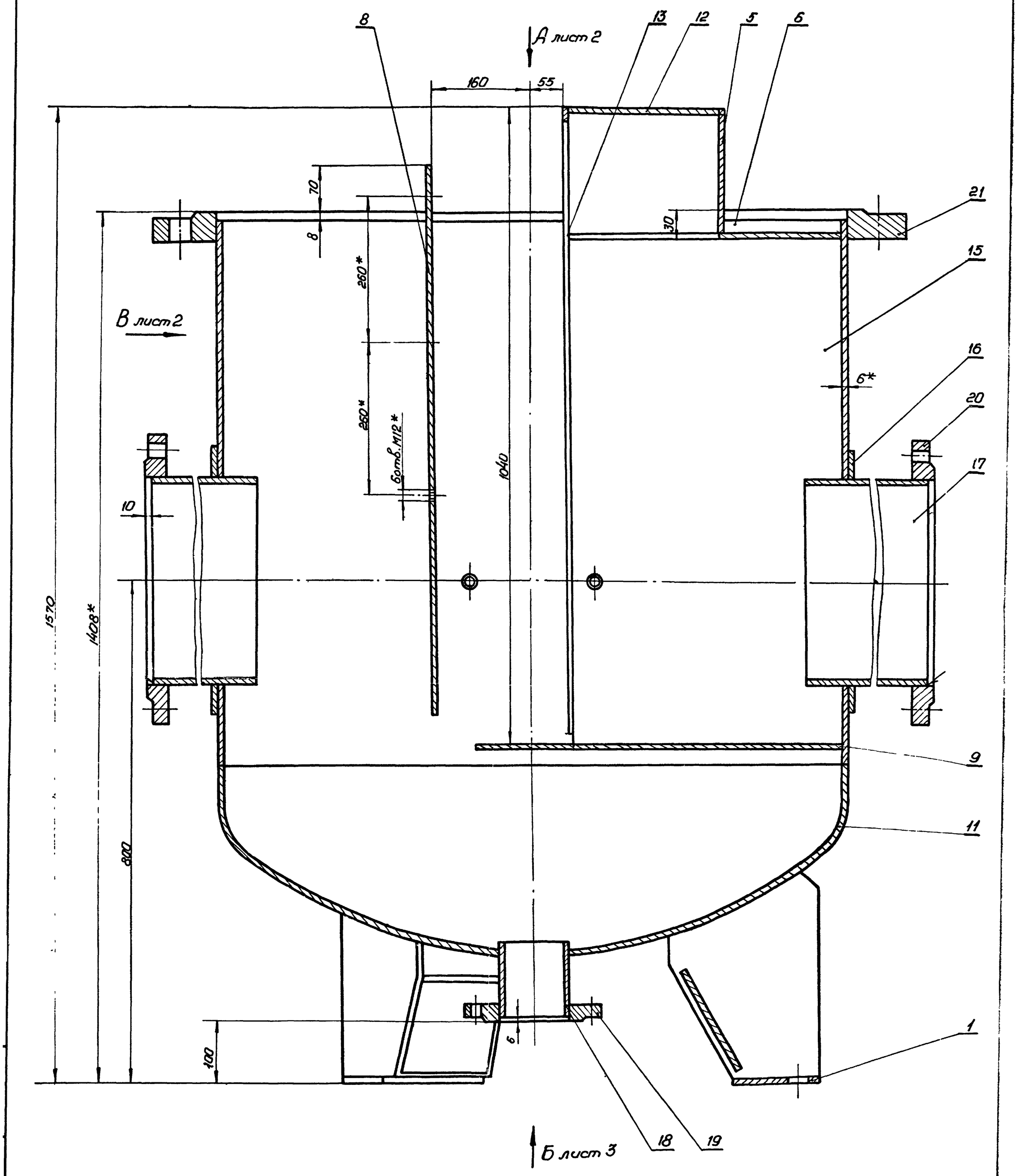

2. Электрод Э42 Гост 9467-60.

3.* Размеры для справок.

4. Предельные отклонения размеров - по СМ7.

1. Сварные швы мест прилегания деталей: угловые - У2, тавровые Т1-Δ4 по ГОСТ 5264-69, угловые У2-Δ5; У2-Δ5 по ГОСТ 16037-70.

					ТГ-17-5-01.00.00СБ			28
Изм.	Лист	№ докум.	Подп.	Дата	Корпус Сборочный чертеж	Лит.	Масса	Масштаб
Разраб.		Колоденко					484	1:4
Пров.		Притуленко				Лист 1	Листов 3	
Т.контр.		Малыш				Укрепроектстальконструкция		
Рук.		Кашлер						
Н.контр.		Гринкевич						
Утв.								

6804/III-1

Копировал Шираз

Формат 22

Вид А лист 1

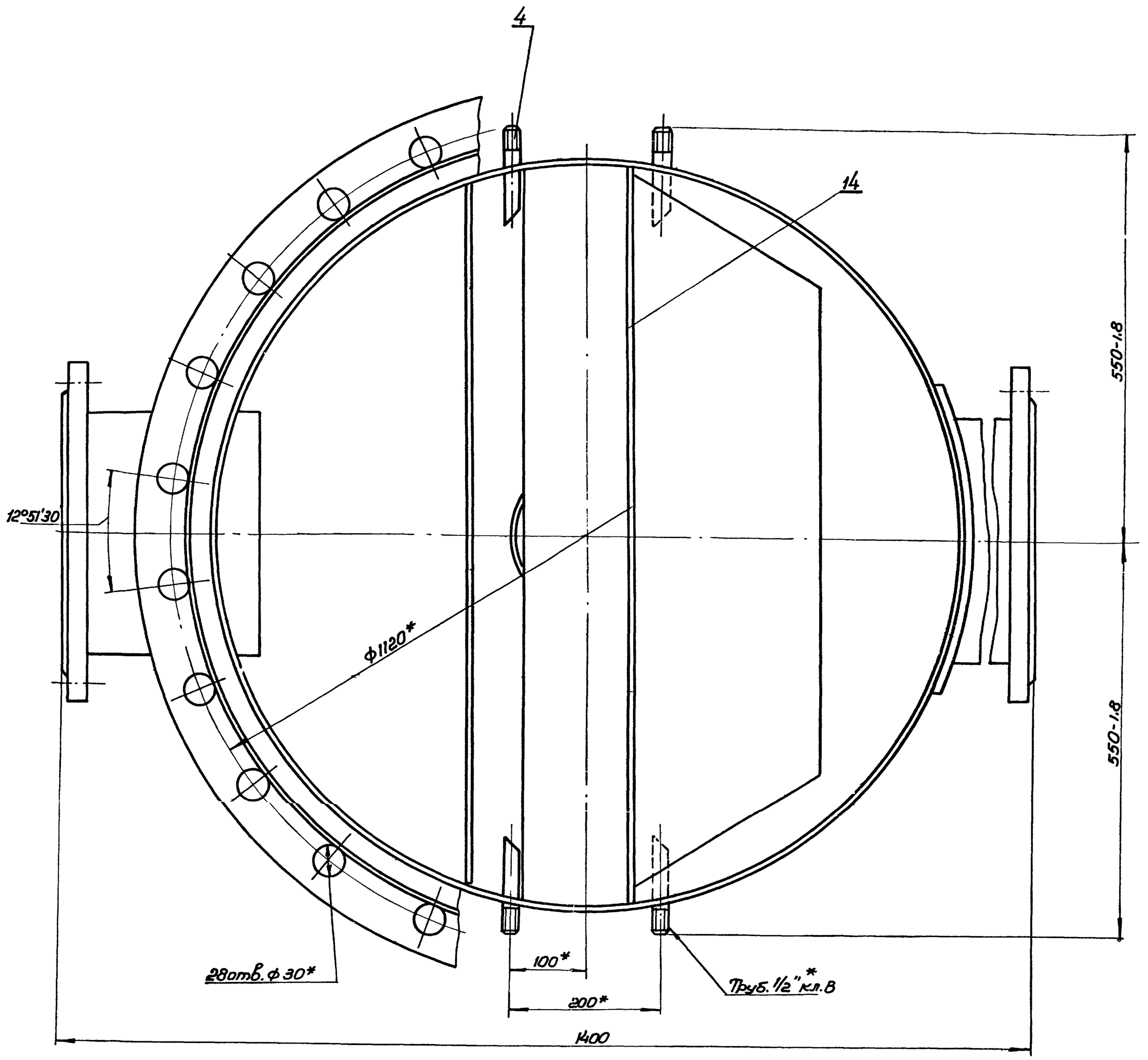

Вид В

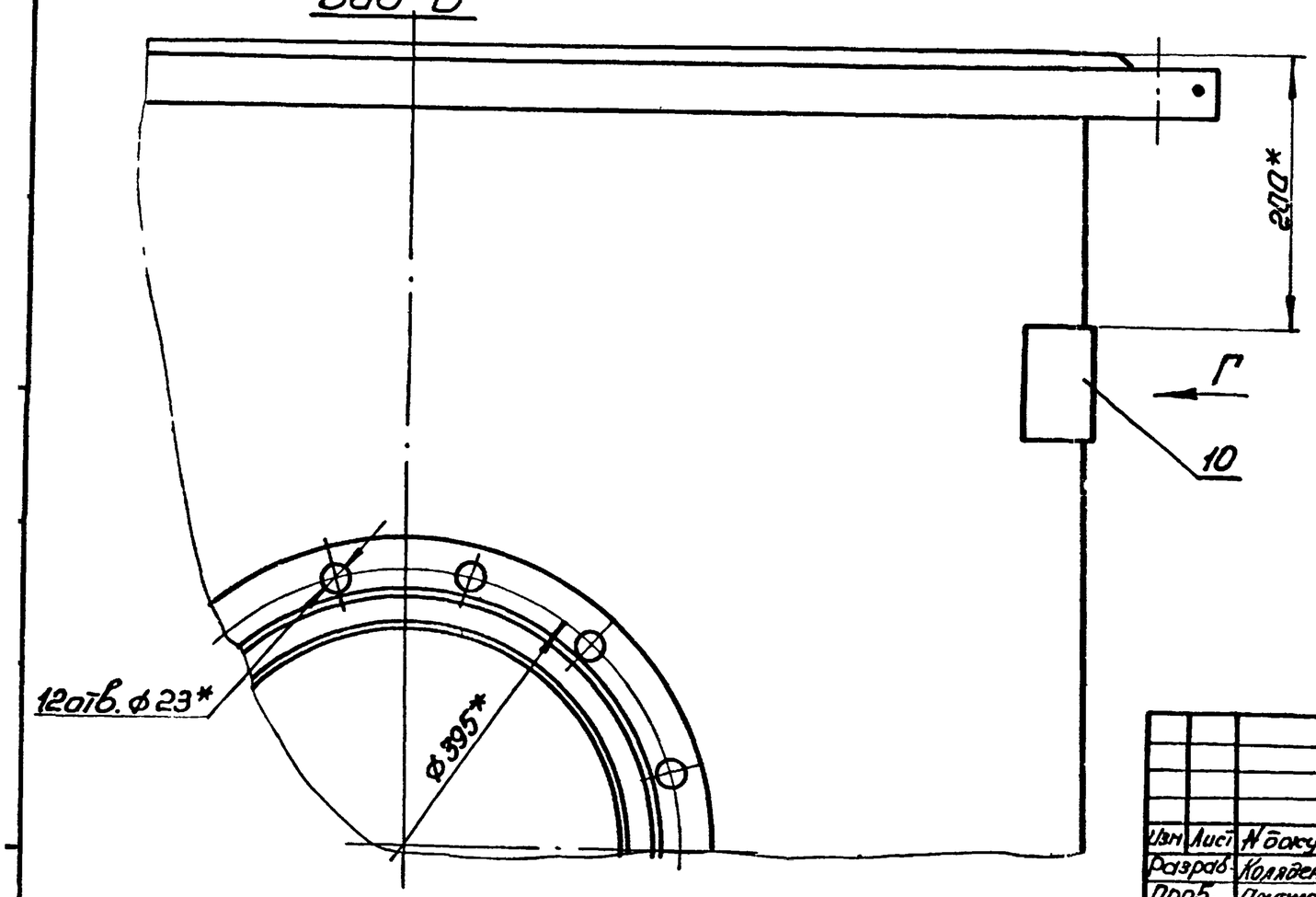

Вид Г

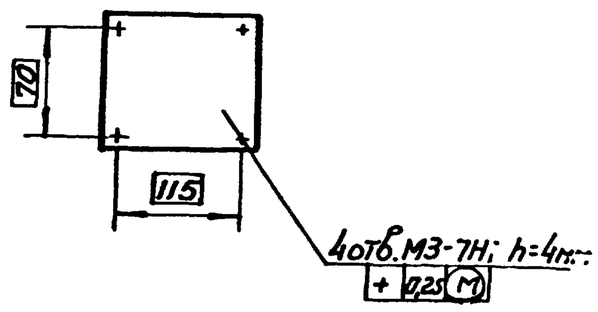

Изм	Лист	N докум.	подп	дата	ТГ-17-5-01.00.00СБ			29
Разраб.		Коляденко		7.75	Корпус	Лит.	Масса	Масштаб
Пров.		Припуненко		7.75	Сборочный чертеж		–	1:4
Т.контр.		Малыш		7.75		Лист 2	Листов	
Рук.		Кашлер		7.75		Укргипроинжпроект		
Н.контр.		Марункевич		7.75				
Утв.								

6804/III-1

Копировал Дмитриев

Формат 22

ТГ-17-5-01.00.00СБ

Вид Б лист 1

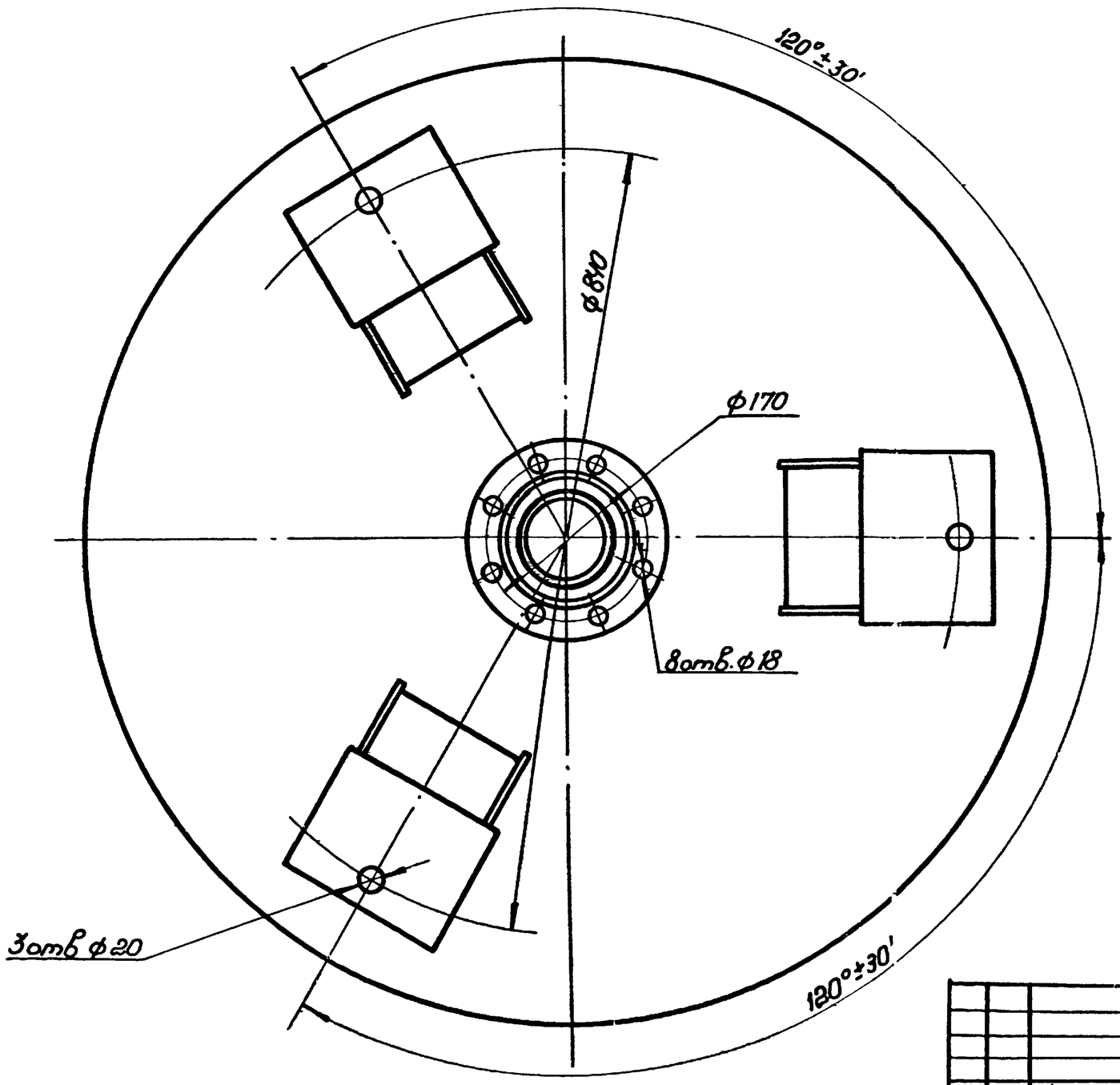

Изм	Лист	N докум	подп	дата	ТГ-17-5-01.00.00СБ			
Разраб.		Колейко		1751	Корпус Сборочный чертеж	Лит.	Масса	Масштаб 1:5
Пров.		Притуженко		XX		Лист	Листов 1	
Т.контр.		Малыш		1752		Укргипрансжпроект		
Рук.		Кашлер		1753				
Н.контр.		Морщинкевич		1755				
Утв.								

30

6804/III

Копировал Формат 12

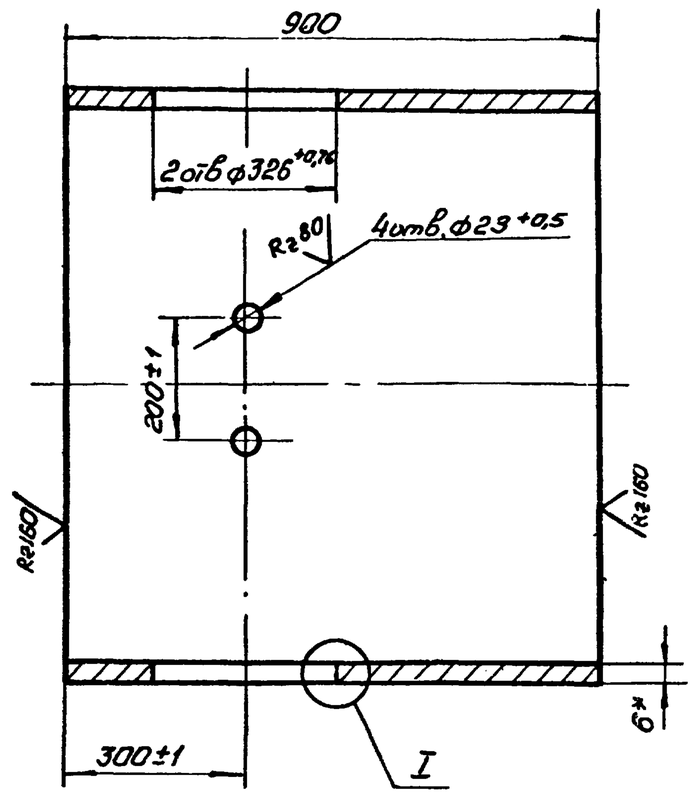

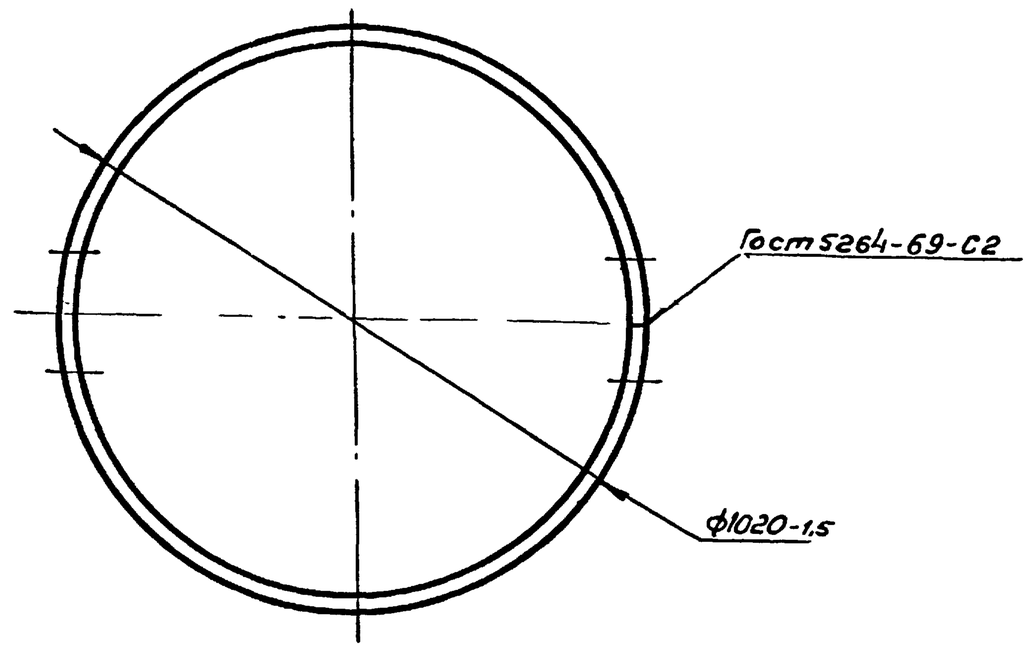

I
М1:2

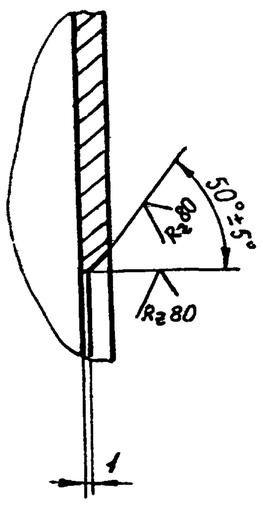

1. Электрод Э42 Гост 9467-60.
2. Длина развертки l = 3202 мм*.
3. Размеры для справок.

Изм.	Лист	N докум.	подп.	дата	ТГ-17-5-01.0001		
Разраб.		Малыш			Обечайка	Лит.	Масса	Масштаб
Пров.		Притуленко					133	1:10
Т.контр.		Малыш				Лист	Листов 1
Рук.		Кашлер					
Н.контр.		Марцинкевич			Лист 6 Гост 5681-57 15Х5М Гост 7350-66	Укргипрогинжпроект	
Утв.							

Копировал Дкирич — Формат 12

ТГ-17-5-02.00.00

Формат	Зона	Поз.	Обозначение	Наименование	Кол.	Примеч.
				Документация		
12			ТГ-17-5-02.00.00 СБ	Сборочный чертеж		
				Детали		
11		1	ТГ-17-3-02.01.04	Боббышка	1	
				Стандартные изделия.		
		2		Днище 1000х8-40 15Х5М Гост 6533-68	1	
		3		Фланец 1000-6. Гост 1255-67.	1	

Изм.	Лист	N докум.	подп.	дата	ТГ-17-5-02.00.00		
Разраб.		Калябенко			Крышка	Лит.	Лист	Листов 1
Пров.		Притуленко					
Рук.		Кашлер				Укргипрогинжпроект	
Н.контр.		Марцинкевич					
Утв.							

Копировал Дкирич — Формат 11

ТГ-17-5-00.00.03

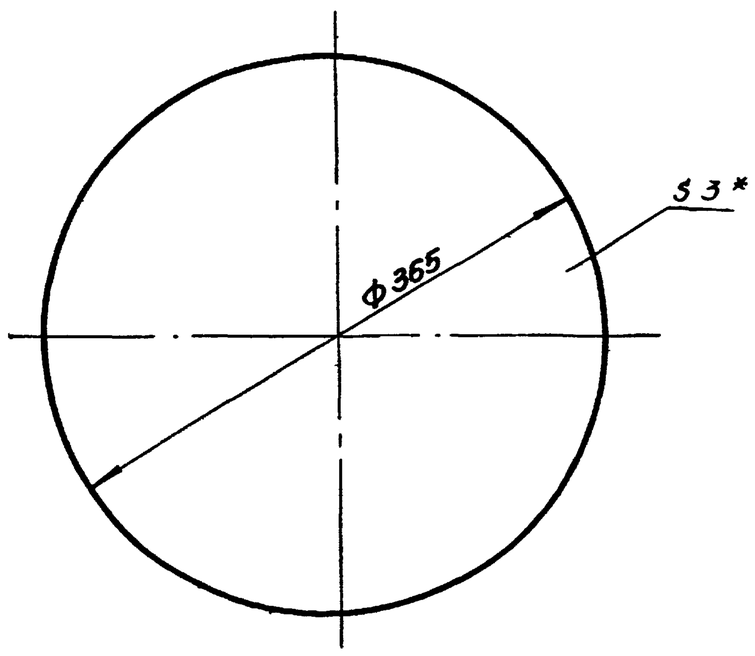

*Размер для справок.

Изм.	Лист	N докум.	подп.	дата	ТГ-17-5-00.00.03		
Разраб.		Колядченко			Прокладка	Лит.	Масса	Масштаб
Пров.		Притуленко					0,27	1:4
Т.контр.		Малыш				Лист	Листов
Рук.		Кашлер					
Н.контр.		Марцинкевич			Паронит ПМБ3 Гост 481-71	Укргипрогинжпроект	
Утв.							

Копировал Дкирич — Формат 11

Инв. N подл. | Подп. и дата | Взам. инв. N | Инв. N дубл. | Подп. и дата

6804/III т.1 | 3к

ТГ-17-5-00.00.02

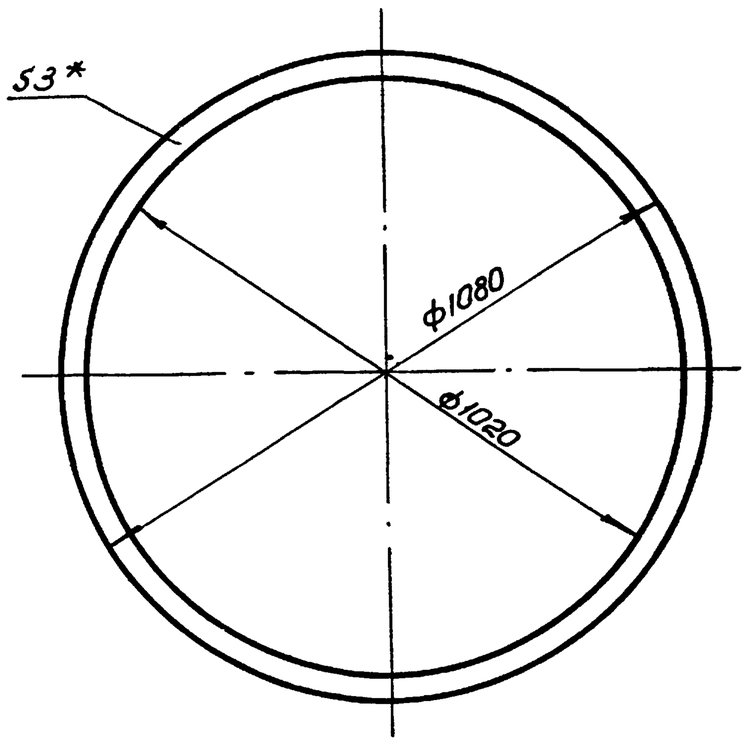

*Размер для справок.

Изм.	Лист	Nдокум.	подп.	Дата	ТГ-17-5-00.00.02			
Разраб.		Малыш			Прокладка	Лит.	Масса	Масштаб
Пров.		Притуленко					1.7	1:5
Т.контр.		Малыш				Лист	Листов 1	
Рук.		Кашлер						
Н.контр.		Марцинкевич			Паронит ПМБ 3 Гост 481-71	Укргипроинжпроект		
Утв.								

Копировал Формат 11

ТГ-17-5-01.00.03

32 (√) А

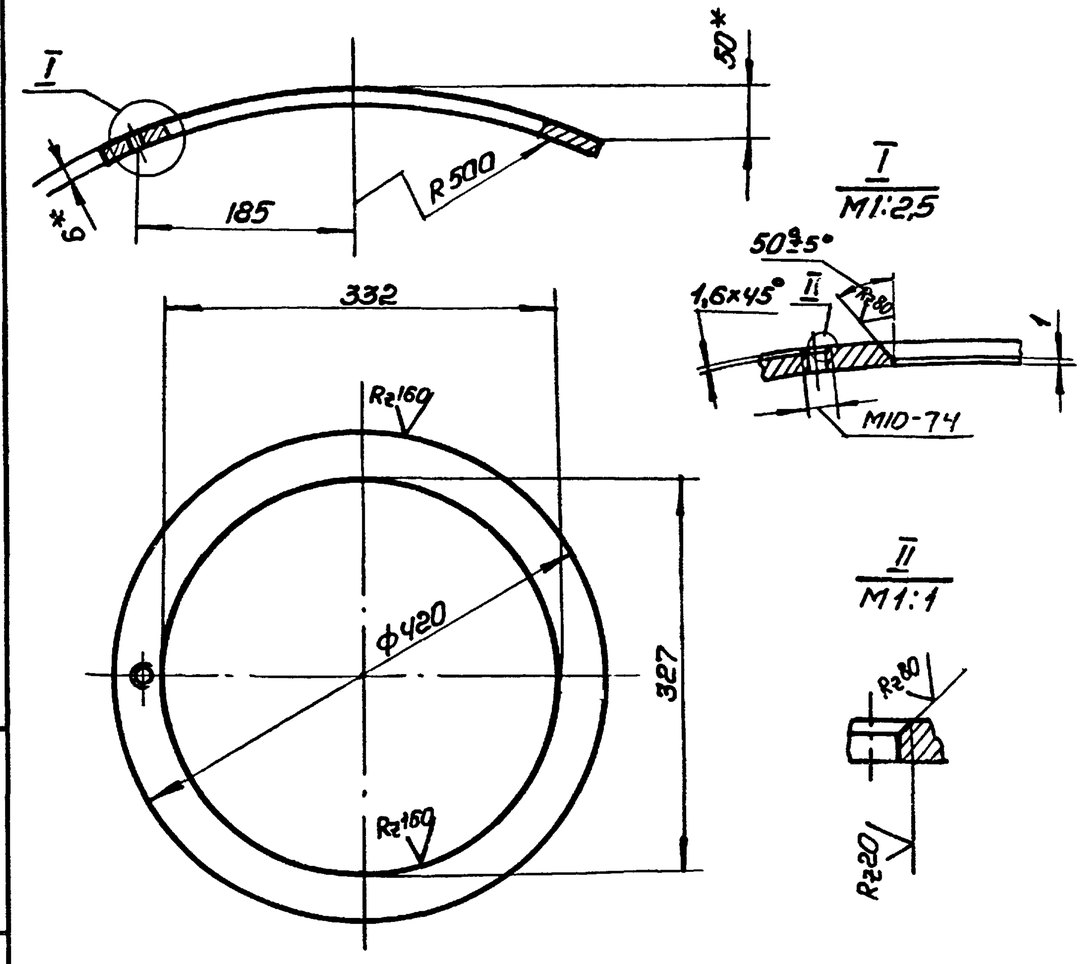

1.* Размеры для справок
2. Неуказанные предельные отклонения размеров: отверстий – по A_7; валов – по B_7; остальных – по CM_7.

Изм.	Лист	Nдокум.	подп.	Дата	ТГ-17-5-01.00.03.			
Разраб.		Малыш			Накладка	Лит	Масса	Масштаб
Пров.		Притуленко					2,02	1:5
Т.контр.		Малыш				Лист	Листов 1	
Рук.		Кашлер						
Н.контр.		Марцинкевич			Лист 6 Гост 5681-57 / 15Х5М Гост 7350-66	Укргипроинжпроект		
Утв.								

Копировал Формат 11

Подп. и дата | Инв. № дубл. | Взам. инв. № | Подп. и дата | Инв. № подл.

ТГ-17-5-02.00.00СБ

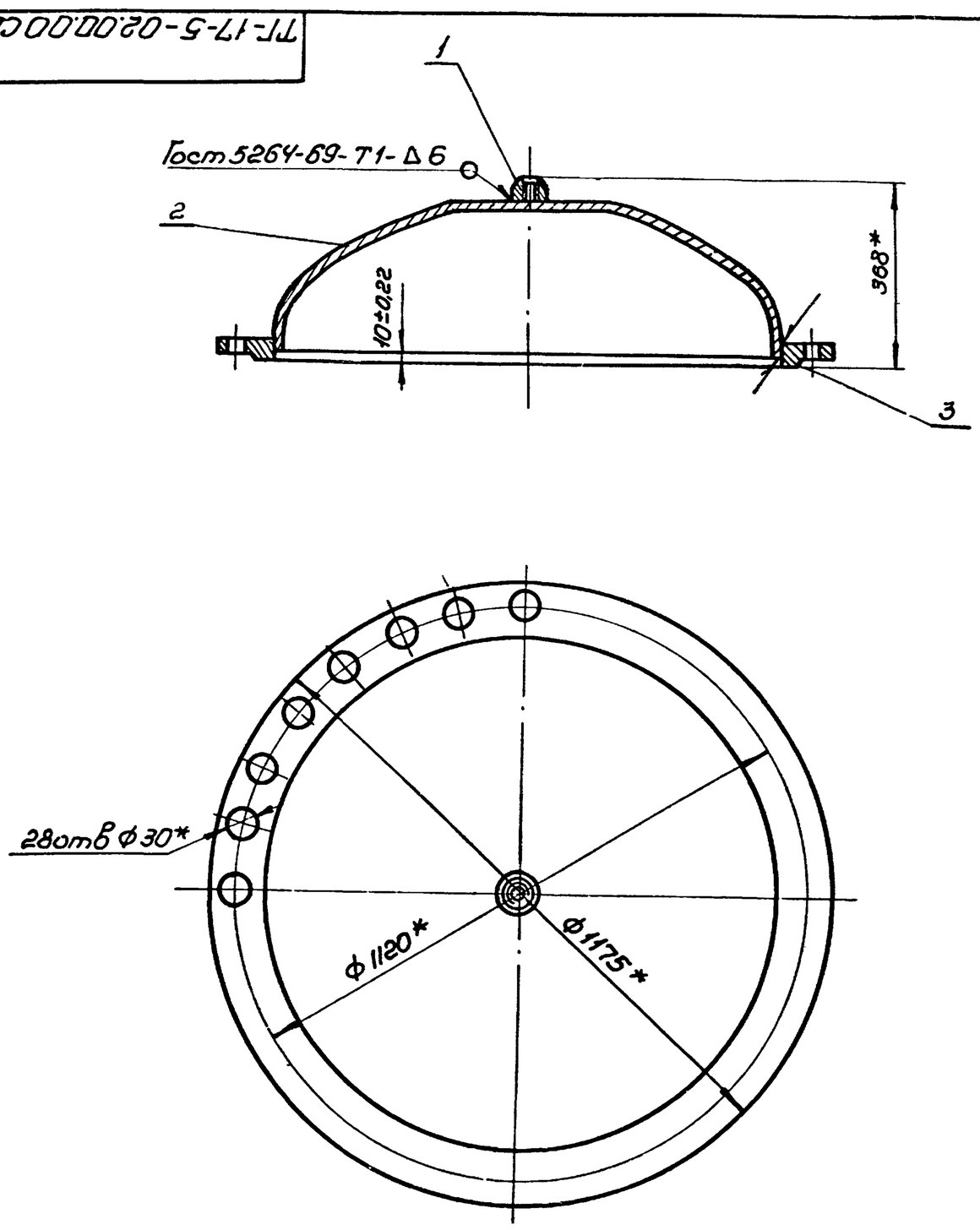

1. Электрод Э42 Гост 9467-60.
2.* Размеры для справок.

32

					ТГ-17-5-02.00.00СБ			
Изм.	Лист	Nдокум.	подп.	Дата	Крышка Сборочный чертеж	Лит.	Масса	Масштаб
Разраб.		Колесенко					140,5	1:10
Пров.		Притуленко				Лист	Листов 6	
Т.контр.		Малыш						
Рук.		Кашлер						
Н.контр.		Марцинкевич				Укргипроинжпроект		
Утв.								

680-1/III г 1

Копировал Формат 12

ТГ-17-3-01.01.03

Rz320 (√)

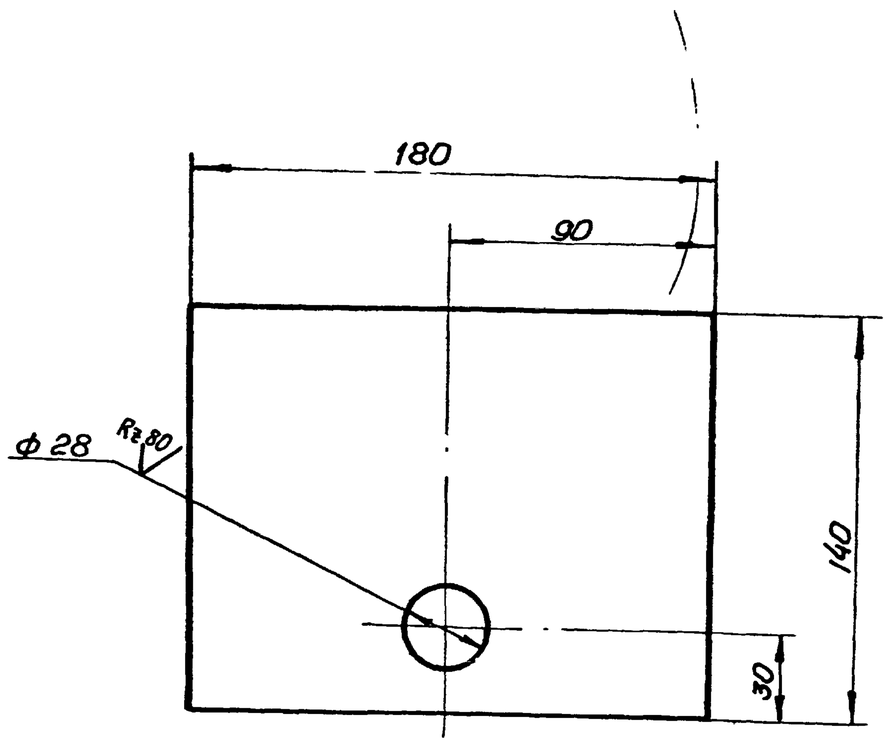

Предельные отклонения размеров: отверстий – по А1, остальных – по СМ1.

Изм.	Лист	N докум.	Подп.	Дата	ТГ-17-3-01.01.03			
Разраб.		Коляденко		х.75	Плита опорная	Лит.	Масса 3,56	Масштаб 1:2
Пров.		Притуленко		х.75		Лист	Листов 1	
Т.контр		Малыш		х.75				
Рук.		Кашлер		х.75	Лист 10 Гост 5681-57 / Ст3 Гост 14637-69	Укргипроинжпроект		
Н.контр.		Марцинкевич		х.75				
Утв.								

Копировал Дкирея — Формат 11

Формат	Зона	Поз.	Обозначение	Наименование	Кол.	
				Документация		
12			ТГ-17-3-01.01.00СБ	Сборочный чертеж		
				Детали		
11		1	ТГ-17-3-01-01.01	Косынка	2	
Б4		2	ТГ-17-3-01.01.02	Поперечина		
				Лист 10 Гост 5681-57 / Ст3 Гост 14637-69		
				180-1 х 125-1	1	3,18
11		3	ТГ-17-3-01.01.03	Плита опорная	1	

33

Подп. и дата | Инв. N дубл. | Взам. инв. N | Подп. и дата | Инв. N подл.

Изм.	Лист	N докум.	Подп.	Дата	ТГ-17-3-01.01.00			
Разраб.		Коляденко		х.75	Опора	Лит.	Лист 1	Листов 1
Пров.		Притуленко		х.75		Укргипроинжпроект		
Рук.		Кашлер		х.75				
Н.контр.		Марцинкевич		х.75				
Утв.								

Копировал Дкирея — Формат 11

ТГ-17-3-01.01.01

(√)

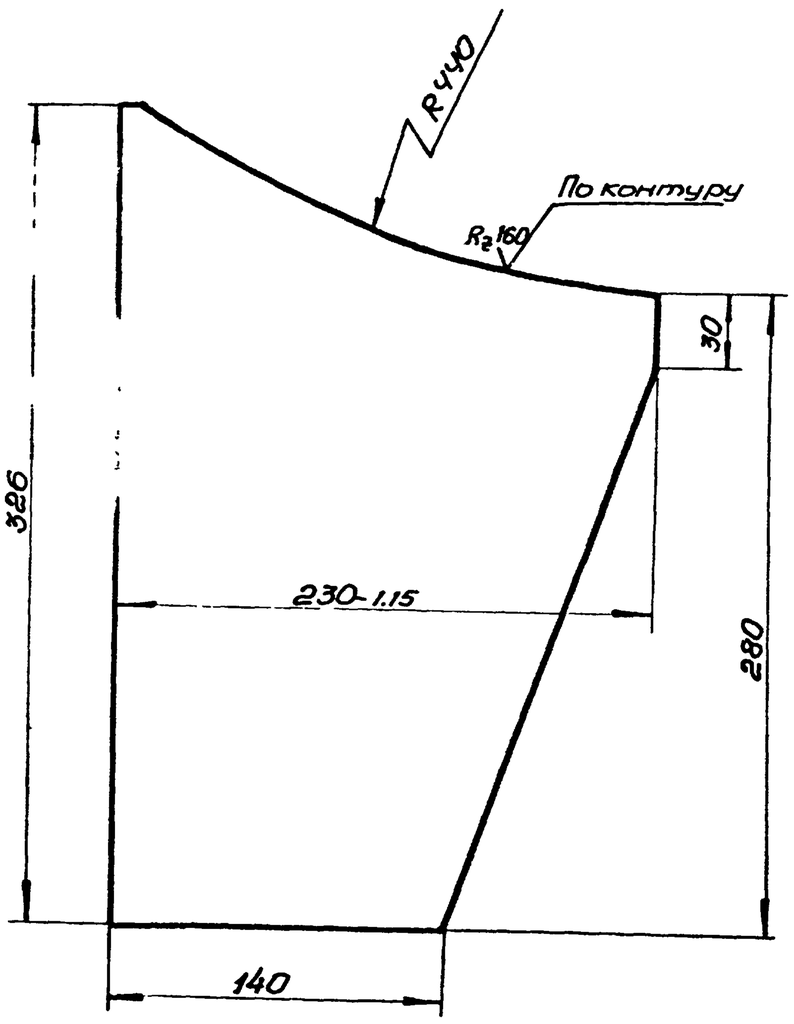

Неуказанные предельные отклонения размеров – по СМ1

Изм.	Лист	N докум.	Подп.	Дата	ТГ-17-3-01.01.01			
Разраб.		Коляденко		х.75	Косынка	Лит.	Масса 6,87	Масштаб 1:2,5
Пров.		Притуленко		х.75		Лист	Листов 1	
Т.контр		Малыш		х.75				
Рук.		Кашлер		х.75	Лист 10 Гост 5681-57 / Ст3 Гост 14637-69	Укргипроинжпроект		
Н.контр.		Марцинкевич		х.75				
Утв.								

Копировал Дк.

ТГ-17-3-01.00.01

(√)

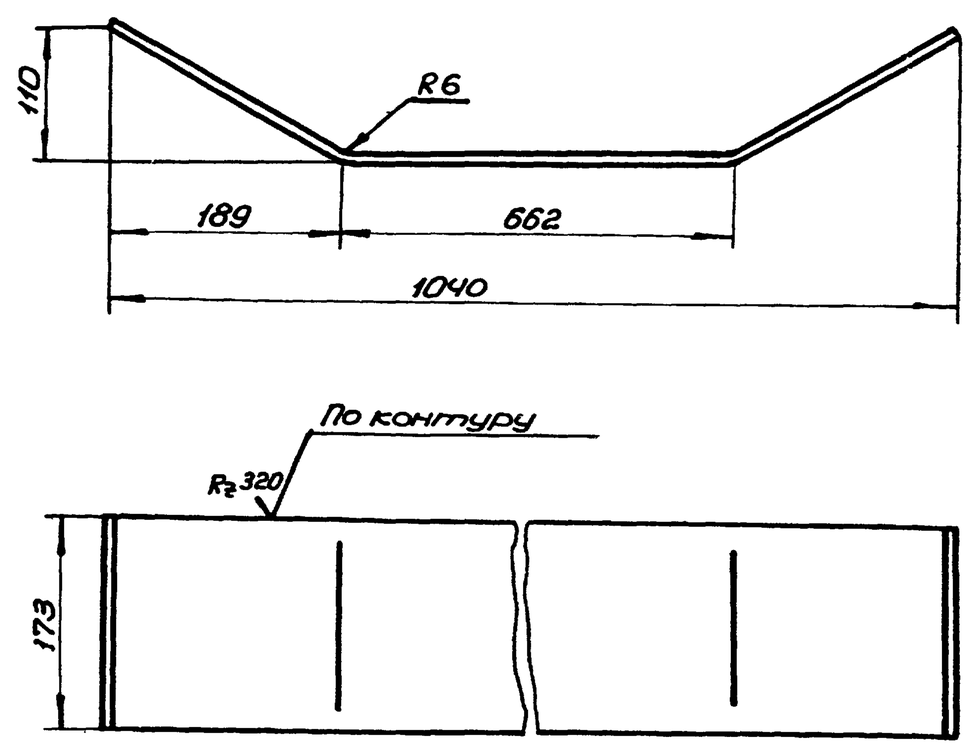

1. Длина развертки l=1034 мм*.
2. *Размер для справок.
3. Предельные отклонения размеров – по СМ9.

6804/III т1 — 33

Подп. и дата | Инв. N дубл. | Взам. инв. N | Подп. и дата | Инв. N подл.

Изм.	Лист	N докум.	Подп.	Дата	ТГ-17-3-01.00.01			
Разраб.		Коляденко		х.75	Каркас	Лит.	Масса 8,9	Масштаб 1:5
Пров.		Притуленко		х.75		Лист	Листов 1	
Т.контр		Малыш		х.75				
Рук.		Кашлер		х.75	Лист 6 Гост 5681-57 / ВСт3сп Гост 14637-69	Укргипроинжпроект		
Н.контр.		Марцинкевич		х.75				
Утв.								

Копировал Дкирея — Формат 11

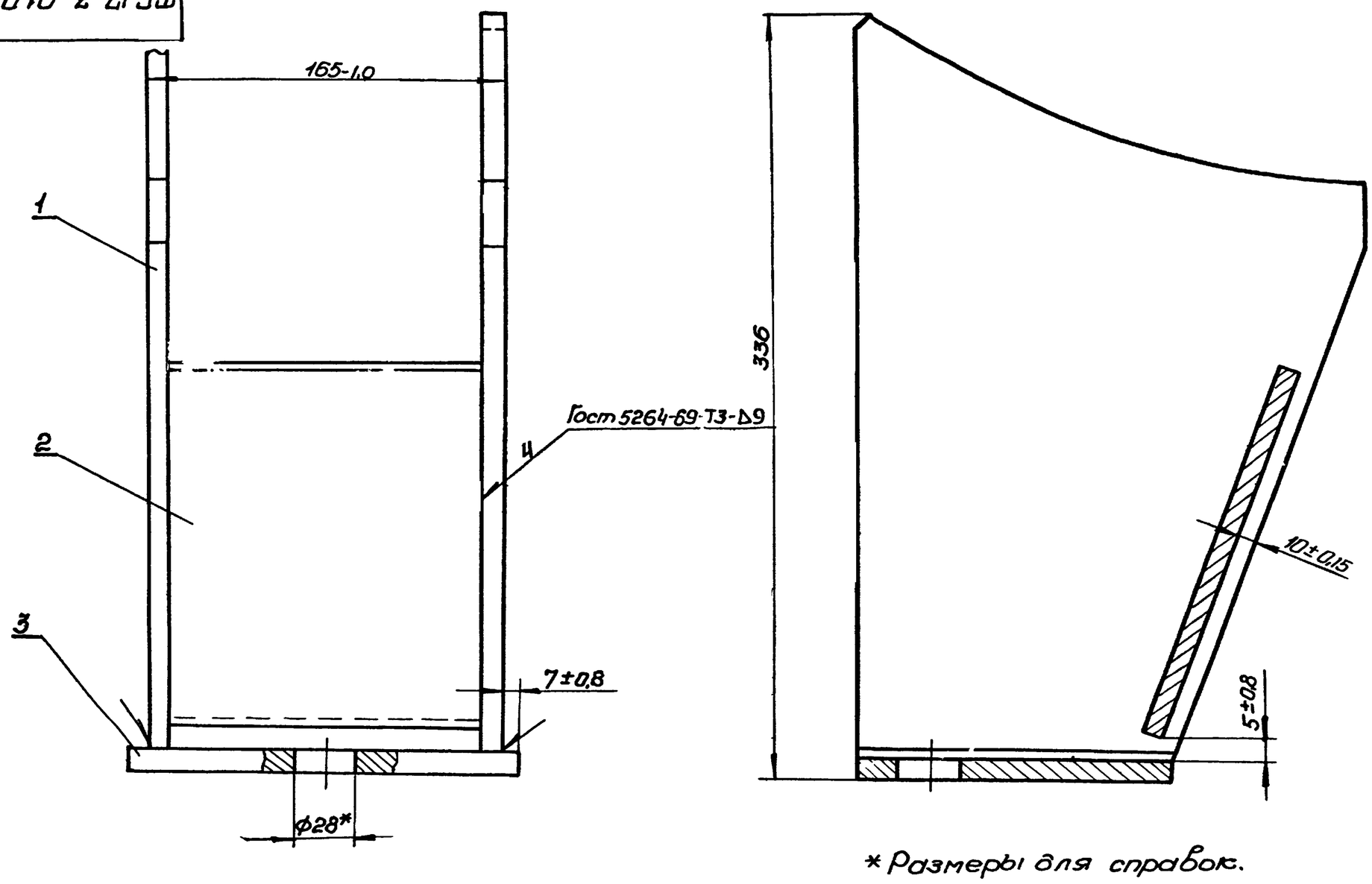

* Размеры для справок.

					ТГ-17-3-01.01.00 СБ			
Изм	Лист	№ докум.	Подп.	Дата	Опора	Лит.	Масса	Масштаб
Разраб.		Макаренко			Сборочный чертеж		20,48	1:2
Пров.		Притуленко				Лист	Листов 1	
Т.контр.		Малыш						
Рук.		Кашлер				Укргипроинжпроект		
Н.контр.		Марцинкевич						
Утв.								

Копировал Формат 12

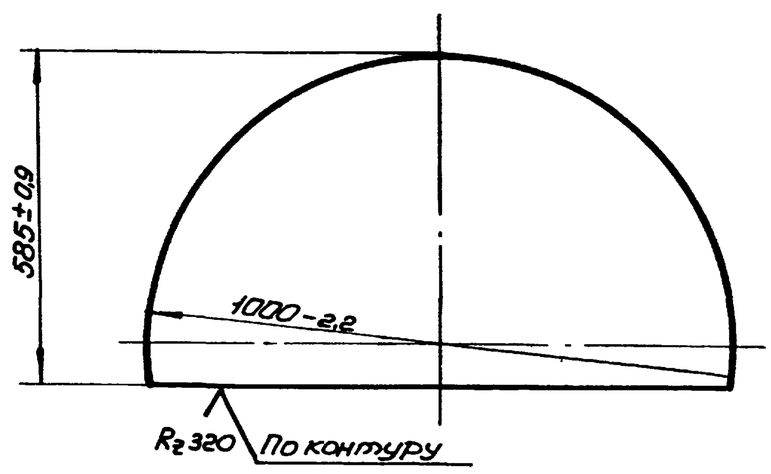

					ТГ-17-3-01.00.07			
Изм	Лист	№ докум.	Подп.	Дата	Пластина	Лит.	Масса	Масштаб
Разраб.		Коляденко					20,8	1:10
Пров.		Притуленко				Лист	Листов 1	
Т.контр.		Малыш						
Рук.		Кашлер						
Н.контр.		Марцинкевич			Лист 6 ГОСТ 5681-57 ВСт3сп ГОСТ 14637-69	Укргипроинжпроект		
Утв.								

Копировал Формат 11

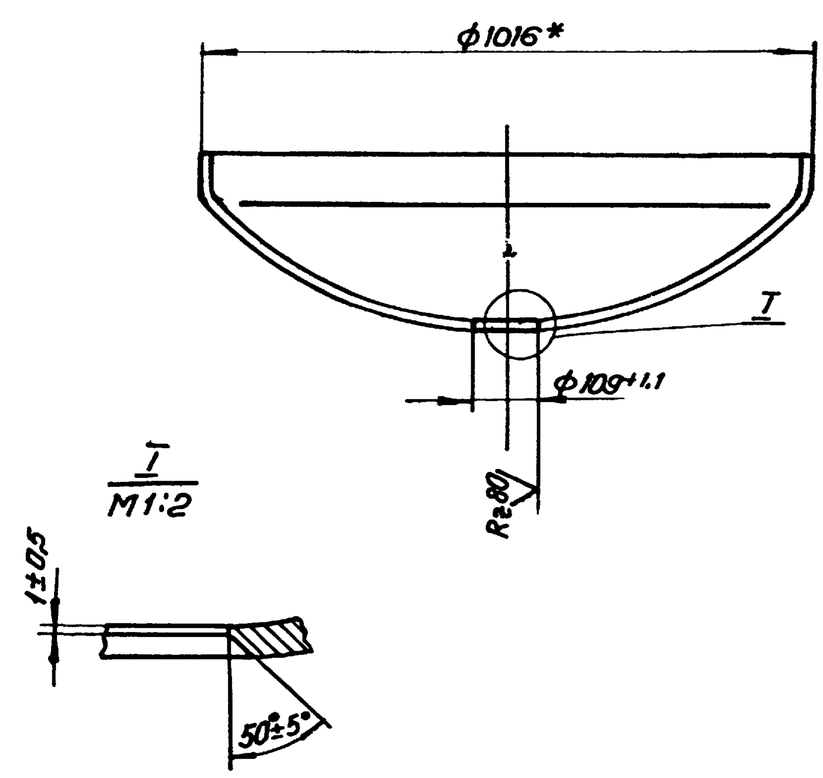

* Размер для справок

6804/III т.1

					ТГ-17-3-01.00.09			
Изм	Лист	№ докум.	Подп.	Дата	Днище	Лит.	Масса	Масштаб
Разраб.		Коляденко					73,7	1:4
Пров.		Притуленко				Лист	Листов 1	
Т.контр.		Малыш						
Рук.		Кашлер			Днище 1000×8×40-25-15Х5Г ГОСТ 6533-68	Укргипроинжпроект		
Н.контр.		Марцинкевич						
Утв.								

Копировал Формат 11

Инв. № подл. | Подп. и дата | Взам. инв. № | Инв. № дубл. | Подп. и дата

ТГ-17-3-01.00.03

(√) А

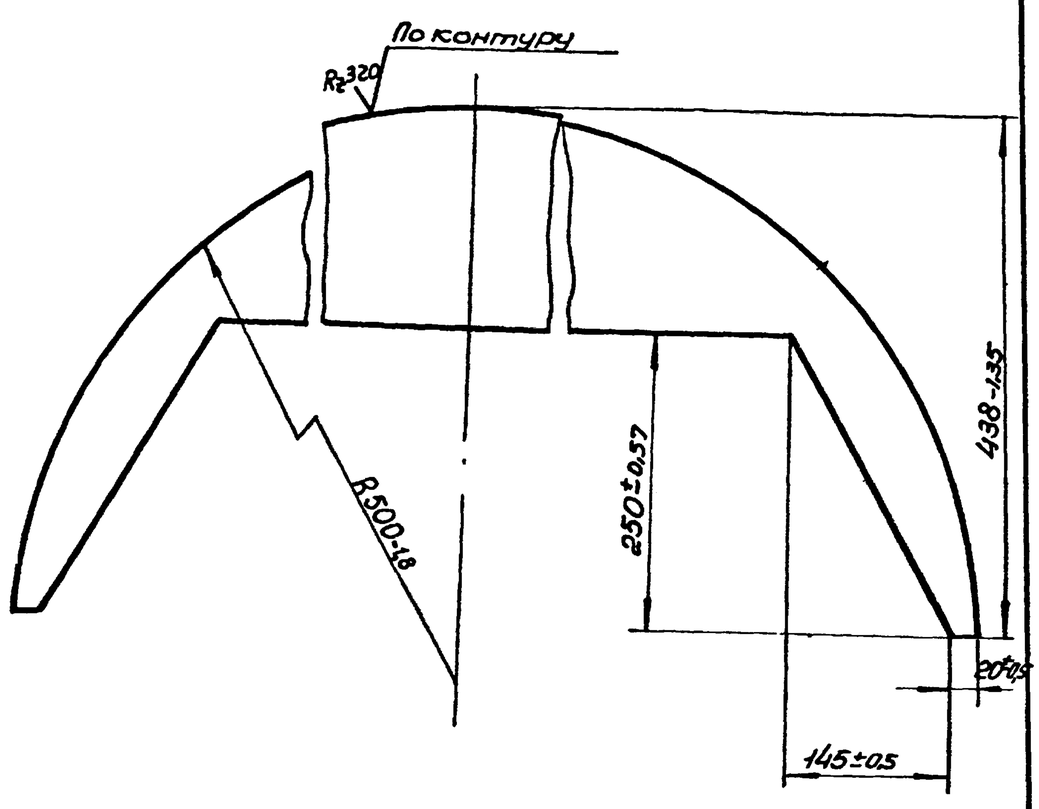

Изм	Лист	N докум.	подп.	дата	ТГ-17-3-01.00.03		
Разраб.		Макаренко			Пластина	Лит.	Масса 6,0 / Масштаб 1:5
Пров.		Притуленко				Лист	Листов 1
Т.контр.		Малыш			6 Гост 5681-57	Укрепроинжпроект	
Рук.		Кашлер			Лист ВСт3сп Гост 14637-69		
Н.контр.		Марцинкевич					
Утв.							

Копировал Дкирев — Формат 11

ТГ-17-3-01.00.01

(√) А

35

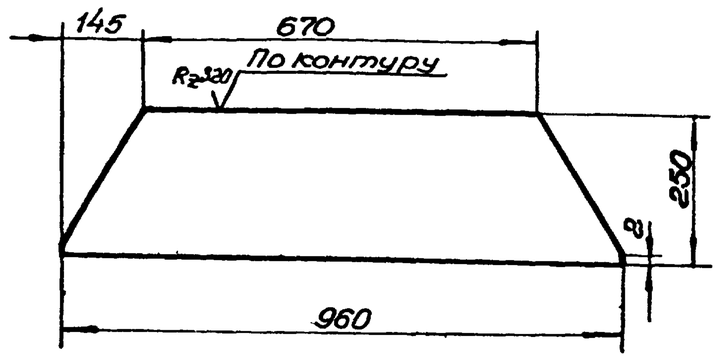

Предельные отклонения размеров - по $СМ_7$.

Изм	Лист	N докум	подп.	дата	ТГ-17-3-01.00.10		
Разраб		Макаренко			Пластина	Лит	Масса 9 / Масштаб 1:5
Пров.		Притуленко				Лист	Листов 1
Т.контр.		Малыш			6 Гост 5681-57	Укрепроинжпроект	
Рук.		Кашлер			Лист ВСт3сп Гост 14637-69		
Н.контр.		Марцинкевич					
Утв.							

Копировал Дкирев — Формат 11

Инв.N подл | Подп. и дата | Взам.инв.N | Инв.N дубл. | Подп. и дата

ТГ-17-3-01.00.06

(√) А

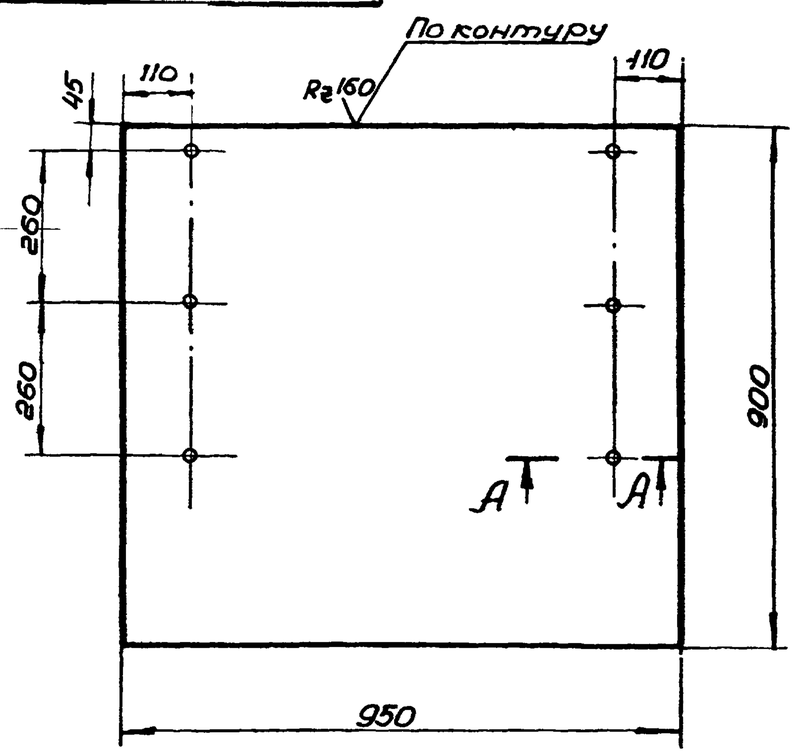

А - А
М1:1

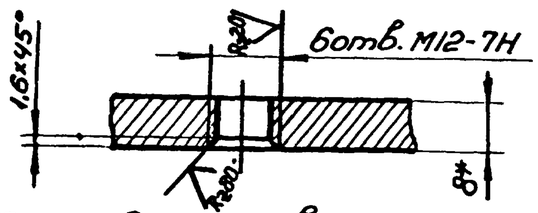

1.* Размер для справок

2. Неуказанные предельные отклонения размеров - по $СМ_7$.

Изм	Лист	N докум.	подп	дата	ТГ-17-3-01.00.06		
Разраб.		Макаренко			Отбойник	Лит.	Масса 53,5 / Масштаб 1:10
Пров.		Притуленко				Лист	Листов 1
Т.контр.		Малыш			8 Гост 5681-57	Укрепроинжпроект	
Рук.		Кашлер			Лист ВСт3сп Гост 14637-69		
Н.контр.		Марцинкевич					
Утв.							

Копировал Формат 11

ТГ-17-3-01.00.04

Rz80 (√)

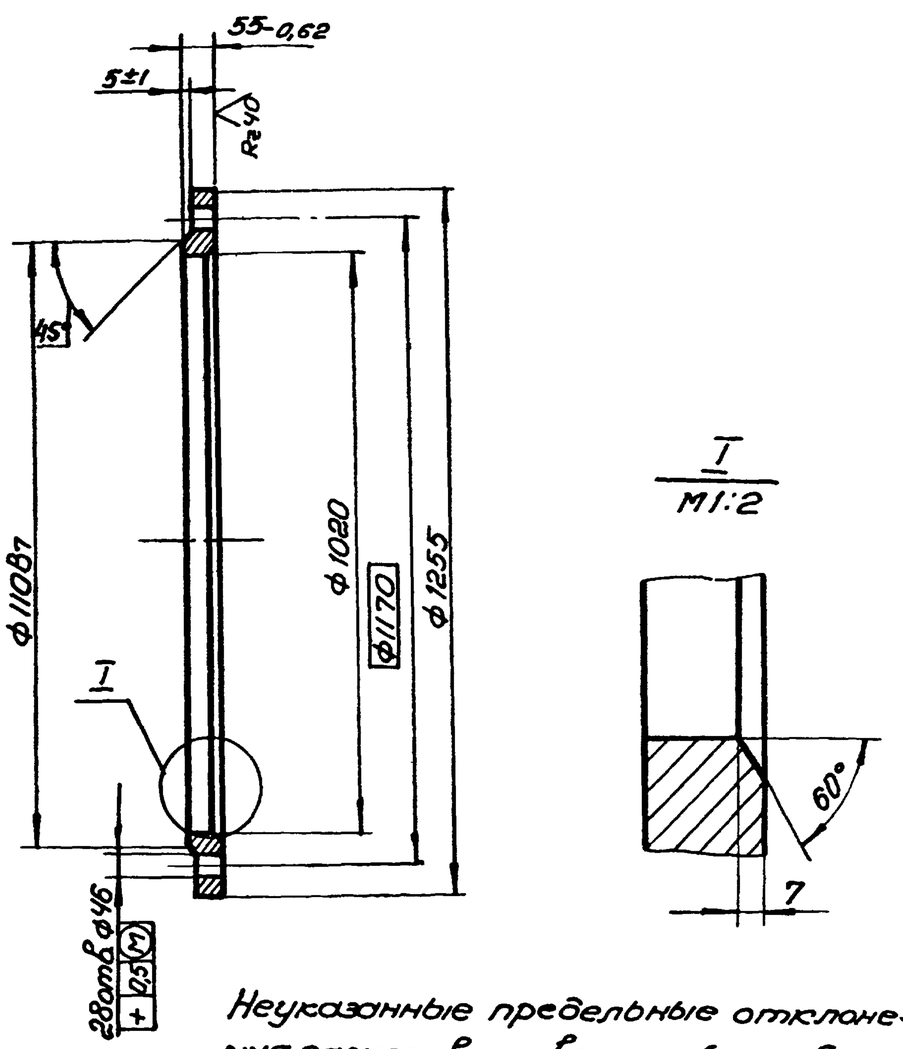

Неуказанные предельные отклонения размеров: отверстий - по $А_7$; остальных - по $СМ_7$.

6804/III-1

35

Изм	Лист	N докум	подп.	дата	ТГ-17-3-01.00.04		
Разраб		Макаренко			Фланец	Лит.	Масса 155 / Масштаб 1:10
Пров.		Притуленко				Лист	Листов
Т.контр.		Малыш			15х5М Гост 7350-66	Укрепроинжпроект	
Рук.		Кашлер					
Н.контр.		Марцинкевич					
Утв.							

ТГ-17-3-00.00.01

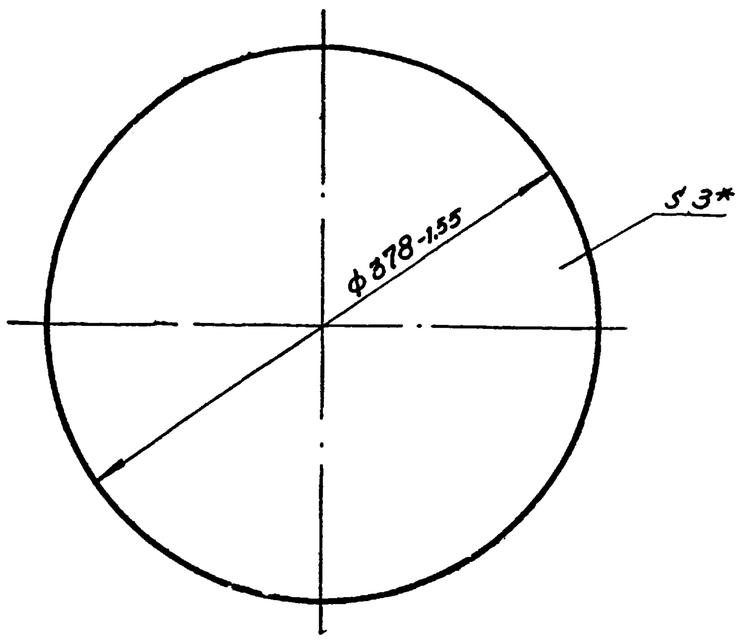

* Размер для справок.

Изм	Лист	N докум.	подп.	дата	ТГ-17-3-00.00.01			
Разраб.		Макаренко		х-75	Прокладка	Лит.	Масса	Масштаб
Пров.		Притуленко		х 75			0,278	1:4
Т.контр.		Малыш		х 75		Лист	Листов 1	
Рук.		Кашлер		х 75	Паронит ПМБ3 Гост 481-71	Укргипроинжпроект		
Н.контр.		Марцинкевич		х 75				
Утв.								

Копировал Джирсаз — Формат 11

ТГ-17-3-00.00.02

36

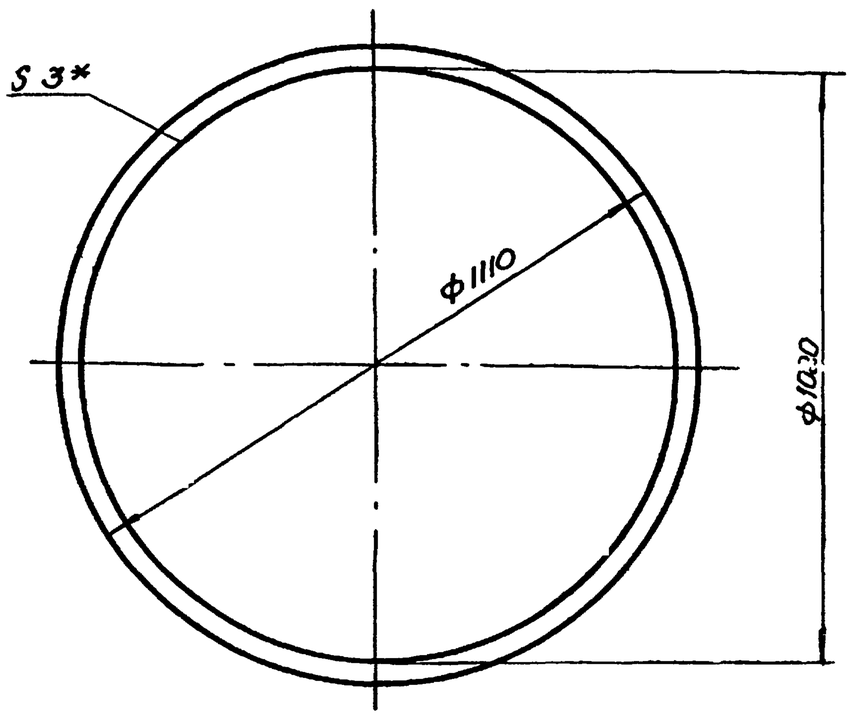

* Размер для справок.

Изм	Лист	N докум	подп.	дата	ТГ-17-3-00.00.02			
Разраб		Макаренко		х 75	Прокладка	Лит	Масса	Масштаб
Пров.		Притуленко		х 75			1,7	1:5
Т контр.		Малыш		х-75		Лист	Листов 1	
Рук.		Кашлер		х 75	Паронит ПМБ3 Гост 481-71	Укргипроинжпроект		
Н контр.		Марцинкевич		х 75				
Утв.								

Копировал Джирсаз — Формат 11

Подп. и дата | Взам. инв. N | Инв. N дубл. | Подп. и дата | Инв. N подл.

ТГ-17-3-01.00.05

Rz160 (V)

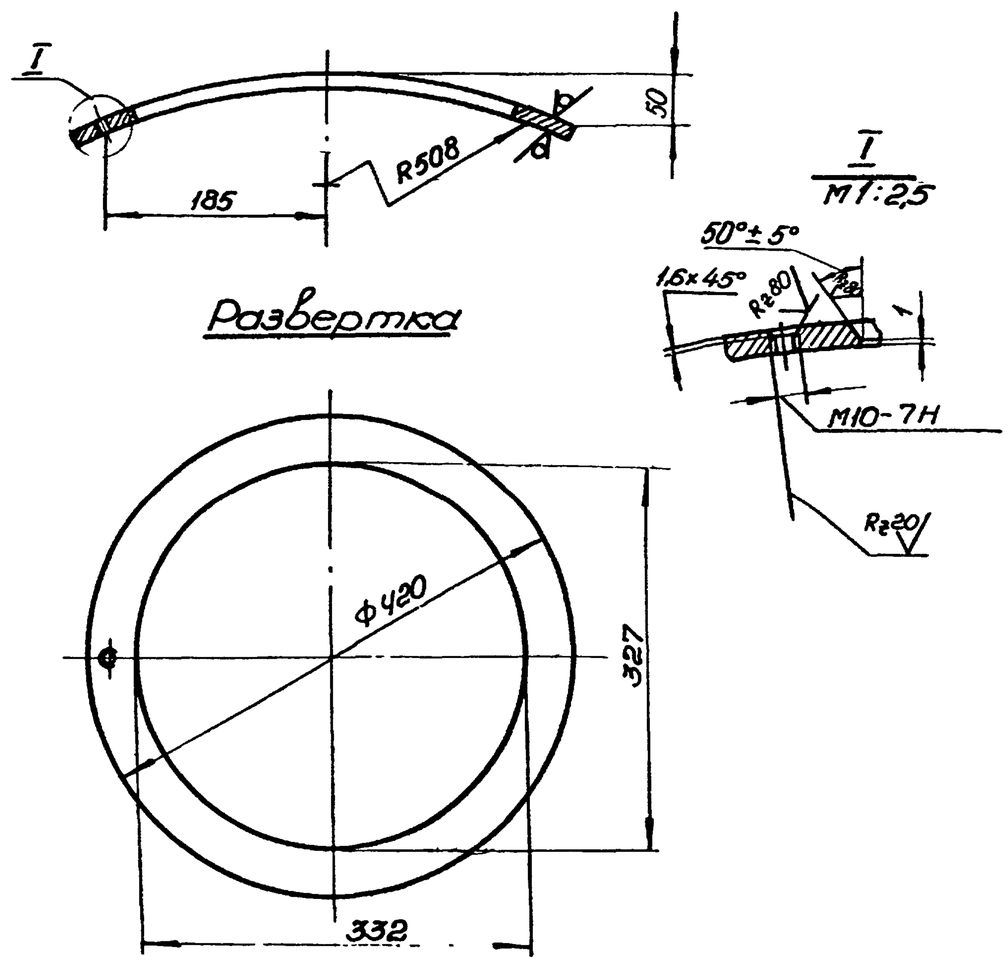

Неуказанные предельные отклонения размеров отверстия - по A_7; остальных - по CM_7.

Изм	Лист	N докум.	подп.	дата	ТГ-17-3-01.00.05			
Разраб		Макаренко			Накладка	Лит	Масса	Масштаб
Пров.		Притуленко		х 75			2,7	1:5
Т.контр		Малыш		х-75		Лист	Листов	
Рук.		Кашлер		х 75	Лист 8 Гост 5681-71 / 15х5 Гост 7350-66	Укргипроинжпроект		
Н контр.		Марцинкевич		х 75				
Утв.								

Копировал Джирсаз — Формат 11

ТГ-17-3-01.00.08

(V)

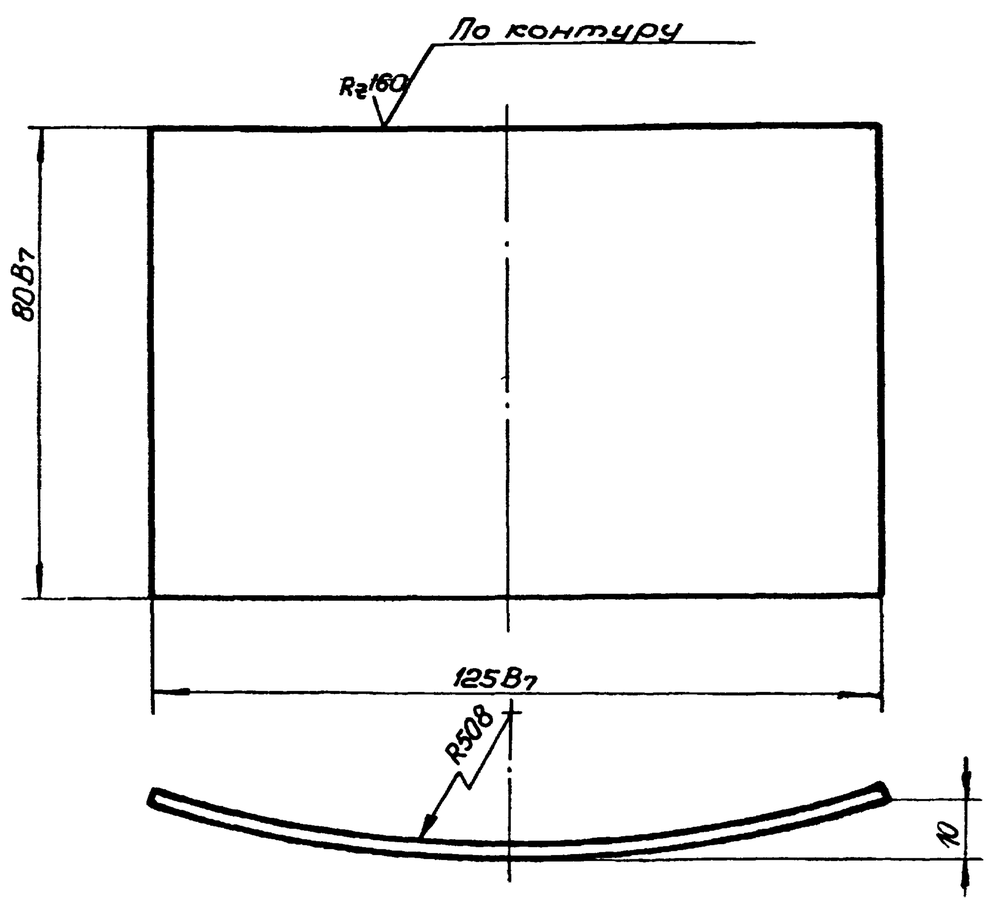

6804/III.1 36

Изм	Лист	N докум.	подп.	дата	ТГ-17-3-01.00.08			
Разраб.		Макаренко		х-75	Пластина	Лит.	Масса	Масштаб
Пров.		Притуленко		х-75			0,23	1:1
Т.контр.		Малыш		х-75		Лист	Листов 1	
Рук.		Кашлер		х 75	В3 Гост 3680-57 / Лист 1-IV-Н Гост 16523-70	Укргипроинжпроект		
Н контр.		Марцинкевич		х-75				
Утв								

Копировал Джирсаз — Формат 11