ТИПОВОЙ ПРОЕКТ
252-4-30

ДЕТСКАЯ ГОРОДСКАЯ ПОЛИКЛИНИКА НА 300 ПОСЕЩЕНИЙ В СМЕНУ

АЛЬБОМ 4

ГЛАВНЫЙ КОРПУС

САНИТАРНО-ТЕХНИЧЕСКИЕ ЧЕРТЕЖИ: ОТОПЛЕНИЕ, ВЕНТИЛЯЦИЯ, ВОДОПРОВОД, КАНАЛИЗАЦИЯ, ТЕПЛОСНАБЖЕНИЕ.

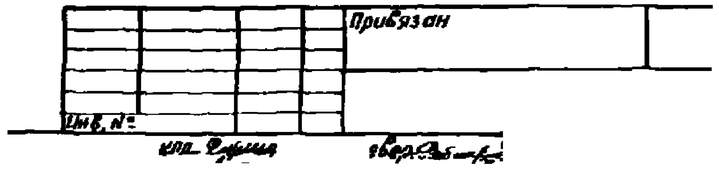

ТИПОВОЙ ПРОЕКТ
252-4-30

ДЕТСКАЯ ГОРОДСКАЯ ПОЛИКЛИНИКА НА 300 ПОСЕЩЕНИЙ В СМЕНУ

АЛЬБОМ 4

ГЛАВНЫЙ КОРПУС

СОСТАВ ПРОЕКТА:

АЛЬБОМ 1 ЧАСТЬ 1 – ГЛАВНЫЙ КОРПУС, АРХИТЕКТУРНО-СТРОИТЕЛЬНЫЕ ЧЕРТЕЖИ НИЖЕ 0.000
АЛЬБОМ 1 ЧАСТЬ 2 – КРЫТЫЙ БАССЕЙН. АРХИТЕКТУНО-СТРОИТЕЛЬНЫЕ ЧЕРТЕЖИ; ТЕХНОЛОГИЧЕСКИЕ ЧЕРТЕЖИ; ОТОПЛЕНИЕ, ВЕНТИЛЯЦИЯ, ВОДОПРОВОД, КАНАЛИЗАЦИЯ, ТЕПЛОСНАБЖЕНИЕ, ЭЛЕКТРО-ТЕХНИЧЕСКАЯ ЧАСТЬ
АЛЬБОМ 2 ЧАСТЬ 1 – ГЛАВНЫЙ КОРПУС, АРХИТЕКТУРНО-СТРОИТЕЛЬНЫЕ ЧЕРТЕЖИ ВЫШЕ 0.000
АЛЬБОМ 2 ЧАСТЬ 2 – КРЫТЫЙ БАССЕЙН ЧЕРТЕЖИ ЗАДАНИЯ ЗАВОДУ ИЗГОТОВИТЕЛЮ ЩИТОВ АВТОМАТИКИ
АЛЬБОМ 3 ЧАСТЬ 1 – ГЛАВНЫЙ КОРПУС, ТЕХНОЛОГИЧЕСКИЕ ЧЕРТЕЖИ
АЛЬБОМ 3.84 ЧАСТЬ 2 – КРЫТЫЙ БАССЕЙН, СМЕТЫ
АЛЬБОМ 4 – ГЛАВНЫЙ КОРПУС, САНИТАРНО-ТЕХНИЧЕСКИЕ ЧЕРТЕЖИ; ОТОПЛЕНИЕ, ВЕНТИЛЯЦИЯ, ВОДОПРОВОД, КАНАЛИЗАЦИЯ, ТЕПЛОСНАБЖЕНИЕ
АЛЬБОМ 5 – ГЛАВНЫЙ КОРПУС, ЭЛЕКТРОТЕХНИЧЕСКИЕ ЧЕРТЕЖИ: ЭЛЕКТРООСВЕЩЕНИЕ, ЭЛЕКТРО-ОБОРУДОВАНИЕ, УСТРОЙСТВО СВЯЗИ, АВТОМАТИКА
АЛЬБОМ 6 – ГЛАВНЫЙ КОРПУС, ИЗДЕЛИЯ ЗАВОДСКОГО ИЗГОТОВЛЕНИЯ
АЛЬБОМ 7 – ГЛАВНЫЙ КОРПУС, ЧЕРТЕЖИ ЗАДАНИЯ ЗАВОДУ ИЗГОВИТЕЛЮ ЩИТОВ АВТОМАТИКИ
АЛЬБОМ 8 – ГЛАВНЫЙ КОРПУС, МОНТАЖНЫЕ УЗЛЫ И ДЕТАЛИ САНТЕХНИЧЕСКИЕ
АЛЬБОМ 9.84 – ГЛАВНЫЙ КОРПУС, СМЕТЫ ТОМ I (ЧАСТИ 1,2) ТОМ II (ХОЗЯЙСТВЕННО-БЫТОВЫЕ ПОМЕЩЕНИЯ)
АЛЬБОМ 10 – ГЛАВНЫЙ КОРПУС, ПРОЕКТНАЯ ДОКУМЕНТАЦИЯ НА ПЕРЕВОД ХОЗЯЙСТВЕНО-БЫТОВЫХ ПОМЕЩЕНИЙ ПОДВАЛА ГЛАВНОГО КОРПУСА, ПРИСПОСАБЛИВАЕМЫХ ПОД П.Р.У.
АЛЬБОМ 11 – ВЕДОМОСТИ ПОТРЕБНОСТИ В МАТЕРИАЛАХ /ГЛАВНЫЙ КОРПУС/
АЛЬБОМ 12 – ВЕДОМОСТИ ПОТРЕБНОСТИ В МАТЕРИАЛАХ /КРЫТЫЙ БАССЕЙН/
АЛЬБОМ 13 – ВЕДОМОСТЬ ПОТРЕБНОСТИ В МАТЕРИАЛАХ./ВАРИАНТ С ХОЗЯЙСТВЕННО-БЫТОВЫМИ ПОМЕЩЕНИЯМИ ПОДВАЛА/

ТЕХНИЧЕСКИЙ ПРОЕКТ УТВЕРЖДЕН ГОСГРАЖДАНСТРОЕМ ПРИ ГОССТРОЕ СССР ПРИКАЗ N 267 ОТ 14 ДЕКАБРЯ 1979 г.
РАБОЧИЕ ЧЕРТЕЖИ ВВЕДЕНЫ В ДЕЙСТВИЕ ИНСТИТУТОМ ГИПРОНИИЗДРАВ ПРИКАЗ N 42 ОТ 31 МАРТА 1981 г

РАЗРАБОТАН ПРОЕКТНЫМ ИНСТИТУТОМ ГИПРОНИИЗДРАВ
ГЛАВНЫЙ ИНЖЕНЕР ИНСТИТУТА Я.М. РОЗЕНБЕРГ
РУКОВОДИТЕЛЬ АСМ-3 Ю.В. КОРОСТЕЛЕВ
ГЛАВНЫЙ АРХИТЕКТОР ПРОЕКТА И.А. ГУРЕНИЧ

ПРИВЯЗАН:
ИНВ №

252-4-31
Альбом 4

СОДЕРЖАНИЕ АЛЬБОМА 4

Лист	Наименование листа	Стр.
	Отопление и вентиляция	
1	Общие данные /начало/	3
2	Общие данные /продолжение/	4
3	Общие данные /продолжение/	5
4	Общие данные /продолжение/	6
5	Общие данные /продолжение/	7
6	Общие данные /продолжение/	8
7	Общие данные /продолжение/	9
8	Общие данные /окончание/	10
9	План подвала в осях 1-7	11
10	План подвала в осях 7-14	12
11	План 1 этажа в осях 1-7	13
12	План 1 этажа в осях 7-14	14
13	План 1 этажа в осях $8^{а}-11^{а}$	15
14	План 2 этажа в осях 1-7	16
15	План 2 этажа в осях 7-14	17
16	План 3 этажа в осях 1-7	18
17	План 3 этажа в осях 7-14	19
18	План технического чердака в осях 1-7	20
19	План технического чердака в осях 7-14	21
20	Венткамера приточных систем П1; П2. План.	22
21	Венткамера приточных систем	
	П-1; П-2. Спецификация.	23
22	Венткамера вытяжных систем В1 ÷ В7;	
	В14, В15. План. План на отм. 12.36.	24
23	Венткамера вытяжных систем В1÷В7; В14; В15	25
	разрезы, спецификация.	
24	Венткамера вытяжных систем В8 ÷ В13.	26
25	Схема системы отопления, стояки №1÷16	27
26	Схема системы отопления, стояки № 17÷31	28
27	Схема системы отопления, стояки №32÷45	29
28	Схема системы отопления, стояки № 46 ÷ 61	30
29	Схема систем вентиляции В8 ÷ В13	31
30	Схема системы вентиляции П1. /начало/	32
31	Схема системы вентиляции П1./окончание/	33
32	Схема систем вентиляции В1, В2, В6, В7, П2.	34
33	Схема системы вентиляции В3.	35
34	Схема систем вентиляции П4, В5	36
35	Вариант с размещением хозяйственно-бытовых	
	помещений в подвале в осях 7-14. Пояснение к проекту.	37
	Характеристики отопительно-вентиляционных	
	систем. Спецификация.	
36	Вариант с размещением хозяйственно-бытовых помеще-	38
	ний в подвале в осях 7-14. План подвала. Схемы	
	вентиляционных систем П2; В16; ВЕ1, ПЕ1. Установка В16	
	Водопровод и канализация	
1	Общие данные	39
2	Спецификация материалов.	40
3	План подвала в осях 1-7. Экспликация оборудования.	41
4	План подвала в осях 7-14.	42
5	План 1 этажа в осях 1-7	43
6	План 1 этажа в осях 7-14	44
7	План 1 этажа. Схема водостока	45
8	План 2 этажа в осях 1-7.	46
9	План 2 этажа в осях 7-14	47
10	План 3 этажа в осях 1-7	48
11	План 3 этажа в осях 7-14	49
12	План технического чердака в осях 1-7	50
13	План технического чердака в осях 7-14	51
14	Схема водоснабжения	52
15	Схема водоснабжения	53
16	Схема канализации	54
17	Схема канализации	55
18	Насосная. План, разрезы, эксплуатация	56
	Теплоснабжение	
1	Бойлерная. Общие данные	57
2	Бойлерная. Принципиальная схема	58
	трубопроводов.	
3	Бойлерная. План. Разрезы. Узлы.	59
4	Бойлерная. Эксплуатация узла.	60

Ведомость рабочих чертежей основного комплекта ОВ

Лист	Наименование	Примечание
1	Общие данные /начало/	
2	Общие данные /продолжение/	
3	Общие данные /продолжение/	
4	Общие данные /продолжение/	
5	Общие данные /продолжение/	
6	Общие данные /продолжение/	
7	Общие данные /продолжение/	
8	Общие данные /окончание/	
9	План подвала в осях 1-7	
10	План подвала в осях 7-14	
11	План 1ый этажа в осях 1-7	
12	План 1ый этажа в осях 7-14	
13	План 1ый этажа в осях 8[А]-14[А]	
14	План 2ой этажа в осях 1-7	
15	План 2ой этажа в осях 7-14	
16	План 3ий этажа в осях 1-7	
17	План 3ий этажа в осях 7-14	
18	План технического чердака в осях 1-7	
19	План технического чердака в осях 7-14	
20	Венткамера приточных систем П1, П2 План	
21	Венткамера приточных систем П1, П2 Спецификация.	
22	Венткамера выгяжных систем В1÷В7, В14, В15 План,	
	план на отм. 12,36.	
23	Венткамера выгяжных систем В1÷В7, В14, В15	
	Разрезы, спецификация	
24	Венткамера вытяжных систем В8÷В13	
25	Схема системы отопления ст ст 1÷16	
26	Схема системы отопления ст. ст 17÷31	
27	Схема системы отопления ст. ст 32÷45	
28	Схема системы отопления ст ст. 46÷61	
29	Схема систем вентиляции В8÷В13	
30	Схема системы вентиляции П1	
31	Схема системы вентиляции П1	
32	Схема систем вентиляции П2, В1, В2, В6, В7	
33	Схема системы вентиляции В3	
34	Схема систем вентиляции В4, В5	
35	Вариант с размещением хозяйственно-бытовых	
	помещений в подвале в осях 7-14. Пояснение к проекту	
	Характеристика отопительно-вентиляционных систем	
	Спецификация	
36	Вариант с размещением хозяйственно-бытовых	
	помещений в подвале в осях 7-14. План подвала	
	Схемы вентиляционных систем П2; В16, ВЕ1, ПЕ1	
	Установка В 16.	

Основные показатели

Наименование	Показатель при расчетной температуре				
	-20°С	-25°С	-30°С	-35°С	-40°С
Площадь здания общая, м²	4324,68				
Удельный расход тепла на					
отопление на 1 м² общей					
площади здания ккал/час	53	54	56	56	62
Расчетный расход тепла ккал/час					
на отопление	226500	232300	245000	245800	268600
на приточную вентиляцию	214000	308800	345000	388800	413200
Расчетная температура					
воды /°С/ в системе:					
отопления	$T_н$=95°С; $T_в$=70°С				
теплоснабжения приточ-					
ной вентиляции	$T_н$=150°С $T_в$=70°С				
Расчетные потери давления					
в системе отопления кгс/м²					
стояки 17-45	720				
стояки 1÷16, 46-61	600				

План схема

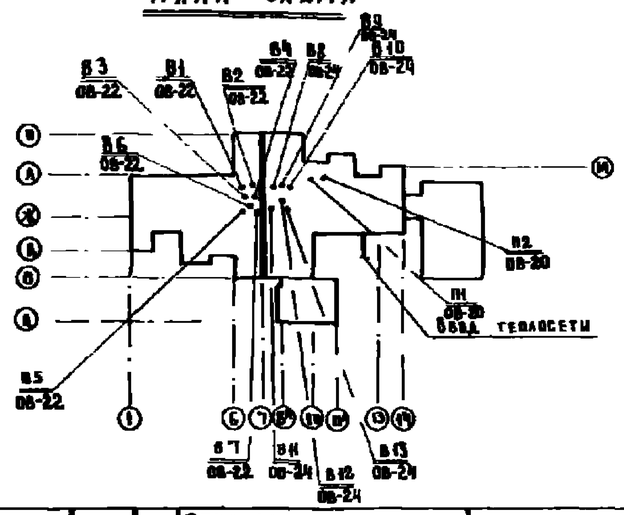

Привязка настоящего типового проекта выполнена в соответствии с действующими нормами и правилами /в том числе по взрыво-пожарной безопасности/

ГА Архитектор проекта
ГА. Инженер проекта
1980 г

Настоящий проект выполнен в соответствии с действующими нормами и правилами /в том числе по взрыво-пожарной безопасности/

ГА Архитектор проекта /Гуренич/
ГА инженер проекта /Попова/
1980г

252-4 альбом I

Инв №			
ГА спец ТО	Платонова		
Рук. АСМ 3	Коростелев		
Гл. инж. пр.	Карпин		
Н. контроль	Попова		
ГИП	Попова		
Вед. инж.	Кирюшина		
Ст. инж.	Шарова		
Ст. техн.	Сергеева		

Привязан

252-4-30 ОВ

Детская городская поликлиника на 300 посещений в смену. Главный корпус

Стадия	Лист	Листов
Р	1	36

Общие данные (начало)

ГИПРОНИИЗДРАВ

Копир. Белова

Формат 22г

252-4-30
Альбом 4

Ведомость ссылочных и прилагаемых документов

Обозначение	Наименование	Примечание
	Ссылочные документы	
1.494-8	Решетки воздухоприточные тип РР	
1.494-10	Решетки щелевые регулирующие типР	
4.904-62	Двери и люки для вентиляционных	
	камер	
2.494-8 вып.1	Гибкие вставки для центробежных	
	вентиляторов общего назначения	
4.904-69 вып.1	Средства крепления нагревательных	
	и санитарно-технических приборов	
4.904-69 вып.2	Средства крепления трубопроводов	
3.904-10	Крепление стальных неизолированных	
	воздуховодов	
4.904-25	Подставки под калориферы	
4.904-16/76	Шумоглушители вентиляционных	
вып.0,1,2	установок	
2.400-4 вып. 1,2	Типовые детали тепловой изоляции	
	трубопроводов и оборудования	

Обозначение	Наименование	Примечание
2.494-1	Унифицированные узлы	
вып.1	прохода вытяжных вентиляционных	
	шахт через покрытия	
	пром. зданий	
1.494-32	Зонты и дефлекторы	
	вентиляционных систем	
1.494-14 вып.2	Заслонки воздушные унифицирован-	
	ные для систем вентиляции	
Серия 2.190-1/72 вып.II	Заслонки воздушные унифицирован-	
	ные для систем вентиляции	
	Прилагаемые документы	
Альбом 8	Монтажные узлы, детали и изде-	
	лия сантехнические	

Коэффициент теплопередачи „К" ккал/час м²с

Наименование ограждений	„К" при расчетной температуре				
	-20	-25	-30	-35	-40
Наружные стены из керамзито-					
бетонных панелей γ=900 кг/м³	1.00	0.85	0.85	0.73	0.73
Стены из кирпича обыкновенного					
глиняного γ=1800 кг/м³	1.33	1.07	1.07	0.89	0.89
Перекрытие чердачное					
по несущей конструкции из					
сборных, железобетонных, многопус-					
тотных плит и утеплителя из					
пенобетонных плит γ=400 кг/м³	0.78	0.62	0.62	0.51	0.51
Перекрытие над техподпольем					
по несущей конструкции, из сбор-					
ных железобетонных многопустот-					
ных плит и утеплителя - жестких,					
минераловатных плит γ=200 кг/м³	0.6	0.49	0.49	0.46	0.46
Совмещенное невентилируемое					
покрытие по несущей конструкции					
из сборных железобетонных плит					
и утеплителя пенобетонных					
плит γ=400 кг/м³	0.67	0.57	0.57	0.49	0.49
Окна - двойное остекление					
в раздельных переплетах	2.3	2.3	—	—	—
Окна - тройное остекление					
в одинарных + спаренных перепле-					
тах для всех помещений	—	—	1.67	1.67	1.67

Местные отсосы от технологического оборудования

Поз.	Наименование технологического оборудования	Кол.	Характеристика выделяющихся вредностей	Объем вытяжки м³ на ед. оборуд.	Объем вытяжки м³ всего	Характеристика местного отсоса: Обозначение	Характеристика местного отсоса: Применяемые документы	№ вент. сист.	Примечание
Ф-106	Вытяжной шкаф Ф-106 12т. осн Н-6	1	Пары лекарственных средств	800	800	СВЦ-1	ТУ400-22-1-77 электромеханический завод „Медтехника"	В1	
ШУА	Вытяжной шкаф „ШУА" 2 шт.	1	Пары от реактивов	1200	1200	ШУА-2	ТУ46-22-004-78 Одесское объединение „Медлабортехника"	В2	
С-30	Вытяжной шкаф С-30 3 шт.	1	Пары ртути	600	600	ВШЗм-1	По черт. института „Гипроникиздав" инв. ОН-7-944/83	В6	
А-149	Вытяжной зонт 2 шт.	1	Удаление запаха	1200	1200	—	Альбом 8 лист 089-31	В7	
СВ	Вытяжной зонт 1 шт.	1	Пары паяльника-свинцового припоя	900	900	—	Альбом 8 лист 089-31	В9	
Ф-106	Вытяжной шкаф Ф-106	1	Пары изокерита и парафина	800	800	СВШ-1	ТУ400-22-1-77 электромеханический завод „Медтехника"	В10	
К-147	Вытяжной зонт 1 шт.	1	Удаление запаха	900	900	—	Альбом 8 лист 089-31	В12	

Привязан

Инв. №

Гл. спец. ТО	Платонова		
Рук. арх.	Коростелев		
Гл. инж. пр.	Карпин		
Н. контр.	Попова		
ГИП	Попова		
Вед. инж.	Коровина		
Ст. инж.	Сидорова		
Инж.	Балалуева		

252-4-30 ОВ

Детская городская поликлиника на 300 посещений в смену. Главный корпус

Общие данные /Продолжение/

Стадия	Лист	Листов
Р	2	

ГИПРОНИИЗДРАВ

Копировал:

Формат 22г

Общие указания

Проект отопления и вентиляции главного корпуса разработан на основании СНиП-3-79; СН и П-33-75, СНиП-69-78 для районов с расчетными температурами наружного воздуха в зимний период

для отопления: −20°, −25°, −30°, −35°, −40° С.

для вентиляции: −9,5, −13, −19, −23,6, −28,6°С /система П2/

−20, −25, −30, −35, −40°С /система П1/

Теплоснабжение главного корпуса осуществляется от внешнего источника с температурой теплоносителя $t_г$=150° С $t_о$=70°С

Отопление

В главном корпусе поликлиники запроектировано 3 системы отопления:

а) две – унифицированные однотрубные тупиковые системы отопления с верхней разводкой, со смещенными замыкающими участками и кранами двойной регулировки на подающих подводках к приборам.

б) одна – двухтрубная система /для вестибюля/

Температура теплоносителя во всех трех системах принята 95°–70°С. В качестве нагревательных приборов приняты: радиаторы – „М 140 АО" и конвекторы „Р и т м", отопительные бетонные панели приняты в следующих кабинетах: к-т электросна, к-т микроволновой терапии, к-т УВЧ, кабинет электросветолечения, операционная.

Стояки отопления прокладываются открыто, исключение составляют кабинеты микроволновой терапии, электросветолечения и операционная, где стояки оштукатуриваются по сетке.

Регулирование систем отопления осуществляется запорно-регулирующей арматурой на магистральных разветвлениях и кранами двойной регулировки у нагревательных приборов.

Подающие и обратные магистрали, прокладываемые в подполье и на технических этажах, а также главные стояки, изолируются минераловатным пухшнуром в оплетке стеклянной до диаметра 25мм. Трубопроводы диаметром более 25мм изолируются минераловатными матами δ=40мм, с последующей оберткой алюстеклотканью.

Коэффициенты теплопередачи основных ограждающих конструкций см. лист ОВ-2.

При привязке поверхность нагревательных приборов уточняется в соответствии с принятыми ограждающими конструкциями.

Вентиляция

В главном корпусе поликлиники предусмотрена приточно-вытяжная вентиляция с механическим побуждением.

Приточные камеры изготовляются индивидуальными в строительном исполнении.

Приточные камеры устанавливаются в подвале, вытяжные – на чердаке.

Приточный воздух очищается в фильтрах и подогретый в калориферах, по горизонтальным воздуховодам, расположенным в подшивке коридоров, поступает в кабинеты, в верхнюю зону.

Вытяжка осуществляется индивидуальными каналами из каждого помещения из верхней зоны, за исключением операционной и рентгеновских кабинетов, где вытяжка предусматривается из 2 зон, верхней и нижней.

Кроме общеобменной вентиляции предусмотрены местные отсосы от вытяжных шкафов и зонтов над технологическим оборудованием.

Регулирование систем вентиляции осуществляется диафрагмами, установленными на разветвлениях воздуховодов.

Для поглощения аэродинамического шума от вентиляционных установок запроектированы пластинчатые шумогасители.

Воздуховоды, прокладываемые в подполье и на техническом этаже, изолируются минераловатными матами δ=40 мм на синтетическом связующем с последующей обертной алюстеклотканью.

Вытяжные шахты выполняются из кирпича δ=250 и выводятся на высоту 700мм от кровли.

На случай ремонта предусмотрены приспособления для подъема вентоборудования, а также хранение тележки и ручной лебедки в подвале в специально отведенном месте см. ОВ-10.

Гл. инж. проекта	Ковалева		
Рук. маст.	Коростелев		
Гл. инженер	Карнин		
Н. контроль	Попова		
ГИП	Попова		
Вед. инж.	Коровина		
Ст. инж.	Широева		

Привязан

Инв. №

252-4-30 ОВ

Главный корпус детской городской поликлиники на 300 посещений в смену

Общие данные (продолжение)

Стадия	Лист	Листов
Р	3	

ГИПРОНИИЗДРАВ

Инв. № подл. | Подпись и дата | Взам. инв. №

ГАП | Гл. инж. пр. | Гл. спец. | Рукинин

Инв. № проекта 252-4-30 Альбом 4

ХАРАКТЕРИСТИКА ОТОПИТЕЛЬНО-ВЕНТИЛЯЦИОННЫХ СИСТЕМ

Марка системы	Обслуживаемое помещение	Тип вент. установки	Вентилятор: Тип	№	Схема исполнения	Вращение полож. кожухами	L м³/час	H кгс/м²	R об/мин	Электродвигатель: Тип	N квт	n об/мин	Воздухонагреватель: Тип	N	Кол-во	Нагрев °С от	Нагрев °С до	Расход тепла ккал/час		Фильтр: Тип	N	Кол-во	N м²	Шумоглушители: Размер мм	Пластины: шифр	кол.	шифр	кол.	Обтекатели: шифр	кол.	шифр	кол.	Кожух: шифр	кол.	Примечания
													КВБ-П	11	1	-20	+20	254000																	
													КВС-П	12	1	-25	+20	286000																	
П-1	Кабинеты, проце-	АВ-Б	Ц4-70	8	6	Пр.45°	22000	98	1065	4А160S6	11	970	КВБ-П	12	1	-30	+20	318000		ФЯУ		16	15	2000×500(h)	ШП-8	6	ШП-9	12	ВК-6	2	ВС-13	4	К-55	2	
	дурные, комнаты												КВБ-П	12	1	-35	+20	350000						ℓ=3250	ШП-11	6	ШП-12	12					К-56	1	
	персонала												КВБ-П	12	1	-40	+20	380000																	
													КВС-П	7	1	-9.5	+20	20400																	
													КВС-П	7	1	-13	+20	22800																	
П-2	Рентгенодиагностические кабинеты	А5095-2б	Ц4-70	5	I	А.0°	2400	70	1400	4А8084	1.5	1400	КВС-П	8	1	-19	+20	27000		ФЯУ		2	15	800×500(h)	ШП-8	6	ШП-9	3	ВК-2	2	ВС-9	1	К-1 К-2	2 1	
													КВБ-П	7	1	-23.6	+20	30800						ℓ=3250											
													КВБ-П	7	1	-28	+20	33200																	
В-1	Вытяжной шкаф ф46а 1эт ось В-И	А32105-1	Ц4-70	3.2	I	Пр.0°	880	38	1400	4АА6384	0.37	1400	—	—	—	—	—	—	—	—	—	—	—	—	—	—	—	—	—	—	—	—	—	—	—
В-2	Вытяжной шкаф ШУА 2эт. ось Г-9	А25100-2	Ц4-70	2.5	I	А.0°	1280	68	2800	4АА6382	0.55	2800	—	—	—	—	—	—	—	—	—	—	—	—	—	—	—	—	—	—	—	—	—	—	—
В-3	Кабинеты, процедурная операционная	А5095-2а	Ц4-70	5	I	А.0°	5860	63	1420	4А90L4	2.2	1420	—	—	—	—	—	—	—	—	—	—	—	800×1000(h) 800×500(h)	ШП-11 ШП-8	4 4	ШП-12 ШП-9	2 2	ВК-4 ВК-2	2 2	ВС-11 ВС-9	1 1	К-7 К-2	1 1	Длина каждого глушителя ℓ=2250
В-4	Кабинеты, перевязочн.	А5095-2а	Ц4-70	5	I	Пр.0°	6300	60	1420	4А90LА4	2.2	1420	—	—	—	—	—	—	—	—	—	—	—	800×1000(h) ℓ=2250	ШП-11	4	ШП-12	2	ВК-4	2	ВС-11	1	К-7 К-8	1 1	
В-5	Рентген, 3эт.	А4105-2	Ц4-70	4	I	А.0°	2400	62	1400	4А80А4	1.1	1400	—	—	—	—	—	—	—	—	—	—	—	800×500(h) ℓ=2250	ШП-8	4	ШП-9	2	ВК-2	2	ВС-9	1	К-1 К-2	1 1	
В-6	Вытяжной шкаф С-30	А3.2100-1	Ц4-70	3.2	I	А.0°	700	30	1400	4АА63А4	0.25	1400	—	—	—	—	—	—	—	—	—	—	—	—	—	—	—	—	—	—	—	—	—	—	—
В-7	Вытяжной зонт, 2эт.	А3.2105-1	Ц4-70	3.2	I	Пр.0°	990	37	1400	4АА63В4	0.37	1400	—	—	—	—	—	—	—	—	—	—	—	—	—	—	—	—	—	—	—	—	—	—	—
В-8	Душевые санузлы, гардеробная	А4095-2	Ц4-70	4	I	Пр.0°	1900	42	1370	4А71А4	0.55	1370	—	—	—	—	—	—	—	—	—	—	—	—	—	—	—	—	—	—	—	—	—	—	—
В-9	Вытяжной зонт, 1эт.	А3.2105-1	Ц4-70	3.2	I	А.0°	1030	38	1400	4АА6384	0.37	1400	—	—	—	—	—	—	—	—	—	—	—	—	—	—	—	—	—	—	—	—	—	—	—
В-10	Вытяжной шкаф ф46а 1эт.	А3.2105-1	Ц4-70	3.2	I	А.0°	880	38	1400	4АА63В4	0.37	1400	—	—	—	—	—	—	—	—	—	—	—	—	—	—	—	—	—	—	—	—	—	—	—
В-11	Фильтр. бокс 1эт	А2.5105-1	Ц4-70	2.5	I	А.0°	350	23	1400	4АА56А4	0.12	1400	—	—	—	—	—	—	—	—	—	—	—	—	—	—	—	—	—	—	—	—	—	—	—
В-12	Вытяжной зонт 1эт	А3.2105-1	Ц4-70	3.2	I	Пр.0°	990	38	1400	4АА6384	0.37	1400	—	—	—	—	—	—	—	—	—	—	—	—	—	—	—	—	—	—	—	—	—	—	—
В-13	Гидропатия 1эт.	А3.2105-1	Ц4-70	3.2	I	Пр.0°	950	38	1400	4АА6384	0.37	1400	—	—	—	—	—	—	—	—	—	—	—	800×500(h) ℓ=2250	ШП-8	4	ШП-9	2	ВК-2	2	ВС-9	1	К-1 К-2	1 1	

Инв. № подл. | Подпись и дата | Взамен инв. №

Гл. спец. ТП	Платонова		252-4-30 ОВ
Гл. инж. пр.	Корнеева		
Гл. инж. пр.	Кармин		Главный корпус детской городской поликлиники на 300 посещений в смену
Н. контрол.	Попова		Стадия Р · Лист 4 · Листов
ГИП	Попова		Общие данные (продолжение)
Вед. инж.	Коровина		ГИПРОНИИЗДРАВ
Ст. инж.	Никеева		

Привязан

Инв. №

Копировал: Бихаева Формат 22 г

Типовой про 252-4-30 Альбом 4

КОМПЛЕКТОВОЧНАЯ ВЕДОМОСТЬ РАДИАТОРОВ

Этаж	Расчетная температура °С	Количество секций в радиаторах: 3	4	5	6	7	8	9	10	11	12	13	14	15	16	17	18	19	20	21	22	23	24	25	Всего секций
		Количество радиаторов шт.																							
Подвал	-20°	4	2	2	1	1	—	—	—	—	1	—	—	—	—	—	—	—	—	—	—	—	—	—	59
	-25°	4	—	4	—	1	1	—	—	—	—	1	—	—	—	—	—	—	—	—	—	—	—	—	60
	-30°	4	—	3	1	1	1	—	—	—	—	—	—	1	—	—	—	—	—	—	—	—	—	—	63
	-35°	2	1	1	4	—	2	—	—	—	—	—	—	1	—	—	—	—	—	—	—	—	—	—	70
	-40°	2	1	—	5	—	2	—	—	—	—	—	—	1	—	—	—	—	—	—	—	—	—	—	71
1	-20°	1	1	1	10	11	11	10	4	6	3	1	3	1	1	—	1	1	—	1	1	—	—	—	635
	-25°	—	1	2	9	10	11	7	8	1	7	3	2	2	1	—	—	2	—	1	1	—	—	—	658
	-30°	—	—	3	8	5	8	15	4	1	6	8	2	2	—	2	—	1	1	—	2	—	—	—	703
	-35°	—	—	2	2	7	7	9	7	6	4	10	1	6	1	—	1	—	1	1	1	—	1	1	772
	-40°	—	—	1	2	4	7	11	2	7	5	5	4	9	4	—	1	—	2	—	—	1	—	3	833
2	-20°	—	8	24	17	6	3	1	—	1	—	1	—	—	—	—	—	—	—	—	—	—	—	—	373
	-25°	—	7	8	24	14	3	2	1	—	1	1	—	—	—	—	—	—	—	—	—	—	—	—	387
	-30°	—	4	22	17	11	1	4	—	—	1	—	1	—	—	—	—	—	—	—	—	—	—	—	379
	-35°	—	4	6	26	12	8	2	2	—	—	1	—	1	—	—	—	—	—	—	—	—	—	—	416
	-40°	—	2	4	17	22	2	8	2	1	—	1	—	—	—	1	—	—	—	—	—	—	—	—	433
3	-20°	—	3	8	8	7	15	12	1	2	3	—	—	1	2	—	—	—	2	—	—	—	—	—	532
	-25°	—	1	6	6	10	7	17	6	2	1	3	—	—	1	2	—	—	—	2	—	—	—	—	574
	-30°	—	—	9	4	8	6	17	7	2	3	1	2	—	1	2	—	—	—	—	2	—	—	—	589
	-35°	—	—	7	4	9	7	16	10	—	2	3	1	—	—	3	—	—	—	2	—	—	—	—	792
	-40°	—	—	3	7	5	4	11	17	6	—	2	3	1	—	1	2	—	—	—	2	—	—	—	639

Условные обозначения

—— Т1 ——	Подающий трубопровод	теплосеть 150-70°С
—— Т2 ——	Обратный трубопровод	теплосеть 150-70°С
—— Т11 ——	Подающий трубопровод	$T_п = 95°C$
—— Т21 ——	Обратный трубопровод	$T_о = 70°C$

- Радиаторы „М-140 АО" на плане
- Радиаторы „М-140 АО" на схеме
- Конвектор на плане и на схеме
- Панель отопительная на плане
- Панель отопительная на схеме
- i=0,003 — Направление уклона трубопровода
- Задвижка фланцевая
- Клапан смесительный
- Вентиль муфтовый
- Клапан регулирующий
- Кран пробковый
- Переход диаметра трубопровода
- Ст. 1 — Номер стояка отопления
- Гл. ст. — Главный стояк
- 200×200 — Жалюзийная решетка щелевая на вытяжке размером 200×200 /на плане/
- РР 200×200 — Жалюзийная воздухоприточная решетка типа РР разм. 200×200 /на плане/
- ф250 / L=710 — Обозначение диаметра и расхода воздуха на схемах воздуховодов
- Диафрагма
- ЛП — Лючки для замера воздуха
- Воздуховоды металлические на схеме и плане
- Воздуховоды асбестоцементные на схеме и плане
- Воздуховоды из асбестоцементных труб на схеме

Гл. спец. т.о.	Платонова		
Рук. маст.	Коростелев		
Гл. инж. М	Кармин		
Н. контр.	Попова		
ГИП	Попова		
Нач. инж.	Коровина		
Ст. инж.	Захарова		

Привязан

Инв. №

252-4-30 ОВ

Главный корпус детской городской поликлиники на 350 посещений в смену

Стадия	Лист	Листов
Р	5	

Общие данные (продолжение)

ГИПРОНИИЗДРАВ

Инв. № подл. | Подпись и дата | Взам. инв. №

СВОДНАЯ СПЕЦИФИКАЦИЯ

ПОЗИЦИЯ	ОБОЗНАЧЕНИЕ	НАИМЕНОВАНИЕ	КОЛ-ВО	МАССА	ПРИМЕЧАНИЕ
1	2	3	4	5	6
		ОТОПЛЕНИЕ			
1	ГОСТ 8690-75	Радиаторы „М-140 АО"			
		при $T_н$=-20° сек. секц.	575/550		
		$T_н$=-25° "	660/590		
		$T_н$=-30° "	730/685		
		$T_н$=-35° "	870/848		
		$T_н$=-40° "	976/892		
2	ГОСТ 20849-75	Напольный конвектор			
		„Ритм" КО20-2,4П $T_н$=-20° мт	1		
		T=-25° "	1		
		T=-30° "	—		
		T=-35° "	1		
		T=-40° "	1		
	—"—	„Ритм" КО20-2,4К $T_н$=-20° мт	6		
		$T_н$=-25° "	6		
		$T_н$=-30° "	6		
		$T_н$=-35° "	6		
		$T_н$=-40° "	6		
	—"—	„Ритм" КО20-4,5П $T_н$=-20° мт	4		
		$T_н$=-25° "	4		
		$T_н$=-30° "	6		
		$T_н$=-35° "	5		
		$T_н$=-40° "	5		
3		Отопительные панели			альбом 8 АВУМ-10
		ПГ-1,0 $T_н$=-20° мт	—		
		$T_н$=-25° "	—		
		$T_н$=-30° "	1		
		$T_н$=-35° "	1		
		$T_н$=-40° "	1		
		ПГ-1,5 $T_н$=-20° "	6		—"—
		$T_н$=-25° "	6		
		$T_н$=-30° "	5		
		$T_н$=-35° "	4		
		$T_н$=-40° "	6		
		ПГ-2,0 $T_н$=-20° "	1		
		$T_н$=-25° "	1		
		$T_н$=-30° "	2		
		$T_н$=-35° "	3		
		$T_н$=-40° "	3		
		ПГ-2,5 $T_н$=-20° мт	2		
		$T_н$=-25° "	2		
		$T_н$=-30° "	2		
		$T_н$=-35° "	1		
		$T_н$=-40° "	—		
		ПГ-3 $T_н$=-20° мт	1		
		$T_н$=-25° "	1		
		$T_н$=-30° "	1		
		$T_н$=-35° "	1		
		$T_н$=-40° "	1		
4		ПВ-2,4 $T_н$=-20° "	1		
		$T_н$=-25° "	1		
		$T_н$=-30° "	1		
		$T_н$=-35° "	1		
		$T_н$=-40° "	1		
5	ГОСТ 3262-75*	Трубы стальные водо-газопроводные легк.			
		$\delta_{ст}$=3 мм ф50 п.м.	300/300		
		$\delta_{ст}$=3 мм ф40 "	160/160		
		$\delta_{ст}$=2,8 мм ф32 "	220/220		
		$\delta_{ст}$=2,8 мм ф25 "	120/120		
		$\delta_{ст}$=2,5 мм ф20 "	380/40		
		$\delta_{ст}$=2,5 мм ф15 "	1570/50		
6	ГОСТ 10704-76	Трубы стальные электросварные ф76×2,8 п.м.	120/120		

Примечание:

В поз. 5 и 6 в числителе указан общий метраж труб, а в знаменателе — подлежащих изоляции.

Гл.спец.	Валтонова		
Рук.маст.	Коротеев		
Гл.инж.п.	Кармин		
Н.контр.	Попова		
ГИП	Попова		
Ведущ.	Коровина		
Ст.инж.	Ширяева		

Привязан

Инв. №

252-4-30 ОВ

Главный корпус. Детская городская поликлиника на 300 посещений в смену

Стадия	Лист	Листов
Р	6	

Общие данные (продолжение)

ГИПРОНИИЗДРАВ

Копировал: Махалова

Формат 22Г

252-4-30 Альбом

Инв. № подл. | Подпись и дата | Взам. инв. №

252-4-30
Альбом 4.

Сводная спецификация.

Позиция		Наименование	Кол-во	Масса	Примечание
1	2	3	4	5	6
		Отопление			
7	ГОСТ 18704-76	Воздухосборник ф273×7 L=630 мм. шт.	8		Альбом 8 лист ВВ3-13
8	Конструкция инж. Маевского	Кран для спуска воздуха шт.	9	0,14	
9	Марка 10 Б 9 бк	Кран пробко-спускной ф15 шт.			
10	Марка 11 Б 6 бк	Кран пробковый проходной			
		муфтовый ф15 шт.	19		
		ф20 "	10		
		ф25 "	4		
11	ГОСТ 10944-75	Кран двойной регулир. тип КДР15	197		
		ф20 шт.	17		
12	Марка 30 ч. 6 бр	Заглушка фланцевая ф50 шт.	16		
13	Марка 15 кч. 18 п	Вентиль муфтовый ф25 "	7		
		ф20 "	24		
		ф15 "	93		
14		Узел управления комплект	1		См. лист ТС-4
		Теплоснабжение калориферов.			
1	ГОСТ 3262-75	Трубы стальные водогазопроводные $\delta_{ст}$=3 мм ф50 п.м.	58/50		
		$\delta_{ст}$=2,8 мм. ф25 "	25/25		
		$\delta_{ст}$=2,5 мм. ф20 "	3		
		$\delta_{ст}$=5 мм. ф15 "	3		
2	Марка 10 Б 9 бк	Кран пробко-спускной ф15 шт.	4		
3	Марка 15 К9 19 п	Вентиль запорный			
		фланцевый ф50 шт	4		
		ф25 шт	4		
4	Марка 15 К9 18 п	Вентиль запорный			
		муфтовый ф20 шт.	2		
		ф15 шт.			
5	Марка 25 ч. 931 нж.	Регулирующий клапан			
		ф20 шт.	1		
		ф15 шт.	1		

1	2	3	4	5	6
		Вентиляция			
1		Установка приточных			См. характеристику
		систем в вентиляционной			строительно-вентиляционного оборудования
		камере. Комплект	2		
2		Установка вытяжных			ОВ-4 п
		систем в вентиляционной			спецификация
		камере. Комплект	13		на листах ОВ-14; ОВ-23
3	4.904-18/76	Шумоглушитель Комплект	7		ОВ-4
4		дючки для замера шт.	388		Альбом-8 лист ВВ3-15
5	Горьковский механический завод	Решетка жалюзийная			
		неподвижная 450×580 шт.	14		
6	Серия 1.494-10	Решетка щелевая регулирующая Р.150 шт.	171		
		Р.200 "	12		
7	Серия 1.494-8	Решетка безударная тип РР. РР 200×100 шт.	78		
		РР.200×200 шт.	8		
		РР 400×100 "	17		
		РР.400×200 "	17		
		РР 600×200 "	9		
8	ГОСТ 19904-74	Диафрагма из стали			
		δ=1,5 мм. шт./м²	250/13		
9	2.400-4. вып. 1,2,3	Изоляция шумоглушителей м³	5		
10	ГОСТ 1839-72	Асбестоцементные безнапорные трубопроводы. ф125 п.м.	240		
		ф150 "	40		
		ф200 "	70		

Примечание:

В поз. 1 в числителе указан общий метраж труб, а в знаменателе — видимый изоляции.

Инв. № подл.	Подпись и дата	Взам. инв. №			

Привязан:				252-4-30	ОВ
		Гл. спец.	Плотникова		
		Рук. пост.	Коростелев	Главный корпус. Детская городская поликлиника на 300 посещений в смену	Стадия: Р; Лист: 7; Листов:
		Гл. инж. пр.	Кармин		
		Н. контр.	Попова		
		ГИП	Попова	Общие данные /продолжение/	ГИПРОНИИЗДРАВ
Инв. №		Вед. инж.	Карпенко		
		Ст. инж.	Миронов		

Копировал: Кузнецова Формат 22г

СВОДНАЯ СПЕЦИФИКАЦИЯ

Позиция	Обозначение	Наименование	Кол-во	Масса	Примечание
1	2	3	4	5	6
		Вентиляция /продолжение/			
11		Воздуховоды из асбестоцементных плит сеч. 150×150 мм	100/100		Альбом 8 ОВУ-26
		150×200 мм	400/100		ОВУ-27
		150×250 мм	20		ОВУ-28
		200×200 мм	40		
		200×250 мм	70/20		
		250×250 мм	30/10		
		300×200 мм	5/5		
		400×250 мм	5/5		
		500×250 мм	5/5		
		600×300 мм	10/10		
		600×400 мм	5/5		
12	ГОСТ 19904-74	Воздуховоды металлические			
		ст. б = 0,5мм Ф=200мм, пм	15/15		
		ст. б = 0,8мм Ф=250мм, пм	70/40		
		" Ф=200мм, пм	20/20		
		" Ф=315мм, пм	70/70		
		" Ф=400 мм, пм	30/30		
		" Ф=450 мм, пм	40/40		
		ст. б=0,7мм Ф=500 мм, пм	15/15		
		" Ф=630 мм, пм	10/10		
		ст. б = 0,5мм 100×150 мм, пм	350/10		
		" 150×150 мм, пм	150/30		
		" 150×200 мм, пм	100/20		
		" 150×250 мм, пм	40/10		
		" 200×200 мм, пм	150/30		
		" 200×250 мм, пм	100/25		
		ст. б = 0,7мм 250×250 мм, пм	150/20		
		" 300×200 мм, пм	5		
		" 400×200 мм, пм	5/5		
		" 400×250 мм, пм	100/20		
		" 400×300 мм, пм	10		
		" 400×500 мм, пм	5		
		" 400×800 мм, пм	20		
		" 500×250 мм, пм	120/70		
		" 600×250 мм, пм	60/5		
		" 600×300 мм, пм	25/5		
		" 800×300 мм, пм	5/5		

1	2	3	4	5	6
		ст. б=0,7мм 800×500 мм, пм	20		
		" 1000×500 мм, пм	33		
		ст. б=0,9мм 1600×800 мм, пм	10		
13	ГОСТ 19903-74*	Фрикамеры для глушителей из стали б=1,5 мм, шт/м²			Альбом 8
		2000×1400×1500(h) "	1/13		ОВУ-33
		2000×1200×1500(h) "	1/15		ОВУ-42
		800×400×500(h) "	2/29		ОВУ-43
		800×600×500(h) "	2/36		ОВУ-34
		800×500×1000(h) "	2/4		ОВУ-37
		800×500×500(h) "	2/24		ОВУ-35
		800×600×1000(h) "	2/6		ОВУ-41
		800×600×500(h) "	2/3		ОВУ-32
		800×700×1000(h) "	2/60		ОВУ-36 ОВУ-38
		800×700×1000(h) "	1/34		ОВУ-39
		800×600×500(h) "	1/1,7		ОВУ-40
14	ГОСТ 19903-74*	Зонт вытяжной			Альбом 8
		ст. б=1,5мм. шт/m²	3/3		ОВУ-30

Примечание

В поз. 11, 12 указан общий метраж воздуховодов, а в знаменателе- подлежащих изоляции.

Гл.спец.ТО	Платонова		
Рук.маст.	Коростелев		
Гл.инж.пр.	Карпин		
Н.контр.	Попова		
ГИП	Попова		
Вед.инж.	Корягина		
Ст.инж.	Шкурева		

Привязан

Инв. №

252-4-30 ОВ

Детская городская поликлиника на 300 посещений в смену. Главный корпус.

Общие данные /окончание/

Стадия	Лист	Листов
Р	8	

ТИПРОНИИЗДРАВ

Копировал:

Формат 22г

252-4-30 Альбом 4

Инв.№ подл. | Подпись и дата | Взам. инв.№ | ГАП Туренич | Гл.спец.ТО Шкурева

252-4-30
Альбом 4

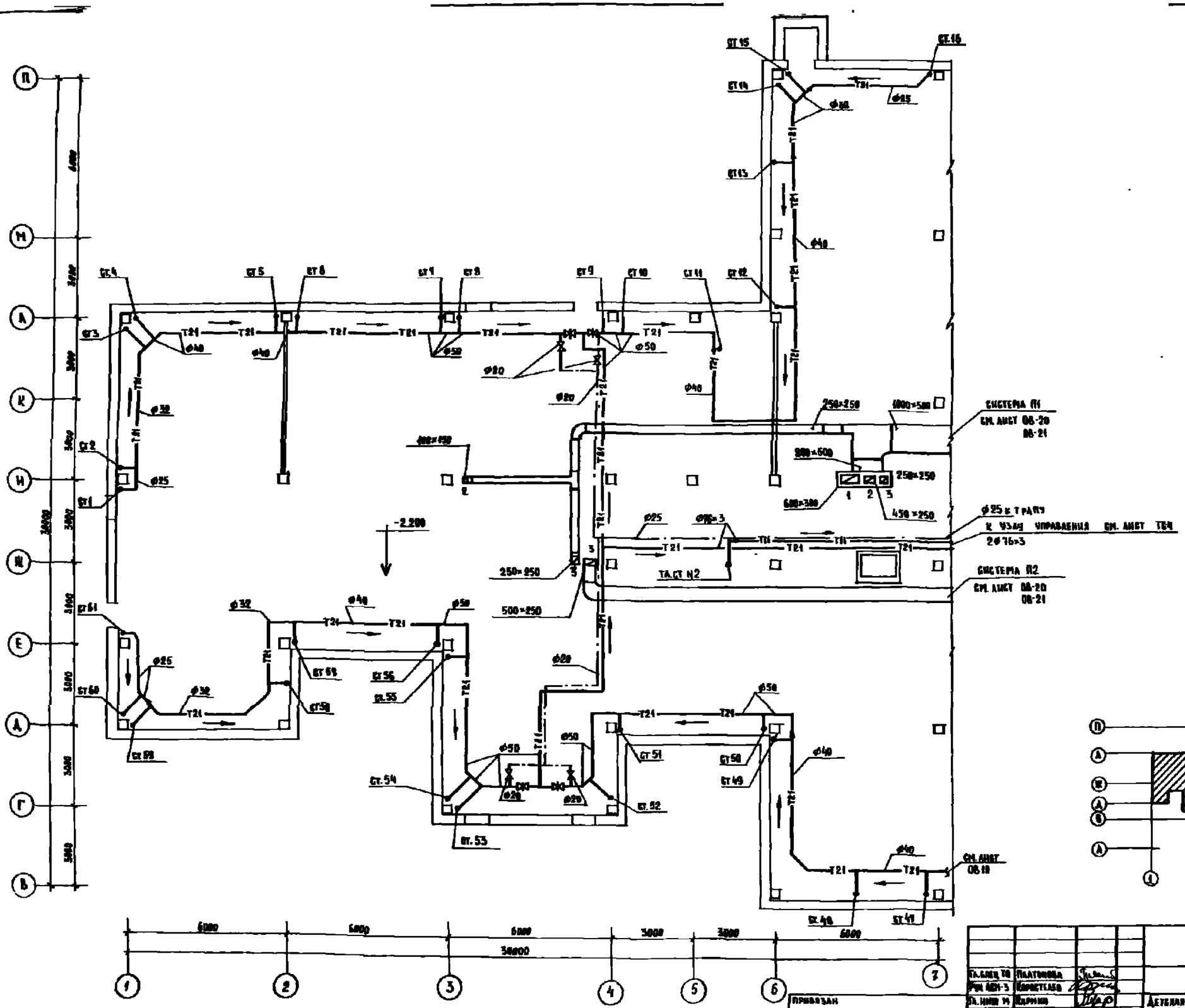

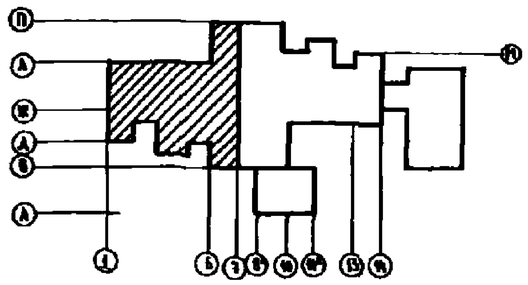

ГА.ЛЕЦ.ТО	Платонова		
РУК.АОП-3	Коростелев		
ГА.ИНЖ.ГР	Карпин		
Н.ИНЖ.	Попова		
Г.И.П.	Попова		
ВЕД.ИНЖ.	Коровина		
ВТ.ИНЖ.	Сытчова		
ГА.ИНЖ.	Балдачева		

Привязан

Инв. №

252-4-30 ОВ

Детская городская поликлиника на 300 посещений в смену. Главный корпус

План подвала в осях 1÷7

Стадия	Лист	Листов
Р	9	

ГИПРОНИИЗДРАВ

Копировал Формат А2г

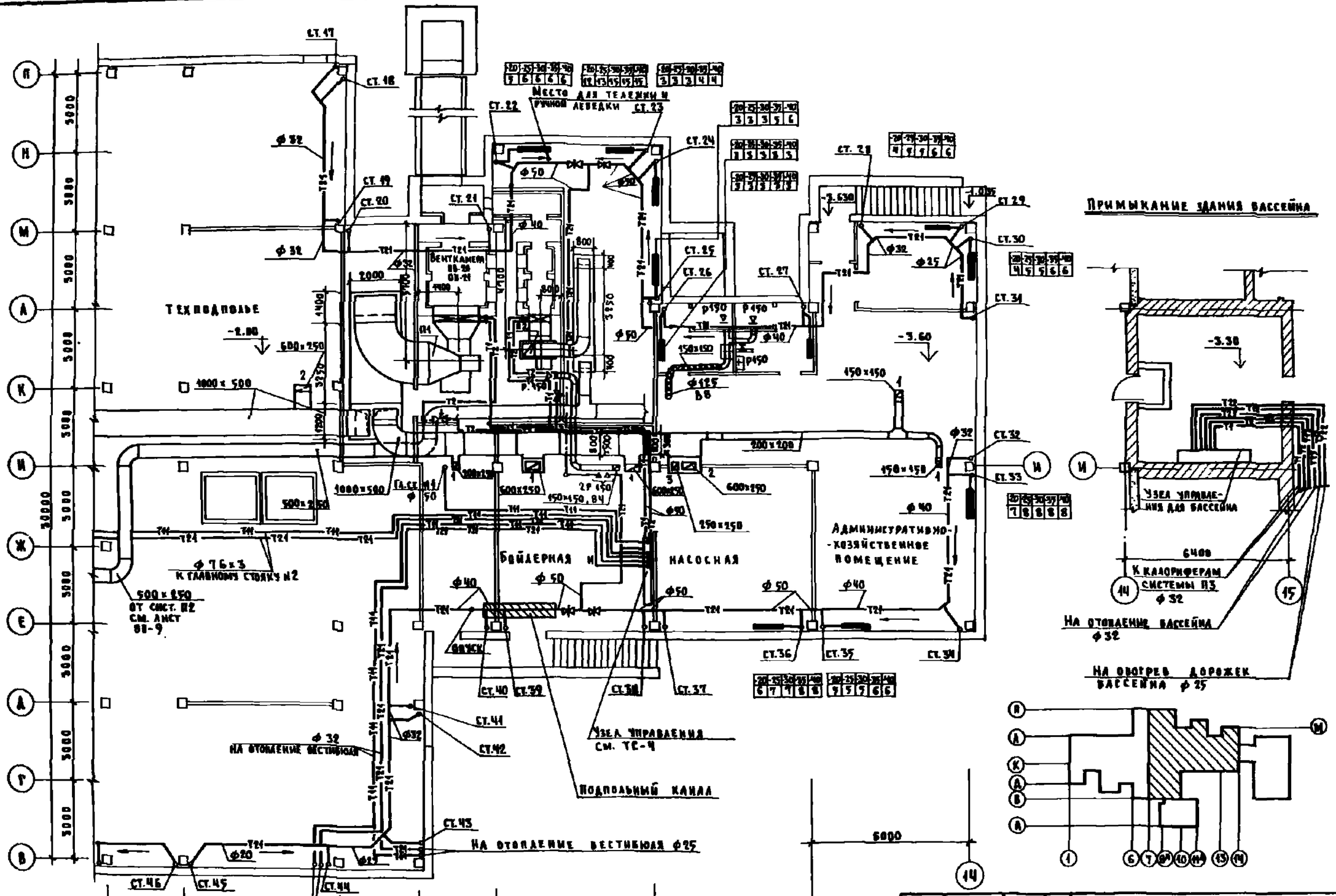

Гл. спец.	Платонова		
Рук. АОП-5	Коростелев		
Гл. инж. п.	Карпин		
Н. контр.	Новова		
ГИП	Жукова		
Вед. инж.	Коровина		
Ст. инж.	Сырцова		
Инженер	Балалаева		

Привязан

252-4-30 08

Детская городская поликлиника на 300 посещений в смену. Главный корпус

Стадия	Лист	Листов
Р	10	

План подвала в осях 7÷14

ГИПРОНИИЗДРАВ

Копировал: Формат А2г

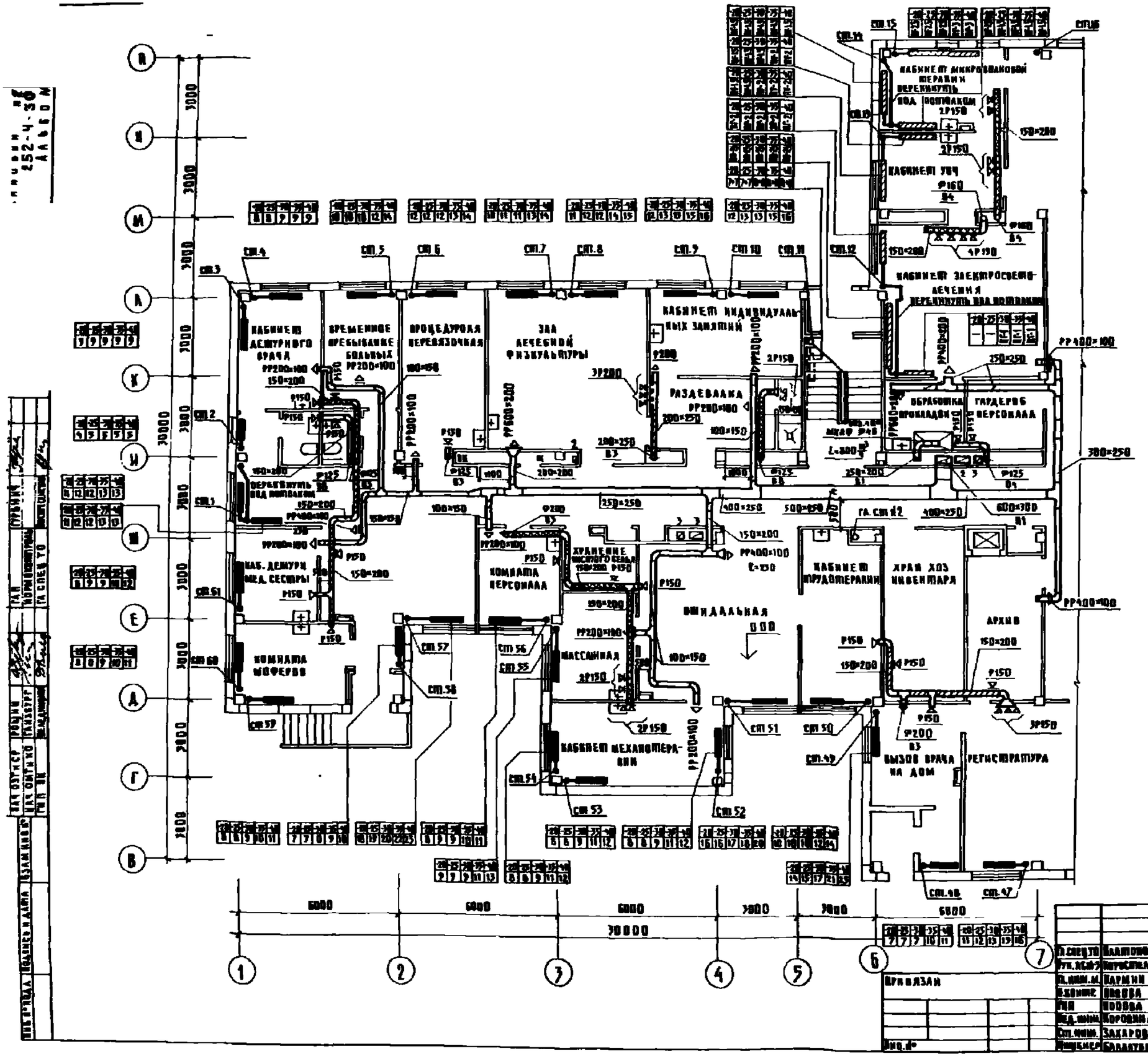

252-4-30 ОВ

Привязан

Инв. №

Гл. спец. ТО	Калинова	
Рук. ИСП-Т	Котосина	
Гл. инж. пр.	Карпин	
Гл. конструк.	Попова	
Гл. инж.	Попова	
Нач. отд.	Воронина	
Ст. инж.	Захарова	
Инженер	Балакова	

Детская городская поликлиника на 300 посещений в смену. Главный корпус

План 1-го этажа в осях 1-7

Стадия	Лист	Листов
Р	11	

ГИПРОНИИЗДРАВ

Копировал: Никанорова

Формат 29 г

252-4-30 АЛЬБОМ 4

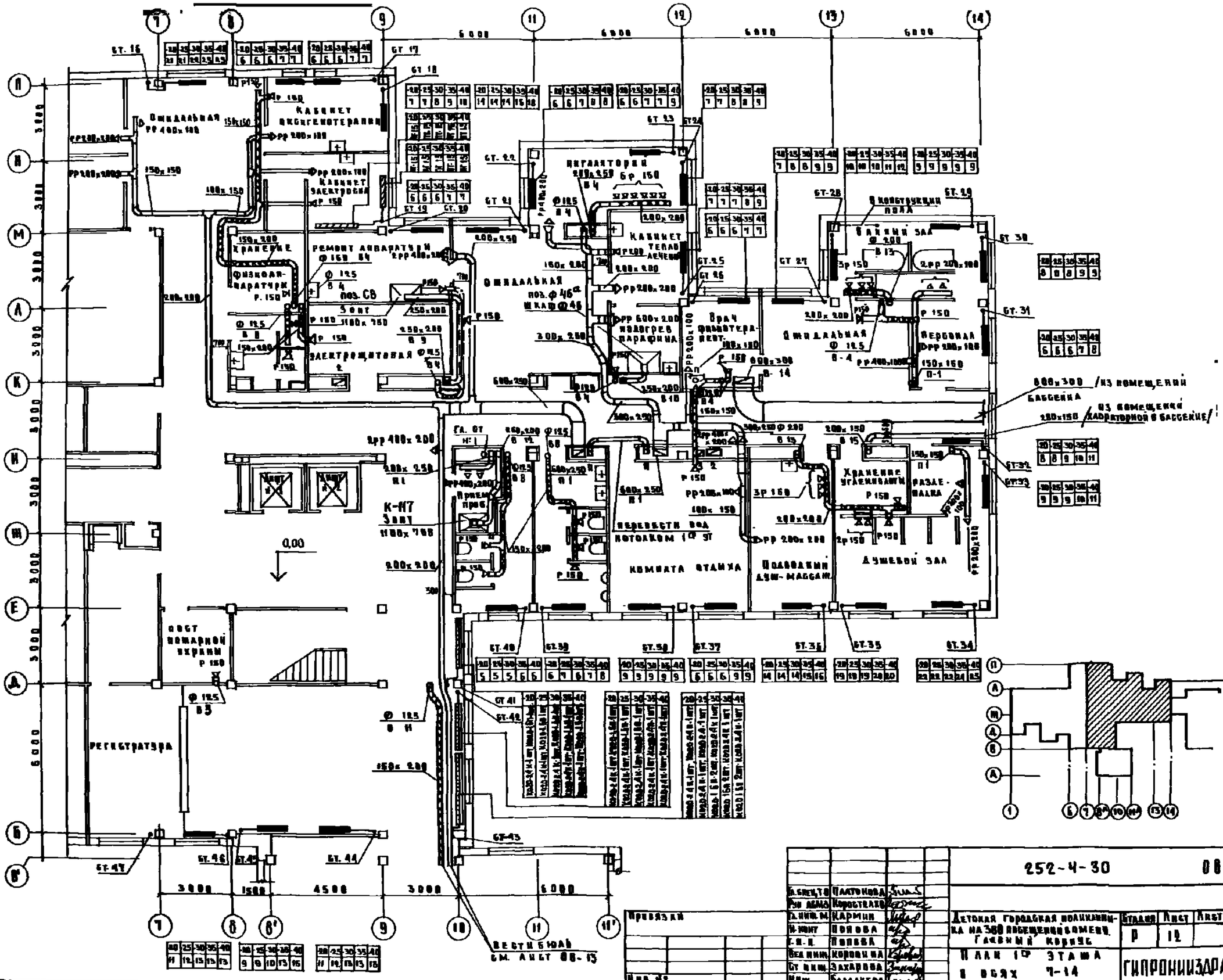

Гл.спец.т/о	Плотникова		
Рук.арх.п.	Коростелев		
Гл.инж.пр.	Кармин		
Н.инж.	Попова		
Гл.арх.	Попова		
Вед.инж.	Коровина		
Ст.инж.	Захарова		
Инж.	Балдаева		

Привязки

Инв. №

252-4-30 ОВ

Детская городская поликлиника на 300 посещений в смену. Главный корпус

План 1ого этажа в осях 7-14

Стадия	Лист	Листов
Р	12	

ГИПРОНИИЗДРАВ

Копировал

Формат 22г

Схема отопления вестибюля

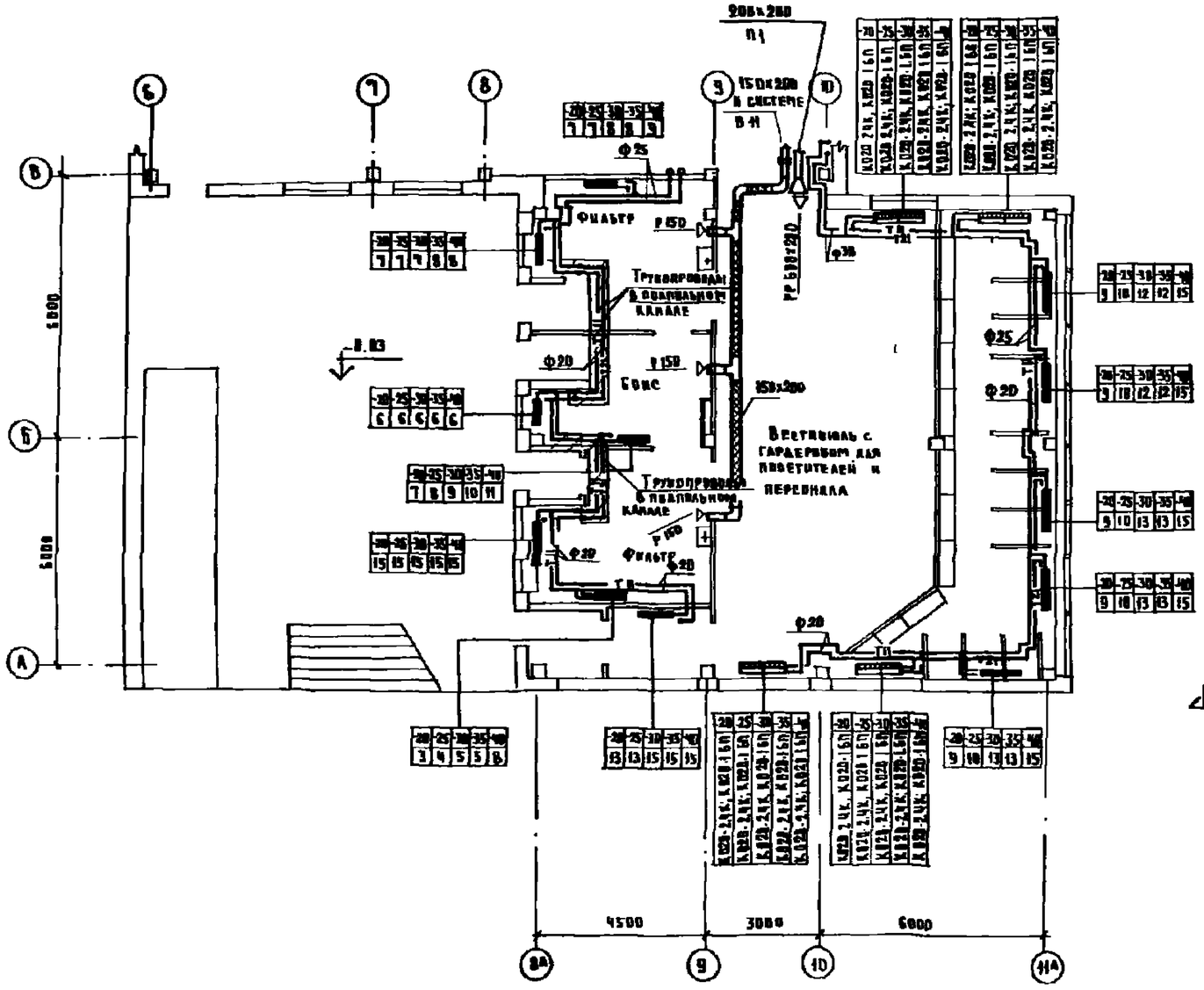

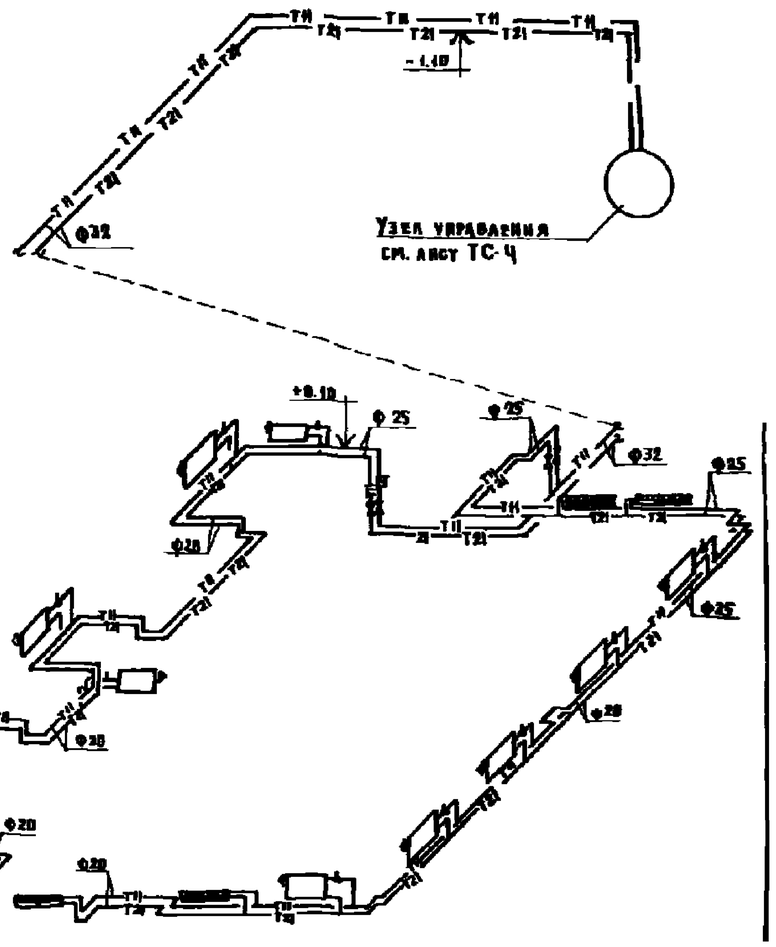

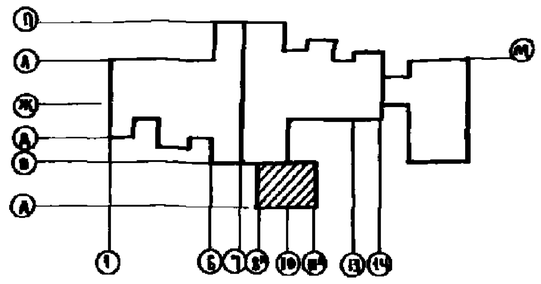

			252-4-30			ОВ
Гл.спец.ТО	Лагинова					
Рукоп.гр.	Кирсанов					
Гл.инж.пр.	Карпин		Главный корпус детской городской поликлиники на 300 посещений в смену	Стадия	Лист	Листов
Нач.отд.	Попова			Р	13	-
ГИП	Попова		План 1го этажа в осях 8А-14А	ГИПРОНИИЗДРАВ		
Вед.инж.	Кравченко					
Ст.инж.	Сырцова					

Инв. № подл. | Подпись и дата | Взам. инв. №

Согласовано

Инв. №

Копировал

Формат 22г

252-4-30
Альбом 4

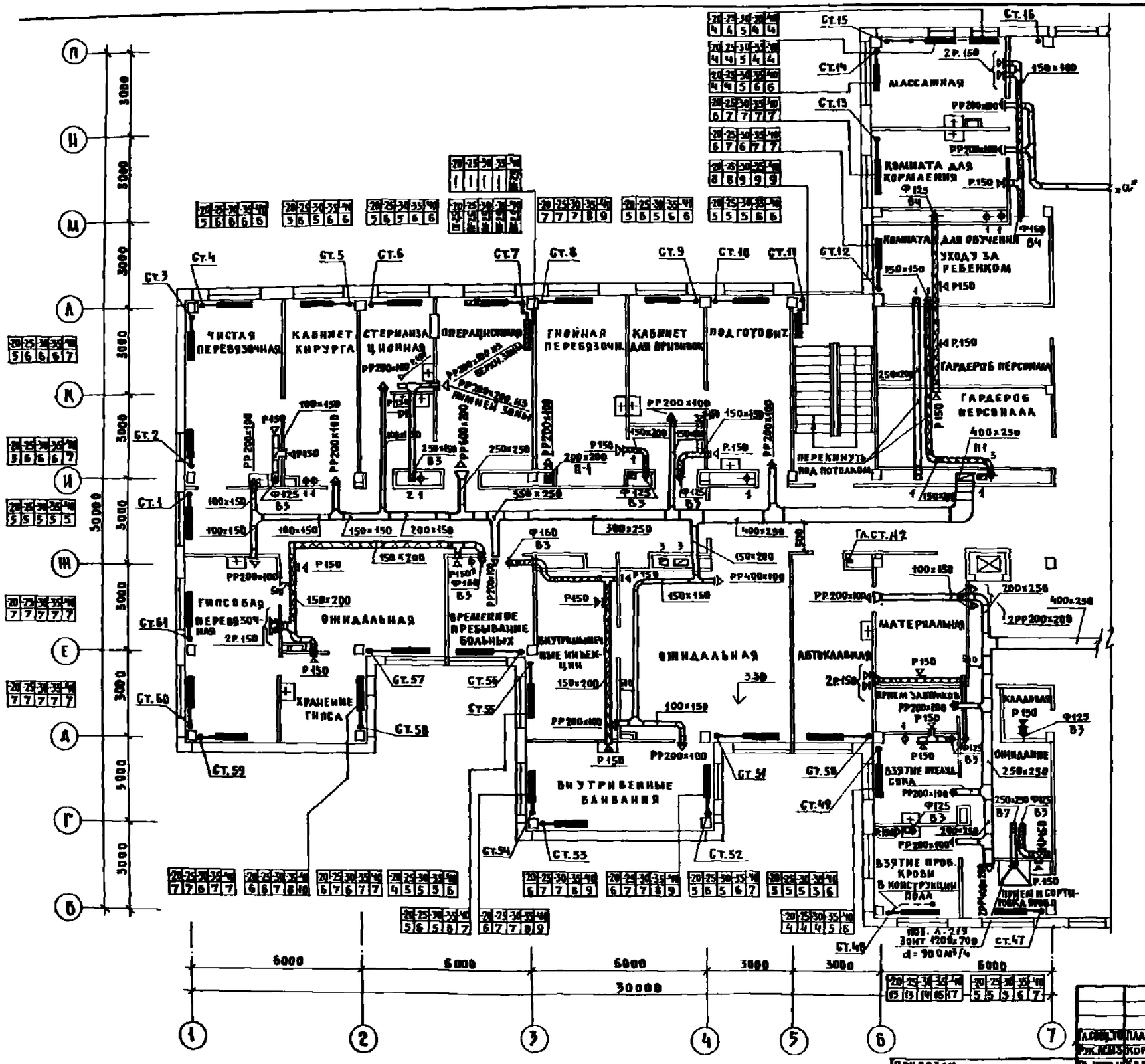

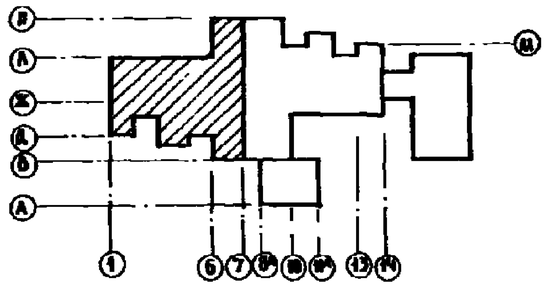

				252-4-30			ОВ
Гл.спец.	Платонова						
Рук.исп.	Коростелева						
Гл.инж.	Карапин			Детская городская поликлиника на 300 посещений в смену. Главный корпус	Стадия	Лист	Листов
Н.конт.	Попова				Р	14	
ГИП	Попова			План 2-го этажа в осях 1-7	ГИПРОНИЗДРАВ		
Вед.инж.	Коробина						
Ст.инж.	Сырцова						
Инжен.	Балдуева						

Привязан

Инв. №

Нач. 021 и СР | Ющин
Нач. ОАТ и КО | Ганзбург
Гл. спец. | Т.О. Мусатенко
Гл. спец. | Т.О. Мусатенко
Г.Н.П. | В.К. Мацинский
Инж. №подл. | Подпись и дата | Взам. инв. №

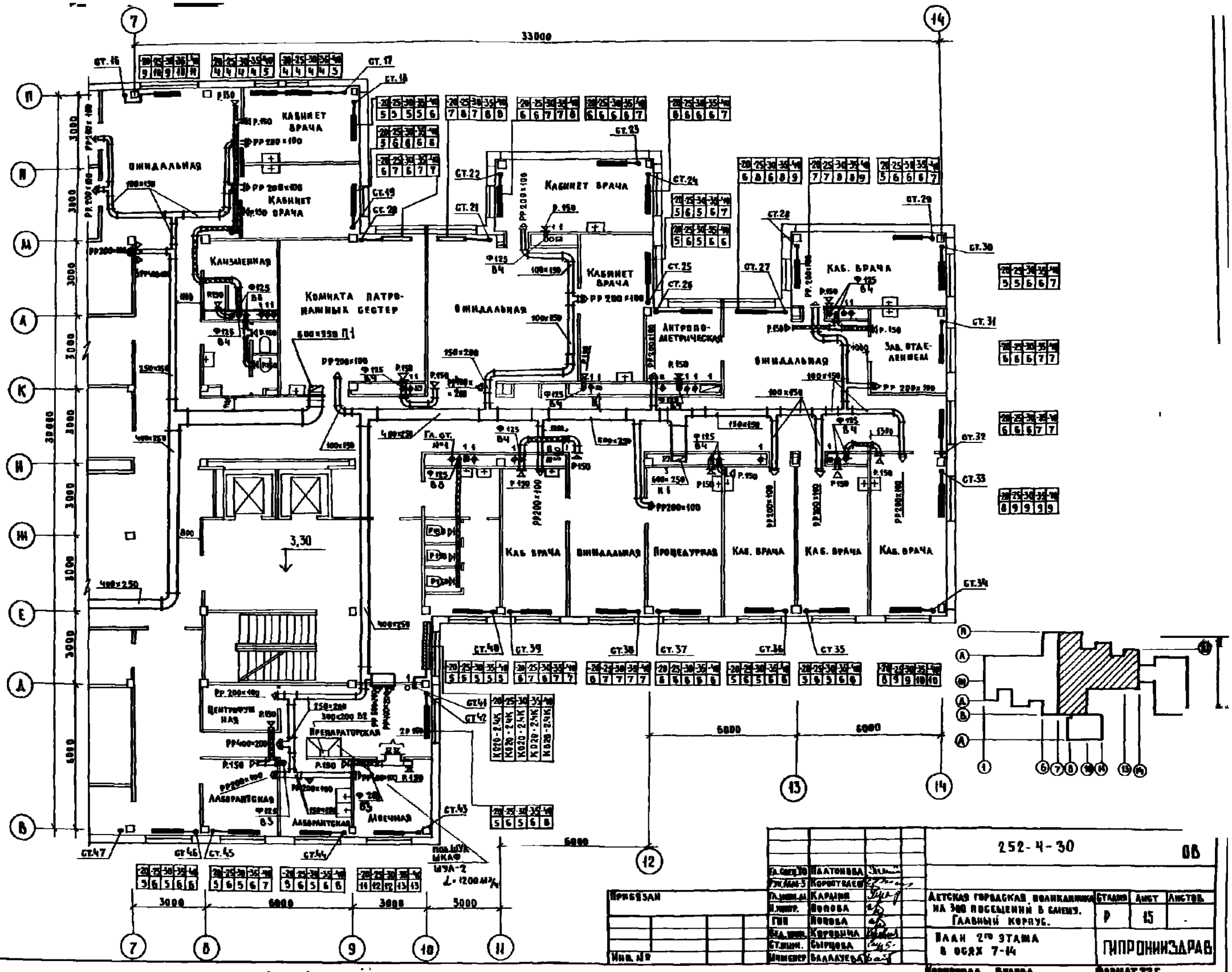

Гл. спец. по	Платонова		
Гл. инж.	Корнитская		
Гл. инж.	Карлин		
Н. инж.	Попова		
ГИП	Попова		
Вед. инж.	Коровина		
Ст. инж.	Сырцова		
Инженер	Баллаева		

Привязан

Инв. №

252-4-30 ОВ

Детская городская поликлиника на 300 посещений в смену. Главный корпус.

План 2го этажа в осях 7-14

Стадия	Лист	Листов
Р	15	-

ГИПРОНИИЗДРАВ

Копировал Белова

Формат 22Г

252-4-30
Альбом 4

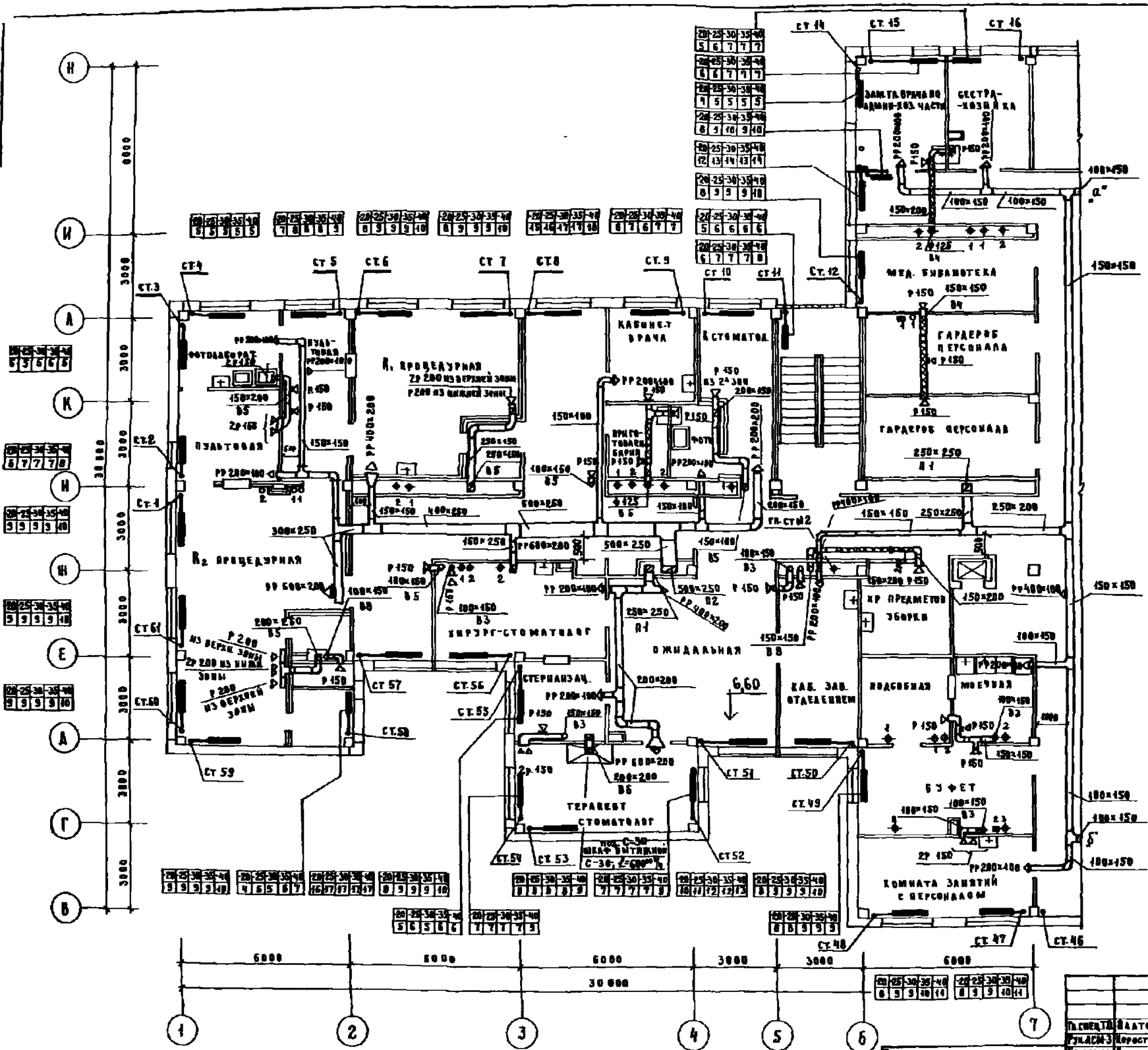

Гл.спец.ТО	Платонова		
Рук.АСМ-3	Коростелев		
Гл.инж.	Карпин		
Н.контр.	Попова		
Г.И.П.	Попова		
Вед.инж.	Коровина		
Ст.инж.	Захарова		
Инжен.	Балабаева		

Привязан

Инв. №

252-4-30 ОВ

Детская городская поликлиника на 300 посещений в смену. Главный корпус

План 3го этажа в осях 1-7

Стадия	Лист	Листов
Р	16	

ГИПРОНИИЗДРАВ

Копировал:

Формат 22г

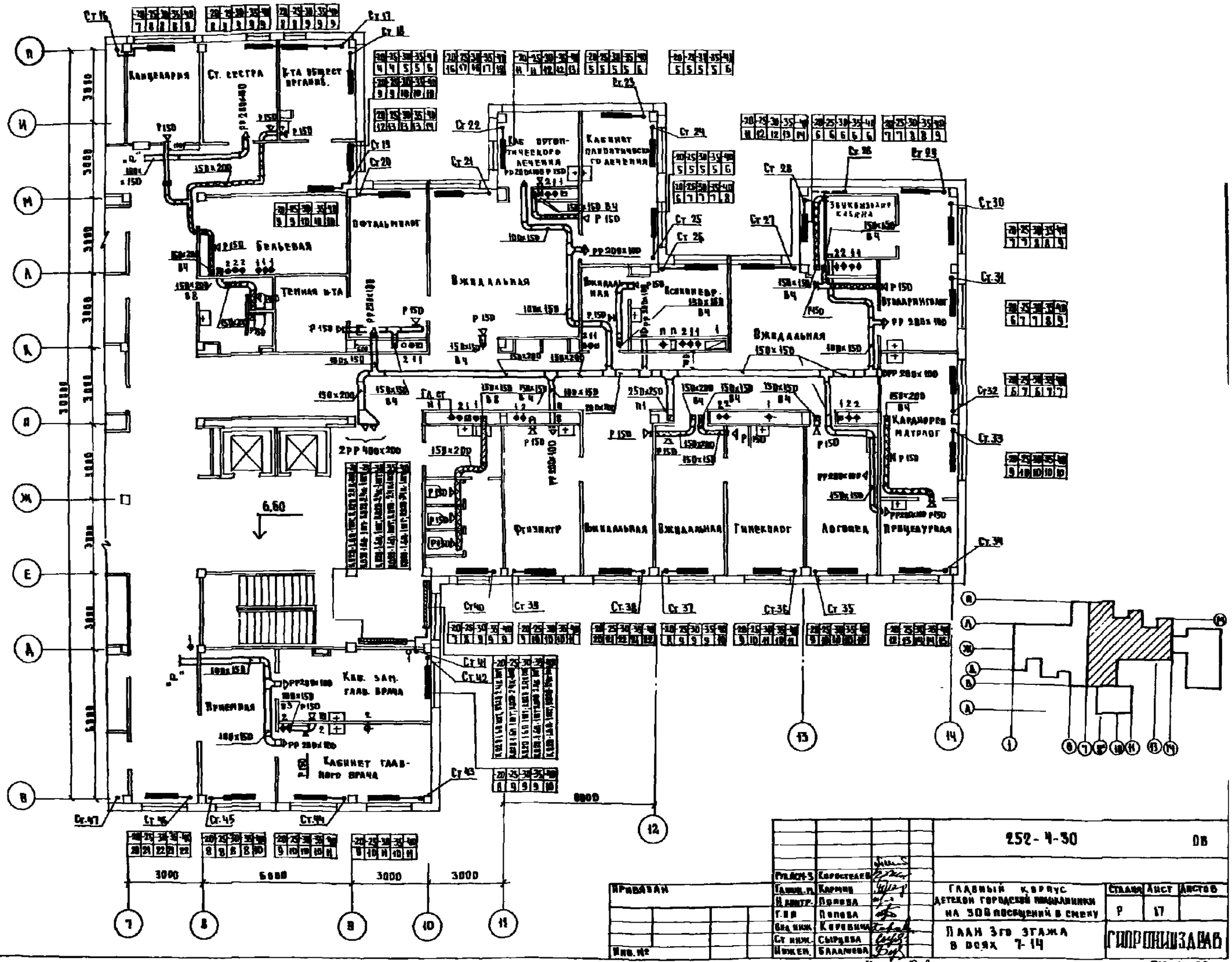

Гл.арх.п.	Карпина		
Н.контр.	Попова		
Г.ГП	Попова		
Вед.инж.	Кочевина		
Ст.инж.	Сырцева		
Инжен.	Балашова		

Привязан

Инв. №

252-4-30 ОВ

Главный корпус детскои городской поликлиники на 300 посещений в смену

План 3го этажа в осях 7-14

Стадия	Лист	Листов
Р	17	

ГИПРОНИЗДРАВ

Копир

Формат 22г

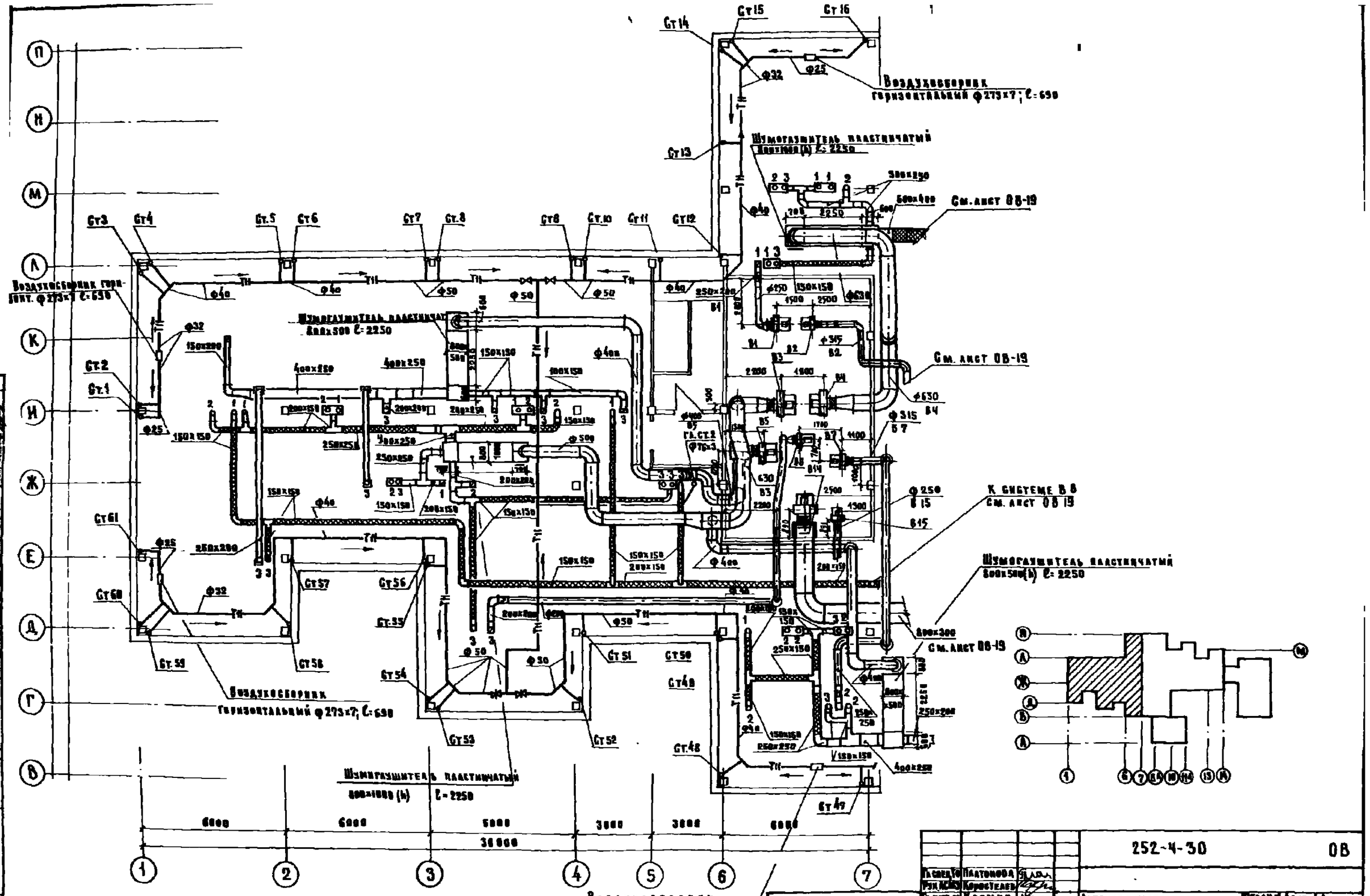

				252-4-30			ОВ
Гл.спец.	Платонова						
Рук.гр.	Коростелев						
Гл.инж.	Карпин			Детская городская поликлиника на 300 посещений в смену. Главный корпус	Стадия	Лист	Листов
Н.контр.	Попова				Р	18	
Г.И.П.	Попова			План технического чердака в осях 1-7	ГИПРОНИИЗДРАВ		
Вед.инж.	Коровина						
Ст.инж.	Сидорова						
Инженер	Балачева						

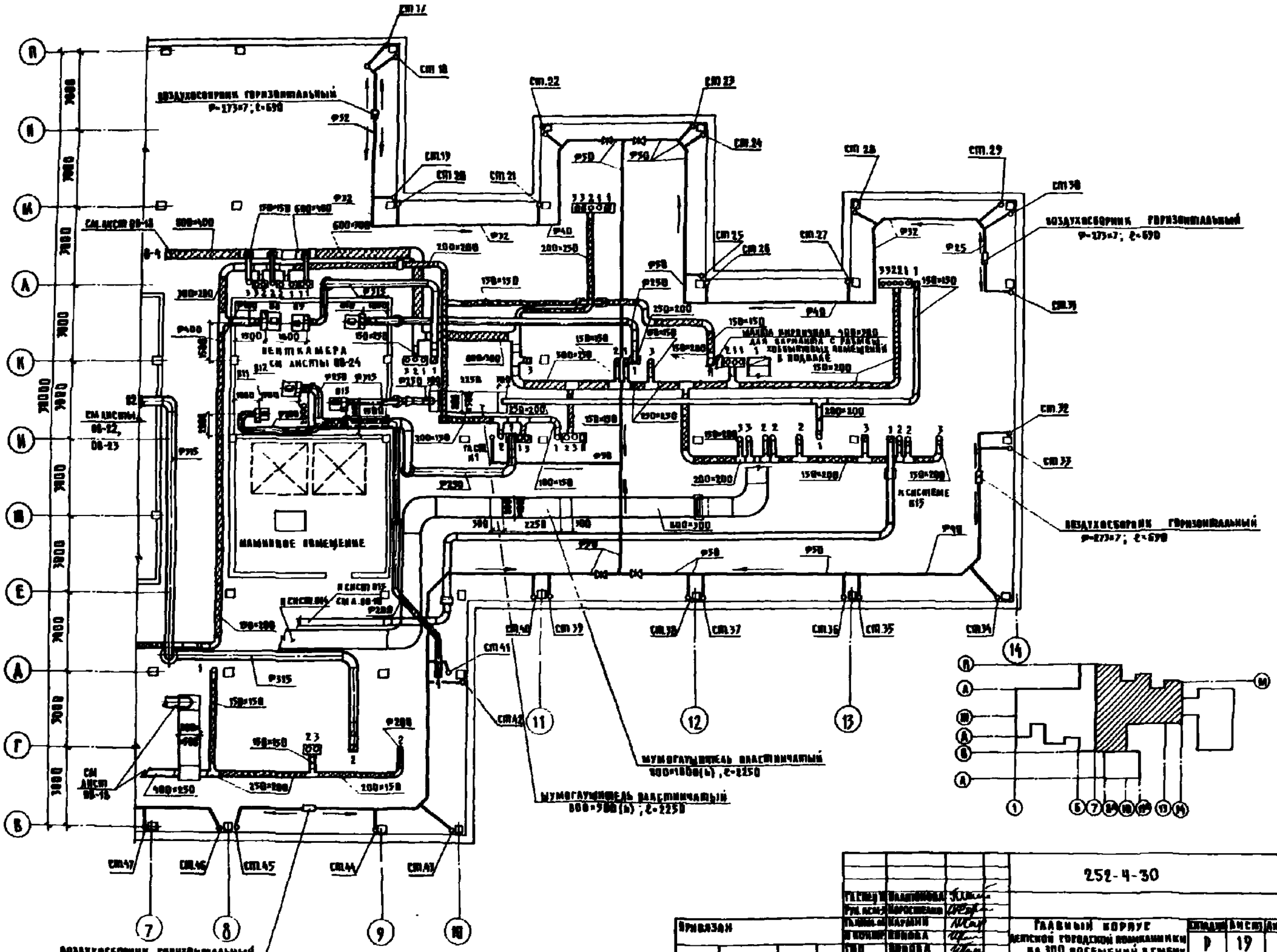

ГИП	Валдинова		252-4-30		ВК
Рук. пр.	Морозевич				
Гл. инж. пр.	Карпин		Главный корпус детской городской поликлиники на 300 посещений в смену	Стадия	Лист	Листов
Н. контр.	Шишова			Р	19	
ГИП	Попова					
Вед. инж.	Воробина		План технического чердака в осях 7-14	ГИПРОНИИЗДРАВ		
Ст. инж.	Сырцова					
Инженер	Балдачева					

Привязан

Инв. №

Копировал: Муханова

Формат 22г

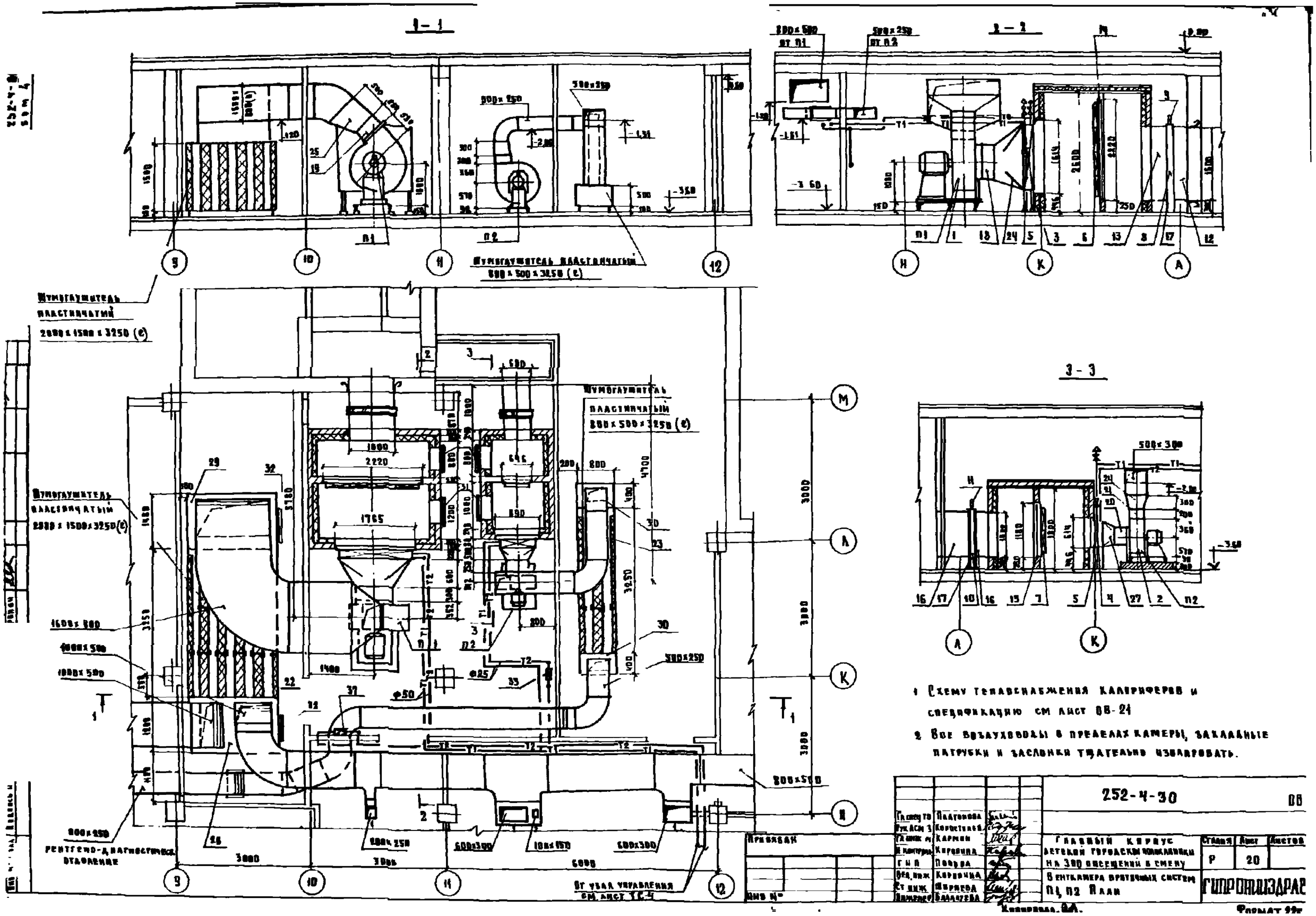
1 - 1
2 - 2
3 - 3
Шумоглушитель пластинчатый 800 x 500 x 3250 (е)
Шумоглушитель пластинчатый 2000 x 1500 x 3250 (е)
Рентгено-диагностическое отделение
От узла управления см. лист УС-4
1. Схему теплоснабжения калориферов и спецификацию см лист ОВ-24
2. Все воздуховоды в пределах камеры, закладные патрубки и заслонки тщательно изолировать.
252-4-30
ОВ
Главный корпус детской городской поликлиники на 300 посещений в смену
Вентиляция приточных систем П1, П2 План
Стадия Р
Лист 20
Листов
ГИПРОЗДРАВ
Главный инж. проекта Платонова
Рук. АСМ 3 Коростелев
Главный инж. Карпин
Н. контроля Кирпичев
Г.И.П. Попова
Вед. инж. Кирпичев
Ст. инж. Шарова
Инженер Балашова
Привязан
Инв. №
Формат 44г

252-4 альбом

СПЕЦИФИКАЦИЯ

Поз. обозначение	Обозначение	Наименование		Кол.	Масса ед. кг	Примечание
1	Учреждение УЦ-400/4	Агрегат вентиляторный				
	г. Алавск Тульской обл.	АО-6 исполнение А.45°				
	ГОСТ 5976-73	исп. 6 с виброизолято-				
		рами комп.		1	617.0	Л1
2	Учреждение УЦ-400/4	Агрегат вентиляторный				
	г. Алавск Тульской обл.	А5Д95-2Б исполнение А0°				
	ГОСТ 5976-73	исп. 1 с виброизолято-				
		рами комп.		1	127.0	Л2
3	ГОСТ 7201-70		-20°С КВС-Н Л11	1	351.0	
		Калорифер	-25°С КВС-Н Л12	1	518.3	
		при Тн	-30°С КВС-Н Л12	1	518.3	
		Л1	-35°С КВС-Н Л12	1	518.3	
			-40°С КВС-Н Л12	1	518.3	
4	ГОСТ 7201-70*		-20°С КВС-Н Л7	1	63.6	
		Калорифер	-25°С КВС-Н Л7	1	63.6	
		при Тн	-30°С КВС-Н Л8	1	74.3	
		Л2	-35°С КВС-Н Л7	1	84	
			-40°С КВС-Н Л7	1	84	
5	СЕРИЯ 4.904-25	Подставка под				
		калорифер К-500		8	2.2	
6	Серпуховский механ завод	Фильтр ячейковый ФЯУ комп.		16	4.4	
7	——— " ———	Фильтр ячейковый ФЯУ комп.		2	4.4	
8	Таллы-Курганский экспериментальный з-д	Заслонка воздушная				
	коммунального оборудования	утепленная Я 1500×1000 шт.		1	—	
9	Производ. объединение „Промприбор" г. Чебоксары	Эл. привод МЭО 1000-0.25-88 шт.		1	—	
10	Таллы-Курганский экспериментальный з-д	Заслонка воздушная				
	коммунального оборудования	утепленная Я 600×1000 шт.		1	—	
11	Производ. объединение „Промприбор" г. Чебоксары	Эл. привод МЭО 400-0.25-88 шт.		1	—	
12	ГОСТ 19903-74*	Патрубок закладной		1		Альбом 6 007-30
13	ГОСТ 19903-74*	Патрубок		1		
		присоединительный				
14	ГОСТ 8509-72* (L63×63×4)	Каркас-рамка для				Альбом 6 007-18+20
		установки фильтров ФЯУ		1		исполнен. 4×4
15	ГОСТ 8509-72* (L63×63×4)	Каркас-рамка для				Альбом 6 007-18+20
		установки фильтров ФЯУ		1		исполнен. 1×2
16	ГОСТ 19903-74*	Патрубок закладной		2		Альбом 6 007-29
17	СЕРИЯ 4.904-25	Подставка		8		
18	СЕРИЯ 2.494-8	Вставка ВВ.8		1	12.16	
19	——— " ———	Вставка ВНА6		1	11.82	
20	——— " ———	Вставка ВВ5		1	5.96	
21	——— " ———	Вставка ВНА5		1	4.46	
22	СЕРИЯ 4.904-10/76	Шумоглушитель пластинча-				
		тый 1000×1500×3250 (ℓ)		1	—	Сталь толщиной
23	——— " ———	Шумоглушитель пластинча-				Сталь толщиной
		тый 800×500×3250 (ℓ)		1		Сталь толщиной
24	ГОСТ 19904-74	Переход $\frac{\varnothing 800}{1055\times1303}$ ℓ=300		1	—	Сталь δ=1.0
25	ГОСТ 19904-74	Переход $\frac{560\times560}{1500\times800}$ ℓ=500		1	—	Сталь δ=10 мм
26	ГОСТ 19904-74	Переход $\frac{350\times350}{500\times250}$ ℓ=300		1	—	Сталь δ=0.7
27	ГОСТ 19904-74	Переход $\frac{\varnothing 500}{503\times780}$ ℓ=300		1	—	—"—
28	ГОСТ 19903-74*	Форкамера для шумогау-			—	См.
		шителя 2000×1500×1200 (ℓ)		1		объединенную
29	ГОСТ 19903-74*	Форкамера для шумогау-				спецификацию
		шителя 2000×1500×1400 (ℓ)		1		
30	ГОСТ 19903-74*	Форкамера для шумогау-				
		шителя 800×500×400 (ℓ)		2		Сталь δ=0.7
31	СЕРИЯ 4.904-62	Дверь герметическая				
		утепленная Д 1.25×0.5		4	37.3	
32	——— " ———	Люк герметический				
		неутепленный Л 0.6×0.5		2	15.34	
33	З-д „Красный профинтерн"	Регулирующий клапан Ду15		1		25ч939нж
34	Марка 15ч 19п	Вентиль фланц. Ф25 шт.		4	3.6	—
35	Марка 10б-96к	Кран пробно-спускной				
		Ф15		4		
36	З-д „Красный профинтерн"	Регулирующий кл. Ф20 шт.		1		25ч939нж
37	Марка 15ч 19п	Вентиль фланц. Ф50 шт.		4		

Схема теплоснабжения калориферов систем П1 ; П2

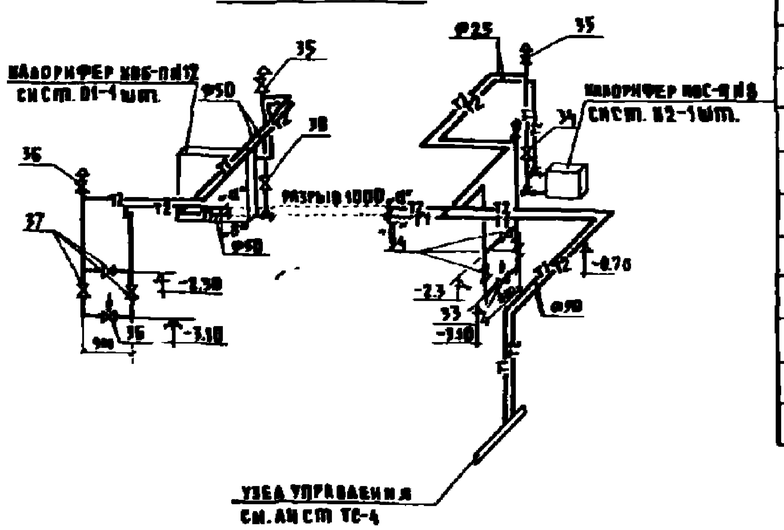

Данный лист см. совместно с листом ВВ-20

Гл. спец.	Платонова		252-4-30		ОВ
Рук. гр.	Воросилев				
Гл. инж. пр.	Карпин		Главный корпус Детской городской поликлиники на 300 посещений в смену	Стадия	Лист	Листов
Инженер	Воронина			Р	21	
ГИП	Новова					
Вед. инж.	Коровина		Вентпомещение приточных систем П1, П2. Спецификация	ГИПРОНИИЗДРАВ		
Ст. инж.	Мирзяева					
Инженер	Балдуева					

Привязан

Инв. №

Копировал: Шумакова Формат 22г

План на отм. 12.360

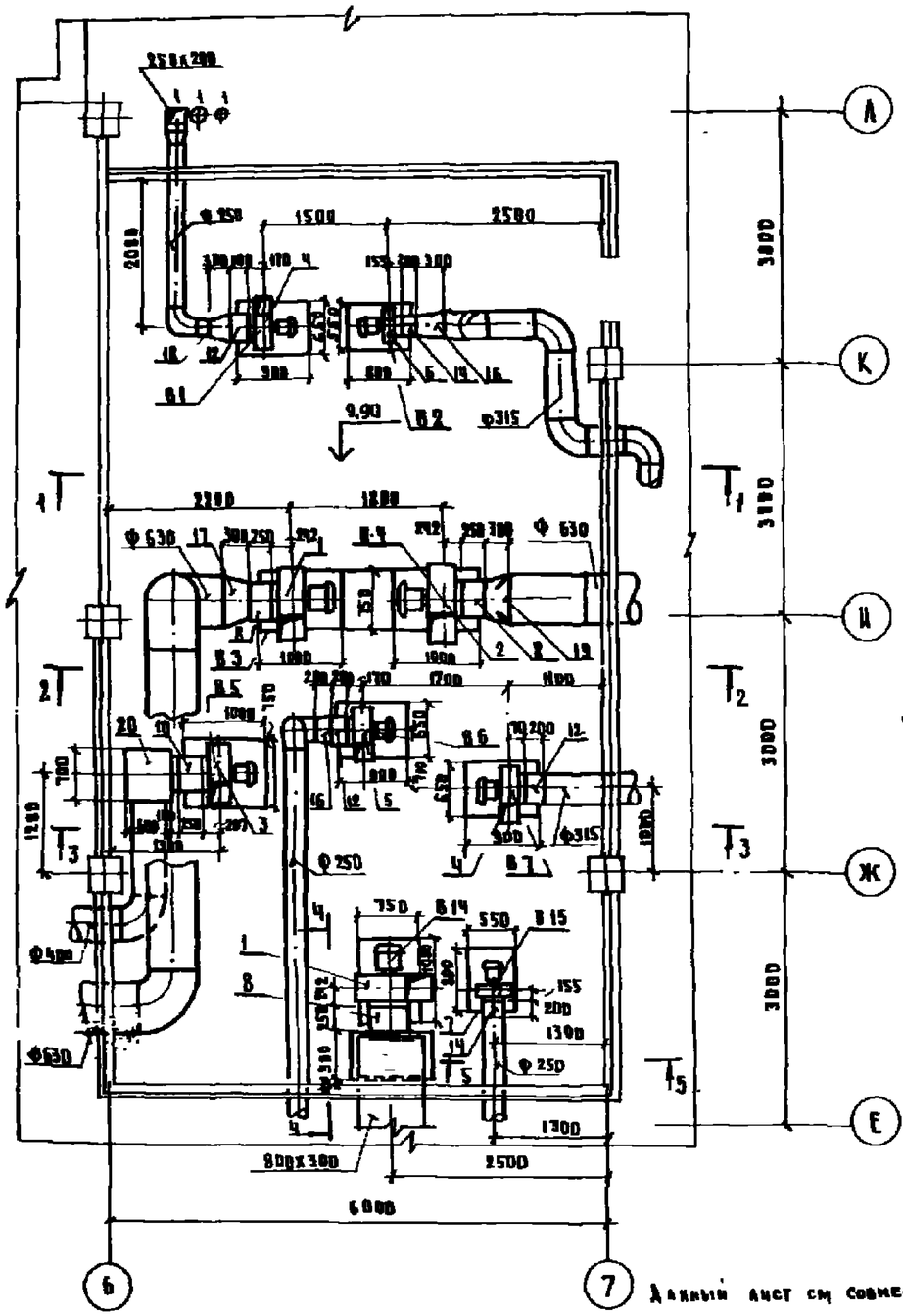

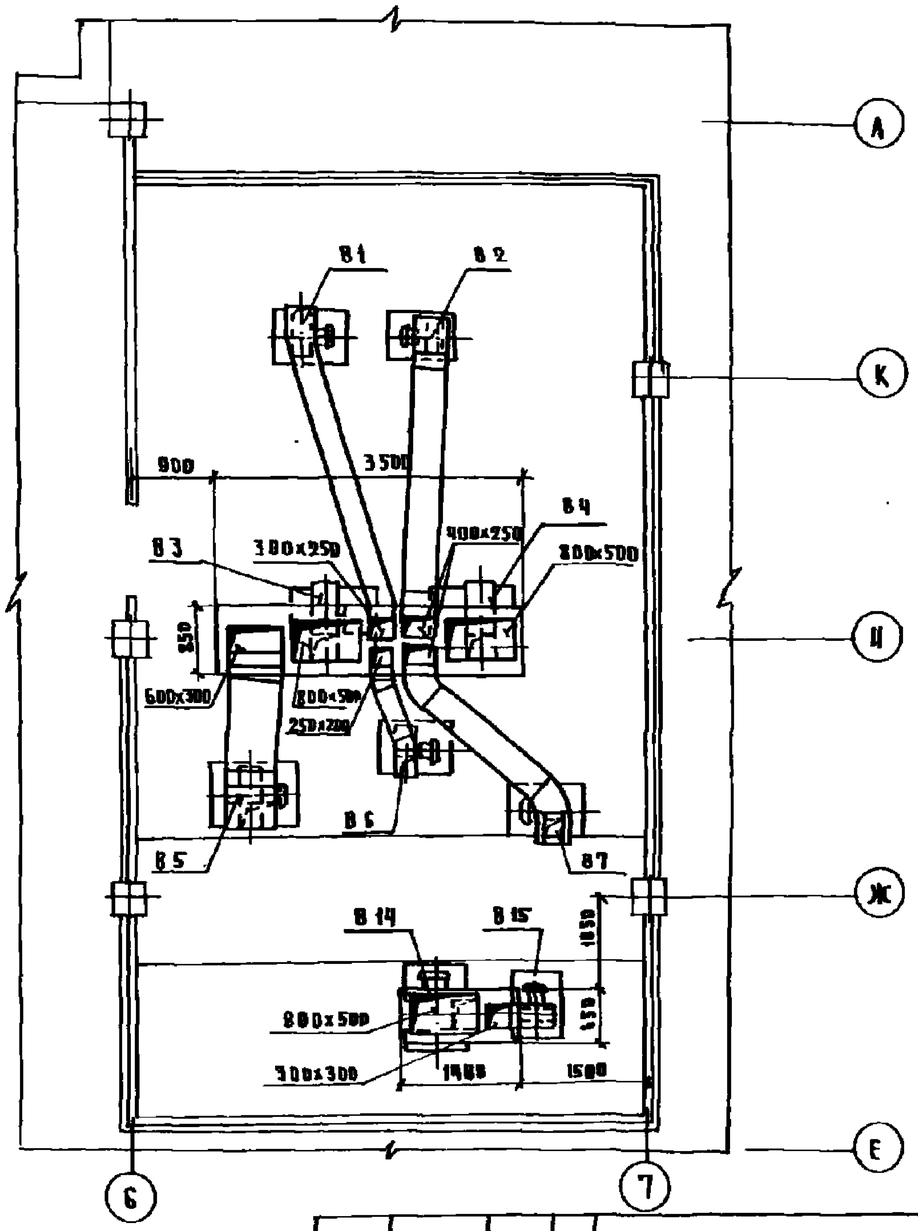

Данный лист см совместно с листами ОВ-23, ОВ-18, ОВ-19

ГА спец-то	Платонова		
Рук АСМЗ	Корчагин		
Гл инж пр	Карпин		
Н контрол	Коровина		
Гл инж пр	Попова		
Ст инженер	Коровина		
Ст инж	Шкляева		
Инженер	Балдаева		

Привязан

Инв. №

252-4-30 ОВ

Главный корпус детской городской поликлиники на 300 посещений в смену

Венткамера вытяжных систем В1 ÷ В7, В14, В15. План, план на отм. 12.360

Стадия	Лист	Листов
Р	22	

ГИПРОНИИЗДРАВ

Копировал

Типовой проект 252-4-30 Альбом 4

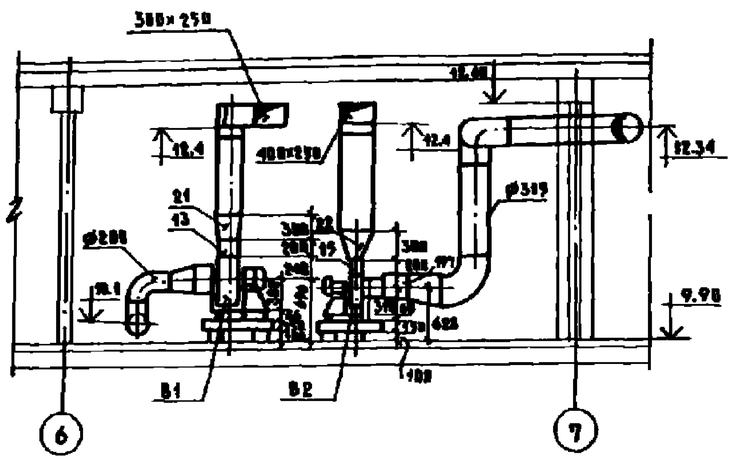

2-2

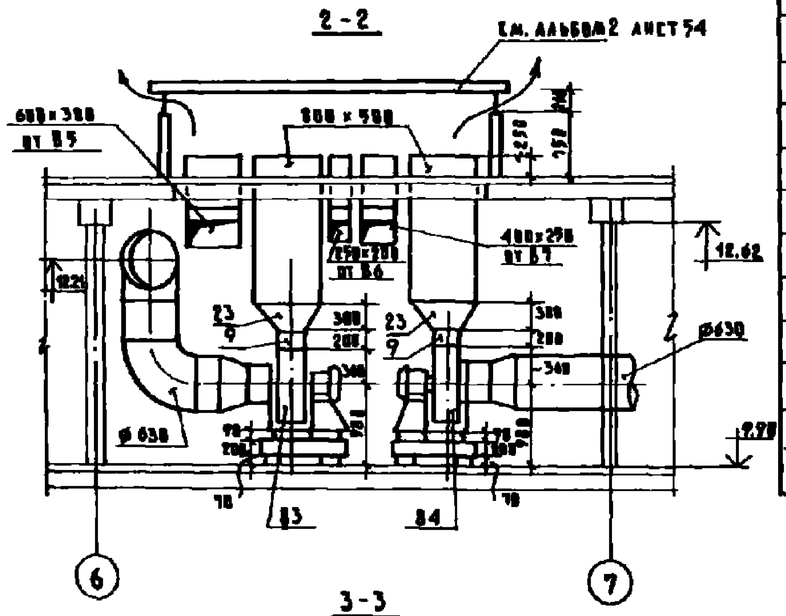

3-3

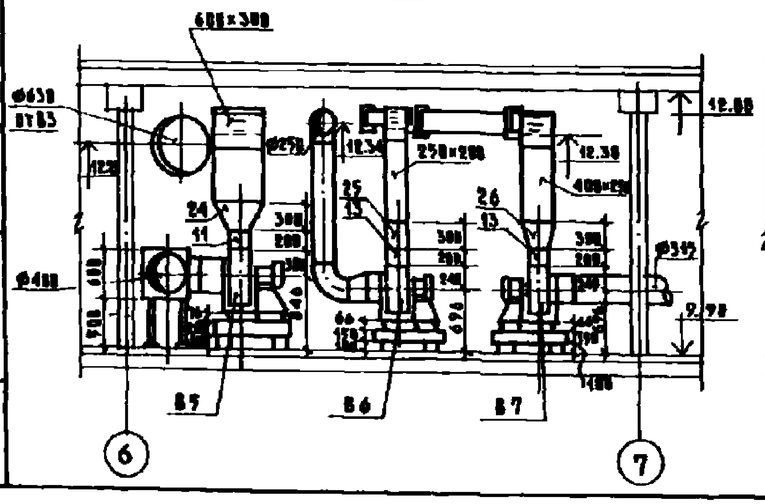

4-4

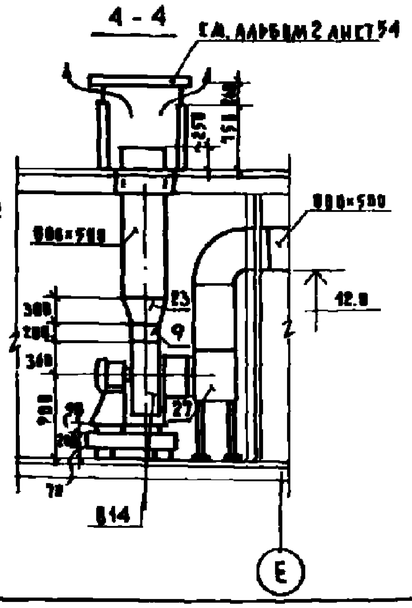

5-5

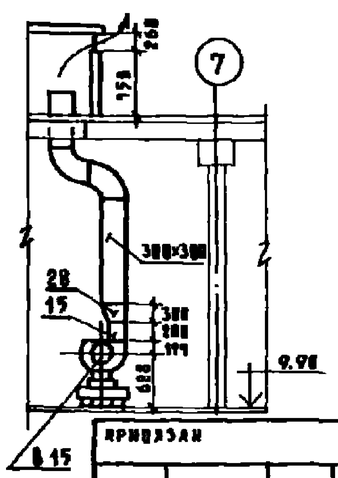

Данный лист рассматривать совместно с листом ОВ-22

Вентиляционные /вытяжные/ шахты см. лист 54 альбом 2

Спецификация

Поз. обозначение	Обозначение	Наименование	Кол.	Масса ед. кг	Примечание	Поз. обозначение	Обозначение	Наименование	Кол.	Масса ед. кг	Примечание
1	Учреждение УЮ-400/4	Агрегат вентиляторный				8	Серия 2.494-8	Вставка ВВ5	3	5.98	
	г. Плавск Тульской обл.	А50.95-2а положение Л0° исп.1				9	—"—	Вставка ВНА5	3	4.48	
		с виброизоляторами комп.	2	113.8	B3; B14	10	—"—	Вставка ВВ4	1	4.26	
2	—"—	Агрегат вентиляторный				11	—"—	Вставка ВНА4	1	3.62	
	—"—	А50.95-2а положение П0° исп.1				12	—"—	Вставка ВВ3,2	3	3.82	
		с виброизоляторами комп.	1	113.8	B4	13	—"—	Вставка ВНА3,2	3	2.93	
3	—"—	Агрегат вентиляторный				14	—"—	Вставка ВВ 2,5	2	2.43	
	—"—	А4 105-2 положение Л0° исп.1				15	—"—	Вставка ВНА 2,5	2	2.35	
		с виброизоляторами комп.	1	83.8	B5	16	ГОСТ 19984-74	Диффузор $\frac{ø250}{ø315}$ ℓ=300	2	—	Сталь δ=0,7мм
4	—"—	Агрегат вентиляторный				17	—"—	Диффузор $\frac{ø500}{ø630}$ ℓ=300	1	—	—"—
	—"—	А3,2 105-1 положение П0° исп.				18	—"—	Диффузор $\frac{ø315}{ø200}$ ℓ=300	1	—	—"—
		с виброизоляторами комп.	2	42.8	B1; B7	19	—"—	Переход $\frac{ø500}{ø630}$ ℓ=300	1	—	—"—
5	—"—	Агрегат вентиляторный				20	ГОСТ 19983-74*	Коробка 700×600×600 (h)	1	—	Сталь δ=1.5
	—"—	А3,2 100-1 положение Л0° исп.1				21	ГОСТ 19984-74	Переход $\frac{224×224}{300×250}$ ℓ=300	1	—	—"—
		с виброизоляторами комп.	1	42.8	B6	22	—"—	Переход $\frac{175×175}{400×250}$ ℓ=300	1	—	—"—
6	—"—	Агрегат вентиляторный				23	—"—	Переход $\frac{350×350}{800×500}$ ℓ=300	3	—	—"—
	—"—	А2,5 100-2 положение Л0° исп.1				24	—"—	Переход $\frac{200×200}{400×300}$ ℓ=300	1	—	—"—
		с виброизоляторами комп.	1	28.8	B2	25	—"—	Переход $\frac{224×224}{250×200}$ ℓ=300	1	—	—"—
7	—"—	Агрегат вентиляторный				26	—"—	Переход $\frac{224×224}{400×250}$ ℓ=300	1	—	—"—
	—"—	А2,5 105-1 положение Л0° исп.1				27	ГОСТ 19983-74*	Коробка 1000×500×600 (h)	1	—	Сталь δ=1.5
		с виброизоляторами комп.	1	26.8	B15	28	ГОСТ 19984-74	Переход $\frac{175×175}{300×300}$ ℓ=300	1	—	—"—

Привязан

Инв. №

Гл. спец.	Платонова		
Рук. арх.	Коростелев		
Гл. инж. пр.	Карпин		
Н. контр.	Коровина		
ГИП	Шинка		
Вед. инж.	Коровина		
Ст. инж.	Ширяева		
Инженер	Балатева		

252-4-30 ОВ

Главный корпус детской городской поликлиники на 300 посещений в смену

Венткамера вытяжных систем В1÷В7; В14, В15. Разрезы. Спецификация

Стадия	Лист	Листов
Р	23	

Гипрониздрав

Копировал Цыганкова

Формат 22г

1-1

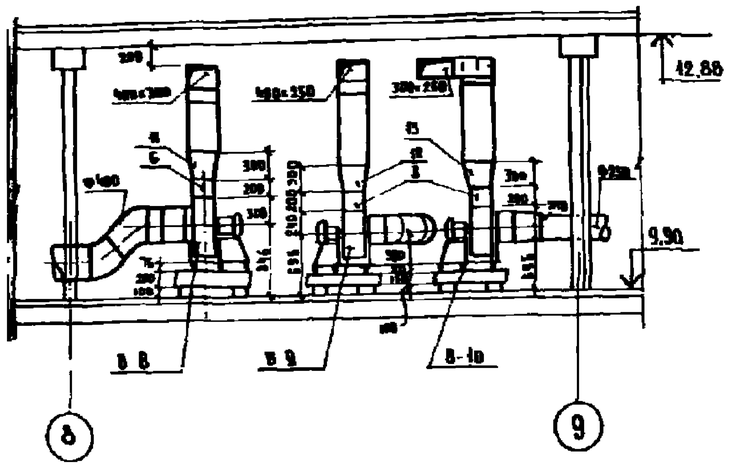

2-2

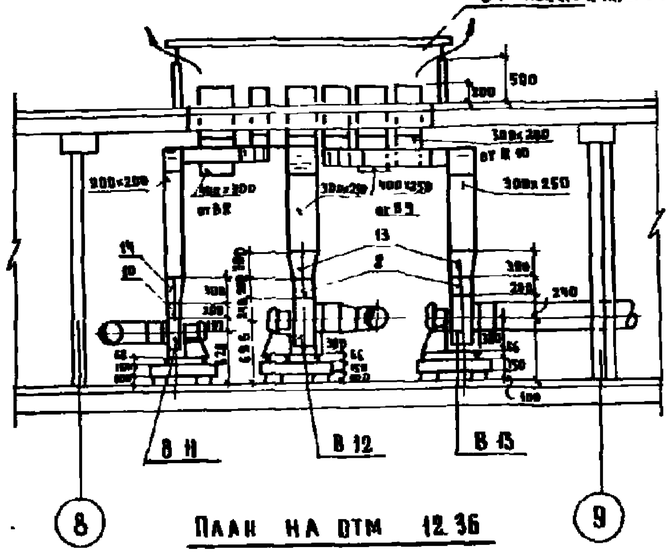

План на отм 12.36

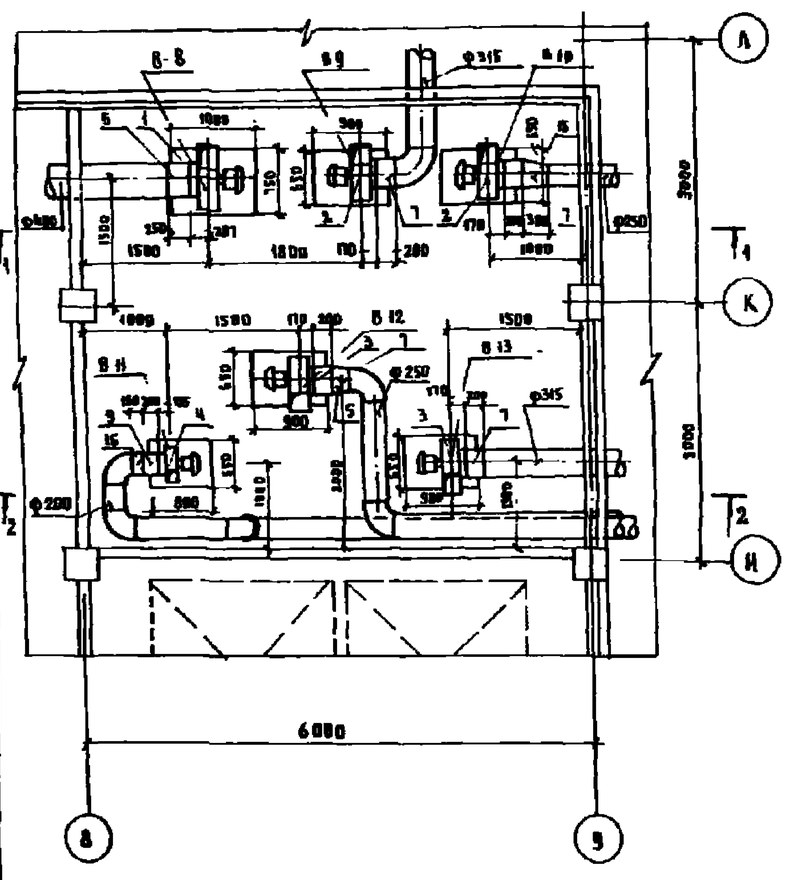

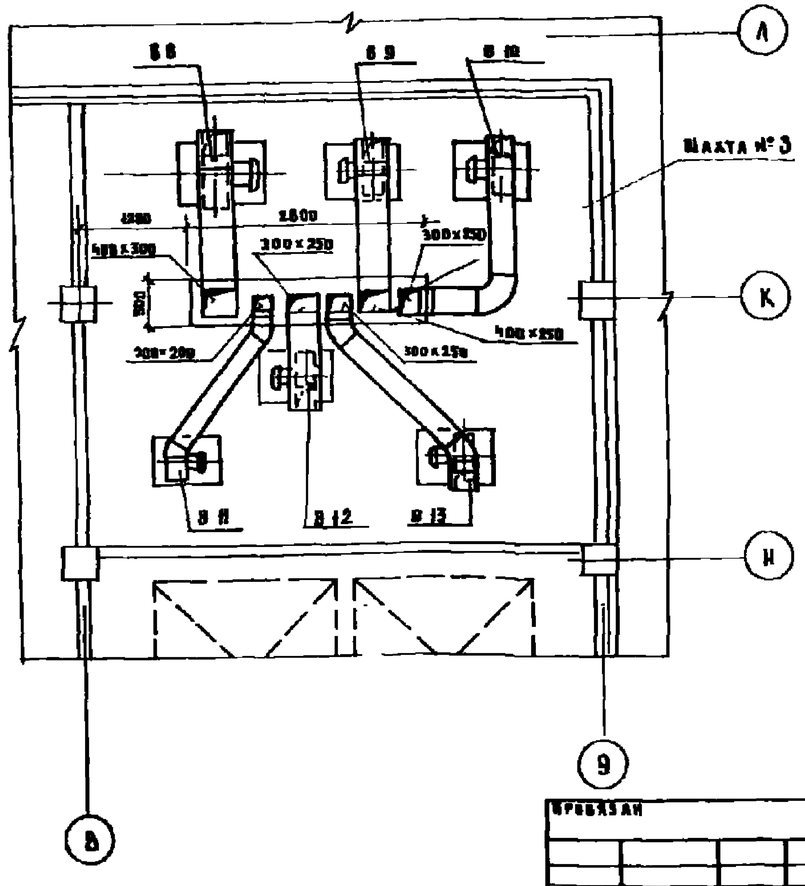

Спецификация

Поз обозначение	Обозначение	Наименование	Кол	Масса кг	Примечание
1	Учреждение УЦ-400/4	Агрегат вентиляторный			
	г. Павлов Тульской обл	А4095-2 положение Пр0 исп1			
		с виброизоляторами корпус	1	82.0	6 8
2	Учреждение УЦ-400/4	Агрегат вентиляторный			
	г. Павлов Тульской обл.	А3,2 105-1 положение Л0 исп 1			
		с виброизоляторами корпус	2	46.0	89; 810
3	Учреждение УЦ-400/4	Агрегат вентиляторный			
	г. Павлов Тульской обл	А3,2 105-1 положение Пр0 исп1			
		с виброизоляторами корпус	2	46.0	812, 813
4	Учреждение УЦ-400/4	Агрегат вентиляторный			
	г. Павлов Тульской обл	А2,5 105-1 положение Л0 исп 1			
		с виброизоляторами корп.	1	27.0	8 14
5	Серия 2.494-8	Вставка 8В4	1	4.26	
6	—"—	Вставка ВНА 4	1	3.52	
7	—"—	Вставка 8В3,2	4	3.02	
8	—"—	Вставка ВНА 3,2	4	2.93	
9	—"—	Вставка 8В 2,5	1	2.43	
10	—"—	Вставка ВНА 2,5	1	2.35	
11	ГОСТ 19904-74	Переход $\frac{280\times280}{400\times300}$ ℓ=300	1	—	Сталь б=10мм
12	" "	Переход $\frac{224\times224}{400\times250}$ ℓ=300	1	—	—"—
13	" "	Переход $\frac{224\times224}{300\times250}$	3	—	—"—
14	" "	Переход $\frac{175\times175}{200\times200}$ ℓ=300	1	—	—"—
15	" "	Переход $\frac{\varnothing 315}{\varnothing 250}$ ℓ=200	2	—	—"—
16	" "	Переход $\frac{\varnothing 250}{\varnothing 200}$ ℓ=150	1	—	—"—

Данный лист см совместно с листами ОВ-18, ОВ-19

Гл спец ТО	Платонова		
Рук ЛСМЗ	Коростелев		
Гл инж пр	Карпин		
Н контрол	Коровина		
Гл инж пр	Попова		
Рук груп	Корешова		
Ст инжен	Шарыгина		
Инженер	Балалуева		

Проверен

Инв №

252-4-30 ОВ

Главный корпус детской городской поликлиники на 300 посещений в смену

Венткамера вытяжных систем ВВ÷В13

Стадия	Лист	Листов
Р	24	

ГИПРОНИИЗДРАВ

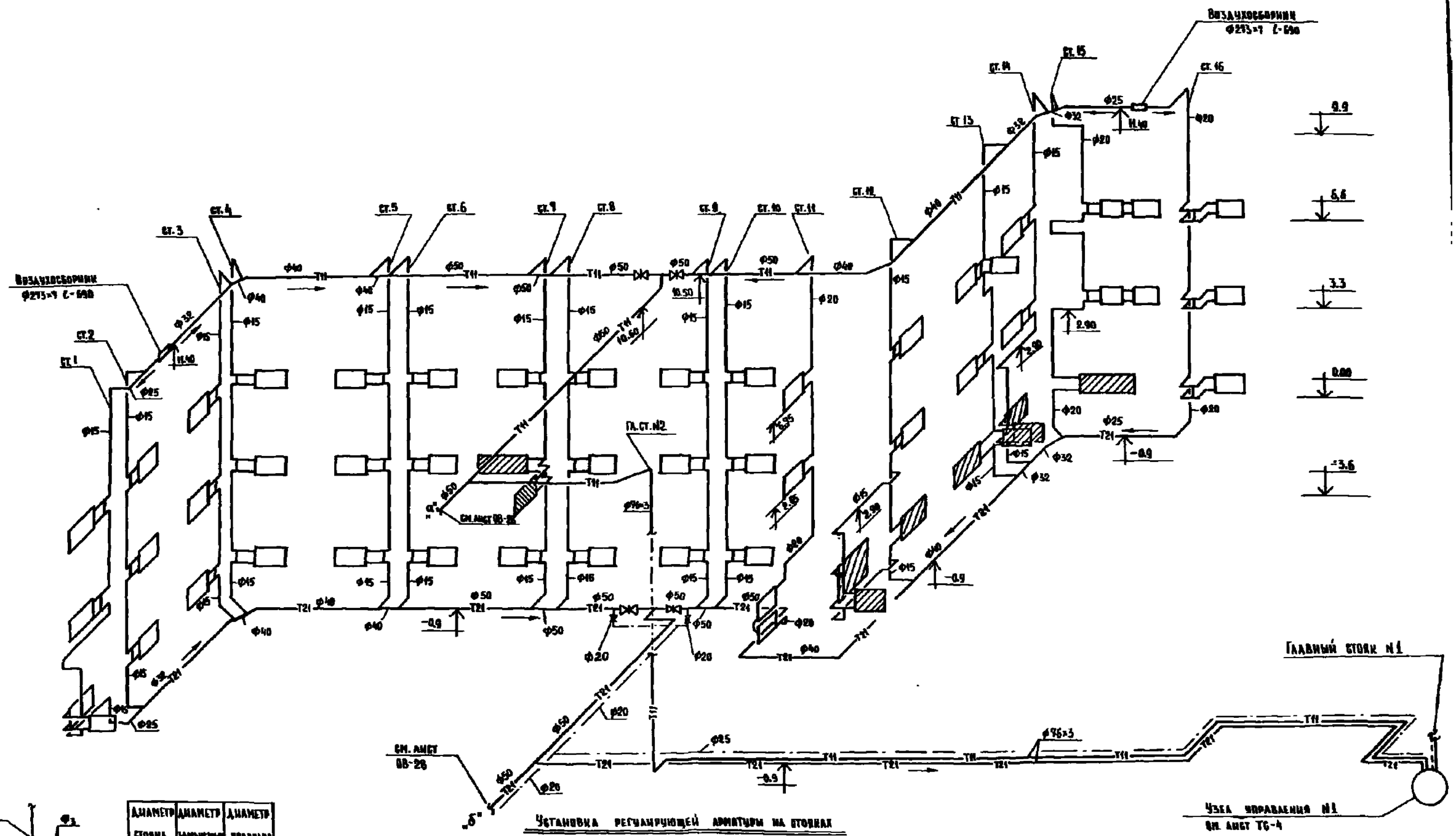

Диаметр стояка $Ф_1$	Диаметр замыкания $Ф_2$	Диаметр подводки $Ф_3$
20	15	15
15	15	15

Гл.спец.ТС	Платонова		
Рук.АСП-3	Коростелев		
Гл.инж.п.	Кармин		
Н.контр.	Попова		
ГИП	Попова		
Вед.инж.	Воронина		
Ст.инж.	Захарова		
Инж.	Балачева		

Привязан

Инв.№

252-4-30 ОВ

Главный корпус
Детская городская поликлиника на 300 посещений в смену

Стадия	Лист	Листов
Р	25	

Схема системы отопления. Стояки № 1÷16

ГИПРОНИИЗДРАВ

252-4-30
Альбом 4

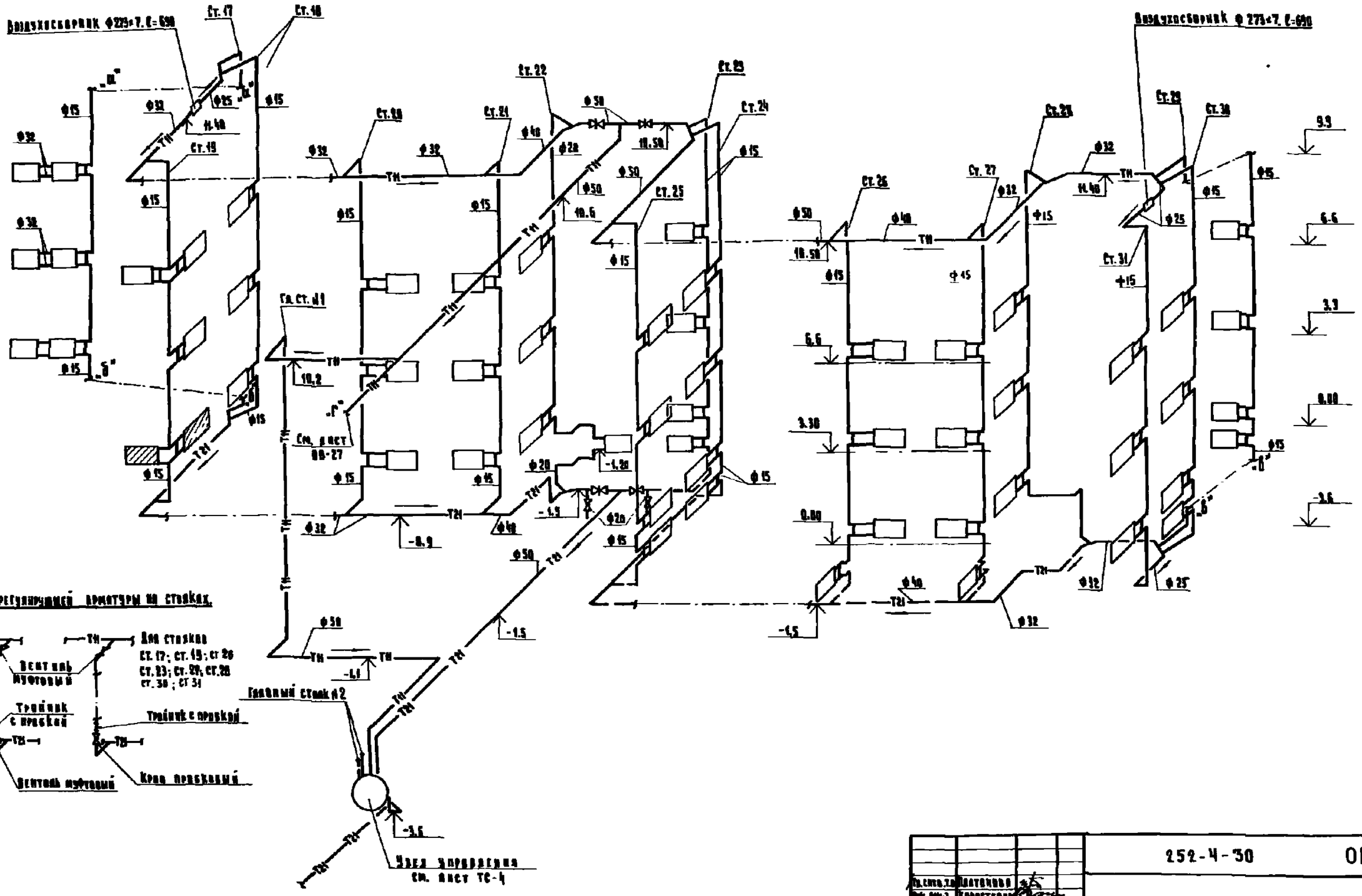

				252-4-30			ОВ
Гл. спец. т.п.	Патенко						
Рук. отд.	Коростелев						
Гл. инж. пр.	Карпин			Главный корпус. Детская городская поликлиника на 300 посещений в смену.	Стадия	Лист	Листов
Инженер	Попова				Р	26	
Гл. инж.	Шишов			Схема системы отопления. Стояки 17 ÷ 31.	ГИПРОНИИЗДРАВ		
Нач. отд.	Корнилов						
Ст. инж.	Сырцова						
Инженер	Колесникова						

Привязан:

Инв. №

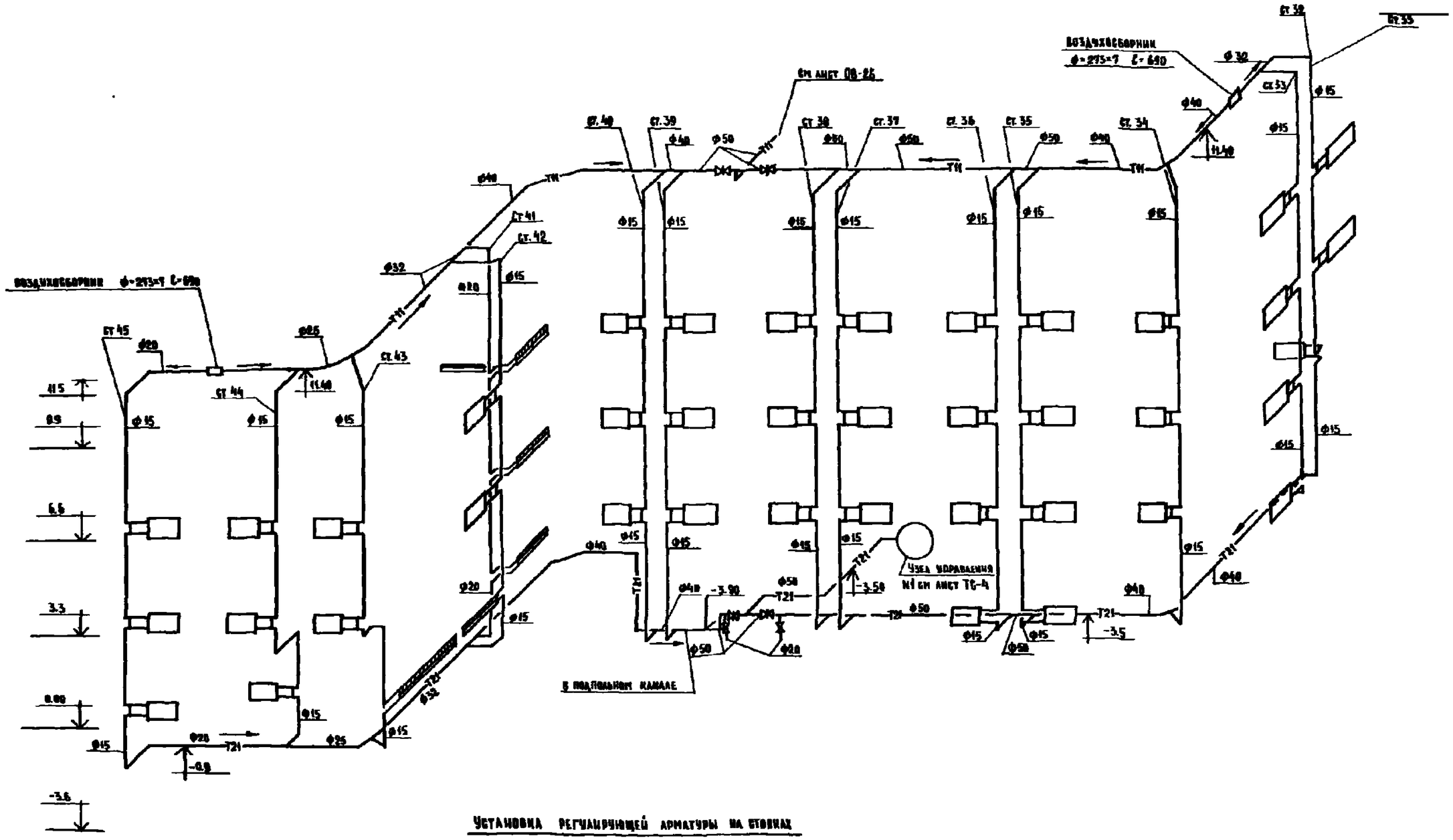

Установка регулирующей арматуры на стояках

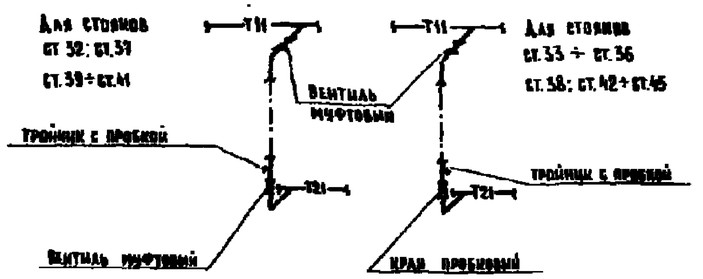

Гл.инж.пр.	Платонова		
Рук. АСР-5	Коростелев		
Гл.инж.п.	Карчин		
Н.контр.	Попова		
ГИП	Попова		
Вед.инж.	Воронина		
Ст.инж.	Сырцова		
Инженер	Балалаева		

Привязан

Инв №

252-4-30 ОВ

Главный корпус
Детская городская поликлиника на 500 посещений в смену

Стадия	Лист	Листов
Р	27	

Схема системы отопления, стояки 32÷45

ЦИПРОНИИЗДРАВ

Кашировка: Микинович

Формат А1

12-4-30 Альбом 4

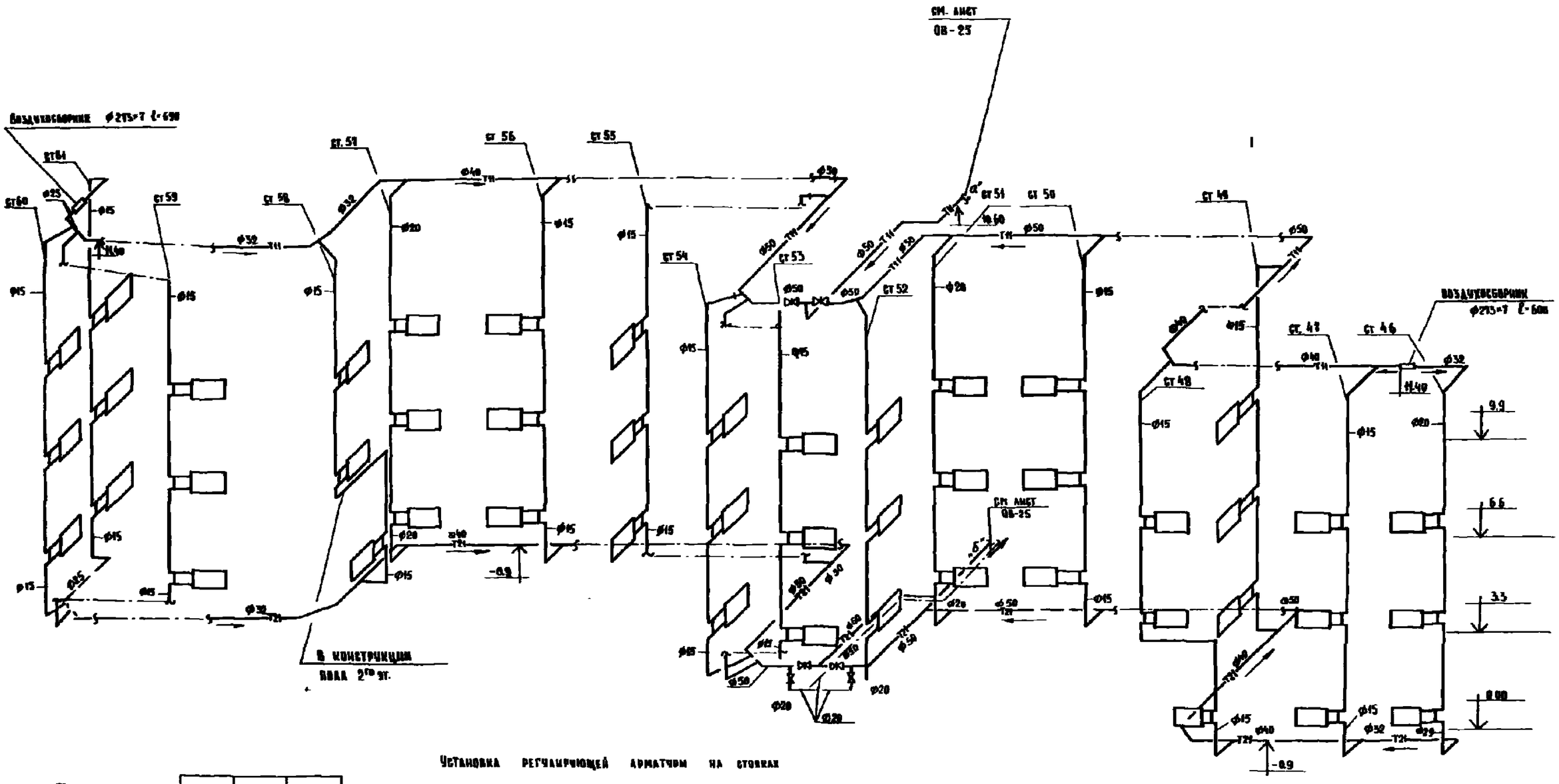

Установка регулирующей арматуры на стояках

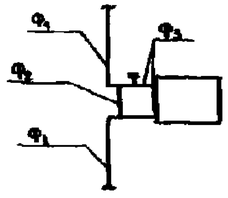

Диаметр стояка Ф1	Диаметр замык. уч. Ф2	Диаметр подводки Ф3
20	15	15
15	15	15

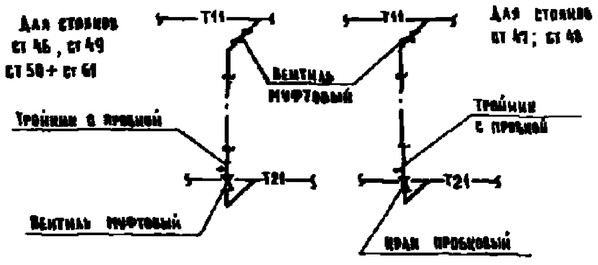

Гл. спец. ТО	Платонова		
Рук. АСМ 3	Корсучеев		
Гл. инж. пр.	Карпин		
Н. контр.	Попова		
ГИП	Попова		
Нач. отд.	Коровина		
Ст. инж.	Захарова		
Инженер	Балалаева		

Привязан

Инв. №

252-4-30 ОВ

Детская городская поликлиника на 300 посещений в смену

Стадия	Лист	Листов
Р	28	

Схема системы отопления, стояки 46-61

ЛИПРОГИЗДРАВ

252-4-30
Альбом 4

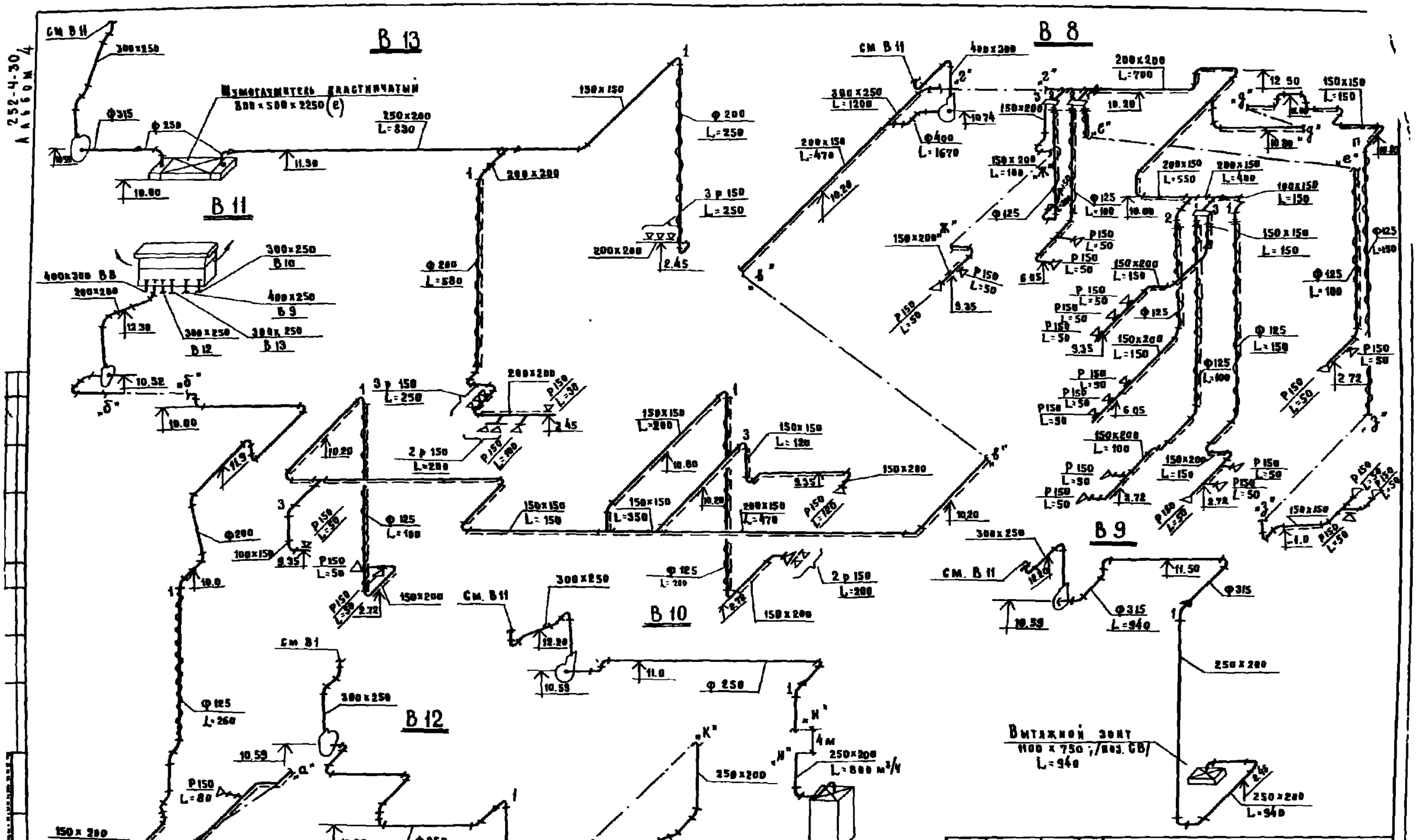

				252-4-30			ОВ
Нач.сект.	Балтокова						
Гл.инж.пр.	Коробутенко						
Нач.отд.	Карпина			Главный корпус. Детской городской поликлиники на 300 посещений в смену.	Стадия	Лист	Листов
Н.контр.	Покова				Р	29	
ГИП	Покова			Схемы систем вентиляции В8 ÷ В13	ГИПРОМИЗДРАВ		
Вед.инж.	Коровина						
Ст.инж.	Сырцова						
Инженер	Балалуева						

Привязан

Инв №

Формат 22 г

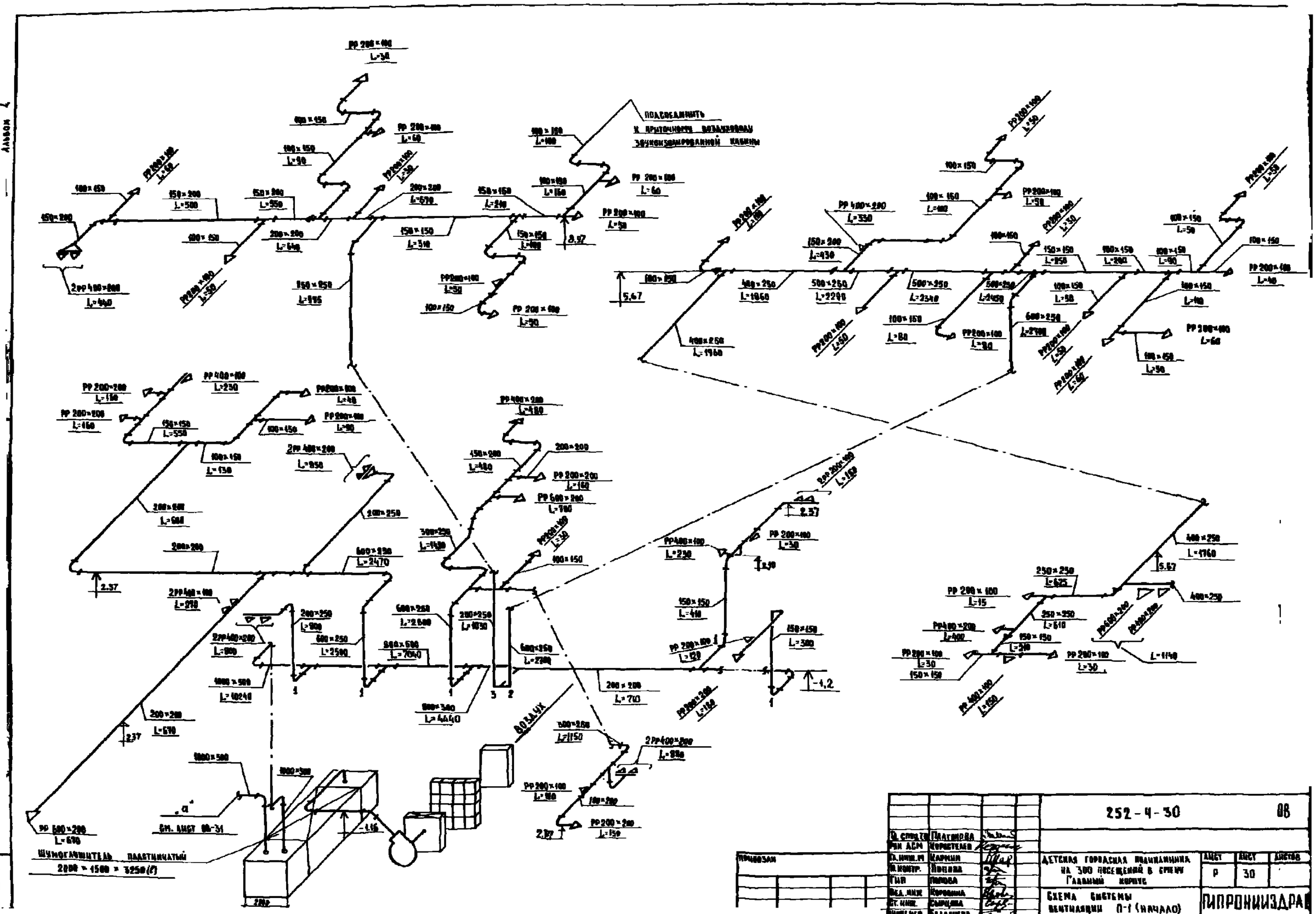

				252-4-30		ОВ
Гл. спец.	Платонова					
Рук. АСМ	Корнетелев					
Гл. инж. пр.	Карпин			Детская городская поликлиника на 300 посещений в смену. Главный корпус	Лист	Листов
Н. контр.	Пенина				Р	30
ГИП	Попова					
Нач. отд.	Коровина			Схема системы вентиляции П-1 (начало)	ГИПРОНИИЗДРАВ	
Ст. инж.	Сырцова					
Инженер	Балалаева					
Перевязан				Копировал Минцович	Формат 22г	

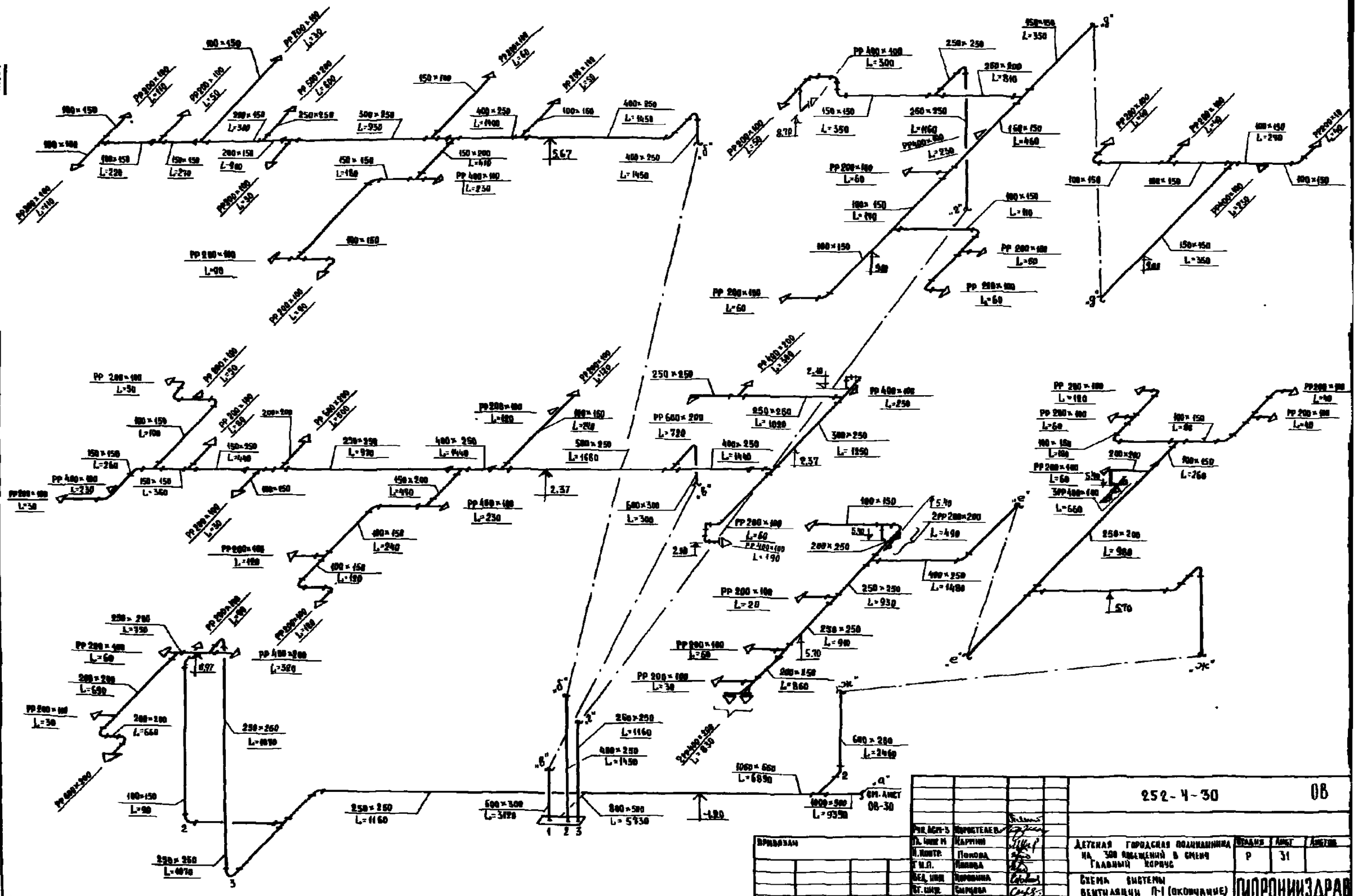
252-4-30
ОВ
Детская городская поликлиника на 300 посещений в смену
Главный корпус
Схема системы вентиляции П-1 (окончание)
Стадия Р
Лист 31
ЦНИПРОНИИЗДРАВ
Формат 22г.
Инв. № подл.
Подпись и дата
Взам. инв. №
Согласовано
Привязан
Инв. №
Рук. арх-ф Коростелев
Гл. инж. пр. Карпин
Н. контр. Попова
Гл. арх. Иванова
Вед. инж. Кирюшина
Ст. инж. Смирнова
Инж. Калачева
ОВ-30

252-4-30
Альбом 4

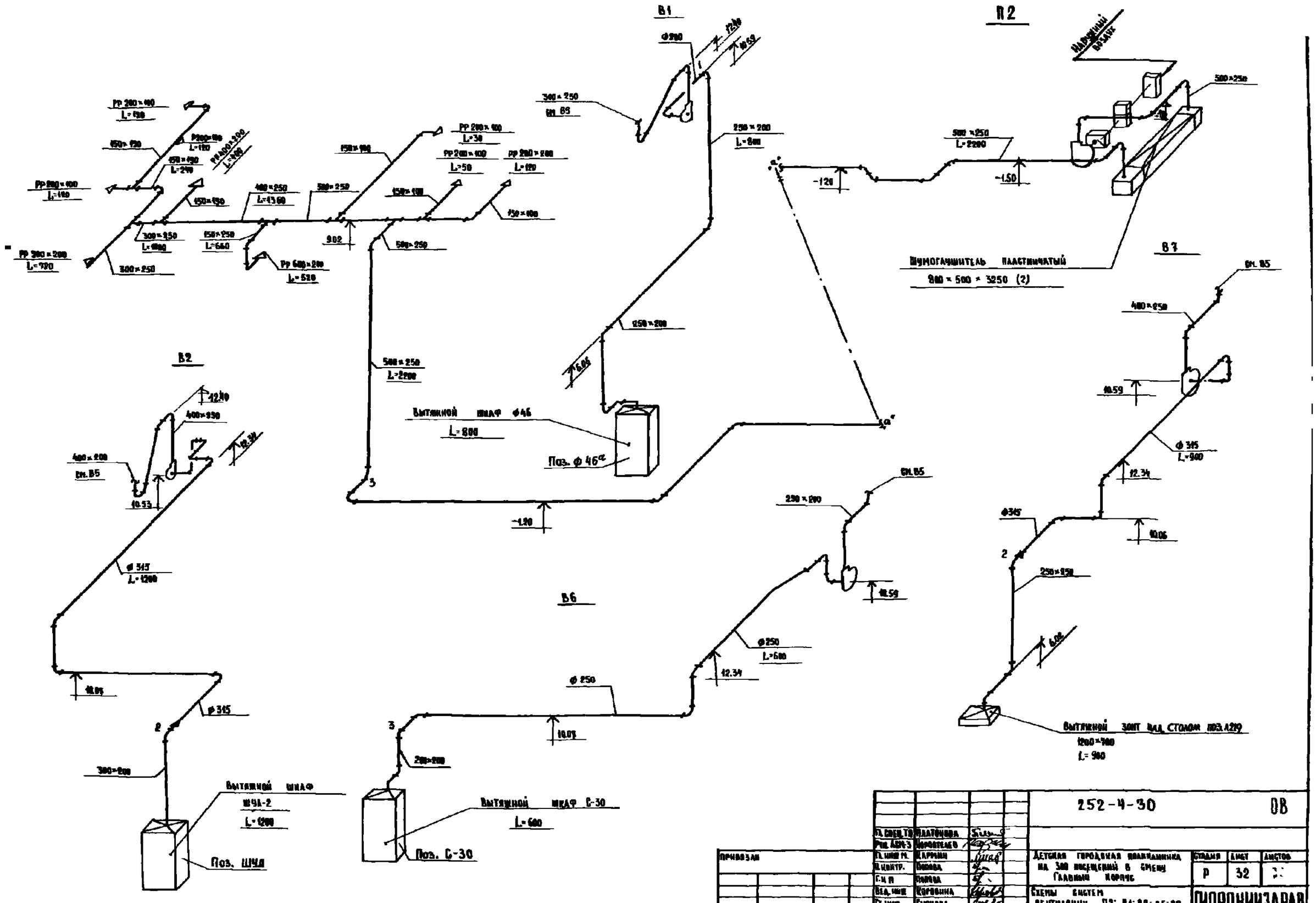

Гл. спец. ТО	Платонова		
Рук. АБК-3	Миронтелев		
Гл. инж. пр.	Карпин		
Н. центр.	Попова		
Г.н.п.	Ковчова		
Вед. инж.	Коровина		
Ст. инж.	Сергеева		
Инж.	Балалаева		

Привязан

Инв. №

252-4-30 ОВ

Детская городская поликлиника на 300 посещений в смену
Главный корпус

Схемы систем вентиляции П2; В1; В2; В6; В7

Стадия	Лист	Листов
Р	32	32

ГИПРОКИИЗДРАВ

Копировал Мишкевич Формат 22г

252-4-30
Альбом 4

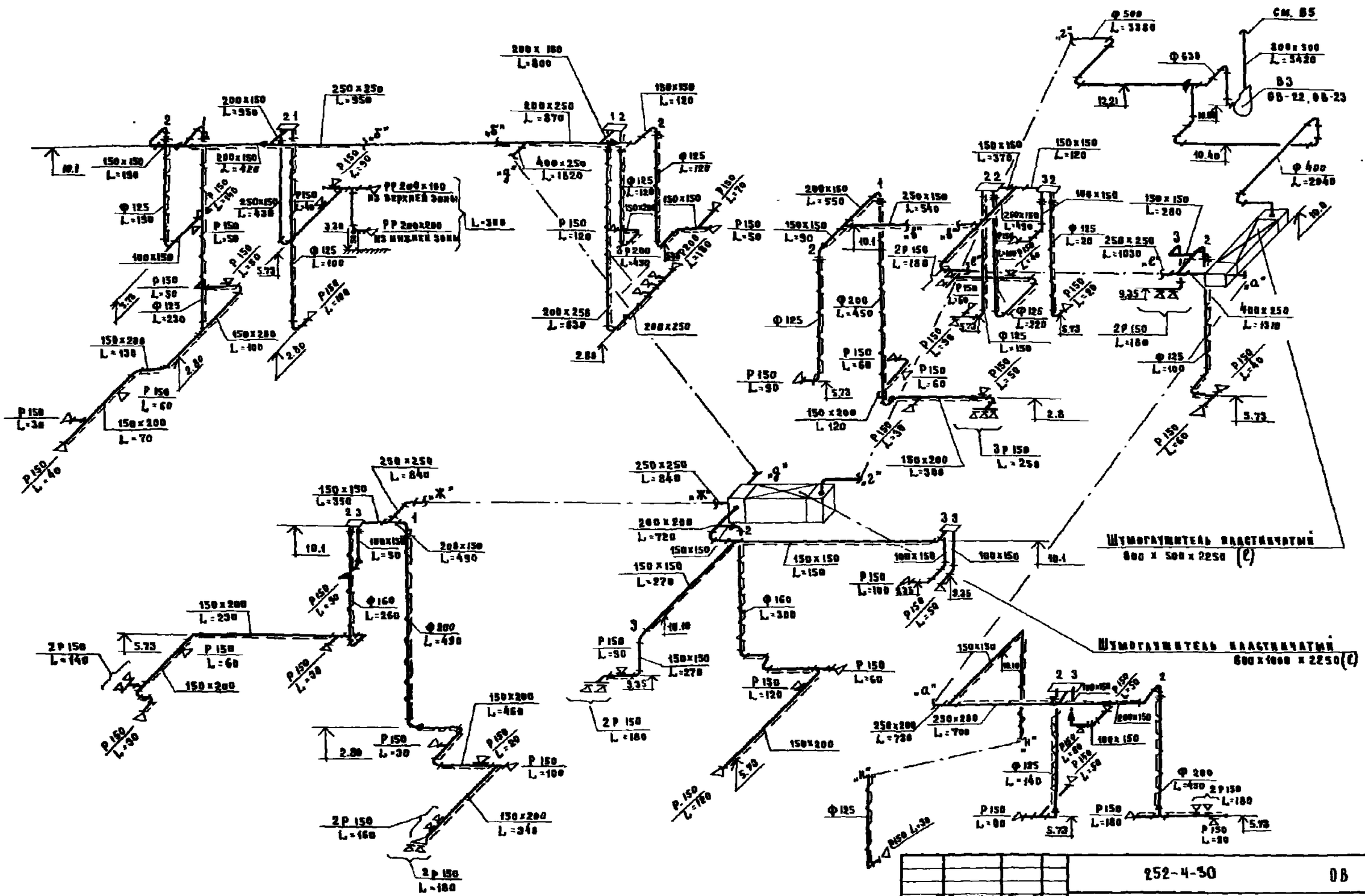

				252-4-30			ОВ
Гл. спец.	Калинова						
Рук. груп.	Коростелев						
Гл. инж. пр.	Кармин			Детская городская поликлиника на 300 посещений в смену. Главный корпус.	Стадия	Лист	Листов
Н. контр.	Новова				Р	33	
ГИП	Новова			Схема системы вентиляции В3	ГИПРОНИИЗДРАВ		
Рук. груп.	Коровина						
Ст. инж.	Сирицова						
Инженер	Балдаева						

Привязан

Инв. №

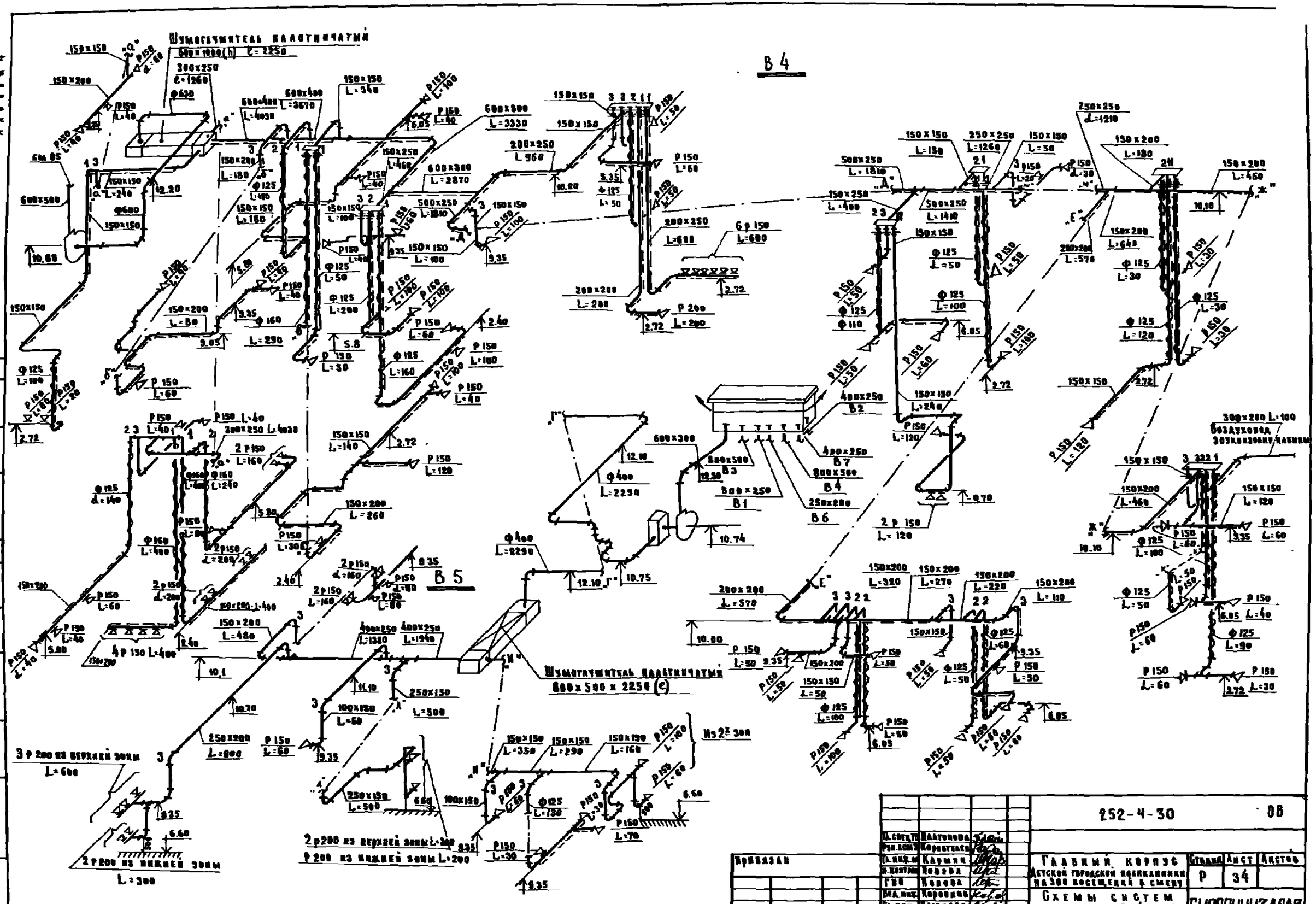
В 4
В 5
Шумоглушитель пластинчатый
800 x 1000 (h) L=2250
Шумоглушитель пластинчатый
800 x 500 x 2250 (e)
Воздухоотв. зонтикообразный
3 Р 200 из верхней зоны L=600
2 Р 200 из нижней зоны L=300
2 Р 200 из верхней зоны L=300
Р 200 из нижней зоны L=200
Из 2х зон
4 Р 150 L=400
Привязан
Инв. №
252-4-30
ОВ
Главный корпус детской городской поликлиники на 300 посещений в смену
Схемы систем вентиляции В-4; В-5
Стадия Р
Лист 34
Листов
ГИПРОНИИЗДРАВ
Гл. спец. Платонова
Рук. груп. Корнеева
Гл. инж. Кармин
Н. контр. Новрова
ГИП Кокова
Вед. инж. Коровкин
Гл. инж. Сырцова
Инженер Балдачева
Копир. Зуз.
Формат 22

Типовой проект 252-4-30 Альбом 4

Пояснения к проекту.

Проект отопления и вентиляции хозяйственно-бытовых помещений разработан на основании утверждённого технического проекта, СНиП II 33-75, СНиП II-77 и указаний по разработке и корректировке типовых проектов общественных зданий и сооружений г. Москва 1978 г.

Проект разработан для районов с расчетными температурами наружного воздуха:

для отопления -20°С; -25°С, -30°С, -35°С, -40°С.

для вентиляции +5,5°С; +13°С; +19°С; +23,6°С; +26,6°С.

Теплоснабжение осуществляется от внешних теплоисточников с параметрами 150°-70°С.

Отопление.

Отопление помещений предусмотрено от магистральных трубопроводов системы отопления главного корпуса, прокладываемых над полом и частично под потолком подвала. В качестве нагревательных приборов приняты радиаторы „М-140 АО". Температура помещений в холодное время года принята не ниже +10°С. Расчетные параметры теплоносителя системы отопления приняты 95-70°С. после элеватора. Удаление воздуха производится через воздухосборники, установленные в высших точках системы.

Вентиляция.

В хозяйственно-бытовых помещениях предусмотрена устройство приточно-вытяжной вентиляции с механическим побуждением. Подача приточного воздуха предусмотрена от вентиляционной системы П2 главного корпуса. Переключение системы П2 на период работы для хозяйственно-бытовых помещений осуществляется заслонками установленными на ответвлениях вентиляционных сетей.

Удаление вытяжного воздуха предусмотрено центробежным вентилятором, расположенным в подвале, через вытяжную шахту /система В16./

Кроме вентиляции с механическим побуждением предусмотрена резервная вентиляция /приток и вытяжка/ с естественным побуждением из расчета 3 м³/час на 1 человека.

Приточный воздух подается в нижнюю зону /. Система ПЕ-1/.

Удаляется воздух через кирпичную шахту с дефлектором. Шахта установлена на чердаке главного корпуса. Система ВЕ-1.

Воздуховоды систем вентиляции выполнены из тонколистовой оцинкованной стали.

Монтаж систем отопления и вентиляции должен производиться в соответствии со СНиП III 28-75.

Характеристика отопительно-вентиляционных систем.

Марка системы	Обслуживаемые помещение	Тип вентустановки	Вентилятор: Тип	№	Схема исполнения	Размещ. подв. помещ.	L м³/час	H кгс/м²	n об/мин	Электродвигатель: Тип	N квт.	n об/мин	Примечания
П2	Помещение П95						2800						Оборудование системы см. проект основного корпуса
В16	Помещение П95 в осях И-Л-М-Г	4.495-2	Ц4-70	4	I	90°	2800	19	920	4А71А4	0,55	920	

Спецификация

Поз. обозначение	Обозначение	Наименование	Кол-во	Масса ед. кг.	Примечание
1		Агрегат вентиляторный			
		ЦАГ 105-2 полн. 90° исп. 1			
		с виброизолятором корпус	1	63	
2	Серия 2.494-8	Вставка ВВ4 шт.	1	4,26	
3		Вставка ВНА4 шт	1	3,62	
4	ГОСТ 19904-74	Воздуховоды металлич.			
		ст. δ=0,6 ф100 п.м.	5		
		ст.δ=0,5 сеч. 200×200 "	10		
		ст.δ=0,7 " 400×250 "	20		
		" " 400×300 "	5		
		" " 500×250 "	50		
		" " 600×250 "	5		
		" " 1000×400 "	5		
		" " 1000×600 "	10		
5	ГОСТ 19904-74	Переход 200×200/250×200, 250×200/300×200, 300×200/ф100 ℓ=300 шт.	1		
6		300×200/ф100 ℓ=300 "	1		
7		400×400/500×400, 500×400/600×400 ℓ=300 "	2		
8		300×200/400×250 ℓ=300 "	1		
9		500×500/400×300 ℓ=300 "	1		
10	Серия 2.196-1/72	Заслонка воздушная			
		унифицированная			
		Р. 200×200Р шт.	1		
		Р. 250×400Р "	1		
		Р. 250×500Р "	4		
11	ГОСТ 1494-40	Решетка щелевая			
		регулируемая Р200	26		
12	Серия 1.494-32	Дефлектор $D_у$=200 шт.	1	12,5	
13	Марка 15 Кч 18 Л	Вентиль запорн. муфт ф32 шт.	1		
		ф40 "	1		
14	Завод-изготовитель вентсантехник. вентиляторный	Заслонка воздушная П			
	3-д пр. для фабрицирования	с ручным приводом. 600×1000 шт.	2		

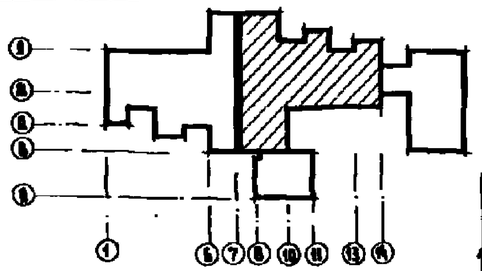

Привязан

Инв. №

Гл. арх. проекта	Протопопов		
Рук. арх.-пл. гр.	Кирпичников		
Гл. инж. пр.	Кармин		
Гл. конструктор	Шапиро		
Гл. спец.	Попова		
Нач. отд.	Корякина		
Ст. инж.	Сирицова		
Инженер	Бондарева		
Конструктор	Кузнецова		

252-4-30 ОВ

Детский городок. Подвальная на 300 посещений в смену

Гостевой корпус. Вариант с размещением хозяйственно-бытовых помещений в подвале в осях 7-14.

Пояснение к проекту. Характеристика отопительно-вентиляционных систем. Спецификация

Стадия	Лист	Листов
Р	35	

ГИПРОНИИЗДРАВ

Формат 22г

Типовой проект 252-4-30 Альбом 4

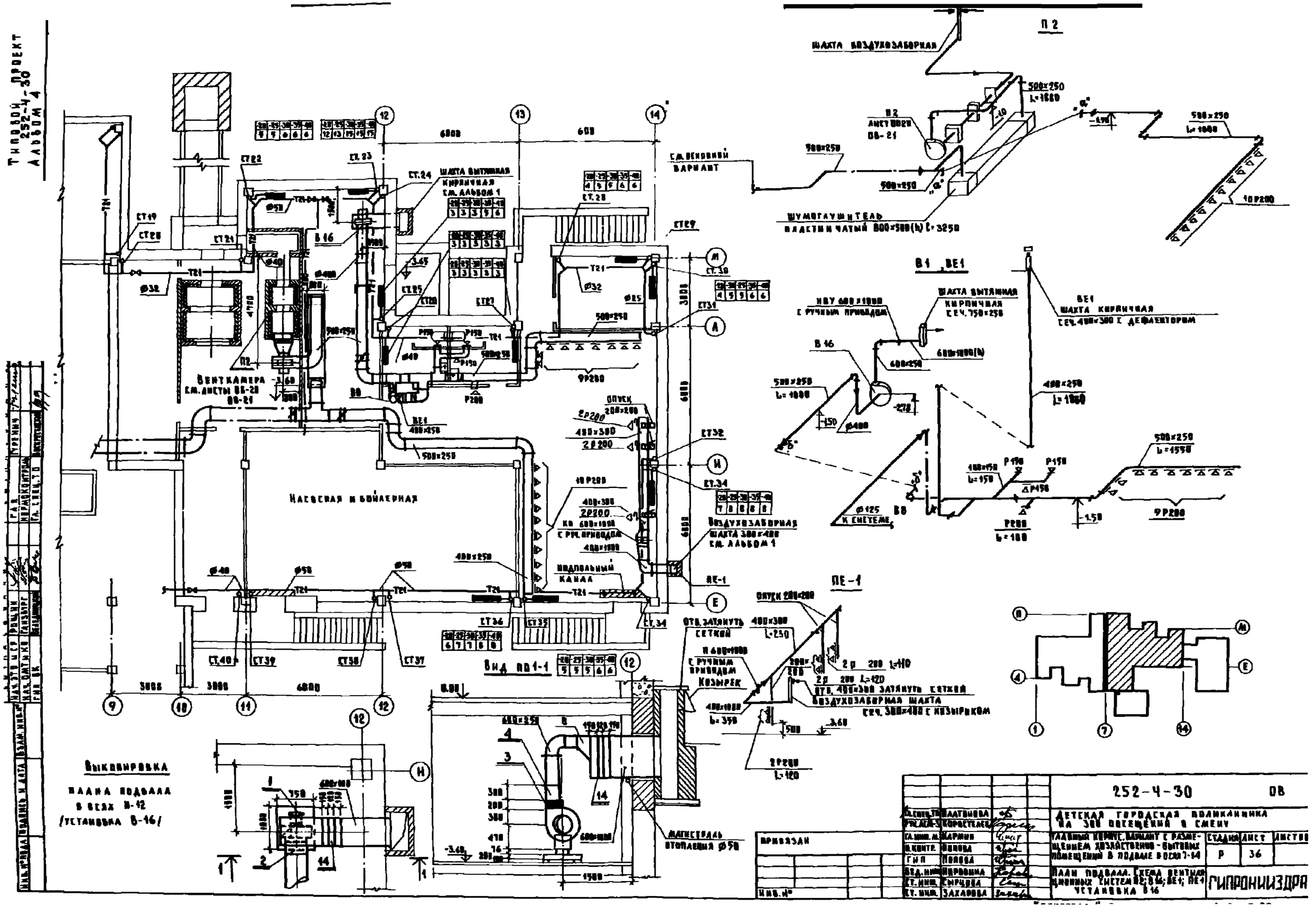

252-4-30
Альбом 4

Ведомость рабочих чертежей основного комплекта

Лист	Наименование	Примечание
1	Общие данные.	
2	Спецификация материалов	
3	План подвала в осях 1-7. Экспликация оборудования	
4	План подвала в осях 7-14	
5	План 1го этажа в осях 1-7	
6	План 1го этажа в осях 7-14	
7	План 1го этажа. Схема водостока.	
8	План 2го этажа в осях 1-7	
9	План 2го этажа в осях 7-14.	
10	План 3го этажа в осях 1-7.	
11	План 3го этажа в осях 7-14.	
12	План технического чердака в осях 1-7.	
13	План технического чердака в осях 7-14.	
14	Схема водоснабжения	
15	Схема водоснабжения	
16	Схема канализации	
17	Схема канализации	
18	Насосная. План. Разрезы.	
	Экспликация.	

Ведомость ссылочных и прилагаемых документов

Обозначение	Наименование	Примечание
	Ссылочные документы	
4.900-9. Выпуск IV	Альбом оборудования, фасонных частей	
	и арматуры для сетей и сооружений	
	водопровода и канализации.	
2.400-4. Выпуск 1.	Типовые детали тепловой изоляции	
	трубопроводов и оборудования.	
4.901-8	Вводы водопровода и установка	
	счетчиков холодной воды	
4.903-10. Выпуск 6.	Опоры трубопроводов подвесные	
	/жесткие и пружинные/	
4.904-69.	Средства крепления нагревательных	
	и сантехнических приборов.	
	Средства крепления трубопроводов.	

Схема здания

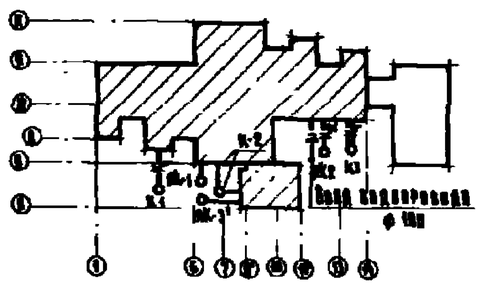

Общие указания.

I. Водопровод.

Водоснабжение тепловых корпусов /кубатура V=15480 м³./ Проектируется от городской водопроводной сети с устройством ввода в помещение насосной станции. Внутренняя водопроводная сеть монтируется из стальных водогазопроводных оцинкованных труб. Водопроводные стояки монтируются скрыто в шахтах. Для доступа к вентилям устраиваются шкафчики или дверцы, как правило, со стороны коридора. Внутреннее пожаротушение обеспечивается пожарными кранами, а наружное – от пожарных гидрантов. Магистральные линии прокладываются под потолком подвала и изолируются от конденсации влаги минеральватным пухмичуром ф25мм в оплетке стеклянной нитью с оберткой рубероидом диаметром труб до 50 мм, диаметром более 50мм – минеральватными матами на фенольной связке с последующим покрытием рубероидом. Расходы воды и напоры по корпусам определены в соответствии со СНиП II 30-76 и сведены в таблицу основных показателей. Необходимые напоры для внутреннего пожаротушения обеспечиваются насосами-повысителями марки 3К-45/30 а. с электродвигателем типа АОР-41/2. Марка насосов уточняется при привязке проекта к местным условиям.

II. Горячее водоснабжение.

Главный корпус обеспечивается централизованным горячим водоснабжением. Система горячего водоснабжения циркуляционная с насосным побуждением. Циркуляция воды предусматривается по магистральному трубопроводу и стоякам. Расходы горячей воды и тепла на горячую воду определены в соответствии со СНиП II 34-76 и сведены в таблицу. Трубопроводы и стояки горячей и циркуляционной воды выполняются из стальных водогазопроводных труб, монтируются и изолируются аналогично трубопроводам холодной воды.

III. Канализация

Сброс сточных вод проектируется самотёком в городскую канализацию. Нормы водоотведения принимаются в соответствии со СНиП II 30-76. Магистральные канализационные трубопроводы прокладываются под потолком подвала. Канализационные стояки монтируются скрыто в шахтах совместно со стояками холодной и горячей воды. Вытяжные части канализационных стояков объединяются под потолком технического этажа /чердака/ и выводятся на 0.5 выше кровли. Канализация выполняется из полиэтиленовых канализационных труб ф 100 – 50 мм.

IV. Внутренние водостоки.

Для отведения дождевых вод с кровли здания запроектирована система внутренних водостоков. Сброс дождевых вод осуществляется в наружную сеть дождевой канализации. Водосточные стояки проектируются из полиэтиленовых труб диаметром 100мм.
На кровле устанавливаются воронки типа Вр-9.

V. Газоснабжение.

Газоснабжение шкафов предусматривается сжиженным газом от портативных баллонов емкостью 5л. Баллоны устанавливаются в 1.0м от нагревательных приборов.

Основные показатели

Наименование	Количество
Суточный расход воды, м³	79
Максимальный часовой расход холодной воды, м³	8.5
Максимальный часовой расход горячей воды, м³	6.8
Расход холодной воды, л/с	5.5
Расход горячей воды, л/с	3.1
Расход воды при пожаротушении, л/с	8.8
Расход воды на наружное пожаротушение, л/с	15.0
Потребный напор на вводе трубопроводов м. вод. ст:	
Холодной воды	23
Горячей воды	18
При пожаротушении	36
Расход тепла на горячее водоснабжение, ккал/ч	340000
Расход стоков, л/с	8.6

Привязки настоящего типового проекта выполнены в соответствии с действующими нормами и правилами /в том числе по взрыво-пожарной безопасности/

Гл. инженер проекта
19..... г.

Настоящий проект выполнен в соответствии с действующими нормами и правилами /в том числе по взрыво-пожарной безопасности./

Гл. инженер проекта /Веледницкий/
1980 год.

Привязки:

252-4-30 ВК

Гл. спец. т/п	Мостовой		
Рук. арх-р	Коростелев		
Гл. инж. п.	Карпин		
Нач. отд.	Веледницкий		
ГИП	Веледницкий		
Рук. гр.	Зуевская		
Инженер	Власова		

Детская городская поликлиника на 300 посещений в смену. Главный корпус.

Стадия	Лист	Листов
Р	1	18

Общие данные.

ГИПРОНИИЗДРАВ

Инв. №

Формат 22Г

252-4-30 Альбом 4

Поз. обозначение	Обозначение	Наименование	Количество	Масса ед., т	Примечание
		ОБОРУДОВАНИЕ			
1	ГОСТ 22847-77	Унитаз тарельчатый с цельноотлитой полочкой, с косым	12		
		выпуском, сосмывным бачком, комплект			
2	ГОСТ 14360-69	Умывальник прямоугольный без спинки Iой величины, со	2		в подвале
		смесителем СМ-УМ-ВКСР-2, сифоном КСФ-15, комплект			
3	ГОСТ 14360-69	Умывальник прямоугольный без спинки Iой величины, со	77		
		смесителем СМ-УМ-ВКСР-2, сифоном бутылочным пласт-			
		массовым			
4	ГОСТ 10181-73	Поддон душевой пм, комплект	1		
5	ГОСТ 755-72	Писсуар настенный с 2-оборотным сифоном с			
		писсуарным краном комплект	3		
6	ГОСТ 22847-77	Унитаз детский тарельчатый с цельноотлитой полочкой, с			
		косим выпуском, со смывным бачком комплект	12		
7	ГОСТ 14360-69	Умывальник прямоугольный без спинки Iой величины, с			
		бутылочным пластмассовым сифоном комплект	11		
8		Ванна круглобортная керамическая с выпуском ф70, комплект	2		
9	ТУ21-РСФСР-327-75 (3-2)	Сиденье больничный фаянсовый со смесителем настенным,			
		с керамическим бачком для дезинфицирующего раствора, комплект	2		
10	ГОСТ 7506-73 (3-24)	Мойка МЧ-2 со смесителем СМ-Ц-ВКСЦ и сифоном			
		СФ 150 Д. комплект	1		
11	ТУ21-РСФСР-328-75	Умывальник хирургический со смесителем СМ-УМ-МАК с			
	(3-46)	сифоном КСФ-15 комплект	7		
		ВОДОПРОВОД			
1	ГОСТ 3262-75	Труба оцинкованная ф15, м	575,0		
2	То же	То же ф20, м	75,0		
3	То же	То же ф25, м	65,0		
4	То же	То же ф32, м	25,0 / —		в числителе общая длина труб, в знаменателе - длина изолируемых труб
5	То же	То же ф40, м	25 / 10		
6	То же	То же ф50, м	140 / 105		
7	То же	То же ф100, м	10 / 10		
8	ГОСТ 9086-74	Вентиль запорный муфтовый 15б-3к ф15, шт	110		
9	То же	То же ф20, шт	15		
10	То же	То же ф25, шт	15		
11	То же	То же ф32, шт	2		
12	То же	То же ф40, шт	2		
13	—	Пожарные краны ф50 с рукавами 1-20м, со спрыском ф16, комплект	11		
14	—	Кран поливочный ф25 комплект	4		
15	ГОСТ 18698-73	Шланг резинотканевый, ф25, м	35,0		
16	ГОСТ 1255-67*	Фланец стальной приварной ф100, шт	12		
17	ГОСТ 8437-75	Задвижка чугунная марки 30ч6бр ф100, шт	6		
18	ГОСТ 8437-75	Задвижка чугунная марки 30ч6бр ф50 шт	4		
19	—	Переходы стальные весовые ф100×80 шт	2		
20	Марка 19ч16р	Клапаны обратные поворотные, ф100 шт	1		
21	То же	То же ф50 шт	3		
22	—	Водомерный узел с водомером ВВ-80, комплект	1		
23	По „АРМХИММАШ"	Насосы центробежные марки 3к45/30 с электродвигателем			
		АО2-41/2, N=5,5квт, n=2900 об/мин комплект	2	155	
24	Серия 4.494-11 А1630.6000	Баки прямоугольные для холодной и горячей воды			для кафедр гидроматер
	ГПИ „САНТЕХПРОЕКТ"	размером 2800×1100×1709(h) W=3м³ комплект	2	0,96	
25	ЦИТП серия 4.900-8	Клапаны запорные поплавковые ф25 шт	4		
26	ГОСТ 1255-67*	Фланец стальной приварной ф50 шт	4		
		ГОРЯЧЕЕ ВОДОСНАБЖЕНИЕ			
1	ГОСТ 3262-75	Труба оцинкованная ф15, м	180,0		
2	То же	То же ф20, м	95,0		
3	То же	То же ф25, м	140,0 / 110,0		в числителе общая длина труб, в знаменателе - длина изолируемых труб
4	То же	То же ф32, м	45,0 / 15,0		
5	То же	То же ф40, м	25,0 / 10		
6	То же	То же ф50, м	10,0 / 10,0		
7	ГОСТ 8437-75	Задвижка чугунная марки 30ч6бр ф50, шт	2		
8	ГОСТ 9086-74*	Вентиль запорный муфтовый 15б 16к, ф15, шт	115		
9	то же	То же ф20, шт	15		
10	то же	То же ф25, шт	4		
11	то же	то же ф32, шт	5		
12	ГОСТ 19874-74	Смеситель для душа СМ-Д-СТ, шт	1		
13	ГОСТ 19802-74	Смеситель для мойки СМ-М-ВКСЦ, шт	4		
14	ГОСТ 19874-74	Смеситель для ванны СМ-В-В шт	2		
15		Поливочный кран со смесителем ф15×15×20, шт	5		
16	ПО-30 ТУ-21-01-244-69	Полотенцесушитель латунный шт	1		
17	ГОСТ 18698-73	Шланг резинотканевый ф20, шт	30		
18	ТУ 21-01-447-71	Термосмеситель воды ТСВБ шт	11		для умывальников
19	ГОСТ 20275-74. КВ-15 АД	Кран водоразборный с аэратором, латунный			
		Хромированный для умывальников шт	11		
20	Марка 19ч16р	Клапаны обратные поворотные, ф50, шт	1		для гидроматер
		КАНАЛИЗАЦИЯ			
1	ТУ-21-26-100-74	Труба канализационная из полиэтилена высокой плотности ф90 м	360,0		
2	то же	То же ф100, м	415,0		
3	ГОСТ 3262-75	Труба стальная водогазопроводная неоцинкованная ф25, м	20,0		
4	То же	То же ф40, м	20,0		
5	ТУ-21-26-100-74	Ревизия из полиэтилена канализационная ф70, шт	25		
6	то же	то же ф100, шт	22		
7	то же	Заглушка ф70, шт	20		
8	то же	то же ф100, шт	32		
9	ГОСТ 6924-73	Сифон - ревизия СФ 150 Д шт	17		
10	ГОСТ 1152-65	Сифон напольный чугунный для ванны СФ, шт	2		
11	ГОСТ 1811-73	Трап Т50, шт	7		
12	То же	то же Т100, шт	5		
13	—	Воронка стальная сварная ф70×100, шт	6		
14	ГОСТ 16549-71	Пробковый кран ф50 шт	—		
15	—	Бак для охлаждения конденсата от автоклава	1		Альбом 8
16	—	Гидроотстойник	1		Альбом 8
17	ГОСТ 6437-75	Задвижка чугунная ф100 с эл приводом	1		Спецификация Альбом 8.9-5
		ВОДОСТОК			
1	ГОСТ 18599-73	Труба напорная из полиэтилена низкой плотности типа Д, ф100, м	115,0		
2	ТУ-21-26-100-74	Ревизия канализационная из полиэтилена ф100, шт	5		
3	ВР-9	Водосточная воронка ф100 шт	4		
		ГАЗОСНАБЖЕНИЕ			
1	—	Баллоны стального газа емкостью 5л. с запорно-предохр-			для с-ж шуа.
		ирующим клапаном ДКВ-1 в комплекте с регулятором			
		Дыхания „Балтика-1" комплект	2		
2	—	Лабораторные горелки „Бекаю" шт	2		
3	ГОСТ 18698-73	Рукава резино-тканевые P_p=6кгс/см² ф100мм м	10		

Привязан

Инв. №

Гл.спец.ТО	Листовой		
Рук.сек.3	Коростелев		
Гл.инж.пр.	Карпин		
Н.контр.	Белецкий		
ГИП	Белецкий		
Рук.груп.	Зуевская		
Инженер	Сметанина		

252-4-30 ВК

Детская городская поликлиника на 300 посещений в смену. Главный корпус

Спецификация материалов

Стадия	Лист	Листов
Р	2	

ГИПРОНИИЗДРАВ

Формат 22г

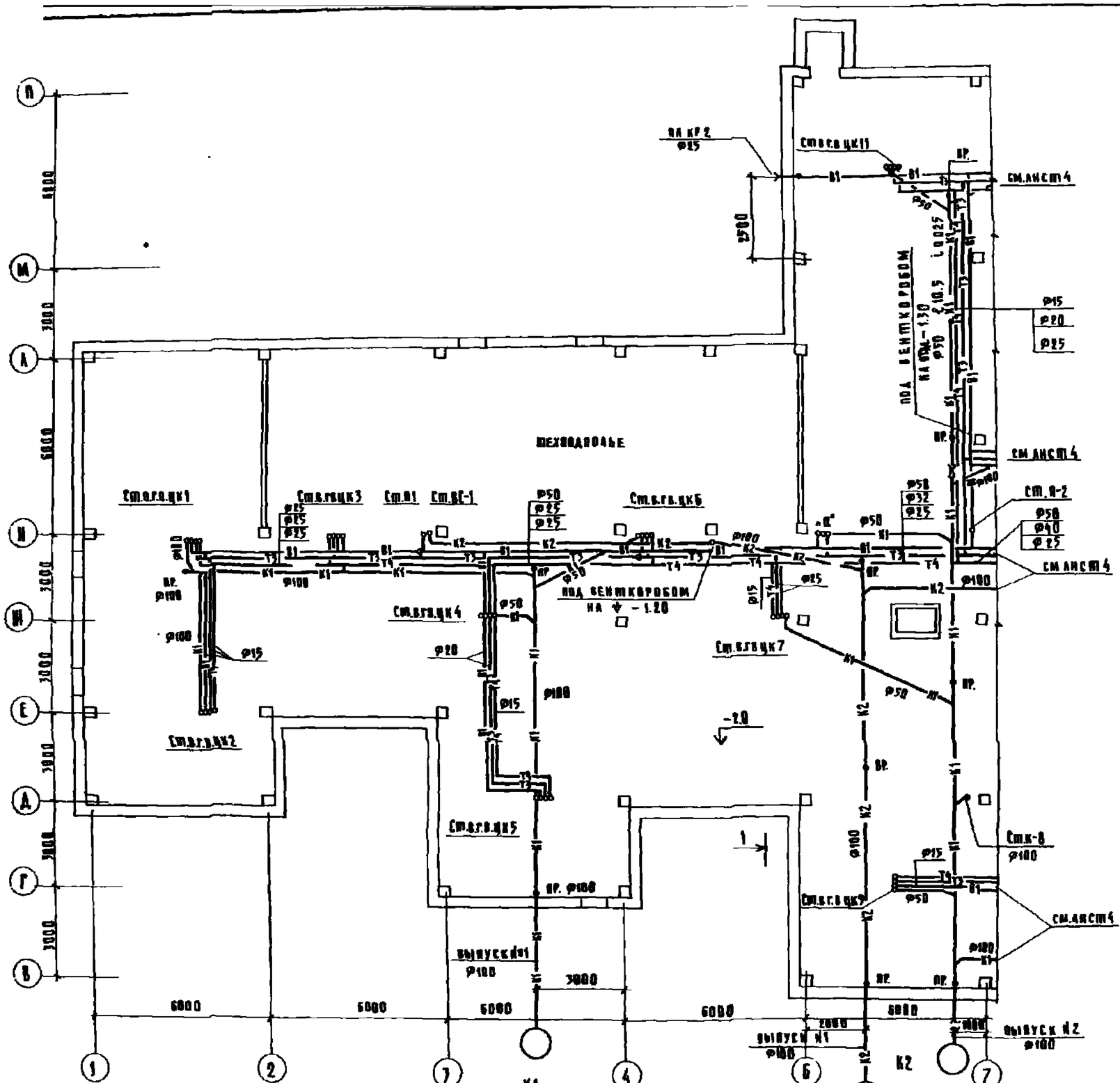

Экспликация оборудования

Обозначение	Наименование
А-6	Стерилизатор паровой
А-7	Стерилизатор паровой
Б	Емкость для воды к кафедре
К-53а	Кипятильник
С-9	Бормашина электрическая с осветителем
С-30	Шкаф вытяжной зубоврачебный
С-51	Установка стоматологическая
К-155	Ванна моечная
УОЗ-30	Установка для подводного массажа
Ф-16	Аппарат для насыщения воды углекислым газом
Ф-26	Кафедра водолечебная с душами
ШУА	Шкаф универсальный лабораторный
Э-38	Раковина лабораторная
Э-47	Полотенцесушитель
Э-2	Сиив бельничный
Э-46	Умывальник хирургический
Э-24	Мойка М4-2
Э-20	Ванна керамическая

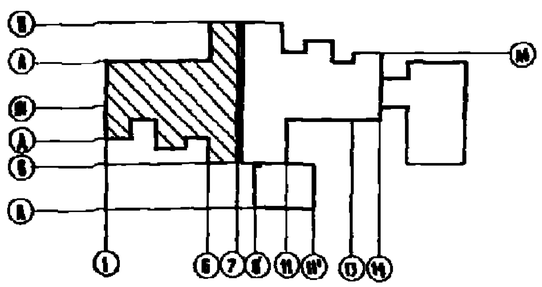

Привязан				252-4-30		ВК
Инв. №						
Гл.спец.т/п	Московин			Детская городская поликлиника на 300 посещений в смену. Главный корпус. План подвала в осях 1÷7. Экспликация оборудования	Стадия	Лист	Листов
Рук.АСМ3	Боросиедов				Р	3	
Гл.инж.пр.	Кармин						
Н.контр.	Целединский						
ГИП	Целединский						
Рук.груп.	Зуевская						
Инженер	Сысеташина				ГИПРОНИИЗДРАВ		

252-4-30 Альбом 4

Нормоконтроль Гл.спец.т/п Попова

Инв.№ подл. | Подпись и дата | Взам.инв.№

252-4-30
Альбом 4

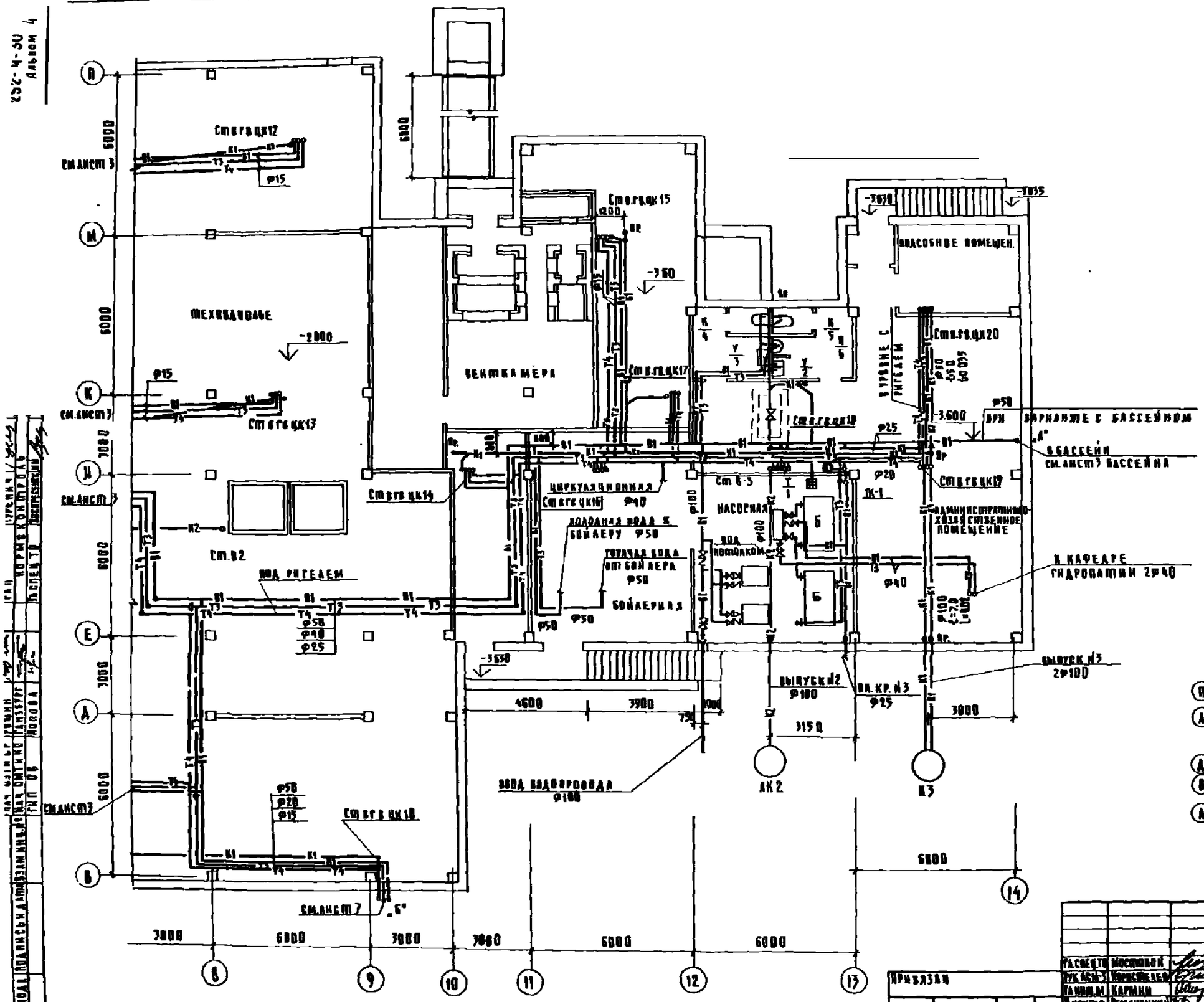
ТЕХНОДАЧНОЕ
-2000
ВЕНТКАМЕРА
-3600
ВЫДОБНОЕ ПОМЕЩЕН.
-3600
ВЫРОВНЕ С РИГЕЛЕМ
ЗАРАНЕЕ С БАССЕЙНОМ
В БАССЕЙН
см.лист7 БАССЕЙНА
ЦИРКУЛЯЦИОННАЯ
ПОДАЧНАЯ ВОДА К БОЙЛЕРУ Ф50
ГОРЯЧАЯ ВОДА ОТ БОЙЛЕРА Ф50
БОЙЛЕРНАЯ
НАСОСНАЯ
ВОДА ПОПОЛАКОМ
ЗАМАНИСПРАВНОЕ ПОМЕЩЕНИЕ
К КАФЕДРЕ ГИДРОПАТИИ 2Ф40
ВЫПУСК №3 2Ф100
ВЫПУСК №2 Ф100
ВА.КР.№3 Ф25
ВОД ВОДОПРОВОДА Ф100
ВОД РИГЕЛЕМ
см.лист3
см.лист7
см.лист3
см.лист7 „Б"
4600
3900
3150
6000
3000
3000
3000
6000
6000
6000
6000
6000
3000
6000
6000
6000
6000
6

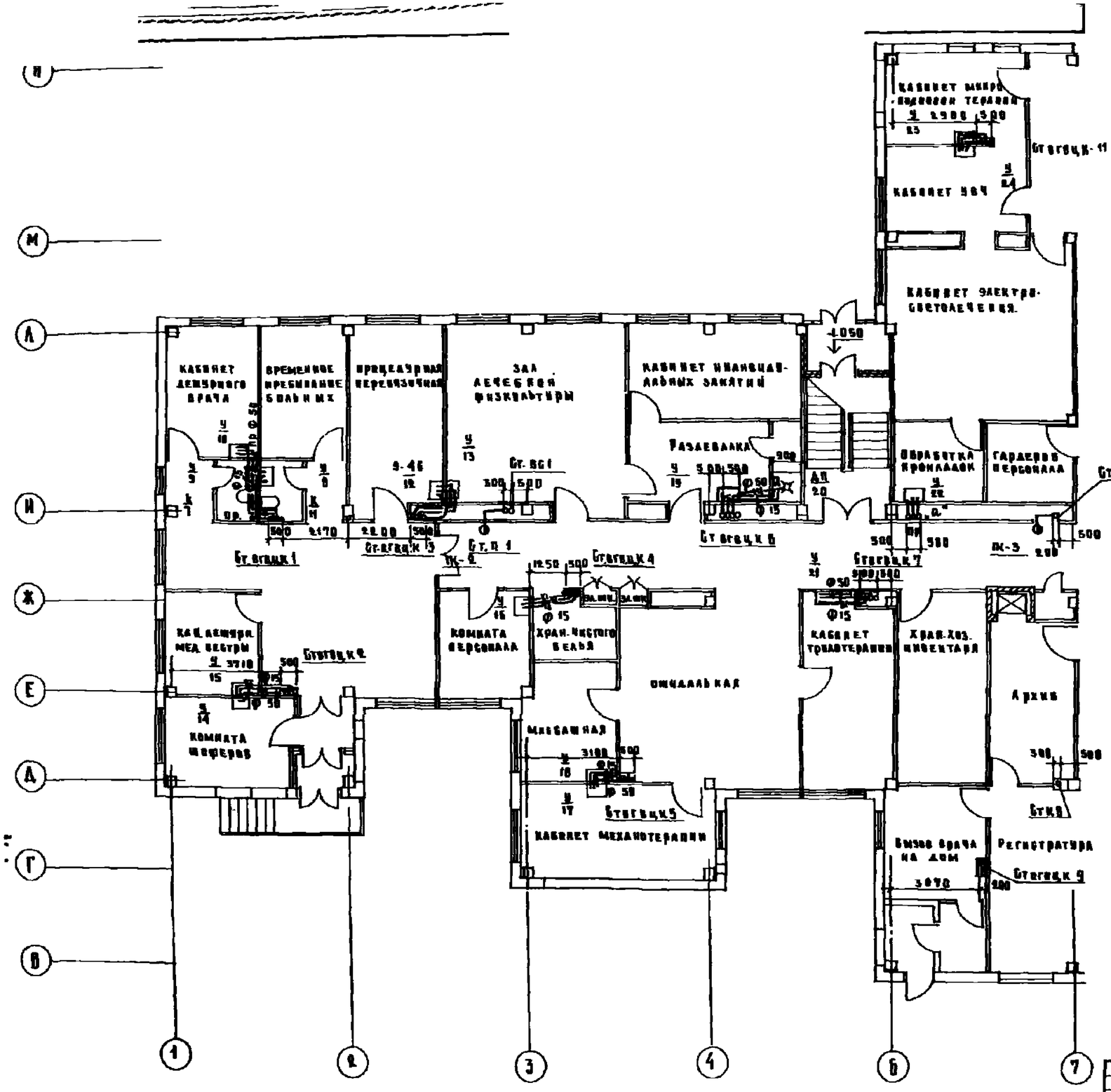

Примечания:

1. Умывальник под номером $\frac{4}{19}$ установить с термосмесителем.
2. Экспликацию оборудования см. лист 3.

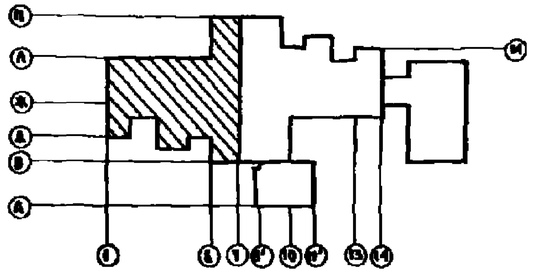

Гл.инж.проекта	Мостовой		
Рук.арх.гр.	Коростелев		
Гл.инж.пр.	Кармин		
Н.контр.	Александрович		
ГИП	Александрович		
Рук.гр.	Узенская		
Инж.	Кметанина		

Привязан

Инв. №

252-4-30 ВК

Детская городская поликлиника на 300 посещений в смену Гагарин корпус

Планы 1 эт. этажа в осях 1–7

Стадия	Лист	Листов
Р	5	

ГИПРОНИИЗДРАВ

Копировал Формат А2.

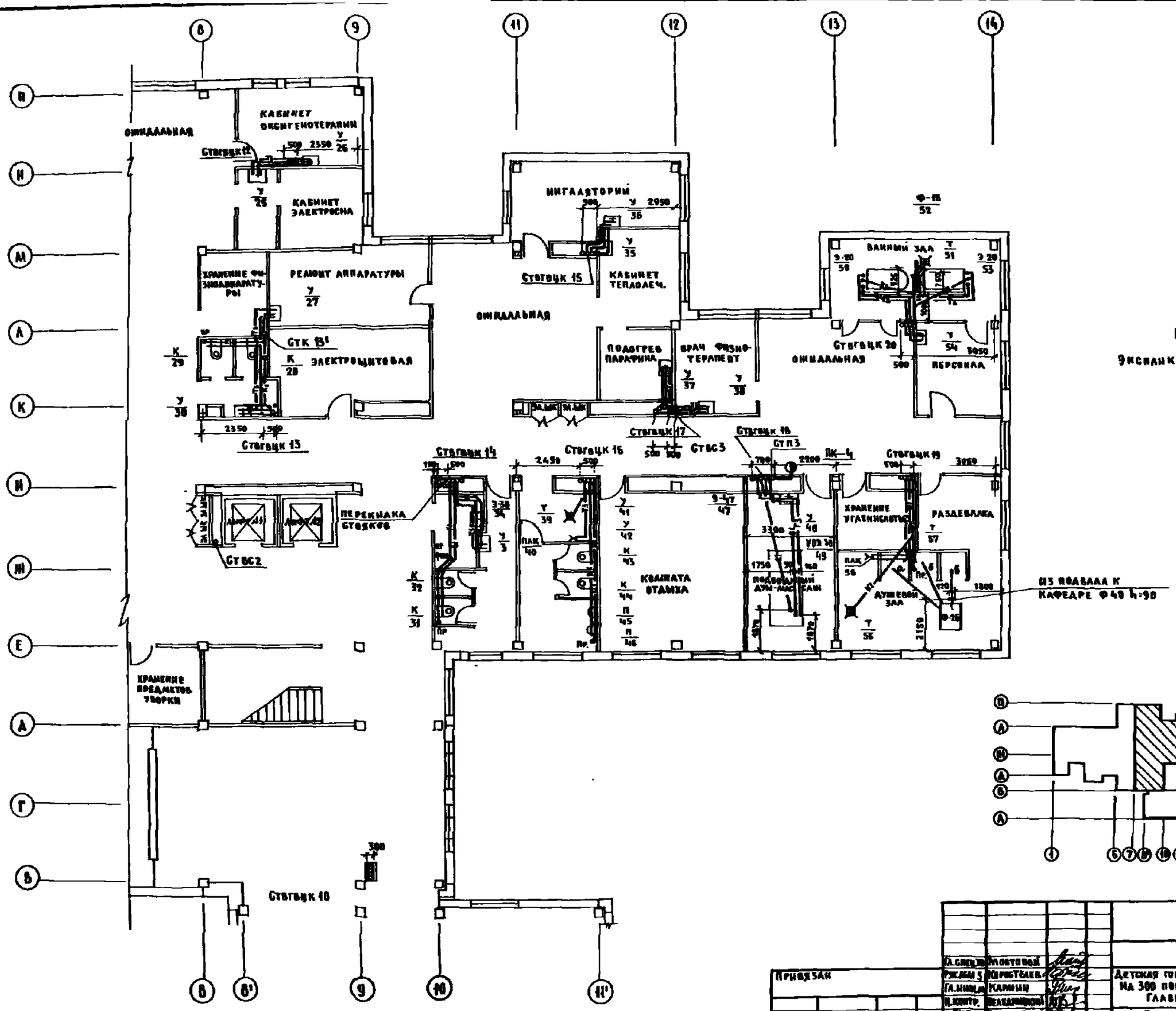

Примечание

Экспликацию оборудования см. лист 3

Гл. спец.	Ивановой						
Ржаны 5	Коробтелев						
Гл. инж. пр.	Карпин						
Н. контр.	Белоцерковский						
ГИП	Белоцерковский						
Рук. гр.	Зуевская						
Инженер	Балетащина						

Привязан

Инв. №

252-4-30 ВК

Детская городская поликлиника на 300 посещений в смену. Главный корпус.

План 1го этажа в осях 7÷14

Стадия	Лист	Листов
Р	6	

ГИПРОНИИЗДРАВ

Копировал

Формат А2х

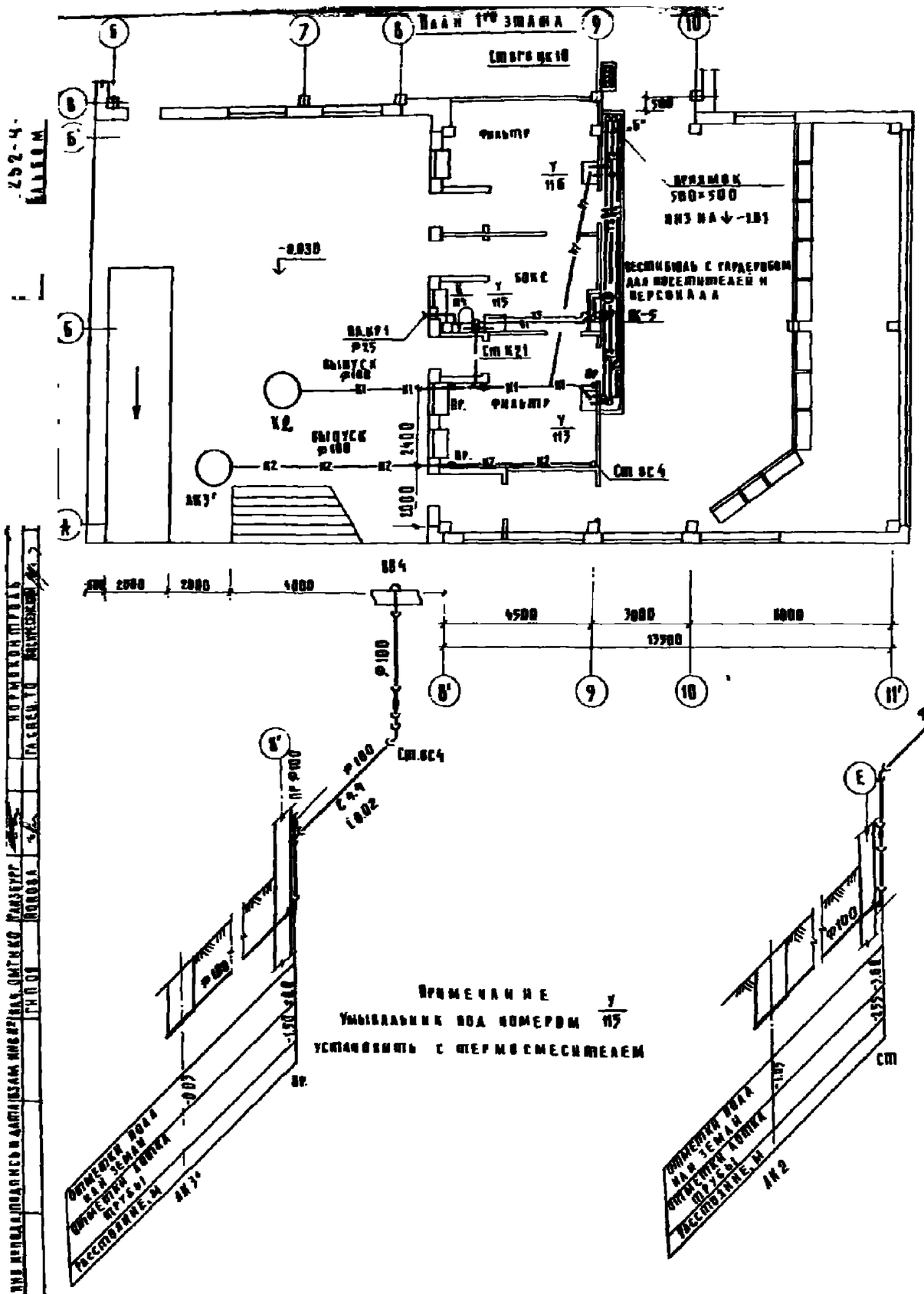

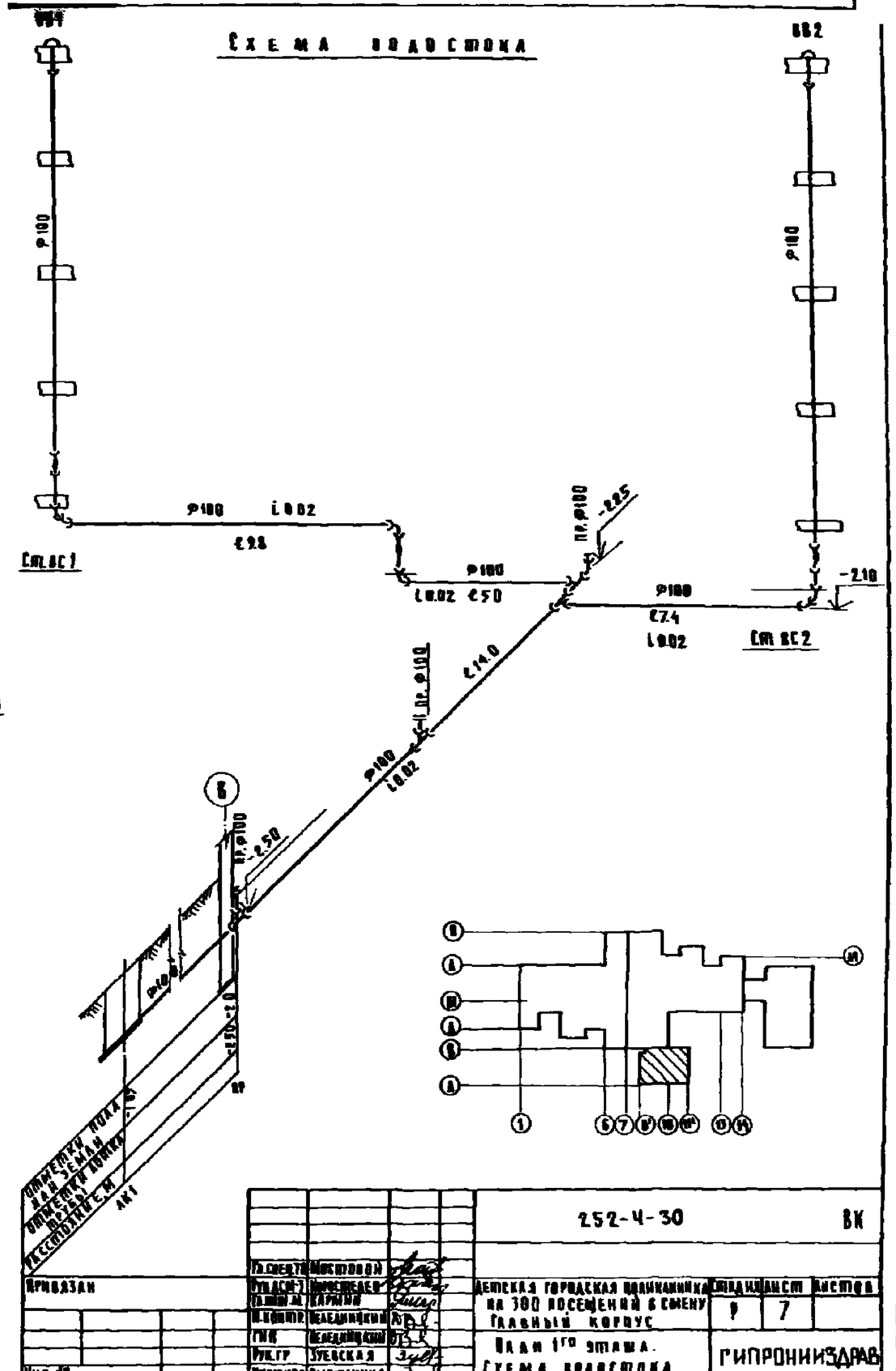

				252-4-30			ВК
Гл.спец.	Московин			Детская городская поликлиника на 300 посещений в смену. Главный корпус	Стадия	Лист	Листов
Рук.арх-ф	Просмелев				Р	7	
Гл.инж.	Карпин						
Н.контр.	Железняковский			План 1го этажа. Схема водостока	ГИПРОНИИЗДРАВ		
ГИП	Железняковский						
Рук.гр.	Зуевская						
Инженер	Смешанина						

Привязан

Инв №

Формат 22Г

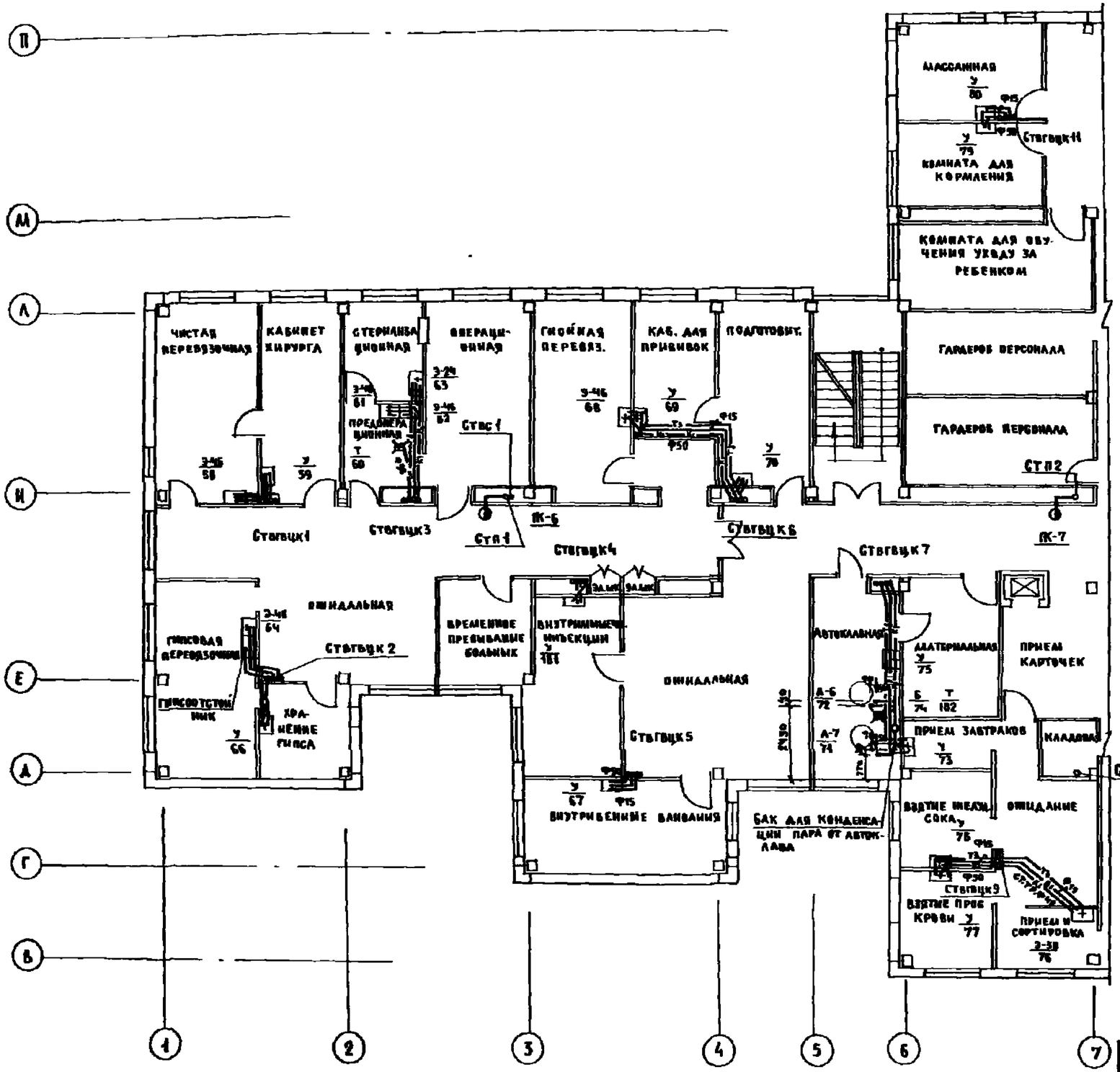
МАССАЖНАЯ
КОМНАТА ДЛЯ КОРМЛЕНИЯ
КОМНАТА ДЛЯ ОБУЧЕНИЯ УХОДУ ЗА РЕБЕНКОМ
ГАРДЕРОБ ПЕРСОНАЛА
ГАРДЕРОБ ПЕРСОНАЛА
ЧИСТАЯ ПЕРЕВЯЗОЧНАЯ
КАБИНЕТ ХИРУРГА
СТЕРИЛИЗАЦИОННАЯ
ОПЕРАЦИОННАЯ
ГНОЙНАЯ ПЕРЕВЯЗ.
КАБ. ДЛЯ ПРИВИВОК
ПОДГОТОВИТ.
ПРЕДДИПЕРАЦИОННАЯ
ГИПСОВАЯ ПЕРЕВЯЗОЧНАЯ
ГИПСОСУШИЛЬНИК
ХРАНЕНИЕ ГИПСА
ОПИДАЛЬНАЯ
ВРЕМЕННОЕ ПРЕБЫВАНИЕ БОЛЬНЫХ
ВНУТРИМЫШЕЧН. ИНЪЕКЦИИ
ОПИДАЛЬНАЯ
ВНУТРИБЕННЫЕ ВАННАНИЯ
АВТОКЛАВНАЯ
ДЕАТЕРМИЛЬНАЯ
ПРИЕМ КАРТОЧЕК
ПРИЕМ ЗАВТРАКОВ
КЛАДОВАЯ
БАК ДЛЯ КОНДЕНСАЦИИ ПАРА ОТ АВТОКЛАВА
ВЗЯТИЕ ЖЕЛУД. СОКА
ОЖИДАНИЕ
ВЗЯТИЕ ПРОБ КРОВИ
ПРИЕМ И СОРТИРОВКА
Ст.1
Ст.2
Ст.3
Ст.4
Ст.5
Ст.6
Ст.7
Ст.8
Ст.9
Ст.10
Ст.11
ПК-5
ПК-7
Ф15
Ф50
Т3
ЗАЛИВ
Т182
А-6 72
А-7 74
Т 74
У 75
У 76
У 77
У 67
У 66
У 64
У 59
У 60
У 69
У 70
У 73
У 80
У 79
Т 60
Т 182
Э-46 58
Э-46 61
Э-46 62
Э-46 64
Э-46 68
Э-29 63
Э-38 76
Ф150
Ф250
Ф300
Ф400
Ф500
Ф600
Ф700
Ф800
Ф900
Ф1000
Ф1100
Ф1200
Ф1300
Ф1400
Ф1500
Ф1600
Ф1700
Ф1800
Ф1900
Ф2000
Ф2100
Ф2200
Ф2300
Ф2400
Ф2500
Ф2600
Ф2700
Ф2800
Ф2900
Ф3000
Ф3100
Ф3200
Ф3300
Ф3400
Ф3500
Ф3600
Ф3700
Ф3800
Ф3900
Ф4000
Ф4100
Ф4200

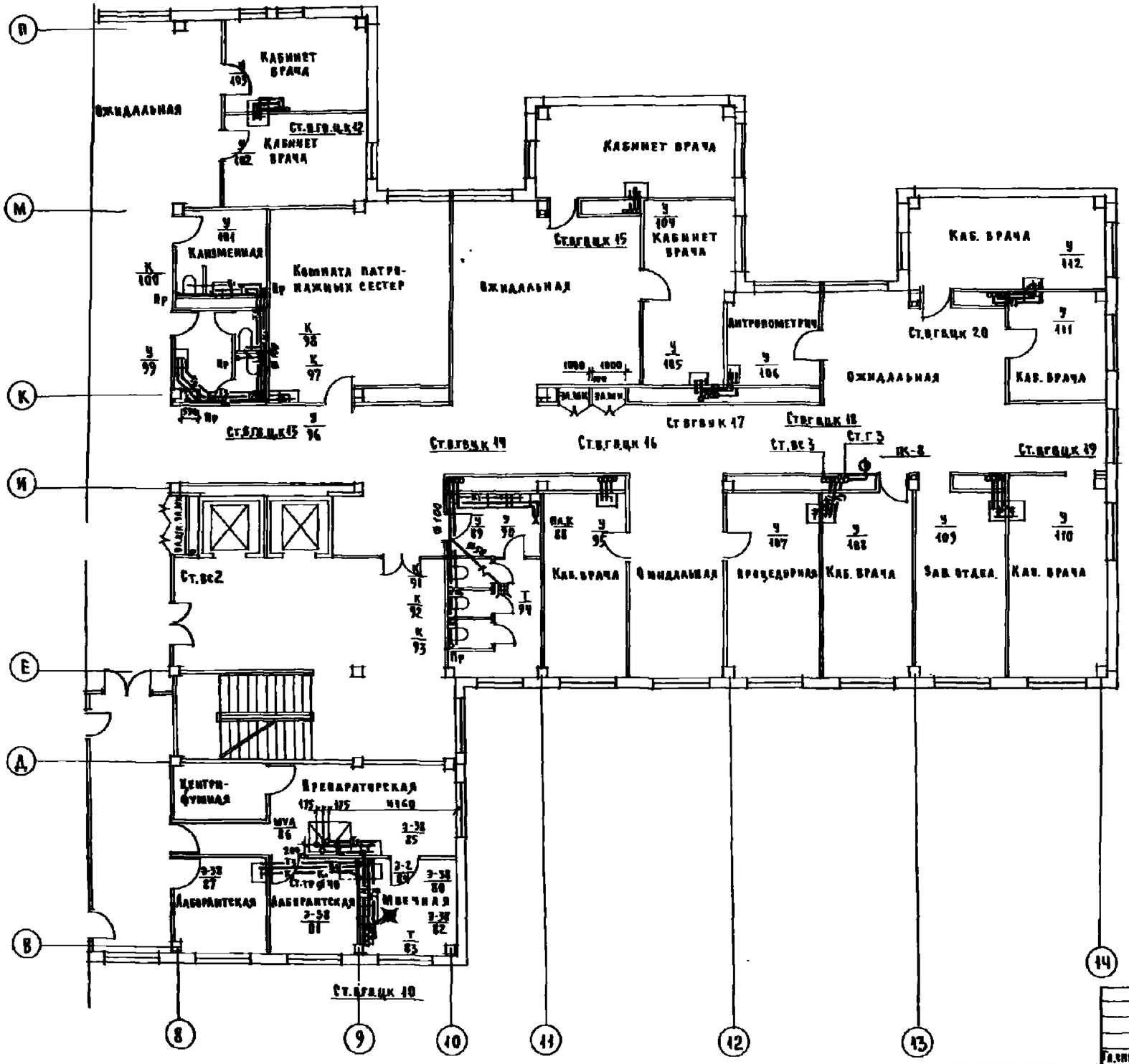

Примечания:

1. Умывальники под номерами $\frac{У}{89}$; $\frac{У}{90}$ установить с термосмесителями.
2. Экспликацию оборудования см. лист 3

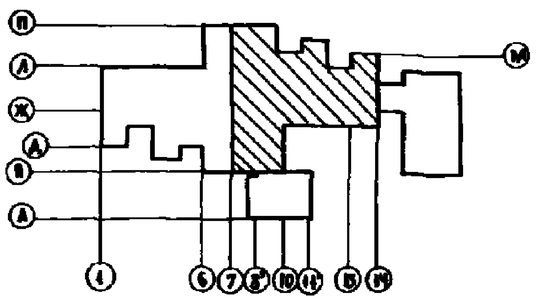

Гл.спец.ТО	Мостовой		
Рук.АСМ	Коростелев		
Гл.инж.М	Кармин		
Н.контр.	Белединский		
ГИП	Белединский		
Рук.гр	Зуевская		
Инженер	Листанина		

Привязан

Инв. №

252-4-30 ВК

Детская городская поликлиника на 300 посещений в смену
Главный корпус

План 2го этажа в осях 7-14

Стадия	Лист	Листов
Р	9	

ГИПРОНИИЗДРАВ

Инв. № подл. | Подп. и дата | Взам. инв. №

Н.отд. Кент Ро Ль
Гл.спец.ТО Норм
Гл.инж.М Кармин
Нач.отд.№ 10 Пилотурер
Гип Белед Полева

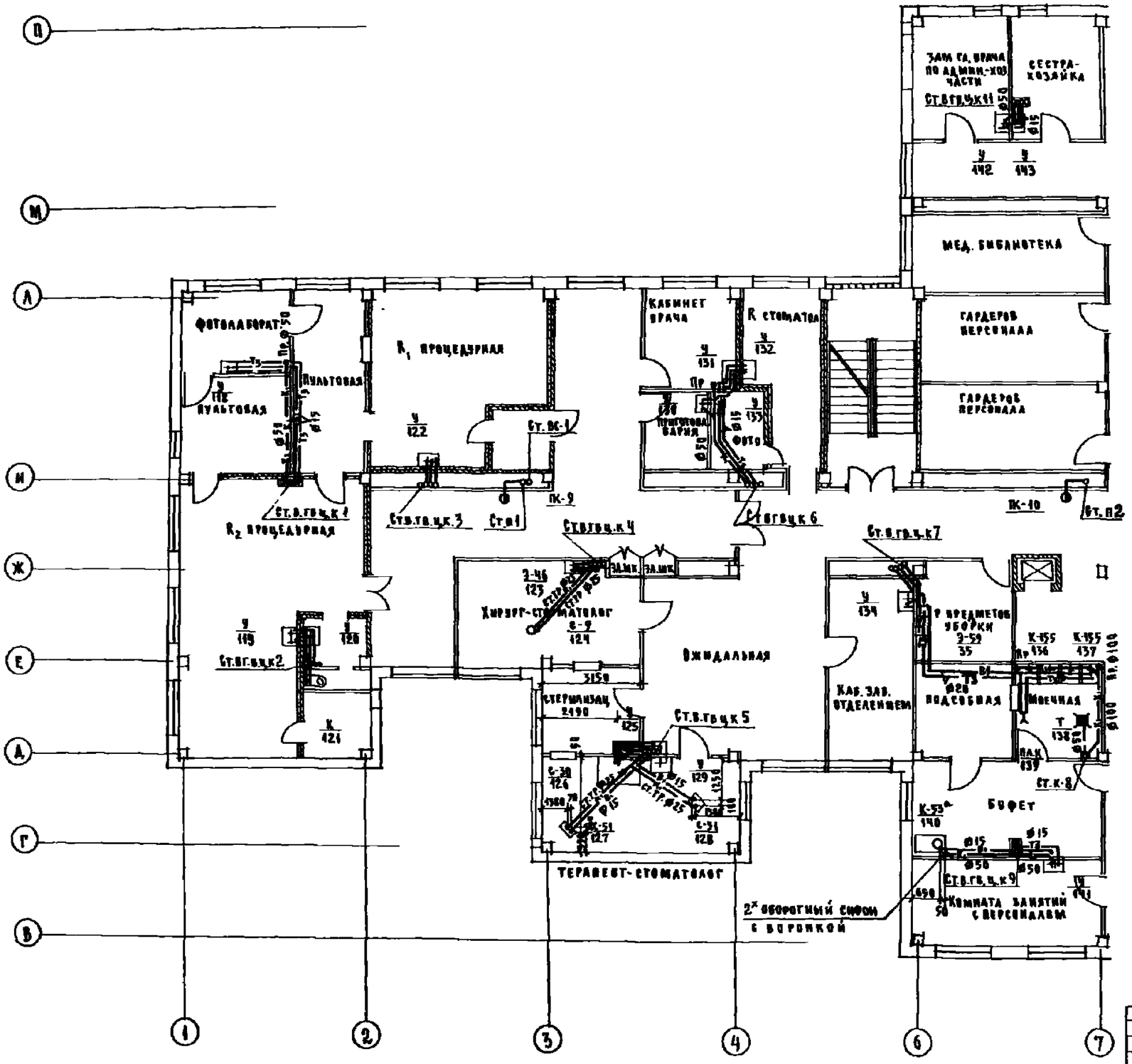

Примечание:

Экспликацию оборудования см. лист 3.

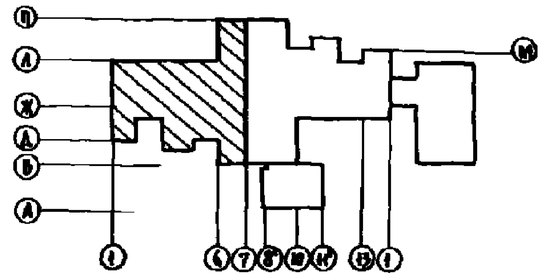

Гл.спец.ТО	Мостовой		
Рук.АСИЗ	Коростелев		
Гл.инж.	Карпин		
Н.контр.	Владимирский		
ГИП	Обледницкий		
Рук.гр.	Зуевская		
Инженер	Сметанина		

Привязки:

Инв. №

252-4-30 ВК

Детская городская поликлиника на 300 посещений в смену. Главный корпус

План 3ГО этажа в осях 1-7

Стадия	Лист	Листов
Р	10	

ГИПРОНИИЗДРАВ

Формат 22г

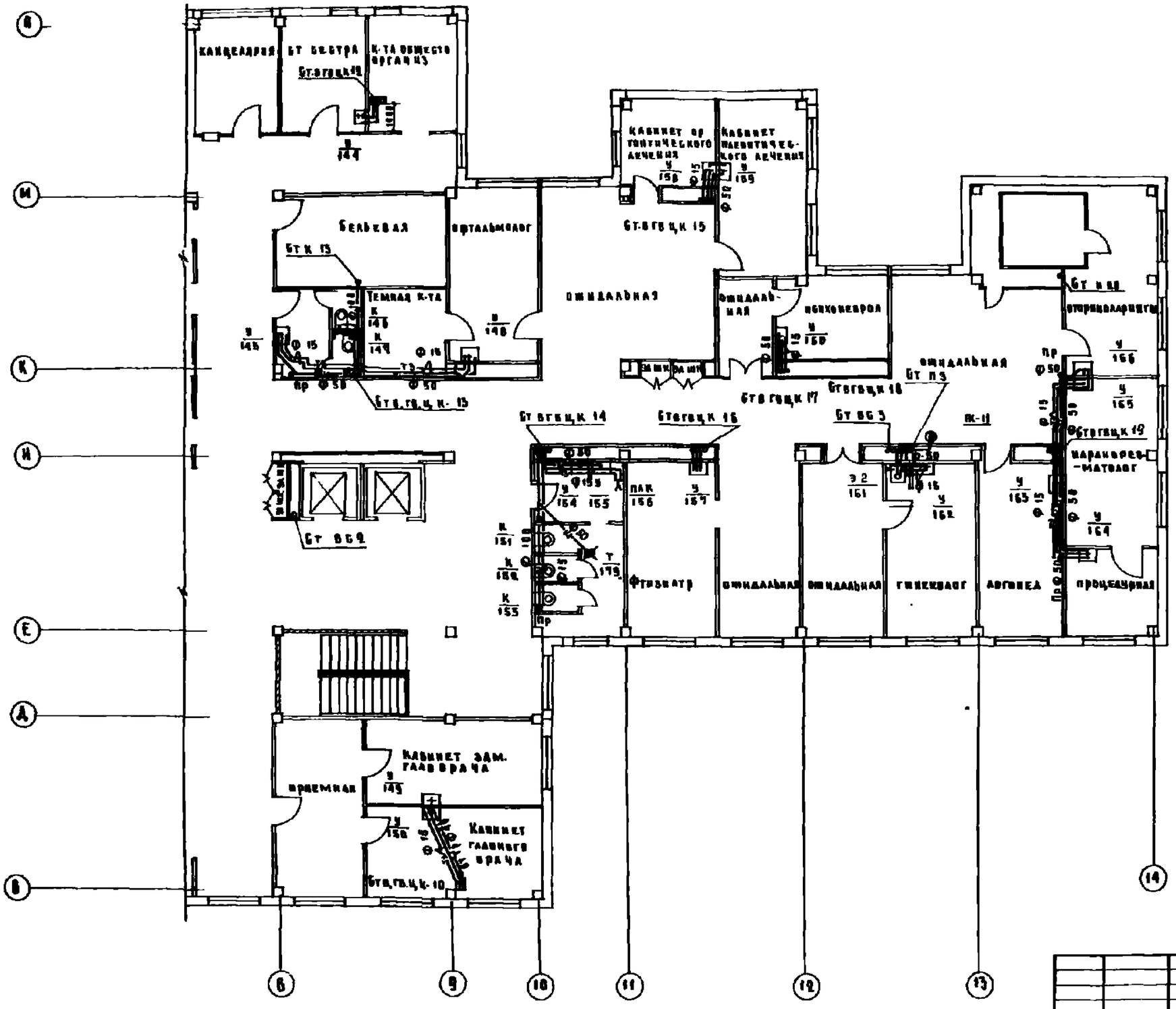
канцелярия
Бельевая
Темная к-та
окулиста
ожидальная
Кабинет физиотерапевта
Кабинет электролечения
Кабинет зам. главврача
приемная
Кабинет главного врача
Бт.гв.ц.к.-10
Бт.гв.ц.к.-13
Бт.гв.ц.к.15
Бт.гв.ц.к.14
Бт.гв.ц.к.16
Бт.гв.ц.к.17
Бт.гв.ц.к.18
Бт.гв.ц.к.19
Бт.в.ц.к.3
Бт.в.ц.к.9
Бт.к.13
Бт.к.11
Бт.к.12
Бт.к.14
Бт.к.15
Бт.к.16
Бт.к.17
Бт.к.18
Бт.к.19
Бт.к.20
Бт.к.21
Бт.к.22
Бт.к.23
Бт.к.24
Бт.к.25
Бт.к.26
Бт.к.27
Бт.к.28
Бт.к.29
Бт.к.30
Бт.к.31
Бт.к.32
Бт.к.33
Бт.к.34
Бт.к.35
Бт.к.36
Бт.к.37
Бт.к.38
Бт.к.39
Бт.к.40
Бт.к.41
Бт.к.42
Бт.к.43
Бт.к.44
Бт.к.45
Бт.к.46
Бт.к.47
Бт.к.48
Бт.к.49
Бт.к.50
Бт.к.51
Бт.к.52
Бт.к.53

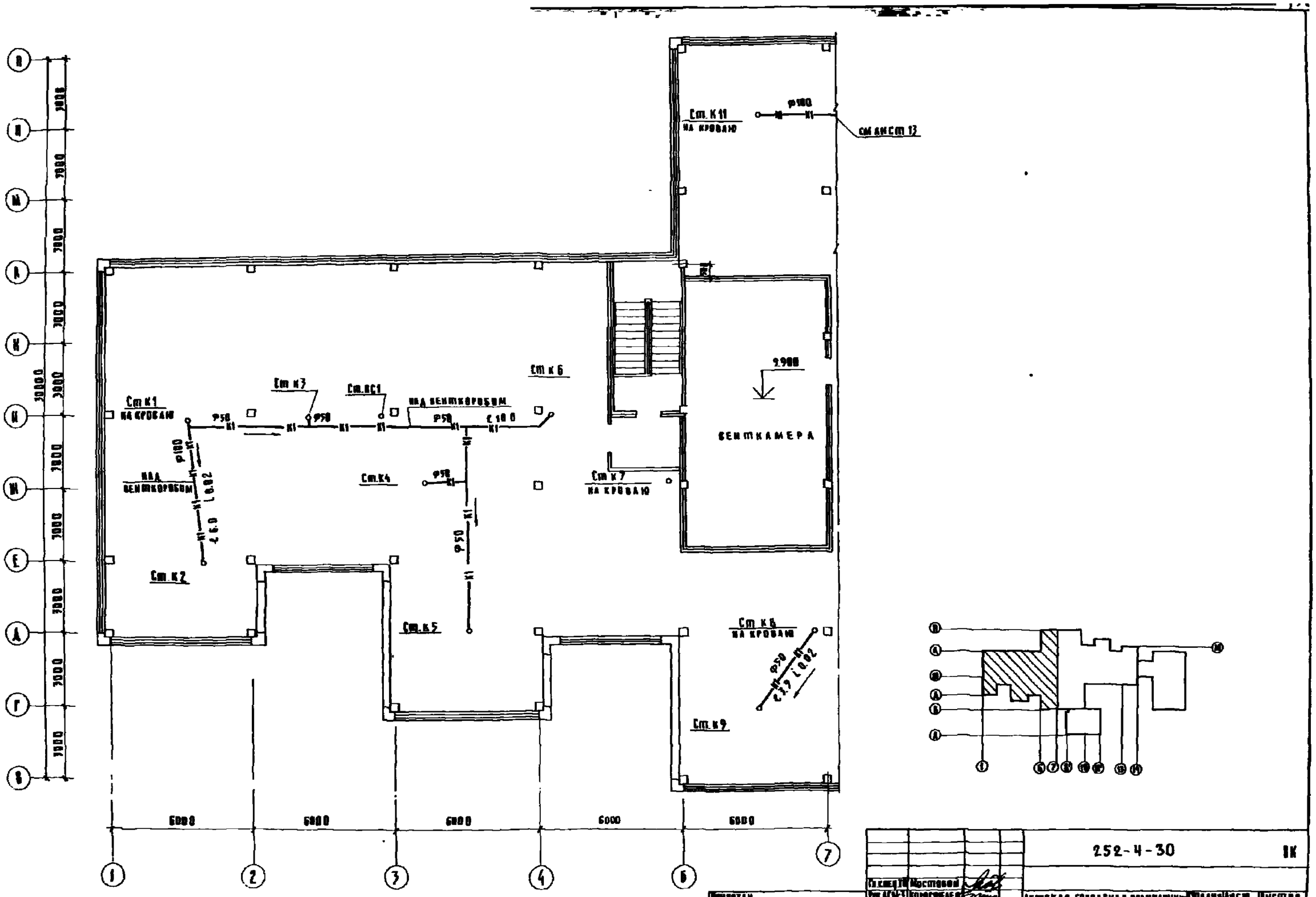
Ст. К11
НА КРОВЛЮ
Р100
К1
см АК см 13
2900
ВЕНТКАМЕРА
Ст К6
Ст К3
Ст.ВС1
НАД ВЕНТКОРОБОМ
Ст К1
НА КРОВЛЕ
Р50
К1
С 10 0
Р100
НАД ВЕНТКОРОБОМ
Ст.К4
Ст К7
НА КРОВЛЕ
Ст.К2
Ст.К5
Ст К8
НА КРОВЛЕ
Ст.К9
6000
6000
6000
6000
6000
1
2
3
4
5
6
7
8
Г
Д
Е
Ж
З
И
К
Л
М
Н
3000
3000
3000

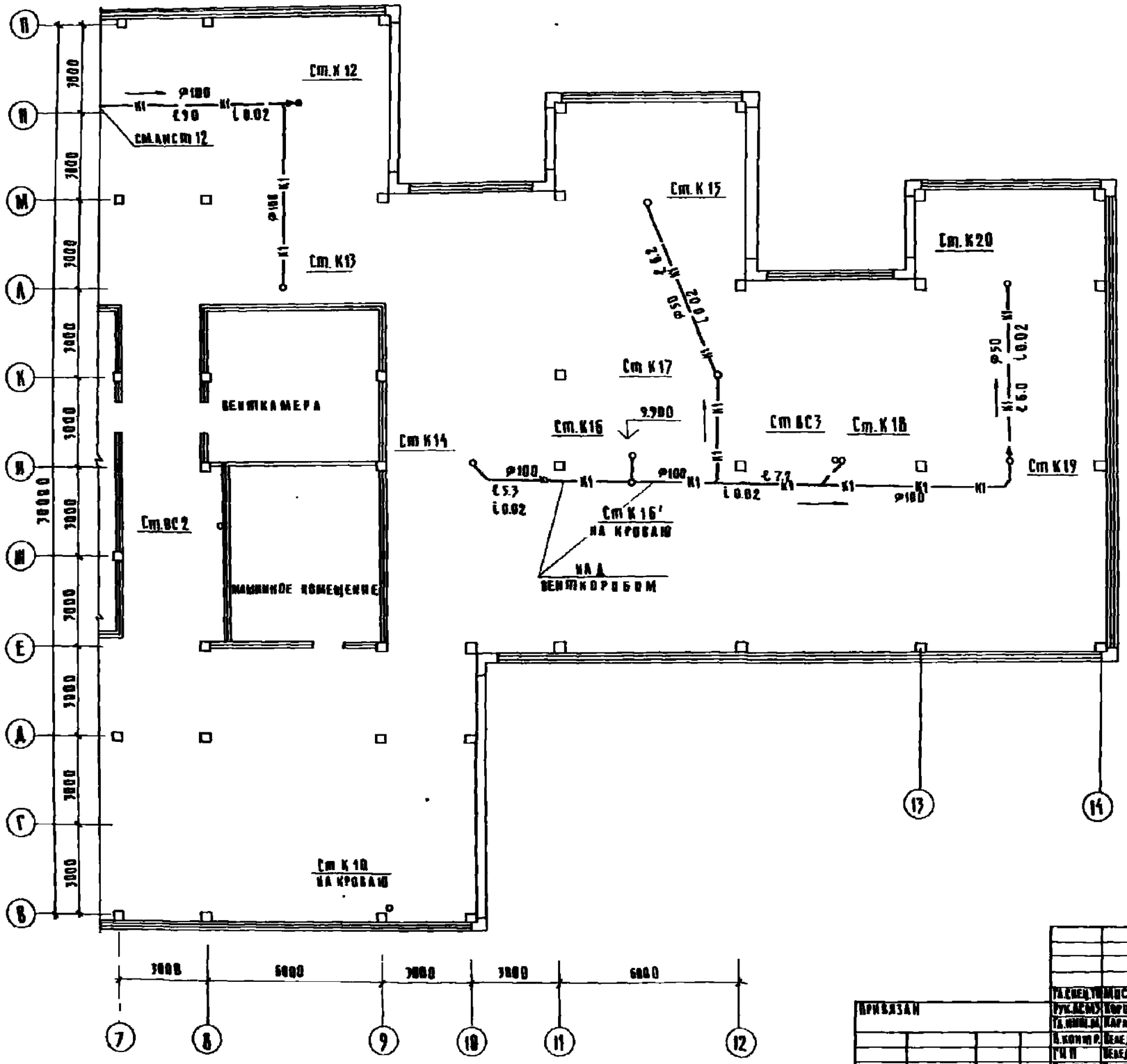

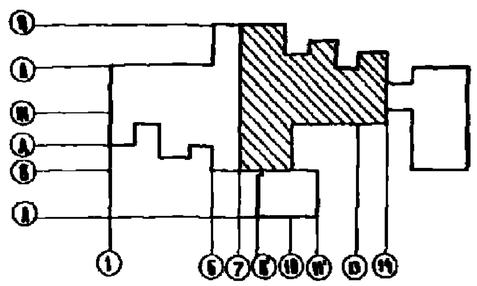

				252-4-30			ВК
Гл.спец.т	Мостовой			Детская городская поликлиника на 300 посещений в смену. Главный корпус	Стадия	Лист	Листов
Рук.АСМУ	Горбенкелер				Р	13	
Гл.инж.пр	Кармин						
Н.констр.	Неведомский			План технического чердака в осях 7-14	ГИПРОНИИЗДРАВ		
ГИП	Неведомский						
Рук.труп.	Зуевская						
Инженер	Сметанина						
Привязан							
Инв.№							

Формат 22Г

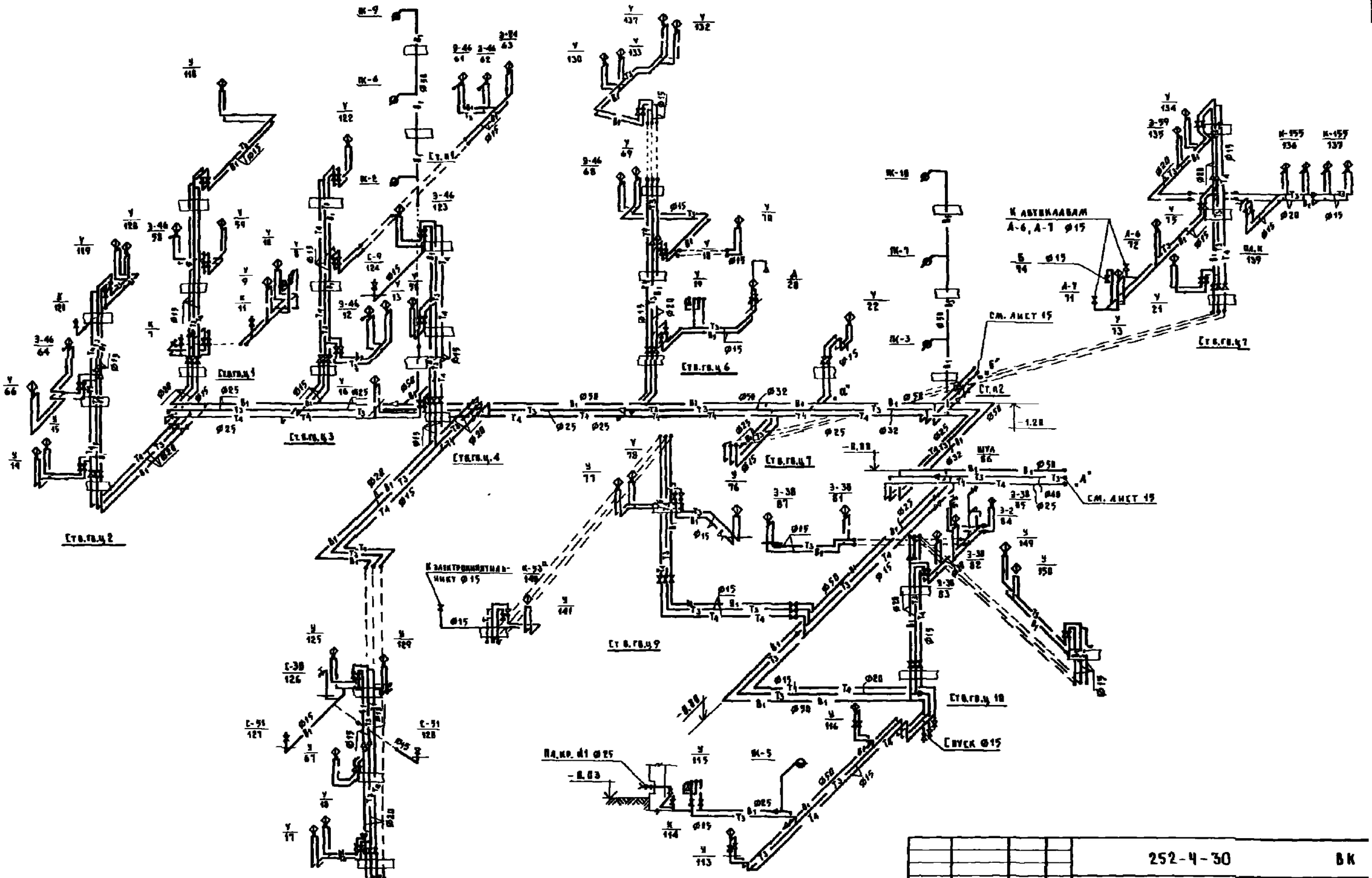

				252-4-30			ВК
Гл.спец.	Мостовой						
Рук.АСИ-5	Коростелев						
Гл.инж.пр.	Карпин			Детская городская поликлиника на 300 посещений в смену. Главный корпус	Стадия	Лист	Листов
Н.контр.	Великанский				Р	14	
ГИП	Великанский						
Рук.гр.	Зуевская			Схема водоснабжения	ГИПРОНИИЗДРАВ		
Инженер	Сметанина						

Привязан

Инв.№

Копировал Цыганкова

Формат 22г

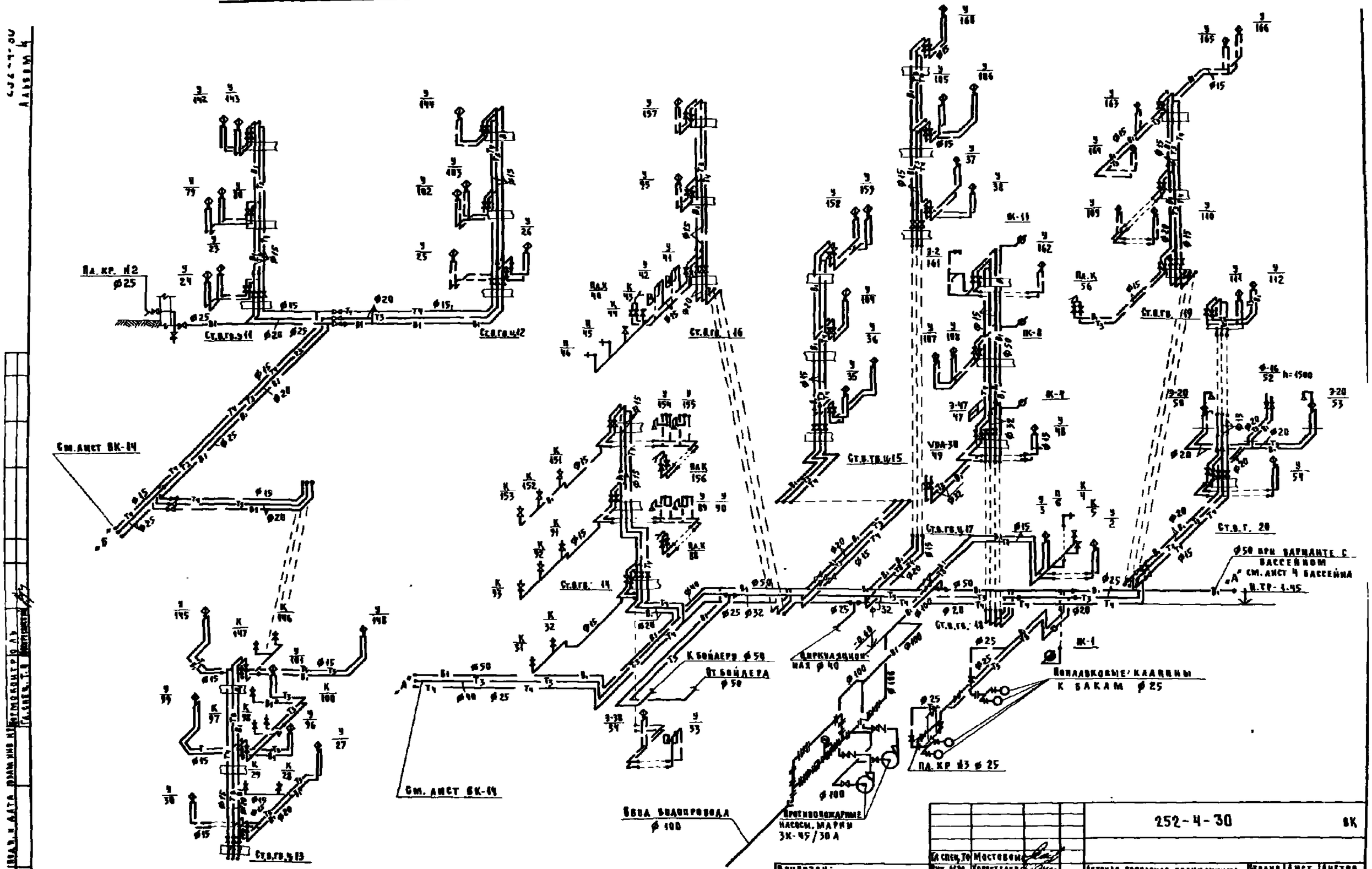
Па. кр. №2
ф25
Ст.в.гв.№11
Ст.в.гв.№12
Ст.в.гв. 16
Ст.в.гв.№15
Ст.в.гв.№17
Ст.в.гв. 14
Ст.в.гв.№13
Ст.в.гв. 19
Ст.в.г. 20
Ст.в.гв. 18
ВК-11
ВК-8
ВК-9
ВК-1
ВАК 96
ВАК 196
ВАК 88
ВАК 98
ВАК 56
VBA-38
3-2
3-17
3-38
3-20
ф-16
h=1500
См.лист ВК-14
См. лист ВК-14
К бойлеру ф 50
От бойлера ф 50
Циркуляционная ф 40
Поплавковые клапаны к бакам ф25
Па. кр №3 ф 25
Ввод водопровода ф 100
Противопожарные насосы, марки 3К-45/30А
ф50 при варианте с бассейном см. лист 4 бассейна
Н.ур. -1.45
252-4-30
ВК
Привязан:
Инв. №
Гл.спец.ТС Мостовой
Рук.дем Корестелев
Н.отд.м. Карпин
Н.контр. Жмайлинский
ГИП Жмайлинский
Рук.груп. Зиевская
Инженер Сметанина
Детская городская поликлиника на 300 посещений в смену
Главный корпус
Схема водоснабжения
Стадия Р
Лист 15
Листов
ГИПРОНИИЗДРАВ
Копировал Волкова
Формат 22г

Типовой проект 252-4-30 Альбом 4

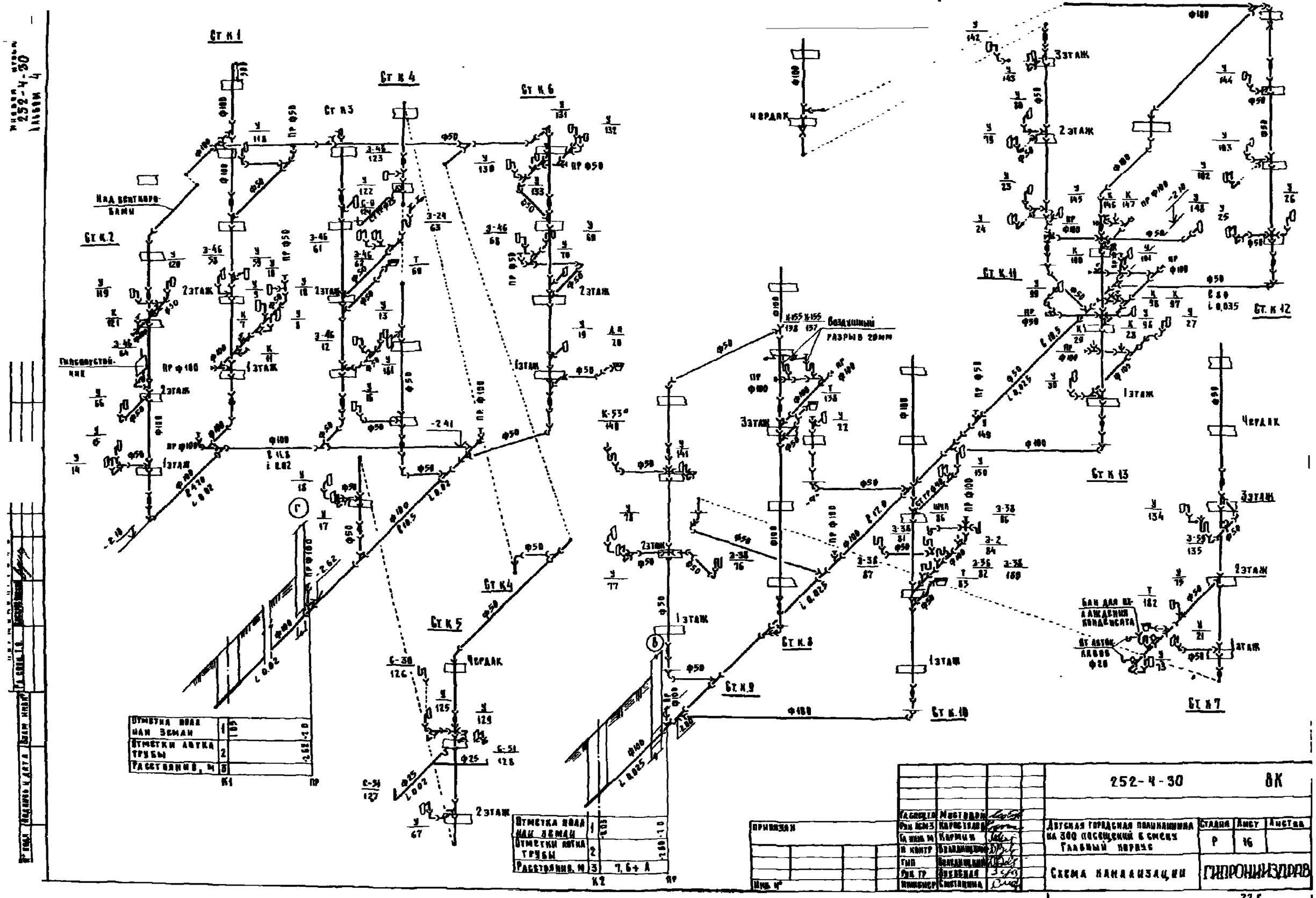

Разработ.	Мостовой		252-4-30		ВК
Рук. груп.	Коростелев				
Гл. инж. пр.	Кирпичев		Детская городская поликлиника на 300 посещений в смену. Главный корпус	Стадия	Лист	Листов
Н. контр.	Белавинский			Р	16	
ГИП	Белавинский		Схема канализации	ГИПРОНИИЗДРАВ		
Рук. пр.	Шубная					
Инженер	Сыстякина					

Привязан

Инв. №

22 г

252-4-30
Альбом

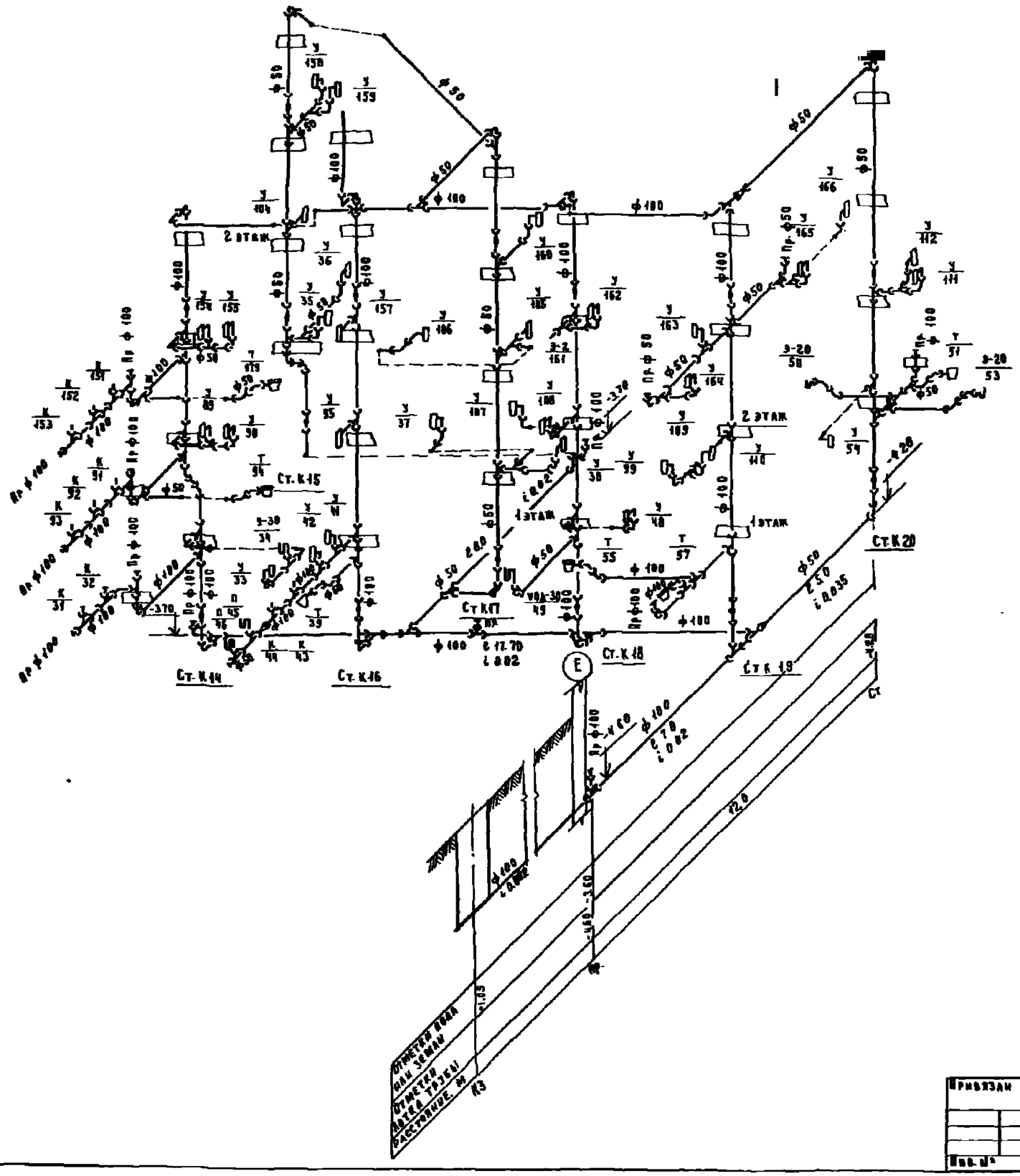

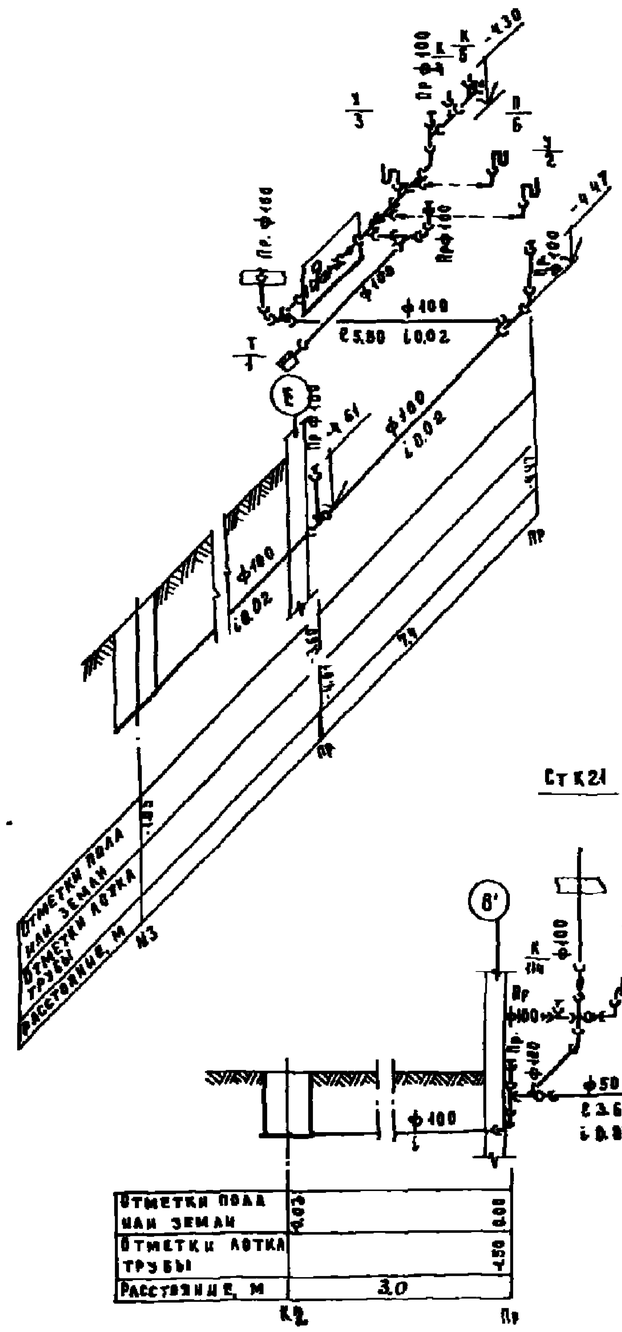

Гл.спец.ТО	Мостовой		
Рук.отд.-3	Коростелев		
Гл.инж.пр.	Карпин		
Контр.	Вакадинский		
ГИП	Вакадинский		
Рук.гр.	Зуевская		
Инженер	Сметанина		

252-4-30 ВК

Детская городская поликлиника на 300 посещений в смену
Главный корпус

Стадия	Лист	Листов
Р	17	

Схема канализации

ГИПРОНИИЗДРАВ

Привязан

Инв. №

Инв. № подл. | Подпись и дата | Взам. инв. №

Копировал:

Формат 22г

252-4-30
Альбом 4

Разрез I-I

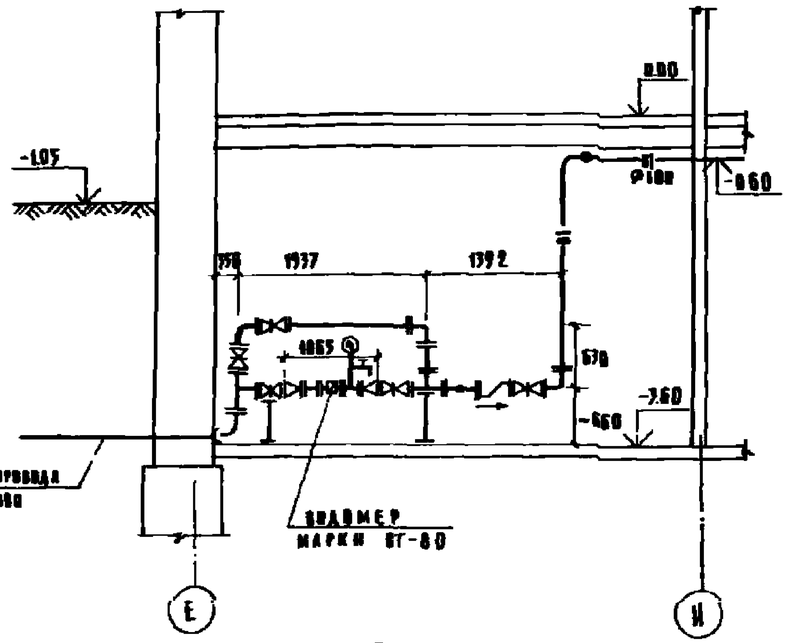

Разрез II-II

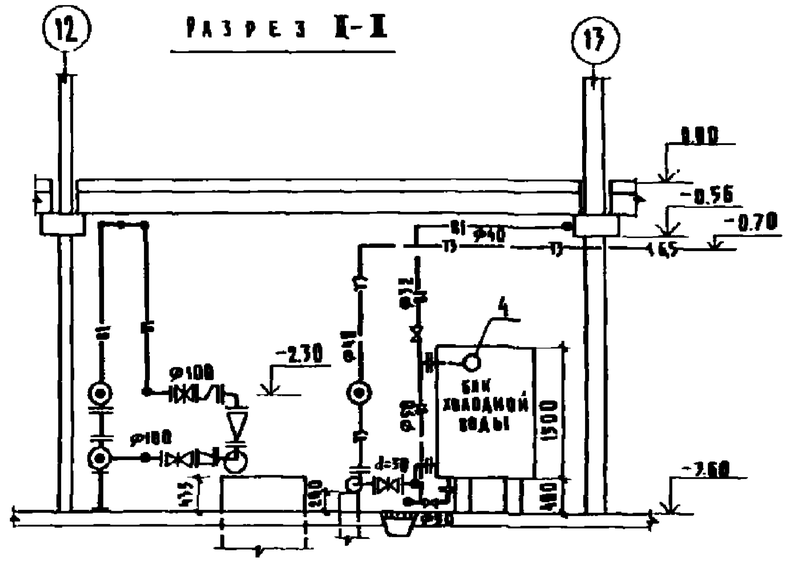

План

М 1:50

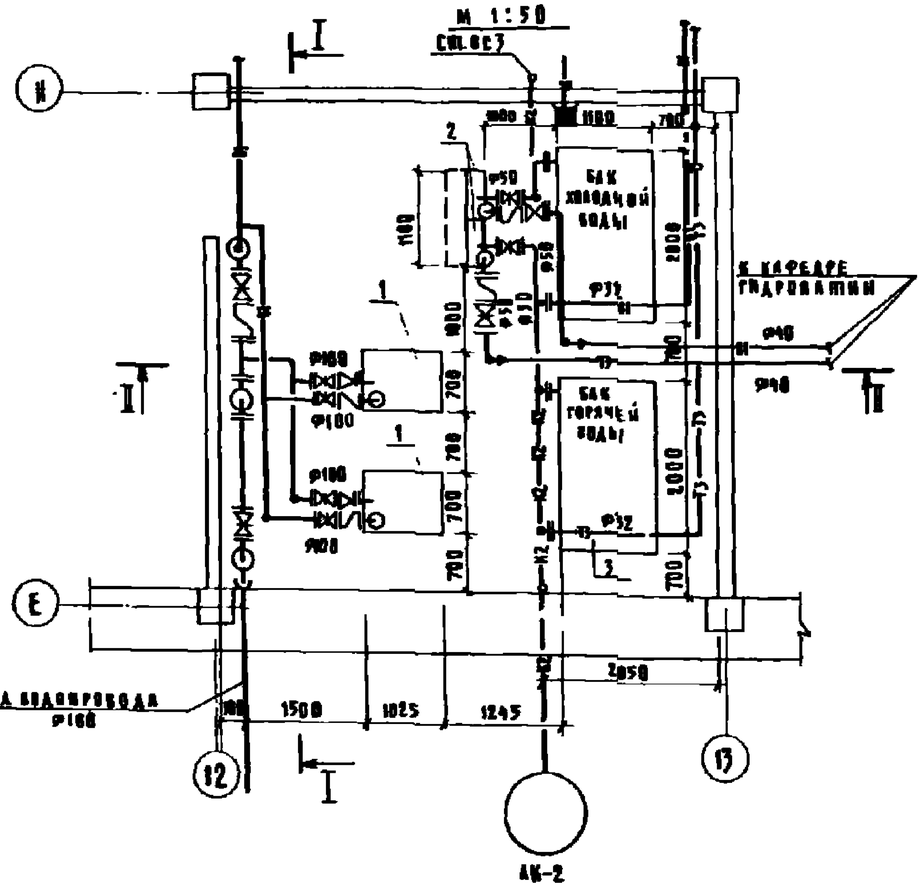

Экспликация оборудования

Позиция обозначение	Обозначение	Наименование
1	2	3
	Оборудование	
1		Насосы центробежные противопожарные марки 3К45/30 производ. 45м³/час напором 195 с электродвигателем АО2-41/2 N=5,5 квт n=2900 об/мин.
2		Насосы центробежные для циркуляции марки КМ20/30 производительностью 20м³/ч напором 19м с электродвигателем АО2-32-2 N=4 квт n=2900 об/мин
3	Серия 1.494-11 А1.00.00.000	Баки прямоугольные для холодной и горячей воды разм. 2000×1100×1509 (h)
4		Краны запорные шаровые Ф25

Примечание

Трубы и арматура учтены в общей спецификации по корпусу

Гл.спец.тр	Максимова			252-4-30			ВК
Рук.АСМ-3	Боросиедов						
Гл.инж.пр	Кирьянов			Детская городская поликлиника на 300 посещений в смену. Главный корпус	Стадия	Лист	Листов
Инженер	Белединский				Р	18	
ГИП	Белединский			Насосная. План. Разрезы. Экспликация	ГИПРОНИИЗДРАВ		
Рук.гр	Зуевская						
Инженер	Соломанина						

Привязан

Инв. №

Копировал:

Формат 22г

252-4-30 Альбом 4

Ведомость рабочих чертежей основного комплекта марки „ТС"

Лист	Наименование	Примечан.
1	Общие данные	
2	Принципиальная схема трубопроводов.	
3	План. Разрезы. Узлы.	
4	Элеваторный узел.	

Ведомость ссылочных и прилагаемых документов.

Обозначение	Наименование	Примечание
Серия 2.400-4. вып. 1.3.	Типовые конструкции тепловой	
	изоляции.	
ТД. Серия 4.903-10. вып.8	Грязевики	
Серия ТС-01-15. вып.3 лист 67	Монтажная схема установки	
	регулятора температуры	
ОСТ 34-531-68	Подогреватели водоводяные	

Общие указания.

Для удовлетворения нужд теплоснабжения поликлиники в качестве теплоносителя принята высокотемпературная вода с параметрами 150°-70°С от внешнего источника тепла.

Присоединение систем центрального отопления здания предусматривается по зависимой схеме с установкой водоструйного элеватора для снижения температуры подающей воды до 95°С. Горячее водоснабжение больницы проектируется от водоводяных подогревателей, расположенных в бойлерной.

Привязка настоящего типового проекта выполнена в соответствии с действующими нормами и правилами. /в том числе по взрывопожарной безопасности./

Гл. инженер проекта.
19 г.

Настоящий проект выполнен в соответствии с действующими нормами и правилами /в том числе по взрывопожарной безопасности/

/ Гл. инженер проекта /Горбунов/
1980 г.

Расчет водоводогревателей связан на параметры теплоносителя $T_{под.}$=70°С, $T_{обр.}$=38°С. В расчете принято: температура воды горячего водоснабжения $t_{г.в.}$=60°С, температура водопроводной воды $t_{х.в.}$=5°С. К установке приняты водоводяные подогреватели ОВ ОСТ 34-588-68, I ступень – 3 секции, II ступень – 5 секций.

Система горячего водоснабжения запроектирована с циркуляционными трубопроводами, с установкой циркуляционных насосов. Температура воды горячего водоснабжения поддерживается постоянной t=60°С регуляторами температуры прямого действия.

Изготовление и монтаж трубопроводов выполняется в соответствии с проектом, „Правилами устройства и безопасной эксплуатации трубопроводов пара и горячей воды" и СНиП III-28-75.

Наружные поверхности всех трубопроводов и водоводяных подогревателей зачищаются до металлического блеска и покрываются резинобитумным изолом в 2 слоя по холодной изольной мастике МРБ-Х-Т15. Трубопроводы отопления, горячего водоснабжения и водоводяные подогреватели изолируются минеральными теплоизоляционными минераловатными конструкциями с покровным слоем из лакостеклоткани ЛЭ ТУ-36-1160-70.

Тепловые нагрузки.

1. На отопление — 245 000 ккал./ч.
2. На вентиляцию — 343 000 ккал./ч.
3. На горячее водоснабжение — 340 000 ккал./ч.

Спецификация.

Позиц. обознач.	Обозначение	Наименование	Кол.	Масса ед. кг.	Примеч.
1	ОВ ОСТ 34-588-68	Подогреватель			Для
		водоводяной			горяче-
		F нагрева = 3,54 м²,			го во-
		$d_н$ = 114 мм, $l_{тр}$ = 4000 мм.			доснаб-
		I ступень – 3 секции	1	315,0	жения
		II ступень – 5 секций	1	540,0	
2	в.в. „Армхимпаш"	Центробежный насос			Для
	г. Ереван.	К-8/18. Q=8 м³/ч;			цирку-
		H=18 м. вод. ст. с			ляции в
		электродвигателем			системе
		4А 80 А 2 У3.			горячего
		N=1,5 квт, n=2880 об./мин	2	64,0	водосна-
3	Лист ТС-4	Элеваторный узел	1		бжения
4	Т.Д. Серия 4.903-10	Грязевик 16-100			
	выпуск 8.	Т. 34.05	2	59,2	
5		Задвижка стальная			
		фланцевая 30кч2-16			
		Ру 16. Ду 100	2	52,0	
10		Задвижка чугунная			
		фланцевая 30ч 6бр.			
		Ру 10. Ду 100.	3	38,4	
11		То же Ду 80	12	27,6	
12		То же Ду 50	2	17,6	
13		Вентиль чугунный			
		15ч.9п1 Ру 16. Ду 40	4	7,65	
14		Клапан обратный			
		16ч.3р. Ру 16. Ду.50	1	7,0	
15		Клапан обратный			
		16ч.3бр. Ру 16. Ду 40	2	7,0	
16	„Ленводоканалпроект" г. Ленинград	Водосчетчик ВТГ-50	1	9,0	
17	„Теплоконтроль"	Регулятор температур.			
	г. Сафоново.	РТ-50.	1	—	
18	ГОСТ 8625-77	Манометр ОБМ1-160-16	10	—	
19	ГОСТ 2823-73* Е	Термометр П5-1-240-103	13	—	
20	ГОСТ 3829-75* Е	Оправа 250-100	13	—	
21	ТКЧ-625-71 ТУ 36.1837-70	Бобышка БМ 27×2-50	10	—	
5	ГОСТ 10704-76	Труба 108×3,5 м	30,0	7,77	
6	ГОСТ 10704-76	Труба 89×3 м	35,0	6,36	
7	ГОСТ 10704-76	Труба 57×3 м	20,0	4,0	
8	ГОСТ 10704-76	Труба 45×3 м	15,0	2,12	
22	ГОСТ 8509-72*	Уголок 63×63×6 м	6,0	5,72	
23	ГОСТ 8240-72	Швеллер №10	7,0	8,59	
	ГОСТ 10296-79	Изол в 2 слоя на			
		холодной изольной			
		мастике МРБ-Х-Т15 м²	45,0	—	
	ГОСТ 9573-72*	Минераловатные			С коэф-
		маты на синтетичес-			фициентом плотности
		ком связующем δ=40 мм.	3,5		нежной 1,5
		м³			
	ТУ-36-1160-70	Лакостеклоткань м²	80,0	—	

Гл. инж. пр.	Пузырев		
Нач. отд.	Попрядин		
Гл. инж. пр.	Ромин		
Гл. конструктор	Торгемин		
Гл. инж. пр.	Горбунов		
Ст. инж.	Горбунов		
	Якубова		

Привязан.

Инв. №

252-4-30 ТС

Таможня корпус детской городской поликлиники на 300 посещений в смену.

Стадия	Лист	Листов
Р	1	4

Общие данные.

ГИПРОНИИЗДРАВ

Копировал

Формат 22Г.

Типовой проект 252-4-30 Альбом 4

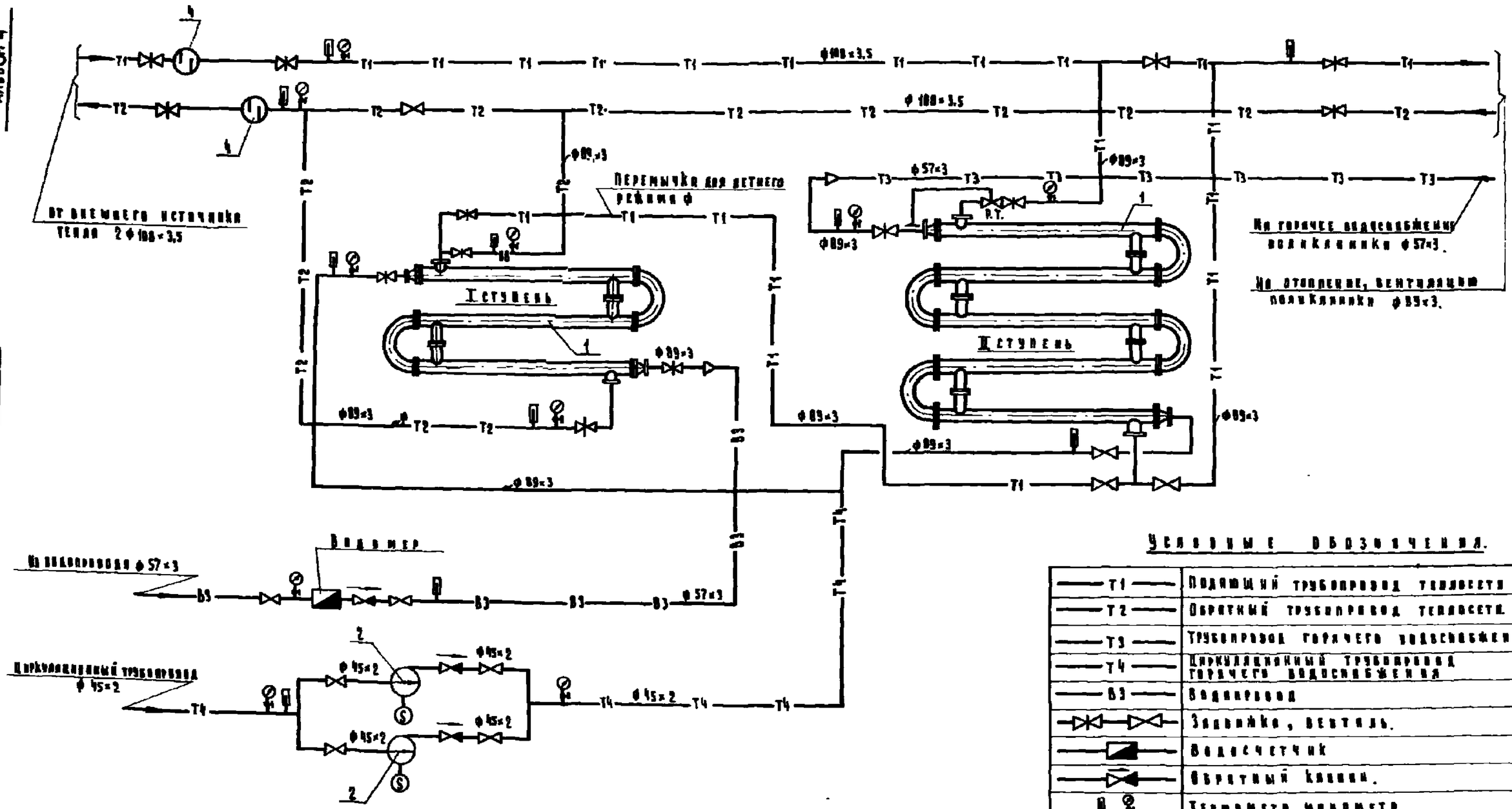

Примечание.

1. Обозначение позиций см. лист ТС-1.

Условные обозначения.

—— Т1 ——	Подающий трубопровод теплосети
—— Т2 ——	Обратный трубопровод теплосети
—— Т3 ——	Трубопровод горячего водоснабжения
—— Т4 ——	Циркуляционный трубопровод горячего водоснабжения
—— В3 ——	Водопровод
	Задвижка, вентиль.
	Водосчетчик
	Обратный клапан.
	Термометр, манометр
	Грязевик

Привязан:				252-4-30			ТС
	Гл. инж. пр.	Ромин		Главный корпус автономной городской полотенцесушителя на 300 посещений в смену	Стадия	Лист	Листов
	Гл. инж. отд.	Терешина			Р	2	
	Н. контр.	Горбунова		Принципиальная схема теплоснабжения	ГИПРОНИИЗДРАВ		
	Гл. инж. пр.	Горбунова					

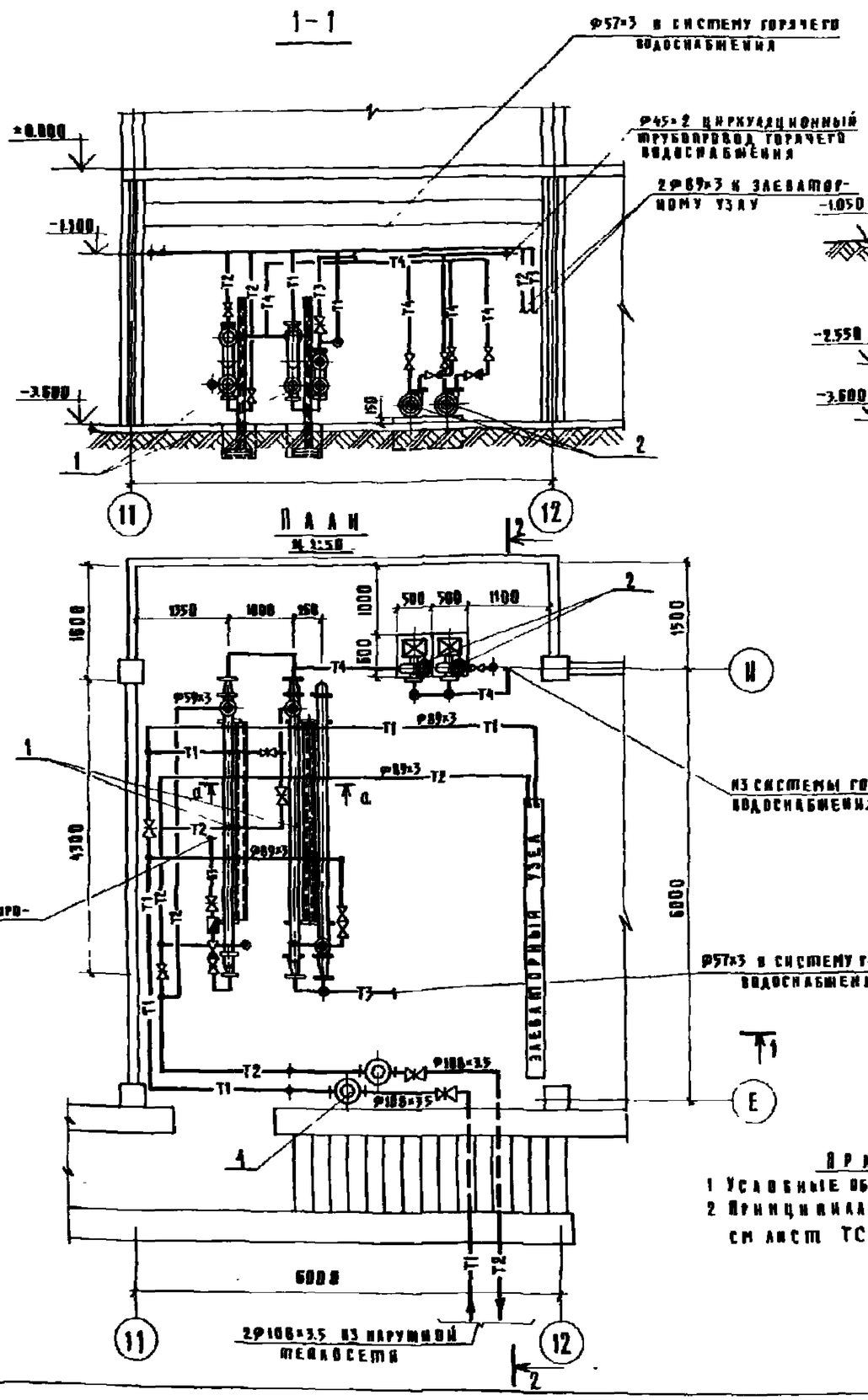

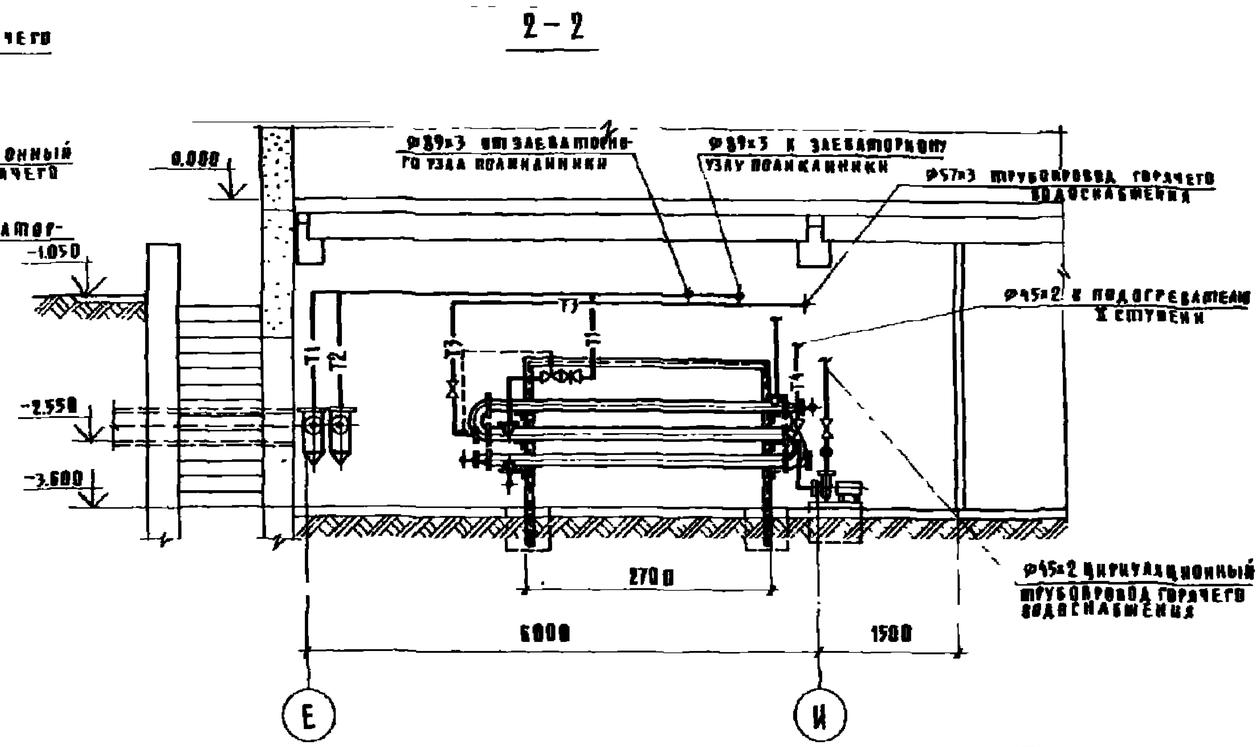

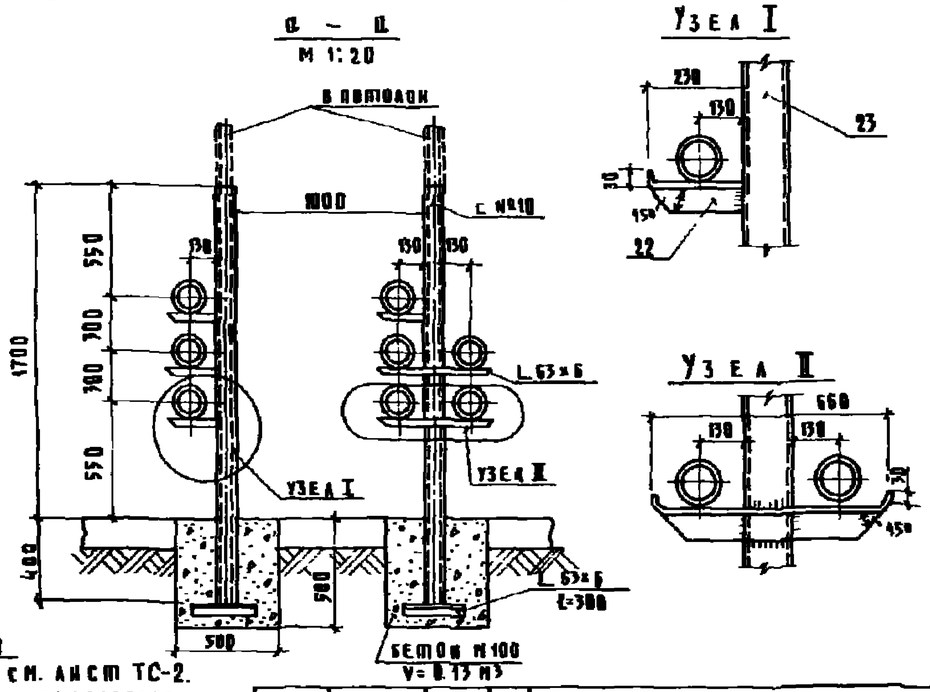

Примечания

1 Условные обозначения см. лист ТС-2.
2 Принципиальную схему трубопроводов см лист ТС-2

Гл.спец.ТП	Валтонова		252-4-30 ТС
Нач.отд.	Рощин		
Гл.инж.пр.	Торгашов		Главный корпус Дешской городской подстанции на 300 посещений в смену
Инженер	Горбунов		Бойлерная. План. Разрезы. Узлы
Гл.инж.пр.	Горбунов		
Ст.инж.	Лахукова		

Стадия	Лист	Листов
Р	3	

ГИПРОНИИЗДРАВ

Привязан

Инв. №

252-4-1
Альбом

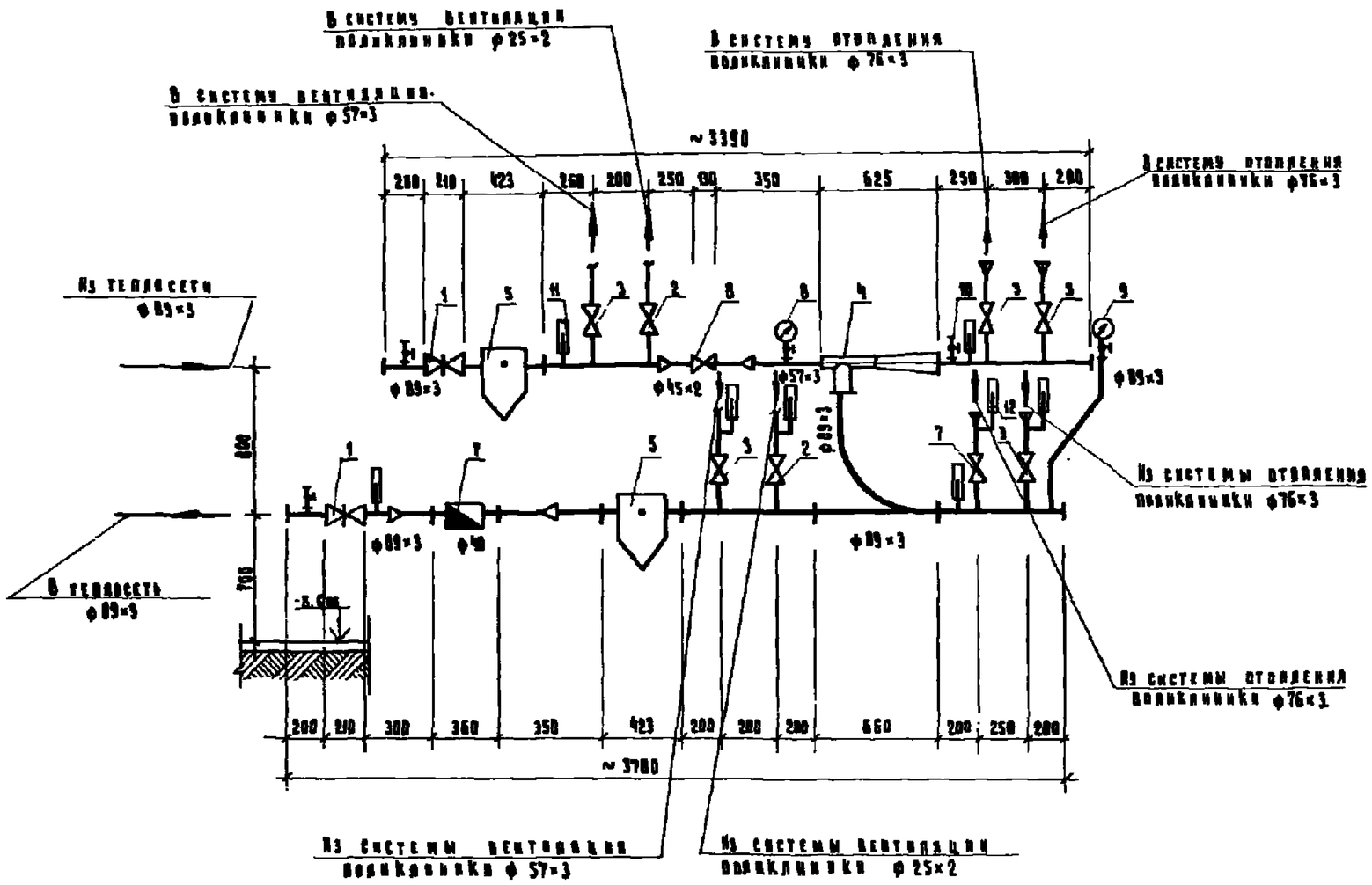

Спецификация

Поз.	Обозначение	Наименование	Кол.	Масса ед. кг.	Примечание
	ГОСТ 10704-76	Труба 32×2, м	1	1.48	
	То же	То же 38×2, м	1	1.78	
	—"—	—"— 45×2, м	2	2.12	
	—"—	—"— 57×3, м	2	4	
	—"—	—"— 89×3, м	5	6.36	
1		Задвижка клиновая фланцевая 30ч. 6бр. ф80	2	27.6	
		Вентиль запорный фланцевый 15кч. 19п;			
2		—"— ф 25	2	4.3	
3		—"— ф 50	6	8.0	
4		Эжектор стальной №3	1	15.0	ОТИ теплосети Мосэнерго
5		Грязевик 16-80 Т 34.04	2	34.7	Серия 4.903 выпуск 8
6		Автоматика для системы			Серия ТС-01-06
		отопления с РР-40	1	—	Выпуск 2 лист 03.5
7	Ленводоприборг г. Ленинград	Водосчетчик ВКМС-40г	1	8.5	
8	ГОСТ 8625-77	Манометр ОБМ1-100-16	1	—	
9	ГОСТ 8625-77	Манометр ОБМ1-100-6	1	—	
10		Кран трехходовой КМ1-16			
		для манометра со штуцером	5	0.5	
11	ГОСТ 2823-73	Термометр ОС 1-240-103	4	—	
12	ГОСТ 2823-73	Термометр УК1-240-103	4	—	
	ГОСТ 3829-75	Опора 260-100	4	—	
	ГОСТ 3829-75	Опора У 260-100	4	—	
	ТКЦ-225-71 ТУ 36. 1857-70	Бабышка БМ 27×2-50.	4	—	
	ГОСТ 8509-72	Сталь угловая 50×50×5, ℓ=500	6	1.9	Для крепления узла

Примечание.

1. Тепловой узел разработан для присоединения к тепловой сети с t -150-70°С систем отопления и вентиляции с тепловыми нагрузками, соответствующими расчетным расходам сетевой воды: на отопление – 3,1 т/ч,
на вентиляцию – 5,6 т/ч ($t_{н.}$=-30°С).

Согласовано:				252-4-30			ТС
				Гл. спец. ТС	Пантелеев		
				Нач. отд.	Ромин		
				Гл. инж. отд.	Тюрьмин		
				Гл. конструктор	Горбунов		
				Гл. инж. проекта	Горбунов		
Инв. №				Ст. инж.	Анкудинов		

Детский городской водонагреватель на 300 посещений в смену	Стадия	Лист	Листов
	Р	4	
Элеваторный узел.	ГИПРОНИИЗДРАВ		