ТИПОВОЙ ПРОЕКТ
902-2-264

АЭРОТЕНКИ-СМЕСИТЕЛИ
ЧЕТЫРЕХКОРИДОРНЫЕ ИЗ СБОРНОГО ЖЕЛЕЗОБЕТОНА
С РАЗМЕРАМИ КОРИДОРА 9 x 5.2 x 150 м

СОСТАВ ПРОЕКТА

АЛЬБОМ I	АРХИТЕКТУРНО-СТРОИТЕЛЬНЫЕ ЧЕРТЕЖИ
АЛЬБОМ II	СБОРНЫЕ ЖЕЛЕЗОБЕТОННЫЕ ЭЛЕМЕНТЫ
АЛЬБОМ III	ТЕХНОЛОГИЧЕСКАЯ ЧАСТЬ
АЛЬБОМ IV	НЕСТАНДАРТИЗИРОВАННОЕ ОБОРУДОВАНИЕ
АЛЬБОМ V	ЭЛЕКТРОТЕХНИЧЕСКАЯ ЧАСТЬ
АЛЬБОМ VI	СМЕТЫ
АЛЬБОМ VII	ЗАКАЗНЫЕ СПЕЦИФИКАЦИИ

ПРИМЕНЕННЫЕ ТИПОВЫЕ КОНСТРУКЦИИ
СЕРИЯ 3901-8, выпуск 9 – ЗАТВОР ЩИТОВОЙ 900×1200

АЛЬБОМ II

Разработан
государственным проектным
институтом Союзводоканалпроект

13945-02
ЦЕНА 1-86

Утвержден Главпромстройпроектом
Госстроя СССР протокол от 9 декабря 1975 г.
введен в действие
в/о Союзводоканалниипроект
с 20 февраля 1976 г.
Приказ №5 от 19.I.1976 г.

ЦЕНТРАЛЬНЫЙ ИНСТИТУТ ТИПОВОГО ПРОЕКТИРОВАНИЯ
ГОССТРОЯ СССР
Москва, А-445, Смольная ул., 22

Сдано в печать 1976 года
Заказ № 4338 Тираж 600 экз.

№№ п/п	Наименование чертежей	№№ листов	№№ стр.
1	Содержание альбома.	ПЗ-1	2
2	Стеновые панели. ПК1-54-1 а,б,в,г,д,е,к; ПКУ1-54-1 а,б,в Опалубочный чертеж.	АС-1	3
3	Стеновые панели ПК1-54-1 б,в,г,е; ПКУ1-54-1 б. Арматурный чертеж.	АС-2	4
4	Стеновые панели ПК1-54-1 б,в,г,е; ПКУ1-54-1 б. Сетки, каркасы.	АС-3	5
5	Стеновые панели ПК1-54-1 б,в,г,е; ПКУ1-54-1 б. Спецификация арматуры.	АС-4	6
6	Перегородочные панели ПП2-45-1 т/н; ПП2-45-2 т/н, ПП2-45-3; ПП2-54-1, Опалубочный чертеж.	АС-5	7
7	Перегородочные панели ПП2-45-1 т/н; ПП2-45-2 т/н; ПП2-45-3; ПП2-54-1. Арматурный чертеж.	АС-6	8
8	Перегородочные панели ПП2-45-1 т/н; ПП2-45-2 т/н; ПП2-45-3; ПП2-54-1. Сетки, каркасы. Спецификация арматуры.	АС-7	9
9	Стеновые и перегородочные панели. Закладные детали.	АС-8	10
10	Лотки Л-1, 1а. Арматурно-опалубочный чертеж.	АС-9	11
11	Лоток Л-2. Арматурно-опалубочный чертеж.	АС-10	12
12	Лоток Л-3. Арматурно-опалубочный чертеж.	АС-11	13
13	Лотки Л-4, 4а. Арматурно-опалубочный чертеж.	АС-12	14
14	Лоток Л-5. Арматурно-опалубочный чертеж.	АС-13	15
15	Лоток Л-6. Арматурно-опалубочный чертеж.	АС-14	16
16	Лотки Л-7, 7а. Арматурно-опалубочный чертеж.	АС-15	17
17	Лоток Л-8. Арматурно-опалубочный чертеж.	АС-16	18
18	Лоток Л-9. Арматурно-опалубочный чертеж.	АС-17	19
19	Лотки длиной 6 м. Сетки. Спецификация арматуры.	АС-18	20
20	Лотки длиной 3м. Сетки. Спецификация арматуры.	АС-19	21
21	Балки Б-1,2,3. Опоры ОП-1;2. Опалубочный чертеж.	АС-20	22
22	Плиты ПС-1, 1а, 1б, 5, 6, 6а, 7, 10. Стакан СШ-1. Опалубочный чертеж.	АС-21	23
23	Балки Б-1,2,3. Плиты ПС-1, 1а, 1б, 6, 6а, 7. Арматурный чертеж.	АС-22	24
24	Балки Б-1,2,3. Плиты ПС-1, 1а, 1б, 6, 6а, 7. Арматурный чертеж. Сетки, каркасы. Спецификация арматуры.	АС-23	25
25	Плиты ПС-2,3,4,5,8,9,10. Стакан СШ-1. Арматурный чертеж	АС-24	26
26	Плиты ПС-2,3,4,5,8,9,10. Стакан СШ-1. Сетки, каркасы. Спецификация арматуры.	АС-25	27
27	Лотки, балки, опоры. Закладные детали.	АС-26	28
28	Плиты, стаканы. Закладные детали.	АС-27	29
29	Фильтросные каналы КП-1; КП-2. Арматурно-опалубочный чертеж.	АС-28	30

Госстрой СССР СОЮЗВОДОКАНАЛПРОЕКТ г. Москва 1975 г. Аэротенки-смесители четырехкоридорные с размерами коридора 9×5,2×150 из сборного железобетона	Содержание альбома	Типовой проект 902-2-264 Альбом II Лист ПЗ-1

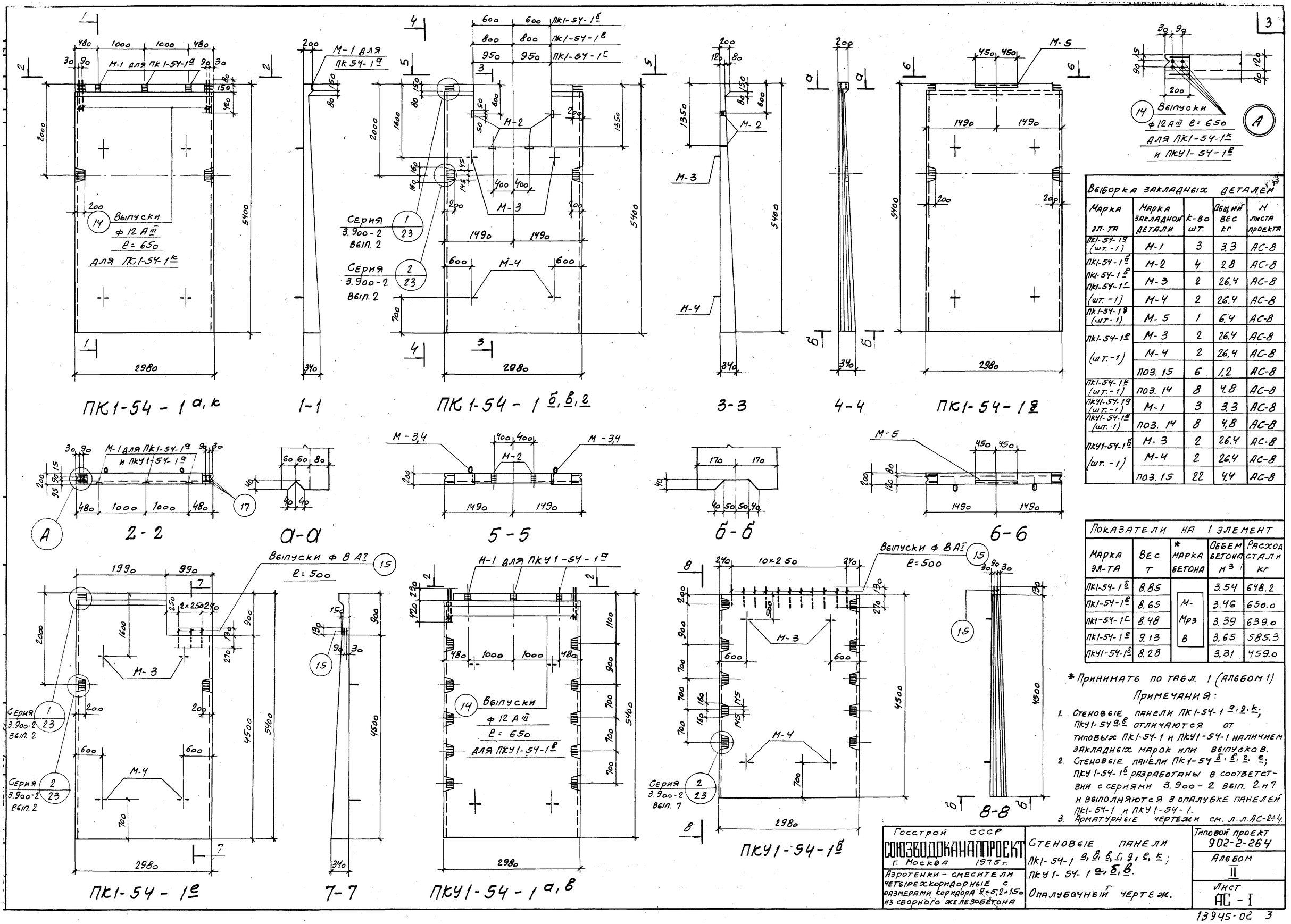

Выборка закладных деталей

Марка эл-та	Марка закладной детали	К-во шт.	Общий вес кг	Н листа проекта
ПК1-54-1а (шт.-1)	М-1	3	3,3	АС-8
ПК1-54-1б	М-2	4	2,8	АС-8
ПК1-54-1в	М-3	2	26,4	АС-8
ПК1-54-1г (шт.-1)	М-4	2	26,4	АС-8
ПК1-54-1д (шт-1)	М-5	1	6,4	АС-8
ПК1-54-1е (шт.-1)	М-3	2	26,4	АС-8
	М-4	2	26,4	АС-8
	поз. 15	6	1,2	АС-8
ПК1-54-1к (шт.-1)	поз. 14	8	4,8	АС-8
ПКУ1-54-1а (шт.-1)	М-1	3	3,3	АС-8
ПКУ1-54-1а (шт.-1)	поз. 14	8	4,8	АС-8
ПКУ1-54-1в (шт.-1)	М-3	2	26,4	АС-8
	М-4	2	26,4	АС-8
	поз. 15	22	4,4	АС-8

Показатели на 1 элемент

Марка эл-та	Вес т	* Марка бетона	Объем бетона м³	Расход стали кг
ПК1-54-1б	8,85	М-Мрз В	3,54	648,2
ПК1-54-1в	8,65		3,46	650,0
ПК1-54-1г	8,48		3,39	639,0
ПК1-54-1е	9,13		3,65	585,3
ПКУ1-54-1б	8,28		3,31	459,0

* Принимать по табл. 1 (альбом 1)

Примечания:

1. Стеновые панели ПК1-54-1 а, д, к; ПКУ1-54 а, б отличаются от типовых ПК1-54-1 и ПКУ1-54-1 наличием закладных марок или выпусков.
2. Стеновые панели ПК1-54 б, в, г, е; ПКУ1-54-1б разработаны в соответствии с сериями 3.900-2 вып. 2 и 7 и выполняются в опалубке панелей ПК1-54-1 и ПКУ1-54-1.
3. Арматурные чертежи см. л. л. АС-2÷4.

Госстрой СССР СОЮЗВОДОКАНАЛПРОЕКТ г. Москва 1975 г.	Стеновые панели ПК1-54-1 а, б, в, г, д, е, к; ПКУ1-54-1 а, б, в.	Типовой проект 902-2-264
Аэротенки-смесители четырехкоридорные с размерами коридора 9+5,2+15 м из сборного железобетона	Опалубочный чертеж.	Альбом II
		Лист АС-I

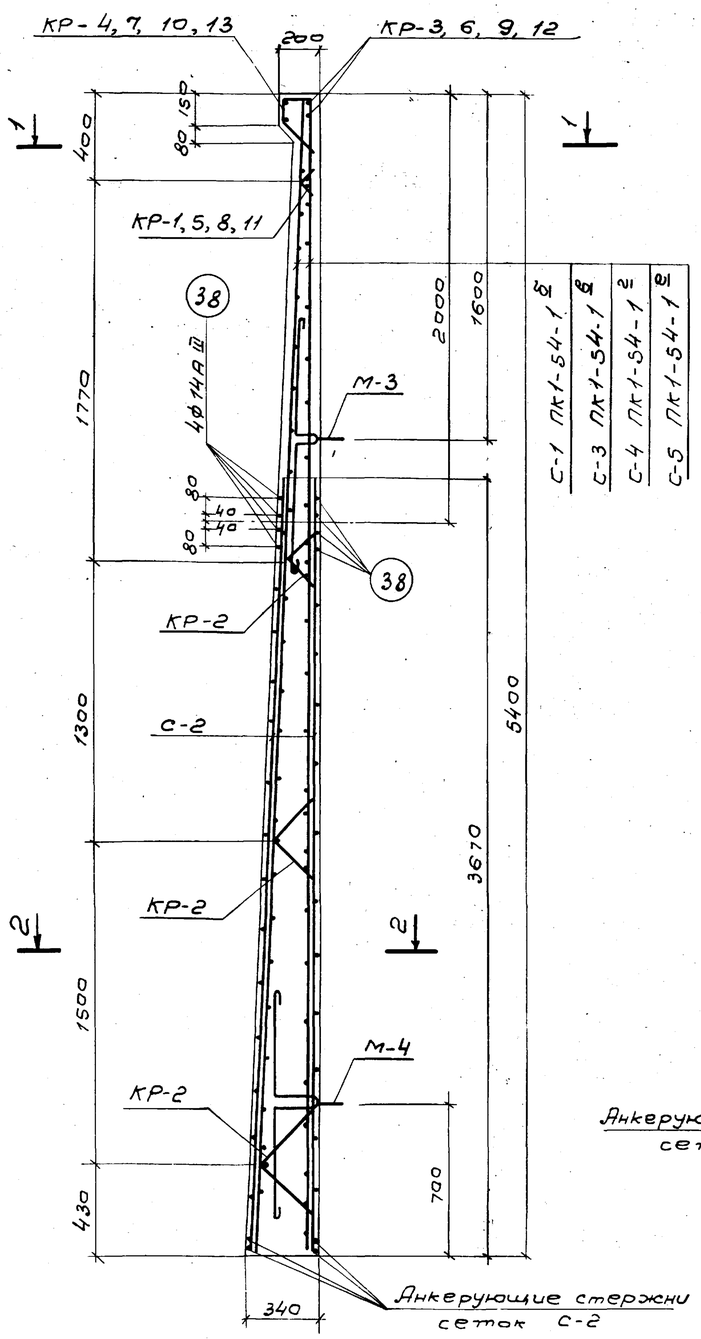

Панели ПК1-54 б, в, г, е

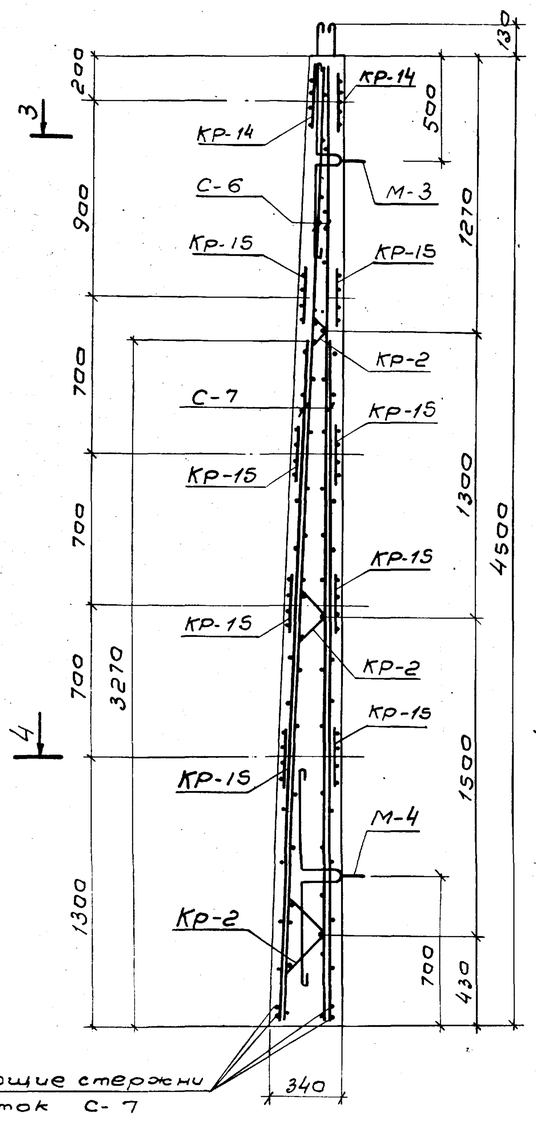

Панели ПКУ1-54-1б

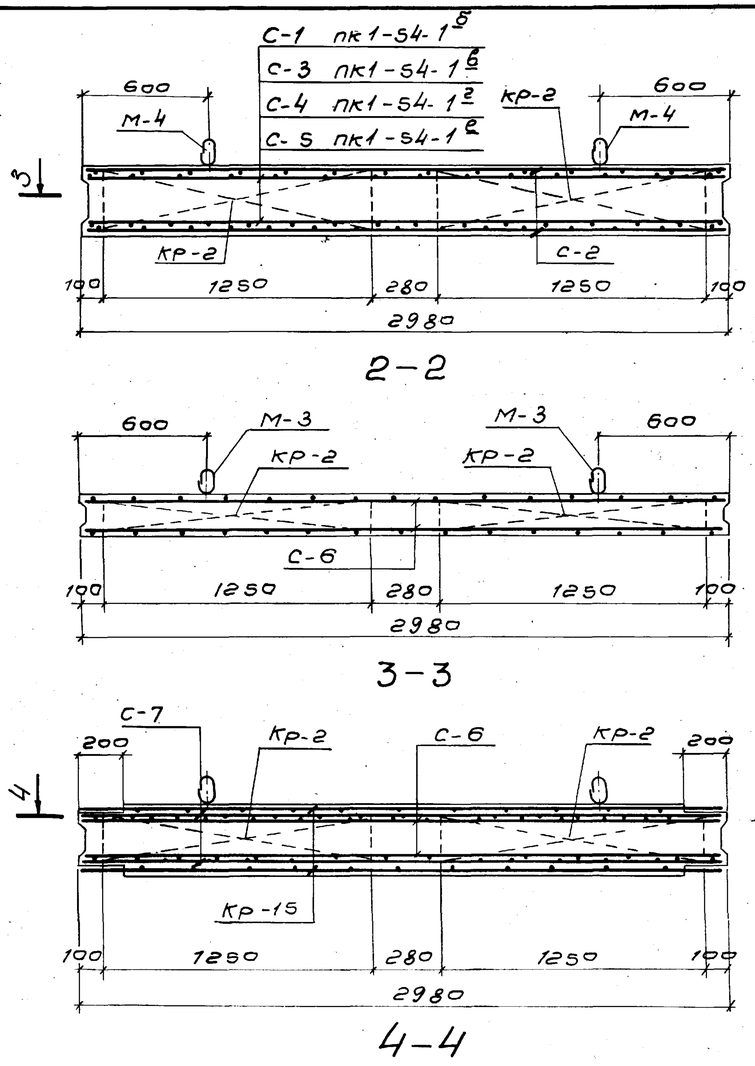

Примечания:

1. Совместно с данным см. л.л. АС-1; 3; 4.
2. Защитный слой бетона - 20 мм.
3. Сетки расположены в одной плоскости.

Выборка арматурных изделий

Марка эл-та	Марка арматурного изделия	к-во шт.	Общий вес кг.	N листа проекта
ПК1-54-1б /шт.-1/	С-1	2	284.6	АС-3
	С-2	2	310.6	АС-3
	Кр-1	2	1.2	АС-3
	Кр-2	6	8.4	АС-3
	Кр-3	2	7.0	АС-3
	Кр-4	2	8.4	АС-3
	поз. 38	8	28.0	АС-4
ПК1-54-1в /шт.-1/	С-2	2	310.6	АС-3
	С-3	2	288.6	АС-3
	Кр-2	6	8.4	АС-3
	Кр-5	2	1.0	АС-3
	Кр-6	2	6.0	АС-3
	Кр-7	2	7.4	АС-3
	поз. 38	8	28.0	АС-4
ПК1-54-1г /шт.-1/	С-2	2	310.6	АС-3
	С-4	2	279.8	АС-3
	Кр-2	6	8.4	АС-3
	Кр-8	2	0.8	АС-3
	Кр-9	2	5.2	АС-3
	Кр-10	2	6.2	АС-3
	поз. 38	8	28.0	АС-4
ПК1-54-1е /шт.-1/	С-2	2	310.6	АС-3
	С-5	2	215.2	АС-3
	Кр-2	6	8.4	АС-3
	Кр-11	1	1.6	АС-3
	Кр-12	1	9.7	АС-3
	Кр-13	1	11.8	АС-3
	поз. 38	8	28.0	АС-4
ПКУ1-54-1б /шт.1/	С-6	2	113.2	АС-3
	С-7	2	221.8	АС-3
	Кр-2	6	8.4	АС-3
	Кр-14	2	29.2	АС-3
	Кр-15	8	86.4	АС-3

Выборка стали на 1 элемент

Марка эл-та	Горячекатаная арматурная сталь по ГОСТ 5781-61*												Расход стали кг.
	класс А III							класс АI					
	ф мм							ф мм					
	10	12	14	20	22	25	Итого	6	8	12		Итого	
ПК1-54-1б	75.0		28.0	13.6	175.2	273.4	565.2	33.0	19.2	30.8		83.0	648.2
ПК1-54-1в	79.8		28.0	11.6	175.2	273.4	568.0	32.0	19.2	30.8		82.0	650.0
ПК1-54-1г	71.6		28.0	10.0	175.2	273.4	558.2	31.2	18.8	30.8		80.8	639.0
ПК1-54-1е	87.4		28.0	19.0	175.2	191.0	500.6	34.2	19.7	30.8		84.7	585.3
ПКУ1-54-1б	88.4	83.2	28.4	200.6			400.6	48.4		10.0		58.4	459.0

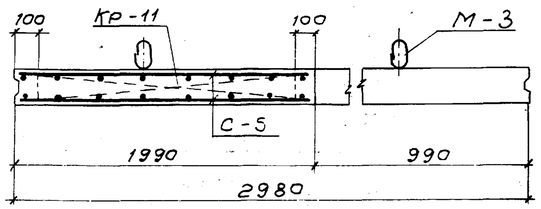

1-1 для ПК1-54-1е

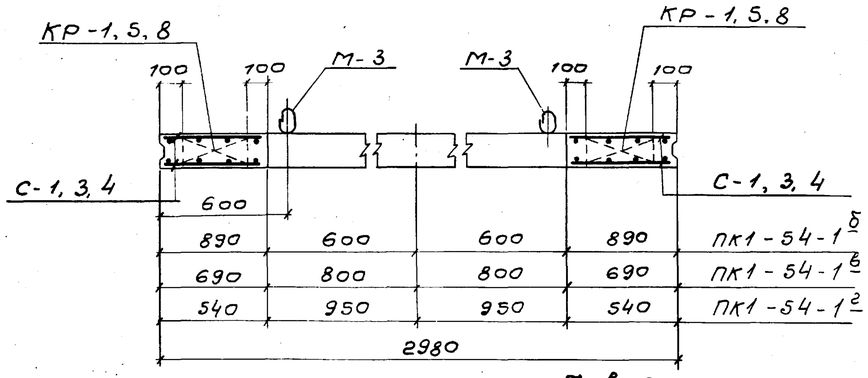

1-1 для ПК1-54 б, в, г

Госстрой СССР СОЮЗВОДОКАНАЛПРОЕКТ г. Москва 1975г.	Стеновые панели ПК1-54-1б, в, г, е; ПКУ1-54-1б Арматурный чертеж.	Типовой проект 902-2-264
Аэротенки-смесители четырехкоридорные с размерами коридора 9×5,2×150 из сборного железобетона.		Альбом II
		Лист АС-2

13945-02 4

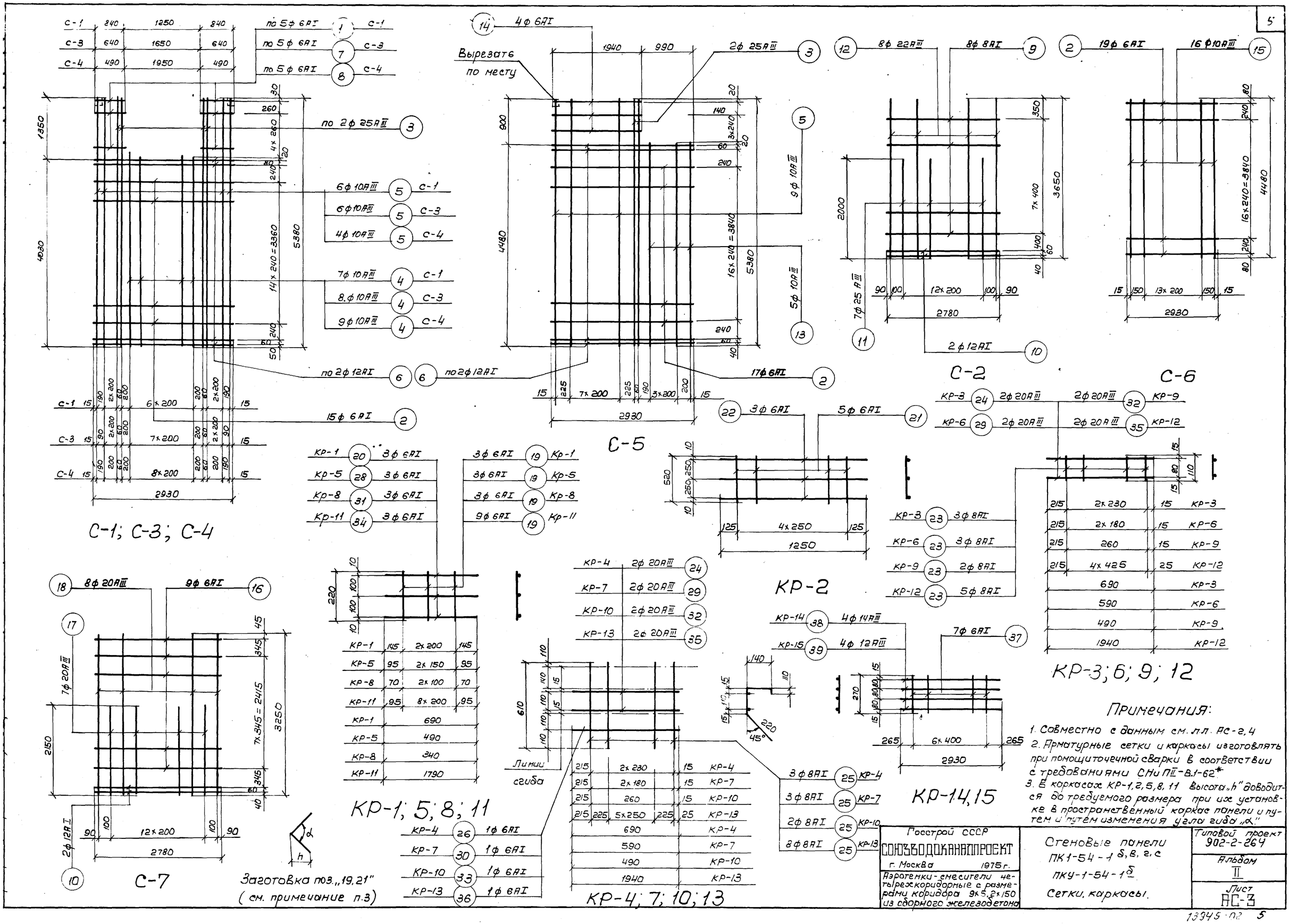
С-1; С-3; С-4
С-5
С-2
С-6
С-7
КР-1; 5; 8; 11
КР-4; 7; 10; 13
КР-2
КР-3; 6; 9; 12
КР-14,15
Вырезать по месту
Линии сгиба
Заготовка поз. „19, 21" (см. примечание п.3)
Примечания:
1. Совместно с данным см. лл. АС-2,4
2. Арматурные сетки и каркасы изготовлять при помощи точечной сварки в соответствии с требованиями СНиП III-В.1-62*
3. В каркасах КР-1,2,5,8,11 высота „h" доводится до требуемого размера при их установке в пространственный каркас панели и путем и путем изменения угла гиба „α"
Госстрой СССР
СОЮЗВОДОКАНАЛПРОЕКТ
г. Москва 1975 г.
Аэротенки-смесители четырехкоридорные с размерами коридора 9х5,2х150 из сборного железобетона
Стеновые панели ПК1-54-1 б, в, г, с
ПКУ-1-54-1 б
Сетки, каркасы.
Типовой проект 902-2-264
Альбом II
Лист АС-3
13945-02 5

Спецификация и выборка стали на одно арматурное изделие

Марка изделия	N поз.	Эскиз	ф мм	Длина мм	К-во шт	Общая длина м	Выборка стали: ф мм	Общая длина м	Вес кг
С-1	1	840	6AI	840	10	8.4	6AI	52.4	11.6
	2	2930	6AI	2930	15	44.0	12AI	11.7	10.4
	3	5380	25AIII	5380	4	21.5	10AIII	60.7	37.5
	4	4050	10AIII	4050	7	28.4	25AIII	21.5	82.8
	5	5380	10AIII	5380	6	32.3		Итого	142.3
	6	2930	12AI	2930	4	11.7			
С-2	9	2780	8AI	2780	8	22.2	8AI	22.2	8.8
	10	2780	12AI	2780	2	5.6	12AI	5.6	5.0
	11	2000	25AIII	2000	7	14.0	22AIII	29.2	87.6
	12	3650	22AIII	3650	8	29.2	25AIII	14.0	53.9
								Итого	155.3
С-3	2	2930	6AI	2930	15	44.0	6AI	50.4	11.2
	3	5380	25AIII	5380	4	21.5	12AI	11.7	10.4
	4	4050	10AIII	4050	8	32.4	10AIII	64.7	39.9
	5	5380	10AIII	5380	6	32.3	25AIII	21.5	82.8
	6	2930	12AI	2930	4	11.7		Итого	144.3
	7	640	6AI	640	10	6.4			
С-4	2	2930	6AI	2930	15	44.0	6AI	48.9	10.9
	3	5380	25AIII	5380	4	21.5	12AI	11.7	10.4
	4	4050	10AIII	4050	9	36.5	10AIII	58.0	35.8
	5	5380	10AIII	5380	4	21.5	25AIII	21.5	82.8
	6	2930	12AI	2930	4	11.7		Итого	139.9
	8	490	6AI	490	10	4.9			
С-5	2	2930	6AI	2930	17	49.8	6AI	53.6	11.9
	3	5380	25AIII	5380	2	10.8	12AI	11.7	10.4
	5	5380	10AIII	5380	9	48.4	10AIII	70.9	43.7
	6	2930	12AI	2930	4	11.7	25AIII	10.8	41.6
	13	4500	10AIII	4500	5	22.5		Итого	107.6
	14	1940	6AI	1940	4	3.8			
С-6	2	2930	6AI	2930	19	55.7	6AI	55.7	12.4
	15	4480	10AIII	4480	16	71.7	10AIII	71.7	44.2
								Итого	56.6
С-7	10	2780	12AI	2780	2	5.6	6AI	25.0	5.6
	16	2780	6AI	2780	9	25.0	12AI	5.6	5.0
	17	2150	20AIII	2150	7	15.1	20AIII	41.1	100.3
	18	3250	20AIII	3250	8	26.0		Итого	110.9
КР-1	20	690	6AI	690	3	2.1	6AI	2.8	0.6
	19	110, 110, 90°	6AI	220	3	0.7			

Спецификация и выборка стали на одно арматурное изделие

Марка изделия	N поз.	Эскиз	ф мм	Длина мм	К-во шт	Общая длина м	Выборка стали: ф мм	Общая длина м	Вес кг
КР-2	22	1250	6AI	1250	3	3.8	6AI	6.4	1.4
	21	260, 260, 90°	6AI	520	5	2.6			
КР-3	23	110	8AI	110	3	0.3	8AI	0.3	0.1
	24	690	20AIII	690	2	1.4	20AIII	1.4	3.4
								Итого	3.5
КР-4	26	690	6AI	690	1	0.7	6AI	0.7	0.1
	25	140, 140, 110, 220, 45°					8AI	1.8	0.7
			8AI	610	3	1.8	20AIII	1.4	3.4
	24	690	20AIII	690	2	1.4		Итого	4.2
КР-5	28	490	6AI	490	3	1.5	6AI	2.2	0.5
	19	110, 110, 90°	6AI	220	3	0.7			
КР-6	23	110	8AI	110	3	0.3	ф8AI	0.3	0.1
	29	590	20AIII	590	2	1.2	20AIII	1.2	2.9
								Итого	3.0
КР-7	30	590	6AI	590	1	0.6	6AI	0.6	0.1
	25	140, 140, 110, 220, 45°					8AI	1.8	0.7
			8AI	610	3	1.8	20AIII	1.2	2.9
	29	590	20AIII	590	2	1.2		Итого	3.7
КР-8	31	340	6AI	340	3	1.0	6AI	1.7	0.4
	19	110, 110, 90°	6AI	220	3	0.7			
КР-9	23	110	8AI	110	2	0.2	8AI	0.2	0.1
	32	490	20AIII	490	2	1.0	20AIII	1.0	2.5
								Итого	2.6
КР-10	32	490	20AIII	490	2	1.0	6AI	0.5	0.1
	25	140, 140, 110, 220, 45°					8AI	1.2	0.5
			8AI	610	2	1.2	20AIII	1.0	2.5
								Итого	3.1
	33	490	6AI	490	1	0.5			
КР-11	34	1790	6AI	1790	3	5.4	6AI	7.4	1.6
	19	110, 110, 90°	6AI	220	9	2.0			
КР-12	23	110	8AI	110	5	0.6	8AI	0.6	0.2
	35	1940	20AIII	1940	2	3.9	20AIII	3.9	9.5
								Итого	9.7
КР-13	35	1940	20AIII	1940	2	3.9	6AI	1.9	0.4
	36	1940	6AI	1940	1	1.9	8AI	4.9	1.9
	25	140, 140, 110, 220, 45°	8AI	610	8	4.9	20AIII	3.9	9.5
								Итого	11.8

Спецификация и выборка стали на одно арматурное изделие

6

Марка изделия	N поз.	Эскиз	ф мм	Длина м	К-во шт	Общая длина м	Выборка стали: ф мм	Общая длина м	Вес кг
КР-14	37	270	6AI	270	7	1.9	6AI	1.9	0.4
	38	2930	14AIII	2930	4	11.7	14AIII	11.7	14.2
								Итого	14.6
КР-15	37	270	6AI	270	7	1.9	6AI	1.9	0.4
	39	2930	12AIII	2930	4	11.7	12AIII	11.7	10.4
								Итого	10.8
Отдельные позиции	38	2930	14AIII	2930	1	2.9	14AIII	2.9	3.5

Примечание.

Совместно с данным см. л.л. АС-2, 3.

Гл. инж. пр.	Чирков		
Рук. группы	Горбуз		
Исполнит.	Цветкова		
Проверил	Воробьева		

Госстрой СССР
СОЮЗВОДОКАНАЛПРОЕКТ
г. Москва 1975 г.

Аэротенки-смесители четырехкоридорные с размерами коридора 9х5,2х150 из сборного железобетона

Стеновые панели ПК1-54-1 б, в, г, е
ПКУ 1-54-1 б.

Спецификация арматуры.

Типовой проект 902-2-264
Альбом II
Лист АС-4

13945-02 6

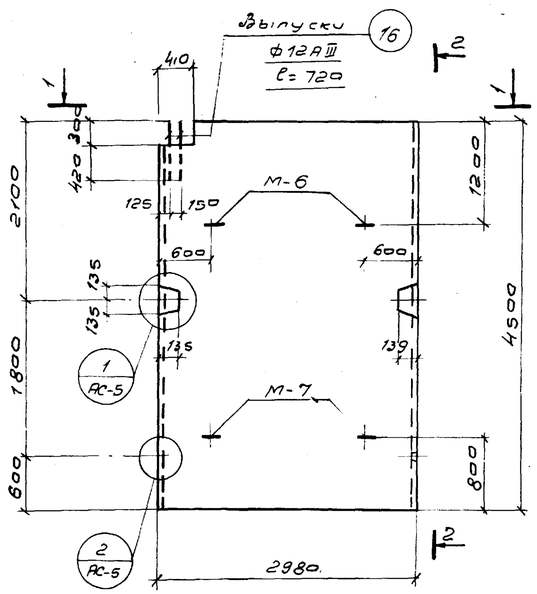

ПП2-45-2 Т/Н

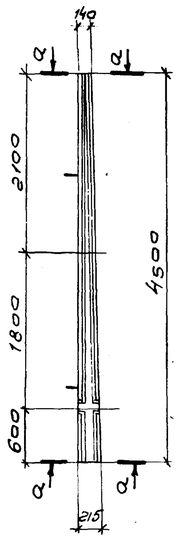

2-2

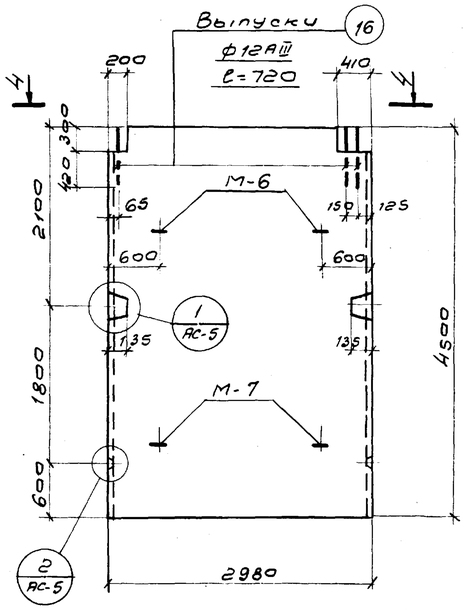

ПП 2-45-3

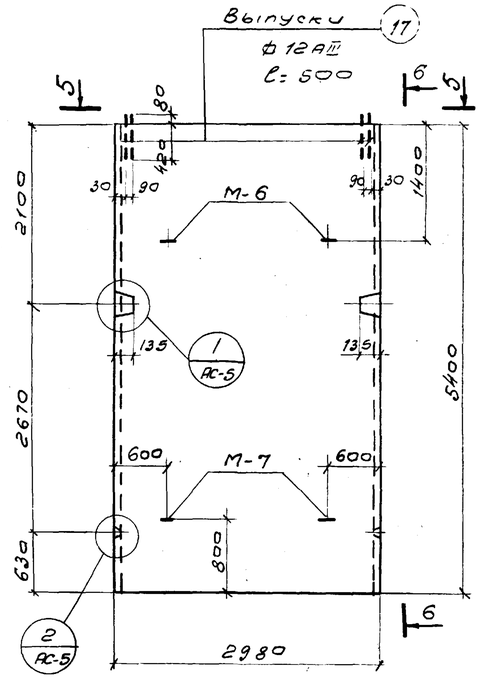

ПП 2-54-1

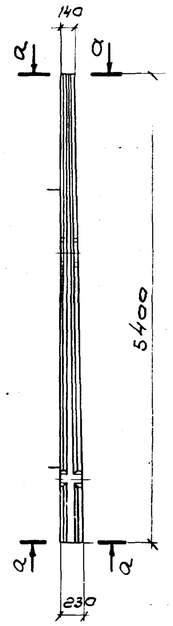

6-6

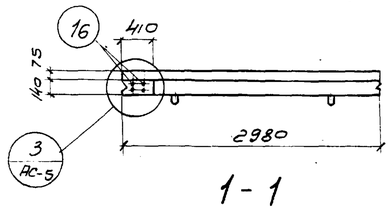

1-1

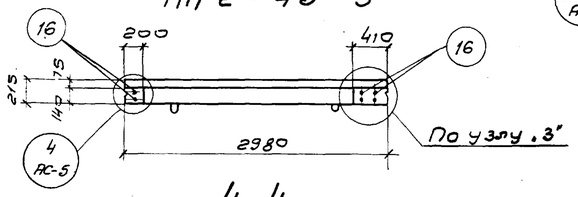

4-4

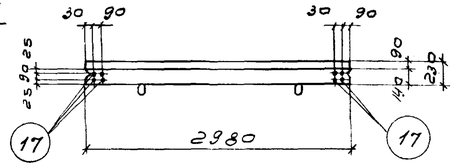

5-5

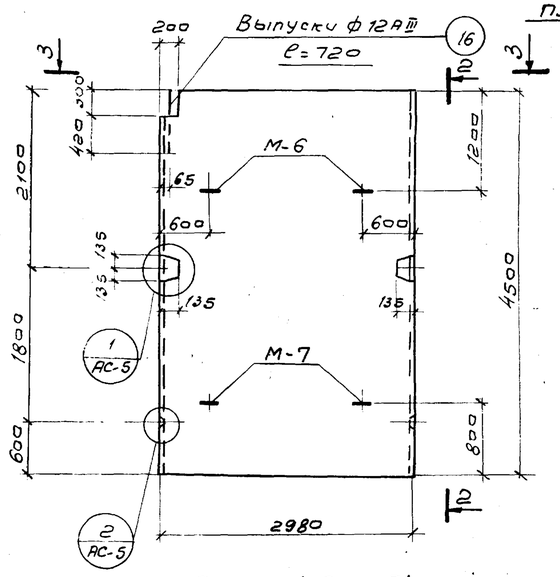

ПП2-45-1 Т/Н

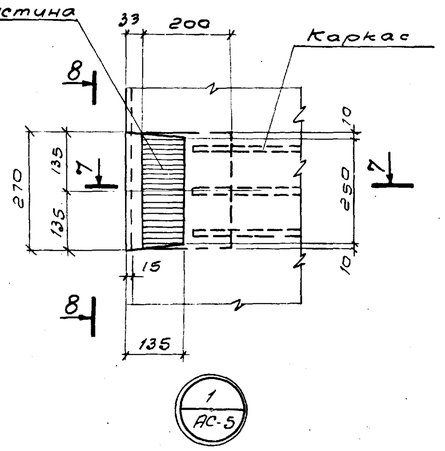

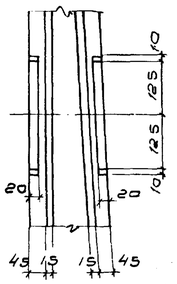

8-8

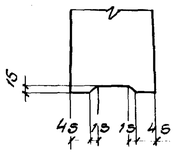

а-а

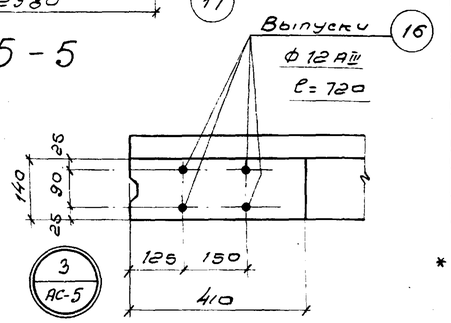

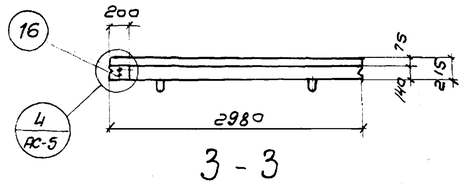

3-3

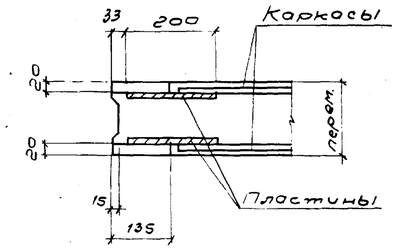

7-7

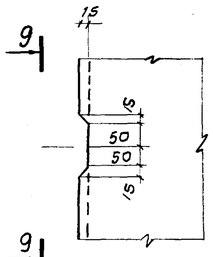

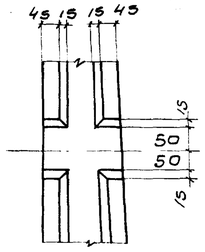

9-9

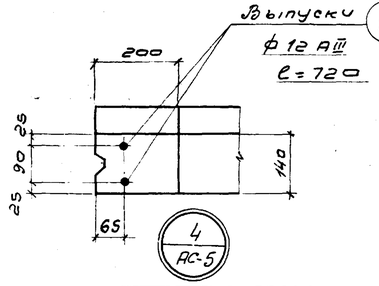

Выборка закладных деталей

Марка эл-та	Марка закладной детали	К-во шт.	Общий вес кг.	N листа проекта
ПП2-45-1 Т/Н /шт. 1/	М-6	2	14.4	АС-8
	М-7	2	14.4	АС-8
	поз. 16	2	1.2	АС-8
ПП2-45-2 Т/Н /шт.-1/	М-6	2	14.4	АС-8
	М-7	2	14.4	АС-8
	поз. 16	4	2.4	АС-8
ПП245-3 /шт.-1/	М-6	2	14.4	АС-8
	М-7	2	14.4	АС-8
	поз. 16	6	3.6	АС-8
ПП2-54-1 /шт.-1/	М-6	2	14.4	АС-8
	М-7	2	14.4	АС-8
	поз. 17	8	4.0	АС-8

Показатели на 1 элемент

Марка эл-та	Вес т	* Марка бетона	Объем бетона $м^3$	Расход стали кг.
ПП2-45-1 Т/Н	6,08	М-Мрз-В	2.43	173.8
ПП2-45-2 Т/Н	6,08		2.43	173.8
ПП2-45-3	6,08		2.43	173.8
ПП2-54-1	7.45		2.98	203.8

* Принимать по табл. 1 (альбом I)

Примечания:

1. Арматурные чертежи см. л. л. АС-6,7
2. На чертеже разработана панель с индексом „Т" (так), панель с индексом „Н" (наоборот) читать зеркально.
3. Закладные детали см. л. АС-8.

Госстрой СССР СОЮЗВОДОКАНАЛПРОЕКТ г. Москва 1975 г.	Перегородочные панели ПП2-45-1 Т/Н; ПП2-45-2 Т/Н, ПП2-45-3; ПП2-54-1. Опалубочный чертеж.	Типовой проект 902-2-264
Аэротенки-смесители четырехкоридорные с размерами коридора 9×5,2×150 из сборного железобетона		Альбом II
		Лист АС-5

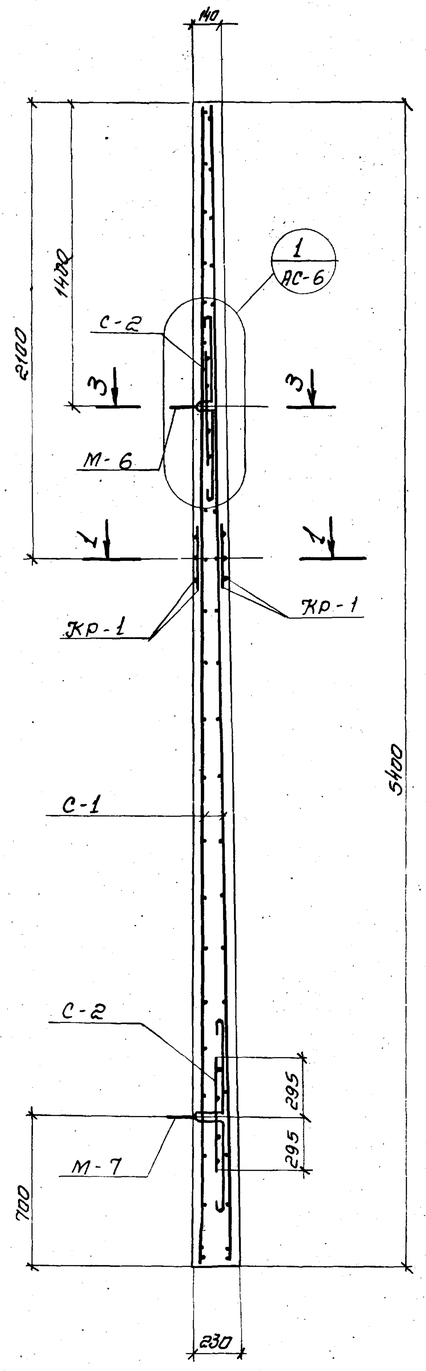

панель ПП2-54-1

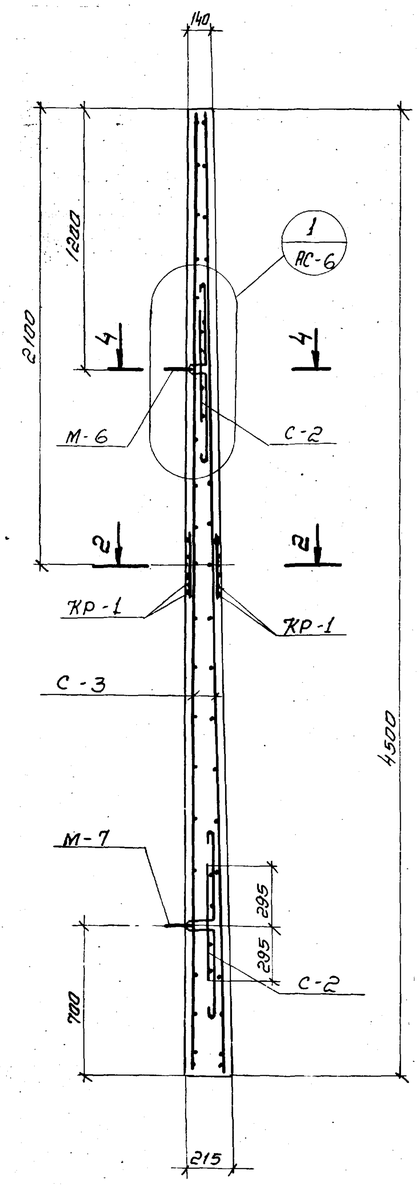

панели ПП2-45-1^{т}/н; ПП2-45-2^{т}/н; ПП2-45-3

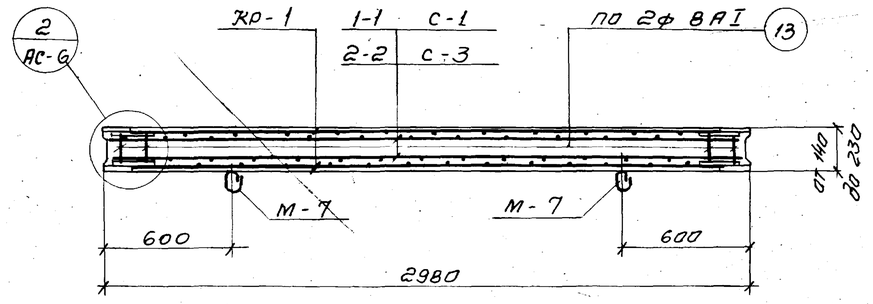

1-1; 2-2

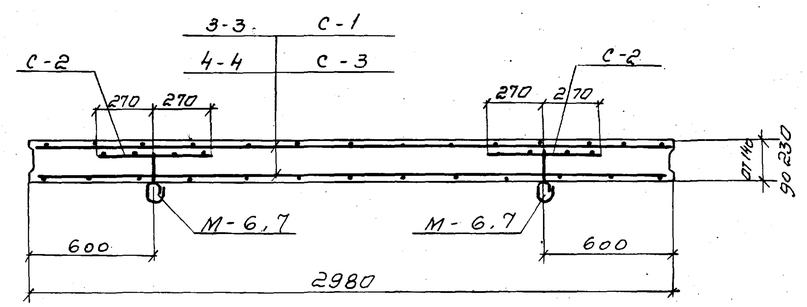

3-3; 4-4

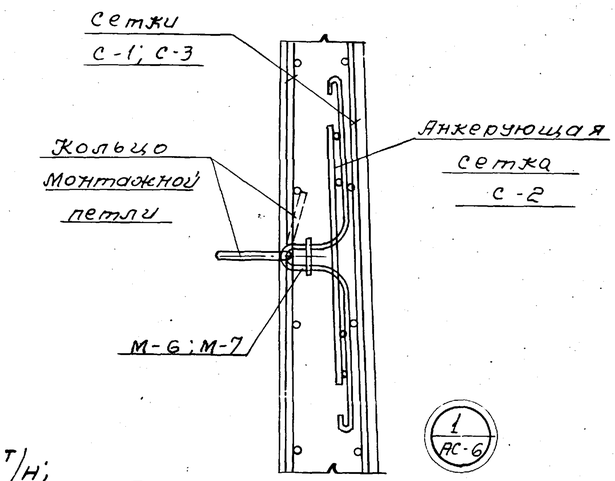

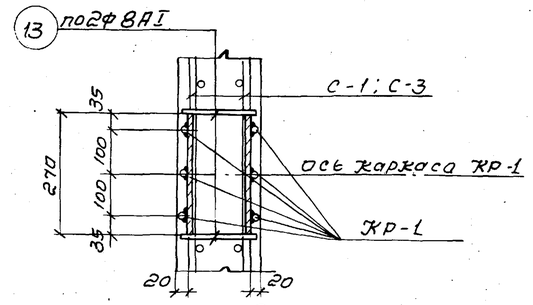

а - а

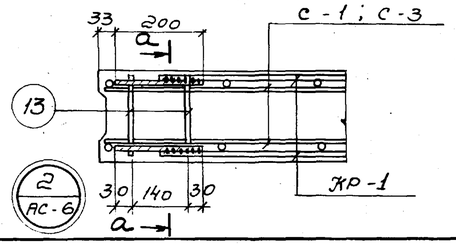

Выборка арматурных изделий

Марка эл-та	Марка арматурного изделия	Ж-во шт	Общий вес кг.	№ листа проекта
ПП2-54-1 /шт-1/	С-1	2	182.4	АС-7
	С-2	2	3.0	АС-7
	Кр-1	2	17.6	АС-7
	поз. 13	8	0.8	АС-7
ПП2-45-1^{т}/н /шт-1/	С-2	2	3.0	АС-7
	С-3	2	152.4	АС-7
	Кр-1	2	17.6	АС-7
	поз. 13	8	0.8	АС-7
ПП2-45-2^{т}/н /шт-1/	С-2	2	3.0	АС-7
	С-3	2	152.4	АС-7
	Кр-1	2	17.6	АС-7
	поз. 13	8	0.8	АС-7
ПП2-45-3 /шт-1/	С-2	2	3.0	АС-7
	С-3	2	152.4	АС-7
	Кр-1	2	17.6	АС-7
	поз. 13	8	0.8	АС-7

Выборка стали на 1 элемент

Марка эл-та	Горячекатаная арматурная сталь по ГОСТ 5781-61* Класс AIII ф мм 12		Итого	Класс AI ф мм 6	8	-6=6				Итого	Расход стали кг.
ПП2-54-1	157.2		157.2	29.2	7.2	10.2				46.6	203.8
ПП2-45-1^{т}/н	131.2		131.2	25.2	7.2	10.2				42.6	173.8
ПП2-45-2^{т}/н	131.2		131.2	25.2	7.2	10.2				42.6	173.8
ПП2-45-3	131.2		131.2	25.2	7.2	10.2				42.6	173.8

Примечания:

1. Совместно с данным см. л.л. АС-5,7
2. Защитный слой бетона -20мм

Госстрой СССР СОЮЗВОДОКАНАЛПРОЕКТ г. Москва 1975 г. Аэротенки-смесители четырехкоридорные с размерами коридора 9х52х150 из сборного железобетона.	Перегородочные панели ПП2-45-1^{т}/н; ПП2-45-2^{т}/н ПП2-45-3; ПП2-54-1. Арматурный чертеж.	Типовой проект 902-2-264 Альбом II Лист АС-6

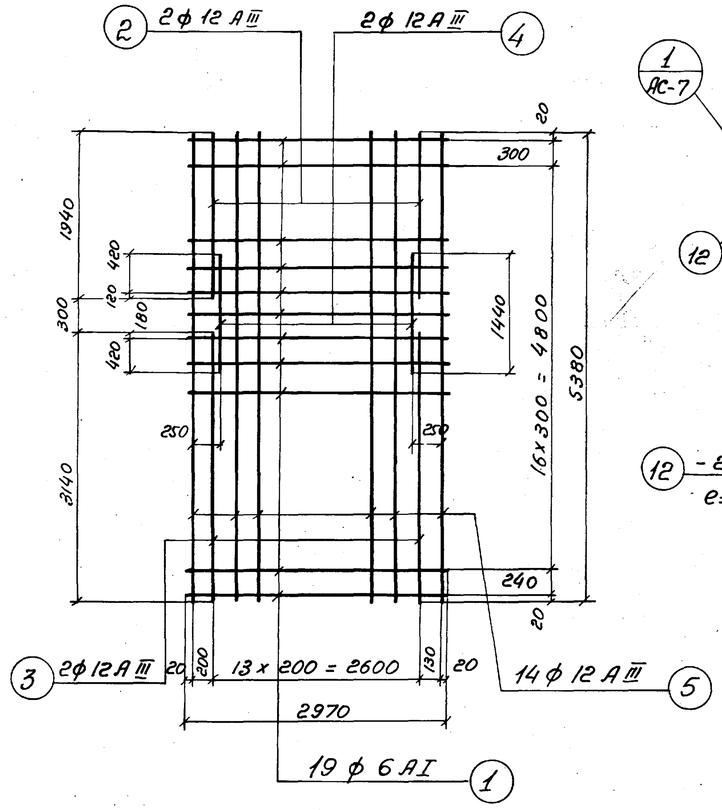

С - 1

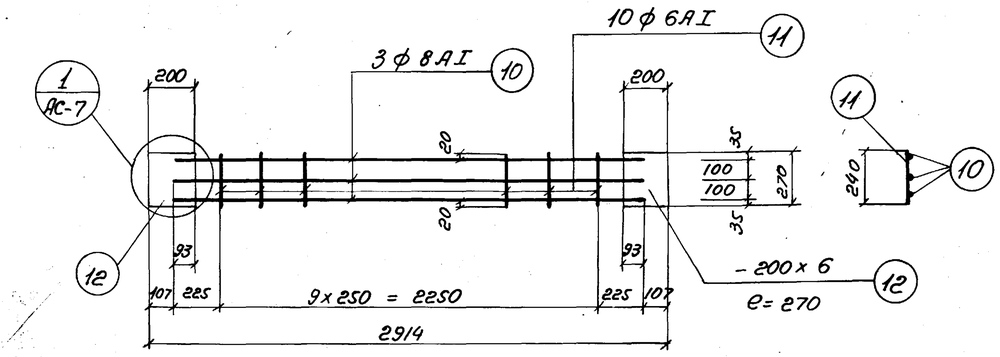

Кр - 1

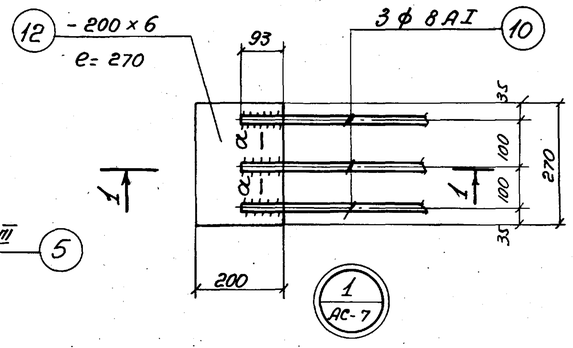

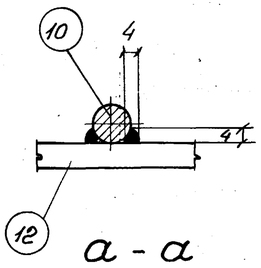

а - а

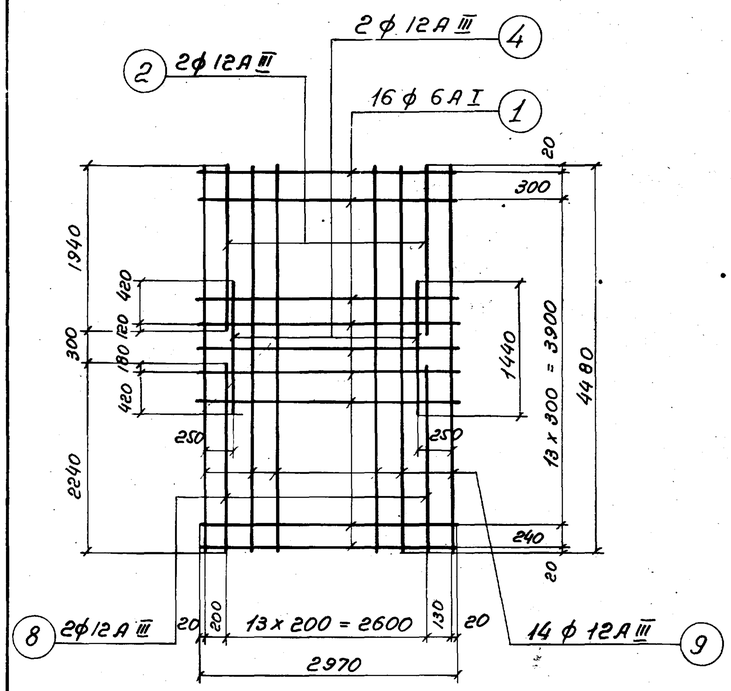

С - 3

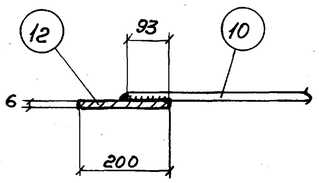

1 - 1

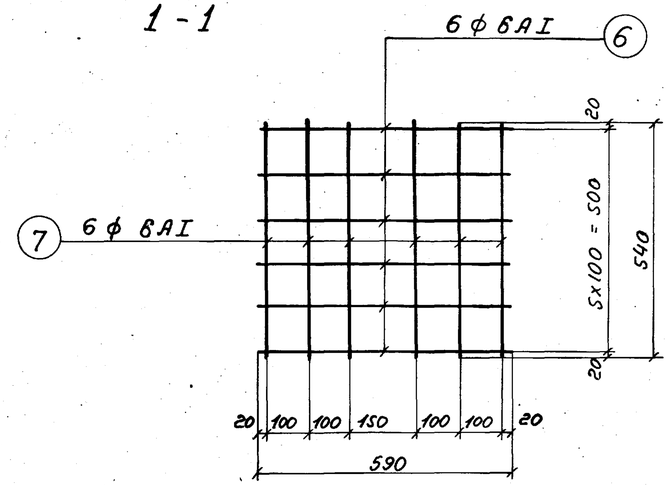

С - 2

Спецификация и выборка стали на одно арматурное изделие

Марка изделия	N поз	Эскиз	ф мм	Длина мм	К-во шт.	Общая длина м	Выборка стали ф мм	Общая длина м	Вес кг
С-1	1	2970	6АI	2970	19	56,5	6АI	56,5	12,6
	2	1940	12АIII	1940	2	3,9	12АIII	88,4	78,6
	3	3140	12АIII	3140	2	6,3		Итого	91,2
	4	1440	12АIII	1440	2	2,9			
	5	5380	12АIII	5380	14	75,3			
С-2	6	590	6АI	590	6	3,6	6АI	7,2	1,5
	7	540	6АI	540	6	3,6			
С-3	1	2970	6АI	2970	16	47,5	6АI	47,5	10,6
	2	1940	12АIII	1940	2	3,9	12АIII	73,8	65,6
	4	1440	12АIII	1440	2	2,9		Итого	76,2
	8	2240	12АIII	2240	2	4,5			
	9	4480	12АIII	4480	14	62,5			
Кр-1	10	2700	8АI	2700	3	8,1	ф6АI	2,4	0,5
	11	240	6АI	240	10	2,4	ф8АI	8,1	3,2
	12	-200x6	—	270	2	0,54	-δ=6	0,54	5,1
								Итого	8,8
Отдельные позиции	13	160	8АI	160	1	0,2	8АI	0,2	0,1

Примечания:

1. Совместно с данным см. л. АС-6.
2. Арматурные сетки и каркасы изготовлять при помощи точечной сварки в соответствии с требованиями СНиП II-В.1-62*.

Госстрой СССР СОЮЗВОДОКАНАЛПРОЕКТ г. Москва 1975 г.	Перегородочные панели ПП2-45-1т/н; ПП2-45-2т/н; ПП2-45-3; ПП2-54-1. Сетки, каркасы, спецификация арматуры.	Типовой проект 902-2-264
Аэротенки-смесители четырехкоридорные с размерами коридора 9x5, 2x150 из сборного железобетона		Альбом II
		Лист АС-7

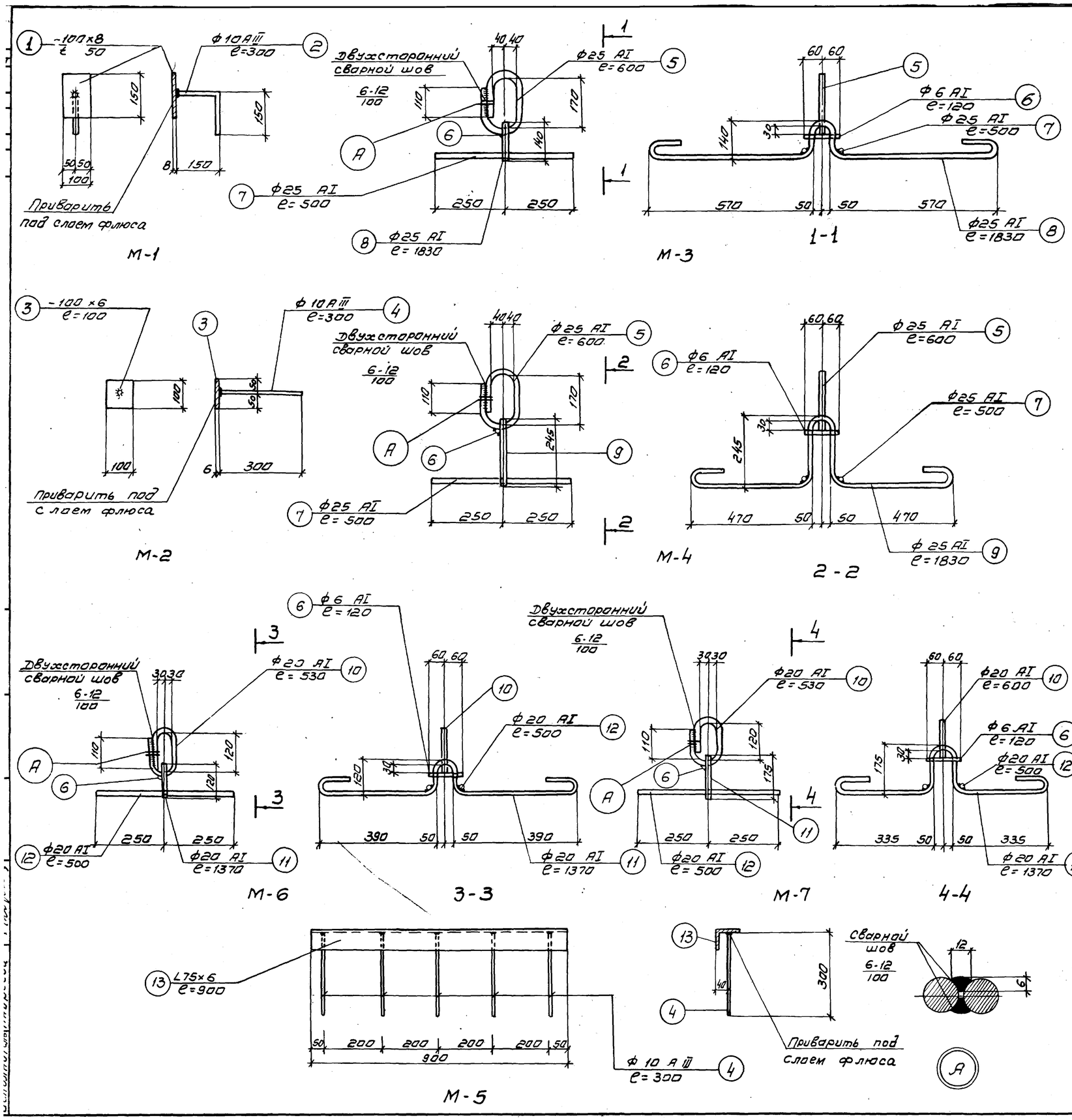

Прокат Вст3 кп2 гост 380-71

Спецификация металла на 1 изделие

Марка изделия	N поз.	Профиль	Длина мм.	Кол-во шт. Т	Кол-во шт. Н	Вес кг. 1шт.	Вес кг. Всего	Вес кг. марки	Примеч.
М-1	1	-100×8	150	1	–	0.9	0.9	1.1	
	2	ф 10 AIII	300	1	–	0.2	0.2		
М-2	3	-100×6	100	1	–	0.5	0.5	0.7	
	4	ф 10 AIII	300	1	–	0.2	0.2		
М-3	5	ф 25 AI	600	1	–	2.3	2.3	13.2	
	6	ф 6 AI	120	1	–	0.1	0.1		
	7	ф 25 AI	500	2	–	1.9	3.8		
	8	ф 25 AI	1830	1	–	7.0	7.0		
М-4	5	ф 25 AI	600	1	–	2.3	2.3	13.2	
	6	ф 6 AI	120	1	–	0.1	0.1		
	7	ф 25 AI	500	2	–	1.9	3.8		
	9	ф 25 AI	1830	1	–	7.0	7.0		
М-5	4	ф 10 AIII	300	5	–	0.2	0.2	6.4	
	13	L75×6	900	1	–	6.2	6.2		
М-6	6	ф 6 AI	120	1	–	0.1	0.1	7.2	
	10	ф 20 AI	530	1	–	1.3	1.3		
	11	ф 20 AI	1370	1	–	3.4	3.4		
	12	ф 20 AI	500	2	–	1.2	2.4		
М-7	6	ф 6 AI	120	1	–	0.1	0.1	7.2	
	10	ф 20 AI	530	1	–	1.3	1.3		
	11	ф 20 AI	1370	1	–	3.4	3.4		
	12	ф 20 AI	500	2	–	1.2	2.4		
Отдельные элементы	14	ф 12 AIII	650	1	–	0.6	0.6	0.6	
	15	ф 8 AI	500	1	–	0.2	0.2	0.2	
	16	ф 12 AIII	720	1	–	0.6	0.6	0.6	
	17	ф 12 AIII	500	1	–	0.5	0.5	0.5	

Примечания:

1. Толщину сварного шва принять по наименьшей толщине свариваемых элементов. Сварку производить электродами Э-42 по ГОСТ 9467-60.
2. Позиция „6" приваривается к петле сварочными клещами или точечной сваркой.

Госстрой СССР СОЮЗВОДОКАНАЛПРОЕКТ г. Москва 1975г.	Стеновые и перегородочные панели. Закладные детали.	Типовой проект 902-2-264
Аэратенки-смесители четырехкоридорные с размерами коридора 9×6,2×150 из сборного железобетона.		Альбом II
		Лист АС-8

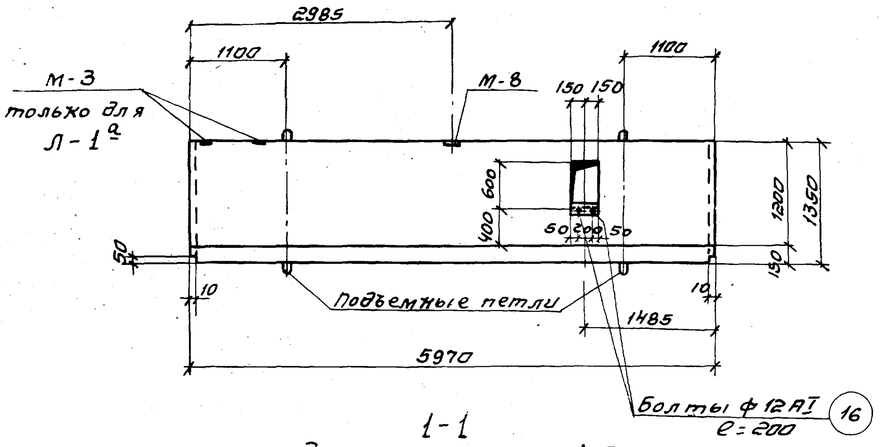

1-1

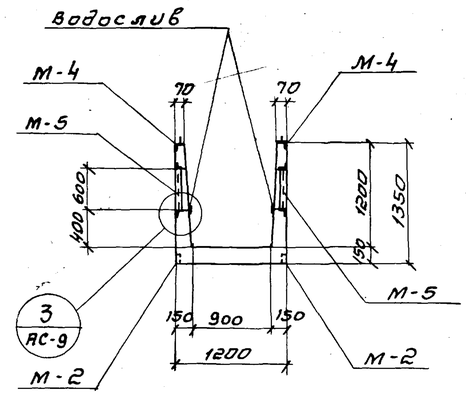

2-2

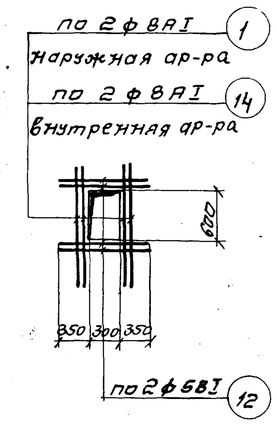

Деталь армирования отверстий

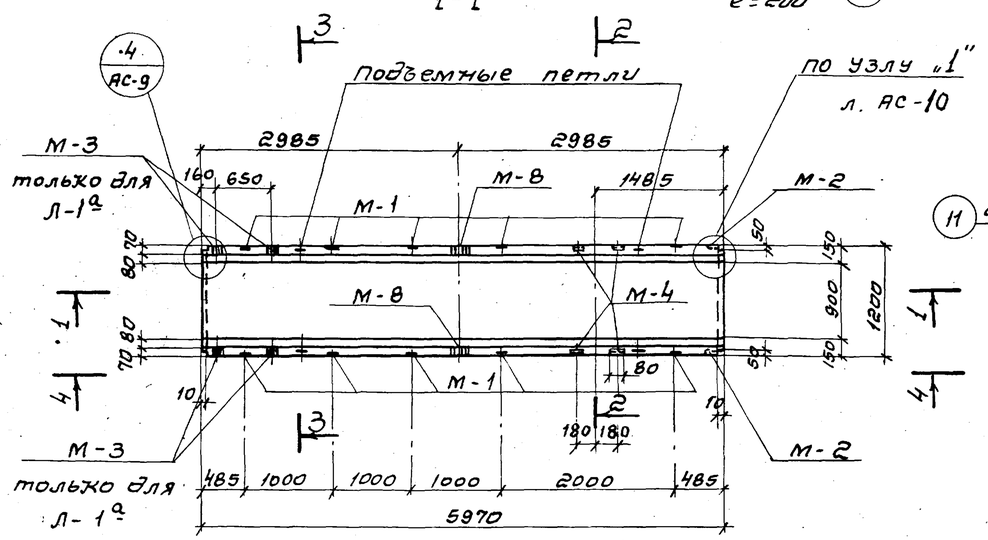

Лоток Л-1

Лоток Л-1а

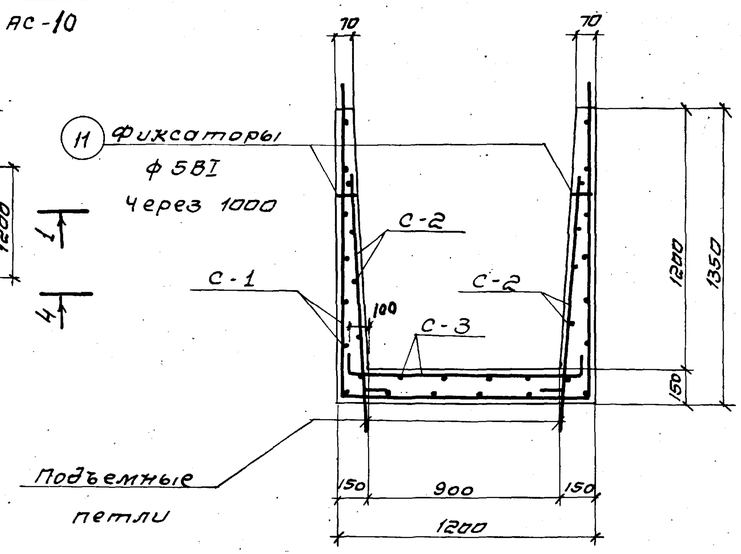

3-3

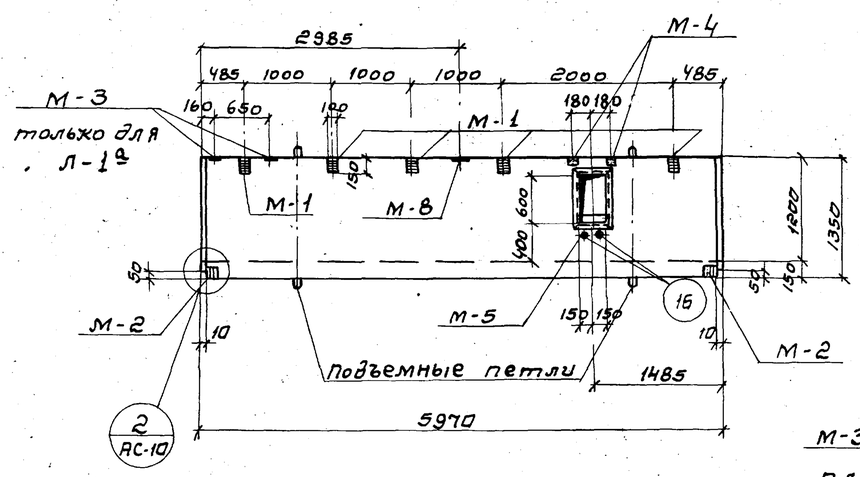

4-4

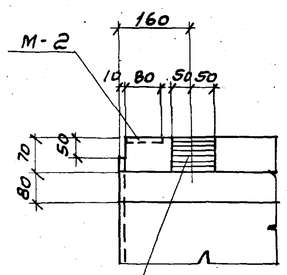

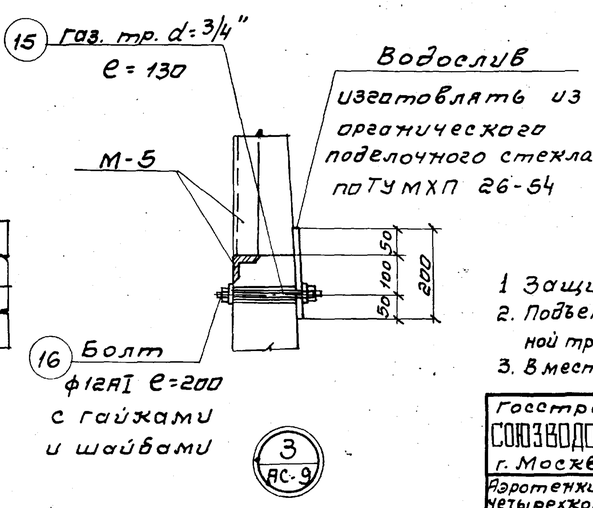

Выборка арматурных и закладных изделий

Марка эл-та	Марка изделия	К-во шт.	Общий вес кг.	№ листа проекта	Марка эл-та	Марка изделия	К-во шт	Общий вес кг.	№ листа проекта
Лоток Л-1	С-1	1	108.2	АС-18	Лоток Л-1а	С-1	1	108.2	АС-18
	С-2	2	53.6	АС-18		С-2	2	53.6	АС-18
	С-3	1	21.8	АС-18		С-3	1	21.8	АС-18
	поз. „11"	12	1.2	АС-18		поз. „11"	12	1.2	АС-18
	поз. „12"	16	3.2	АС-18		поз. „12"	16	3.2	АС-18
	поз. „1"	4	6.0	АС-18		поз. „1"	4	6.0	АС-18
	поз. „14"	8	4.0	АС-18		поз. „14"	8	4.0	АС-18
	поз. „15"	4	0.8	АС-18		поз. „15"	4	0.8	АС-18
	М-1	10	13.0	АС-26		М-1	10	13.0	АС-26
	М-2	4	2.4	АС-26		М-2	4	2.4	АС-26
	М-4	4	2.8	АС-26		М-3	4	2.4	АС-26
	М-5	2	29.6	АС-26		М-4	4	2.8	АС-26
	М-8	2	3.0	АС-26		М-5	2	29.6	АС-26
	поз. „16"	4	0.8	АС-18		М-8	2	3.0	АС-26
						поз. „16"	4	0.8	АС-18

Выборка стали на 1 элемент

Марка элемента	Холоднотянутая обыкновенная проволока ГОСТ 6727-53			Горячекатаная арматурная сталь по ГОСТ 5781-61*					Расход стали кг
	Класс ВI			Класс АI					
	ф мм			ф мм					
	5		Итого	8	10	20		Итого	
Л-1	32.6		32.6	99.8	29.2	36.4		165.4	198.0
Л-1а	32.6		32.6	99.8	29.2	36.4		165.4	198.0

Показатели на 1 элемент

Марка эл-та	Вес 1го эл-та т	* марка бетона	Объем бетона $м^3$	Расход стали кг.
Л-1	6.55	М Мрз В	2.62	198.0
Л-1а	6.55		2.62	198.0

* Принимать по табл. 1 (альбом I)

Примечания:

1. Защитный слой бетона - 20 мм.
2. Подъем лотка за верхние петли осуществлять специальной траверсой, не допуская передачи распора на стенки лотка.
3. В местах отверстий арматуру сеток обрезать по месту.

Госстрой СССР СОЮЗВОДОКАНАЛПРОЕКТ г. Москва 1975 г.	Лотки Л-1; 1а	Типовой проект 902-2-264
Аэротенки-смесители четырехкоридорные с размерами коридора 9х5,2х150 из сборного железобетона	Арматурно-опалубочный чертеж.	Альбом II
		Лист АС-9

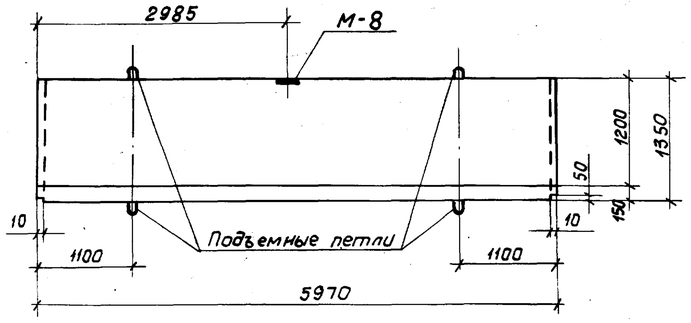

I - I

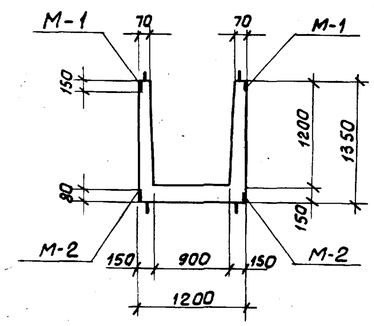

2-2

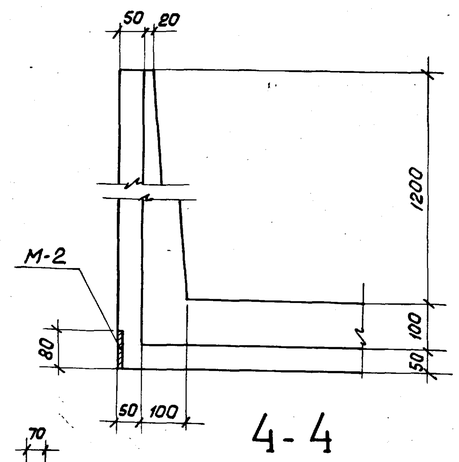

4-4

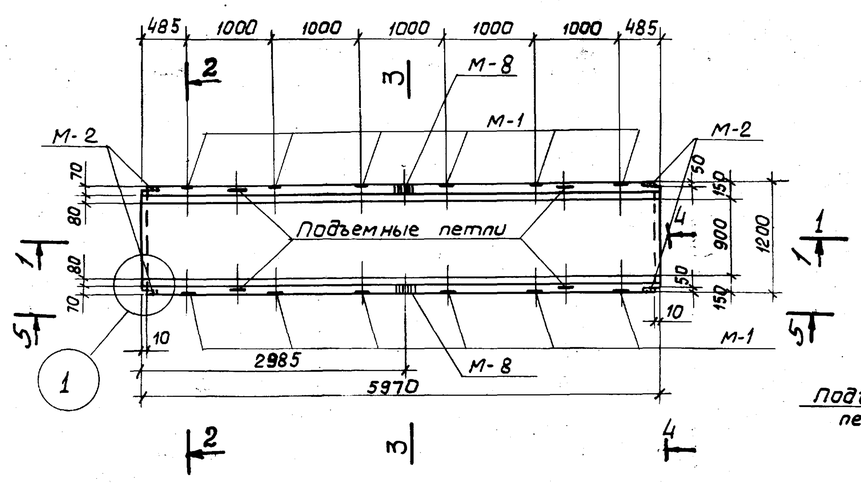

Лоток Л-2

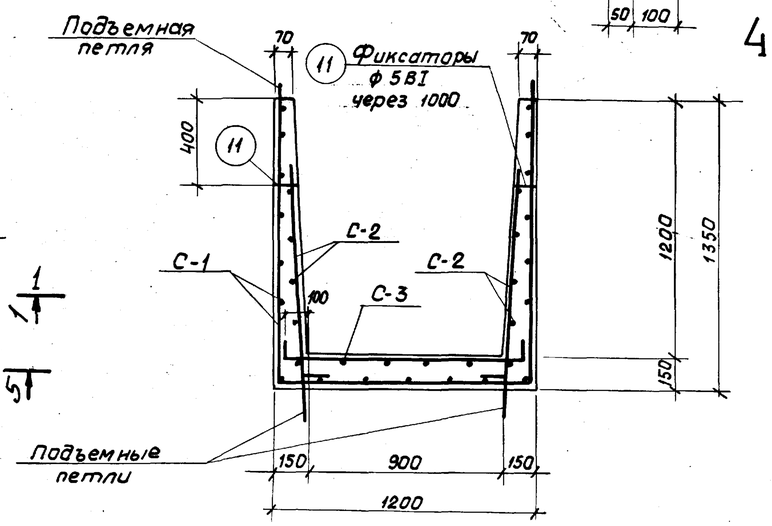

3-3

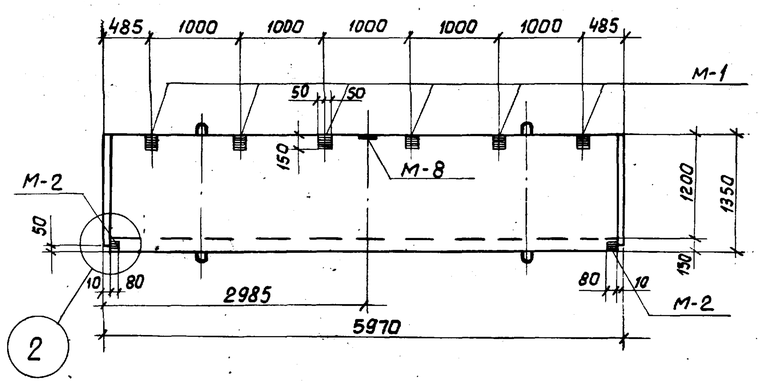

Вид по 5-5

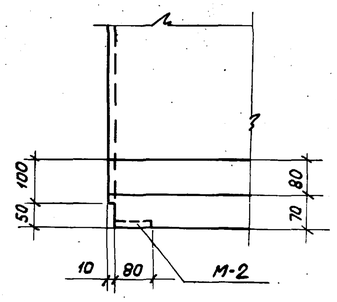

1

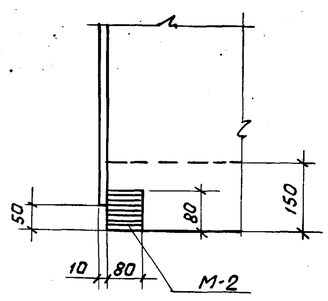

2

Выборка арматурных и закладных изделий

Марка эл-та	Марка изделия	К-во шт.	Общий вес кг	N листа проекта
Лоток Л-2	С-1	1	108.2	АС-18
	С-2	2	53.6	АС-18
	С-3	1	21.8	АС-18
	поз. „11"	12	1.2	АС-18
	М-1	12	15.6	АС-26
	М-2	4	2.4	АС-26
	М-8	2	3.0	АС-26

Выборка стали на 1 элемент

Марка элемента	Холоднотянутая обыкновенная проволока по ГОСТ 6727-53			Горячекатаная арматурная сталь по ГОСТ 5781-61*					Расход стали кг
	класс ВI			класс АI					
	ф мм			ф мм					
	5		Итого	8	10	20		Итого	
Л-2	29.4		29.4	89.8	29.2	36.4		155.4	184.8

Показатели на 1 элемент

Марка эл-та	Вес 1го эл-та т	* Марка бетона	Объем бетона м³	Расход стали кг
Л-2	6.65	М Мрз В	2.66	184.8

* Принимать по табл. 1 (альбом I).

Примечания:

1. Защитный слой бетона - 20мм.
2. Подъем лотка за верхние петли осуществлять специальной траверсой, не допуская передачи распора на стенки лотка.

Госстрой СССР СОЮЗВОДОКАНАЛПРОЕКТ г. Москва 1975г. Аэротенки-смесители четырехкоридорные с размерами коридора 9×5.2×150 из сборного железобетона	Лоток Л-2. Арматурно-опалубочный чертеж.	Типовой проект 902-2-264 Альбом II Лист АС-10

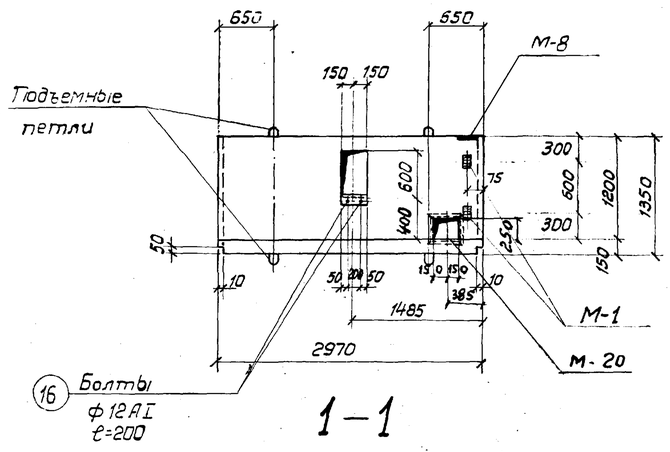

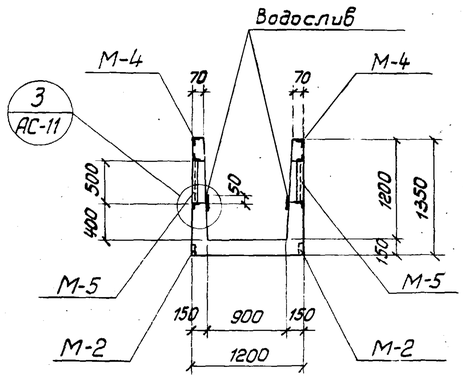

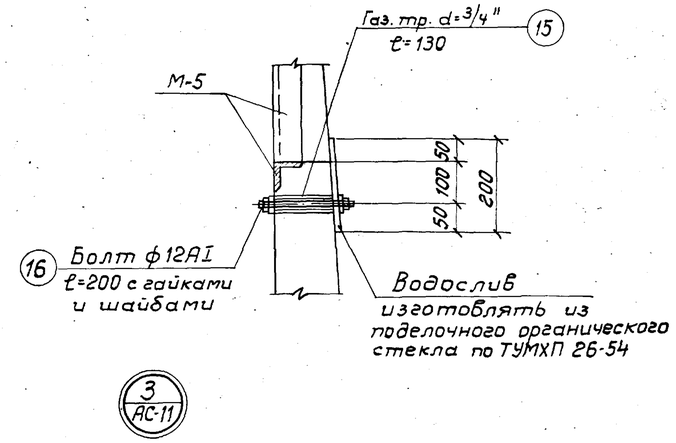

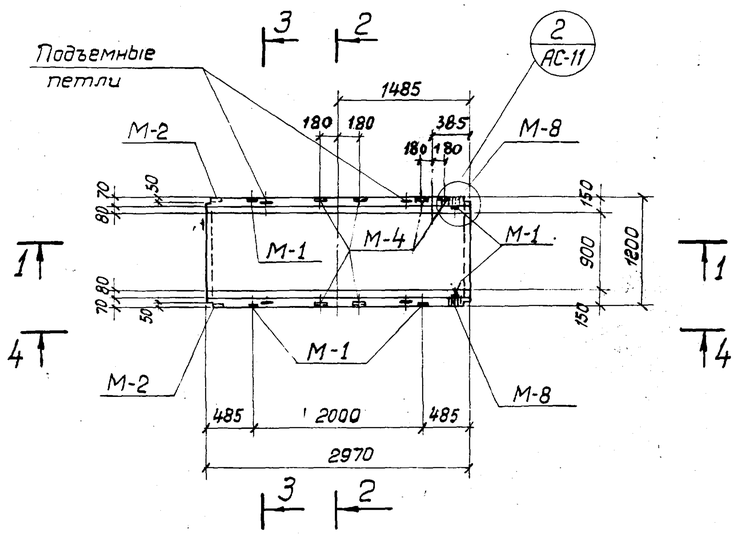

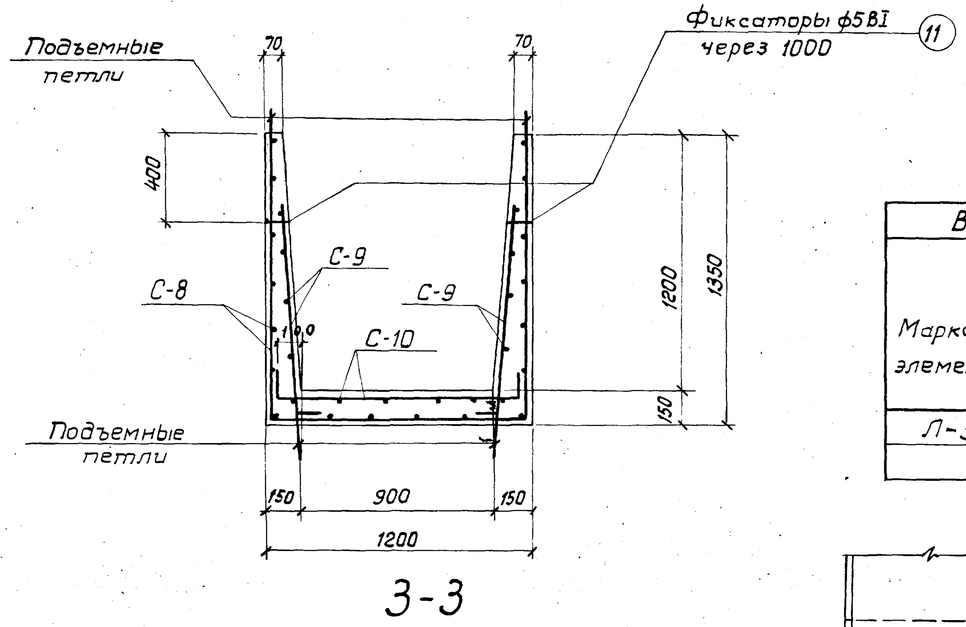

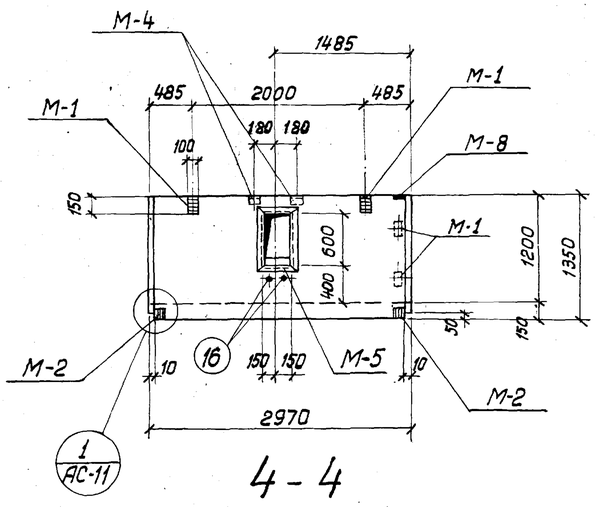

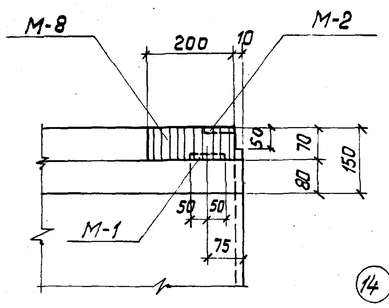

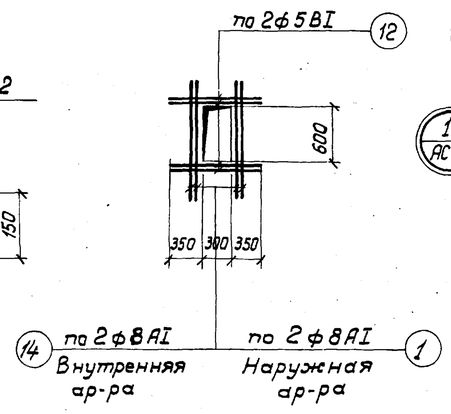

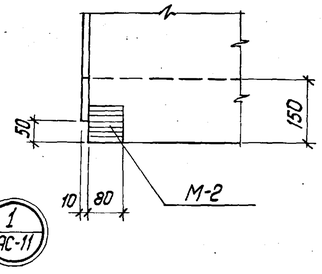

Деталь армирования отверстий

Выборка арматурных и закладных изделий

Марка эл-та	Марка изделия	К-во шт	Общий вес кг	№ листа проекта
Лоток Л-3	С-8	1	58.6	АС-19
	С-9	2	36.2	АС-19
	С-10	1	11.1	АС-19
	поз. „11"	6	0.6	АС-19
	поз. „12"	16	3.2	АС-19
	поз. „1"	4	6.0	АС-19
	поз. „14"	8	4.0	АС-19
	поз. „15"	4	0.8	АС-19
	М-1	8	10.4	АС-26
	М-2	4	2.4	АС-26
	М-4	6	4.2	АС-26
	М-5	2	29.6	АС-26
	М-8	2	3.0	АС-26
	поз. „16"	4	0.8	АС-19
	М-20	1	9.8	АС-26

Выборка стали на 1 элемент

Марка элемента	Холоднотянутая обыкновенная проволока по ГОСТ 6727-53			Горячекатаная арматурная сталь по ГОСТ 5781-61*					Расход стали кг
	Класс ВI			Класс АI					
	ф мм			ф мм					
	5		Итого	8	20			Итого	
Л-3	17.7		17.7	65.6	36.4			102.0	119.7

Показатели на 1 элемент

Марка элемента	Вес 1го эл-та т	* Марка бетона	Объем бетона м³	Расход стали кг
Л-3	3.225	М / Мрз / В	1.29	119.7

* Принимать по табл. 1 (альбом I).

Примечания:

1. Защитный слой бетона — 20мм
2. Подъем лотка за верхние петли осуществлять специальной траверсой, не допуская передачи распора на стенки лотка.
3. В местах отверстий арматуру сеток обрезать по месту.

Госстрой СССР СОЮЗВОДОКАНАЛПРОЕКТ г. Москва 1975 г. Аэротенки смесители четырехкоридорные с размерами коридора 9×5.2×150 из сборного железобетона	Лоток Л-3 Арматурно-опалубочный чертеж	Типовой проект 902-2-264 Альбом II Лист АС-11

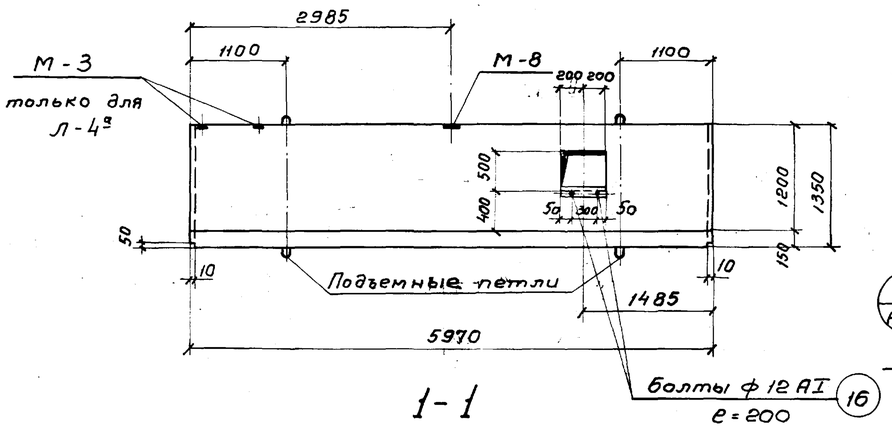

1-1

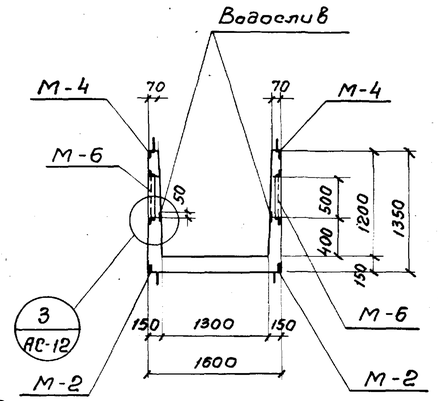

2-2

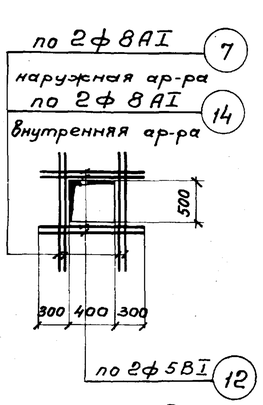

Деталь армирования отверстий

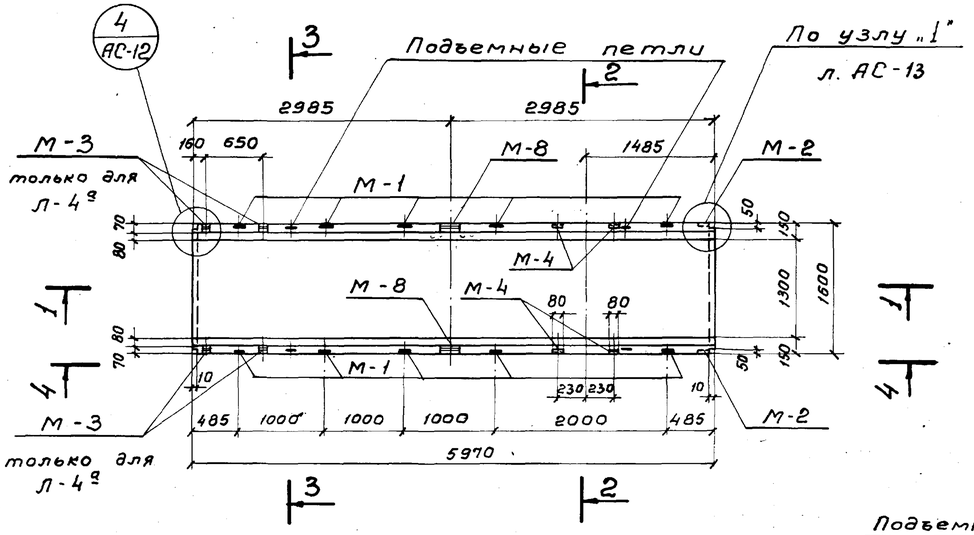

Лоток Л-4
Лоток Л-4а

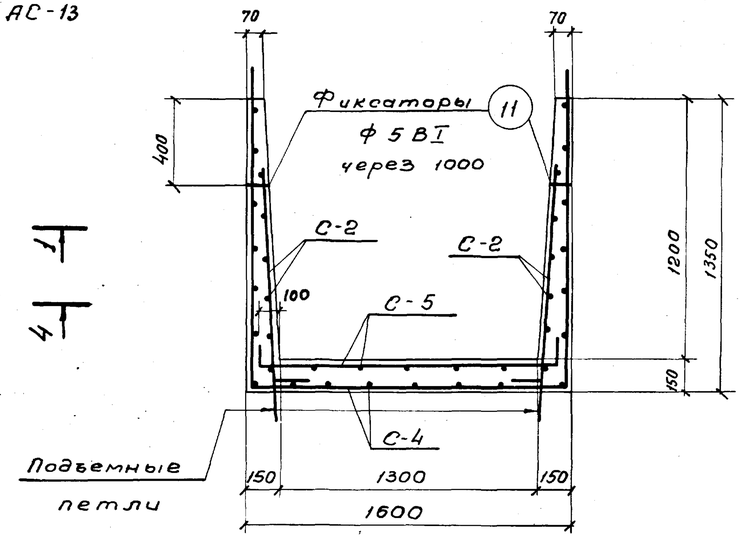

3 - 3

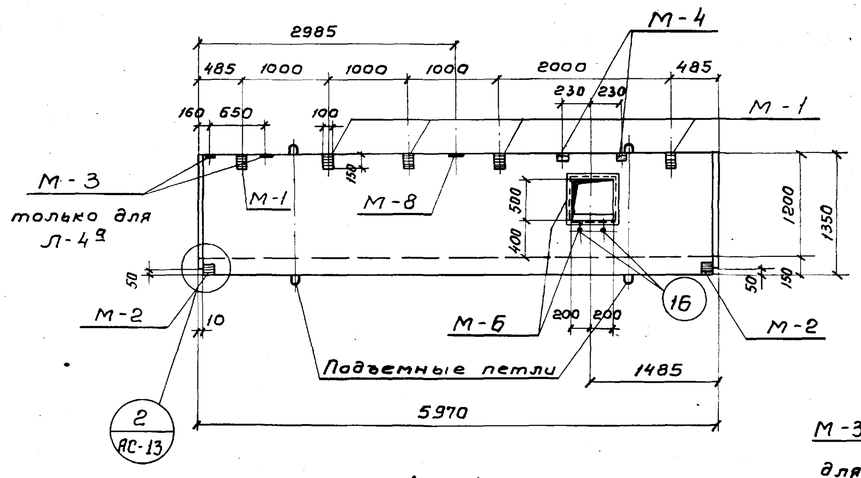

4 - 4

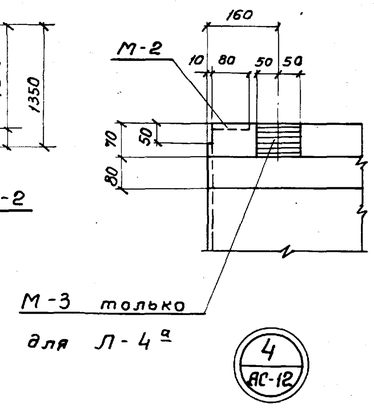

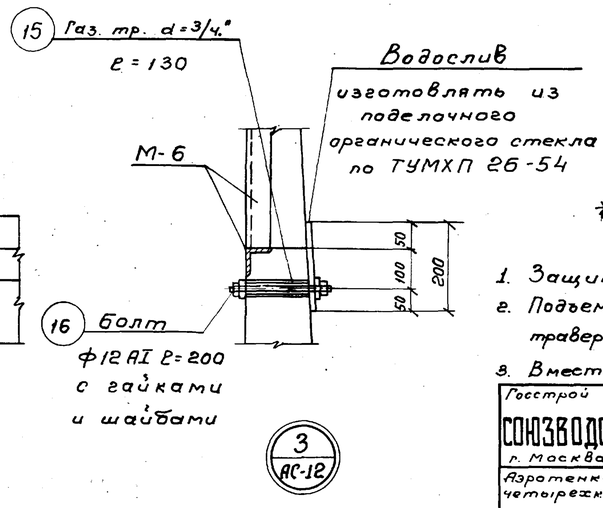

Выборка арматурных и закладных изделий

Марка эл-та	Марка изделия	К-во шт.	Общий вес кг	№ листа проекта	Марка эл-та	Марка изделия	К-во шт	Общий вес кг	№ листа проекта
Лоток Л-4	С-2	2	53.6	АС-18	Лоток Л-4а	С-2	2	53,6	АС-18
	С-4	1	124.0	АС-18		С-4	1	124.0	АС-18
	С-5	1	28.5	АС-18		С-5	1	28.5	АС-18
	поз. „11"	12	1.2	АС-18		поз. „11"	12	1,2	АС-18
	поз. „12"	16	3.2	АС-18		поз. „12"	16	3,2	АС-18
	поз. „7"	4	6.8	АС-18		поз. „7"	4	6.8	АС-18
	поз. „14"	8	4.0	АС-18		поз. „14"	8	4.0	АС-18
	поз. „15"	4	0.8	АС-18		поз. „15"	4	0.8	АС-18
	М-1	10	13.0	АС-26		М-1	10	13.0	АС-26
	М-2	4	2.4	АС-26		М-2	4	2.4	АС-26
	М-4	4	2.8	АС-26		М-3	4	2.4	АС-26
	М-6	2	29.6	АС-26		М-4	4	2.8	АС-26
	М-8	2	3.0	АС-26		М-6	2	29.6	АС-26
	поз. „16"	4	0.8	АС-18		М-8	2	3.0	АС-26
						поз. „16"	4	0.8	АС-18

Выборка стали на 1 элемент

Марка элемента	Холоднотянутая обыкновенная проволока ГОСТ 6727-53			Горячекатаная арматурная сталь по ГОСТ 5781-61*					Расход стали кг
	класс ВI			класс АI					
	ф мм			ф мм					
	5		Итого	8	10	20		Итого	
Л-4	34.4		34.4	110.3	40.2	36.4		186.9	221.3
Л-4а	34.4		34.4	110.3	40.2	36.4		186.9	221.3

Показатели на 1 элемент

Марка эл-та	Вес 1 эл-та т	* Марка бетона	Объем бетона $м^3$	Расход стали кг
Л-4	7.45	М Мрз В	2.98	221.3
Л-4а	7.45		2.98	221,3

* Принимать по табл. 1 (альбом I)

Примечания:

1. Защитный слой бетона - 20 мм.
2. Подъем лотка за верхние петли осуществлять специальной траверсой, не допуская передачи распора на стенки лотка.
3. Вместах отверстий арматуру сеток обрезать по месту.

Госстрой СССР СОЮЗВОДОКАНАЛПРОЕКТ г. Москва 1975 г.	Лотки Л-4; 4а.	Типовой проект 902-2-264
Аэротенки - смесители четырехкоридорные с размерами коридора 9х5,2х150 из сборного железобетона	Арматурно-опалубочный чертеж.	Альбом II
		Лист АС-12

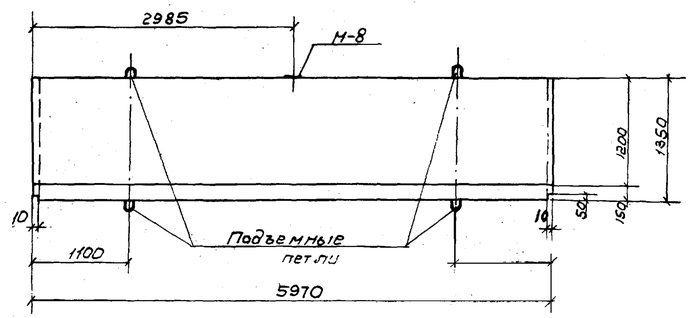

1-1

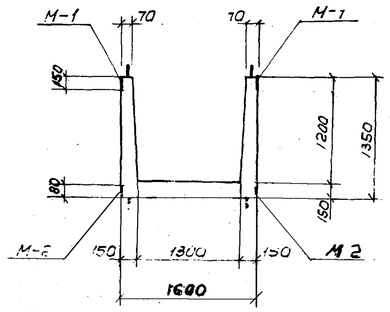

2-2

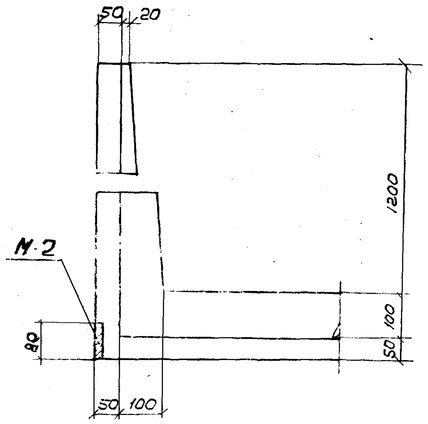

4-4

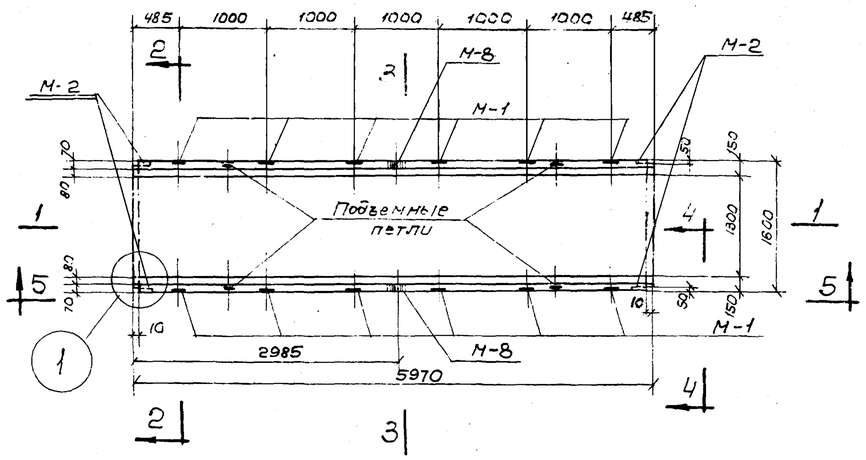

Лоток Л-5

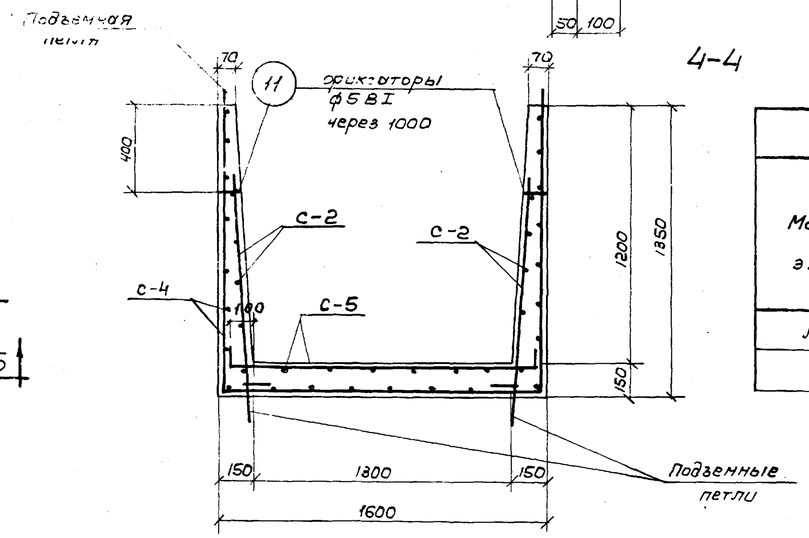

3-3

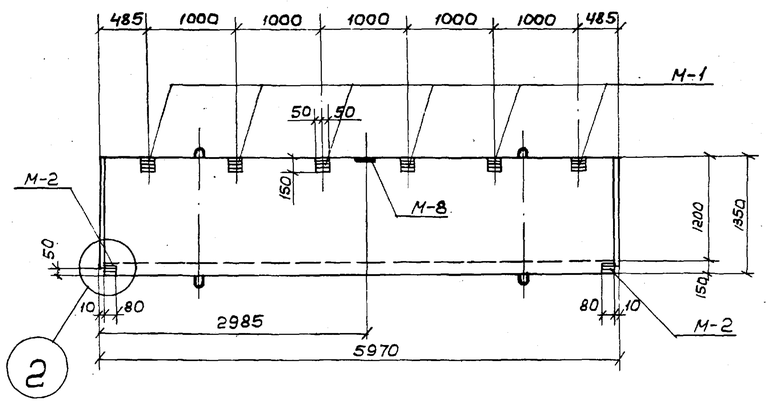

Вид по 5-5

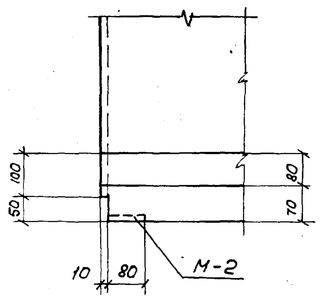

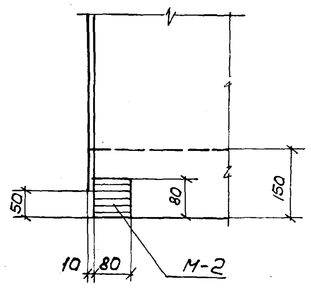

Выборка арматурных и закладных изделий				
Марка эл-та	Марка изделия	К-во шт	Вес, кг	N листа
Лоток Л-5	С-4	1	124.0	АС-18
	С-2	2	53.6	АС-18
	С-5	1	28.5	АС-18
	поз. 11"	12	1,2	АС-18
	М-1	12	15,6	АС-26
	М-2	4	2-4	АС-26
	М-8	2	3.0	АС-26

Выборка стали на 1 элемент								
Марка эл-та	Холоднотянутая обыкновенная проволока ГОСТ 6727-53			Горячекатаная арматурная сталь ГОСТ 5781-61*				Расход стали кг
	класс ВI			класс АI				
	ф мм			ф мм				
	5		Итого	8	10	20	Итого	
Л-5	31.2		31.2	99.5	40.2	36.4	176.1	207.3

Показатели на 1 элемент				
Марка эл-та	Вес эл-та т	*Марка бетона	Объем бетона $м^3$	Расход стали, кг
Л-5	7.55	М-Мрз-8	3.02	207.3

*Принимать по таблице 1 (альбом I).

Примечания:

1. Защитный слой бетона - 20мм.
2. Подъем лотка за верхние петли осуществлять специальной траверсой, не допуская передачи распора на стенки лотка.

Госстрой СССР СОЮЗВОДОКАНАЛПРОЕКТ г. Москва 1975 г.	Лоток Л-5. Арматурно-опалубочный чертеж.	Типовой проект 902-2-264
Аэротенки-смесители четырехкоридорные с размерами коридора 9×5,2×150 из сборного железобетона		Альбом II
		Лист АС-13

13945-02 1.5

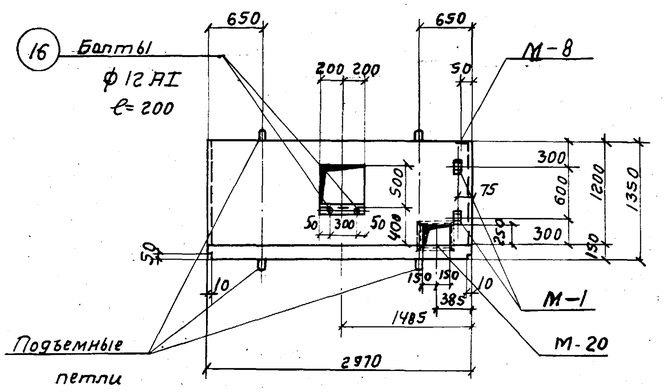

1-1

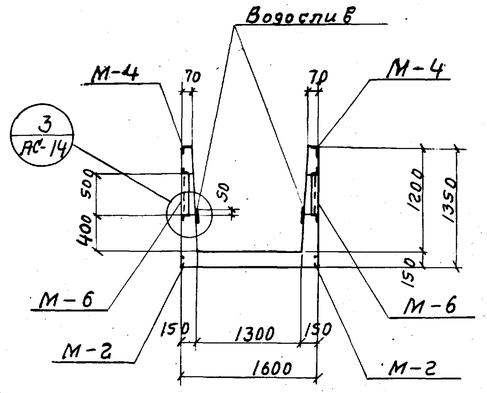

2-2

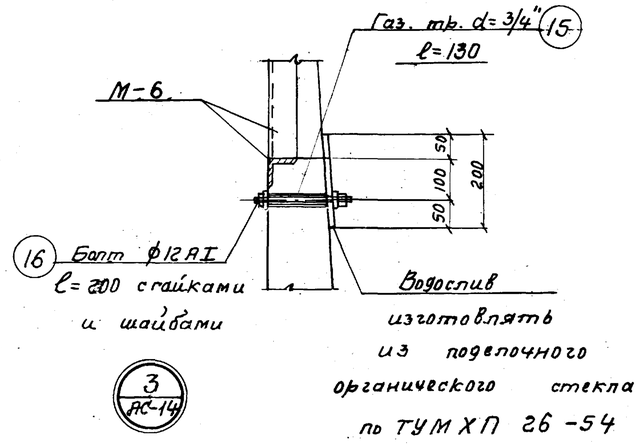

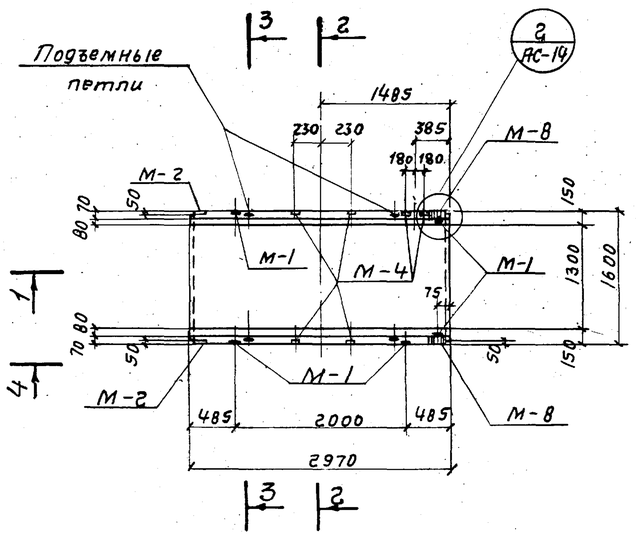

Лоток Л-6

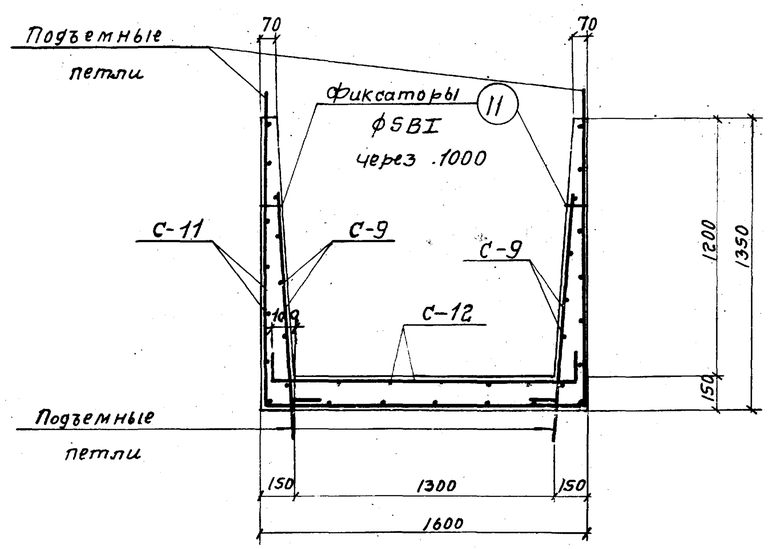

3-3

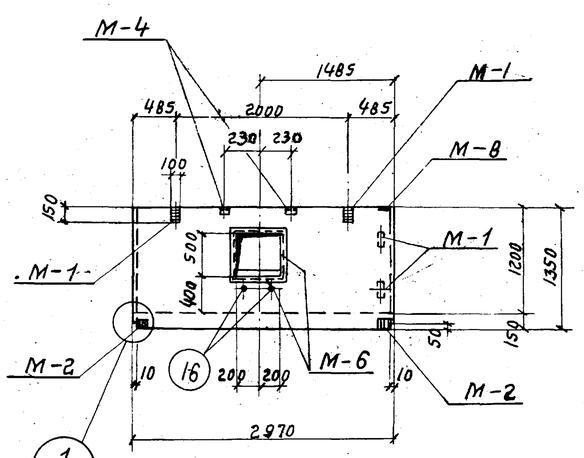

4-4

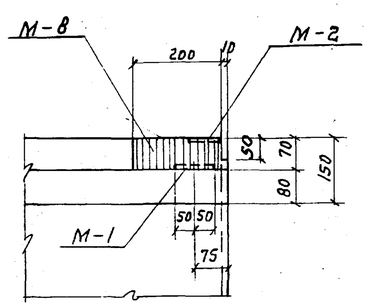

2
АС-14

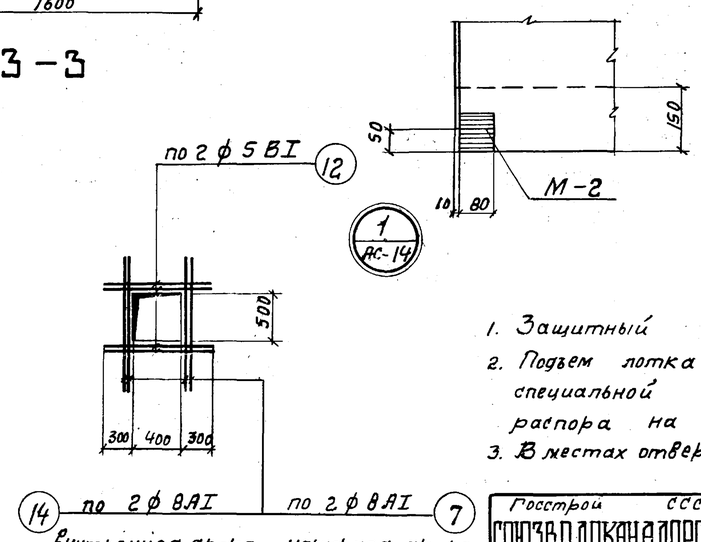

Деталь армирования отверстий

Выборка арматурных и закладных изделий

Марка эл-та	Марка изделия	К-во шт.	Общий вес кг	№ листа проекта
Лоток Л-6	С-9	2	36,2	АС-19
	С-11	1	64,4	АС-19
	С-12	1	14,5	АС-19
	поз. „11"	6	0,6	АС-19
	поз. „12"	16	3,2	АС-19
	поз. „7"	4	6,8	АС-19
	поз. „14"	8	4,0	АС-19
	поз. „15"	4	0,8	АС-19
	М-1	8	10,4	АС-26
	М-2	4	2,4	АС-26
	М-4	6	4,2	АС-26
	М-6	2	29,6	АС-26
	М-8	2	3,0	АС-26
	поз. „16"	4	0,8	АС-19
	М-20	1	9.8	АС-26

Выборка стали на 1 элемент

Марка элемента	Холоднотянутая обыкновенная проволока по ГОСТ 6727-53			Горячекатаная арматурная сталь по ГОСТ 5781-61*					Расход стали кг
	класс BI			класс AI					
	ф мм			ф мм					
	5		Итого	8	20			Итого	
Л-6	18,5		18,5	74,8	36,4			111,2	129,7

Показатели на 1 элемент

Марка эл-та	Вес 1 го эл-та т	* Марка бетона	Объем бетона $м^3$	Расход стали кг
Л-6	3,675	М Мрз В	1,47	129,7

* Принимать по табл. 1 (альбом I)

Примечания:

1. Защитный слой бетона - 20мм.
2. Подъем лотка за верхние петли осуществлять специальной траверсой, не допуская передачи распора на стенки лотка.
3. В местах отверстий арматуру сеток обрезать по месту.

Госстрой СССР
СОЮЗВОДОКАНАЛПРОЕКТ
г. Москва 1975 г

Аэротенки-смесители четырехкоридорные с размерами коридора 9х5,2х150 из сборного железобетона.

Лоток Л-6.

Арматурно-опалубочный чертеж.

Типовой проект 902-2-264
Альбом II
Лист АС-14

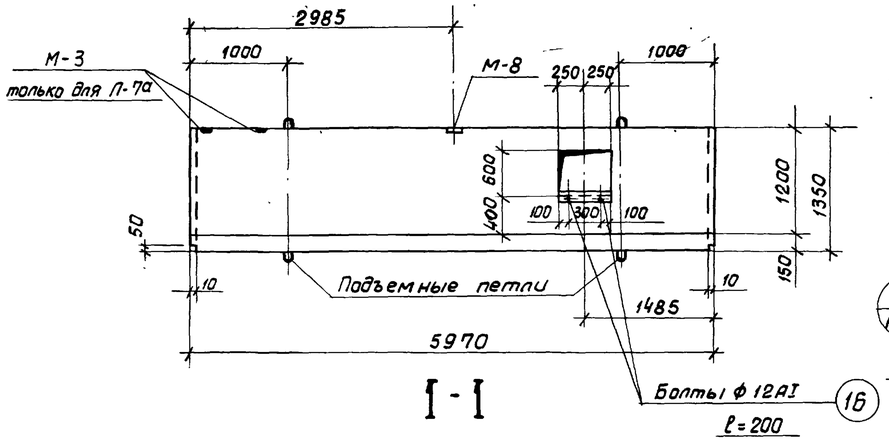

I - I

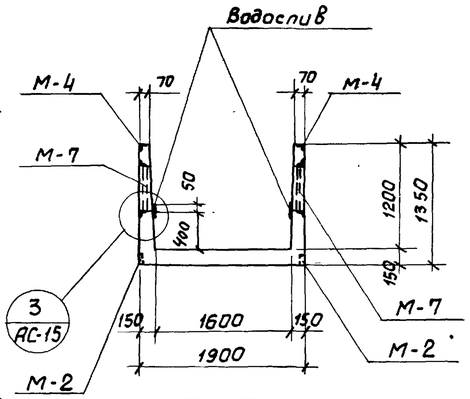

2 - 2

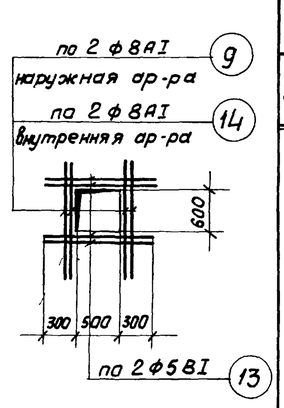

Деталь армирования отверстий

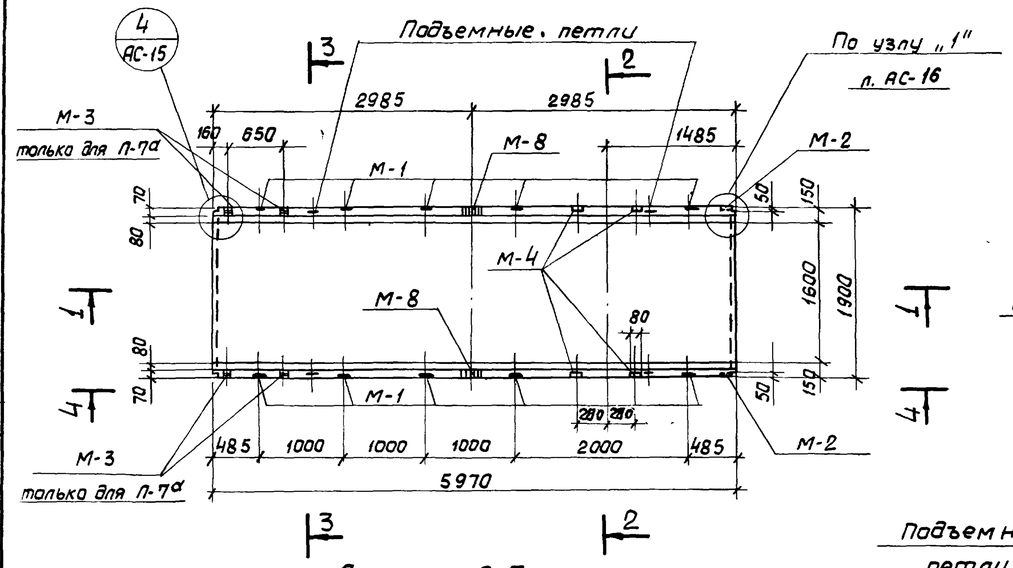

Лоток Л-7
Лоток Л-7а

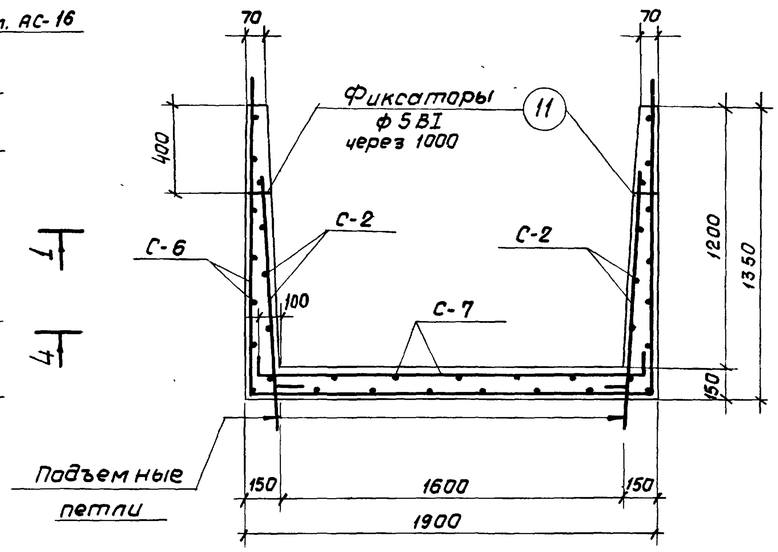

3 - 3

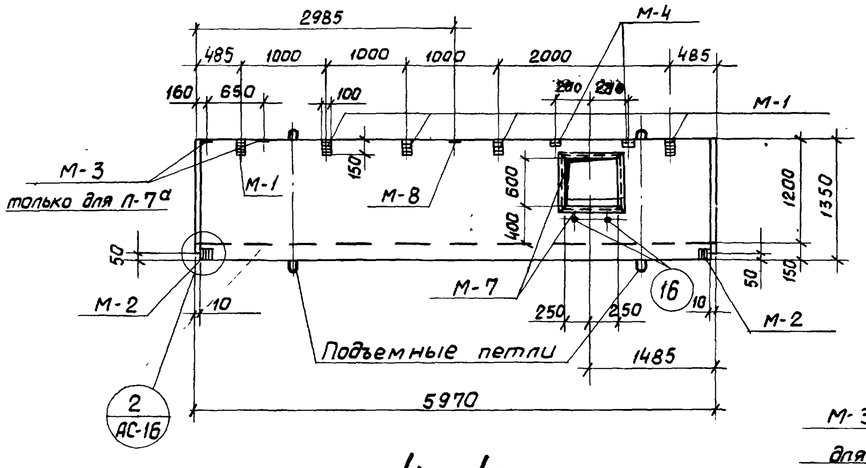

4 - 4

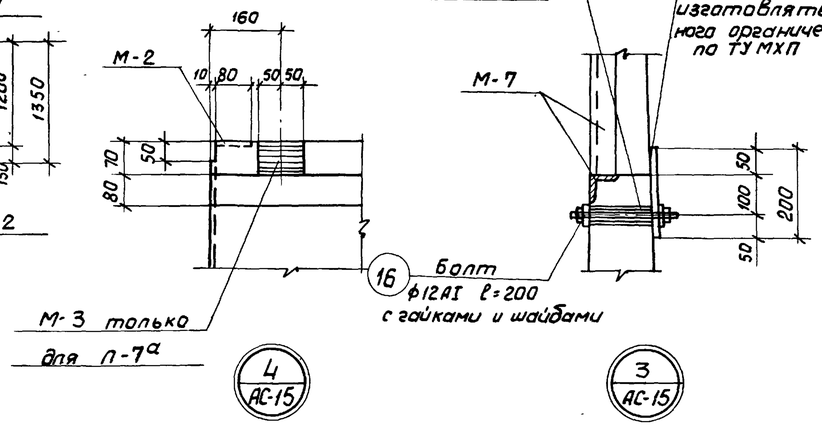

Выборка арматурных и закладных изделий

Марка эл-та	Марка изделия	К-во шт	Общий вес кг	№ листа проекта	Марка эл-та	Марка изделия	К-во шт.	Общий вес кг	№ листа проекта
Лоток Л-7	С-2	2	53.6	АС-18	Лоток Л-7а	С-2	2	53.6	АС-18
	С-6	1	131.5	АС-18		С-6	1	131.5	АС-18
	С-7	1	33.9	АС-18		С-7	1	33.9	АС-18
	поз. „11"	12	1.2	АС-18		поз. „11"	12	1.2	АС-18
	поз. „13"	16	3.2	АС-18		поз. „13"	16	3.2	АС-18
	поз. „9"	4	7.2	АС-18		поз. „9"	4	7.2	АС-18
	поз. „14"	8	4.0	АС-18		поз. „14"	8	4.0	АС-18
	поз. „15"	4	0.8	АС-18		поз. „15"	4	0.8	АС-18
	М-1	10	13.0	АС-26		М-1	10	13.0	АС-26
	М-2	4	2.4	АС-26		М-2	4	2.4	АС-26
	М-4	4	2.8	АС-26		М-3	4	2.4	АС-26
	М-7	2	34.4	АС-26		М-4	4	2.8	АС-26
	М-8	2	3.0	АС-26		М-7	2	34.4	АС-26
	поз. „16"	4	0.8	АС-18		М-8	2	3.0	АС-26
						поз. „16"	4	0.8	АС-18

Выборка стали на 1 элемент

Марка элемента	Холоднотянутая обыкновенная проволока ГОСТ 6727-53			Горячекатаная арматурная сталь по ГОСТ 5781-61*					Расход стали кг
	Класс ВI			Класс АI					
	ф мм			ф мм					
	5		Итого	8	10	20		Итого	
Л-7	36.2		36.2	118.2	43.8	36.4		198.4	234.6
Л-7а	36.2		36.2	118.2	43.8	36.4		198.4	234.6

Показатели на 1 элемент

Марка эл-та	Вес 1го эл-та т	Марка бетона	Объем бетона м³	Расход стали кг
Л-7	8.075	М	3.23	234.6
Л-7а	8.075	Мрз	3.23	234.6
		В		

* Принимать по табл. 1 (альбом I)

Примечания:

1. Защитный слой бетона - 20мм
2. Подъем лотка за верхние петли осуществлять специальной траверсой, не допуская передачи распора на стенки лотка.
3. В местах отверстий арматуру сеток обрезать по месту.

Гл. инж. пр.	Чирков	Отдел N 12	Петухова
Рук. группы	Гарбуз	Отдел N 15	Газишевская
Исполнитель	Цветкова		
Проверил	Воробьева		

Госстрой СССР
СОЮЗВОДОКАНАЛПРОЕКТ
г. Москва 1975 г.

Аэротенки-смесители четырехкоридорные с размерами коридора 9х5,2х150 из сборного железобетона

Лотки Л-7; 7а.
Арматурно-опалубочный чертеж.

Типовой проект 902-2-264
Альбом II
Лист АС-15

13945-02 17

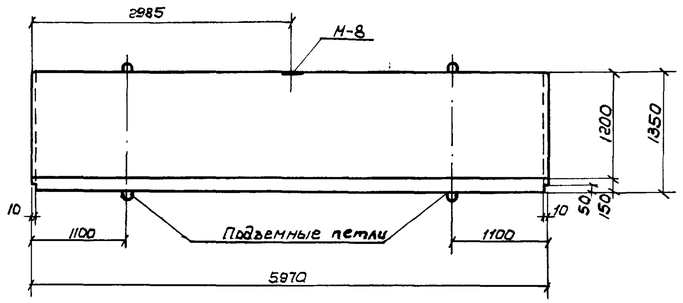

1-1

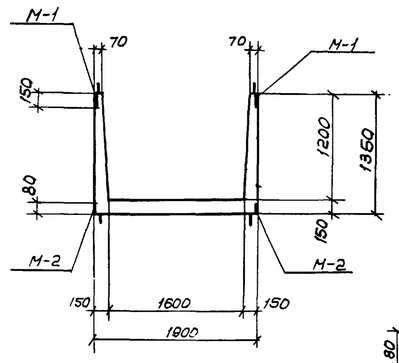

2-2

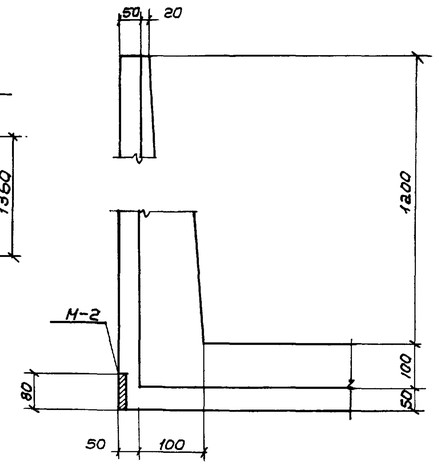

4-4

Выборка арматурных и закладных изделий				
Марка эл-та	Марка изделия	К-во шт.	Вес кг	№ листа
Лоток Л-8	С-2	2	53.6	АС-18
	С-6	1	131.5	АС-18
	С-7	1	33.9	АС-18
	поз. "11"	12	1.2	АС-18
	М-1	12	15.6	АС-26
	М-2	4	2.4	АС-26
	М-8	2	3.0	АС-26

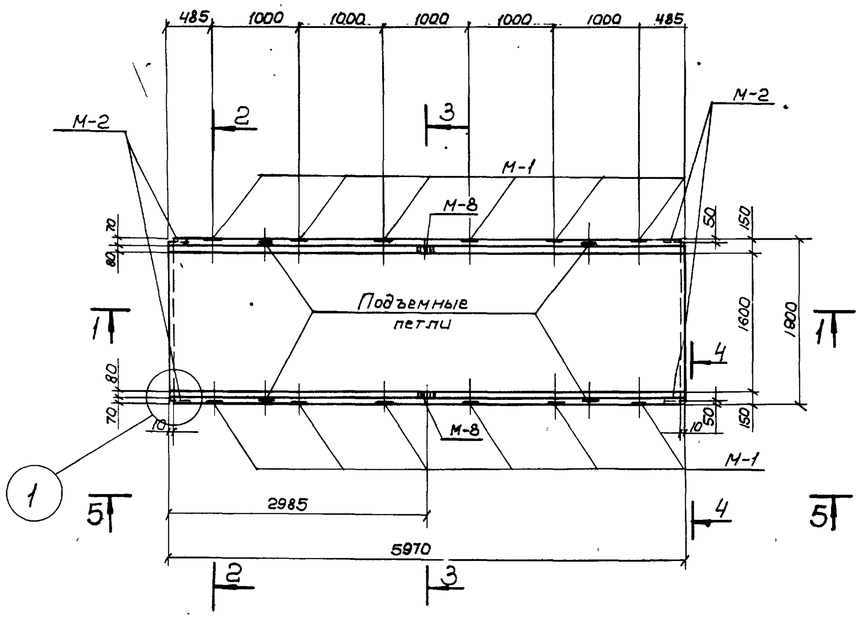

Лоток Л-8

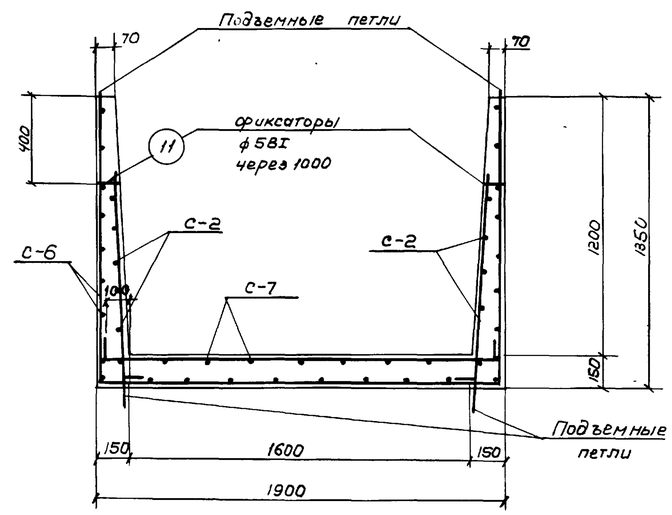

3-3

Выборка стали на 1 элемент								
Марка эл-та	Холоднотянутая обыкновенная проволока ГОСТ 6727-53			Горячекатаная ар-ра ГОСТ 5781-61*				Расход стали кг
	Класс BI			Класс AI				
	ф мм			ф мм				
	5		Итого	8	10	20	Итого	
Л-8	33.0	—	33.0	107.0	43.8	36.4	187.2	220.2

Показатели на 1 элемент				
Марка эл-та	Вес эл-та т	*Марка бетона	Объем бетона $м^3$	Расход стали кг
Л-8	8.225	М Мрз-8	3.29	220.2

* Принимать по табл. 1 альбом I

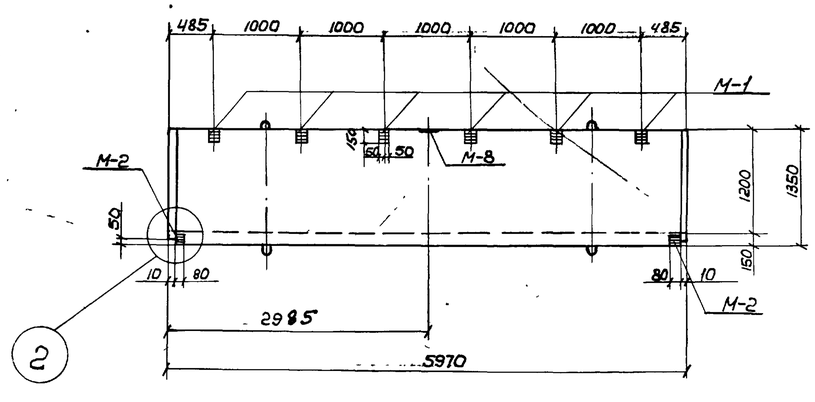

5-5

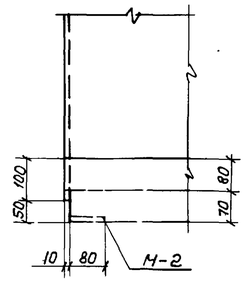

1

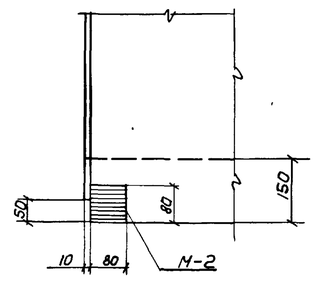

2

Примечания:

1. Защитный слой бетона - 20мм.
2. Подъем лотка за верхние петли осуществлять специальной траверсой, не допуская передачи распора на стенки лотка.

Госстрой СССР СОЮЗВОДОКАНАЛПРОЕКТ г. Москва 1975г.	Лоток Л-8. Арматурно-опалубочный чертеж	Типовой проект 902-2-264
Аэротенки-смесители четырехкоридорные с размерами коридора 9×5.2×150 из сборного железобетона.		Альбом II
		Лист АС-16

13945-02 18

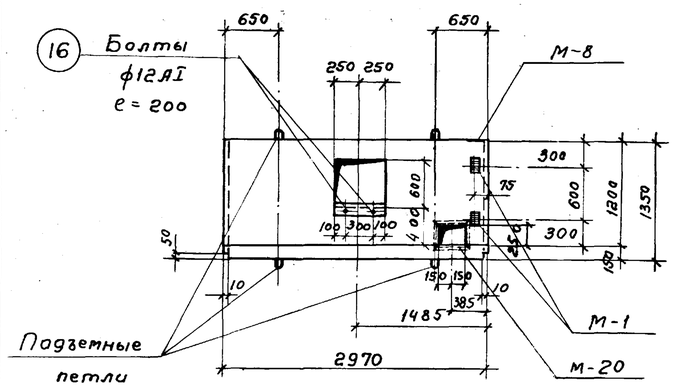

1-1

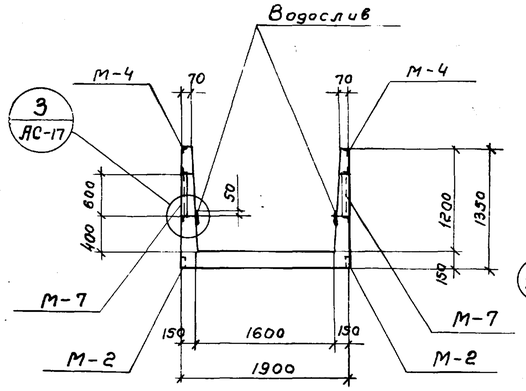

2-2

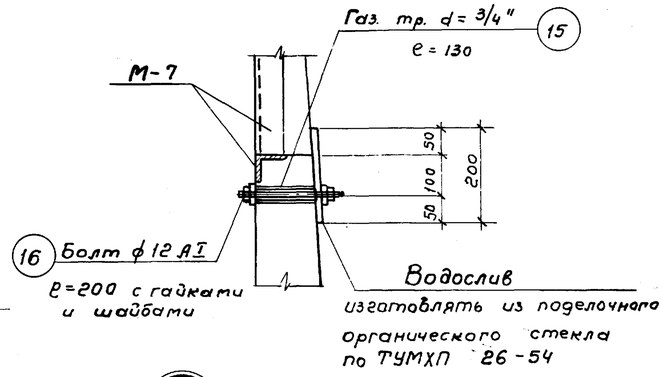

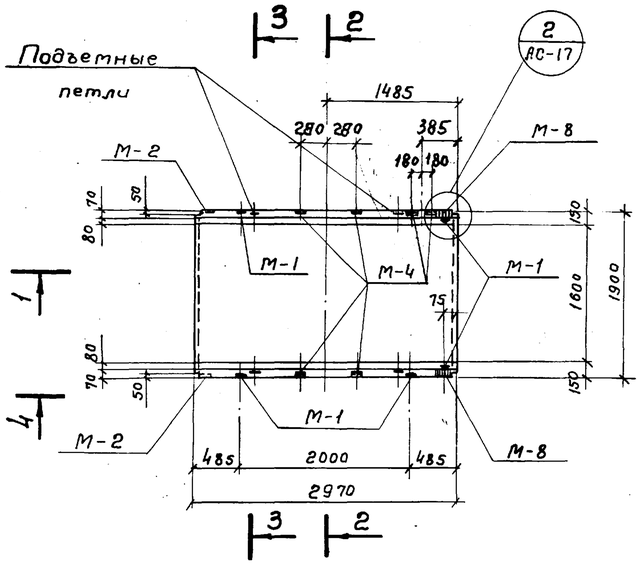

Лоток Л-9

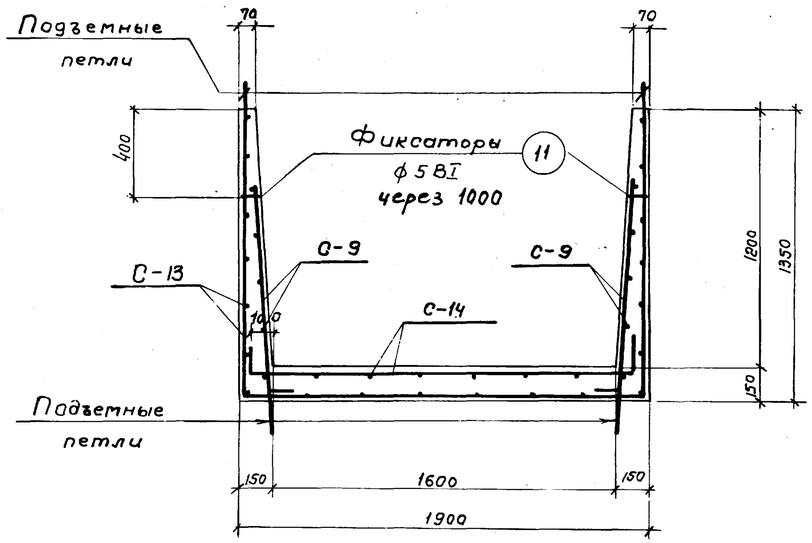

3-3

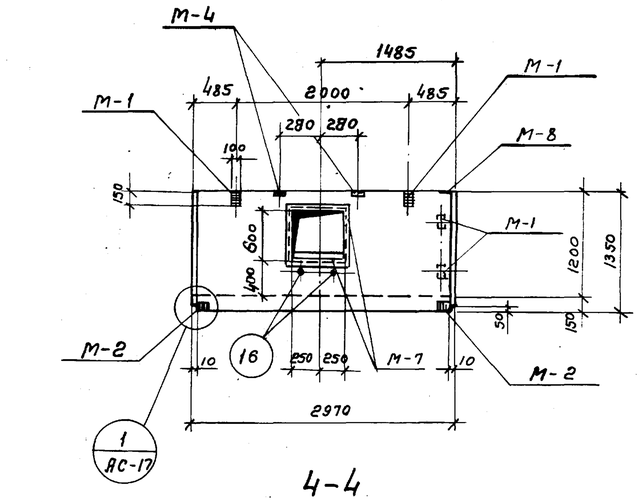

4-4

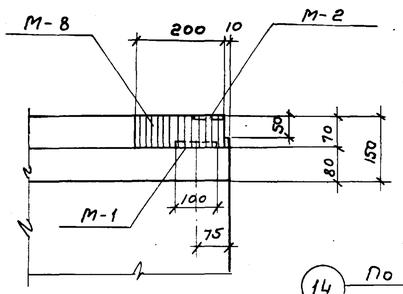

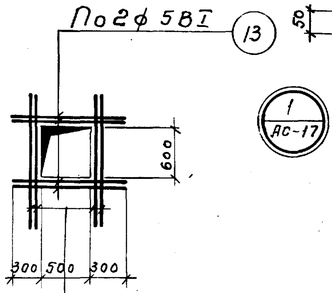

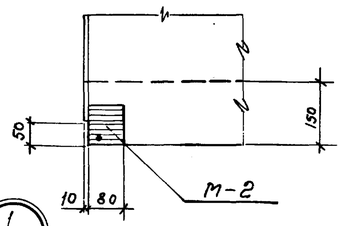

1 АС-17

2 АС-17

14 По 2ф 8АI — Внутренняя арматура

По 2ф 8АI 9 — Наружная арматура

Деталь армирования отверстий

Выборка арматурных и закладных изделий

Марка эл-та	Марка изделия	К-во шт	Общий вес кг	№ листа проекта
Лоток Л-9	С-9	2	36.2	АС-19
	С-13	1	67.5	АС-19
	С-14	1	17.4	АС-19
	Поз. „11"	6	0.6	АС-19
	Поз. „13"	16	3.2	АС-19
	Поз. „9"	4	7.2	АС-19
	Поз. „14"	8	4.0	АС-19
	Поз. „15"	4	0.8	АС-19
	М-1	8	10.4	АС-26
	М-2	4	2.4	АС-26
	М-4	6	4.2	АС-26
	М-7	2	34.4	АС-26
	М-8	2	3.0	АС-26
	Поз. „16"	4	0.8	АС-19
	М-20	1	9.8	АС-26

Выборка стали на 1 элемент

Марка элемента	Холоднотянутая обыкновенная проволока по ГОСТ 6727-53			Горячекатаная арматурная сталь по ГОСТ 5781-61*					Расход стали кг
	Класс ВI			Класс АI					
	ф мм			ф мм					
	5		Итого	8	20			Итого	
Л-9	19.5		19.5	80.2	36.4			116.6	136.1

Показатели на 1 элемент

Марка эл-та	Вес 1го эл-та т	* Марка бетона	Объем бетона м³	Расход стали кг
Л-9	3.95	М Мрз В	1.58	136.1

* Принимать по табл. 1 (альбом I).

Примечания:

1. Защитный слой бетона – 20 мм
2. Подъем лотка за верхние петли осуществлять специальной траверсой, не допуская передачи распора на стенки лотка.
3. В местах отверстий арматуру сеток обрезать по месту.

Госстрой СССР СОЮЗВОДОКАНАЛПРОЕКТ г. Москва 1975 г. Аэротенки-смесители четырехкоридорные с размерами коридора 9×5,2×150 из сборного железобетона.	Лоток Л-9. Арматурно-опалубочный чертеж.	Типовой проект 902-2-264
		Альбом II
		Лист АС-17

Спецификация и выборка стали на одно арматурное изделие

Марка изделия	N поз.	Эскиз	ф мм	Длина мм	К-во шт.	Общая длина м	Выборка стали: ф мм	Общая длина м	Вес кг
С-1							5ВI	94.7	14.6
	1	1310 1160 1310	8АI	3780	31	117.0	8АI	117.0	46.2
	2	5920	10АI	5920	8	47.3	10АI	47.3	29.2
	3	5920	5ВI	5920	16	94.7	20АII	7.4	18.2
	4	700 150 700	20АII	1850	4	7.4		Итого	108.2
С-2	3	5920	5ВI	5920	5	29.6	5ВI	29.6	4.5
	5	950 130	8АI	1080	31	33.4	8АI	33.4	13.2
	4	700 150 700	20АII	1850	2	3.7	20АII	3.7	9.1
							Итого		26.8
С-3	3	5920	5ВI	5920	5	29.6	5ВI	29.6	4.6
	6	150 1100 150	8АI	1400	31	43.4	8АI	43.4	17.2
							Итого		21.8
С-4							5ВI	94.7	14.6
	7	1310 1560 1310	8АI	4180	31	129.5	8АI	129.5	51.0
	2	5920	10АI	5920	11	65.1	10АI	65.1	40.2
	3	5920	5ВI	5920	16	94.7	20АII	7.4	18.2
	4	700 150 700	20АII	1850	4	7.4		Итого	124.0
С-5	3	5920	5ВI	5920	7	41.5	5ВI	41.5	6.4
	8	150 1500 150	8АI	1800	31	55.8	8АI	55.8	22.1
							Итого		28.5
С-6							5ВI	94.7	14.6
	9	1310 1860 1310	8АI	4480	31	138.9	8АI	138.9	54.9
	2	5920	10АI	5920	12	71.0	10АI	71.0	43.8
	3	5920	5ВI	5920	16	94.7	20АII	7.4	18.2
	4	700 150 700	20АII	1850	4	7.4		Итого	131.5
С-7	3	5920	5ВI	5920	9	53.3	5ВI	53.3	8.2
	10	150 1800 150	8АI	2100	31	65.1	8АI	65.1	25.7
							Итого		33.9
Отдельные позиции	11	95	5ВI	95	1	0.1	—	—	0.1
	12	1000	5ВI	1000	1	1.0	—	—	0.2
	13	1100	5ВI	1100	1	1.2	—	—	0.2
	1	1310 1160 1310	8АI	3780	1	3.8	—	—	1.5
	7	1310 1560 1310	8АI	4180	1	4.2	—	—	1.7
	9	1310 1860 1310	8АI	4480	1	4.5	—	—	1.8
	14	1250 130	8АI	1380	1	1.4	—	—	0.5
	15	Газ. тр. d = 3/4	—	130	1	0.13	—	—	0.2
	16	Нарезка 80	12АII	200	1	0.2	—	—	0.2
		Болт с гайками и шайбами.							

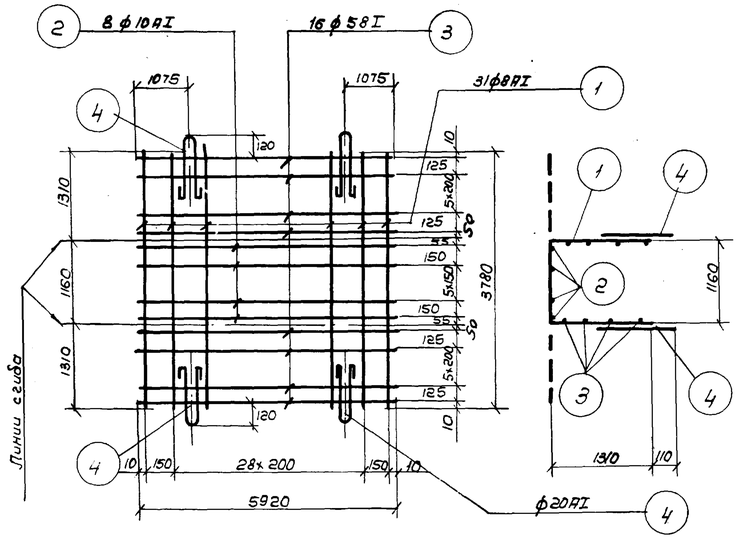

Сетка С-1

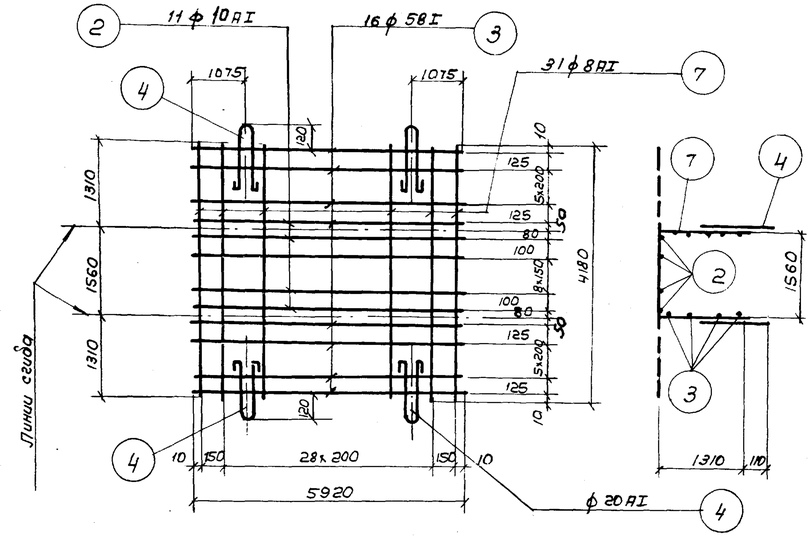

Сетка С-4

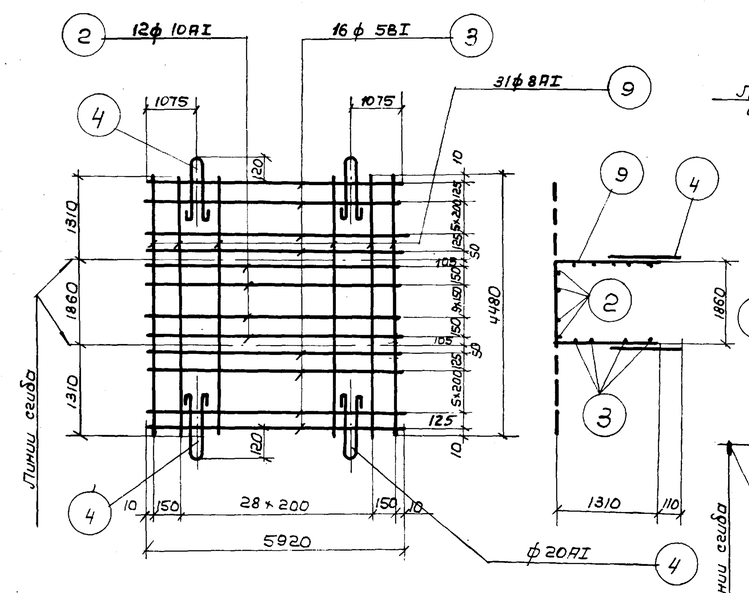

Сетка С-6

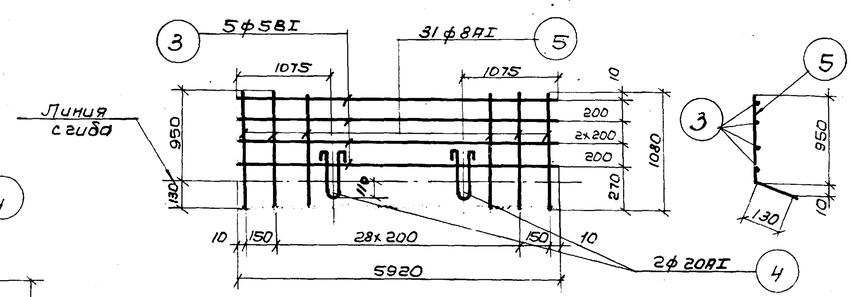

Сетка С-2

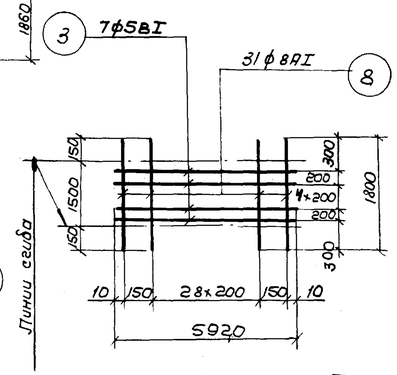

Сетка С-5

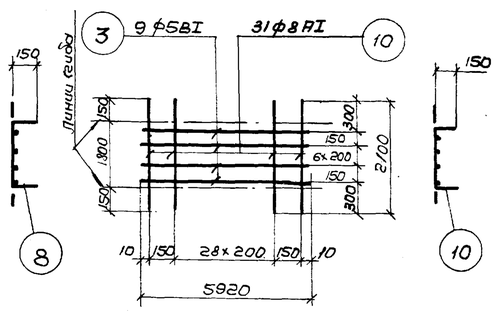

Сетка С-7

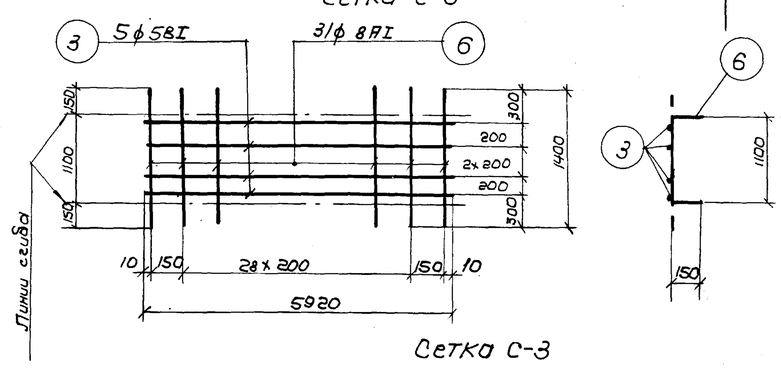

Сетка С-3

Примечания:

1. Монтажные петли поз. „4" привариваТ6 к сеткам после изгиба сеток.
2. Сетки изготовляТ6 в соответствии с требованиями СНиП II-В.1-62* и ГОСТ'ом 10922-75.

Госстрой СССР СОЮЗВОДОКАНАЛПРОЕКТ г. Москва 1975г.	Лотки длиной 6м. Сетки.	Типовой проект 902-2-264
Аэротенки-смесители четырехкоридорные с размерами коридора 9х5.2х150 из сборного железобетона	Спецификация арматуры.	Альбом II
		Лист АС-18

Спецификация и выборка стали на одно арматурное изделие

Марка изделия	№ поз	Эскиз	ф мм	Длина мм	К-во шт	Общая длина м	Выборка стали ф мм	Выборка стали общая длина м	Выборка стали вес кг
С-8	1	1310 / 1160 / 1310	8AI	3780	16	60,5	5BI	46,7	7,2
	18	2920	8AI	2920	8	23,4	8AI	83,9	33,2
	19	2920	5BI	2920	16	46,7	20AI	7,4	18,2
	4	150 / 700 / 700	20AI	1850	4	7,4		Итого	58,6
С-9	19	2920	5BI	2920	5	14,6	5BI	14,6	2,2
	5	950 / 130	8AI	1080	16	17,3	8AI	17,3	6,8
	4	150 / 700 / 700	20AI	1850	2	3,7	20AI	3,7	9,1
								Итого	18,1
С-10	19	2920	5BI	2920	5	14,6	5BI	14,6	2,3
	6	150 / 1100 / 150	8AI	1400	16	22,4	8AI	22,4	8,8
								Итого	11,1
С-11	7	1310 / 1560 / 1310	8AI	4180	16	66,7	5BI	46,7	7,2
	18	2920	8AI	2920	11	32,1	8AI	98,8	39,0
	19	2920	5BI	2920	16	46,7	20AI	7,4	18,2
	4	150 / 700 / 700	20AI	1850	4	7,4		Итого	64,4
С-12	19	2920	5BI	2920	7	20,4	5BI	20,4	3,1
	8	150 / 1500 / 150	8AI	1800	16	28,8	8AI	28,8	11,4
								Итого	14,5
С-13	9	1310 / 1860 / 1310	8AI	4480	16	71,7	5BI	46,7	7,2
	18	2920	8AI	2920	12	35,1	8AI	106,8	42,1
	19	2920	5BI	2920	16	46,7	20AI	7,4	18,2
	4	150 / 700 / 700	20AI	1850	4	7,4		Итого	67,5
С-14	19	2920	5BI	2920	9	26,3	5BI	26,3	4,1
	10	150 / 1800 / 150	8AI	2100	16	33,6	8AI	33,6	13,3
								Итого	17,4
Позиции	11	95	5BI	95	1	0,1	—	—	0,1
	12	1000	5BI	1000	1	1,0	—	—	0,2
	13	1100	5BI	1100	1	1,1	—	—	0,2
	1	1310 / 1160 / 1310	8AI	3780	1	3,8	—	—	1,5
	7	1310 / 1560 / 1310	8AI	4180	1	4,2	—	—	1,7
	9	1310 / 1860 / 1310	8AI	4480	1	4,5	—	—	1,8
	14	1290 / 130	8AI	1380	1	1,4	—	—	0,5
Отдельные	15	Газ. тр. d=3/4"	—	130	1	0,13	—	—	0,2
	16	Болт с гайками и шайбами	12AI	200	1	0,2	—	—	0,2
		Нарезка 80							

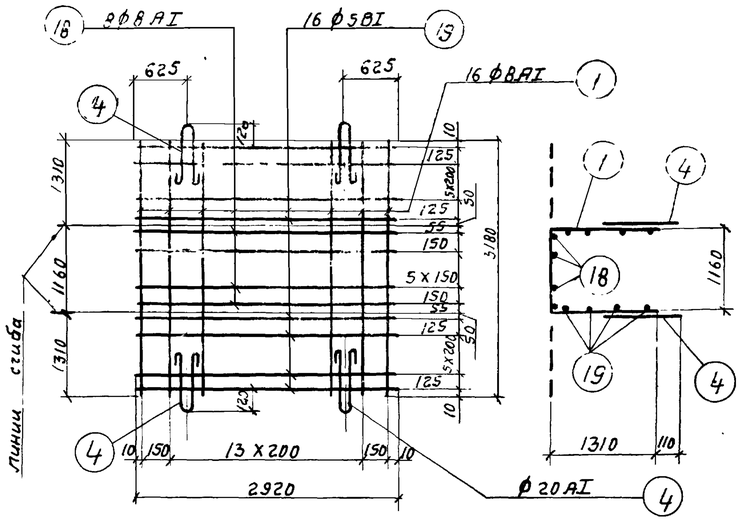

Сетка С-8

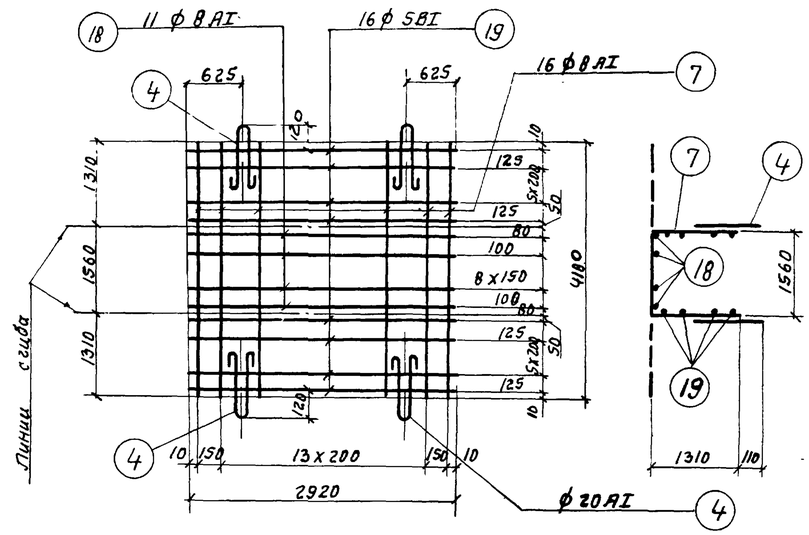

Сетка С-11

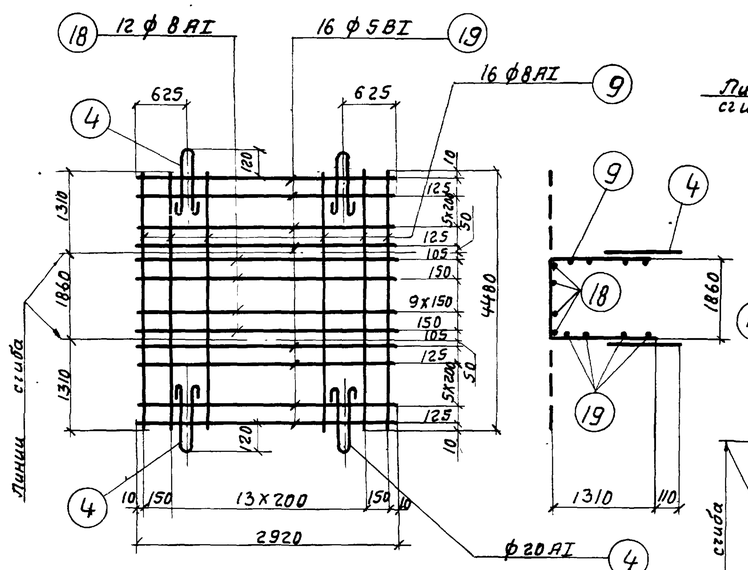

Сетка С-13

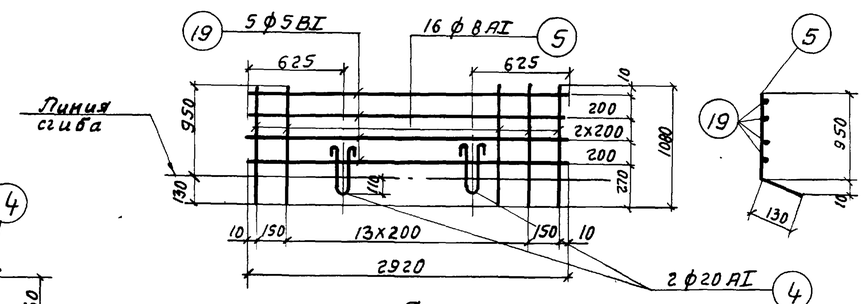

Сетка С-9

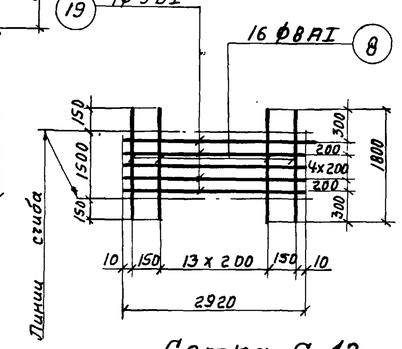

Сетка С-12

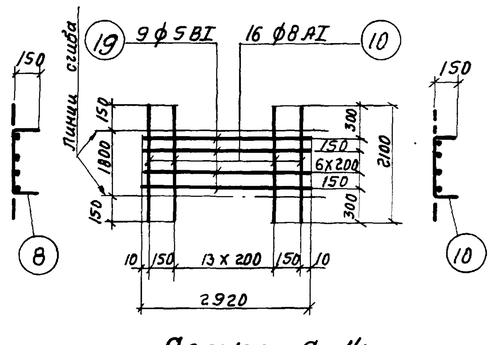

Сетка С-14

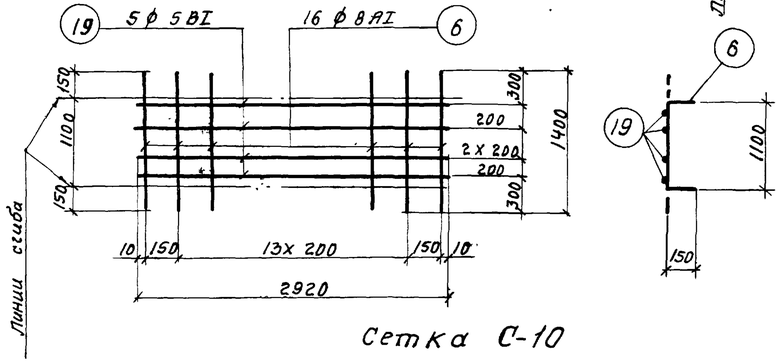

Сетка С-10

Примечания:

1. Монтажные петли поз. „4" приваривать к сетке после изгиба сеток.
2. Сетки изготовлять в соответствии с требованиями СНиП II-В.1-62* и ГОСТ'ом 10922-75.

Госстрой СССР СОЮЗВОДОКАНАЛПРОЕКТ г. Москва 1975 г.	Лотки длиной 3 м. Сетки. Спецификация арматуры.	Типовой проект 902-2-264
Аэротенки-смесители четырехкоридорные с размерами коридора 9x5, 2x150 из сборного железобетона.		Альбом II
		Лист АС-19

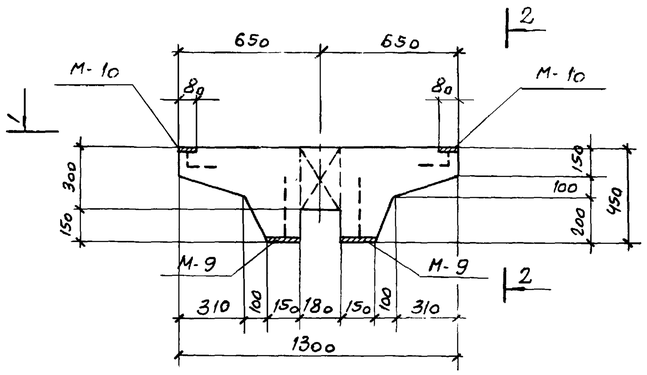

Б-1

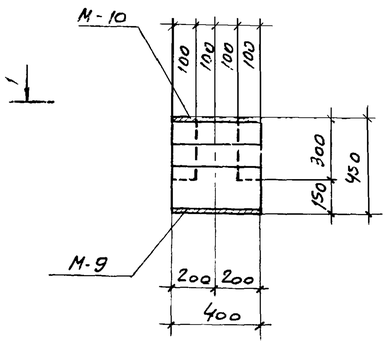

2-2

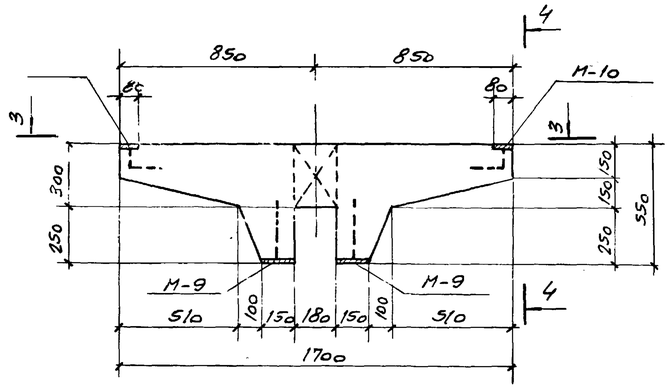

Б-2

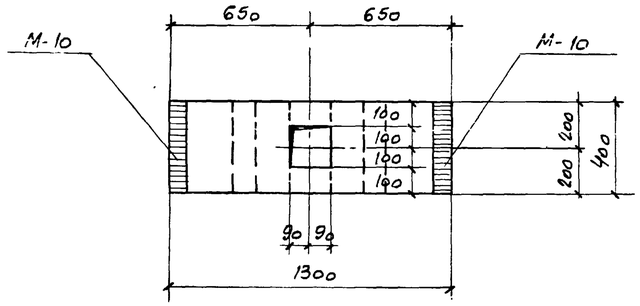

1-1

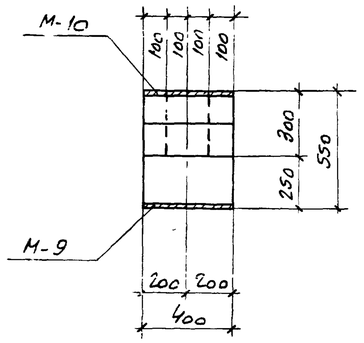

4-4

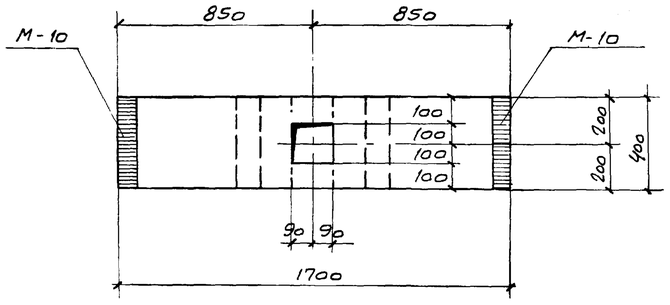

3-3

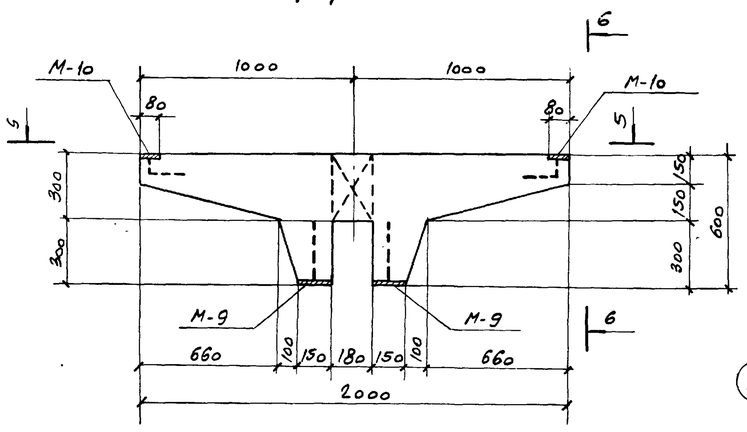

Б-3

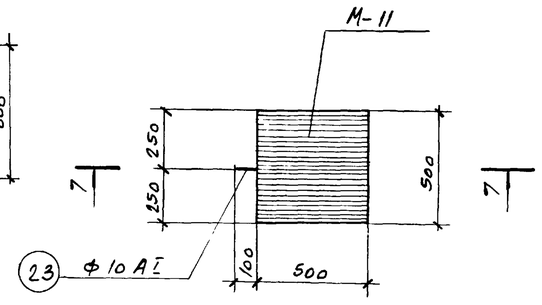

ОП-1
ОП-2

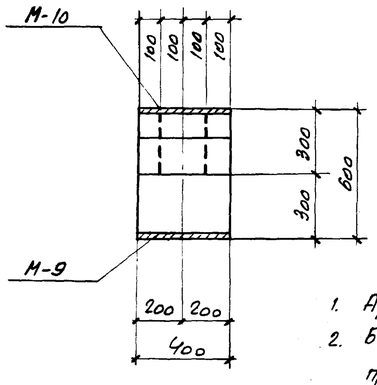

6-6

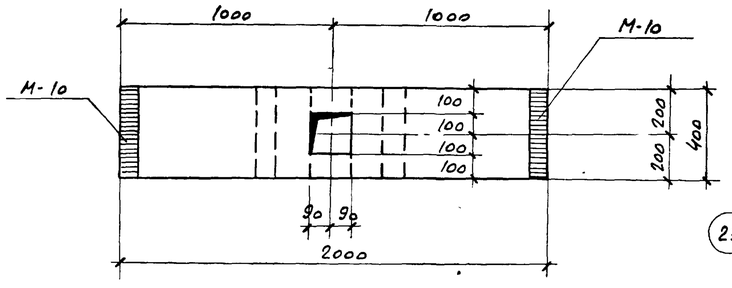

5-5

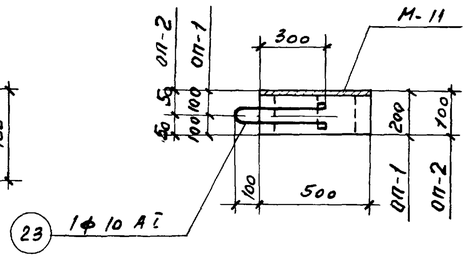

7-7

Выборка закладных деталей				
Марка элемента	Марка закладной детали	К-во шт.	Общий вес кг	№ листа проекта
Б-1 (шт.-1)	М-10	2	5,2	АС-26
	М-9	2	8.8	АС-26
Б-2 (шт. 1)	М-10	2	5,2	АС-26
	М-9	2	8.8	АС-26
Б-3 (шт.-1)	М-10	2	5,2	АС-26
	М-9	2	8.8	АС-26
ОП-1;2 (шт.-1)	М-11	1	16.6	АС-26

Показатели на 1 элемент				
Марка элемента	Вес 1го эл-та т	* Марка бетона	Объем бетона м³	Расход стали кг
Б-1	0,34	М-Мрз В	0.15	19.6
Б-2	0,55		0,22	33.6
Б-3	0,63		0,25	43.6
ОП-1	0,125		0,05	0.6
ОП-2	0.075		0.03	0.6

* Принимать по табл. 1 (альбом I)

Примечания:

1. Арматурные чертежи см. л.л. АС-22, 23.
2. Бетонирование производить с обязательным применением вибрирования.

Госстрой СССР Союзводоканалпроект г. Москва 1975г. Аэротенки-смесители четырехкоридорные с размерами коридора 9×5,2×150 из сборного железобетона	Балки Б-1, 2, 3. Опоры ОП-1;2. Опалубочный чертеж.	Типовой проект 902-2-264 Альбом II Лист АС-20

13945-02 22

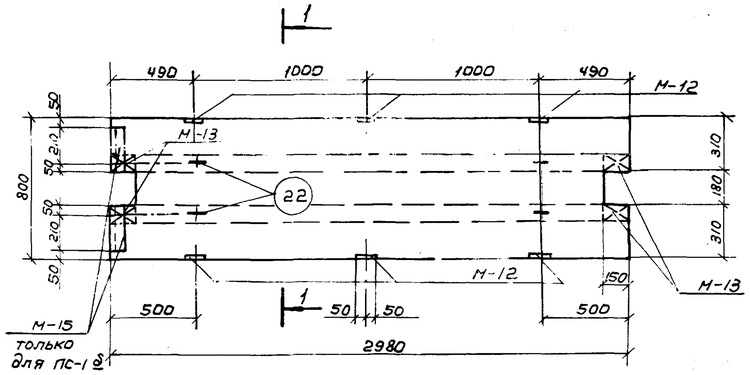

ПС-1, 1б

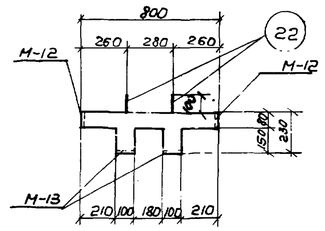

1-1

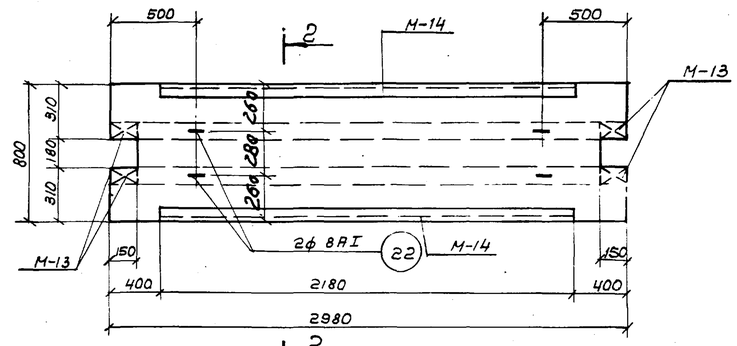

ПС-1а

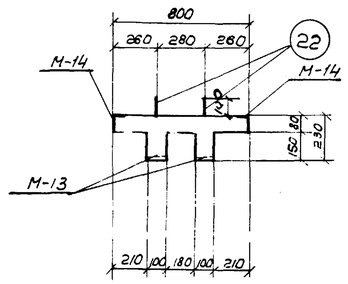

2-2

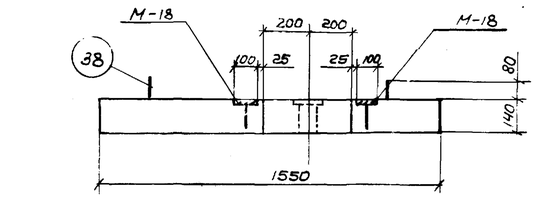

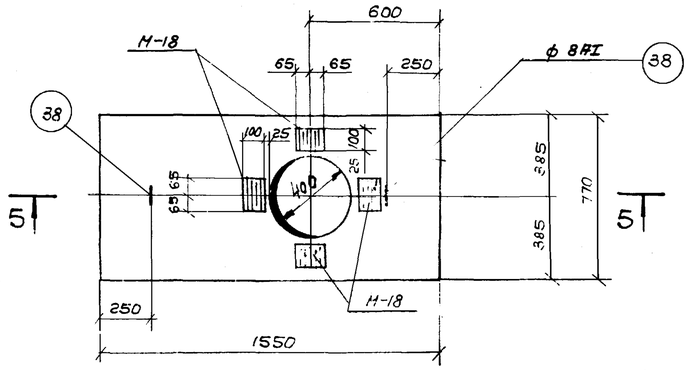

ПС-10

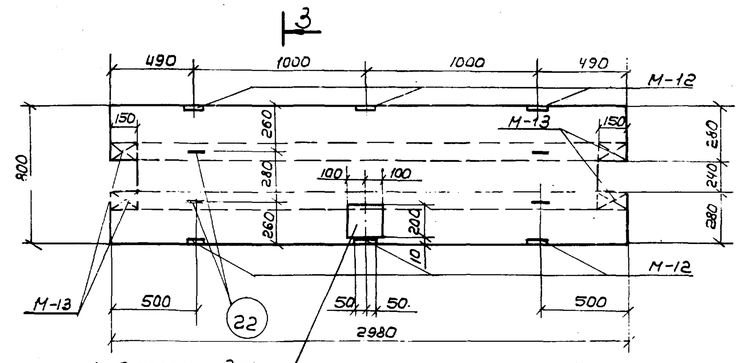

ПС-6; 6а

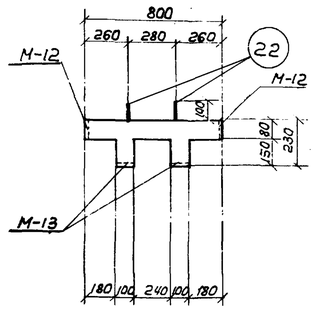

3-3

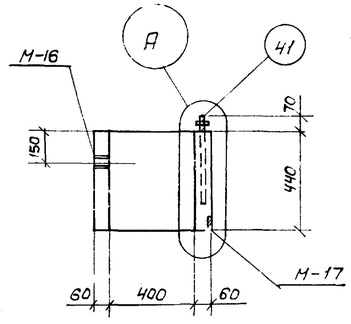

6-6

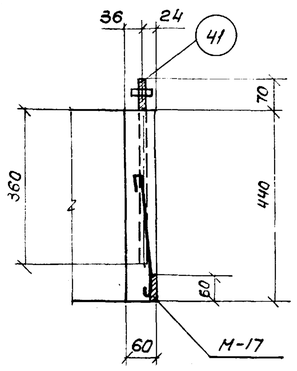

А

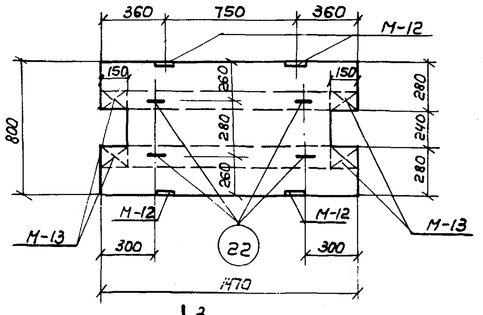

ПС-7

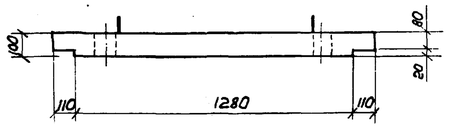

4-4

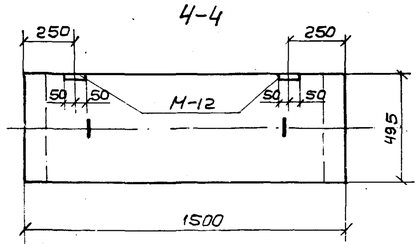

ПС-5

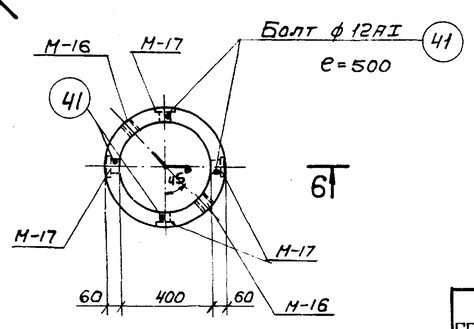

СШ-1

Выборка закладных изделий

Марка эл-та	Марка изделия	К-во шт.	Общий вес, кг	N листа
ПС-1 /шт.-1/	М-12	6	3.6	АС-27
	М-13	4	4.4	АС-27
ПС-1б /шт.-1/	М-12	6	3.6	АС-27
	М-13	4	4.4	АС-27
	М-15	2	3.8	АС-27
ПС-1а /шт.-1/	М-13	4	4.4	АС-27
	М-14	2	33.2	АС-27
ПС-5 /шт.-1/	М-12	2	1.2	АС-27
ПС-6 /шт.-1/	М-12	6	3.6	АС-27
	М-13	4	4.4	АС-27
ПС-6а /шт.-1/	М-12	6	3.6	АС-27
	М-13	4	4.4	АС-27
	М-19	1	2.9	АС-27
ПС-7 /шт.-1/	М-12	4	2.4	АС-27
	М-13	4	4.4	АС-27
ПС-10 /шт.-1/	М-18	4	5.6	АС-27
СШ-1 /шт.-1/	М-16	2	0.6	АС-27
	М-17	4	2.8	АС-27
	под. „41"	4	2.0	АС-25

Показатели на 1 элемент

Марка эл-та	Вес 1 эл-та, т	* Марка бетона	Объем бетона $м^3$	Расход стали, кг
ПС-1	0.70	М Мрз В	0.28	25.3
ПС-1а	0.70		0.28	25.3
ПС-1б	0.70		0.28	25.3
ПС-5	0.20		0.08	4.3
ПС-6; 6а	0.70		0.28	25.3
ПС-7	0.35		0.14	13.7
ПС-10	0.40		0.16	10.1
СШ-1	0.01		0.04	0.6

Примечание:
Совместно с данным см. л.л. АС-22÷25

Госстрой СССР СОЮЗВОДОКАНАЛПРОЕКТ г. Москва 1975 г. Аэротенки-смесители четырехкоридорные с размерами коридора 9×5.2×150 из сборного железобетона.	Плиты ПС-1; 1а; 1б; 5; 6; 6а; 7; 10. Стакан СШ-1. Опалубочный чертеж.	Типовой проект 902-2-264	Альбом II
		Лист АС-21	

Чуков
Гар.цив
Цветкова
Воробьева
Исполнитель
Проверил

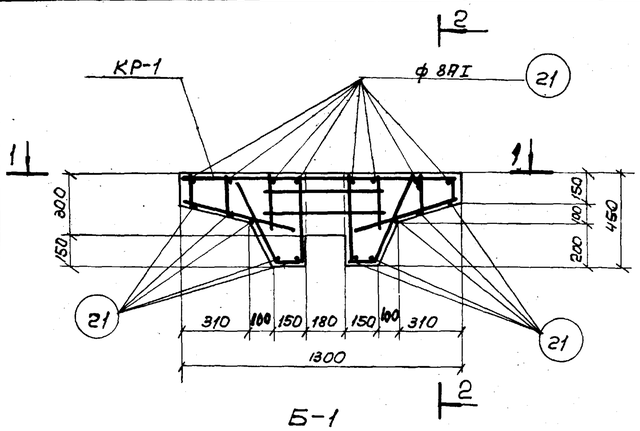

Б-1

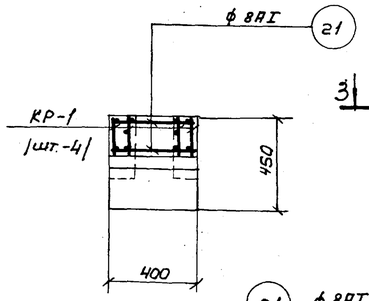

2-2

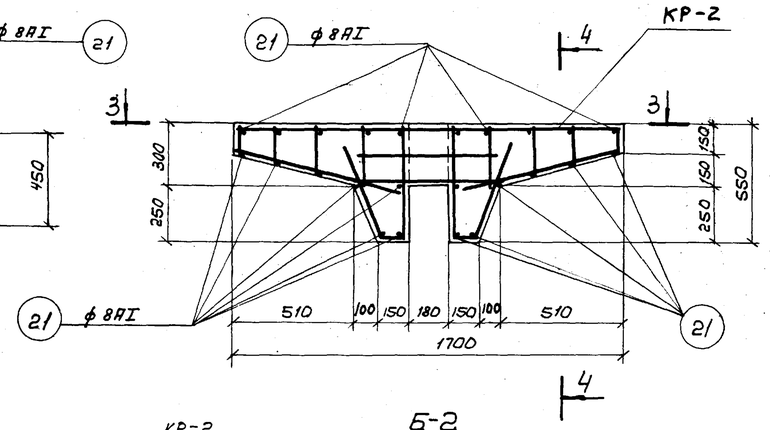

Б-2

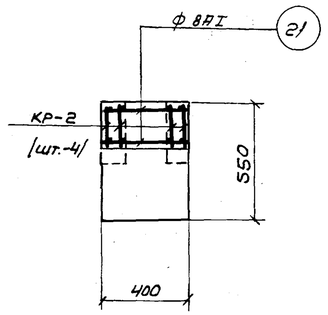

4-4

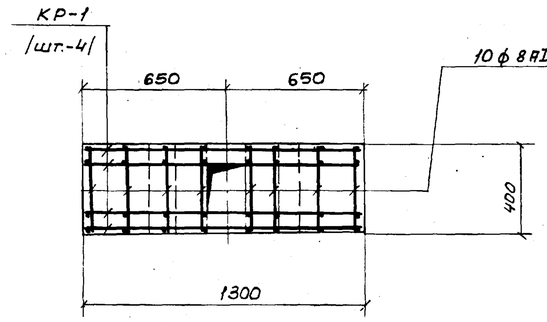

1-1

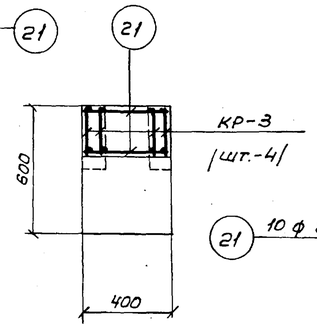

6-6

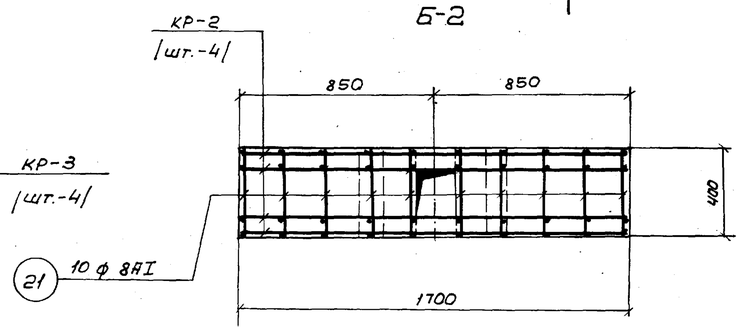

3-3

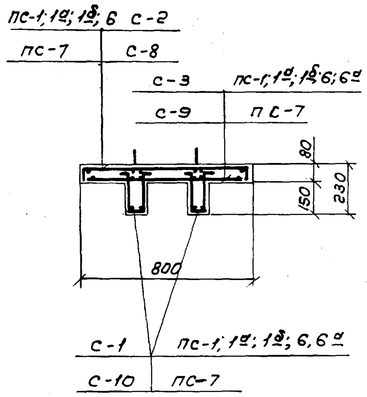

7-7

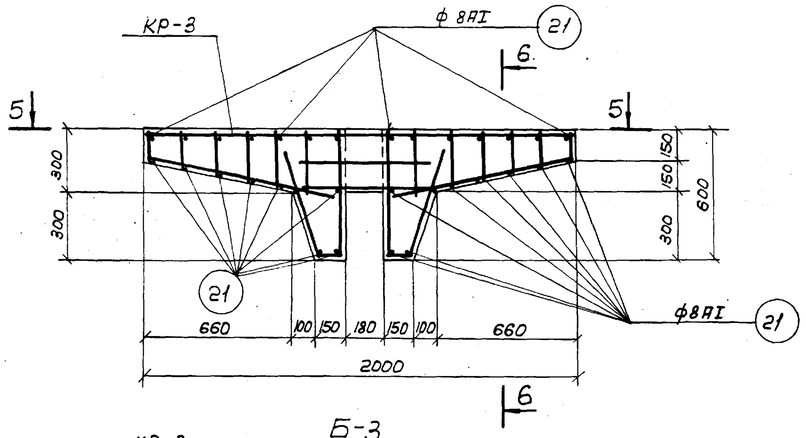

Б-3

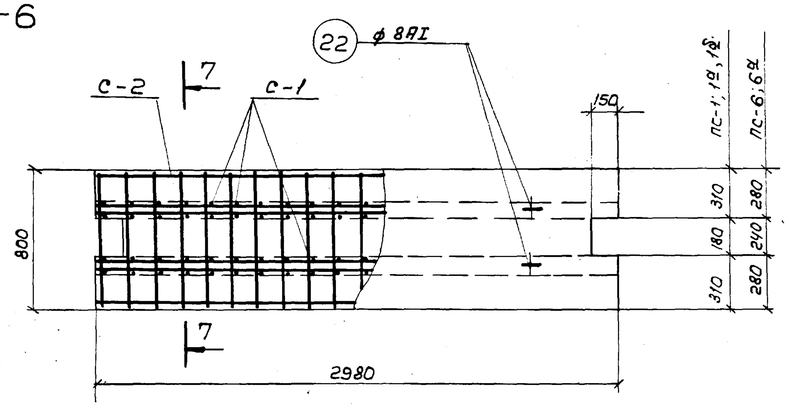

ПС-1; 1а; 1б; 6; 6а

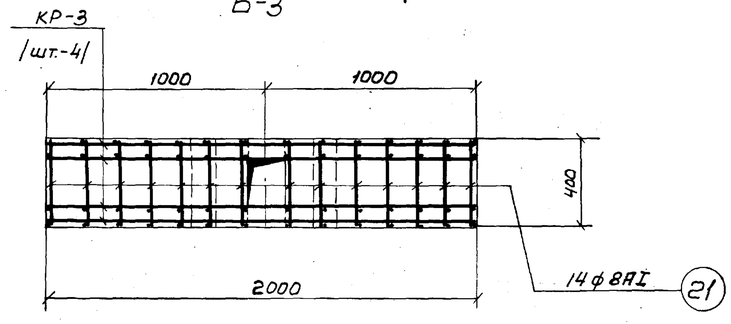

5-5

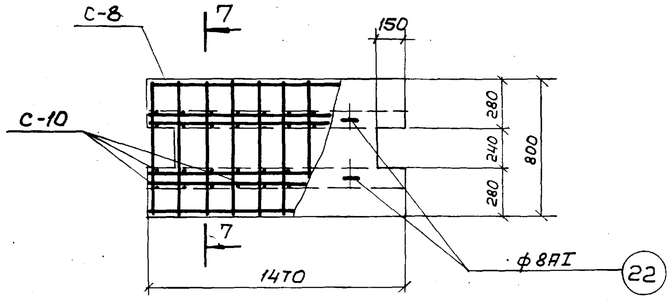

ПС-7

Выборка арматурных изделий

Марка элемента	Марка изделия	К-во шт.	Общий вес, кг	N листа проекта
Б-1 /шт.-1/	КР-1	4	16.0	АС-23
	поз. „21"	18	3.6	АС-23
Б-2 /шт.-1/	КР-2	4	28.8	АС-23
	поз. „21"	24	4.8	АС-23
Б-3 /шт.-1/	КР-3	4	37.2	АС-23
	поз. „21"	32	6.4	АС-23
ПС-1; 1а; 1б; ПС-6 ПС-6а /шт.-1/	С-1	2	8.2	АС-23
	С-2	1	8.0	АС-23
	С-3	1	7.5	АС-23
	поз. „22"	4	1.6	АС-23
ПС-7 /шт.-1/	С-10	2	4.2	АС-23
	С-8	1	4.1	АС-23
	С-9	1	3.8	АС-23
	поз. „22"	4	1.6	АС-23
ОП-1 /шт.-1/	поз. „23"	1	0.6	АС-23

Выборка стали на 1 элемент

Марка элемента	Горячекатаная арматурная сталь ГОСТ 5781-61* Класс АI ф мм: 6	8	10		Итого	Класс АIII ф мм: 12	18	20		Итого	Расход стали кг
Б-1		5.6	9.2		14.8	4.8				4.8	19.6
Б-2		7.6	12.4		20.0		13.6			13.6	33.6
Б-3		10.8	12.8		23.6			20.0		20.0	43.6
ПС-1	23.7	1.6			25.3						25.3
ПС-1а	23.7	1.6			25.3						25.3
ПС-1б	23.7	1.6			25.3						25.3
ПС-6; 6а	23.7	1.6			25.3						25.3
ПС-7	12.1	1.6			13.7						13.7
ОП-1			0.6		0.6						0.6

Примечания: 1. Совместно с данным см. л.л. АС-20÷25
2. Защитный слой бетона – 20 мм

Госстрой СССР
СОЮЗВОДОКАНАЛПРОЕКТ
г. Москва 1975 г.

Аэротенки-смесители четырехкоридорные с размерами коридора 9×5,2×150 из сборного железобетона.

Балки Б-1; 2; 3.
Плиты ПС-1; 1а; 1б; 6; 6а; 7.
Арматурный чертеж.

Типовой проект 902-2-264
Альбом II
Лист АС-22

Типовой проект
Лист АС-22
Инв. № Т-2313

Чурков
Рук. группы Гарбуз
Исполнитель Цветкова
Проверил Воробьева

Спецификация и выборка стали на одно арматурное изделие

Марка изделия	N поз	Эскиз	ф мм	Длина мм	к-во шт.	Общая длина м	Выборка стали: ф мм	Общая длина м	Вес кг
КР-1	1.	130÷240	8 AI	Ср. 185	3+3	1.2	8 AI	1.2	0.5
	2	550	10 AI	550	2	1.1	10 AI	3.7	2.3
	3	470	10 AI	470	2	0.9	12 AIII	1.3	1.2
	4	1270	12 AIII	1270	1	1.3			
		336, 370, 400, 168, 100						Итого	4.0
	5		10 AI	870	2	1.7			
КР-2	6	130÷290	8 AI	Ср 210	8	1.7	8 AI	1.7	0.7
	7	700	10 AI	700	2	1.4	10 AI	5.0	3.1
	8	730	10 AI	730	2	1.5	18 AIII	1.7	3.4
	9	1670	18 AIII	1670	1	1.7			
		400, 430, 500, 100, 160						Итого	7.2
	10		10 AI	1030	2	2.1			
КР-3	11	130÷310	8 AI	Ср 220	12	2.7	8 AI	2.7	1.1
	12	600	10 AI	600	2	1.2	10 AI	5.1	3.2
	13	830	10 AI	830	2	1.7	20 AIII	2.0	5.0
	14	1970	20 AIII	1970	1	2.0			
		445, 470, 550, 100, 150						Итого	9.3
	15		10 AI	1120	2	2.2			
С-1		80, 190, 60, 190					6 AI	18.5	4.1
	16		6 AI	600	21	12.6			
	17	2960	6 AI	2960	2	5.9			
С-2	17	2960	6 AI	2960	6	17.8	6 AI	36.3	8.0
	18	60, 760, 60	6 AI	880	21	18.5			
С-3	17	2960	6 AI	2960	6	17.8	6 AI	33.8	7.5
	19	760	6 AI	760	21	16.0			
С-10	16	80, 190, 60, 190, 80	6 AI	600	11	6.6	6 AI	9.5	2.1
	20	1450	6 AI	1450	2	2.9			
С-8	20	1450	6 AI	1450	6	8.8	6 AI	18.5	4.1
	18	60, 760, 60	6 AI	880	11	9.7			
С-9	19	760	6 AI	760	11	8.4	6 AI	17.2	3.8
	20	1450	6 AI	1450	6	8.8			
Отдельные позиции	21	380	8 AI	380	1	0.4	—	—	0.2
	22	80, 300, 300, 100, 100	8 AI	1000	1	1.0	—	—	0.4
	23	80, 400, 400	10 AI	1030	1	1.0	—	—	0.6

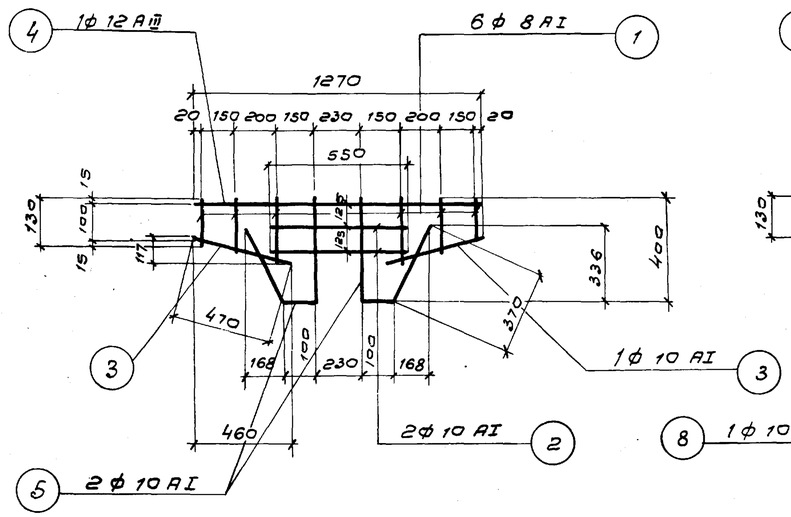

КР-1

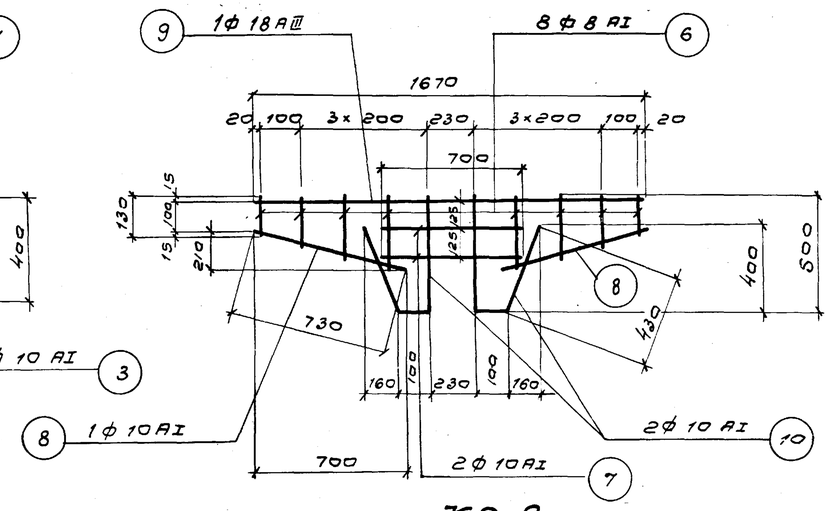

КР-2

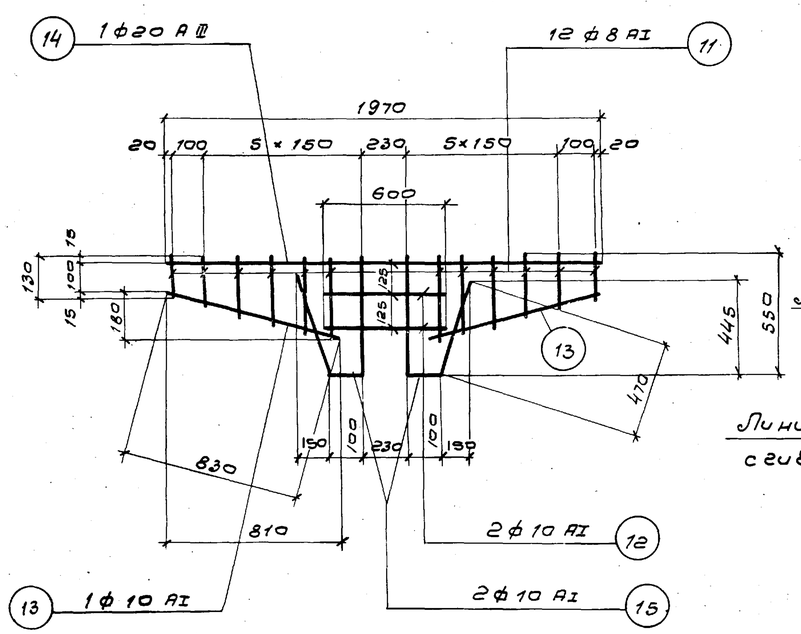

КР-3

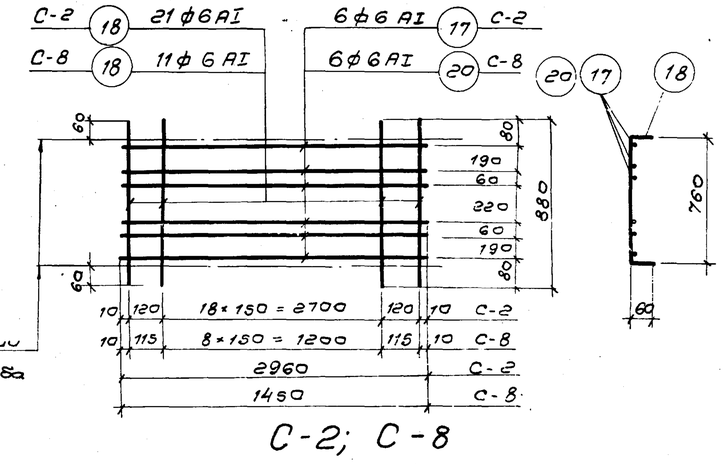

С-2; С-8

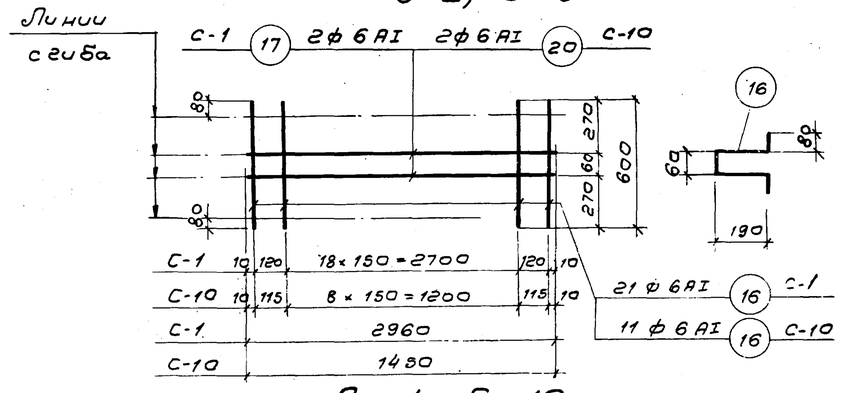

С-1; С-10

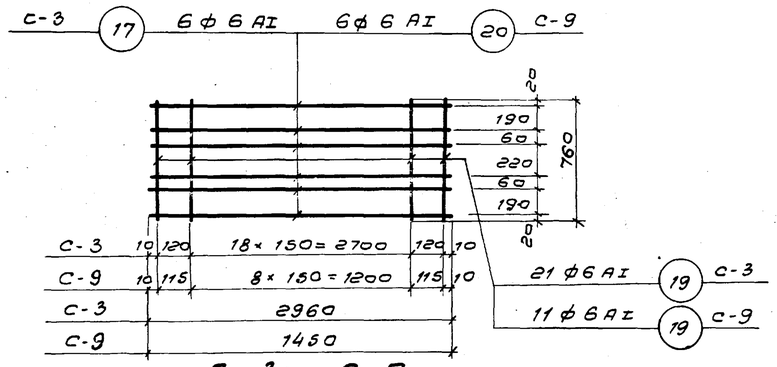

С-3; С-9

Примечание:
Арматурные сетки и каркасы изготовлять при помощи точечной сварки в соответствии с требованиями СНиП II-В.1-62*.

Госстрой СССР СОЮЗВОДОКАНАЛПРОЕКТ г. Москва 1975 г.	Балки Б-1; 2; 3. Плиты ПС-1; 1а; 1б; 6; 6а; 7. Арматурный чертеж. Сетки, каркасы, спецификация арматуры.	Типовой проект 902-2-264	Альбом II
Аэротенки-смесители четырехкоридорные с размерами коридора 9×5,2×150 из сборного железобетона		Лист АС-23	

Типовой проект
Лист АС-23
Инв. № Т-2313

Нач. отдела	Андриянов	
Гл. инж. пр.	Чирков	
Рук. группы	Зарбуз	
Исполнитель	Цветкова	
Проверил	Воробьева	

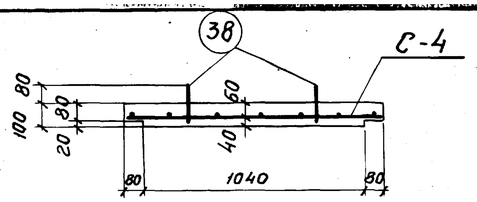

1-1

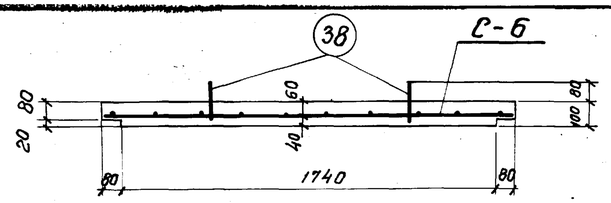

3-3

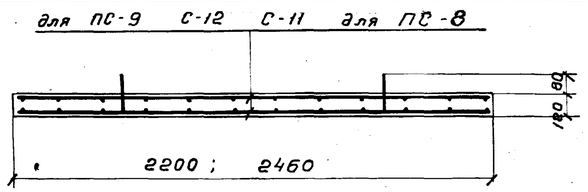

5-5

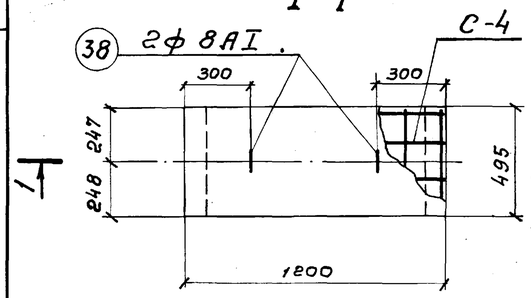

ПС-2

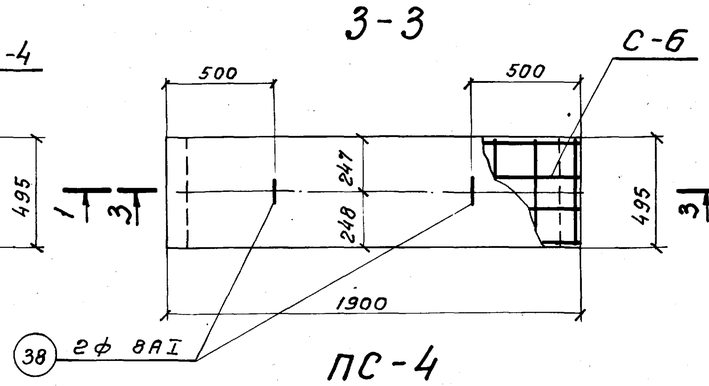

ПС-4

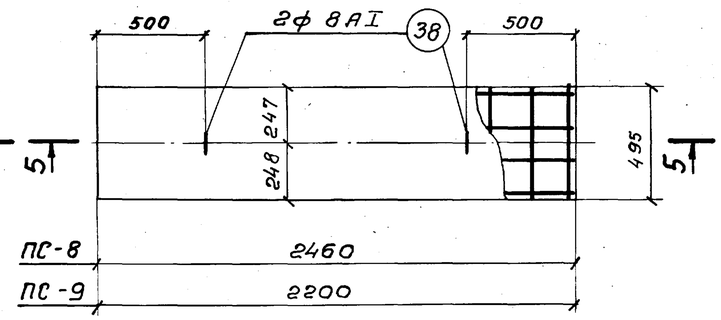

ПС-8; ПС-9

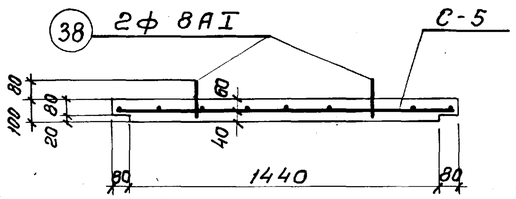

2-2

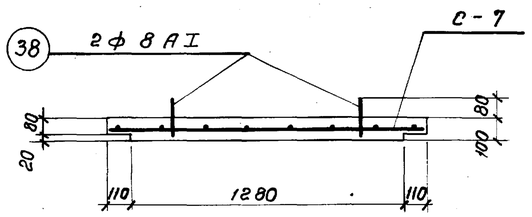

4-4

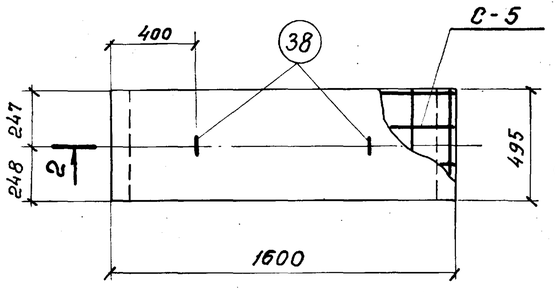

ПС-3

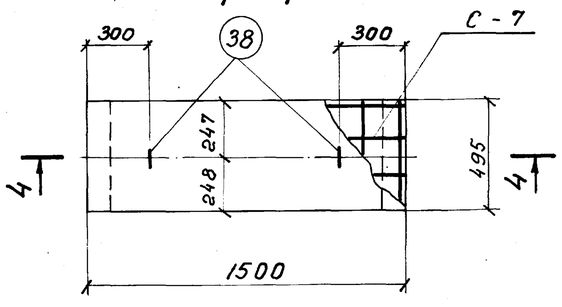

ПС-5

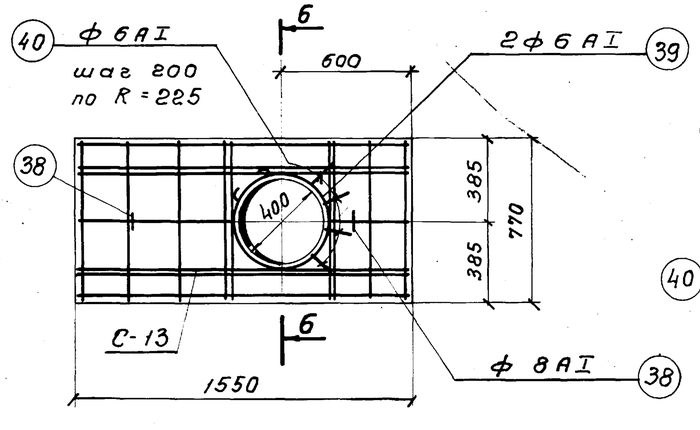

ПС-10

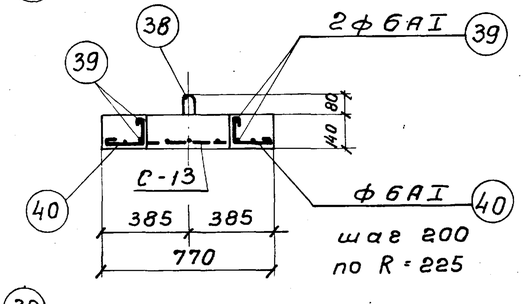

6-6

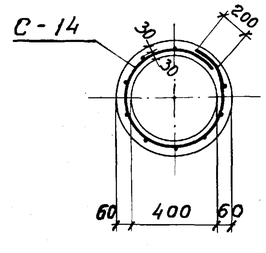

СШ-1

Выборка арматурных изделий				
Марка эл-та	Марка изделия	К-во шт	Общий вес кг	№ листа
ПС-2	С-4	1	2.9	АС-25
	поз „38"	2	0.8	АС-25
ПС-3	С-5	1	3.8	АС-25
	поз „38"	2	0.8	АС-25
ПС-4	С-6	1	4,5	АС-25
	поз „38"	2	0.8	АС-25
ПС-5	С-7	1	3.5	АС-25
	поз „38"	2	0.8	АС-25
ПС-8	С-11	2	10.6	АС-25
	поз „38"	2	0.8	АС-25
ПС-9	С-12	2	9.6	АС-25
	поз „38"	2	0.8	АС-25
ПС-10	С-13	1	7.7	АС-25
	поз „38"	2	0.8	АС-25
	поз „39"	2	0.8	АС-25
	поз „40"	8	0.8	АС-25
СШ-1	С-14	1	2.2	АС-25

Показатели на 1 элемент				
Марка эл-та	Вес 1го эл-та т	Марка бетона *	Объем бетона $м^3$	Расход стали кг
ПС-2	0,15	М Мрз В	0,06	3.7
ПС-3	0,20		0,08	4,6
ПС-4	0,25		0,10	5,3
ПС-8	0,375		0,15	11,4
ПС-9	0,325		0,13	10,4

* Принимать по табл. 1 (альбом I)

Выборка стали на 1 элемент									
Марка элемента	Горячекатаная арматурная сталь по ГОСТ 5781-61*								Расход стали кг
	класс АI				класс А III				
	ф мм				ф мм				
	6	8		Итого	8	10		Итого	
ПС-2	1.0	0.8		1.8	1.9			1.9	3.7
ПС-3	1.3	0.8		2.1	2.5			2.5	4.6
ПС-4	1.5	0.8		2.3	3.0			3.0	5.3
ПС-5	1.2	0.8		2.0	2.3			2.3	4.3
ПС-8	2.8	0.8		3.6	7.8			7.8	11.4
ПС-9	2.6	0.8		3.4	7.0			7.0	10.4
ПС-10	3.6	0.8		4.4	5.7			5.7	10.1
СШ-1	2.2	—		2.2	—				2.2

Примечания:

1. Совместно с данным см. л.л. АС-21,25.
2. Защитный слой бетона в плитах - 20 мм
3. Для плит ПС-5, 10 и стакана СШ-1 показатели на 1 элемент дан на л. АС-21.

Госстрой СССР
СОЮЗВОДОКАНАЛПРОЕКТ
г. Москва 1975 г.

Аэротенки - смесители четырехкоридорные с размерами коридора 9х5,2х150 из сборного железобетона

Плиты ПС-2; 3; 4; 5; 8; 9; 10. Стакан СШ-1.

Арматурный чертеж.

Типовой проект 902-2-264
Альбом II
Лист АС-24

Гл. инж. проекта	Чирков	
Рук. группы	Горбуз	
Исполнитель	Цветкова	
Проверил	Воробьева	

Инв. № 13945-02 26

Типовой проект
Лист АС-24
Инв. № Т-2313

Спецификация и выборка стали на одно армотурное изделие

Марка изделия	N поз	Эскиз	ф мм	Длина мм	К-во шт	Общая длина м	Выборка стали ф мм	Выборка стали общая длина м	Выборка стали вес кг.
С-4	24	480	6AI	480	9	4.3	6AI	4.3	1.0
	25	1180	8AIII	1180	4	4.8	8AIII	4.8	1.9
								Итого	2.9
С-5	24	480	6AI	480	12	5,8	6AI	5,8	1.3
	26	1580	8AIII	1580	4	6.3	8AIII	6.3	2.5
								Итого	3.8
С-6	24	480	6AI	480	14	6.7	6AI	6,7	1,5
	27	1880	8AIII	1880	4	7.5	8AIII	7,5	3.0
								Итого	4.5
С-7	24	480	6AI	480	11	5,3	6AI	5.3	1.2
	28	1480	8AIII	1480	4	5.9	8AIII	5.9	2.3
								Итого	3.5
С-11	24	480	6AI	480	13	6,2	6AI	6,2	1.4
	29	2440	8AIII	2440	4	9.8	8AIII	9.8	3.9
								Итого	5.3
С-12	24	480	6AI	480	12	5.8	6AI	5,8	1.3
	30	2180	8AIII	2180	4	8.7	8AIII	8.7	3,5
								Итого	4.8
С-13	31	750	6AI	750	10	7.5	6AI	8.9	2,0
	32	1530	10AIII	1530	6	9,2	10AIII	9,2	5.7
	33	730	6AI	730	1	0.7		Итого	7.7
	34	370	6AI	370	1	0,4			
	35	160	6AI	160	2	0,3			
С-14	36	420	6AI	420	12	5,0	6AI	10,0	2,2
	37	1650	6AI	1650	3	5,0			
Отдельные позиции	38	100; 150; 150; 200; 200	8AI	900	1	0,9	—	—	0,4
	39	200; 430	6AI	1630	1	1,6	—	—	0,4
	40	110; 160	6AI	350	1	0,4	—	—	0,1
	41	70; 430; нарезка	12AI	500	1	0,5	—	—	0,5

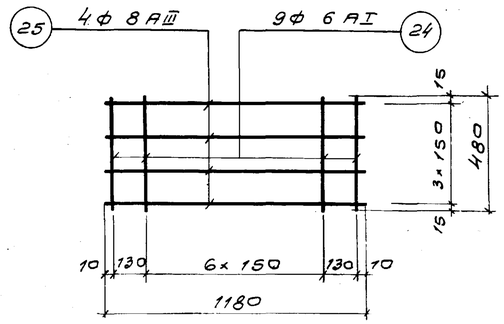

С-4

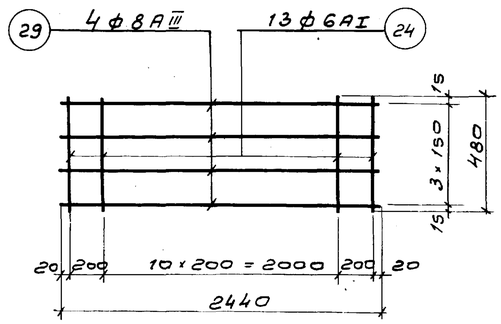

С-11

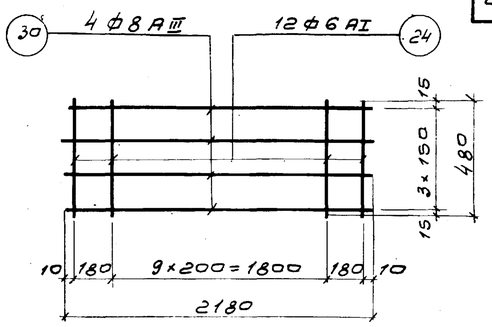

С-12

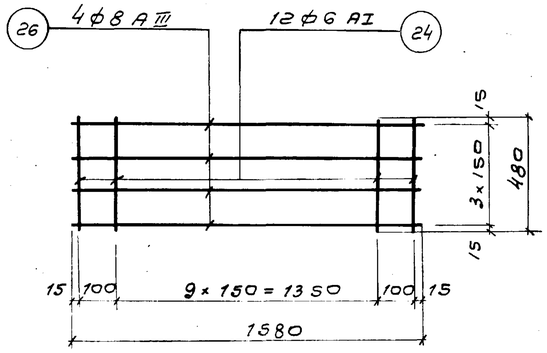

С-5

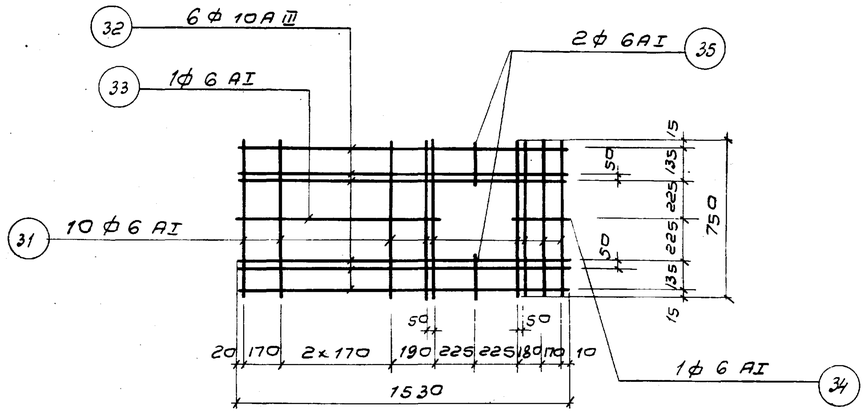

С-13

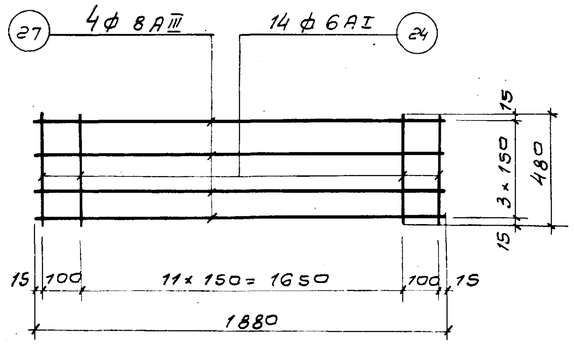

С-6

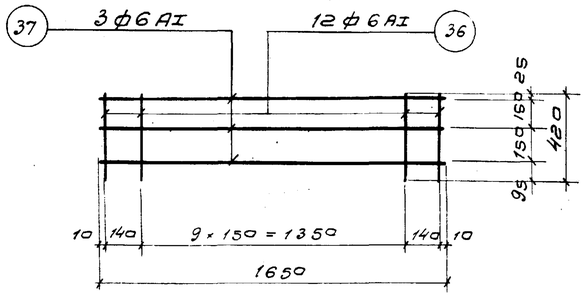

С-14

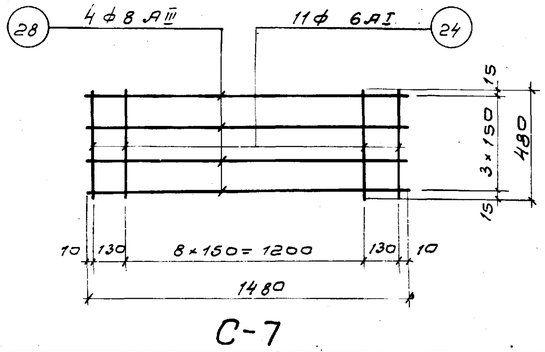

С-7

Примечания:

1. Совместно с данным см. л. АС-24
2. Армотурные сетки изготовлять при помощи точечной сварки в соответствии с требованиями СНиП II-В.1-62*

Госстрой СССР СОЮЗВОДОКАНАЛПРОЕКТ г. Москва 1975 г. Аэротенки-смесители четырехкоридорные с размерами коридора 9×5,2×150 из сборного железобетона.	Плиты ПС-2, 3, 4, 5, 8, 9, 10. Стакан СШ-1. Сетки, каркасы, спецификация армотуры.	Типовой проект 902-2-264 Альбом II Лист АС-25

Гл. инж. пр.	Ананов		
Рук. згр	Чик		
Исполнитель	Цветкова		
Проверил	Воробьева		

Типовой проект

Лист ПС-25

Инв. № 2313

13945-02 27

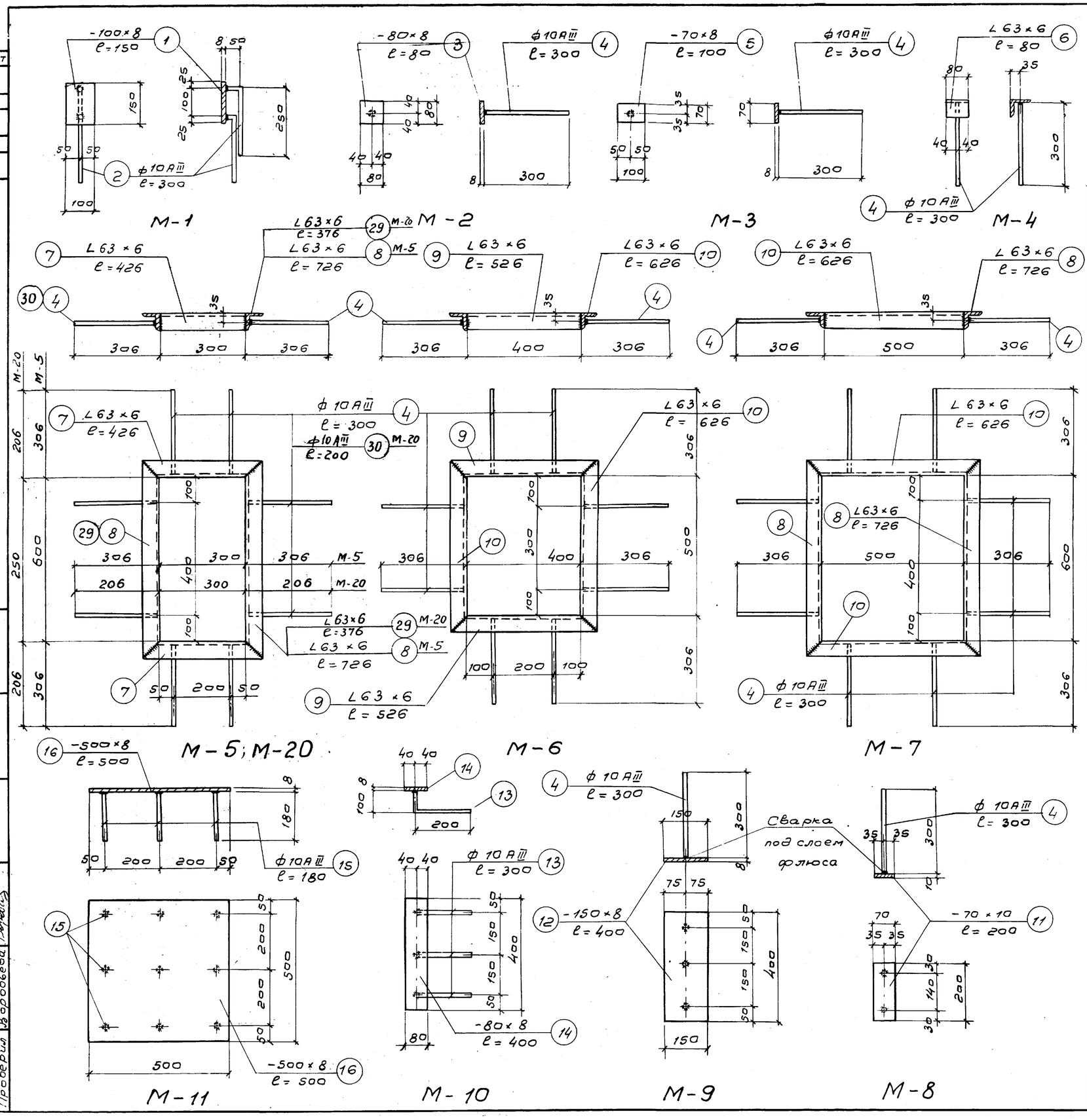

Прокат ВСт3кп2 ГОСТ 380-71

Спецификация металла на 1 изделие

Марка изделия	N поз.	Профиль	Длина мм.	кол-во шт. т	кол-во шт. н	Вес кг. 1шт.	Вес кг. Всех	Марки	Примеч.
М-1	1	-100×8	150	1	–	0.9	0.9	1.3	
	2	анкер ф10АIII	300	2	–	0.2	0.4		
М-2	3	-80×8	80	1	–	0.4	0.4	0,6	
	4	анкер ф10АIII	300	1	–	0,2	0.2		
М-3	4	анкер ф10АIII	300	1	–	0,2	0,2	0,6	
	5	-70×8	100	1	–	0,4	0.4		
М-4	4	анкер ф10АIII	300	1	–	0,2	0,2	0,7	
	6	∠63×6	80	1	–	0,5	0,5		
М-5	4	анкер ф10АIII	300	8	–	0,2	1.6	14,8	
	7	∠63×6	426	2	–	2.4	4.8		
	8	∠63×6	726	2	–	4.2	8.4		
М-6	4	анкер ф10АIII	300	8	–	0.2	1.6	14,8	
	9	∠63×6	526	2	–	3.0	6.0		
	10	∠63×6	626	2	–	3.6	7.2		
М-7	4	анкер ф10АIII	300	8	–	0.2	1.6	17.2	
	8	∠63×6	726	2	–	4.2	8.4		
	10	∠63×6	626	2	–	3.6	7.2		
М-8	4	анкер ф10АIII	300	2	–	0.2	0.4	1,5	
	11	-70×10	200	1	–	1.1	1.1		
М-9	4	анкер ф10АIII	300	3	–	0,2	0.6	4,4	
	12	-150×8	400	1	–	3.8	3.8		
М-10	13	анкер ф10АIII	300	3	–	0.2	0,6	2,6	
	14	-80×8	400	1	–	2,0	2,0		
М-11	15	анкер ф10АIII	180	9	–	0,1	0,9	16.6	
	16	-500×8	500	1	–	15.7	15.7		
М-20	7	∠63×6	426	2	–	2.4	4.8	9.8	
	29	∠63×6	376	2	–	2.1	4.2		
	30	ф10АIII	200	8	–	0.1	0.8		

Примечание:
Толщину сварных швов принять по наименьшей толщине свариваемых элементов. Сварку производить электродами Э-42 по ГОСТ 9467-60

Госстрой СССР
СОЮЗВОДОКАНАЛПРОЕКТ
г. Москва 1975г.

Аэротенки-смесители четырехкоридорные с размерами коридора 9×5,2×150 из сборного железобетона.

Лотки, балки, опоры.
Закладные детали.

Типовой проект 902-2-264
Альбом II
Лист АС-26

Типовой проект
Лист АС-26
Инв. № 2313

Гл. инж. пр. Чирков
Рук. группы Гарбуз
Исполнитель Цветкова
Проверил Воробьева

13945-02 28

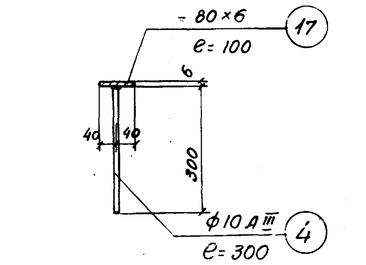

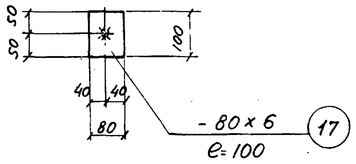

М - 12

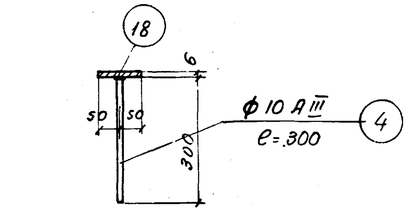

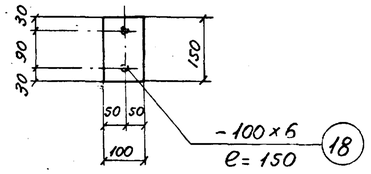

М - 13

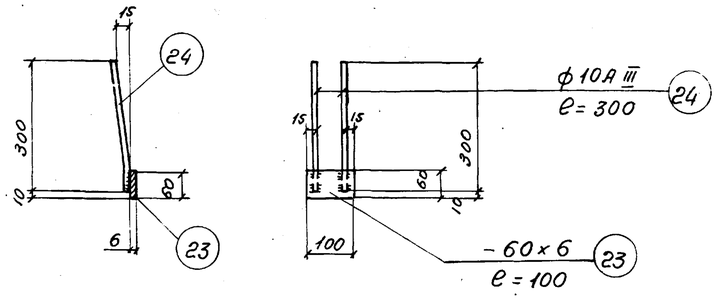

М - 17

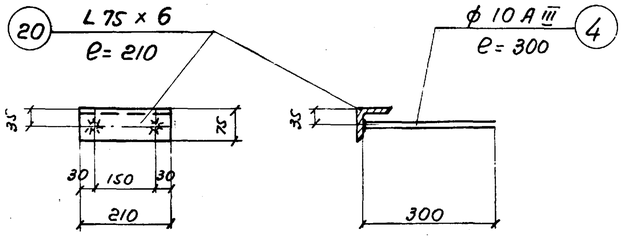

М - 15

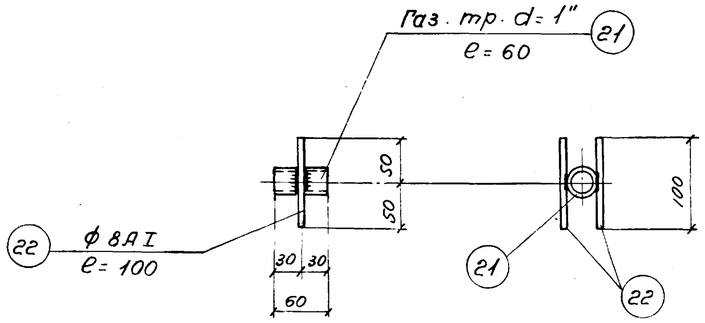

М - 16

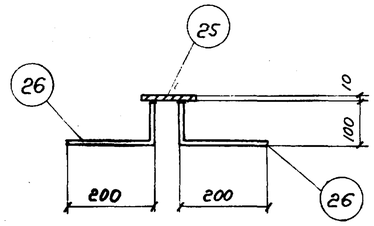

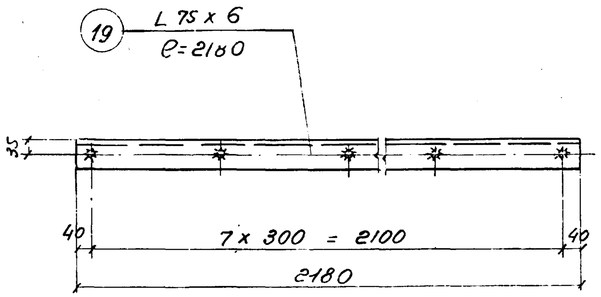

М - 14

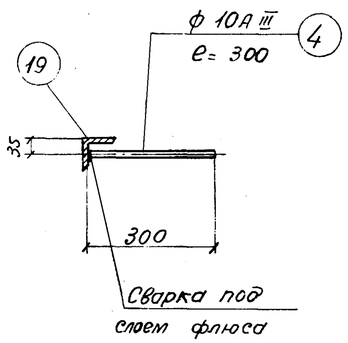

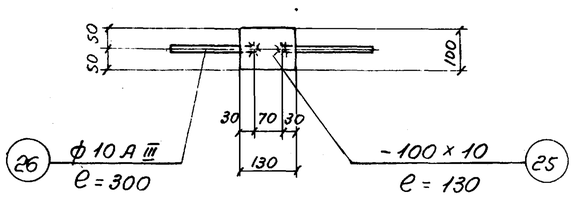

М - 18

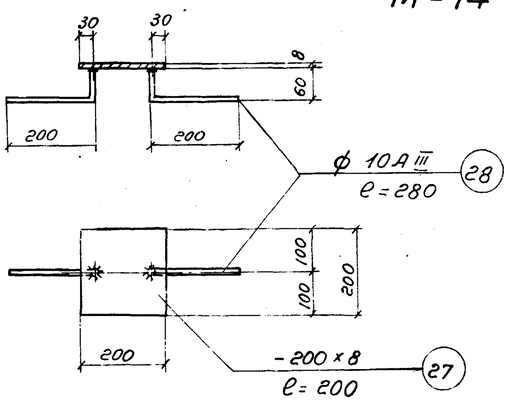

М - 19

прокат В.Ст. 3. КП2 Гост 380-71

Спецификация металла на 1 изделие

Марка изделия	N поз	Профиль	Длина мм	Кол-во шт. Т.	Кол-во шт. Н.	Вес кг 1шт	Вес кг всех	Вес кг марки	Примечание
М-12	4	Анкер ф10АIII	300	1	–	0,2	0,2	0,6	
	17	– 80 x 6	100	1	–	0,4	0,4		
М-13	4	Анкер ф10АIII	300	2	–	0,2	0,4	1,1	
	18	– 100 x 6	150	1	–	0,7	0,7		
М-14	4	Анкер ф10АIII	300	8	–	0,2	1,6	16,6	
	19	L 75 x 6	2180	1	–	15,0	15,0		
М-15	4	Анкер ф10АIII	300	2	–	0,2	0,4	1,9	
	20	L 75 x 6	210	1	–	1,5	1,5		
М-16	21	Газ. тр. d= 1"	60	1	–	0,2	0,2	0,3	
	22	ф 8АI	100	2	–	0,05	0,1		
М-17	23	– 60 x 6	100	1	–	0,3	0,3	0,7	
	24	Анкер ф10АIII	300	2	–	0,2	0,4		
М-18	25	– 100 x 10	130	1	–	1,0	1,0	1,4	
	26	Анкер ф10АIII	300	2	–	0,2	0,4		
М-19	27	– 200 x 8	200	1	–	2,5	2,5	2,9	
	28	Анкер ф10АIII	280	2	–	0,2	0,4		

Примечание:

Толщину сварных швов принять по наименьшей толщине свариваемых элементов.
Сварку производить электродами Э-42 по ГОСТ 9467-60.

Госстрой СССР СОЮЗВОДОКАНАЛПРОЕКТ г. Москва 1975 г.	Плиты, стаканы.	Типовой проект 902-2-264
Аэротенки-смесители четырехкоридорные с размерами коридора 9x5,2x150 из сборного железобетона	Закладные детали	Альбом II
		Лист АС-27

Рук. группы	Гарбуз	
Исполнитель	Цветкова	
Проверил	Воробьева	

13945-02 29

Спецификация ар-ры на 1 элемент

Марка эл-та	Марка стали	№ поз.	Эскиз	ф мм	Длина мм	К-во шт на 1 сетке	К-во шт на 1 эл-те	Общая длина м	Выборка ар-ры на 1 элемент: ф мм	Общая длина м	Вес ар-ры кг	На все эл-ты Вес кг
КП-1	С-1 / шт-1	1	3080	8 AI	3180	7	7	22.4	8 AI	36.7	14.5	14.5
		2	950	8 AI	950	15	15	14.3	10 AI	6.4	4.2	4.2
	Отдельные элементы	3	430, 450, 250, 80	10 AI	1610	–	4	6.4	12 AI	2.6	2.3	2.3
		4	болт с гайкой и шайбой	12 AI	330	–	8	2.6				
			нарезка 50, 80, 250						Итого		21.0	21.0
КП-2	С-2 / шт-1	5	1280	8 AI	1380	7	7	9.8	8 AI	15.5	6.1	6.1
		2	950	8 AI	950	6	6	5.7	10 AI	6.4	4.2	4.2
	Отдельные элементы	3	450, 450, 250, 80	10 AI	1610	–	4	6.4	12 AI	1.3	1.2	1.2
		4	болт с гайкой и шайбой	12 AI	330	–	4	1.3				
			Нарезка 50, 60, 250						Итого		11.5	11.5

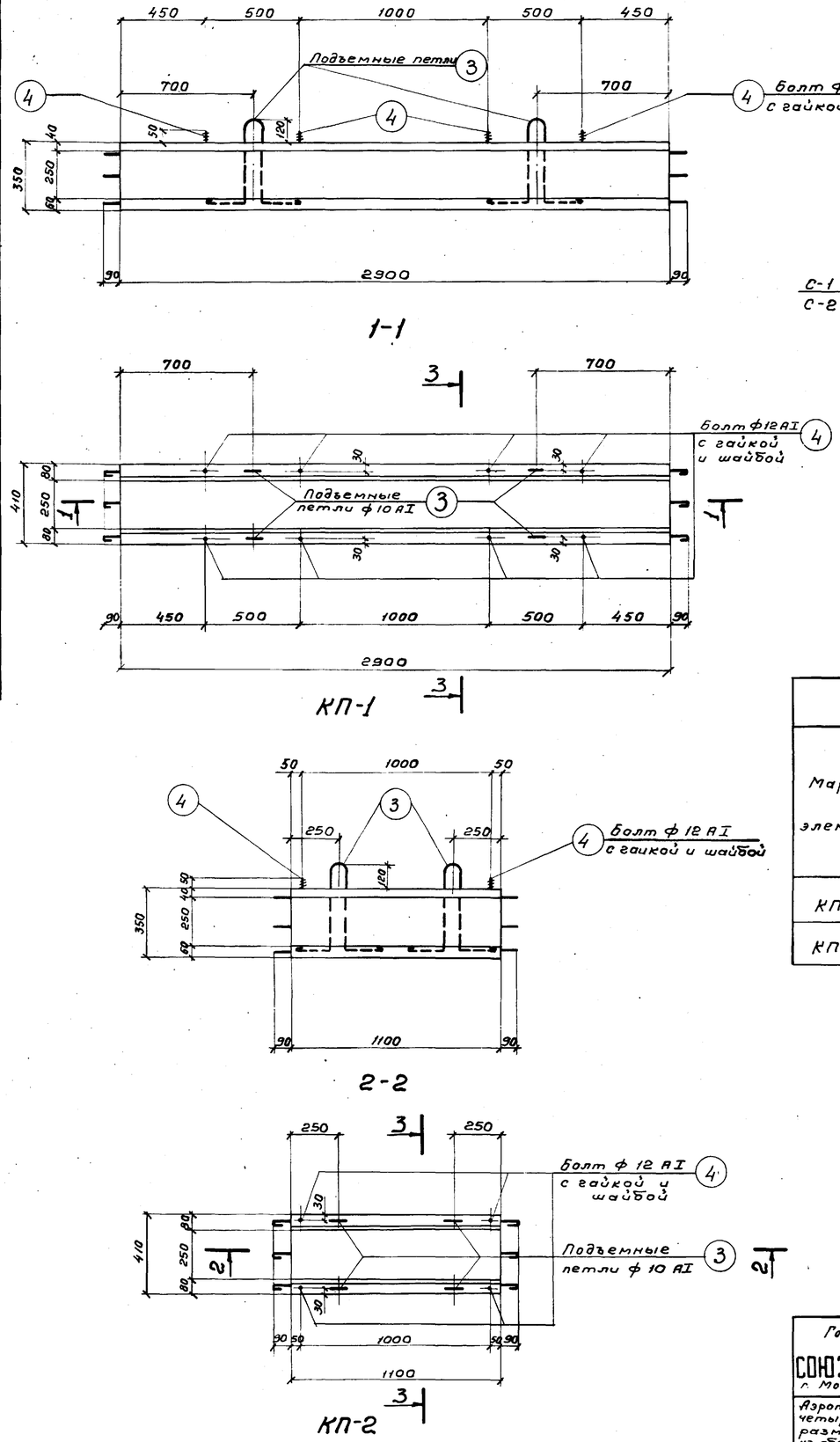

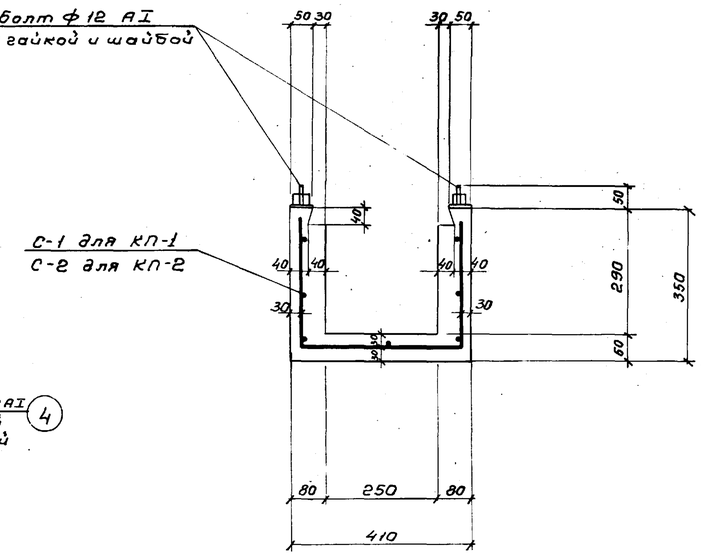

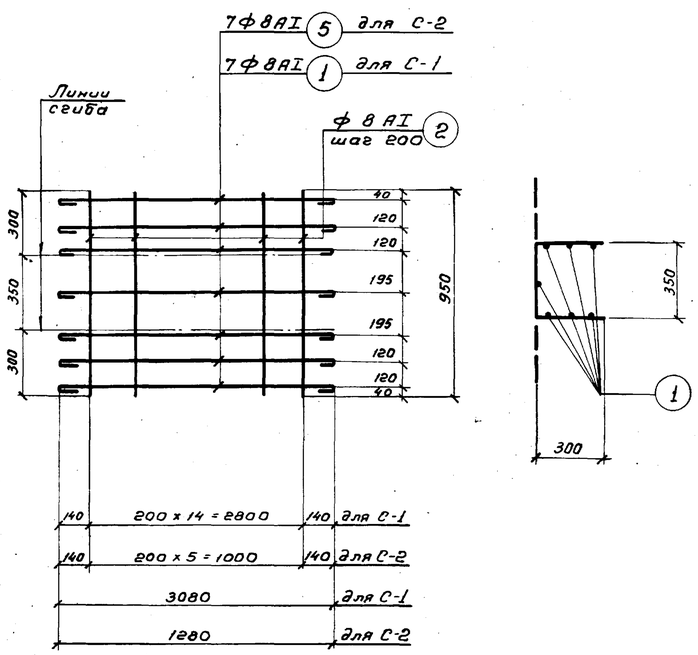

Сетки С-1; С-2.

Выборка стали на 1 элемент

Марка элемента	Горячекатаная арматурная сталь по ГОСТ 5781-61*: класс AI, ф мм: 8	10	12	Итого:	класс AIII, ф мм: 8	10	12	Итого	Расход стали
КП-1	14.5	4.2	2.3	21.0	—	—	—	—	21.0
КП-2	6.1	4.2	1.2	11.5	—	—	—	—	11.5

Показатели на 1 элемент

Марка элемента	Вес эл-та т	*Марка бетона	Расход бетона м³	Расход стали кг
КП-1	0.525	М-Мр3 В	0.21	21.0
КП-2	0.20		0.08	11.5

* Принимать по табл. 1 альбом I.

Госстрой СССР СОЮЗВОДОКАНАЛПРОЕКТ г. Москва 1975 г.	Фильтросные каналы КП-1, КП-2. Арматурно-опалубочный чертеж.	Типовой проект 902-2-264
Аэротенки-смесители четырех коридорные с размерами коридора 9×5, 2×1.50 из сборного железобетона		Альбом II
		Лист АС-28