ТИПОВОЙ ПРОЕКТ
902-2-264

АЭРОТЕНКИ-СМЕСИТЕЛИ
ЧЕТЫРЕХКОРИДОРНЫЕ ИЗ СБОРНОГО ЖЕЛЕЗОБЕТОНА
С РАЗМЕРАМИ КОРИДОРА 9 х 5,2 х 150 м

СОСТАВ ПРОЕКТА

АЛЬБОМ I	АРХИТЕКТУРНО - СТРОИТЕЛЬНЫЕ ЧЕРТЕЖИ
АЛЬБОМ II	СБОРНЫЕ ЖЕЛЕЗОБЕТОННЫЕ ЭЛЕМЕНТЫ
АЛЬБОМ III	ТЕХНОЛОГИЧЕСКАЯ ЧАСТЬ.
АЛЬБОМ IV	НЕСТАНДАРТИЗИРОВАННОЕ ОБОРУДОВАНИЕ
АЛЬБОМ V	ЭЛЕКТРОТЕХНИЧЕСКАЯ ЧАСТЬ
АЛЬБОМ VI	СМЕТЫ
АЛЬБОМ VII	ЗАКАЗНЫЕ СПЕЦИФИКАЦИИ

ПРИМЕНЕННЫЕ ТИПОВЫЕ КОНСТРУКЦИИ
Серия 3.901-8, выпуск 9 – Затвор щитовой 900×1200

АЛЬБОМ I

Разработан
государственным проектным
институтом Союзводоканалпроект

13945 – 01
ЦЕНА 6-00

Утвержден Главпромстройпроектом
Госстроя СССР протокол от 9 декабря 1975 г.
ВВЕДЕН В ДЕЙСТВИЕ
в/о Союзводоканалниипроект
с 20 февраля 1976 г.
Приказ № 5 от 19.I.1976 г.

ЦЕНТРАЛЬНЫЙ ИНСТИТУТ ТИПОВОГО ПРОЕКТИРОВАНИЯ
ГОССТРОЯ СССР

Москва А-445 Смольная ул 22

Сдано в печать 1976 года

Заказ № 4339 Тираж 600 экз

NN п/п	Наименование чертежей	NN листов	NN стр.
1	Содержание альбома	ПЗ-1,2	2,3
2	Пояснительная записка	ПЗ-3,4 5,6	4,5 6,7
3	Заглавный лист N1	АС-1	8
4	Заглавный лист N2	АС-2	9
5	Выборка арматуры на сборный железобетон.	АС-3	10
6	Выборка арматуры на монолитный железобетон. Таблица сальников.	АС-4	11
7	Выборка стали на закладные детали и конструкции	АС-5	12
8	Компоновочный чертеж на 8 и 3 секций	АС-6	13
9	Компоновочный чертеж на 7 и 4 секций	АС-7	14
10	Компоновочный чертеж на 5 и 6 секций	АС-8	15
11	План (общий вид)	АС-9	16
12	Разрезы, детали	АС-10	17
13	Крайняя секция „А". Днище. Опалубочный чертеж	АС-11	18
14	Крайняя секция „Б". Днище. Опалубочный чертеж	АС-12	19
15	Средние секции „В" и „Г". Днище. Опалубочный чертеж.	АС-13	20
16	Крайняя секция „А". Днище. Арматурный чертеж Планы раскладки сеток.	АС-14	21
17	Крайняя секция „Б". Днище. Арматурный чертеж. Планы раскладки сеток.	АС-15	22
18	Средние секции „В" и „Г". Днище. Арматурный чертеж. Планы раскладки сеток	АС-16	23
19	Днище. Арматурный чертеж. Сечение 1-1; 2-2; 3-3; 4-4; 5-5	АС-17	24
20	Днище. Арматурный чертеж. Сечения 6-6 ÷ 13-13.	АС-18	25
21	Днище. Арматурный чертеж. Сетки, каркасы.	АС-19	26
22	Крайняя секция „А". Днище. Арматурный чертеж. Спецификация арматуры	АС-20	27
23	Крайняя секция „Б". Днище. Арматурный чертеж Спецификация арматуры.	АС-21	28
24	Средние секции „В" и „Г". Днище. Арматурный чертеж Спецификация арматуры.	АС-22	29

NN п/п	Наименование чертежей	NN листов	NN стр.
25	Крайняя секция „А". Монтажный чертеж стен и перегородок. План	АС-23	30
26	Крайняя секция „Б". Монтажный чертеж стен и перегородок. План.	АС-24	31
27	Средняя секция „В". Монтажный чертеж стен и перегородок. План	АС-25	32
28	Средняя секция „Г". Монтажный чертеж стен и перегородок. План.	АС-26	33
29	Монтажный чертеж стен и перегородок. Виды 1-1 ÷ 3-3; 6-6	АС-27	34
30	Монтажный чертеж стен и перегородок. Виды 4-4; 5-5; 7-7 ÷ 11-11	АС-28	35
31	Монтажный чертеж стен и перегородок. Виды 12-12 ÷ 21-21	АС-29	36
32	Монтажный чертеж стен и перегородок. Узлы 1 ÷ 8	АС-30	37
33	Монолитные Вставки МВ4 ÷ МВ6	АС-31	38
34	Монолитные участки МУ-1,2,3,4. Опалубочный чертеж	АС-32	39
35	Монолитные участки МУ-6,7.7а, 7б, 8,9,10,10а. Опалубочный чертеж	АС-33	40
36	Монолитные участки МУ-5,5а, 11,12. Опалубочный чертеж.	АС-34	41
37	Монолитные участки МУ-1, МУ-2. Арматурный чертеж. Планы, Виды, сечение.	АС-35	42
38	Монолитные участки МУ-1, МУ-2. Арматурный чертеж. Сечения. Спецификация арматуры	АС-36	43
39	Монолитный участок МУ-3. Арматурный чертеж Планы, Виды.	АС-37	44
40	Монолитный участок МУ-3. Арматурный чертеж Сечения, спецификация арматуры.	АС-38	45
41	Монолитный участок МУ-4. Арматурный чертеж Планы, Виды	АС-39	46
42	Монолитный участок МУ-4. Арматурный чертеж Сечения. Спецификация арматуры	АС-40	47
43	Монолитные участки МУ-5,5а,7,7а,7б,9,10,10а. Арматурный чертеж	АС-41	48
44	Монолитные участки МУ-5,5а,7,7а,7б, 9,10,10а. Арматурный чертеж. Сетки. Каркасы, спецификация арматуры.	АС-42	49
45	Монолитный участок. МУ-6. Арматурный чертеж. Планы, Виды, сечение.	АС-43	50
46	Монолитный участок МУ-6. Арматурный чертеж Сечение. Узлы. Спецификация арматуры.	АС-44	51

Гл. инж. пр. Чурков
Рук. группы Гарбуз
Инженер Цветкова
Исполнитель Андреева

Госстрой СССР
СОЮЗВОДОКАНАЛПРОЕКТ
г. Москва 1975г.

Аэротенки-смесители четырехкоридорные с размером коридора 9×5,2×150 из сборного железобетона

Содержание альбома

Типовой проект 902-2-264
Альбом I
Лист ПЗ-1

№№ п/п	Наименование чертежей.	№№ листов	№№ стр.
47	Монолитный участок МУ-8. Арматурный чертеж. Планы, виды.	АС-45	52
48	Монолитный участок МУ-8. Арматурный чертеж. Сечения. Спецификация арматуры.	АС-46	53
49	Монолитный участок МУ-11. Арматурный чертеж. Планы, виды, сечения.	АС-47	54
50	Монолитный участок МУ-12. Арматурный чертеж. Планы, виды, сечения.	АС-48	55
51	Монолитные участки МУ-11, 12. Арматурный чертеж. Сетки, каркасы.	АС-49	56
52	Монолитные участки МУ-11, 12. Арматурный чертеж. Спецификация арматуры.	АС-50	57
53	Крайняя секция „А" и средние секции „В" и „Г". Монтажный чертеж плит, лотков, балок.	АС-51	58
54	Крайняя секция „Б". Монтажный чертеж плит, лотков, балок.	АС-52	59
55	Монтажный чертеж плит, лотков, балок. Узлы, детали.	АС-53	60
56	Монтажный чертеж плит, лотков, балок. Скользящие и неподвижные опоры.	АС-54	61
57	Монтажный чертеж плит, лотков, балок. Монолитные вставки МВ-1÷МВ-3.	АС-55	62
58	Разбивка закладных деталей в набетонке. Вариант с фильтросными каналами.	АС-56	63
59	План набетонки и фильтросных каналов. (7 рядов аэраторов).	АС-57	64
60	План набетонки и фильтросных каналов. (14 рядов аэраторов).	АС-58	65
61	План набетонки и фильтросных каналов. (21 ряд аэраторов).	АС-59	66
62	Фильтросные каналы. Узлы, детали.	АС-60	67
63	Разбивка закладных деталей в набетонке. Вариант с пористыми трубами.	АС-61	68
64	План набетонки под пористые трубы. (7 рядов аэраторов)	АС-62	69
65	План набетонки под пористые трубы. (14 рядов аэраторов).	АС-63	70
66	План набетонки под пористые трубы. (21 ряд аэраторов).	АС-64	71
67	Монолитный бетон и железобетон. Закладные детали.	АС-65	72
68	Крайняя секция „А" и средние секции „В" и „Г". Монтажный план переходных мостиков.	АС-66	73
69	Крайняя секция „Б". Монтажный план переходных мостиков.	АС-67	74
70	Переходный мостик МП-1.	АС-68	75
71	Металлическая площадка МП-2. Перильное ограждение МО-1 и МО-2.	АС-69	76
72	Переходной мостик МП-3	АС-70	77
73	Переходной мостик МП-4	АС-71	78
74	Переходной мостик МП-5	АС-72	79
75	Переходные мостики МП-1,3,4,5. Узлы.	АС-73	80
76	Металлические площадки МП-6,7,8.	АС-74	81
77	Будка КИП. План, разрезы, фасады, детали.	АС-75	82
78	Камера распределения ила N1. Опалубочный чертеж. План, разрезы.	АС-76	83
79	Камера распределения ила N1. Арматурный чертеж. План. Раскладка сеток в стенах.	АС-77	84
80	Камера распределения ила N1. Арматурный чертеж. Разрезы 1-1÷4-4. Раскладка сеток в днище.	АС-78	85
81	Камера распределения ила N1. Арматурный чертеж. Сетки.	АС-79	86
82	Камера распределения ила N1. Арматурный чертеж. Спецификация арматуры.	АС-80	87
83	Камера распределения ила N2. Опалубочный чертеж. План, разрезы.	АС-81	88
84	Камера распределения ила N2. Арматурный чертеж. План. Раскладка сеток в стенах.	АС-82	89
85	Камера распределения ила N2. Арматурный чертеж. Разрезы 1-1÷4-4. Раскладка сеток в днище.	АС-83	90
86	Камера распределения ила N2. Арматурный чертеж. Сетки.	АС-84	91
87	Камера распределения ила N2. Арматурный чертеж. Спецификация. арматуры.	АС-85	92
88	Камеры распределения ила N1 и N2. Лестницы, закладные детали.	АС-86	93
89	Крайняя секция „А". Монтажный чертеж стен и перегородок. План. Вариант с полносборными стенами и гибкими сопряжениями стеновых панелей в углах.	АС-87	94
90	Крайняя секция „Б". Монтажный чертеж стен и перегородок. План. Вариант с полносборными стенами и гибкими сопряжениями стеновых панелей в углах.	АС-88	95
91	Средняя секция „В". Монтажный чертеж стен и перегородок. План. Вариант с полносборными стенами и гибкими сопряжениями стеновых панелей в углах.	АС-89	96
92	Средняя секция „Г". Монтажный чертеж стен и перегородок. План. Вариант с полносборными стенами и гибкими сопряжениями стеновых панелей в углах.	АС-90	97
93	Монтажный чертеж стен и перегородок. Виды I-I ÷ VI-VI. Вариант с полносборными стенами и гибкими сопряжениями стеновых панелей в углах.	АС-91	98
94	Вариант с полносборными стенами и гибкими сопряжениями стеновых панелей в углах. Узлы 1÷3.	АС-92	99

Госстрой СССР
СОЮЗВОДОКАНАЛПРОЕКТ
г. Москва 1975 г.

Аэротенки - смесители четырехкоридорные с размерами коридора 9х5,2х150 из сборного железобетона

Содержание альбома

Типовой проект 902-2-264
Альбом I
Лист ПЗ-2

Гл. инж. пр.
Рук. группы Гарбуз
Инженер Цветкова
Исполнит. Андреева

I. Общая часть

Типовой проект аэротенков-смесителей разработан для применения на всей территории СССР в сухих грунтах, за исключением районов с расчетной средней температурой наиболее холодной пятидневки ниже -40°С.

Особенности строительства в районах с сейсмичностью выше 6 баллов, на площадках с просадочными или пучинистыми грунтами, на территориях, подработанных горными выработками, и в районах вечной мерзлоты типовым проектом не учтены. В случаях применения проекта в этих условиях необходимо разрабатывать дополнительные мероприятия в соответствии со СНиП и действующими нормами.

При необходимости применения типового проекта на площадках с грунтовыми водами, привязка его может быть осуществлена при условии недопущения превышения расчетного уровня грунтовых вод над уровнем низа днища аэротенка более чем на 0,8 м, что может быть достигнуто соответствующей высотной посадкой сооружения или устройством дренажа. При невозможности обеспечения выполнения этого условия, решение может быть достигнуто путем соответствующего утолщения железобетонного днища. Выбор решения определяется путем технико-экономического сравнения вариантов.

Аэротенки-смесители четырехкоридорные с размерами коридора 9×5,2×150 м. В проекте разработаны 6 компоновок – из 3,4,5,6,7 и 8 секций. Каждая из компоновок аэротенка включает кроме этого камеры распределения или и будки КИП (см. компоновочные чертежи АС-6,7,8).

II. Основные расчетные положения

Аэротенки-смесители рассчитаны как на прочность, так и на трещиностойкость согласно СНиП II-В.1-62* „Бетонные и железобетонные конструкции. Нормы проектирования".

Ширина раскрытия трещин от нормативных нагрузок не превышает 0,2 мм.

В типовом проекте принято, что основанием аэротенков-смесителей служат грунты с нормативным давлением не менее 1,5 кг/см² на глубине 1,5-2,0 м; $\varphi^н = 28°$, $C^н = 0{,}02$ кг/см², $E = 150$ кг/см²; $\gamma_{гр} = 1{,}8$ т/м³.

Схема расчетных нагрузок на секцию аэротенка

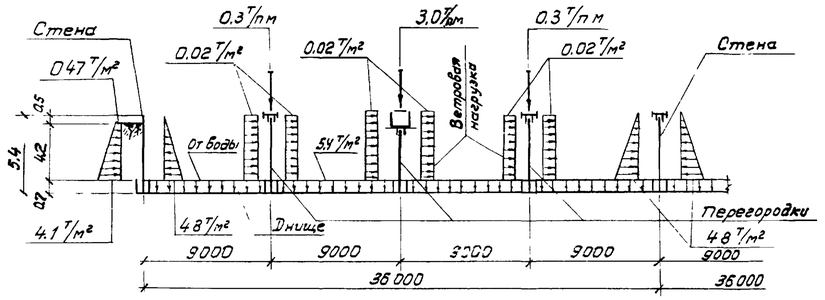

Нормативная нагрузка на поверхности грунта принята 1 т/м². Ветровая нагрузка принята по III ветровому району СССР (СНиП II-6-74).

Днище аэротенка рассчитано как плита на упругом основании с учетом моментов защемления от стеновых и перегородочных панелей.

Стены рассчитаны как консоли на 2-стороннюю нагрузку при следующих условиях загружения.

1. Стена воспринимает давление от грунта при отсутствии давления воды с другой стороны;

2. Стена воспринимает давление воды при отсутствии нагрузки от грунта с другой стороны.

Перегородки рассчитаны как внецентренно сжатые элементы на вертикальные нагрузки от лотков с водой, ходовых площадок и т.п. и горизонтальную нагрузку от ветра, действующую на всю высоту панели при опорожненном аэротенке-смесителе.

Лотки рассчитаны как балки на двух опорах на нагрузки от воды, заполняющей лоток, плит перекрытия, временные, а также на монтажные нагрузки. Стены лотка рассчитаны на давление жидкости с внутренней стороны.

Лестницы и площадки рассчитаны на временную нагрузку 200 кг/м². с коэффициентом перегрузки K=1,4, перила – на горизонтальную нагрузку 30 кг (сосредоточ.) с коэффициентом перегрузки 1,2.

III. Конструктивные решения

Днище аэротенков запроектировано из монолитного железобетона.

Стены – из сборных железобетонных панелей консольного типа по серии 3.900-2, выпуск 2 „Унифицированные сборные железобетонные конструкции водопроводных и канализационных сооружений".

Угловые участки стен по 1,5 м в каждую сторону от угла, запроектированы из монолитного железобетона. Далее устанавливаются по две стеновых панели, имеющие усиленное горизонтальное армирование по серии 3.900-2, выпуск 7

Перегородочные панели запроектированы в соответствии с основными положениями серии 3.900-2, выпуск 1.

Стеновые панели соединяются между собой в верхней части сваркой выпусков горизонтальной арматуры. Кроме того предусматривается сварка концов обнаженной горизонтальной арматуры в середине панели.

Госстрой СССР СОЮЗВОДОКАНАЛПРОЕКТ г. Москва 1975 г. Аэротенки-смесители четырехкоридорные с размерами коридора 9×5,2×150 из сборного железобетона	Пояснительная записка	Типовой проект 902-2-264 Альбом I Лист ПЗ-3

139-5-01

Стеновые и перегородочные панели соединяются с днищем путем установки их в паз днища с последующим замоноличиванием стыка бетоном марки-300 на мелком щебне.

Стыки между стеновыми и перегородочными панелями шпоночные. Замоноличивание стыков предусмотрено цементно-песчаным раствором механизированным способом с подачей раствора снизу под давлением в соответствии с „Рекомендациями по замоноличиванию цементно-песчаным раствором стыков шпоночного типа в сборных железобетонных водосодержащих емкостях" (ЦНИИ промзданий 1967г).

Замоноличивание сборных конструкций может быть произведено раствором на напрягающем цементе (НЦ) в соответствии с „Рекомендациями по замоноличиванию вертикальных и горизонтальных стыков емкостей бетоном (раствором) на напрягающем цементе (НИИ ЖБ 1968г).
Полный текст рекомендаций приведен в серии 3.900-2, выпуск 1 листы 16-26.

Лотки, балки и плиты переходных площадок - сборные железобетонные, запроектированы в соответствии с основными положениями серии 3.900-2 выпуск 1.

Лотки приваривaются к закладным деталям балок. Балки и плиты устанавливаются на перегородочные и стеновые панели, расклиниваются и замоноличиваются бетоном М-300. Поверхность плит переходных площадок покрывается асфальтом толщиной 20 мм.

В аэротенке предусмотрены деформационные швы. Уплотнение деформационных швов стен и днища осуществляется с применением резиновой трехкулачковой шпонки.

В целях снижения деформаций от температурных воздействий, при бетонировании днища предусматривается устройство строительных швов бетонирования шириной 1.0 м, располагаемых посредине между деформационными швами. Заполнение швов бетоном должно производиться при наиболее низких положительных температурах.

Для варианта с пеногашением вдоль наружных стен и переходных площадок устанавливаются ограждающие щиты из асбестоцементных листов, которые крепятся с помощью деревянных брусков к металлическим стойкам ограждения.

Металлические площадки и ограждения запроектированы в соответствии с основными положениями серии 1.459-2 выпуск 2 „Стальные лестницы, переходные площадки и ограждения".

Вокруг аэротенка устраивается асфальтовая отмостка шириной 1.0 м.

Камеры распределения ила №№ 1,2 запроектированы из монолитного железобетона.

IV. Материалы конструкций

Для сборных и монолитных железобетонных конструкций марку бетона по прочности на сжатие, по морозостойкости и водонепроницаемости принимать по таблице № 1, в зависимости от расчетной средней температуры наиболее холодной пятидневки в районе строительства.

Арматура для железобетонных конструкций принята:

а) рабочая - сталь горячекатаная периодического профиля класса А III ГОСТ 5781-61*;

Таблица №1

Расчетные температуры	Наименование конструкции	Проектная марка бетона в возрасте 28 дней		
		По прочности на сжатие кг/см²	По морозостойкости МРЗ	По водонепроницаемости не менее
от -40° до -30°	Днище	200	МРЗ 150	В6
	Стены и перегородки, камеры ила	300	МРЗ 200	В6
	Лотки, балки, плиты	300	МРЗ 300	В4
от -29° до -20°	Днище	200	МРЗ 100	В6
	Стены, перегородки, камеры ила	200	МРЗ 150	В6
	Лотки, балки, плиты	300	МРЗ 200	В4
от -19° до -5°	Днище	200	МРЗ 75	В6
	Стены и перегородки, камеры ила	200	МРЗ 100	В6
	Лотки, балки, плиты	200	МРЗ 150	В4
Выше -5°	Днище	200	не регламентируется	В6
	Стены и перегородки, камеры ила	200	МРЗ 75	В6
	Лотки, балки, плиты	200	МРЗ 100	В4

б) распределительная и монтажная — сталь горячекатаная круглая, гладкая класса А I ГОСТ 5781-61*.

Конструкции металлических площадок и ограждений выполнять из стали марки ВСТ 3 КП2 по ГОСТ 380-71.

Вяжущие, инертные материалы и арматура, идущие на изготовление бетонных и железобетонных конструкций, должны отвечать требованиям СНиП III-В.1-70 и действующих ГОСТ'ов.

V. Мероприятия по защите от коррозии

Все стальные закладные и накладные детали должны быть защищены от коррозии путем металлизации в соответствии с СНиП II-28-73.

Все металлоконструкции окрасить эмалью ПФ-115 или ПФ (для наружных работ) за 3 раза по одному слою грунта из лака ФЛ-03К или ГФ-020 или № 138.

Госстрой СССР СОЮЗВОДОКАНАЛПРОЕКТ г. Москва 1975г.	Пояснительная записка	Типовой проект 902-2-264
Аэротенки-смесители четырехкоридорные с размерами коридора 9×5.2×150 из сборного железобетона		Альбом I
		Лист ПЗ-4

13945-01 5

Гл.инж.пр-та Чирков
Рук.группы Гарбуз
Исполнил Лосева

VI. Краткие рекомендации по производству работ

В настоящих рекомендациях приводятся основные положения по проектированию методов производства строительных работ, на основе которых осуществляется как привязка настоящего типового проекта к конкретной стройплощадке, так и составление в дальнейшем проектов производства работ.

1. Разработка котлована должна производиться с применением оптимальных, в данных условиях, землеройных механизмов и сокращением до минимума объемов земляных работ, выполняемых вручную. Отклонение отметок дна котлована от проектных при этом не должны превышать +10; -30 мм.

2. Размеры котлована в плане, а также необходимость устройства съездов-выездов должны определяться с учетом обеспечения проезда автотранспортных средств и строительных [illegible] оборудования, временных сооружений и пр. в соответствии с при[illegible] работ и организацией территории строительной площадки.

3. Определение крутизны откосов котлована, способов его осушения, а также возможности размещения временных отвалов грунта (для обратной засыпки) в непосредственной близости от котлована аэротенка, производится при привязке настоящего типового проекта, в зависимости от гидрогеологических условий конкретной стройплощадки, разработанного для нее баланса земляных масс и принятой технологии строительных работ.

4. Укладку монолитного бетона в подготовку днища рекомендуется осуществлять непосредственно автосамосвалами, а бетонирование железобетонного днища и монолитных участков стен аэротенка – при помощи стреловых кранов на гусеничном или пневмоходу. Подачу бетонной смеси к месту укладки рекомендуется производить в опрокидных бадьях, загружаемых непосредственно из автосамосвалов. Отклонение толщины днища аэротенка от проектной не должно превышать +20; -10 мм, а отметки фундаментного паза стен не должны отличаться от проектных более чем на 5 мм.

5. Монтаж сборных железобетонных элементов аэротенка рекомендуется осуществлять при помощи стреловых кранов на гусеничном или пневмоходу грузоподъемностью, обеспечивающей монтаж всей номенклатуры сборных железобетонных элементов, в соответствии с принятой схемой производства монтажных работ.

6. Перемещение строительных механизмов и автотранспортных средств в пределах площади железобетонного днища аэротенка должно производиться по специальным временным проездам, конструкция которых должна гарантировать грунтовое основание, бетонную подготовку и железобетонное днище от повреждения. В каждом конкретном случае, при привязке настоящего типового проекта, конструкция временных проездов по бетонной подготовке и железобетонному днищу должна быть обоснована расчетом.

7. Минеральный грунт для обратной засыпки транспортируется к аэротенку бульдозерами или автосамосвалами (в зависимости от дальности размещения временных отвалов грунта), подается к месту укладки экскаватором-грейфером и частично бульдозером, послойно разравнивается и уплотняется. При привязке настоящего типового проекта, размещение строительных механизмов и оборудования на обратной засыпке, в пределах призмы обрушения у стеновых панелей аэротенка, должно быть проверено расчетом.

8. Гидравлические испытания аэротенка следует производить после окончания всех строительно-монтажных работ (кроме устройства обратной засыпки) и при достижении бетоном проектной прочности в соответствии с методикой, изложенной для емкостных сооружений водоснабжения и канализации, в СНиП III-30-74, раздел 8 „Правила производства и приемки работ. Водоснабжение, канализация и теплоснабжение. Наружные сети".

9. Подготовку грунтового основания и укладку монолитного бетона и железобетона в днище аэротенка рекомендуется осуществлять при положительной среднесуточной температуре наружного воздуха выше +5°С и минимальной суточной температуре выше 0°С. В течении всего зимнего периода необходимо обеспечить надежную защиту грунтового основания (при наличии связных пучинистых грунтов) от промерзания посредством укрытия его или бетона днища каким-либо утеплителем (опилками, шлаком, рыхлым грунтом и т.д.) Толщина принятого слоя утеплителя определяется при привязке настоящего типового проекта соответствующим расчетом. Уложенный монолитный железобетон к моменту замораживания должен набрать прочность не менее 70% от проектной.

10. Выбор оптимальных способов производства строительных работ в зимний период производится при привязке настоящего типового проекта, с учетом местных условий и возможностей конкретной строительной организации.

11. Все работы по возведению аэротенка должны производиться с соблюдением соответствующих правил безопасного производства строительных работ, изложенных в СНиП III-А.11-70 „Техника безопасности в строительстве".

Госстрой СССР СОЮЗВОДОКАНАЛПРОЕКТ г. Москва 1975 г.	Пояснительная записка	Типовой проект 902-2-264
Аэротенки-смесители четырехкоридорные с размерами коридора 9×5,2×150 из сборного железобетона		Альбом I
		Лист ПЗ-5

Типовой проект 902-2- Лист ПЗ-5 Инв. № Т-2313

Гл. инж. пр-та Чирков; Рук. группы Гарбуз; Исполнил Лосева

13945-01 6

Типовой проект
902-2-
Лист
ПЗ-6
Инв. №
Т-2313

VII. Указания по привязке проекта

1. На основании данных инженерно-геологических изысканий и климатических условий места строительства устанавливается возможность возведения аэротенков по данному типовому проекту.

2. В соответствии с технологическим заданием принимается одна из 6 ти компоновок (см. л.л. АС-6,7,8), на основании которой:

а) составляется перечень листов проекта;

б) устанавливается абсолютная отметка верха плиты днища;

в) определяются места ввода и вывода труб, их диаметры и отметки осей;

г) принимается тип распределительного лотка (900×1200; 1300×1200; 1600×1200) и соответствующие ему опорные балки, плиты перекрытия лотков и обслуживающие металлические площадки.

д) от заданного числа и типа аэраторов корректируется количество закладных марок в набетонке днища для крепления пористых труб или фильтросных каналов и принимаются соответствующие обслуживающие металлические площадки;

е) в сводных таблицах расхода материалов на листах АС-1; 2; 3; 4; 5, заполняются свободные графы;

ж) плоские асбестоцементные листы устанавливаются по наружному ограждению переходных площадок только для варианта с пеногашением.

Назначаются марки бетона по прочности, по морозостойкости, водонепроницаемости, в зависимости от расчетной температуры наружного воздуха согласно таблице №1, приведенной в пояснительной записке.

3. В содержании альбома, пояснительной записке, таблицах и спецификациях зачеркиваются данные, не относящиеся к заданным условиям. Зачеркивание должно производиться аккуратно, чтобы можно было прочесть зачеркнутое.

4. При привязке проекта, необходимо предусмотреть мероприятия по контролю за движением уровня грунтовых вод. Для этого следует заложить рядом с аэротенком, в уровне днища, металлические контрольные трубы d=50мм с фильтрами в основании, в количестве от одной до трех штук на секцию, в зависимости от грунтовых условий. При уровне воды в контрольных трубах выше 0.8м над низом днища, выполненного по проекту, опорожнение аэротенка не допускать ниже уровня воды в трубах.

5. С учетом всех изменений и уточнений при привязке корректируются объемы работ и смета, которая пересчитывается на ЕРЕР, утвержденные для площадки строительства.

В проекте приведен вариант конструкций аэротенков с гибкими узловыми сопряжениями конструкции ЦНИИ Промзданий с применением герметиков, позволяющий выполнить стены полностью из сборных железобетонных панелей. Возможность применения этого варианта определяется при привязке типового проекта по согласованию со строительной организацией.

Проект разработан в соответствии с действующими строительными нормами и правилами, и предусматривает мероприятия, обеспечивающие взрывопожарную и пожарную безопасность при эксплуатации сооружения.

Главный инженер проекта: /Чирков/

Гл. инж. пр-та	Чирков		
Рук. группы	Гарбуз		
Исполнил	Лосева		

Госстрой СССР Союзводоканалпроект г. Москва 1975 г.	Пояснительная записка	Типовой проект 902-2-264
Аэротенки-смесители четырехкоридорные с размерами коридора 9×5.2×15 м из сборного железобетона		Альбом I
		Лист ПЗ-6

Таблица сборных железобетонных элементов на 1 секцию.

Типовой проект	N п/п	Наименование эл-та	Марка элемента	Наименование стандарта или N листа проекта альбома II	Вес 1 го эл-та т	Марка бетона по табл. 1 альбома I	Расход на 1 элемент: Бетон м³	Расход на 1 элемент: Сталь кг	Секция „А": К-во шт.	Секция „А": Бетон м³	Секция „А": Сталь кг	Секция „Б": К-во шт.	Секция „Б": Бетон м³	Секция „Б": Сталь кг	Секция „В": К-во шт.	Секция „В": Бетон м³	Секция „В": Сталь кг	Секция „Г": К-во шт.	Секция „Г": Бетон м³	Секция „Г": Сталь кг	На □ секции „Д": К-во шт.	На □ секции „Д": Бетон м³	На □ секции „Д": Сталь кг	Примечания
Лист	1	2	3	4	5	6	7	8	9	10	11	12	13	14	15	16	17	18	19	20	21	22	23	24
АС-1			Изделия по стандартам и каталогам																					
Инв. №	1	Стеновые панели	ПК1-54-1	Сер. 3.900-2 в.2	9.38	М-Мрз В	3.75	545.1	9	33.75	4905.9	11	41.25	5996.1	11	41.25	5996.1	11	41.25	5996.1				
Т-2313	2		ПК1-54-1а	и л. "АС-1	9.38		3.75	545.1	62	232.5	33796.2	58	217.5	31615.8	20	75.0	10902.0	22	82.5	11992.2				
	3		ПК1-54-1в	и л. "АС-1	9.38		3.75	545.1	3	11.25	1635.3	3	11.25	1635.3	3	11.25	1635.3	3	11.25	1635.3				
	4		ПК1-54-1к	и л. "АС-1	9.38		3.75	545.1	42	157.5	22894.2	—	—	—	42	157.5	22894.2	42	157.5	22894.2				
	5		ПКУ1-54-1	Сер. 3.900-2 в.7	9.38		3.75	557.2	6	22.5	3343.2	2	7.5	1114.4	2	7.5	1114.4	2	7.5	1114.4				
	6		ПКУ1-54-1а	и л. "АС-1	9.38		3.75	557.2	8	30.0	4457.6	8	30.0	4457.6	—	—	—	—	—	—				
	7		ПКУ1-54-1в	и л. "АС-1	9.38		3.75	557.2	4	15.0	2228.8	—	—	—	4	15.0	2228.8	4	15.0	2228.8				
	8	Кольца	КС-20-2-1	ГОСТ 8020-68	1.47	200	0.57	21.0	2	1.14	42.0	2	1.14	42.0	2	1.14	42.0	2	1.14	42.0				
			Изделия по типовым чертежам альбома II																					
	9	Стеновые панели	ПК1-54-1б	л. АС-1	8.85	М Мрз В	3.54	648.2	1	3.54	648.2	1	3.54	648.2	1	3.54	648.2	1	3.54	648.2				для латка 900×1200
	10		ПК1-54-1в	л. АС-1	8.65		3.46	650.0	1	3.46	650.0	1	3.46	650.0	1	3.46	650.0	1	3.46	650.0				" 1300×1200
	11		ПК1-54-1г	л. АС-1	8.48		3.39	639.0	1	3.39	639.0	1	3.39	639.0	1	3.39	639.0	1	3.39	639.0				" 1600×1200
	12		ПК1-54-1д	л. АС-1	9.13		3.65	585.3	1	3.65	585.3	1	3.65	585.3	1	3.65	585.3	1	3.65	585.3				
	13		ПКУ1-54-1б	л. АС-1	8.28		3.31	459.0	2	6.62	918.0	2	6.62	918.0	2	6.62	918.0	2	6.62	918.0				
	14	Перегородочные панели	ПП2-45-1т	л. АС-5	6.08	Мрз В	2.43	173.8	19	46.17	3302.2	19	46.17	3302.2	19	46.17	3302.2	19	46.17	3302.2				
	15		ПП2-45-1н	л. АС-5	6.08		2.43	173.8	20	48.60	3476.0	20	48.60	3476.0	20	48.60	3476.0	20	48.60	3476.0				
	16		ПП-45-2т	л. АС-5	6.08		2.43	173.8	4	9.72	695.2	4	9.72	695.2	4	9.72	695.2	4	9.72	695.2				
	17		ПП-45-2н	л. АС-5	6.08		2.43	173.8	3	7.29	521.4	3	7.29	521.4	3	7.29	521.4	3	7.29	521.4				
	18		ПП-45-3	л. АС-5	6.08		2.43	173.8	1	2.43	173.8	1	2.43	173.8	1	2.43	173.8	1	2.43	173.8				
	19		ПП2-54-1	л. АС-5	7.45		2.98	203.8	94	280.12	19157.2	94	280.12	19157.2	94	280.12	19157.2	94	280.12	19157.2				
	20	Лотки	Л-1	л. АС-9	6.55	М- Мрз ; В	2.62	198.0	4	10.48	792.0	4	10.48	792.0	4	10.48	792.0	4	10.48	792.0				для латка 900×1200
	21		Л-1а	л. АС-9	6.55		2.62	198.0	1	2.62	198.0	1	2.62	198.0	1	2.62	198.0	1	2.62	198.0				
	22		Л-2	л. АС-10	6.65		2.66	184.8	18	47.88	3326.4	18	47.88	3326.4	18	47.88	3326.4	18	47.88	3326.4				
	23		Л-3	л. АС-11	3.225		1.29	119.7	1	1.29	119.7	1	1.29	119.7	1	1.29	119.7	1	1.29	119.7				
	24		Л-4	л. АС-12	7.45		2.98	221.3	4	11.92	885.2	4	11.92	885.2	4	11.92	885.2	4	11.92	885.2				для латка 1300×1200
	25		Л-4а	л. АС-12	7.45		2.98	221.3	1	2.98	221.3	1	2.98	221.3	1	2.98	221.3	1	2.98	221.3				
	26		Л-5	л. АС-13	7.55		3.02	207.3	18	54.36	3731.4	18	54.36	3731.4	18	54.36	3731.4	18	54.36	3731.4				
	27		Л-6	л. АС-14	3.675		1.47	129.7	1	1.47	129.7	1	1.47	129.7	1	1.47	129.7	1	1.47	129.7				
	28		Л-7	л. АС-15	8.075		3.23	234.6	4	12.92	938.4	4	12.92	938.4	4	12.92	938.4	4	12.92	938.4				для латка 1600×1200
	29		Л-7а	л. АС-15	8.075		3.23	234.6	1	3.23	234.6	1	3.23	234.6	1	3.23	234.6	1	3.23	234.6				
	30		Л-8	л. АС-16	8.225		3.29	220.2	18	59.22	3963.6	18	59.22	3963.6	18	59.22	3963.6	18	59.22	3963.6				
	31		Л-9	л. АС-17	3.95		1.58	136.1	1	1.58	136.1	1	1.58	136.1	1	1.58	136.1	1	1.58	136.1				
	32	Балки	Б-1	л. АС-20	0.34		0.15	19.6	28	4.20	548.8	28	4.20	548.8	28	4.20	548.8	28	4.20	548.8				для латка 900×1200
	33		Б-2	л. АС-20	0.55		0.22	33.6	28	6.16	940.8	28	6.16	940.8	28	6.16	940.8	28	6.16	940.8				" 1300×1200
	34		Б-3	л. АС-20	0.63		0.25	43.6	28	7.00	1220.8	28	7.00	1220.8	28	7.00	1220.8	28	7.00	1220.8				" 1600×1200
	35	Плиты	ПС-1	л. АС-21	0.70		0.28	25.3	76	21.28	1922.8	76	21.28	1922.8	76	21.28	1922.8	76	21.28	1922.8				
	36		ПС-1а	л. АС-21	0.70		0.28	25.3	16	4.48	404.8	16	4.48	404.8	16	4.48	404.8	16	4.48	404.8				
	37		ПС-1б	л. АС-21	0.70		0.28	25.3	2	0.56	50.6	2	0.56	50.6	2	0.56	50.6	2	0.56	50.6				
	38		ПС-2	л. АС-24	0.15		0.06	3.7	282	16.92	1043.4	282	16.92	1043.4	282	16.92	1043.4	282	16.92	1043.4				для латка 900×1200
	39		ПС-3	л. АС-24	0.20		0.08	4.6	282	22.56	1297.2	282	22.56	1297.2	282	22.56	1297.2	282	22.56	1297.2				" 1300×1200
	40		ПС-4	л. АС-24	0.25		0.10	5.3	282	28.20	1494.6	282	28.20	1494.6	282	28.20	1494.6	282	28.20	1494.6				" 1600×1200
	41		ПС-5	л. АС-21	0.20		0.08	4.3	16	1.28	68.8	12	0.96	51.6	16	1.28	68.8	16	1.28	68.8				
	42		ПС-6	л. АС-21	0.70		0.28	25.3	21	5.88	531.3	—	—	—	21	5.88	531.3	21	5.88	531.3				
	43		ПС-6а	л. АС-21	0.70		0.28	25.3	25	7.00	632.5	—	—	—	25	7.00	632.5	25	7.00	632.5				
	44		ПС-7	л. АС-21	0.35		0.14	13.7	8	1.12	109.6	—	—	—	8	1.12	109.6	8	1.12	109.6				
		Итого:								1036.77	1125292		827.45	827966		841.77	84038.8		849.27	85129.0				для латка 900×1200
										1052.75	1137083		843.43	839757		858.01	85217.9		865.51	86308.1				для латка 1300×1200
										1065.38	1144798		856.06	847472		870.64	859884		878.14	870796				для латка 1600×1200
	45	Фильтрасные каналы и опоры под воздуховоды	КП-1	л. АС-28	0.525	М Мрз В	0.21	21.0	322	67.62	6762.0	322	67.62	6762.0	322	67.62	6762.0	322	67.62	6762.0				При числе аэраторов 7
	46		КП-2	л. АС-28	0.20		0.08	11.5	28	2.24	322.0	28	2.24	322.0	28	2.24	322.0	28	2.24	322.0				
	47		ОП-1 / ОП-2	л. АС-20	0.125 / 0.075		0.05 / 0.03	0.6	8 / 4	0.6	7.2	8 / 4	0.6	7.2	8 / 4	0.6	7.2	8 / 4	0.6	7.2				
							Итого			70.46	7091.2		70.46	7091.2		70.46	7091.2		70.46	7091.2				
	48		КП-1	л. АС-28	0.525		0.21	21.0	644	135.24	13524.0	644	135.24	13524.0	644	135.24	13524.0	644	135.24	13524.0				При числе аэраторов 14
	49		КП-2	л. АС-28	0.20		0.08	11.5	56	4.48	644.0	56	4.48	644.0	56	4.48	644.0	56	4.48	644.0				
	50		ОП-1 / ОП-2	л. АС-20	0.125 / 0.075		0.05 / 0.03	0.6	16 / 4	1.0	12.0	16 / 4	1.0	12.0	16 / 4	1.0	12.0	16 / 4	1.0	12.0				
							Итого			140.72	14180.0		140.72	14180.0		140.72	14180.0		140.72	14180.0				
	51		КП-1	л. АС-28	0.525		0.21	21.0	966	202.86	20286.0	966	202.86	20286.0	966	202.86	20286.0	966	202.86	20286.0				При числе аэраторов 21
	52		КП-2	л. АС-28	0.20		0.08	11.5	84	6.72	966.0	84	6.72	966.0	84	6.72	966.0	84	6.72	966.0				
	53		ОП-1 / ОП-2	л. АС-20	0.125 / 0.075		0.05 / 0.03	0.6	16 / 4	1.0	12.0	16 / 4	1.0	12.0	16 / 4	1.0	12.0	16 / 4	1.0	12.0				
							Итого			210.58	21264.0		210.58	21264.0		210.58	21264.0		210.58	21264.0				

Гл. инж. пр. Чирков
Рук. группы Гарбуз
Исполнитель Цветкова
Проверил

Технико-экономические показатели на 1м³ полезной емкости для варианта с лотками 1300×1200 с фильтросными каналами на 14 рядов аэраторов

Компоновка аэротенка	Объем железобетона м³: Сборного	Объем железобетона м³: Монолитного	Объем железобетона м³: Итого	Полезный объем емкости м³	Расход железобетона на 1м³ емкости	Примеч.
3 секции	3176.55	4815.43	7991.78	90900	0.0879	
4 секции	4182.58	8360.50	10543.08	121200	0.0870	
5 секций	5188.81	7905.57	13094.38	151500	0.0864	
6 секций	6195.04	9450.64	15645.68	181800	0.0861	
7 секций	7201.27	10995.71	18196.98	212100	0.0858	
8 секций	8207.50	12540.78	20748.28	242400	0.0856	

Условные обозначения:

Номер детали
Номер листа, где деталь изображена

Номер детали
Номер листа, где деталь применена

Примечание:

Итоги граф 21; 22; 23 заполнять в зависимости от принятой компоновки аэротенка (количество секции „Г").

Госстрой СССР
СОЮЗВОДОКАНАЛПРОЕКТ
г. Москва 1975г.
Аэротенки-смесители четырехкоридорные с размерами коридора 9×5.2×150 из сборного железобетона

Заглавный лист N1

Типовой проект 902-2-264
Альбом I
Лист АС-I

13945-01 8

Ведомость стальных конструкций

NN п/п	Наименование и марка изделия или конструкции		Вес 1 шт кг	на 1 секцию: Кол-во шт.	на 1 секцию: Общий вес кг	На ☐ секций: *Кол-во шт.	На ☐ секций: *Общий вес кг	Примечания
	Для секций „А; Б; В и Г"							
1	Металлические площадки	МП-1	208.0	4	832.0			
2		МП-2	869.0	3	2607.0			
3		МП-3	516.0	8	4128.0			для 7 рядов аэраторов
4		МП-4	620.0	8	4960.0			для 14 рядов аэраторов
5		МП-5	826.0	8	6608.0			для 21 ряда аэраторов
6		МП-6	165.5	1	165.5			для лотка 900 x 1200
7		МП-7	182.0	1	182.0			для лотка 1300 x 1200
8		МП-8	194.5	1	194.5			для лотка 1600 x 1200
9	Металлические балки	МБ-1	25.0	28	700.0			для лотка 900 x 1200
10		МБ-2	27.0	28	756.0			для лотка 1300 x 1200
11		МБ-3	28.0	28	784.0			для лотка 1600 x 1200
12	Опорные пластины под воздуховоды		—	—	132.7			для 7 рядов аэраторов
13			—	—	203.1			для 14 рядов аэраторов
14			—	—	222.9			для 21 ряда аэраторов
15	Закладные детали в лотках, балках панелях		—	—	1139.8			для лотка 900 x 1200
16			—	—	1139.8			для лотка 1300 x 1200
17			—	—	1168.6			для лотка 1600 x 1200
18	Накладные эл-ты фильтросных каналов и закладные детали в опорах		—	—	4903.2			для 7 рядов аэраторов
19			—	—	9740.0			для 14 рядов аэраторов
20			—	—	14444.0			для 21 ряда аэраторов
21	Закладные детали в набетонке (вариант с пористыми трубами)		—	—	678.3			для 7 рядов аэраторов
22			—	—	949.7			для 14 рядов аэраторов
23			—	—	1220.2			для 21 ряда аэраторов
24	Закладные детали в набетонке (вариант с фильтросными каналами)		—	—	736.0			для 7 рядов аэраторов
25			—	—	1041.2			для 14 рядов аэраторов
26			—	—	1346.9			для 21 ряда аэраторов
27	Закладные детали в панелях		—	—	4857.2			4504.0 - перегородочные 353.2 - стеновые
	Для секции „А"							
28	Закладные детали	Монолитные участки	—	—	49.7			
29		Стыки стеновых панелей	—	—	168.0 / 38.5			с пеногашением
30		Плиты	—	—	1747.3			
31		Панели	—	—	6892.0			
32	Перильное ограждение		—	—	11553.0			
	Для секции „Б"							
33	Закладные детали	Монолитные участки	—	—	49.7			
34		Стыки стеновых панелей	—	—	164.5 / 35.0			с пеногашением
35		Плиты	—	—	1247.6			
36		Панели	—	—	4095.6			
37	Перильное ограждение		—	—	8819.0			
	Для секции „В"							
38	Закладные детали	Монолитные участки	—	—	34.3			
39		Стыки стеновых панелей	—	—	77.0 / 35.0			с пеногашением
40		Плиты	—	—	1747.3			
41		Панели	—	—	4136.6			
42	Перильное ограждение		—	—	11007.0			
	Для секции „Г"							
43	Закладные детали	Монолитные участки	—	—	27.7			
44		Стыки стеновых панелей	—	—	77.0 / 35.0			с пеногашением
45		Плиты	—	—	1747.3			
46		Панели	—	—	4239.6			
47	Перильное ограждение		—	—	11007.0			

Расход материалов на монолитные конструкции на 1 секцию

NN п/п	Наименование и марка конструкции		Марка бетона по таб. 1 альбома I	Расход на 1 элемент: Бетон м³	Расход на 1 элемент: Сталь кг	Секция „А": К-во шт.	Секция „А": Бетон м³	Секция „А": Сталь кг	Секция „Б": К-во шт	Секция „Б": Бетон м³	Секция „Б": Сталь кг	Секция „В": К-во шт	Секция „В": Бетон м³	Секция „В": Сталь кг	Секция „Г": К-во шт	Секция „Г": Бетон м³	Секция „Г": Сталь кг	На ☐ секций „Г": К-во шт	На ☐ секций „Г": Бетон м³	На ☐ секций „Г": Сталь кг	Примечан.
1	2		3	4	5	6	7	8	9	10	11	12	13	14	15	16	17	18	19	20	21
1	Стыки стеновых панелей		300	—	—	—	11.40	1172.6	—	7.01	719.5	—	6.54	694.6	—	6.67	711.3				
2	Монолитные участки стен	МУ-1	М-Мрз В	9.20	1808.0	1	9.20	1808.0	—	—	—	—	—	—	—	—	—				
3		МУ-2		9.20	1808.0	—	—	—	1	9.20	1808.0	—	—	—	—	—	—				
4		МУ-3		9.20	1597.0	1	9.20	1597.0	—	—	—	—	—	—	—	—	—				
5		МУ-4		9.20	1671.0	—	—	—	1	9.20	1671.0	—	—	—	—	—	—				
6		МУ-5		4.30	526.0	3	12.90	1578.0	—	—	—	3	12.90	1578.0	3	12.90	1578.0				
7		МУ-5а		4.30	526.0	3	12.90	1578.0	3	12.90	1578.0	—	—	—	—	—	—				
8		МУ-6		9.10	1554.0	1	9.10	1554.0	—	—	—	1	9.10	1554.0	1	9.10	1554.0				
9		МУ-7		2.15	263.0	1	2.15	263.0	—	—	—	—	—	—	1	2.15	263.0				
10		МУ-7а		2.15	263.0	—	—	—	1	2.15	263.0	1	2.15	263.0	1	2.15	263.0				
11		МУ-7б		2.15	263.0	—	—	—	1	2.15	263.0	1	2.15	263.0	1	2.15	263.0				
12		МУ-8		9.10	1644.0	1	9.10	1644.0	—	—	—	1	9.10	1644.0	1	9.10	1644.0				
13		МУ-9		2.15	263.0	1	2.15	263.0	—	—	—	—	—	—	1	2.15	263.0				
14		МУ-10		2.00	263.0	—	—	—	1	2.00	263.0	1	2.00	263.0	1	2.00	263.0				
15		МУ-10а		2.00	263.0	—	—	—	1	2.00	263.0	1	2.00	263.0	1	2.00	263.0				
16		МУ-11		6.00	1124.0	—	—	—	—	—	—	1	6.00	1124.0	—	—	—				
17		МУ-12		5.70	1000.0	—	—	—	—	—	—	1	5.70	1000.0	—	—	—				
18	Днище			—	—	1	1746.0	153685.0	1	1400.0	129445.0	1	1501.0	130482.0	1	1501.0	130482.0				
19	Монолитные вставки	МВ-1	М-Мрз В	0.18	4.0	1	0.18	4.0	1	0.18	4.0	1	0.18	4.0	1	0.18	4.0				для лотка 900 x 1200
20		МВ-4		0.11	14.6	1	0.11	14.6	1	0.11	14.6	1	0.11	14.6	1	0.11	14.6				
21		МВ-2		0.25	5.0	1	0.25	5.0	1	0.25	5.0	1	0.25	5.0	1	0.25	5.0				для лотка 1300 x 1200
22		МВ-5		0.12	16.0	1	0.12	16.0	1	0.12	16.0	1	0.12	16.0	1	0.12	16.0				
23		МВ-3		0.30	6.0	1	0.30	6.0	1	0.30	6.0	1	0.30	6.0	1	0.30	6.0				для лотка 1600 x 1200
24		МВ-6		0.13	17.5	1	0.13	17.5	1	0.13	17.5	1	0.13	17.5	1	0.13	17.5				
	Итого						1834.39	165161.2		1446.90	136292.1		1558.93	139147.2		1551.66	137565.9				для лотка 900 x 1200
							1834.47	165163.6		1446.90	136294.5		1559.01	139149.6		1551.74	137568.3				для лотка 1300 x 1200
							1834.53	165166.1		1447.04	136297.0		1559.07	139152.1		1551.80	137570.8				для лотка 1600 x 1200

Примечания:

1. * Заполнять в зависимости от общего количества секций.
2. Итоги граф 18, 19, 20 заполнять в зависимости от принятой компоновки аэротенка (количество секций „Г").

Госстрой СССР
СОЮЗВОДОКАНАЛПРОЕКТ
г. Москва 1975 г.

Аэротенки-смесители четырехкоридорные с размерами коридора 9 x 5.2 x 150 из сборного железобетона.

Заглавный лист N 2

Типовой проект 902-2-264
Альбом I
Лист АС-2

13945-01 9

Гарбуз
Цветкова
Гук. группы
Исполнитель
Проверил

Выборка арматуры в кг на одну секцию

N п/п	Марка элемента	Горячекатаная арматурная сталь класса AI по ГОСТ 5781-61 * 6	8	10	12	16	20	25	Ø6		Итого	Горячекатаная арматурная сталь класса AIII по ГОСТ 5781-61 * 6	8	10	12	14	16	18	20	22	25		Итого	Проволока холоднотянутая периодического профиля класса В-I по ГОСТу 6727-53 4	5	Итого	Всего	Примечания
	Сборный железобетон																											
	Для секций „А; Б; В; Г"																											
1	ПК1-5 4-1[в]	83.0	19.2		30.8						83.0			75.0		28.0			13.6	175.2	273.4		566.2				648.2	для лотка 900х1200
2	ПК1-5Ч-1[г]	32.0	19.2		30.8						82.0			79.8		28.0			11.6	175.2	273.4		568.0				650.0	„ 1300х1200
3	ПК1-5Ч-1[д]	31.2	18.8		30.8						80.8			71.6		28.0			10.0	175.2	273.4		558.2				639.0	„ 1600х1200
4	ПК1-5Ч-1[в]	122.7	60.6		30.0			145.8			359.1			318.6		84.0			87.0	458.4	328.2		1276.2				1635.3	
5	ПК1-5Ч-1[г]	34.2	19.7		30.8						84.7			87.4		28.0			19.0	175.2	191.0		500.6				585.3	
6	ПКУ1-5Ч-1[г]	96.8			20.0						116.8			176.8	166.4	56.8			401.2				801.2				918.0	
7	ПП2-45-17/Н	982.8	280.8						397.8		1661.4				5116.8								5116.8				6778.2	
8	ПП2-45-27/Н	176.4	50.4						71.4		298.2				918.4								918.4				1216.6	
9	ПП2-45-3	26.2	7.2						10.2		42.6				131.2								131.2				173.8	
10	ПП2-5Ч-1	2744.8	676.8						958.8		4380.4				14776.8								14776.8				19157.2	
11	Л-1; Л-1[а]		199.0	146.0			182.0				827.0														163.0	163.0	990.0	для лотка 900х1200
12	Л-2		1616.4	525.6			655.2				2797.2														529.2	529.2	3326.4	
13	Л-3		65.6				36.4				102.0														17.7	17.7	119.7	
14	Л-4; Л-4[а]		551.5	201.0			182.0				934.5														172.0	172.0	1106.5	для лотка 1300х1200
15	Л-5		1791.0	723.6			655.2				3169.8														561.6	561.6	3731.4	
16	Л-6		74.8				36.4				111.2														18.6	18.5	129.7	
17	Л-7; Л-7[а]		591.0	219.0			182.0				992.0														181.0	181.0	1173.0	для лотка 1600х1200
18	Л-8		1926.0	788.4			655.2				3369.6														594.0	594.0	3963.6	
19	Л-9		80.2				36.4				116.6														19.5	19.5	136.1	
20	Б-1		156.8	257.6							414.4				134.4								134.4				548.8	для лотка 900х1200
21	Б-2		212.8	347.2							560.0							380.8					380.8				940.8	„ 1300х1200
22	Б-3		302.4	358.4							660.8								560.0				560.0				1220.8	„ 1600х1200
23	ПС-1; 1[в]; 1[д]	2227.8	150.4								2378.2																2378.2	
24	ПС-2	282.0	225.6								507.6		535.8										535.8				1043.4	для лотка 900х1200
25	ПС-3	366.6	225.6								592.2		705.0										705.0				1297.2	„ 1300х1200
26	ПС-4	423.0	225.6								648.6		846.0										846.0				1494.6	„ 1600х1200
27	КС-20-2-1		24.2			5.4					29.6													12.4		12.4	42.0	
	Для секции „Д"																											
28	ПК1-5Ч-1	368.1	181.8		90.0			437.4			1077.3			955.8		252.0			261.0	1375.2	984.6		3828.6				4905.9	
29	ПК1-5Ч-1[а]	2535.8	1252.4		620.0			3013.2			7421.4			6584.4		1736.0			1798.0	9473.6	6782.8		26374.8				33796.2	
30	ПК1-5Ч-1[б]	1717.8	848.4		420.0			2041.2			5027.4			4460.4		1176.0			1218.0	6417.6	4594.8		17866.8				22894.2	
31	ПКУ1-5Ч-1	336.0	15.6		60.0			330.0			741.6			637.2	499.2	169.2			1296.0				2601.6				3343.2	
32	ПКУ1-5Ч-1[г]	448.0	20.8		80.0			440.0			988.8			849.6	665.6	225.6			1728.0				3468.8				4457.6	
33	ПКУ1-5Ч-1[б]	224.0	10.4		40.0			220.0			494.4			424.8	332.8	112.8			864.0				1734.4				2228.8	
34	ПС-5	19.2	12.8								32.0		36.8														68.8	
35	ПС-6; 6[а]	1090.2	73.6								1163.8																1163.8	
36	ПС-7	96.8	12.8								109.6																109.6	
	Для секции „Б"																											
37	ПК1-5Ч-1	449.9	222.2		110.0			534.6			1316.7			1168.2		308.0			319.0	1680.8	1203.4		4679.4				5996.1	
38	ПК1-5Ч-1[а]	2372.2	1171.6		580.0			2818.8			6942.6			6159.6		1624.0			1682.0	8862.4	6345.2		24673.2				31615.8	
39	ПКУ1-5Ч-1	112.0	5.2		20.0			110.0			247.2			212.4	166.4	56.4			432.0				867.2				1114.4	
40	ПКУ1-5Ч-1[а]	448.0	20.8		80.0			440.0			988.8			849.6	665.6	225.6			1728.0				3468.8				4457.6	
41	ПС-5	14.4	9.6								24.0		27.6														51.6	
	Для секции „В„Г"																											
42	ПК1-5Ч-1	449.9	222.2		110.0			534.6			1316.7			1168.2		308.0			319.0	1680.8	1203.4		4679.4				5996.1	
43	ПК1-5Ч-1[а]	818.0	404.0		200.0			972.0			2394.0			2124.0		560.0			580.0	3056.0	2188.0		8508.0				10902.0	Секция „В"
44	ПК1-5Ч-1[в]	899.8	444.4		220.0			1069.2			2633.4			2336.4		616.0			638.0	3361.6	2406.8		9358.8				11992.2	Секция „Г"
45	ПК1-5Ч-1[б]	1717.8	848.4		420.0			2041.2			5027.4			4460.4		1176.0			1218.0	6417.6	4594.8		17866.8				22894.2	
46	ПКУ1-5Ч-1	112.0	5.2		20.0			110.0			247.2			212.4	166.4	56.4			432.0				867.2				1114.4	
47	ПКУ1-5Ч-1[б]	224.0	10.4		40.0			220.0			494.4			424.8	332.8	112.8			864.0				1734.4				2228.8	
48	ПС-5	19.2	12.8								32.0		36.8										36.8				68.8	
49	ПС-6; 6[а]	1090.2	73.6								1163.8																1163.8	
50	ПС-7	96.8	12.8								109.6																109.6	
	Итого для секции „А"	13561.6	6281.3	929.2	1421.6	5.4	873.6	6627.6	1438.2		31138.5		572.6	14570.0	22741.6	3868.4			7685.8	18075.2	13154.8		80668.4	12.4	709.9	722.3	112529.2	для лотка 900х1200
		13645.2	6573.6	1271.8	1421.6	5.4	873.6	6627.6	1438.2		31857.0		741.8	14574.8	22607.2	3868.4		380.8	7683.8	18075.2	13154.8		81086.8	12.4	752.1	764.5	113708.3	„ 1300х1200
		13700.8	6842.7	1365.8	1421.6	5.4	873.6	6627.6	1438.2		32275.7		882.8	14566.6	22607.2	3868.4			8242.2	18075.2	13154.8		81397.2	12.4	794.5	806.9	114479.8	„ 1600х1200
	Итого для секции „Б"	10122.2	5282.1	929.2	901.6	5.4	873.6	4049.2	1438.2		23601.5		563.4	9047.6	22076.0	2410.8			4681.8	11352.0	8341.2		58472.8	12.4	709.9	722.3	82796.6	„ 900х1200
		10205.8	5571.4	1271.8	901.6	5.4	873.6	4049.2	1438.2		24320.0		732.6	9052.4	21941.6	2410.8		380.8	4679.8	11352.0	8341.2		58891.2	12.4	752.1	764.5	83975.7	„ 1300х1200
		10261.4	5813.5	1365.8	901.6	5.4	873.6	4049.2	1438.2		24738.7		873.6	9044.2	21941.6	2410.8			5238.2	11352.0	8341.2		59201.6	12.4	794.5	806.9	84747.2	„ 1600х1200
	Итого для секции „В"	11253.6	5442.1	929.2	901.6	5.4	873.6	4023.6	1438.2		24867.3		572.6	9047.6	21743.2	2410.0			3933.8	11963.2	8778.8		58949.2	12.4	709.9	722.3	84038.8	„ 900х1200
		11387.2	5734.4	1271.8	901.6	5.4	873.6	4023.6	1438.2		25585.8		741.8	9052.4	21608.8	2410.0		380.8	4931.6	11963.2	8778.8		58867.6	12.4	752.1	764.5	85217.9	„ 1300х1200
		11392.8	6003.5	1365.8	901.6	5.4	873.6	4023.6	1438.2		26004.5		882.8	9044.2	21608.8	2410.0			4490.2	11963.2	8778.8		59178.0	12.4	794.5	806.9	85989.4	„ 1600х1200
	Итого для секции „Г"	11335.4	5482.5	929.2	921.6	5.4	873.6	4120.8	1438.2		25106.7		572.6	9260.0	21743.2	2466.0			3991.8	12268.8	8997.6		59300.0	12.4	709.9	722.3	85129.0	„ 900х1200
		11419.0	5774.8	1271.8	921.6	5.4	873.6	4120.8	1438.2		25825.2		741.8	9264.8	21608.8	2466.0		380.8	3989.8	12268.8	8997.6		59718.4	12.4	752.1	764.5	86308.1	„ 1300х1200
		11474.6	6043.9	1365.8	921.6	5.4	873.6	4120.8	1438.2		26243.9		882.8	9256.6	21608.8	2466.0			4548.2	12268.8	8997.6		60028.8	12.4	794.5	806.9	87079.6	„ 1600х1200

Выборка арматуры на фильтросные каналы и опоры под воздуховоды на 1 секцию

NN п/п	Марка элемента	Горячекатаная арматурная сталь класса I по ГОСТ 5781-61 * 8	10	12		Итого	Примечания
	Сборный железобетон						
	Для секций „А; Б; В; Г"						
1	КП-1	466.9.0	1352.4	740.6		676.2.0	
2	КП-2	170.8	117.6	33.6		322.0	для 7 рядов аэраторов
3	ОП-1;2		7.2			7.2	
	Итого	4839.8	1477.2	774.2		7091.2	
1	КП-1	9338.0	270.4.8	1481.2		13524.0	
2	КП-2	341.6	236.2	67.2		644.0	для 14 рядов аэраторов
3	ОП-1;2		12.0			12.0	
	Итого	9679.6	2952.0	1548.4		14180.0	
1	КП-1	14007.0	4057.2	2221.8		20286.0	
2	КП-2	512.4	352.8	100.8		966.0	для 21 ряда аэраторов
3	ОП-1;2		12.0			12.0	
	Итого	14519.4	4422.0	2322.6		21264.0	

Типовой проект
Лист АС-3
Инв. № Т-2313

Гл. инж. пр. Шарипов
Рук. группы Чирков
Исполнитель Гарбуз
Проверил Цветкова

Госстрой СССР
СОЮЗВОДОКАНАЛПРОЕКТ
г. Москва 1975 г.

Аэротенки-смесители четырехкоридорные с размерами коридора 9х5,2х150 из сборного железобетона

Выборка арматуры на сборный железобетон

Типовой проект 902-2-264
Альбом I
Лист АС-3

Выборка арматуры в кг на одну секцию

NN п/п	Марка элемента	Горячекатаная арматурная сталь класса А I по ГОСТ 5781-61* 6	8	10	12		Итого	Горячекатаная арматурная сталь класса А III по ГОСТ 5781-61* 6	8	10	12	14	16	18	20	22	25		Итого	Всего	Примечания
	Монолитный железобетон																				
	Для секции „А"																				
1	Днище							15250.0	10861.0	28645.0	33278.0		1097.0	29428.0	35126.0				153685.0	153685.0	
2	МУ-1		19.0				19.0			218.0			645.0		926.0				1789.0	1808.0	
3	МУ-3		19.0				19.0			238.0			554.0		786.0				1578.0	1597.0	
4	МУ-6		19.0				19.0			215.0			480.0		840.0				1535.0	1554.0	
5	МУ-5	126.0	66.0		30.0		222.0			324.0		96.0			90.0	534.0	312.0		1356.0	1578.0	
6	МУ-5а	126.0	66.0		30.0		222.0			324.0		96.0			90.0	534.0	312.0		1356.0	1578.0	
7	МУ-7	21.0	11.0		5.0		37.0			54.0		16.0			15.0	89.0	52.0		226.0	263.0	
8	МУ-8		22.0		6.0		28.0			221.0			452.0		943.0				1616.0	1644.0	
9	МУ-9	21.0	11.0		5.0		37.0			54.0		16.0			15.0	89.0	52.0		226.0	263.0	
10	Стыки стеновых панелей											517.9			654.7				1172.6	1172.6	
	Для секции „Б"																				
11	Днище							12972.0	9210.0	25452.0	26579.0		933.0	10677.0	43622.0				129445.0	129445.0	
12	МУ-2		19.0				19.0			218.0			645.0		926.0				1789.0	1808.0	
13	МУ-4		23.0		7.0		30.0			234.0			532.0		875.0				1641.0	1671.0	
14	МУ-5а	126.0	66.0		30.0		222.0			324.0		96.0			90.0	534.0	312.0		1356.0	1578.0	
15	МУ-7а	21.0	11.0		5.0		37.0			54.0		16.0			15.0	89.0	52.0		226.0	263.0	
16	МУ-7б	21.0	11.0		5.0		37.0			54.0		16.0			15.0	89.0	52.0		226.0	263.0	
17	МУ-10	21.0	11.0		5.0		37.0			54.0		16.0			15.0	89.0	52.0		226.0	263.0	
18	МУ-10а	21.0	11.0		5.0		37.0			54.0		16.0			15.0	89.0	52.0		226.0	263.0	
19	Стыки стеновых панелей											318.2			401.3				719.5	719.5	
	Для секции „В"																				
20	Днище							12864.0	9145.0	28226.0	20968.0		986.0	24049.0	34244.0				130482.0	130482.0	
21	МУ-5	126.0	66.0		30.0		222.0			324.0		96.0			90.0	534.0	312.0		1356.0	1578.0	
22	МУ-6		19.0				19.0			215.0			480.0		840.0				1535.0	1554.0	
23	МУ-7а	21.0	11.0		5.0		37.0			54.0		16.0			15.0	89.0	52.0		226.0	263.0	
24	МУ-7б	21.0	11.0		5.0		37.0			54.0		16.0			15.0	89.0	52.0		226.0	263.0	
25	МУ-8		22.0		6.0		28.0			221.0			452.0		943.0				1616.0	1644.0	
26	МУ-10 и 10а	42.0	22.0		10.0		74.0			108.0		32.0			30.0	178.0	104.0		452.0	526.0	
27	МУ-11	13.0	95.0		8.0		116.0			96.0		87.0			45.0		780.0		1008.0	1124.0	
28	МУ-12	13.0	96.0		7.0		116.0			106.0		103.0			45.0		630.0		884.0	1000.0	
29	Стыки стеновых панелей											293.3			401.3				694.6	694.6	
	Для секции „Г"																				
30	Днище							12864.0	9145.0	28226.0	20968.0		986.0	24049.0	34244.0				130482.0	130482.0	
31	МУ-5	126.0	66.0		30.0		222.0			324.0		96.0			90.0	534.0	312.0		1356.0	1578.0	
32	МУ-6		19.0				19.0			215.0			480.0		840.0				1535.0	1554.0	
33	МУ-7	21.0	11.0		5.0		37.0			54.0		16.0			15.0	89.0	52.0		226.0	263.0	
34	МУ-7а	21.0	11.0		5.0		37.0			54.0		16.0			15.0	89.0	52.0		226.0	263.0	
35	МУ-7б	21.0	11.0		5.0		37.0			54.0		16.0			15.0	89.0	52.0		226.0	263.0	
36	МУ-8		22.0		6.0		28.0			221.0			452.0		943.0				1616.0	1644.0	
37	МУ-9	21.0	11.0		5.0		37.0			54.0		16.0			15.0	89.0	52.0		226.0	263.0	
38	МУ-10 и 10а	42.0	22.0		10.0		74.0			108.0		32.0			30.0	178.0	104.0		452.0	526.0	
39	Стыки стеновых панелей											299.5			411.8				711.3	711.3	
	Для секции „А"; „Б"; „В"; „Г"																				
40	МВ-1	2.5					2.5			1.5									1.5	4.0	для лотка 900×1200
41	МВ-4			14.6			14.6													14.6	
42	МВ-2	3.5					3.5			1.5									1.5	5.0	для лотка 1300×1200
43	МВ-5			16.0			16.0													16.0	
44	МВ-3	4.5					4.5			1.5									1.5	6.0	для лотка 1600×1200
45	МВ-6			17.5			17.5													17.5	
	Итого для секции „А"	296.5	233.0	14.6	76.0		620.1	15250.0	10861.0	30294.5	33278.0	741.9	3228.0	29428.0	39485.7	1246.0	728.0		164541.1	165161.2	для лотка 900×1200
		297.5	233.0	16.0	76.0		622.5													165163.6	" " 1300×1200
		298.5	233.0	17.5	76.0		625.0													165166.1	" " 1600×1200
	Итого для секции „Б"	212.5	152.0	14.6	57.0		436.1	12972.0	9210.0	26445.5	26579.0	478.2	2110.0	10677.0	45974.3	890.0	520.0		135856.0	136292.1	" " 900×1200
		213.5	152.0	16.0	57.0		438.5													136294.5	" " 1300×1200
		214.5	152.0	17.5	57.0		441.0													136297.0	" " 1600×1200
	Итого для секции „В"	238.5	342.0	14.6	71.0		666.1	12864.0	9145.0	29405.5	20968.0	643.3	1918.0	24049.0	36668.3	890.0	1930.0		138481.1	139147.2	" " 900×1200
		239.5	342.0	16.0	71.0		668.5													139149.6	" " 1300×1200
		240.5	342.0	17.5	71.0		671.0													139152.1	" " 1600×1200
	Итого для секции „Г"	254.5	173.0	14.6	66.0		508.1	12864.0	9145.0	29311.5	20968.0	491.5	1918.0	24049.0	36618.8	1068.0	624.0		137057.8	137565.9	" " 900×1200
		255.5	173.0	16.0	66.0		510.5													137568.3	" " 1300×1200
		256.5	173.0	17.5	66.0		513.0													137570.8	" " 1600×1200

Таблица сальников

NN п/п	Сальник для трубы „Ду"	e корпуса	Секция „А" К-во шт.	Вес, кг 1шт.	Вес, кг всех	Секция „Б" К-во шт.	Вес, кг 1шт.	Вес, кг всех	Секция „В" К-во шт.	Вес, кг 1шт.	Вес, кг всех	Секция „Г" К-во шт.	Вес, кг 1шт.	Вес, кг всех	На все к-во секций „Г" * Вес кг
1	100	200	—	—	—	—	—	—	—	—	—	—	—	—	—
2	300	500				2	46.6	93.2							
3	300	200	1	23.2	23.2	1	23.2	23.2	1	23.2	23.2	1	23.2	23.2	
4	600 или 800	300	2	65.5	131.0	2	65.5	131.0	2	65.5	131.0	2	65.5	131.0	
			2	85.3	170.6	2	85.3	170.6	2	85.3	170.6	2	85.3	170.6	
5	2000	300							1						
6	2500	300							1						
Итого: при Ду=600 / при Ду=800															

*Заполнять в зависимости от компоновки аэротенка (количество секций „Г").

Госстрой СССР СОЮЗВОДОКАНАЛПРОЕКТ г. Москва 1975 г.	Выборка арматуры на монолитный железобетон. Таблица сальников.	Типовой проект 902-2-264
Аэротенки-смесители четырехкоридорные с размерами коридора 9×5.2×150 из сборного железобетона		Альбом I
		Лист АС-4

13945-01 11

Выборка стали на закладные детали и конструкции на 1 секцию

Наименование и марка элемента или конструкции	Горячекатаная арматурная сталь класса А III ГОСТ 5781-61*		Горячекатаная арматурная сталь класса А I ГОСТ 5781-61*							Прокат ВСт 3 кп 2 ГОСТ 380-71													Рифленая сталь ГОСТ 8568-51*		Газовые трубы ГОСТ 3262-62	Трубы		Фасонный прокат						Наплавленный металл	Итого	Примечания
	10	12	6	8	10	Болт ф12	18	20	25	[N10	[N8	L80×50×5	L75×6	L63×6	L56×5	L25×3	IN10	-δ=10	-δ=8	-δ=6	-δ=4	[N22	-δ=5	-δ=4	d=3/4"	Dy=400	Dy=200/2	[160×50×4	[180×50×4	L50×40×12×2,5	∠90×30×25×3					
Для секций „А, Б, В, Г"																																				
Металлические площадки: МП-1						8.0							61.6	67.2	19.2	26.4		28.8		11.2	24.0		94.8	103.2				61.6	152.0	140.8	28.8			4.4	832.0	
МП-2													69.6			60.6						1134.6	913.8							205.2	208.8			14.4	2607.0	
МП-3						20.0	57.6				271.2	120.0	151.2	307.2	38.4	108.8		115.2		22.4	64.0		1152.0	206.4				222.4	304.0	696.8	252.0			18.4	4128.0	для 7 рядов аэраторов
МП-4						20.0	57.6				361.6	160.0	151.2	307.2	38.4	139.2		115.2		22.4	72.0		1600.0	206.4				345.6	304.0	724.0	308.0			27.2	4960.0	для 14 рядов аэраторов
МП-5						27.2	115.2				452.0	240.0	151.2	480.0	38.4	162.4		172.8		22.4	88.0		2336.0	206.4				468.8	304.0	878.4	433.6			31.2	6608.0	для 21 ряда аэратора
МП-6										38.0		3.5				1.9							101.5							13.1	6.6			0.9	165.5	для лотка 900×1200
МП-7										45.0		3.5				1.9							111.0							13.1	6.6			0.9	182.0	для лотка 1300×1200
МП-8										50.0		3.5				1.9							118.5							13.1	6.6			0.9	194.5	для лотка 1600×1200
Металлические балки: МБ-1																	700.0																		700.0	для лотка 900×1200
МБ-2																	756.0																		756.0	для лотка 1300×1200
МБ-3																	784.0																		784.0	для лотка 1600×1200
Опорные пластины под воздуховоды																		132.7																	132.7	для 7 рядов аэраторов
																		203.1																	203.1	для 14 рядов аэраторов
																		222.9																	222.9	для 21 ряда аэраторов
Закладные детали в лотках, балках, панелях	240.8		0.4			4.8			52.4					170.4				52.8	611.4	2.0					4.8										1139.8	для лотка 900×1200
	240.8		0.4			4.8			52.4					170.4				52.8	611.4	2.0					4.8										1139.8	для лотка 1300×1200
	240.8		0.4			4.8			52.4					199.2				52.8	611.4	2.0					4.8										1168.6	для лотка 1600×1200
Накладные элементы фильтросных каналов и закладные детали в опорах	10.8																		188.4		4704.0														4903.2	для 7 рядов аэраторов
	18.0																		314.0		9408.0														9740.0	для 14 рядов аэраторов
	18.0																		314.0		14112.0														14444.0	для 21 ряда аэраторов
Закладные детали в набетонке (вариант с пористыми трубами)					210.0																					405.0	63.3								678.3	для 7 рядов аэраторов
					420.0																					405.0	124.7								949.7	для 14 рядов аэраторов
					630.0																					405.0	185.2								1220.0	для 21 ряда аэраторов
Закладные детали в набетонке (вариант с фильтросными каналами)					264.6																					405.0	66.4								736.0	для 7 рядов аэраторов
					529.2																					405.0	107.0								1041.2	для 14 рядов аэраторов
					793.8																					405.0	148.1								1346.9	для 21 ряда аэраторов
Закладные детали в панелях	0.6	443.2	58.2	10.0				4161.6	165.0				18.6																						4857.2	перегородочные и стеновые панели
* Итого																																				
Для секции „А"																																				
Закладные детали: Монолитные участки	5.6					10.8													25.2						8.1										49.7	
стыки стеновых панелей		19.2																	148.8																168.0	с пеногашением
		4.4																	34.1																38.5	
Плиты	461.2												486.0						62.5	737.6															1747.3	
Панели	42.0	220.8	26.2						6414.0										189.0																6892.0	
Перильное ограждение																1370.0														5413.5	4713.0			56.5	11553.0	
* Итого																																				
Для секции „Б"																																				
Закладные детали: Монолитные участки	5.6					10.8													25.2						8.1										49.7	
Стыки стеновых панелей		18.8																	145.7																164.5	с пеногашением
		4.0																	31.0																35.0	
Плиты	301.6												486.0							460.0															1247.6	
Панели	39.6		15.8						3862.0										178.2																4095.6	
Перильное ограждение																1028.0														4213.5	3534.0			43.5	8819.0	
* Итого																																				
Для секции „В"																																				
Закладные детали: Монолитные участки	2.8					10.8													12.6						8.1										34.3	
стыки стеновых панелей		8.8																	68.2																77.0	с пеногашением
		4.0																	31.0																35.0	
Плиты	461.2												486.0						62.5	737.6															1747.3	
Панели	12.0	220.8	15.8						3834.0										54.0																4186.6	
Перильное ограждение																1370.0														4870.0	4713.0			54.0	11007.0	
* Итого																																				
Для секции „Г"																																				
Закладн. детали: Монолитные участки	1.6					10.8													7.2						8.1										27.7	
Стыки стеновых панелей		8.8																	68.2																77.0	с пеногашением
		4.0																	31.0																35.0	
Плиты	461.2												486.0						62.5	737.6															1747.3	
Панели	13.2	220.8	16.2						3930.0										59.4																4239.6	
Перильное ограждение																1370.0														4870.0	4713.0			54.0	11007.0	
* Итого																																				

*Итоги заполняются в зависимости от принятого сечения лотка (900×1200; 1300×1200; 1600×1200), от количества рядов аэраторов (7, 14, 21), типа аэраторов (пористые трубы или фильтросные каналы) и варианты пеногашения.

Госстрой СССР
СОЮЗВОДОКАНАЛПРОЕКТ
г. Москва 1975 г.
Аэротенки-смесители четырехкоридорные с размерами коридора 9×5.2×150 из сборного железобетона

Выборка стали на закладные детали и конструкции.

Типовой проект 902-2-264
Альбом I
Лист АС-5

Гарбуз
Цветкова
Исполнитель
Проверил
Рук. группы

13945-01 12

Т. общий проект

Лист АС-6

Инв. № Т-2313

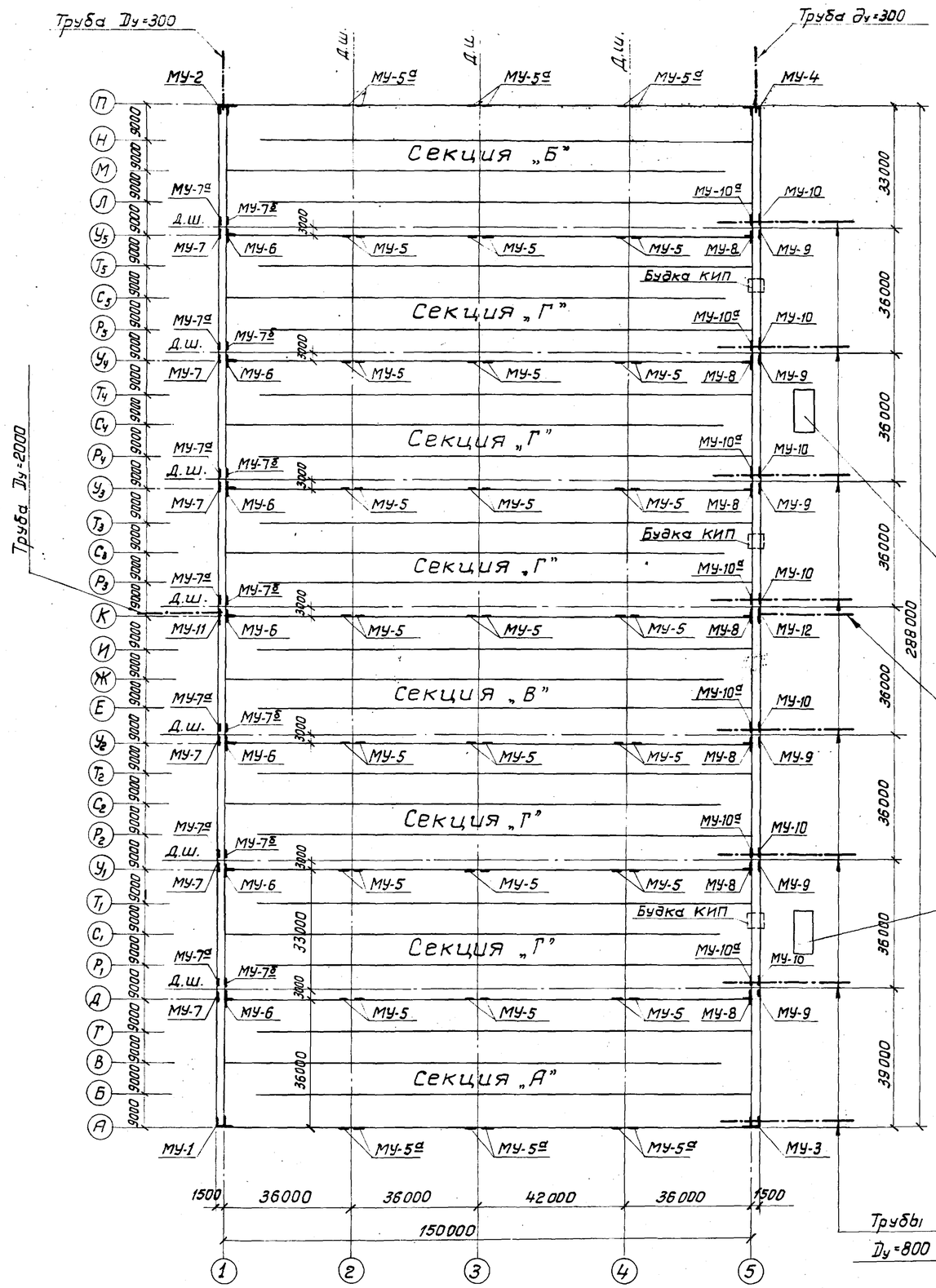

Компоновочный план восьмисекционного аэротенка

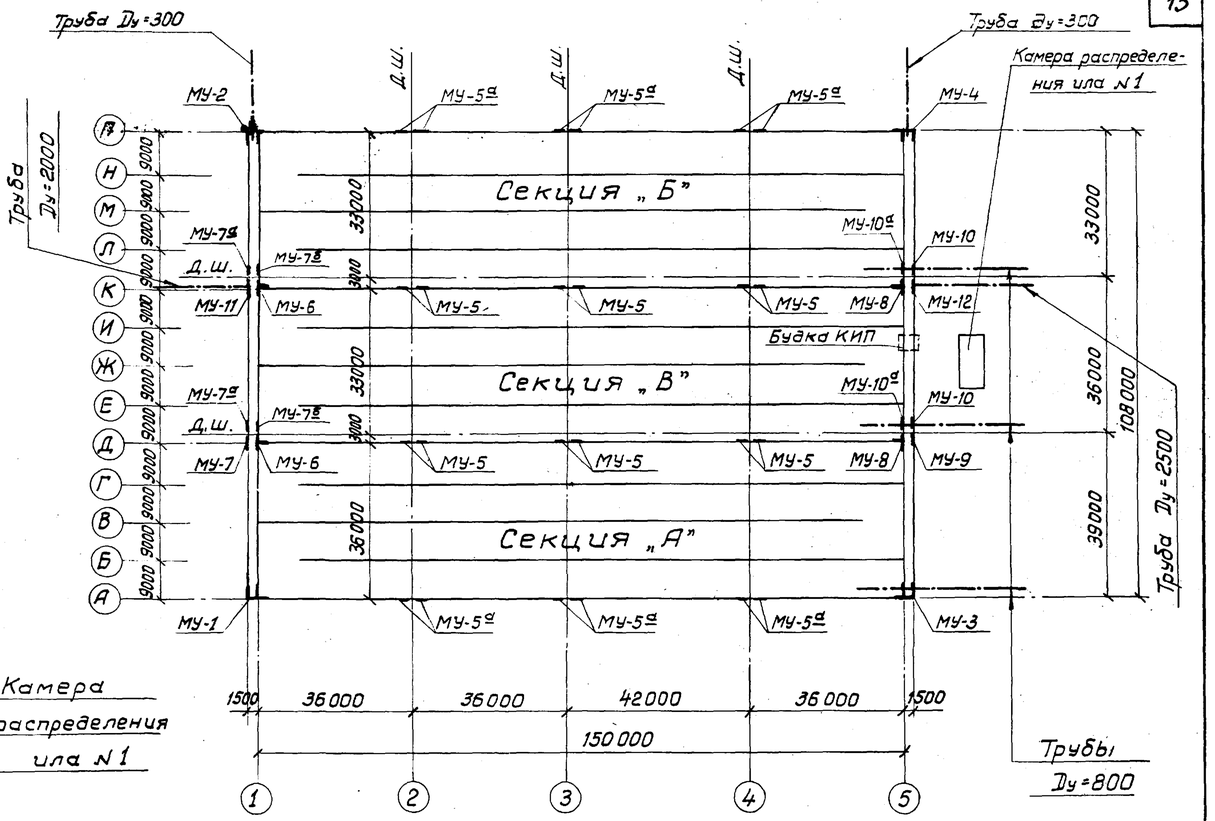

Компоновочный план трехсекционного аэротенка

Примечания

1. План, разрезы, детали по секциям см. л.л. АС-9, 10; 23÷30.
2. Будку КИП см. л. АС-15.
3. Камеру распределения ила №1 см. л. АС-16.

Гл. инж. пр-та	Чурков	
Рук. группы	Гарбуз	
Исполнитель	Цветкова	
Проверил	Воробьева	

Отдел № 12 Петухова

Госстрой СССР СОЮЗВОДОКАНАЛПРОЕКТ г. Москва 1975г.

Аэротенки-смесители четырехкоридорные с размерами коридора 9×5.2×150 из сборного железобетона

Компоновочный чертеж на 8 и 3 секций

Типовой проект 902-2-264

Альбом I

Лист АС-6

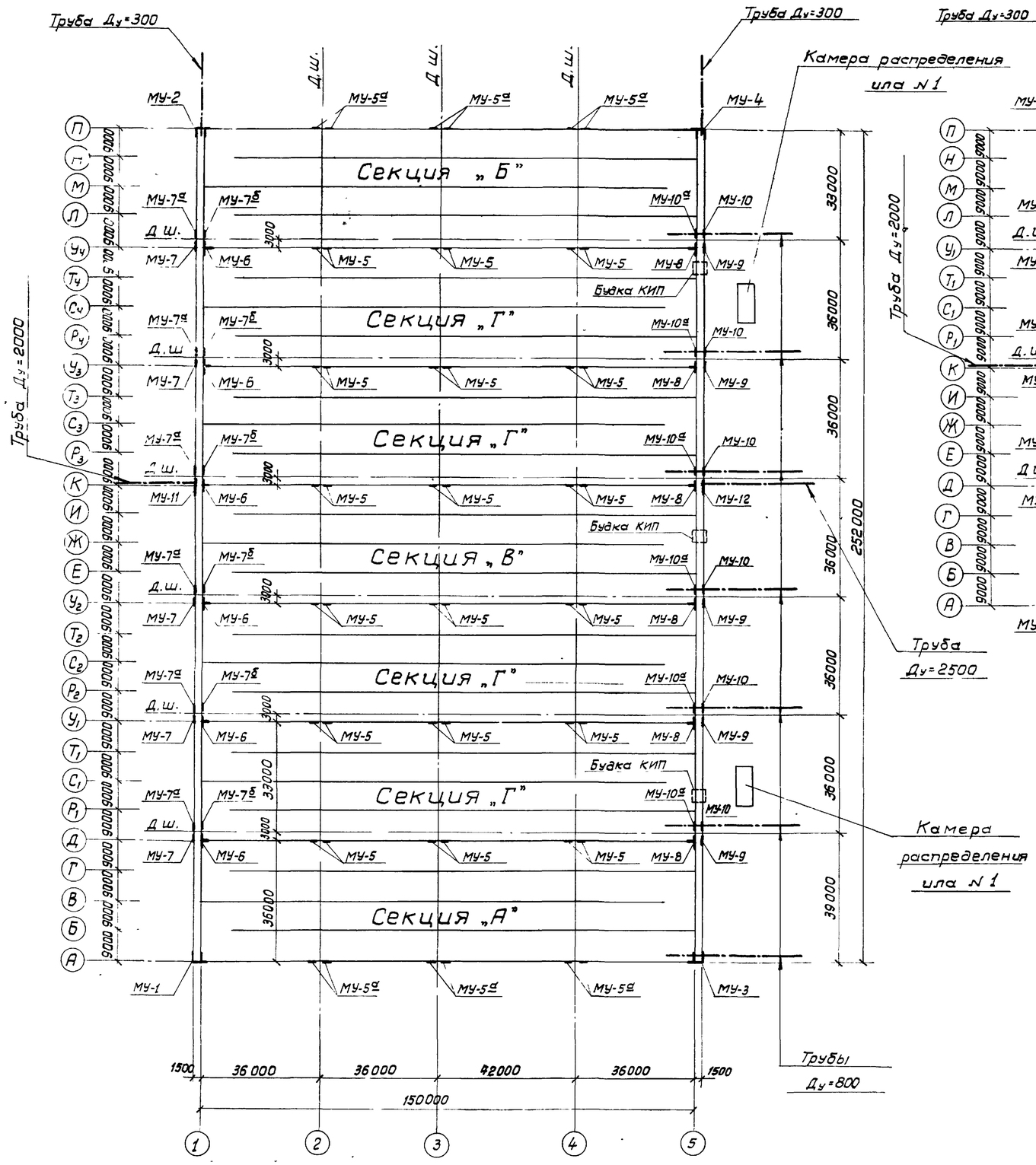

Компоновочный план семисекционного аэротенка

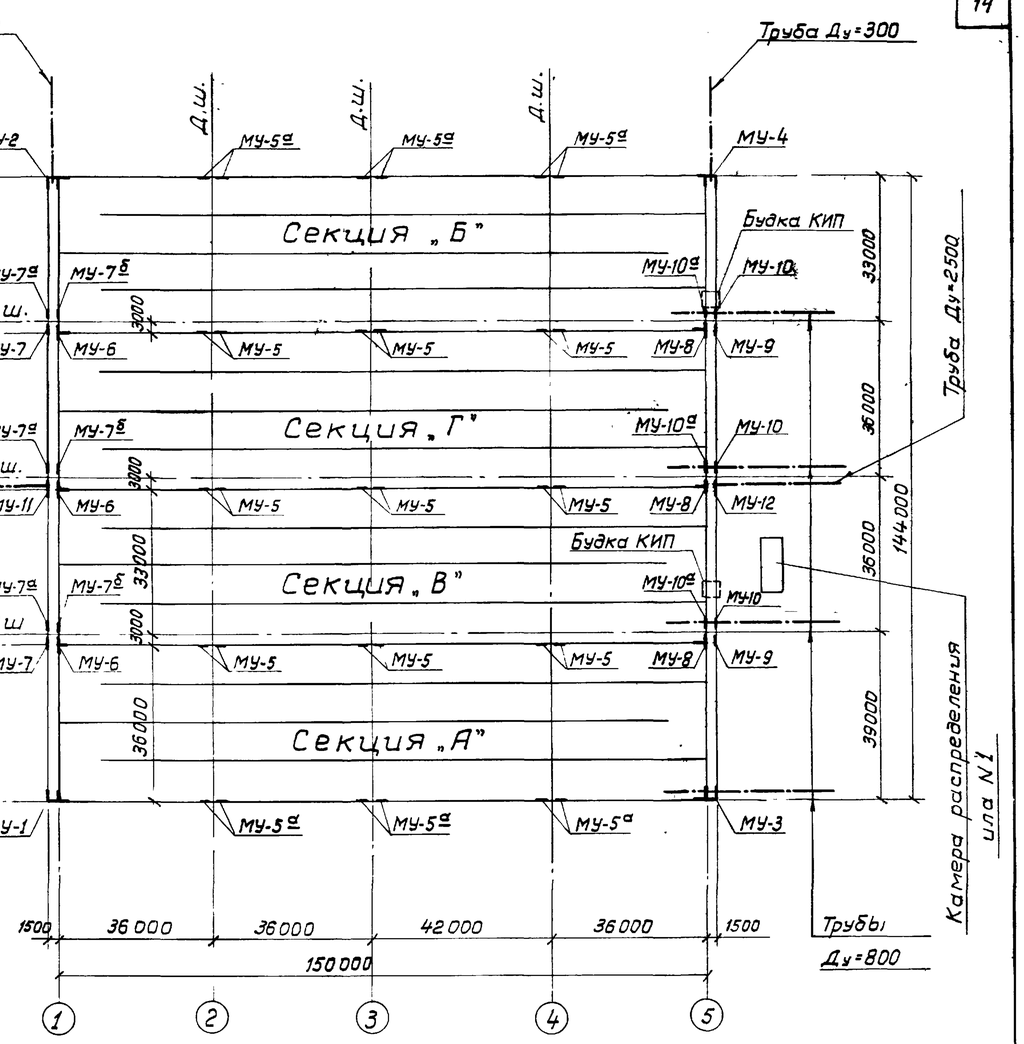

Компоновочный план четырехсекционного аэротенка

Примечания.

1. План, разрезы, детали по секциям см. л.л. АС-9, 10; 23÷30.
2. Будку КИП см. л. АС-75.
3. Камеру распределения ила N1 см.л. АС-76.

Госстрой СССР СОЮЗВОДОКАНАЛПРОЕКТ г. Москва 1975г	Компоновочный чертеж на 7 и 4 секций	Типовой проект 902-2-264
Аэротенки-смесители четырехкоридорные с размерами коридора 9×5.2×150 из сборного железобетона		Альбом I
		Лист АС-7

13945-01 14

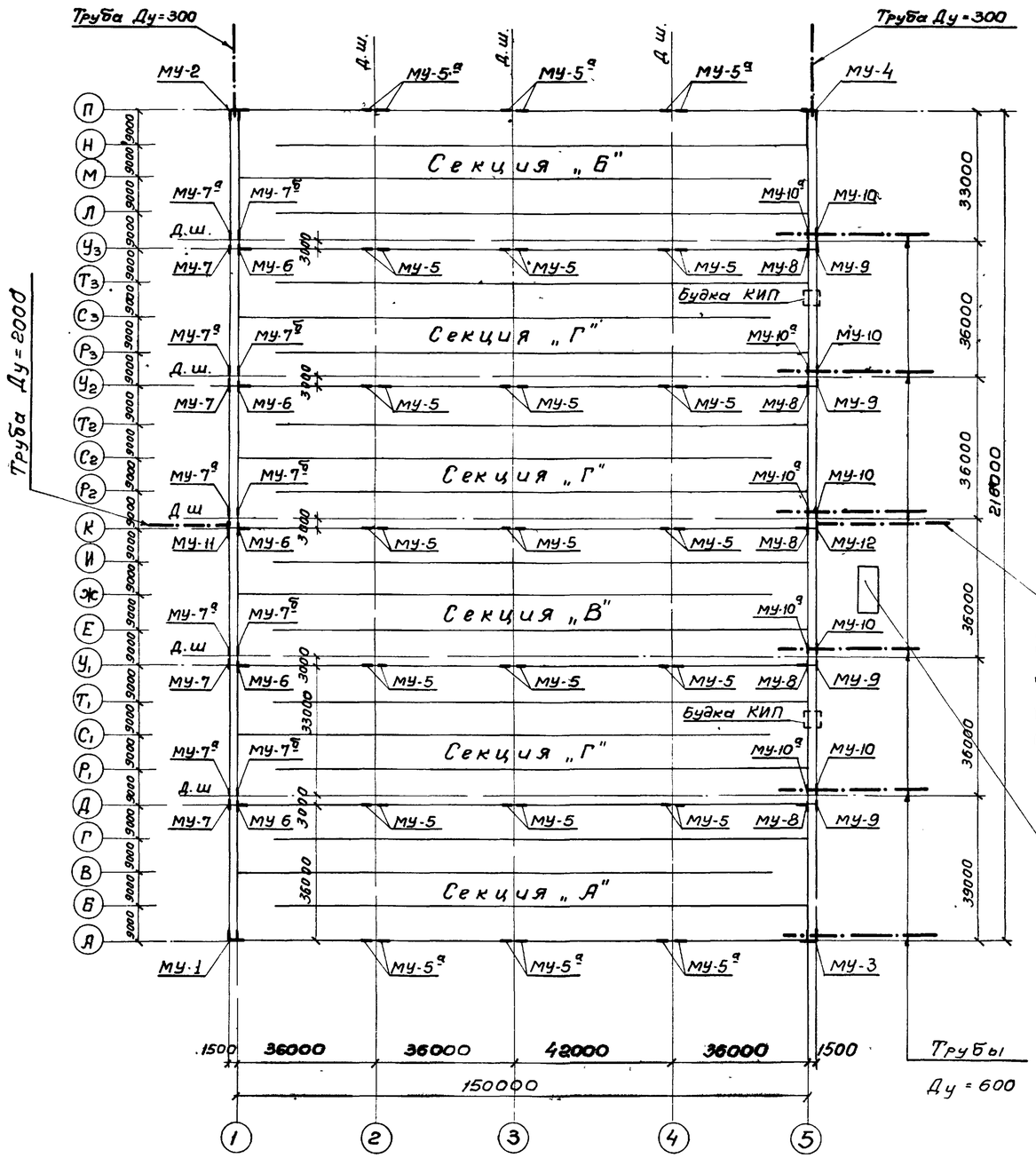

Компоновочный план шестисекционного аэротенка

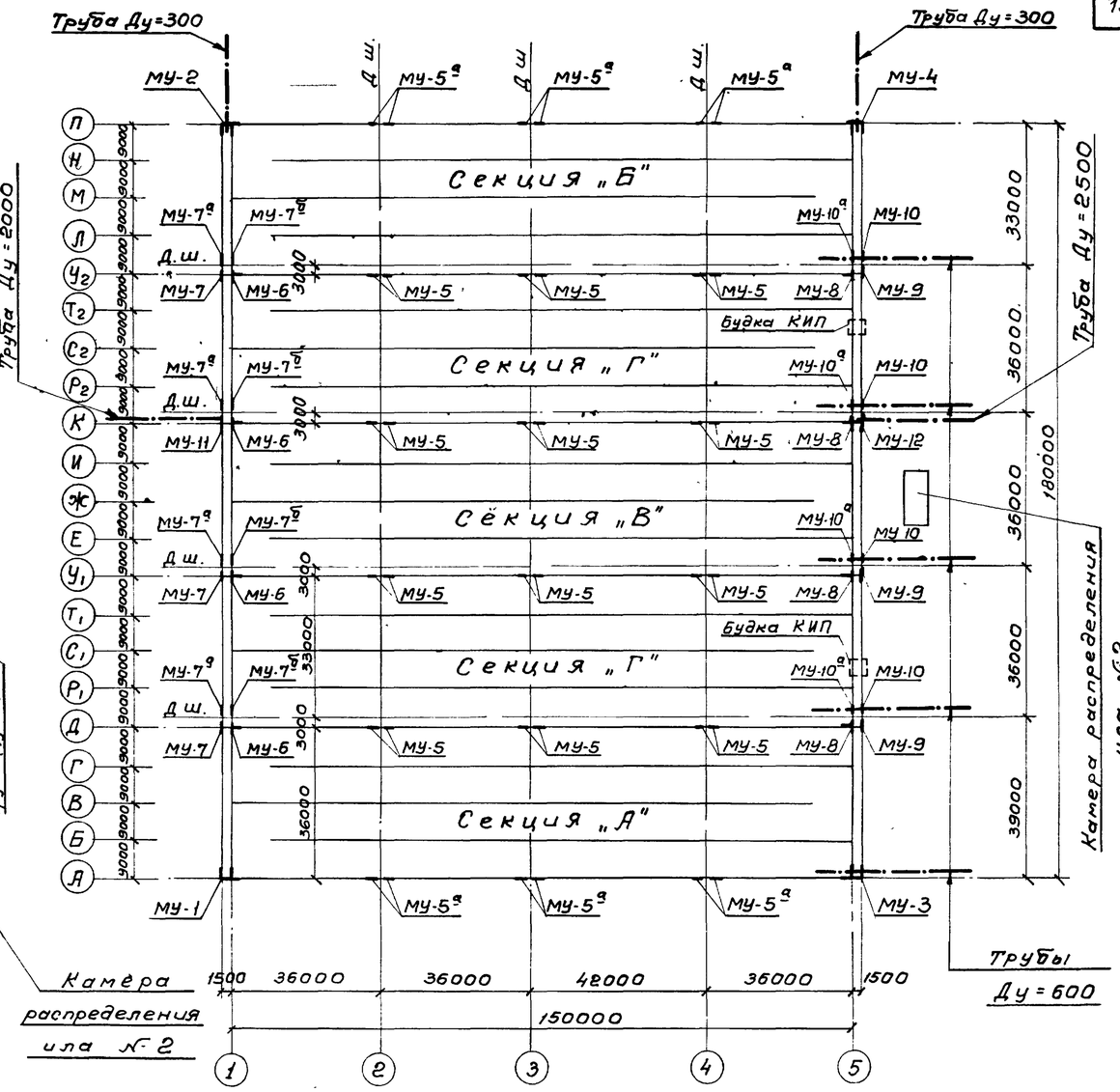

Компоновочный план пятисекционного аэротенка

Примечания:

1. План, разрезы, детали по секциям см л л АС-9,10; 23-30
2. Будку КИП см л АС-75.
3. Камеру распределения ила №2 см. л. АС-81.

Росстрой СССР СОЮЗВОДОКАНАЛПРОЕКТ г. Москва 1975 г.	Компоновочный чертеж на 6 и 5 секций.	Типовой проект	902-2-264
		Альбом	I
		Лист	АС-8
Аэротенки-смесители четырехкоридорные с размерами коридора 9×5,2×150 из сборного железобетона			

Гл. инж. пр.	Чирков		
Рук. группы	Гарбуз		
Исполнитель	Цветкова		
Проверил	Воробьева		
Отдел №12	Летухова		

13945-01 15

Типовой проект

Лист АС-9

Инв. № Т-2913

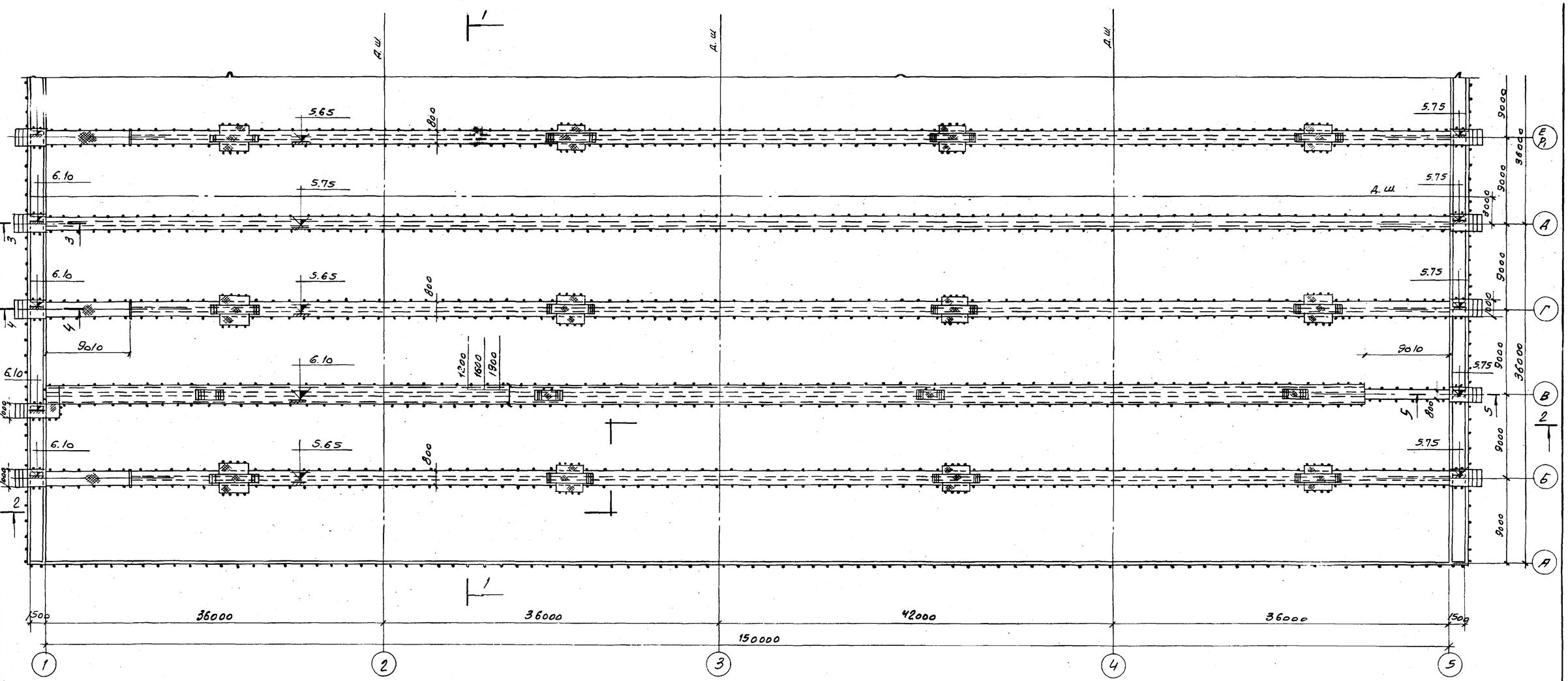

План

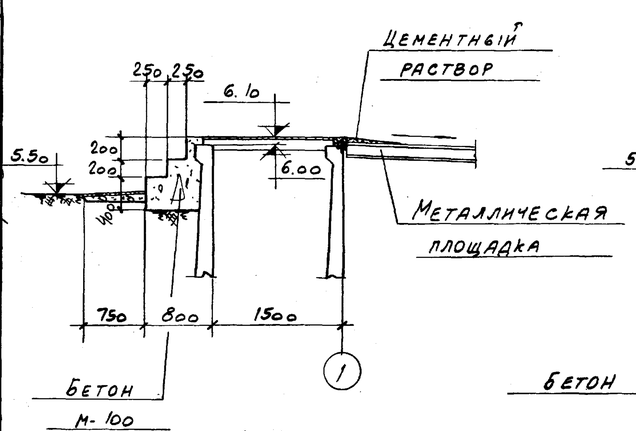

4-4

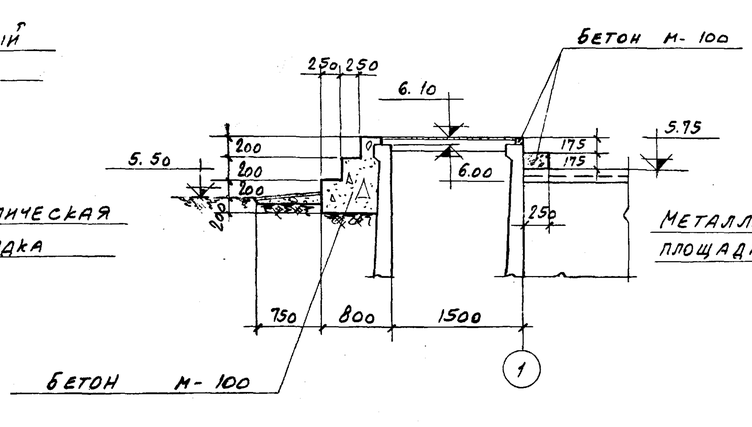

3-3

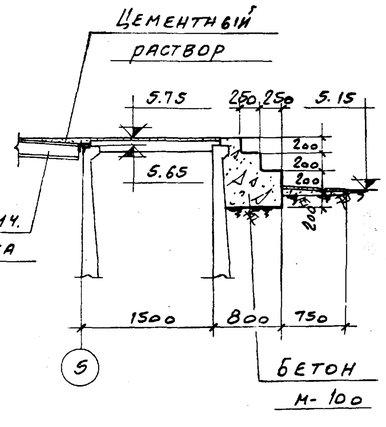

5-5

Примечания:

1. За относительную отм. 0.000 принята отметка верха днища аэротенка-смесителя которая соответствует абсолютной отметке ____.
2. Совместно с данным см. л. АС-10
3. Фильтросы в плане не показаны.
4. Детали деформационных швов стен и днища см. л. л. АС-18, 30.
5. Металлические площадки см. л. л. АС-68 ÷ 74.

Нач. отдела	Андрианов	
Гл. инж. пр.	Чирков	
Рук. группы	Гарбуз	
Исполнитель	Цветкова	
Проверил	Воробьева	

Согласовано: Отдел № 12 Петухова

Госстрой СССР
СОЮЗВОДОКАНАЛПРОЕКТ
г. Москва 1975 г.

Аэротенки-смесители четырехкоридорные с размерами коридора 9×5,2×150 из сборного железобетона

(общий вид)

Типовой проект 902-2-264

Альбом I

Лист АС-9

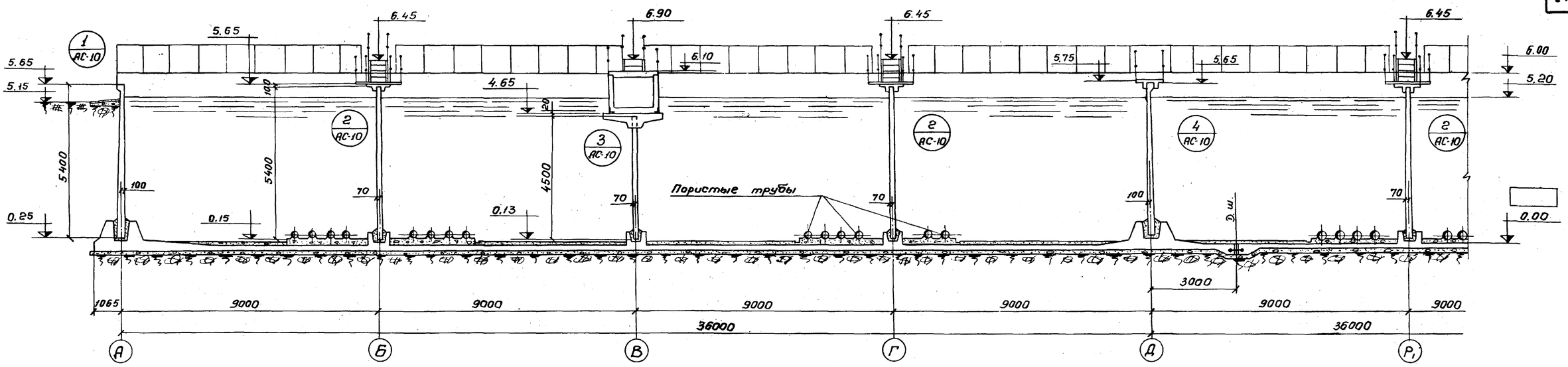

Разрез 1-1

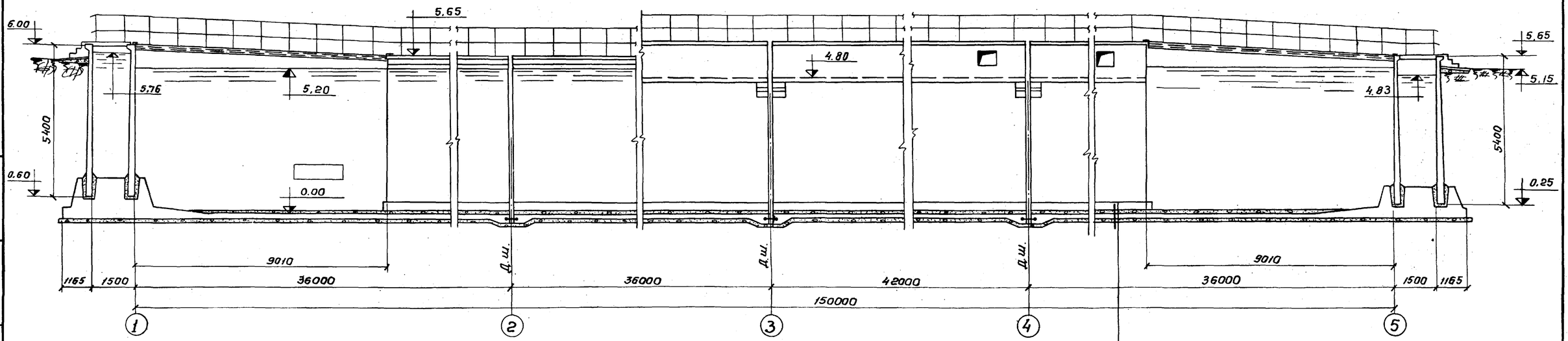

Разрез 2-2

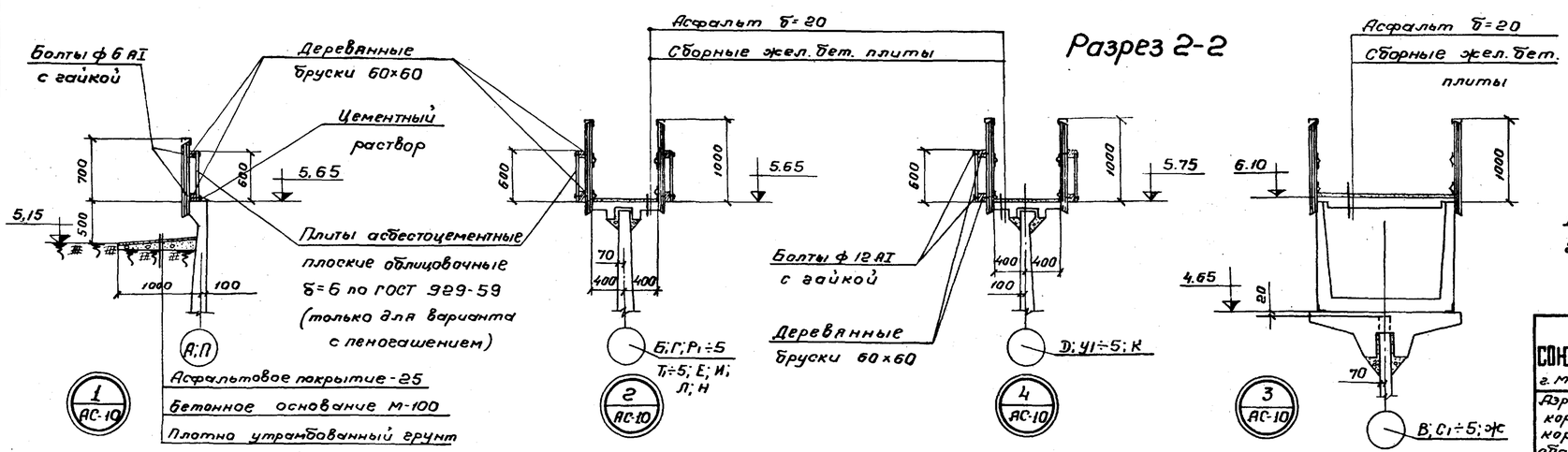

Асфальтовое покрытие - 25
Бетонное основание м-100
Плотно утрамбованный грунт

Набетонка с уклоном из бетона м-100
Железобетонное днище - 160
Разделительный слой из толя с проклейкой швов
Бетонная подготовка - 100 м-50
Уплотненный грунт

Примечания:

1. Совместно с данным см. л. АС-9
2. На разрезе 1-1 изображен вариант с пористыми трубами на 14 рядов аэраторов.

Гл. инж. пр.	Чирков		
Рук. группы	Барбуз		
Исполнитель	Цветкова		
Проверил	Воробьева		

Госстрой СССР
СОЮЗВОДОКАНАЛПРОЕКТ
г. Москва 1975 г.

Аэротенки-смесители четырехкоридорные с размерами коридора 9×5,2×150 из сборного железобетона

Разрезы, детали.

Типовой проект 902-2-264
Альбом I
Лист АС-10

13945-01 17

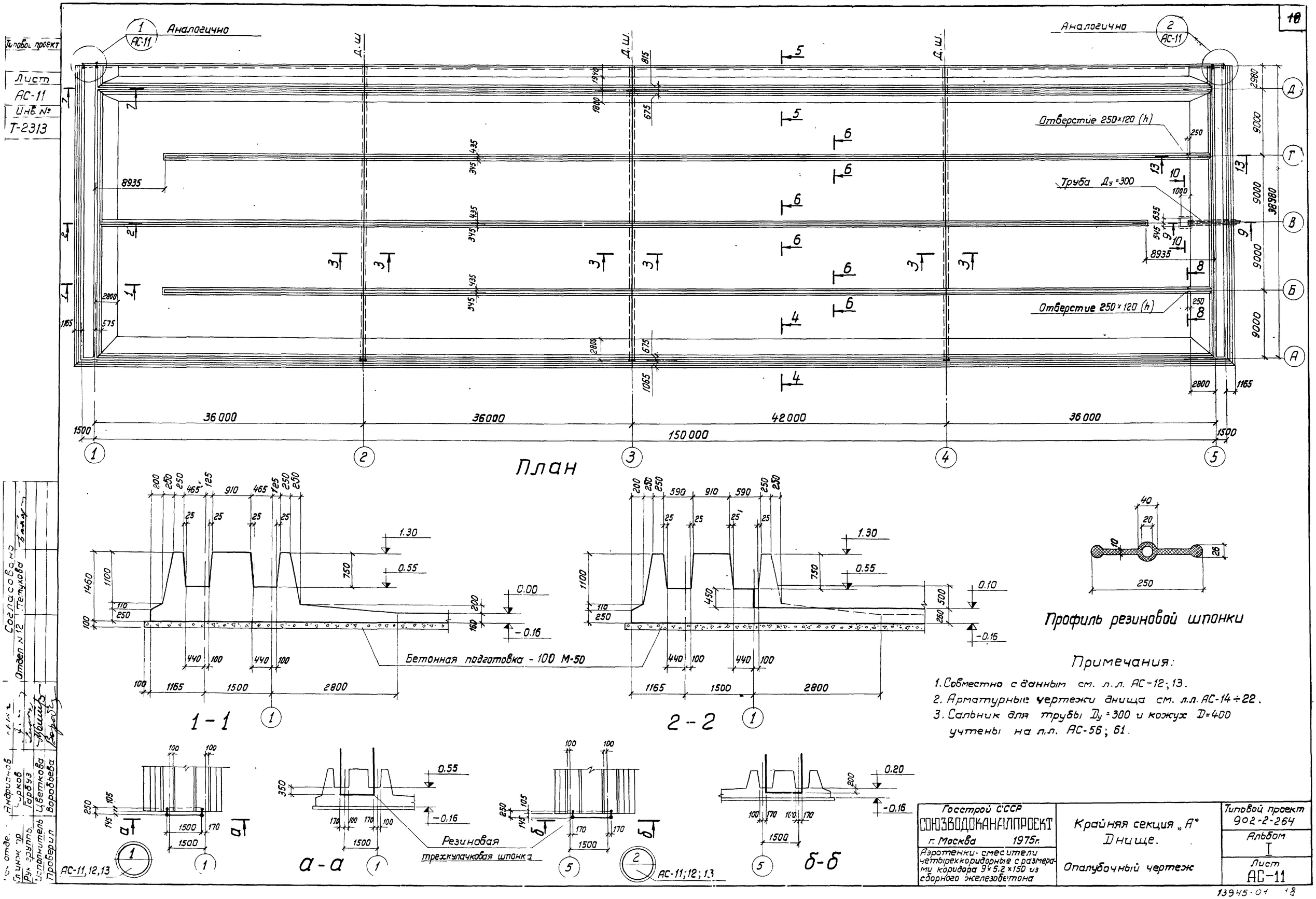

Примечания:

1. Совместно с данным см. л.л. АС-12; 13.
2. Арматурные чертежи днища см. л.л. АС-14÷22.
3. Сальник для трубы $D_у$=300 и кожух D=400 учтены на л.л. АС-56; 61.

Госстрой СССР СОЮЗВОДОКАНАЛПРОЕКТ г. Москва 1975г.	Крайняя секция „А" Днище.	Типовой проект 902-2-264
Аэротенки-смесители четырехкоридорные с размерами коридора 9×5.2×150 из сборного железобетона	Опалубочный чертеж	Альбом I
		Лист АС-11

Типовой проект
Лист АС-11
Инв. № Т-2313

Согласовано
Отдел № 12 Петухова
Андрианов
Чурков
Гарбуз
Цветкова
Воробьева
Гл. инж. пр.
Рук. группы
Исполнитель
Проверил

13945-01 18

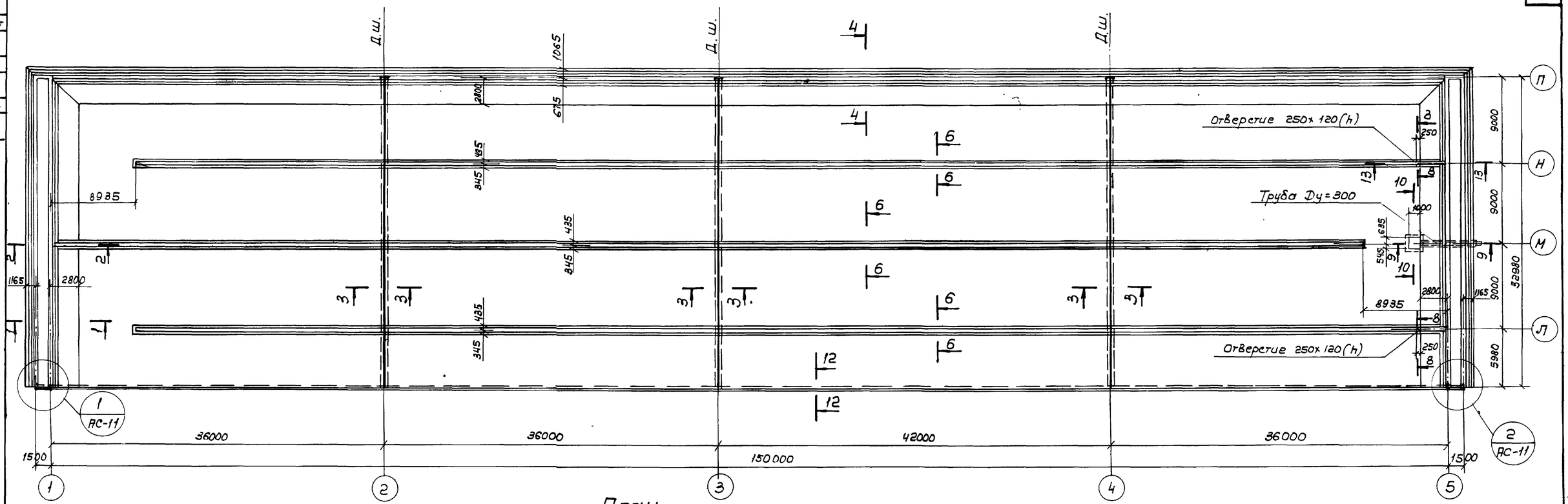

План

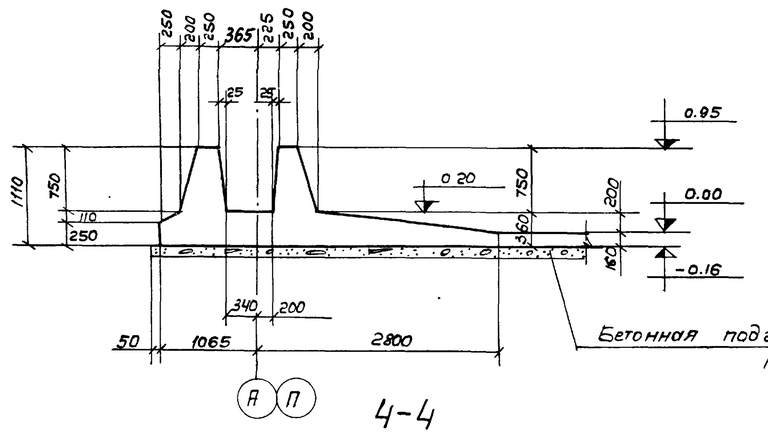

4-4

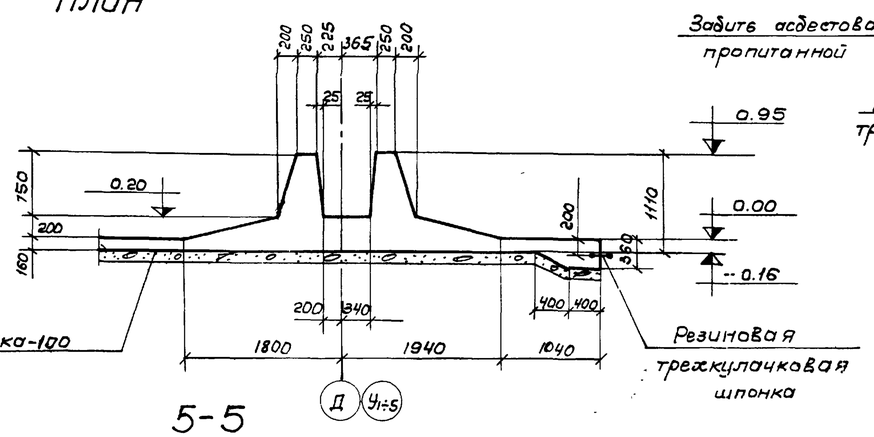

5-5

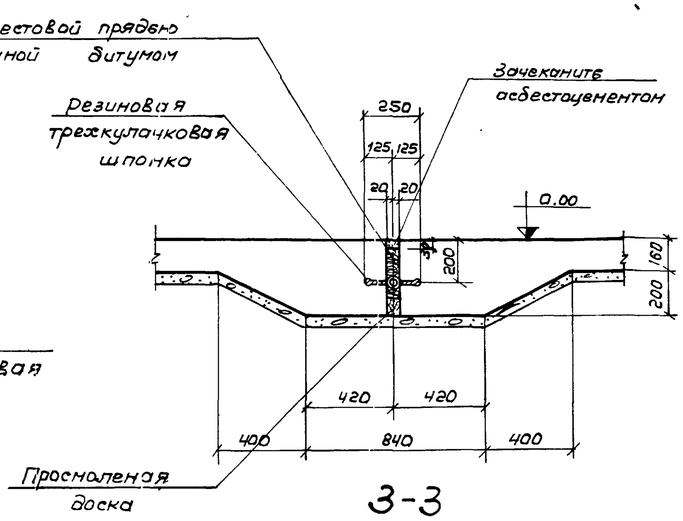

3-3

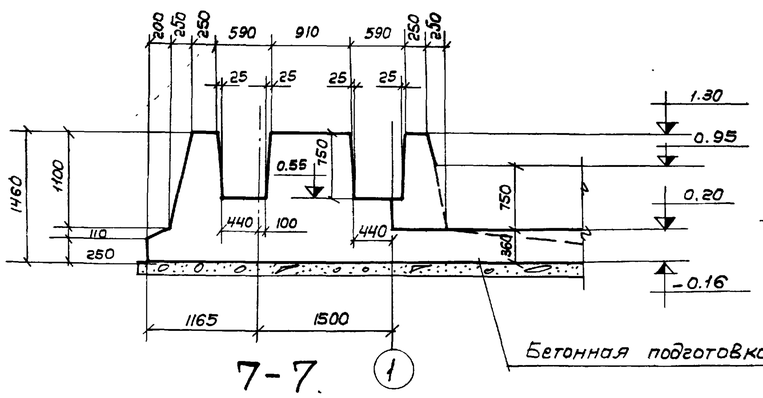

7-7

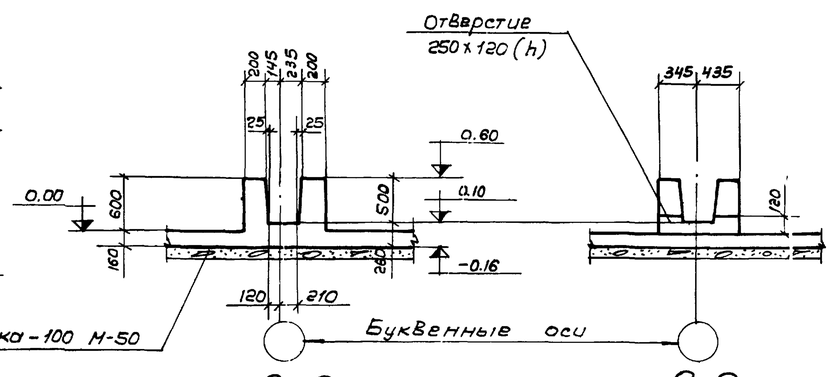

6-6 8-8

Примечания:

1. Совместно с данным см. л.л. АС-11.13.
2. Арматурные чертежи днища см. л.л. АС-14÷22
3. Сальник для трубы Dy=300 и кожуха D=400 учтены на л.л. АС-56; 61.

Госстрой СССР Союзводоканалпроект г. Москва 1975г. Аэротенки-смесители четырехкоридорные с размерами коридора 9×5.2×6.0 из сборного железобетона	Крайняя секция „Б". Днище. Опалубочный чертеж.	Типовой проект 902-2-264 Альбом I Лист АС-12

Исполнитель Цветкова
Проверил Бороздева

13945-01 19

Типовой проект

Лист АС-13

Инв. № -2313

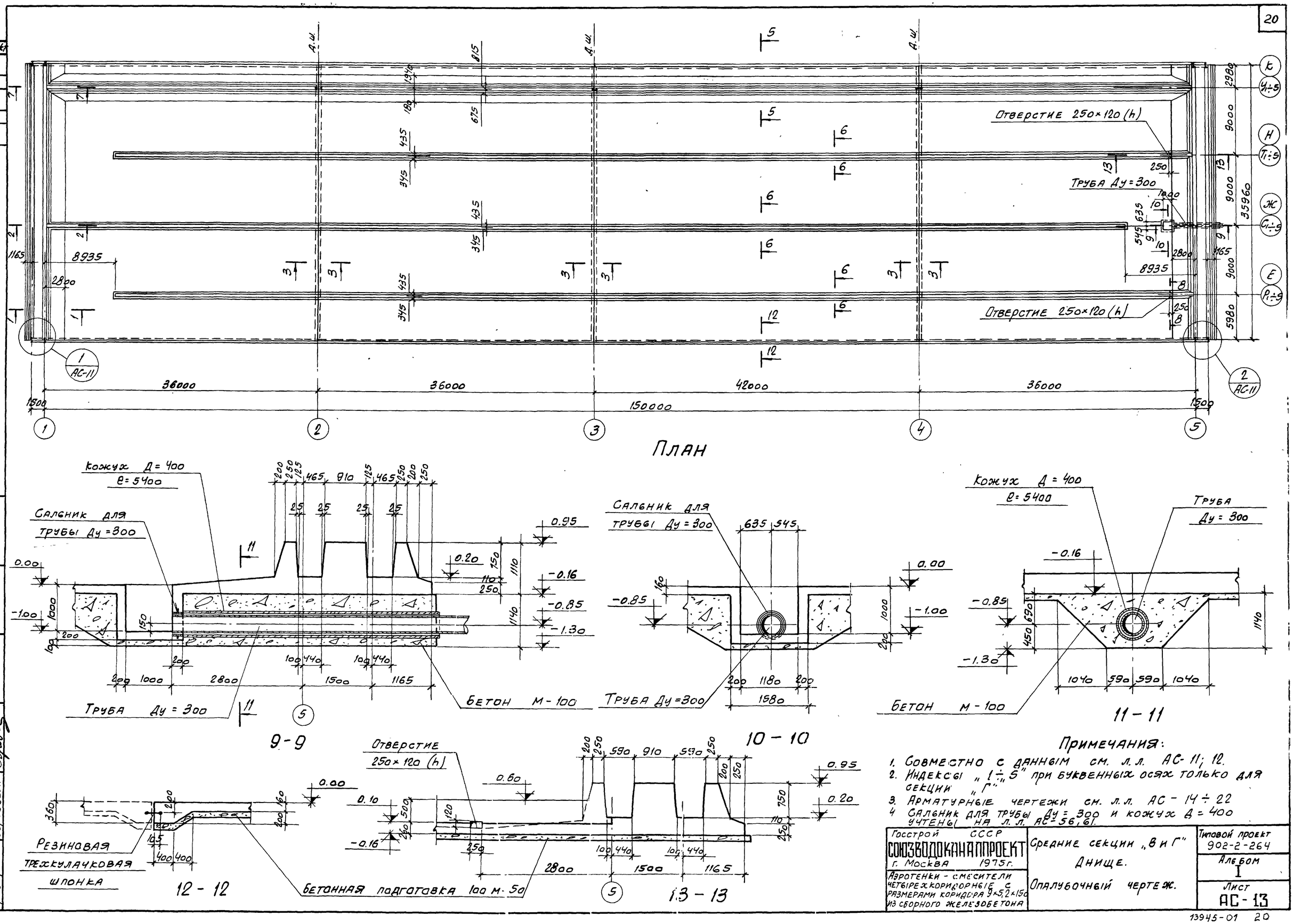

План

9-9

10-10

11-11

12-12

13-13

Примечания:

1. Совместно с данным см. л.л. АС-11; 12.
2. Индексы „1÷5" при буквенных осях только для секции „Г".
3. Арматурные чертежи см. л.л. АС-14÷22
4. Сальник для трубы Ду=300 и кожух Д=400 учтены на л.л. АС-56, 61.

Госстрой СССР СОЮЗВОДОКАНАЛПРОЕКТ г. Москва 1975 г.	Средние секции „В и Г" Днище.	Типовой проект 902-2-264
Аэротенки - смесители четырехкоридорные с размерами коридора 9×5,2×150 из сборного железобетона	Опалубочный чертеж.	Альбом I
		Лист АС-13

Нач. отдела	Андрианов	Согласовано
Гл. инж. пр.	Чирков	Отдел № 12 Петухова
Рук. группы	Гарбуз	
Исполнитель	Цветкова	
Проверил	Воробьева	

13945-01 20

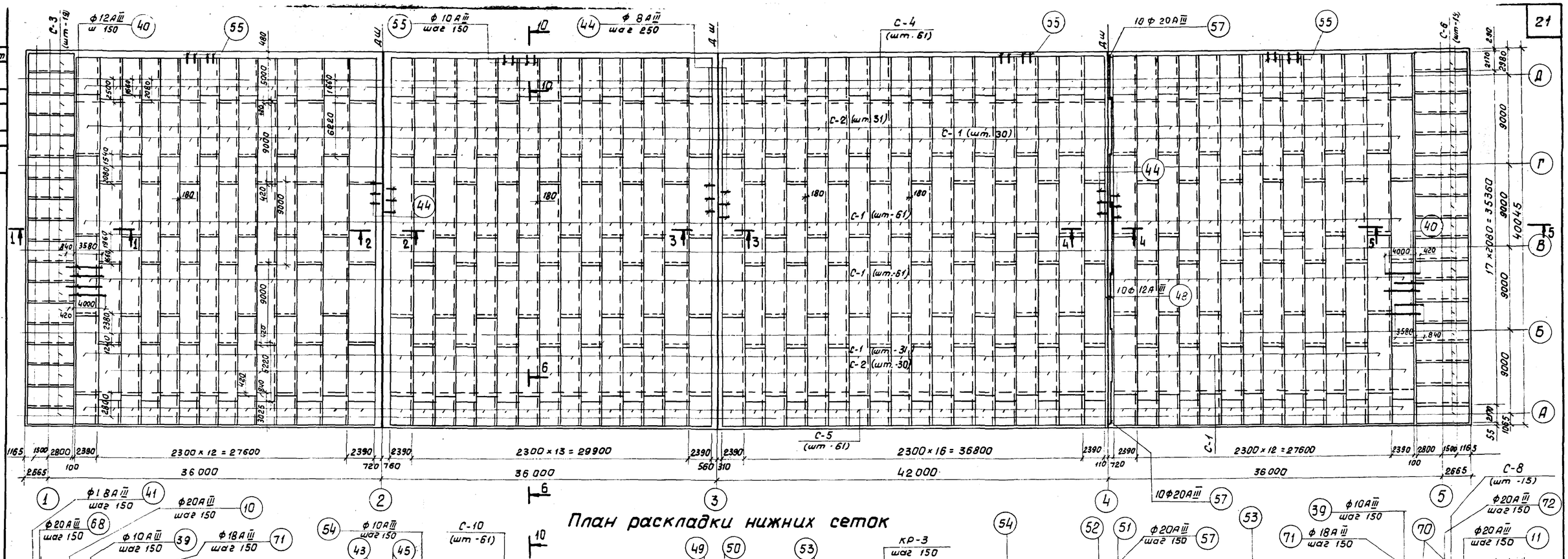

Примечания:
1. Опалубочные чертежи см. л.л. АС-11, 12, 13.
2. Совместно с данным см. л.л. АС-17, 18, 19, 20.
3. Разбивка сеток дана по осям стыков.
4. Защитный слой бетона для нижней арматуры - 35мм, для верхней арматуры - 25мм.

Рук. группы	Карбуз		
Исполнит.	Лосева		
Проверил	Цветкова		

Госстрой СССР
СОЮЗВОДОКАНАЛПРОЕКТ
г. Москва 1975г.

Аэротенки - смесители четырехкоридорные с размерами коридора 9х5,2х150 из сборного железобетона

Крайняя секция „А" Днище.
Арматурный чертеж. Планы раскладки сеток.

Типовой проект 902-2-264
Альбом I
Лист АС-14

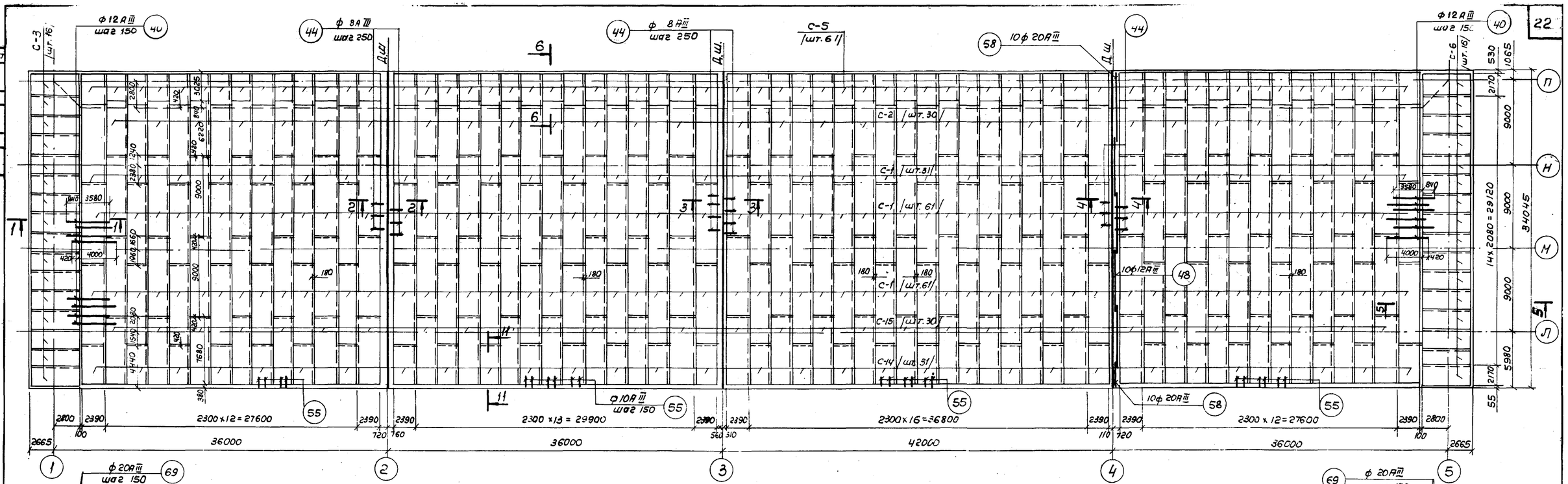

План раскладки нижних сеток

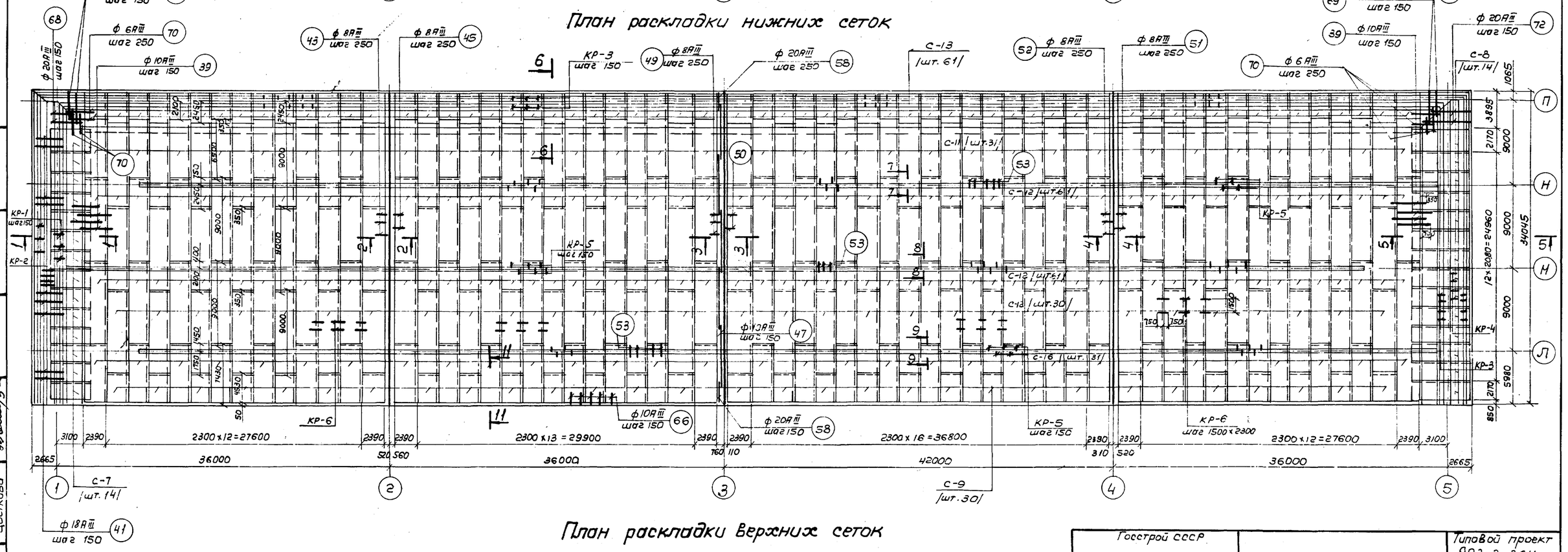

План раскладки верхних сеток

Примечания: 1. Опалубочные чертежи см. л.л. АС-11, 12, 13.
2. Совместно с данным см. л.л. АС-17, 18, 19, 21.
3. Разбивка сеток дана по осям стыков.
4. Защитный слой бетона для нижней арматуры - 35мм, для верхней арматуры - 25мм.

Госстрой СССР СОЮЗВОДОКАНАЛПРОЕКТ г. Москва 1975 г. Аэротенки-смесители четырехкоридорные с размерами коридора 9×5.2×150 из сборного железобетона	Крайняя секция „Б" Днище. Арматурный чертеж Планы раскладки сеток.	Типовой проект 902-2-264 Альбом I Лист АС-15

Лист АС-15
Инв. N Т-2313

Нач. отдела	Андрианов	
Гл. инж. пр-та	Чирков	
Рук. группы	Гарбуз	
Исполнитель	Лосева	
Проверил	Цветкова	

План раскладки нижних сеток

План раскладки верхних сеток.

Примечания:

1. Опалубочные чертежи см. л.л. АС-11, 12, 13.
2. Совместно с данным см. л.л. АС-17, 18, 19, 22.
3. Разбивка сеток дана по осям стыков.
4. Защитный слой бетона нижней арматуры - 35 мм, для верхней - 25 мм.

Гл. инж. пр.	Жирков		
Рук. группы	Пардуз		
Исполнитель	Лосева		
Проверил	Цветкова		

Госстрой СССР
СОЮЗВОДОКАНАЛПРОЕКТ
г. Москва 1975 г.

Аэротенки - смесители четырехкоридорные с размерами коридора 9 х 5,2 х 150 из сборного железобетона.

Средние секции „В" и „Г"
Днище.
Арматурный чертеж.
Планы раскладки сеток.

Типовой проект 902-2-264
Альбом I
Лист АС-16

13945-01 23

Типовой проект

Лист АС-17

Инв. № Т-2313

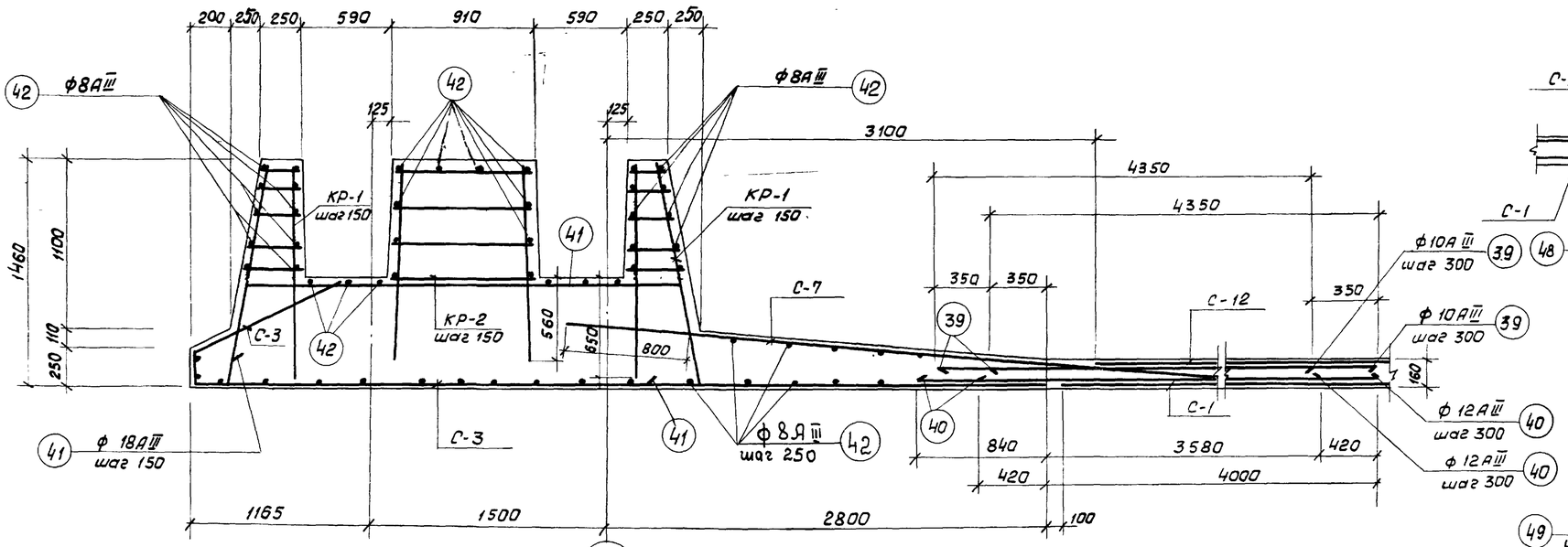

1

I - I

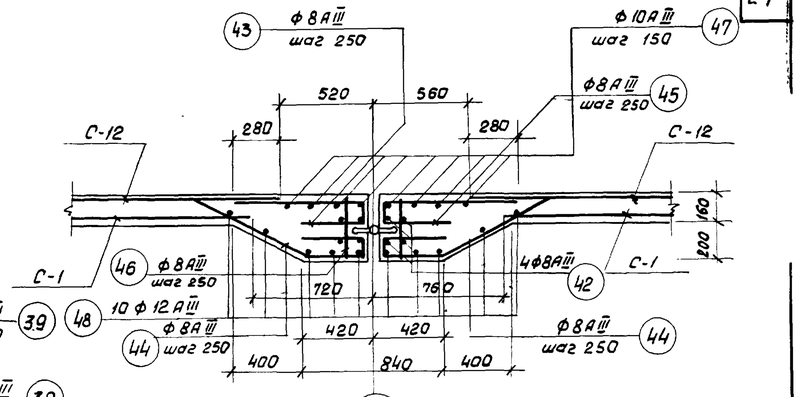

2

2 - 2

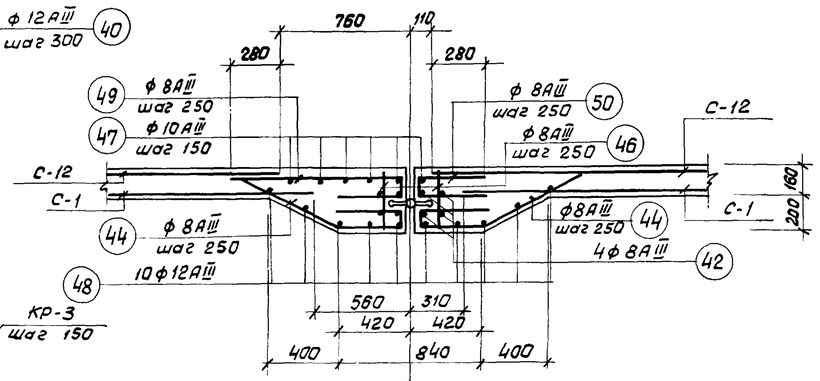

3

3 - 3

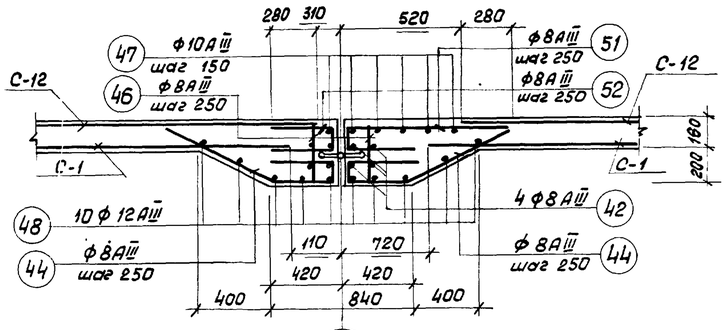

4

4 - 4

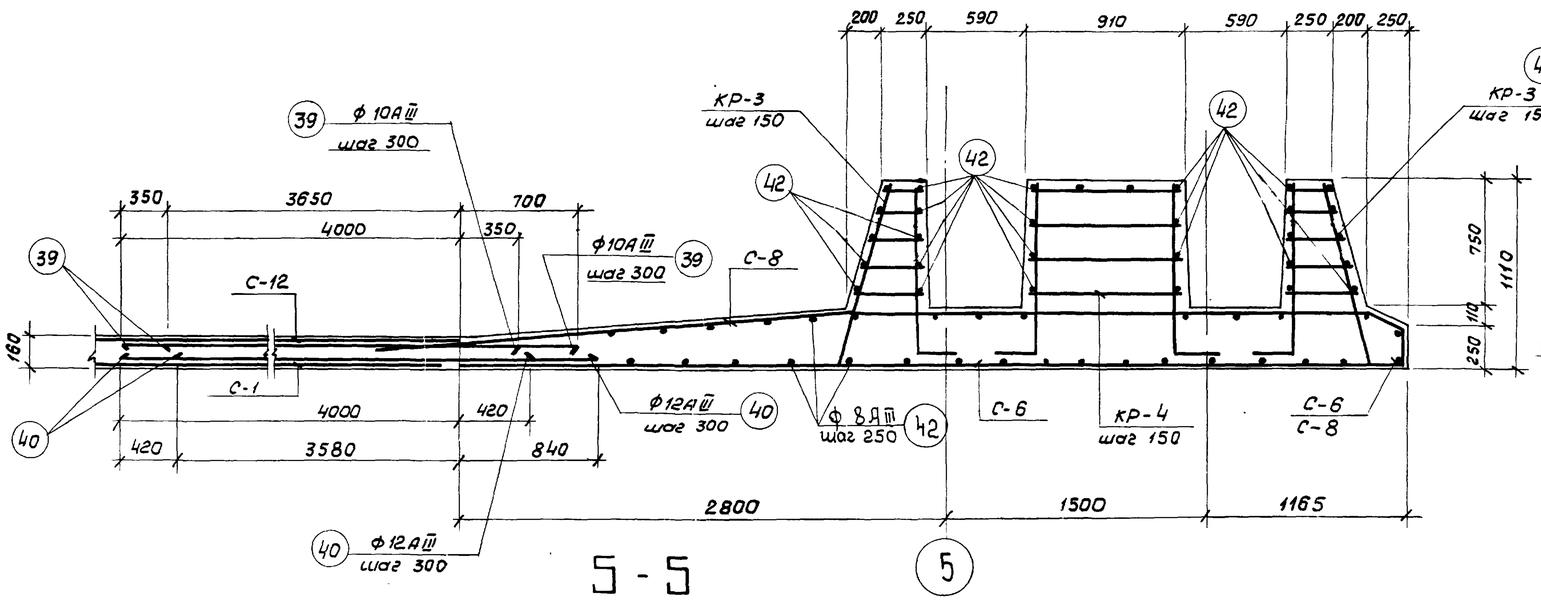

5

5 - 5

Расход материалов

Наименован. эл-та	* Марка бетона	на 1 элемент: Бетон м³	Сталь кг: Класс AI	Класс AIII	Итого	К-во шт	Всего: Бетон м³	Сталь кг: Класс AI	Класс AIII	Итого
Секция „А"	М Мрз 8	1746	—	153685	153685	1	1746	—	153685	153685
Секция „Б"		1400	—	129445	129445	1	1400	—	129445	129445
Секция „Вули „Г"		1501	—	130482	130482	1	1501	—	130482	130482

* Принимать по таблице 1 (альбом I)

Примечание:

Совместно с данным см. л.л. АС-14, 15, 16, 19, 20÷22.

Госстрой СССР СОЮЗВОДОКАНАЛПРОЕКТ г. Москва 1975 г. Агротенки-смесители четырехкоридорные с размерами коридора 9×5.2×150 из сборного железобетона	Днище. Арматурный чертеж. Сечения 1-1, 2-2, 3-3, 4-4, 5-5.	Типовой проект 902-2-264 Альбом I Лист АС-17

Нач. отдела	Андрианов	
Гл. инж. пр.	Чирков	
Рук. группы	Гарбуз	
Исполнит.	Лосева	
Проверил	Цветкова	

13945-01 24

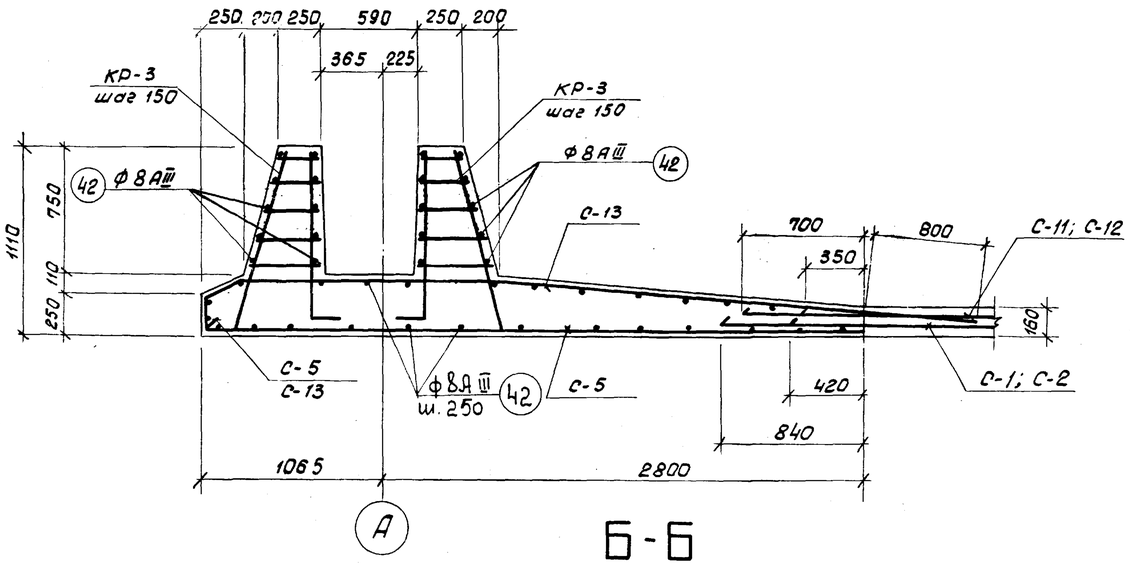

А

Б-Б

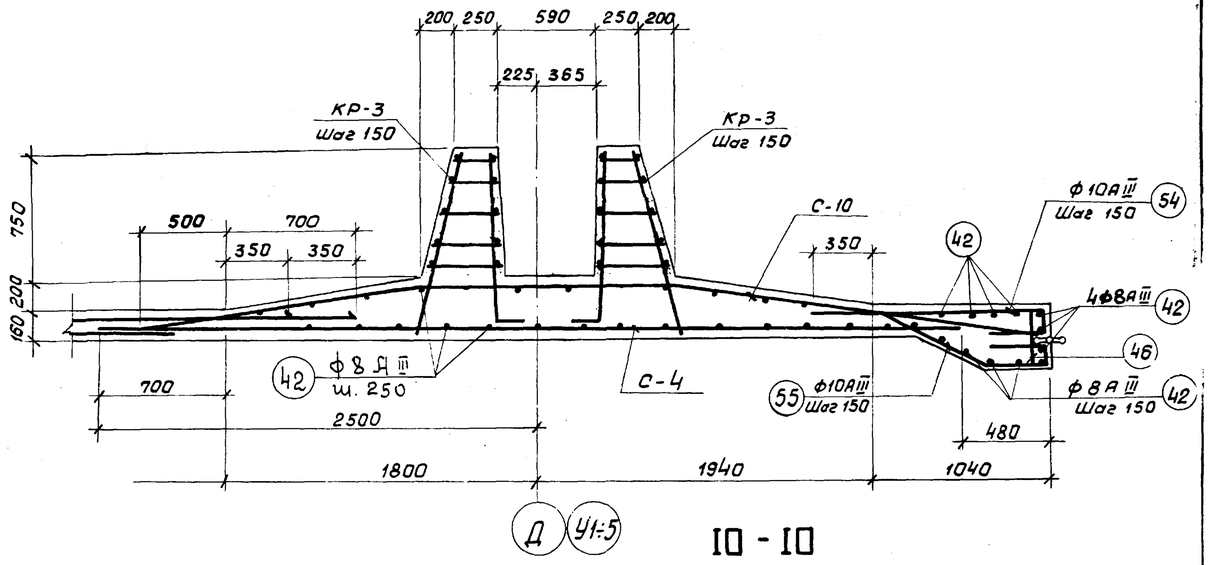

Д У1÷5

I0 - I0

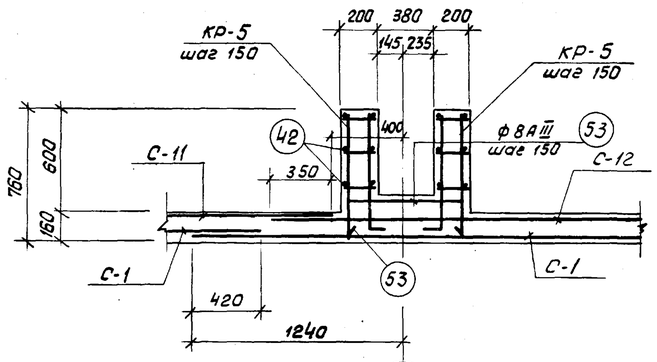

Б

7 - 7

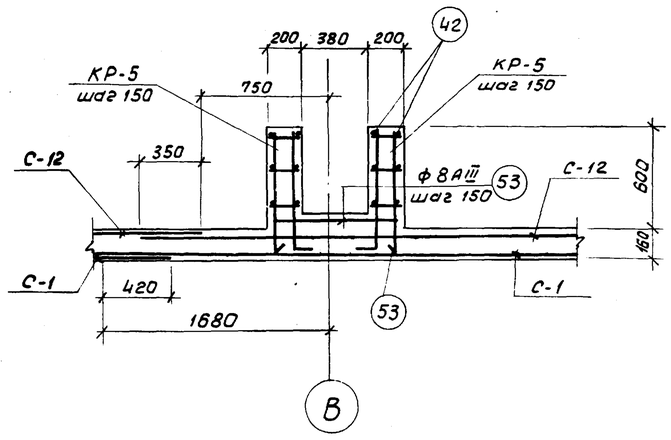

В

8 - 8

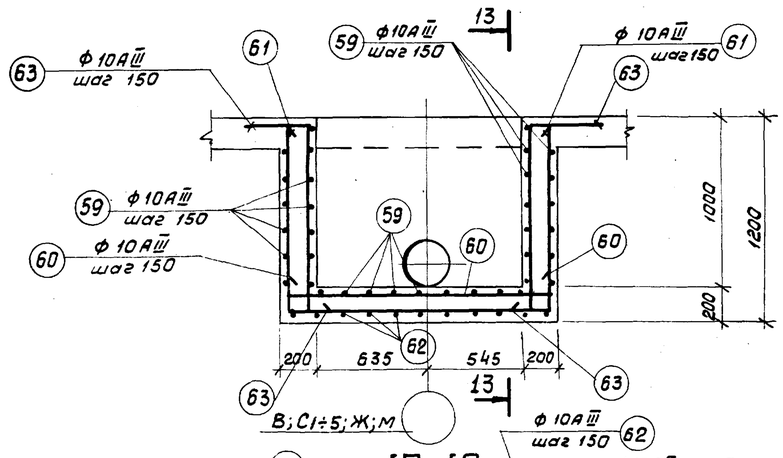

Армирование приямка

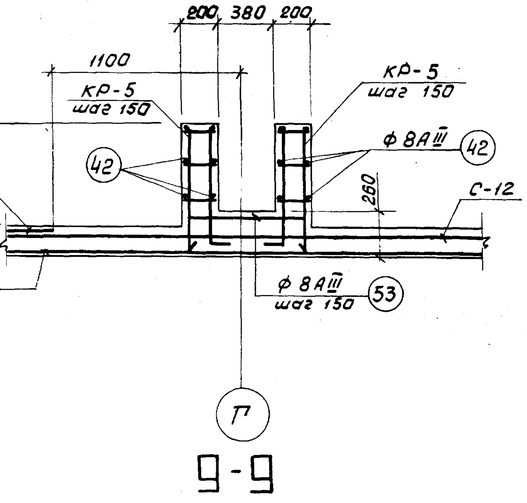

Г

9 - 9

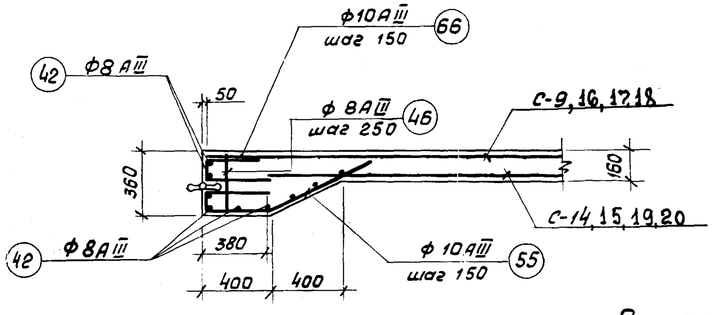

II - II

Примечание.

Совместно с данным см. л. л. АС-14÷17; 19÷22.

Госстрой СССР СОЮЗВОДОКАНАЛПРОЕКТ г. Москва 1975г.	Днище. Арматурный чертеж. Сечения. 6-6 ÷ 13-13.	Типовой проект 902-2-264 Альбом I Лист АС-18
Аэротенки-смесители четырехкоридорные с размерами коридора 9 х 5,2 х 150 из сборного железобетона		

Типовой проект

Лист АС-19

Инв. № Т-2313

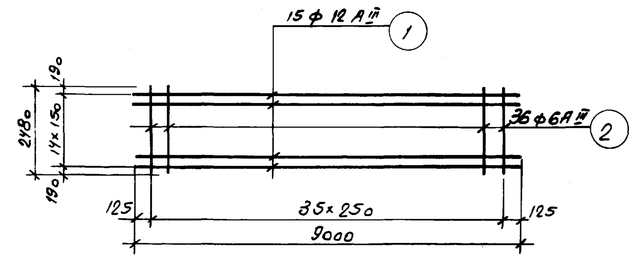

С-1

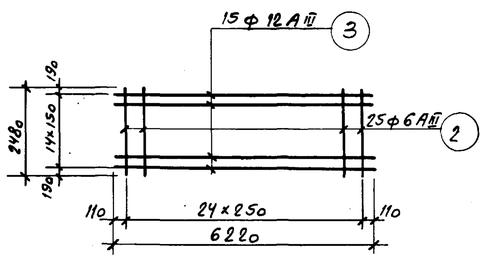

С-2

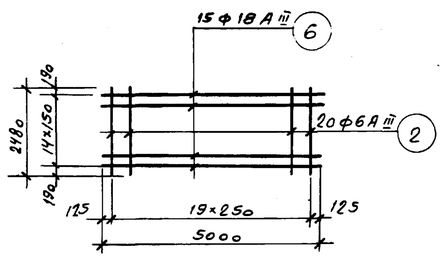

С-4

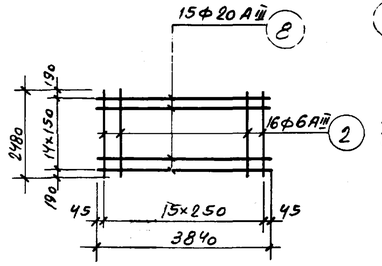

С-5

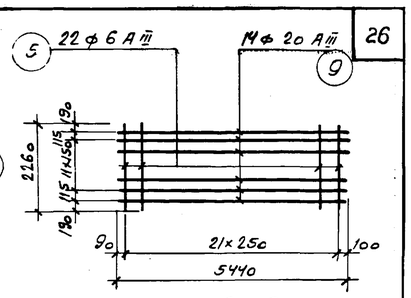

С-6

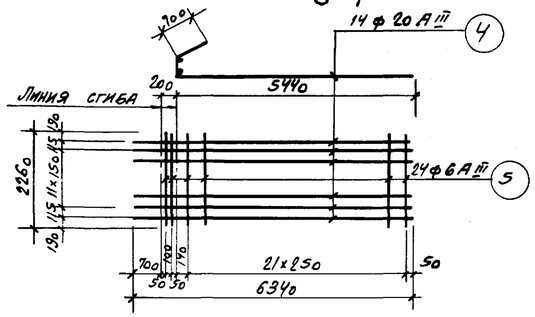

С-3

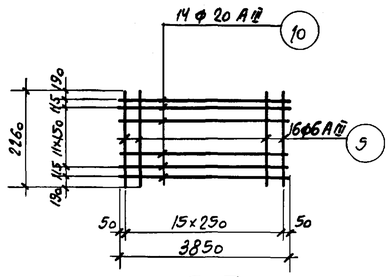

С-7

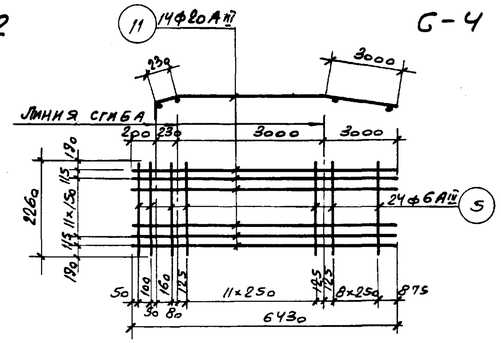

С-8

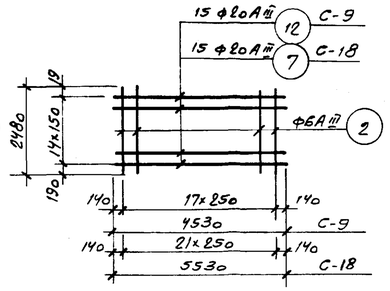

С-9; С-18

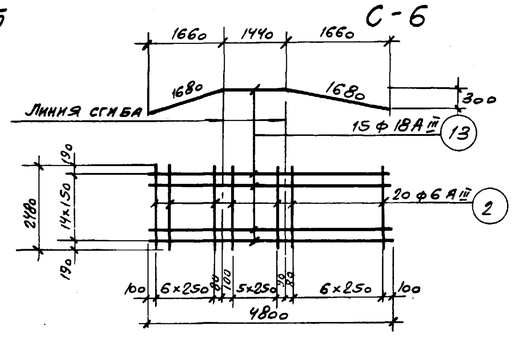

С-10

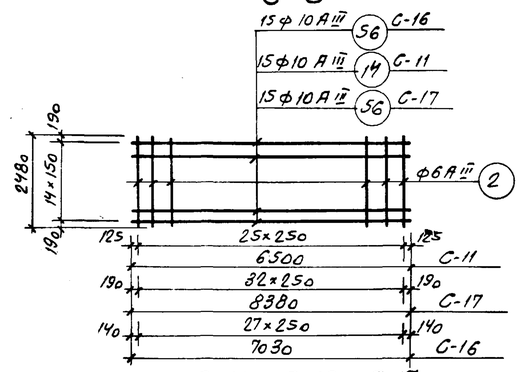

С-11; С-16; С-17

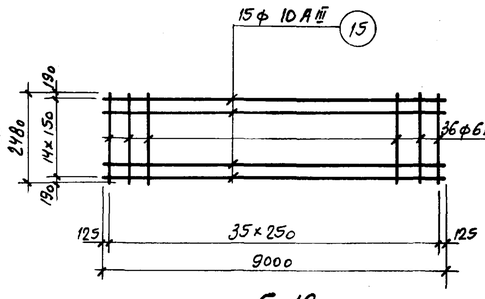

С-12

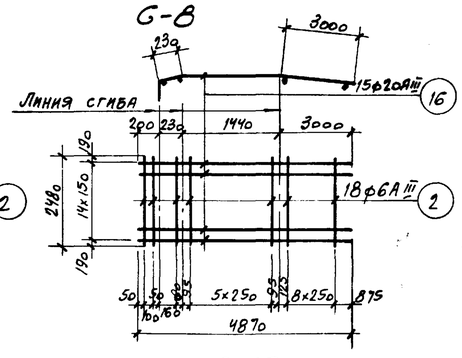

С-13

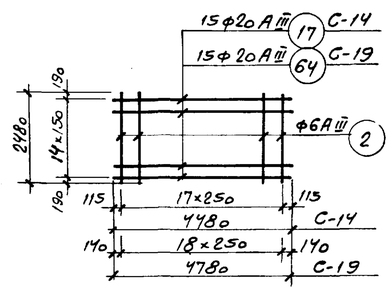

С-14; С-19

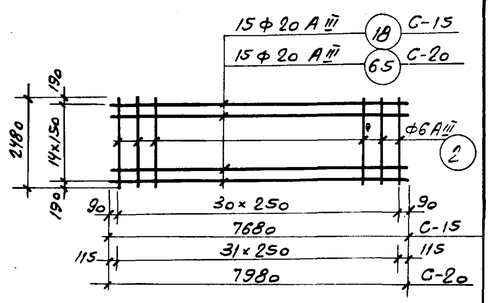

С-15; С-20

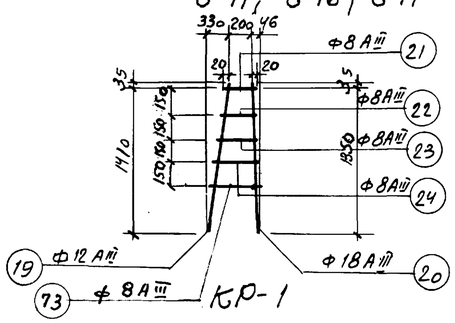

КР-1

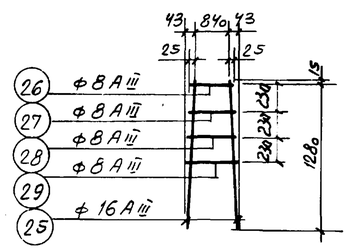

КР-2

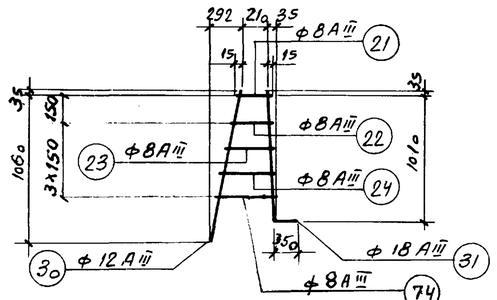

КР-3

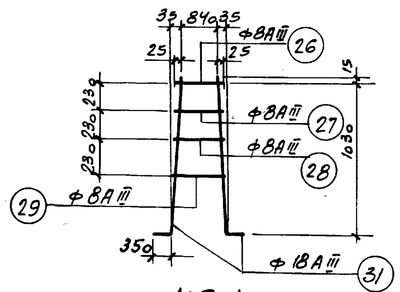

КР-4.

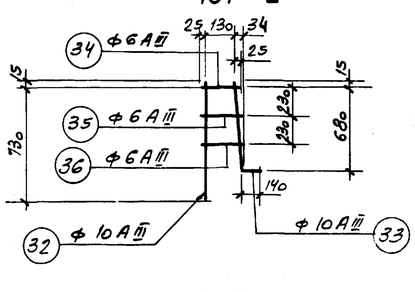

КР-5

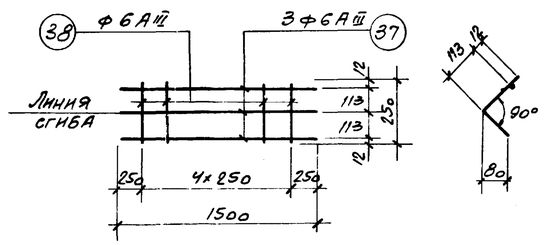

КР-6

Примечания:

1. Совместно с данным см. л.л. АС-14÷18; 20÷22.
2. Арматурные сетки изготовлять при помощи точечной сварки в соответствии с требованиями СНиП II-В.1-62*.

Нач. отдела	Андрианов	
Гл. инж. пр.	Чирков	
Рук. группы	Гарбуз	
Исполнитель	Лосева	
Проверил	Цветкова	

Госстрой СССР
Союзводоканалпроект
г. Москва 1975г.

Аэротенки-смесители четырехкоридорные с размерами коридора 9×5,2×15 м из сборного железобетона.

Днище. Арматурный чертеж. Сетки, каркасы.

Типовой проект 902-2-264
Альбом I
Лист АС-19

Наименование элемента и кол. шт.	Марка сетки или каркаса	Эскиз	NN поз.	ф мм	Длина в мм	Количество стержней: в 1ой сетке или каркасе	Количество стержней: в 1ом элементе	Общая длина в м	На 1 элемент: ф мм	На 1 элемент: Общая длина м	На 1 элемент: Вес кг	На все элементы кг
1	2	3	4	5	6	7	8	9	10	11	12	13
Днище (шт-1)	С-1 (шт. 183)	9000	1	12АIII	9000	15	2745	24705.0	6АIII	68695.0	15250	15250
		2480	2	6АIII	2480	36	6588	16338.2	8АIII	27496.6	10861	10861
									10АIII	46426.0	28645	28645
	С-2 (шт 61)	2480	2	6АIII	2480	25	1525	3782.0	12АIII	37475.1	33278	33278
		6220	3	12АIII	6220	15	915	5691.3	16АIII	694.2	1097	1097
									18АIII	14714.1	29428	29428
	С-3 (шт. 19)	640 / 200 / 700 / 280 / 5440	4	20АIII	6340	14	266	1686.4	20АIII	14221.1	35126	35126
									Итого			153685
		2260	5	6АIII	2260	24	456	1030.6				
	С-4 (шт. 61)	5000	6	18АIII	5000	15	915	4575.0				
		2480	2	6АIII	2480	20	1220	3025.6				
	С-5 (шт. 61)	2480	2	6АIII	2480	16	976	2420.5				
		3840	8	20АIII	3840	15	915	3513.6				
	С-6 (шт. 19)	2260	5	6АIII	2260	22	418	944.7				
		5440	9	20АIII	5440	14	266	1447.0				
	С-7 (шт. 15)	2260	5	6АIII	2260	16	240	542.4				
		3850	10	20АIII	3850	14	210	808.5				
	С-8 (шт. 15)	2260	5	6АIII	2260	24	360	813.6				
		220 / 3000 / 2950 / 230 / 3000 / 200 / 80 / 310	11	20АIII	6430	14	210	1350.3				
	С-10 (шт. 61)	2480	2	6АIII	2480	20	1220	3025.6				
		1660 / 1440 / 2660 / 1680 / 300 / 1680	13	18АIII	4800	14	854	4099.2				
	С-11 (шт. 61)	2480	2	6АIII	2480	26	1586	3933.3				
		6500	14	10АIII	6500	15	915	5947.5				
	С-12 (шт. 183)	2480	2	6АIII	2480	36	6588	16338.2				
		9000	15	10АIII	9000	15	2745	24705.0				

Спецификация арматуры на 1 элемент

Выборка арматуры

1	2	3	4	5	6	7	8	9	10	11	12	13
Днище (шт.-1)	С-13 (шт. 61)	2480	2	6АIII	2480	18	1098	2723.0				
		220 / 1440 / 2950 / 230 / 3000 / 200 / 80 / 310	16	20АIII	4870	15	915	4456.1				
	КР-1 (шт. 534)	1470	19	12АIII	1470	1	534	785.0				
		1390	20	18АIII	1390	1	534	742.3				
		240	21	8АIII	240	1	534	122.8				
		290	22	8АIII	290	1	534	149.5				
		330	23	8АIII	330	1	534	176.2				
		380	24	8АIII	380	1	534	202.9				
		410	73	8АIII	410	1	534	219.0				
	КР-2 (шт. 267)	1300	25	16АIII	1300	2	534	694.2				
		890	26	6АIII	890	1	267	237.6				
		910	27	8АIII	910	1	267	243.0				
		930	28	8АIII	930	1	267	248.3				
		950	29	8АIII	950	1	267	253.7				
	КР-3 (шт 2606)	240	21	8АIII	240	1	2606	599.4				
		290	22	8АIII	290	1	2606	729.7				
		330	23	8АIII	330	1	2606	860.0				
		380	24	8АIII	380	1	2606	990.3				
		430	74	8АIII	430	1	2606	1130.0				
		1155	30	12АIII	1155	1	2606	2997.0				
		1045 / 350	31	18АIII	1395	1	2606	3335.7				
	КР-4 (шт. 267)	890	26	8АIII	890	1	267	237.6				
		910	27	8АIII	910	1	267	243.0				
		930	28	8АIII	930	1	267	248.3				
		950	29	8АIII	950	1	267	253.7				
		1045 / 350	31	18АIII	1395	2	534	683.5				
	КР-5 (шт. 5640)	745	32	10АIII	745	1	5640	4201.8				
		700 / 140	33	10АIII	840	1	5640	4737.6				
		180	34	6АIII	180	1	5640	1015.2				
		190	35	6АIII	190	1	5640	1071.6				
		200	36	6АIII	200	1	5640	1128.0				
	КР-6 (шт 1750)	250	38	6АIII	250	5	8750	2187.5				
		1500	37	6АIII	1500	3	5250	7875.0				
	Отдельные позиции	4350	39	10АIII	4350	—	490	2131.5				
		4420	40	12АIII	4420	—	528	2333.8				
		50 / 2820 / 110 / 660 / 400 / 300 / 680	41	18АIII	4200	—	268	1125.6				
		п.м.	42	8АIII	п.м.	—		16750.0				
		760 / 390 / 150	43	8АIII	1300	—	160	208.0				
		390 / 670 / 100 / 10 / 380 / 600 / 300	44	8АIII	1650	—	960	1584.0				

1	2	3	4	5	6	7	8	9	10	11	12	27
Днище (шт-1)	Отдельные позиции	980 / 150 / 390	45	8АIII	1340	—	160	214.4				
		320	46	8АIII	320	—	960	307.2				
		6420	47	10АIII	6420	—	100	642.0				
		6420	48	12АIII	6420	—	150	963.0				
		1000 / 390 / 150	49	8АIII	1540	—	160	246.4				
		350 / 150 / 390	50	8АIII	890	—	160	142.4				
		760 / 150 / 390	51	8АIII	1270	—	160	208.0				
		550 / 390 / 140	52	8АIII	1090	—	160	174.4				
		730 / 240 / 240	53	8АIII	1210	—	2823	3415.8				
		1370 / 150 / 390	54	10АIII	1910	—	1036	1978.8				
		390 / 670 / 200 / 110 / 380 / 600 / 300	55	10АIII	1750	—	1036	1813.0				
		5000	57	20АIII	5000	—	100	500.0				
		1350 / 300 / 300	59	10АIII	1950	—	36	70.2				
		1530 / 300 / 300	60	10АIII	2130	—	35	74.6				
		1160 / 1530 / 1160	61	10АIII	3850	—	10	39.0				
		1160 / 1350 / 1160	62	10АIII	3670	—	9	33.0				
		1140 / 300 / 300	63	10АIII	1740	—	30	52.0				
		1000 ÷ 3000	68	20АIII	lср 2000	—	32	64.0				
		3850	10	20АIII	3850	—	8	30.8				
		230 / 3000 / 2950 / 230 / 3000 / 200 / 80 / 310	11	20АIII	6430	—	8	51.5				
		п.м.	70	6АIII	п.м.	—	—	500.0				
		800 ÷ 2600 / 1440 / 230 / 200	69	20АIII	lср. 3570	—	40	143.5				
		800 ÷ 2600 / 3000 / 230 / 200 / 800 ÷ 2600	72	20АIII	lср. 513.0	—	33	169.4				
		800 ÷ 2600 / 1440 / 800 ÷ 2600	71	18АIII	lср 3840	—	40	152.8				

Выборка арматуры

Горячекатаная арматурная сталь класса АIII ГОСТ 5781-61*	ф мм	6	8	10	12	16	18	20		Итого
	Вес кг	15250	10861	28645	33278	1097	29428	35126		153685
									Всего	15[illegible]85

Примечание:

Совместно с данным см. л.л. АС-14, 17, 18, 19.

Госстрой СССР СОЮЗВОДОКАНАЛПРОЕКТ г. Москва 1975 г.	Крайняя секция „А". Днище. Арматурный чертеж. Спецификация арматуры.	Типовой проект 902-2-264
Аэротенки-смесители четырехкоридорные с размерами коридора 9×5,2×15,0 из сборного железобетона.		Альбом I
		Лист АС-20

Гл. инж. пр. Чирков
Рук. группы Гарбуз
Исполнитель Лосева
Проверил Цветкова

13945-01 27

Типовой проект

Лист АС-21

Инв. № Т-2313

Спецификация арматуры на 1 элемент

Наименование элемента и колич. шт.	Марка сетки или каркаса	Эскиз	NN поз	ф мм	Длина в мм	Количество стержней: в 1ой сетке или каркасе	Количество стержней: в 1ом элементе	Общая длина в м
1	2	3	4	5	6	7	8	9
Днище (шт.-1)	С-1 (шт. 153)	9000	1	12АIII	9000	15	2295	20655.0
		2480	2	6АIII	2480	36	5508	13659.8
	С-2 (шт. 30)	2480	2	6АIII	2480	25	750	1860.0
		6220	3	12АIII	6220	15	450	2799.0
	С-3 (шт. 16)	640 700 280 200 5440	4	20АIII	6340	14	224	1420.2
		2260	5	6АIII	2260	24	384	867.8
	С-5 (шт. 61)	2480	2	6АIII	2480	16	976	2420.5
		3840	8	20АIII	3840	15	915	513.6
	С-6 (шт. 16)	2260	5	6АIII	2260	22	352	795.5
		5440	9	20АIII	5440	14	224	1218.6
	С-7 (шт. 14)	2260	5	6АIII	2260	16	224	506.2
		3850	10	20АIII	3850	14	196	754.6
	С-8 (шт. 14)	2260	5	6АIII	2260	24	336	759.4
		220 3000 2950 230 200 80 310 3000	11	20АIII	6430	14	196	1260.3
	С-9 (шт. 30)	2480	2	6АIII	2480	18	540	1339.2
		4530	12	20АIII	4530	15	450	2038.5
	С-11 (шт. 31)	2480	2	6АIII	2480	26	806	1998.9
		6500	14	10АIII	6500	15	465	3022.5
	С-12 (шт. 152)	2480	2	6АIII	2480	36	5472	13570.6
		9000	15	10АIII	9000	15	2280	20520.0
	С-13 (шт. 61)	2480	2	6АIII	2480	18	1098	2723.0
		220 1440 2950 230 200 80 310 3000	16	20АIII	4870	15	915	4456.1

Выборка арматуры

На 1 элемент: ф мм	Общая длина м	Вес кг	На все элементы вес кг
10	11	12	13
6АIII	58433.1	12972	12972
8АIII	23315.2	9210	9210
10АIII	41251.9	25452	25452
12АIII	29931.0	26579	26579
16АIII	590.2	933	933
18АIII	5338.4	10677	10677
20АIII	17660.9	43622	43622
		Всего:	129445

1	2	3	4	5	6	7	8	9	10	11	12	13
Днище (шт-1)	С-14 (шт. 31)	2480	2	6АIII	2480	18	558	1383.4				
		4480	17	20АIII	4480	15	465	2083.2				
	С-15 (шт. 30)	2480	2	6АIII	2480	31	930	2306.4				
		7680	18	20АIII	7680	15	450	3456.0				
	С-16 (шт. 31)	2480	2	6АIII	2480	28	868	2152.6				
		7030	56	10АIII	7030	15	455	3269.0				
	КР-1 (шт. 454)	1470	19	12АIII	1470	1	454	667.4				
		1390	20	18АIII	1390	1	454	631.1				
		240	21	8АIII	240	1	454	104.4				
		290	22	8АIII	290	1	454	127.1				
		330	23	8АIII	330	1	454	149.8				
		380	24	8АIII	380	1	454	172.5				
		410	73	8АIII	410	1	454	186.0				
	КР-2 (шт. 227)	1300	25	16АIII	1300	2	454	590.2				
		890	26	8АIII	890	1	227	202.0				
		910	27	8АIII	910	1	227	206.6				
		930	28	8АIII	930	1	227	211.1				
		950	29	8АIII	950	1	227	215.7				
	КР-3 (шт. 2456)	240	21	8АIII	240	1	2456	564.9				
		290	22	8АIII	290	1	2456	687.7				
		330	23	8АIII	330	1	2456	810.5				
		380	24	8АIII	380	1	2456	933.3				
		430	74	8АIII	430	1	2456	1052.0				
		1155	30	12АIII	1155	1	2456	2849.0				
		1045 350	31	18АIII	1395	1	2456	3168.2				
	КР-4 (шт. 227)	890	26	8АIII	890	1	227	202.0				
		910	27	8АIII	910	1	227	206.6				
		930	28	8АIII	930	1	227	211.1				
		950	29	8АIII	950	1	227	215.7				
		1045 350	31	18АIII	1395	2	454	585.7				
	КР-5 (шт. 5640)	745	32	10АIII	745	1	5640	4201.8				
		700 140	33	10АIII	840	1	5640	4737.6				
		180	34	6АIII	180	1	5640	1015.2				
		190	35	6АIII	190	1	5640	1071.6				
		200	36	6АIII	200	1	5640	1128.0				
	КР-6 (шт. 1500)	250	38	6АIII	250	5	7500	1875.0				
		1500	37	6АIII	1500	3	4500	6750.0				

1	2	3	4	5	6	7	8	9	10	11	12	28
Днище (шт-1)	Отдельные позиции	4350	39	10АIII	4350	—	436	1896.6				
		4420	40	12АIII	4420	—	452	1997.8				
		50 2820 110 660 440 680 300	41	18АIII	4200	—	227	953.4				
		п.м.	42	8АIII	п.м.	—	—	12880.0				
		760 150 390	43	8АIII	1300	—	136	176.8				
		390 110 670 180 380 600	44	8АIII	1650	—	816	1346.4				
		800 150 390	45	8АIII	1340	—	136	182.2				
		320	46	8АIII	320	—	816	261.1				
		6420	47	10АIII	6420	—	100	642.0				
		6420	48	12АIII	6420	—	150	963.0				
		1000 390 150	49	8АIII	1540	—	136	209.4				
		350 150 390	50	8АIII	890	—	136	121.0				
		760 150 390	51	8АIII	1300	—	136	176.8				
		550 390 150	52	8АIII	1090	—	136	148.2				
		730 240 240	53	8АIII	1210	—	2823	3472.3				
		390 110 380 670 200 600 300	55	10АIII	1750	—	1036	1813.0				
		п.м	70	6АIII	п.м.	—	—	250.0				
		2020	58	20АIII	2020	—	100	202.0				
		1350 300 300	59	10АIII	1950	—	36	70.2				
		1530 300 300	60	10АIII	2130	—	35	74.6				
		1160 1530 1160	61	10АIII	3850	—	10	39.0				
		1160 1350 1160	62	10АIII	3670	—	9	33.0				
		1140 300 300	63	10АIII	1740	—	30	52.0				
		350 150 350	66	10АIII	850	—	1036	880.6				
		1000 ÷ 3000	68	20АIII	lср. 2000	—	16	32.0				
		800 ÷ 1440 230 2600 200	69	20АIII	lср. 3570	—	40	143.5				
		800 ÷ 3000 230 2600 200	72	20АIII	lср. 5130	—	16	82.3				

Выборка арматуры

Горячекатаная арматурная сталь класса АIII ГОСТ 57-81-61*	ф мм	6	8	10	12	16	18	20		Итого
	Вес в кг.	12972	9210	25452	26579	933	10677	43622		129445
									Всего	129445

Примечание.

Совместно с данным см. л.л. АС-15, 17, 18, 19

Госстрой СССР СОЮЗВОДОКАНАЛПРОЕКТ г. Москва 1975 г.	Крайняя секция „Б". Днище. Арматурный чертеж. Спецификация арматуры.	Типовой проект 902-2-264
Аэротенки - смесители четырехкоридорные с размерами коридора 9 × 5,2 × 150 из сборного железобетона.		Альбом I
		Лист АС-21

Нач. отдела Андрианов

Гл. инж. пр. Чирков

Рук. бригады Гарбуз

Исполнитель Лосева

Проверил Цветкова

13945-01 28

Наименование элемента и колич. шт.	Марка сетки или каркаса	Эскиз	NN поз.	ф мм	Длина мм	Количество стержней: в 1ой сетке или каркасе	Количество стержней: в 1ом элементе	Общая длина, в м	На 1 элемент: ф мм	На 1 элемент: Общая длина м	На 1 элемент: Вес, кг	На все эл-ты Вес, кг
1	2	3	4	5	6	7	8	9	10	11	12	13
Днище /шт.-1/	С-1 (шт. 122)	9000	1	12АIII	9000	15	1830	16470.0	6АIII	57946.3	12864	12864
		2480	2	6АIII	2480	36	4392	10882,2	8АIII	23152.3	9145	9145
									10АIII	45747.6	28226	28226
	С-2 (шт. 30)	2480	2	6АIII	2480	25	750	1860.0	12АIII	23612,3	20968	20968
		6220	3	12АIII	6220	15	450	2799.0	16АIII	623.8	986	986
									18АIII	12024.7	24049	24049
	С-3 (шт. 17)	640 700 280 200 5440	4	20АIII	6340	14	238	1508.9	20АIII	13863.9	34244	34244
											Итого	130482
		2260	5	6АIII	2260	24	408	922,1				
	С-4 (шт. 61)	5000	6	18АIII	5000	15	915	4575.0				
		2480	2	6АIII	2480	20	1220	3025,6				
	С-6 (шт. 17)	2260	5	6АIII	2260	22	374	845,2				
		5440	9	20АIII	5440	14	238	1294.7				
	С-7 (шт. 15)	2260	5	6АIII	2260	16	240	542.4				
		3850	10	20АIII	3850	14	210	808.5				
	С-8 (шт. 15)	2260	5	6АIII	2260	24	360	813.6				
		220 3000 2950 200 80 3000	11	20АIII	6430	14	210	1350.0				
	С-10 (шт. 61)	2480	2	6АIII	2480	20	1220	3025.6				
		1660 1440 1660 1680 1680	13	18АIII	4800	15	915	4392.0				
	С-11 (шт. 31)	2480	2	6АIII	2480	26	806	1998.9				
		6500	14	10АIII	6500	15	465	3022.5				
	С-12 (шт. 152)	2480	2	6АIII	2480	36	5472	13570.6				
		9000	15	10АIII	9000	15	2280	20520.0				
	С-17 (шт. 31)	2480	2	6АIII	2480	33	1023	2537.0				
		8380	56	10АIII	8380	15	465	3896,7				

Спецификация арматуры на 1 элемент

Выборка арматуры

1	2	3	4	5	6	7	8	9	10	11	12	13
Днище /шт.1/	С-18 (шт. 30)	2480	2	6АIII	2480	22	660	1636.8				
		5530	7	20АIII	5530	15	450	2488.5				
	С-19 (шт. 31)	2480	2	6АIII	2480	19	589	1460,7				
		4780	64	20АIII	4780	15	465	2222,7				
	С-20 (шт. 30)	2480	2	6АIII	2480	32	960	2380.8				
		7980	65	20АIII	7980	15	450	3591.0				
	КР-1 (шт. 480)	1470	19	12АIII	1470	1	480	705.2				
		1390	20	18АIII	1390	1	480	666.3				
		240	21	8АIII	240	1	480	110.4				
		290	22	8АIII	290	1	480	134.3				
		330	23	8АIII	330	1	480	158.4				
		380	24	8АIII	380	1	480	183.5				
		410	73	8АIII	410	1	480	192.0				
	КР-2 (шт. 240)	1300	25	16АIII	1300	2	480	623.8				
		890	26	8АIII	890	1	240	214.3				
		910	27	8АIII	910	1	240	218.2				
		930	28	8АIII	930	1	240	223.3				
		950	29	8АIII	950	1	240	228.0				
	КР-3 (шт. 480)	240	21	8АIII	240	1	480	110.4				
		290	22	8АIII	290	1	480	134.3				
		330	23	8АIII	330	1	480	158.4				
		380	24	8АIII	380	1	480	183.5				
		430	74	8АIII	430	1	480	206.0				
		1155	30	12АIII	1155	1	480	553.5				
		1045 350	31	18АIII	1395	1	480	615.3				
	КР-4 (шт. 240)	890	26	8АIII	890	1	240	214.3				
		910	27	8АIII	910	1	240	218.2				
		930	28	8АIII	930	1	240	223.3				
		950	29	8АIII	950	1	240	228.0				
		1045 350	31	18АIII	1395	2	480	615.3				
	КР-5 (шт. 5640)	745	32	10АIII	745	1	5640	4173.6				
		700 140	33	10АIII	840	1	5640	4737.6				
		180	34	6АIII	180	1	5640	1015.2				
		190	35	6АIII	190	1	5640	1071.6				
		200	36	6АIII	200	1	5640	1128.0				
	КР-6 (шт. 1560)	250	38	6АIII	250	5	7800	1950.0				
		1500	37	6АIII	1500	3	4680	7020.0				

1	2	3	4	5	6	7	8	9	10	11	12	29
Днище /шт.1/	Отдельные позиции	4350	39	10АIII	4350	—	460	2001.0				
		4420	40	12АIII	4420	—	480	2121.6				
		50 2820 410 300 300	41	18АIII	4200	—	240	1008.0				
		п.м	42	8АIII	п.м.	—	—	14000.0				
		760 390 150	43	8АIII	1300	—	145	188.5				
		390 670 100 110 350 380	44	8АIII	1650	—	870	1435.5				
		800 150 390	45	8АIII	1340	—	145	194.3				
		320	46	8АIII	320	—	870	278.4				
		6420	47	10АIII	6420	—	100	642.0				
		6420	48	12АIII	6420	—	150	963.0				
		1000 390 150	49	8АIII	1540	—	145	223.3				
		350 150 390	50	8АIII	890	—	145	129.1				
		760 150 390	51	8АIII	1300	—	145	188.5				
		550 390 150	52	8АIII	1090	—	145	158.1				
		730 240 240	53	8АIII	1210	—	2823	3415.8				
		1370 390 150	54	10АIII	1910	—	1036	1978.8				
		390 200 110 670 380	55	10АIII	1750	—	2072	3626.0				
		п.м	70	6АIII	п.м	—	—	250.0				
		3160	67	20АIII	3160	—	100	316.0				
		1350 300 300	59	10АIII	1950	—	36	70.2				
		1530 300 300	60	10АIII	2130	—	35	74.6				
		1530 1160 1160	61	10АIII	3850	—	10	39.0				
		1350 1160 1160	62	10АIII	3670	—	9	33.0				
		1140 300 300	63	10АIII	1740	—	30	52.0				
		350 150 350	66	10АIII	850	—	1036	880.6				
		3850	10	20АIII	3850	—	8	30.8				
		220 3000 2950 300 80 3000	11	20АIII	6430	—	8	51.4				
		1000 ÷ 3000	68	20АIII	ℓср. 2000	—	16	32.0				
		800÷ 1440 800÷ 2600 2600	71	18АIII	ℓср. 3840	—	40	152.8				
		800÷ 3000 230 2600 200	72	20АIII	ℓср. 5130	—	33	169.4				

Выборка арматуры

Горячекатаная арматурная сталь класса АIII ГОСТ 5781-61*	ф мм	6	8	10	12	16	18	20		Итого:
	Вес кг	12864	9145	28226	20968	986	24049	34244		130482
									Всего	130482

Примечание: Совместно с данным см. л.л. АС-16, 17, 18, 19.

Госстрой СССР
СОЮЗВОДОКАНАЛПРОЕКТ
г. Москва 1975 г.

Аэротенки-смесители четырехкоридорные с размерами коридора 9×5.2×150 из сборного железобетона.

Средние секции „В" и „Г". Днище. Арматурный чертеж. Спецификация арматуры.

Типовой проект 902-2-264
Альбом I
Лист АС-22

Гл. инж. пр. Чирков
Рук. группы Гарбуз
Исполнитель Лосева
Проверил Цветкова

13945-01 29

Типовой проект
Лист АС-23
Инв. № Т-2313

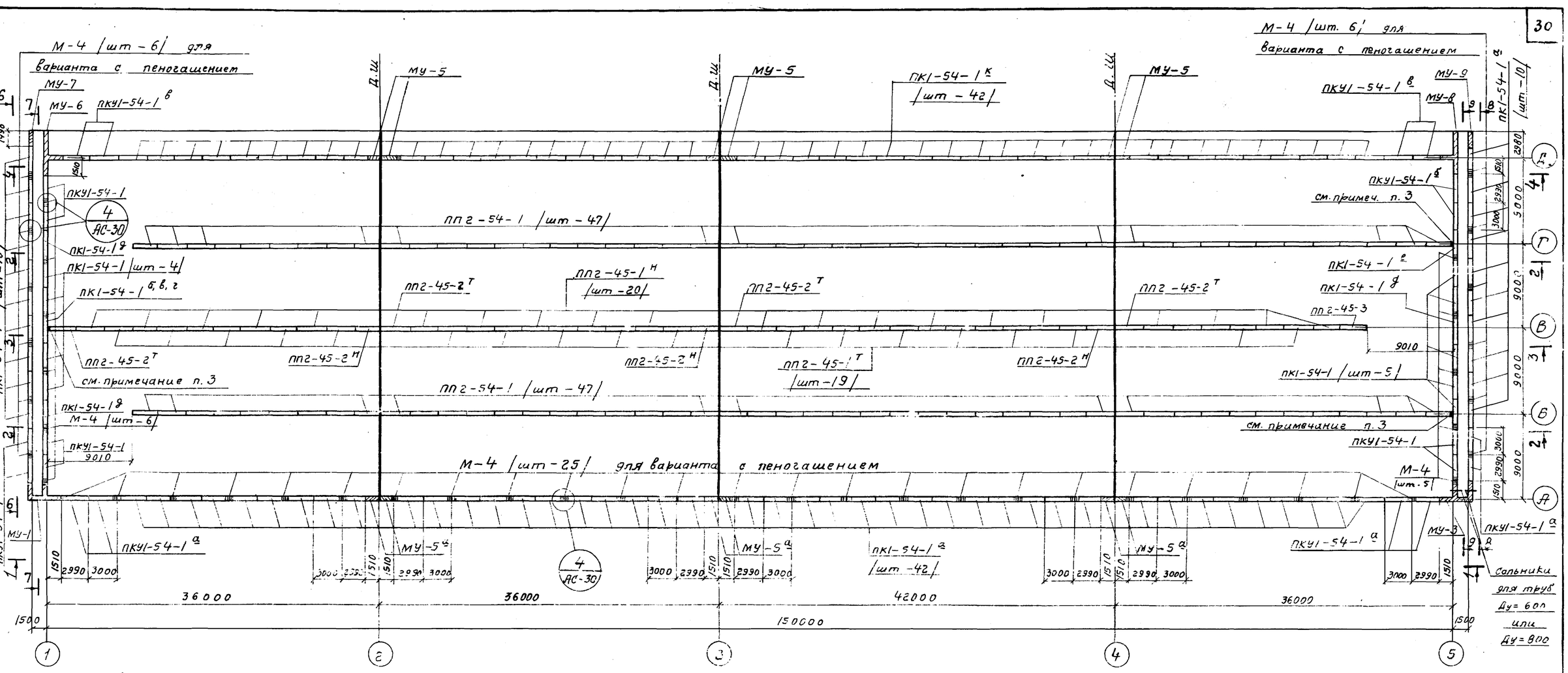

План

Выборка сборных и монолитных железобетонных элементов

Наим. эл-та	Марка элемента	К-во шт	Вес 1 го эл-та Т	Стандарт или лист проекта альбома II	Примеч.
1	2	3	4	5	6
Стеновые панели	ПК1-54-1	3	9,38	серия 3.900-2 в 2	
	ПК1-54-1 а	62	9,38	серия 3.900-2 в 2 и проект п. АС-1	
	ПК1-54-1 б	1	8,85	Проект л. АС-1	для лотка 900 х 1200
	ПК1-54-1 в	1	8,65		для лотка 1300 х 1200
	ПК1-54-1 г	1	8,48		для лотка 1600 х 1200
	ПК1-54-1 д	3	9,38	серия 3.900-2 в 2 и проект п. АС-1	
	ПК1-54-1 е	1	9,13	Проект л. АС-1	
	ПК1-54-1 к	42	9,38	серия 3.900-2 в 2 и проект п. АС-1	
	ПКУ1-54-1	6	9,38	серия 3.900-2 К.У.	
	ПКУ1-54-1 а	8	9,38	серия 3.900-2 в. 7 и проект п. АС-1	
	ПКУ1-54-1 б	2	8,28	Проект л. АС-1	
	ПКУ1-54-1 в	4	9,38	серия 3.900-2 в. 7 и проект п. АС-1	

1	2	3	4	5	6
Перегородочные панели	ПП 2-45-1 т	19	6,08	Проект л. АС-5	
	ПП 2-45-1 н	20	6,08		
	ПП 2-45-2 т	4	6,08		
	ПП 2-45-2 н	3	6,08		
	ПП 2-45-3	1	6,08		
	ПП 2-54-1	94	7,45		
Монолитные участки	МУ-1	1		Проект л. АС-32	Альбом I
	МУ-3	1	—		— " —
	МУ-5; 5 а	3+3	—	л. АС-34	— " —
	МУ-6	1	—	Проект л. АС-33	— " —
	МУ-7	1	—		— " —
	МУ-8	1	—		— " —
	МУ-9	1	—		— " —

Выборка закладных деталей

Марка эл-та	Марка закладной детали	К-во шт.	Общий вес кг	№ листа проекта
Стыки (вариант без пеногашения)	М-4	11	38,5	АС-65
Стыки (вариант с пеногашением)	М-4	48	168,0	АС-65

Примечания:

1. Компоновочные чертежи см. л.л. АС-6, 7, 8.
2. Совместно с данным см. л.л. АС-27 ÷ 30.
3. Шов 10 мм зачеканить асбестоцементным раствором (см. оси 1 и 5)

Нач. отдела	Андрианов	
Гл. инж. пр.	Чарков	
Рук. группы	Гаркуша	
Исполнитель	Цветкова	
Проверил	Воробьева	

Госстрой СССР
СОЮЗВОДОКАНАЛПРОЕКТ
г. Москва 1975г

Азротенки – смесители четырехкоридорные с размерами коридора 9 х 5,2 х 150 из сборного железобетона.

Крайняя секция "А"

Монтажный чертеж стен и перегородок. План.

Типовой проект 902-2-264
Альбом I
Лист АС-23

13945-01 30

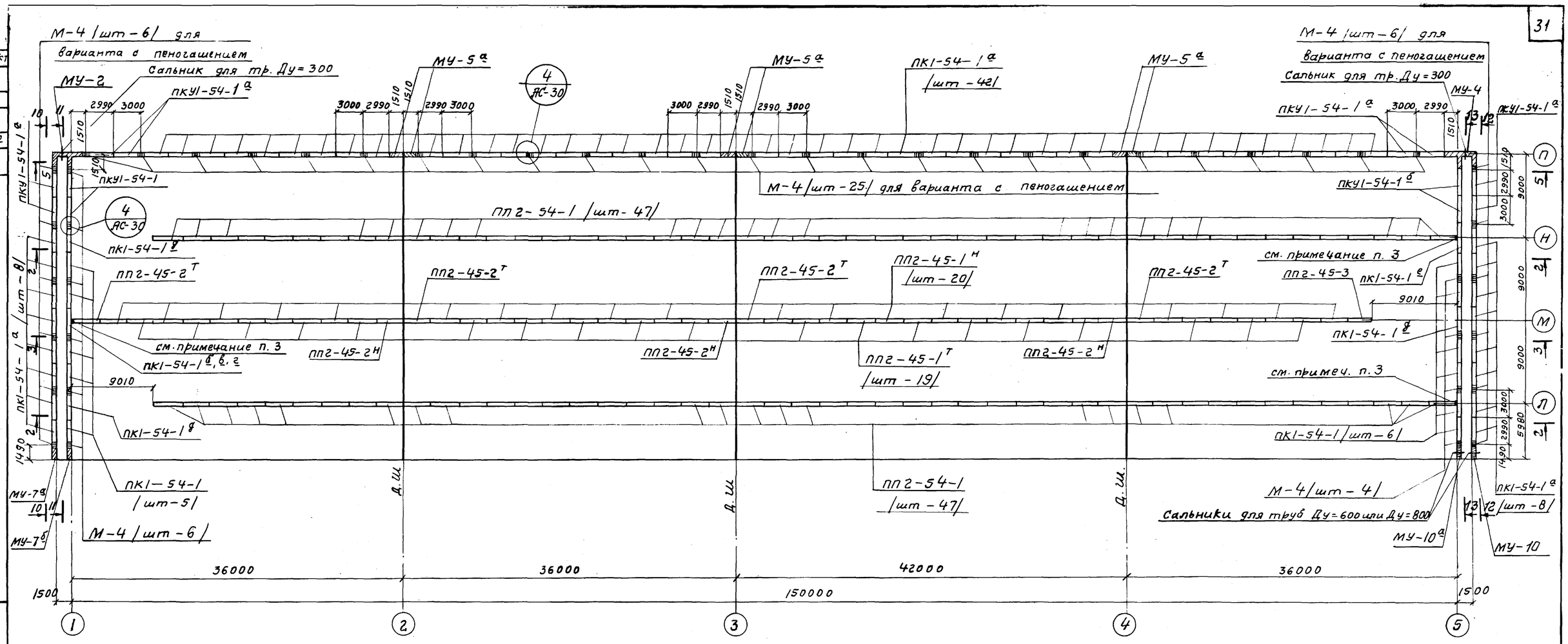

План

Выборка сборных и монолитных железобетонных элементов

Наим. эл-та	Марка элемента	К-во шт	Вес 1 эл-та Т	стандарт или лист проекта альбома II	Примеч.
1	2	3	4	5	6
Стеновые панели	ПК1-54-1	11	9,38	серия 3.900-2 в.2	
	ПК1-54-1а	58	9,38	серия 3.900-2 в.2 и проект л. АС-1	
	ПК1-54-1б	1	8,85	Проект л. АС-1	для лотка 900 х 1200
	ПК1-54-1в	1	8,65		для лотка 1300 х 1200
	ПК1-54-1г	1	8,48		для лотка 1600 х 1200
	ПК1-54-1д	3	9,38	серия 3.900-2 в.2 и проект л. АС-1	
	ПК1-54-1е	1	9,13	Проект л. АС-1	
	ПКУ1-54-1	2	9,38	серия 3.900-2 в.7	
	ПКУ1-54-1а	8	9,38	серия 3.900-2 в.7 и проект л. АС-1	
	ПКУ1-54-1б	2	8,28	Проект л. АС-1	
Перегородочные панели	ПП2-45-1Т	19	6,08	Проект л. АС-5	
	ПП2-45-1Н	20	6,08		
	ПП2-45-2Т	4	6,08		
	ПП2-45-2Н	3	6,08		
	ПП2-45-3	1	6,08		
	ПП2-54-1	94	7,45		
Монолитные участки	МУ-2	1	—	Проект Альбом I	
	МУ-4	1	—	л. АС-32	—"—
	МУ-5а	3	—	л. АС-34	—"—
	МУ-7а	1	—	Проект л. АС-33	—"—
	МУ-7б	1	—		—"—
	МУ-10	1	—		—"—
	МУ-10а	1	—		—"—

Выборка закладных деталей

Марка эл-та	Марка закладной детали	К-во шт.	Общий вес кг	№ листа проекта
стыки (вариант без пеногашения)	М-4	10	35,0	АС-65
стыки (вариант с пеногашением)	М-4	47	164,5	АС-65

Примечания:

1. Компоновочные чертежи см. л.л. АС-6, 7, 8.
2. Совместно с данным см. л.л. АС-27÷30.
3. Шов 10 мм зачеканить асбестоцементным раствором (см. оси 1 и 5).

Госстрой СССР
СОЮЗВОДОКАНАЛПРОЕКТ
г. Москва 1975 г.

Аэротенки - смесители четырехкоридорные с размерами коридора 9х5,2х150 из сборного железобетона

Крайняя секция „Б".
Монтажный чертеж стен и перегородок. План.

Типовой проект 902-2-264
Альбом I
Лист АС-24

Рук. группы Гарбуз
Исполнитель Цветкова
Проверил Воробьева

13945-01 31

Типовой проект

Лист АС-25

Инв. № Т-2313

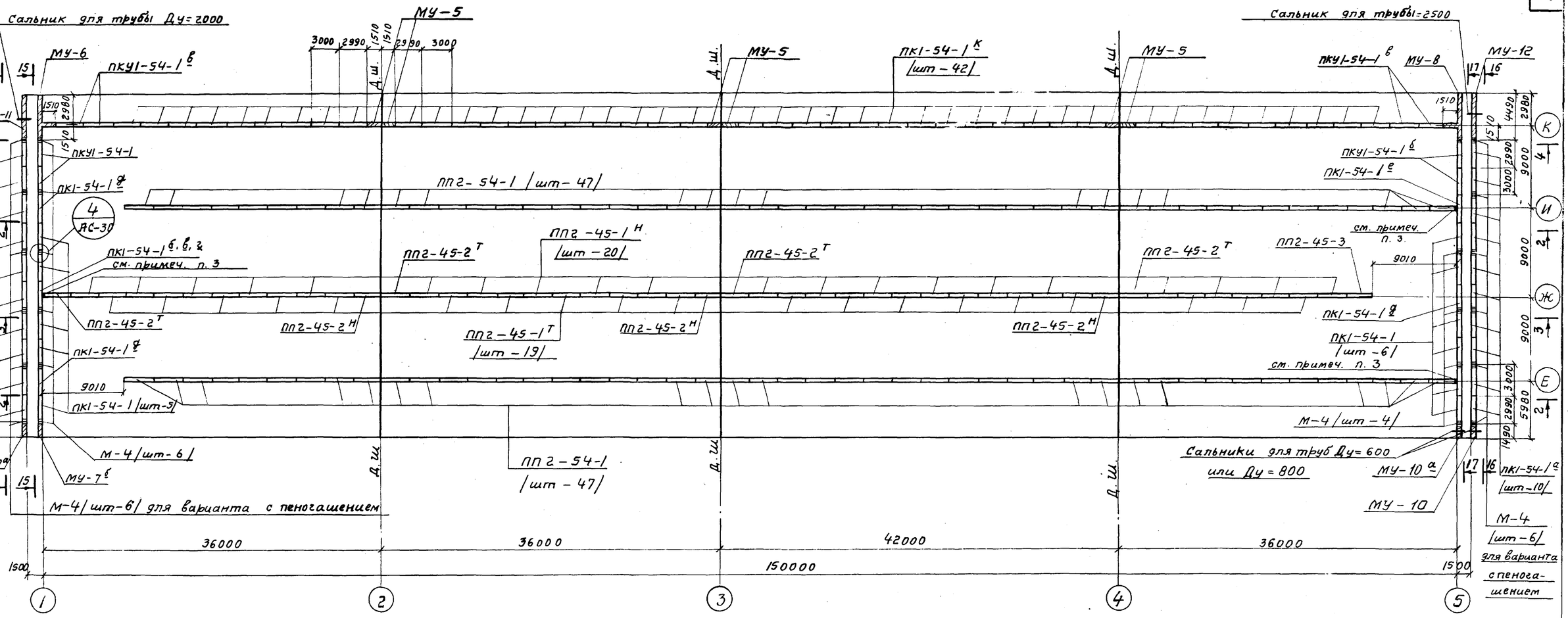

План

Выборка сборных и монолитных железобетонных элементов

Наим. эл-та	Марка элемента	К-во шт	Вес 1-го эл-та т	Стандарт или лист проекта альбома II	Примеч.
1	2	3	4	5	6
Стеновые панели	ПК1-54-1	11	9,38	Серия 3.900-2 в.2	
	ПК1-54-1 а	20	9,38	Серия 3.900-2 в.2 и проект л. АС-1	
	ПК1-54-1 б	1	8,85	Проект л. АС-1	для лотка 900 х 1200
	ПК1-54-1 в	1	8,65		для лотка 1300 х 1200
	ПК1-54-1 г	1	8,48		для лотка 1600 х 1200
	ПК1-54-1 д	3	9,38	Серия 3.900-2 в.2 и проект л. АС-1	
	ПК1-54-1 е	1	9,13	Проект л. АС-1	
	ПК1-54-1 к	42	9,38	Серия 3.900-2 в.2 и проект л. АС-1	
	ПКУ1-54-1	2	9,38	Серия 3.900-2 в.7	
	ПКУ1-54-1 б	2	8,28	Проект л. АС-1	
	ПКУ1-54-1 в	4	9,38	Серия 3.900-2 в.7 и проект л. АС-1	

1	2	3	4	5	6
Перегородочные панели	ПП2-45-1 т	19	6,08	Проект л. АС-5	
	ПП2-45-1 н	20	6,08		
	ПП2-45-2 т	4	6,08		
	ПП2-45-2 н	3	6,08		
	ПП2-45-3	1	6,08		
	ПП2-54-1	94	7,45		
Монолитные участки	МУ-5	3		Проект л. АС-34	Альбом I
	МУ-6	1	—	Проект л. АС-33	—"—
	МУ-7 а	1	—		—"—
	МУ-7 б	1	—		—"—
	МУ-8	1	—		—"—
	МУ-10	1	—		—"—
	МУ-10 а	1	—		—"—
	МУ-11	1	—	Проект л. АС-34	—"—
	МУ-12	1	—		—"—

Выборка закладных деталей

Марка эл-та	Марка закладной детали	К-во шт	Общий вес кг	N листа проекта
Стыки (вариант без пеногашения)	М-4	10	35,0	АС-65
Стыки (вариант с пеногашением)	М-4	22	77,0	АС-65

Примечания:

1. Компоновочные чертежи см. л.л. АС-6, 7, 8.
2. Совместно с данным см. л.л. АС-27 ÷ 30.
3. Шов 10 мм зачеканить асбестоцементным раствором (см. оси 1 и 5).

Нач. отдела	Андрианов	
Гл. инж. пр.	Чирков	
Рук. группы	Гарбуз	
Исполнитель	Цветкова	
Проверил	Воробьева	

Госстрой СССР
СОЮЗВОДОКАНАЛПРОЕКТ
г. Москва 1975 г.
Аэротенки-смесители четырехкоридорные с размерами коридора 9х5,2х150 из сборного железобетона.

Средняя секция „В". Монтажный чертеж стен и перегородок. План.

Типовой проект 902-2-264
Альбом I
Лист АС-25

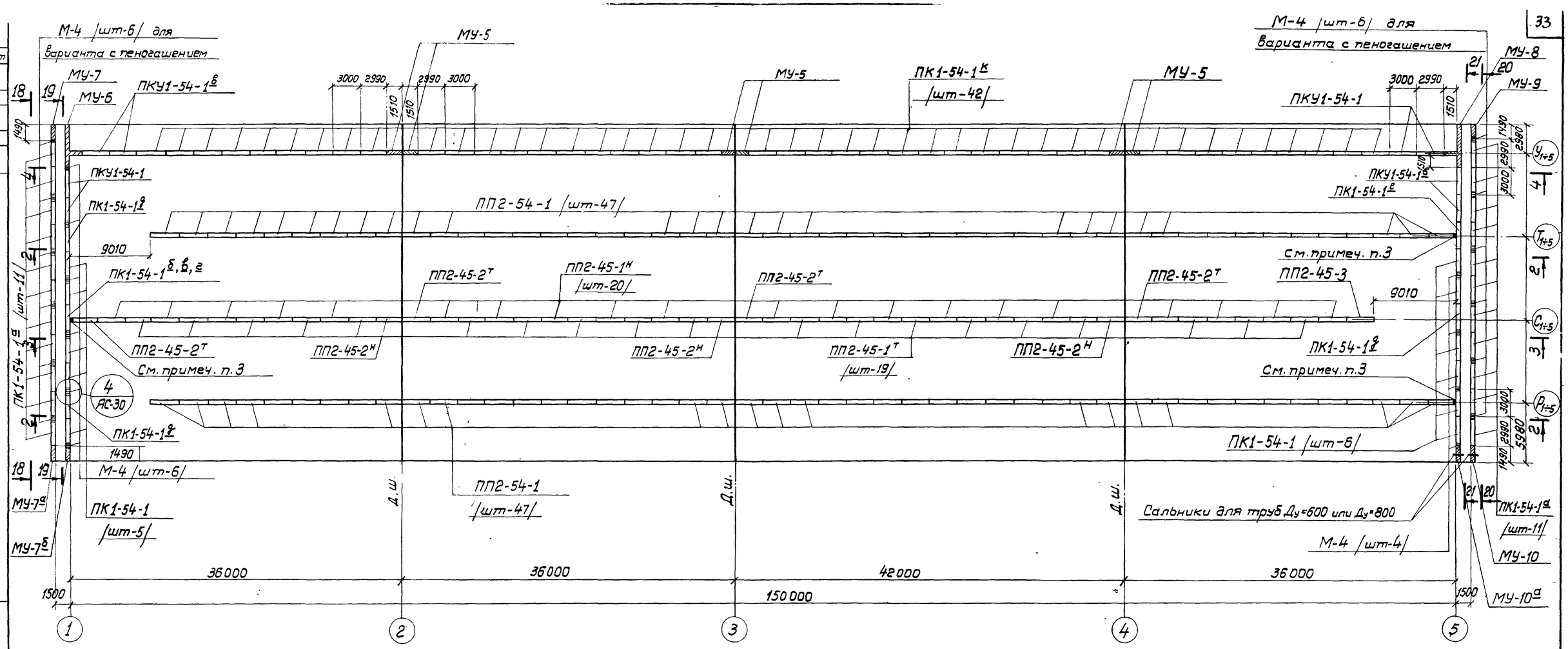

План

Выборка сборных и монолитных железобетонных элементов

Наим. эл-та	Марка элемента	К-во шт	Вес 1го эл-та т	Стандарт или лист проекта альбома II	Примеч.
1	2	3	4	5	6
Стеновые панели	ПК1-54-1	11	9.38	серия 3.900-2 в.2	
	ПК1-54-1а	22	9.38	серия 3.900-2 в.2 и проект л. АС-1	
	ПК1-54-1б	1	8.85	Проект л. АС-1	для лотка 900×1200
	ПК1-54-1в	1	8.65		для лотка 1300×1200
	ПК1-54-1г	1	8.48		для лотка 1600×1200
	ПК1-54-1д	3	9.38	серия 3.900-2 в.2 и проект л. АС-1	
	ПК1-54-1е	1	9.13	Проект л. АС-1	
	ПК1-54-1к	42	9.38	серия 3.900-2 в.2 и проект л. АС-1	
	ПКУ1-54-1	2	9.38	серия 3.900-2 в.7	
	ПКУ1-54-1б	2	8.28	Проект л. АС-1	
	ПКУ1-54-1в	4	9.38	серия 3.900-2 в.7 и проект л. АС-1	

1	2	3	4	5	6
	ПП2-45-1т	19	6.08	Проект л. АС-5	
	ПП2-45-1н	20	6.08		
	ПП2-45-2т	4	6.08		
	ПП2-45-2н	3	6.08		
	ПП2-45-3	1	6.08		
	ПП2-54-1	94	7.45		
Монолитные участки	МУ-5	3		Проект л. АС-34	Альбом I
	МУ-6	1	—	Проект л. АС-33	—"—
	МУ-7	1	—		—"—
	МУ-7а	1	—		—"—
	МУ-7б	1	—		—"—
	МУ-8	1	—		—"—
	МУ-9	1	—		—"—
	МУ-10	1	—		—"—
	МУ-10а	1	—		—"—

Выборка закладных деталей

Марка эл-та	Марка закладной детали	К-во шт	Общий вес кг	№ листа проекта
Стыки (вариант без пеногашения)	М-4	10	35.0	АС-65
Стыки (вариант с пеногашением)	М-4	22	77.0	АС-65

Примечания:

1. Компоновочные чертежи см. л.л. АС-6,7,8.
2. Совместно с данным см. л.л. АС-27÷30.
3. Шов 10 мм зачеканить асбестоцементным раствором (см. оси 1 и 5).

Гл. инж. пр-та	Чирков	
Рук. группы	Гарбуз	
Исполнитель	Цветкова	
Проверил	Воробьева	

Госстрой СССР
СОЮЗВОДОКАНАЛПРОЕКТ
г. Москва 1975 г.
Аэротенки-смесители четырехкоридорные с размерами коридора 9×5.2×150 из сборного железобетона

Средняя секция „Г"
Монтажный чертеж стен и перегородок.
План

Типовой проект 902-2-264
Альбом I
Лист АС-26

Типовой проект

Лист АС-27

Инв. № т-2313

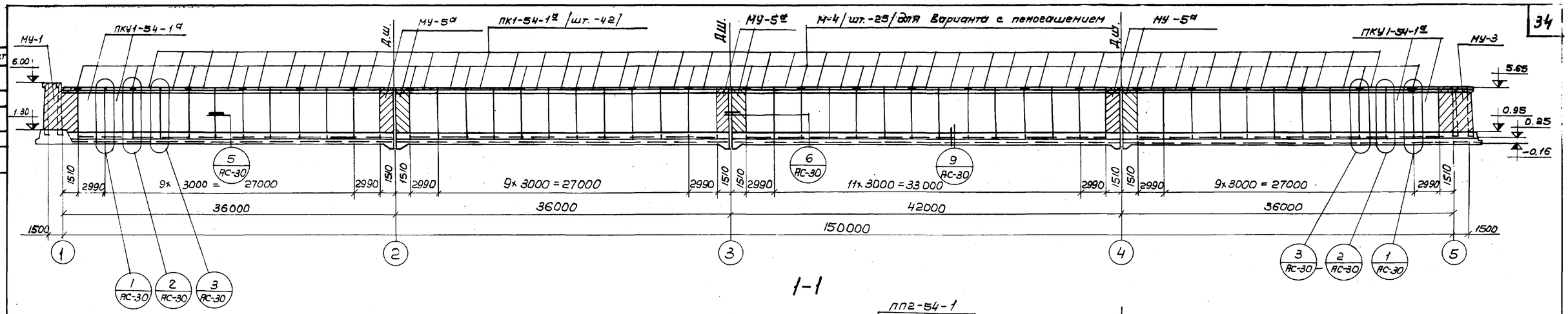

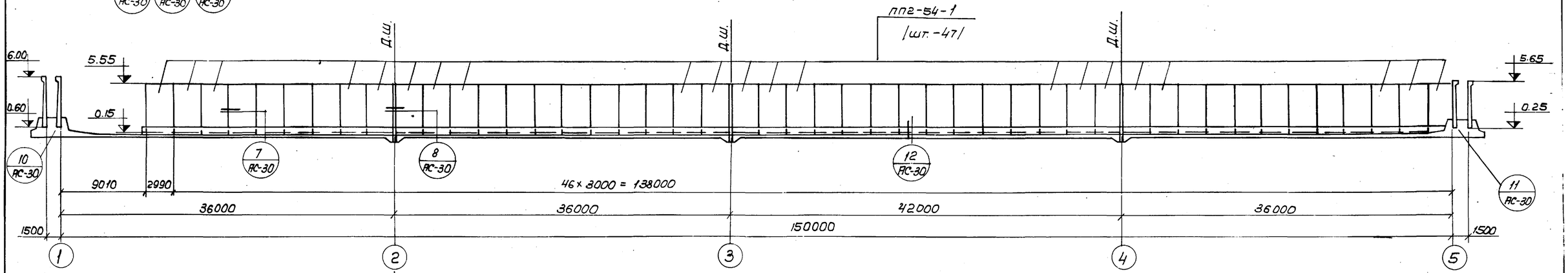

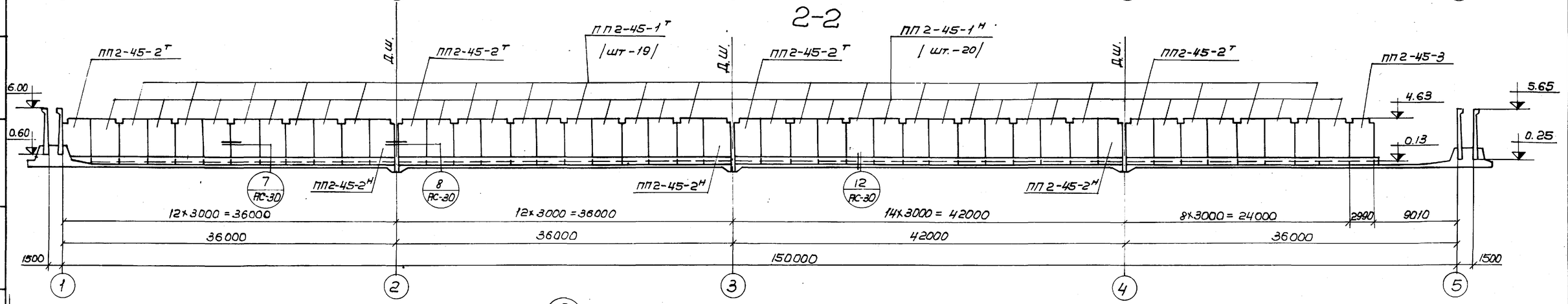

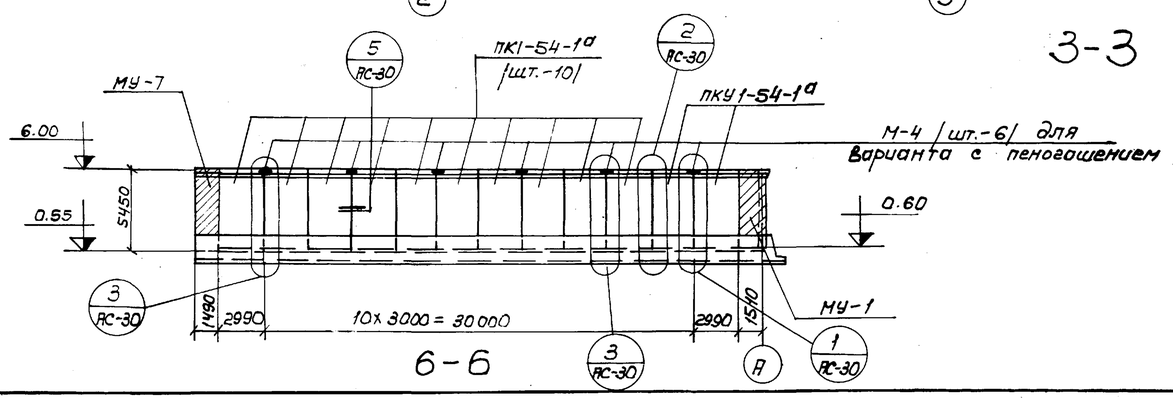

3-3

Примечания:

1. Планы см. л.л. АС-23 ÷ 26
2. Узлы, детали см. л. АС-30

Госстрой СССР СОЮЗВОДОКАНАЛПРОЕКТ г. Москва 1975 г. Аэротенки-смесители четырехкоридорные с размерами коридора 9х12х150 из сборного железобетона.	Монтажный чертеж стен и перегородок Виды 1-1 ÷ 3-3, 6-6	Типовой проект 902-2-264 Альбом I Лист АС-27

Нач. отдела	Андрианов	
Гл. инж. пр.	Цурков	
Рук. группы	Гарбуз	
Исполнитель	Цветкова	
Проверил	Воробьева	

13945-01 34

Типовой проект

Лист АС-28

Инв. № Т-2313

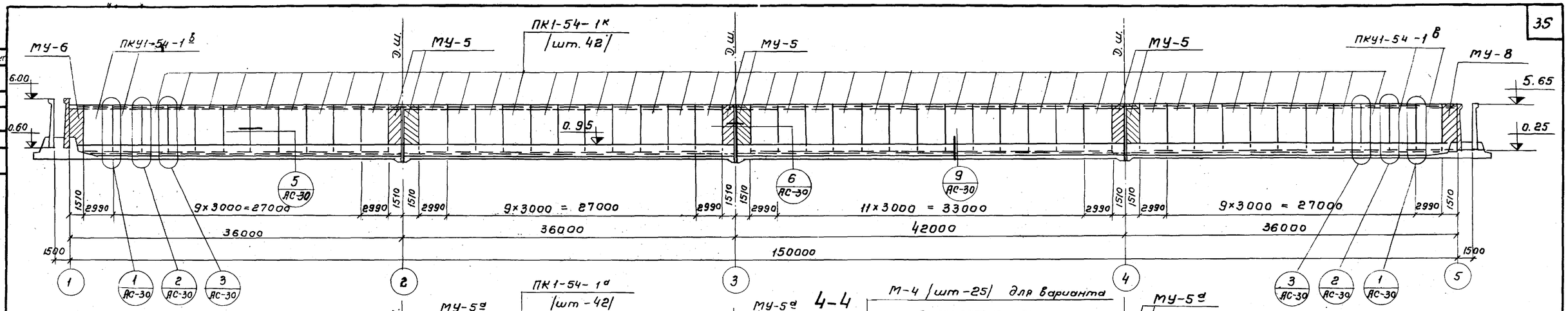

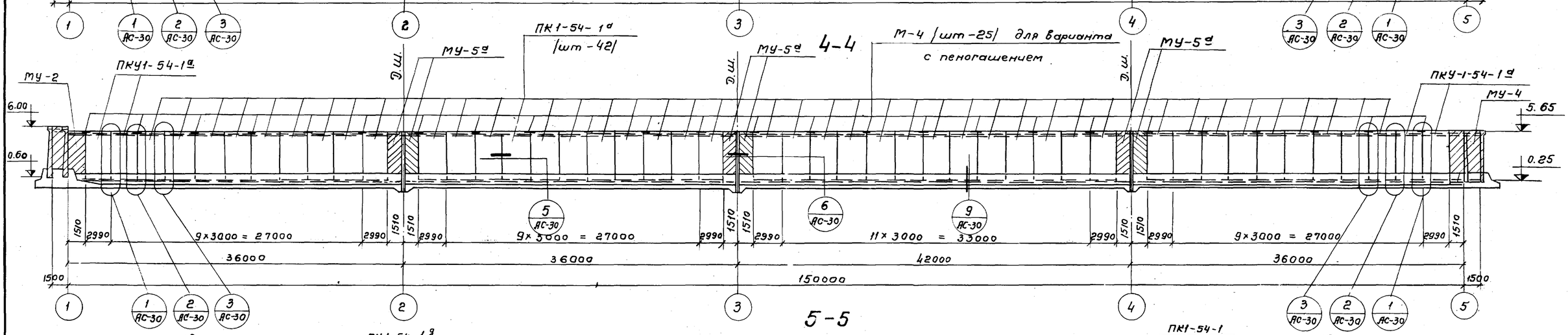

4-4

М-4 /шт-25/ для варианта с пеногашением

5-5

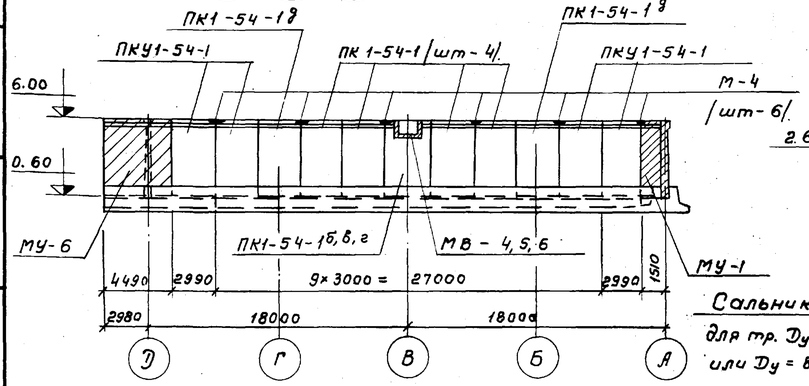

7-7

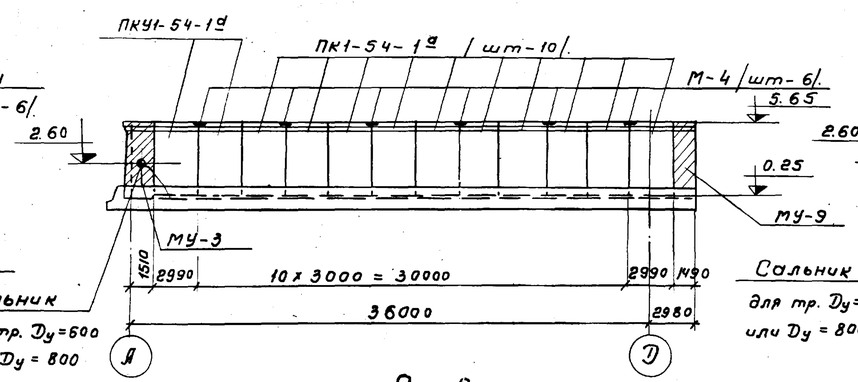

8-8

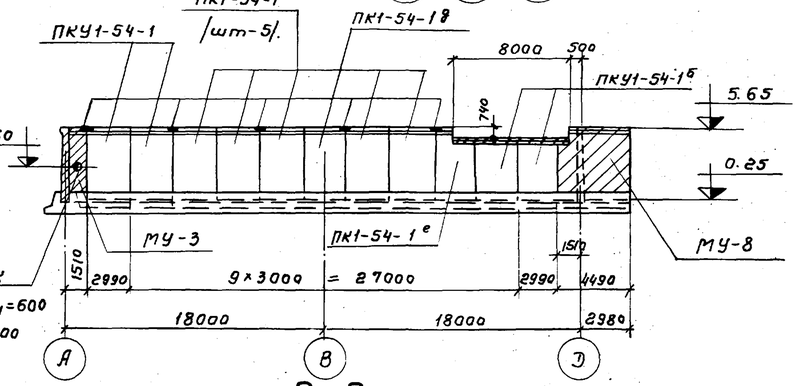

9-9

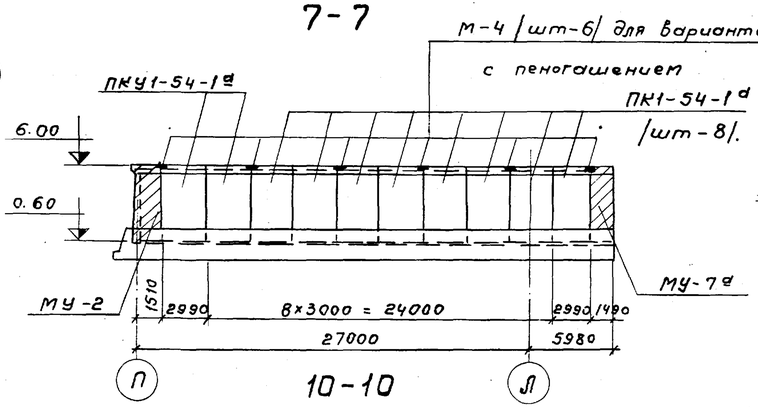

10-10

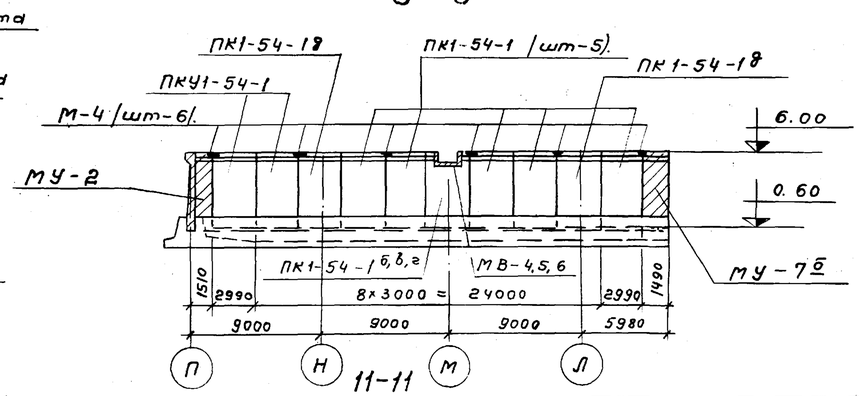

11-11

Примечания:

1. Планы см. л.л. АС-23÷26.
2. Узлы, детали см. л. АС-30.
3. Монолитные вставки МВ-4,5,6 см. л. АС-31.

Нач. отдела	Андрианов	
Гл. инж. пр-та	Чирков	
Рук. группы	Гарбуз	
Исполнитель	Цветкова	
Проверил	Воробьева	

Госстрой СССР
СОЮЗВОДОКАНАЛПРОЕКТ
г. Москва 1975г.

Аэратенки-смесители четырехкоридорные с размерами коридора 9×5, 2×1,50 из сборного железобетона.

Монтажный чертеж стен и перегородок
Виды 4-4; 5-5;
7-7÷11-11.

Типовой проект 902-2-264
Альбом I
Лист АС-28

Типовой проект

Лист АС-29

Инв. № Т-2313

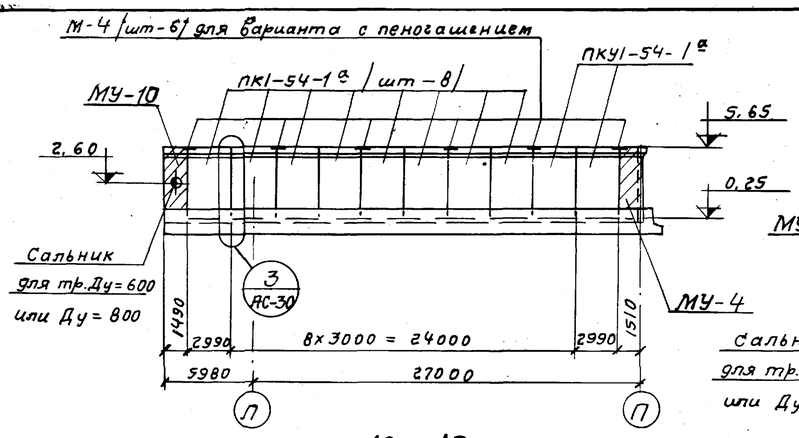

12 - 12

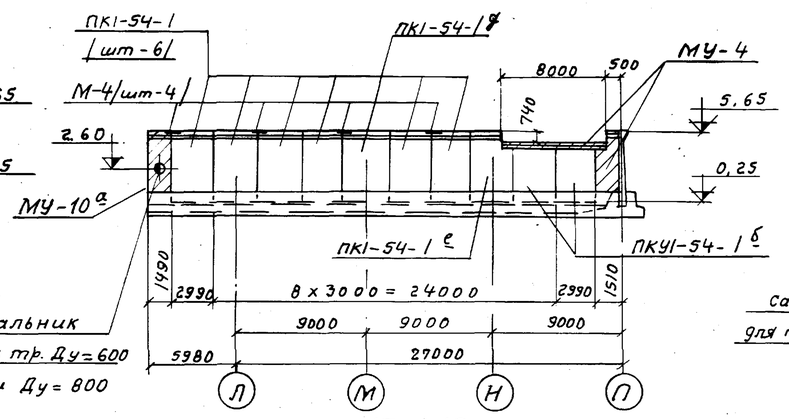

13 - 13

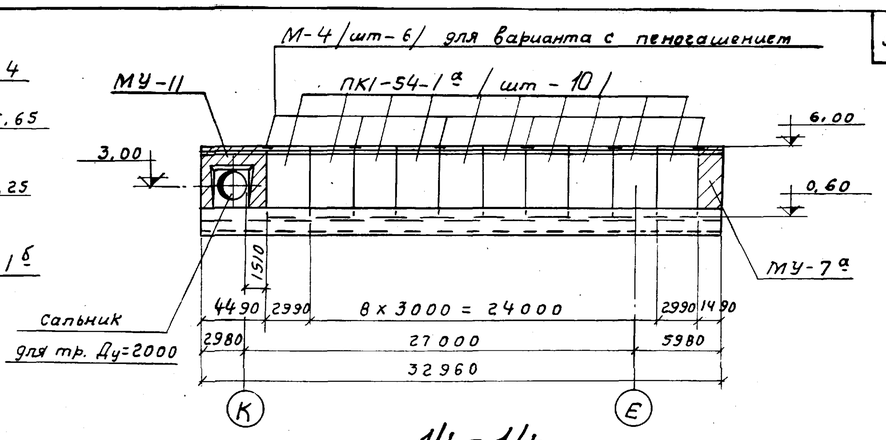

14 - 14

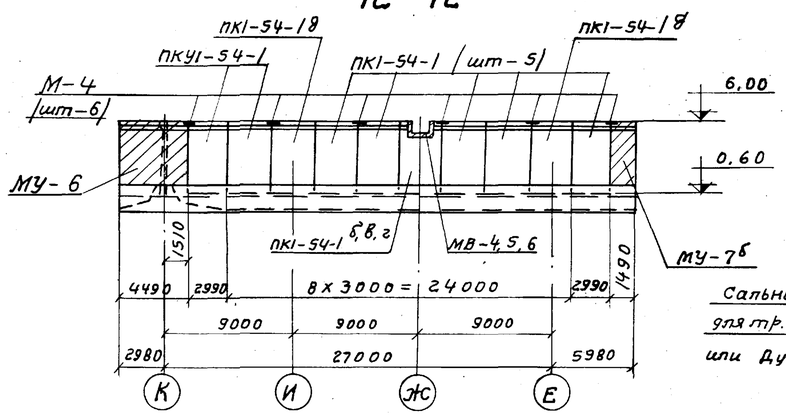

15 - 15

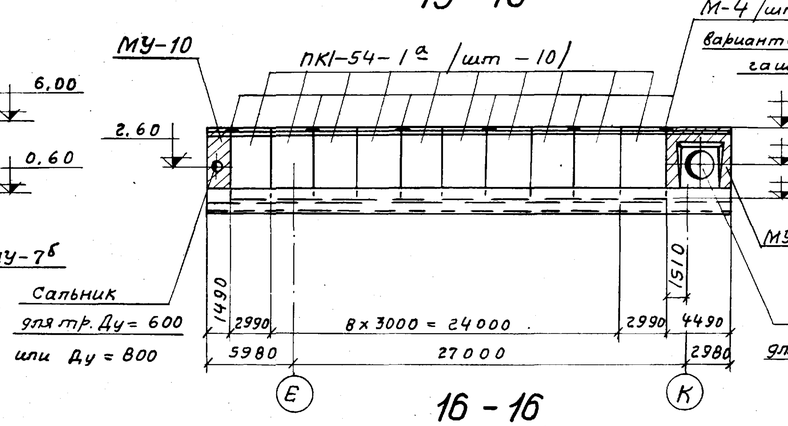

16 - 16

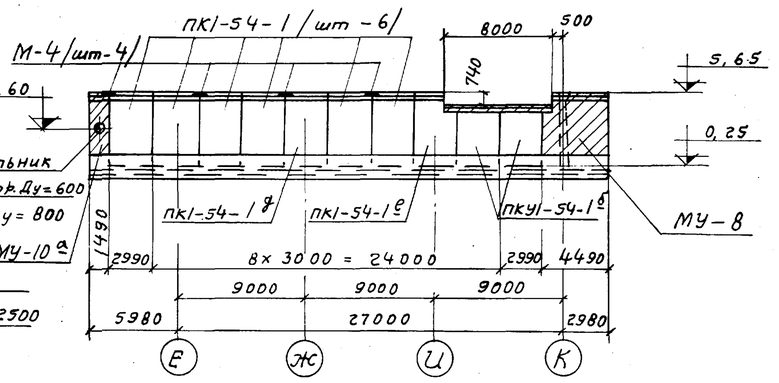

17 - 17

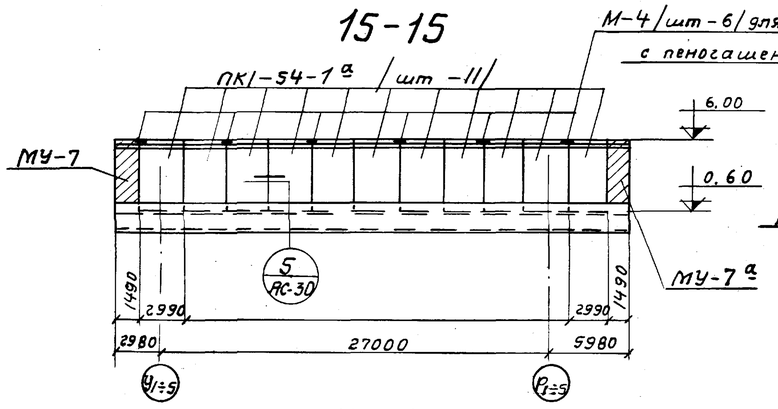

18 - 18

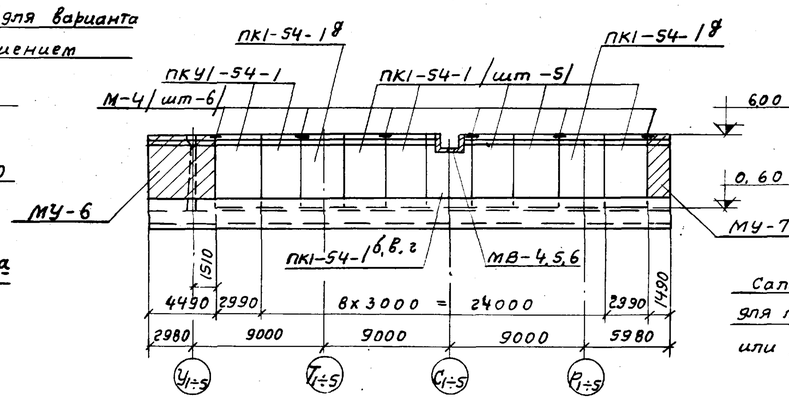

19 - 19

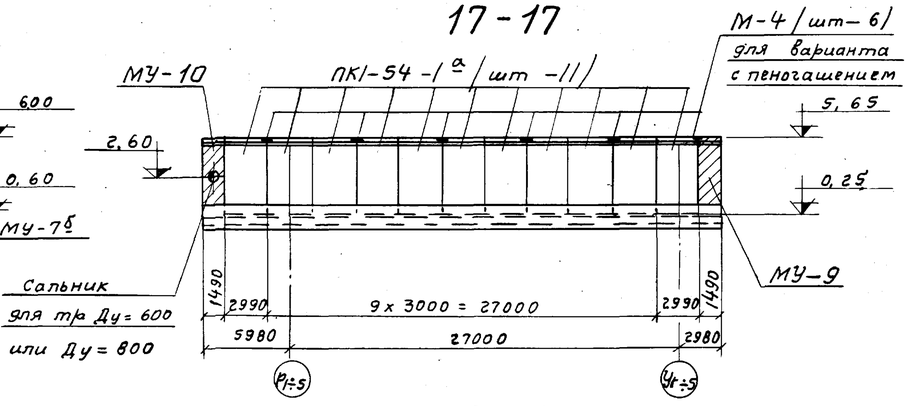

20 - 20

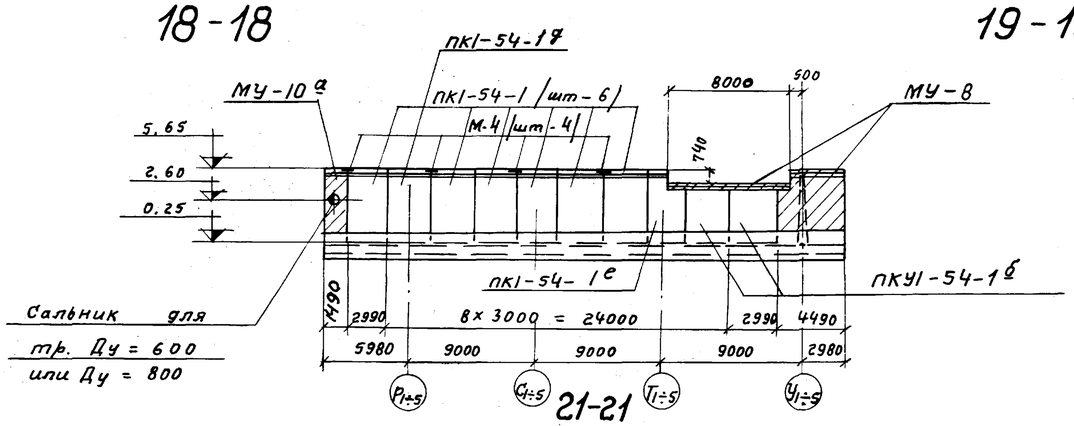

21 - 21

Примечания:

1. Планы см. л.л. АС-23÷26.
2. Узлы, детали см. л.л. АС-30.
3. Монолитные вставки МВ-4,5,6 см. л. АС-31.

Нач. отдела	Андрианов		
Гл. инж. пр.	Чирков		
Рук. группы	Гарбуз		
Исполнитель	Цветкова		
Проверил	Воробьева		

Госстрой СССР
СОЮЗВОДОКАНАЛПРОЕКТ
г. Москва 1975г

Азротенки-смесители четырехкоридорные с размерами коридора 9х5,2х150 из сборного железобетона.

Монтажный чертеж стен и перегородок. Виды 12-12 ÷ 21-21.

Типовой проект 902-2-264
Альбом I
Лист АС-29

Типовой проект

Лист АС-30

Инв № Т-2313

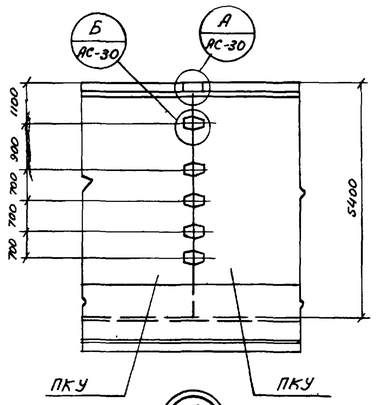

1 АС-27÷29

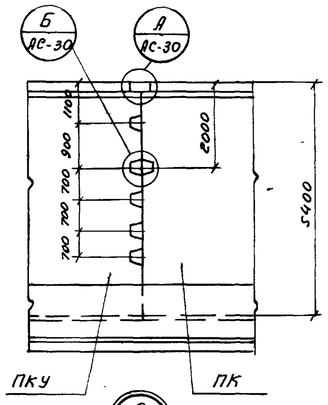

2 АС-27÷29

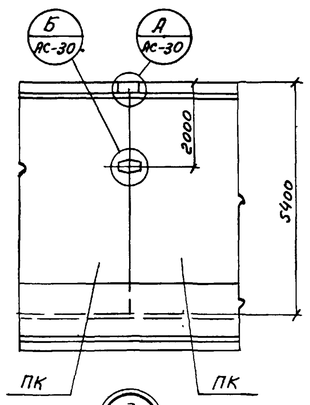

3 АС-27÷29

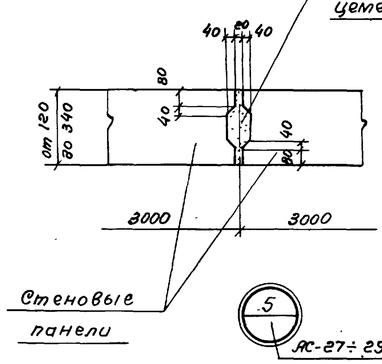

5 АС-27÷29

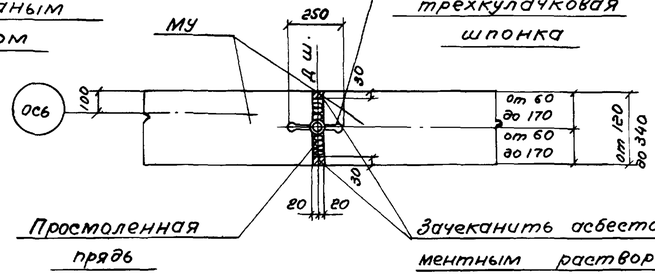

6 АС-27÷29

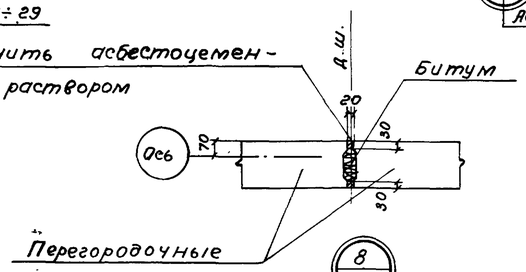

8 АС-27÷29

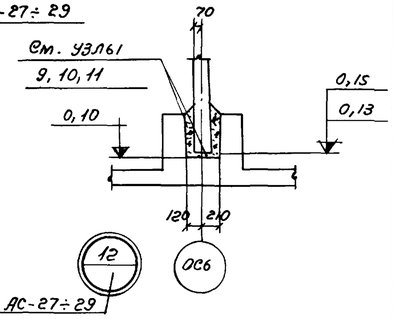

12 АС-27÷29

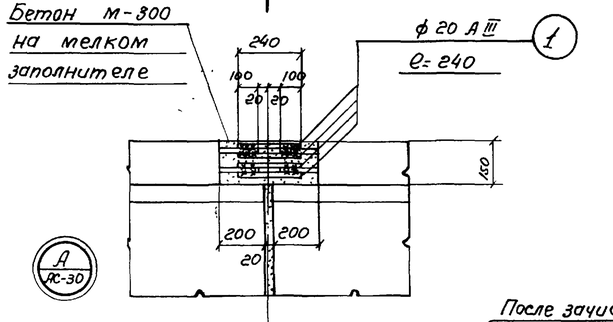

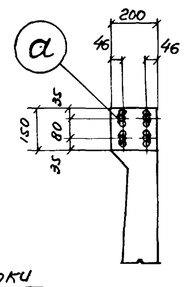

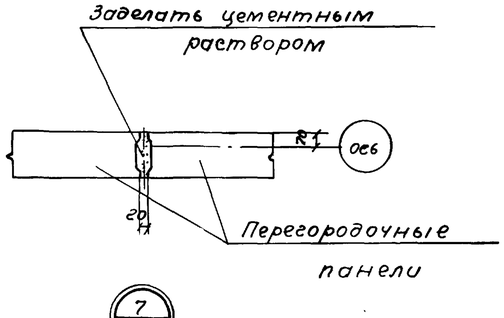

7 АС-27÷29

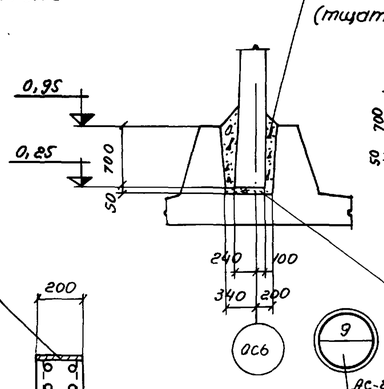

9 АС-27÷29

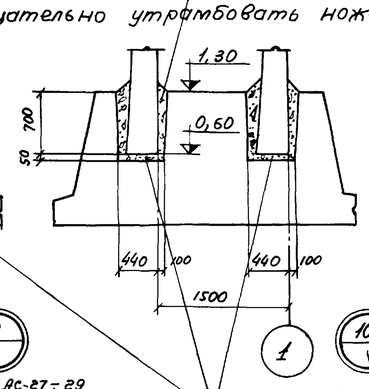

1 АС-27÷29

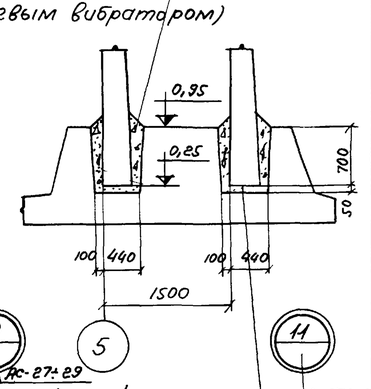

10 АС-27÷29

5 АС-27÷29

11 АС-27÷29

Выравнивающий слой из цементного раствора

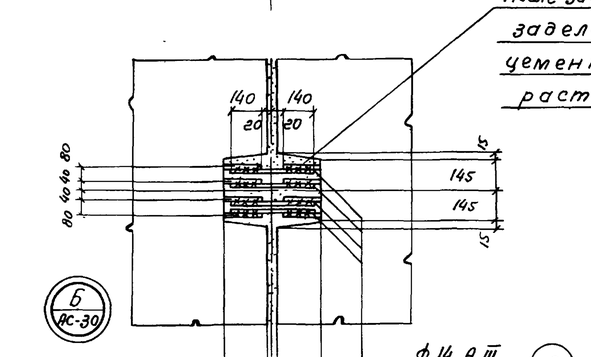

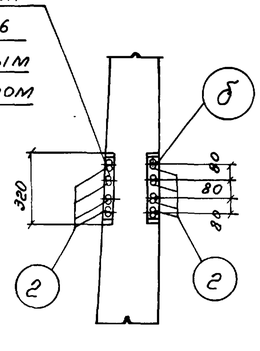

1 - 1

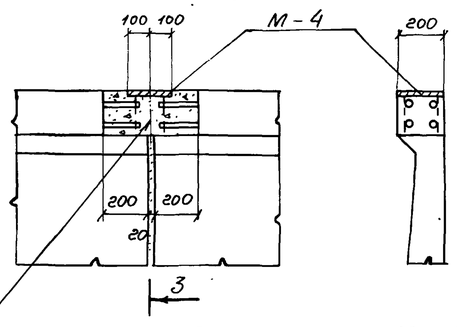

2 - 2

3 - 3

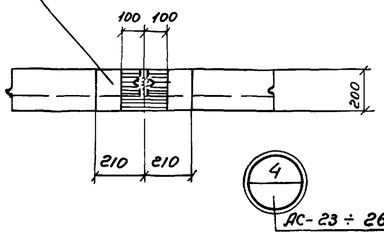

4 АС-23÷26

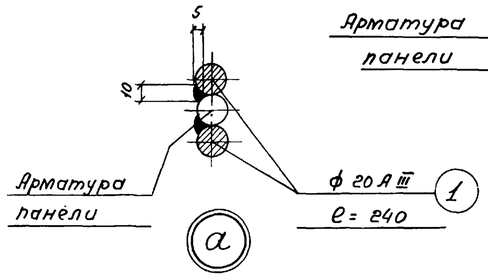

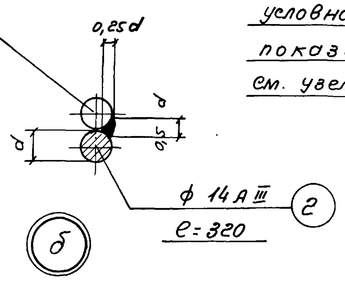

Стык условно не показан см. узел „А"

Выборка накладок на 1 секцию				
Секция	Накладка поз.	К-во шт.	Общий вес кг	N листа проекта
Крайняя „А"	1	992	654,7	АС-30
	2	1328	517,9	АС-30
Крайняя „Б"	1	608	401,3	АС-30
	2	816	318,2	АС-30
Средняя „В"	1	608	401,3	АС-30
	2	752	293,3	АС-30
Средняя „Г"	1	624	411,8	АС-30
	2	768	299,5	АС-30

Поз. (1) ф 20 А III e=240 вес 1 шт – 0,66 кг

Поз (2) ф 14 А III e=320 вес 1 шт – 0,39 кг

Примечание:
Планы стен и перегородок см. л.л. АС-23-26.

Нач. отдела	Андрианов	
Гл. инж. пр-та	Чирков	
Рук. группы	Гарбуз	
Исполнитель	Цветкова	
Проверил	Воробьева	

Госстрой СССР
СОЮЗВОДОКАНАЛПРОЕКТ
г. Москва 1975 г.

Аэротенки-смесители четырехкоридорные с размерами коридора 9×5,2×150 из сборного железобетона

Монтажный чертеж стен и перегородок
Узлы 1÷8

Типовой проект 902-2-264
Альбом I
Лист АС-30

13945-01 37

Типовой проект	
Лист	АС-31
Инв. №	Т-2313

Спецификация арматуры на 1 элемент							Выборка арматуры на 1 элемент		
Наименован элемента	N поз.	Эскиз	Ф мм	Длина мм	Кол. шт.	Общая длина м	Ф мм	Общая длина м	Вес кг
для лотка 900×1200									
МВ-4	1	40 140	10AI	180	8	1.4	10AI	23.6	14.6
	2	100 100 50 70 50 50	10AI	420	10	4.2			
	3	п.м	10AI	—	—	18.0			
для лотка 1300×1200									
МВ-5	1	40 140	10AI	180	8	1.4	10AI	26.0	16.0
	2	100 100 50 70 50 50	10AI	420	11	4.6			
	3	п.м.	10AI	—	—	20.0			
для лотка 1600×1200									
МВ-6	1	40 140	10AI	180	8	1.4	10AI	28.4	17.5
	2	100 100 50 70 50 50	10AI	420	12	5.0			
	3	п.м.	10AI	—	—	22.0			

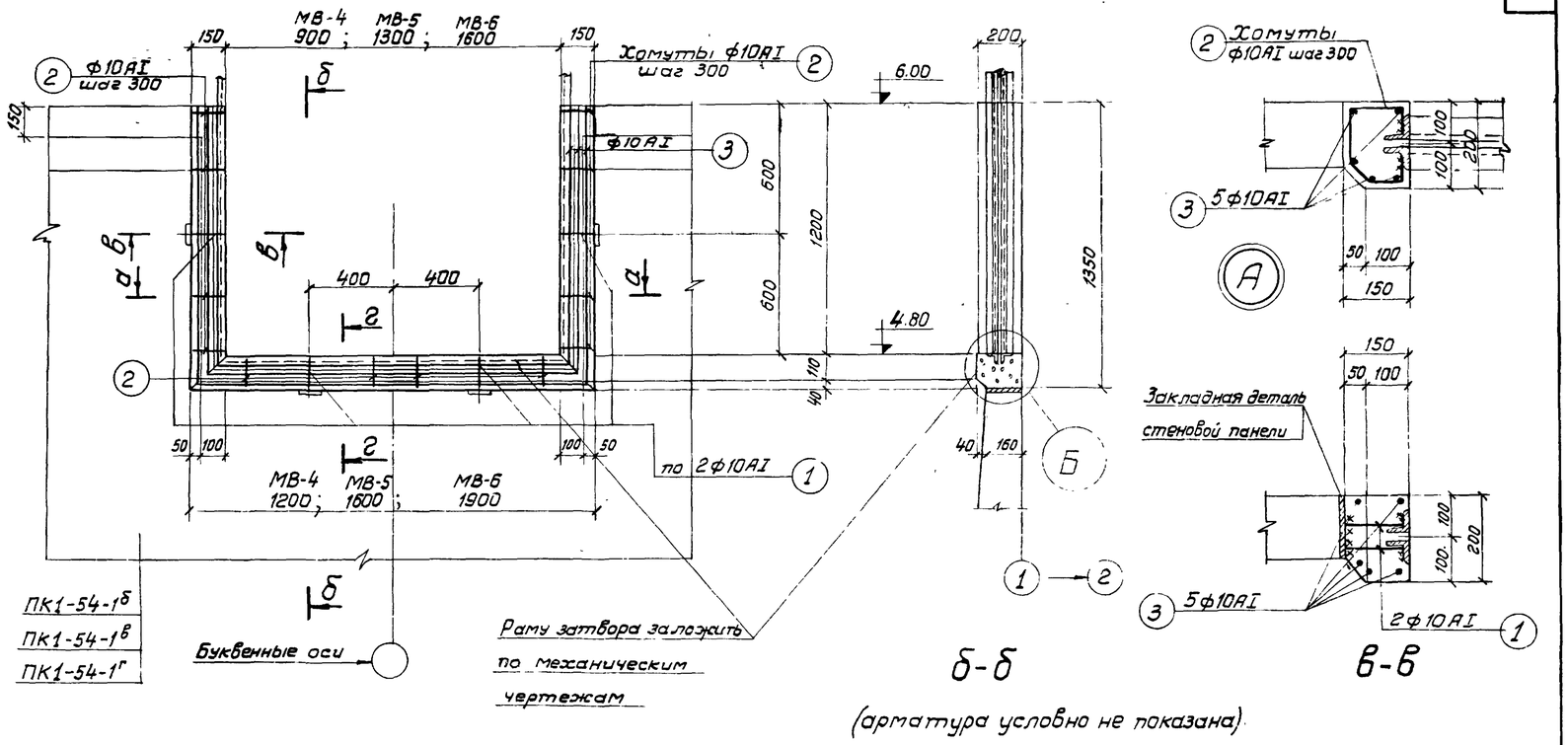

МВ-4;5;6

б-б

в-в

(арматура условно не показана)

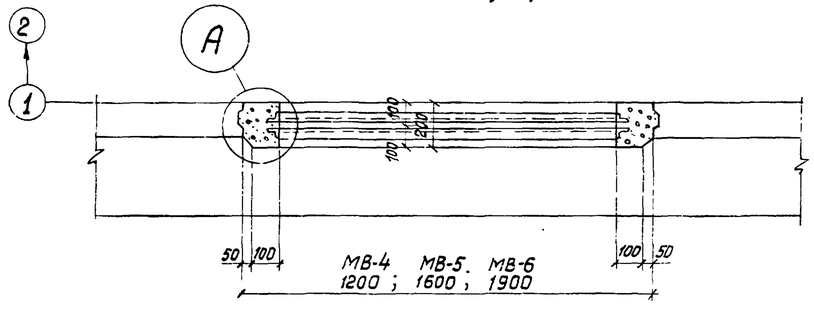

а-а

(арматура условно не показана)

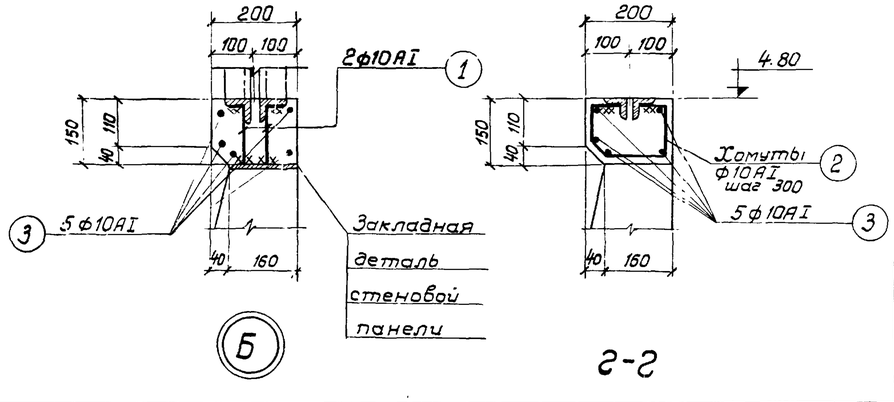

Б

г-г

Расход материалов на 1 секцию										
Марка элемента	*Марка бетона	На 1 элемент				К-во шт	Всего			
		Бетон м³	Сталь, кг				Бетон м³	Сталь, кг		
			Класс AI	Класс AIII	Итого:			Класс AI	Класс AIII	Итого:
для лотка 900×1200										
МВ-4	М-Мрз-В-	0.11	14.6	—	14.6	1	0.11	14.6	—	14.6
для лотка 1300×1200										
МВ-5	М-Мрз-В-	0.12	16.0	—	16.0	1	0.12	16.0	—	16.0
для лотка 1600×1200										
МВ-6	М-Мрз-В-	0.13	17.5	—	17.5	1	0.13	17.5	—	17.5

* Принимать по таблице N1 (альбом I)

Примечания:

1. Совместно с данным см. л.л. АС-27÷29.
2. Защитный слой бетона – 25 мм.

Нач. отдела	Андрианов	Проверил	Воробьева
Гл. инж. пр-та	Чирков		
Рук. группы	Гарбуз		
Инженер	Цветкова		
Исполнитель	Андреева		

Госстрой СССР СОЮЗВОДОКАНАЛПРОЕКТ г. Москва 1975г.	Монолитные вставки МВ-4 ÷ МВ-6	Типовой проект 902-2-264
Аэротенки-смесители четырехкоридорные с размерами коридора 9×5.2×150 из сборного железобетона		Альбом I
		Лист АС-31

13945-01

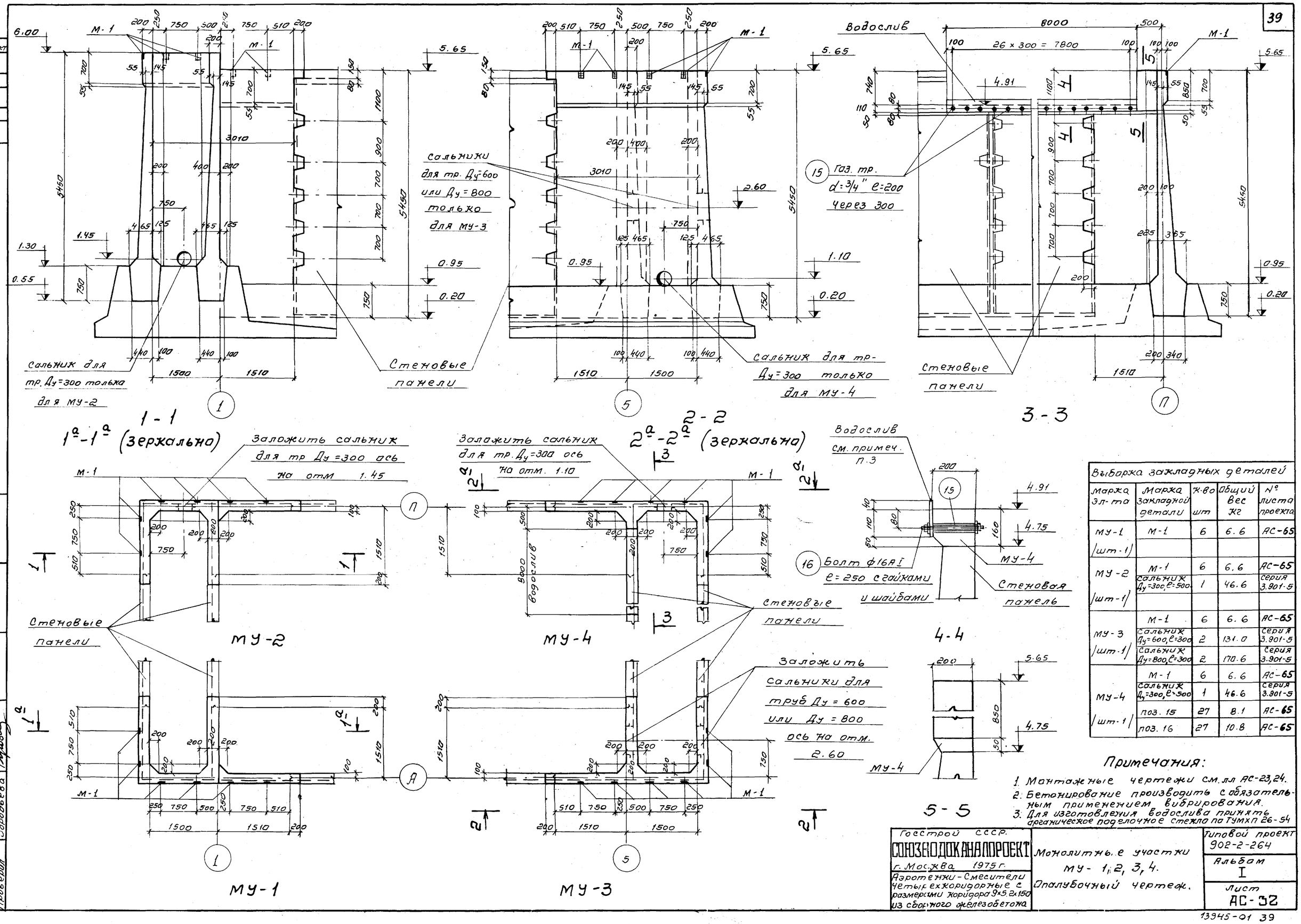

Выборка закладных деталей				
Марка эл-та	Марка закладной детали	К-во шт	Общий вес кг	№ листа проекта
МУ-1 /шт-1/	М-1	6	6.6	АС-65
МУ-2 /шт-1/	М-1	6	6.6	АС-65
	Сальник Ду=300, e=500	1	46.6	серия 3.901-5
МУ-3 /шт-1/	М-1	6	6.6	АС-65
	Сальник Ду=600, e=300	2	131.0	серия 3.901-5
	Сальник Ду=800, e=300	2	170.6	серия 3.901-5
МУ-4 /шт-1/	М-1	6	6.6	АС-65
	Сальник Ду=300, e=500	1	46.6	серия 3.901-5
	поз. 15	27	8.1	АС-65
	поз. 16	27	10.8	АС-65

Примечания:

1. Монтажные чертежи см. лл АС-23,24.
2. Бетонирование производить с обязательным применением вибрирования.
3. Для изготовления водослива принять органическое поделочное стекло по ТУМХП 26-54

Госстрой СССР. СОЮЗВОДОКАНАЛПРОЕКТ г. Москва 1975 г.	Монолитные участки МУ-1, 2, 3, 4. Опалубочный чертеж.	Типовой проект 902-2-264
Аэротенки-Смесители четырехкоридорные с размерами коридора 9×5.2×150 из сборного железобетона		Альбом I
		Лист АС-32

13945-01 39

Типовой проект

Лист АС-33

Инв. № Т-2313

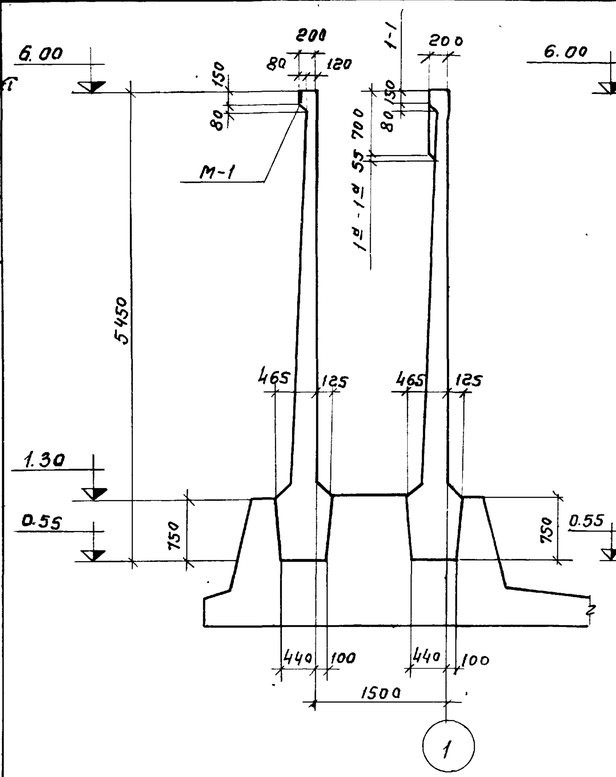

1-1 ; 1а-1а

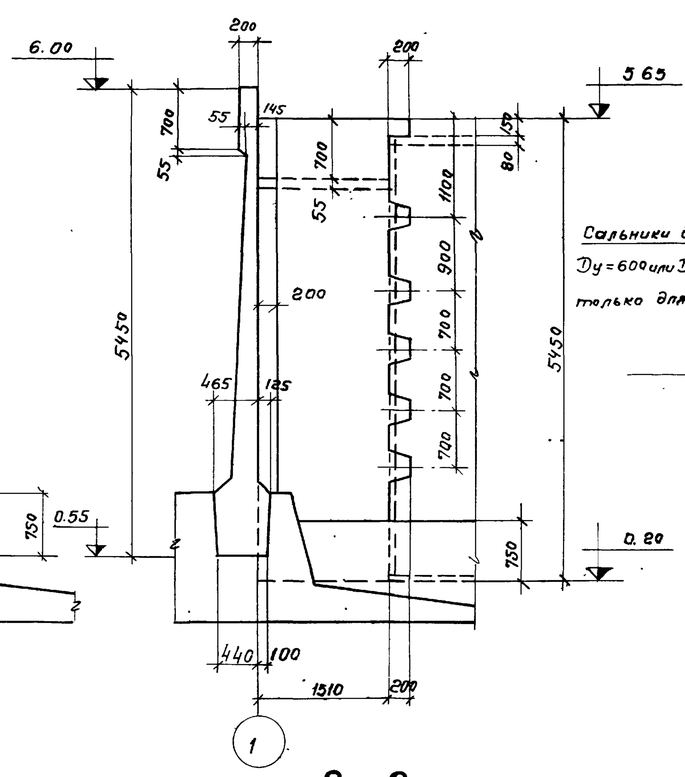

2-2

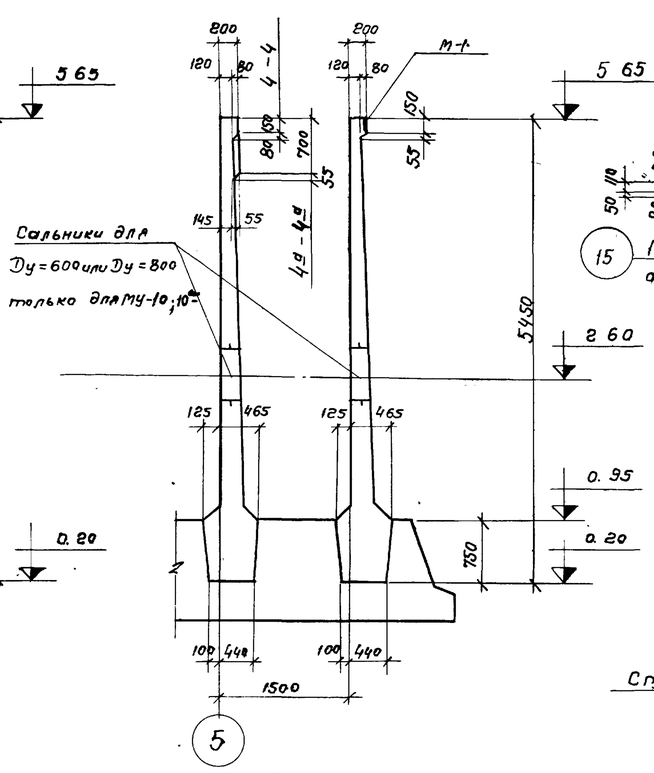

4-4, 4а-4а

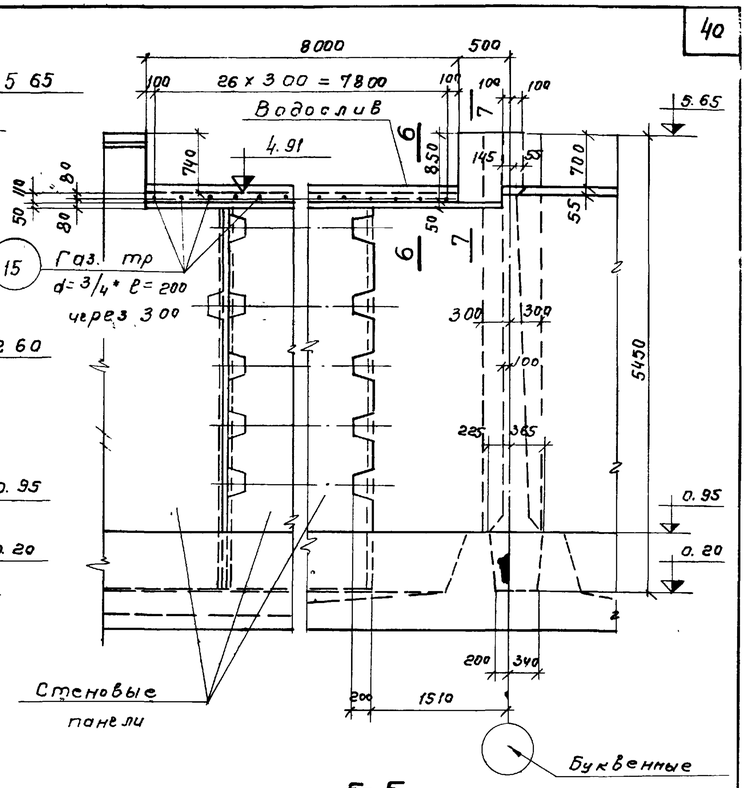

5-5

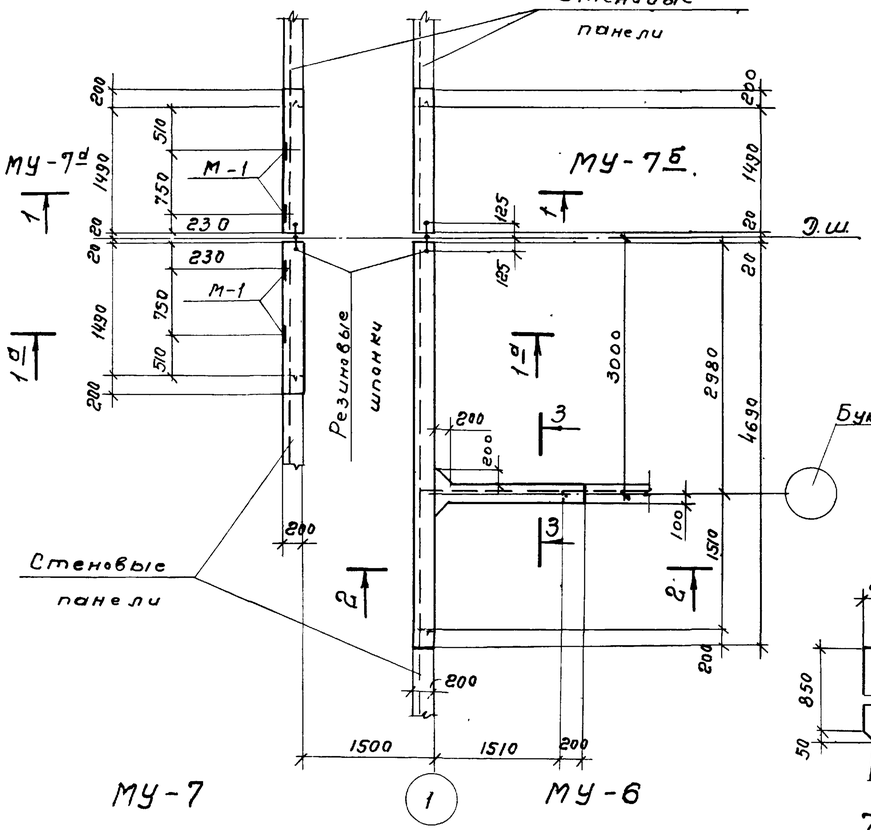

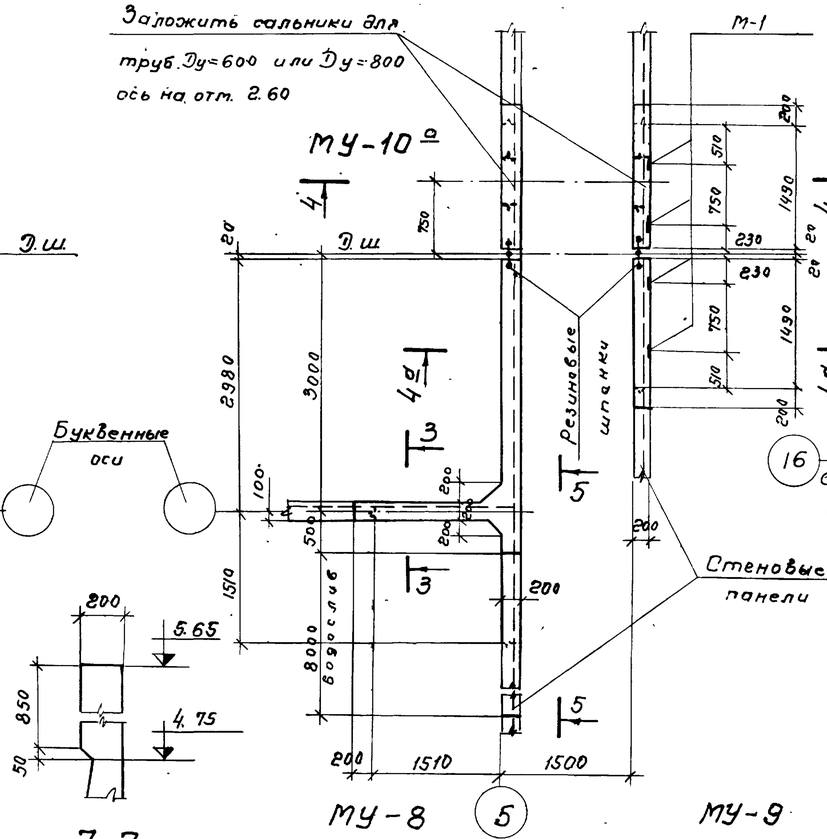

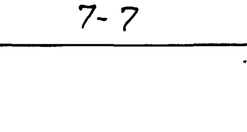

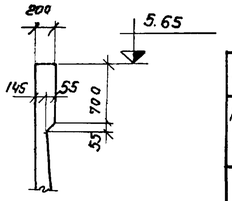

3-3

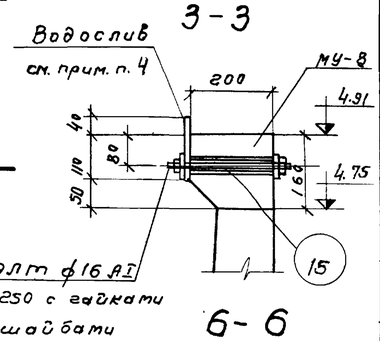

6-6

Выборка закладных деталей

Марка эл-та	Марка закладной детали	К-во шт	Общий вес кг	№ листа проекта
МУ-7 (шт-1)	М-1	2	2.2	АС-65
МУ-7а (шт-1)	М-1	2	2.2	АС-65
МУ-10 (шт-1)	М-1	2	2.2	АС-65
	Сальник Dу=600 ℓ=300	1	65.5	Серия 3.900-5
	Сальник Dу=800 ℓ=300	1	85.3	—"—
МУ-10а (шт-1)	Сальник Dу=600 ℓ=300	1	65.5	Серия 3.900-5
	Сальник Dу=800 ℓ=300	1	85.3	—"—
МУ-8 (шт-1)	Поз „15"	27	8.1	АС-65
	Поз „16"	27	10.8	АС-65
МУ-9 (шт-1)	М-1	2	2.2	АС-65

Примечания:

1. Монтажные чертежи см. л.л. АС-23-26.
2. Арматурные чертежи см. л.л. АС-41-44.
3. Бетонирование производить с обязательным применением вибрирования.
4. Для изготовления водослива принять органическое поделочное стекло по ТУМХП 26-54.

Согласовано

Нач. отдела Андрианов
Гл. инж. пр. Чурков
Рук. группы Гарбуз
Исполнитель Цветкова
Проверил Воробьева

Отдел №12 Петухова
Инженер Швиндт-Бордах

Госстрой СССР
СОЮЗВОДОКАНАЛПРОЕКТ
г. Москва 1975 г.

Аэротенки - смесители четырехкоридорные с размерами коридора 9×5.2×150 из сборного железобетона

Монолитные участки МУ-6; 7; 7а; 7б; 8; 9; 10; 10а. Опалубочный чертеж.

Типовой проект 902-2-264
Альбом I
Лист АС-33

13945-01 40

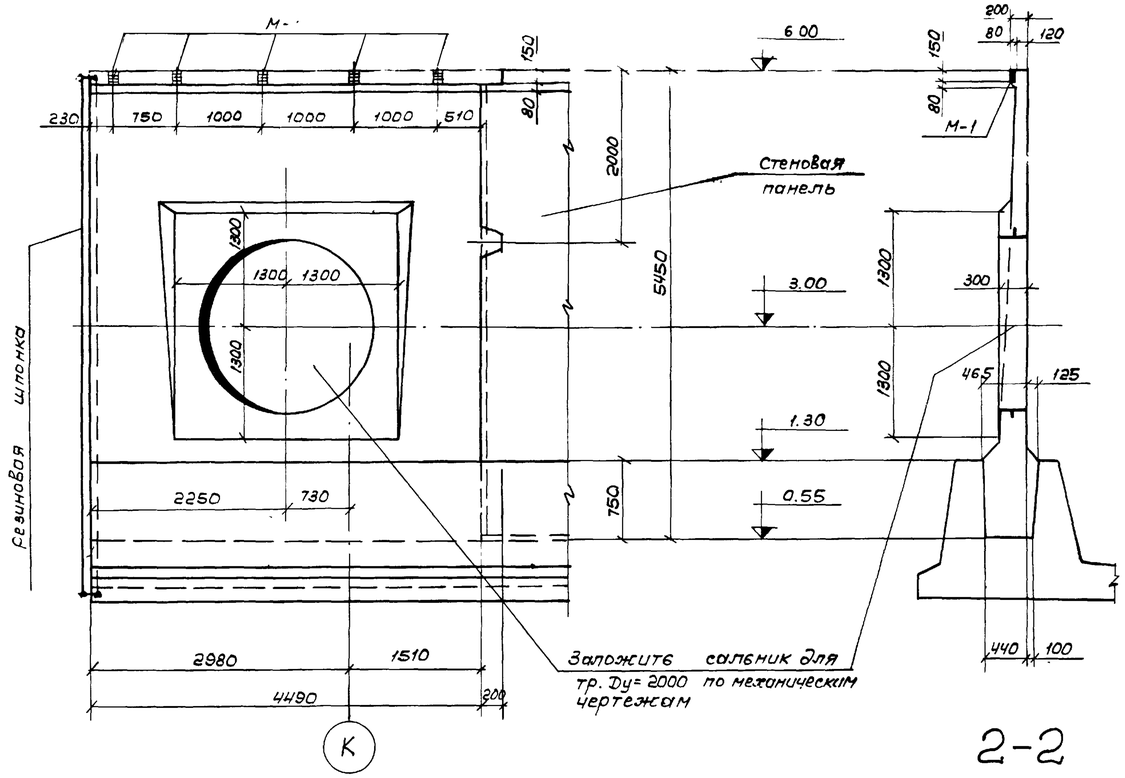

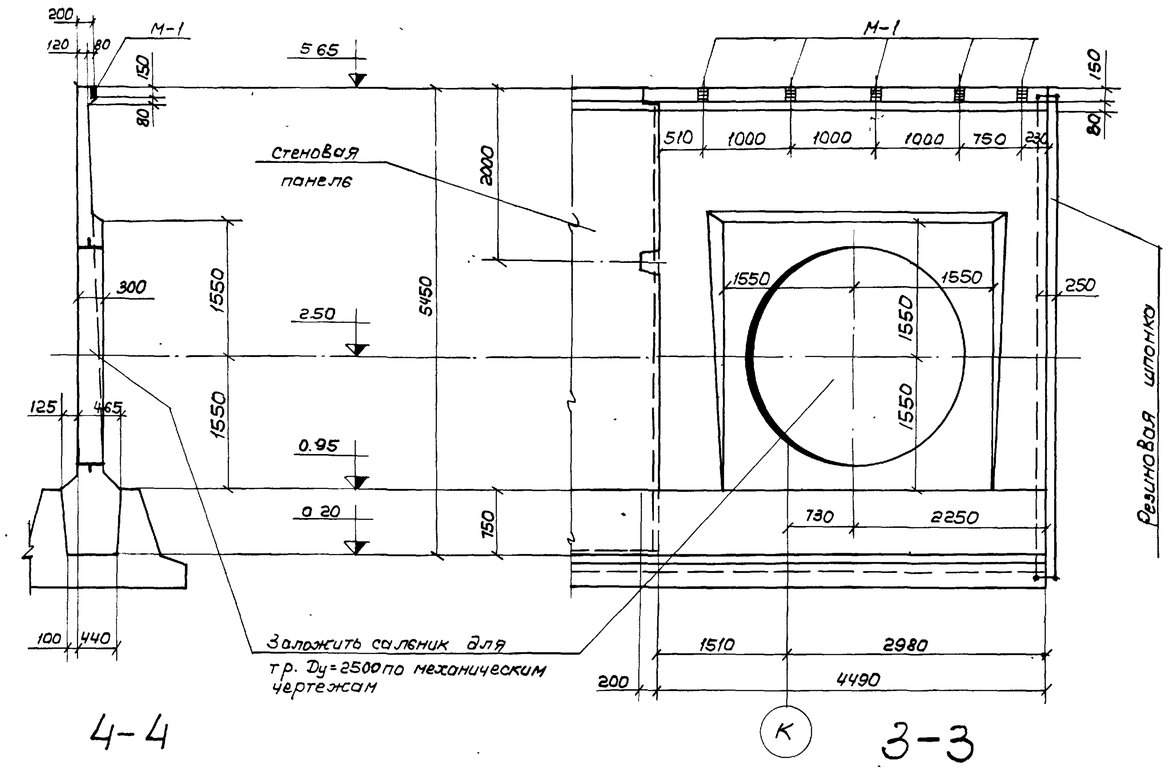

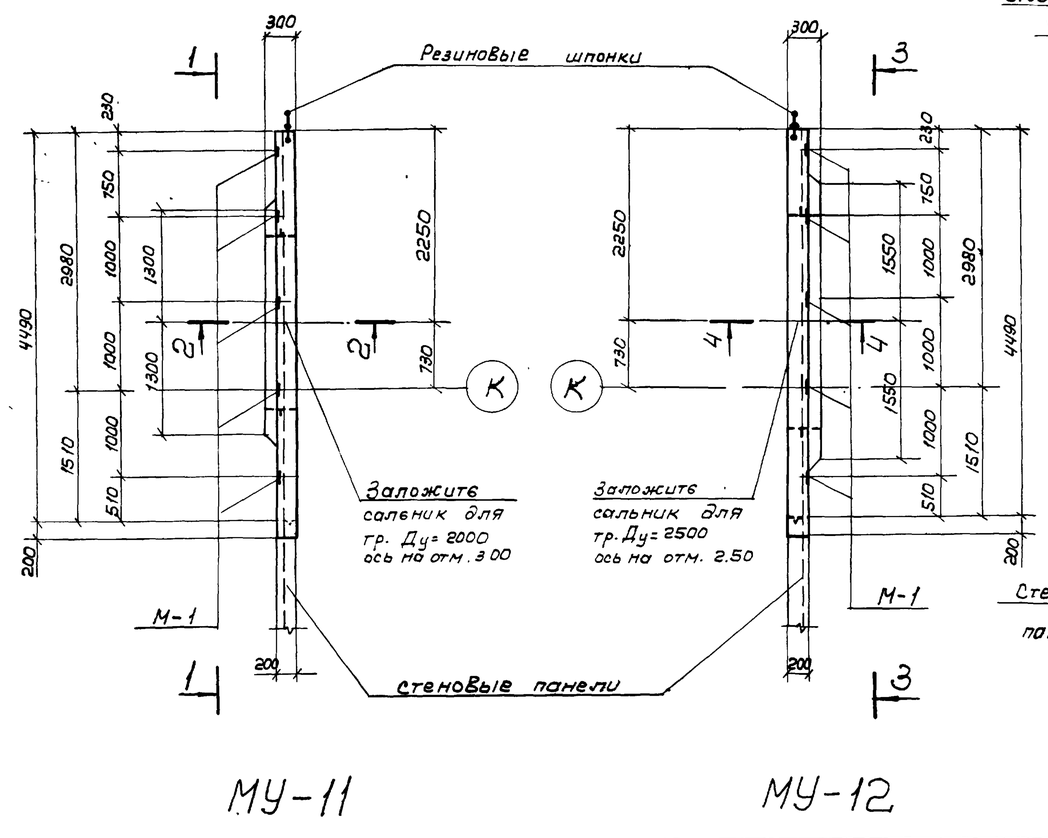

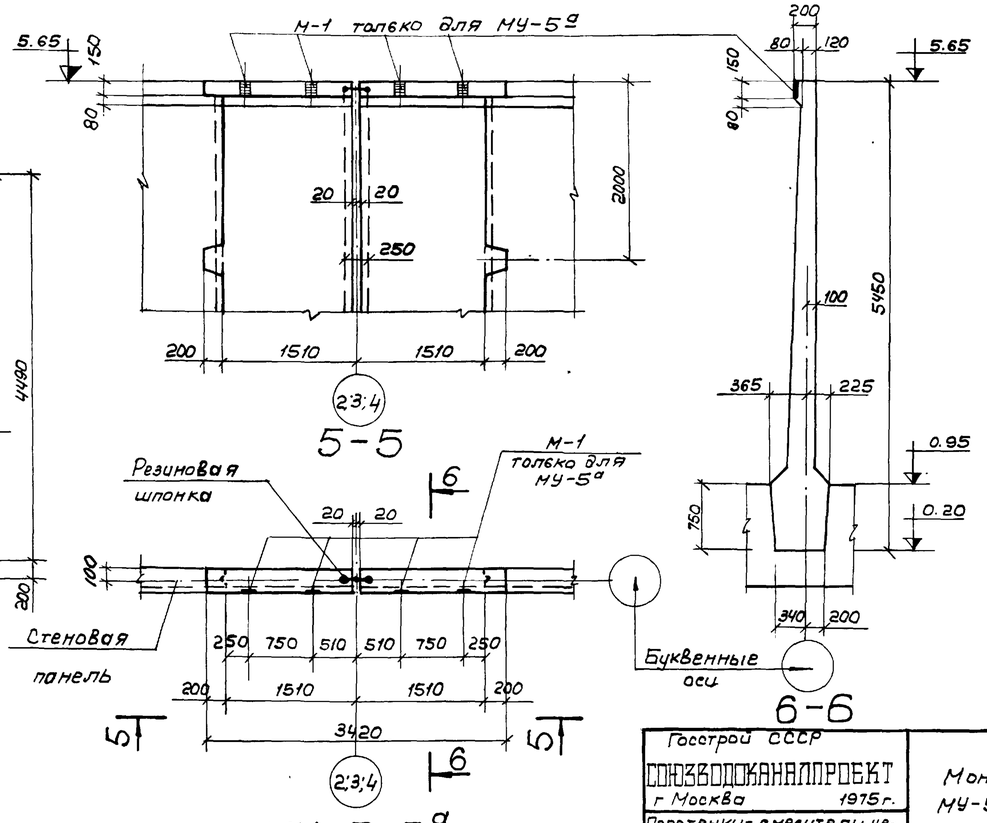

Выборка закладных деталей

Марка	Марка закладной детали	К-во шт.	Общий вес, кг	N листа проекта
МУ-11 /шт.-1/	М-1	5	5.5	АС-65
	сальник Ду=2000; l=300	1	364.0	Механический чертеж
МУ-12 /шт.-1/	М-1	5	5.5	АС-65
	сальник Ду=2500; l=300	1	453.0	Механический чертеж
МУ-5а /шт.-1/	М-1	4	4.4	АС-65

Примечания:

1. Монтажные чертежи см. л.л. АС-23÷26
2. Арматурные чертежи см. л.л. АС-41,47,48
3. Бетонирование производить с обязательным применением вибрирования.

Госстрой СССР СОЮЗВОДОКАНАЛПРОЕКТ г. Москва 1975 г. Аэротенки-смесители четырехкоридорные с размерами коридора 9×5.2×150 из сборного железобетона	Монолитные участки МУ-5; 5а; 11; 12. Опалубочный чертеж.	Типовой проект 902-2-264 Альбом I Лист АС-34

Согласовано: Отдел N 12 Петухова

Нач. отдела Андрианов; Гл. инж. пр. Чурков; Рук. группы Гарбуз; Исполнитель Цветкова; Проверил Воробьева

13945-01 41

Типовой проект
902-2-
Лист
АС-35
Инв. N
Т-2313

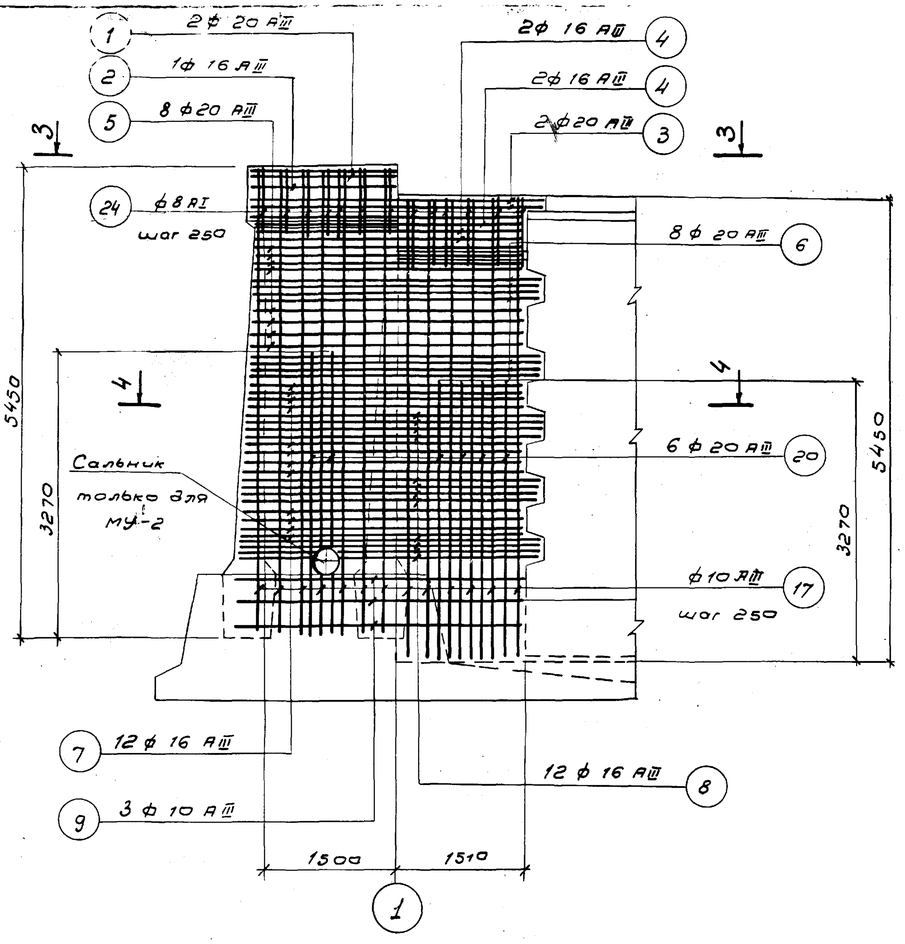

1 - 1

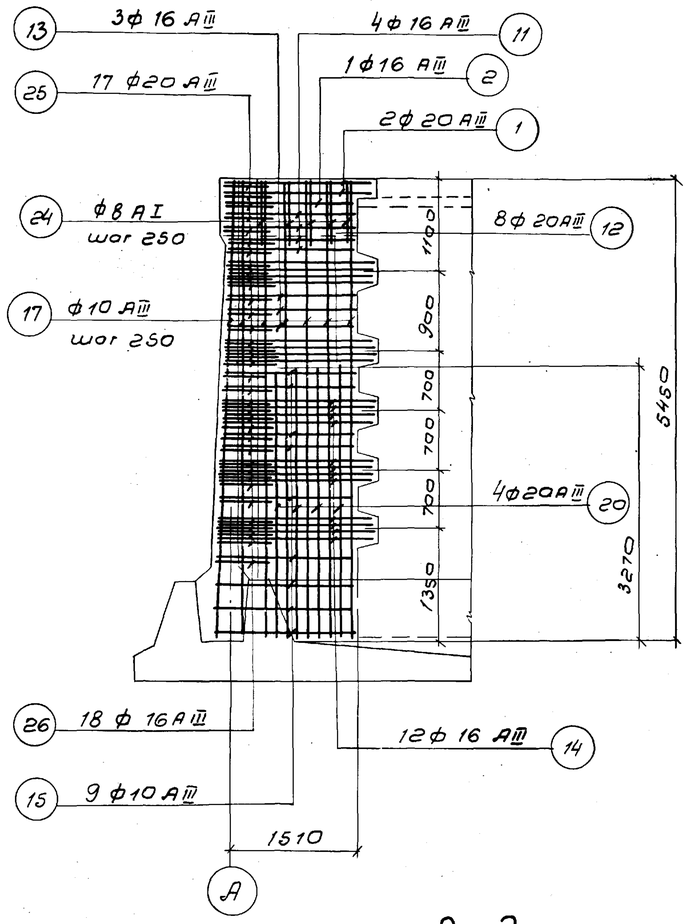

2 - 2

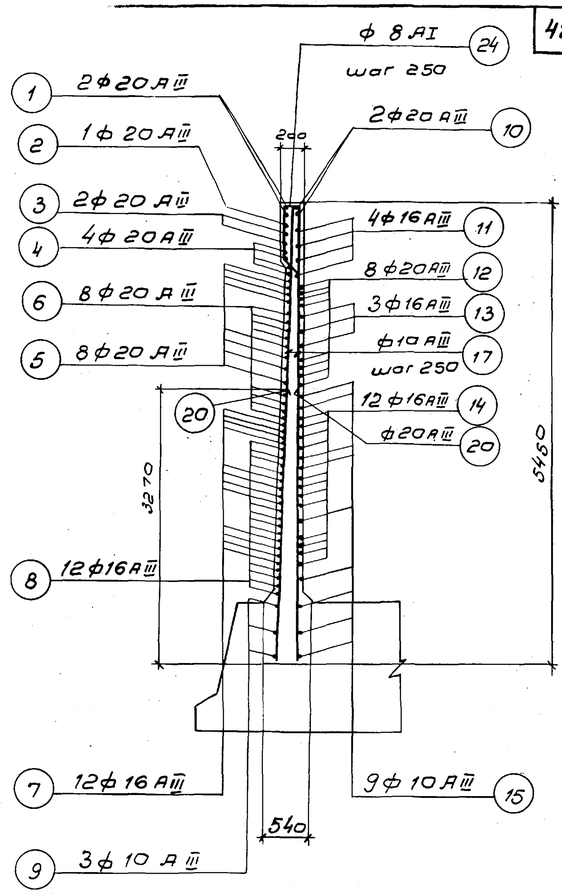

5 - 5

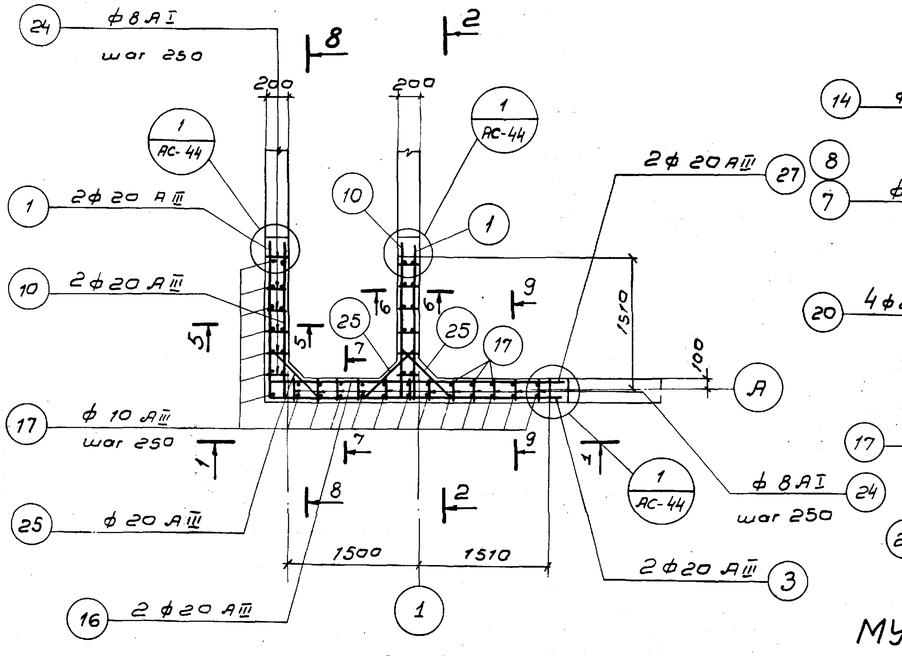

3 - 3

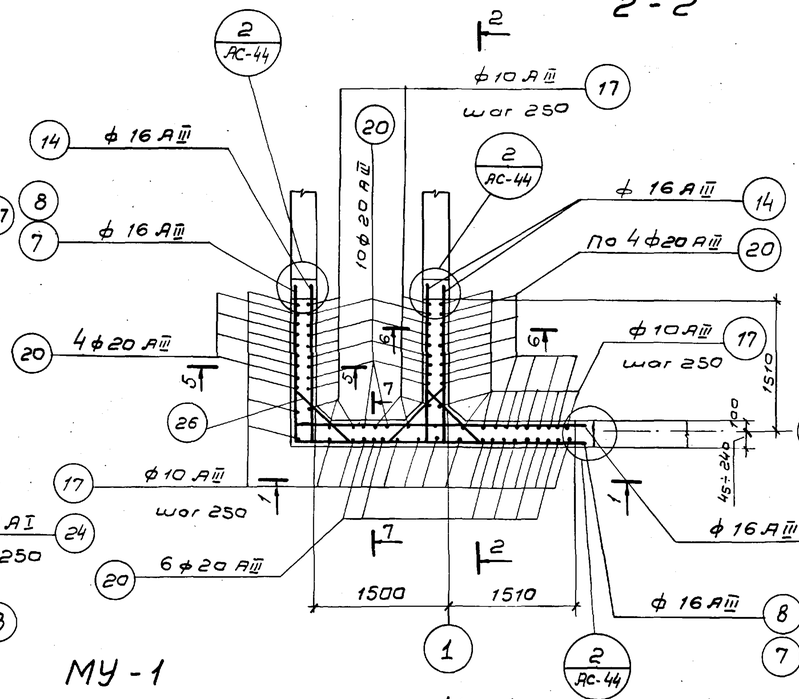

4 - 4

МУ - 1

(МУ-2 зеркален данному)

Расход материалов

Марка элемента	Марка бетона	на 1 элемент: бетон м³	Сталь кг: класс AI	Сталь кг: класс AIII	Сталь кг: Итого	К-во шт.	Всего: бетон м³	Сталь кг: класс AI	Сталь кг: класс AIII	Сталь кг: Итого
МУ - 1	М-МРЗ-Вз	9.20	19	1789	1808	1	9.20	19	1789	1808
МУ - 2		9.20	19	1789	1808	1	9.20	19	1789	1808

* Принимать по таблице 1 (альбом I)

Примечания:

1. Опалубочный чертеж см. л. АС-32.
2. Совместно с данным см. л. АС-36.
3. Защитный слой бетона - 25 мм.
4. В месте пропуска сальника арматуру вырезать по месту и концы приварить к корпусу сальника.

Нач. отдела	Сафронов	
Гл. инж. пр.	Чурков	
Рук. группы	Горбуз	
Исполнитель	Цветкова	
Проверил	Воробьева	

Госстрой СССР
СОЮЗВОДОКАНАЛПРОЕКТ
г. Москва 1975г.

Аэротенки-смесители четырехкоридорные с размерами коридора 9х3,2х150 из сборного железобетона.

Монолитные участки МУ - 1; МУ - 2.

Арматурный чертеж. Планы, виды, сечение.

Типовой проект 902-2-264
Альбом I
Лист АС-35

13945-01 42

Спецификация арматуры на 1 элемент							Выборка арматуры			
Марка эл-та и кол-во	№ поз.	Эскиз	ф мм	Длина мм	К-во шт	Общая длина м	на 1 элемент ф мм	Общая длина м	Вес кг	На все эл-ты Вес кг
МУ-1 /шт-1/ и МУ-2 /шт-1/							8AI	47.0	19	19
	1	1600 / 1650 / 1600	20AIII	4850	2	9,7	10AIII	353,0	218	218
		1560					16AIII	407.6	645	645
	2	1650 / 1560	16AIII	4770	1	4.8	20AIII	374.9	926	926
	3	1560 / 3200	20AIII	4760	2	9.5				
	4	1600 / 3130	16AIII	4730	4	18,9		Итого	1808	1808
	5	1750 / 3140	20AIII	4890	8	39.1				
	6	1550 / 3400	20AIII	4950	8	39.6				
	7	1850 / 3200	16AIII	5050	12	60.6				
	8	1600 / 3400	16AIII	5000	12	60.0				
	9	1700 / 3300	10AIII	5000	3	15,0				
	10	300 / 1750	20AIII	2050	4	8,2				
	11	300 / 1560	16AIII	1860	12	22.3				
	12	300 / 1830	20AIII	2130	24	51.1				
	13	300 / 1650	16AIII	1950	9	17.6				
	14	250 / 1880	16AIII	2130	36	76.7				
	15	250 / 1700	10AIII	1950	27	52,7				
	16	300 / 1650 / 300	20AIII	2250	3	6.8				
	17	5400	10AIII	5400	47	253.8				
	18	300 / 3300	20AIII	3600	8	28.8				
	19	300 / 3160	16AIII	3460	4	13.8				
	20	3250	20AIII	3250	28	91.0				
	21	250 / 3150	16AIII	3400	3	10,2				
	22	250 / 3450	16AIII	3700	12	44.4				
	23	250 / 3250	10AIII	3500	9	31,5				
	24	150 / 650 / 210 / 850 / 45°	8AI	1960	24	47.0				
	25	550 / 550 / 550 / 45°	20AIII	1650	51	84.2				
	26	300 / 850 / 300 / 45°	16AIII	1450	54	78.3				
	27	300 / 3150	20AIII	3450	2	6.9				

Выборка арматуры

Горячекатаная арматурная сталь класса AI ГОСТ 5781-61*	ф мм	8				Всего
	Вес кг	19				19
Горячекатаная арматурная сталь класса AIII ГОСТ 5781-61*	ф мм	10	16	20		Всего
	Вес кг	218	645	926		1789
					Итого	1808

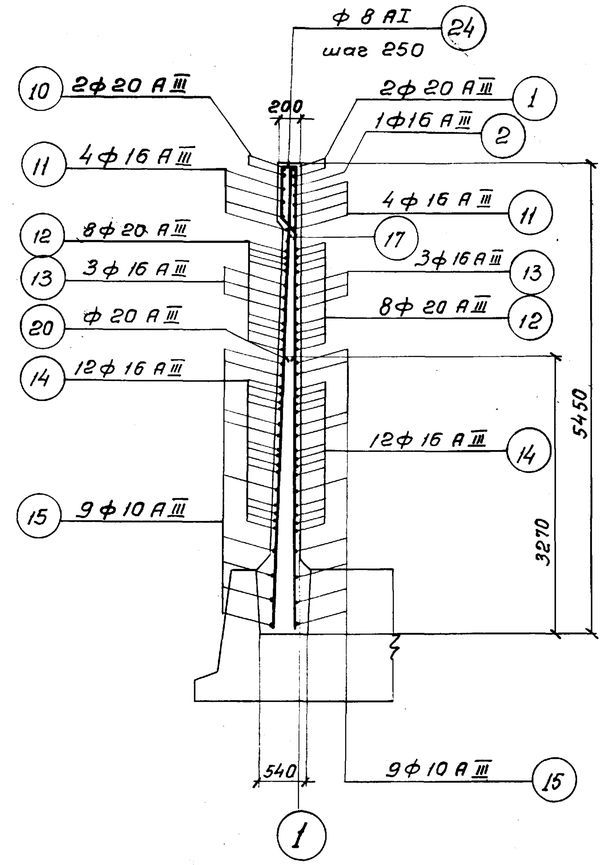

6 - 6

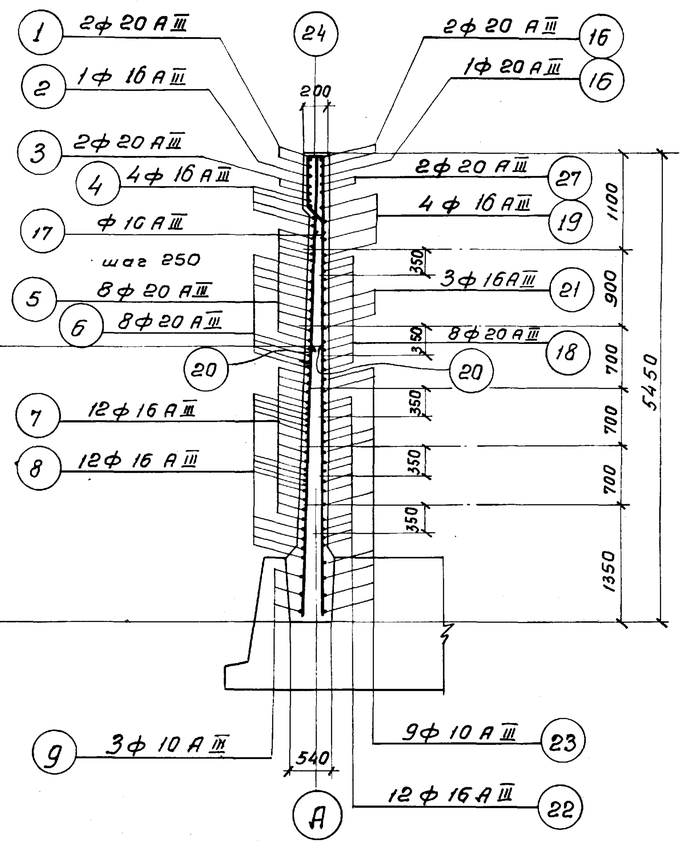

7 - 7

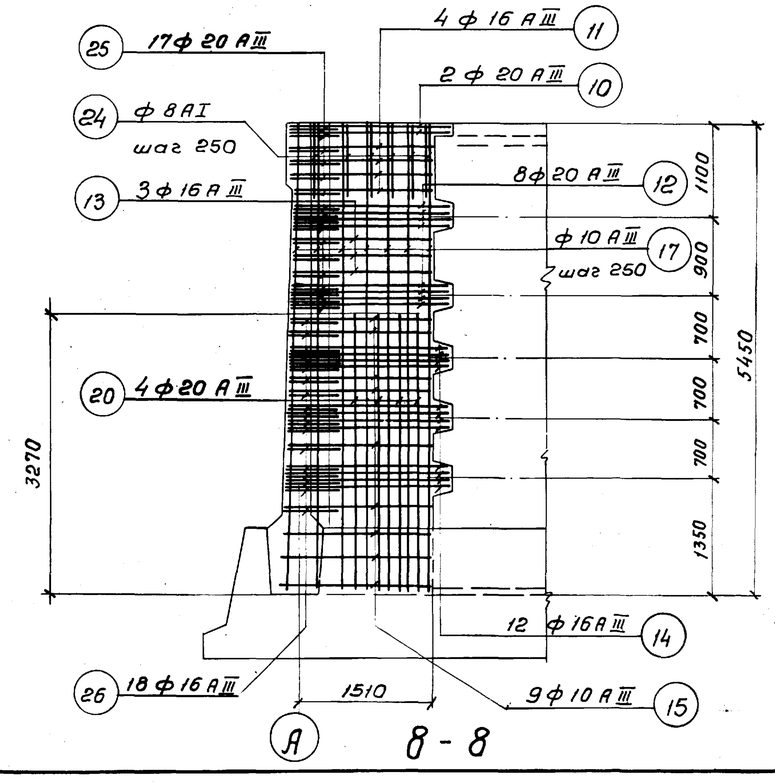

8 - 8

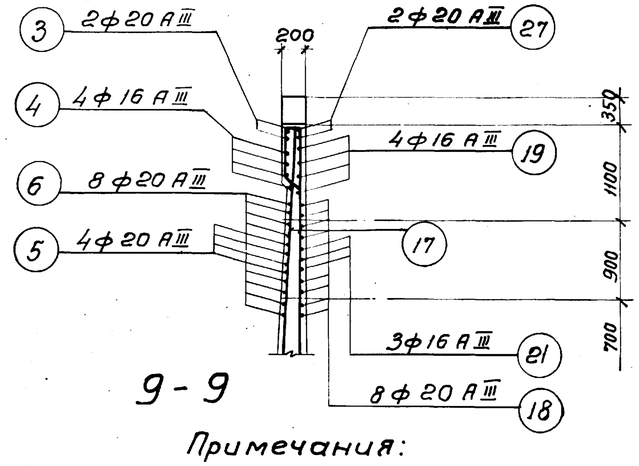

9 - 9

Примечания:

1. Совместно с данным см. л. АС-35.
2. Защитный слой бетона - 25 мм.
3. Длина поз. „5,6,7,8" уточняется по месту.

Госстрой СССР СОЮЗВОДОКАНАЛПРОЕКТ г. Москва 1975 г.	Монолитные участки МУ-1; МУ-2.	Типовой проект 902-2-264	
Аэротенки-смесители четырехкоридорные с размерами коридора 9×5,2×150 из сборного железобетона	Арматурный чертеж. Сечения, спецификация арматуры.	Альбом I	Лист АС-36

Нач. отдела Андрианов
Гл. инж. пр. Чирков
Рук. группы Гарбуз
Исполнитель Цветкова
Проверил Воробьева

13945-01 43

Типовой проект

Лист АС-37

Инв. № Т-2313

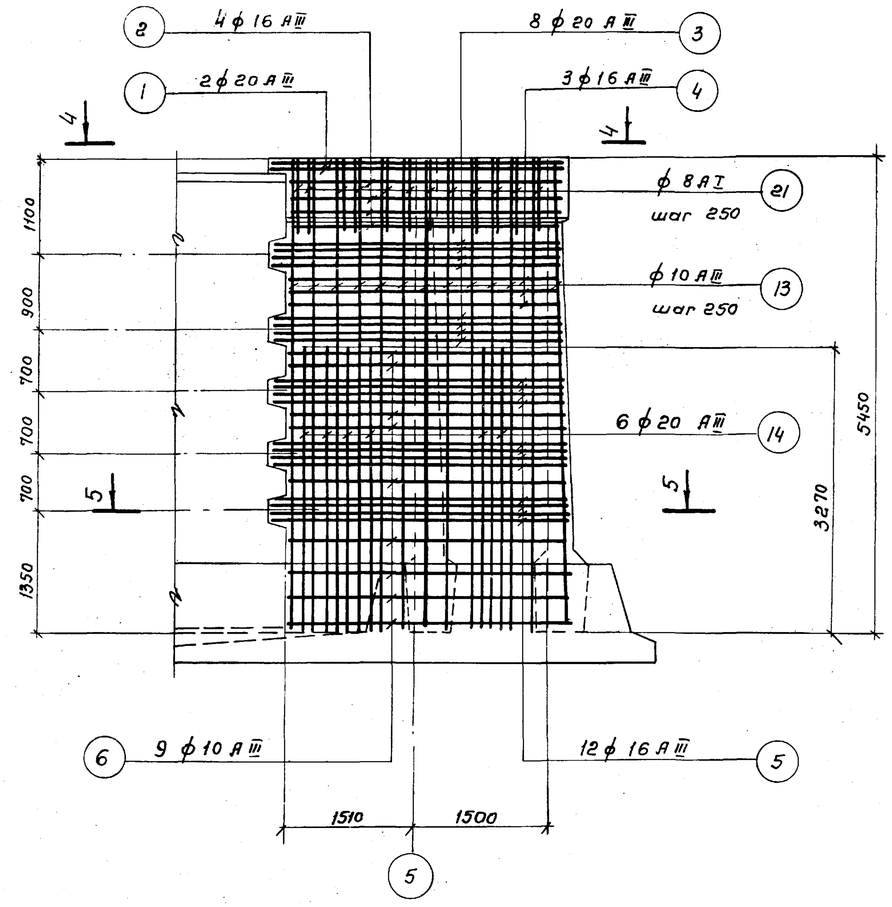

1-1

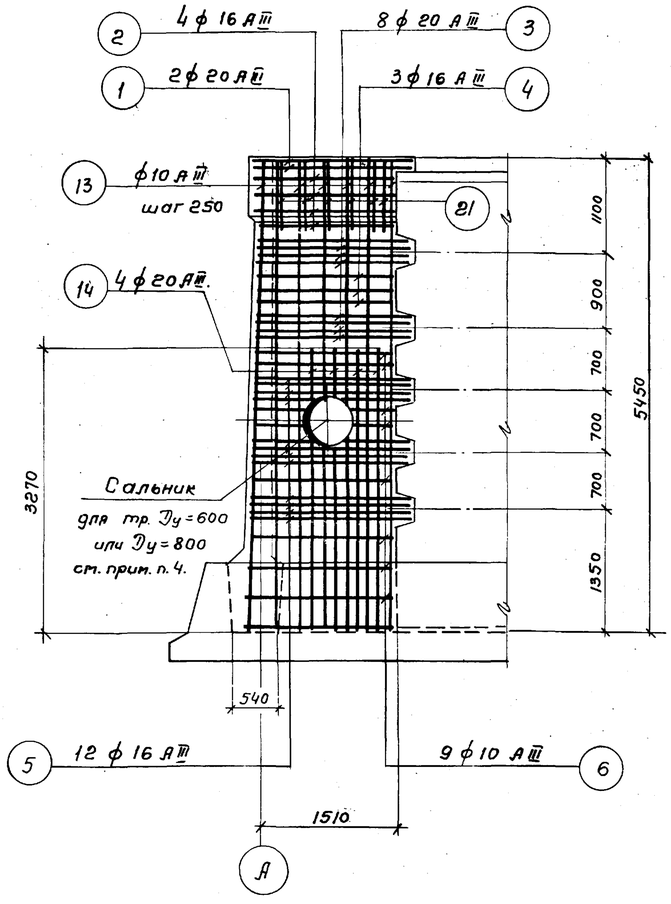

2-2

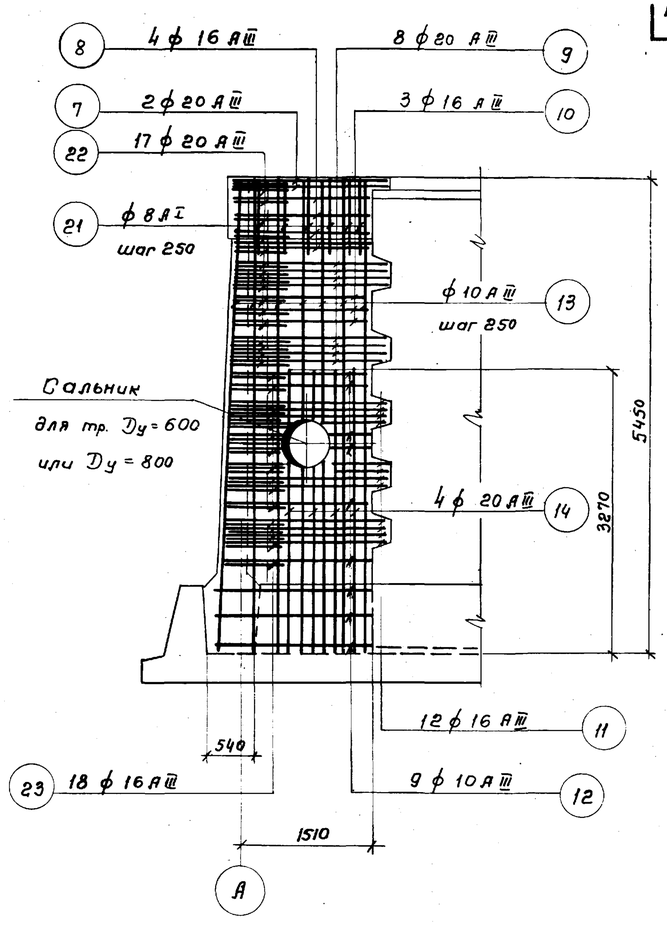

3-3

Примечания:

1. Опалубочный чертеж см. л. АС-32.
2. Совместно с данным см. л. АС-38.
3. Защитный слой бетона – 25 мм.
4. В местах пропуска сальников арматуру вырезать по месту и концы приварить к корпусу сальника.

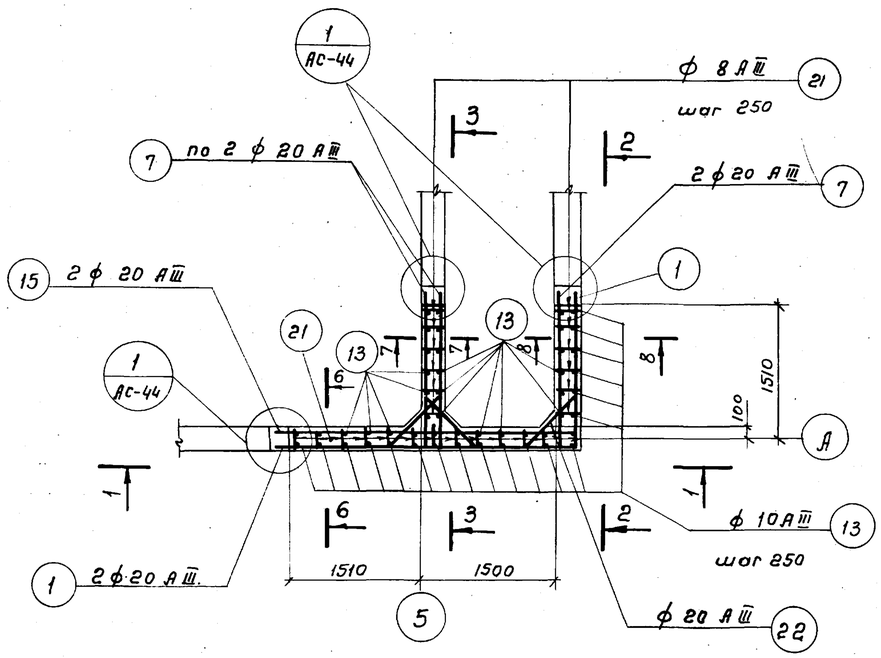

4-4

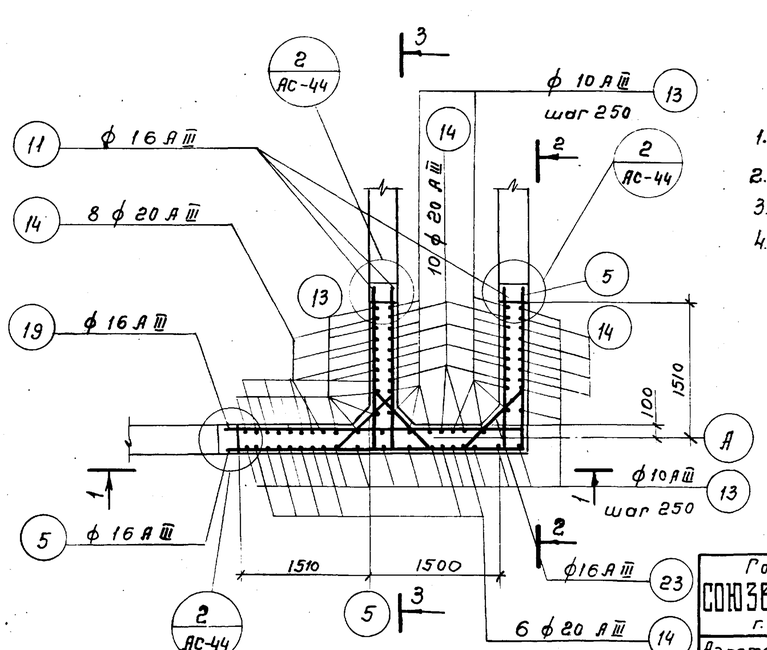

5-5

МУ-3

Нач. отдела	Андрианов		
Гл. инж. пр.	Чирков		
Рук. группы	Гарбуз		
Исполнитель	Цветкова		
Проверил	Воробьева		

Госстрой СССР
СОЮЗВОДОКАНАЛПРОЕКТ
г. Москва 1975 г.

Аэротенки – смесители четырехкоридорные с размерами коридора 9×5,2×150 из сборного железобетона

Монолитный участок МУ-3.

Арматурный чертеж. Планы, виды.

Типовой проект 902-2-264

Альбом I

Лист АС-37

Типовой проект

Лист АС-38

Инв. № Т-2313

Спецификация арматуры на 1 элемент

Марка эл-та и кол-во	№ поз.	Эскиз	ф мм	Длина мм	К-во шт.	Общая длина м
МУ-3 / шт-1 /	1	3200, 1600, 1580	20AIII	4800	2	9,6
	2	3160	16AIII	4720	4	18,9
	3	3290, 1690, 1500	20AIII	4980	8	39,8
	4	3100	16AIII	4600	3	13,8
	5	3390, 1790, 1740	16AIII	5180	12	62,2
	6	3210	10AIII	4920	9	44,3
	7	300, 1600	20AIII	1900	6	11,4
	8	300, 1550	16AIII	1850	12	22,2
	9	300, 1680	20AIII	1980	24	47,5
	10	250, 1500	16AIII	1750	9	15,8
	11	250, 1750	16AIII	2000	36	72,0
	12	250, 1600	10AIII	1850	27	50,0
	13	5400	10AIII	5400	48	259,2
	14	3250	20AIII	3250	28	91,0
	15	300, 3200	20AIII	3500	2	7,0
	16	300, 3150	16AIII	3450	4	13,8
	17	300, 3250	20AIII	3550	8	28,4
	18	250, 3100	16AIII	3350	3	10,1
	19	250, 3400	16AIII	3650	12	43,8
	20	250, 3250	10AIII	3500	9	31,5
	21	150, 650, 810, 850, 45°	8AI	1960	24	47,0
	22	550, 550, 550, 45°	20AIII	1650	51	84,3
	23	300, 850, 45°, 300	16AIII	1450	54	78,3

Выборка арматуры

Горячекатаная арматурная сталь класса AI ГОСТ 5781-61*	ф мм	8					Всего
	Вес кг	19					19
Горячекатаная арматурная сталь класса AIII ГОСТ 5781-61*	ф мм	10	16	20			Всего
	Вес кг	238	554	786			1578
						Итого:	1597

Выборка ар-ры

На 1 элемент ф мм	На 1 элемент Общая длина м	На 1 элемент Вес кг	На все эл-ты Вес кг
8AI	47,0	19	19
10AIII	385,0	238	238
16AIII	350,9	554	554
20AIII	319,0	786	786
	Итого	1597	1597

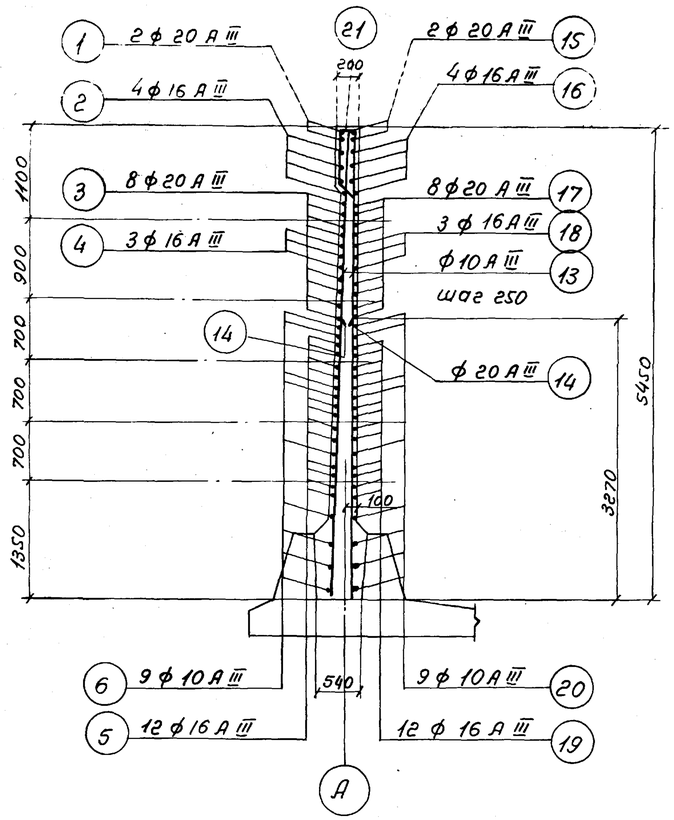

6 - 6

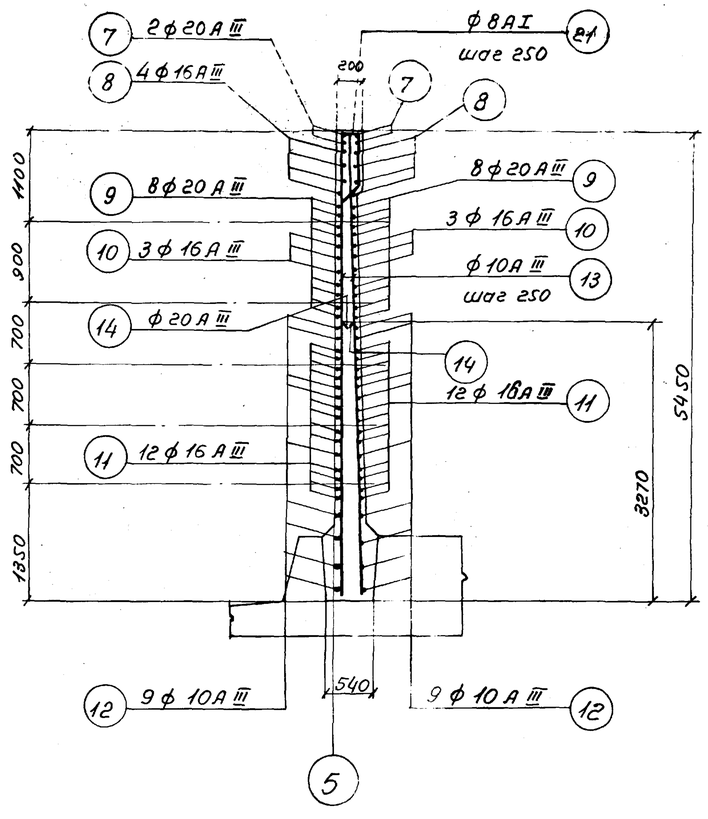

7 - 7

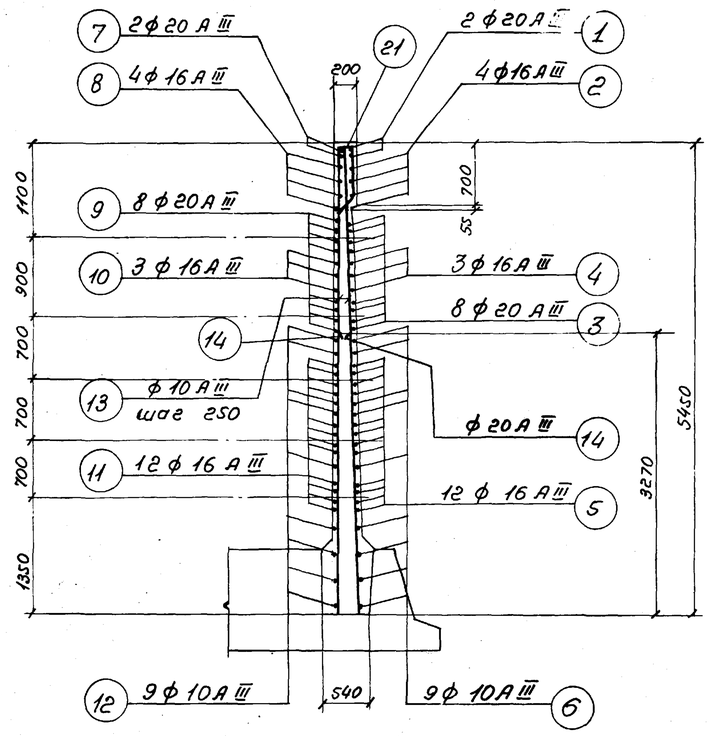

8 - 8

Расход материалов

Марка элемента	* Марка бетона	На 1 элемент Бетон м³	Сталь кг класса AI	Сталь кг класса AIII	Сталь кг Итого	К-во шт.	Всего Бетон м³	Всего Сталь кг класса AI	Всего Сталь кг класса AIII	Всего Сталь кг Итого
МУ-3	М-Мрз В	9,2	19	1578	1597	1	9,2	19	1578	1597

* Принимается по таблице 1 (альбом I)

Примечания:

1. Совместно с данным см. л. АС-37.
2. Защитный слой бетона – 25мм.
3. Длина поз. „3,4,5,6" уточняется по месту.

Госстрой СССР СОЮЗВОДОКАНАЛПРОЕКТ г. Москва 1975 г.	Монолитный участок МУ-3. Арматурный чертеж. Сечения, спецификация арматуры.	Типовой проект 902-2-264	
Аэротенки-смесители четырехкоридорные с размерами коридора 9х5,2х150 из сборного железобетона		Альбом I	
		Лист АС-38	

Нач. отдела Андрианов
Гл. инж. пр-та Чурков
Рук. группы Горбуз
Исполнитель Цветкова
Проверил Воробьева

13945-01 45

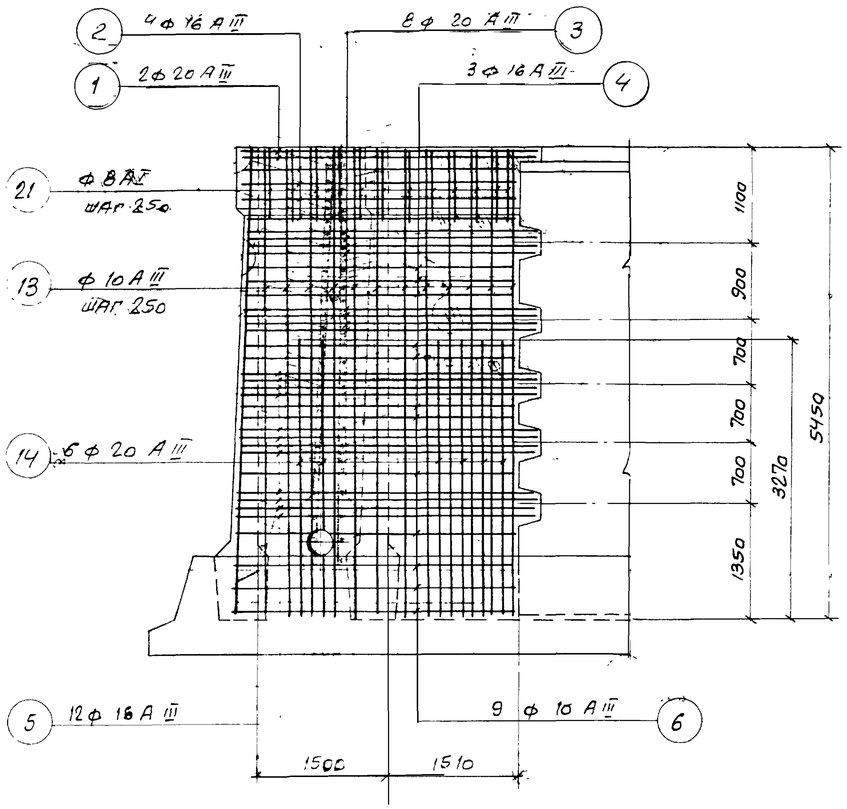

1 – 1

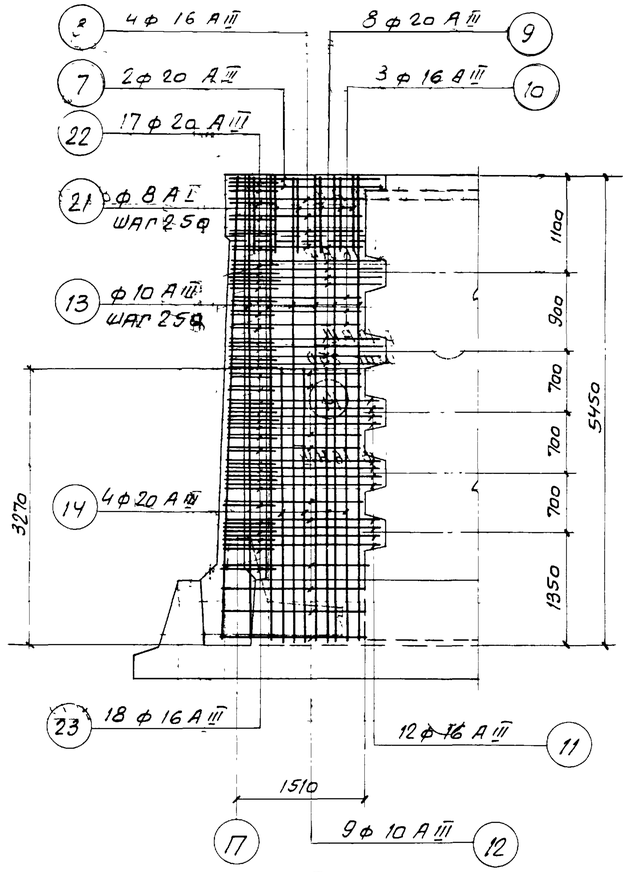

2 – 2

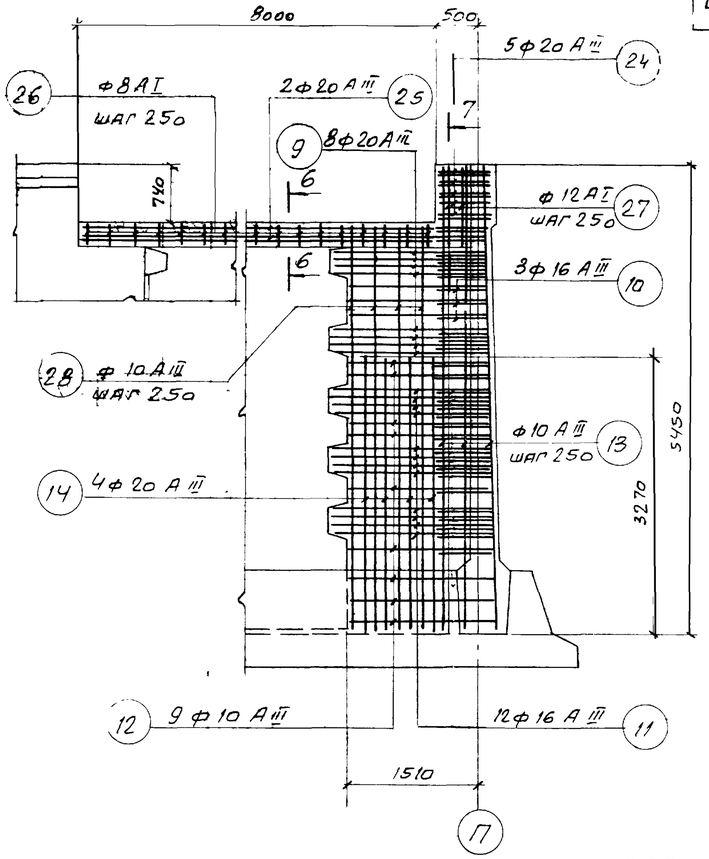

3 – 3

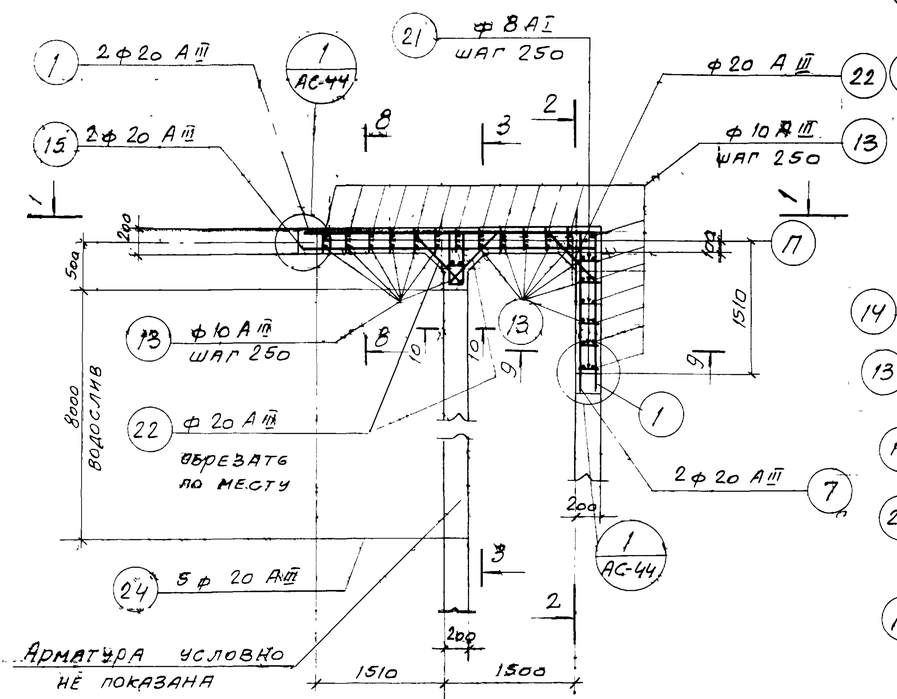

4 – 4

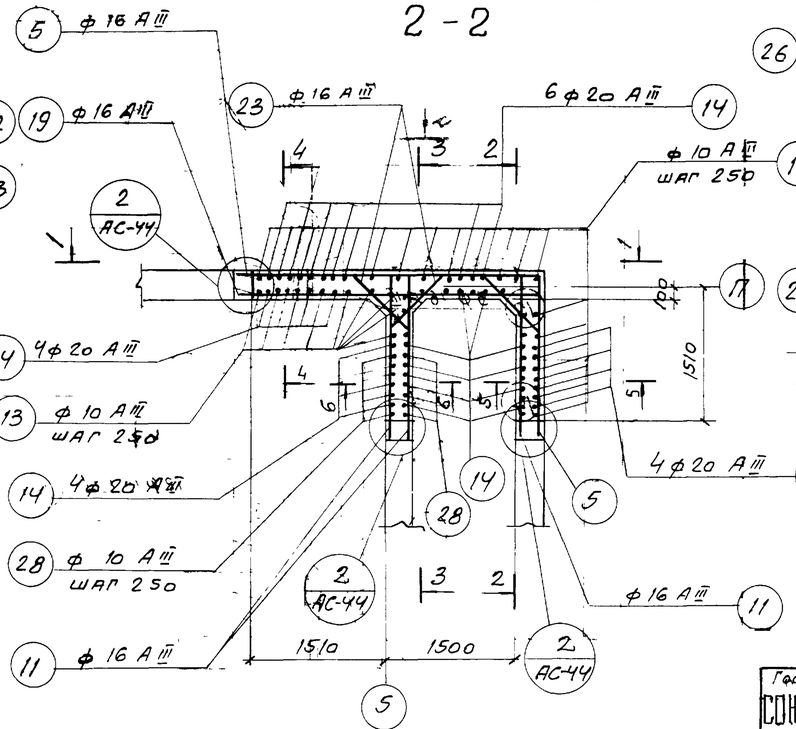

5 – 5

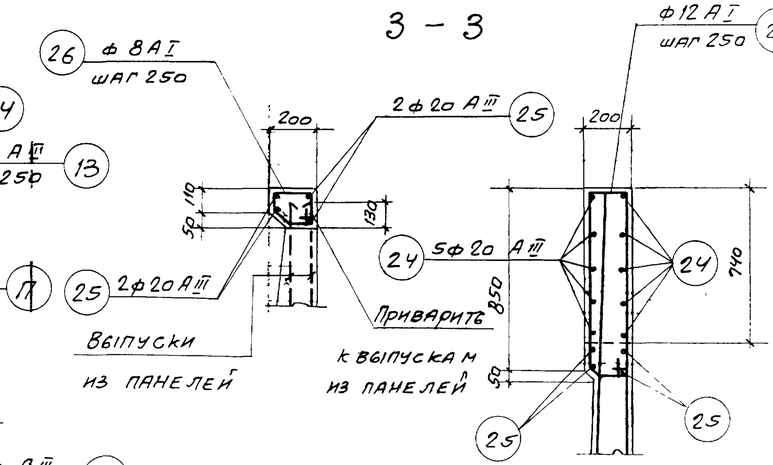

6 – 6 7 – 7

Примечания.

1. Опалубочный чертеж см л. АС-32.
2. Совместно с данным см. л. АС-40.
3. Защитный слой бетона – 25 мм.

Госстрой СССР Союзводоканалпроект г. Москва 1975 г.	Монолитный участок МУ-4	Типовой проект 902-2-264
Аэротенки-смесители четырехкоридорные с размерами коридора 9×52×150 из сборного железобетона	Арматурный чертеж. Планы, виды.	Альбом I
		Лист АС-39

739-45-01 46

Спецификация арматуры на 1 элемент

Выборка ар-р 61

Марка эл-та и кол-во	N поз.	Эскиз	ф мм	Длина мм	К-во шт	Общая длина м	на 1 элемент: ф мм	на 1 элемент: Общая длина м	на 1 элемент: Вес кг	На все эл-ты Вес кг
МУ-4/шт-1	1	1600 | 3200	20AIII	4800	2	9,6	8AI	57,1	23	23
	2	1560 | 3160	16AIII	4720	4	18,9	12AI	8,4	7	7
	3	1690 | 3290	20AIII	4980	8	39,8	10AIII	379,0	234	234
	4	1500 | 3100	16AIII	4600	3	13,8	16AIII	336,1	532	532
	5	1790 | 3390	16AIII	5180	12	62,2	20AIII	354,7	875	875
	6	1710 | 3210	10AIII	4920	9	44,3				
	7	300 | 1600	20AIII	1900	2	3,8		Итого	1671	1671
	8	300 | 1550	16AIII	1850	4	7,4				
	9	300 | 1680	20AIII	1980	24	47,5				
	10	250 | 1500	16AIII	1750	9	15,8				
	11	250 | 1750	16AIII	2000	36	72,0				
	12	250 | 1600	10AIII	1850	27	50,0				
	13	5400	10AIII	5400	40	216,0				
	14	3250	20AIII	3250	28	91,0				
	15	300 | 3200	20AIII	3500	2	7,0				
	16	300 | 3150	16AIII	3450	4	13,8				
	17	300 | 3250	20AIII	3550	8	28,4				
	18	250 | 3100	16AIII	3350	3	10,1				
	19	250 | 3400	16AIII	3650	12	43,8				
	20	250 | 3250	10AIII	3500	9	31,5				
	21	150; 650; 45°; 210; 850	8AI	1980	18	35,6				
	22	550; 45°; 550; 550	20AIII	1650	51	84,3				
	23	300; 45°; 850; 300	16AIII	1450	54	78,3				
	24	550; 300; 150; 300; 550	20AIII	1850	5	9,3				
	25	8500	20AIII	8500	4	34,0				
	26	150; 150; 50; 60; 45°; 100	8AI	650	33	21,5				
	27	150; 850; 50; 800; 45°; 100	12AI	2100	4	8,4				
	28	4650	10AIII	4650	8	37,2				

Выборка арматуры

Горячекатаная арматурная сталь Класса AI ГОСТ 5781-61*	ф мм	8	12				Всего
	Вес кг	23	7				30
Горячекатаная арматурная сталь Класса AIII ГОСТ 5781-61*	ф мм	10	16	20			Всего
	Вес кг	234	532	875			1641
						Итого	1671

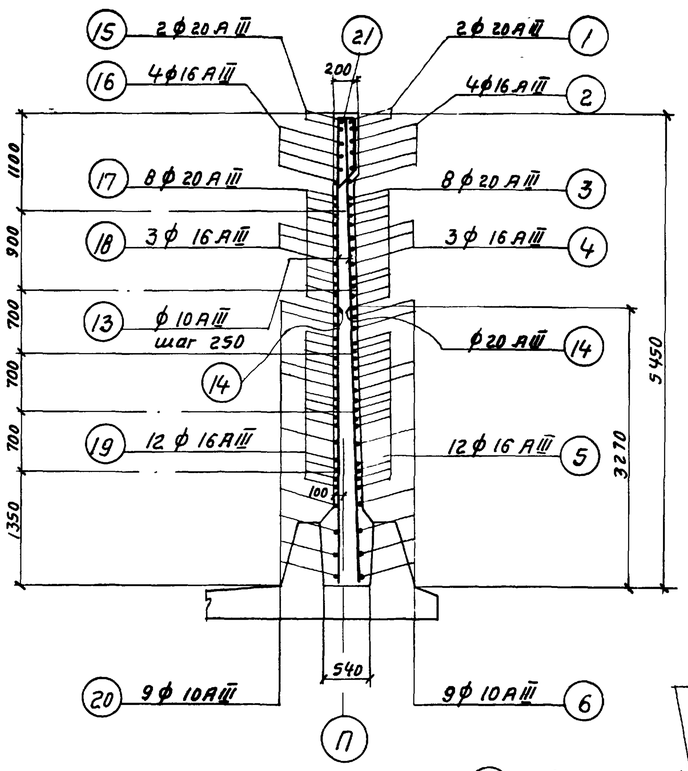

8-8

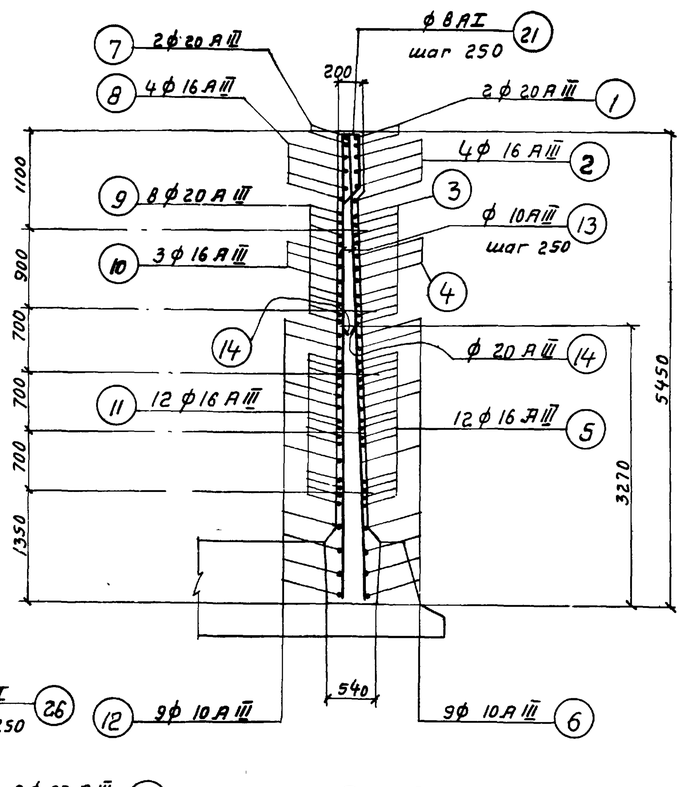

9-9

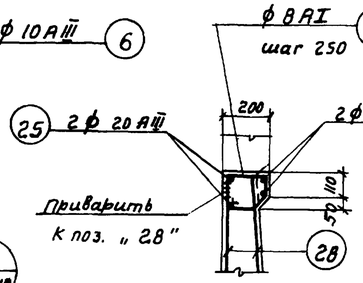

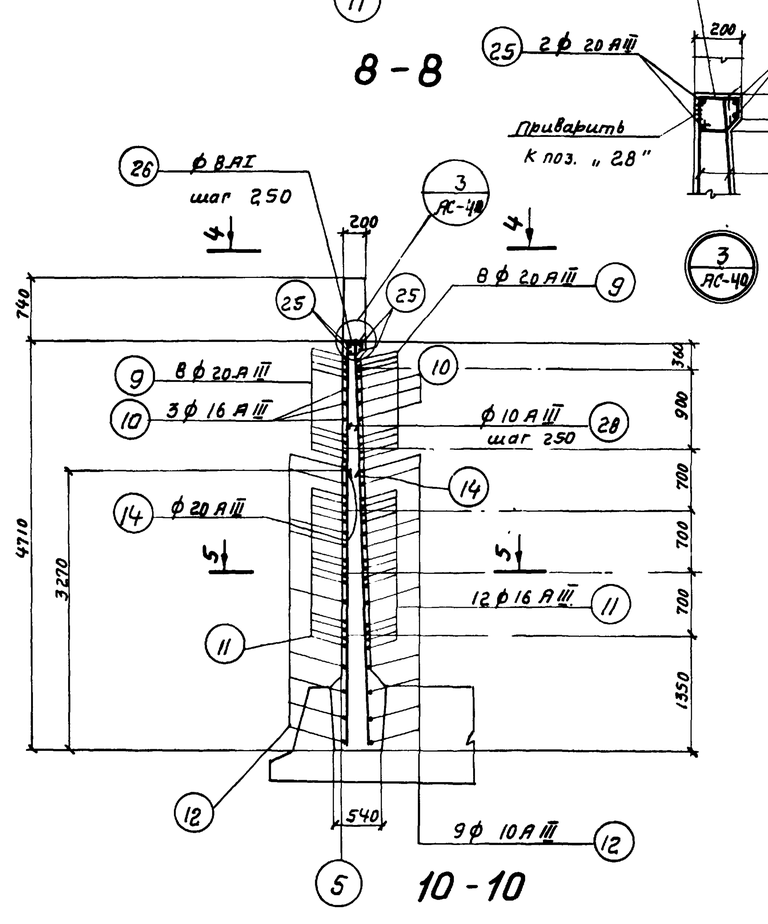

10-10

Расход материалов

Марка элемента	* Марка бетона	на 1 элемент: Бетон м³	Сталь кг: Класс AI	Сталь кг: Класс AIII	Сталь кг: Итого	К-во шт	Всего: Бетон м³	Всего: Сталь кг: Класс AI	Всего: Сталь кг: Класс AIII	Всего: Сталь кг: Итого
МУ-4	М-Мрз 8	9,20	30	1641	1671	1	9,20	30	1641	1671

* Принимать по таблице 1 (альбом I)

Примечания:

1. Совместно с данным см. л. АС-39.
2. Защитный слой бетона – 25 мм.
3. В месте пропуска сальника арматуру вырезать по месту и концы приварить к корпусу сальника.
4. Длина поз. „3, 4, 5, 6" уточняется по месту.

Госстрой СССР СОЮЗВОДОКАНАЛПРОЕКТ г. Москва 1975г.	Монолитный участок МУ-4. Арматурный чертеж. Сечения, спецификация арматуры.	Типовой проект 902-2-264	
		Альбом I	
Аэротенки – смесители четырехкоридорные с размерами коридора 9х5,2х150 из сборного железобетона		Лист АС-40	

Нач. отдела	Андрианов	
Гл. инж. пр.	Чирков	
Рук. группы	Гарбуз	
Исполнитель	Цветкова	
Проверил	Бобовцева	

Типовой проект

Лист АС-41

Инв. N Т-2313

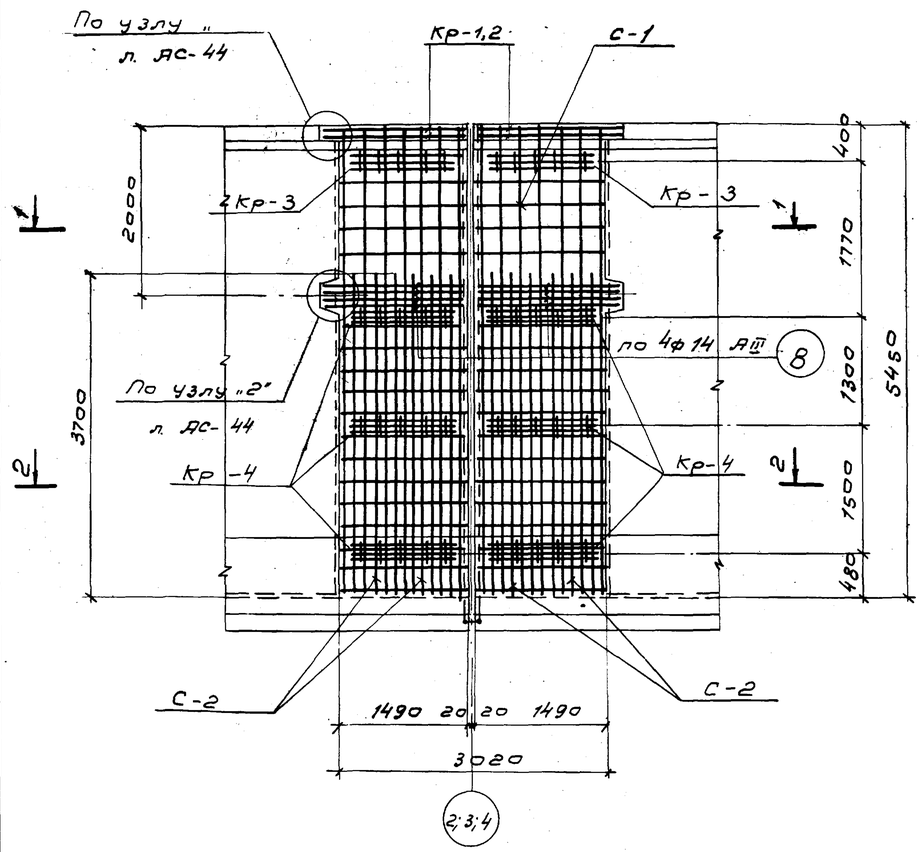

3 - 3

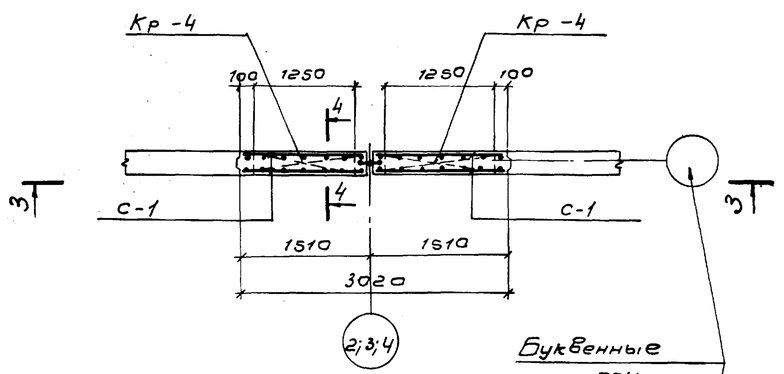

1 - 1

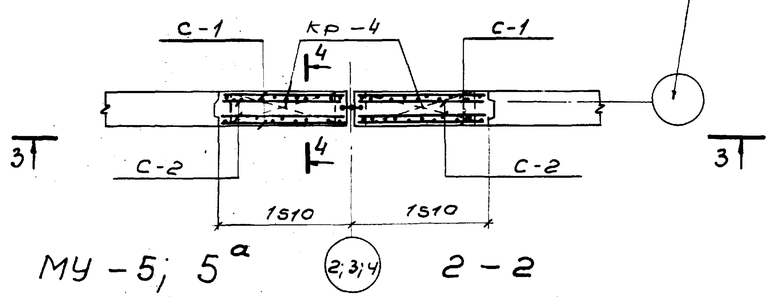

МУ-5; 5а 2 - 2

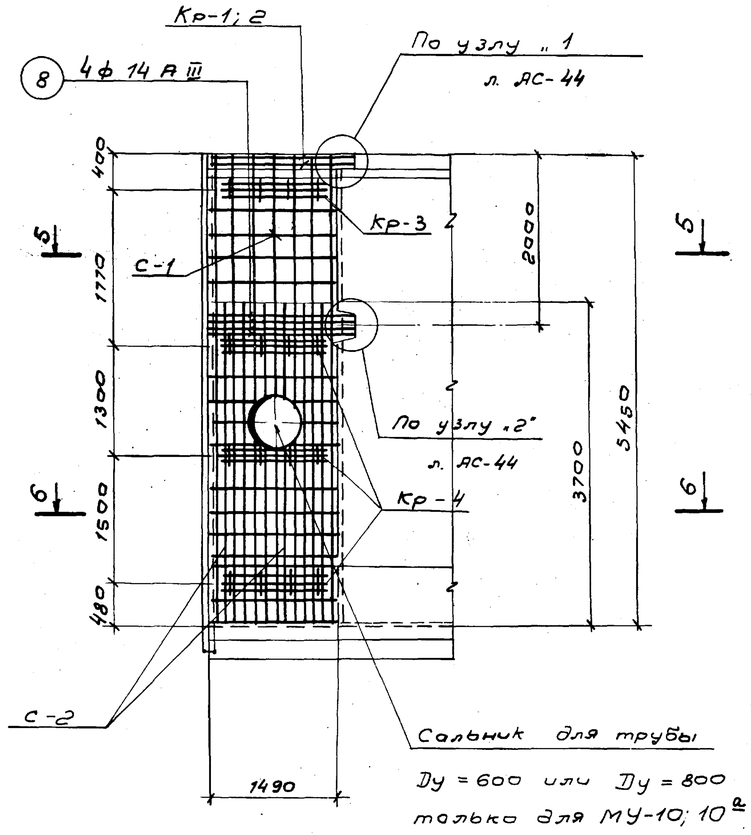

7 - 7

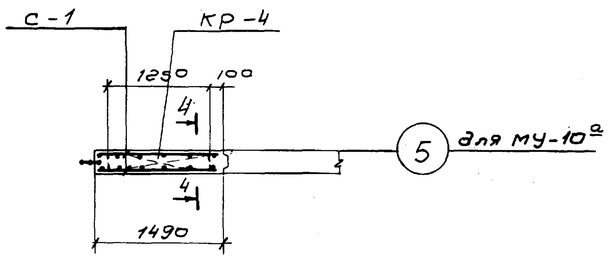

5 - 5

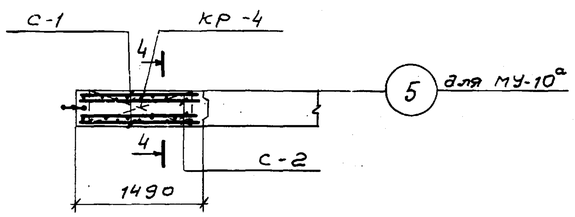

6 - 6

МУ - 7; 10; 10а

(МУ-7а; 7б; 9 зеркальны данным)

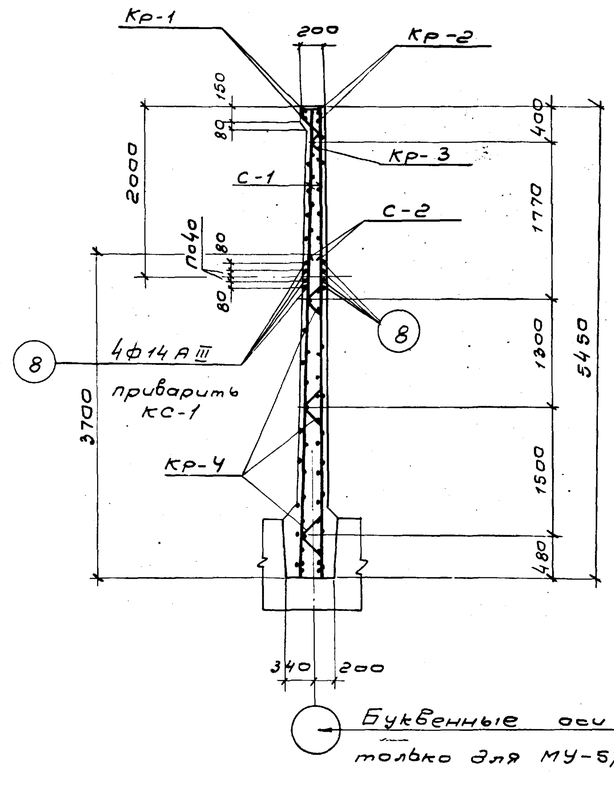

4 - 4

Расход материалов

Марка элемента	* Марка бетона	На 1 элемент: Бетон м³	Сталь кг: класс AI	Сталь кг: класс AIII	Сталь кг: Итого	К-во шт.	Всего: Бетон м³	Всего: Сталь кг: класс AI	Всего: Сталь кг: класс AIII	Всего: Сталь кг: Итого
МУ-5; 5а	М-Мрз В	4.30	74	452	526	1	4.30	74	452	526
МУ-7; 7а; 7б		2.15	37	226	263	1	2.15	37	226	263
МУ-9		2.15	37	226	263	1	2.15	37	226	263
МУ-10; 10а		2.00	37	226	263	1	2.00	37	226	263

* Принимать по таблице 1 (альбом I)

Примечания:

1. Опалубочный чертеж см. л. АС-33.
2. Совместно с данным см. л. АС-42.
3. Защитный слой бетона – 25 мм.
4. В местах пропуска сальников арматуру вырезать по месту и концы приварить к корпусу сальника.

Госстрой СССР СОЮЗВОДОКАНАЛПРОЕКТ г. Москва 1978г.	Монолитные участки МУ-5; 5а; 7; 7а; 7б; 9; 10; 10а	Типовой проект	902-2-264
		Альбом	I
Аэротенки-смесители четырехкоридорные с размерами коридора 9×5,2×150 из сборного железобетона.	Арматурный чертеж.	Лист	АС-41

Нач. отдела Рыбников
Гл. инж. пр. Чурков
Рук. группы Горбуз
Исполнитель Цветкова
Проверил Воробьева

13945-01 48

Спецификация арматуры на 1 элемент

Марка эл-та и кол-во	Марка сетки или каркаса	N поз.	Эскиз	ф мм	Длина мм	Кол-во стержней в 1 сетке или каркасе	Кол-во стержней в 1 эл-те	Общая длина м
МУ-5, 5а / по 1 шт /	С-1 / шт-4 /	1	5430	10AIII	5430	8	32	173,8
		2	1480	6AI	1480	23	92	136,2
	С-2 / шт-4 /	3	3690	22AIII	3690	4	16	59,0
		4	2240	25AIII	2240	3	12	26,8
		5	1400	8AI	1400	8	32	44,8
		6	1400	12AI	1400	2	8	11,2
	КР-1 / шт-2 /	9	1500	20AIII	1500	2	4	6,0
		10	1500	6AI	1500	1	2	3,0
		11	580	8AI	580	6	12	7,0
	КР-2 / шт-2 /	9	1500	20AIII	1500	2	4	6,0
		12	110	8AI	110	6	12	1,4
	КР-3 / шт-2 /	13	1250	6AI	1250	3	6	7,6
		14	220	6AI	220	5	10	2,2
	КР-4 / шт-6 /	13	1250	6AI	1250	3	18	22,6
		7	560	6AI	560	5	30	16,8
	отдельные стержни	8	1660	14AIII	1660	—	16	26,6
МУ-7, 7а, 9, 10, 10а / по 1 шт /	С-1 / шт-2 /	1	5430	10AIII	5430	8	16	86,9
		2	1480	6AI	1480	23	46	68,1
	С-2 / шт-2 /	3	3690	22AIII	3690	4	8	29,5
		4	2240	25AIII	2240	3	6	13,4
		5	1400	8AI	1400	8	16	22,4
		6	1400	12AI	1400	2	4	5,6
	КР-1 / шт-1 /	9	1500	20AIII	1500	2	2	3,0
		10	1500	6AI	1500	1	1	1,5
		11	580	8AI	580	6	6	3,5
	КР-2 / шт-1 /	9	1500	20AIII	1500	2	2	3,0
		12	110	8AI	110	6	6	0,7
	КР-3 / шт-1 /	13	1250	6AI	1250	3	3	3,8
		14	220	6AI	220	5	5	1,1
	КР-4 / шт-3 /	13	1250	6AI	1250	3	9	11,3
		7	560	6AI	560	5	15	8,4
	отдельные стержни	8	1660	14AIII	1660	—	8	13,3

Выборка арматуры

Марка эл-та и кол-во	Марка сетки или каркаса	ф мм	на 1 элемент: Общая длина м	на 1 элемент: Вес кг	На все эл-ты: Вес кг
МУ-5, 5а / по 1 шт /	С-1 / шт-4 /	6AI	188,4	42	42
		8AI	53,2	22	22
		12AI	11,2	10	10
	С-2 / шт-4 /	10AIII	173,8	108	108
		14AIII	26,6	32	32
		20AIII	12,0	30	30
		22AIII	59,0	178	178
		25AIII	26,8	104	104
	КР-1 / шт-2 /				
		Итого	526	526	
	КР-2 / шт-2 /				
	КР-3 / шт-2 /				
	КР-4 / шт-6 /				
	отдельные стержни				
МУ-7, 7а, 9, 10, 10а / по 1 шт /	С-1 / шт-2 /	10AIII	86,9	54	54
		6AI	94,2	21	21
		8AI	26,6	11	11
	С-2 / шт-2 /	12AI	5,6	5	5
		10AIII	86,9	54	54
		14AIII	13,3	16	16
		20AIII	6,0	15	15
	КР-1 / шт-1 /	22AIII	29,5	89	89
		25AIII	13,4	52	52
	КР-2 / шт-1 /				
		Итого	263	263	
	КР-3 / шт-1 /				
	КР-4 / шт-3 /				
	отдельные стержни				

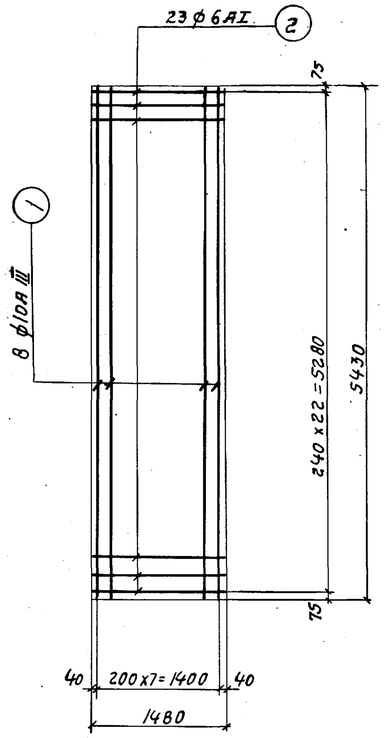

С-1

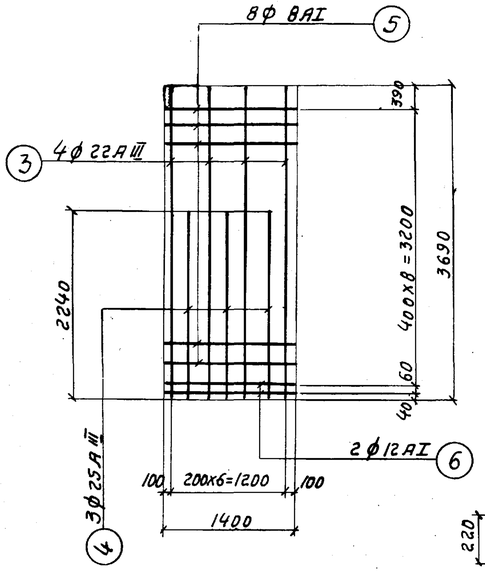

С-2

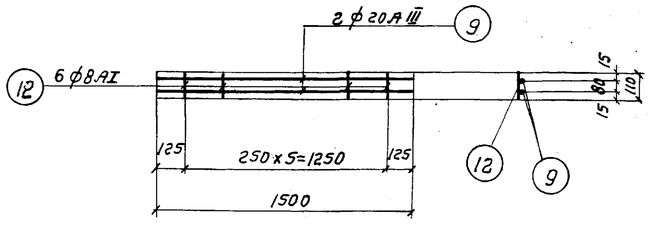

КР-2

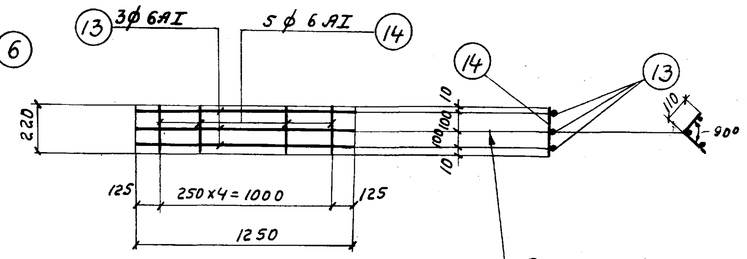

КР-3

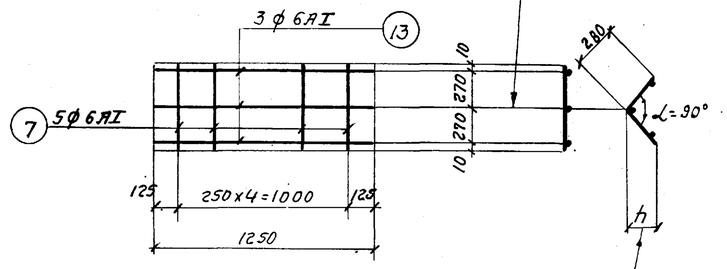

КР-4

см. примеч. л. 2

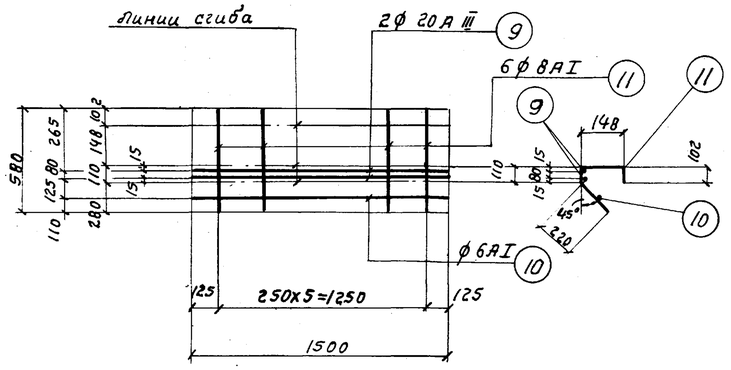

КР-1

Выборка арматуры на лист

Горячекатаная арматурная сталь класса AI ГОСТ 5781-61*	ф мм	6	8	12			Всего
	Вес кг	63	33	15			111
Горячекатаная арматурная сталь класса AIII ГОСТ 5781-61*	ф мм	10	14	20	22	25	Всего
	Вес кг	162	48	45	267	156	678
					Итого		789

Примечания:

1. Совместно с данным см. л. АС-41.
2. Высота „h" доводится до требуемого размера при их установке в пространственный каркас монолитного участка путем изменения угла гиба „α".
3. Арматурные сетки и каркасы изготовлять при помощи точечной сварки в соответствии с требованиями СН и П II-В.1-62* и ГОСТа 10922-75.

Госстрой СССР СОЮЗВОДОКАНАЛПРОЕКТ г. Москва 1975г.	Монолитные участки МУ-5, 5а; 7; 7а; 7б; 9, 10; 10а. Арматурный чертеж. Сетки, каркасы, спецификация арматуры.
Аэротенки-смесители четырехкоридорные с размерами коридора 9х5,2х150 из сборного железобетона.	Типовой проект 902-2-264 / Альбом I / Лист АС-42

Гл. инж. пр.	Чирков	
Рук. группы	Гарбуз	
Исполнитель	Цветкова	
Проверил	Воробьева	

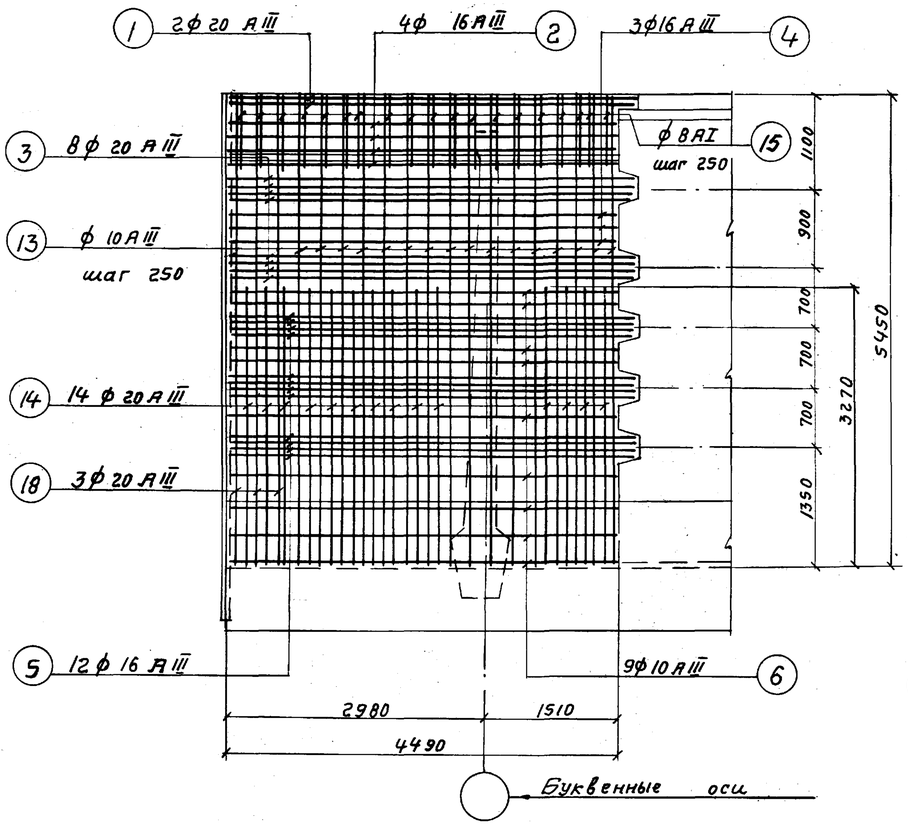

1-1

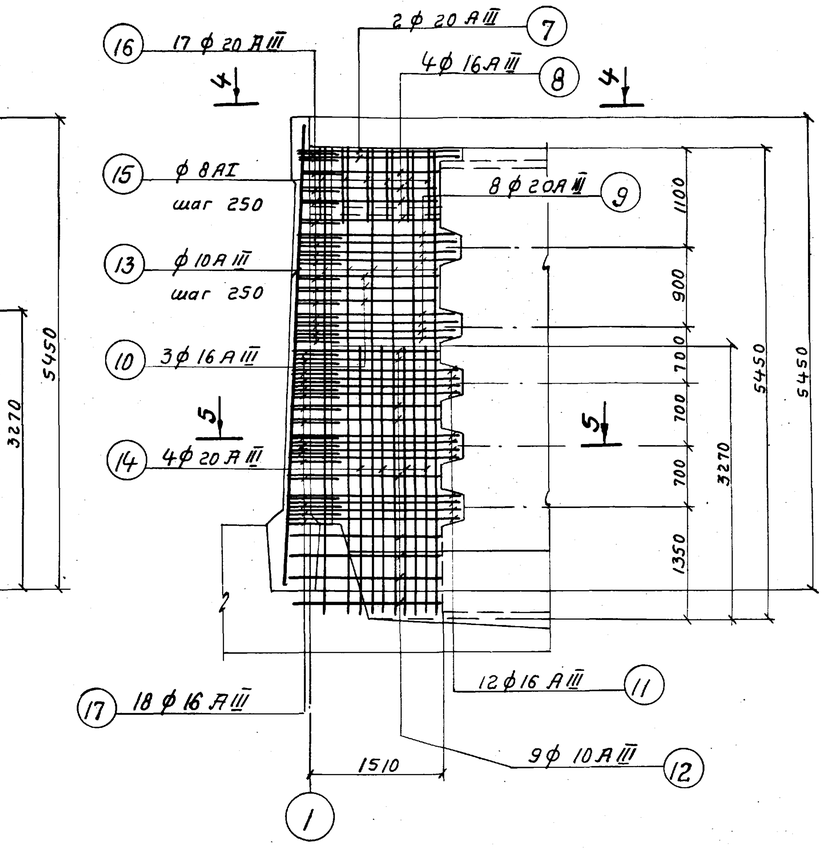

2-2

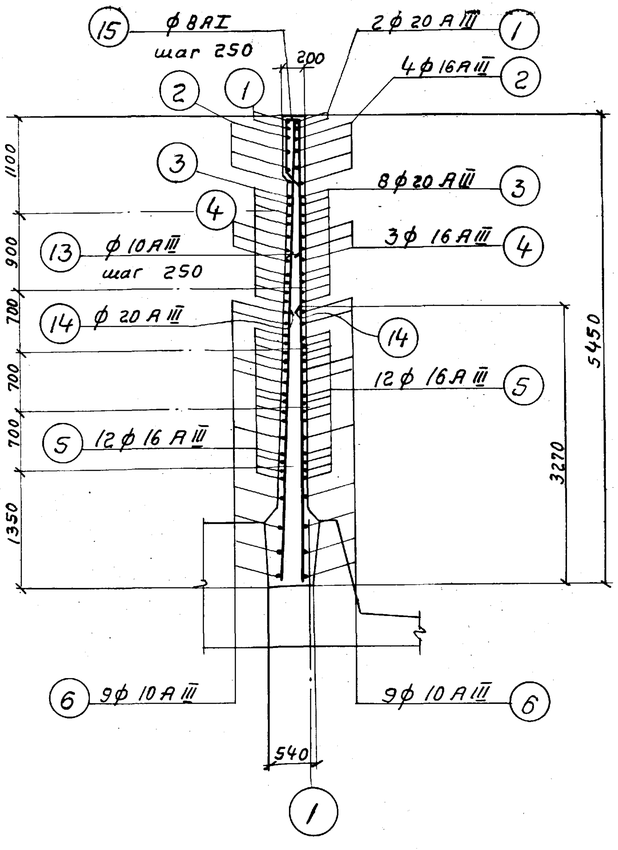

3-3

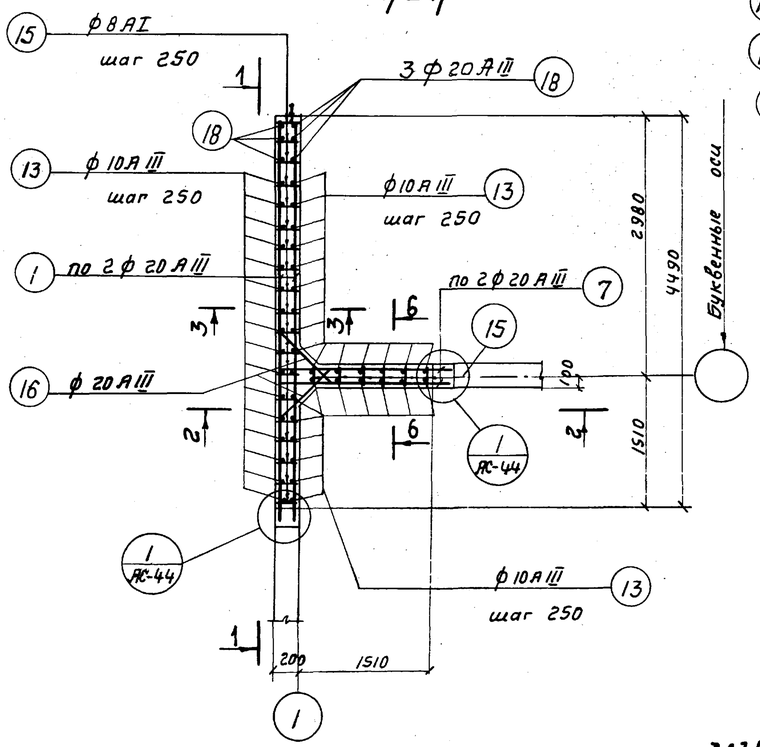

4-4

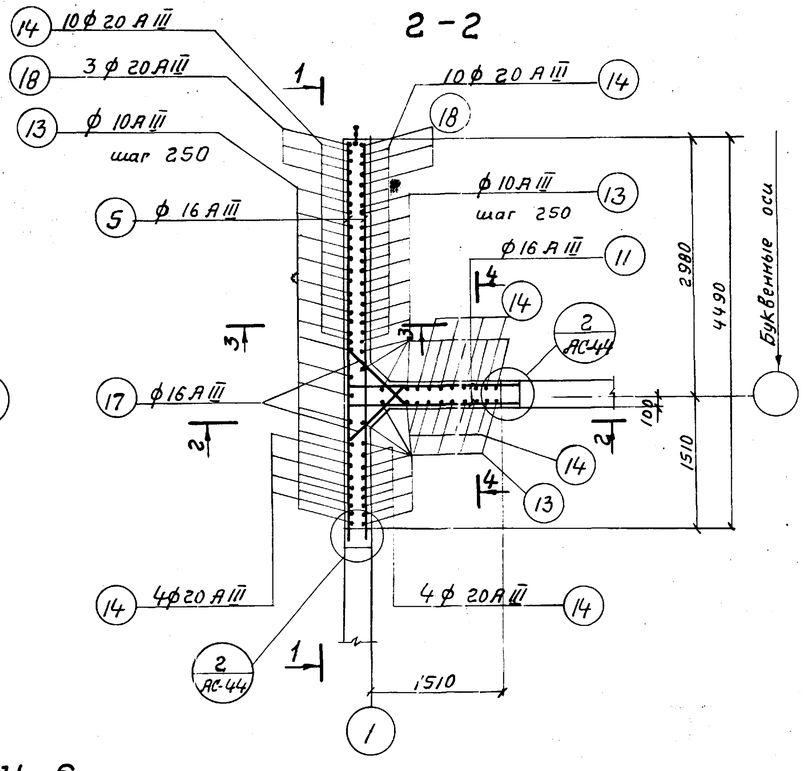

5-5

МУ-6

Примечания:

1. Опалубочный чертеж см. л. АС-33.
2. Совместно с данным см. л. АС-44.
3. Защитный слой бетона - 25мм.

Госстрой СССР СОЮЗВОДОКАНАЛПРОЕКТ г. Москва 1975 г.	Монолитный участок МУ-6. Арматурный чертеж. Планы, виды, сечение.	Типовой проект 902-2-264 Альбом I Лист АС-43
Аэротенки-смесители четырехкоридорные с размерами коридора 9×5,2×4,5 из сборного железобетона.		

Гл. инж. пр. Чижов
Рук. группы Гарбуз
Исполнитель Цветкова
Проверил Воеводьева

13345-01 50

Типовой проект

Лист АС-44

Инв. № Т-2313

Спецификация арматуры на 1 элемент

Марка элемента и кол-во	N поз.	Эскиз	ф мм	Длина мм	К-во шт.	Общая длина м	Выборка ар-ры: На 1 элемент ф мм	Общая длина м	Вес кг.	На все эл-ты Вес кг.
МУ-6 /шт.-1/	1	4490	20 AIII	4490	4	18.0	8 AI	49.0	19	19
	2	4440	16 AIII	4440	8	35.5	10 AIII	347.0	215	215
	3	4650	20 AIII	4650	16	74.4	16 AIII	303.9	480	480
	4	4440	16 AIII	4440	6	26.6	20 AIII	339.6	840	840
	5	4650	16 AIII	4650	24	111.6				
	6	4440	10 AIII	4440	18	79.9		Итого	1554	1554
	7	300, 1700	20 AIII	2000	4	8.0				
	8	300, 1600	16 AIII	1900	8	15.2				
	9	300, 1800	20 AIII	2100	16	33.6				
	10	250, 300, 1600	16 AIII	1850	6	11.1				
	11	250, 250, 1900	16 AIII	2150	24	51.6				
	12	250, 1700	10 AIII	1950	18	35.1				
	13	5400	10 AIII	5400	43	232.0				
	14	3250	20 AIII	3250	36	117.0				
	15	150, 650, 45°, 850	8 AI	1960	25	49.0				
	16	550, 45°, 550, 550	20 AIII	1650	34	56.2				
	17	300, 45°, 850, 300	16 AIII	1450	36	52.3				
	18	5400	20 AIII	5400	6	32.4				

Выборка арматуры

Горячекатаная арматурная сталь класса AI ГОСТ 5781-61*	ф мм	8				Всего:
	Вес кг.	19				19
Горячекатаная арматурная сталь класса AIII ГОСТ 5781-61*	ф мм.	10	16	20		Всего:
	Вес кг.	215	480	840		1535
					Итого:	1554

ГИП	Андрианов	
Гл. инж.	Чурков	
Рук. гр.	Горбуз	
Испол.	Цветкова	
Пров.	Воробьева	

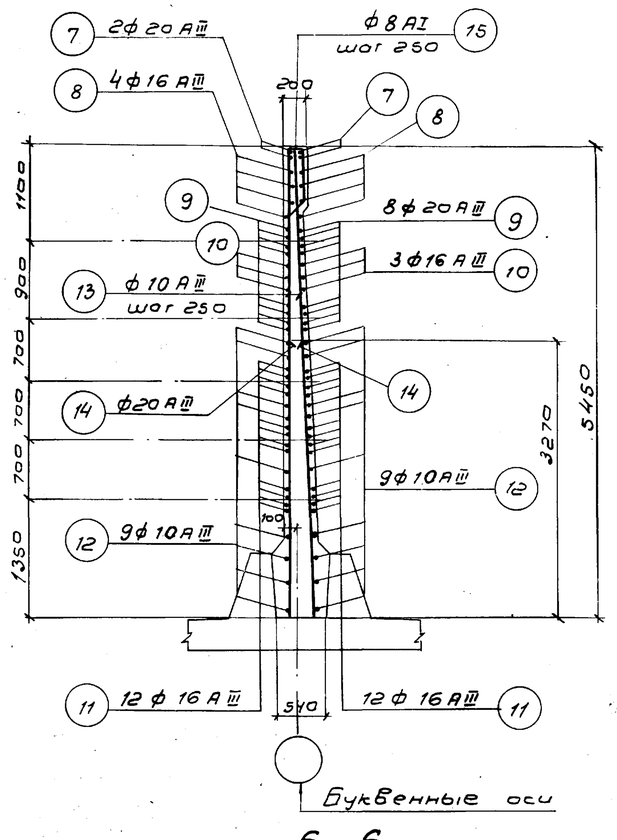

Буквенные оси

6–6

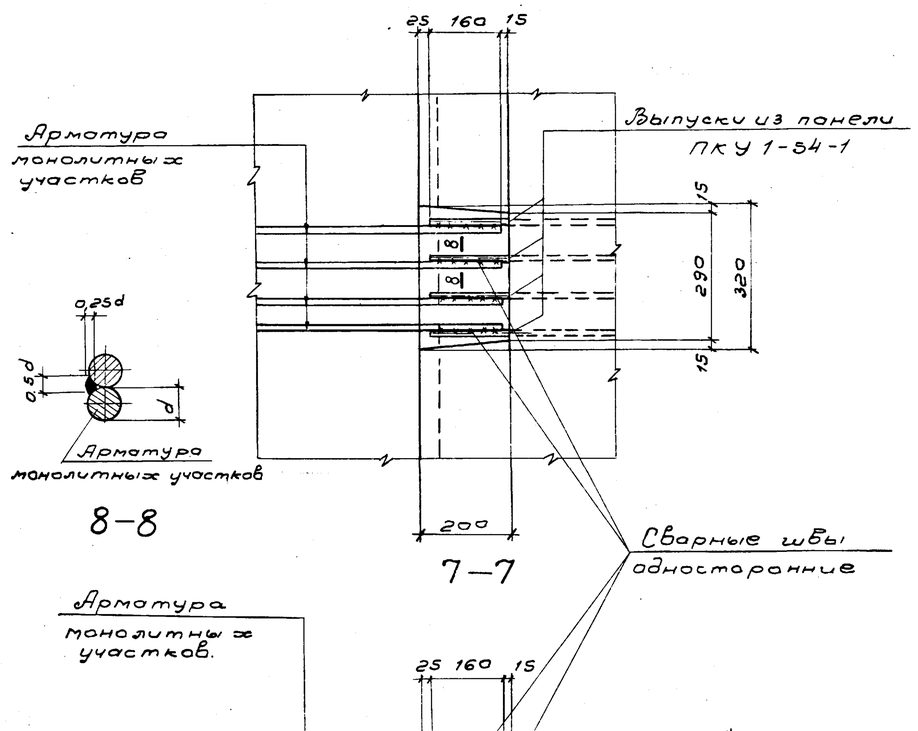

8–8

7–7

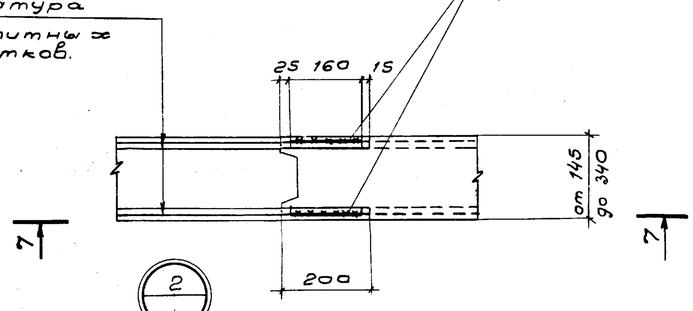

АС-35, 37, 39, 41, 43, 45, 47, 48

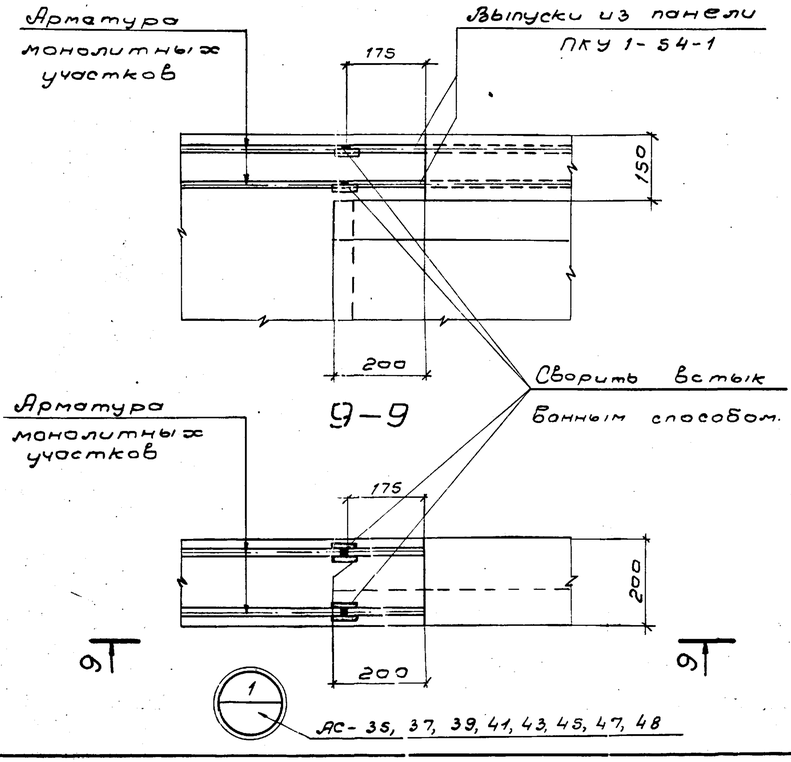

9–9

АС-35, 37, 39, 41, 43, 45, 47, 48

Расход материалов

Марка элемента	* Марка бетона	На 1 элемент: Бетон м³	Сталь кг.: класс AI	класс AIII	Итого	К-во шт.	Всего: Бетон м³	Сталь кг.: класс AI	класс AIII	Итого
МУ-6	М-МРЗ-В-	9,10	19	1535	1554	1	9,10	19	1535	1554

* Принимать по таблице 1 (альбом I)

Примечания:

1. Совместно с данным см. л. АС-43.
2. Защитный слой бетона – 25 мм.

Госстрой СССР СОЮЗВОДОКАНАЛПРОЕКТ г. Москва 1975г.	Монолитный участок МУ-6. Арматурный чертеж. Сечение, узлы, спецификация арматуры.	Типовой проект 902-2-264	
Аэротенки-смесители четырехкоридорные с размерами коридора 9×5,2×150 из сборного железобетона.		Альбом I	
		Лист АС-44	

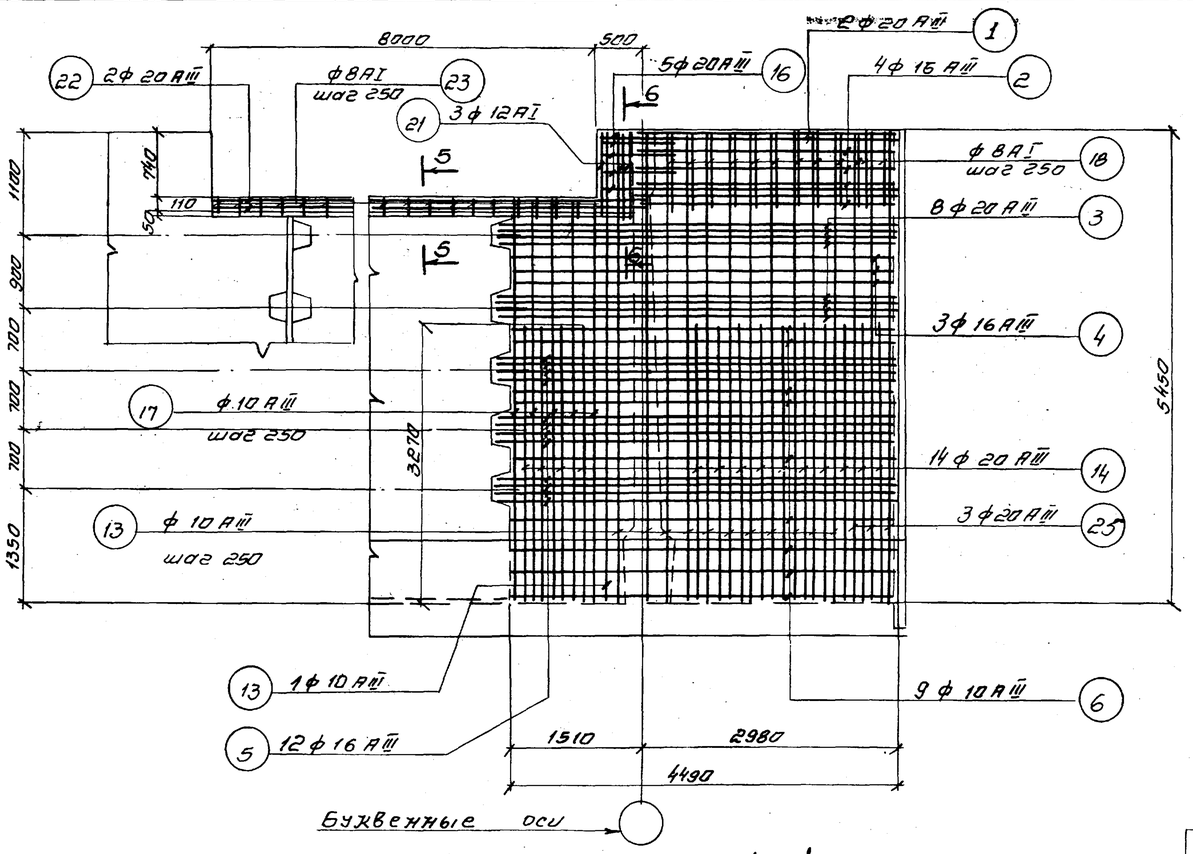

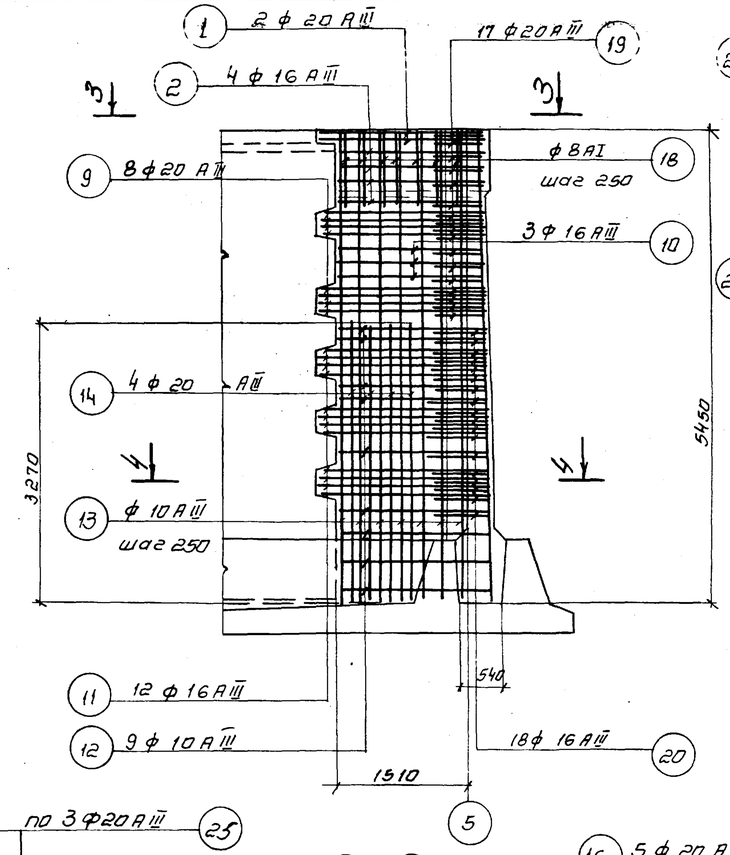

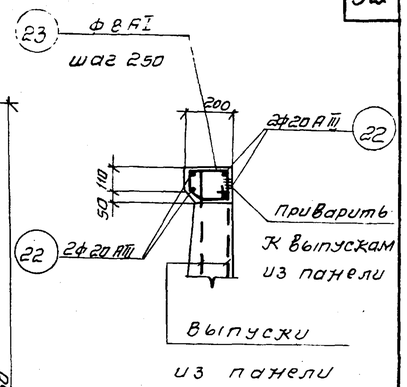

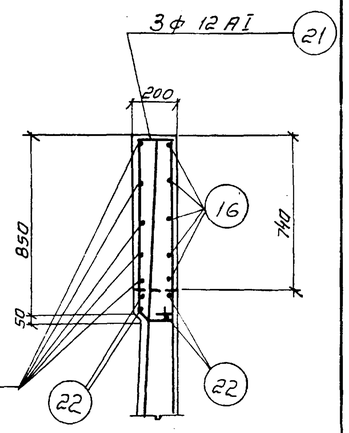

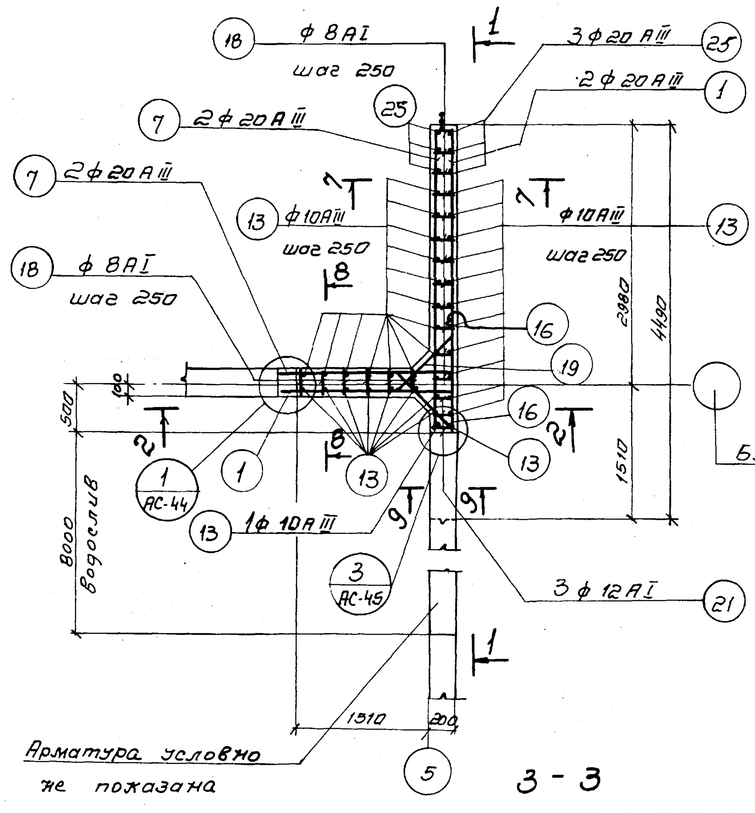

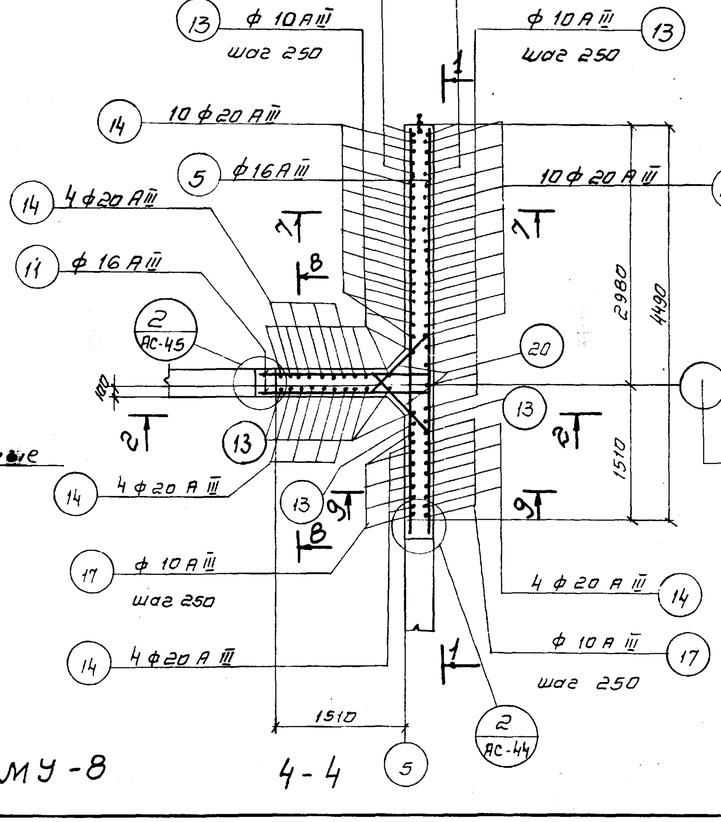

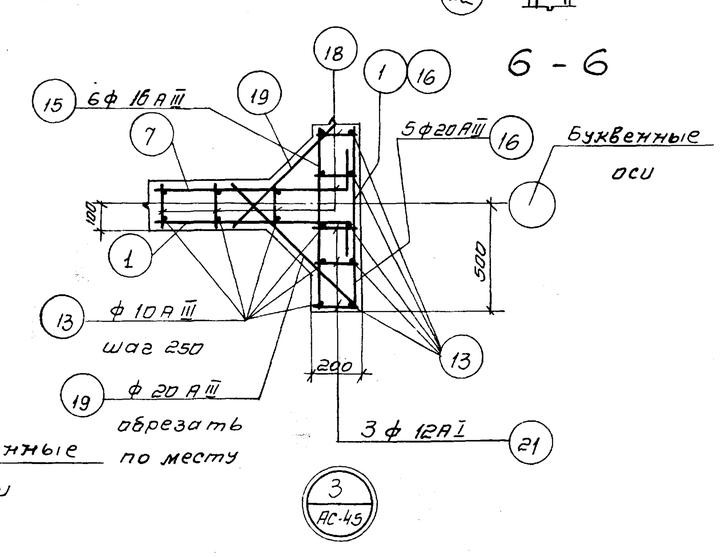

Примечания:

1. Оплубочный чертеж см. л. АС-33.
2. Совместно с данным см. л. АС-46

Госстрой СССР Союзводоканалпроект г. Москва 1975 г.	Монолитный участок МУ-8. Арматурный чертеж. Планы, виды.	Типовой проект 902-2-264	
Аэротенки-смесители четырехкоридорные с размерами коридора 9×5,2×150 из сборного железобетона		Альбом I	
		Лист АС-45	

Гип Гарбуз; Рук. группы Гарбуз; Исполнитель Цветкова; Проверил Воробьева

13945-01 52

Типовой проект

Лист АС-46

Инв. № Т-2313

Спецификация арматуры на 1 эл-т

Марка эл-та и кол-во	№ поз.	Эскиз	Ф мм	Длина мм	К-во шт.	Общая длина м	Выборка арматуры на 1 элемент: Ф мм	Общая длина м	Вес кг	На все эл-ты вес кг
МУ-8 (шт.-1)							8AI	56.8	22	22
	1	1710 3030	20AIII	4740	2	9.5	12AI	6.3	6	6
							10AIII	356.5	221	221
	2	1660 3030	16AIII	4690	4	18.8	16AIII	285.6	452	452
	3	4650	20AIII	4650	16	74.4	20AIII	381.5	943	943
	4	4440	16AIII	4440	6	26.6				
	5	4650	16AIII	4650	24	111.6		Итого	1644	1644
	6	4440	10AIII	4440	18	79.9				
	7	300 1700	20AIII	2000	2	4.0				
	8	300 1660	20AIII	1960	4	8.0				
	9	300 1800	20AIII	2100	16	33.6				
	10	250 1600	16AIII	1850	6	11.1				
	11	250 1900	16AIII	2150	24	51.6				
	12	250 1700	10AIII	1950	18	35,1				
	13	5400	10AIII	5400	36	195,0				
	14	3250	20AIII	3250	36	117.0				
	15	3430	16AIII	3430	4	13,6				
	16	1100	20AIII	1100	5	5,5				
	17	4650	10AIII	4650	10	46,5				
	18	150 650 850 450 210	8AI	1960	18	35,3				
	19	550 450 350 550	20AIII	1650	34	56,2				
	20	300 450 850 300	16AIII	1450	36	52.3				
	21	150 850 800 50 45° 100	12AI	2100	3	6,3				
	23	150 150 100 50 45° 100	8AI	650	33	21.5				
	22	8500	20AIII	8500	4	34.0				
	25	5400	20AIII	5400	6	32,4				
	24	3430	20AIII	3430	2	6,9				

Выборка арматуры

Горячекатаная арматурная сталь класса AI ГОСТ 5781-61*	Ф мм	8	12			Всего
	Вес кг	22	6			28
Горячекатаная арматурная сталь класса AIII ГОСТ 5781-61*	Ф мм	10	16	20		Всего
	Вес кг	221	452	943		1616
					Итого	1644

Нач. отдела Индрианов; Гл. инж. пр. Чирков; Рук. группы Гарбуз; Исполнитель Цветкова; Проверил Воробьева

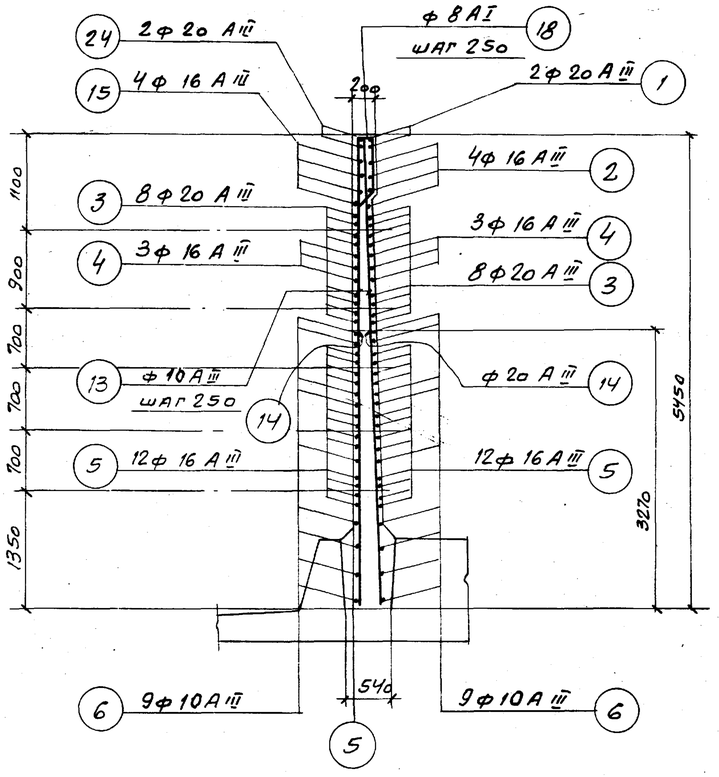

7-7

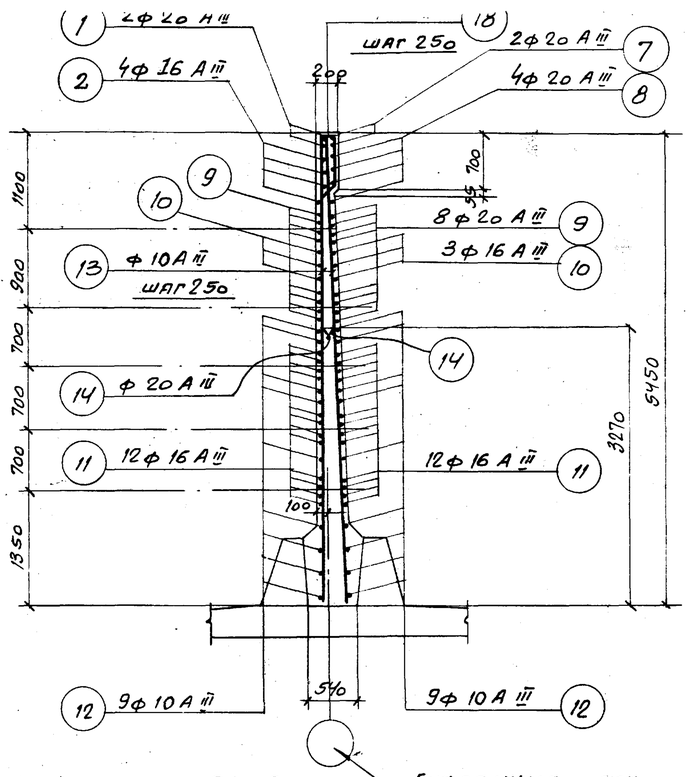

8-8

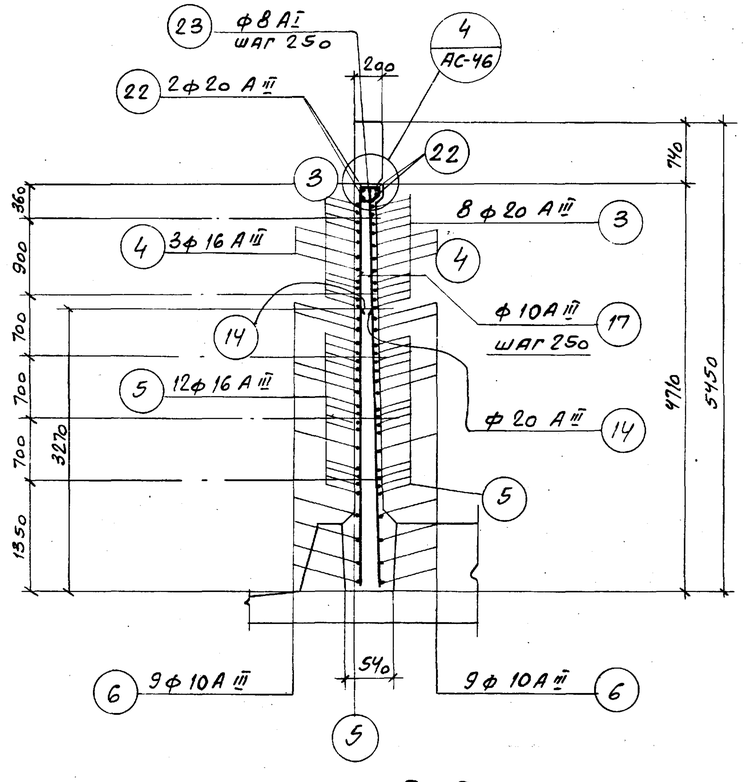

9-9

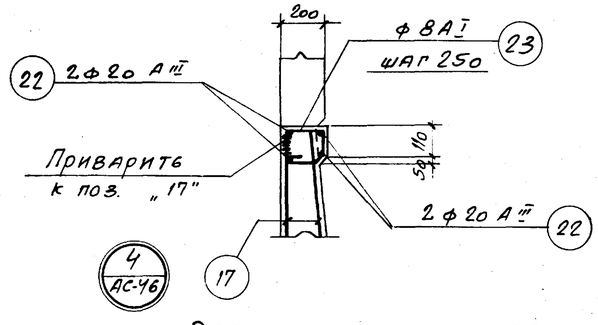

Расход материалов

Марка элемента	* Марка бетона	На 1 элемент: Бетон м³	Сталь кг: класс AI	класс AIII	Итого	К-во шт	Всего: Бетон м³	Сталь кг: класс AI	класс AIII	Итого
МУ-8	М-Мрз В	9.10	28	1616	1644	1	9.10	28	1616	1644

* Принимать по таблице 1 (альбом I)

Примечания: 1. Совместно с данным см. л. АС-45
2. Защитный слой бетона – 25 мм.

Госстрой СССР СОЮЗВОДОКАНАЛПРОЕКТ г. Москва 1975 г.	Монолитный участок МУ-8.	Типовой проект 902-2-264
Аэротенки-смесители четырехкоридорные с размерами коридора 9×5, 2×150 из сборного железобетона	Арматурный чертеж. Сечения, спецификация арматуры.	Альбом I
		Лист АС-46

Типовой проект

Лист АС-47

Инв. № Т-2313

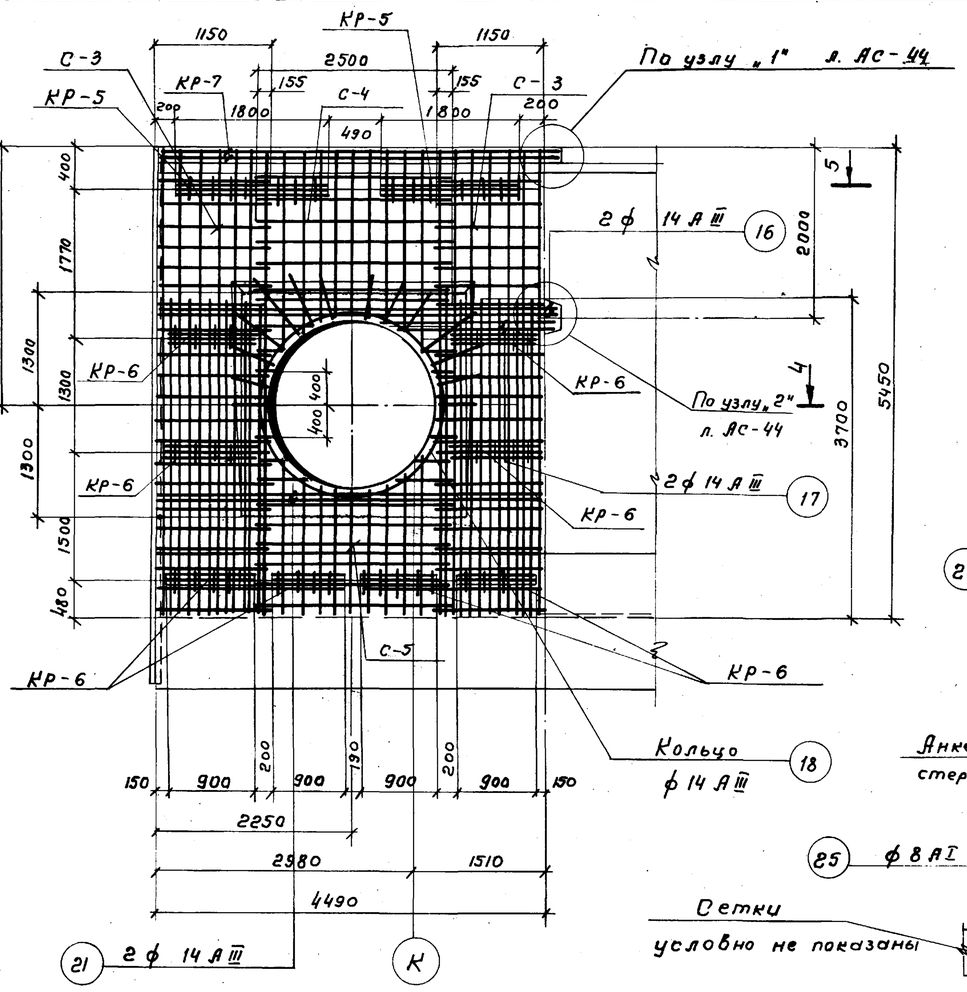

1-1

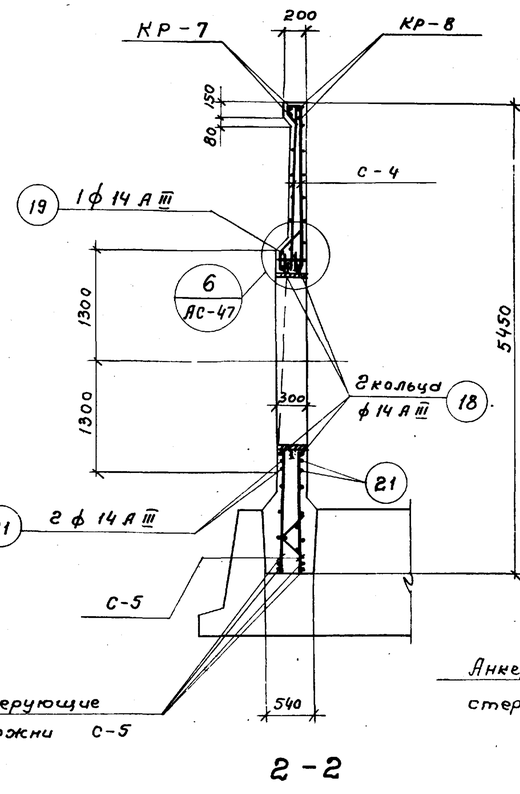

2-2

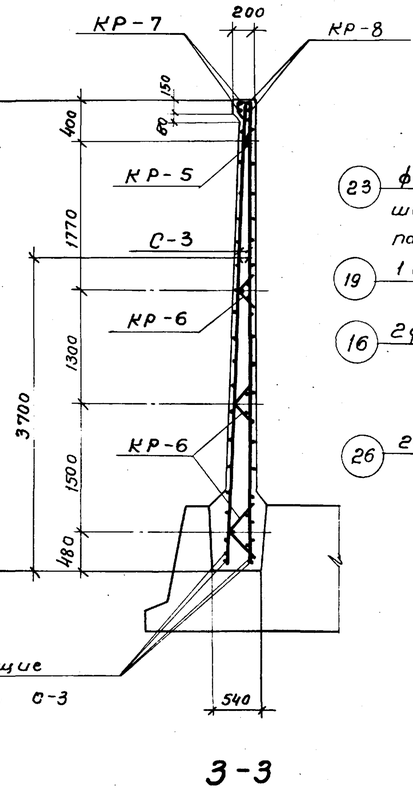

3-3

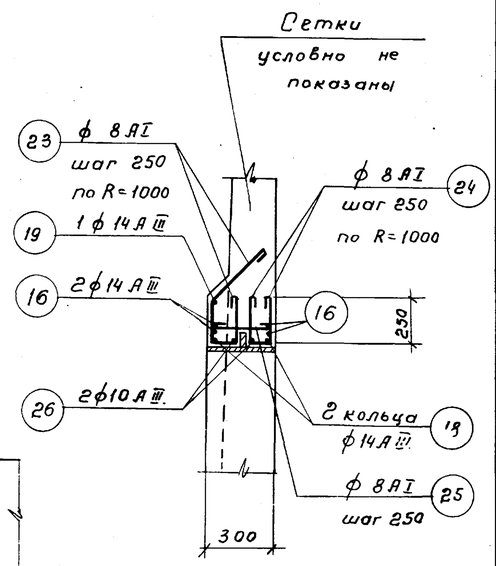

6
АС-47

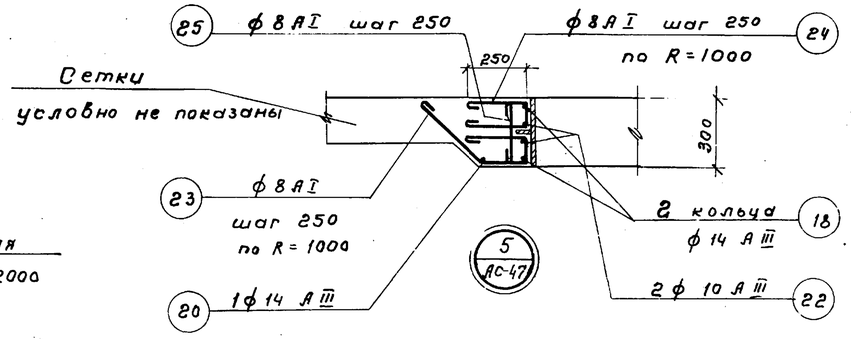

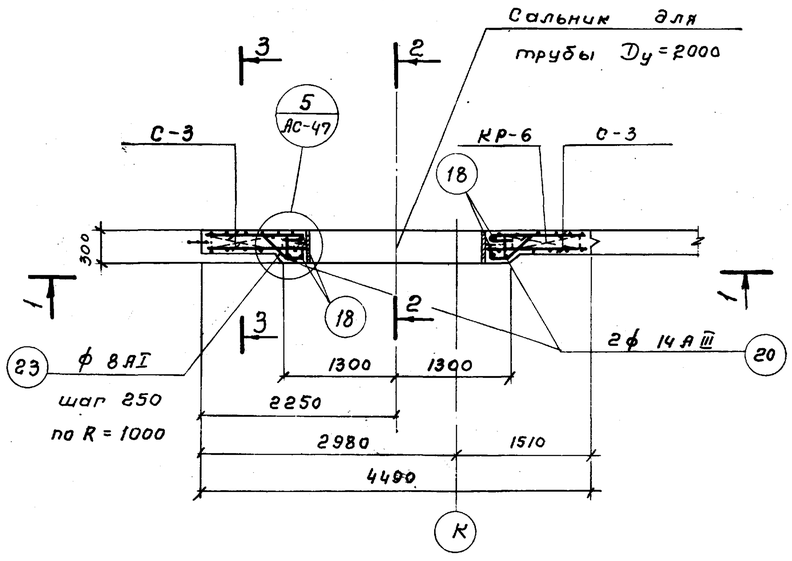

4-4

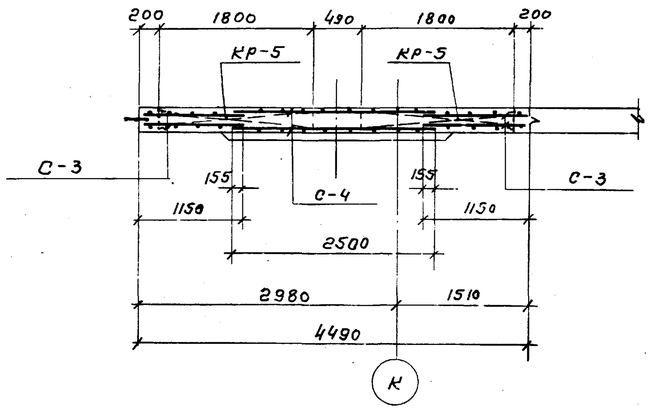

5-5

Расход материалов

Марка элемента	* Марка бетона	На 1 элемент: Бетон м³	Сталь кг: Класс А I	Сталь кг: Класс А III	Сталь кг: Итого	К-во шт	Всего: Бетон м³	Всего: Сталь кг: Класс А I	Всего: Сталь кг: Класс А III	Всего: Сталь кг: Итого
МУ-11	М-Мрз-8-	6.00	116	1008	1124	1	6.00	116	1008	1124

* Принимать по таблице 1 (альбом I).

Примечания:

1. Опалубочный чертеж см. л. АС-34.
2. Совместно с данным см. л.л. АС-49, 50.
3. Защитный слой бетона - 25 мм.
4. Позиции „16; 17" приварить к сеткам.
5. Сетки С-4, 5 вырезаются по месту, концы арматуры приварить к корпусу сальника.

Нач. отдела	Андрианов		
Гл. инж. пр.	Чирков		
Рук. группы	Гарбуз		
Исполнитель	Цветкова		
Проверил	Воробьева		

Госстрой СССР
СОЮЗВОДОКАНАЛПРОЕКТ
г. Москва 1975 г.

Аэротенки - смесители четырехкоридорные с размерами коридора 9×5,2×150 из сборного железобетона.

Монолитный участок МУ-11.

Арматурный чертеж. Планы, виды, сечения.

Типовой проект 902-2-264
Альбом I
Лист АС-47

Типовой проект

Лист АС-48

Инв. № Т-2313

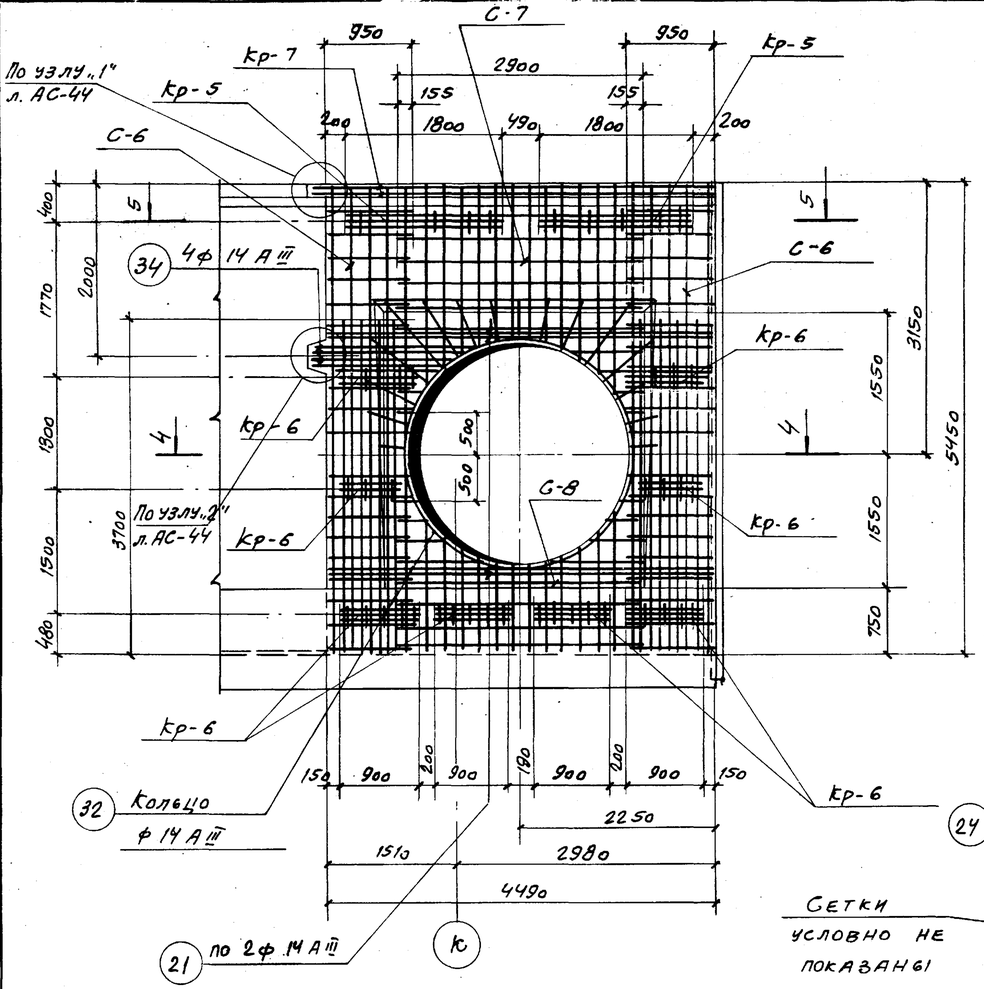

1-1

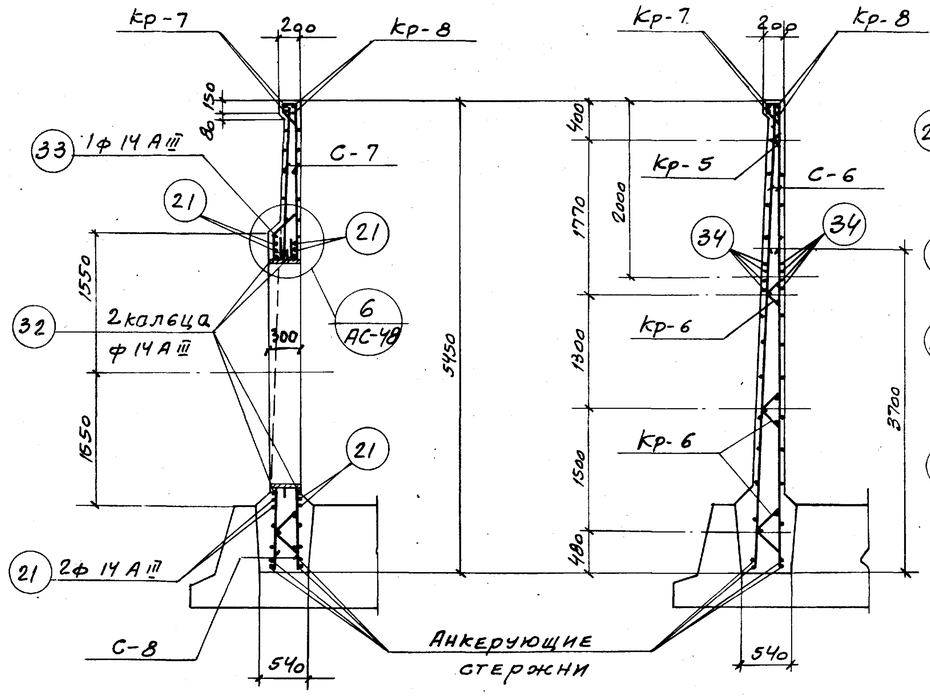

2-2

3-3

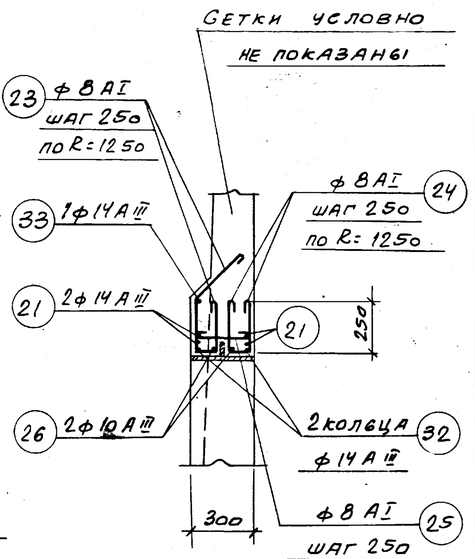

6 / АС-48

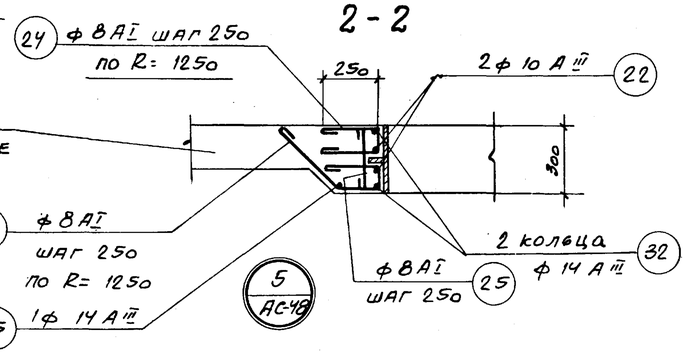

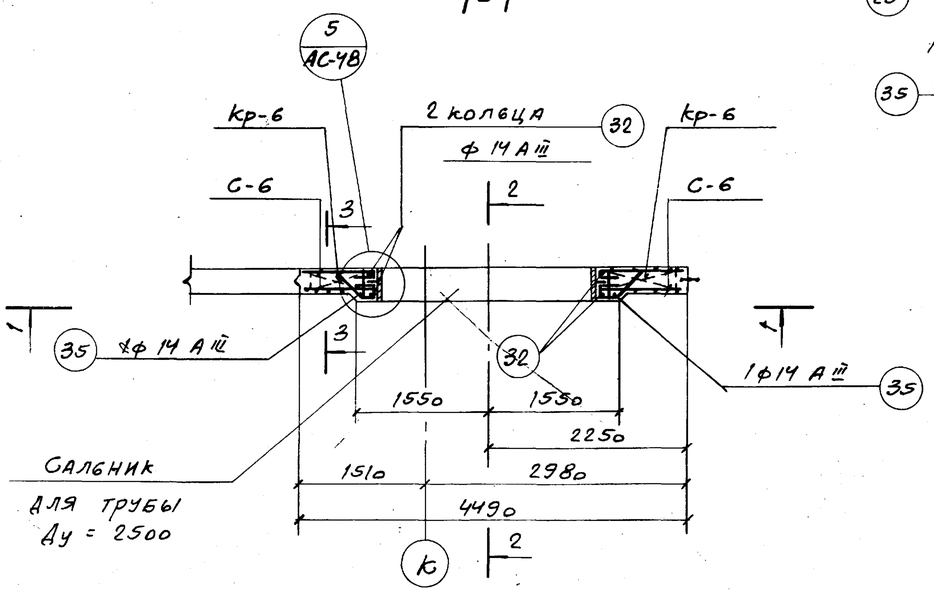

4-4

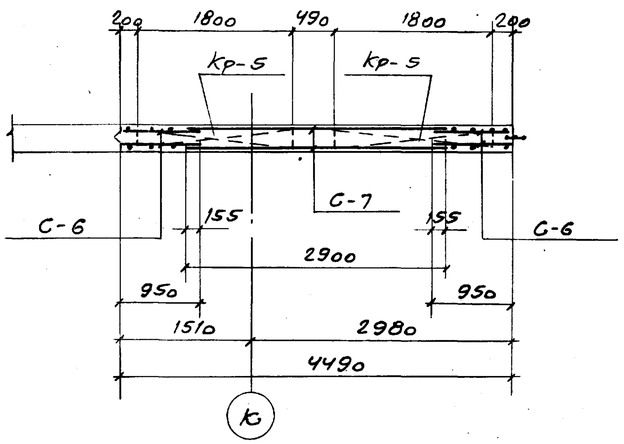

5-5

Расход материалов

Марка элемента	* Марка бетона	На 1 элемент: Бетон м³	Сталь кг: класс A I	класс A III	Итого	К-во шт.	Всего: Бетон м³	Сталь кг: класс A I	класс A III	Итого
МУ-12	М-Мрз В	5,70	116	884	1000	1	5,70	116	884	1000

* Принимать по таблице 1 (альбом I)

Примечания:

1. Опалубочный чертеж см. л. АС-34.
2. Совместно с данным см. л.л. АС-49, 50.
3. Защитный слой бетона – 25 мм.
4. Позиции „34" приварить к сеткам.
5. Сетки С-7,8 вырезаются по месту, концы арматуры приварить к корпусу салбника

Госстрой СССР Союзводоканалпроект г. Москва 1975 г.	Монолитный участок МУ-12.	Типовой проект 902-2-264
Азротенки-смесители четырехкоридорные с размерами коридора 9×5,2×16 м из сборного железобетона	Арматурный чертеж. Планы, виды, сечения.	Альбом I
		Лист АС-48

Нач. отдела	Андрианов	
Гл. инж. пр.	Чурков	
Рук. группы	Гарбуз	
Исполнитель	Цветкова	
Проверил	Воробьева	

13945-01 55

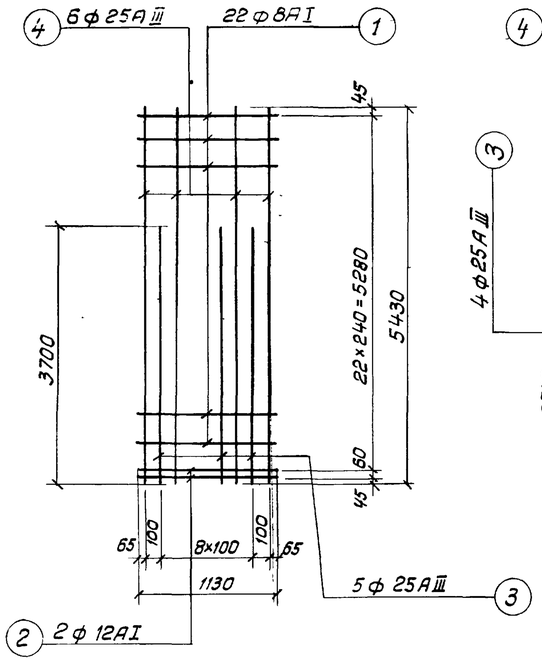

С-3

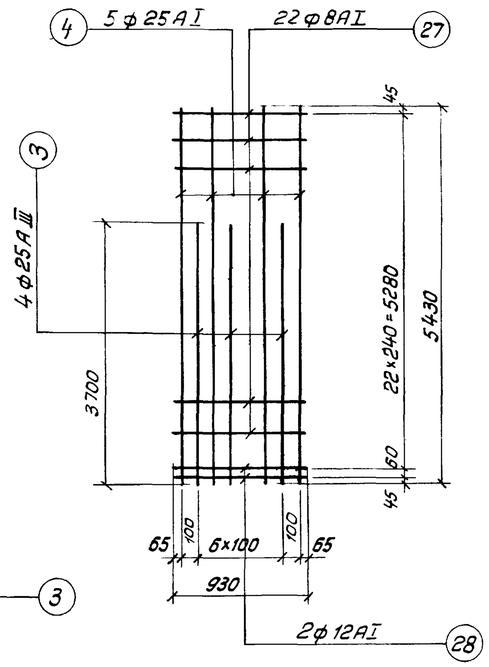

С-6

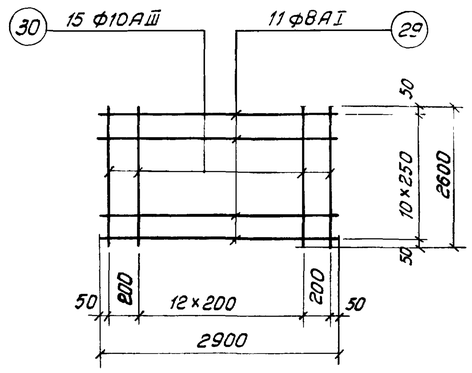

С-7

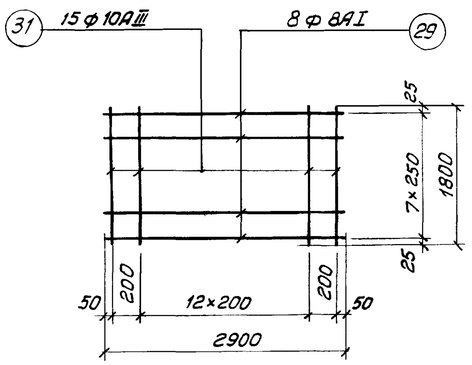

С-8

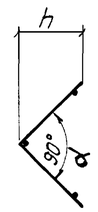

Заготовка поз. „8;10" для каркасов КР-5;6 (см. примечание п.2)

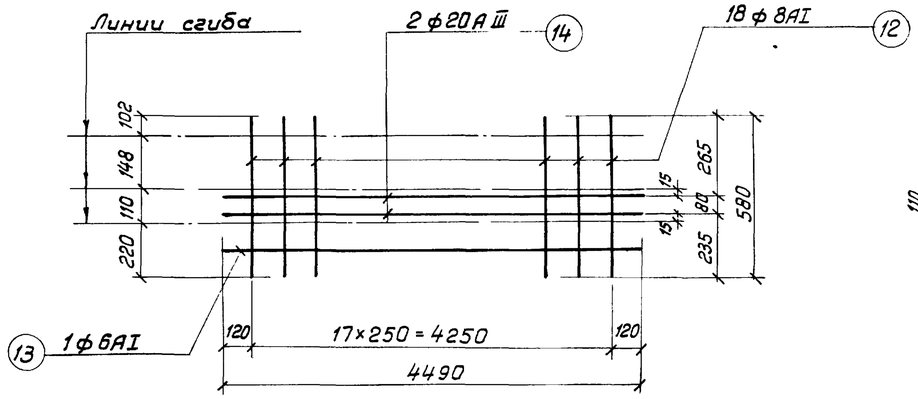

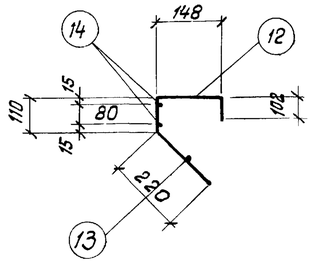

КР-7

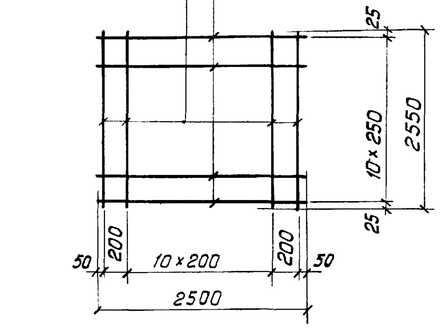

С-4

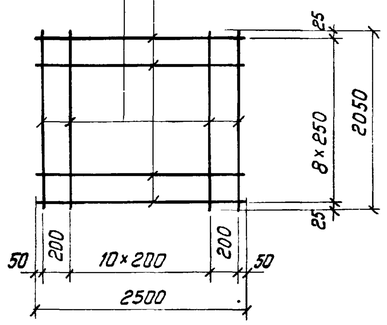

С-5

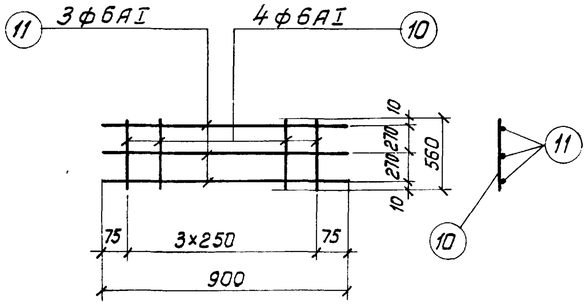

КР-6

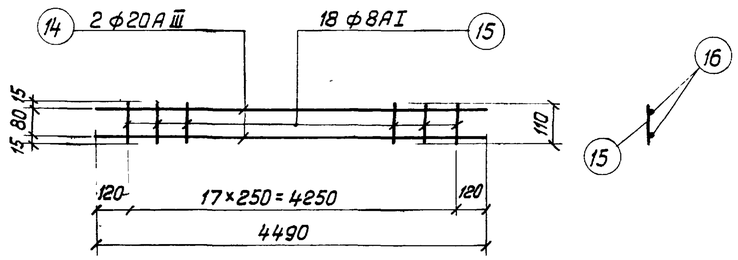

КР-8

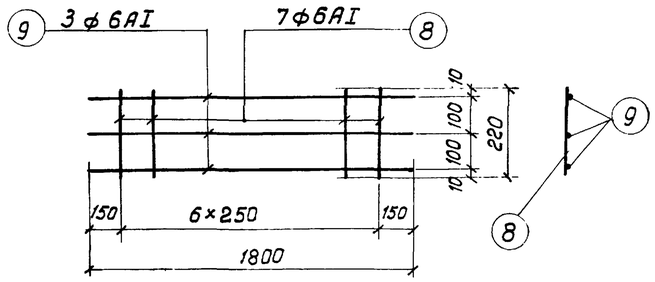

КР-5

Примечания:

1. Совместно с данным см. л.л АС-47, 48.
2. Высота „h" доводится до требуемого размера при их установке в пространственный каркас монолитных участков путем изменения угла гиба „α" (каркасы КР-5,6).
3. Арматурные сетки и каркасы изготовлять при помощи точечной сварки в соответствии с требованиями СНиП II-В.1-62* и ГОСТ,а 10922-75.

Госстрой СССР СОЮЗВОДОКАНАЛПРОЕКТ г. Москва 1975г	Монолитные участки МУ-11; 12	Типовой проект	902-2-264
		Альбом	I
Аэротенки-смесители четырехкоридорные с размерами коридора 9×5,2×1,50 из сборного железобетона	Арматурный чертеж Сетки, каркасы	Лист	АС-49

Нач. отдела Андрианов
Гл. инж. пр. Чирков
Рук. группы Гарбуз
Исполнитель Цветкова
Проверил Воробьева

Типовой проект 902-2-264 Альбом I Лист АС-49

13945-01 56

Спецификация арматуры на 1 элемент

Марка элемента и количество	Марка сетки или каркаса	N поз.	Эскиз	ф мм	Длина мм	Кол-во стержней в 1ой сетке или каркасе	Кол-во стержней в 1ом элементе	Общая длина м	Выборка арматуры на 1 элемент ф мм	Общая длина м	Вес кг	На все элементы вес кг
МУ-11 /шт-1/	С-3 /шт-4/	1	1130	8AI	1130	22	88	99.4	6AI	57.9	13	13
		2	1130	12AI	1130	2	8	9.0	8AI	241.4	95	95
		3	3700	25AIII	3700	5	20	74.0	12AI	9.0	8	8
		4	5430	25AIII	5430	6	24	130.3	10AIII	155.7	96	96
									14AIII	72.1	87	87
	С-4 /шт-2/	5	2500	8AI	2500	11	22	55.0	20AIII	18.0	45	45
		6	2550	10AIII	2550	13	26	66.3	25AIII	204.3	780	780
										Итого	1124	1124
	С-5 /шт-2/	5	2500	8AI	2500	9	18	45.0				
		7	2050	10AIII	2050	13	26	53.3				
	КР-5 /шт-2/	8	220	6AI	220	7	14	3.1				
		9	1800	6AI	1800	3	6	10.8				
	КР-6 /шт-8/	10	560	6AI	560	4	32	17.9				
		11	900	6AI	900	3	24	21.6				
	КР-7 /шт-1/	12	580	8AI	580	18	18	10.4				
		13	4490	6AI	4490	1	1	4.5				
		14	4490	20AIII	4490	2	2	9.0				
	КР-8 /шт-1/	15	110	8AI	110	18	18	2.0				
		14	4490	20AIII	4490	2	2	9.0				
	Отдельные стержни	16	4650	14AIII	4650	–	4	18.6				
		17	2300	14AIII	2300	–	4	9.2				
		18	500, 2200	14AIII	7400	–	2	14.8				
		19	380, 2600, 380, 45°	14AIII	3360	–	1	3.4				
		20	45°, 380, 3700	14AIII	4080	–	2	8.2				
		21	4470	14AIII	4470	–	4	17.9				
		22	5400	10AIII	5400	–	4	21.6				
		23	45°, 380, 250, от 200, до 500, 110	8AI	$l_{ср}$ 1190	–	13	15.5				
		24	250, 250, 110	8AI	710	–	13	9.2				
		25	280	8AI	380	–	13	4.9				
		26	350, 2200	10AIII	7250	–	2	14.5				

Спецификация арматуры на 1 элемент

Марка элемента и количество	Марка сетки или каркаса	N поз.	Эскиз	ф мм	Длина мм	Кол-во стержней в 1ой сетке или каркасе	Кол-во стержней в 1ом элементе	Общая длина м	Выборка арматуры на 1 элемент ф мм	Общая длина м	Вес кг	На все элементы вес кг
МУ-12 /шт-1/	С-6 /шт-4/	3	3700	25AIII	3700	4	16	59.2	6AI	57.9	13	13
		4	5430	25AIII	5430	5	20	108.6	8AI	243.2	96	96
		27	930	8AI	930	22	88	81.8	12AI	7.4	7	7
		28	930	12AI	930	2	8	7.4	10AIII	171.2	106	106
									14AIII	85.3	103	103
	С-7 /шт-2/	29	2900	8AI	2900	11	22	63.8	20AIII	18.0	45	45
		30	2600	10AIII	2600	15	30	78.0	25AIII	167.8	630	630
										Итого	1000	1000
	С-8 /шт-2/	29	2900	8AI	2900	8	16	46.4				
		31	1800	10AIII	1800	15	30	54.0				
	КР-5 /шт-2/	8	220	6AI	220	7	14	3.1				
		9	1800	6AI	1800	3	6	10.8				
	КР-6 /шт-8/	10	560	6AI	560	4	32	17.9				
		11	900	6AI	900	3	24	21.6				
	КР-7 /шт-1/	12	580	8AI	580	18	18	10.4				
		13	4490	6AI	4490	1	1	4.5				
		14	4490	20AIII	4490	2	2	9.0				
	КР-8 /шт-1/	15	110	8AI	110	18	18	2.0				
		14	4490	20AIII	4490	2	2	9.0				
	Отдельные стержни	21	4470	14AIII	4470	–	8	35.8				
		22	5400	10AIII	5400	–	4	21.6				
		23	45°, 380, 250, от 200, до 500, 110	8AI	$l_{ср}$ 1190	–	17	20.2				
		24	250, 250, 110	8AI	710	–	17	12.1				
		25	280	8AI	380	–	17	6.5				
		32	500, 2700	14AIII	8970	–	2	18.0				
		33	380, 3100, 380, 45°	14AIII	3860	–	1	3.9				
		34	2400	14AIII	2400	–	8	19.2				
		35	45°, 380, 3800	14AIII	4180	–	2	8.4				
		26	350, 2700	10AIII	8820	–	2	17.6				

Выборка арматуры на лист

Горячекатаная арматурная сталь класса AI ГОСТ 5781-61*	ф мм	6	8	12		Всего
	Вес кг	26	191	15		232
Горячекатаная арматурная сталь класса AIII ГОСТ 5781-61*	ф мм	10	14	20	25	Всего
	Вес кг	202	190	90	1410	1892
					Итого	2124

Примечания:

1. Совместно с данным см. л.л. АС-47÷49.
2. Длина позиций „17; 34" уточняется по месту.

Гос. отдела	Андрианов	
Гл. инж. пр-та	Чирков	
Рук. группы	Гарбуз	
Исполнитель	Цветкова	
Проверил	Воробьева	

Госстрой СССР СОЮЗВОДОКАНАЛПРОЕКТ г. Москва 1975г.	Монолитные участки МУ-11; 12.	Типовой проект 902-2-264
Аэротенки-смесители четырехкоридорные с размерами коридора 9×5.2×150 из сборного железобетона	Арматурный чертеж. Спецификация арматуры.	Альбом I
		Лист АС-50

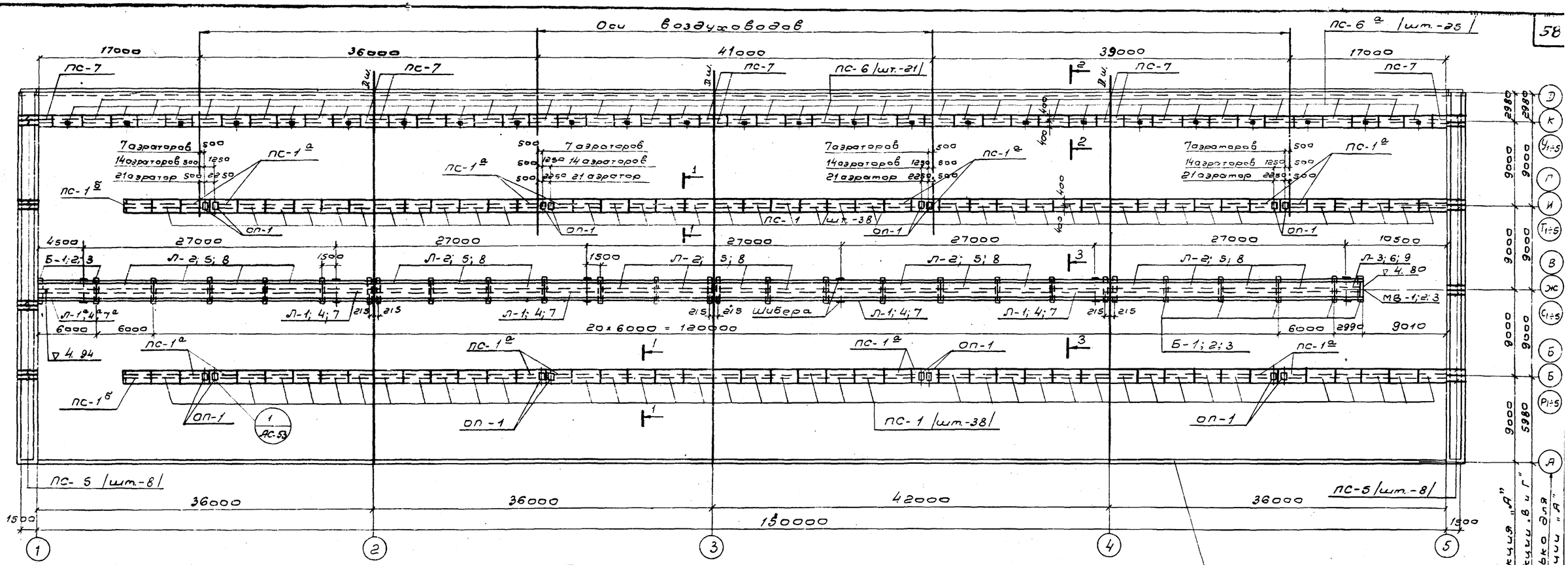

План плит, лотков, балок.

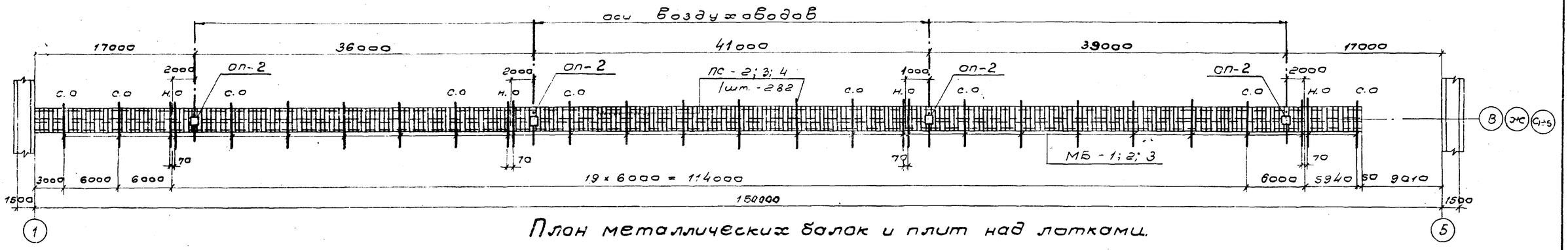

План металлических балок и плит над лотками.

Выборка сборных железобетонных элементов и металлических балок на 1 секцию

Наим. эл-та	Марка эл-та	К-во шт.	Вес 1го эл-та т	№ листа проекта альб. II
1	2	3	4	5
Лотки, балки, плиты для сечения лотка 900 × 1200	Л-1	4	6,55	АС-9
	Л-1а	1	6,55	АС-9
	Л-2	18	6,65	АС-10
	Л-3	1	3,225	АС-11
	ПС-2	282	0.15	АС-24
	Б-1	28	0,34	АС-20
	МБ-1	28	0,025	Альбом I АС-54

1	2	3	4	5
Лотки, балки, плиты для сечения лотка 1300 × 1200	Л-4	4	7,45	АС-12
	Л-4а	1	7,45	АС-12
	Л-5	18	7.55	АС-13
	Л-6	1	3,675	АС-14
	ПС-3	282	0.20	АС-24
	Б-2	28	0,55	АС-20
	МБ-2	28	0,027	Альбом I АС-54

1	2	3	4	5
Лотки, балки плиты для сечения лотка 1600 × 1200	Л-7	4	8,075	АС-15
	Л-7а	1	8,075	АС-15
	Л-8	18	8.225	АС-16
	Л-9	1	3,95	АС-17
	ПС-4	282	0,25	АС-24
	Б-3	28	0,63	АС-20
	МБ-3	28	0,028	Альбом I АС-54

1	2	3	4	5
Плиты для всех сечений лотков	ПС-1	76	0.70	АС-21
	ПС-1а	16	0.70	АС-21
	ПС-1б	2	0.70	АС-21
	ПС-5	16	0.20	АС-21
	ПС-6; 6а	21+25	0,70	АС-21
	ПС-7	8	0,35	АС-21
Опорные подушки: 7 аэраторов	ОП-1 / ОП-2	8 / 4	0.125 / 0.075	АС-20
14 аэраторов	ОП-1 / ОП-2	16 / 4	0.125 / 0.075	АС-20
21 аэратор	ОП-1 / ОП-2	16 / 4	0.125 / 0.075	АС-20

Примечания:

1. Совместно с данным см. л.л. АС-53, 54.
2. Монолитные вставки МВ-1; 2; 3 см. л. АС-55.

Госстрой СССР
СОЮЗВОДОКАНАЛПРОЕКТ
г. Москва 1975 г.

Аэротенки-смесители четырехкоридорные с размерами коридора 9×5, 2×150 из сборного железобетона.

Крайняя секция „А" и средние секции „В" и „Г". Монтажный чертеж плит, лотков, балок.

Типовой проект 902-2-264
Альбом I
Лист АС-51

Типовой проект
Лист АС-51
Инв. № Т-2313

Отдел № 12 Петухова
Отдел № 15 Годзишевская
Инженер
Гл. инж. пр. Чирков
Рук. группы Горбуз
Исполнит. Цветкова
Проверил Воробьева

13945-01 58

Типовой проект

Лист АС-52

Инв. № Т-2313

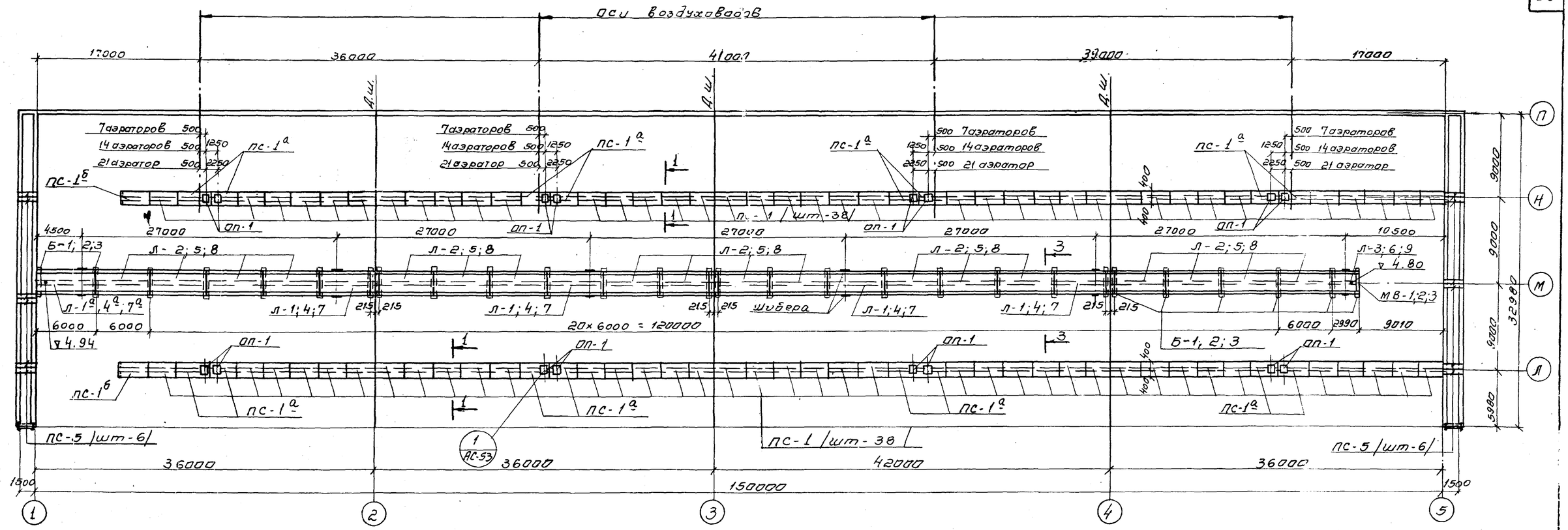

План плит, лотков, балок

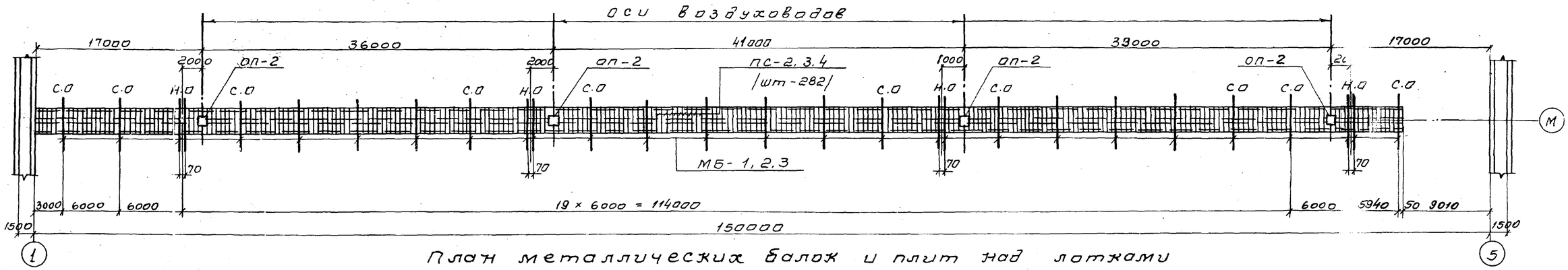

План металлических балок и плит над лотками

Выборка сборных железобетонных элементов и металлических балок на 1 секцию

Наим. эл-та	Марка эл-та	К-во шт.	Вес 1-го эл-та т	№ листа проекта альб. II
1	2	3	4	5
Лотки, балки, плиты для сечения лотка 900×1200	Л-1	4	6.55	АС-9
	Л-1а	1	6.55	АС-9
	Л-2	18	6.65	АС-10
	Л-3	1	3.225	АС-11
	ПС-2	282	0.15	АС-24
	Б-1	28	0.34	АС-20
	МБ-1	28	0.025	Альбом I АС-54

1	2	3	4	5
Лотки, балки, плиты для сечения лотка 1300×1200	Л-4	4	7.45	АС-12
	Л-4а	1	7.45	АС-12
	Л-5	18	7.55	АС-13
	Л-6	1	3.675	АС-14
	ПС-3	282	0.20	АС-24
	Б-2	28	0.55	АС-20
	МБ-2	28	0.027	Альбом I АС-54

1	2	3	4	5
Лотки, балки, плиты для сечения лотка 1600×1200	Л-7	4	8.075	АС-15
	Л-7а	1	8.075	АС-15
	Л-8	18	8.225	АС-16
	Л-9	1	3.95	АС-17
	ПС-4	282	0.25	АС-24
	Б-3	28	0.63	АС-20
	МБ-3	28	0.028	Альбом I АС-54

1	2	3	4	5
Плиты для всех сечений лотков	ПС-1	76	0.70	АС-21
	ПС-1а	16	0.70	АС-21
	ПС-1б	2	0.70	АС-21
	ПС-5	12	0.20	АС-21
Опорные подушки: 7 аэраторов	ОП-1 / ОП-2	8 / 4	0.125 / 0.075	АС-20
14 аэраторов	ОП-1 / ОП-2	16 / 4	0.125 / 0.075	АС-20
21 аэратор	ОП-1 / ОП-2	16 / 4	0.125 / 0.075	АС-20

Примечания:

1. Совместно с данным см. л.л. АС-53; 54.
2. Монолитные вставки МВ-1, 2, 3 см. л. АС-55.

Согласовано: Отдел N 12 Петухова; Отдел N 15 Годзишевская

Нач. отдела Андрианов; Гл. инж. пр. Чирков; Рук. группы Гарбуз; Исполнитель Цветкова; Проверил Воробьева

Госстрой СССР
СОЮЗВОДОКАНАЛПРОЕКТ
г. Москва 1975 г.
Аэротенки-смесители четырехкоридорные с размером и коридора 9×5,2×150 из сборного железобетона

Крайняя секция „Б".
Монтажный чертеж плит, лотков, балок.

Типовой проект 902-2-264
Альбом I
Лист АС-52

13945-с 59

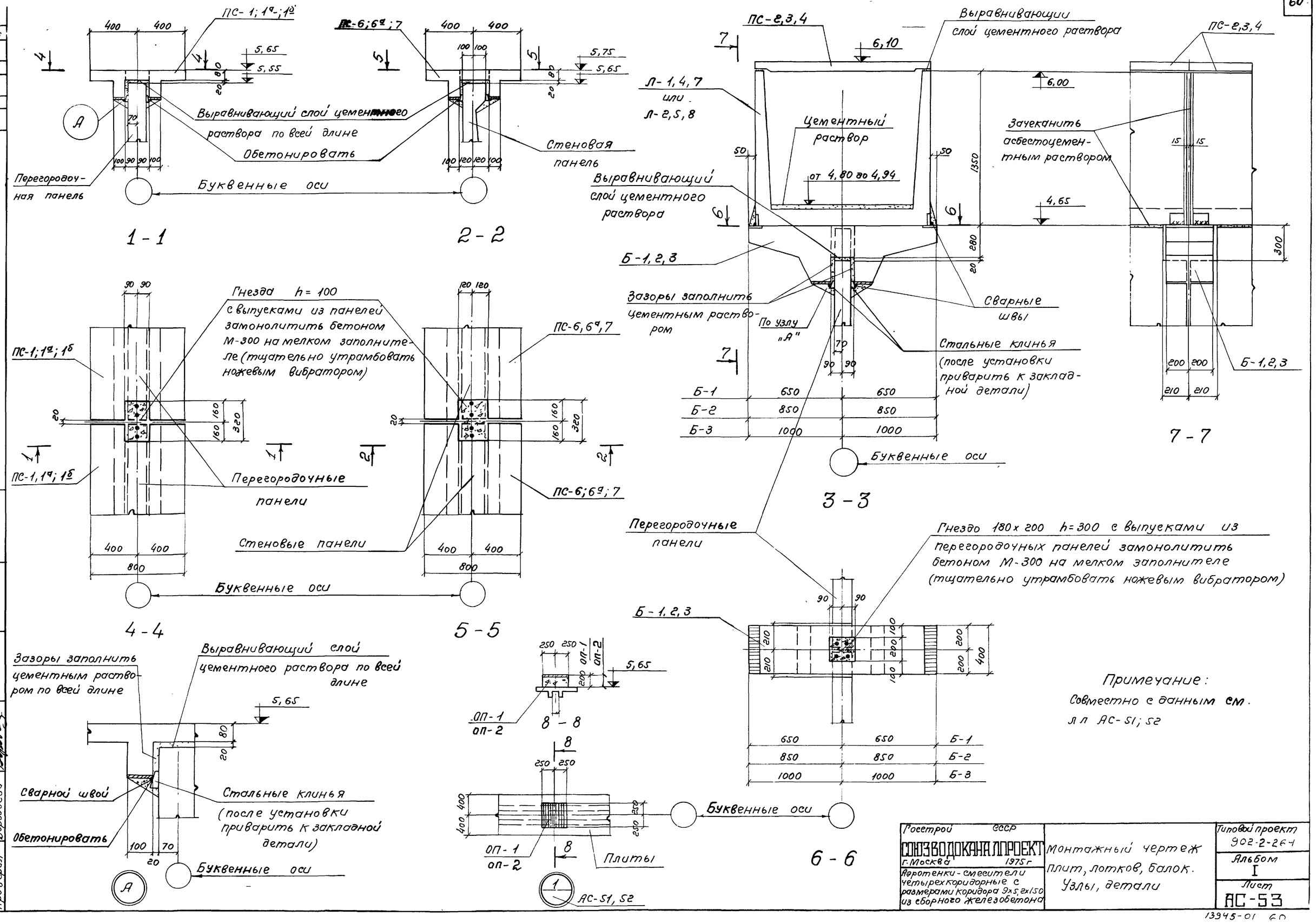

Примечание:
Совместно с данным см. лл АС-51; 52

Госстрой СССР СОЮЗВОДОКАНАЛПРОЕКТ г. Москва 1975 г. Аэротенки-смесители четырехкоридорные с размерами коридора 9x5, 2x150 из сборного железобетона	Монтажный чертеж плит, лотков, балок. Узлы, детали	Типовой проект 902-2-264	Альбом I
		Лист АС-53	

Типовой проект
Лист АС-53
Инв № Т-2313

Нач. отдела Андриянов
Гл. инж. пр-та Чирков
Рук. группы Гарбуз
Исполнитель Цветкова
Проверил Воробьева

13945-01 60

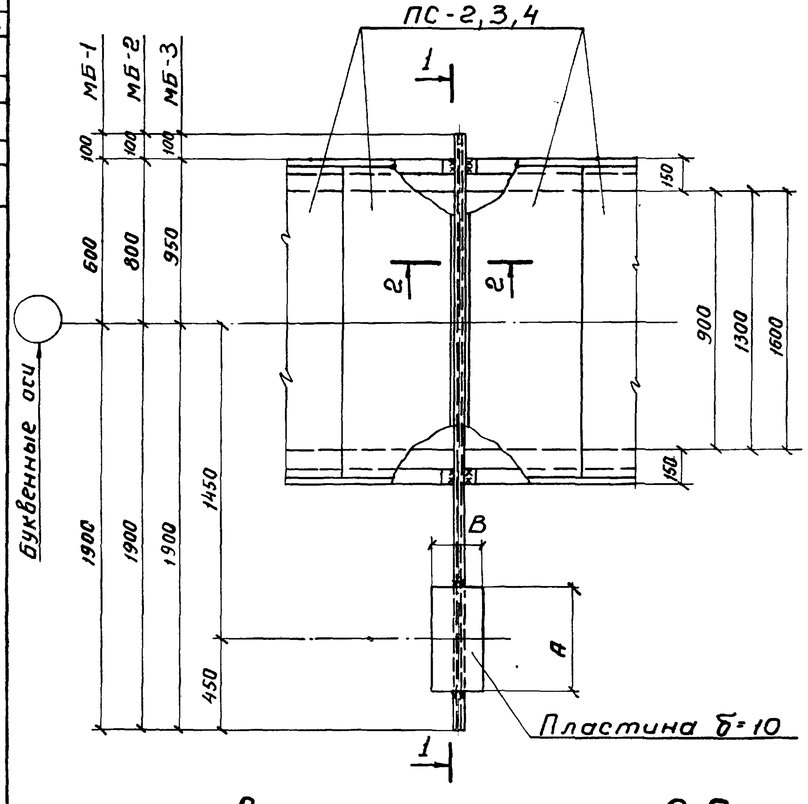

Скользящая опора С.О.

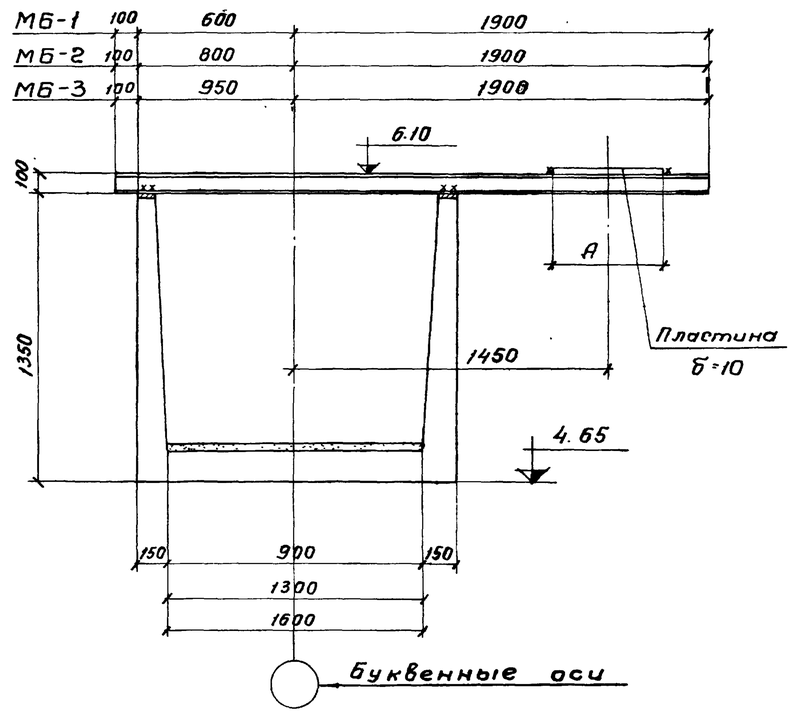

1-1

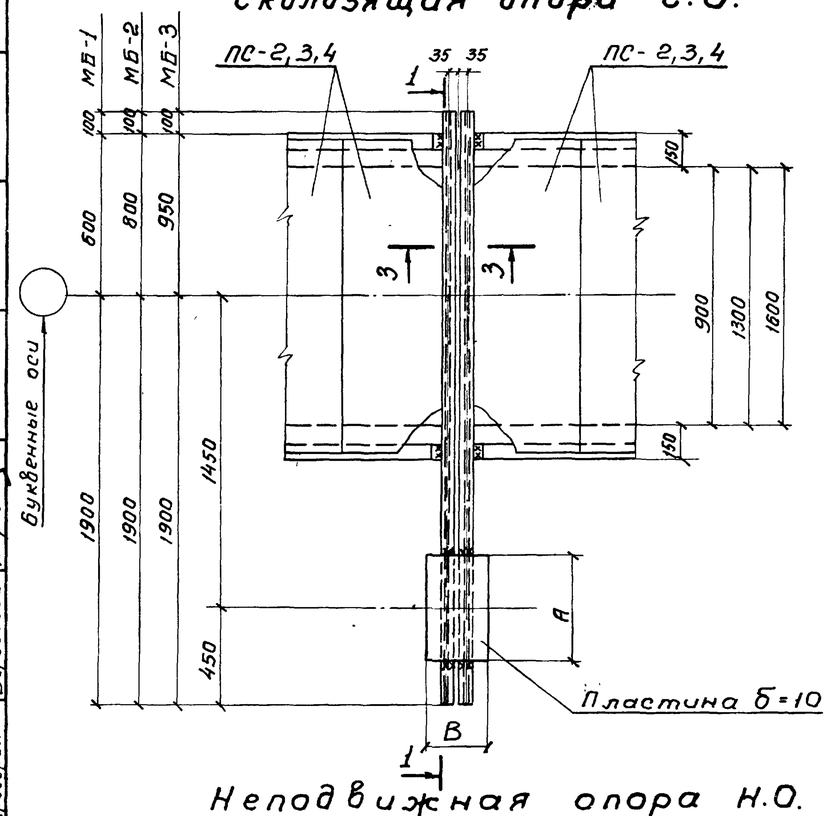

Неподвижная опора Н.О.

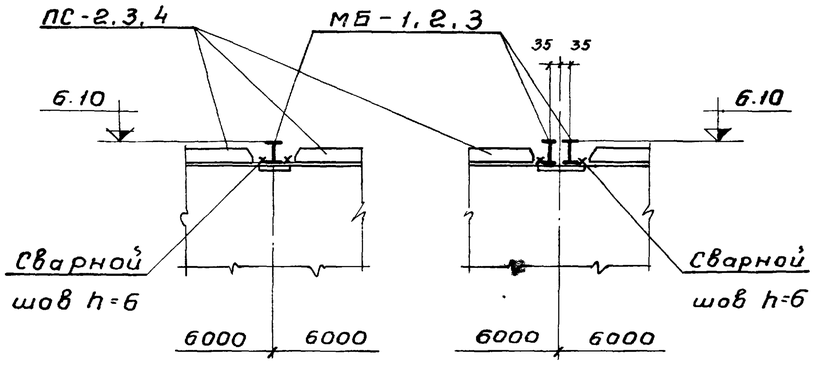

2-2 3-3

Примечания:

1. Совместно с данным см. л.л. АС-51; 52.
2. Сварные швы h = 6 мм.
3. Сварку производить электродами Э-42, ГОСТ 9467-60.

Спецификация металла В Ст.3 КП2 на одну марку

Марка	№ поз.	Профиль	Длина мм	К-во шт	Вес кг 1 шт	Вес кг Всех	Вес кг Марки	Примеч.
для лотка 900 × 1200								
МБ-1	1	I № 10	2600	1	25.0	25.0	25.0	
для лотка 1300 × 1200								
МБ-2	2	I № 10	2800	1	27.0	27.0	27.0	
для лотка 1600 × 1200								
МБ-3	3	I № 10	2950	1	28.0	28.0	28.0	

Выборка пластин б = 10 мм под опоры на 1 секцию

„Д" воздуховода	Неподвижные опоры: Размеры пластин А мм	Размеры пластин В мм	К-во шт	Вес кг 1 шт	Вес кг Всех	Скользящие опоры: Размеры пластин А мм	Размеры пластин В мм	К-во шт	Вес кг 1 шт	Вес кг Всех
7 аэраторов										
500	415	450	1	14.7	14.7	415	240	1	7.8	7.8
400	345	420	1	11.4	11.4	345	220	6	6.0	36.0
300	265	320	2	6.7	13.4	265	210	11	4.4	48.4
100	—	—	—	—	—	85	70	2	0.5	1.0
			Итого		39.5			Итого		93.2
14 аэраторов										
700	420	520	1	17.1	17.1	420	280	1	9.2	9.2
600	465	500	1	18.3	18.3	415	280	6	9.1	54.6
500	415	450	1	14.7	14.7	415	240	6	7.8	46.8
400	345	420	1	11.4	11.4	345	220	5	6.0	30.0
100	—	—	—	—	—	85	70	2	0.5	1.0
			Итого		61.5			Итого		141.6
21 аэратор										
800	420	520	1	17.1	17.1	420	180	1	5.9	5.9
700	420	520	1	17.1	17.1	420	280	6	9.2	55.2
600	465	500	1	18.3	18.3	415	280	6	9.1	54.6
500	415	450	1	14.7	14.7	415	240	5	7.8	39.0
100	—	—	—	—	—	85	70	2	0.5	1.0
			Итого		67.2			Итого		155.7

Типовой проект

Лист АС-54

Инв. № Т-2313

Согласовано

Отдел № 12 Петухова

Отдел № 15 Годзишевская

Нач. отдела Андрианов

Гл. инж. пр. Чирков

Рук. группы Гарбуз

Исполнитель Цветкова

Проверил Воробьева

Госстрой СССР

СОЮЗВОДОКАНАЛПРОЕКТ

г. Москва 1975 г.

Аэротенки - смесители четырехкоридорные с размерами коридора 9×5,2×150 из сборного железобетона

Монтажный чертеж плит, лотков, балок.

Скользящие и неподвижные опоры.

Типовой проект 902-2-264

Альбом I

Лист АС-54

13945-01 61

		Эскиз	ф мм	Длина	Кол-во стержней в 1 сетке	Кол-во стержней в 1 эл-те	Общая длина м	Выборка ар-ры на 1 элемент: ф мм	Общая длина м	Вес ар-ры кг
		Ар-ры на 1 элемент.								
		для лотка 900 х 1200								
	1	880	6 AI	880	6	6	5.3	6 AI	11.1	2.5
	2	1150	6 AI	1150	5	5	5.8	10 A III	2.4	1.5
	3	300	10 A III	300	—	8	2.4	Итого		4.0
		для лотка 1300 х 1200								
С-2	4	1280	6 AI	1280	6	6	7.7	6 AI	15.8	3.5
	2	1150	6 AI	1150	7	7	8.1	10 A III	2.4	1.5
Отд. стерж.	3	300	10 A III	300	—	8	2.4	Итого		5.0
		для лотка 1600 х 1200								
МВ-3 С-3	5	1580	6 AI	1580	6	6	9.5	6 AI	19.9	4.5
	2	1150	6 AI	1150	9	9	10.4	10 A III	2.4	1.5
Отд. стерж.	3	300	10 A III	300	—	8	2.4	Итого		6.0

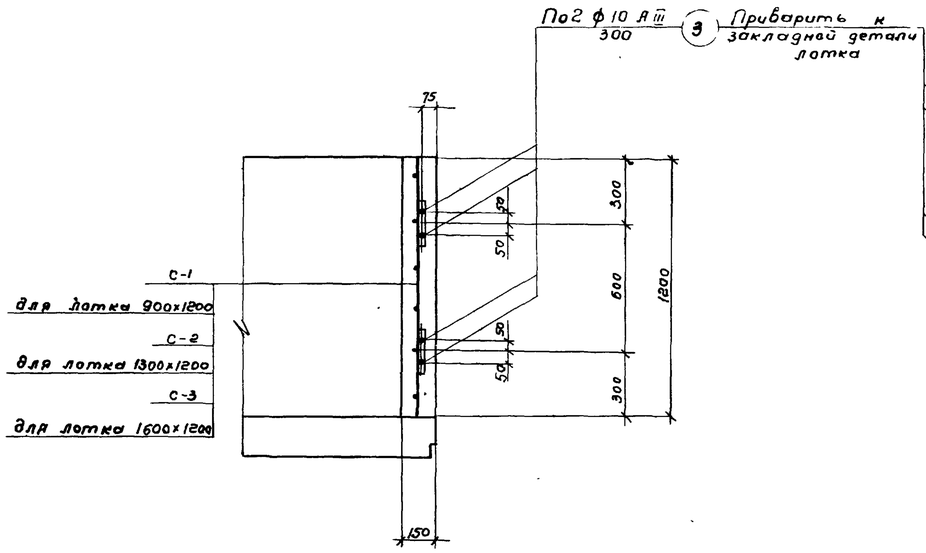

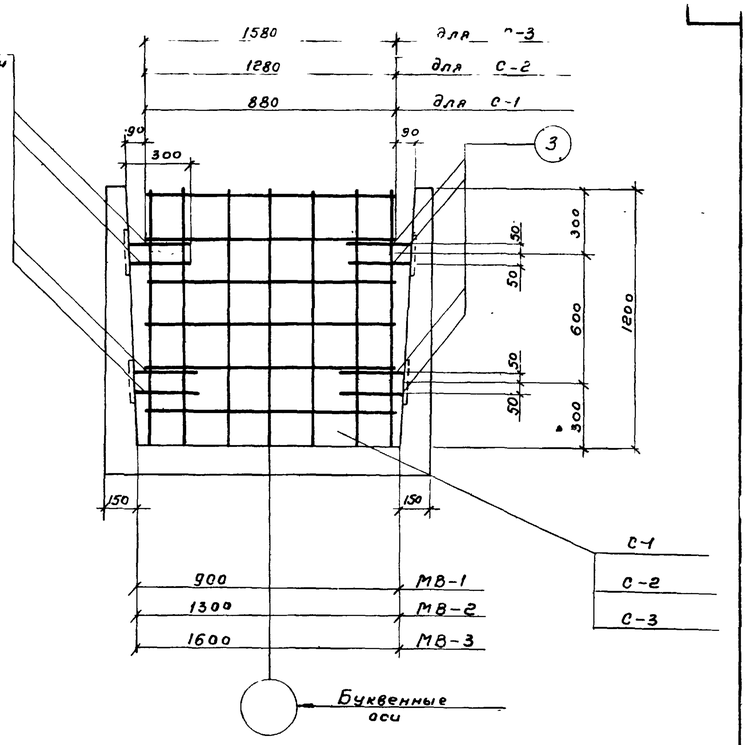

1-1

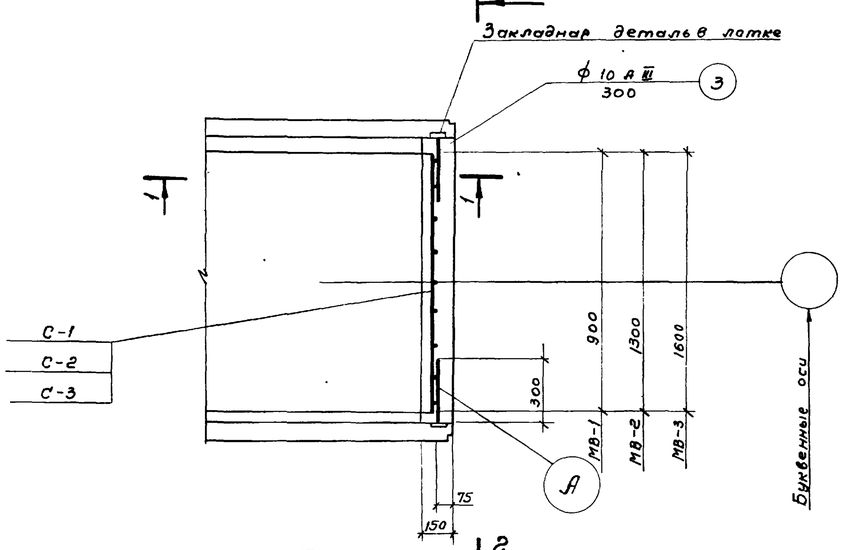

2-2

План

МВ-1, МВ-2, МВ-3

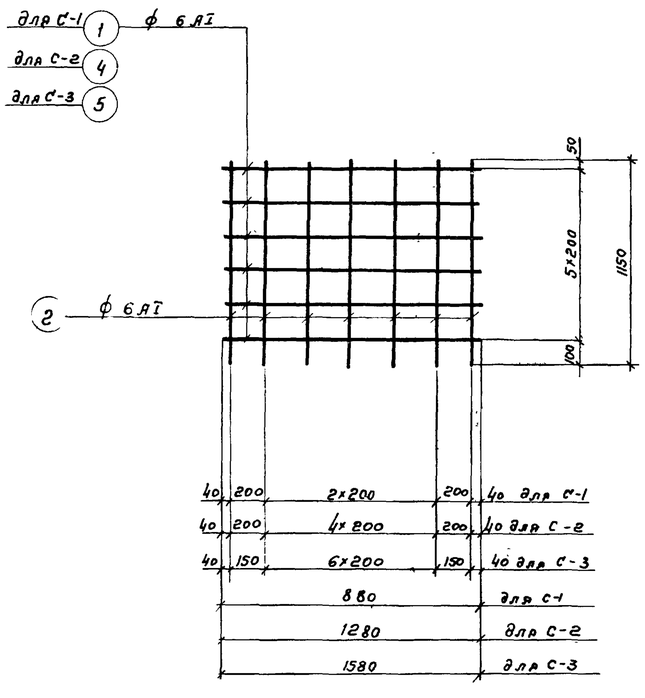

С-1, С-2, С-3.

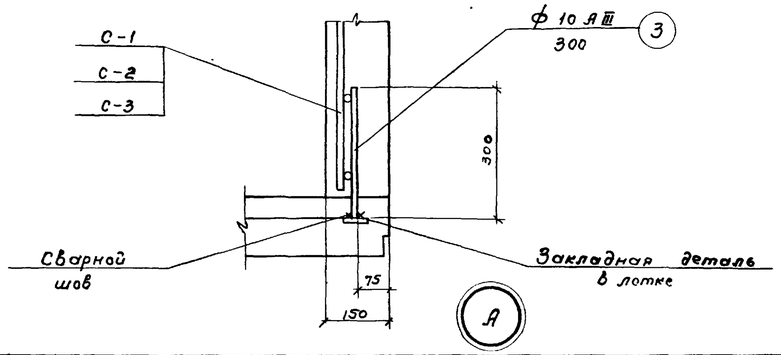

Расход материалов на одну секцию										
Марка элемента	*Марка бетона	На 1 элемент: Бетон м³	Сталь кг: Класс AI	Класс A III	Итого	К-во шт	Всего: Бетон м³	Сталь кг: Класс AI	Класс A III	Итого
для лотка 900 х 1200										
МВ-1	М Мрз В	0.18	2.5	1.5	4.0	1	0.18	2.5	1.5	4.0
для лотка 1300 х 1200										
МВ-2	М Мрз. В	0.25	3.5	1.5	5.0	1	0.25	3.5	1.5	5.0
для лотка 1600 х 1200										
МВ-3	М Мрз В	0.30	4.5	1.5	6.0	1	0.30	4.5	1.5	6.0

* Принимать по таблице 1 (альбом I).

Примечание:

Совместно с данным см. л.л. АС-51,52

Гл. инж. пр-та Чарков; Рук. группы Горбуз; Гл. инженер Цветкова; Исполнитель Андреева	Госстрой СССР **СОЮЗВОДОКАНАЛПРОЕКТ** г. Москва 1975 г.	Монтажный чертеж плит, лотков, балок. Монолитные вставки МВ-1 ÷ МВ-3.
	Аэротенки-смесители четырехкоридорные с размерами коридора 9х5.2х150 из сборного железобетона.	Типовой проект 902-2-26 с; Альбом I; Лист АС-55

Типовой проект

Лист АС-56

Инв. № Т-2313

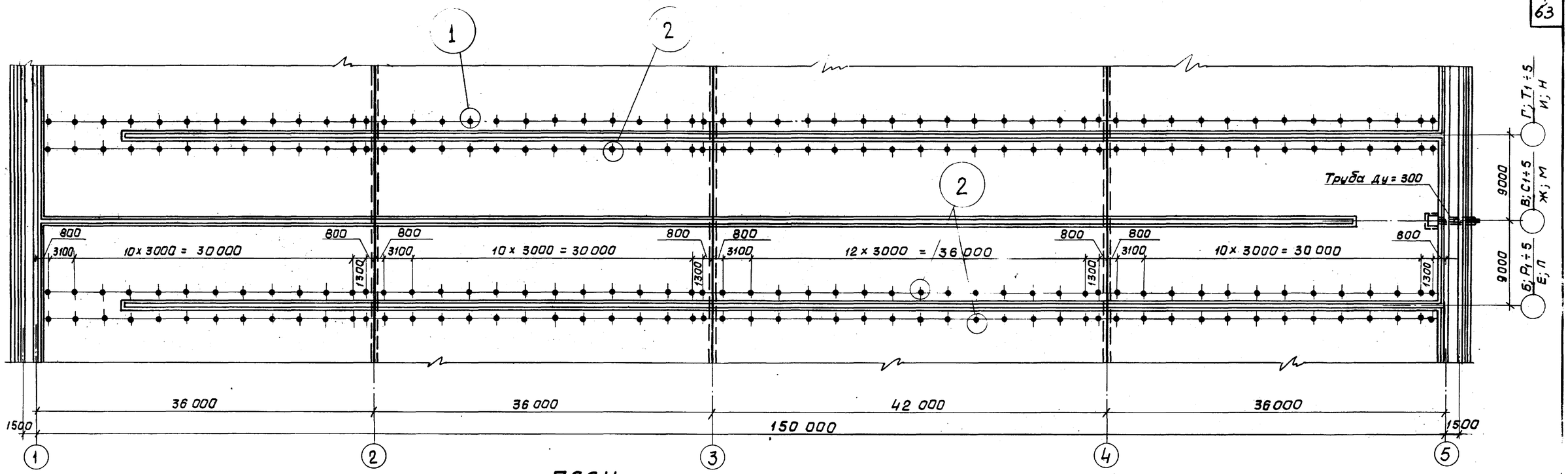

ПЛАН

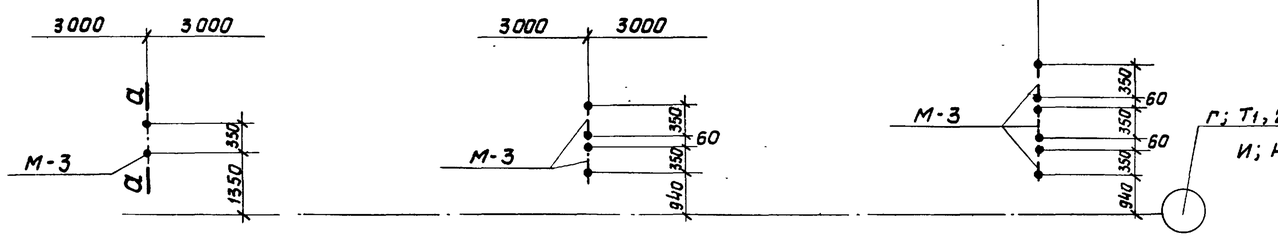

1 При количестве аэраторов - 7 рядов

1 При количестве аэраторов - 14 рядов

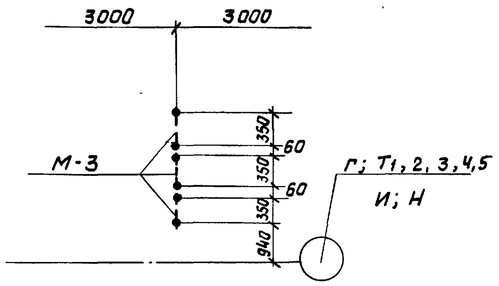

1 При количестве аэраторов - 21 ряд

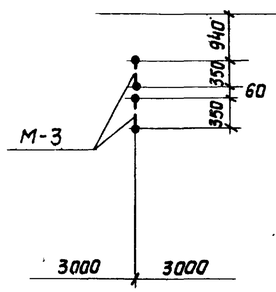

2 При количестве аэраторов - 7 рядов

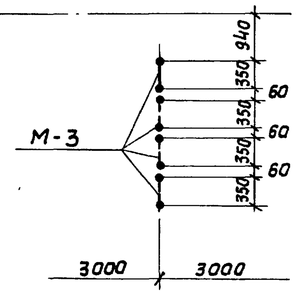

2 При количестве аэраторов - 14 рядов

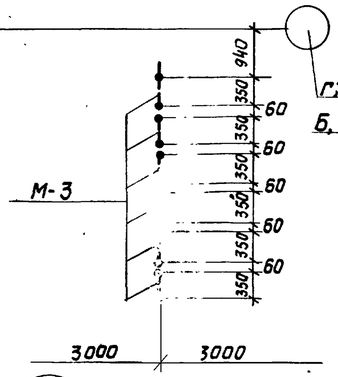

2 При количестве аэраторов - 21 ряд

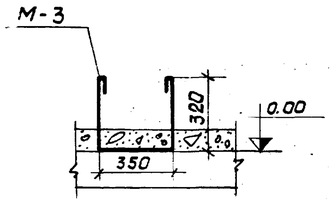

а - а

Таблица на закладную деталь М-3

Кол-во аэраторов	Номер узла и кол-во штук	Марка закладного эл-та	Количество штук на 1 узел	Количество штук на все узлы	N листа проекта
7	1 штук 54	М-3	1	54	АС-65
	2 штук 162	М-3	2	324	АС-65
14	1 штук 54	М-3	2	108	АС-65
	2 штук 162	М-3	4	648	АС-65
21	1 штук 54	М-3	3	162	АС-65
	2 штук 162	М-3	6	972	АС-65

Выборка закладных деталей на 1 секцию

Кол-во аэраторов	Марка закладной детали	К-во шт.	Общий вес кг	N листа проекта
7	М-3	378	264.6	АС-65
	М-6	3	54.6	АС-65
	М-10	1	11.8	АС-65
	Сальник для тр. Ду 300 ℓ=200	1	23.2	СЕРИЯ 3.901-5
	Кожух Д=400 ℓ=5400	1	405.0	
14	М-3	756	529.2	АС-65
	М-6	1	18.2	АС-65
	М-11	3	88.8	АС-65
	Сальник для тр. Ду=300 ℓ=200	1	23.2	СЕРИЯ 3.901-5
	Кожух Д=400 ℓ=5400	1	405.0	
21	М-3	1134	793.8	АС-65
	М-12	1	23.6	АС-65
	М-13	3	124.5	АС-65
	Сальник для тр. Ду 300 ℓ=200	1	23.2	СЕРИЯ 3.901-5
	Кожух Д=400 ℓ=5400	1	405.0	

Примечания:

1. Совместно с данным см. л.л. АС-57, 58, 59.
2. Закладные марки М-3 и сальник заложить в опалубку при бетонировании днища.

Нач. отдела	Андрианов
Гл. инж. пр.	Чирков
Рук. группы	Гарбуз
Исполнит.	Цветкова
Проверил	Воробьева

Госстрой СССР СОЮЗВОДОКАНАЛПРОЕКТ г. Москва 1975г.

Аэротенки-смесители четырехкаридорные с размерами каридора 9×5.2×150 из сборного железобетона

Разбивка закладных деталей в набетонке. Вариант с фильтросными каналами.

Типовой проект 902-2-264

Альбом I

Лист АС-56

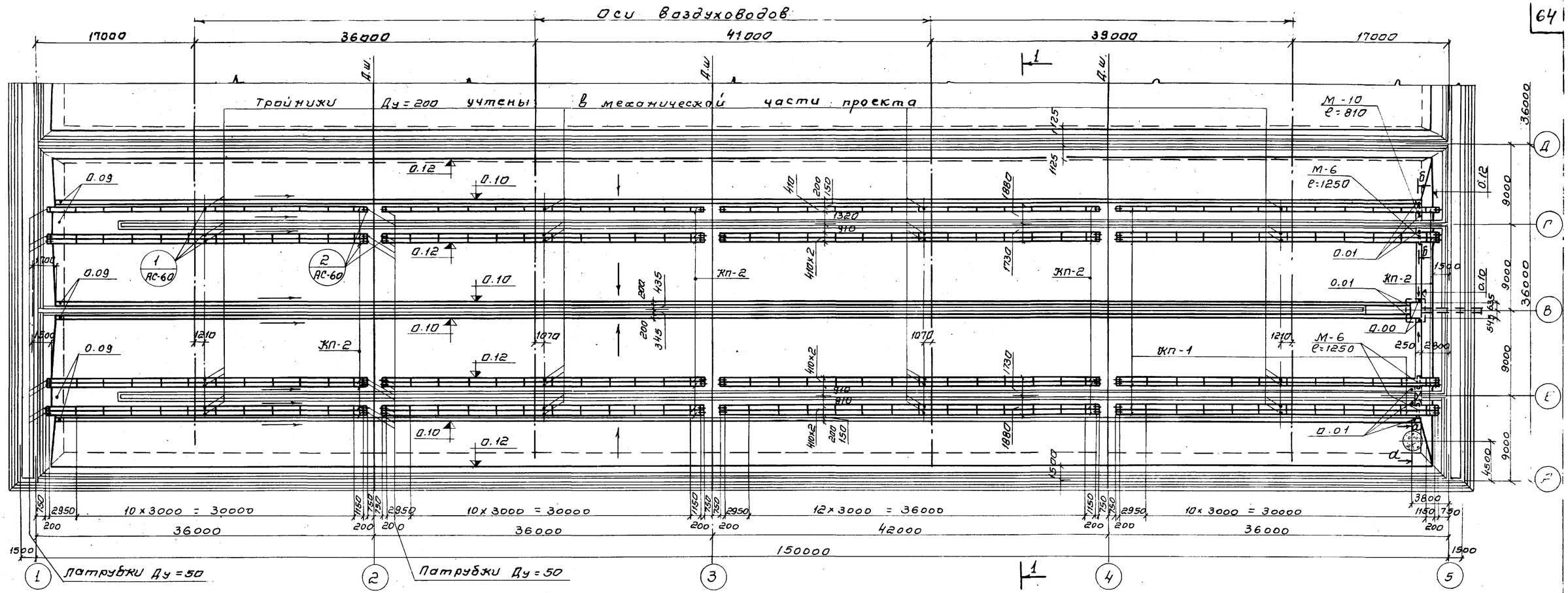

План набетонки и фильтросных каналов

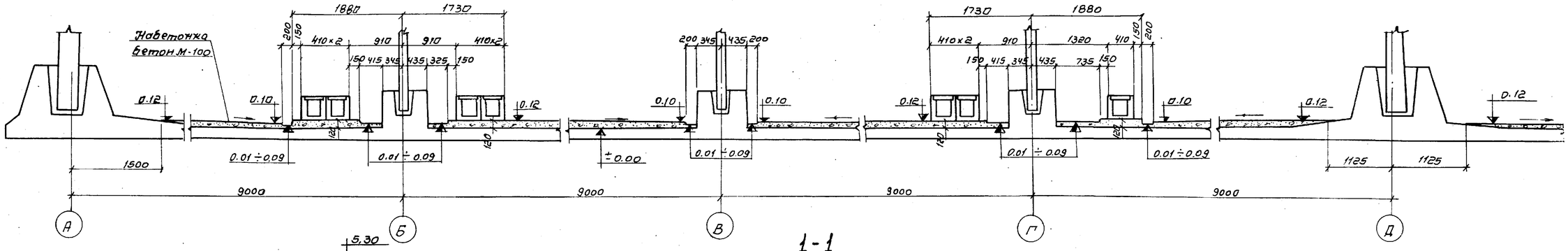

1-1

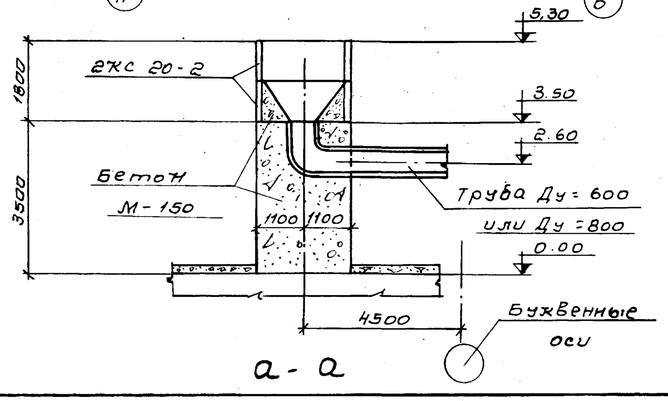

а-а

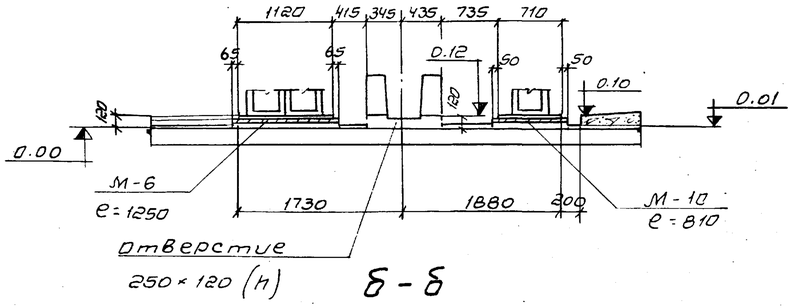

б-б

Примечания:

1. На данном чертеже дан план набетонки и фильтросных каналов для секции „А"; для секции „Б, В, Г" набетонка и фильтросные каналы выполняются аналогично.
2. Выборку закладных деталей М-6; М-10 см. л. АС-56

Госстрой СССР СОЮЗВОДОКАНАЛПРОЕКТ г. Москва 1975 г.	План набетонки и фильтросных каналов. (Трядов аэраторов)	Типовой проект 902-2-264
Аэротенки-смесители четырехкоридорные с размерами коридора 9×5, 2×150 из сборного железобетона		Альбом I
		Лист АС-57

Инв. № 2313

Лист АС-57

Гл. инж. Гарбуз, Цветкова, Воробьева

Отдел N 12 Петухова, Отдел N 15 Годзишевская

13945-01 64

Инв. № подл. | Подпись и дата | Взам. инв. №
Т-2313

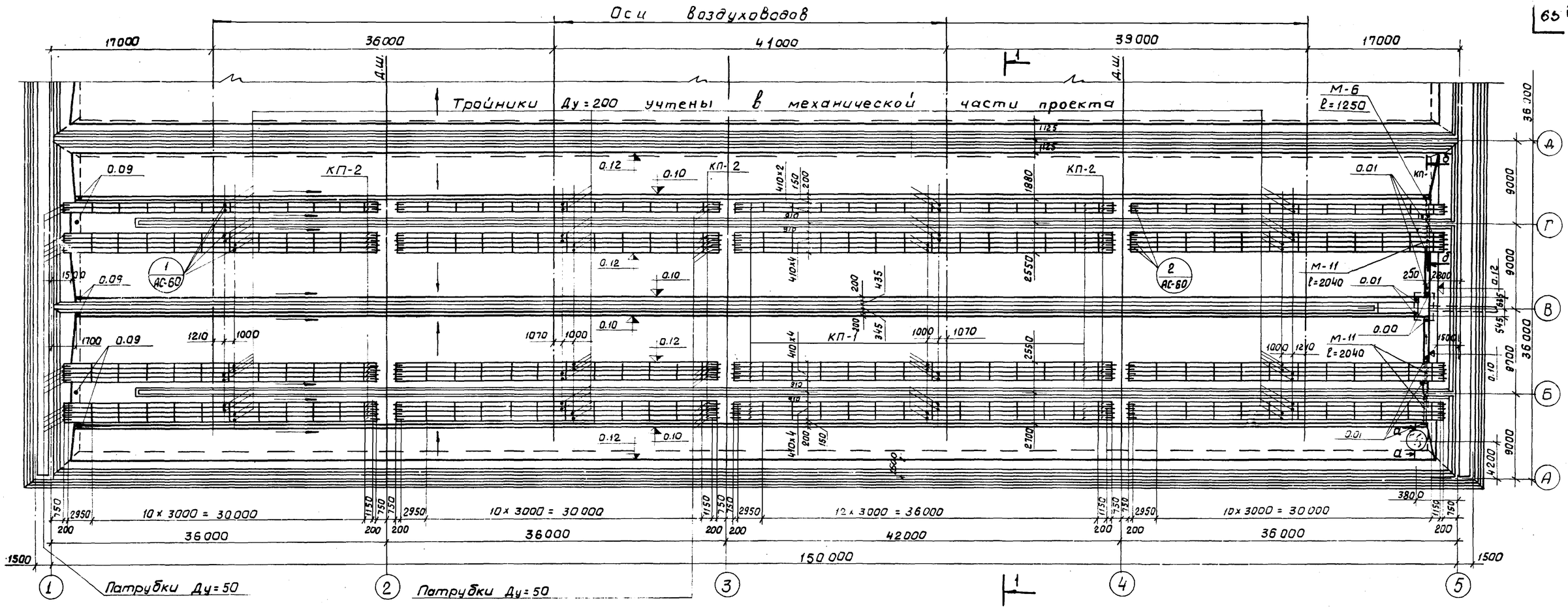

План набетонки и фильтросных каналов

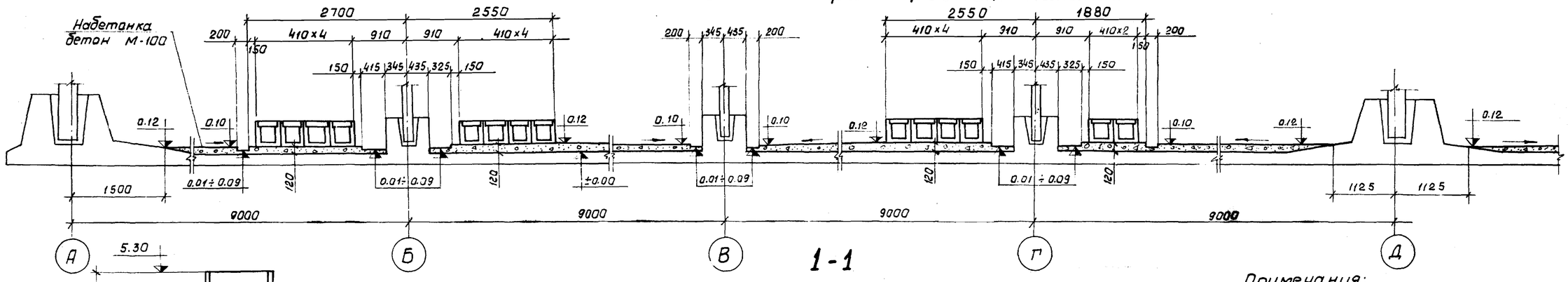

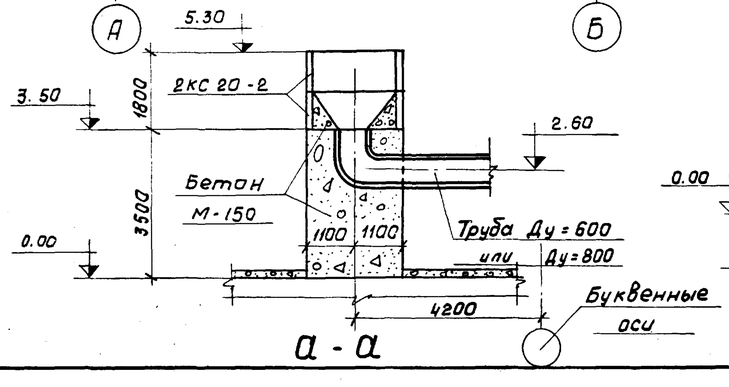

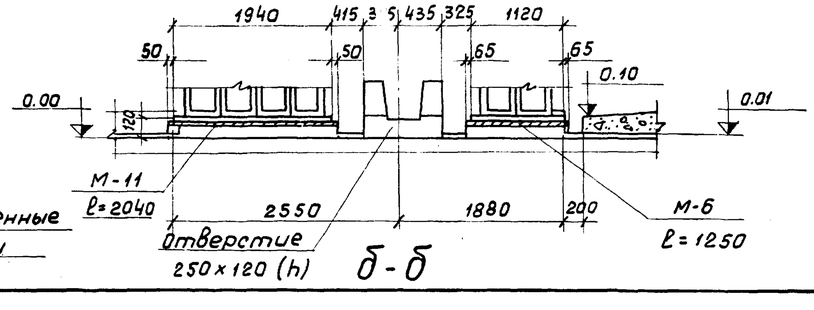

Примечания:

1. На данном чертеже дан план набетонки и фильтросных каналов для секции „А", для секций „Б, В, Г" набетонка и фильтросные каналы выполняются аналогично.
2. Выборку закладных деталей М-6, М-11, см. л. АС-56.
3. Раздиву закладных деталей для крепления каналов см. л. АС-56

Нач. отдела	Андрианов		
Гл. инж. пр.	Шорков		
Рук. группы	Сарбуз		
Исполнит.	Цветкова		
Проверил	Воробьева		

Госстрой СССР
СОЮЗВОДОКАНАЛПРОЕКТ
г. Москва 1975 г.

Аэротенки - смесители четырехкоридорные с размерами коридора 9 х 5,2 х 150 из сборного железобетона

План набетонки и фильтросных каналов. (14 рядов аэраторов)

Типовой проект 902-2-261
Альбом I
Лист АС-58

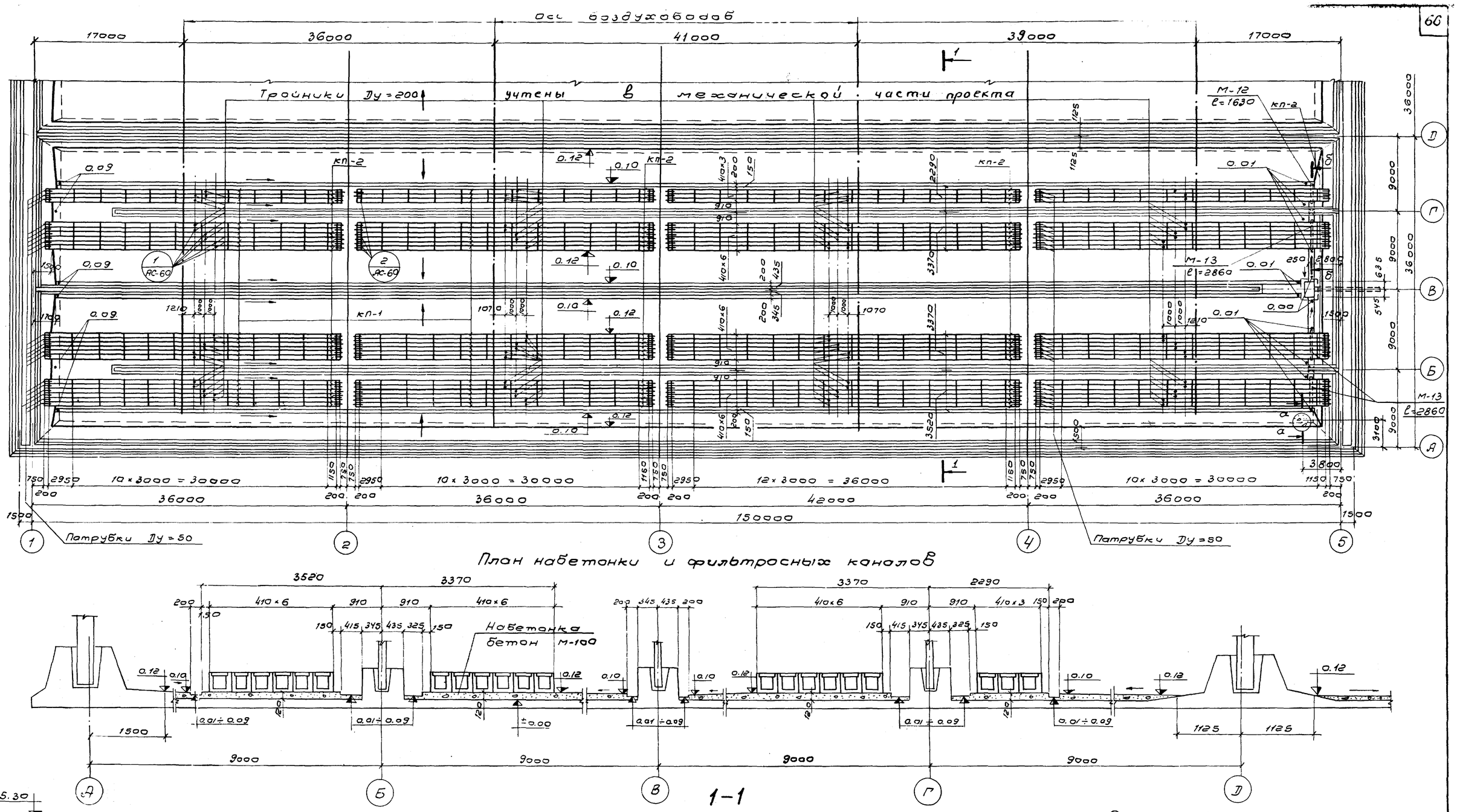

Примечания:

1. На данном чертеже дан план набетонки и фильтросных каналов для секции „А", для секций „Б", „В", „Г" набетонка и фильтросные каналы выполняются аналогично.
2. Разбивку закладных деталей для крепления каналов см. л. АС-56
3. Выборку закладных деталей М-12; М-13 см. л. АС-56

Госстрой СССР СОЮЗВОДОКАНАЛПРОЕКТ г. Москва 1975 г.	План набетонки и фильтросных каналов (21 ряд аэраторов)	Типовой проект 902-2-264
Аэротенки-смесители четырехкоридорные с размерами коридора 9×5,2×150 из сборного железобетона.		Альбом I
		Лист АС-59

Типовой проект
Лист АС-59
Инв. № Т-2313

Отдел № 12 Петухова
Отдел № 15 Подзишевская
Рук. группы Зарбуз
Исполнитель Цветкова
Проверил Воробьева

13945-01 66

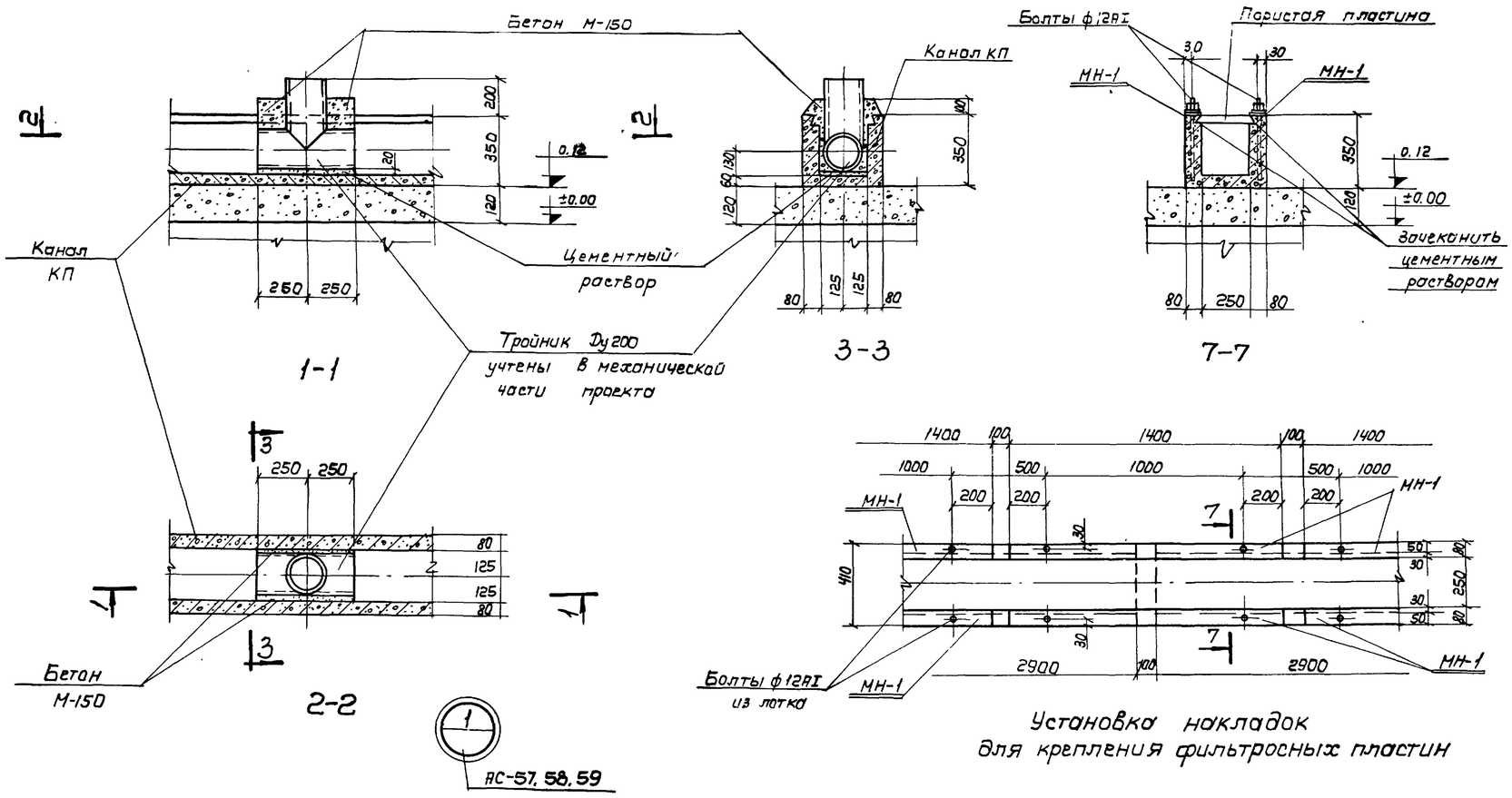

Выборка сборных железобетонных э-ов				
Количество аэраторов	Марка эл-та	Кол-во штук	Вес 1 ⁰⁰ эл-та т	Лист проекта альбома I
7	КП-1	322	0.525	АС-28
	КП-2	28	0.20	АС-28
	КС20-2	2	1.47	ГОСТ 8020-68
14	КП-1	644	0.525	АС-28
	КП-2	56	0.20	АС-28
	КС20-2	2	1.47	ГОСТ 8020-68
21	КП-1	966	0.525	АС-28
	КП-2	84	0.20	АС-28
	КС20-2	2	1.47	ГОСТ 8020-68

Выборка накладных эл-тов				
Количество аэраторов	Марка накладного элемента	Кол-во штук	Общий вес кг	№ листа проекта
7	МН-1	1344	4704.0	АС-65
14	МН-1	2688	9408.0	АС-65
21	МН-1	4032	14112.0	АС-65

Примечания:

1. Совместно с данным см. л.л. АС-57; 58; 59.
2. Накладные элементы МН-1 см л. АС-65 альбом I.

Госстрой СССР СОЮЗВОДОКАНАЛПРОЕКТ г. Москва 1975 г. Аэротенки-смесители четырехкоридорные с размерами коридора 9×5.2×150 из сборного железобетона	Фильтросные каналы. Узлы, детали.	Типовой проект 902-2-264 Альбом I Лист АС-60

Типовой проект
Лист АС-60
Инв. N Т-2313

Согласовано: Отдел N12 Петухова; Отдел N15 Годзишевская

Нач. отдела Андрианов; Гл. инж. пр-та Чирков; Рук. группы Гарбуз; Исполнитель Цветкова; Проверил Воробьева

Типовой проект

Лист АС-61

Инв. № т-2313

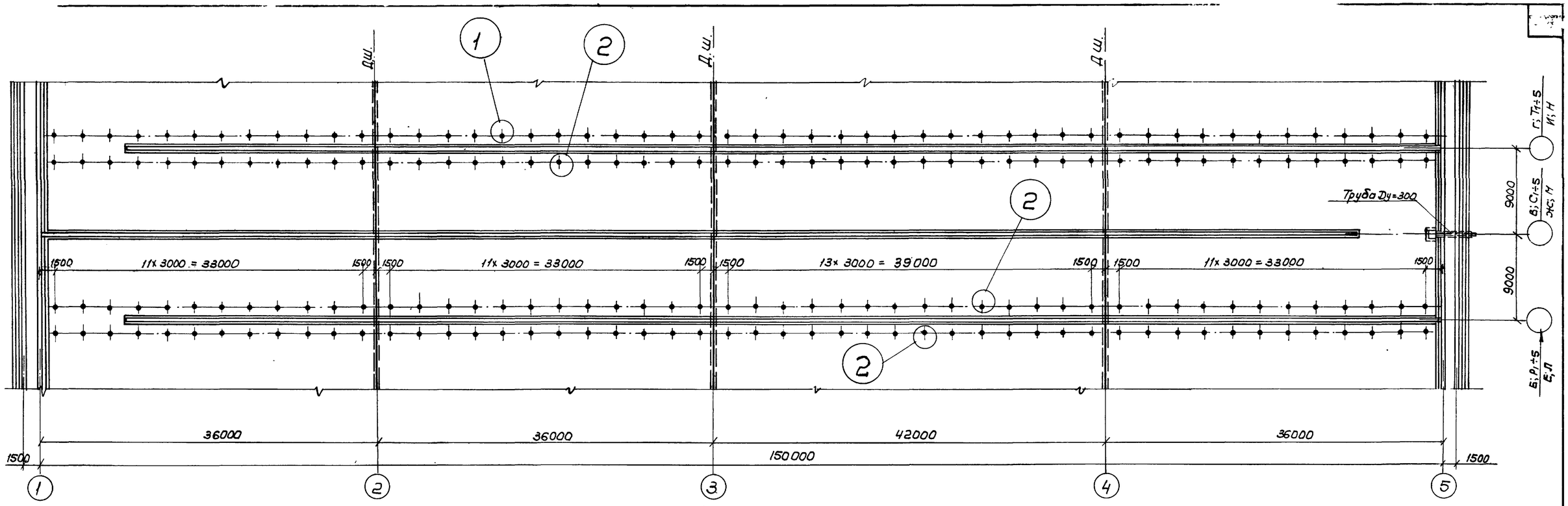

План

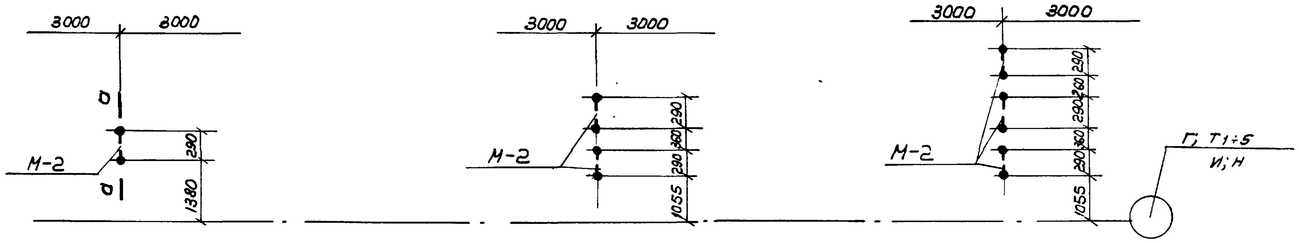

1 При количестве аэраторов – 7 рядов

1 При количестве аэраторов – 14 рядов

1 При количестве аэраторов – 21 ряд

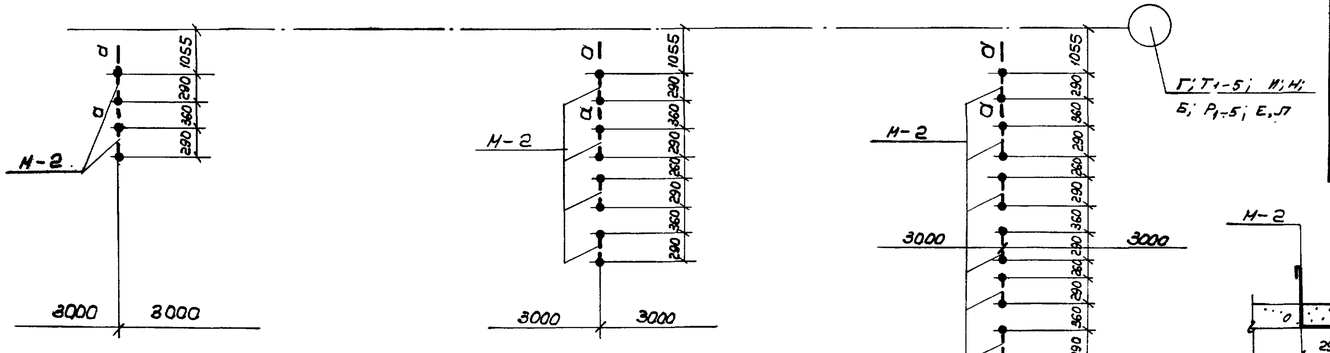

2 При количестве аэраторов – 7 рядов

2 При количестве аэраторов – 14 рядов

2 При количестве аэраторов – 21 ряд

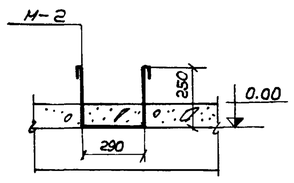

а-а

Таблица на закладную деталь М-2

К-во аэраторов	Номер узла и количество штук	Марка закладного эл-та	Количество штук на 1 узел	Количество штук на все узлы	N листа проекта
7	1 штук 50	М-2	1	50	АС-65
	2 штук 150	М-2	2	300	АС-65
14	1 штук 50	М-2	2	100	АС-65
	2 штук 150	М-2	4	600	АС-65
21	1 штук 50	М-2	3	150	АС-65
	2 штук 150	М-2	6	900	АС-65

Выборка закладных деталей на 1 секцию

Кол-во аэраторов	Марка закладной детали	К-во шт.	Общий вес кг	N листа проекта
7	М-2	350	210.0	АС-65
	М-5	1	8.7	АС-65
	М-6	3	54.6	АС-65
	Сальник для тр. Ду=300 е=200	1	23.2	Серия 3.901-5
	Кожух Д=400 е=5400	1	405.0	
14	М-2	700	420.0	АС-65
	М-6	1	18.2	АС-65
	М-7	3	106.5	АС-65
	Сальник для тр. Ду=300; е=200	1	23.2	Серия 3.901-5
	Кожух Д=400 е=5400	1	405.0	
21	М-2	1050	630.0	АС-65
	М-8	1	26.2	АС-65
	М-9	3	159.0	АС-65
	Сальник для тр. Ду=300; е=200	1	23.2	Серия 3.901-5
	Кожух Д=400 е=5400	1	405.0	

Примечания:
1. Совместно с данным см. л.л. АС-62, 63, 64.
2. Закладные марки М-2 и сальник заложить в опалубку при бетонировании днища.

Госстрой СССР
СОЮЗВОДОКАНАЛПРОЕКТ
г. Москва 1975 г

Аэротенки-смесители четырехкоридорные с размерами коридора 9х6.2х150 из сборного железобетона

Разбивка закладных деталей в набетонке

Вариант с пористыми трубами.

Типовой проект 902-2-264
Альбом I
Лист АС-61

Нач. отдела	Андрианов	
Гл. инж. пр.	Чирков	
Рук. группы	Горбуз	
Исполнитель	Цветкова	
Проверил	Воробьева	

13945-01 68

Типовой проект

Лист АС-62

Инв. № Т-2313

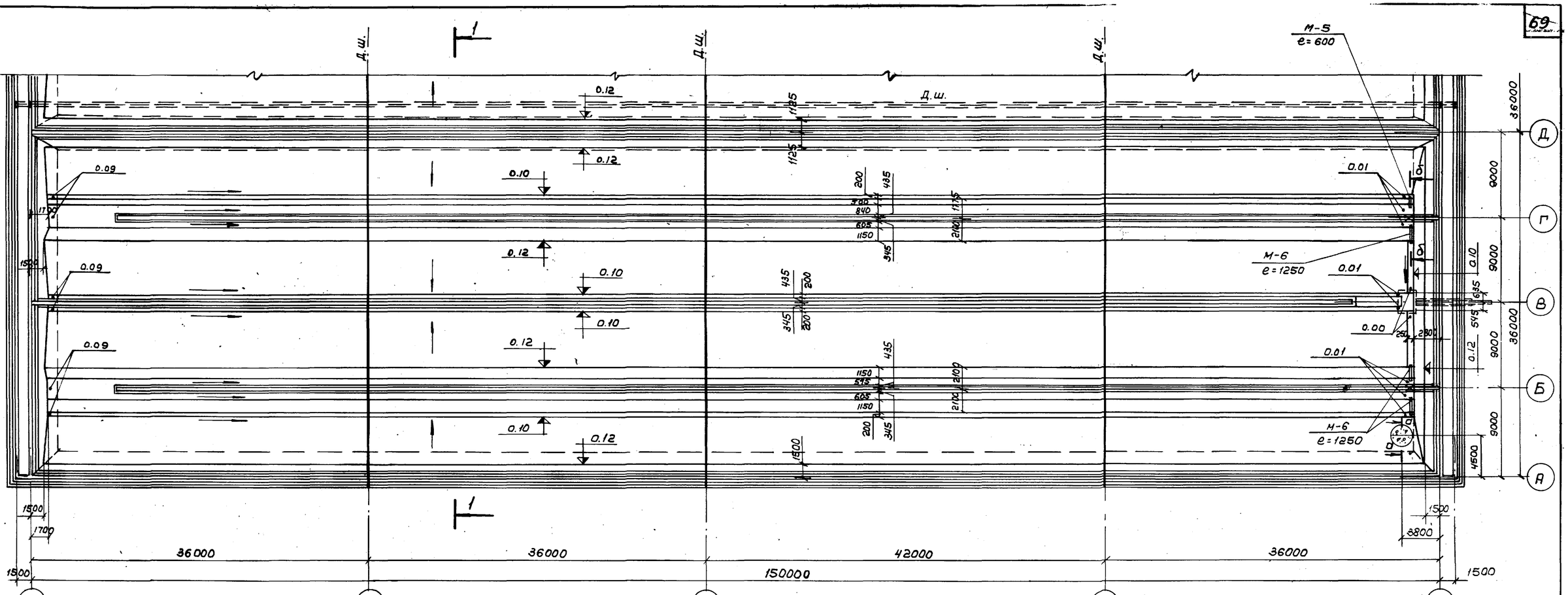

План

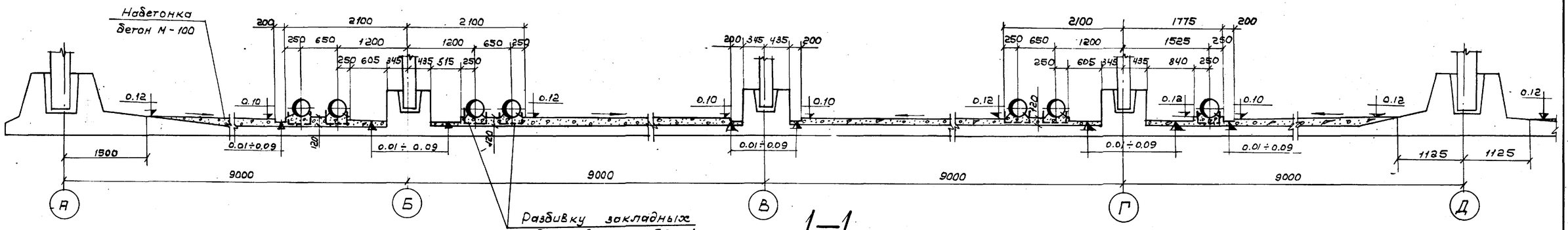

1–1

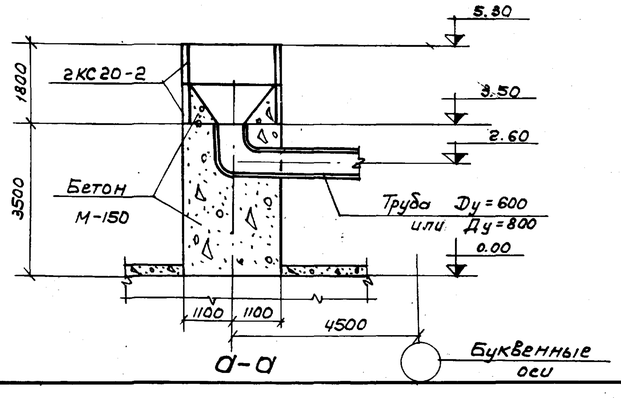

а-а

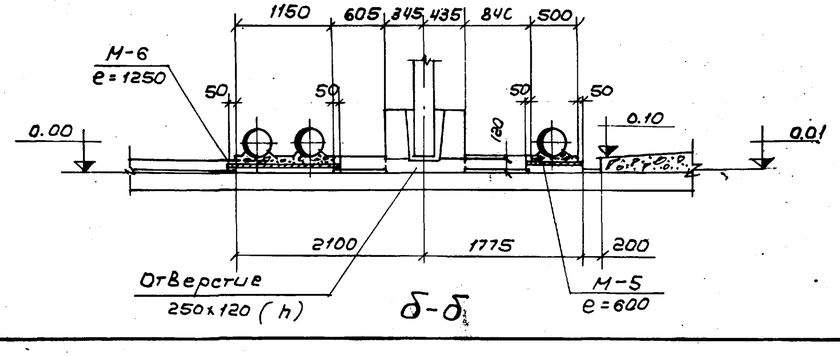

б-б

Примечания:

1. На данном чертеже дан план набетонки для секции „А", для секций „Б, В, Г" набетонка выполняется аналогично.
2. Выборку закладных деталей М-5; М-6 см. л. АС-61.

Госстрой СССР СОЮЗВОДОКАНАЛПРОЕКТ г. Москва 1975 г.	План набетонки под пористые трубы (3 рядов аэраторов).	Типовой проект 902-2-264	
		Альбом I	
Аэротенки-смесители четырехкоридорные с размерами коридора 9×5,2×150 из сборного железобетона		Лист АС-62	

Составлено: Отдел №12 Петухова; Отдел №15 Гадзишевская; Гайдар, Гуцы

Нач. отдела — Гл. инж. пр. — Рук. группы — Исполнитель — Проверил: Андрианов, Чирков, Гарбуз, Цветкова, Воробьева

13945-01 69

Т-ёвый проект
Лист
АС-63
-ТВ 1-2
Т-2813

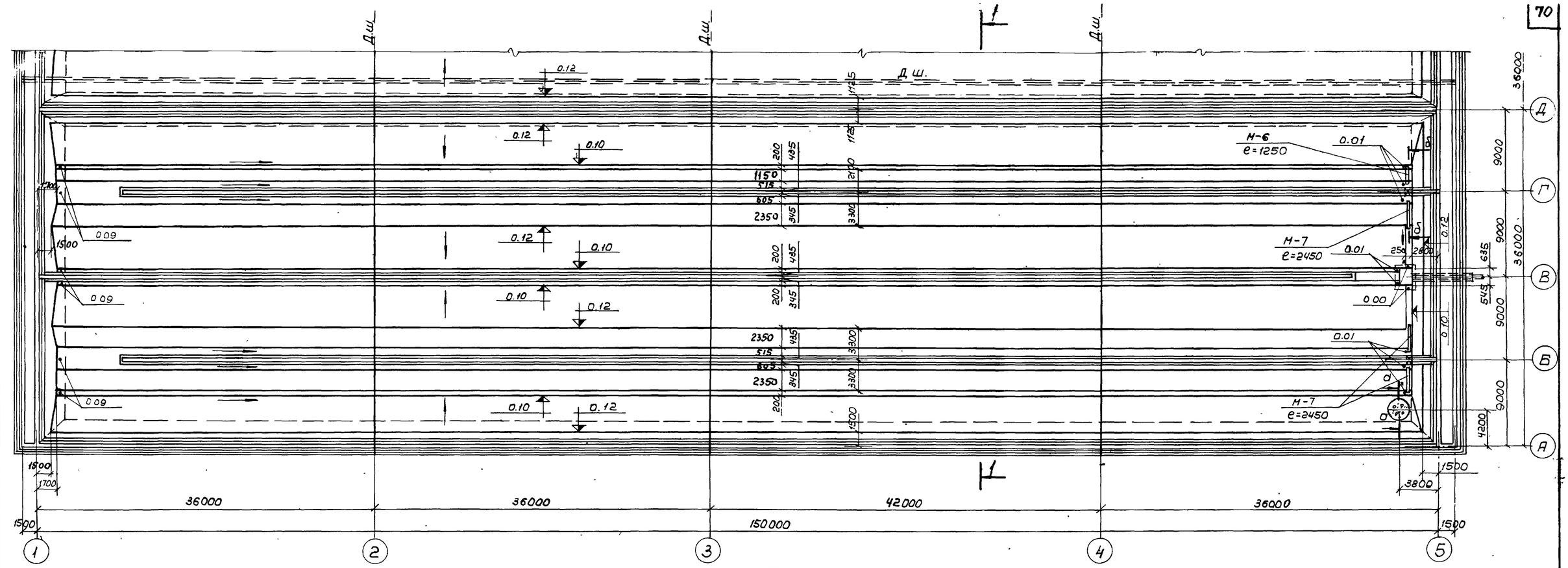

План

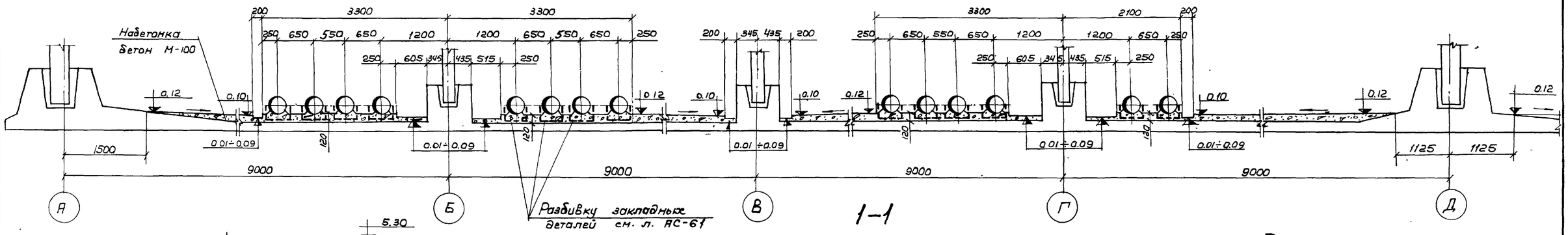

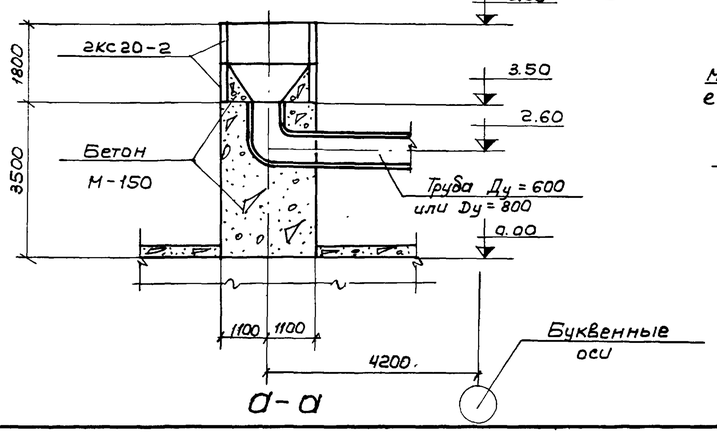

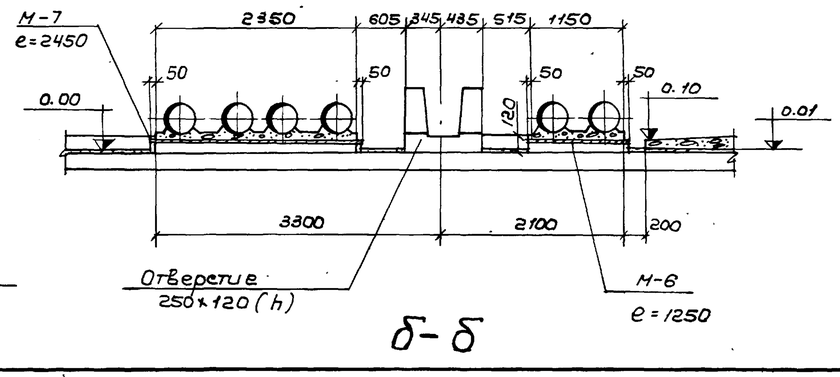

Примечания:

1. На данном чертеже дан план набетонки для секции „А", для секций „Б; В; Г." набетонка выполняется аналогично.
2. Выборку закладных деталей М-6; М-7 см. л. АС-61.

Госстрой СССР Союзводоканалпроект г. Москва 1975 г.	План набетонки под пористые трубы. (14 рядов аэраторов)	Типовой проект 902-2-264	
Аэротенки-смесители четырехкоридорные с размерами коридора 9×5,2×150 из сборного железобетона.		Альбом I	
		Лист АС-63	

Согласовано: Отдел №12 Петухова; Отдел №15 Годунишская; Зам. гл. инж. пр. Гарин; Рук. группы Тувин; Гл. конструктор Воробьева; Проверил Воробьева

Инв. № подл. | Подп. и дата | Взам. инв. №

Типовой проект

Лист АС-64

Инв. № Т-2313

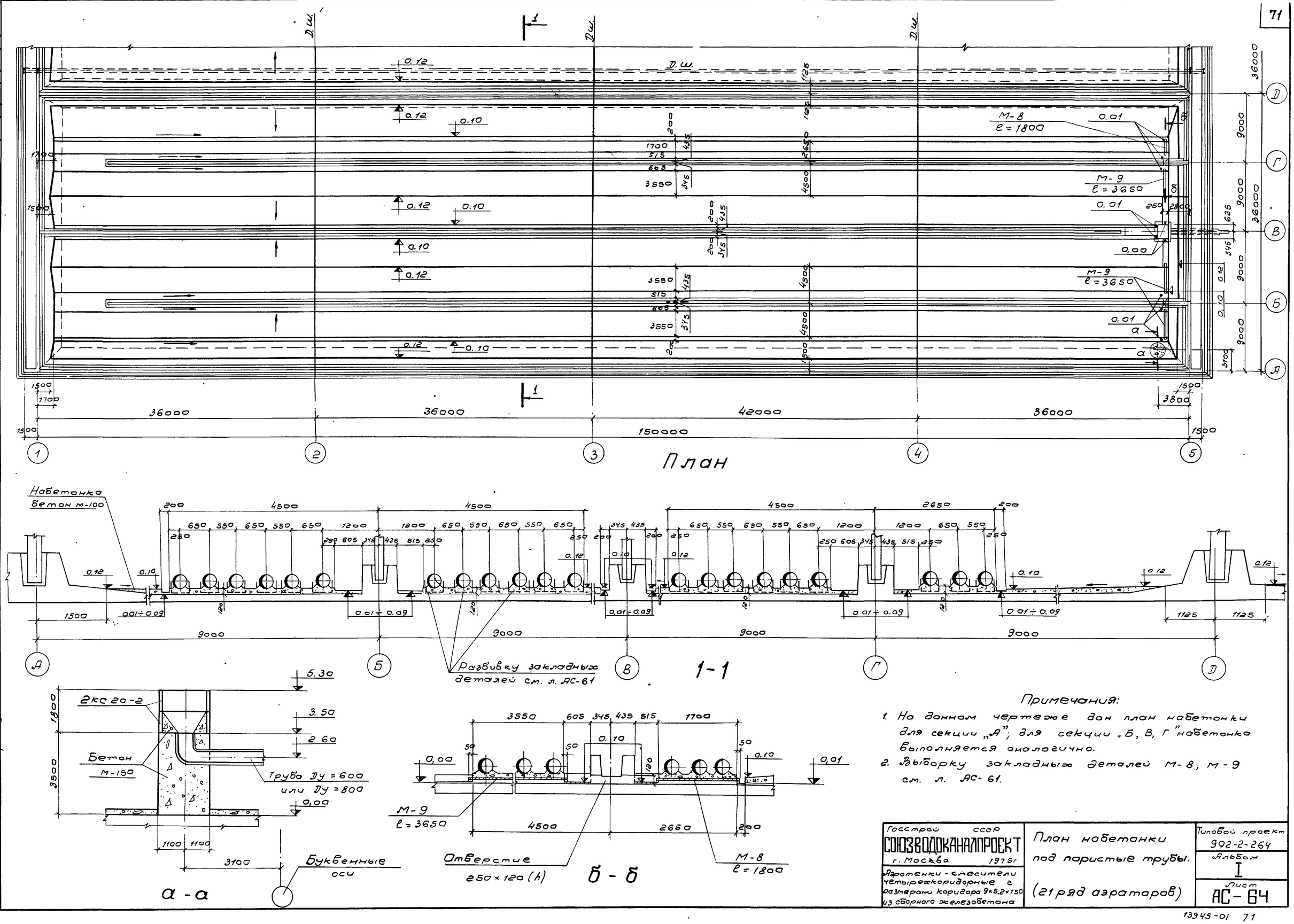

Примечания:

1. На данном чертеже дан план набетонки для секции „А"; для секции „Б, В, Г" набетонка выполняется аналогично.
2. Выборку закладных деталей М-8, М-9 см. л. АС-61.

Госстрой СССР СОЮЗВОДОКАНАЛПРОЕКТ г. Москва 1975г.	План набетонки под пористые трубы. (21 ряд аэраторов)	Типовой проект 902-2-264	Альбом I
Аэротенки-смесители четырехкоридорные с размерами коридора 9×5,2×150 из сборного железобетона		Лист АС-64	

Согласовано: Отдел №1 Петухова; Отдел №15 Годзишевская

Нач. отдела Андрианов; Гл. инж. пр. Чирков; Рук. группы Гарбуз; Исполнитель Цветкова; Проверил Воробьева

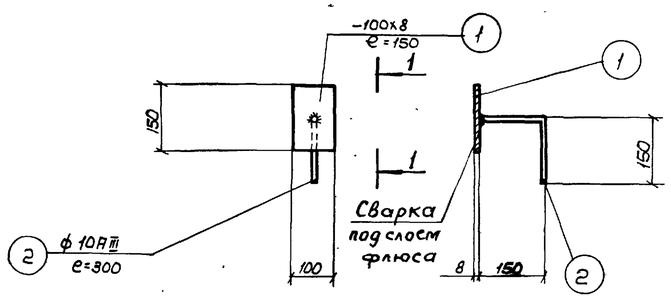

М-1 1-1

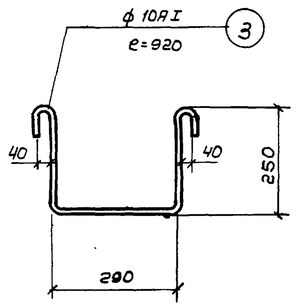

М-2

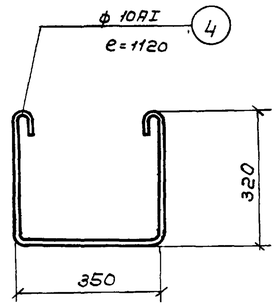

М-3

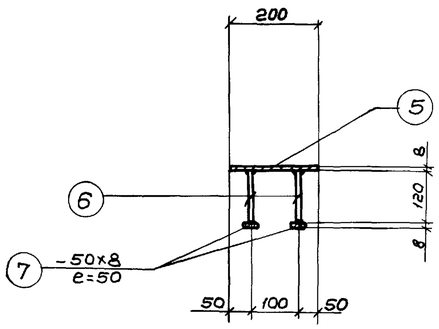

2-2

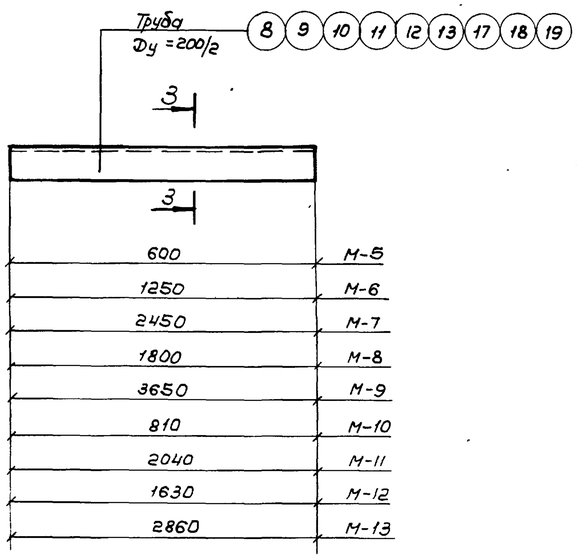

М-5 ÷ М-13

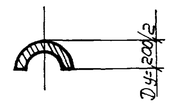

3-3

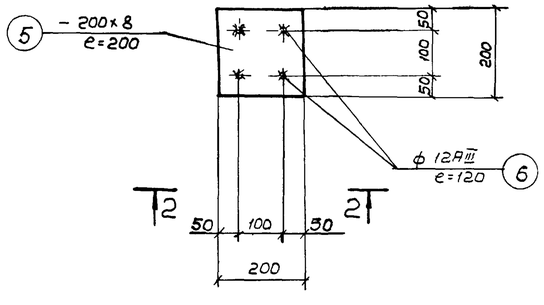

М-4

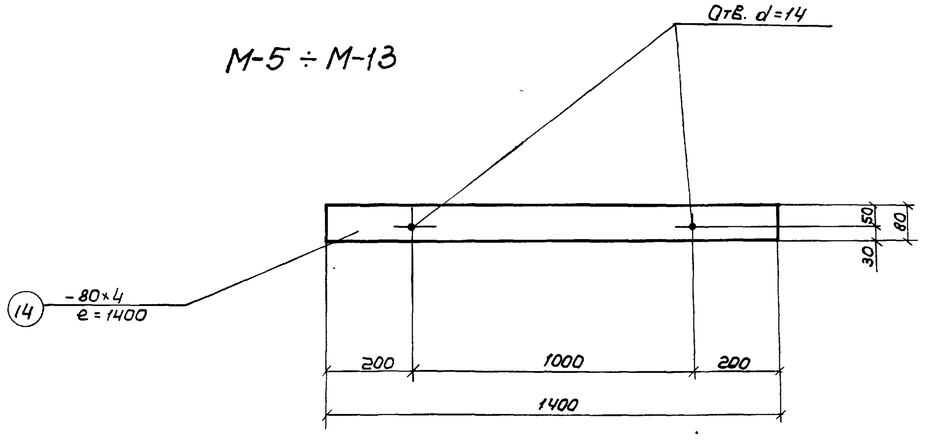

МН-1

Прокат ВСт3кп2

Спецификация металла на 1 изделие

Марка	NN поз.	Профиль	Длина мм	Кол-во шт.	Вес, кг 1 шт	Вес, кг Всех	Вес, кг Марки	Примеч.
М-1	1	-100×8	150	1	0.9	0.9	1.1	
	2	ф 10АIII	300	1	0.2	0.2		
М-2	3	ф 10АI	920	1	0.6	0.6	0.6	
М-3	4	ф 10АI	1120	1	0.7	0.7	0.7	
М-4	5	-200×8	200	1	2.5	2.5	3.5	
	6	ф 12АIII	120	4	0.1	0.4		
	7	-50×8	50	4	0.15	0.6		
М-5	8	Труба Dy=200/2	600	1	8.7	8.7	8.7	
М-6	9	Труба Dy=200/2	1250	1	18.2	18.2	18.2	
М-7	10	Труба Dy=200/2	2450	1	35.5	35.5	35.5	
М-8	11	Труба Dy=200/2	1800	1	26.2	26.2	26.2	
М-9	12	Труба Dy=200/2	3650	1	53.0	53.0	53.0	
М-10	13	Труба Dy=200/2	810	1	11.8	11.8	11.8	
МН-1	14	-80×4	1400	1	3.5	3.5	3.5	
Отдельные элементы	15	Газ тр. d=3/4"	200	1	0.3	0.3	0.3	
	16	Болт ф 16АI с гайками и шайбами	250	1	0.4	0.4	0.4	
М-11	17	Труба Dy=200/2	2040	1	29.6	29.6	29.6	
М-12	18	Труба Dy=200/2	1630	1	23.6	23.6	23.6	
М-13	19	Труба Dy=200/2	2860	1	41.5	41.5	41.5	

Примечание:

Толщину сварного шва принять по наименьшей толщине свариваемых элементов. Сварку производить электродами Э-42 по ГОСТ 9467-60.

Госстрой СССР СОЮЗВОДОКАНАЛПРОЕКТ г. Москва 1975 г. Аэротенки-смесители четырехкоридорные с размерами коридора 9×5.2×150 из сборного железобетона	Монолитный бетон и железобетон Закладные детали.	Типовой проект 902-2-264 Альбом I Лист АС-65

Гл. инж. пр. Чирков; Рук группы Гарбуз; Инженер Цветкова; Исполнитель Андреева; Проверил Зародаева; Гл. отдела Андрианов

13945-01 72

Типовой проект

Лист АС-66

Инв. № Т-2313

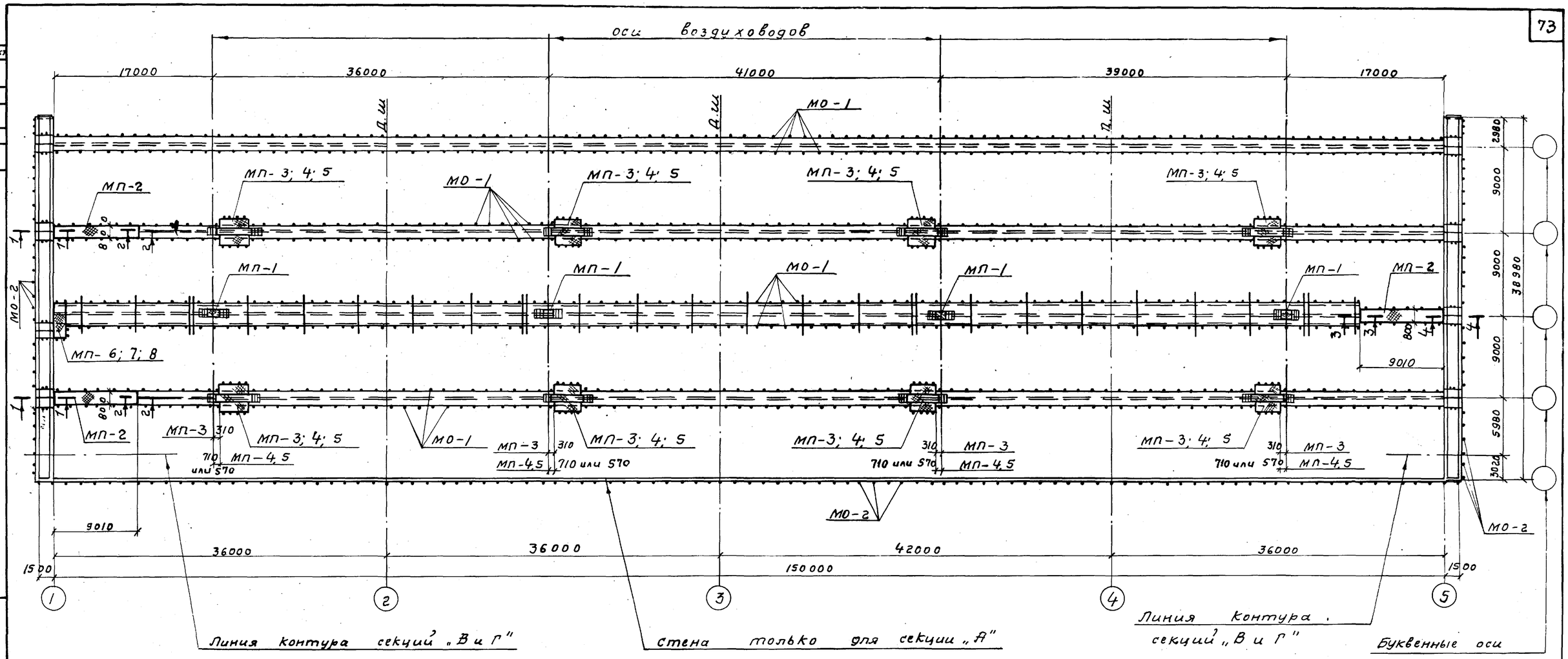

План переходных мостиков

Выборка переходных мостиков на 1 секцию

Секция „А"						Секция „В или Г"					
Марка элемента	К-во шт.	Вес кг 1 шт.	Вес кг всех	№ листа проекта	Примечания	Марка элемента	К-во шт.	Вес кг 1 шт.	Вес кг всех	№ листа проекта	Примечания
МП-1	4	208,0	832,0	АС-68		МП-1	4	208,0	832,0	АС-68	
МП-2	3	869,0	2607,0	АС-69		МП-2	3	869,0	2607,0	АС-69	
МП-3	8	516,0	4128,0	АС-70	для 7 рядов аэраторов	МП-3	8	516,0	4128,0	АС-70	для 7 рядов аэраторов
МП-4	8	620,0	4960,0	АС-71	для 14 рядов аэраторов	МП-4	8	620,0	4960,0	АС-71	для 14 рядов аэраторов
МП-5	8	826,0	6608,0	АС-72	для 21 ряда аэраторов	МП-5	8	826,0	6608,0	АС-72	для 21 ряда аэраторов
МП-6	1	185,0	185,0	АС-74	для лотка 900 х 1200	МП-6	1	185,0	185,0	АС-74	для лотка 900 х 1200
МП-7	1	207,0	207,0	АС-74	для лотка 1300 х 1200	МП-7	1	207,0	207,0	АС-74	для лотка 1300х 1200
МП-8	1	223,0	223,0	АС-74	для лотка 1600 х 1200	МП-8	1	223,0	223,0	АС-74	для лотка 1600 х 1200
МО-1	п.м. 1224	—	10787,0	АС-69		МО-1	п.м. 1224	—	10787,0	АС-69	
МО-2	п.м. 231	—	766,0	АС-69		МО-2	п.м. 72	—	220,0	АС-69	

Примечания:

1. Совместно с данным см. л.л. АС-68 ÷ 74.
2. Сечения 1-1; 2-2; 3-3; 4-4 см. л. АС-67.
3. Сварку производить электродами типа Э-42, ГОСТ 9467-60.

Согласовано: Отдел №15 Госмясхлебстроя Тахтуев

Нач. отдела Андрианов; Б. инж. пр. Чирков; Рук. группы Гарбуз; Исполнитель Цветкова; Проверил Воробьева

Госстрой СССР Союзводоканалпроект г. Москва 1975г	Крайняя секция „А" и средние секции „В и Г"
Аэротенки – смесители четырехкоридорные с размерами коридора 9х5,2 х 150 из сборного железобетона.	Монтажный план переходных мостиков.
	Типовой проект 902-2-264
	Альбом I
	Лист АС-66

13945-01 73

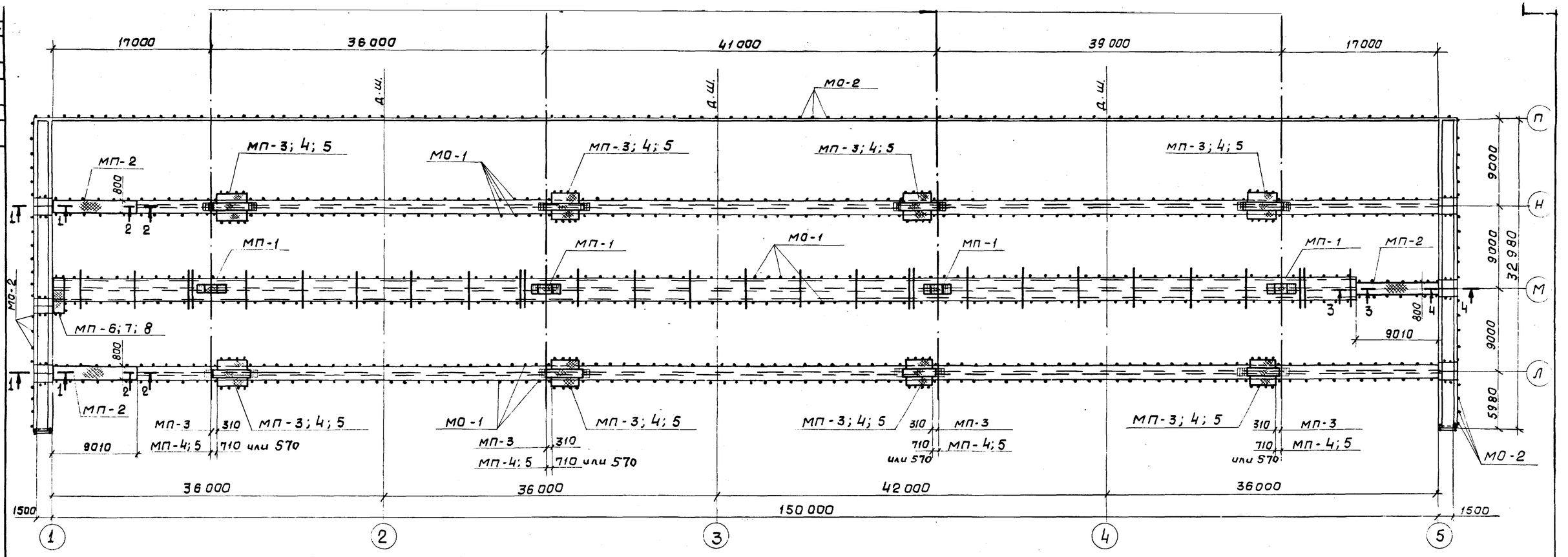

План переходных мостиков

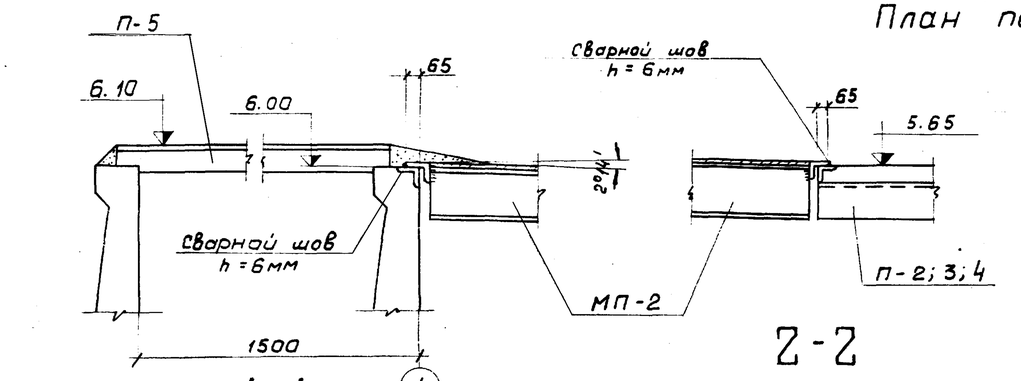

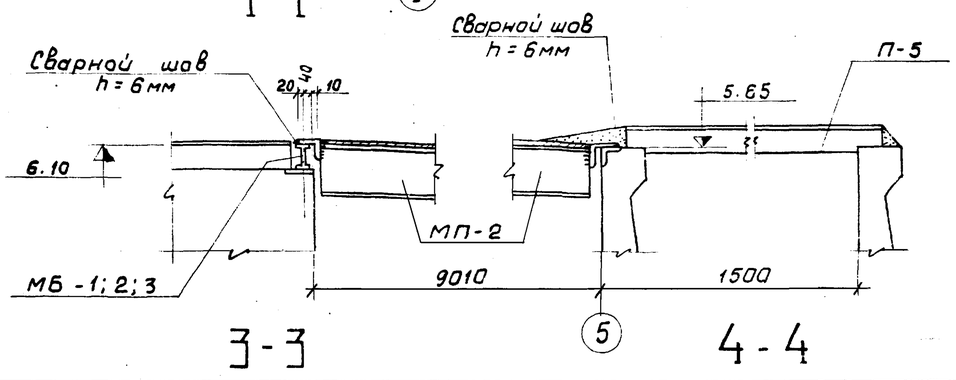

Выборка переходных мостиков на 1 секцию

Марка элемента	К-во шт.	Вес кг 1 шт.	Вес кг Всех	№ листа проекта	Примечания
МП-1	4	208.0	832.0	АС-68	
МП-2	3	869.0	2607.0	АС-69	
МП-3	8	516.0	4128.0	АС-70	для 7 рядов аэраторов
МП-4	8	620.0	4960.0	АС-71	для 14 рядов аэраторов
МП-5	8	826.1	6608.8	АС-72	для 21 ряда аэраторов
МП-6	1	185.0	185.0	АС-74	для лотка 900×1200
МП-7	1	207.0	207.0	АС-74	для лотка 1300×1200
МП-8	1	223.0	223.0	АС-74	для лотка 1600×1200
МО-1	п.м. 918	—	8093.0	АС-69	
МО-2	п.м. 219	—	1926.0	АС-69	

Примечания.

1. Совместно с данным см. л.л. АС-68÷74.
2. Сварку производить электродами типа Э-42, ГОСТ 9467-60.

Госстрой СССР Союзводоканалпроект г. Москва 1975г.	Крайняя секция „Б". Монтажный план переходных мостиков.	Типовой проект 902-2-264
Аэротенки-смесители четырехкоридорные с размерами коридора 9×5.2×150 из сборного железобетона		Альбом I
		Лист АС-67

Гл. инж. пр. Чирков
Рук. группы Гордуз
Исполнит. Цветкова
Проверил Воробьева
Отдел N15 Гольшева
Н. контр. Ивашкина

Типовой проект
Лист
90С-67
Инв. №
-2313

139 15-71 74

Типовой проект

Лист АС-68

Инв. № Т-2313

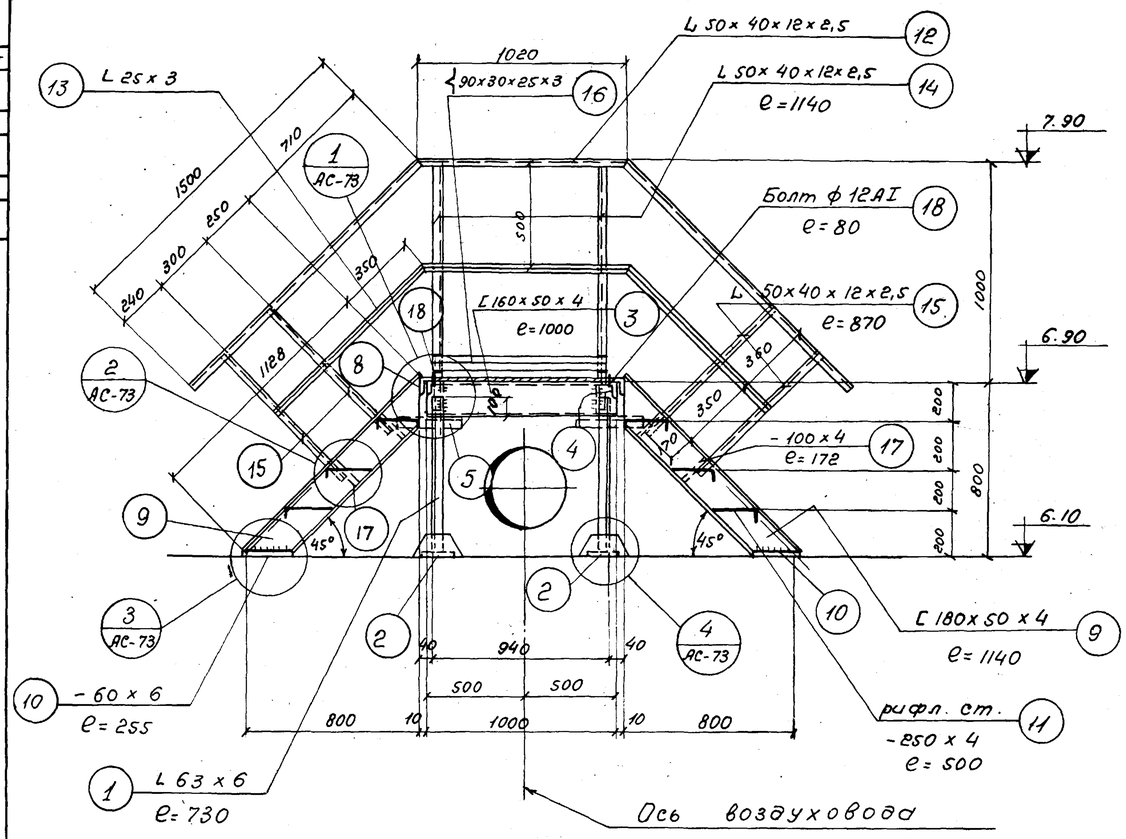

1 - 1

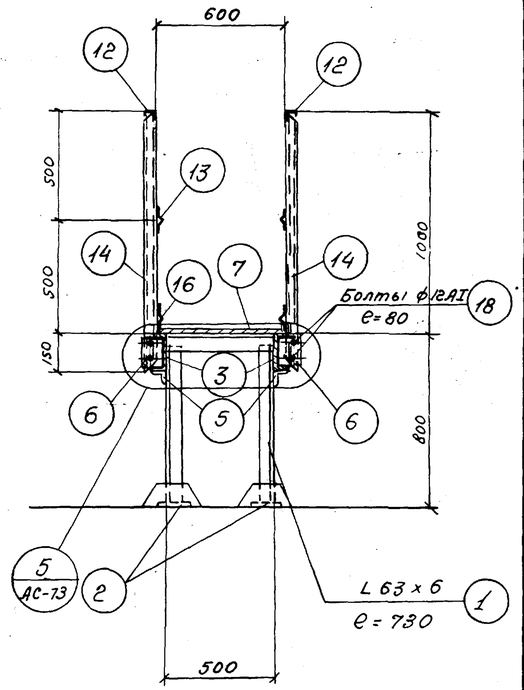

2 - 2

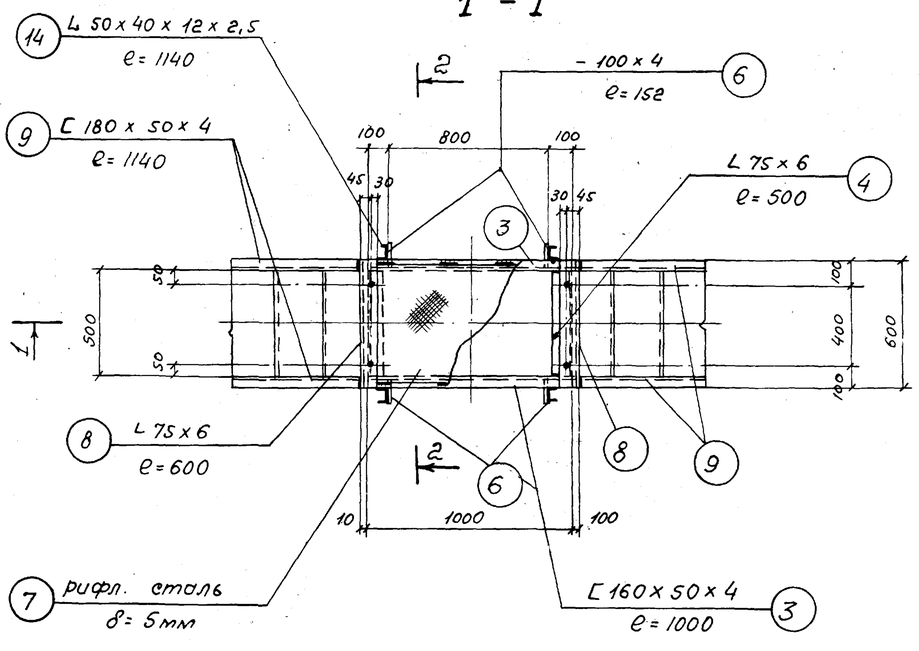

План на отм. 6.90

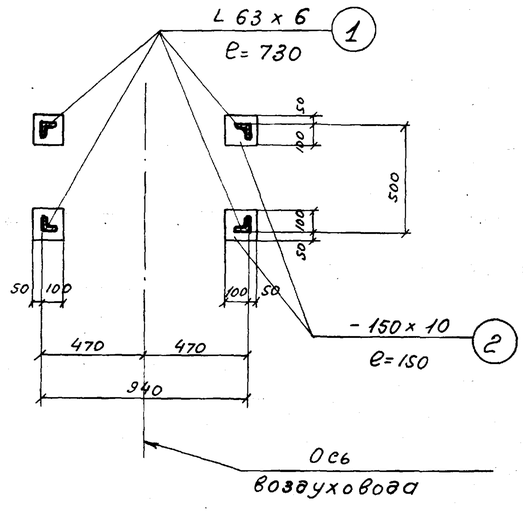

План стоек

Спецификация металла Вст3кп2 на 1 марку

Марка	№ поз.	Профиль	Длина мм	К-во шт.	Вес кг 1 шт.	Вес кг всех	Вес кг марки	ГОСТ, ТУ
МП-1	1	L 63×6	730	4	4,2	16,8	208,0	8509-72
	2	-150×10	150	4	1,8	7,2		103-57*
	3	C 160×50×4	1000	2	7,7	15,4		8278-63
	4	L 75×6	500	2	3,5	7,0		8509-72
	5	L 56×5	280	4	1,2	4,8		8509-72
	6	-100×4	152	4	0,5	2,0		103-57*
	7	Рифл. сталь δ=5мм	м² 0,56	—	—	23,7		8568-57*
	8	L 75×6	600	2	4,2	8,4		8509-72
	9	C 180×50×4	1140	4	9,5	38,0		8278-63
	10	-60×6	255	4	0,7	2,8		103-57*
	11	Рифл. сталь -250×4	500	6	4,3	25,8		8568-57*
	12	L 50×40×12×2,5	4020	2	7,2	14,4		8281-69
	13	L 25×3	2950	12	3,3	6,6		8509-72
	14	L 50×40×12×2,5	1140	4	2,0	8,0		8281-69
	15	L 50×40×12×2,5	870	8	1,6	12,8		8281-69
	16	⌐ 90×30×25×3	940	2	3,6	7,2		4МТУ2-130-70
	17	-100×4	172	8	0,5	4,0		103-57*
	18	Болт ф 12AI	80	28	0,07	2,0		5781-61*
	Наплавленный металл				0,5%	1,1		

Выборка металла

Профиль	C180×50×4	C160×50×4	L 75×6	L 63×6	L 56×5	L 25×3	Рифл. ст. δ=4мм	Рифл. ст. δ=5мм
Вес кг	38.0	15.4	15.4	16.8	4,8	6,6	25.8	23.7
-δ=10	-δ=6	-δ=4	L 50×40×12×2,5		⌐ 90×30×25×3		Болт ф 12AI	Наплавл. металл.
7,2	2-8	6,0	35,2		7,2		2,0	1,1
Итого:								208.0

Примечания:

1. Монтажные чертежи см. л.л. АС-66; 67.
2. Все дыры d=15мм.
3. Все сварные швы h=4мм.
   Сварку производить электродами типа Э-42, ГОСТ 9467-60.
4. Узлы см. л. АС-73.

Согласовано: Инв. № подл. | Взам. инв. № | Подпись и дата

Нач. отдела	Андрианов	
Гл. инж. пр.	Чарков	
Рук. группы	Гарбуз	
Исполнитель	Цветкова	
Проверил	Воробьева	

Госстрой СССР
СОЮЗВОДОКАНАЛПРОЕКТ
г. Москва 1975 г.

Аэротенки-смесители четырехкоридорные с размерами коридора 9×5,2×150 из сборного железобетона

Переходной мостик МП-1

Типовой проект 902-2-264
Альбом I
Лист АС-68

13945-01 75

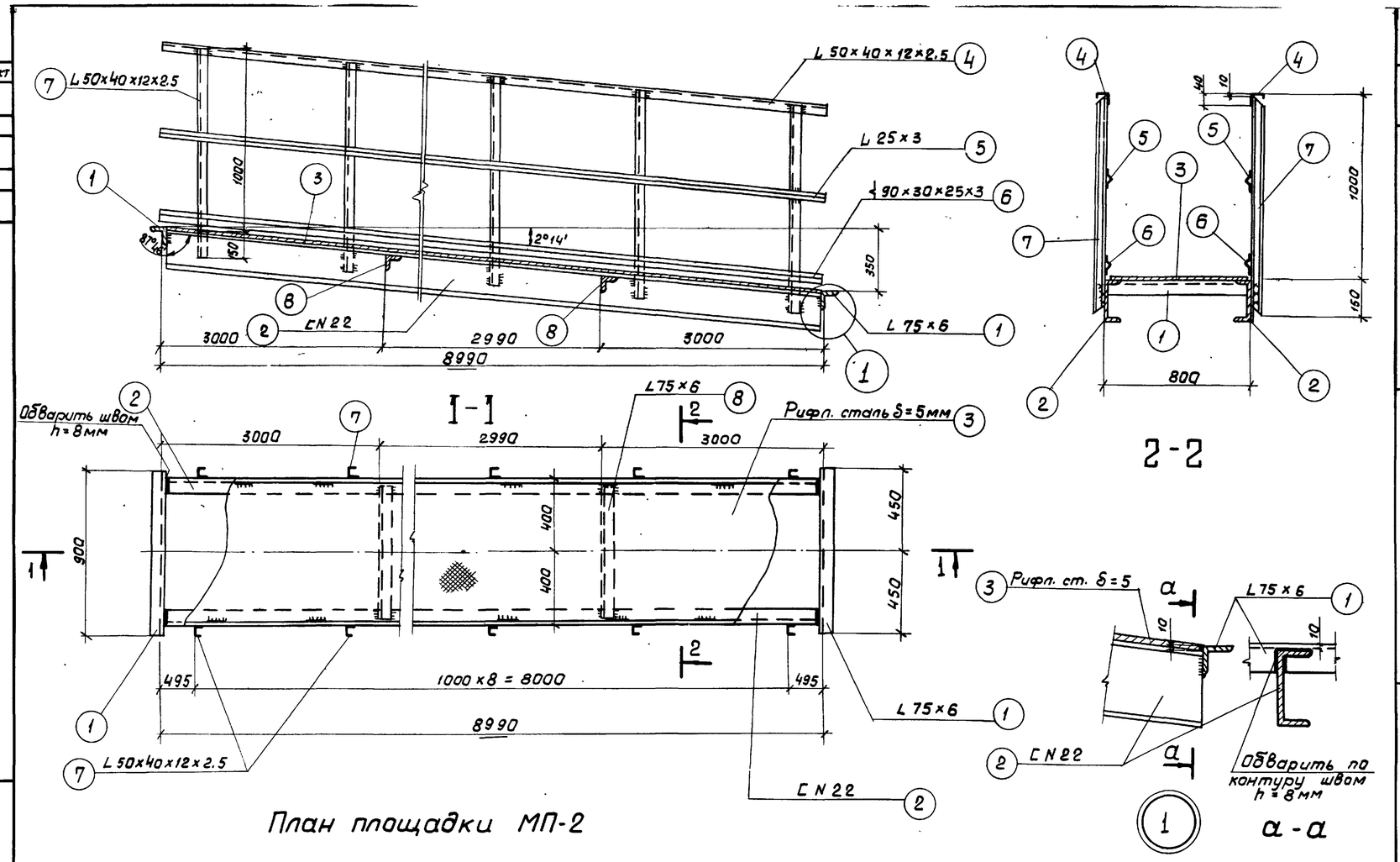

План площадки МП-2

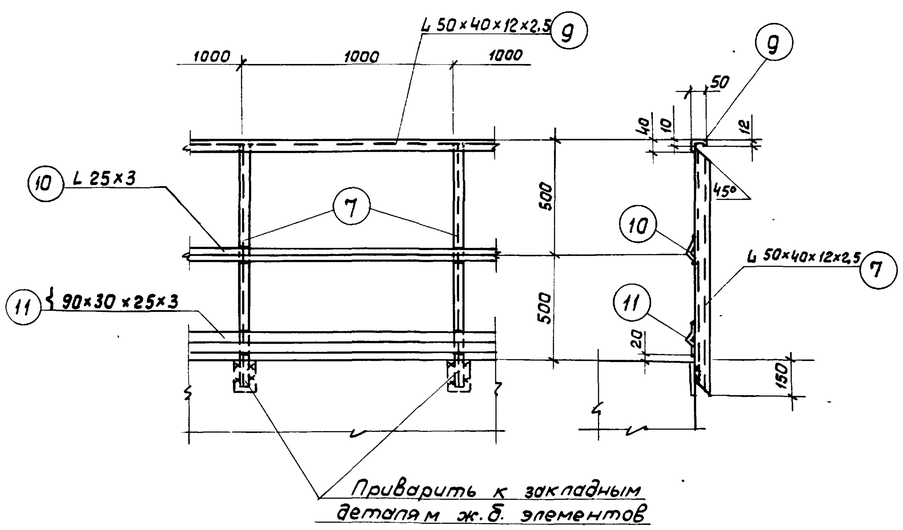

Деталь перильного ограждения МО-1

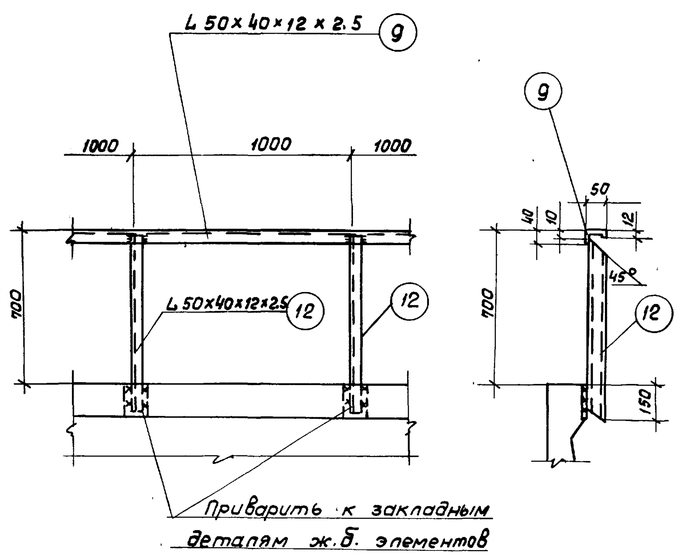

Деталь перильного ограждения МО-2

Спецификация металла ВСт 3кп2 на 1 марку

76

Марка		N поз	Профиль	Длина мм	К-во шт.	Вес кг 1шт	Вес кг Всех	Вес кг Марки	ГОСТ
МП-2		1	L75×6	900	2	6.2	12.4	869,0	8509-72
		2	C N22	9005	2	189.1	378.2		8240-72
		3	Рифл. сталь δ=5мм	м² 7.2	—	—	304.6		8568-57*
		4	L50×40×12×2.5	9020	2	16.2	32.4		8281-69
		5	L 25×3	9020	2	10.1	20.2		8509-72
		6	{90×30×25×3	9020	2	34.8	69.6		4МТУ2-130-70
		7	L50×40×12×2.5	1140	18	2.0	36.0		8281-69
		8	L75×6	784	2	5.4	10.8		8509-72
		Наплавленный металл 0,5%					4.8		
Перильное ограждение МО-1	Секция „А", „В" или „Г"	7	L50×40×12×2.5	1140	1224	2.0	2448.0	10787.0	8281-69
		9	L50×40×12×2.5	п.м 1224	—	—	2203.0		8281-69
		10	L 25×3	п.м 1224	—	—	1370.0		8509-72
		11	{90×30×25×3	п.м. 1224	—	—	4713.0		4МТУ2-130-70
		Наплавленный металл 0,5%					53.0		
	Секция „Б"	7	L50×40×12×2.5	1140	918	2.0	1836.0	8093.0	8281-69
		9	L50×40×12×2.5	п.м 918	—	—	1655.0		8281-69
		10	L 25×3	п.м 918	—	—	1028.0		8509-72
		11	{90×30×25×3	п.м 918	—	—	3534.0		4МТУ2-130-70
		Наплавленный металл 0,5%					40.0		
Перильное ограждение МО-2	Секция „А"	9	L50×40×12×2.5	п.м 231	—	—	416.0	766.0	8281-69
		12	L50×40×12×2.5	840	231	1.5	346.5		8281-69
		Наплавленный металл 0,5%					3.5		
	Секция „Б"	9	L50×40×12×2.5	п.м. 219	—	—	394.0	726.0	8281-69
		12	L50×40×12×2.5	840	219	1.5	328.5		8281-69
		Наплавленный металл 0,5%					3.5		
	Секция „В" или „Г"	9	L50×40×12×2.5	п.м. 72	—	—	120.0	220,0	8281-69
		12	L50×40×12×2.5	840	66	1.5	99.0		8281-69
		Наплавленный металл 0,5%					1.0		

Выборка металла

Площадка МП-2		Профиль	C N 22	L75×6	L25×3	Рифл. ст δ=5	L50×40×12×2.5	{90×30×25×3	Напл. металл	Итого
		Вес кг	378.2	23.2	20.2	304.6	68.4	69.6	4.8	869.0
Перильное ограждение МО-1 и МО-2	Секция „А"	Профиль	L25×3	L50×40×12×2.5	{90×30×25×3	Наплавл. металл	Итого			
		Вес кг	1370.0	5413.5	4713.0	56.5	11553.0			
	Секция „Б"	Профиль	L25×3	L50×40×12×2.5	{90×30×25×3	Наплавл. металл	Итого			
		Вес кг	1028.0	4213.5	3534.0	43.5	8819.0			
	Секция „В" или „Г"	Профиль	L25×3	L50×40×12×2.5	{90×30×25×3	Наплавл. металл	Итого			
		Вес кг	1370.0	4870.0	4713.0	54.0	11007.0			

Примечание: Все сварные швы h=4мм, кроме оговоренных. Сварку производить электродами Э-42 ГОСТ 9467-60

ГОССТРОЙ СССР СОЮЗВОДОКАНАЛПРОЕКТ г. Москва 1975г	Металлическая площадка МП-2. Перильные ограждения МО-1 и МО-2.	Типовой проект 902-2-264
Аэротенки-смесители четырехкоридорные с размерами коридора 9×5.2×150 из сборного железобетона		Альбом I
		Лист АС-69

Типовой проект

Лист АС-69

Инв. № Т-2313

Нач. отдела	Андрианов
Гл. инж. пр.	Чирков
Рук. группы	Гарбуз
Исполнит.	Цветкова
Проверил	Воробьева

13945-01 76

Типовой проект

Лист АС-70

Инв. № Т-2313

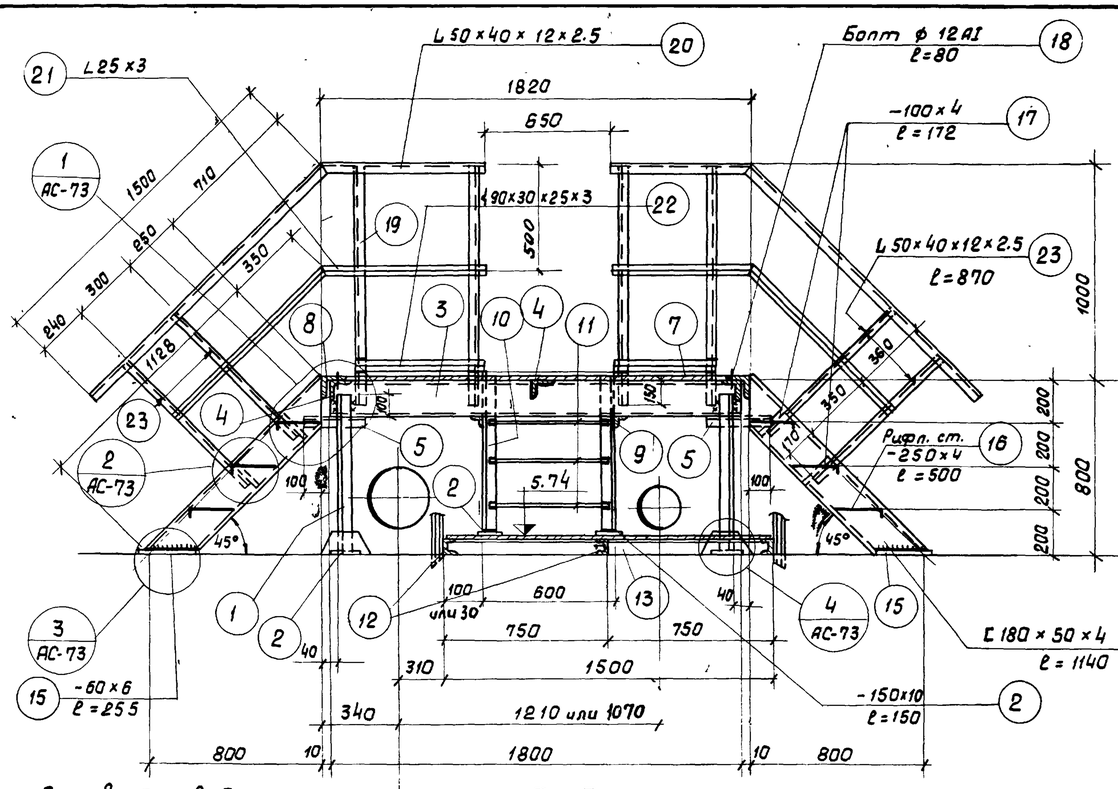

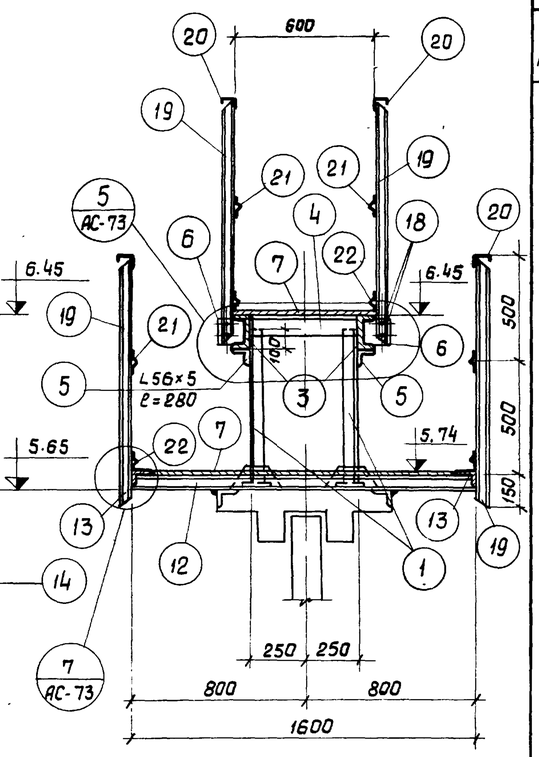

Ось воздуховода

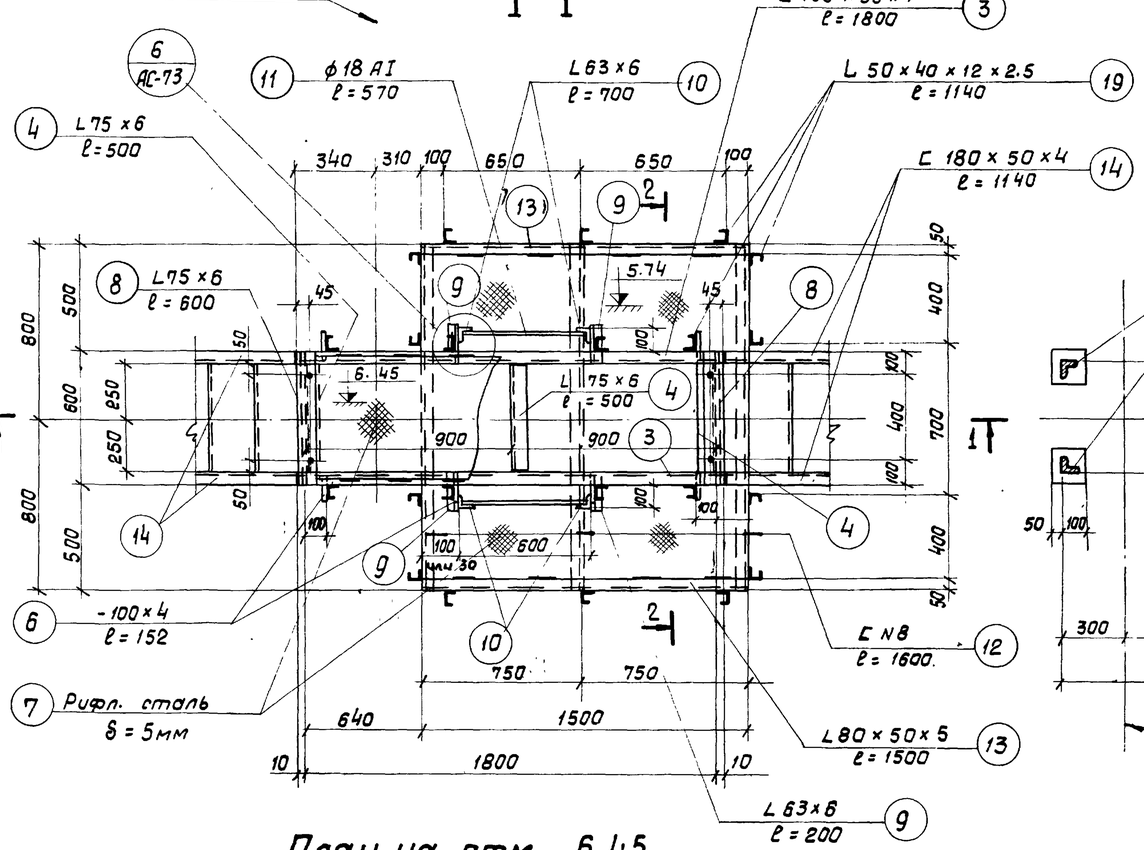

План на отм. 6,45

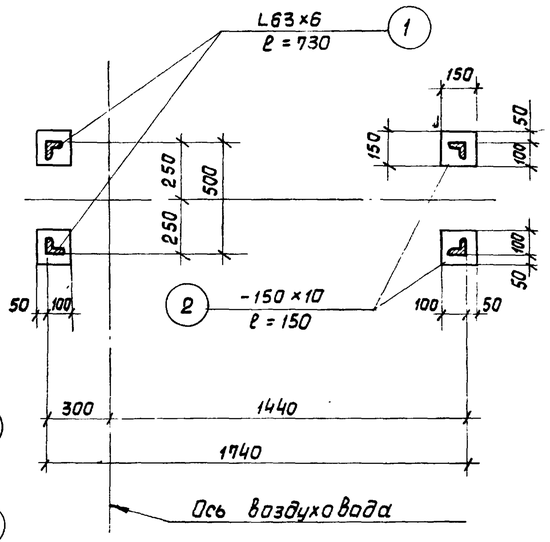

План стоек

Спецификация металла ВСт3кп2 на 1 марку

Марка	N поз.	Профиль	Длина мм	К-во шт.	Вес кг 1 шт.	Вес кг Всех	Вес кг Марки	ГОСТ
МП-3	1	L 63×6	730	4	4.2	16.8	516.0	8509-72
	2	-150×10	150	8	1.8	14.4		103-57*
	3	C 180×50×4	1800	2	13.9	27.8		8278-63
	4	L 75×6	500	3	3.5	10.5		8509-72
	5	L 56×5	280	4	1.2	4.8		8509-72
	6	-100×4	152	8	0.5	4.0		103-57*
	7	Рифл. сталь δ=5мм	м² 3,4	—	—	144.0		8568-57*
	8	L 75×6	600	2	4.2	8.4		8509-72
	9	L 63×6	200	4	1.2	4.8		8509-72
	10	L 63×6	700	4	4.2	16.8		8509-72
	11	ф 18 AI	570	6	1.2	7.2		5781-61*
	12	C N8	1600	3	11.3	33.9		8240-72
	13	L 80×50×5	1500	2	7.5	15.0		8510-72
	14	C 180×50×4	1140	4	9.5	38.0		8278-63
	15	-60×6	255	4	0.7	2.8		103-57*
	16	Рифл. сталь −250×4	500	6	4.3	25.8		8568-57*
	17	-100×4	172	8	0.5	4.0		103-57*
	18	Болт ф 12 AI	80	36	0.07	2.5		5781-61*
	19	L 50×40×12×2.5	1140	24	2.0	48.0		8281-69
	20	L 50×40×12×2.5	п.м. 14.6	—	—	26.3		8281-69
	21	L 25×3	п.м. 12.1	—	—	13.6		8509-72
	22	⌇90×30×25×3	п.м. 8.2	—	—	31.5		ЧМТУ2-130-70
	23	L 50×40×12×2.5	870	8	1.6	12.8		8281-69
		Наплавленный металл 0,5% 2.3						

Выборка металла

Профиль	C N8	L 80×50×5	L 75×6	L 63×6	L 56×5	L 25×3	Рифл. ст. −δ=5	Рифл. ст. −δ=4	−δ=10
Вес кг	33.9	15.0	18.9	38.4	4.8	13.6	144.0	25.8	14.4
−δ=6	−δ=4	ф 18 AI	Болт ф 12 AI	L 50×40×12×2.5		⌇90×30×25×3		C 180×50×4	C 160×50×4
2.8	8.0	7.2	2.5	87.1		31.5		38.0	27.8
Итого с наплавленным металлом − 2.3 кг									516.0

Примечания:

1. Монтажные чертежи см. л.л. АС-66, 67.
2. Все дыры d=15мм.
3. Узлы см. л. АС-73.
4. Все сварные швы h=4мм. Сварку производить электродами типа Э-42 ГОСТ 9467-60.

Госстрой СССР Союзводоканалпроект г. Москва 1975 г.	Переходной мостик МП-3.	Типовой проект 902-2-264
		Альбом I
Аэротенки - смесители четырехкоридорные с размерами коридора 9×5,2×150 из сборного железобетона		Лист АС-70

Нач. отдела	Анфиногов	
Гл. инж. пр.	Чирков	
Рук. группы	Гарбуз	
Исполнитель	Цветкова	
Проверил	Воробьева	

Согласовано: Отдел N 15 Говзшевская

Типовой проект

Лист АС-71

Инв. N Т-2313

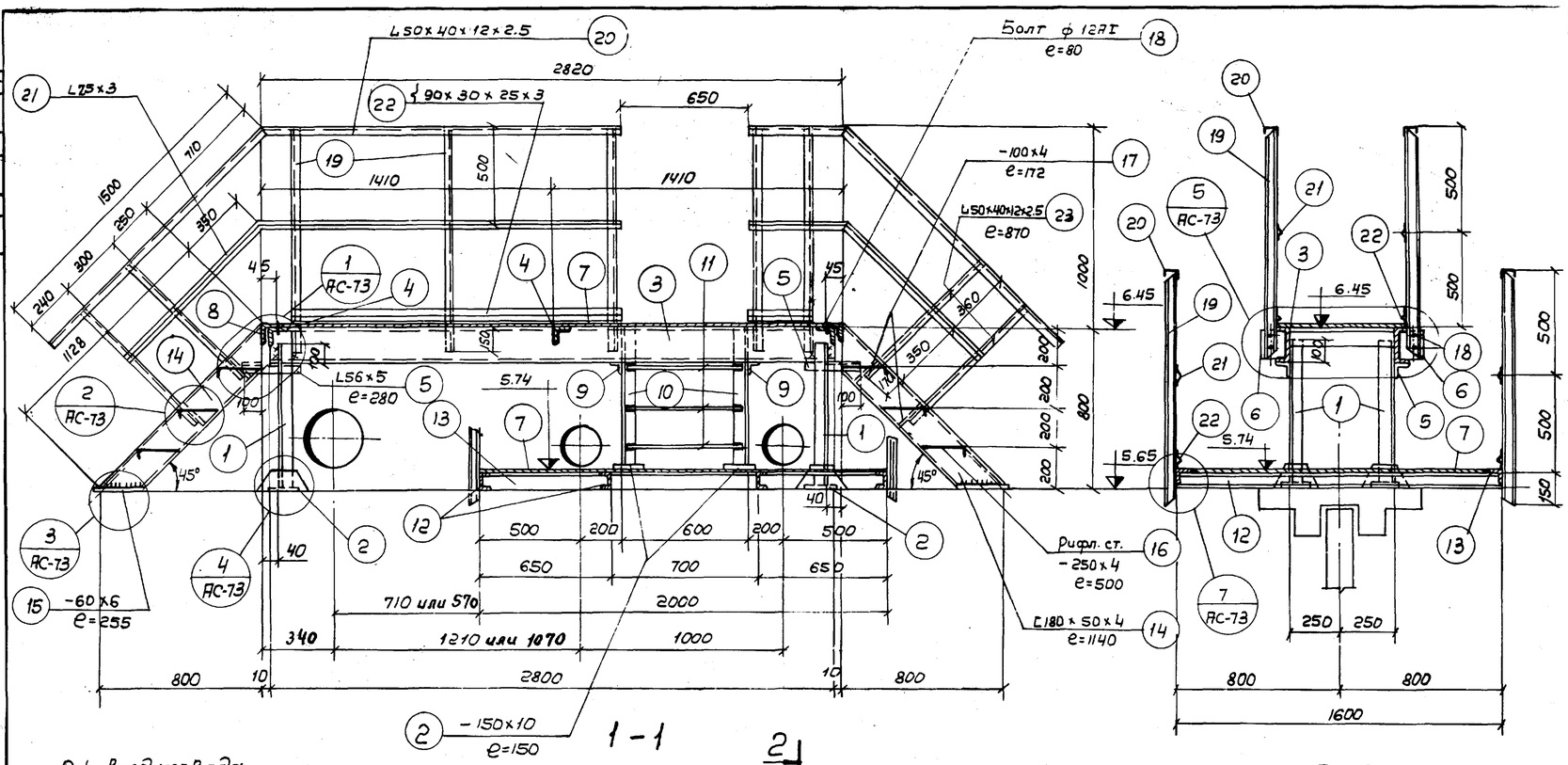

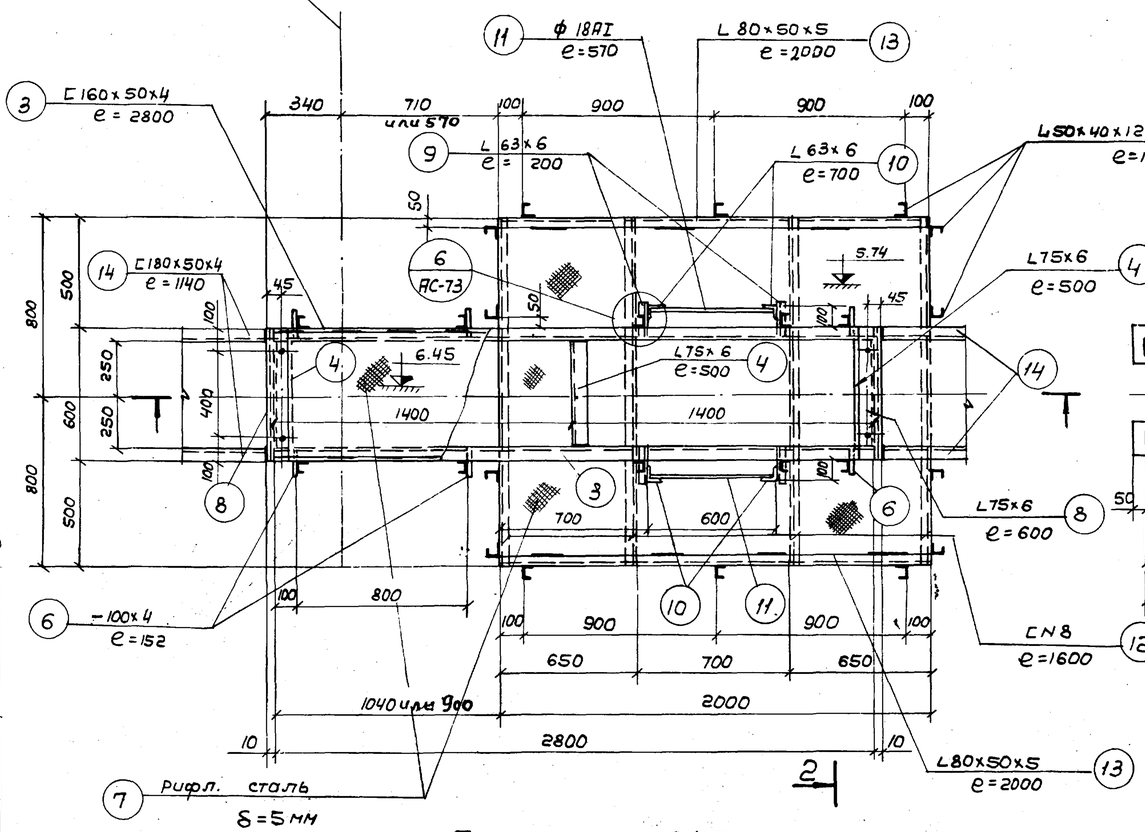

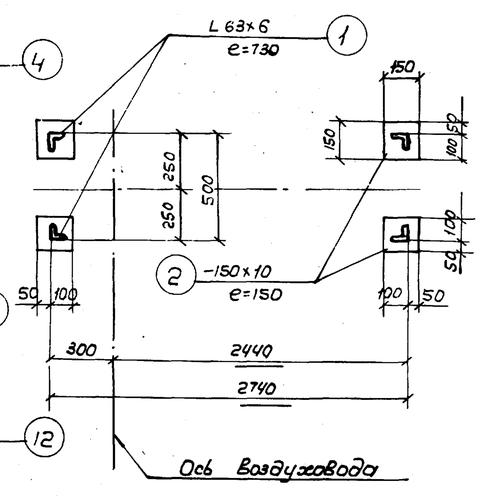

Спецификация металла Вст3кп2 на 1 марку

Марка	N поз.	Профиль	Длина мм	К-во шт	Вес кг 1 шт.	Вес кг Всех	Марки	ГОСТ'ы
МП-4	1	L 63×6	730	4	4.2	16.8		8509-72
	2	-150×10	150	8	1.8	14.4		103-57*
	3	C160×50×4	2800	2	21.6	43.2		8278-63
	4	L75×6	500	3	3.5	10.5		8509-72
	5	L56×5	280	4	1.2	4.8		8509-72
	6	-100×4	152	10	0.5	5.0		103-57*
	7	Рифл. сталь δ=5мм	м² 4.70	—	—	200.0		8568-57*
	8	L75×6	600	2	4.2	8.4		8509-72
	9	L63×6	200	4	1.2	4.8		8509-72
	10	L63×6	700	4	4.2	16.8		8509-72
	11	ф 18AI	570	6	1.2	7.2		5781-61*
	12	CN8	1600	4	11.3	45.2		8240-72
	13	L80×50×5	2000	2	10.0	20.0	620.0	8510-72
	14	C180×50×4	1140	4	9.5	38.0		8278-63
	15	-60×6	255	4	0.7	2.8		103-57*
	16	Рифл. сталь -250×4	500	6	4.3	25.8		8568-57*
	17	-100×4	172	8	0.5	4.0		103-57*
	18	Болт ф 12AI	80	36	0.07	2.5		5781-61*
	19	L50×40×12×2.5	1140	24	2.0	48.0		8281-69
	20	L50×40×12×2.5	п.м. 16.5	—	—	29.7		8281-69
	21	L25×3	п.м. 15.5	—	—	17.4		8509-72
	22	∠ 90×30×25×3	п.м 10.0	—	—	38.5		ЧМТУ 2-130-70
	23	L 50×40×12×2.5	870	8	1.6	12.8		8281-69
		Наплавленный металл 0.5%				3.4		

Выборка металла

Профиль	CN 8	L80×50×5	L75×6	L63×6	L56×5	L25×3	Рифл. ст. -δ=5	Рифл. ст. -δ=4	-δ=10
Вес, кг	45.2	20.0	18.9	38.4	4.8	17.4	200.0	25.8	14.4
-δ=6	-δ=4	ф 18AI	Болт ф12AI	L50×40×12×2.5		∠ 90×30×25×3		C180×50×4	C160×50×4
2.8	9.0	7.2	2.5	90.5		38.5		38.0	43.2
Итого с наплавленным металлом								3.4кг	620.0

Примечания:

1. Монтажные чертежи см. л.л. АС-66, 67.
2. Узлы см. л. АС-73.
3. Все дыры d=15мм.
4. Все сварные швы h=4мм. Сварку производить электродами типа Э-42 гост 9467-60.

Госстрой СССР СОЮЗВОДОКАНАЛПРОЕКТ г. Москва 1975г.	Переходной мостик МП-4	Типовой проект 902-2-264
		Альбом I
Аэротенки-смесители четырехкоридорные с размерами коридора 9×5.2×150 из сборного железобетона		Лист АС-71

Согласовано

Нач. отдела	Андрианов	
Гл. инж. пр.	Чирков	
Рук. группы	Горбуз	
Исполнитель	Цветкова	
Проверил	Воробьева	
Отдел N 15	Годашевская	

13945-01 78

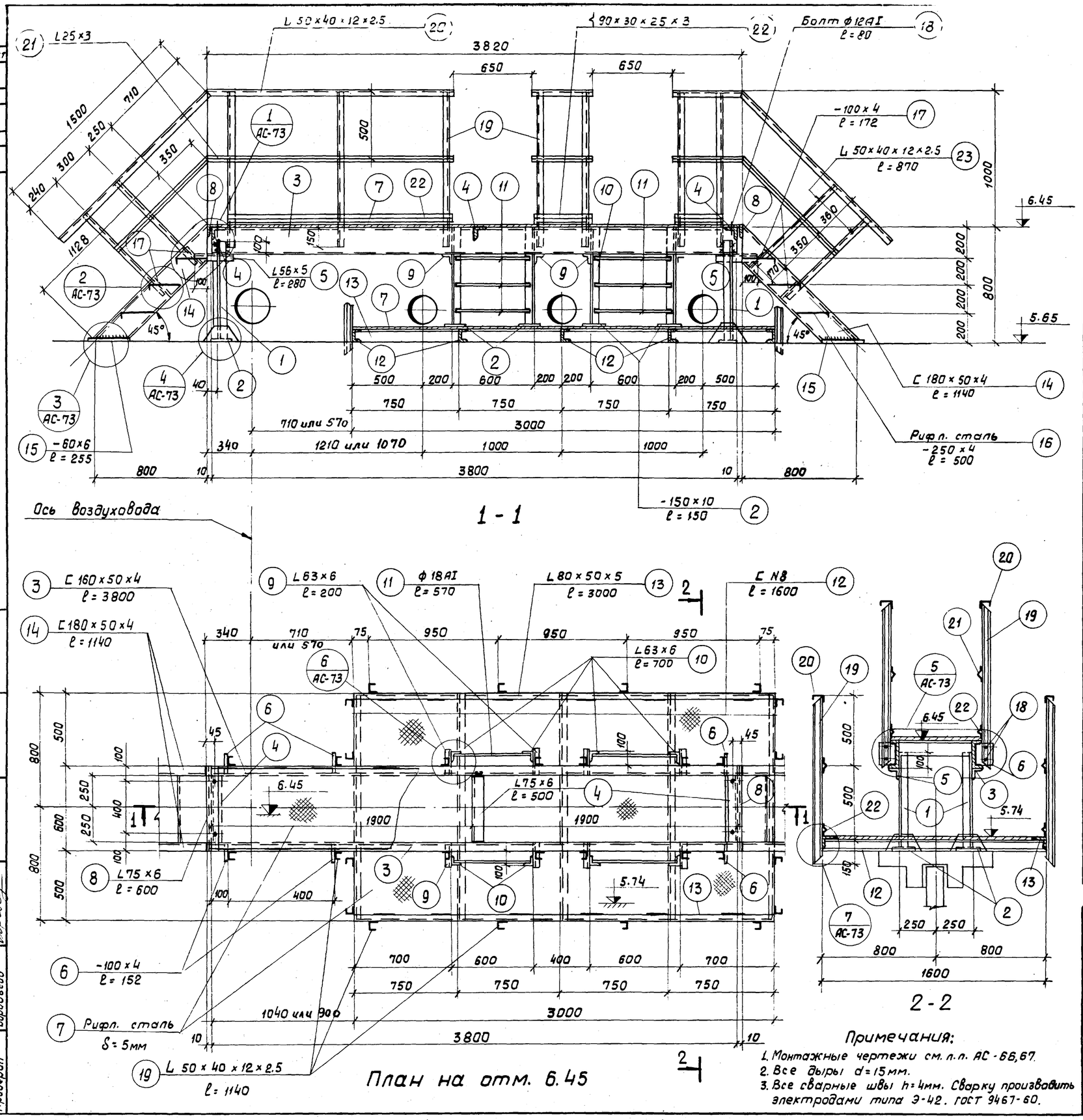

План на отм. 6.45

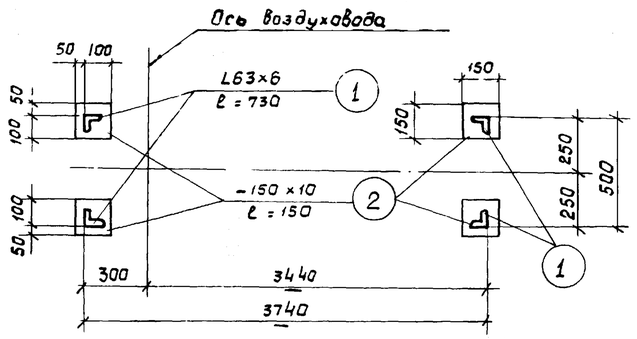

План стоек

Спецификация металла ВСт3кп2 на 1 марку

Марка	N поз.	Профиль	Длина мм	К-во шт	Вес кг 1 шт.	Вес кг Всех	Вес кг Марки	ГОСТ
МП-5	1	L63×6	730	4	4.2	16.8	826.0	8509-72
	2	-150×10	150	12	1.8	21.6		103-57*
	3	C 160×50×4	3800	2	29.3	58.6		8278-63
	4	L 75×6	500	3	3.5	10.5		8509-72
	5	L 56×5	280	4	1.2	4.8		8509-72
	6	-100×4	152	14	0.5	7.0		103-57*
	7	Рифл. сталь δ=5мм	м² 6.9	—	—	292.0		8568-57*
	8	L 75×6	600	2	4.2	8.4	Наплавленный металл 0,5% - 3.9	8509-72
	9	L63×6	200	8	1.2	9.6		8509-72
	10	L63×6	700	8	4.2	33.6		8509-72
	11	ф 18АI	570	12	1.2	14.4		5781-61*
	12	C N8	1600	5	11.3	56.5		8240-56
	13	L80×50×5	3000	2	15.0	30.0		8510-72
	14	C180×50×4	1140	4	9.5	38.0		8278-63
	15	-60×6	255	4	0.7	2.8		103-57*
	16	Рифл. сталь -250×4	500	6	4.3	25.8		8568-57*
	17	-100×4	172	8	0.5	4.0		103-57*
	18	Болт ф 12АI	80	48	0.07	3.4		5781-61*
	19	L50×40×12×2.5	1140	30	2.0	60.0		8281-69
	20	L50×40×12×2.5	п.м. 20.5	—	—	37.0		8281-69
	21	L 25×3	п.м. 18.0	—	—	20.3		8509-72
	22	⌇90×30×25×3	п.м 14.0	—	—	54.2		4МТУ2-130-70
	23	L50×40×12×2.5	870	8	1.6	12.8		8281-69

Выборка металла

Профиль	CN8	L80×50×5	L75×6	L63×6	L56×5	L25×3	Рифл. ст -δ=5	Рифл. ст -δ=4	-δ=10
Вес кг	56.5	30.0	18.9	60.0	4.8	20.3	292.0	25.8	21.6
-δ=6	-δ=4	ф 18АI	Болт ф 12АI	L 50×40×12×2.5		⌇90×30×25×3		C180×50×4	C160×50×4
2.8	11.0	14.4	3.4	109.8		54.2		38.0	58.6
Итого с наплавленным металлом 3.9 кг									826.0

Примечания:
1. Монтажные чертежи см. л.л. АС-66,67.
2. Все дыры d=15мм.
3. Все сварные швы h=4мм. Сварку производить электродами типа Э-42. ГОСТ 9467-60.

Госстрой СССР
СОЮЗВОДОКАНАЛПРОЕКТ
г. Москва 1975г.

Аэротенки-смесители четырехкоридорные с размерами коридора 9×5.2×150 из сборного железобетона

Переходной мостик МП-5.

Типовой проект 902-2-264
Альбом I
Лист АС-72

Типовой проект
Лист АС-72
Инв. № Т-2313

Согласовано
Отдел N15 Годзишевская

Нач. отдела Андрианов
Гл. инж. пр. Чирков
Рук. группы Гарбуз
Исполнитель Цветкова
Проверил Воробьева

13945-01 79

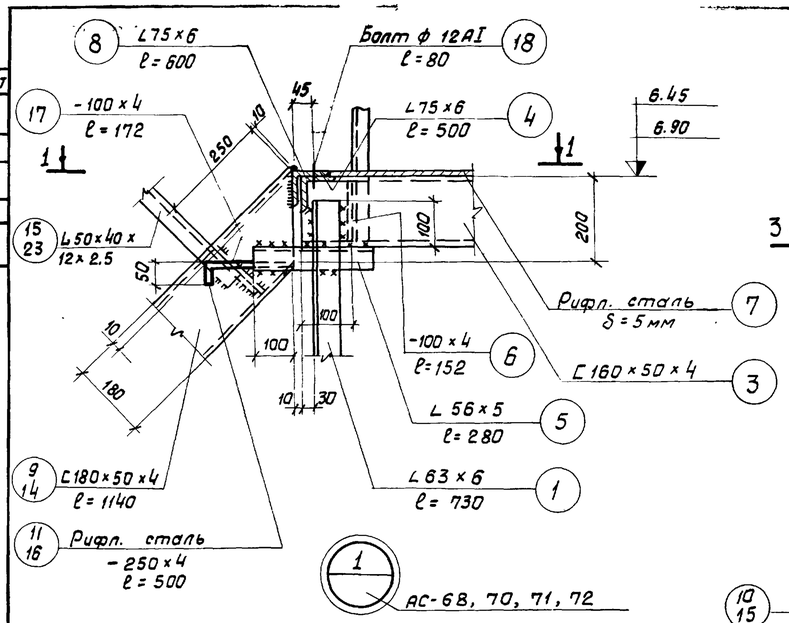

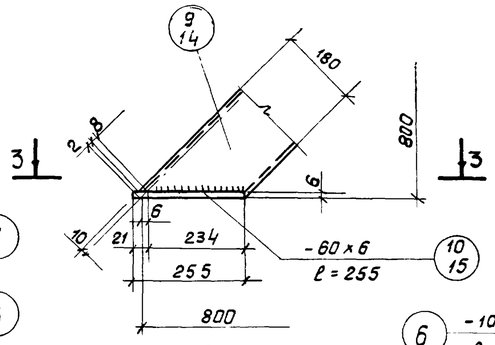

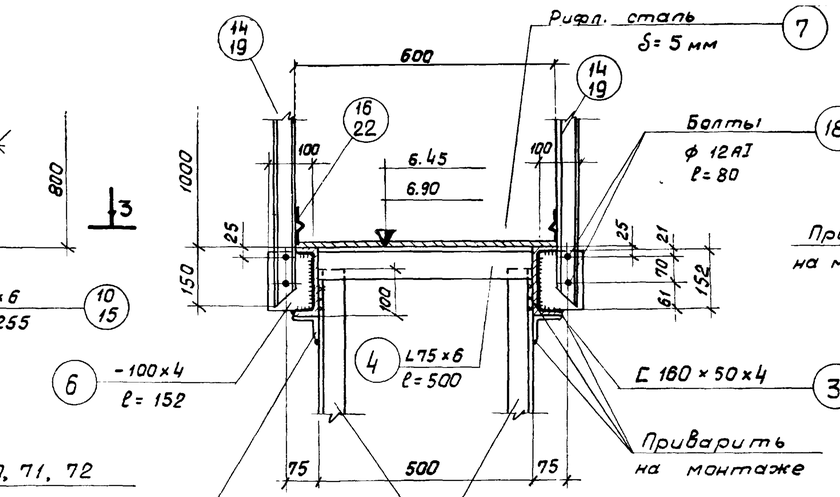

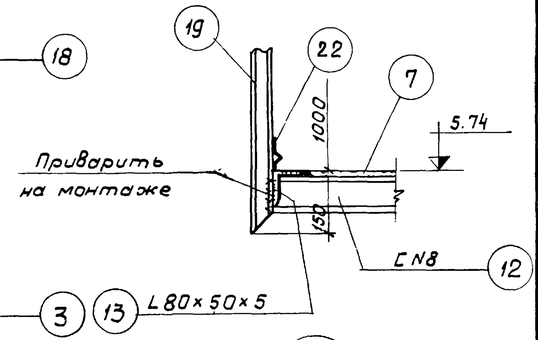

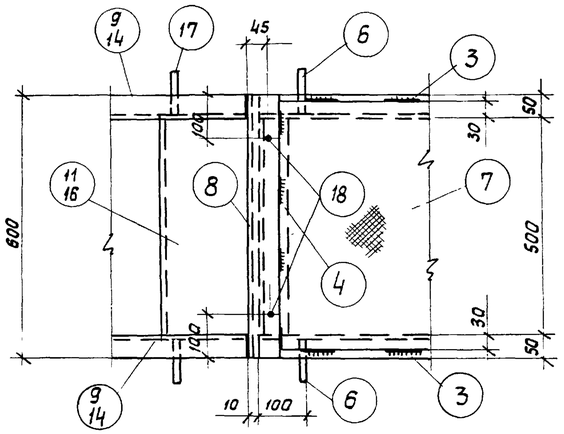

(стойки ограждения условно не показаны)

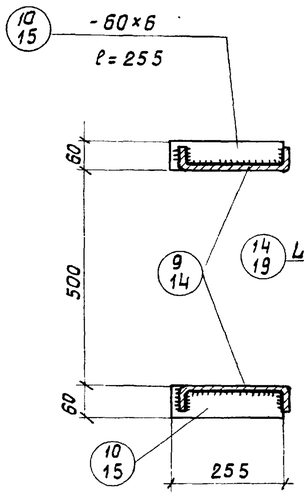

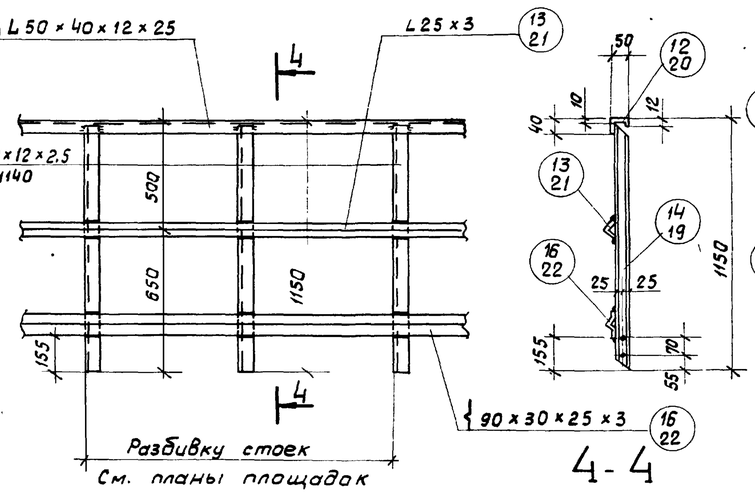

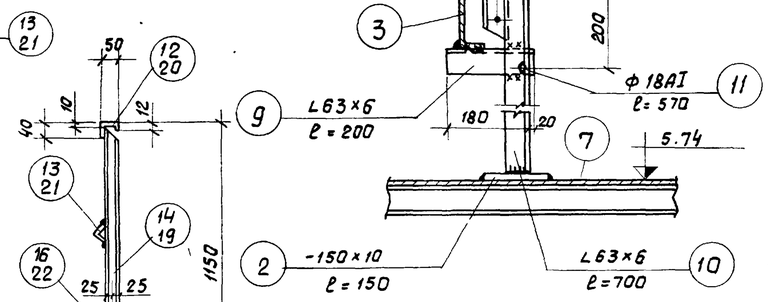

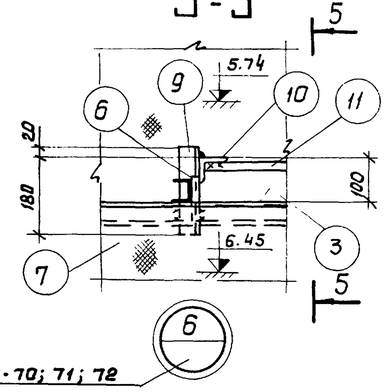

Деталь звена ограждения площадок

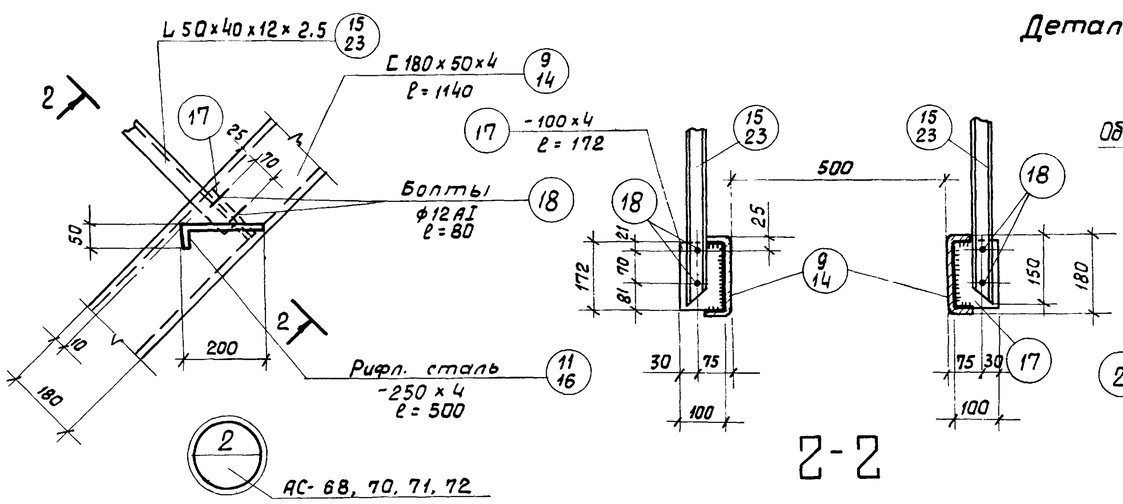

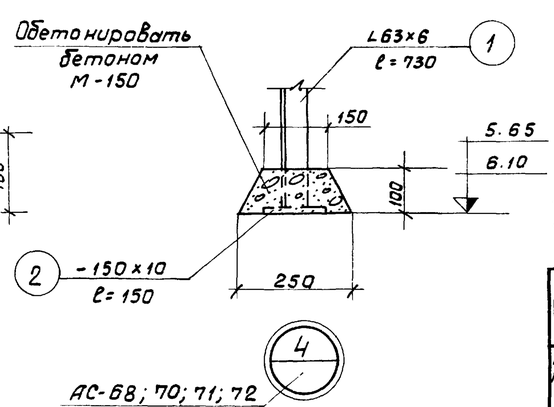

Примечания:

1. Совместно с данным см. л.л. АС-68, 70, 71, 72.
2. Все дыры d=15 мм.
3. Все сварные швы h=4мм.

Рук. группы	Гарбуз		
Исполнит.	Цветкова		
Проверил	Воробьева		

Госстрой СССР
СОЮЗВОДОКАНАЛПРОЕКТ
г. Москва 1975г.
Аэротенки-смесители четырехкоридорные с размерами коридора 9×5,2×150 из сборного железобетона

Переходные мостики МП-1, 3, 4, 5.
Узлы.

Типовой проект 902-2-264
Альбом I
Лист АС-73

13345-01 80

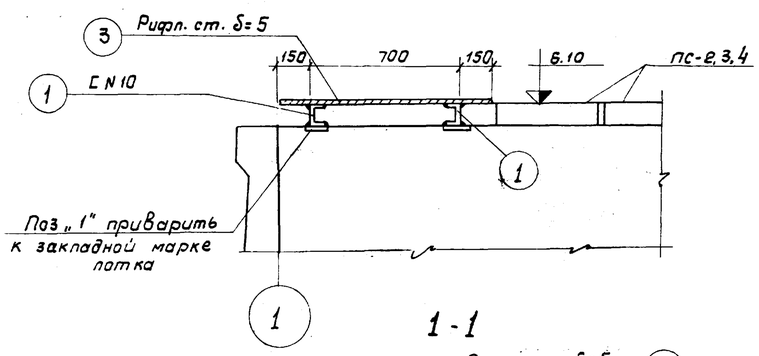

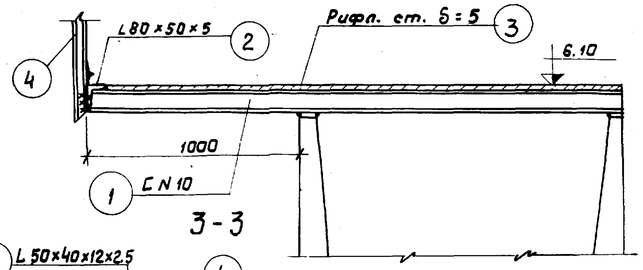

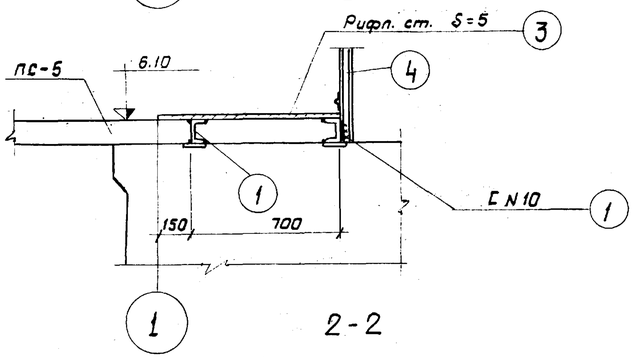

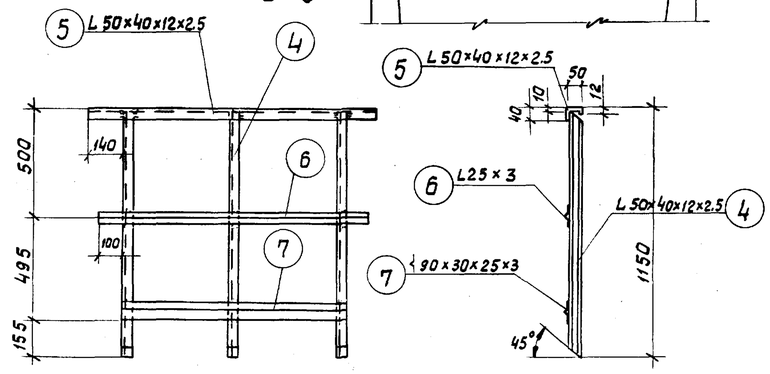

Деталь ограждения

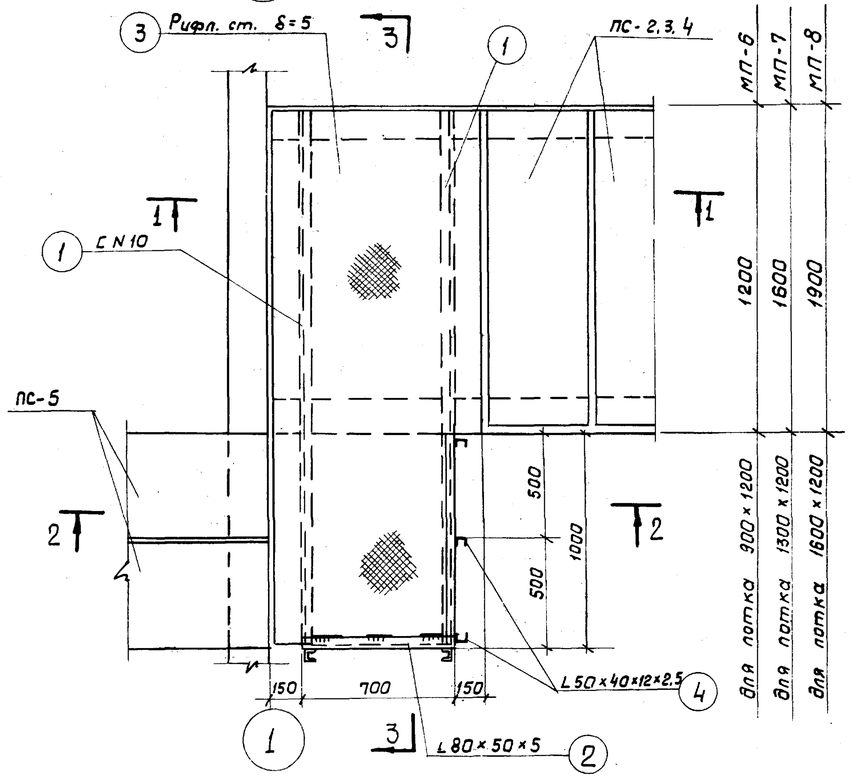

План площадок МП-6,7,8.

Спецификация металла ВСт3 кп2 1 площадку для лотка 1300×1200

Марка	N поз.	Профиль	Длина мм	К-во шт.	Вес кг 1 шт.	Вес кг Всех	Вес кг Марки	ГОСТ
МП-7	1	C N10	2600	2	22.5	45.0	182.0	8240-72
	2	L 80×50×5	700	1	3.5	3.5		8510-72
	3	Рифл. сталь δ=5мм	м². 2.6	—	—	111.0		8568-57*
	4	L 50×40×12×2.5	1140	5	2.0	10.0		8281-69
	5	L 50×40×12×2.5	1700	—	—	3.1		8281-69
	6	L 25×3	1700	—	—	1.9		8509-72
	7	⌇90×30×25×3	1700	—	—	6.6		4мТУ2-130-70
								8510-72
	Наплавленный металл 0,5%					0.9		

Выборка металла на МП-7

Профиль	C N10	L80×50×5	L25×3	Рифл. ст. δ=5	L50×40×12×2.5	⌇90×30×25×3	Наплавл. металл		Итого
Вес кг	45.0	3.5	1.9	111.0	13.1	6.6	0.9		182.0

Спецификация металла ВСт3 кп2 на 1 площадку для лотка 1600×1200

Марка	N поз	Профиль	Длина мм	К-во шт	Вес кг 1шт.	Вес кг Всех	Вес кг Марки	ГОСТ
МП-8	1	C N10	2900	2	25.0	50.0	194.5	8240-72
	2	L 80×50×5	700	1	3.5	3.5		8510-72
	3	Рифл. сталь δ=5мм	м² 2.8	—	—	118.5		8568-57*
	4	L50×40×12×2.5	1140	5	2.0	10.0		8281-69
	5	L 50×40×12×2.5	1700	—	—	3.1		8281-69
	6	L 25×3	1700	—	—	1.9		8509-72
	7	⌇90×30×25×3	1700	—	—	6.6		4МТУ2-130-70
								8510-72
	Наплавленный металл 0,5%					0.9		

Спецификация металла ВСт3 кп2 на 1 площадку для лотка 900×1200

Марка	N поз.	Профиль	Длина мм	К-во шт.	Вес кг 1шт.	Вес кг Всех	Вес кг Марки	ГОСТ
МП-6	1	C N10	2200	2	19.0	38.0	165.5	8240-72
	2	L80×50×5	700	1	3.5	3.5		8510-72
	3	Рифл. сталь δ=5мм	м² 2.4	—	—	101.5		8568-57*
	4	L 50×40×12×2.5	1140	5	2.0	10.0		8281-69
	5	L 50×40×12×2.5	1700	—	—	3.1		8281-69
	6	L 25×3	1700	—	—	1.9		8509-72
	7	⌇90×30×25×3	1700	—	—	6.6		4МТУ2-130-70
								8510-72
	Наплавленный металл 0,5%					0.9		

Выборка металла на МП-8

Профиль	C N10	L80×50×5	L25×3	Рифл. ст. δ=5	L50×40×12×2.5	⌇90×30×25×3	Наплавл. металл		Итого
Вес кг	50.0	3.5	1.9	118.5	13.1	6.6	0.9		194.5

Выборка металла на МП-6

Профиль	C N10	L80×50×5	L25×3	Рифл. ст. δ=5	L50×40×12×2.5	⌇90×30×25×3	Наплавл. металл		Итого
Вес кг.	38.0	3.5	1.9	101.5	13.1	6.6	0.9		165.5

Примечания:

1. Монтажные планы см. л.л. АС-66,67.
2. Все сварные швы h=4мм.
   Сварку производить электродами типа Э-42 ГОСТ 9467-60.

Госстрой СССР
СОЮЗВОДОКАНАЛПРОЕКТ
г. Москва 1975г.

Аэротенки-смесители четырехкоридорные с размерами коридора 9×5.2×150 из сборного железобетона

Металлические площадки МП-6; 7; 8.

Типовой проект 902-2-264
Альбом I
Лист АС-74

Типовой проект
Лист АС-74
Инв. № Т-2313

Согласовано
Отдел N 15 Годзишевская

Нач. отдела Андрианов
Гл. инж. пр. Чирков
Рук. группы Гарбуз
Исполнитель Цветкова
Проверил Воробьева

13945-01 81

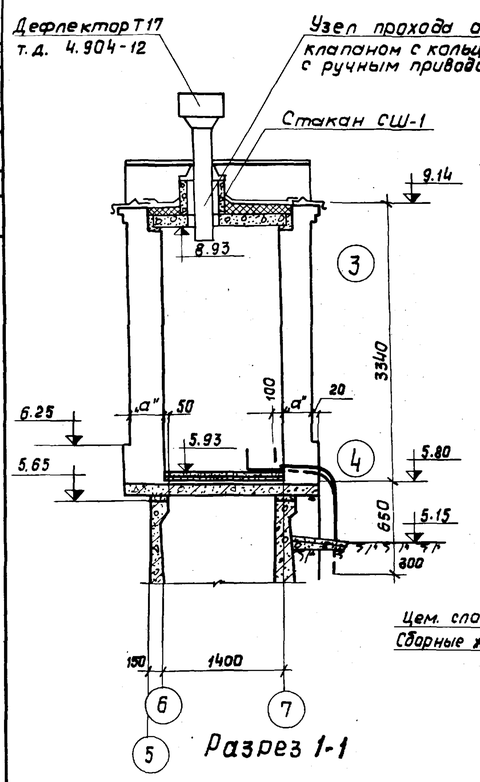

Разрез 1-1

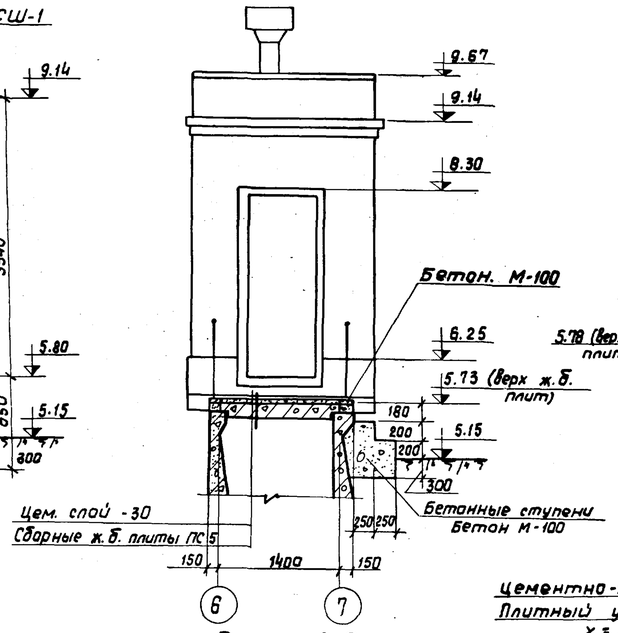

Разрез 2-2
(Фасад 6-7)

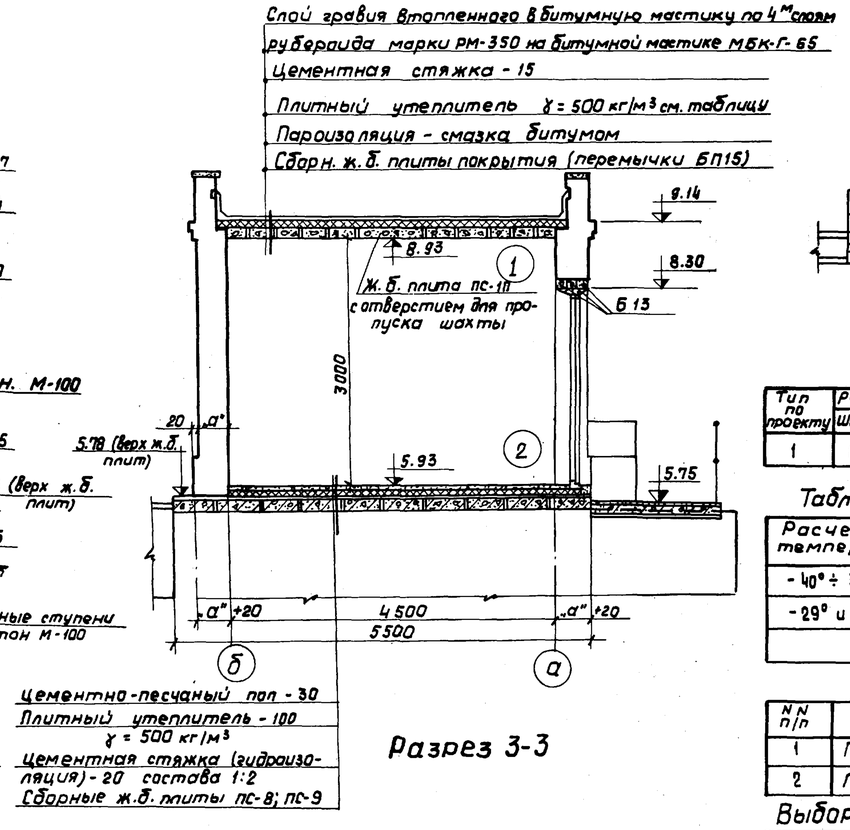

Разрез 3-3

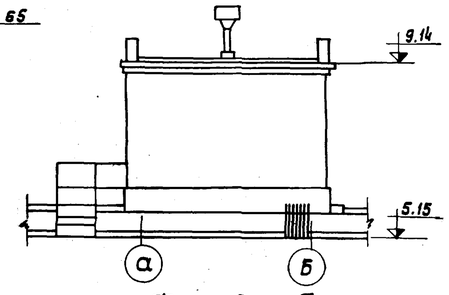

Фасад а-б

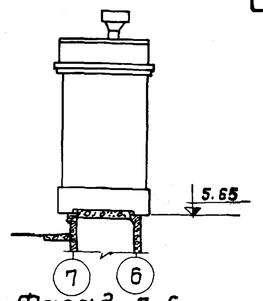

Фасад 7-6

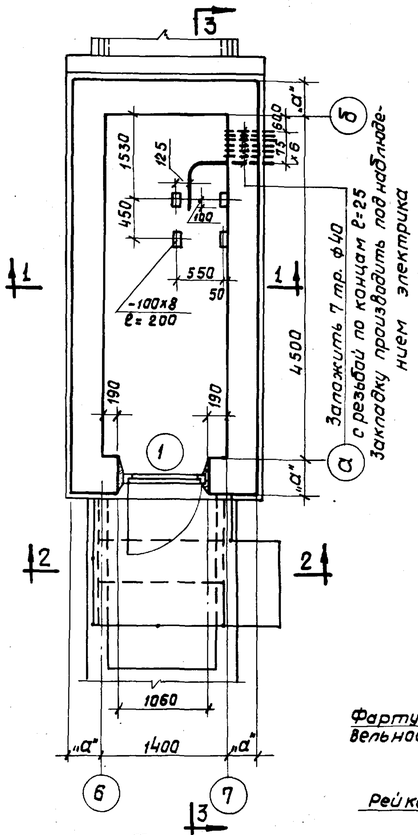

План

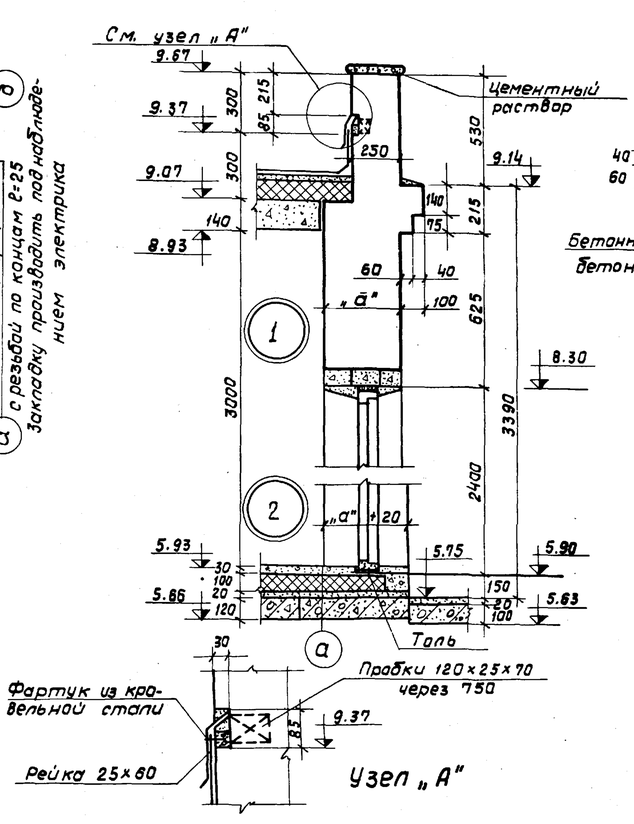

Узел „А"

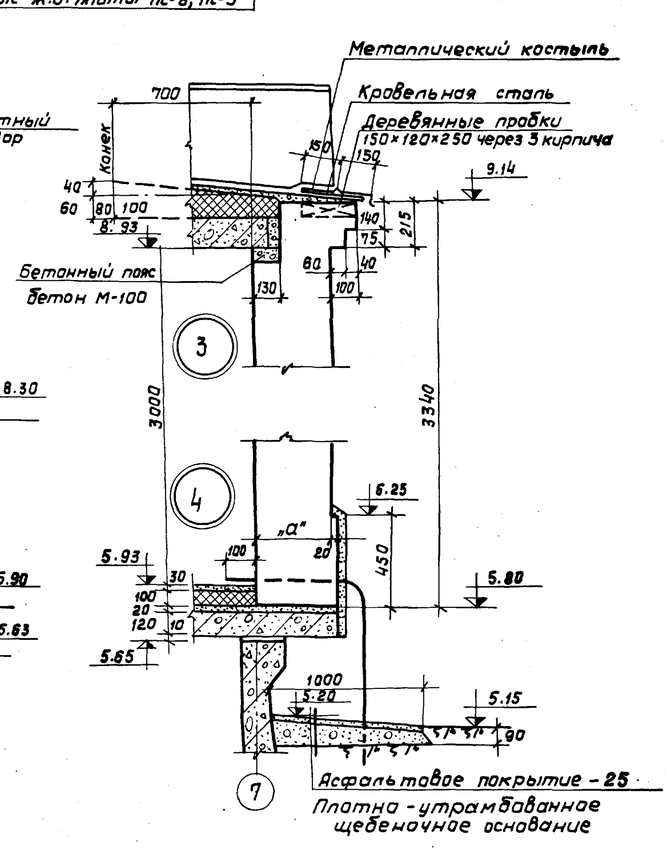

Экспликация проемов дверей

Тип по проекту	Размеры проема: Ширина	Размеры проема: Высота	Количество: На 1 будку	Количество: Всего	Тип блока	ГОСТ	Примечание
1	1060	2400	1		Д53-ЛПВ	14624-69	С порогом

Таблица толщин стен и утеплителя кровли

Расчетная температура	Стены „а"	Расчетная температура	Плитный утеплитель γ = 500 кг/м³
-40° ÷ 30°	510	-40° ÷ -30°	100
-29° и выше	380	-29° ÷ -20°	80
		-19° и выше	60

Выборка металла на 1 будку

NN п/п	Марки	Кол-во	Вес в кг	Примечание
1	Газовые трубы ф 40	16 п.м.	21.84	
2	Полоса - 100x8; ℓ=200	4 шт.	5.03	

Выборка сборных железобетонных элементов на 1 будку

Наименование	Расчетн. темпер.	Марки элементов	Кол-во	Стандарт или лист проекта	Примечание
Плиты	-40° ÷ -30°	ПС-8	11	альбом II АС-24	
	-29° и выше	ПС-9	11		
	—	ПС-10	1		
Стакан	—	СШ-1	1	"	
Перемычки	—	БП 15	10	ГОСТ 948-66	
	-29° и выше	Б 13	3		
	-40° ÷ -30°	Б 13	4		

Примечания:

1. Расположение будок КИП на аэротенке см. компоновочные чертежи аэротенков.
2. За относительную отм. 0,00 принят верх железобетонного днища аэротенка и соответствует абсолютной отм. ▭
3. Стены из обыкновенного глиняного кирпича марки 75 на цементном растворе марки 25. Кладку вести с подбором кирпича и с расшивкой швов по фасадам. Одновременно с кладкой швы с внутренних сторон гладко затереть.
4. Внутренние поверхности стен окрасить клеевой краской, потолок побелить известью. Откосы дверного проема оштукатурить и побелить, цоколь оштукатурить цементным раствором состава 1:2.

Основные показатели.

Расчетная температура	Площадь застройки	Строительный объем
-40° ÷ -30°	13.8 м²	48.2 м³
-29° и выше	12.4 м²	40.6 м³

Госстрой СССР СОЮЗВОДОКАНАЛПРОЕКТ г. Москва 1975 г.	Будка КИП. План, разрезы, фасады, детали.	Типовой проект 902-2-264
Аэротенки-смесители четырехкоридорные с размерами коридора 9x5.2x150м из сборного железобетона		Альбом I
		Лист АС-75

Типовой проект
Лист АС-75
Инв. № Т-2313

Согласовано: Отдел N16 Зарецкая

Нач. отдела	Андрианов	
Гл. инж. пр.	Чирков	
Рук. группы	Гарбуз	
Исполнитель	Цветкова	
Проверил	Дмитренко	

13945-01 82

Типовой проект

Лист АС-76

Инв. N Т-2313

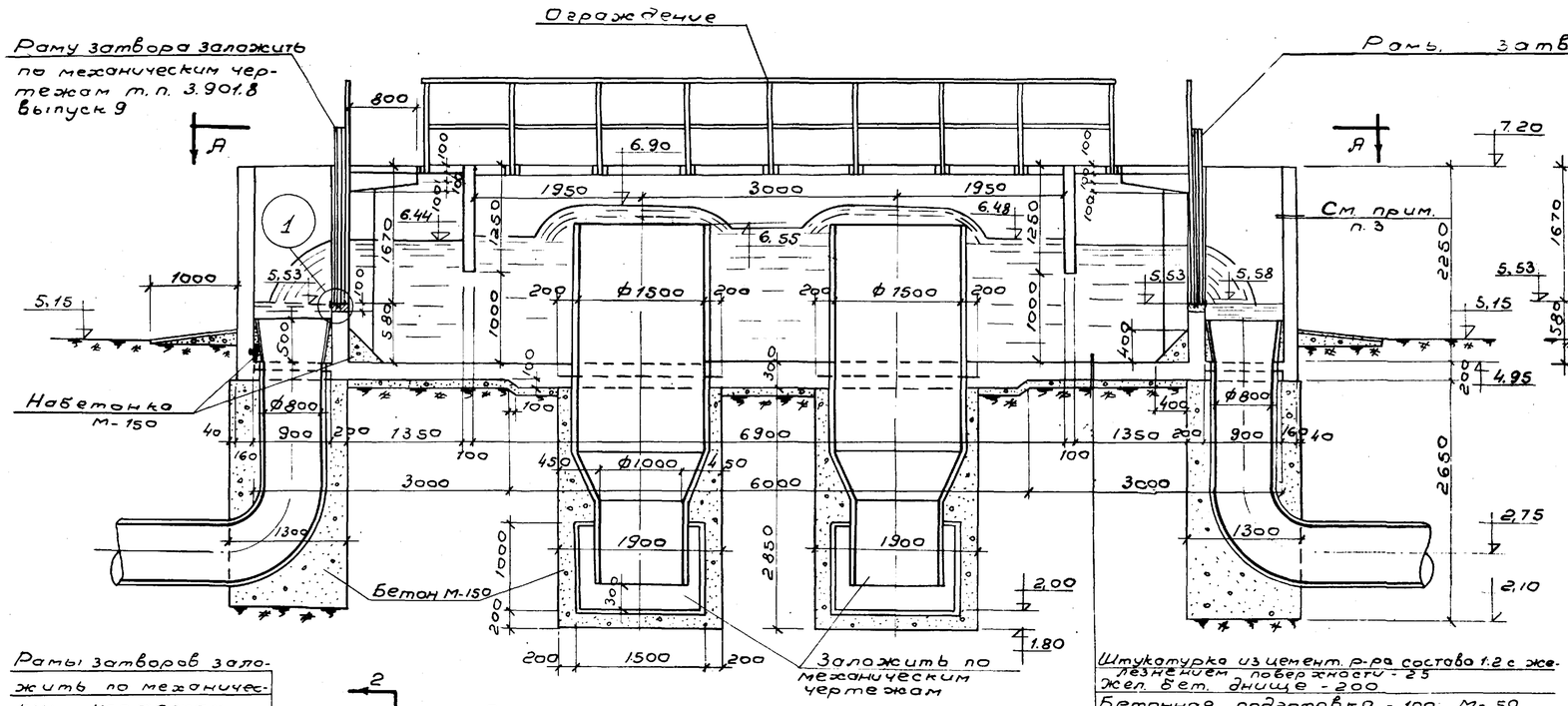

Разрез 1-1

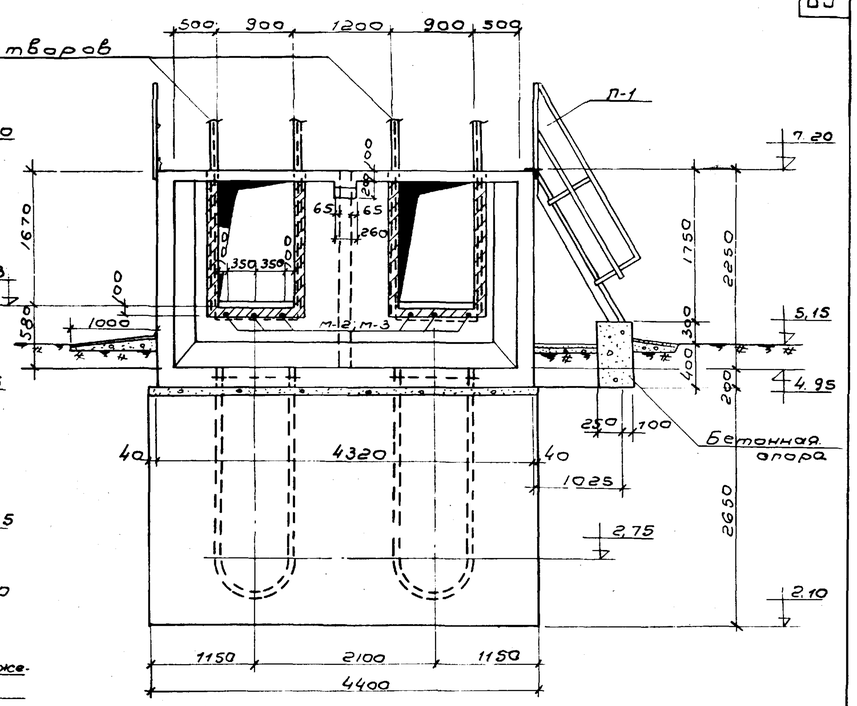

Разрез 2-2

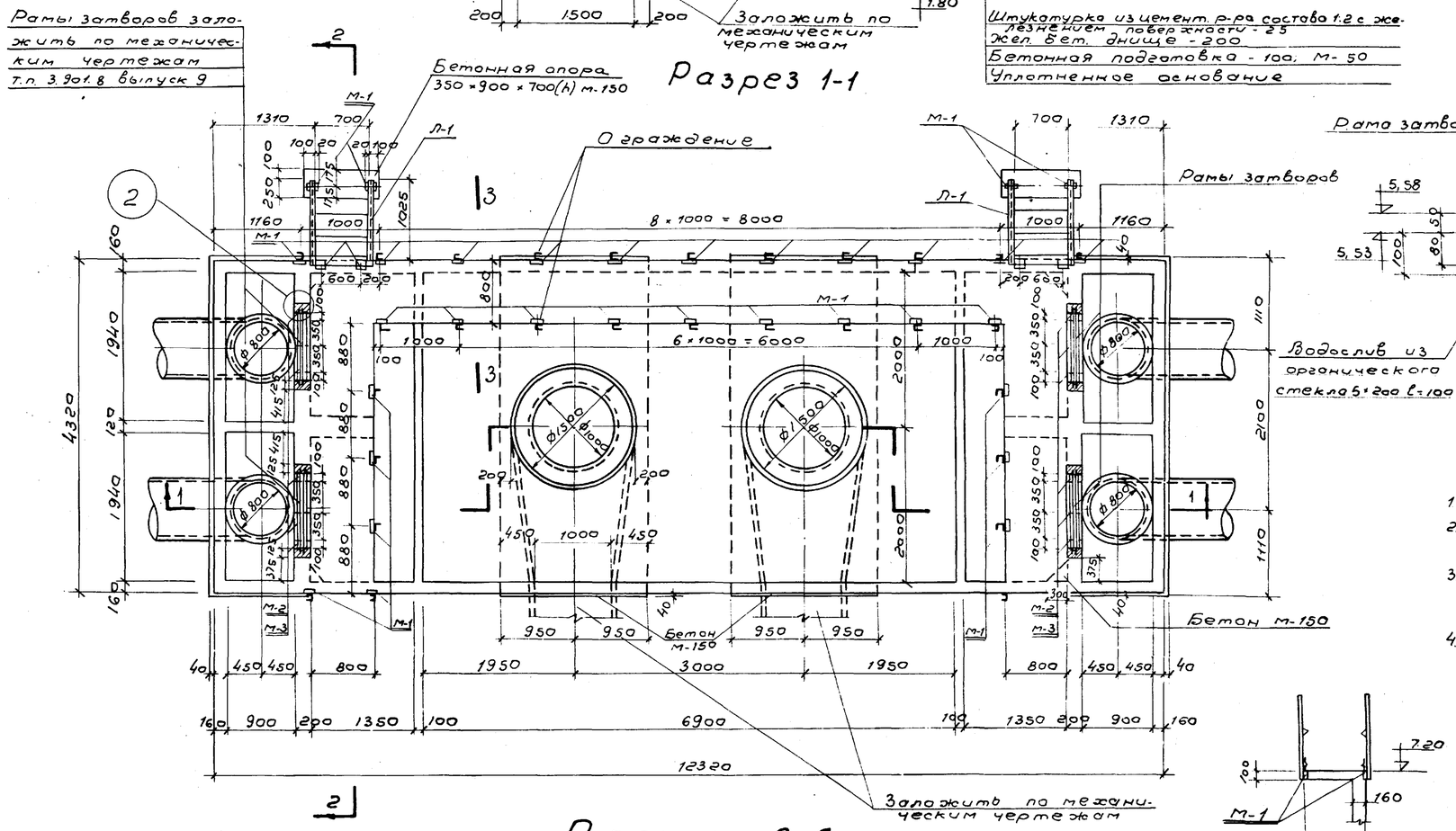

План по А-А

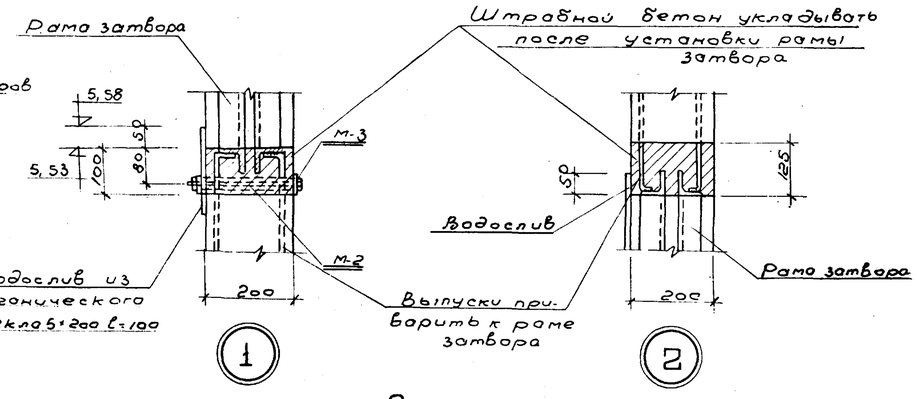

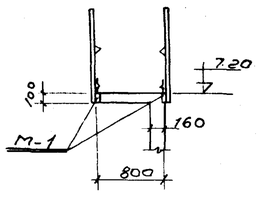

3-3

Примечания

1. Арматурные чертежи см. листы АС-77; 78; 79; 80.
2. Закладные марки, лестницы и ограждение см. лист АС-86
3. Все внутренние поверхности торкретировать цементным раствором состава 1:2 в два слоя общей толщиной 25 мм с железнением поверхности.
4. Для изготовления водослива принять стекло органическое поделочное ТУМХП 26-54

Нач. отд.	Андрианов	Согласовано	
Гл. инж. пр.	Чирков	Отд. N 12	Петухова
Рук. группы	Гарбуз	Отд. N 15	Годзишевская
Исполнитель	Лосева		
Проверил	Воробьева		

Госстрой СССР СОЮЗВОДОКАНАЛПРОЕКТ г. Москва 1975 г. Аэротенки-смесители четырехкоридорные с размерами коридора 9×5,2×150 из сборного железобетона.	Камера распределения ило N 1. Опалубочный чертеж. План, разрезы.	Типовой проект 902-2-264 Альбом I Лист АС-76

13945-01 83

Типовой проект

Лист АС-77

Инв. № Т-2313

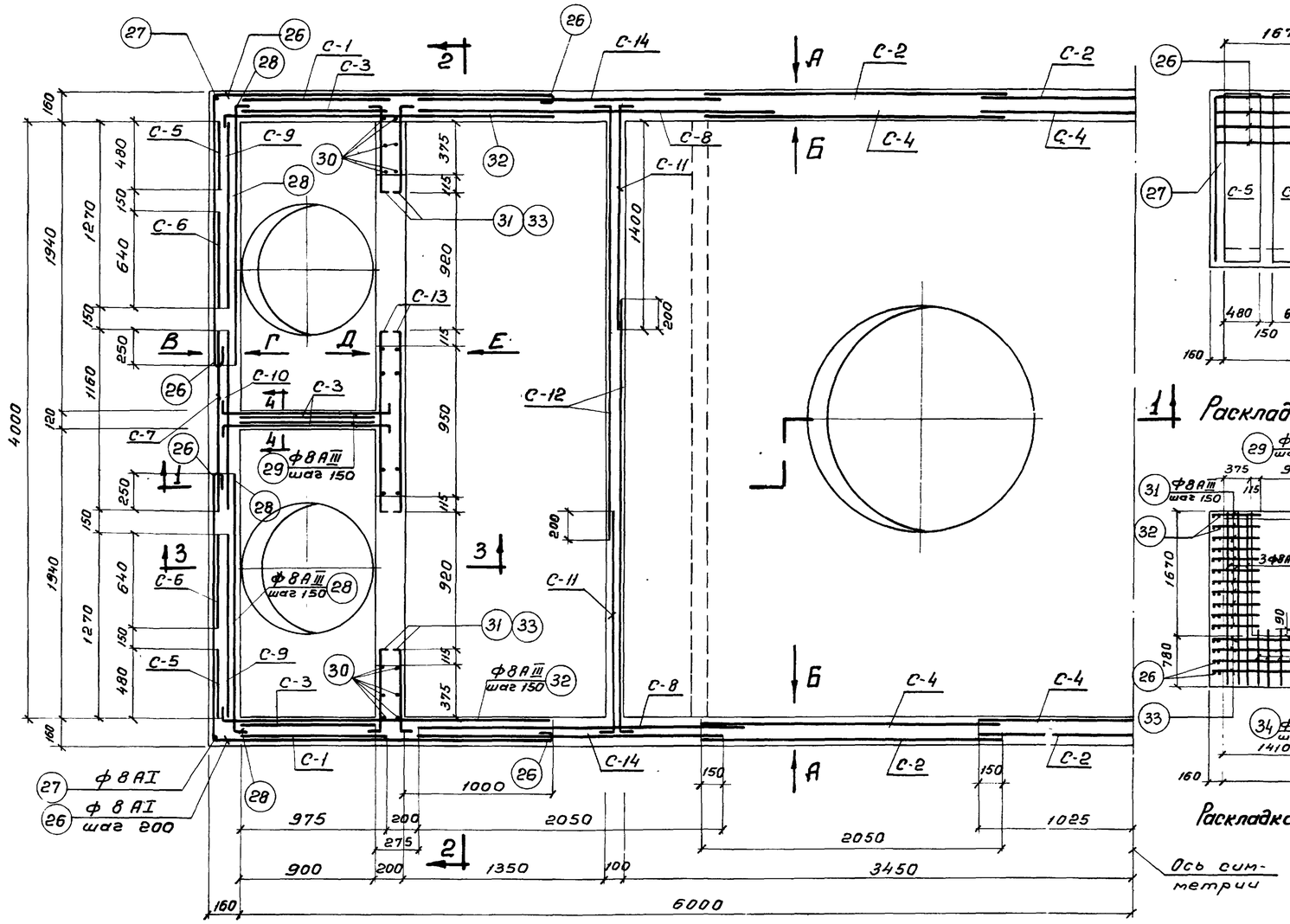

План армирования стен

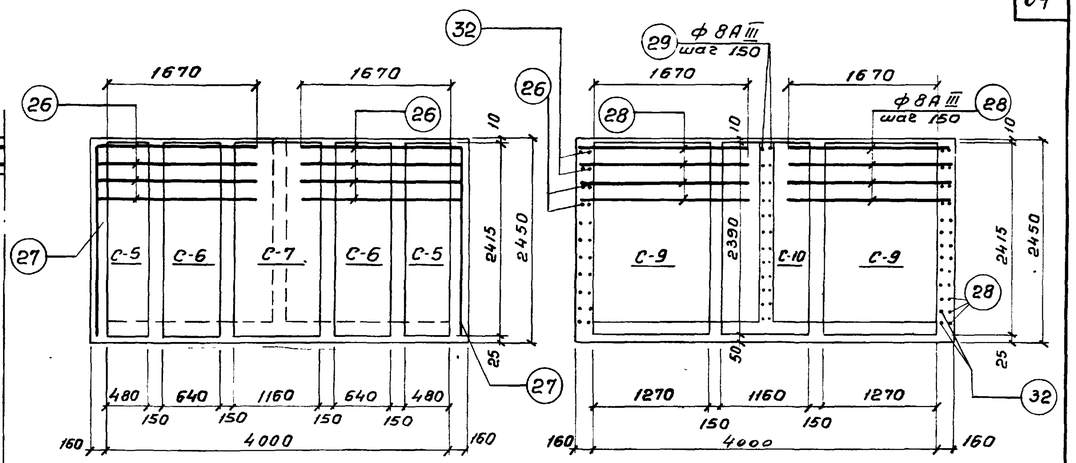

1 Раскладка арматуры по стрелке „В" Раскладка арматуры по стрелке „Г"

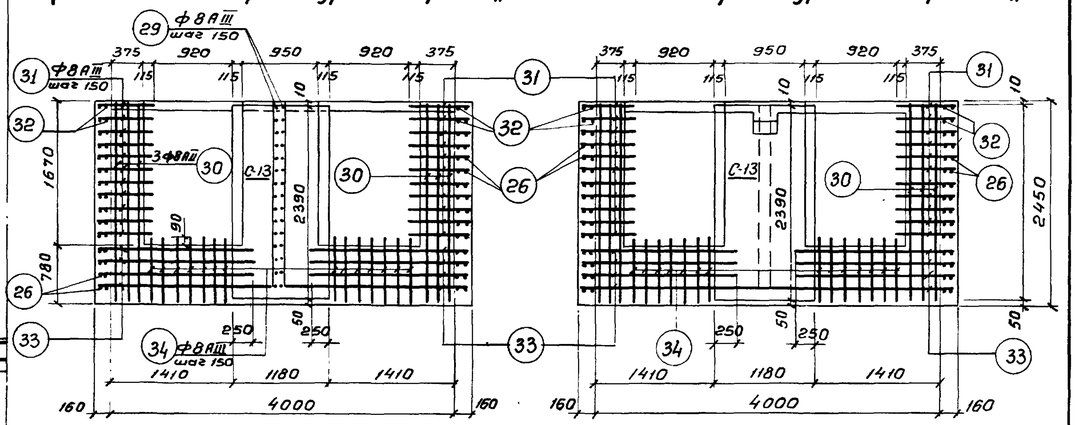

Раскладка арматуры по стрелке „Д" Раскладка арматуры по стрелке „Е"

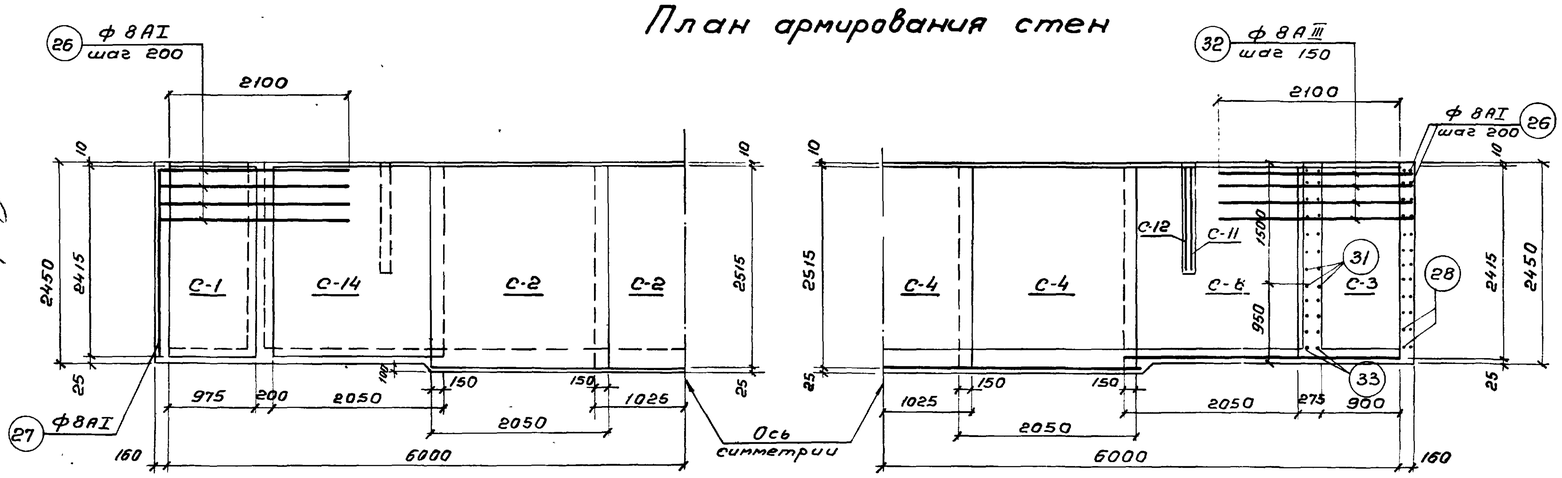

Раскладка арматуры по стрелке „А" Раскладка арматуры по стрелке „Б"

Расход материалов

Наименование элемента	Марка бетона	На 1 элемент: бетон м³	сталь кг: AI	A III	Итого	К-во шт	Всего: бетон м³	сталь кг: AI	A III	Итого
Камера №1	М-Мрз 8	28.43	743.8	1004.4	1748.2	1	28.43	743.8	1004.4	1748,2

*- Принимать по таблице 1 (Альбом I)
Расход бетона М 150 - 67,0 м³

Примечания:

1. Опалубочный чертеж см. л. АС-76
2. Совместно с данным см. л.л. АС-78; 79; 80
3. Защитный слой бетона - 25 мм

Гл. инж. пр-та	Чирков		
Рук. группы	Гарбуз		
Исполнил	Лосева		
Проверил	Воробьева		

Госстрой СССР
СОЮЗВОДОКАНАЛПРОЕКТ
г. Москва 1975 г.

Аэротенки - смесители четырехкоридорные с размерами коридора 9 х 5,2 х 150 из сборного железобетона.

Камера распределения или №1. Арматурный чертеж. План. Раскладка сеток в стенах.

Типовой проект 902-2-264
Альбом I
Лист АС-77

Типовой пр-т

Лист АС-78

Инв.№ Т-2313

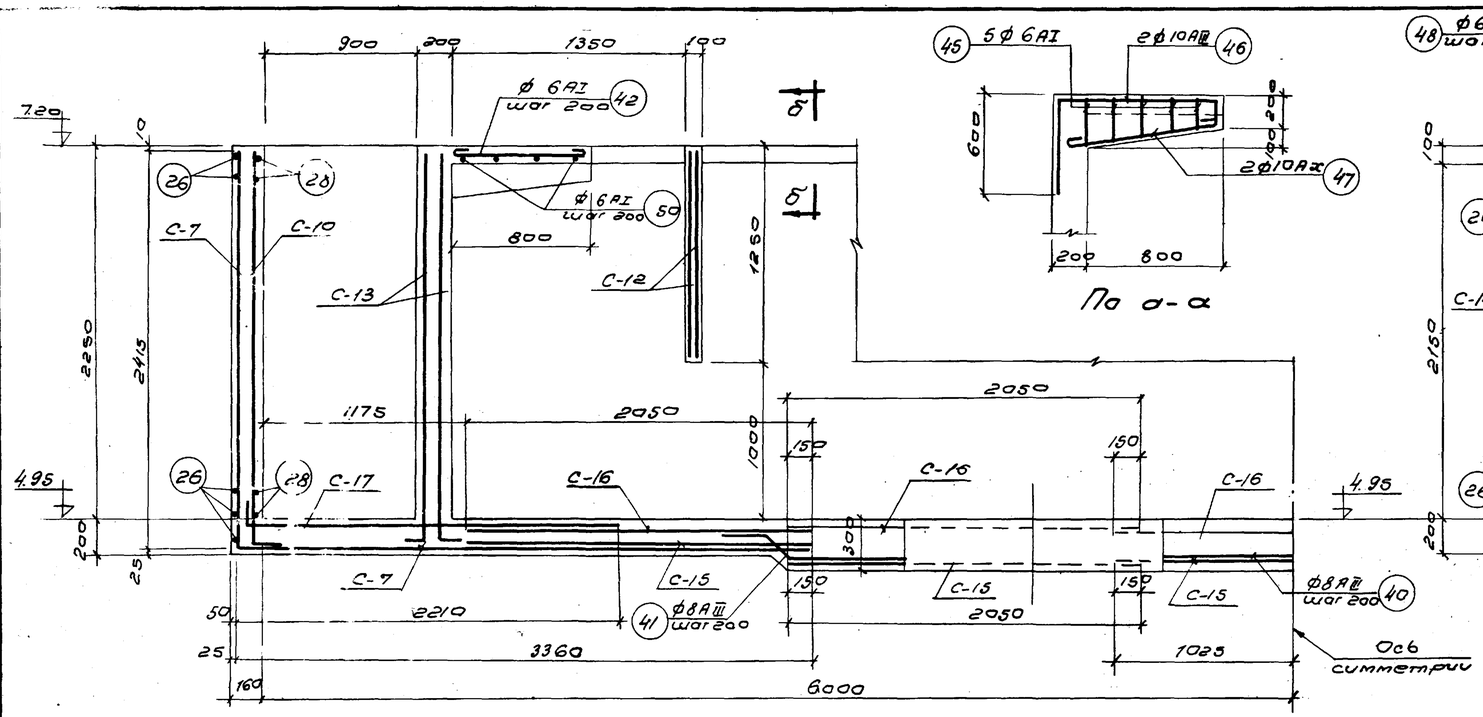

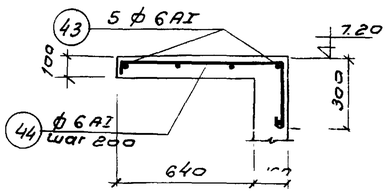

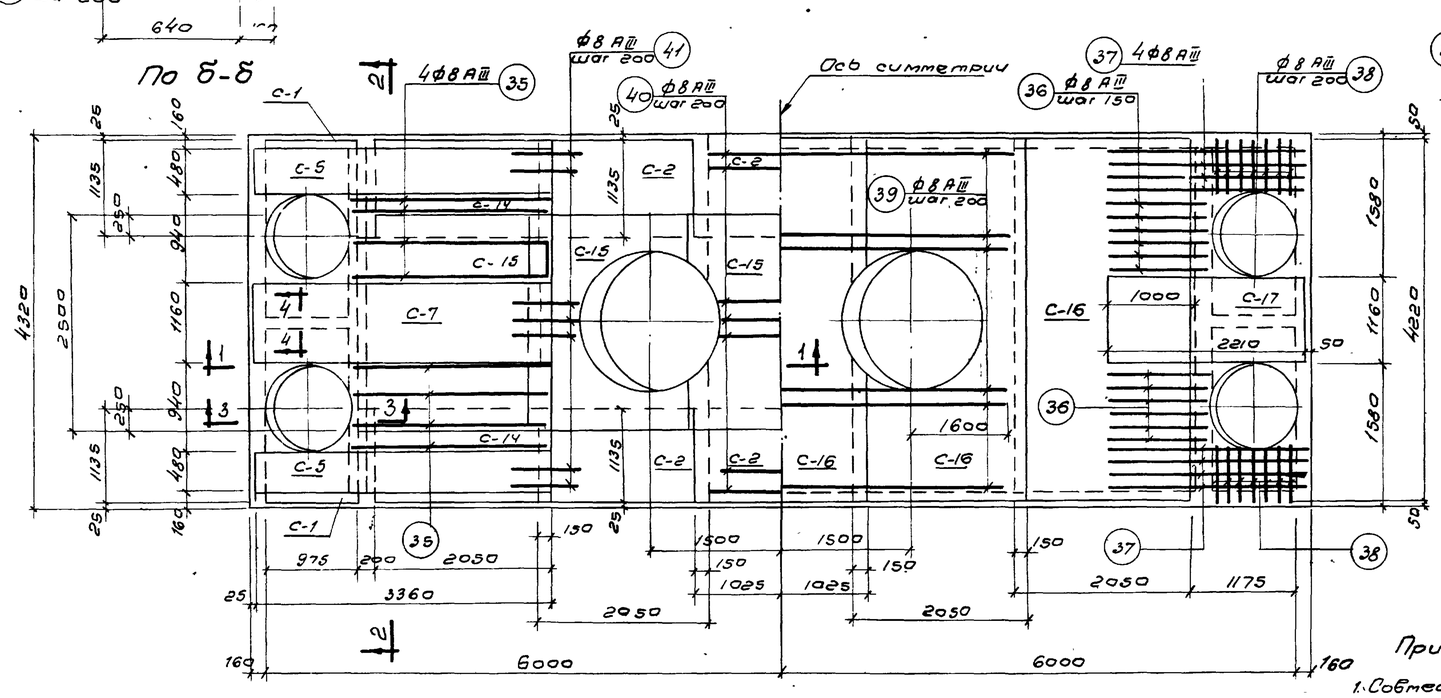

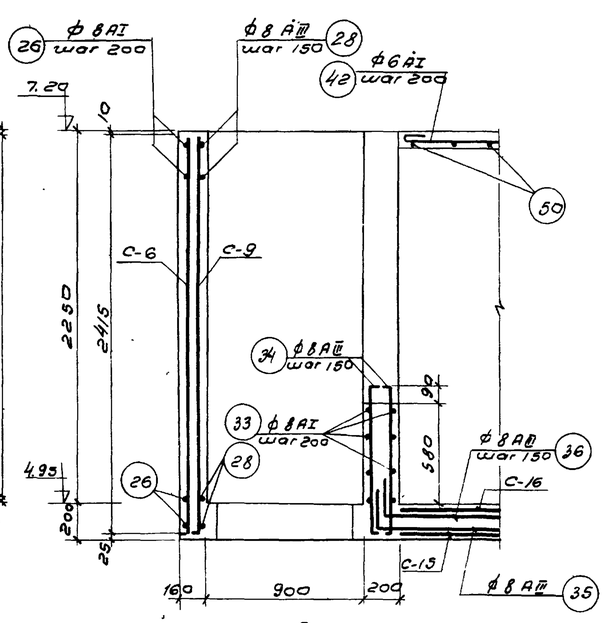

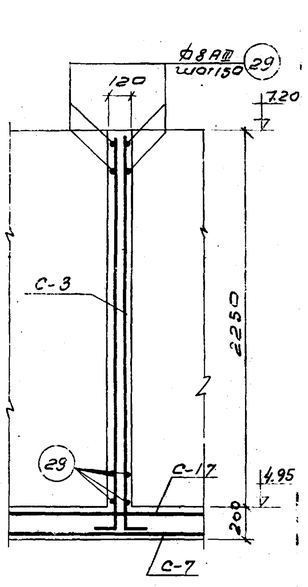

Примечания

1. Совместно с данным см. л.л. АС-77; 79; 80
2. Защитный слой бетона в плащадках -20 мм.

Гл. инж. пр.	Чирков	
Рук. группы	Горбуз	
Исполнил	Лосева	
Проверил	Воробьева	

Госстрой СССР
Союзводоканалпроект
г. Москва 1975г.

Аэротенки-смесители четырехкоридорные с размерами коридора 9×5,2×7,50 из сборного железобетона

Камера распределения илаN1

Арматурный чертеж. Разрезы 1-1÷4-4. Раскладка сеток в днище.

Типовой проект 902-2-264
Альбом I
Лист АС-78

13945-01 65

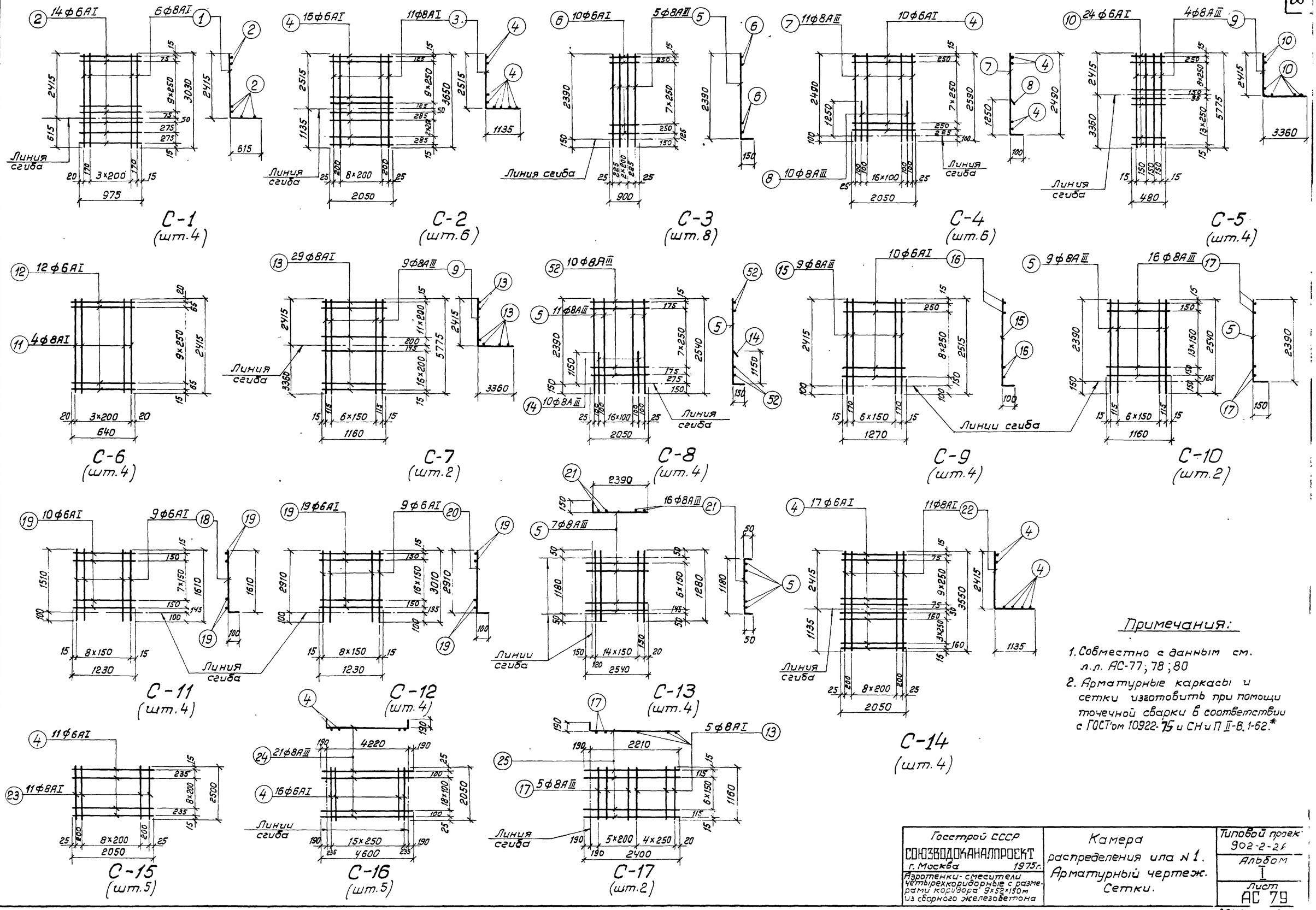

Примечания:

1. Совместно с данным см. л.л. АС-77; 78; 80
2. Арматурные каркасы и сетки изготовить при помощи точечной сварки в соответствии с ГОСТ'ом 10922-75 и СН и П II-В.1-62.*

Госстрой СССР СОЮЗВОДОКАНАЛПРОЕКТ г. Москва 1975г. Аэротенки-смесители четырехкоридорные с размерами коридора 9х52х150м из сборного железобетона	Камера распределения ила N 1. Арматурный чертеж. Сетки.	Типовой проект 902-2-26	Альбом I
		Лист АС 79	

Нач. отдела Инвриганов
Гл. инж. пр. Чирков
Рук группы Гарбуз
Исполнил Лосева
Проверил Воробьева

Типовой проект

Лист АС-80

Инв. № Т-2313

Спецификация арматуры на 1 элемент

Наименование эл-та, Колич. шт.	Марка сеток и количество	Эскиз	N поз.	ф мм	Длина мм	К-во стержней на 1 сетке	К-во стержней на 1 элем.	Общая длина в м	На 1 элемент: ф мм	На 1 элемент: Общая длина в м	На 1 элемент: Вес в кг	На все элем. в кг
1	2	3	4	5	6	7	8	9	10	11	12	13
Камера № 1	С-1 (шт. 4)	2415 615	1	8 AI	3030	6	24	72,7	6 AI	54,6	12,1	12,1
		975	2	6 AI	975	14	56	54,6	8 AI	72,7	28,7	28,7
									Итого		40,8	40,8
	С-2 (шт. 6)	2515 1135	3	8 AI	3650	11	66	240,9	6 AI	196,8	43,7	43,7
		2030	4	6 AI	2050	16	96	196,8	8 AI	240,9	95,7	95,7
									Итого		138,9	138,9
	С-3 (шт. 8)	2390 150	5	8 AIII	2540	5	40	101,6	6 AI	72,0	16,0	16,0
		900	6	6 AI	900	10	80	72,0	8 AIII	101,6	40,1	40,1
									Итого		56,1	56,1
	С-4 (шт. 6)	2490 100	7	8 AIII	2590	11	66	171,0	6 AI	123,0	27,3	27,3
		1250 100	8	8 AIII	1350	10	60	81,0	8 AIII	252,0	99,5	99,5
		2050	4	6 AI	2050	10	60	123,0	Итого		126,8	126,8
	С-5 (шт. 4)	2415 3360	9	8 AIII	5775	4	16	92,4	6 AI	46,1	10,2	10,2
		480	10	6 AI	480	24	96	46,1	8 AIII	92,4	36,5	36,5
									Итого		46,7	46,7
	С-6 (шт. 4)	2415	11	8 AI	2415	4	16	38,6	6 AI	30,7	6,8	6,8
		640	12	6 AI	640	12	48	30,7	8 AI	38,6	15,2	15,2
									Итого		22,0	22,0
	С-7 (шт. 2)	2415 3360	9	8 AIII	5775	9	18	104,0	8 AI	67,3	26,6	26,6
		1160	13	8 AI	1160	29	58	67,3	8 AIII	104,0	41,1	41,1
									Итого		67,7	67,7
	С-8 (шт. 4)	2390 150	5	8 AIII	2540	11	44	111,8				
		1150 150	14	8 AIII	1300	10	40	52,0	8 AIII	245,8	97,1	97,1
		2050	50	8 AIII	2050	10	40	82,0	Итого		97,1	97,1
	С-9 (шт. 4)	2415 100	15	8 AIII	2515	9	36	90,5	6 AI	50,8	11,3	11,3
		1270	16	6 AI	1270	10	40	50,8	8 AIII	90,5	35,7	35,7
									Итого		47,0	47,0
	С-10 (шт. 2)	2390 150	5	8 AIII	2540	9	18	45,7	8 AIII	82,8	32,7	32,7
		1160	17	8 AIII	1160	16	32	37,1				
									Итого		32,7	32,7
	С-11 (шт. 4)	1510 100	18	6 AI	1610	9	36	58,0	6 AI	107,2	23,8	23,8
		1230	19	6 AI	1230	10	40	49,2				
									Итого		23,6	23,6
	С-12 (шт. 4)	1230	19	6 AI	1230	19	76	93,5	6 AI	201,8	44,8	44,8
		2910 100	20	6 AI	3010	9	36	108,3	Итого		44,8	44,8
	С-13 (шт. 4)	2390 150	5	8 AIII	2540	7	28	71,1	8 AIII	153,0	60,4	60,4
		50 1180 50	21	8 AIII	1280	16	64	81,9	Итого		60,4	60,4
	С-14 (шт. 4)	2415 1135	22	8 AI	3550	11	44	156,2	6 AI	139,4	30,9	30,9
		2050	4	6 AI	2050	17	68	139,4	8 AI	156,2	61,7	61,7
									Итого		92,6	92,6
	С-15 (шт. 5)	2050	4	6 AI	2050	11	55	112,8	6 AI	112,8	25,0	25,0
		2500	23	8 AI	2500	11	55	137,5	8 AI	137,5	54,3	54,3
									Итого		79,3	79,3
	С-16 (шт. 5)	2050	4	6 AI	2050	16	80	164,0	6 AI	164,0	36,4	36,4
		150 4220 150	24	8 AIII	4600	21	105	483,0	8 AIII	483,0	190,8	190,8
									Итого		227,2	227,2

Выборка арматуры

1	2	3	4	5	6	7	8	9	10	11	12	13
Камера № 1	С-17 (шт. 2)	1160	17	8 AIII	1160	5	10	11,6	8 AI	11,6	4,6	4,6
		2210 150	25	8 AIII	2400	9	18	43,2	8 AIII	54,8	21,3	21,3
		1160	13	8 AI	1160	5	10	11,6	Итого:		25,9	25,9
	Отдельные стержни	1005 2235	26	8 AI	4140	—	52	216,3	6 AI	229,9	51,0	51,0
									8 AI	292,1	115,4	115,4
		2415	27	8 AI	2515	—	4	10,5	8 AIII	873,1	344,9	344,9
		1780 180	28	8 AIII	1960	—	64	115,4	10 AI	4,4	2,7	2,7
		160 1160 160	29	8 AIII	1480	—	64	94,7	10 AIII	6,9	4,3	4,3
		2415 160	30	8 AIII	2575	—	24	61,0	Итого:		518,3	518,3
		50 600 180	31	8 AIII	830	—	96	79,7				
		150 2210	32	8 AIII	2360	—	64	151,0				
		150 1770	33	8 AI	2040	—	32	65,3				
		150 820 150	34	8 AIII	1120	—	48	53,8				
		2350 150	35	8 AIII	2500	—	16	40,0				
		1150 300	36	8 AIII	1450	—	20	29,0				
		2235 300	37	8 AIII	2535	—	16	40,6				
		975 300	38	8 AIII	1275	—	20	25,5				
		6200	39	8 AIII	6200	—	16	99,2				
		1480	40	8 AIII	1480	—	21	31,1				
		230 350 230 45° 685	41	8 AIII	1265	—	42	52,1				
		780	42	6 AI	870	—	40	34,8				
		п.м	43	6 AI	п.м.	—	—	50,0				
		90 760 290	44	6 AI	1185	—	42	55,5				
		от 250 до 330 210 230 от 180 до 260 $e_1 = 930$	45	6 AI	$e_{ср.}$ 1010	—	10	10,0				
		960 580 180 960	46	10 AIII	1720	—	4	6,9				
			47	10 AI	1110	—	4	4,4				
		630 290 90 1250 90	48	6 AI	1055	—	20	21,1				
			49	6 AI	1430	—	10	14,3				
		2120	50	6 AI	2210	—	20	44,2				
		Тр. $d = 3/4''$	51		200	—	12	2,4				

Ст. 3 ГОСТ 380-71 кл. AI Сортамент по ГОСТ 5781-61	ф AI мм	6	8	10			Итого
	Вес кг	339,3	401,8	2,7			743,8
Ст. 25Г2С ГОСТ 380-71 кл. AIII сортамент по ГОСТ 5781-61	ф AIII мм	8	10				Итого
	Вес кг	1000,1	4,3				1004,4
						Всего	1748,2

Выборка сеток

N п/п	Марка сеток	Кол-во шт.	Вес 1 шт кг	Общий вес кг
1	С-1	4	10,2	40,8
2	С-2	6	23,15	138,9
3	С-3	8	7,01	56,1
4	С-4	6	21,13	126,8
5	С-5	4	11,7	46,7
6	С-6	4	5,5	22,0
7	С-7	2	33,85	67,7
8	С-8	4	24,27	97,1
9	С-9	4	11,75	47,0
10	С-10	2	16,35	32,7
11	С-11	4	5,95	23,8
12	С-12	4	11,2	44,8
13	С-13	4	15,1	60,4
14	С-14	4	23,15	92,6
15	С-15	5	15,86	79,3
16	С-16	5	45,44	227,2
17	С-17	2	12,95	25,9

Примечание

1. Совместно с данным см. л.л. АС-77; 78; 79.

Гл. инж. пр.	Чирков		
Рук. группы	Гарбуз		
Исполнил.	Лосева		
Проверил	Романова		

Госстрой СССР СОЮЗВОДОКАНАЛПРОЕКТ г. Москва 1975 г.

Аэротенки - смесители четырехкоридорные с размерами коридора 9х3,2 м из сборного железобетона.

Камера распределения ила № 1. Арматурный чертеж. Спецификация арматуры.

Типовой проект 902-2-264

Альбом I

Лист АС-80

13945-01 87

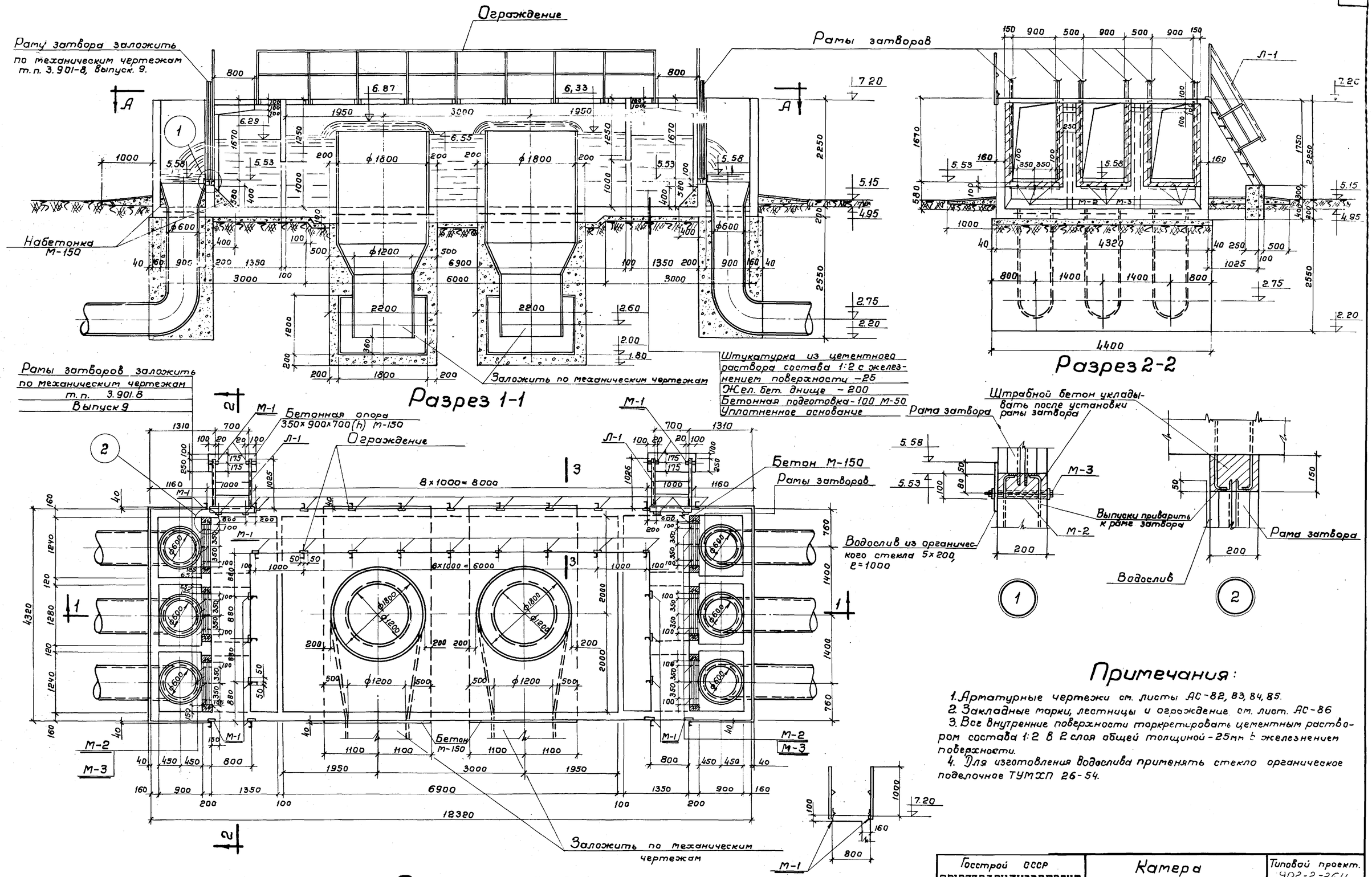

Примечания:

1. Арматурные чертежи см. листы АС-82, 83, 84, 85.
2. Закладные марки, лестницы и ограждение см. лист. АС-86
3. Все внутренние поверхности торкретировать цементным раствором состава 1:2 в 2 слоя общей толщиной - 25мм с железнением поверхности.
4. Для изготовления водослива применять стекло органическое поделочное ТУМХП 26-54.

Госстрой СССР СОЮЗВОДОКАНАЛПРОЕКТ г. Москва 1975г.	Камера распределения ила №2 Опалубочный чертеж План, разрезы	Типовой проект. 902-2-264	
Аэротенки-смесители четырехкоридорные с размерами коридора 9×5,2×150 из сборного железобетона		Альбом I	
		Лист АС-81	

Типовой проект

Лист АС-81

Инв. №

Т-2313

Согласовано

Отд. №12 Петухова

Отд. №15 Гадзишевская

Нач. отд.	Андрианов	
Гл. инж. пр-та	Чирков	
Рук. группы	Гарбуз	
Исполнил	Лосева	
Проверил	Воробьева	

13945-01 88

Типовой проект

Лист АС-82

Инв. N Т-2313

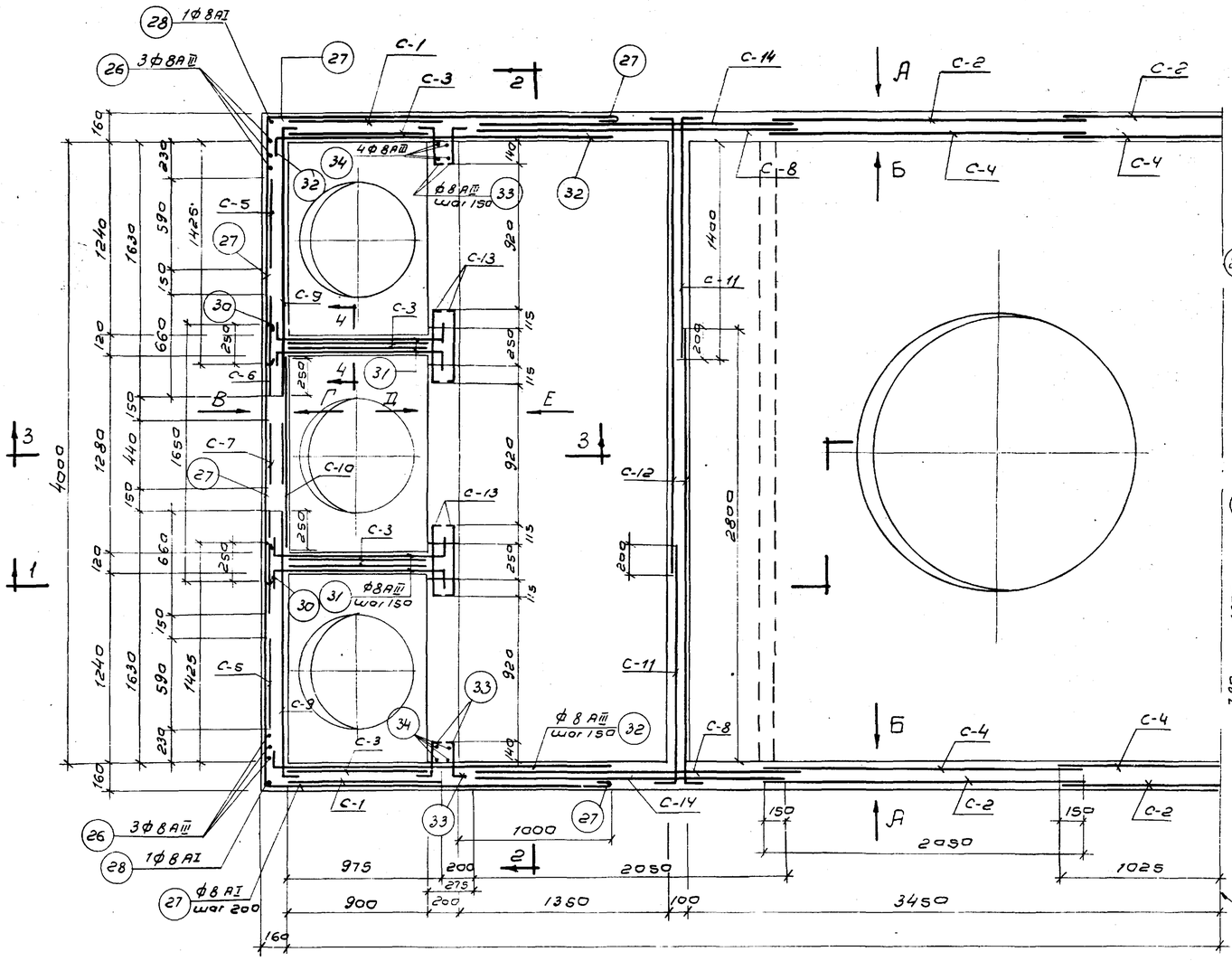

План армирования стен

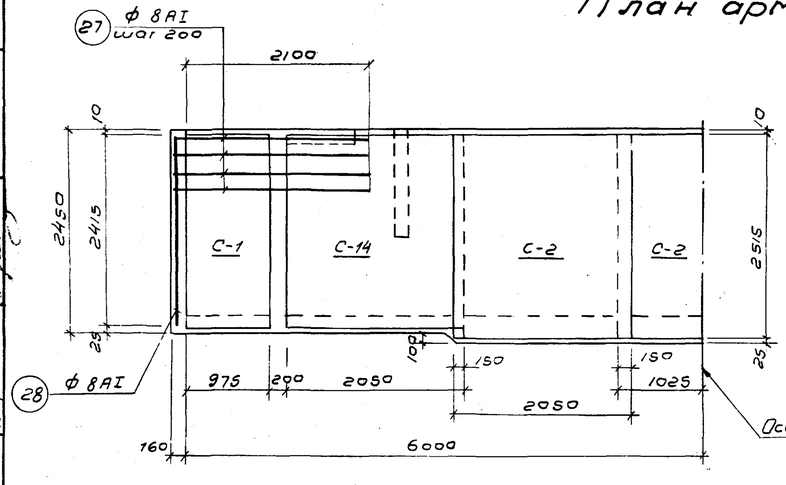

Раскладка арматуры по стрелке „А"

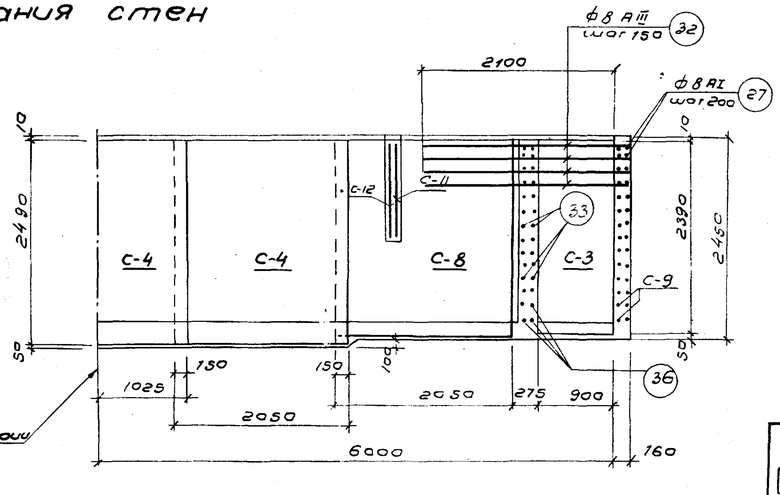

Раскладка арматуры по стрелке „Б"

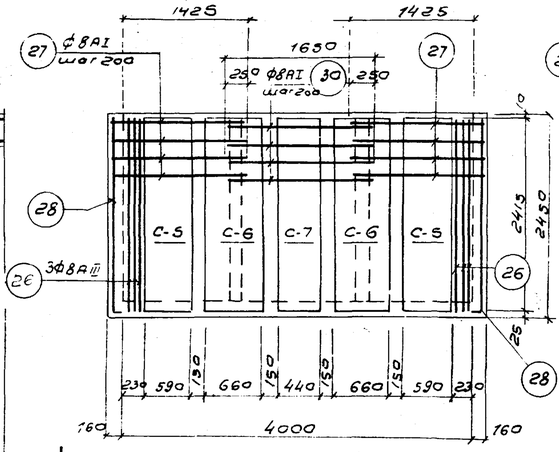

Раскладка арматуры по стрелке „В"

Раскладка арматуры по стрелке „Г"

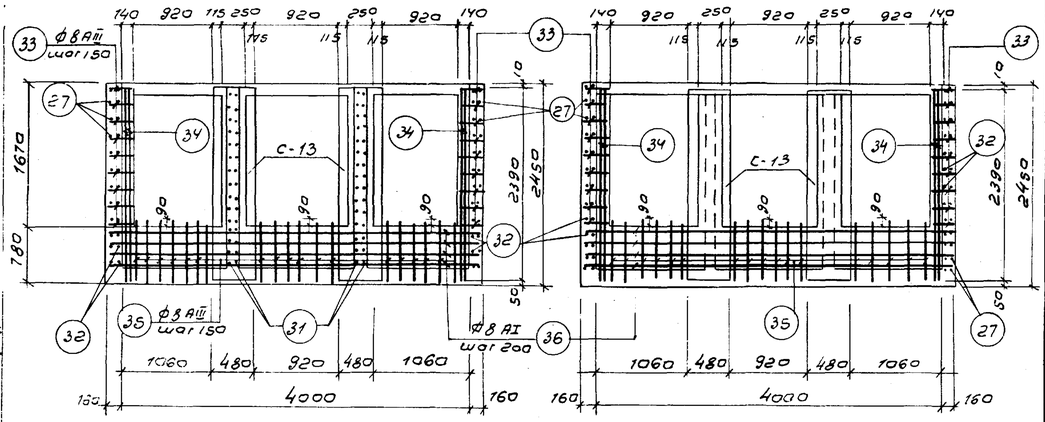

Раскладка арматуры по стрелке „Д"

Раскладка арматуры по стрелке „Е"

Расход материалов

Наименование элемента	* Марка бетона	На 1 элемент: Бетон м³	Сталь кг. AI	Сталь кг. AIII	Сталь кг. Итого	К-во шт.	Всего: Бетон м³	Сталь кг. AI	Сталь кг. AIII	Сталь кг. Итого
Камера №2	М-мрз-В	28,44	729.1	1127.1	1856.2	1	28,44	729.1	1127.1	1856.2

* Принять по таблице 1/ Альбом I/
Расход бетона М-150 - 70.0 м³

Примечания:

1. Ондулбочный чертеж см. л. АС-81
2. Совместно с данным см. л.л. АС-83; 84; 85
3. Защитный слой бетона - 25 мм.

Госстрой СССР Союзводоканалпроект г. Москва 1975г. Аэротенки-смесители четырехкоридорные с размерами коридора 9×6,2×150 из сборного железобетона.	Камера распределения или №2 Арматурный чертеж. План. Раскладка сеток в стенах.	Типовой проект 902-2-264 Альбом I Лист АС-82

ГИП	Чирков	
Инж. пр.		
Рук. группы	Горбуз	
Исполнил	Тасеева	
Проверил	Воробьева	

13345-01 89

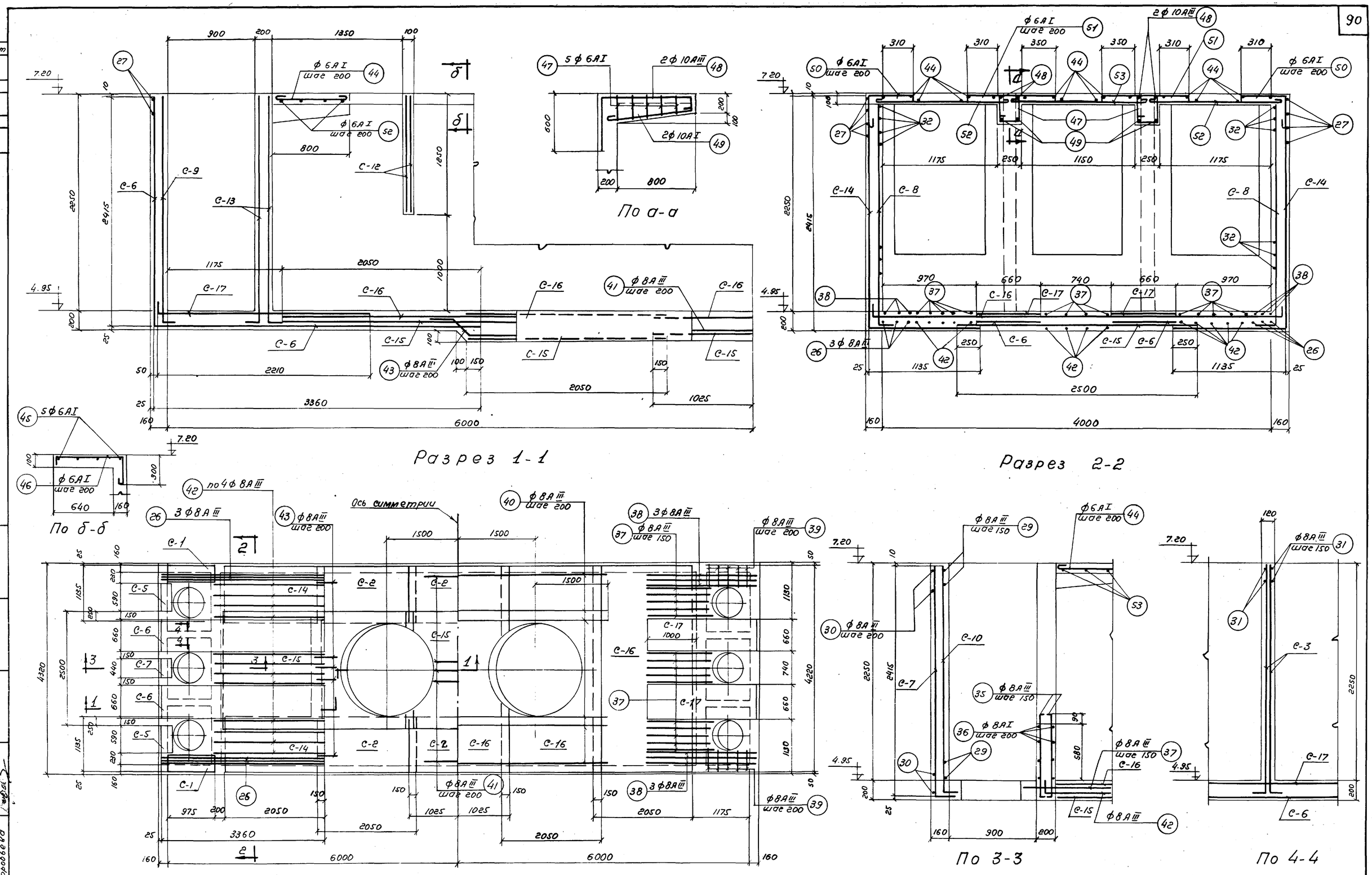

Госстрой СССР СОЮЗВОДОКАНАЛПРОЕКТ г. Москва 1975 г Аэротенки-смесители четырехкоридорные с размерами коридора 9×5,2×150 из сборного железобетона	Камера распределения ила №2 Арматурный чертеж Разрезы 1-1; 2-2; 3-3; 4-4; Раскладка сеток в днище.	Типовой проект 902-2-264 Альбом I Лист АС-83

Типовой проект
Лист АС-83
Инв. № Т-2313

Гл. инж. пр. Андрианов
Рук. группы Чирков
Исполнил Гарбуз
Проверил Лосева
Воробьева

13345-01 90

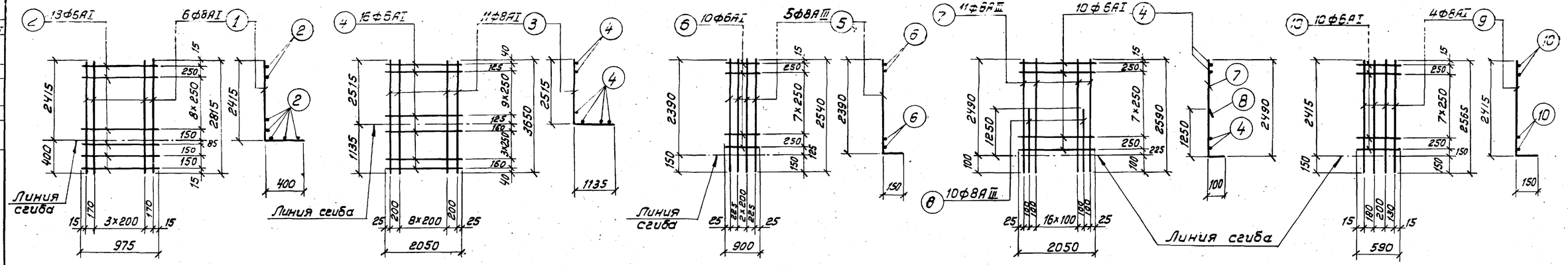

С-1 (шт.4)

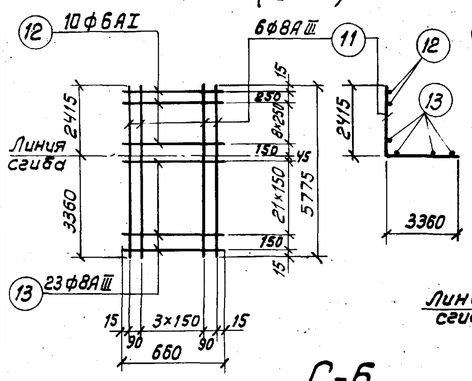

С-2 (шт.6)

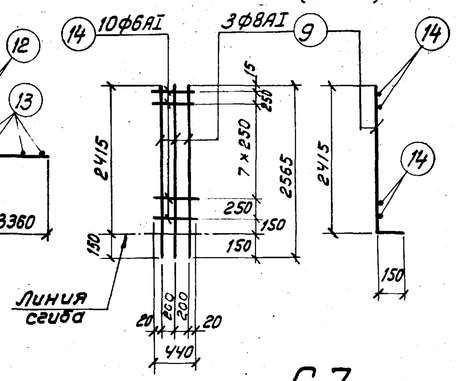

С-3 (шт.12)

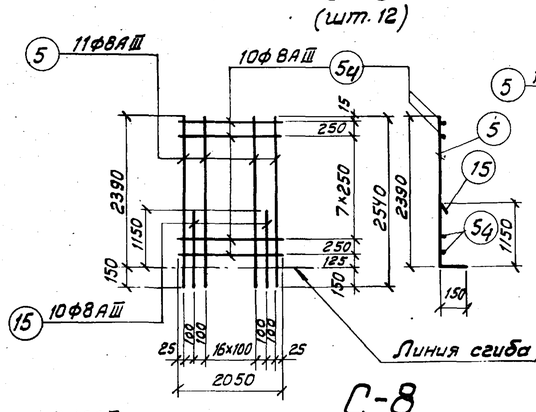

С-4 (шт.6)

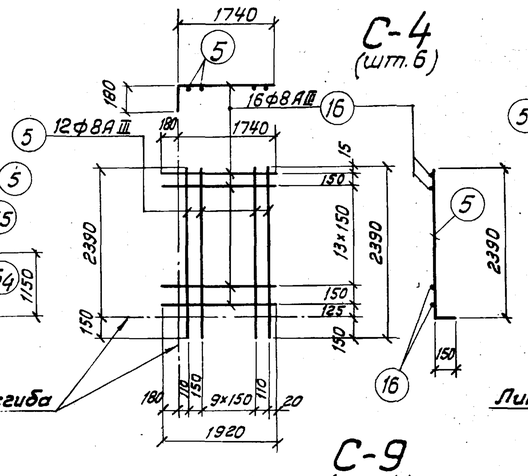

С-5 (шт.4)

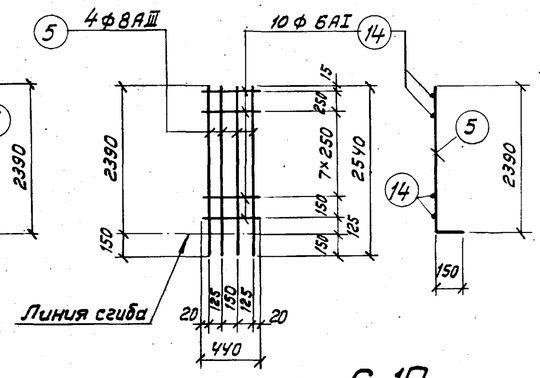

С-6 (шт.4)

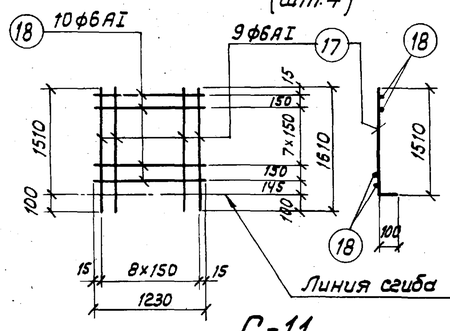

С-7 (шт.2)

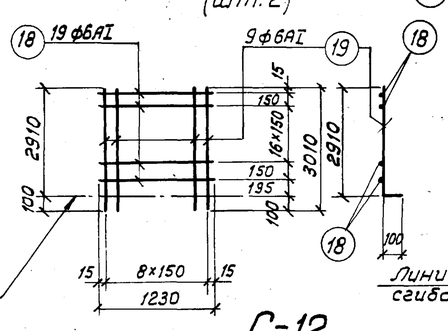

С-8 (шт.4)

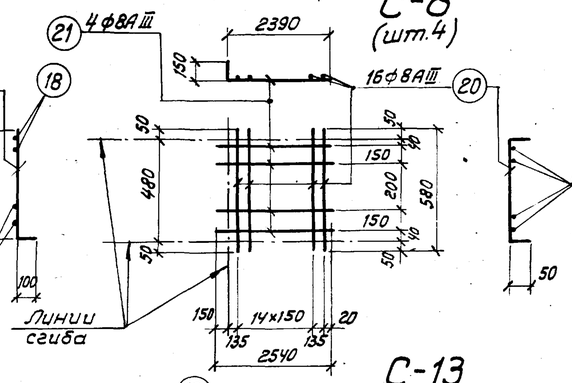

С-9 (шт.4)

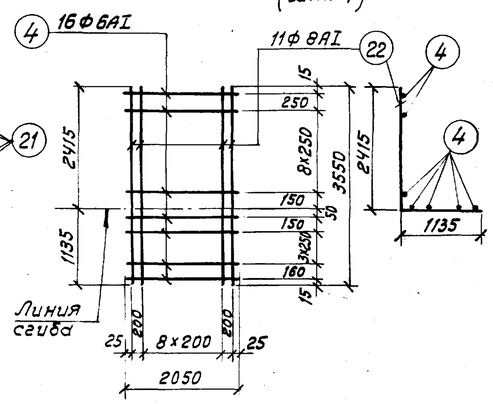

С-10 (шт.2)

С-11 (шт.4)

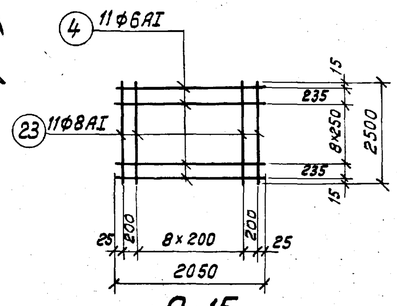

С-12 (шт.4)

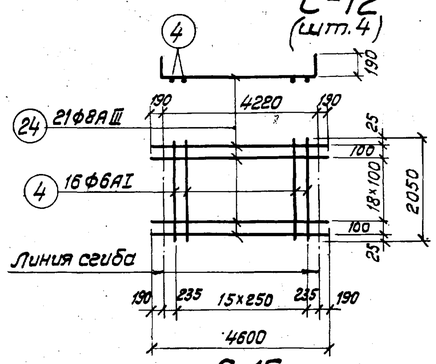

С-13 (шт.8)

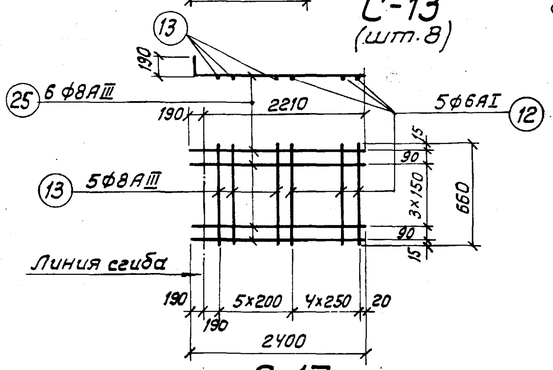

С-14 (шт.4)

Примечания

1. Совместно с данным см. л.л. АС-82, 83.
2. Арматурные каркасы и сетки изготовлять при помощи точечной сварки в соответствии с ГОСТ'ом 10922-75 и СНиП II-В.1-62.*

Госстрой СССР СОЮЗВОДОКАНАЛПРОЕКТ г. Москва 1975г.	Камера распределения или №2. Арматурный чертеж. Сетки.	Типовой проект 902-2-264	
Аэротенки-смесители четырехкоридорные с размерами коридора 9×5,2×150м из сборного железобетона		Альбом I	
		Лист АС-84	

Исполнил Лосева
Проверил Воробьева

Типовой проект

Лист АС-85

Инв. № Т-2313

Наименование элем. и колич.	Марка сетки и кол-во	Эскиз	N поз.	ф мм	Длина мм	Кол-во стержней в 1ой сетке	Кол-во стержней в 1ом элем	Общая длина в м	Выборка ар-ры: На 1 элемент ф мм	На 1 элемент Общая длина в м	На 1 элемент Вес в кг	На все элементы Вес в кг
1	2	3	4	5	6	7	8	9	10	11	12	13
Камера N2	С-1 (шт. 4)	2415 400	1	8AI	2815	6	24	67,6	6AI	50,7	11,3	11,3
		975	2	6AI	975	13	32	50,7	8AI	67,6	26,7	26,7
									Итого:		38,0	38,0
	С-2 (шт. 6)	2515 1135	3	8AI	3650	11	66	241,0	6AI	196,8	43,7	43,7
		2050	4	6AI	2050	16	96	196,8	8AI	241,0	95,2	95,2
									Итого:		138,9	138,9
	С-3 (шт. 12)	2390 150	5	8AIII	2540	5	60	152,4	6AI	108,0	24,0	24,0
		900	6	6AI	900	10	120	108,0	8AIII	152,4	60,2	60,2
									Итого:		84,2	84,2
	С-4 (шт. 6)	2490 100	7	8AIII	2590	11	66	171,0	6AI	123,0	27,3	27,3
		1250 100	8	8AIII	1350	10	66	81,0	8AIII	252,0	99,5	99,5
		2050	4	6AI	2050	10	60	123,0	Итого:		126,9	126,8
	С-5 (шт. 4)	2415 150	9	8AI	2565	4	16	41,0	6AI	23,6	5,2	5,2
		590	10	6AI	590	10	40	23,6	8AI	41,0	16,2	16,2
									Итого:		21,4	21,4
	С-6 (шт. 4)	2415 3360	11	8AIII	5775	6	24	138,6	6AI	26,4	5,9	5,9
		660	12	6AI	660	10	40	26,4	8AIII	199,3	78,7	78,7
		660	13	8AIII	660	23	92	60,7	Итого:		84,6	84,6
	С-7 (шт. 2)	2415 150	9	8AI	2565	3	6	15,4	6AI	8,8	2,0	2,0
		440	14	6AI	440	10	20	8,8	8AI	15,4	6,1	6,1
									Итого:		8,1	8,1
	С-8 (шт. 4)	2390 150	5	8AIII	2540	11	44	111,8				
		1150 150	15	8AIII	1300	10	40	82,0	8AIII	289,0	114,2	114,2
		2050	54	8AIII	2050	10	40	95,2	Итого:		114,2	114,2
	С-9 (шт. 4)	2390 150	5	8AIII	2540	12	48	121,9	8AIII	244,8	96,7	96,7
		1920	16	8AIII	1920	16	64	122,9				
									Итого:		96,7	96,7
	С-10 (шт. 2)	2390 150	5	8AIII	2540	4	8	20,3	6AI	8,8	2,0	20
		440	14	6AI	440	10	20	8,8	8AIII	20,3	8,0	8,0
									Итого:		10,0	10,0
	С-11 (шт. 4)	1510 100	17	6AI	1610	9	36	58,0	6AI	107,2	23,8	23,8
		1230	18	6AI	1230	10	40	49,2				
									Итого:		23,8	23,8
	С-12 (шт. 4)	2910 100	19	6AI	3010	9	36	108,4	6AI	201,9	44,8	44,8
		1230	18	6AI	1230	19	76	93,5	Итого:		44,8	44,8
	С-13 (шт. 8)	480 50 (150 50)	20	8AIII	580	16	128	74,2	8AIII	155,5	61,4	61,4
		2390	21	8AIII	2540	4	32	81,3	Итого:		61,4	61,4
	С-14 (шт. 4)	2415 1130	22	8AI	3550	11	44	156,2	6AI	131,2	29,1	29,1
		2050	4	6AI	2050	16	64	131,2	8AI	156,2	61,7	61,7
									Итого:		90,8	90,8
	С-15 (шт. 5)	2050	4	6AI	2050	11	55	112,8	6AI	112,8	25,0	25,0
		2500	23	8AI	2500	11	55	137,5	8AI	137,5	54,3	54,3
									Итого:		79,3	79,3
	С-16 (шт. 5)	4220 (190 190)	24	8AIII	4600	21	105	483,0	6AI	164,0	36,4	36,4
		2050	4	6AI	2050	16	80	164,0	8AIII	483,0	190,8	190,8
									Итого:		227,2	227,2

1	2	3	4	5	6	7	8	9	10	11	12	13
Камера N2	С-17 (шт. 4)	190 2210	25	8AIII	2400	6	24	57,6	6AI	13,2	2,9	2,9
		660	12	6AI	660	5	20	13,2	8AIII	70,8	28,0	28,0
		660	13	8AIII	660	5	20	13,2	Итого:		30,9	30,9
	Отдельные стержни	2410 3360	26	8AIII	5775	—	12	69,3	6AI	234,6	52,1	52,1
		2235 1765	27	8AI	4100	—	52	213,2	8AI	315,2	124,5	124,5
		100 2415	28	8AI	2635	—	4	10,5	8AIII	951,5	375,8	375,8
		1240	29	8AIII	1240	—	32	39,7	10AI	8,9	5,5	5,5
		1650	30	8AI	1770	—	26	46,0	10AIII	13,8	8,5	8,5
		190 1160 150	31	8AIII	1500	—	128	192,0	Итого		566,4	566,4
		2210 150	32	8AIII	2400	—	64	153,6				
		190 250 50	33	8AIII	490	—	96	47,0				
		2390 130	34	8AIII	2520	—	16	40,3				
		50 820 150	35	8AIII	1020	—	84	85,7				
		130 4220 130	36	8AIII	4480	—	16	71,7				
		1300	37	8AIII	1300	—	30	39,0				
		2235 300	38	8AIII	2535	—	12	30,4				
		340 300	39	8AIII	640	—	20	12,8				
		6000	40	8AIII	6000	—	14	84,0				
		1180	41	8AIII	1180	—	22	26,0				
		2350 150	42	8AIII	2500	—	24	60,0				
		230 250 350 450 485	43	8AI	1085	—	42	45,5				
		780	44	6AI	870	—	34	29,6				
		п.м.	45	6AI	п.м.	—	—	50,0				
		90 760 290	46	6AI	1185	—	42	49,8				
		от 250 210 от 180 до 330 290 до 260 l_1=930 l_2=1090; Δl=40	47	6AI	$l_{ср}$=1010	—	20	20,0				
		580 960 180	48	10AIII	1720	—	8	13,8				
		960	49	10AI	1110	—	8	8,9				
		290 440 90	50	6AI	870	—	20	17,4				
		90 910 90	51	6AI	1090	—	20	21,8				
		1470	52	6AI	1560	—	20	31,2				
		1400	53	6AI	1480	—	10	14,8				

Выборка сеток

N п/п	Марка сетки	Кол-во шт	Вес 1шт кг	Общий вес кг
1	С-1	4	9,5	38,0
2	С-2	6	21,5	138,9
3	С-3	12	7,0	84,2
4	С-4	6	21,13	126,8
5	С-5	4	5,35	21,4
6	С-6	4	21,15	84,6
7	С-7	2	4,05	8,1
8	С-8	4	28,6	114,2
9	С-9	4	24,17	96,7
10	С-10	2	5,0	10,0
11	С-11	4	5,95	23,8
12	С-12	4	11,2	44,8
13	С-13	8	7,67	61,4
14	С-14	4	22,7	90,8
15	С-15	5	15,86	79,3
16	С-16	5	45,44	227,2
17	С-17	4	7,72	30,9

Примечание

Совместно с данным см. лл АС-82; 83; 84.

Выборка арматуры

Ст. 3 ГОСТ 380-71 Кл. AI сортамент по ГОСТ 5781-61	ф AI мм	6	8	10			Итого
	Вес кг	335,5	384,7	8,9			729,1
Ст. 25 Г2С ГОСТ 380-71 Кл. AIII сортамент по ГОСТ 5781-61	ф AIII мм	8	10				Итого
	Вес кг	1113,3	13,8				1127,1
						Всего:	1856,2

Госстрой СССР СОЮЗВОДОКАНАЛПРОЕКТ г. Москва 1975г	Камера распределения ила № 2. Арматурный чертеж. Спецификация арматуры.	Типовой проект 902-2-264	
Аэротенки-смесители четырехкоридорные с размерами коридора 9х5,2х150 из сборного железобетона.		Альбом I	
		Лист АС-85	

1 зч. отд.	Андрианов	
Гл. инж. пр.	Чирков	
Рук. группы	Гарбуз	
Исполнил	Лосева	
Проверил	Воробьева	

Типовой проект

Лист АС-86

Инв.N Т-2313

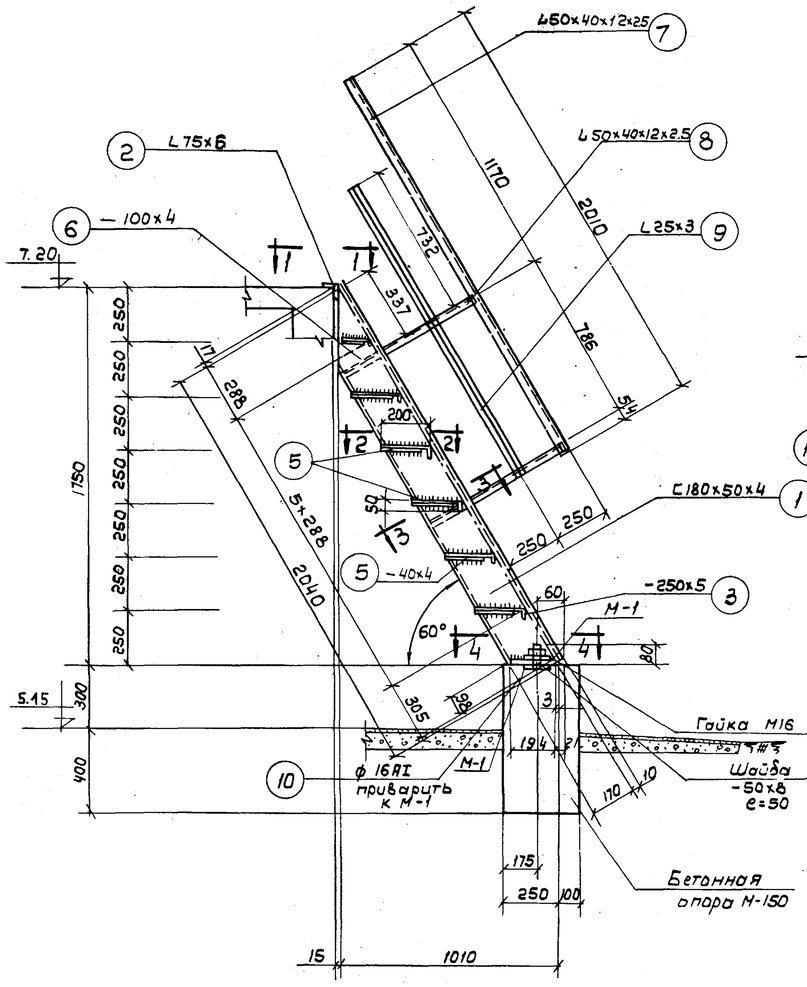

Лестница Л-1

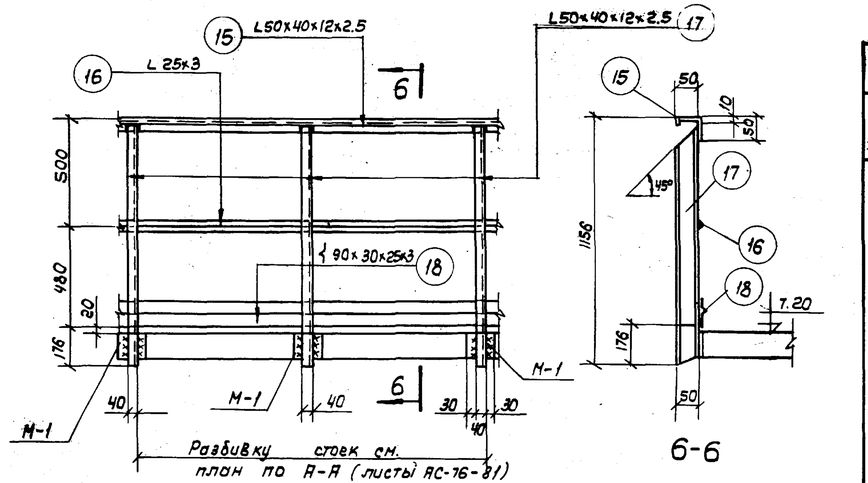

Деталь ограждения площадки

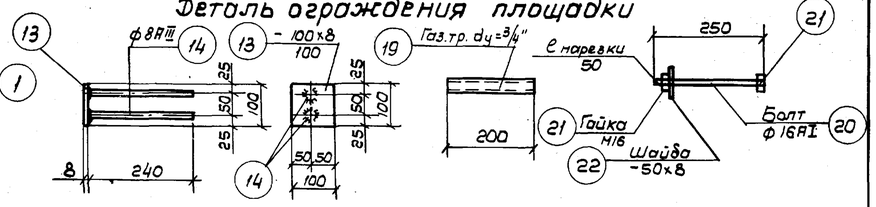

Выборка отправочных марок

Наименование элемента	Отправочная марка	Кол. шт.	Вес в кг 1шт.	Вес в кг Общий
Камера N1 и N2	Л-1	2	88.81	177.62
	М-1	38	0.8	30.4
	М-2	12	0.3	3.6
	М-3	12	0.49	5.88
	Ограждение площадки			240.6
			Всего:	458.1

Спецификация металла Вст.3кл.2 на 1 марку изделия

Марка элемента	Марка изделия	№ поз.	Профиль	Длина мм	Кол. шт.	Вес, кг 1шт.	Вес, кг Всех	Вес, кг Марка	ГОСТы или ТУ
Камера N1 и N2	Лестница Л-1	1	С 180×50×4	2056	2	17.3	34.6	88.81	8278-63
		2	L 75×6	800	1	5.5	5.5		8509-72
		3	Рифл. ст. -250×5	700	6	4.3	25.8		8706-58
		4	-60×6	215	2	0.6	1.2		103-57
		5	-40×4	185	12	0.2	2.4		103-57
		6	-100×4	172	4	0.5	2.0		103-57
		7	L 50×40×12×2.5	2010	2	3.8	7.6		СТУ71-33-64
		8	L 50×40×12×2.5	660	4	1.2	4.8		СТУ71-33-64
		9	L 25×3	1570	2	1.8	3.6		8509-72
		10	ф 16 АI	100	2	0.2	0.4		7798-70
		11	Шайба -50×8	50	2	0.01	0.03		
		12	Гайка М16	—	2	0.04	0.08		5915-70
			Наплавленный металл 1%				0.8		
	М-1	13	-100×8	100	1	0.6	0.6	0.8	103-57
		14	ф 8АIII	240	2	0.1	0.2		
	М-2	19	Газ. труба dу = 3/4"	200	1	0.3	0.3	0.3	7798-70
	М-3	20	Болт ф 16АI	250	1	0.4	0.4	0.49	5781-61
		21	Гайка М16	—	2	0.04	0.08		5915-70
		22	Шайба -60×8	50	1	0.01	0.01		
	Ограждение площадки	15	L 50×40×12×2.5	п.м 25000	—	—	46.7	240.6	СТУ71-33-64
		16	L 25×3	п.м 25000	—	—	28.0		8509-72
		17	L 50×40×12×2.5	1146	30	2.2	66.0		СТУ71-33-64
		18	⌇ 90×30×25×3	п.м 25000	—	—	97.5		ТУ1-20-61
			Наплавленный металл 1%				2.4		

Выборка арматуры и проката на 1 элемент

Марка элемента	Профиль	С180×50×4	L 75×6	L 25×3	L50×40×12×2.5	⌇90×30×25×3	δ=4	δ=5	δ=6	δ=8	ф 8АIII	Анкер ф16АI	Гайка М16	Шайба -50×8	Газ. тр. dу=3/4"	Наплавленный металл	Итого
Камера N1	Вес кг	69.2	11.0	35.2	137.5	97.5	8.8	51.6	2.4	22.8	7.6	5.6	1.12	0.18	3.6		454.1
	Всего с наплавленным металлом 1%															4.0	458.1

Примечания:

1. Опалубочные чертежи см. л.л. АС-76; 81.
2. Все сварные швы h = 4мм
3. Сварку производить электродами Э-42, ГОСТ 9467-60.

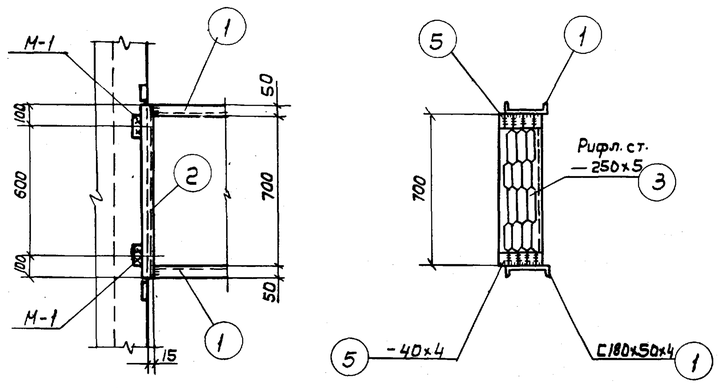

Гл.инж.пр.	Чирков		
Рук. группы	Гарбуз		
Исполнил	Лосева		
Проверил	Воробьева		

Госстрой СССР Союзводоканалпроект г. Москва 1975г.

Аэротенки – смесители четырехкоридорные с размерами коридора 9×5.2×150 из сборного железобетона

Камеры распределения или N1 и N2. Лестницы, закладные детали

Типовой проект 902-2-264

Альбом I

Лист АС-86

Типовой проект
Лист
АС-87
Инв. №
Т-2313

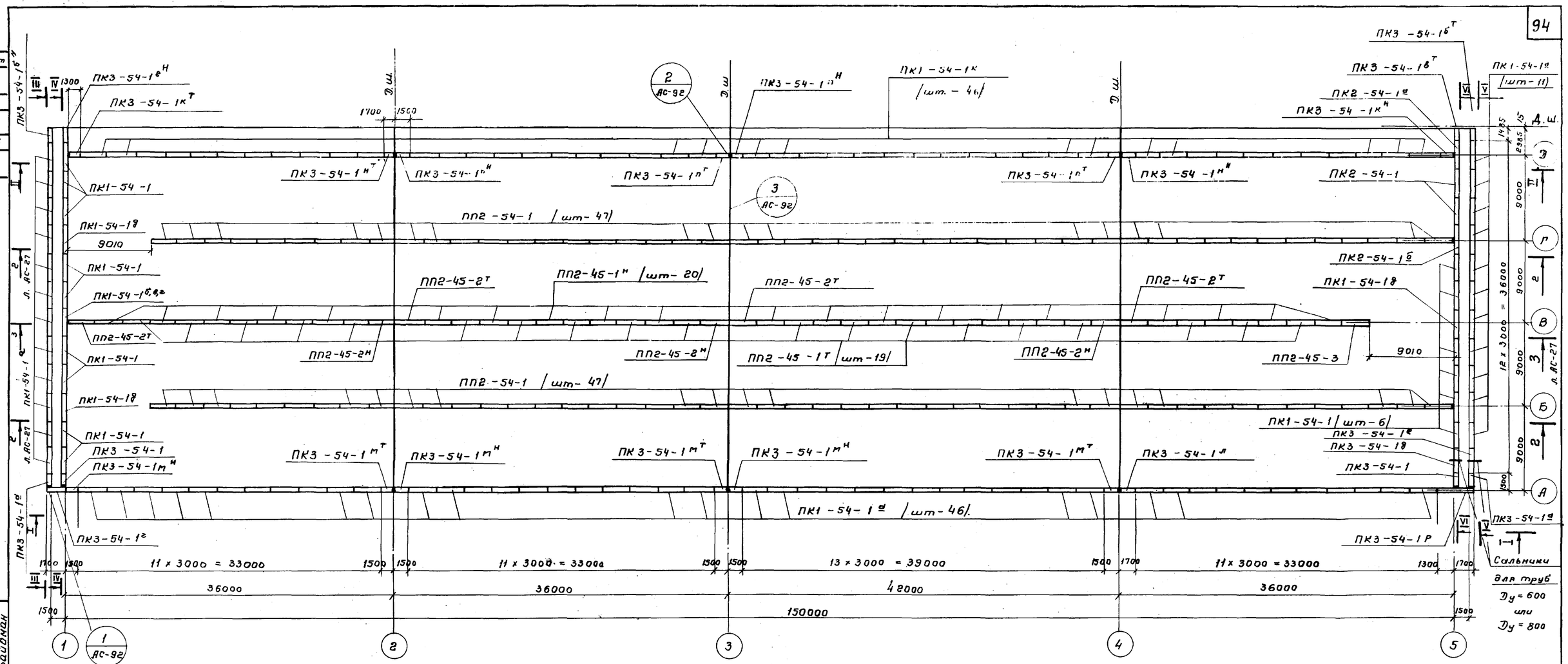

План

Выборка сборных железобетонных элементов

Наим. эл-та	Марка элемента	К-во шт	Вес 1го эл-та т	Стандарт или лист проекта альбома II	Примеч.
1	2	3	4	5	6
Стеновые панели	ПК1-54-1	15	9.38	Серия 3.900-2 в.2	
	ПК1-54-1а	69	9.38	Серия 3.900-2	
	ПК1-54-1В	3	9.38	вып. 2 и проект л. АС-1	
	ПК1-54-1К	46	9.38		
	ПК1-54-1б	1	8.85	Проект л. АС-1	для лотка 900х1200
	ПК1-54-1в	1	8.65		для лотка 1300х1200
	ПК1-54-1г	1	8.48		для лотка 1600х1200
	ПК2-54-1	2			
	ПК2-54-1а	1			
	ПК2-54-1б	1			
	ПК3-54-1	2			
	ПК3-54-1д	2			

1	2	3	4	5	6
Стеновые панели	ПК3-54-1Р	1			
	ПК3-54-1Б^Т/Н	1+1			
	ПК3-54-1Б^Т/Н	1+1			
	ПК3-54-1г	1			
	ПК3-54-1В	1			
	ПК3-54-1г	1			
	ПК3-54-1К^Т/Н	1+1			
	ПК3-54-1д	1			
	ПК3-54-1М^Т/Н	3+3			
	ПК3-54-1Н^Т/Н	1+1			
	ПК3-54-1П^Т/Н	2+2			
Перегородочные панели	ПП2-45-1Т/Н	18/20	6.08	Проект л. АС-5	
	ПП2-45-2Т/Н	4/3	6.08		
	ПП2-45-3	1	6.08		
	ПП2-54-1	94	7.45		

Примечания:

1. Данный вариант аэротенков-смесителей выполняется с полносборными стенами из однотипных панелей без монолитных участков. В пересечениях стен и в местах деформационных швов стеновые панели устанавливаются с зазором в 30мм, водонепроницаемость которого обеспечивается устройством гибкого сопряжения, допускающего свободные или частично ограниченные деформации панелей. (авторское свидетельство N 326337).
2. Узлы „1÷3" даны на листе АС-92.
3. Совместно с данным см. л.л АС-88÷91.

Госстрой СССР
СОЮЗВОДОКАНАЛПРОЕКТ
г. Москва 1975г.

Аэротенки-смесители четырехкоридорные с размерами коридора 9×5.2×150 из сборного железобетона

Крайняя секция „А". Монтажный чертеж стен и перегородок. План. Вариант с полносборными стенами и гибкими сопряжениями стеновых панелей в углах.

Типовой проект 902-2-264
Альбом I
Лист АС-87

Согласовано:
ЦНИИ промзданий
Нач. отдела Андрианов
Гл. инж. пр. Чирков
Рук. группы Горбуз
Исполнитель Цветкова
Проверил Петропавловский
Рук. отдела Ушаков
Рук. инж. пр-та Чернома з.
Рук. группы Шрайбман

13945-01 94

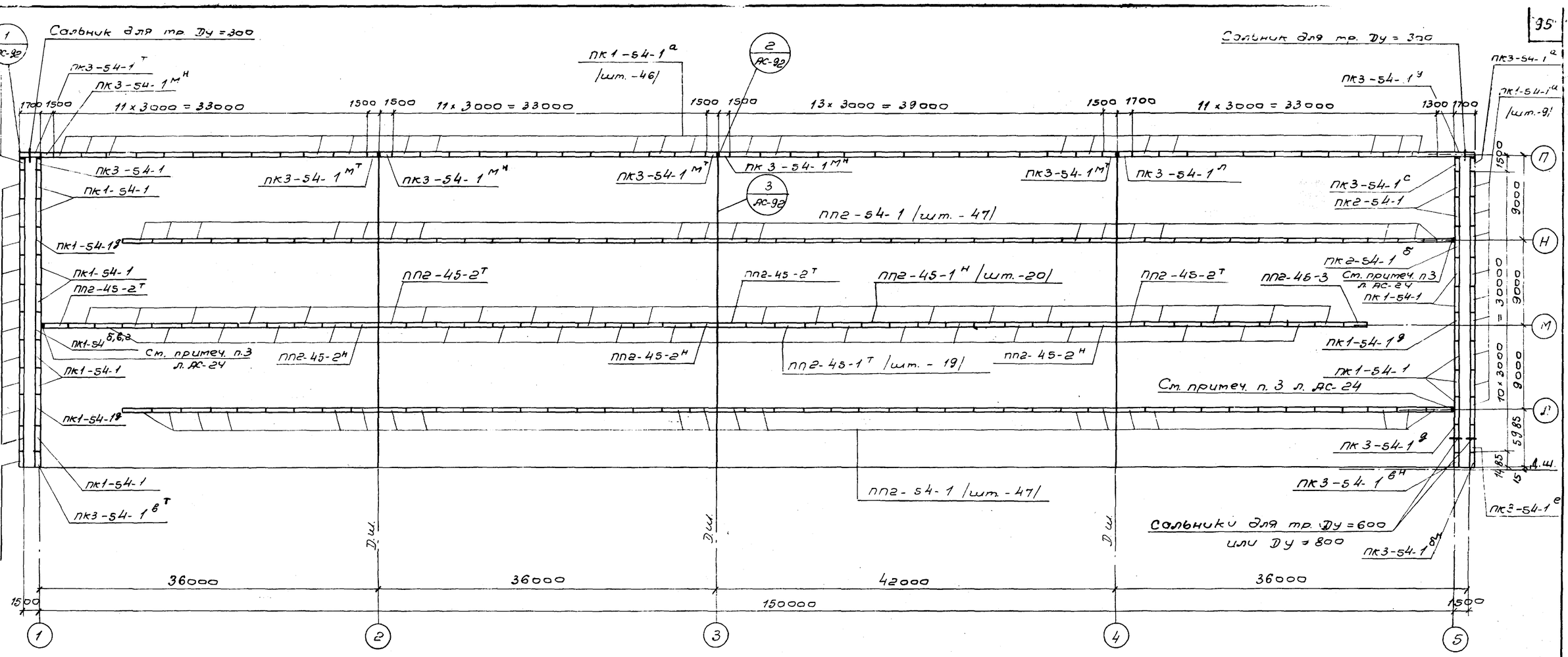

План

Выборка сборных железобетонных элементов											
Наим. эл-та	Марка элемента	К-ва шт.	Вес 1-го эл-та т	Стандарт или лист проекта альбома II	Примеч.	1	2	3	4	5	6
1	2	3	4	5	6						
Стеновые панели	ПК1-54-1	12	9,38	Серия 3.900-2в.2		Стеновые панели	ПК3-54-1д	1			
	ПК1-54-1а	65	9,38	Серия 3.900-2в.2 и проект л. АС-1			ПК3-54-1е	1			
	ПК1-54-1д	3	9,38				ПК3-54-1л	1			
	ПК1-54-1б	1	8,85	Проект л. АС-1	для лотка 900×1200		ПК3-54-1мт/н	3+3			
	ПК1-54-1в	1	8,65		для лотка 1300×1200		ПК3-54-1с	1			
	ПК1-54-1г	1	8,48		для лотка 1600×1200		ПК3-54-1т	1			
	ПК2-54-1	2					ПК3-54-1у	1			
	ПК2-54-1б	1				Перегородочные панели	ПП2-45-1т	19	6.08	Проект л. АС-5	
	ПК3-54-1	1					ПП2-45-1н	20	6.08		
	ПК3-54-1а	2					ПП2-45-2т	4	6.08		
	ПК3-54-1бт/н	1+1					ПП2-45-2н	3	6.08		
	ПК3-54-1вт/н	1+1					ПП2-45-3	1	6.08		
							ПП2-54-1	94	7.45		

Примечания:

1. Данный вариант аэротенков-смесителей выполняется с полносборными стенами из однотипных панелей без монолитных участков.
В пересечениях стен и в местах деформационных швов стеновые панели устанавливаются с зазором в 30 мм, водонепроницаемость которого обеспечивается устройством гибкого сопряжения, допускающего свободные или частично ограниченные деформации панелей (авторское свидетельство N 326337).
2. Узлы „1÷3" даны на л. АС-92.

Госстрой СССР СОЮЗВОДОКАНАЛПРОЕКТ г. Москва 1975г.	Крайняя секция „Б" Монтажный чертеж стен и перегородок. План. Вариант с полносборными стенами и гибкими сопряжениями стеновых панелей в углах.	Типовой проект 902-2-264
Аэротенки-смесители четырехкоридорные с размерами коридора 9×5,2×150 из сборного железобетона.		Альбом I
		Лист АС-88

Исполнитель Цветкова; Проверил Петропавловская; Гл. инж. пр-ти; Рук. группы; Черномаз; Шрайбман

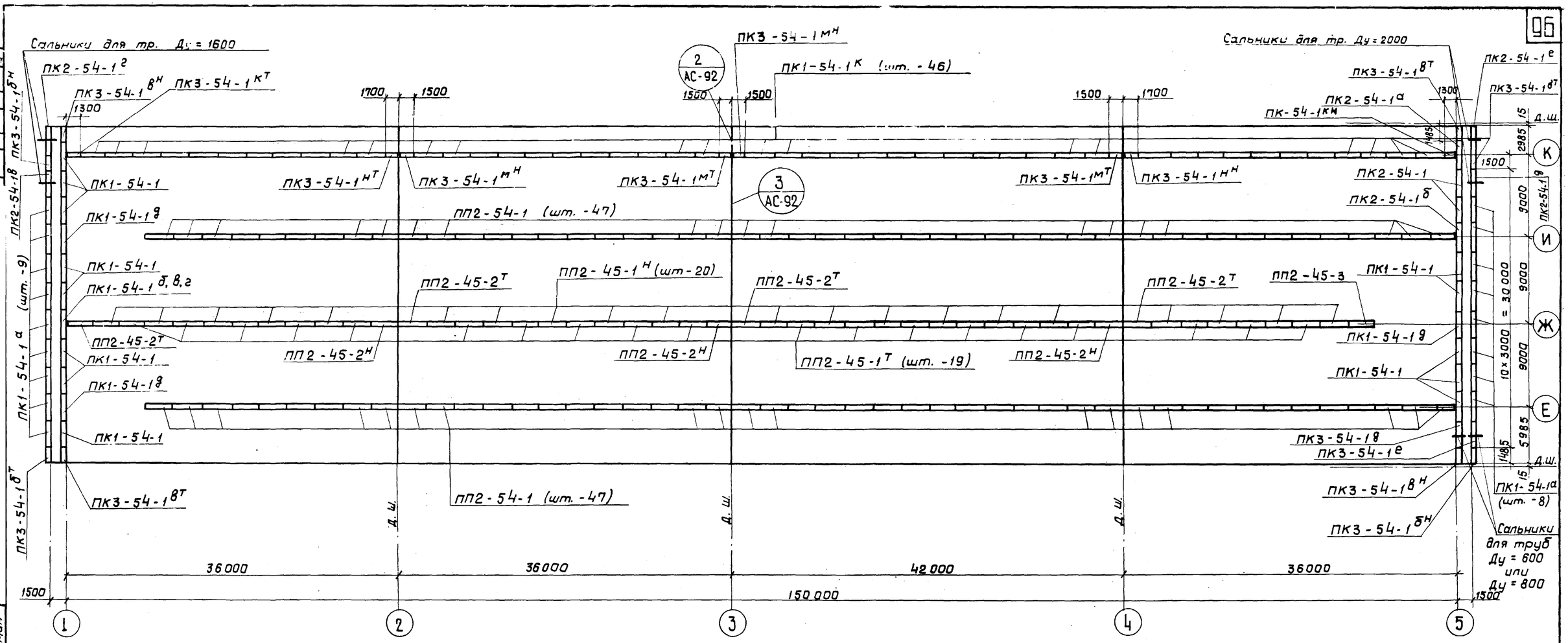

План

Выборка сборных железобетонных элементов.

Наим. эл-та	Марка элемента	К-во шт.	Вес 1го эл-та т	Стандарт или лист проекта альбома II	Примеч.
1	2	3	4	5	6
Стеновые панели	ПК1-54-1	13	9.38	Серия 3.900-28.2	
	ПК1-54-1а	17	9.38	Серия 3.900-28.2	
	ПК1-54-1з	3	9.38	и проект	
	ПК1-54-1к	46	9.38	л. АС-1	
	ПК1-54-1б	1	8.85	Проект л. АС-1	для лотка 900×1200
	ПК -54-1в	1	8.65		для лотка 1300×1200
	ПК1 -54-1г	1	8.48		для лотка 1600 × 1200
	ПК2-54-1	2			
	ПК2-54-1а	1			
	ПК2-54-1б	1			
	ПК2-54-1в	1			
	ПК2-54-1г	1			

1	2	3	4	5	6
Стеновые панели	ПК2-54-1з	1			
	ПК2-54-1е	1			
	ПК3-54-1бт/н	2+2			
	ПК3-54-1вт/н	2+2			
	ПК3-54-1з	1			
	ПК3-54-1е	1			
	ПК3-54-1кт/н	1+1			
	ПК3-54-1мт/н	1+1			
	ПК3-54-1мт/н	2+2			
Перегородочные панели	ПП2-45-1т/н	19/20	6.08		
	ПП2-45-2т/н	4/3	6.08		
	ПП2-45-3	1	6.08		
	ПП2-54-1	94	7.45		

Примечания:

1. Данный вариант аэротенков - смесителей выполняется с полносборными стенами из однотипных панелей без монолитных участков. В пересечениях стен и в местах деформационных швов стеновые панели устанавливаются с зазором в 30 мм, водонепроницаемость которого обеспечивается устройством гибкого сопряжения, допускающего свободные или частично ограниченные деформации панелей (авторское свидетельство №326337).
2. Узлы „2; 3" даны на л. АС-92.

Согласовано: ЦНИИ Промзданий

Нач. отдела	Андрианов		
Гл. инж. пр.	Чурков	Рук. отдела	Ушаков
Рук. группы	Гарбуз	Гл. инж. пр-та	Черномаз
Исполнитель	Веткова	Рук. группы	Шрайбман
Проверил	Петрановская		

Госстрой СССР
СОЮЗВОДОКАНАЛПРОЕКТ
г. Москва 1975г.

Аэротенки - смесители четырехкоридорные с размерами коридора 9×5,2×150 из сборного железобетона.

Средняя секция „В". Монтажный чертеж стен и перегородок. План. Вариант с полносборными стенами и гибкими сопряжениями стеновых панелей в узлах.

Типовой проект 902-2-264
Альбом I
Лист АС-89

Инв. № 2313

13945-01 96

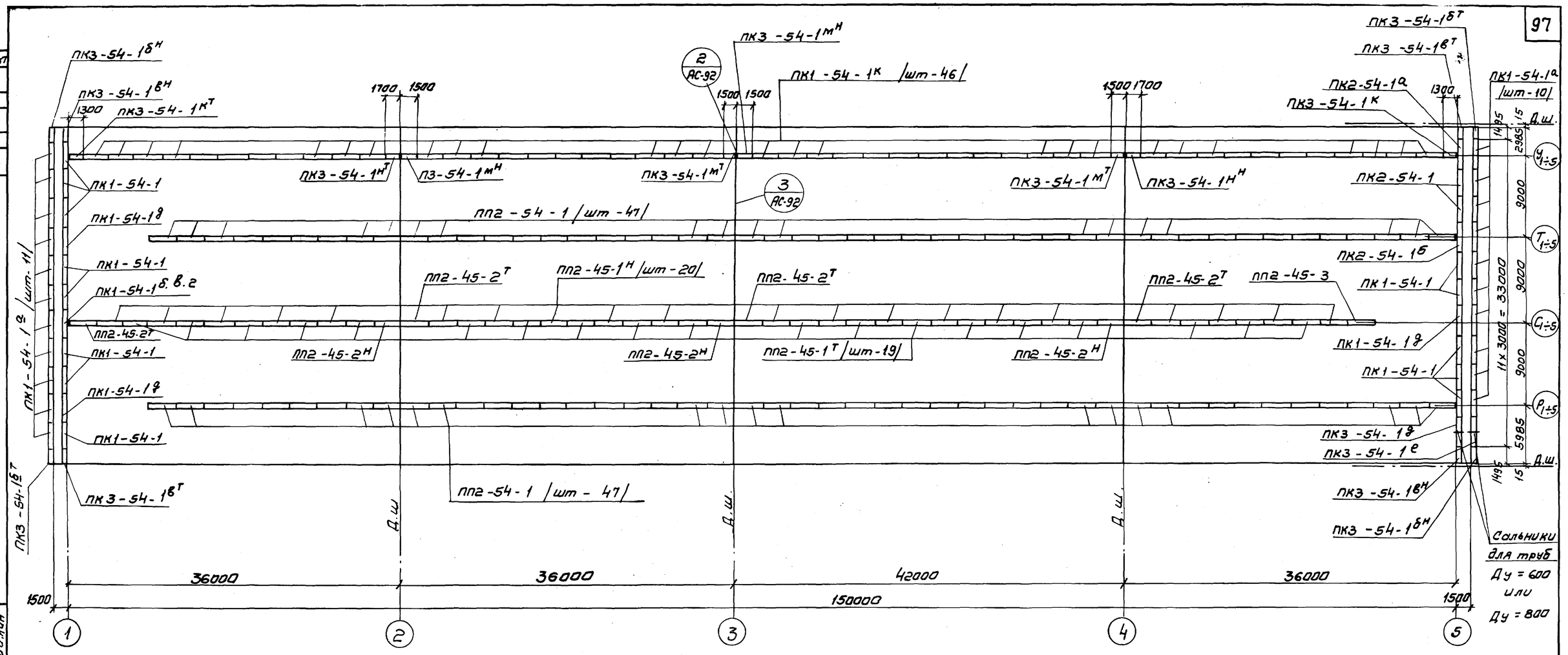

План

Выборка сборных железобетонных элементов

Наим. эл-та	Марка элемента	К-во шт.	Вес 1 го эл-та т	Стандарт или лист проекта, альбома	Примеч.
1	2	3	4	5	6
Стеновые панели	ПК1-54-1	13	9.38	серия 3.900-2в.2	
	ПК1-54-1А	21	9.38	серия 3.900-2в.2	
	ПК1-54-1Г	3	9.38	и проект	
	ПК1-54-1К	46	9.38	л. АС-1	
	ПК1-54-1Б	1	8.85	Проект л. АС-1	для лотка 900х1200
	ПК1-54-1В	1	8.65		для лотка 1200х1200
	ПК1-54-1Е	1	8.48		для лотка 1600х1200
	ПК2-54-1	2			
	ПК2-54-1А	1			
	ПК2-54-1Б	1			
	ПК3-54-1Б Т/Н	2+2			
	ПК3-54-1В Т/Н	2+2			

1	2	3	4	5	6
Стеновые панели	ПК3-54-1Г	1			
	ПК3-54-1Е	1			
	ПК3-54-1КТ/Н	1+1			
	ПК3-54-1МТ/Н	1+1			
	ПК3-54-1МТ/Н	2+2			
Перегородочные панели	ПП2-45-1Т/Н	19/20	6.08	Проект л. АС-5	
	ПП2-45-2Т/Н	4/3	6.08		
	ПП2-45-3	1	6.08		
	ПП2-54-1	94	7.45		

Примечания:

1. Данный вариант аэротенков-смесителей выполняется с полносборными стенами из однотипных панелей без монолитных участков. В пересечениях стен и в местах деформационных швов стеновые панели устанавливаются с зазором в 30мм, водонепроницаемость которого обеспечивается устройством гибкого сопряжения, допускающего свободные или частично ограниченные деформации панелей (авторское свидетельство N 326337)
2. Узлы „2.3" даны на л. АС-92.

Госстрой СССР СОЮЗВОДОКАНАЛПРОЕКТ г. Москва. 1975г	Средняя секция „Г" Монтажный чертеж стен и перегородок. План. Вариант с полносборными стенами и гибкими сопряжениями стеновых панелей в углах.	Типовой проект 902-2-264
Аэротенки-смесители четырех коридорные с размерами коридора 9х5,2=(150) из сборного железобетона.		Альбом I
		Лист АС-90

Рук. группы Гарбуз; Исполнитель Цветкова; Проверил Петрова; Гл. инж. пр-та; Рук. группы; Рук. отдела; Нач. сект.; Чертежник; Инж.; Строительная

13945-01 97

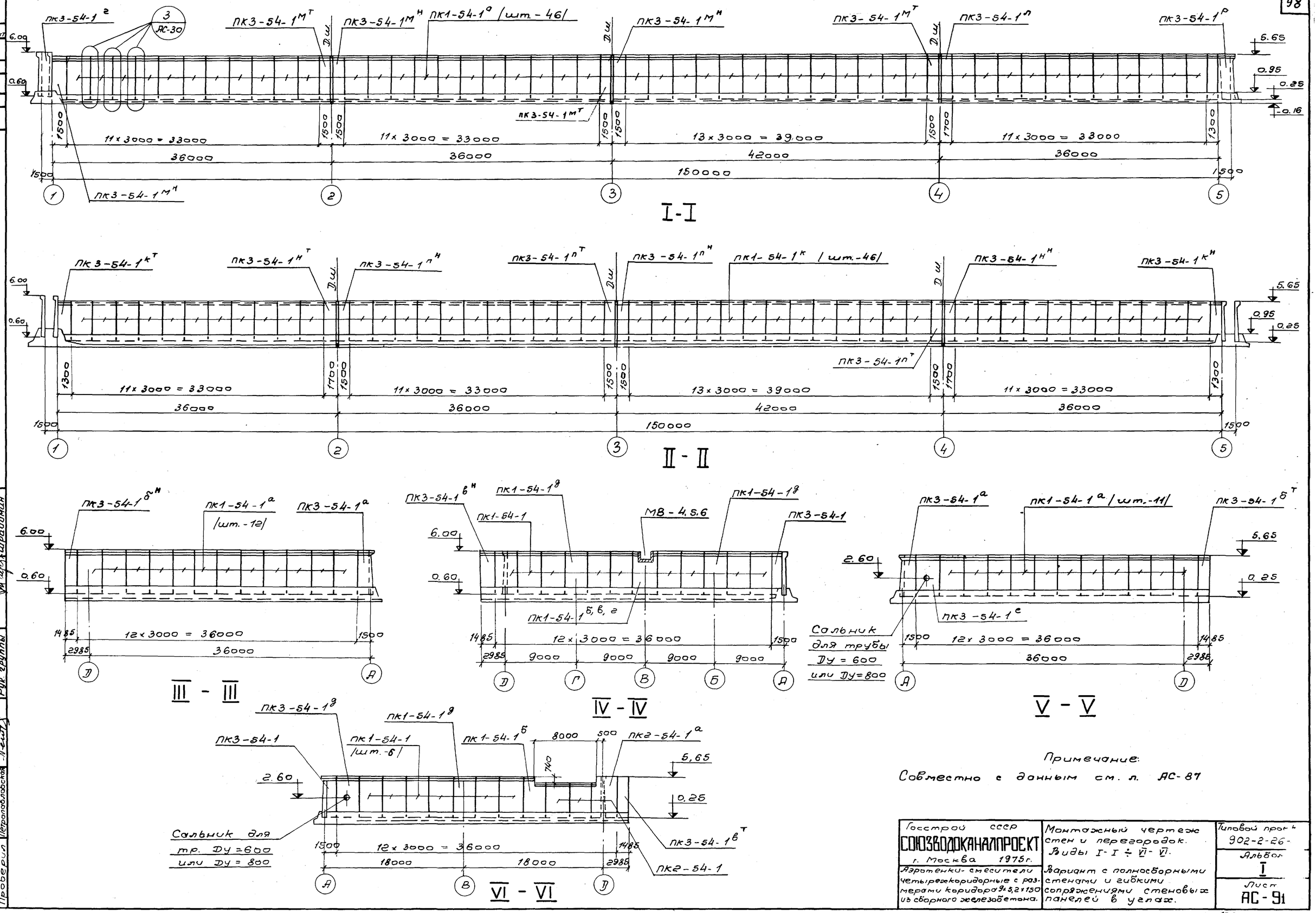

Примечание:
Совместно с данным см. л. АС-87

Госстрой СССР СОЮЗВОДОКАНАЛПРОЕКТ г. Москва 1975 г.	Монтажный чертеж стен и перегородок. Виды I-I ÷ VI-VI.	Типовой проект 902-2-26-
Аэротенки-смесители четырехкоридорные с размерами коридора 9×5,2×150 из сборного железобетона.	Вариант с полносборными стенами и гибкими сопряжениями стеновых панелей в углах.	Альбом I
		Лист АС-91

13945-01 98

Типовой проект
Лист АС-91
Инв. №
Т-2313

Согласовано
ЦНИИ промзданий
Рук. отдела Ушаков
Гл. инж. пр-та Черномаз
Рук. группы Шрайбман

Нач. отдела Андрианов
Гл. инж. пр. Чирков
Рук. группы Гарбуз
Исполнитель Цветкова
Проверил Петропавловская

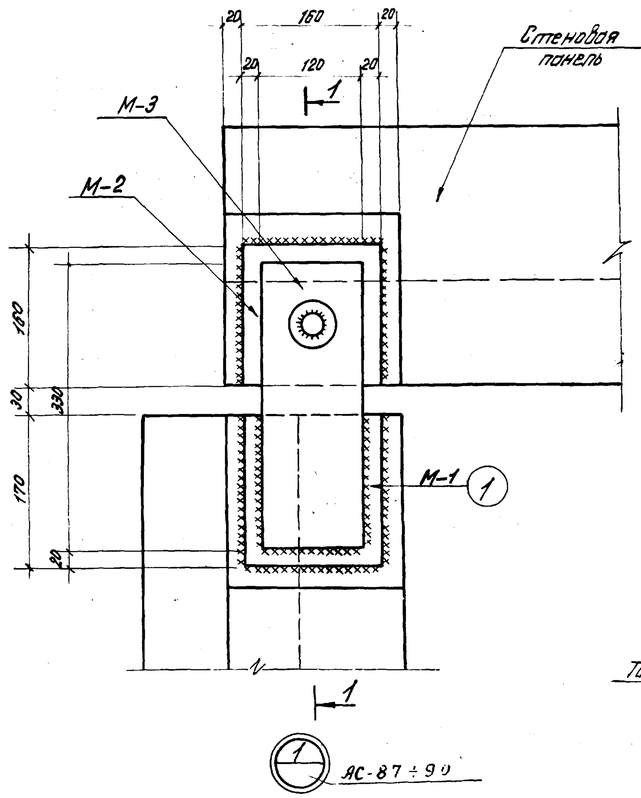

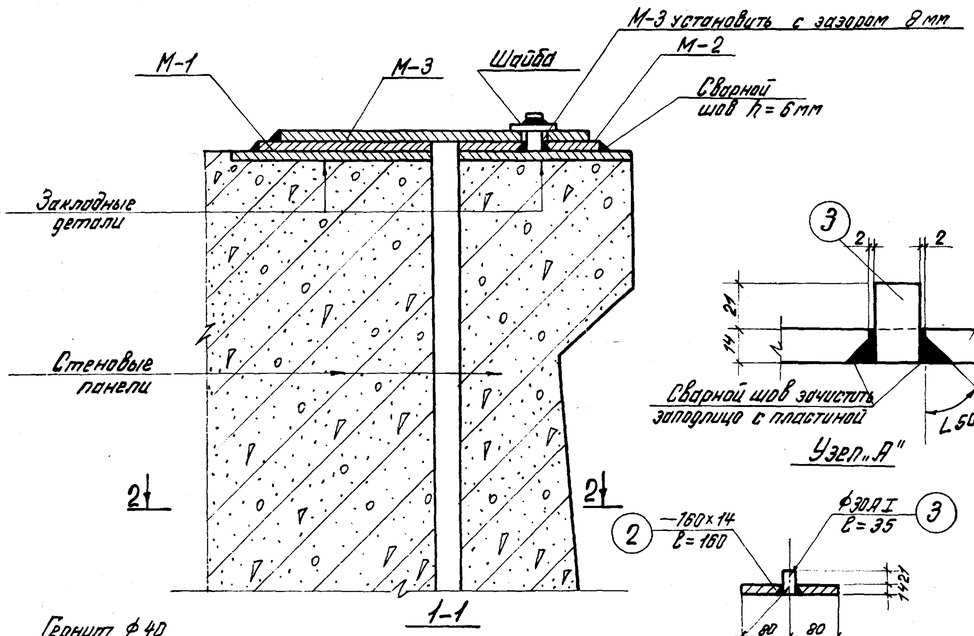

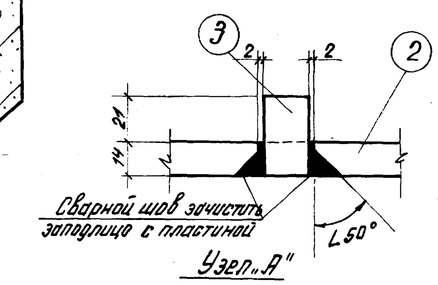

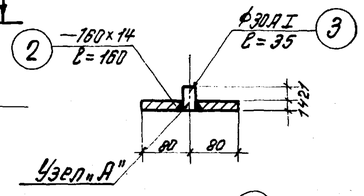

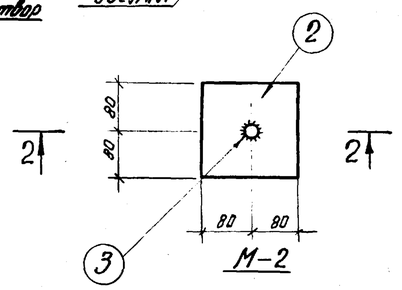

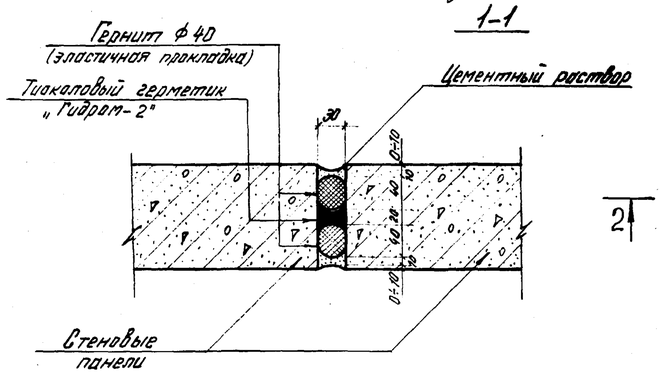

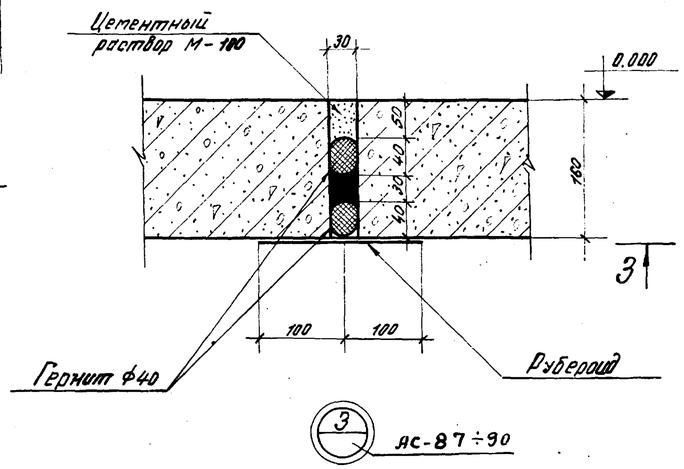

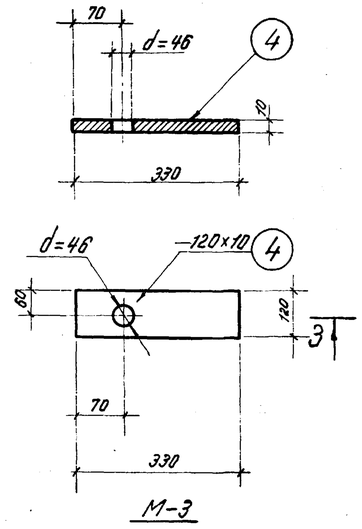

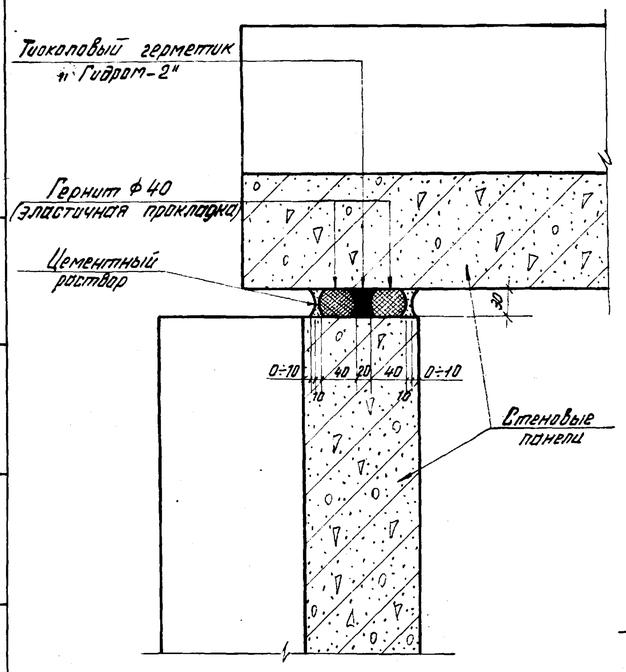

2-2

Спецификация металла							
Марка элемента	N N поз.	Профиль	Длина мм	К-во шт	Вес в кг: Одной штуки	Вес в кг: Всех штук	Марка
М-1	1	−160×10	170	1	2,1	2,1	2,1
М-2	2	−160×10	160	1	2,8	2,8	3,0
	3	ф 30А I	35	1	0,2	0,2	
М-3	4	−120×10	330	1	3,1	3,1	3,1

Примечания:

1. Гибкие сопряжения стеновых панелей выполняются с применением тиоколового герметика „Гидром-2", который в жидком виде заливается сверху в вертикальный канал стыка и через сутки превращается в эластичную резинообразную шпонку, прочно соединенную с прилегающими поверхностями бетона. Канал стыка образуется двумя шнурами гернита, помещенными в зазор между панелями (авт. св. N 326337). Шнуры гернита, играющие роль упругой прокладки для тиоколового герметика, закрепляются в зазоре стыка цементным раствором низкой марки.
2. Деформационные швы в днище приняты аналогичной конструкции. Жидкий тиоколовый герметик заливается в подготовленный открытый горизонтальный канал на шнур гернита, после чего в него вводится сверху второй шнур гернита, для предохранения, которого от механических повреждений укладывается слой цементного раствора.
3. Тиоколовый герметик „Гидром-2" изготавливается заводом им. С.М. Кирова, г. Пермь и заводом РТИ г. Казань.
4. Подробная технология выполнения гибких сопряжений и армирование угловых панелей (марки ЛКЗ) изложены в разработанных ЦНИИпромзданий „Рекомендациях по проектированию и строительству емкостных сооружений с полносборными стенами и гибкими сопряжениями стеновых панелей в углах" (тема 155-2-71 в г. Москва, 1972г).

1975г	Аэротенки-смесители четырехкоридорные с размерами коридора 9×5,2×150 м из сборного железобетона.	Вариант с полносборными стенами и гибкими сопряжениями стеновых панелей в углах. Узлы 1÷3.	Типовой проект 902-2-264	Альбом IV	Лист АС-92

ЦНИИПРОМЗДАНИЙ МОСКВА-1975г.

Рук. группы Инженер

Шрайбман Песочникова