ТИПОВОЙ ПРОЕКТ
901-6-92с.86

ГРАДИРНЯ

ДВУХСЕКЦИОННАЯ С ВЕНТИЛЯТОРАМИ 2ВГ70
КАПЕЛЬНАЯ С СЕКЦИЯМИ ПЛОЩАДЬЮ 192кв.м
СО СТАЛЬНЫМ КАРКАСОМ

Альбом III

применение на рабочих чертежах

ТИПОВОЙ ПРОЕКТ
901-6-92 с.86

ГРАДИРНЯ ДВУХСЕКЦИОННАЯ С ВЕНТИЛЯТОРАМИ 2ВГ70 КАПЕЛЬНАЯ С СЕКЦИЯМИ ПЛОЩАДЬЮ 192 кв.м. СО СТАЛЬНЫМ КАРКАСОМ

СОСТАВ ПРОЕКТА:

Альбом I	Пояснительная записка. Показатели изменения сметной стоимости при применении научно-технических достижений	С.М.Р.
Альбом II	Технологические и архитектурно-строительные решения	
Альбом III	Эскизные чертежи общих видов нетиповых конструкций	
Альбом IV	Технологические изделия	
Альбом V	Строительные изделия	
Альбом VI	Конструкции металлические	
Альбом VII	Задание заводу-изготовителю на крупноблочное оборудование	(из т.п. 901-6-71.85)
Альбом VIII	Электрооборудование. Автоматизация. Электрическое освещение	
Альбом IX	Спецификации оборудования	
Альбом X	Ведомости потребности в материалах	
Альбом XI	Сметы	

Разработан
Проектными институтами:
Союзводоканалпроект
Б.О. ЦНИИ Проектстальконструкция
Ростовский водоканалпроект

АЛЬБОМ III

Утвержден Госстроем СССР
протокол от 20 ноября 1985 г. N-А4-49
введен в действие
в/о Союзводоканалниипроект
приказ от 16 IV 1986 г. N- 137

Главный инженер института — А.Н. Михайлов
Главный инженер проекта — В.А. Трубников

				привязан:	
Инв. №					

21268-03 2

Альбом III

№№ п/п	Наименование	№№ стр.
1.	Содержание альбома	2
2	Деталь Т-1. Эскизный чертеж общего вида	3
3	Деталь Т-2. Эскизный чертеж общего вида	3
4	Деталь Т-3. Эскизный чертеж общего вида	4
5	Деталь Т-4. Эскизный чертеж общего вида	4
6	Деталь Т-5. Эскизный чертеж общего вида	5
7	Деталь Т-6. Эскизный чертеж общего вида	5
8	Деталь Т-7. Эскизный чертеж общего вида	6
9	Деталь Т-8. Эскизный чертеж общего вида	6
10	Деталь Т-9. Эскизный чертеж общего вида	7
11	Деталь Т-10. Эскизный чертеж общего вида	7
12	Деталь Т-11. Эскизный чертеж общего вида	8
13	Деталь Т-12. Эскизный чертеж общего вида	8
14	Деталь Т-13. Эскизный чертеж общего вида	9
15	Деталь Т-14. Эскизный чертеж общего вида	9
16	Деталь Т-15. Эскизный чертеж общего вида	10
17	Тангенциональное сопло ф 32×16. Эскизный чертеж общего вида	10
18	Грязевая труба. Эскизный чертеж общего вида	11
19	Переливная труба. Эскизный чертеж общего вида.	11
20	Защитная решетка. Эскизный чертеж общего вида	12

Инв. № подл. | Подпись и дата | Взам. инв. №

Привязан:

Инв. №

Нач.отд.	Трубников	
Н.контр.	Никитина	
Рук.бр.	Иванова	
Ст.инж.	Бубекова	
Инжен.	Бирюкова	

ТП 901-6-92с.86НВ Н

Градирня 2-х секционная с вентиляторами 2ВГ70 капельная с секциями площадью 192м² со стальным каркасом

Стадия	Лист	Листов
Р.П.		

Содержание альбома

СОЮЗВОДОКАНАЛПРОЕКТ

21268-03 3

Альбом III

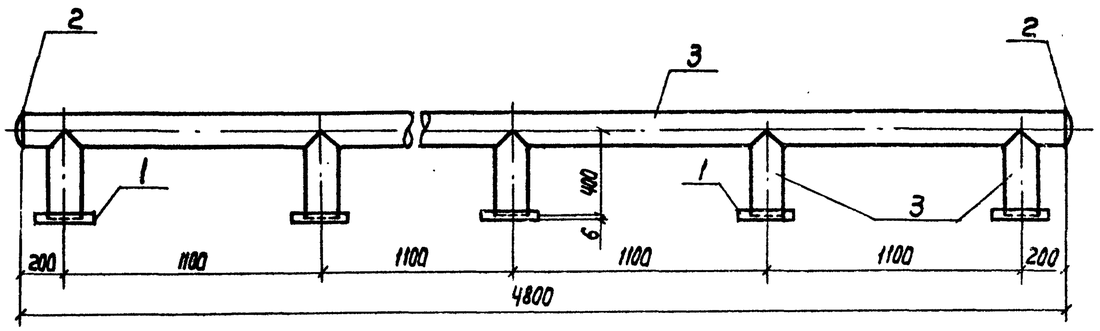

Поз.	Обозначение	Кол.	Дополнит. указания
	Стандартные изделия		
1	Фланец 1-150-2,5 ГОСТ 12820-80, шт.	5	
2	Заглушка 159×4,5 ГОСТ 17379-83, шт.	2	
	Материалы		
3	Труба $\frac{159\times4\times4000\ \text{II ГОСТ 10704-76}}{\text{Ст 3сп ГОСТ 10705-80}}$, м	6,8	103,97кг
	Масса:		124,12кг

Нач.отд.	Трубников			ТП 901-Б-92 с.86		НБ.Н
Н.контр.	Никитина			Деталь Т-1 Эскизный чертеж общего вида	Стадия	Лист	Листов
Рук.бр.	Иванова				РП	1	
Ст.инж.	Бубекова				Союзводоканалпроект		
Инж.	Васильев						

Инв. № подл. | Подпись и дата | Взам. инв. №

Копир. Давлушина

Формат А3

Альбом III

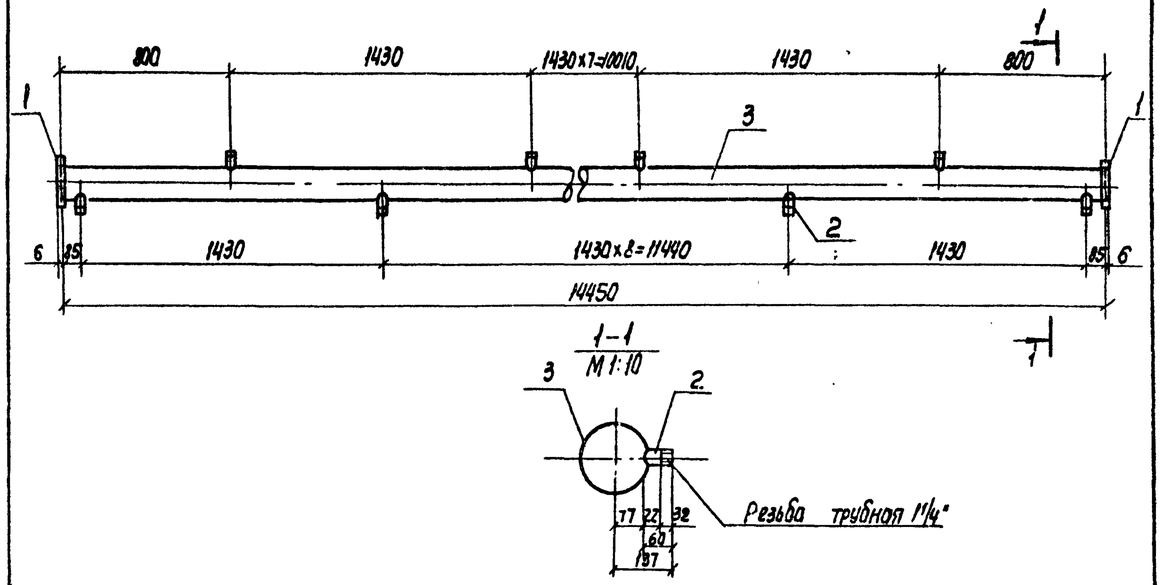

Поз.	Обозначение	Кол.	Дополнит. указания
	Стандартные изделия		
1	Фланец 1-150-2,5 ГОСТ 12820-80, шт.	2	
	Материалы		
2	Труба 32×3.2 ГОСТ 3262-75, м	1,26	3,9кг
3	Труба $\frac{159\times4\times4000\ \text{II ГОСТ 10704-76}}{\text{Ст 3сп ГОСТ 10705-80}}$, м	14,45	220,94кг
	Масса		231,7кг

Нач.отд.	Трубников			ТП 901-Б-92 с.86		НБ.Н
Н.контр.	Никитина			Деталь Т-2 Эскизный чертеж общего вида	Стадия	Лист	Листов
Рук.бр.	Иванова				РП	2	
Ст.инж.	Бубекова				Союзводоканалпроект		
Инж.	Васильев						

Инв. № подл. | Подпись и дата | Взам. инв. №

Копир. Давлушина

21268-03 4

Формат А3

Альбом III

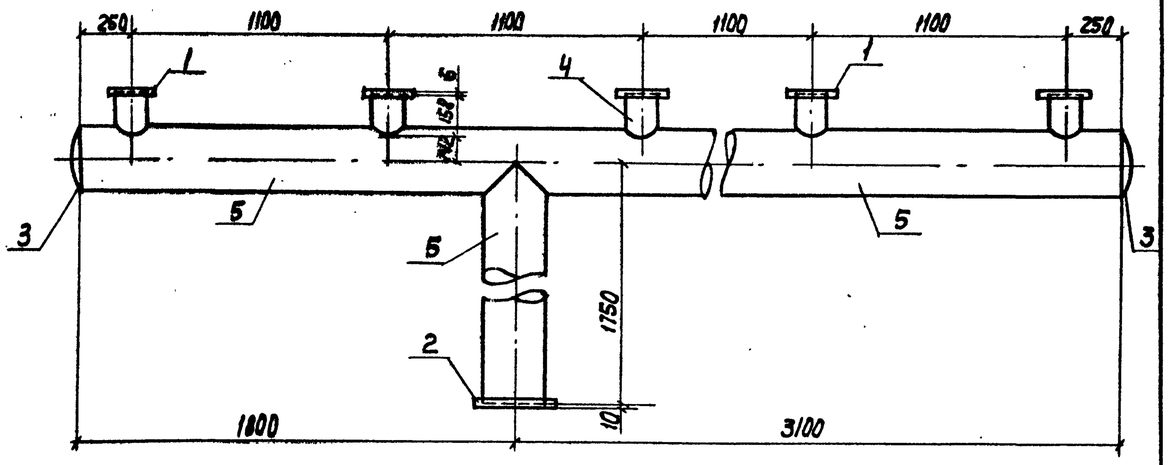

Поз.	Обозначение	Кол.	Дополнит. указания
	Стандартные изделия		
1	Фланец 1-150-2,5 ГОСТ 12820-80, шт.	5	
2	Фланец 1-300-2,5 ГОСТ 12820-80, шт.	1	
3	Заглушка 325×10 ГОСТ 17379-83, шт.	2	
	Материалы		
4	Труба $\frac{159\times4\times4000\ II\ ГОСТ\ 10704-76}{Вст3сп\ ГОСТ\ 10705-80}$, м	0.79	12,08кг
5	Труба $\frac{325\times6\times5000\ II\ ГОСТ\ 10704-76}{Вст3сп\ ГОСТ\ 10705-80}$, м	6,65	313,9кг
	Масса:		373,66кг

Нач.отд.	Трубников			ТП 901-Б-92 с.86		НВ.Н
Н.контр.	Никитина			Деталь Т-3 Эскизный чертеж общего вида	Стадия РП	Лист 3	Листов
Рук.бр.	Иванова				Спецводоканалпроект	
Ст.инж.	Будекова					
Инж.	Васильев					

Инв.№подл. | Подпись и дата | Взам.инв.№

Альбом III

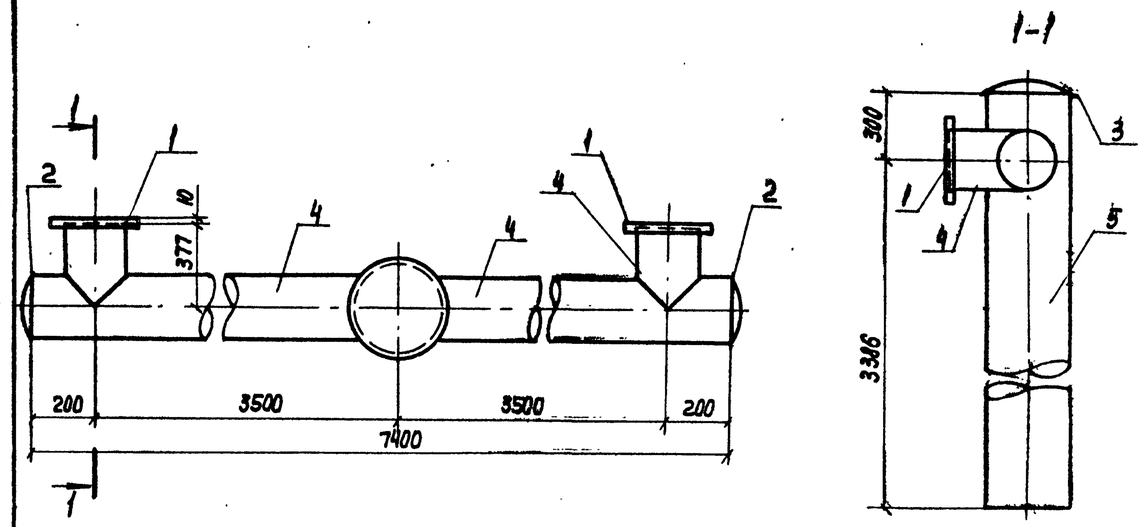

Поз.	Обозначение	Кол.	Дополнит. указания
	Стандартные изделия		
1	Фланец 1-300-2,5 ГОСТ 12820-80, шт.	2	
2	Заглушка 325×10 ГОСТ 17379-83, шт.	2	
3	Заглушка 426×8 ГОСТ 17379-83, шт.	1	
	Материалы		
4	Труба $\frac{325\times6\times5000\ II\ ГОСТ\ 10704-76}{Вст3сп\ ГОСТ\ 10705-80}$, м	8,15	384,68кг
5	Труба $\frac{426\times6\times5000\ II\ ГОСТ\ 10704-76}{Вст3сп\ ГОСТ\ 10705-80}$, м	3,69	229,33кг
	Масса:		669,27кг

Нач.отд.	Трубников			ТП 901-Б-92 с.86		НВ.Н
Н.контр.	Никитина			Деталь Т-4 Эскизный чертеж общего вида	Стадия РП	Лист 4	Листов
Рук.бр.	Иванова				Спецводоканалпроект	
Ст.инж.	Будекова					
Инж.	Васильев					

Инв.№подл. | Подпись и дата | Взам.инв.№

Альбом III

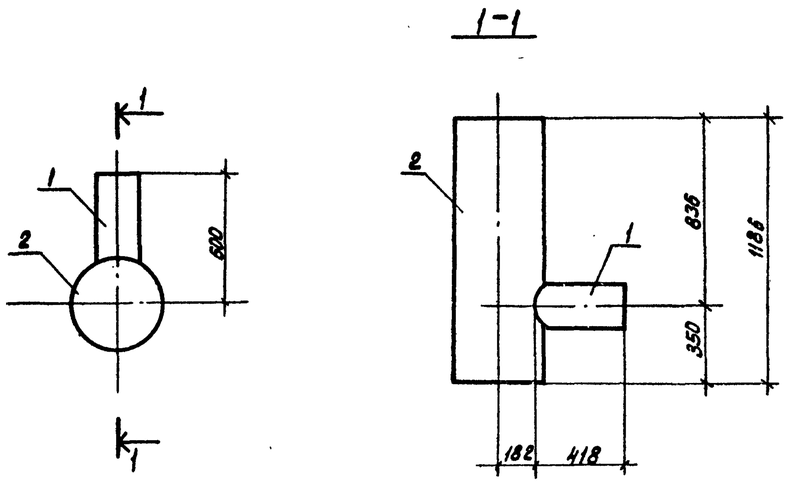

Поз.	Обозначение	Кол.	Дополнит. указания
	Материалы		
1	Труба $\frac{219\times6\times5000\ \text{II ГОСТ 10704-76}}{\text{ВСТ3сп ГОСТ 10705-80}}$, м	0.418	13.18 кг.
2	Труба $\frac{426\times6\times5000\ \text{II ГОСТ 10704-76}}{\text{ВСТ3сп ГОСТ 10705-80}}$, м	1.186	73.71 кг.
	Масса:		86.89 кг.

Нач.отд.	Трубников			ТП 901-6-92с.86-НВ.Н
Н.контр.	Никитина			Деталь Т-5 эскизный чертеж общего вида.
Рук. бр.	Иванова			Стадия: Р; Лист: 5; Листов:
Ст.инж.	Бубекова			СОЮЗВОДОКАНАЛПРОЕКТ
Инженер	Васильев			

Альбом III

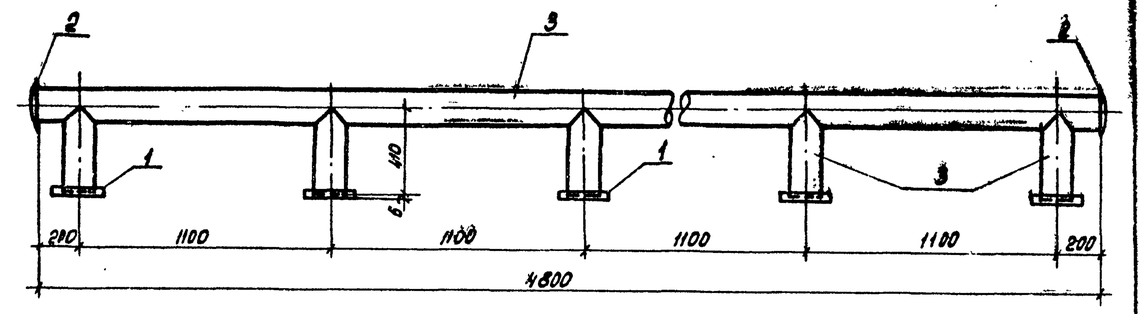

Поз.	Обозначение	Кол.	Дополнит. указания.
	Стандартные изделия		
1	Фланец 1-150-2.5 ГОСТ 12820-80, шт.	5	
2	Заглушка 159×4.5 ГОСТ 17379-83, шт.	2	
	Материалы		
3	Труба $\frac{159\times4\times4000\ \text{II ГОСТ 10704-76}}{\text{ВСТ3сп ГОСТ 10705-80}}$, м	6.85	104,74 кг.
	Масса:		124.89 кг

Нач.отд.	Трубников			ТП 901-6-92с.86 НВН
Н.контр.	Никитина			Деталь Т-6 Эскизный чертеж общего вида.
Рук. бр.	Иванова			Стадия: РП; Лист: 5; Листов:
Ст.инж.	Бубекова			СОЮЗВОДОКАНАЛПРОЕКТ
Инженер	Васильев			

Инв. № подл. | Подпись и дата | Взам. инв. №

Копировал: Доценко. 21268-03 6

Альбом III

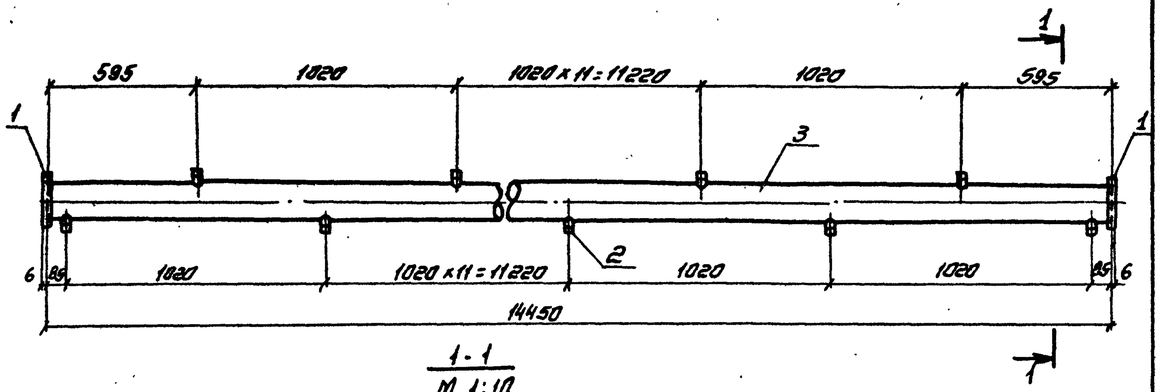

1-1
М 1:10

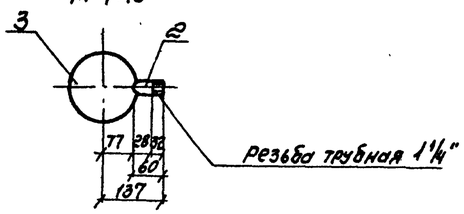

Поз	Обозначение	Кол	Дополнит. указания
	Стандартные изделия		
1.	Фланец 1-150-2.5 ГОСТ 12820-80.шт	2	
	Материалы		
2.	труба 32×3,2 ГОСТ 3262-75, М	1.74	5.38 кг
3	труба 159×4×4000 II ГОСТ 10704-76 / ВСт3сп ГОСТ 10705-80, М	14.5	221.71 кг
	Масса:		233.95кг

Нач. отд.	Трубников			ТП 901-Б-92с.86-НВ.Н
Н. контр.	Никитина			Деталь Т-7 эскизный чертеж общего вида
Рук. бр.	Иванова			Стадия: РП; Лист: 7; Листов:
Ст. инж.	Бубекова			СОЮЗВОДОКАНАЛПРОЕКТ
Инженер	Васильев			

Инв. № подл. | Подпись и дата | Взам. инв.

Альбом III

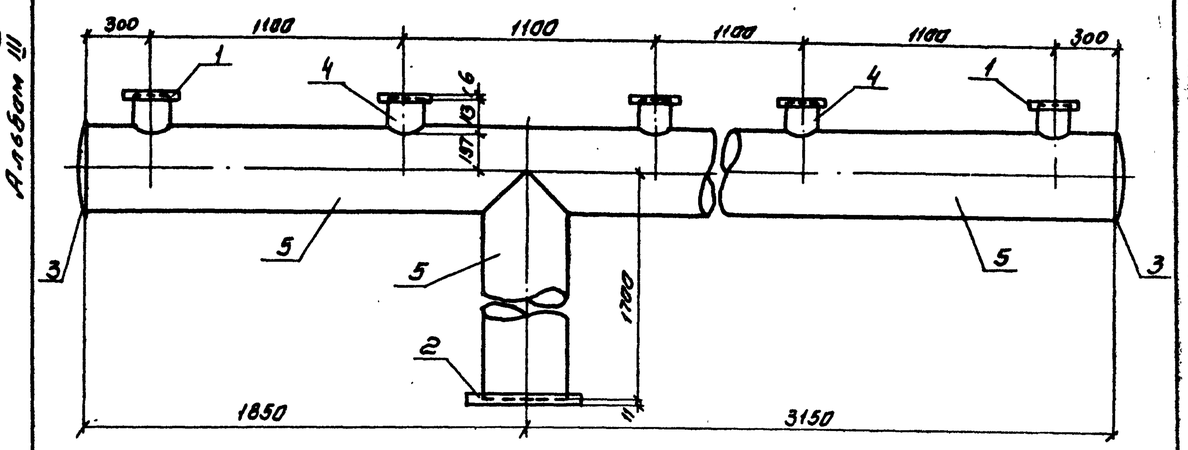

Поз.	Обозначение	Кол.	Дополнит указания
	Стандартные изделия		
1	Фланец 1-150-2,5 ГОСТ 12820-80, шт	5	
2	Фланец 1-400-2,5 ГОСТ 12820-80, шт	1	
3	Заглушка 426×8 ГОСТ 17379-83, шт	2	
	Материалы		
4	труба 159×4×4000 II ГОСТ 10704-76 / ВСт3сп ГОСТ 10705-80, М	0,57	8,72 кг
5	труба 426×6×5000 II ГОСТ 10704-76 / ВСт3сп ГОСТ 10705-80, М	6,7	116,4 кг
	Масса:		484,71 кг

Нач. отд.	Трубников			ТП 901-Б-92с.86 НВ.Н
Н. контр.	Никитина			Деталь Т-8 эскизный чертеж общего вида
Рук. бр.	Иванова			Стадия: РП; Лист: 8; Листов:
Ст. инж.	Бубекова			СОЮЗВОДОКАНАЛПРОЕКТ
Инженер	Васильев			

Инв. № подл. | Подпись и дата | Взам. инв. №

Альбом III

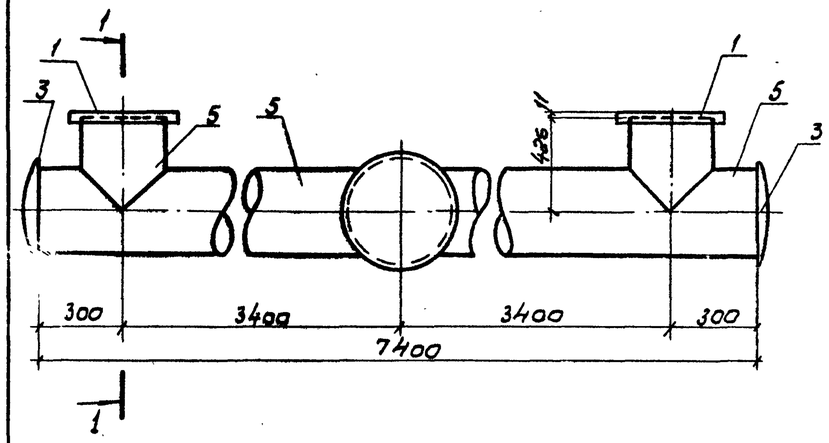

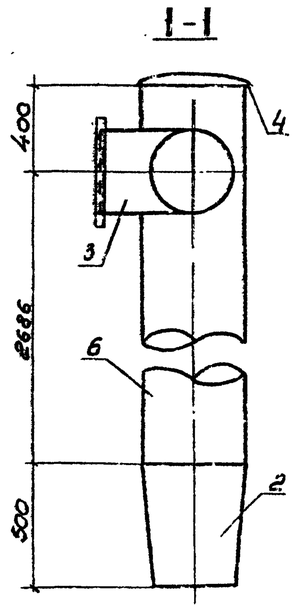

Поз.	Обозначение	Кол.	Дополнит. указания
	Стандартные изделия		
1.	Фланец 1-400-2,5 ГОСТ 12820-80, шт.	2	
2.	Переход К 530×426×7 В ст.3сп ОСТ 3622-77 шт.	1	
3.	Заглушка 426×8 ГОСТ 17379-83 шт.	2	
4	Заглушка 530×10 ГОСТ 17379-83 шт.	1	
	Материалы		
5	Труба $\frac{426\times6\times5000\ II\ ГОСТ\ 10704\text{-}76}{В\ ст\ 3сп\ ГОСТ\ 10705\text{-}80}$, м	8,25	512,74 кг
6	Труба $\frac{530\times7\times5000\ II\ ГОСТ\ 10704\text{-}76}{В\ ст\ 3сп\ ГОСТ\ 10705\text{-}80}$, м	3,09	278,97 кг
	Масса:		911,79 кг

				ТП 901-6-92 с.86 НВ.Н		
Нач.отд.	Трубников			Деталь Т-9 Эскизный чертеж общего вида.	Стадия	Лист	Листов
Н.контр.	Никитина				РП	9	
Рук. бр.	Иванова				СОЮЗВОДОКАНАЛПРОЕКТ		
Ст.инж.	Бубекова						
Инжен.	Васильев						

Инв.№ подл. | Подпись и дата | Взам. инв.№

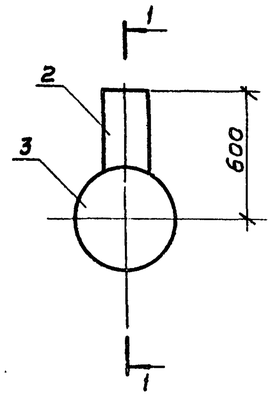

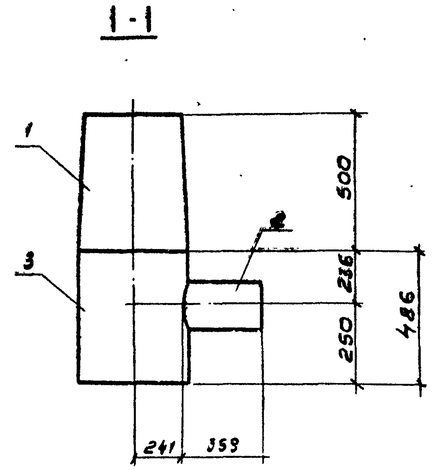

Поз.	Обозначение	Кол.	Дополнит. указания.
	Стандартные изделия		
1	Переход К 530×426×7 В ст3сп ОСТ 36-22-77 шт.	1	
	Материалы		
2	Труба $\frac{219\times6\times5000\ II\ ГОСТ\ 10704\text{-}76}{В\ ст.\ 3сп\ ГОСТ\ 10705\text{-}80}$, м	0,36	11,35 кг
3	Труба $\frac{530\times7\times5000\ II\ ГОСТ\ 10704\text{-}76}{В\ ст.\ 3\ сп\ ГОСТ\ 10705\text{-}80}$, м	0,49	44,24 кг
	Масса:		96,59 кг

				ТП 901-6-92 с.86 НВ.Н		
Нач.отд.	Трубников			Деталь Т-10 Эскизный чертеж общего вида.	Стадия	Лист	Листов
Н.контр.	Никитина				РП	10	
Рук. бр.	Иванова				СОЮЗВОДОКАНАЛПРОЕКТ		
Ст.инж.	Бубекова						
Инжен.	Васильев						

Альбом III

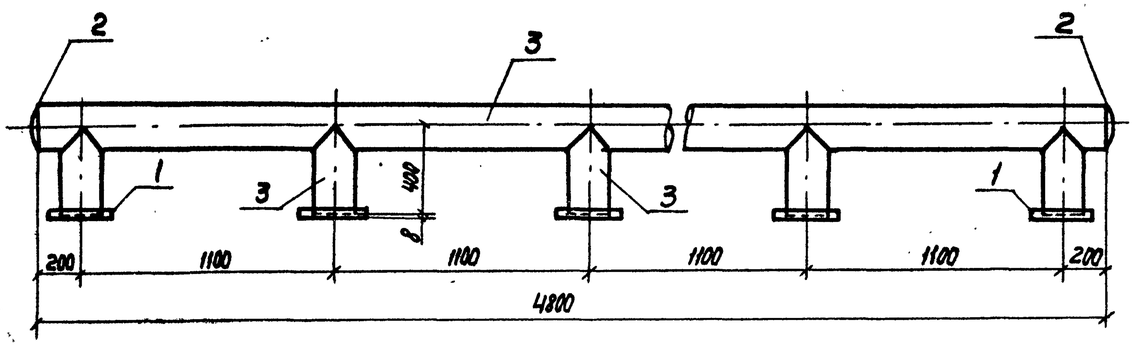

Поз.	Обозначение	Кол.	Дополнит. указания
	Стандартные изделия		
1	Фланец 1-200-2,5 ГОСТ 12820-80, шт	5	
2	Заглушка 219×8 ГОСТ 17379-83, шт	2	
	Материалы		
3	Труба $\frac{219\times6\times5000\ \text{II ГОСТ 10704-76}}{\text{ВСт3сп ГОСТ 10705-80}}$, м	6,8	214,34 кг
			247,19 кг

Нач. отд.	Трубников			ТП 901-6-92 с.86 НВН		
Н. контр.	Никитина			Деталь Т-11 Эскизный чертеж общего вида	Стадия	Лист	Листов
Рук. бр.	Иванова				РП	11	
Ст. инж.	Будекова				СОЮЗВОДОКАНАЛПРОЕКТ		
Инженер	Васильев						

Копир. Лавриненко

Формат А3

Альбом III

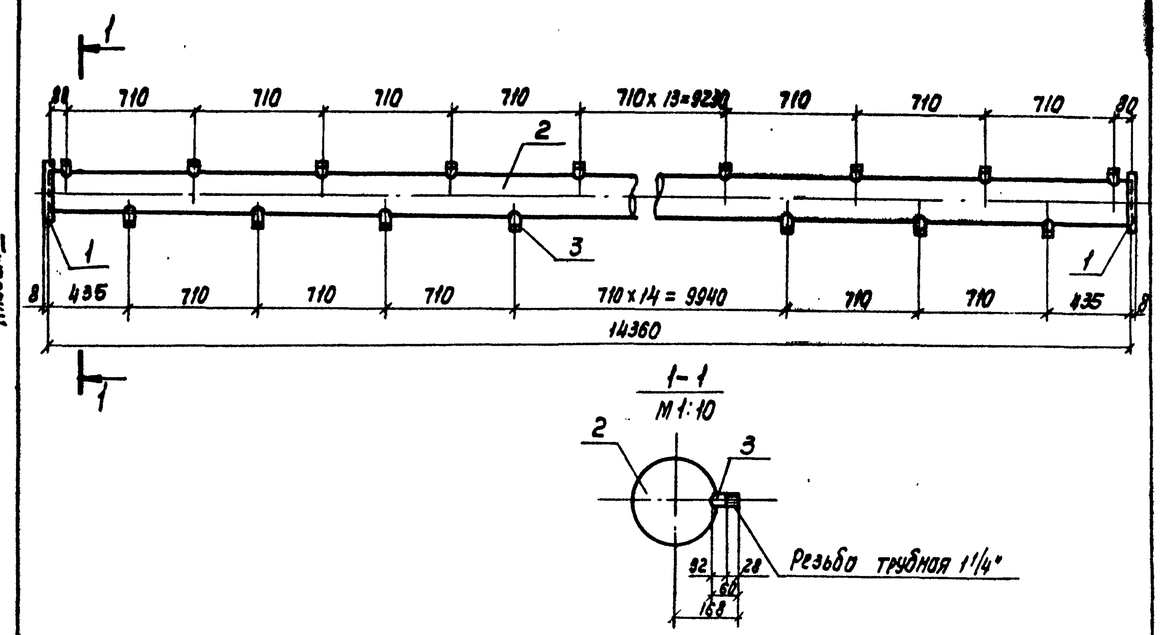

Поз.	Обозначение	Кол.	Дополнит. указания
	Стандартные изделия		
1	Фланец 1-200-2,5 Ст.25 ГОСТ 12820-80, шт.	2	
	Материалы		
2	Труба $\frac{219\times6\times5000\ \text{II ГОСТ 10704-76}}{\text{В Ст3сп ГОСТ 10705-80}}$, м	14,36	462,63 кг
3	Труба 32×3,2 ГОСТ 3262-75	2,46	7,6 кг
	Масса:		469,7 кг

Нач. отд.	Трубников			ТП 901-6-92 с.86 - НВН		
Н. контр.	Никитина			Деталь Т-12 Эскизный чертеж общего вида	Стадия	Лист	Листов
Рук. бр.	Иванова				РП	12	
Ст. инж.	Будекова				СОЮЗВОДОКАНАЛПРОЕКТ		
Инженер	Васильев						

Копир. Лавриненко

21268-03

9

Формат А3

Инв. № подл. | Подп. и дата | Взам. инв. №

Альбом III

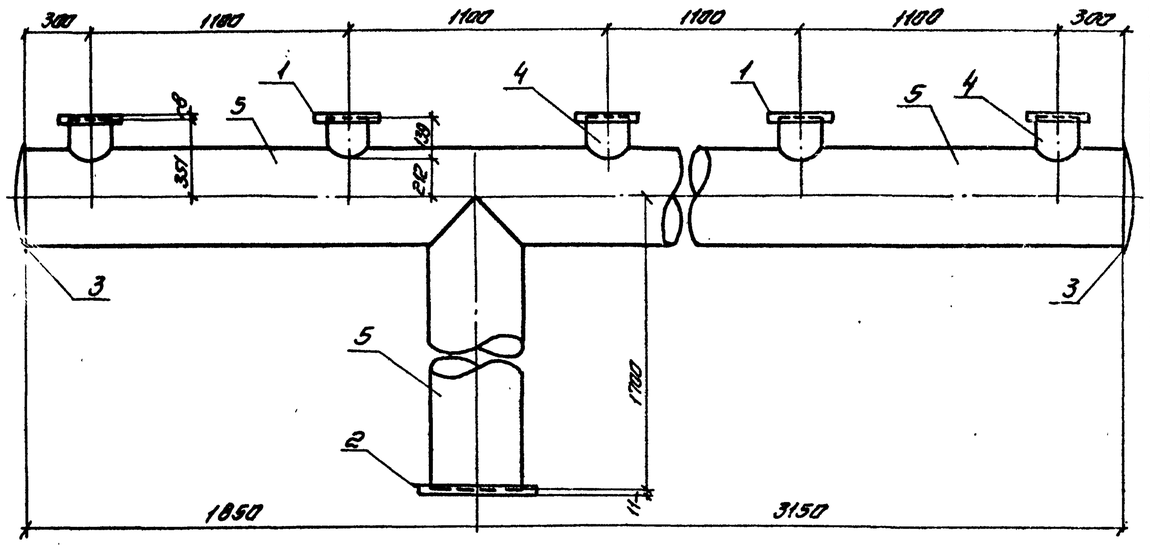

Поз.	Обозначение	Кол.	Дополнит. указания.
	Стандартные изделия		
1	Фланец 1-200-2.5 ГОСТ 12820-80. шт	5	
2	Фланец 1-400-2.5 ГОСТ 12820-80. шт	1	
3	Заглушка 426×8 ГОСТ 17379-83	2	
	Материалы		
4	Труба $\frac{219\times6\times5000\ II\ ГОСТ\ 10704-76}{ВСт.3сп\ ГОСТ\ 10705-80}$, м	11.7	22.06 кг
5	Труба $\frac{426\times6\times5000\ II\ ГОСТ\ 10704-76}{ВСт\ 3сп\ ГОСТ\ 10705-80}$, м	6.7	416.40 кг
	Масса:		504.55 кг

Нач.отд.	Трубников		
Н.контр.	Никитина		
Рук.бр.	Иванова		
Ст.инж.	Бубекова		
Инженер	Васильев		
Техник	Баженов		

ТП 901-Б-92 с.86 НВ.Н

Деталь Т-13
Эскизный чертеж общего вида

Стадия	Лист	Листов
РП	13	

СОЮЗВОДОКАНАЛПРОЕКТ

Альбом III

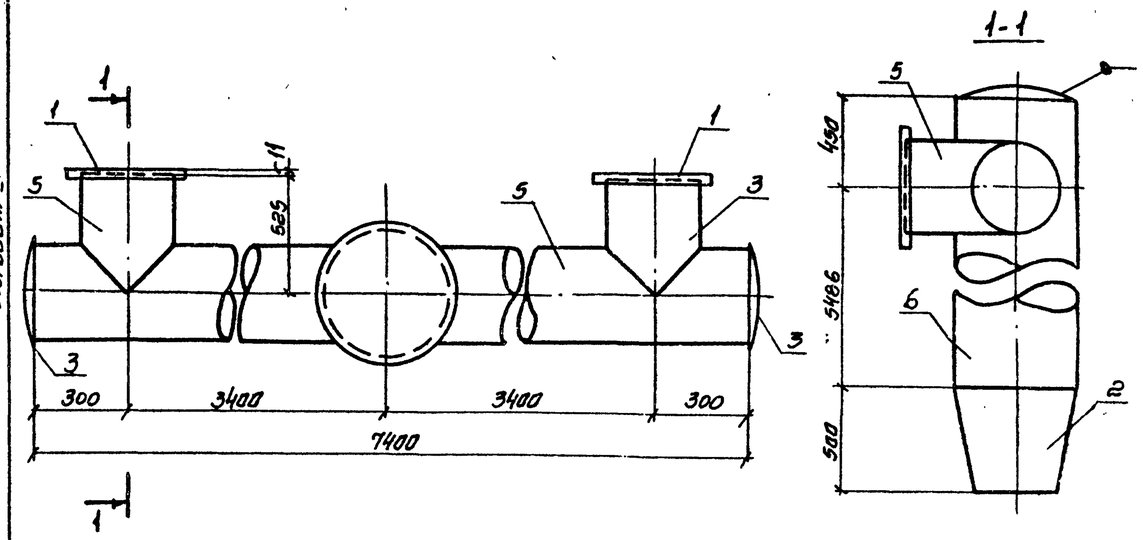

Поз	Обозначение	Кол.	Дополнит. указания.
	Стандартные изделия		
1	Фланец 1-400-2.5 ГОСТ 12820-80. шт	2	
2.	Переход К630×426×7 ВСт3сп ОСТ 3622-77	1	
3	Заглушка 426×8 ГОСТ 17379-83	2	
4	Днище 630-6 ГОСТ 6533-78	1	
5	Труба $\frac{426\times6\times5000\ II\ ГОСТ\ 10704-76}{ВСт\ 3сп\ ГОСТ\ 10705-80}$, м	8,45	525,17 кг
6	Труба $\frac{630\times7\times5000\ II\ ГОСТ\ 10704-76}{ВСт3сп\ ГОСТ\ 10705-80}$, м	5,94	638,85 кг
	Масса:		1286,2 кг

Нач.отд.	Трубников		
Н.контр.	Никитина		
Рук.бр.	Иванова		
Ст.инж.	Бубекова		
Инженер	Васильев		

ТП 901-Б-92 с.86 НВ.Н

Деталь Т-14
Эскизный чертеж общего вида

Стадия	Лист	Листов
РП	14	

СОЮЗВОДОКАНАЛПРОЕКТ

Инв.№ подл. | Подпись и дата | Взам. инв.№

Альбом III

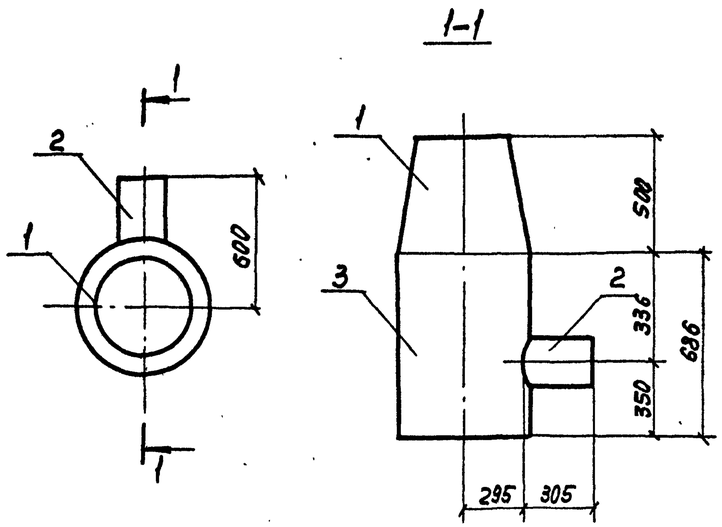

Поз.	Обозначение	Кол.	Дополнит. указания
	Стандартные изделия		
1.	Переход К 630х426х7 ВСт3сп ГОСТ 3622-77, шт.	1	
	Материалы		
2	Труба $\frac{219\times6\times5000\ II\ ГОСТ\ 10704-76}{ВСт\ 3сп\ ГОСТ\ 10705-80}$, м	0,305	9,62кг
3	Труба $\frac{630\times7\times500\ II\ ГОСТ\ 10704-76}{ВСт3сп\ ГОСТ\ 10705-80}$, м	0,7	75,29кг
	Масса		130,91кг

Нач. отд.	Трубников		901-6-92 с.86 - НВ.Н			
Н. контр.	Никитина		Деталь Т-15 Эскизный чертеж общего вида	Стадия	Лист	Листов
Рук. бр.	Иванова			Р	15	
Ст. инж.	Бубекова			СОЮЗГОРДОРНИИПРОЕКТ		
Инж.	Васильев					

Копир. Лаврухина

Формат А3

Альбом III

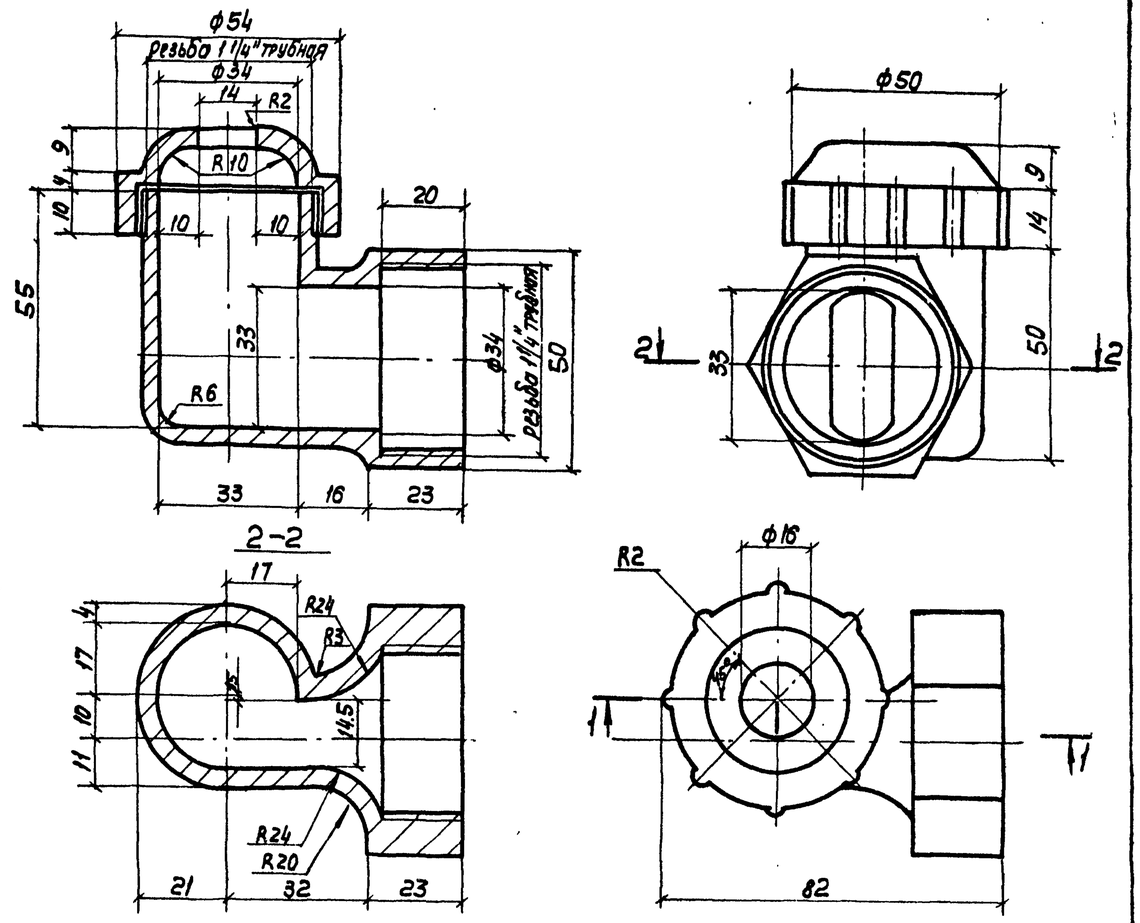

Поз.	Обозначение	Кол.	Дополнит. указания
	Материалы		
	Полиэтилен низкого давления, высокой плотности марок П-4040-Л и П-4070-Л ГОСТ 16338-70	1	0,05кг

Привязан

Инв. №

Нач. отд.	Трубников		ТП 901-6-92 с.86 - НВ.Н			
Н. контр.	Никитина		Тангенциальное сопло ф32х16 Эскизный чертеж общего вида	Стадия	Лист	Листов
Рук. бр.	Иванова			Р	16	
Ст. инж.	Бубекова			СОЮЗГОРДОРНИИПРОЕКТ		
Инж.	Бирюкова					

Копир. Лаврухина

21268-03 11

Формат А3

Альбом III

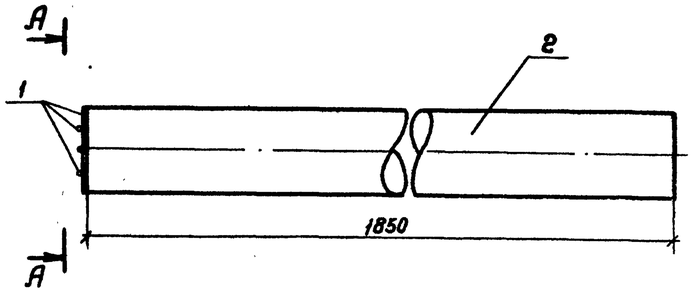

Вид А-А

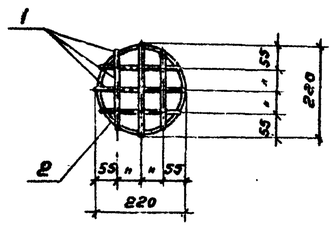

Поз	Обозначение	Кол.	Дополнительные указания
	Материалы		
1	Круг $\frac{6\ ГОСТ\ 2590-71}{Ст.3\ ГОСТ\ 535-79}$, м	1,2	0,27 кг
2	Труба $\frac{219\times6,0\times5000\ II\ ГОСТ\ 10704-76}{В\ ст.3\ сп\ ГОСТ\ 10705-80}$, м	1,85	58,3 кг
	Масса:		58,57 кг

				ТП 901-6-92 с.86 -НВ.Н		
Нач.отд.	Трубников			Грязевая труба. Эскизный чертеж общего вида	Стадия	Лист	Листов
Н.контр.	Никитина				РП	17	
Рук.бр.	Иванова				СОЮЗВОДОКАНАЛПРОЕКТ		
Ст.инж.	Бубекова						
Инженер	Бирюкова						

Инв.№ подл. | Подпись и дата | Взам.инв.№

Копировал Гельденбаум Формат А3

Альбом III

Вид А-А

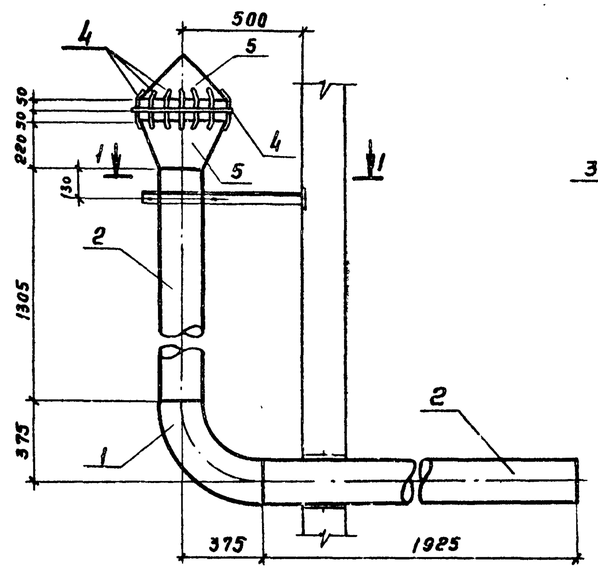

1-1

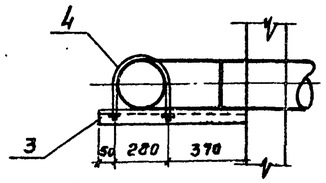

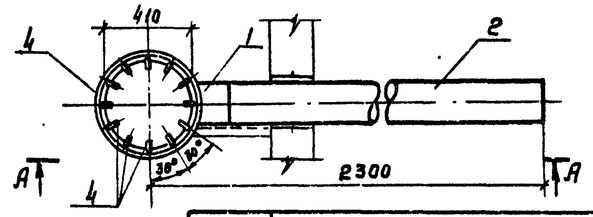

Поз.	Обозначение	Кол.	Дополнительные указания
	Стандартные изделия		
1	Отвод 90° 273×7 ГОСТ 17375-83, шт	1	
	Материалы		
2	Труба $\frac{219\times6\times5000\ II\ ГОСТ\ 10704-76}{ВСт3сп\ ГОСТ\ 10705-80}$, м	3,23	101,81 кг
3	Уголок $\frac{50\times50\times4\ ГОСТ\ 8509-72}{Ст.3\ ГОСТ\ 535-79}$, м	0,7	2,14 кг
4	Круг $\frac{6\ ГОСТ\ 2590-71}{Ст.3\ ГОСТ\ 535-79}$, м	4,5	1,0 кг
5	Полоса $\frac{6\times600\ ГОСТ\ 82-70}{Ст.3сп\ ГОСТ\ 14637-79}$, м	1,7	48,04 кг
	Масса:		183,79 кг

				ТП 901-6-92 с.86 -НВ.Н		
Нач.отд.	Трубников			Переливная труба. Эскизный чертеж общего вида.	Стадия	Лист	Листов
Н.контр.	Никитина				РП	18	
Рук.бр.	Иванова				СОЮЗВОДОКАНАЛПРОЕКТ		
Ст.инж	Бубекова						
Инжен.	Бирюкова						

21268-03 12

Инв.№ подл. | Подпись и дата | Взам.инв.№

Копировал Гельденбаум Формат А3

Альбом III

1 - 1

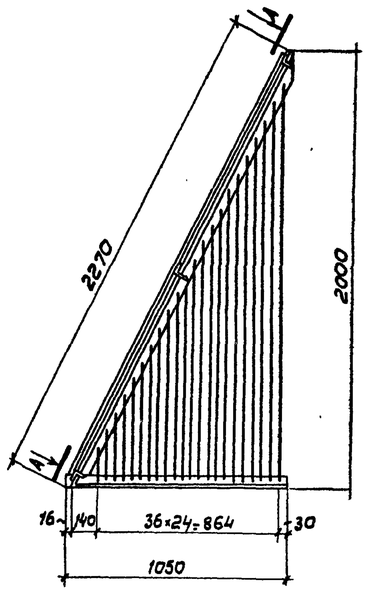

2 - 2

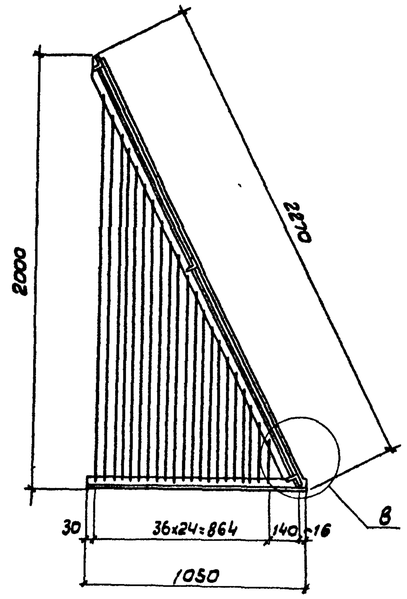

Б

М 1:10

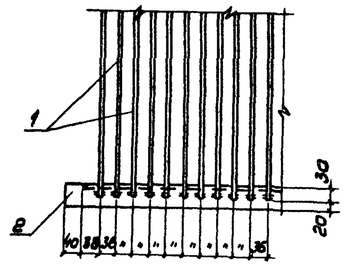

В

М 1:10

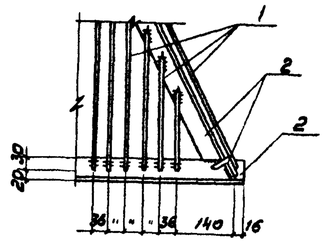

Вид А-А

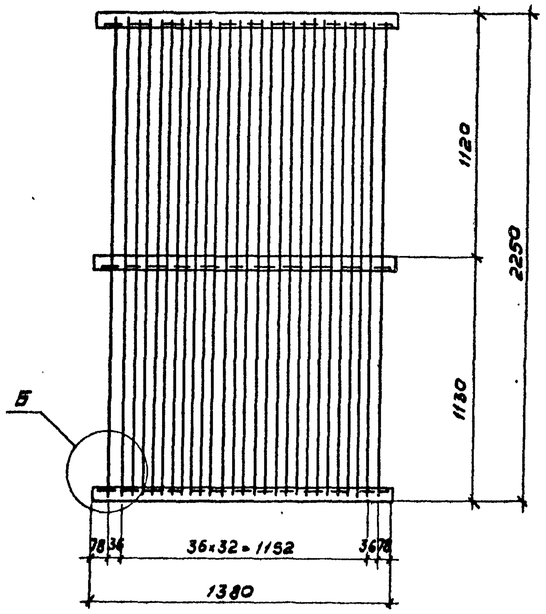

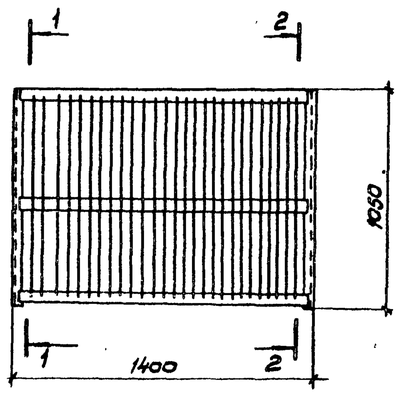

Поз.	Обозначение	Кол.	Дополнительные указания
	Материалы		
1	Круг $\frac{6\ ГОСТ\ 2590-71}{Ст.3\ ГОСТ\ 535-79}$, м	129,1	28,66 кг
2	Уголок $\frac{50\times50\times4\ ГОСТ\ 8509-72}{Ст.3\ ГОСТ\ 535-79}$, м	10,8	32,94 кг
	Масса:		61,6 кг

Нач.отд.	Трубников		
Н.контр.	Никитина		
Рук.бр.	Иванова		
Ст.инж.	Бубенова		
Инж.ен.	Васильев		

ТП 901-6-92с.86-НВ. Н

Защитная решетка
Эскизный чертеж общего вида.

Стадия	Лист	Листов
РП	19	

СОЮЗВОДОКАНАЛПРОЕКТ

Инв.№ подл. | Подпись и дата | Взам. инв.№

21268-03 (13)