ТИПОВОЙ ПРОЕКТ
901-6-91 с. 86

ГРАДИРНЯ ТРЕХСЕКЦИОННАЯ С ВЕНТИЛЯТОРАМИ 2ВГ50, ПЛЕНОЧНАЯ С СЕКЦИЯМИ ПЛОЩАДЬЮ 64 кв.м СО СТАЛЬНЫМ КАРКАСОМ, ОРОСИТЕЛЕМ ИЗ ПОЛИМЕРНЫХ МАТЕРИАЛОВ

АЛЬБОМ VII

ЗАДАНИЕ ЗАВОДУ-ИЗГОТОВИТЕЛЮ НА КРУПНОБЛОЧНОЕ ОБОРУДОВАНИЕ

21202-04
цена 1-22

				Привязан
Инв. №				

ТИПОВОЙ ПРОЕКТ
901-6-91 с.86

ГРАДИРНЯ ТРЕХСЕКЦИОННАЯ С ВЕНТИЛЯТОРАМИ 2ВГ50, ПЛЕНОЧНАЯ С СЕКЦИЯМИ ПЛОЩАДЬЮ 64 кв.м СО СТАЛЬНЫМ КАРКАСОМ, ОРОСИТЕЛЕМ ИЗ ПОЛИМЕРНЫХ МАТЕРИАЛОВ

СОСТАВ ПРОЕКТА

Альбом I	Пояснительная записка. Показатели изменения сметной стоимости С.М.Р. при применении научно-технических достижений (из т.п. 901-6-90с.86)
Альбом II	Технологические и архитектурно-строительные решения
Альбом III	Эскизные чертежи общих видов нетиповых конструкций (из т.п. 901-6-90с.86)
Альбом IV	Строительные изделия (из т.п. 901-6-90с.86)
Альбом V	Конструкции металлические
Альбом VI	Электрооборудование. Автоматизация. Электрическое освещение.
Альбом VII	Задание заводу-изготовителю на крупноблочное оборудование
Альбом VIII	Спецификации оборудования
Альбом IX	Ведомости потребности в материалах
Альбом X	Сметы

АЛЬБОМ VII

РАЗРАБОТАН
Проектными институтами
Союзводоканалпроект
ГО. ЦНИИПроектстальконструкция
Ростовский водоканалпроект.

Утвержден Госстроем СССР
Протокол от 15 января 1986 г. № АЧ-3
Введен в действие
В/О Союзводоканалниипроект
Приказ от 5 III 1986 г. № 78

Главный инженер института — Заяц В.Н.
Главный инженер проекта — Никитина В.И.

				Привязан
Инв. №				

Инв.№ подл. | Подпись и дата | Взам.инв.№

Альбом VII

Наименование	Кол. НКУ		Обозначение чертежа общего вида	Примечание
Щит станций управления	1		ТП 901-6-91с.86	
			АЭМ.33И-2	
Панель общих цепей управле-			ТП 901-6-91с.86	
ния вентиляторами (до 6ч)	1		АЭМ.33И-6	
Панель общих цепей управления			ТП 901-6-91с.86	
вентиляторами (до 12ч)	1		АЭМ.33И-10	
Панель автоматики	1		ТП 901-6-91с.86	
			АЭМ.33И-14	
Панель управления и сигнализа-			ТП 901-6-91с.86	
ции	1		АЭМ.33И-18	

Привязан

ТП 901-6-91с. 86 – АЭМ.33И-ПК

Нач.отд.	Иваненко		Градирня трехсекционная с вентиляторами 2ВГ50, пленочная с секциями 64кв.м. со стальным каркасом, оросителем из полимерных материалов	Стадия	Лист	Листов
Н.контр.	Бреслов			РП		1
Рук.бр.	Бреслов		Перечень комплектных устройств	ГОССТРОЙ СССР Союзводоканалниипроект Ростовский Водоканалпроект		
Инженер	Егорова					

Обозначение	Лист	Наименование	Кол-во	Стр. альбома
АЭМ.33И	ПК	Перечень комплектных		2
		устройств		
АЭМ.33И	1	Щит станций управления		3
		Технические данные аппа-		
		ратов.	1	
АЭМ.33И	2	Щит станций управления		3
		Общий вид	3	
АЭМ.33И	3	Щит станций управления		6
		Таблица перечня надписей	1	
АЭМ.33И	4	Щит станций управления		4,5
		Схема электрическая		
		соединений.	1	
АЭМ.33И	5	Панель общих цепей управ-		6
		ления вентиляторами (до 6ч).		
		Технические данные аппаратов	1	

Привязан

Инв.№

ТП 901-6-91с. 86 – АЭМ.33И-СА

Нач.отд.	Иваненко		Градирня трехсекционная с вентиляторами 2ВГ50, пленочная с секциями площадью 64кв.м. со стальным каркасом, оросителем из полимерных материалов	Стадия	Лист	Листов
Н.контр.	Бреслов			РП	1	3
Рук.бр.	Бреслов		Содержание альбома	ГОССТРОЙ СССР Союзводоканалниипроект Ростовский Водоканалпроект		
Инженер	Егорова					

Обозначение	Лист	Наименование	Кол-во	Стр. альбома
АЭМ.33И	6	Панель общих цепей управ-		6
		ления вентиляторами (до 6ч)		
		Общий вид.	2	
АЭМ.33И	7	Панель общих цепей уп-		8
		равления вентиляторами		
		(до 6ч). Таблица перечня		
		надписей.	1	
АЭМ.33И	8	Панель общих цепей уп-		7
		равления вентиляторами		
		(до 6ч). Схема электричес-		
		кая соединений.	1	
АЭМ.33И	9	Панель общих цепей уп-		8
		равления вентиляторами (до 12ч)		
		Технические данные аппа-		
		ратов.	1	
АЭМ.33И	10	Панель общих цепей управ-		8
		ления вентиляторами (до 12ч)		
		Общий вид	2	
АЭМ.33И	11	Панель общих цепей уп-		10
		равления вентиляторами (до 12ч)		
		Таблица перечня надпи-		
		сей	1	

ТП 901-6-91с. 86 – АЭМ.33И-СА | Лист 2

Обозначение	Лист	Наименование	Кол-во	Стр. альбома
АЭМ.33И	12	Панель общих цепей управле-		9
		ния вентиляторами (до 12ч)		
		Схема электрическая		
		соединений	1	
АЭМ.33И	13	Панель автоматики		10
		Технические данные аппара-		
		тов.	1	
АЭМ.33И	14	Панель автоматики		10
		Общий вид	2	
АЭМ.33И	15	Панель автоматики		14
		Таблица перечня надписей	1	
АЭМ.33И	16	Панель автоматики. Схема		11
		электрическая соединений	1	
АЭМ.33И	17	Панель управления и сигнали-		14
		зации. Технические данные		
		аппаратов.	1	
АЭМ.33И	18	Панель управления и сигна-		12
		лизации. Общий вид.	1	
АЭМ.33И	19	Панель управления и сигна-		14
		лизации. Таблица перечня	1	
		надписей.		
АЭМ.33И	20	Панель управления и сигна-		13
		лизации. Схема электричес-		
		кая соединений.	1	

ТП 901-6-91с. 86 – АЭМ.33И-СА | Лист 3

212-02-04 3

2

Альбом VII

Инв. № подл.	Подпись и дата	Взам. инв. №

Пров. Гнаш 23.2.88 Кон. Якиму

			Обозначение	Наименование	Кол.	Примеч.
				Документация		
А4			ТП 901-6-91с.86 АЭМ.33И-2	Чертеж общего вида		
А2			ТП901-6-91с.86 АЭМ.33И-4	Схема электрическая соединений		
А4			ТП901-6-91с.86 АЭМ 33И-3	Таблица перечня надписей		
				Сборочные единицы		
				Н 01		
		01		Блок БОУ5430-4074УХЛ4Б	02	
				Н		
		02		Блок БОУ5430-4074УХЛ4Б	01	
				Колодка из 10 зажимов на ток 16А	02	

Привязан

Инв. №

Нач.отд	Иваненко	Подпись	
Н.контр.	Бреслов	"	
Инж	Егорова	"	
Инж.	Бендик	"	

ТП 901-6 - 91с.86 - АЭМ.33и-1

Щит станций управления. Технические данные аппаратов

Стадия	Лист	Листов
РП		1

Госстрой СССР Союзводоканалниипроект Ростовский Водоканалпроект

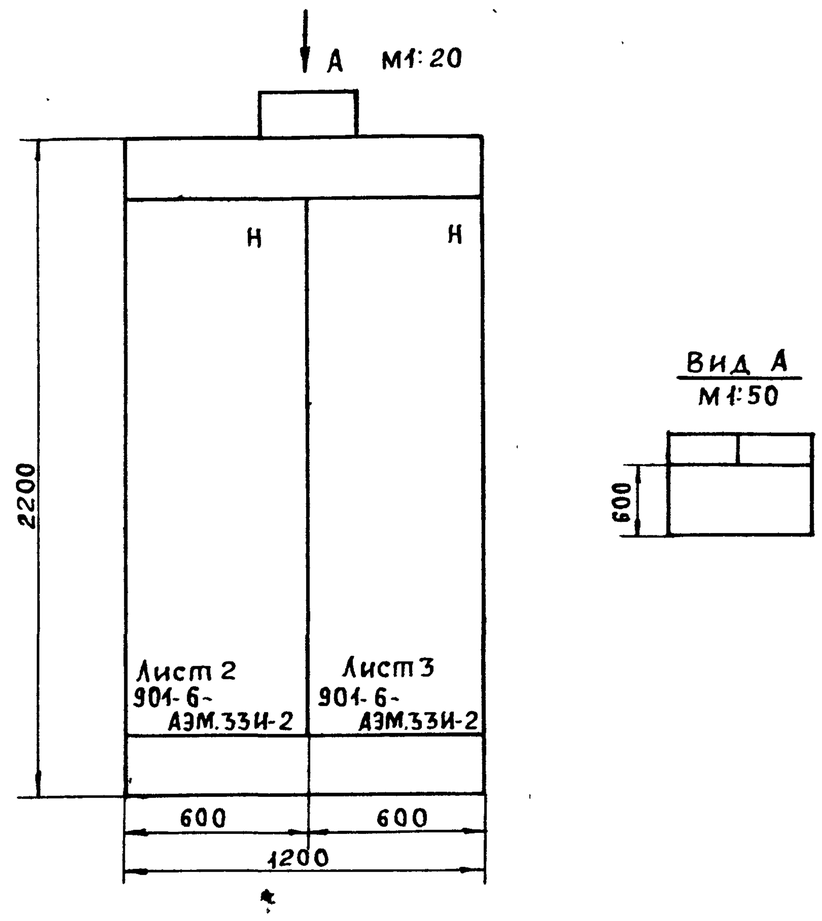

Строка	1,2-вентиляторы	3-вентилятор
1		
2		
3		
4		
Панель		

Привязан

Инв. №

ТП 901-6- 91с. 86 - АЭМ.33и-2

Нач.отд	Иваненко	Подп.
Н.контр	Чапны	"
Рук.бр.	Бреслов	"
Инж	Егорова	"
Инж.	Бендик	"

Градирня трехсекционная с вентиляторами 28Г50, пленочная с секциями площадью 64 кв. м. со стальным каркасом, оросителем из полимерных материалов

Стадия	Лист	Листов
РП	1	3

Щит станций управления. Общий вид

Госстрой СССР Союзводоканалниипроект Ростовский Водоканалпроект

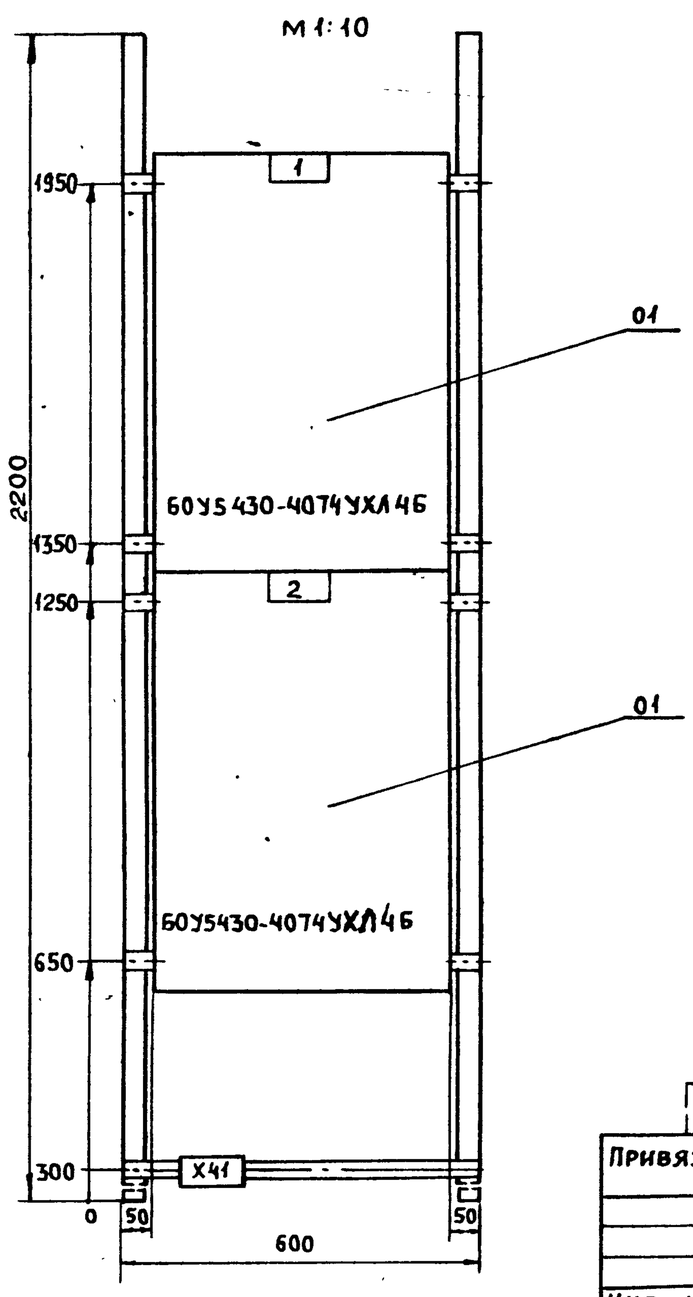

Панель (набор)

Привязан

Инв. №

ТП 901-6 - 91с. 86 т АЭМ.33и-2

Нач.отд	Иваненко	Подпись
Н.контр.	Чапны	"
Рук.бр.	Бреслов	"
Инж.	Егорова	"
Инж.	Бендик	"

Градирня трехсекционная с вентиляторами 28Г50, пленочная с секциями площадью 64 кв. м. со стальным каркасом, оросителем из полимерных материалов

Стадия	Лист	Листов
РП	2	—

Щит станций управления. Общий вид

Госстрой СССР Союзводоканалниипроект Ростовский Водоканалпроект

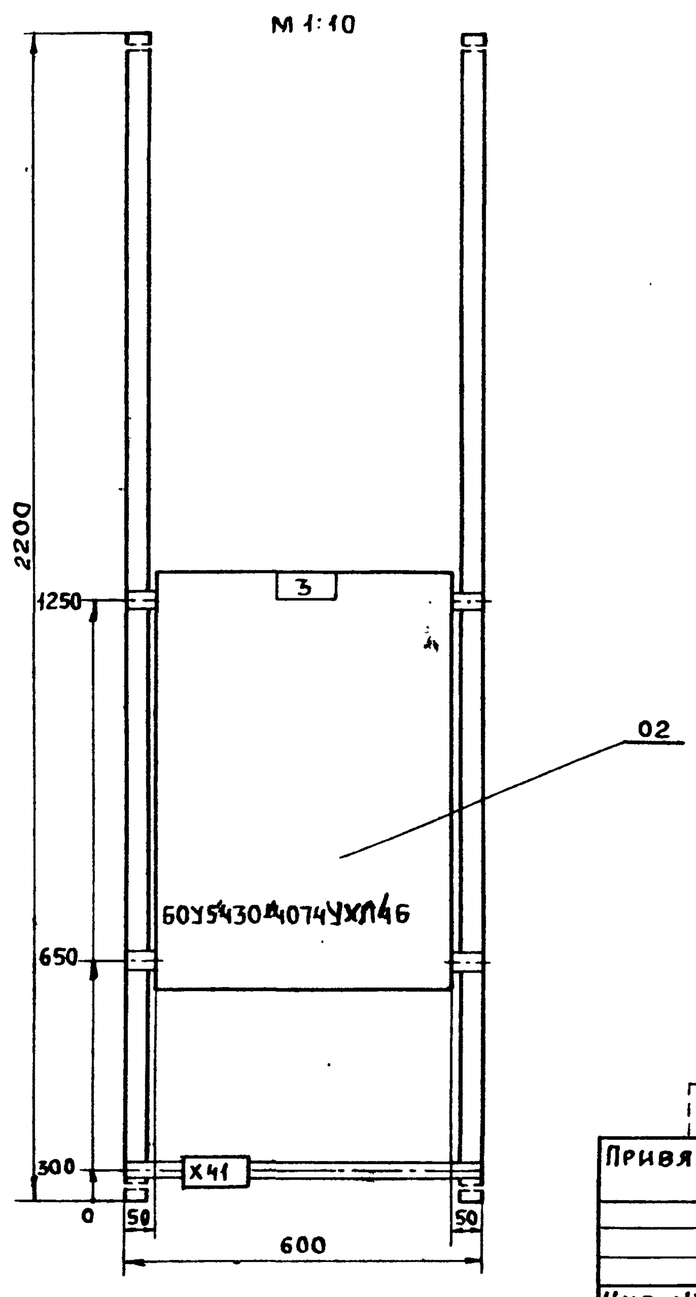

Панель (набор)

Привязан

Инв. №

ТП 901-6- 91с. 86-АЭМ.33и-2

Нач.отд	Иваненко	Подпись
Н.контр.	Чапны	"
Рук.бр.	Бреслов	"
Инж	Егорова	"
Инж	Бендик	"

Градирня трехсекционная с вентиляторами 28Г50, пленочная с секциями площадью 64 кв. м. со стальным каркасом, оросителем из полимерных материалов

Стадия	Лист	Листов
РП	3	—

Щит станций управления. Общий вид

Госстрой СССР Союзводоканалниипроект Ростовский Водоканалпроект

Инв. № подл. | Подпись и дата | Взам. инв. №

21202-04 4

Инв. № подл.	Подпись и дата	Взам. инв. №

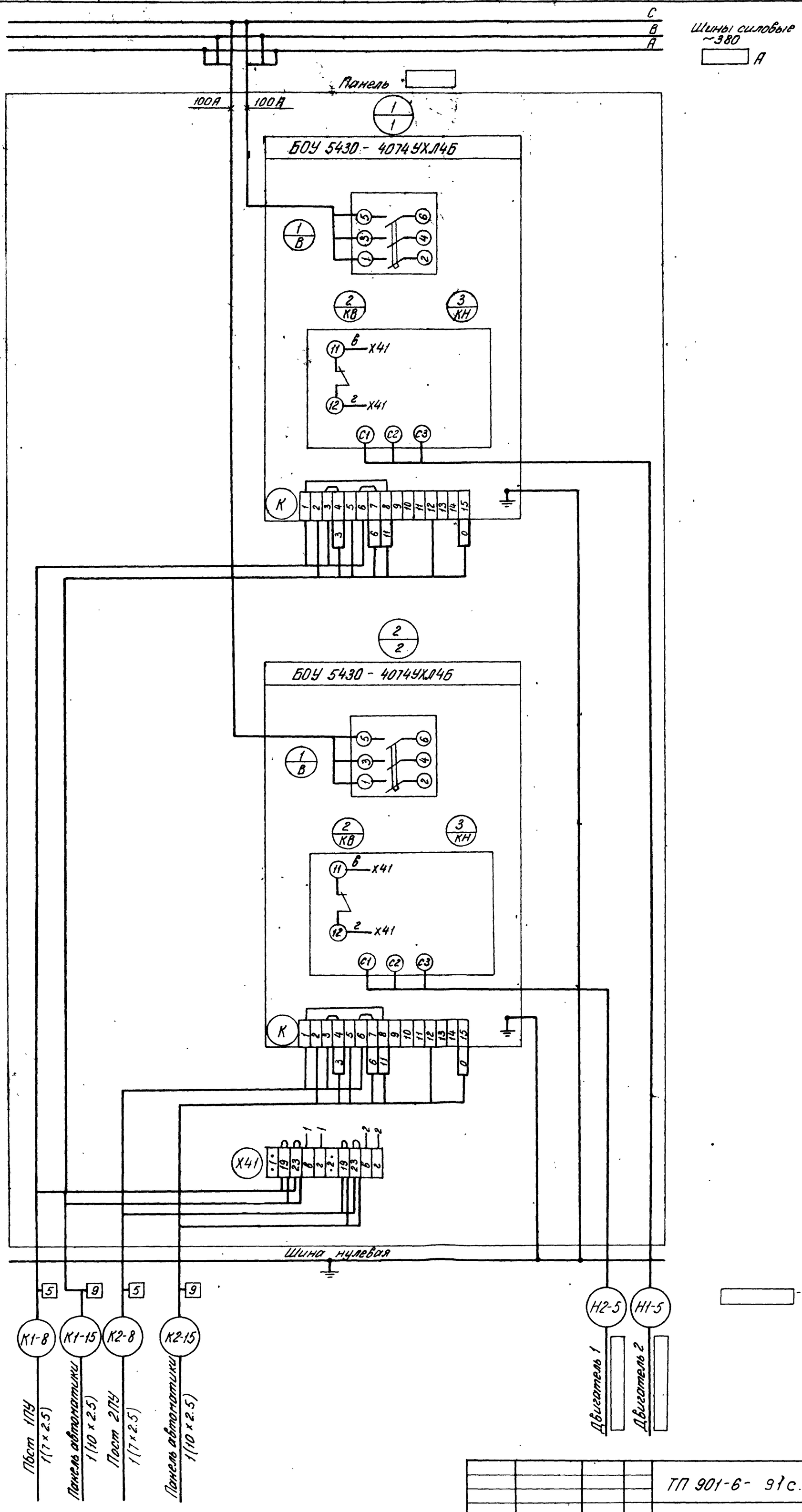

Нач.отд	Иванейко			
Н.контр	Бреслов			
Рук.бр	Бреслов			
Инжен.	Егорова			
Инжен.	Карасозова			

Привязан

Инв. №

ТП 901-6-91с.86 – АЭМ 33И-4

Градирня трехсекционная с вентиляторами ВВГ50, пленочная с секциями площадью 64 кв м со стальным каркасом, оросителем из полимерных материалов

Стадия	Лист	Листов
РП	1	2

Щит станции управления
Схема электрическая соединений

ГОССТРОЙ СССР
Союзводоканалниипроект
Ростовский
ВОДОКАНАЛПРОЕКТ

Инв. № подл.	Подпись и дата	Взам. инв. №

Инв.№ подл.	Подпись и дата	Взам.инв.№

Альбом VII

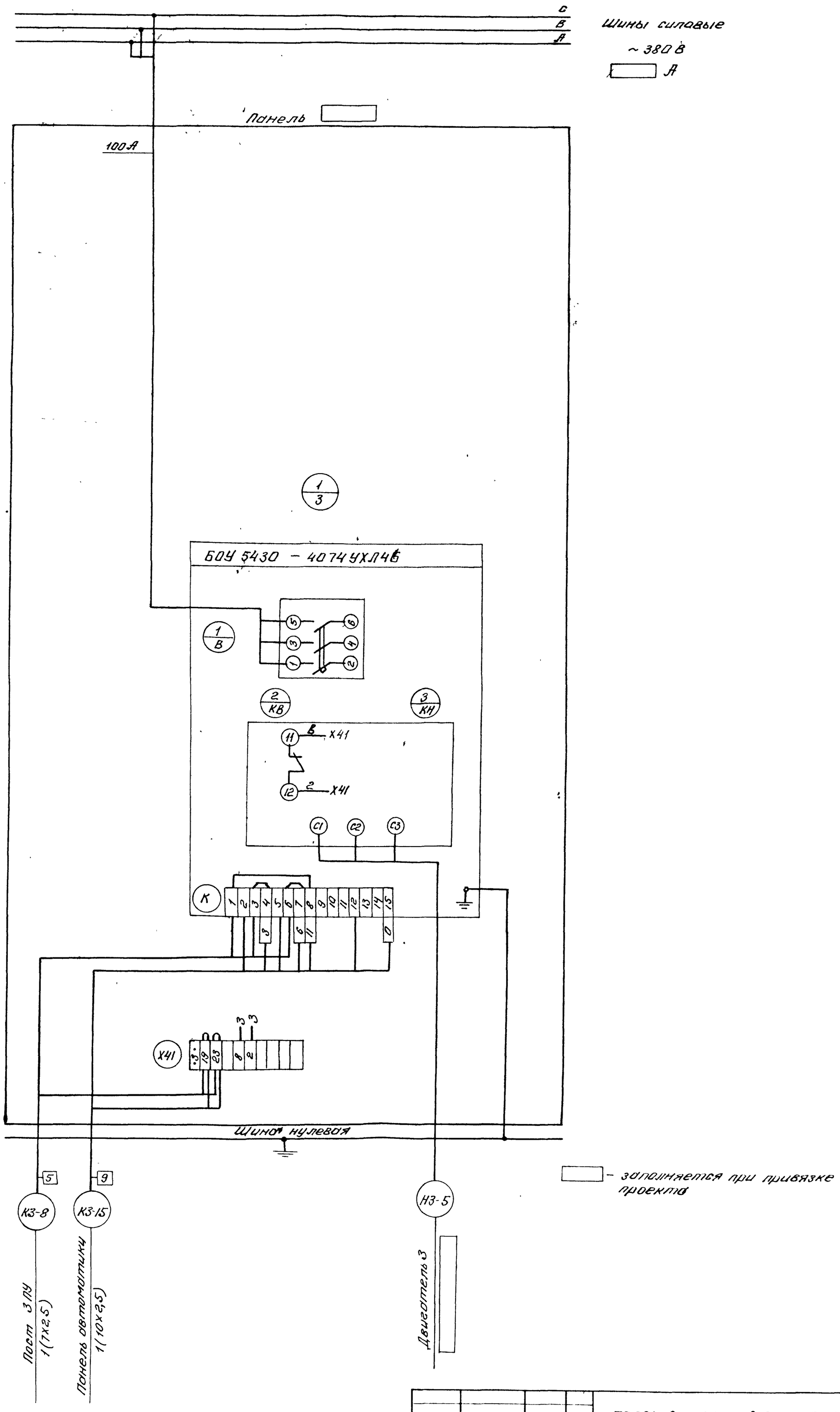

Инв.№ подл.	Подпись и дата	Взам.инв.№
21202-04 6		

Привязан

Инв. №

Нач.отд	Иваненко		
Н.контр	Бреслов		
Рук.бр.	Бреслов		
Ин.инж.	Егорова		
Ин.арх.	Корогодзиева		

ТП901-6-91с 86 – АЭМ.33И-4

Градирня трехсекционная с вентиляторами ВВГ50, пленочная с секциями площадью 64х8 м со стальным каркасом, оросителем из полимерных материалов.

Стадия	Лист	Листов
РП	2	

Щит станции управления

Схема электрическая соединений

Госстрой СССР Союзводоканалпроект Ростовский Водоканалпроект

5

Инв. N подл.	Подпись и дата	Взам. инв. N

Панель	Строка	Подпись	Поз. обозначен.	Место надписи	Текст	Кол.	Вид шрифта	Зона-тояко
			1	Табличка	Вентилятор 1			
			2	то же	Вентилятор 2			
			3	—"—	Вентилятор 3			

Привязан

Инв. №

ТП 901-6-91с.86-АЭМ.33И-3

Нач. отд.	Иваненко		
Н. контр.	Бреслов		
Рук. бр.	Бреслов		
Инжен.	Егорова		

Щит станций управления. Таблица перечня надписей

Стадия	Лист	Листов
РП		1

Госстрой СССР Союзводоканалниипроект РОСТОВСКИЙ ВОДОКАНАЛПРОЕКТ

Альбом VII

Формат	Зона	Позиция	Обозначение	Наименование	Кол.	Примечан.
				Документация		
А4			ТП 901-6-91с.86АЭМ.33И-6	Чертеж общего вида		
А2			ТП 901-6-91с.86АЭМ.33И-8	Схема электрическая соединений		
А4			ТП 901-6-91с.86АЭМ.33И-7	Таблица перечня надписей		
				Сборочные единицы		
				Н 01		
		01		Выключатель АК-63-1М/3Iр 10А	01	SF
		02		Реле РПЛ-122046 ~220В	06	K1, K3, K6÷K9
		03		Приставка ПКЛ-1104Б	01	K3
		04		Реле РПЛ-1400 4Б ~220В	04	K2; K4; K5; K10
		05		Приставка ПКЛ-2004Б	01	K10
		06		Реле ВЛ-47У4Х Л4~220В, в.в. 0.1÷100 мин.	01	KT2
		07		Реле ВЛ-47У4Х Л4~220В, в.в. 0.1÷100 сек.	01	KT3
		08		Реле ВС-44-214У4Х Л4 ~220В	01	KT1
				Колодка из 10 зажимов на ток 16А	11	

Привязан

Инв. №

ТП 901-6-91с.86-АЭМ.33И-5

Нач. отд.	Иваненко		
Н. контр.	Бреслов		
Инжен.	Егорова		
Инжен.	Бендик		

Панель общих цепей управления вентиляторами (до 6и). Технические данные аппаратов

Стадия	Лист	Листов
РП		1

Госстрой СССР Союзводоканалниипроект РОСТОВСКИЙ ВОДОКАНАЛПРОЕКТ

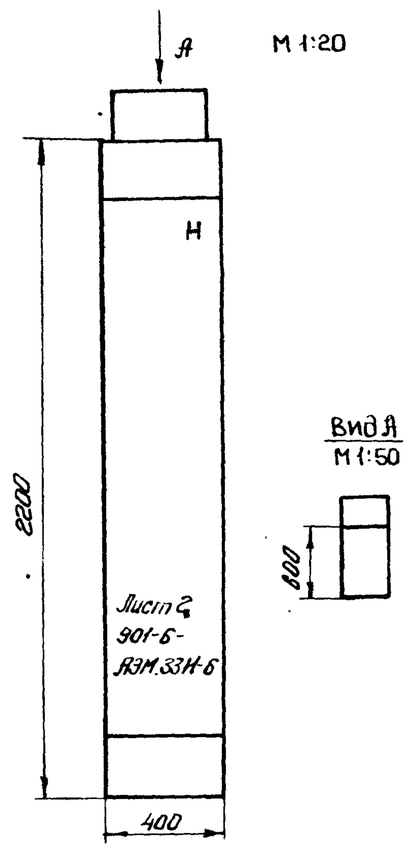

Строка 1	Общ. цепи вентиляторов 1÷6
2	
3	
4	
Панель	

Привязан

Инв. N

ТП 901-6-91с.86-АЭМ.33И-6

Нач. отд.	Иваненко		
Н. контр.	Чапны		
Рук. бр.	Бреслов		
Инжен.	Егорова		

Градирня трехсекционная с вентиляторами 28Г50, пленочная с секциями площадью 64 кв. м со стоечным каркасом, оросителем из полимерных материалов. Панель общих цепей управления вентиляторами (до 6и)

Стадия	Лист	Листов
РП	1	2

Госстрой СССР Союзводоканалниипроект РОСТОВСКИЙ ВОДОКАНАЛПРОЕКТ

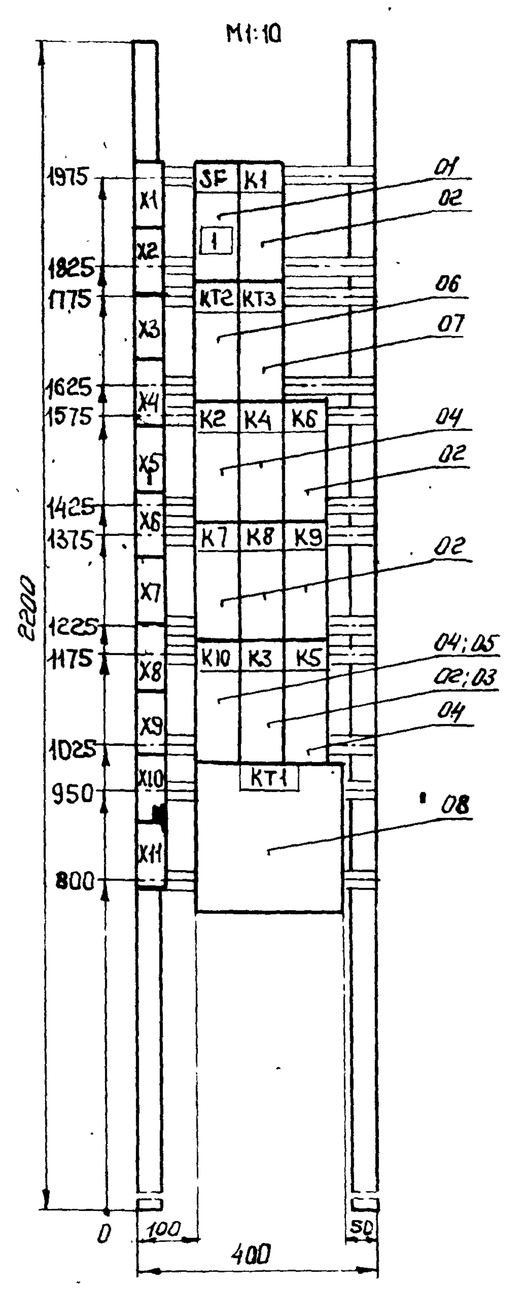

Панель (Набор)

Привязан

Инв. №

ТП 901-6-91с.86-АЭМ,33И-6

Нач. отд.	Иваненко		
Н. контр.	Чапны		
Рук. бр.	Бреслов		
Инжен.	Егорова		
Инжен.	Бендик		

Градирня трехсекционная с вентиляторами 28Г50, пленочная с секциями площадью 64 кв. м со стоечным каркасом, оросителем из полимерных материалов. Панель общих цепей управления вентиляторами (до 6и). Общий вид

Стадия	Лист	Листов
РП	2	—

Госстрой СССР Союзводоканалниипроект РОСТОВСКИЙ ВОДОКАНАЛПРОЕКТ

212-02-04.7

Инв № подл	Подпись и дата	Взам инв №

Альбом VII

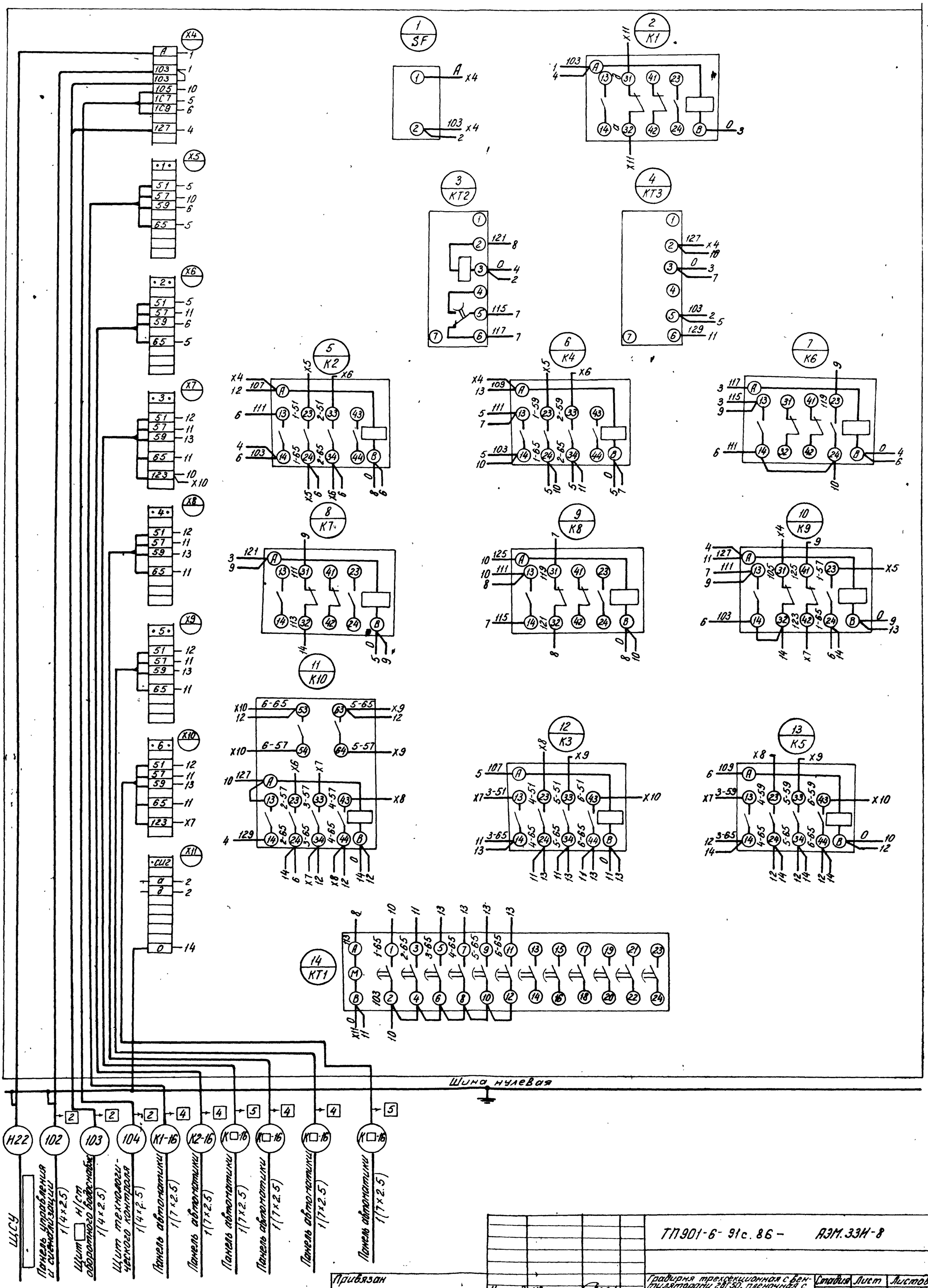

Привязан			
Инв. №			

Нач.отд.	Иваненко		
Н.контр.	Бреслов		
Рук.бр.	Бреслов		
Инжен.	Егорова		
Инжен.	Карпеозова		

ТП901-6-91с.86 – АЭМ.33И-8

Градирня трехсекционная с вентиляторами 2ВГ50, пленочная с секциями площадью 64кв.м со стальным каркасом, оросителем из полимерных материалов.

Панель общих цепей управления вентиляторами (до 6 ш). Схема электрическая соединений.

Стадия	Лист	Листов
РП		1

ГОССТРОЙ СССР Союзводоканалниипроект РОСТОВСКИЙ ВОДОКАНАЛПРОЕКТ

8 40-2020

Инв. № подл. | Подпись и дата | Взам. инв. №

Панель	Строка	Надпись	Поз. обозначен	Место надписи	Текст	Кол.	Вид шрифта	Заглавная буква
		1	SF	Табличка	Общие цепи			
				то же	К1			
				—"—	КТ2			
				—"—	КТ3			
				—"—	К2			
				—"—	К4			
				—"—	К6			
				—"—	К7			
				—"—	К8			
				—"—	К9			
				—"—	К10			
				—"—	К3			
				—"—	К5			
				—"—	КТ1			

Привязан

Инв. №

ТП901-6-91с.86 - АЭМ.33И-7

Нач.отд.	Иваненко	
Н.контр.	Бреслов	
Рук.бр.	Бреслов	
Инжен.	Егорова	

Панель общих цепей управления вентиляторами (до 6ч)

Таблица перечня надписей

Стадия	Лист	Листов
РП		1

ГОССТРОЙ СССР Союзводоканалниипроект РОСТОВСКИЙ ВОДОКАНАЛПРОЕКТ

Формат	Зона	Позиц.	Обозначение	Наименование	Кол.	Примечан.
				Документация		
А4			ТП901-6-91с.86 АЭМ.33И-10	Чертеж общего вида		
А2			ТП901-6-91с.86 АЭМ.33И-12	Схема электрическая соединений		
А4			ТП901-6-91с.86 АЭМ.33И-11	Таблица перечня надписей		
				Сборочные единицы		
				Н 01		
		01		Выключатель АК-63-1М43 Iр 10А	01	SF
		02		Реле РПЛ-12204Б ~220В	05	К1; К6÷К9
		03		Приставка ПКЛ-4004Б	04	К3; К5; К9; К10;
		04		Реле РПЛ-14004Б ~220В	05	К2÷К5; К10
		05		Приставка ПКЛ-2004Б	02	К2; К4
		06		Реле ВЛ-47УХЛ4 ~220В; вв.01÷100сек	01	КТ2
		07		Реле ВЛ-47УХЛ4 ~220В; вв.01÷100сек	01	КТ3
		08		Реле ВС-44-24УХЛ4 ~220В	01	КТ1
				Колодка из 10 зажимов на ток 16А	14	

Привязан

Инв. N

ТП901-6-91с.86 - АЭМ.33И-9

Нач.отд.	Иваненко	
Н.контр.	Бреслов	
Инжен.	Егорова	
Инжен.	Бендик	

Панель общих цепей управления вентиляторами (до 12ч)

Технические данные аппаратов

Стадия	Лист	Листов
РП		1

ГОССТРОЙ СССР Союзводоканалниипроект РОСТОВСКИЙ ВОДОКАНАЛПРОЕКТ

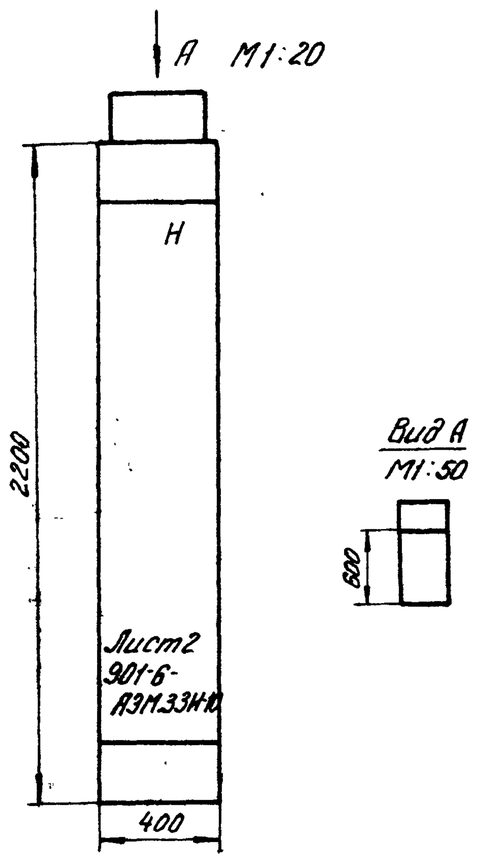

Строка 1	Общ. цепи вентиляторов 1÷12
2	
3	
4	
Панель	

Привязан

Инв. N

ТП901-6-91с.86 - АЭМ.33И-10

Нач.отд.	Иваненко	
Н.контр.	Чапны	
Рук.бр.	Бреслов	
Инжен.	Егорова	
Инжен.	Бендик	

Градирня трехсекционная с вентиляторами 28Г30, пленочная с секциями площадью 64 кв.м со стальным каркасом, оросителем из полимерных материалов

Панель общих цепей управления вентиляторами (до 12ч)

Общий вид

Стадия	Лист	Листов
РП	1	2

ГОССТРОЙ СССР Союзводоканалниипроект РОСТОВСКИЙ ВОДОКАНАЛПРОЕКТ

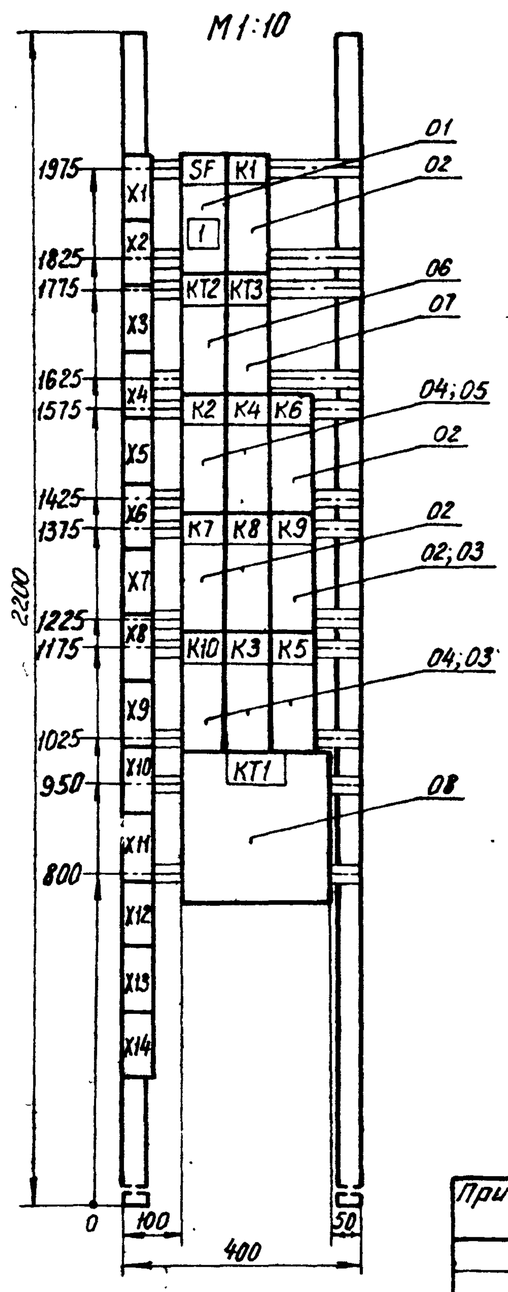

Панель (Набор)

Привязан

Инв. N

ТП901-6-91с.86 - АЭМ.33И-10

Нач.отд.	Иваненко	
Н.контр.	Чапны	
Рук.бр.	Бреслов	
Инжен.	Егорова	
Инжен.	Бендик	

Градирня трехсекционная с вентиляторами 28Г30, пленочная с секциями площадью 64 кв.м со стальным каркасом, оросителем из полимерных материалов.

Панель общих цепей управления вентиляторами (до 12ч)

Общий вид

Стадия	Лист	Листов
РП	2	

ГОССТРОЙ СССР Союзводоканалниипроект РОСТОВСКИЙ ВОДОКАНАЛПРОЕКТ

Инф.N подл. | Подпись и дата | Взам.инв.N

212-02-04 9

Инв. N подл	Подпись и дата	Взам. инв. N

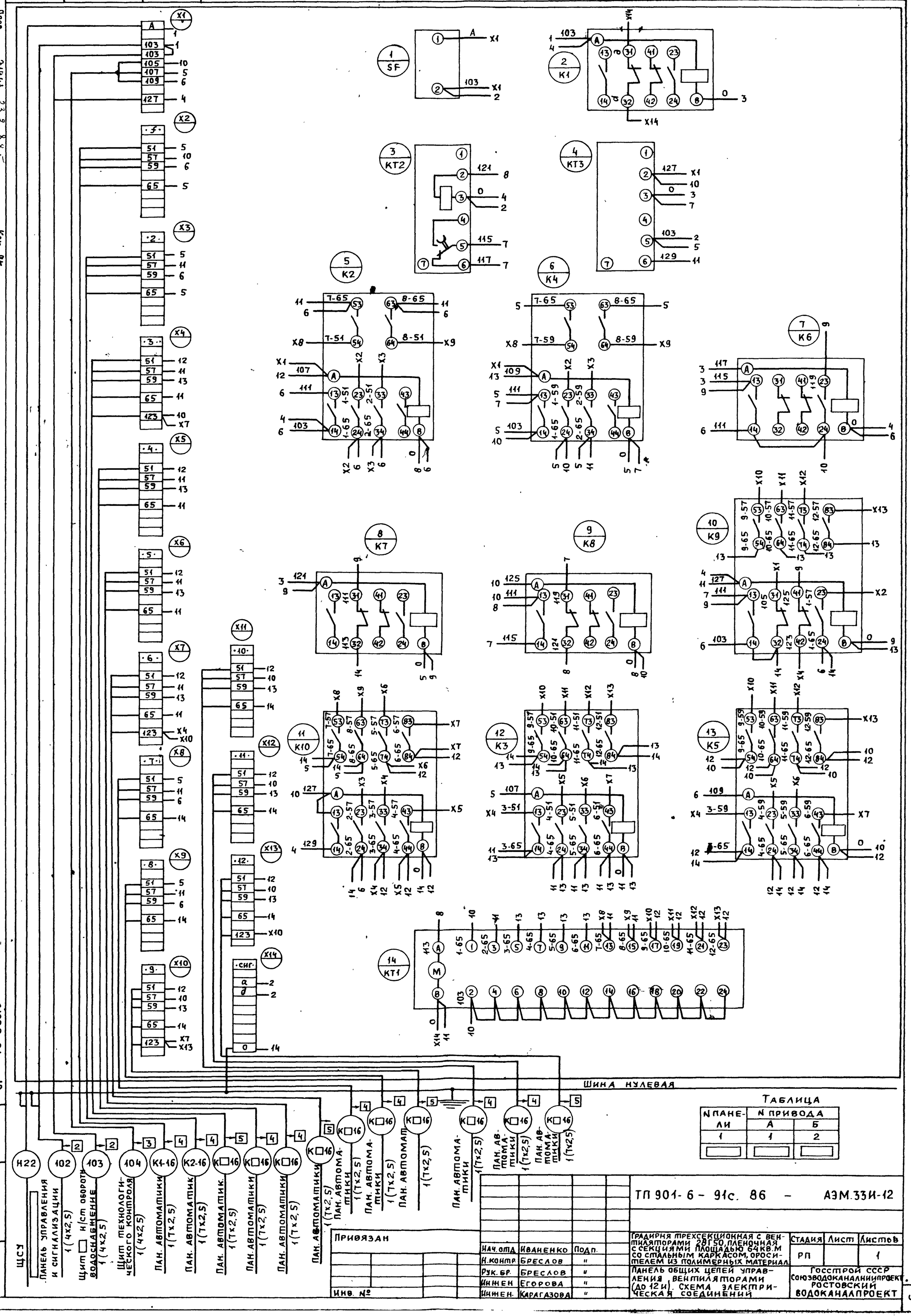

Таблица

N панели	N привода А	N привода Б
1	1	2

Нач. отд	Иваненко	Подп.	
Н. контр.	Бреслов	"	
Рук. гр.	Бреслов	"	
Инжен	Егорова	"	
Инжен.	Карагазова	"	

ТП 901-6-91с. 86 — АЭМ.33И-12

Градирня трехсекционная с вентиляторами 28Г50, пленочная с секциями площадью 64 кв.м со стальным каркасом, оросителем из полимерных материал.

Панель общих цепей управления вентиляторами (до 12 и). Схема электрическая соединений

Стадия	Лист	Листов
РП		1

Госстрой СССР Союзводоканалниипроект Ростовский водоканалпроект

21202-04 10

Пров. Инж. 23.2.88 г.

Кон. Инж.

Инв. N подл. | Подпись и дата | Взам. инв. N

Инв. № подл. | Подпись и дата | Взам. инв. №

Альбом VII

Панель	Строка	Надпись	Поз. обозначен.	Места надписи	Текст	Кол.	Вид шрифта	Заготовка
		1	SF	Табличка	Общие цепи			
				—"—	K1			
				—"—	KT2			
				—"—	KT3			
				—"—	K2			
				—"—	K4			
				—"—	K6			
				—"—	K7			
				—"—	K8			
				—"—	K9			
				—"—	K10			
				—"—	K3			
				—"—	K5			
				—"—	KT1			

Привязан

Инв. №

ТП 901-6 - 91с. 86 - АЭМ.33И-11

Панель общих цепей управления вентиляторами (до 12и)

Таблица перечня надписей

			Стадия	Лист	Листов
Нач.отд.	Иваненко		РП		1
Н.контр.	Бреслов		Госстрой СССР Союзводоканалниипроект РОСТОВСКИЙ ВОДОКАНАЛПРОЕКТ		
Рук.Бр.	Бреслов				
Инжен.	Егорова				

Формат	Зона	Позиция	Обозначение	Наименование	Кол.	Примечан.
				Документация		
А4			ТП 901-6-91с.86 АЭМ.33И-14	Чертеж общего вида		
А2			ТП 901-6-91с.86 АЭМ.33И-16	Схема электрическая соединений		
А4			ТП 901-6-91с.86 АЭМ.33И-15	Таблица перечня надписей		
				Сборочные единицы		
				Н 01		
		01		Реле РП-18-91УХЛ4 ~220В	03	1-K1÷3-K1
		02		Реле РП-124УХЛ4 ~220В	03	1-K2÷3-K2
		03		Реле РПЛ-14004Б ~220В	03	1-K4÷3-K4
		04		Реле РПЛ-13104Б ~220В	03	1-K5÷3-K5
		05		Реле РПЛ-12204Б ~220В	03	1-K3÷3-K3
		06		Приставка ПКЛ-1104Б	03	1-K3÷3-K3
				Колодка из 10 зажимов на ток 16А	11	

Привязан

Инв. №

ТП 901-6- 91с. 86 - АЭМ.33И-13

Панель автоматики

Технические данные аппаратов

			Стадия	Лист	Листов
Нач.отд.	Иваненко		РП		1
Н.контр.	Бреслов		Госстрой СССР Союзводоканалниипроект РОСТОВСКИЙ ВОДОКАНАЛПРОЕКТ		
Инж.	Егорова				
Инж.	Бендик				

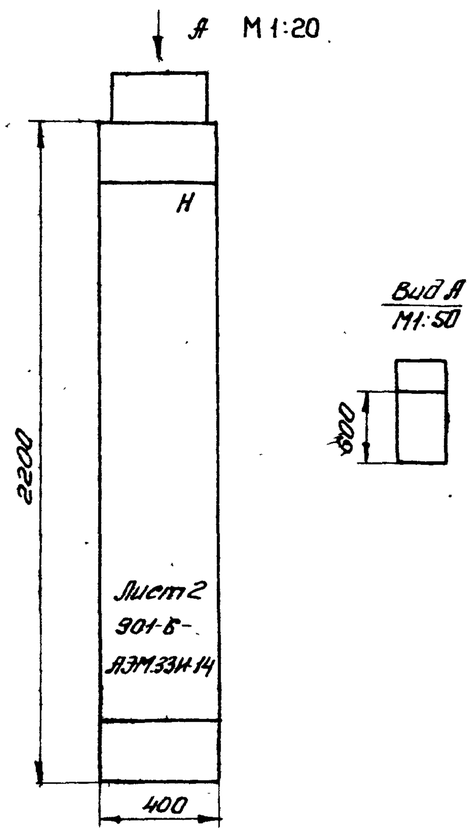

Строка 1	1÷3-вентиляторы
2	
3	
4	
Панель	

Привязан

Инв. №

ТП 901-6 - 91с. 86-АЭМ.33И-14

Градирня трехсекционная с вентиляторами ЕВГ50, пленочная с секциями площадью 64 кв.м со стальным каркасом, оросителем из полимерных материалов. Вид.Л06.

Панель автоматики

Общий вид

			Стадия	Лист	Листов
Нач.отд.	Иваненко		РП	1	2
Н.контр.	Чапны		Госстрой СССР Союзводоканалниипроект РОСТОВСКИЙ ВОДОКАНАЛПРОЕКТ		
Рук.Бр.	Бреслов				
Инж.	Егорова				
Инж.	Бендик				

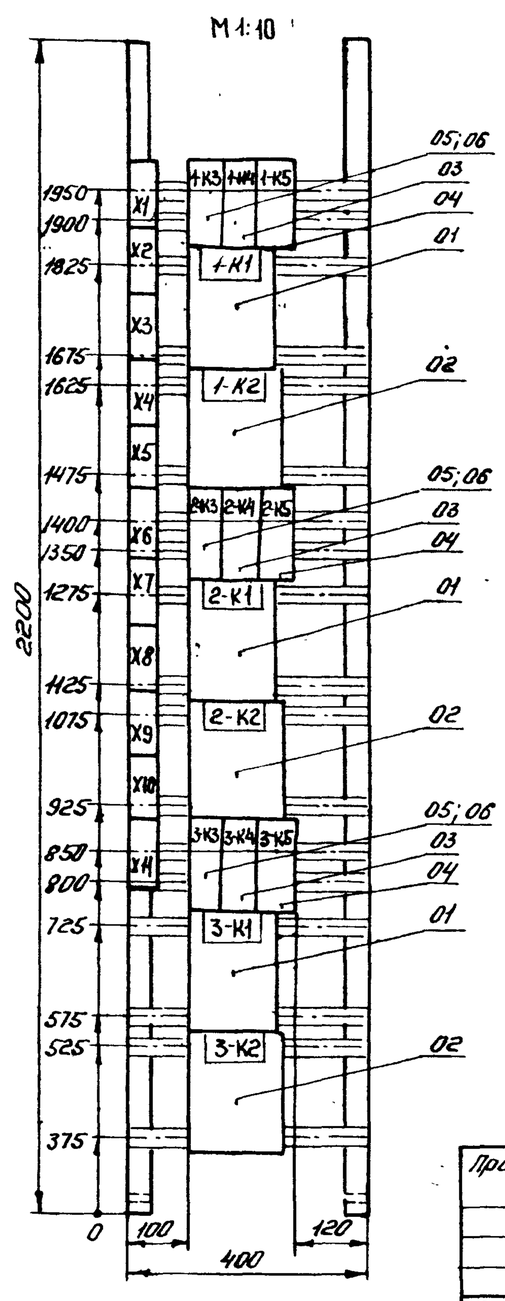

Панель (Набор)

Привязан

Инв. №

ТП 901-6- 91с 86 - АЭМ.33И-14

Градирня трехсекционная с вентиляторами ЕВГ50, пленочная с секциями площадью 64 кв.м со стальным каркасом, оросителем из полимерных материалов.

Панель автоматики

Общий вид

			Стадия	Лист	Листов
Нач.отд.	Иваненко		РП	2	—
Н.контр.	Чапны		Госстрой СССР Союзводоканалниипроект РОСТОВСКИЙ ВОДОКАНАЛПРОЕКТ		
Рук.Бр.	Бреслов				
Инж.	Егорова				
Инж.	Бендик				

21202-04 11

Инв. № подл. | Подпись и дата | Взам. инв. №

Инв. N подл.	Подпись и дата	Взам. инв. N

Альбом VII

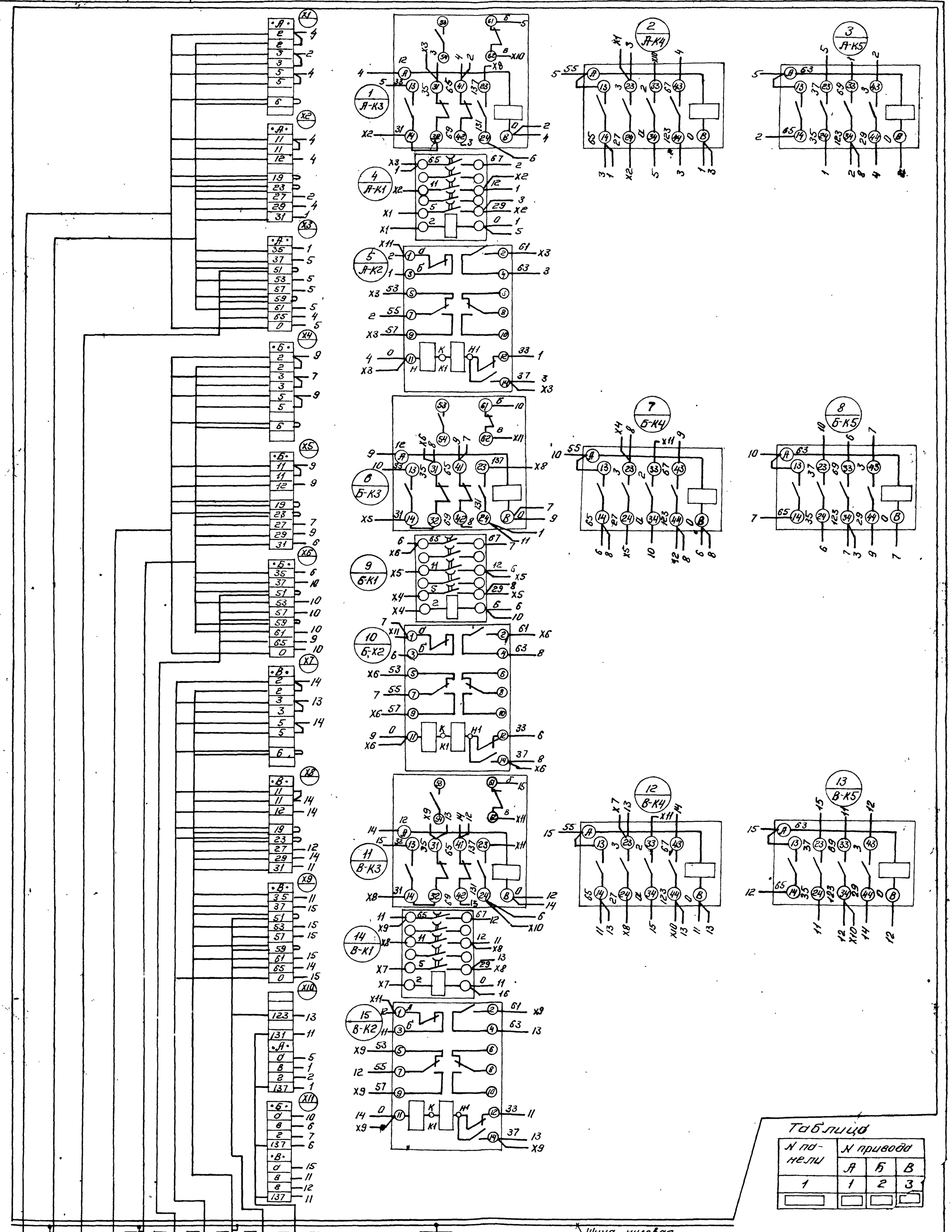

Таблица

N панели	N привода		
	А	Б	В
1	1	2	3

ТП 901-6-91с.86 — АЭМ.33И-16

Нач.отд.	Иваненко		
Н.контр.	Бреслов		
Рук.бр.	Бреслов		
Инжен.	Егорова		
Инжен.	Карасева		

Привязан

Инв. №

Проходная трехсекционная с вентиляторами ВЦ-50, аллеечная с секциями площадью 84 кв. м. с стальным каркасом прослойем из полимерных материалов

Панель автоматики. Схема электрическая соединений.

Стадия	Лист	Листов
РП		1

Госстрой СССР Союзводоканалниипроект Ростовский водоканалпроект

Инв. № подл.	Подпись и дата	Взам. инв. №

Альбом VII

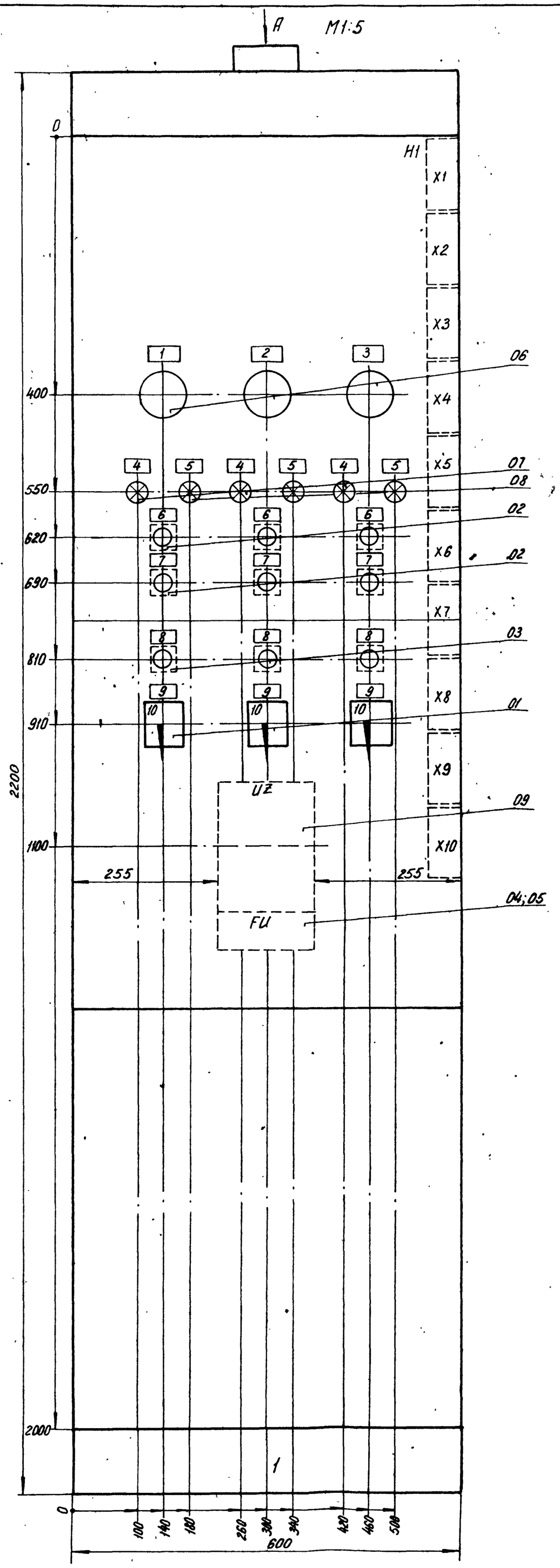

Панель (фон) щита окрасить светло-серой краской без блеска.

Вид А
M1:50

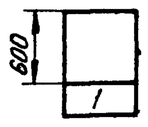

Строка	1	1÷3-Вентиляторы
	2	
	3	
	4	
Панель		1

Привязан

Инв. №

ТП 901-6-91 с.86-АЭМ.33И-18

Нач.отд.	Иваненко		
Н.контр.	Чапны		
Рук.Гр.	Бреслов		
Инжен.	Егорова		
Инжен.	Бенвик		

Градирня трехсекционная с вентиляторами ВГ50, пленочная с секциями площадью 64 кв.м со стальным каркасом, оросителем из полимерных материалов

Панель управления и сигнализации. Общий вид.

Стадия	Лист	Листов
РП		1

Госстрой СССР Союзводоканалниипроект Ростовский водоканалпроект

24202-04 13

Инв.N подл.	Подпись и дата	Взам.инв.N

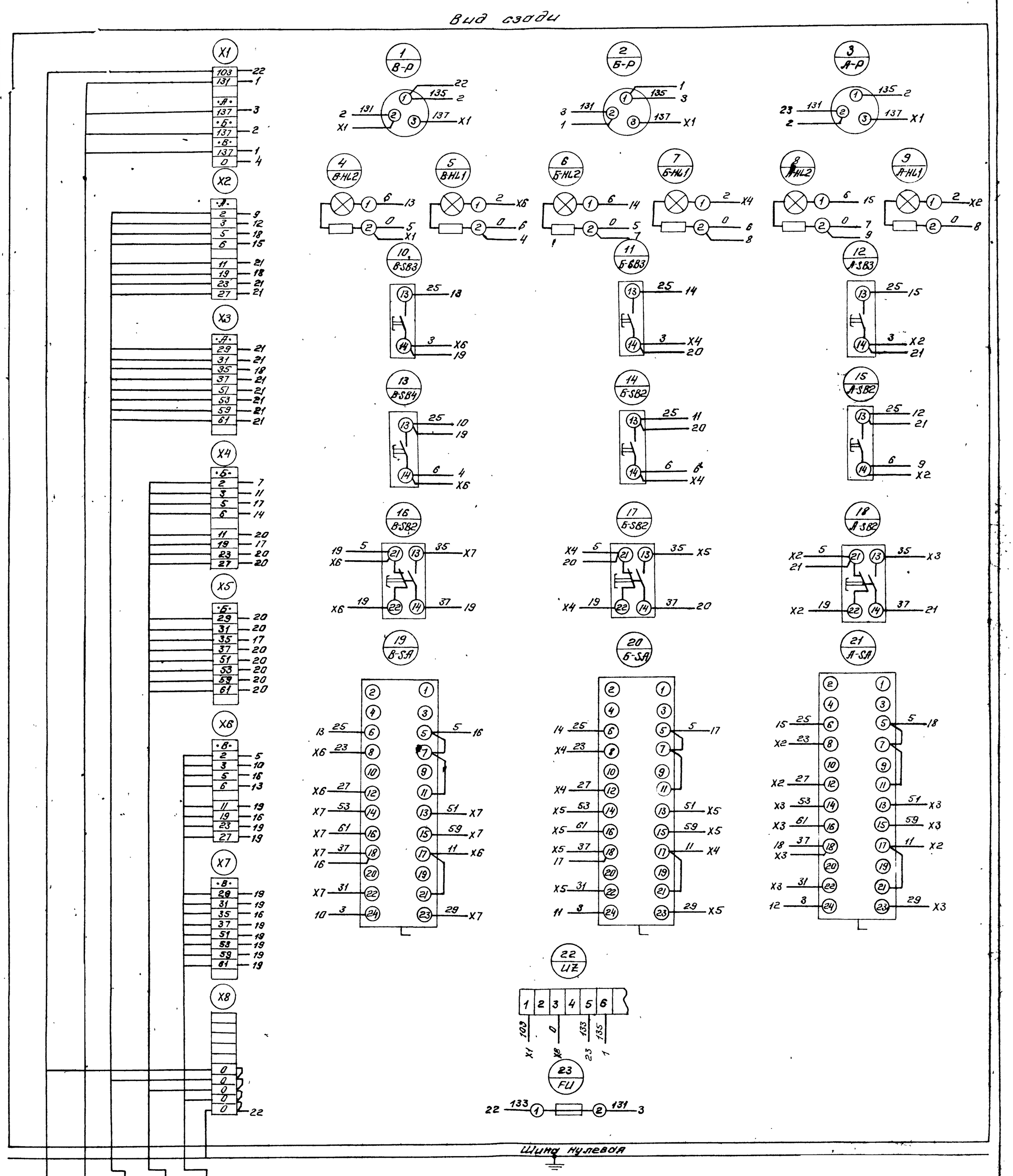

Привязан					ТП 901-6-91с. 86 - АЭМ.33И-20		
			Нач.отд.	Иваненко	Пройдоня трехсекционная с вентиляторами ВГ-50, пленочная, с секциями пролетом 6 м, на стальном каркасе, дренажем из полимерных материалов	Стадия	Лист	Листов
			Н.контр.	Бреслов		РП		1
			Рук.бр.	Бреслов	Панель управления и сигнализации. Схема электрическая соединений	Госстрой СССР Союзводоканалмиппроект Ростовский водоканалпроект		
			Инжен.	Егорова				
Инв.№			Инжен.	Карагозова				

Инв.№ подл.	Подпись и дата	Взам.инв.N

212-02-04 14

Инв. № подл.	Подпись и дата	Взам. инв. №

Панель	Строка	Надпись	Поз. обозначение	Место надписи	Текст	Кол.	Вид шрифта	Заго-товка
1				Табличка	1-К3			
				тоже	1-К4			
				—"—	1-К5			
				—"—	1-К1			
				—"—	1-К2			
				—"—	2-К3			
				—"—	2-К4			
				—"—	2-К5			
				—"—	2-К1			
				—"—	2-К2			
				—"—	3-К3			
				—"—	3-К4			
				—"—	3-К5			
				—"—	3-К1			
				—"—	3-К2			

Привязан

Инв. №

ТП 901-6-91с.86 АЭМ.33Н-15

Нач.отд.	Иваненко	
Н.контр.	Бреслов	
Рук.бр.	Бреслов	
Инжен.	Егорова	

Панель автоматики

Таблица перечня надписей

Стадия	Лист	Листов
РП		1

ГОССТРОЙ СССР Союзводоканалниипроект Ростовский ВОДОКАНАЛПРОЕКТ

Формат	Зона	Позиция	Обозначение	Наименование	Кол.	Примеч.
				Документация		
А2			ТП 901-6-91с.86АЭМ.33Н-18	Чертеж общего вида		
А2			ТП 901-6-91с.86АЭМ.33Н-20	Схема электрическая		
				соединений		
А4			ТП 901-6-91с.86АЭМ.33Н-19	Таблица перечня надписей		
				Сборочные единицы		
				Н 01		
		01		Переключатель УП5316-Ф52843	03	1-SA÷3-SA
		02		Кнопка КЕ011У3 исп.4 толк. „черный"	06	1-SB3÷3-SB3 1-SB4÷3-SB4
		03		Кнопка КЕ011У3 исп.5 толк. „красный"	03	1-SB2÷3-SB2
		04		Предохранитель ПК45-3	01	FU
		05		Держатель ДПК1-2	01	
		06		Счетчик 2284П	03	1-PT÷3-PT
		07		Арматура АС1201У2~220В	03	1-HL1÷3-HL1
		08		Арматура АС1201У2~220В	03	1-HL2÷3-HL2
		09		Выпрямитель С924-3В3Х14 ~220/24В	01	UZ
				Колодка из 10 зажимов на ток 16А	10	

Привязан

Инв. №

ТП 901-6-91с.86-АЭМ.33Н-17

Нач.отд.	Иваненко	
Н.контр.	Бреслов	
Инжен.	Егорова	
Инжен.	Бендик	

Панель управления и сигнализации.

Технические данные аппаратов.

Стадия	Лист	Листов
РП		1

ГОССТРОЙ СССР Союзводоканалниипроект Ростовский ВОДОКАНАЛПРОЕКТ

Инв. № подл. | Подпись и дата | Взам. инв. №

Панель	Строка	Надпись	Поз. обозначение	Место надписи	Текст	Кол.	Вид шрифта	Заго-товка
		1		Табличка	Вентилятор 1			
		2		то же	Вентилятор 2			
		3		—"—	Вентилятор 3			
		4	1-HL1 2-HL2	—"—	Включен вперед			
			3-HL1					
		5	1-HL2 2-HL2	—"—	Включен назад			
			3-HL2					
		6	1-SB3 2-SB3	—"—	Пуск вперед			
			3-SB3					
		7	1-SB4 2-SB4	—"—	Пуск назад			
			3-SB4					
		8	1-SB2 2-SB2	—"—	Стоп			
			3-SB2					
		9	1-SA 2-SA	—"—	Избиратель управления			
			3-SA					
		10	1-SA 2-SA	на ключе	А-Д-О-М			
			3-SA					
				Табличка	UZ			
				то же	FU			

Привязан

Инв. №

ТП 901-6-91с.86 — АЭМ.33Н-19

Нач.отд.	Иваненко	
Н.контр.	Бреслов	
Рук.бр.	Бреслов	
Инжен.	Егорова	

Панель управления и сигнализации.

Таблица перечня надписей.

Стадия	Лист	Листов
РП		1

ГОССТРОЙ СССР Союзводоканалниипроект Ростовский ВОДОКАНАЛПРОЕКТ