ТИПОВОЙ ПРОЕКТ
901-6-90с. 86

ГРАДИРНЯ ДВУХСЕКЦИОННАЯ С ВЕНТИЛЯТОРАМИ 2ВГ50, ПЛЕНОЧНАЯ С СЕКЦИЯМИ ПЛОЩАДЬЮ 64 кв.м СО СТАЛЬНЫМ КАРКАСОМ, ОРОСИТЕЛЕМ ИЗ ПОЛИМЕРНЫХ МАТЕРИАЛОВ

АЛЬБОМ III

ЭСКИЗНЫЕ ЧЕРТЕЖИ ОБЩИХ ВИДОВ НЕТИПОВЫХ КОНСТРУКЦИЙ

21201-03
ЦЕНА 1-44

				Привязан
Инв №				

ТИПОВОЙ ПРОЕКТ
901-6-90с.86

ГРАДИРНЯ ДВУХСЕКЦИОННАЯ С ВЕНТИЛЯТОРАМИ 2ВГ50, ПЛЕНОЧНАЯ С СЕКЦИЯМИ ПЛОЩАДЬЮ 64 кв.м СО СТАЛЬНЫМ КАРКАСОМ, ОРОСИТЕЛЕМ ИЗ ПОЛИМЕРНЫХ МАТЕРИАЛОВ

СОСТАВ ПРОЕКТА:

Альбом I Пояснительная записка. Показатели изменения сметной стоимости С.М.Р. при применении научно-технических достижений

Альбом II Технологические и архитектурно-строительные решения

Альбом III Эскизные чертежи общих видов нетиповых конструкций

Альбом IV Строительные изделия

Альбом V Конструкции металлические

Альбом VI Электрооборудование. Автоматизация. Электрическое освещение

Альбом VII Задание заводу-изготовителю на крупноблочное оборудование

Альбом VIII Спецификации оборудования

Альбом IX Ведомости потребности в материалах

Альбом X Сметы

АЛЬБОМ III

Разработан
Проектными институтами:
Союзводоканалпроект
Б.О. ЦНИИПроектстальконструкция
Ростовский водоканалпроект

Утвержден Госстроем СССР
протокол от 15 января 1986г. № АЧ 3
Введен в действие
в/о Союзводоканалниипроект
приказ от 5.III 1986 г. № 78

Зам. Главный инженер института — Михайлов А.Н.
/ Главный инженер проекта — Никитина В.И.

				Привязан	
Инв №					

Альбом III

№№ п/п	Наименование	№№ стр.
1	Деталь Т-1. Эскизный чертеж общего вида.	3
2	Деталь Т-1а. Эскизный чертеж общего вида.	3
3	Деталь Т-1б. Эскизный чертеж общего вида.	4
4	Деталь Т-2. Эскизный чертеж общего вида.	4
5	Деталь Т-2а. Эскизный чертеж общего вида.	5
6	Деталь Т-2б. Эскизный чертеж общего вида.	5
7	Деталь Т-3. Эскизный чертеж общего вида.	6
8	Деталь Т-3а. Эскизный чертеж общего вида.	6
9	Деталь Т-3б. Эскизный чертеж общего вида.	7
10	Деталь Т-4. Эскизный чертеж общего вида.	7
11	Деталь Т-4а. Эскизный чертеж общего вида.	8
12	Деталь Т-4б. Эскизный чертеж общего вида.	8
13	Деталь Т-5. Эскизный чертеж общего вида.	9
14	Деталь Т-5а. Эскизный чертеж общего вида.	9
15	Деталь Т-5б. Эскизный чертеж общего вида.	10
16	Деталь Т-6. Эскизный чертеж общего вида.	10
17	Деталь Т-6а. Эскизный чертеж общего вида.	11
18	Деталь Т-6б Эскизный чертеж общего вида.	11
19	Деталь Т-7. Эскизный чертеж общего вида.	12
20	Деталь Т-7а. Эскизный чертеж общего вида.	12
21	Деталь Т-7б. Эскизный чертеж общего вида.	13
22	Деталь Т-8. Эскизный чертеж общего вида.	13
23	Деталь Т-9. Эскизный чертеж общего вида.	14
24	Деталь Т-10. Эскизный чертеж общего вида.	14
25	Сопло 32×16. Эскизный чертеж общего вида.	15
26	Сопло 20×12. Эскизный чертеж общего вида.	15
27	Блоки Б-1 ÷ Б-3. Эскизный чертеж общего вида.	16
28	Водоуловительные решетки ВР-1 ÷ ВР-3. Эскизный чертеж общего вида.	16
29	Сороудерживающая решетка. Эскизный чертеж общего вида.	17
30	Блок Б-4. Эскизный чертеж общего вида.	17

Инв. № подл. | Подп. и дата | Взам. инв. №

Привязан

Инв. №

Нач. отд.	Трубников	
Н. контр.	Никитина	
Рук. бр.	Никитина	
Ст. инж.	Коропова	
Инжен.	Белова	
Техник	Соловьева	

ТП 901-6-90с.86

Градирня двухсекционная с вентиляторами 28Г50, пленочная с секциями площадью 64м² и со стальным каркасом, оросителем из полимерных материалов.

Стадия	Лист	Листов
Р.П.		1

Содержание альбома

СОЮЗВОДОКАНАЛПРОЕКТ

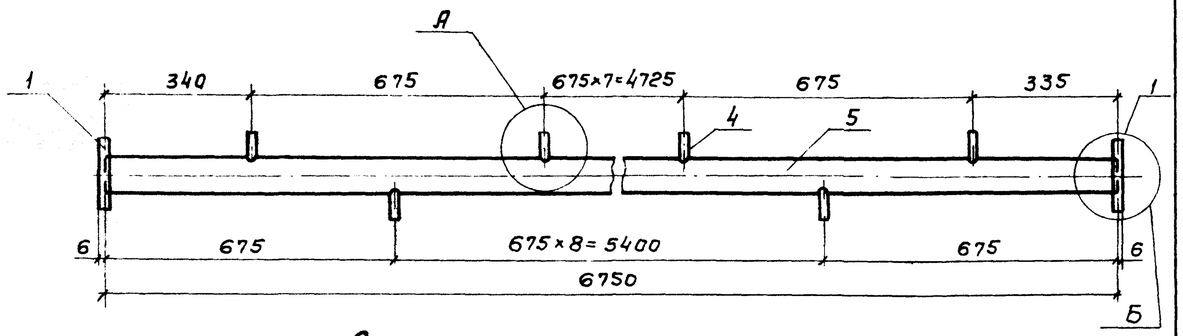

А
1:5

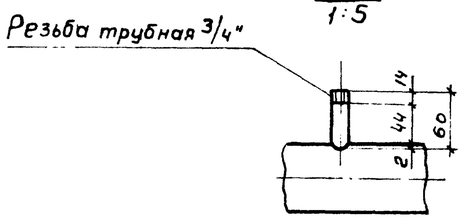

Б
1:5

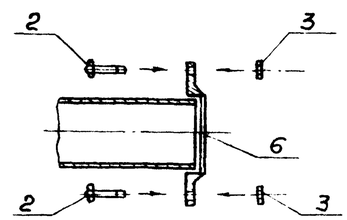

Поз.	Обозначение	Кол	Дополнит. указания
	Стандартные изделия		
1	Фланец 1-80-2,5 Ст. 3 ГОСТ 12820-80, шт	2	
2	Болт М16×55 ГОСТ 7798-70, шт	8	
3	Гайка М16 ГОСТ 5915-70, шт.	8	
	Материалы		
4	Труба 20×2,8 ГОСТ 3262-75, м	1,14	1,65 кг
5	Труба $\frac{89\times3\times4000\ \text{II ГОСТ 10704-76}}{\text{В Ст.3 сп ГОСТ 10705-80}}$, м	6,75	42,93 кг
6	Прокладка резиновая ТМКЩ-С-3×130×130-1,1 ГОСТ 7338-77, шт	2	0,00008 кг
	Масса:		49,46 кг

Нач.отд.	Трубников		ТП 901-6-90с.86 – НВ.Н
Н.контр.	Никитина		Деталь Т-1. Эскизный чертеж общего вида
Рук.бр.	Никитина		Стадия: Р.П. Лист: 1 Листов: 30
Ст.инж.	Коропова		СОЮЗВОДОКАНАЛПРОЕКТ
Инжен.	Белова		
Техник	Соловьева		

Инв.№ подл. | Подпись и дата | Взам.инв.№

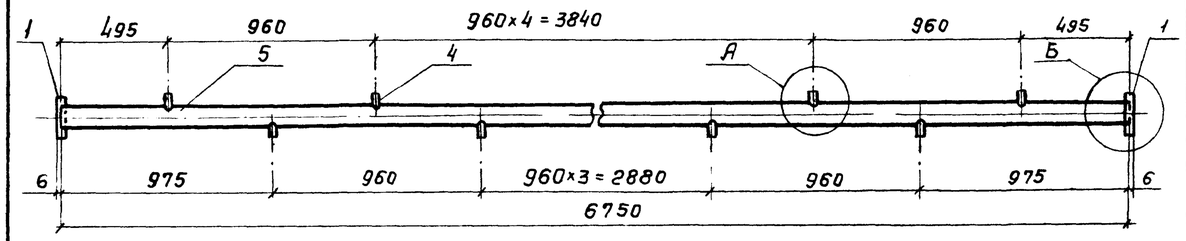

А
1:5

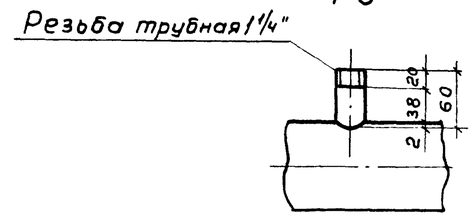

Б
1:5

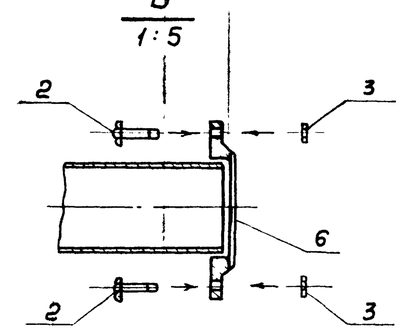

Поз.	Обозначение	Кол.	Дополнит указания
	Стандартные изделия		
1	Фланец 1-100-2.5 Ст. 3. ГОСТ 12820-80, шт	2	
2	Болт М16×55 ГОСТ 7798-70, шт.	8	
3	Гайка М16 ГОСТ 5915-70, шт.	8	
	Материалы		
4	Труба 32×2,8 ГОСТ 3262-75, м	0,78	2.06 кг
5	Труба $\frac{108\times28\times4000\ \text{II ГОСТ 10704-76}}{\text{В ст.3 сп ГОСТ 10705-80}}$, м	6,75	49.0 кг
6	Прокладка резиновая ТМКЩ-С-3×150×150-1,1 ГОСТ 7338-77, шт	2	0,0002 кг
	Масса:		56,54 кг

Нач.отд.	Трубников		ТП 901-6-90с.86 – НВ.Н
Н.контр.	Никитина		Деталь Т-1а Эскизный чертеж общего вида.
Рук.бр.	Никитина		Стадия: Р.П. Лист: 2 Листов:
Ст.инж.	Коропова		СОЮЗВОДОКАНАЛПРОЕКТ
Инжен.	Белова		
Техник	Соловьева		

Инв.№ подл. | Подпись и дата | Взам.инв.№

Альбом III

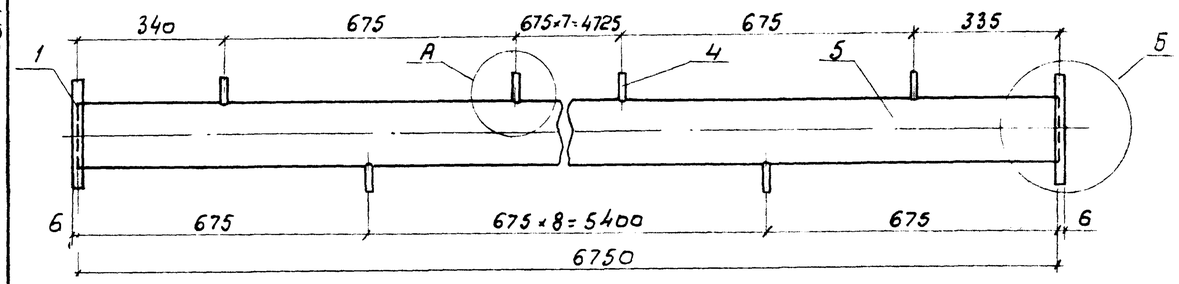

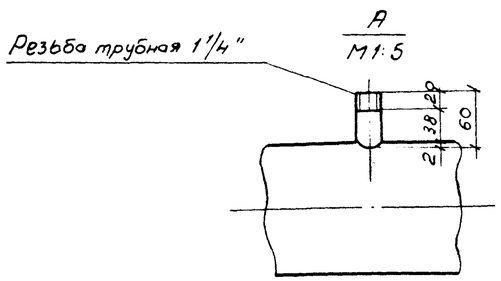

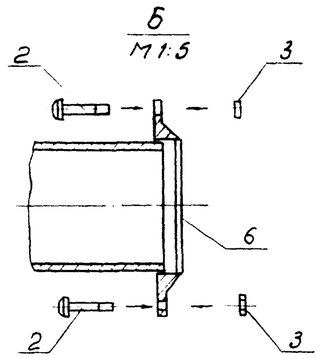

Поз.	Обозначение	Кол	Дополнительные указания
	Стандартные изделия		
1	Фланец 1-150-2,5 ст. 3 ГОСТ 12820-80	2	
2	Болт М16×55 ГОСТ 7798-70, шт.	16	
3	Гайка М16 ГОСТ 5915-70, шт.	16	
	Материалы		
4	Труба 32×2,8 ГОСТ 3262-75, м	1,14	3,00 кг
5	Труба $\frac{159\times4.0\times4000\ \text{II ГОСТ 10704-76}}{\text{В ст. 3 сп ГОСТ 10705-80}}$, м	6.75	103,2 кг
6	Прокладка резиновая ТМКЩ-С-3×202×202-1.1 ГОСТ 7338-77 шт	2	0,0004 кг
	Масса:		115,54 кг

Нач. отд.	Трубников		ТП 901-6-90 с. 86 – НВ.Н
Н. контр.	Никитина		
Рук. бр.	Никитина		Деталь 1Б. Эскизный чертеж общего вида
Ст. инж.	Королова		Стадия: Р.П. · Лист: 3 · Листов:
Инж.	Белова		СОЮЗВОДОКАНАЛПРОЕКТ
Технин	Соловьева		

Инв. № подл. | Подпись и дата | Взам. инв. №

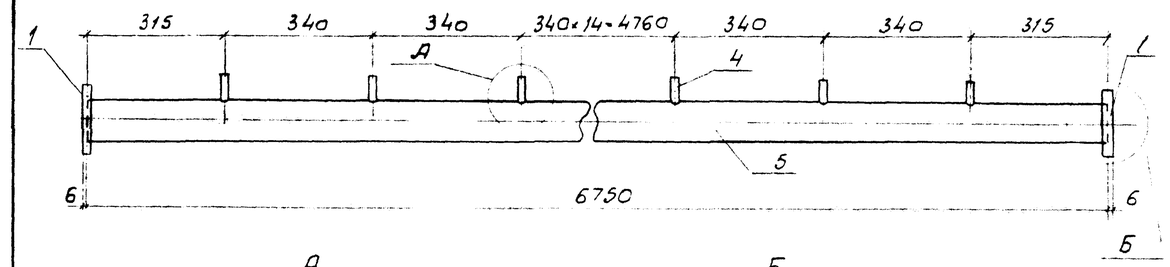

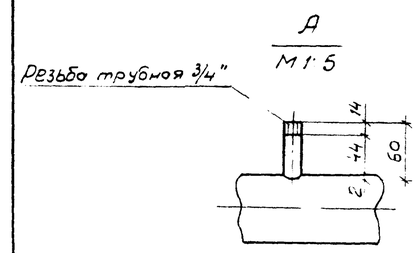

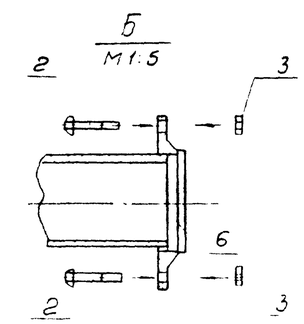

Поз	Обозначение	Кол	Дополнительные указания
	Стандартные изделия		
1	Фланец 1-80-2,5 ст 3 ГОСТ 12820-80, шт	2	
2	Болт М16×55 ГОСТ 7798-70, шт	8	
3	Гайка М16 ГОСТ 5915-70, шт	6	
	Материалы		
4	Труба 20×2,8 ГОСТ 3262-75, м	1,14	1,65 кг
5	Труба $\frac{89\times3\times4000\ \text{II ГОСТ 10704-76}}{\text{В ст 3 сп ГОСТ 10705-80}}$, м	6,75	42,93 кг
6	Прокладка резиновая ТМКЩ-С-3-150×150-1,1 ГОСТ 7338-77, шт	2	0,00008 кг
	Масса		49,46 кг

Нач. отд.	Трубников		ТП 901-6-90 с. 86 – НВ.Н
Н. контр.	Никитина		
Рук. бр.	Никитина		Деталь Т-2
Ст. инж.	Королова		Стадия: Р.П. · Лист: 4 · Листов:
Инжен.	Белова		СОЮЗВОДОКАНАЛПРОЕКТ
Технин	Соловьева		

Инв. № подл. | Подпись и дата | Взам. инв. №

Альбом III

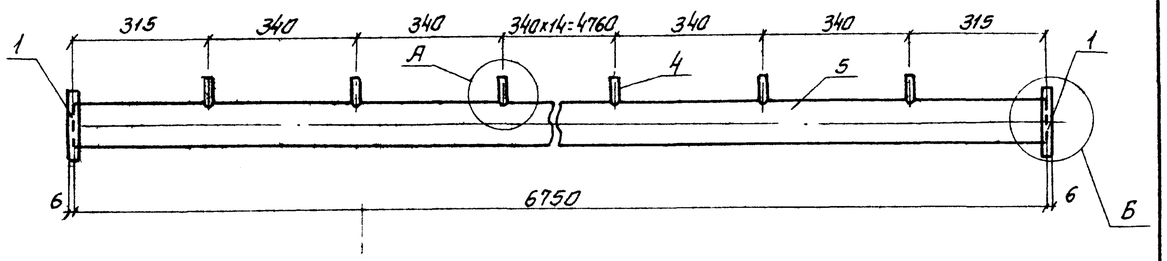

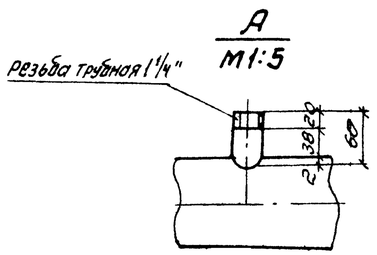

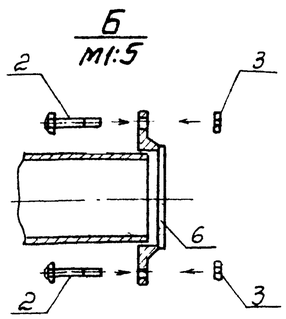

Поз.	Обозначение	Кол.	Дополнительные указания
	Стандартные изделия		
1	Фланец 1-100-2.5ст 3 ГОСТ 12820-80, шт	2	
2	Болт М16×55 ГОСТ 7798-70, шт	8	
3	Гайка М16 ГОСТ 5915-70, шт	8	
	Материалы		
4	Труба 32×2.8 ГОСТ 3262-75, м	0.78	2.06 кг
5	Труба 108×2.8×4000 II ГОСТ 10704-76 / В ст3сп ГОСТ 10705-80, м	6.75	49.0 кг
6	Прокладка резиновая ТМКЩ-С-3×150×150-1.1 ГОСТ 7338-77, шт	2	0.0002 кг
	Масса		56.54 кг

Нач.отд	Трубников		ТП 901-Б-90с.86 - НВ.Н	
Н.контр.	Никитина		Деталь Т-2а	Стадия: Р.П; Лист: 5; Листов:
Рук.бриг.	Никитина			СОЮЗВОДОКАНАЛПРОЕКТ
Ст.инж.	Коропова			
Инженер	Белова			
Техник	Соловьева			

Инв.№ подл. | Подпись и дата | Взам.инв.№

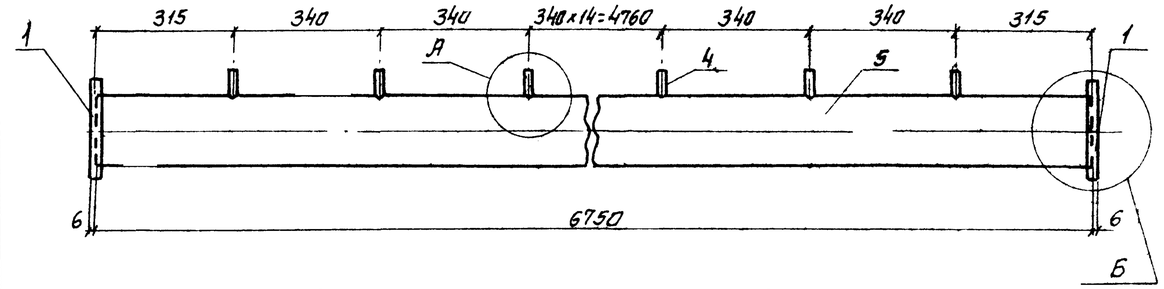

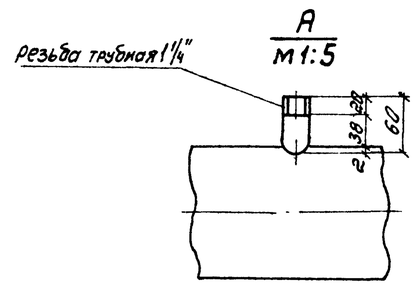

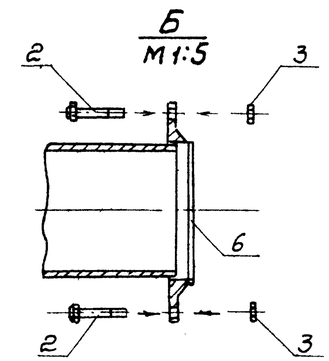

Поз.	Обозначение	Кол.	Дополнительные указания
	Стандартные изделия		
1	Фланец 1-150-2.5ст 3 ГОСТ 12820-80, шт	2	
2	Болт М16×55 ГОСТ 7798-70, шт	16	
3	Гайка М16 ГОСТ 5915-70, шт	16	
	Материалы		
4	Труба 32×2.8 ГОСТ 3262-75, м	1.14	3.00 кг
5	Труба 159×4.0×4000 II ГОСТ 10704-76 / В ст3сп ГОСТ 10705-80, м	6.75	103.2 кг
6	Прокладка резиновая ТМКЩ-С-3×200.5×200.5-1.1 ГОСТ 7338-77, шт	2	0.0004 кг
	Масса		115.54 кг

Нач.отд	Трубников		ТП 901-Б-90с.86 - НВ.Н	
Н.контр.	Никитина		Деталь Т-2б	Стадия: Р.П.; Лист: 6; Листов:
Рук.бриг.	Никитина			СОЮЗВОДОКАНАЛПРОЕКТ
Ст.инж.	Коропова			
Инженер	Белова			
Техник	Соловьева			

Инв.№ подл. | Подпись и дата | Взам.инв.№

Альбом III

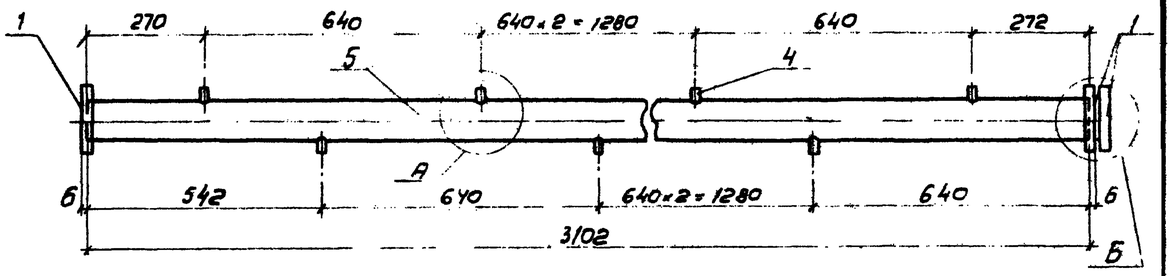

А
1:5

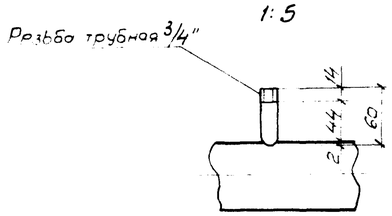

Б
1:5

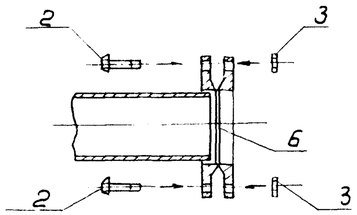

Поз	Обозначение	Кол.	Дополнит. указания
	Стандартные изделия		
1	Фланец 1-80-2.5 Ст. 3 ГОСТ 12820-80, шт	3	
2	Болт М16×55 ГОСТ 7798-70, шт.	8	
3	Гайка М16 ГОСТ 5915-70, шт	8	
	Материалы		
4	Труба 20×2.8 ГОСТ 3262-75, м	0,54	0,78 кг
5	Труба $\frac{89\times3\times4000\ \text{II ГОСТ 10704-76}}{\text{В ст. 3 сп ГОСТ 10705-80}}$, м	3.102	19.73 кг
6	Прокладка резиновая ТМКШ-С-3-130×130-1.1 ГОСТ 7338-77, шт	2	0,00008 кг
	Масса		27,23 кг

Нач.отд	Трубников		ТП 901-6-90с.86 – НВ.Н	
Н.контр.	Никитина			
Рук.бр.	Никитина		Деталь Т-3	Стадия: Р.П. / Лист: 7 / Листов:
Ст.инж.	Королова			СОЮЗВОДОКАНАЛПРОЕКТ
Инжен.	Белова			
Технол.	Соловьева			

Инв.№ подл. | Подпись и дата | Взам. инв.№

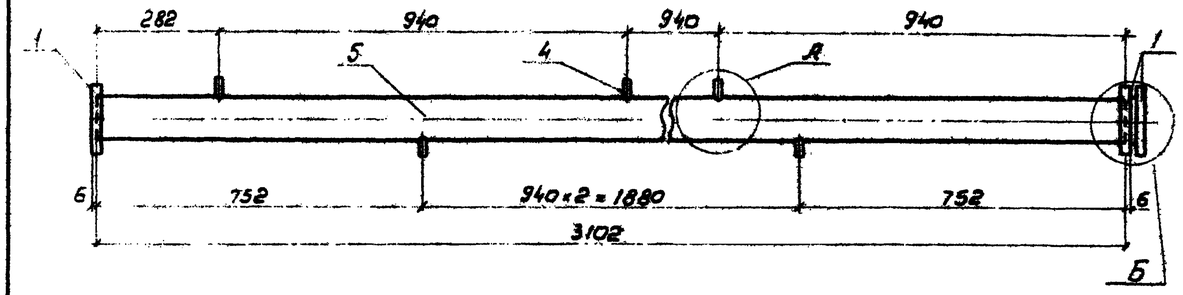

А
1:2

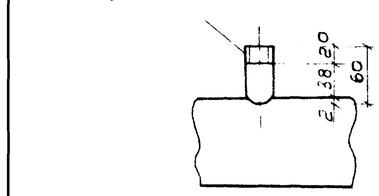

Б
1:2

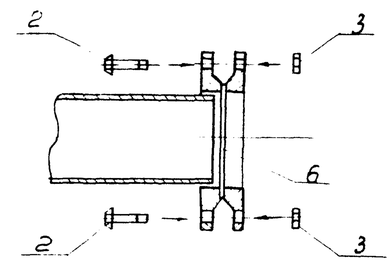

Поз.	Обозначение	Кол.	Дополнит указания
	Стандартные изделия		
1	Фланец 1-100-2.5 Ст 3 ГОСТ 12820-80, шт.	3	
2	Болт М16×55 ГОСТ 7798-70, шт.	8	
3	Гайка М16 ГОСТ 5915-70, шт.	8	
	Материалы		
4	Труба 32×2.8 ГОСТ 3262-75, м	0,36	0,95 кг
5	Труба $\frac{108\times2.8\times4000\ \text{II ГОСТ 10704-76}}{\text{В ст. 3 сп ГОСТ 10705-80}}$, м	3.102	22,52 кг
6	Прокладка резиновая ТМКШ-С-3-150×150-1,1 ГОСТ 7338-77, шт	2	0,0002 кг
	Масса:		30.83 кг

Нач.отд.	Трубников		ТП 901-6-90с.86 – НВ.Н	
Н.контр.	Никитина			
Рук.бр.	Никитина		Деталь Т-3а	Стадия: Р.П. / Лист: 8 / Листов:
Ст.инж.	Королова			СОЮЗВОДОКАНАЛПРОЕКТ
Инжен.	Белова			
Технол.	Соловьева			

Инв.№ подл. | Подпись и дата | Взам. инв.№

Альбом III

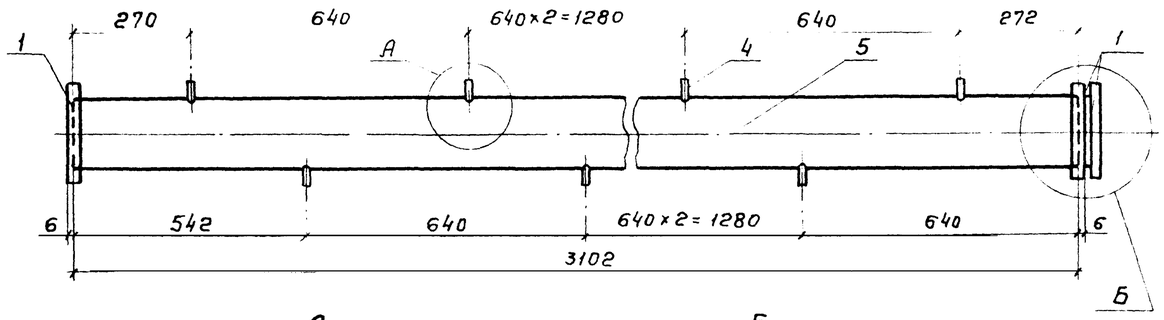

А
М 1:5

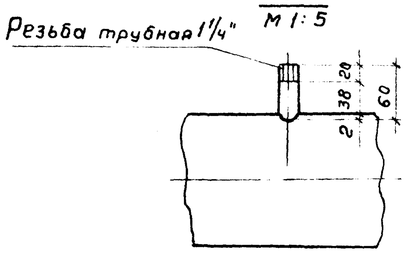

Б
М 1:5

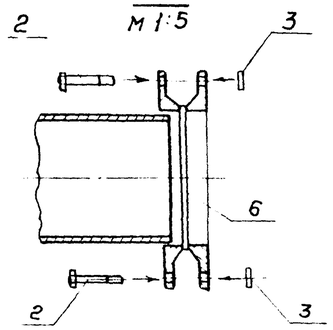

Поз.	Обозначение	Кол	Дополнит указания
	Стандартные изделия		
1	Фланец 1-150-2.5 ст. 3 ГОСТ 12820-80	3	
2	Болт М 16×55 ГОСТ 7798-70. шт.	16	
3	Гайка М16 ГОСТ 5915-70. шт	16	
	Материалы		
4	Труба 32×2.8 ГОСТ 3262-75. м	0,54	1.43 кг
5	Труба $\frac{159\times4.0\times4000\ II\ ГОСТ\ 10704-76}{В\ ст.3\ сп\ ГОСТ\ 10705-80}$, м	3,102	47.43 кг
6	Прокладка резиновая ТМКЩС×3×202×202-1 ГОСТ 7338-77 шт	2	0,0004 кг
	Масса:		61.57 кг

Нач.отд.	Трубников		ТП 901-6-90с. 86 -НВ.Н	
Н.контр.	Никитина			
Рук.бр.	Никитина		Деталь Т-3б	Стадия: Р.П. / Лист: 9 / Листов:
Ст.инж.	Коропова			СОЮЗВОДОКАНАЛПРОЕКТ
Инжен.	Белова			
Техник	Соловьева			

Инв.№ подл. | Подпись и дата | Взам. инв.№

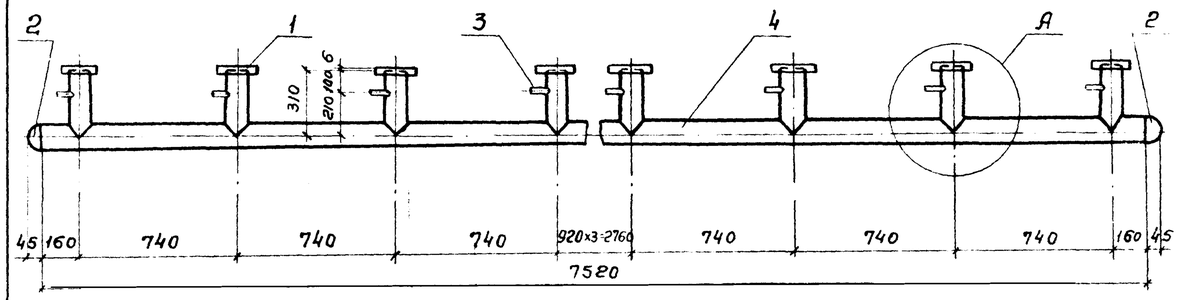

А
1:10

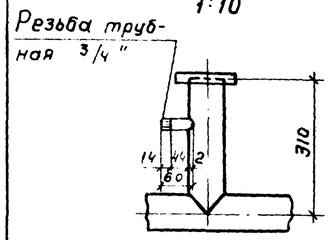

Поз.	Обозначение	Кол.	Дополнит указания
	Стандартные изделия		
1	Фланец 1-80-2.5 Ст. 3 ГОСТ 12820-80, шт.	10	
2	Заглушка 89×3,5 ГОСТ 17379-83, шт.	2	
	Материалы		
3	Труба 20×2.8 ГОСТ 3262-75, м	0,6	0,87
4	Труба $\frac{89\times3\times4000\ II\ ГОСТ\ 10704-76}{В\ ст.3\ сп\ ГОСТ\ 10705-80}$, м	10.62	67.54 кг
	Масса:		88.01 кг

Нач.отд.	Трубников		ТП 901-6-90с. 86 -НВ.Н	
Н.контр.	Никитина			
Рук.бр.	Никитина		Деталь Т-4 Эскизный чертеж общего вида	Стадия: Р.П. / Лист: 10 / Листов:
Ст.инж.	Коропова			СОЮЗВОДОКАНАЛПРОЕКТ
Инжен.	Белова			
Техник	Соловьева			

Инв.№ подл. | Подпись и дата | Взам. инв.№

Альбом III

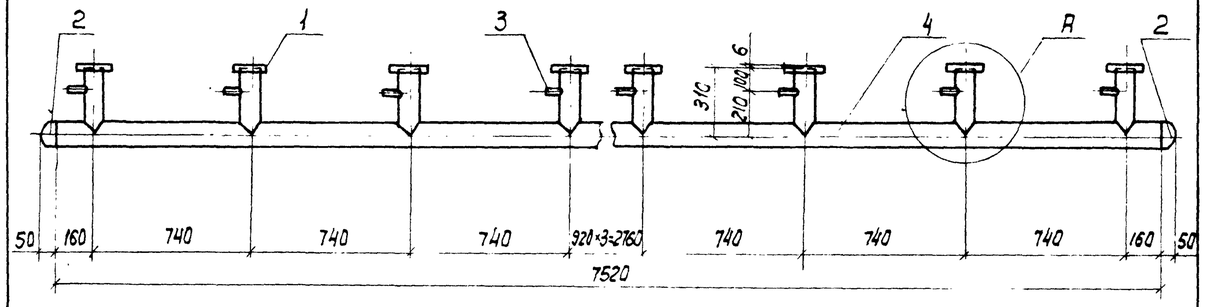

А
1:10

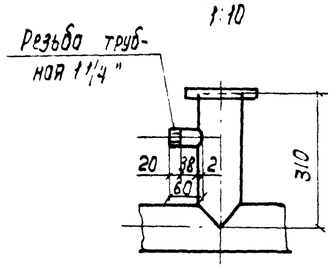

Поз.	Обозначение	Кол.	Дополнит. указания
	Стандартные изделия		
1	Фланец 1-100-2,5 Ст.3 ГОСТ 12820-80, шт.	10	
2	Заглушка 108×4,0 ГОСТ 17379-83, шт.	2	
	Материалы		
3	Труба 32×2,8 ГОСТ 3262-75, м	0,6	1.58кг
4	Труба $\frac{108\times2.8\times4000\ \text{II ГОСТ 10704-76}}{\text{В ст.3 сп ГОСТ 10705-80}}$, м	10.62	77.1 кг
	Масса:		100.58кг

Нач отд	Трубников		
Н. контр.	Никитина		
Рук. бр.	Никитина		
Ст. инж.	Коропова		
Инженер	Белова		
Техник	Соловьева		

ТП 901-Б-90с.86 -НВН

Деталь Т-4а.
Эскизный чертеж
общего вида.

Стадия	Лист	Листов
Р.П.	11	

СОЮЗВОДОКАНАЛПРОЕКТ

Взам. инв. N | Подпись и дата | Инв. N подл.

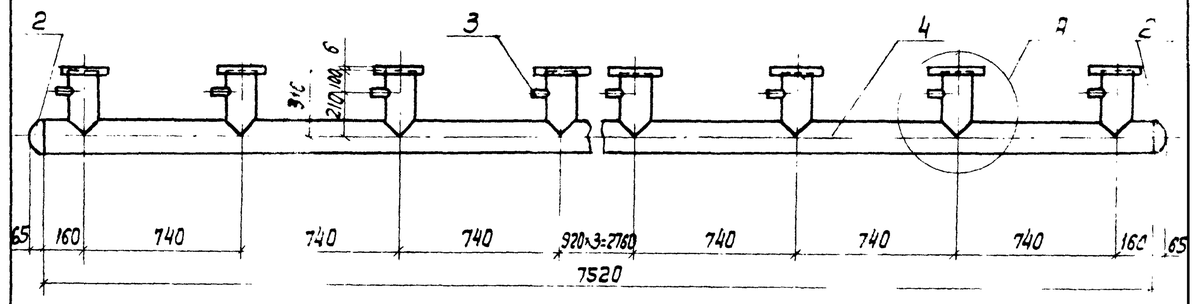

А
1:10

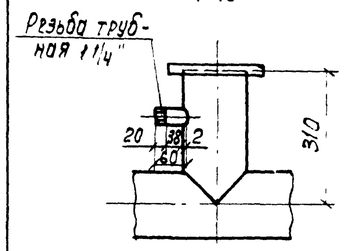

Поз.	Обозначение	Кол.	Дополнит указания
	Стандартные изделия		
1	Фланец 1-150-2,5 Ст.3 ГОСТ 12820-80, шт.	10	
2	Заглушка 159×4,5 ГОСТ 17379-83, шт.	2	
	Материалы		
3	Труба 32×2,8 ГОСТ 3262-75	0,6	1,58 кг
4	Труба $\frac{159\times4\times4000\ \text{II ГОСТ 10704-76}}{\text{В ст.3 сп ГОСТ 10705-80}}$, м	10,62	162,38 кг
	Масса:		201,26 кг

Нач. отд.	Трубников		
Н. контр.	Никитина		
Рук. бр.	Никитина		
Ст. инж.	Коропова		
Инженер	Белова		
Техник	Соловьева		

ТП 901-Б-90с.86 - НВН

Деталь Т-4б.
Эскизный чертеж
общего вида.

Стадия	Лист	Листов
Р.П.	12	

СОЮЗВОДОКАНАЛПРОЕКТ

Взам. инв. N | Подпись и дата | Инв. N подл.

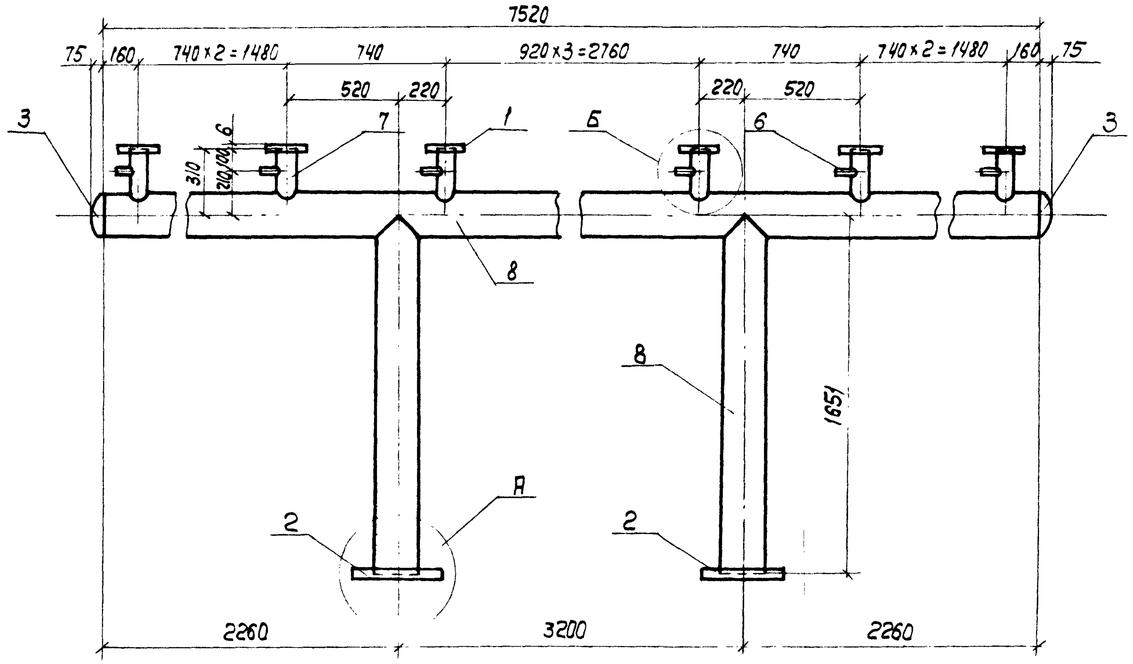

А
1:5

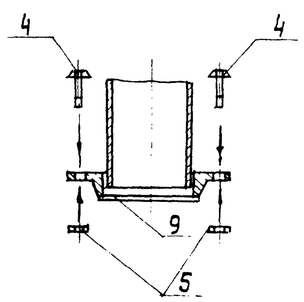

Б
1:10

Резьба трубная 3/4"

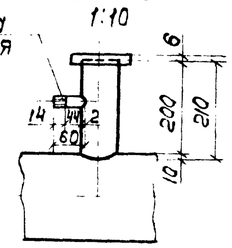

Поз.	Обозначение		Кол.	Дополнит. указания
	Стандартные изделия			
1	Фланец 1-80-2,5 Ст.3 ГОСТ 12820-80,	шт.	10	
2	Фланец 1-200-2,5 Ст.25 ГОСТ 12820-80,	шт.	2	
3	Заглушка 219×8 ГОСТ 17379-83,	шт.	2	
4	Болт М16×60 ГОСТ 7798-70	шт.	16	
5	Гайка М16 ГОСТ 5915-70	шт.	16	
	Материалы			
6	Труба 20×2,8 ГОСТ 3262-75,	м	0,6	0,87 кг
7	Труба $\frac{89\times3\times4000\ \text{II ГОСТ 10704-76}}{\text{В ст. 3 сп ГОСТ 10705-80}}$,	м	2,1	13,4 кг
8	Труба $\frac{219\times4\times5000\ \text{II ГОСТ 10704-76}}{\text{В ст. 3 сп ГОСТ 10705-80}}$,	м	9,17	194,5 кг
9	Прокладка резиновая ТМКЩ-С-3×260×260 ГОСТ 7338-77,	шт.	2	0,0003 кг
	Масса:			248,4 кг

Нач. отд.	Трубников		ТП 901-Б-90 с. 86 -НВН		
Н. контр.	Никитина		Деталь Т-5 Эскизный чертеж общего вида	Стадия	Лист	Листов
Рук. бриг.	Никитина			Р.П.	13	
Ст. инж.	Коропова			СОЮЗВОДОКАНАЛПРОЕКТ		
Инженер	Белова					
Техник	Соловьева					

Взам. инв. N | Подпись и дата | Инв. N подл.

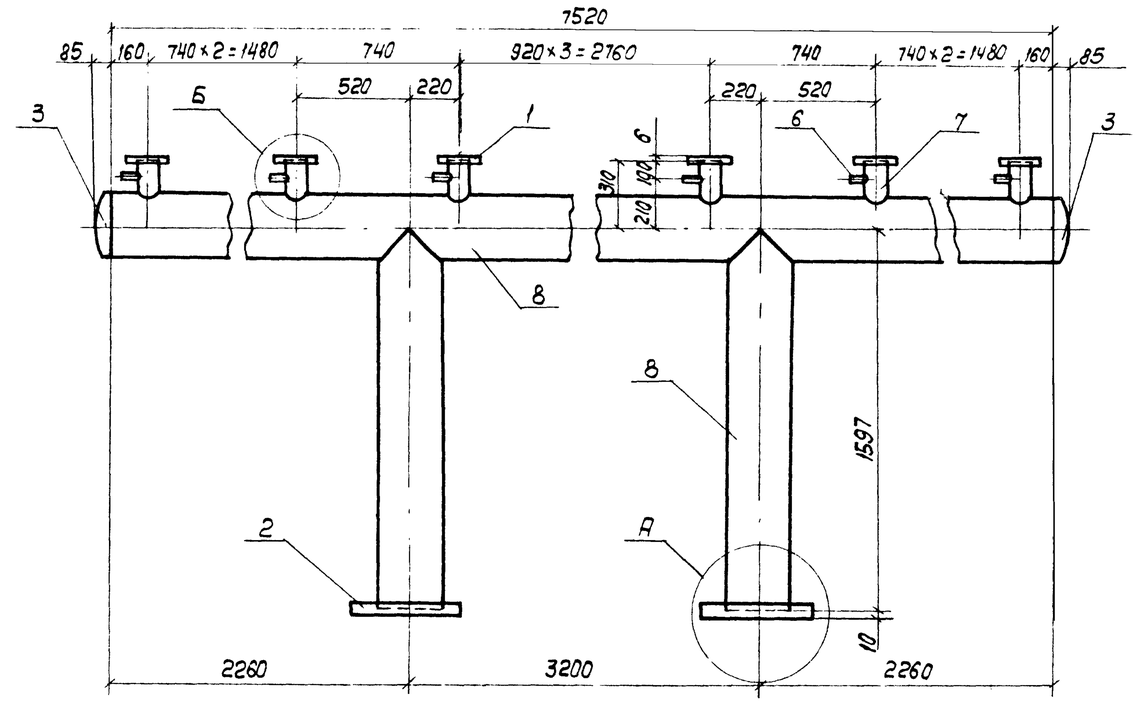

А
1:5

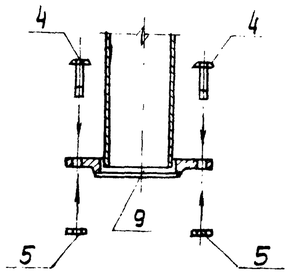

Б
1:10

Резьба трубная 1 1/4"

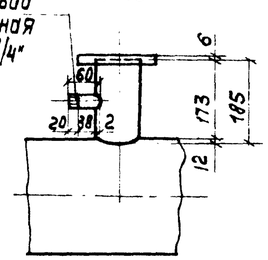

Поз.	Обозначение		Кол.	Дополнит. указания
	Стандартные изделия			
1	Фланец 1-100-2,5 Ст.3 ГОСТ 12820-80,	шт.	10	
2	Фланец 1-250-2,5 Ст.25 ГОСТ 12820-80,	шт.	2	
3	Заглушка 273×8 ГОСТ 17379-83,	шт.	2	
4	Болт М16×70, ГОСТ 7798-70	шт.	24	
5	Гайка М16 ГОСТ 5915-70	шт.	24	
	Материалы			
6	Труба 32×2,8 ГОСТ 3262-75,	м	0,6	1,58 кг
7	Труба $\frac{108\times2,8\times4000\ \text{II ГОСТ 10704-76}}{\text{В ст. 3 сп ГОСТ 10705-80}}$,	м	1,85	13,4 кг
8	Труба $\frac{273\times4\times5000\ \text{II ГОСТ 10704-76}}{\text{В ст. 3 сп ГОСТ 10705-80}}$,	м	9,12	242,04 кг
9	Прокладка резиновая ТМКЩ-С-3×312×312 ГОСТ 7338-77,	шт.	2	0,0004 кг
	Масса:			306,43 кг

Нач. отд.	Трубников		ТП 901-Б-90 с. 86 -НВН		
Н. контр.	Никитина		Деталь Т-5а Эскизный чертеж общего вида	Стадия	Лист	Листов
Рук. бриг.	Никитина			Р.П.	14	
Ст. инж.	Коропова			СОЮЗВОДОКАНАЛПРОЕКТ		
Инженер	Белова					
Техник	Соловьева					

Взам. инв. N | Подпись и дата | Инв. N подл.

Альбом III

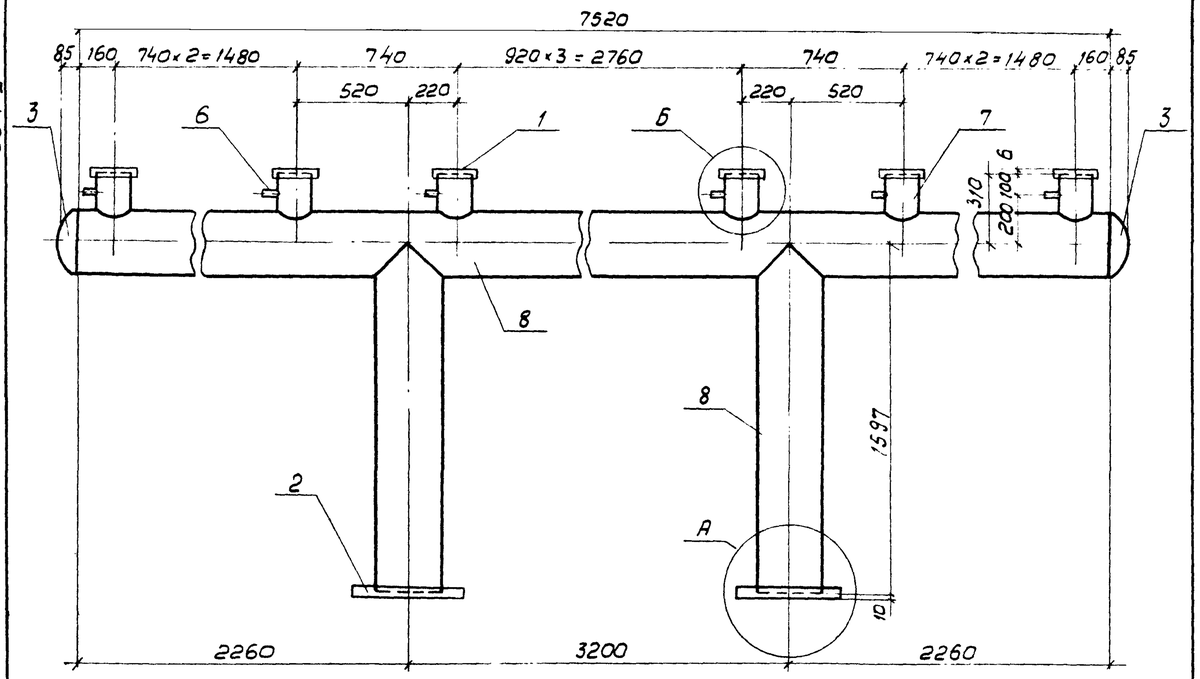

А
1:5

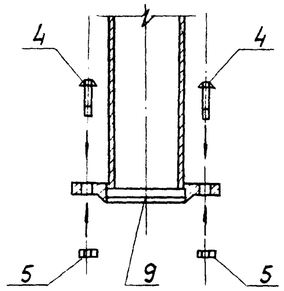

Б
1:10

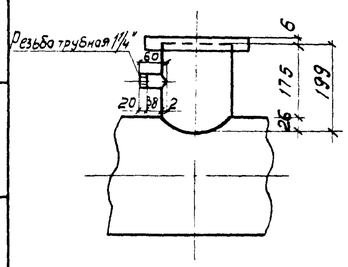

Поз.	Обозначение	Кол.	Дополнит. указания
	Стандартные изделия		
1	Фланец 1-150-2,5 Ст.3 ГОСТ 12820-80, шт.	10	
2	Фланец 1-250-2,5 ст.25 ГОСТ 12820-80, шт.	2	
3	Заглушка 273×8 ГОСТ 17379-83, шт.	2	
4	Болт М16×70 ГОСТ 7798-70, шт.	24	
5	Гайка М16 ГОСТ 5915-70, шт.	24	
	Материалы		
6	Труба 32×2,8 ГОСТ 3262-75, м	0,6	1,58 кг
7	Труба $\frac{159\times4\times4000\ II\ ГОСТ\ 10704-76}{В\ ст.3\ сп\ ГОСТ\ 10705-80}$, м	1,99	30,42 кг
8	Труба $\frac{273\times4\times5000\ II\ ГОСТ\ 10704-76}{В\ ст.3\ сп\ ГОСТ\ 10705-80}$, м	9,07	240,72 кг
9	Прокладка резиновая ТМКШ-С-3×3,12×312 ГОСТ 7338-77, шт	2	0,0004кг
	Масса:		335,93 кг

Нач.отд.	Трубников		
Н.контр.	Никитина		
Рук.бр.	Никитина		
Ст.инж.	Королова		
Инжен.	Белова		
Техник	Соловьева		

ТП 901-6-90с.86 – НВ.Н

Деталь Т-5б. Эскизный чертеж общего вида.

Стадия	Лист	Листов
Р.П.	15	

СОЮЗВОДОКАНАЛПРОЕКТ

Инв.№ подл. | Подпись и дата | Взам. инв.№

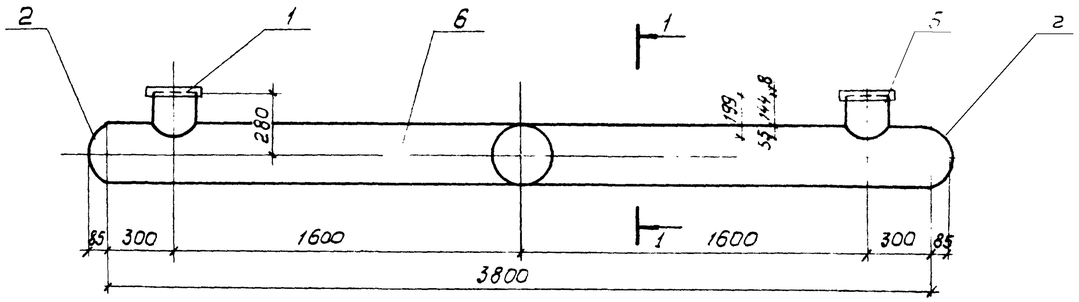

1-1

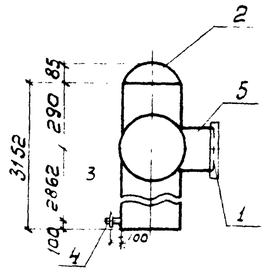

Поз	Обозначение	Кол	Дополнит указания
	Стандартные изделия		
1	Фланец 1-200-2,5 Ст.3 ГОСТ 12820-80, шт.	2	
2	Заглушка 273×8 ГОСТ 17379-83, шт.	2	
3	Муфта короткая 25 ГОСТ 8966-75, шт.	1	
4	Пробка 25 ГОСТ 8963-75, шт	1	
	Материалы		
5	Труба $\frac{219\times4\times5000\ II\ ГОСТ\ 10704-76}{В\ ст.3\ сп.\ ГОСТ\ 10705-80}$, м	0,4	8,48 кг
6	Труба $\frac{273\times4\times5000\ II\ ГОСТ\ 10704-76}{В\ ст.3\ сп\ ГОСТ\ 10705-80}$, м	6,95	184,45 кг
	Масса:		213,59 кг

Нач.отд.	Трубников		
Н.контр.	Никитина		
Рук.бр.	Никитина		
Ст.инж.	Королова		
Инжен.	Белова		
Техник	Соловьева		

ТП 901-6-90с.86 – НВ.Н

Деталь Т-6 Эскизный чертеж общего вида.

Стадия	Лист	Листов
Р.П.	16	

СОЮЗВОДОКАНАЛПРОЕКТ

Инв.№ подл. | Подпись и дата | Взам. инв.№

Альбом III

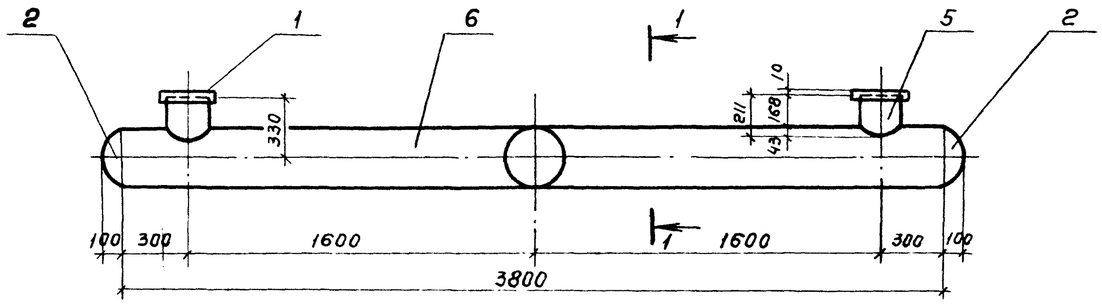

1-1

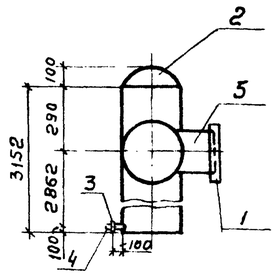

Поз.	Обозначение	Кол.	Дополнит. указания
	Стандартные изделия		
1	Фланец 1-250-2.5 Ст 3 ГОСТ 12820-80, шт	2	
2	Заглушка 325×10 ГОСТ 17379-83, шт	2	
3	Муфта короткая 25 ГОСТ 8966-75, шт	1	
4	Пробка 25 ГОСТ 8963-75, шт	1	
	Материалы		
5	Труба $\frac{273\times4\times5000\ \text{II ГОСТ } 10704\text{-}76}{\text{В ст. 3 сп. ГОСТ } 10705\text{-}80}$, м	0,42	11.15 кг
6	Труба $\frac{325\times4\times5000\ \text{II ГОСТ } 10704\text{-}76}{\text{В ст. 3 сп ГОСТ } 10705\text{-}80}$, м	6.95	220,11 кг
	Масса:		266.36 кг

Нач.отд.	Трубников		ТП 901-6-90 с. 86 – НВ.Н
Н.контр.	Никитина		Деталь Т-6а. Эскизный чертеж общего вида.
Рук. бр.	Никитина		Стадия: Р.П. Лист: 17 Листов:
Ст. инж.	Коропова		СОЮЗВОДОКАНАЛПРОЕКТ
Инжен.	Белова		
Техник	Соловьева		

Взам. инв. № | Подпись и дата | Инв. № подл.

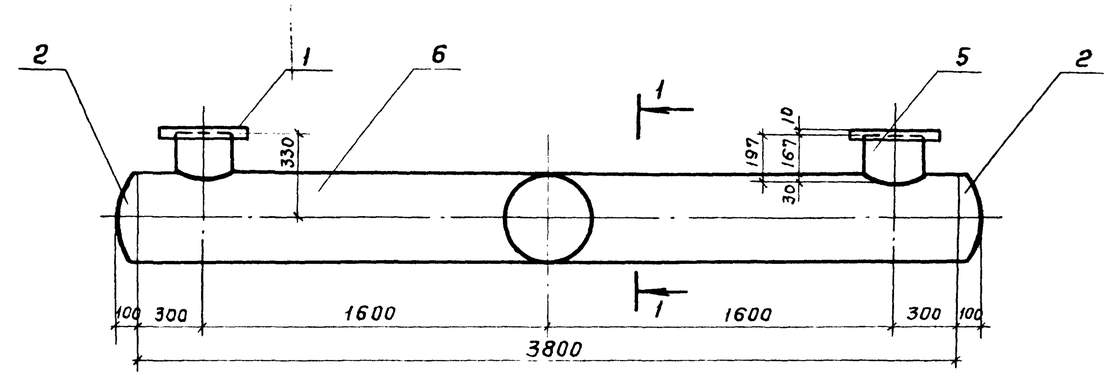

1-1

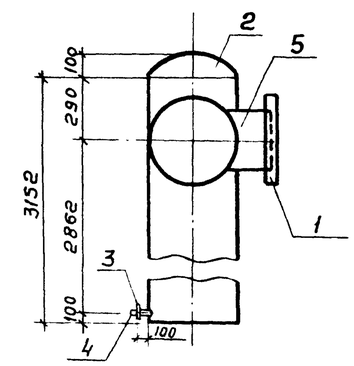

Поз.	Обозначение	Кол.	Дополнит указания
	Стандартные изделия		
1	Фланец 1-250-2.5 Ст 3 ГОСТ 12820-80, шт	2	
2	Заглушка 426×10 ГОСТ 17379-83, шт	2	
3	Муфта короткая 25 ГОСТ 8966-75, шт	1	
4	Пробка 25 ГОСТ 8963-75, шт	1	
5	Труба $\frac{273\times4\times5000\ \text{II ГОСТ } 10704\text{-}76}{\text{В ст. 3 сп. ГОСТ } 10705\text{-}80}$, м	0,39	10,35 кг
6	Труба $\frac{426\times4\times5000\ \text{II ГОСТ } 10704\text{-}76}{\text{В ст 3 сп ГОСТ } 10705\text{-}80}$, м	6,95	289.33 кг
	Масса:		352.38 кг

Нач.отд.	Трубников		ТП 901-6-90 с. 86 – НВ.Н
Н. контр.	Никитина		Деталь Т-6б. Эскизный чертеж общего вида.
Рук. бр.	Никитина		Стадия: Р.П. Лист: 18 Листов:
Ст. инж.	Коропова		СОЮЗВОДОКАНАЛПРОЕКТ
Инжен.	Белова		
Техник	Соловьева		

Взам. инв. № | Подпись и дата | Инв. № подл.

Альбом III

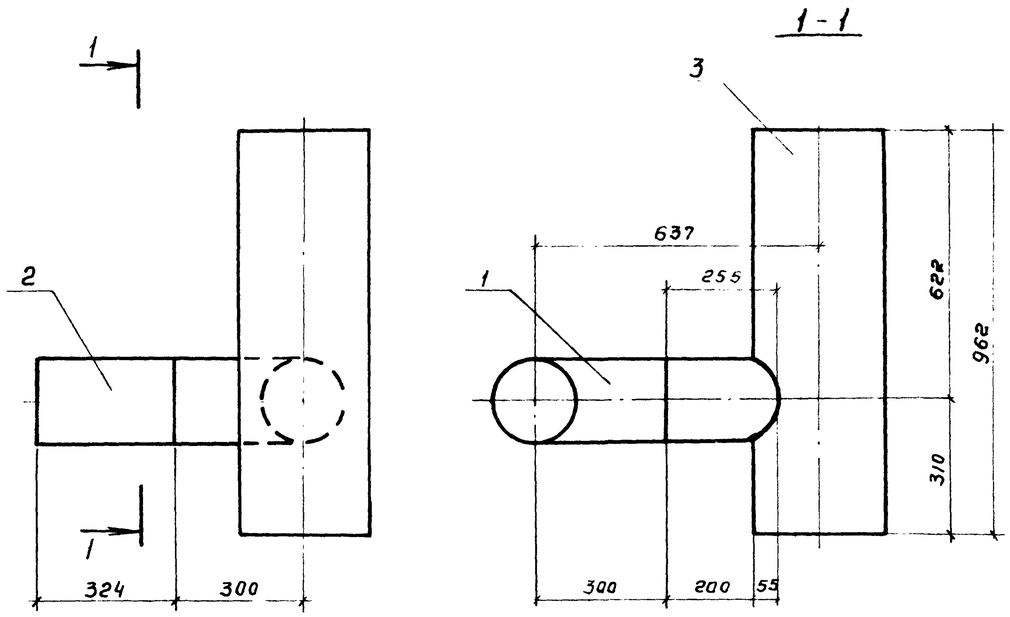

Поз.	Обозначение	Кол.	Дополнительные указания
	Стандартные изделия		
1	Отвод 90° 219×6 ГОСТ 17375-83	1	
	Материалы		
2	Труба $\frac{219\times4\times5000\ II\ ГОСТ\ 10704-76}{Вст3сп\ ГОСТ\ 10705-80}$, м	0.58	12.3 кг
3	Труба $\frac{273\times4\times5000\ II\ ГОСТ\ 10704-76}{Вст3сп\ ГОСТ\ 10705-80}$, м	0.962	25.53 кг
	Масса:		52.73 кг

Нач.отд.	Трубников		ТП 901-6-90с.86 -НВ.Н
Н.контр.	Никитина		Деталь Т-7
Рук.бр.	Никитина		Стадия Р.П. / Лист 19 / Листов
Ст.инж.	Коропова		СОЮЗВОДОКАНАЛПРОЕКТ
Инжен.	Белова		
Техник	Соловьева		

Взам.инв.№ | Подпись и дата | Инв.№ подл.

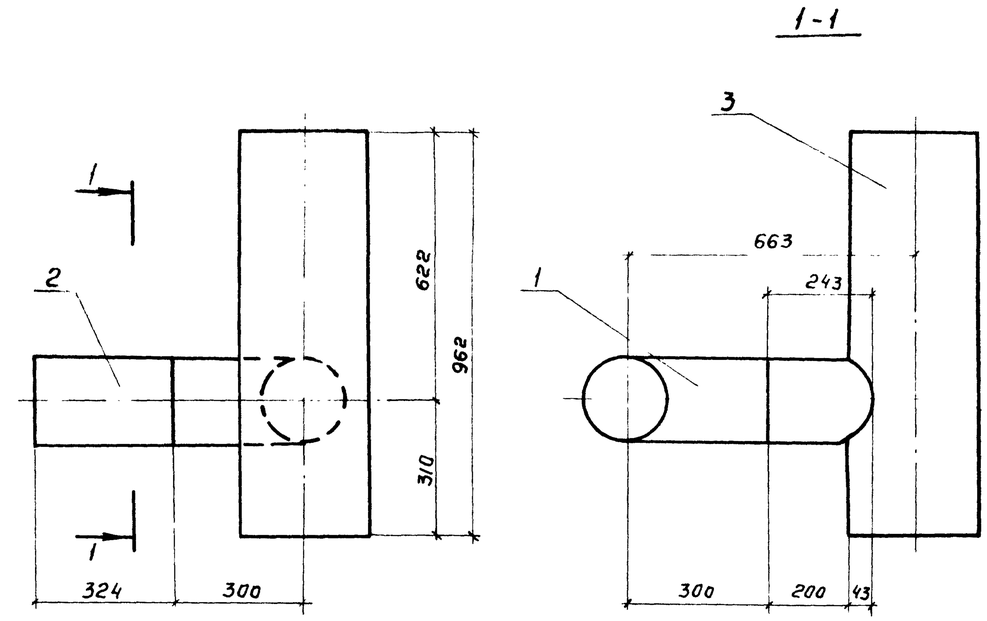

Поз.	Обозначение	Кол.	Дополнительные указания
	Стандартные изделия		
1	Отвод 90° 219×6 ГОСТ 17375-83	1	
	Материалы		
2	Труба $\frac{219\times4\times5000\ II\ ГОСТ\ 10704-76}{Вст3сп\ ГОСТ\ 10705-80}$, м	0.567	12.03 кг
3	Труба $\frac{325\times4\times5000\ II\ ГОСТ\ 10704-76}{Вст3сп\ ГОСТ\ 10705-80}$, м	0.962	30.47 кг
	Масса:		57.4 кг

Нач.отд.	Трубников		ТП 901-6-90с.86 - НВ.Н
Н.контр.	Никитина		Деталь Т-7а
Рук.бр.	Никитина		Стадия Р.П. / Лист 20 / Листов
Ст.инж.	Коропова		СОЮЗВОДОКАНАЛПРОЕКТ
Инжен.	Белова		
Техник	Соловьева		

Взам.инв.№ | Подпись и дата | Инв.№ подл.

Альбом III

1 - 1

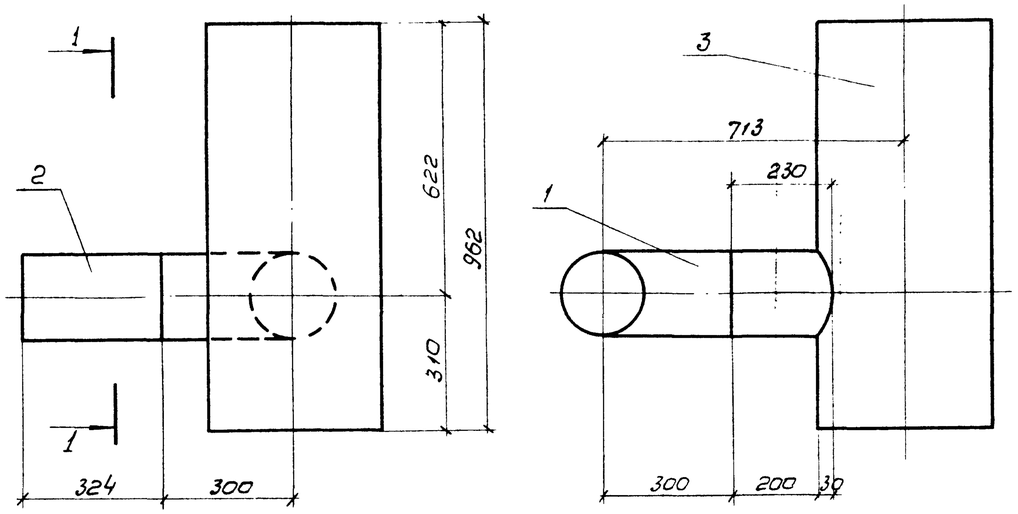

Поз	Обозначение	Кол	Дополнительные указания
	Стандартные изделия		
1	Отвод 90° 219×6 ГОСТ 17375-83	1	
	Материалы		
2	Труба $\frac{219\times4\times5000\ \text{II ГОСТ } 10704\text{-}76}{\text{В ст3сп ГОСТ } 10705\text{-}80}$, м	0,554	11,75 кг
3	Труба $\frac{426\times4\times5000\ \text{II ГОСТ } 10704\text{-}76}{\text{В ст3сп ГОСТ } 10705\text{-}80}$, м	0,962	40,05 кг
	Масса:		66,7 кг.

Нач.отд.	Трубников		ТП 901-Б-90 с. 86 - НВ.Н
Н.контр.	Никитина		Деталь Т-7б
Рук.бр.	Никитина		Стадия: Р.П. / Лист: 21 / Листов:
Ст.инж.	Королева		СОЮЗВОДОКАНАЛПРОЕКТ
Инжен.	Белова		
Техник	Соловьева		

Инв.№ подл. | Подпись и дата | Взам. инв.№

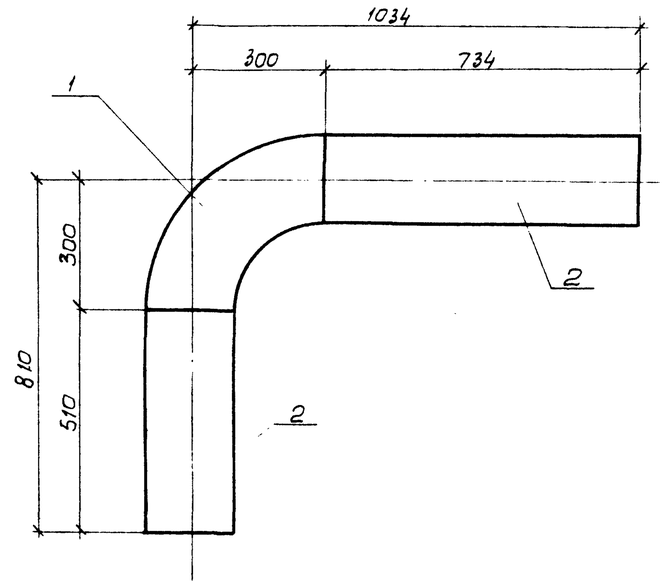

Поз	Обозначение	Кол.	Дополнительные указания
	Стандартные изделия		
1	Отвод 90° 219×6 ГОСТ 17375-83	1	
	Материалы		
2	Труба $\frac{219\times4\times5000\ \text{II ГОСТ } 10704\text{-}75}{\text{В ст3сп ГОСТ } 10705\text{-}80}$, м	1,244	26,39 кг
	Масса.		41,29 кг

Нач.отд.	Трубников		ТП 901-Б-90 с. 86 - НВ.Н
Н.контр.	Никитина		Деталь Т-8
Рук.бр.	Никитина		Стадия: Р.П. / Лист: 22 / Листов:
Ст.инж.	Королева		СОЮЗВОДОКАНАЛПРОЕКТ
Инжен.	Белова		
Техник	Соловьева		

Инв.№ подл. | Подпись и дата | Подп. и дата

Альбом III

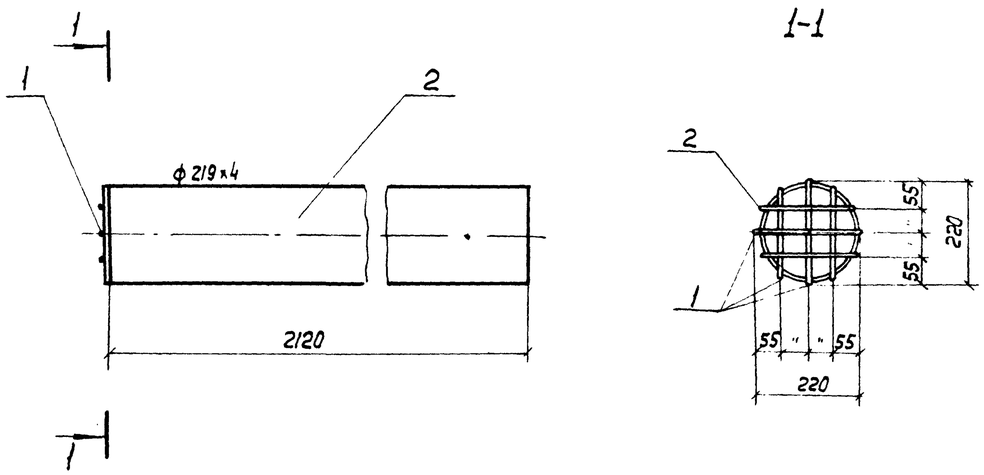

Поз.	Обозначение	Кол.	Дополнительные указания
	Материалы		
1	Круг $\frac{6\ ГОСТ\ 2590-71}{ст.3\ ГОСТ\ 535-79}$, м	1,2	0,36 кг
2	Труба $\frac{219\times4\times5000\ II\ ГОСТ\ 10704-76}{В\ ст.3сп\ ГОСТ\ 10705-80}$, м	2,120	44,33 кг
	Масса:		44,69 кг

Нач.отд.	Трубников		ТП 901-Б-90с. 86 -НБН			
Н. Контр.	Никитина		Деталь Т-9 эскизный чертеж общего вида	Стадия	Лист	Листов
Рук. бр.	Никитина			Р.П.	23	
Ст. инж.	Коропова			СОЮЗВОДОКАНАЛПРОЕКТ		
Инженер	Белова					
Техник	Соловьева					

Инв. № подл. | Подпись и дата | Взам. инв. №

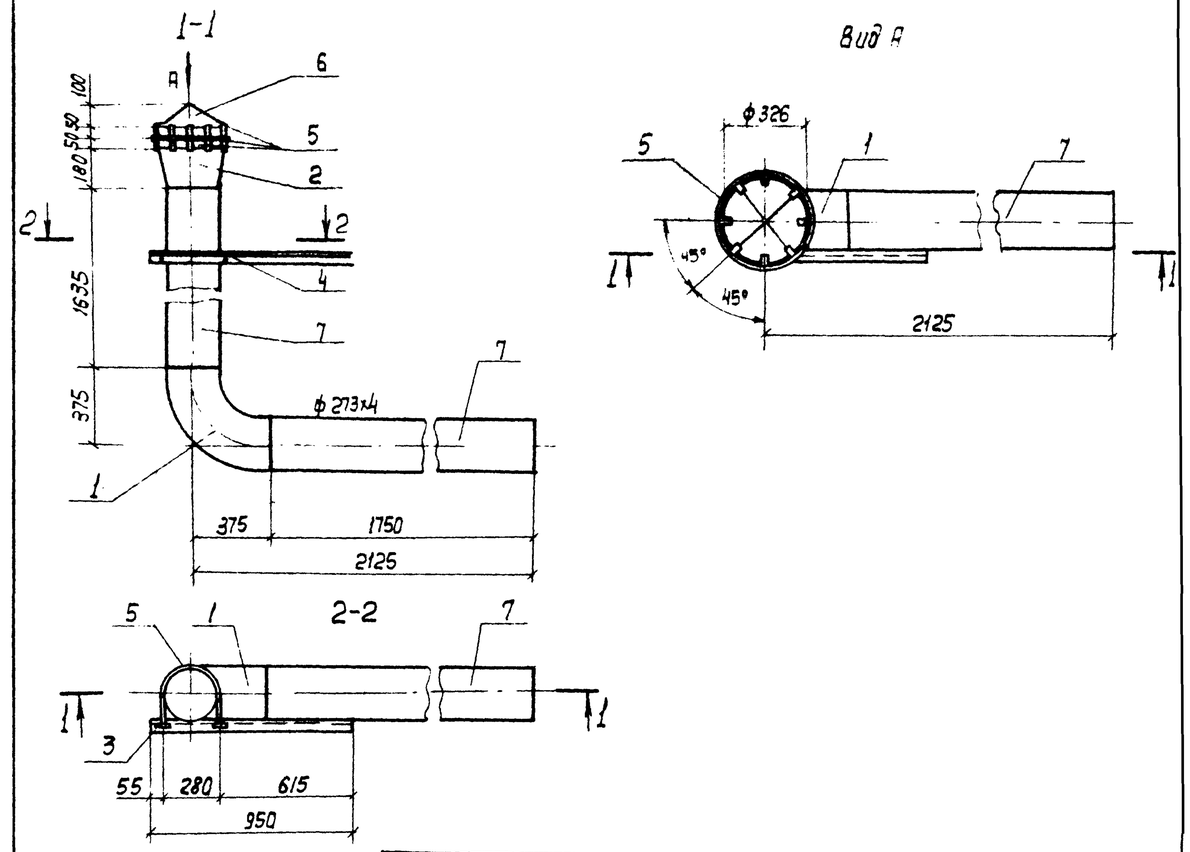

Поз.	Обозначение	Кол.	Дополнительные указания
	Стандартные изделия		
1	Отвод 90° 273х7 ГОСТ 17375-83, шт.	1	
2	Переход К325х8-273х8 ГОСТ 17378-83, шт.	1	
3	Гайка М6 ГОСТ 5915-70, шт.	2	
	Материалы		
4	Уголок $\frac{50\times50\times4\ ГОСТ\ 8509-72}{ст.3\ ГОСТ\ 535-79}$, м	0,95	2,9 кг
5	Круг $\frac{6\ ГОСТ\ 2590-71}{ст.3\ ГОСТ\ 535-79}$, м	2,84	0,63 кг
6	Полоса $\frac{6\times400\ ГОСТ\ 82-70}{Ст.3\ сп\ ГОСТ\ 14637-79}$, м	0,4	7,54 кг
7	Труба $\frac{273\times4\times5000\ II\ ГОСТ\ 10704-76}{В\ ст.3сп\ ГОСТ\ 10705-80}$, м	3,4	90,24 кг
	Масса		152,06 кг

Нач.отд.	Трубников		ТП 901-Б-90с. 86 -НБН			
Н. Контр.	Никитина		Деталь Т-10 эскизный чертеж общего вида	Стадия	Лист	Листов
Рук. бр.	Никитина			Р.П.	24	
Ст. инж.	Коропова			СОЮЗВОДОКАНАЛПРОЕКТ		
Инженер	Белова					
Техник	Соловьева					

Инв. № подл. | Подпись и дата | Взам. инв. №

Альбом III

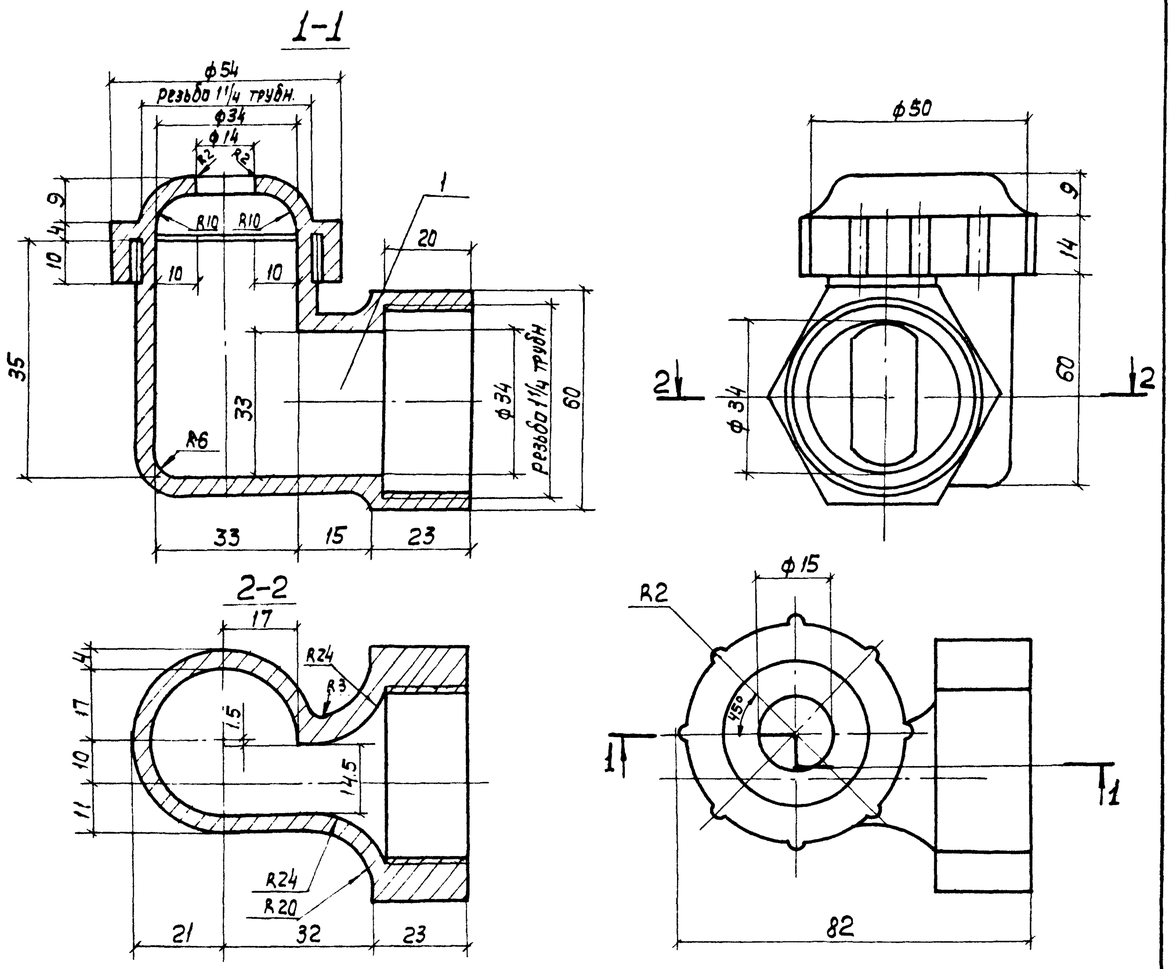

Поз.	Обозначение	Кол.	Дополнительные указания
	Материалы		
1	Полиэтилен низкого давления, высокой	1	0.05
	плотности марок 20608-012, 20708-016;		
	ГОСТ 16338-77		
	Масса:		

Нач. отд.	Трубников		ТП901-6-90с.86 - НВН	
Н. контр.	Никитина			
Рук. бр.	Никитина		Сопло ф32×16. Эскизный чертеж общего вида	Стадия: Р.П. / Лист: 25 / Листов:
Ст. инж.	Каропова			
Инженер	Белова			Союзводоканалпроект
Техник	Соловьева			

Взам. инв. № | Подпись и дата | Инв. № подл.

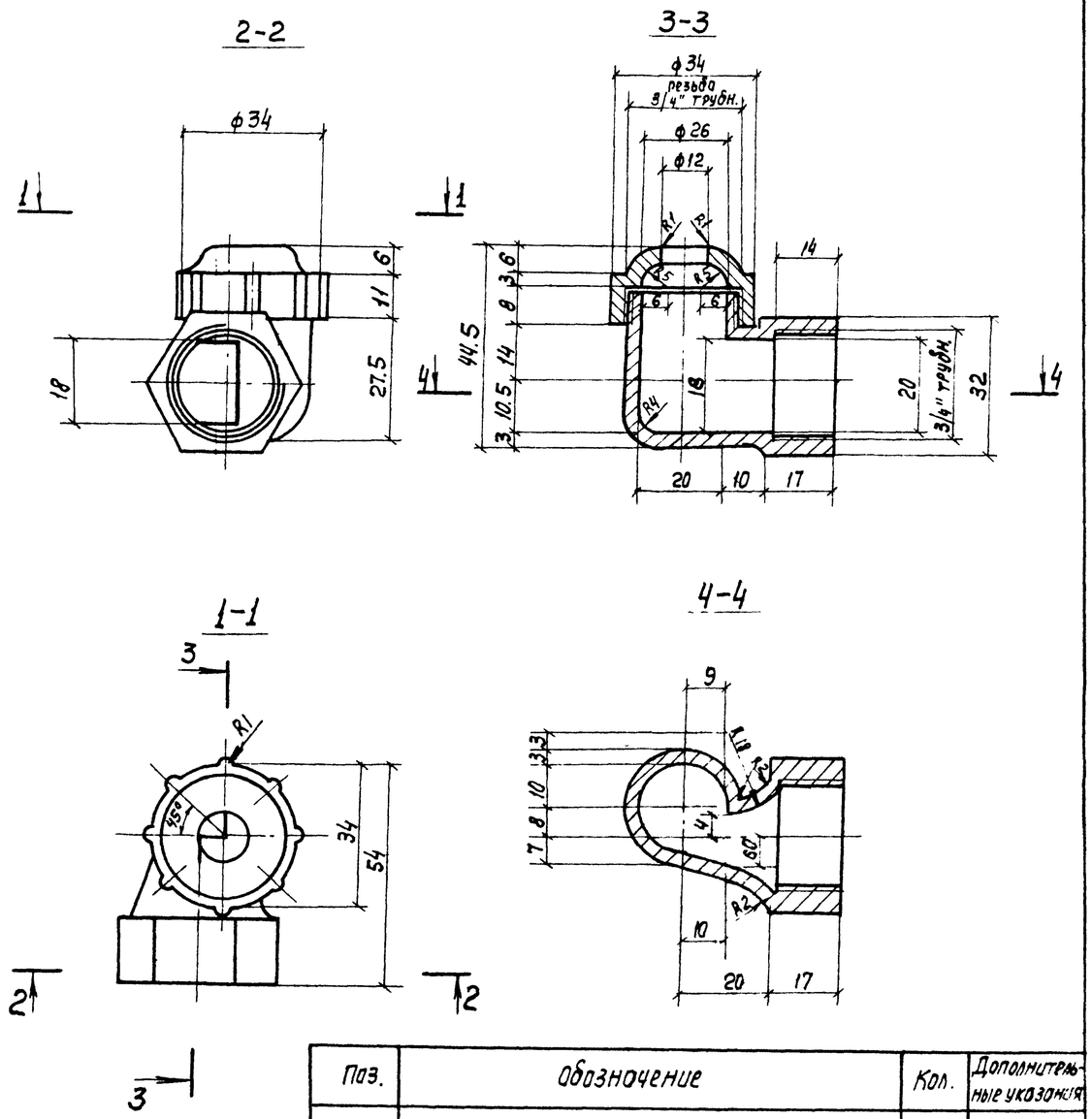

Поз.	Обозначение	Кол.	Дополнительные указания
	Материалы		
1	Полиэтилен низкого давления, высокой	1	
	плотности марок 20608-012, 20708-016;		
	ГОСТ 16338-77		
	Масса:		

Нач. отд.	Трубников		ТП901-6-90с.86 - НВН	
Н. контр.	Никитина			
Рук. бр.	Никитина		Сопло ф20×12 Эскизный чертеж общего вида	Стадия: Р.П. / Лист: 26 / Листов:
Ст. инж.	Каропова			
Инженер	Белова			Союзводоканалпроект
Техник	Соловьева			

Взам. инв. № | Подпись и дата | Инв. № подл.

Альбом III

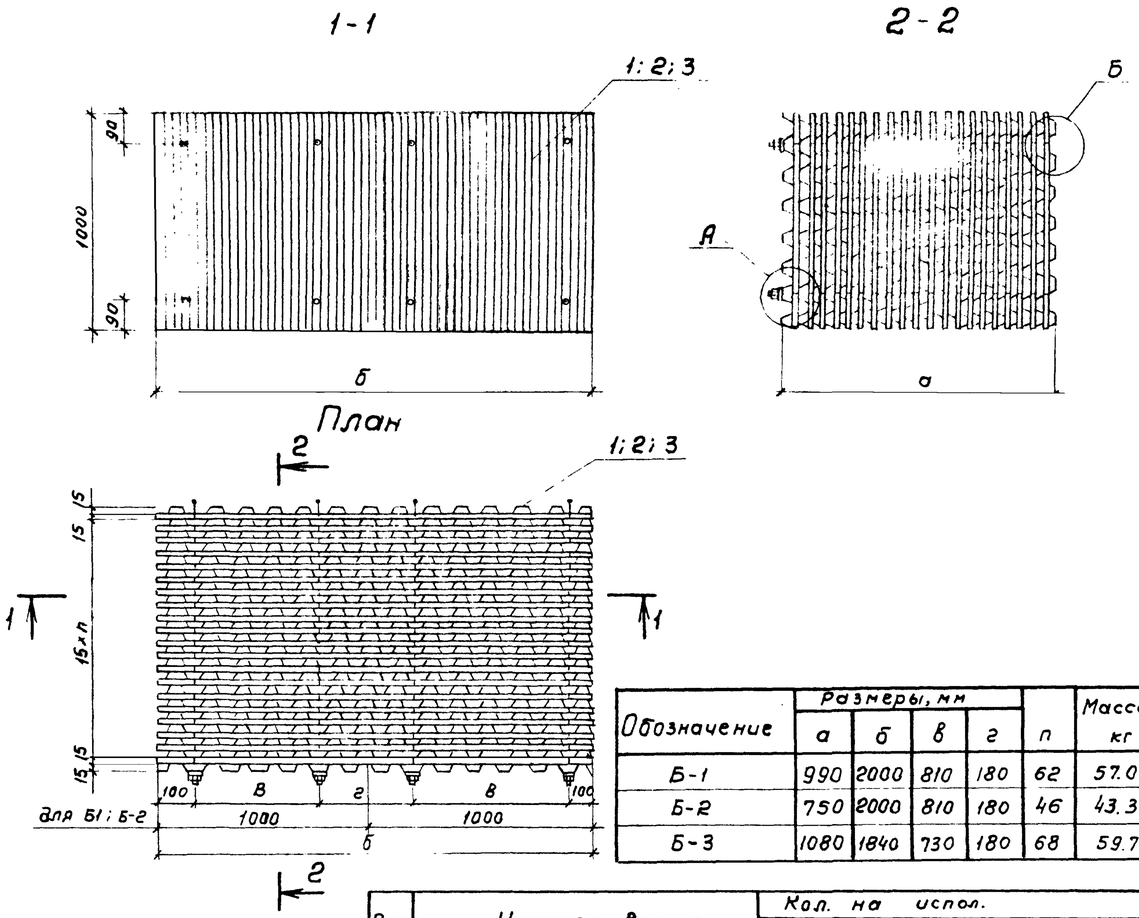

Обозначение	Размеры, мм				п	Масса кг
	а	б	в	г		
Б-1	990	2000	810	180	62	57.04
Б-2	750	2000	810	180	46	43.3
Б-3	1080	1840	730	180	68	59.7

Узел А

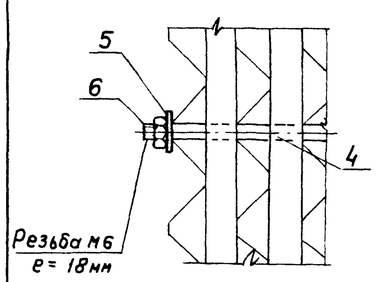

Узел Б

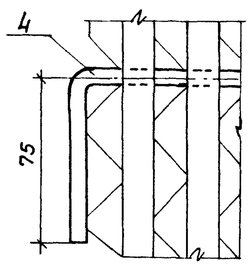

Поз.	Наименование	Кол. на испол.								
		Б-1	Б-2	Б-3						
	Детали									
	Лист поливинилхлоридный									
	гофрированный									
	тип I марки ГОСТ 16398-81									
	ТУ6-19-051-499-84									
1	2000 × 1000 × 0,5, шт	33	25							
2	1840 × 1000 × 0,5, шт			37						
3	1000 × 1000 × 0,5, шт	66	50	72						
	Материалы									
4	Круг $\frac{\text{6 ГОСТ 2590-71}}{\text{ст3 ГОСТ 535-79}}$, м	8,52	6,72	9,24						
5	Шайба 6 ГОСТ 6958-78, кг	0,05	0,05	0,05						
6	Гайка М6 ГОСТ 5915-70, кг	0,02	0,02	0,02						

Нач.отд.	Трубников	
Н.контр.	Никитина	
Рук.бриг.	Никитина	
Ст.инж.	Коропова	
Инженер	Троценко	
Техник	Соловьева	

ТП 901-6-90с.86 – НВ.Н

Блоки Б-1 ÷ Б-3
Эскизный чертеж общего вида.

Стадия	Лист	Листов
Р.П.	27	

СОЮЗВОДОКАНАЛПРОЕКТ

Взам. инв. №
Подпись и дата
Инв. № подл.

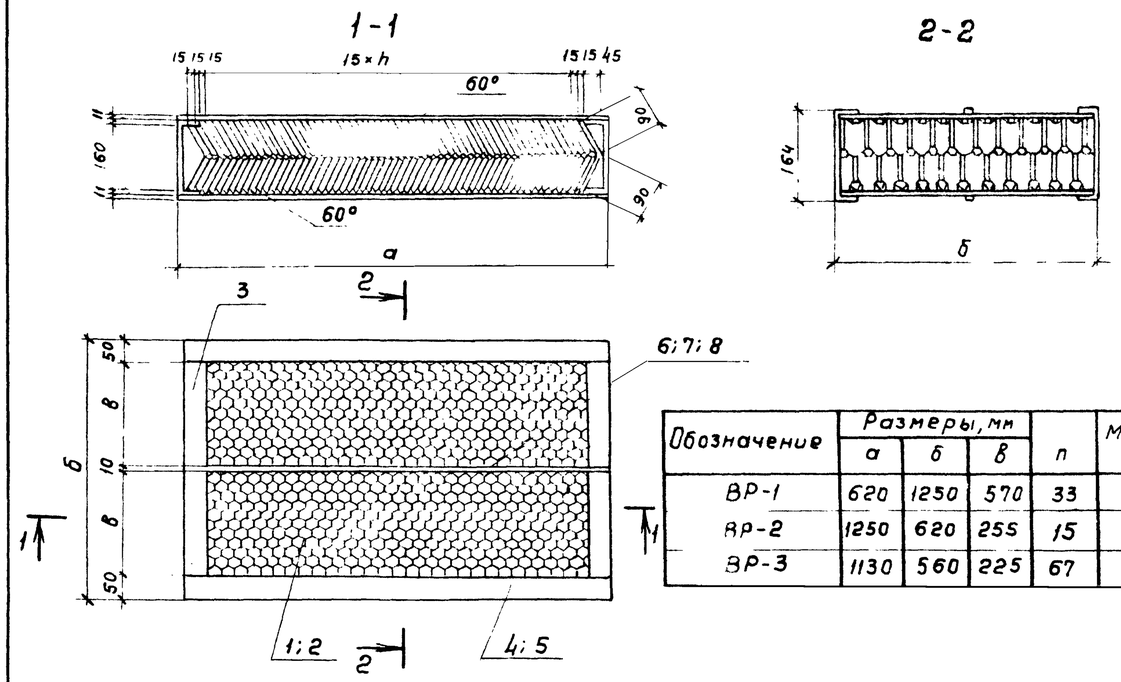

Обозначение	Размеры, мм			п	Масса, кг
	а	б	в		
ВР-1	620	1250	570	33	5.09
ВР-2	1250	620	255	15	5,3
ВР-3	1130	560	225	67	4.8

Поз.	Наименование	Кол. на испол.								
		ВР-1	ВР-2	ВР-3						
	Детали									
	Лист поливинилхлоридный									
	гофрированный									
	тип I марки ГОСТ16398-81;									
	ТУ6-19-051-499-84									
1	0,6 × 1250 × 90, шт	76								
2	0,6 × 620 × 90, шт		160	144						
	Лист из полиэтилена									
	низкой плотности									
	марки 10702-78;									
	ТУ6-0,5-1313-85									
3	1,0 × 260 × 620, шт.	2	2	2						
4	1,0 × 260 × 1130, шт.			2						
5	1,0 × 260 × 1250, шт.	2	2							
6	1,0 × 10 × 620, шт.	2								
7	1,0 × 10 × 1130, шт.			2						
8	1,0 × 10 × 1250, шт.		2							
	Материалы									
	Клей ПВХ ТУ6-10-893-75									
	марки Б, кг	0,023	0,024	0,022						

Нач.отд.	Трубников	
Н.контр.	Никитина	
Рук.бр.	Никитина	
Ст.инж.	Королова	
Инженер	Троценко	
Техник	Соловьева	

ТП 901-6-90с.86 – НВ.Н

Водоуловительные решетки ВР1 ÷ ВР3
Эскизный чертеж общего вида.

Стадия	Лист	Листов
Р.П.	28	

СОЮЗВОДОКАНАЛПРОЕКТ

Взам. инв. №
Подпись и дата
Инв. № подл.

Альбом III

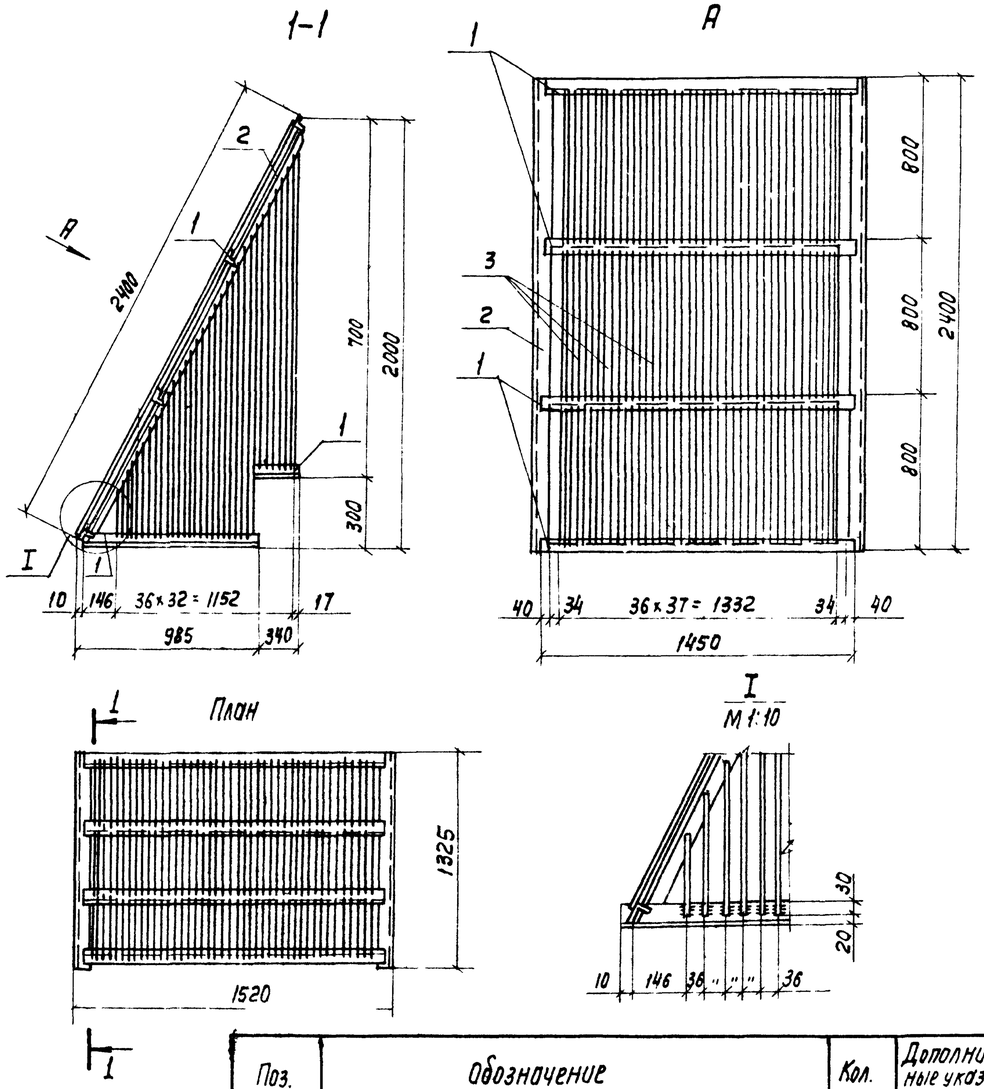

Поз.	Обозначение	Кол.	Дополнительные указания
	Материалы		
1	Уголок $\frac{50\times50\times4\ ГОСТ\ 8509-72}{Ст.3\ ГОСТ\ 535-79}$, м	13.20	40.26 кг
2	Уголок $\frac{75\times75\times6\ ГОСТ\ 8509-72}{Ст.3\ ГОСТ\ 535-79}$, м	4,5	31.0 кг
3	Круг $\frac{6\ ГОСТ\ 2590-71}{Ст.3\ ГОСТ\ 535-79}$, м	151.0	33.52 кг
	Масса:		104.78 кг

Нач.отд.	Трубников	
Н. Контр.	Никитина	
Рук. бр.	Никитина	
Ст. инж.	Коропова	
Инженер	Белова	
Техник	Соловьева	

ТП901-Б-90с. 86 -НВН

Сооружающая решетка. Эскизный чертеж общего вида

Стадия	Лист	Листов
Р.П.	29	

СОЮЗВОДОКАНАЛПРОЕКТ

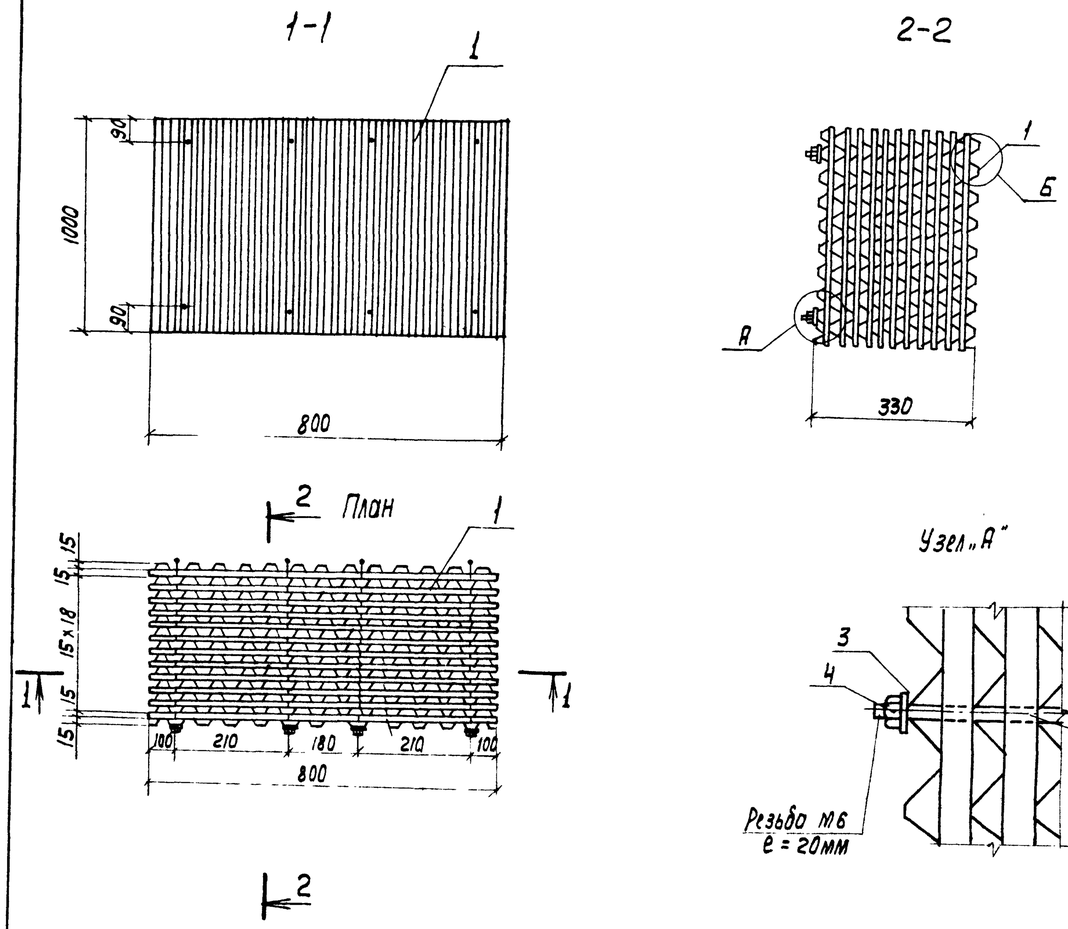

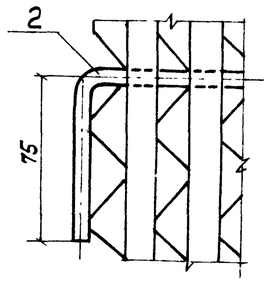

Поз.	Наименование	Кол. на исполнение Б-4
	Детали	
	Лист поливинилхлоридный гофрированный Тип I марки ГОСТ 16398-81 ТУ6-19-051-499-84	
1	800 × 1000 × 0.5 шт.	22
	Материалы	
2	Круг $\frac{6\ ГОСТ\ 2590-71}{Ст.3\ ГОСТ\ 535-79}$, м	3,28
3	Шайба 6 ГОСТ 6958-78, кг	0,02
4	Гайка М6 ГОСТ 5915-70, кг	0,02

Нач.отд.	Трубников	
Н. Контр.	Никитина	
Рук. бр.	Никитина	
Ст. инж.	Коропова	
Инженер	Троценко	
Техник	Соловьева	

ТП901-Б-90с. 86 - НВН

Блок Б-4 Эскизный чертеж общего вида

Стадия	Лист	Листов
Р.П.	30	

СОЮЗВОДОКАНАЛПРОЕКТ

Инв. № подл. | Подпись и дата | Взам. инв. №