# ТИПОВОЙ ПРОЕКТ

## 904-1-55.84

# КОМПРЕССОРНАЯ СТАНЦИЯ

## АВТОМАТИЗИРОВАННАЯ ОТДЕЛЬНО СТОЯЩАЯ 6(4)К-250А0 ПРОИЗВОДИТЕЛЬНОСТЬЮ 1500(1000)$М^3$/МИН ОСУШЕННОГО ВОЗДУХА

Исключен из числа действующих и.1.86

## АЛЬБОМ 5

## АВТОМАТИЗАЦИЯ И КИП
## ЗАДАНИЕ ЗАВОДУ - ИЗГОТОВИТЕЛЮ

КФ ЦИТП Инв.N°8689/5

| | | | | Привязан | |
|---|---|---|---|---|---|
| | | | | | |
| | | | | | |
| | | | | | |
| | | | | | |
| Инв.N° | | | | | |

ЦЕНТРАЛЬНЫЙ ИНСТИТУТ ТИПОВОГО ПРОЕКТИРОВАНИЯ
ГОССТРОЯ СССР
КИЕВСКИЙ ФИЛИАЛ
г. Киев-57 ул. Эжена Потье № 12

Заказ № 69/5 5969 Инв. № 8689/5 Тираж 400

Сдано в печать 7/8 1984 г Цена 1-60

# ТИПОВОЙ ПРОЕКТ 904-1-55.84

# КОМПРЕССОРНАЯ СТАНЦИЯ АВТОМАТИЗИРОВАННАЯ ОТДЕЛЬНО СТОЯЩАЯ

# 6(4)К-250А0

## ПРОИЗВОДИТЕЛЬНОСТЬЮ 1500(1000)М³/МИН ОСУШЕННОГО ВОЗДУХА

## АЛЬБОМ 5

СОСТАВ ПРОЕКТА:

| | |
|---|---|
| АЛЬБОМ 1 | ТЕХНОЛОГИЧЕСКАЯ ЧАСТЬ. |
| АЛЬБОМ 2 | ЭЛЕКТРОТЕХНИЧЕСКАЯ ЧАСТЬ. |
| АЛЬБОМ 3 | АВТОМАТИЗАЦИЯ И. КИП. ЧЕРТЕЖИ. |
| АЛЬБОМ 4 | АВТОМАТИЗАЦИЯ И КИП. ЗАДАНИЕ ЗАВОДУ ИЗГОТОВИТЕЛЮ ДЛЯ 6 КОМПРЕССОРОВ. |
| АЛЬБОМ 5 | АВТОМАТИЗАЦИЯ И КИП. ЗАДАНИЕ ЗАВОДУ ИЗГОТОВИТЕЛЮ ДЛЯ 4 КОМПРЕССОРОВ |
| АЛЬБОМ 6 | АРХИТЕКТУРНО-СТРОИТЕЛЬНАЯ И САНТЕХНИЧЕСКАЯ ЧАСТИ ДЛЯ 6 КОМПРЕССОРОВ |
| АЛЬБОМ 7 | АРХИТЕКТУРНО-СТРОИТЕЛЬНАЯ И САНТЕХНИЧЕСКАЯ ЧАСТИ ДЛЯ 4 КОМПРЕССОРОВ |
| АЛЬБОМ 8 | СТРОИТЕЛЬНЫЕ КОНСТРУКЦИИ И ИЗДЕЛИЯ |
| АЛЬБОМ 9 | НЕСТАНДАРТИЗИРОВАННОЕ ОБОРУДОВАНИЕ ТЕХНОЛОГИЧЕСКАЯ ЧАСТЬ |
| АЛЬБОМ 10 | СБОРНИК СПЕЦИФИКАЦИЙ ОБОРУДОВАНИЯ ДЛЯ 6 КОМПРЕССОРОВ |
| АЛЬБОМ 11 | СБОРНИК СПЕЦИФИКАЦИЙ ОБОРУДОВАНИЯ ДЛЯ 4 КОМПРЕССОРОВ |
| АЛЬБОМ 12 | СМЕТЫ И ВЕДОМОСТИ ПОТРЕБНОСТИ В МАТЕРИАЛАХ ДЛЯ 6 КОМПРЕССОРОВ |
| АЛЬБОМ 13 | СМЕТЫ И ВЕДОМОСТИ ПОТРЕБНОСТИ В МАТЕРИАЛАХ ДЛЯ 4 КОМПРЕССОРОВ |

ПРИМЕНЕННЫЕ МАТЕРИАЛЫ:

ТИПОВОЙ ПРОЕКТ 407-3-168/75. ТРАНСФОРМАТОРНЫЕ ПОДСТАНЦИИ С КАБЕЛЬНЫМИ И ВОЗДУШНЫМИ ВВОДАМИ 6-10 КВ. НА ОДИН И ДВА ТРАНСФОРМАТОРА МОЩНОСТЬЮ ДО 2×630 КВА АЛЬБОМ 3 /РАСПРОСТРАНЯЕТ СВЕРДЛОВСКИЙ ФИЛИАЛ ЦИТП /

РАЗРАБОТАН ГОСУДАРСТВЕННЫМИ ПРОЕКТНЫМИ ИНСТИТУТАМИ:

ГИПРОСТРОЙДОРМАШ: АЛЬБОМЫ 1,2,3,4,5,9,10,11,12,13
РОСТОВСКИЙ ПРОМСТРОЙНИИПРОЕКТ: АЛЬБОМЫ 6,7,8,10,11,12,13

ГЛАВНЫЙ ИНЖЕНЕР ИНСТИТУТА Ю.Н. МЕХАНЦЕВ
ГЛАВНЫЙ ИНЖЕНЕР ПРОЕКТА С.М. ЛЕОНОВ

УТВЕРЖДЕН МИНСТРОЙДОРМАШЕМ
РЕШЕНИЕ №20/83 ОТ 1.11.1983 г.
ВВЕДЕН В ДЕЙСТВИЕ ГИПРОСТРОЙДОРМАШЕМ
С 30.12.1983 г. ПРИКАЗ №190-П ОТ 20.12.1983 г.

Привязан

Инв.№

КФ ЦИТП Инв.№8689/5

Альбом 5

Типовой проект 904-1-55.84


| № п/п | Наименование | Номер листа | Стр. |
|---|---|---|---|
| 1 | Содержание альбома | | 2 |
| 2 | Указание к применению выпуска | | 3 |
| 3 | Щит оператора | 1-36 | 4-14 |
| 4 | Компрессорная станция Принципиальная электрическая схема питания | | 15 |
| 5 | Компрессорная станция Принципиальная электрическая схема сигнализации | | 16 |
| 6 | Установка осушки Принципиальная электрическая схема сигнализации | | 17 |
| 7 | Компрессорная станция Принципиальная электрическая схема управления вентиляции аварийного слива масла из маслобаков | | 18 |
| 8 | Вентсистема 2 Электрические схемы | | 19 |


| № п/п | Наименование | Номер листа | Стр. |
|---|---|---|---|
| | | | |

| № п/п | Наименование | Номер листа | Стр. |
|---|---|---|---|
| | | | |

Инв. № 8689/5

2

| | | | | |
|---|---|---|---|---|
| ГИП | Леонов | | 25.6.85 | ТП904-1-55.84 А |
| Нач. отд. | Христофоров | | | Компрессорная станция ЧК-250/9 с осушкой воздуха |
| Гл. спец. | Левинский | | | Задание заводу изготовителю |
| Н. контр. | Золотарева | | | |
| Рук. гр. | Седых | | | Содержание альбома |
| Ст. инж. | Склярова | | | |
| Ст. техн. | Шуст | | | |

| Стадия | Лист | Листов |
|---|---|---|
| РП | | |

ГИПРОСТРОЙДОРМАШ г. Ростов-на-Дону

Привязан

Инв. №

Инв. № подл. | Подп. и дата | Взам. инв. №

Альбом 4

ТП 904-1-55.84

Типовой проект

## Техническое описание к применению выпуска.

Задание заводу-изготовителю щитов выполнено в соответствии с:

- руководящим материалом РМ4-107-81 „Системы автоматизации технологических процессов. Требования к выполнению проектной документации на щиты и пульты";
- руководящим материалом РМ4-183-81 „Системы автоматизации технологических процессов. Порядок согласования технической документации на изготовление щитов и пультов заводами-изготовителями Минмонтажспецстроя СССР";
- руководящим материалом РМ3-82-76 ч.1 „Щитый пульты систем автоматизации технологических процессов. Корпусы и каркасы. Часть I, Щиты;"
- сборником 40 „Установка аппаратуры внутри щитов по ОСТ 36.13-76 и ОСТ 36.ЭД1.13-79";
- сборником 44 „Установка аппаратуры внутри щитов по ОСТ 36.13-76 и ОСТ 36.ЭД1.13-79."

В настоящий альбом включена техническая документация, необходимая для изготовления щита оператора.

В комплект технической документации входят:

а) чертеж общего вида, состоящий из:
- перечня составных частей;
- вида спереди;
- вида на внутренние плоскости;
- таблиц для монтажа электрических проводок;

б) принципиальные электрические схемы (для справок).

Заказная спецификация щитов включена в альбом 10.

Типоразмеры щитов, область их применения и условия эксплуатации соответствуют ОСТ 36.13-76 „Щиты и пульты систем автоматизации технологических процессов. Общие технические условия".

Выбор аппаратуры, устанавливаемой на щитах, соответствует „Номенклатуре изделий, поставляемых комплектно со щитами и пультами систем автоматизации технологических процессов".

При выполнении таблиц соединений проводок и таблиц подключений использованы монтажные символы электроаппаратуры, приведенные в руководящем материале РМ4-184-80 „Системы автоматизации технологических процессов. Электроаппаратура, поставляемая комплектно со щитами и пультами по ОСТ 36.13-76. Монтажные символы".

Инв. № 8689/5

3

| | | | | | |
|---|---|---|---|---|---|
| ГИП | Леонов | | 25.5.83 | ТП 904-1-55.84 АО. ДЩ | |
| Нач.отд. | Христофоров | | | Компрессорная станция 6(4)К-250.45 с осушкой воздуха | |
| Гл.спец. | Левинский | | | Задание заводу-изготовителю щитов. | Стадия: Р.П; Лист; Листов |
| Н.контр. | Золотарева | | | | |
| Рук.гр. | Седых | | | Техническое описание к применению выпуска. | ГИПРОСТРОЙДОРМАШ г.Ростов-на-Дону |
| Ст.инж. | Склярова | | | | |
| Ст.техн. | Шуст | | | | |

Привязан

Инв. №

Инв. № подл. | Подп. и дата | Взам. инв. №

| Поз. | Обозначение | Наименование | Кол. | Прим |
|---|---|---|---|---|
| | | **Детали** | | |
| 1 | ТК3-126-81 | Скоба С600 | 1 | У2 ТМ3-26-81 |
| 2 | ТК3-125-81 | Скоба С3600 | 14 | У1 ТМ3-26-81 |
| 3 | ТК3-109-81 | Скоба С70 | 18 | |
| 4 | ТК3-100-81 | Рейка РБ 600 | 2 | У1 ТМ3-1-81 |
| 5 | ТК3-250-83 | Кронштейн | 7 | ТМ3-151-83 |
| | | **Стандартные изделия** | | |
| 6 | | Панель с каркасом щита ЩПК-II-600УЧ УР00 ОСТ36.13-76 | 1 | |
| 7 | | Кнопка КЕ-011 У3, исп.2, толкатель цилиндрический черный ГОСТ 5.1245-72 | 2 | SB1, SB2 |
| 8 | | Выключатель пакетный ПВ1-10, ОСТ16.0-526.001-77 | 8 | У459 ТМ3-13-81 SA SA1-SA7 |
| 9 | | Резистор металлопленочный МЛТ-0.25, Р ном.=0.25 Вт ГОСТ 7113-77 Е | 20 | У2 ТМ3-18-81 #1R1÷#4R1, #1R2÷#4R2, #1R3÷#4R3, #1R4÷#4R4, #1R5÷#4R5 |

Привязан

Инв.№

| | | | |
|---|---|---|---|
| ГИП | Леонов | | 25.5.83 |
| Нач.отд. | Христофоров | | |
| Гл.спец. | Левинский | | |
| Н.контр. | Золотарева | | |
| Рук.гр. | Седых | | |
| Ст.инж. | Скларова | | |
| Ст.техн. | Шуст | | |

ТП 904-1-55.84 АО.ДШ.

Компрессорная станция УК-250АО с осушкой воздуха

Щит оператора

Общий вид.

| Стадия | Лист | Листов |
|---|---|---|
| РП | 1 | 36 |

ГИПРОСТРОЙДОРМАШ г.Ростов-на-Дону

Кальку сверил Шуст Копировал Генюк формат А4

Альбом 5

Типовой проект 904-1-55.84

| Поз. | Обозначение | Наименование | Кол. | Прим |
|---|---|---|---|---|
| | | **Прочие изделия** | | |
| 10 | | Регулятор разности температур РРТ-2, ТУ25-02.340469-80 | 4 | #1п.36÷#4п.36 |
| 11 | | Реле электромагнитное РПУ-2-064403, 4з+4р.конт., ~220В, 50Гц, ТУ16-523.331-78 | 1 | У203 ТМ3-13-81 К1 |
| 12 | | Реле электромагнитное РПУ-2-062403, 2з+4р конт., ~220В, 50Гц, ТУ16-523.331-78 | 1 | У203 ТМ3-13-81 К2 |
| 13 | | Реле электромагнитное РПУ-2-062003, 2з конт., ~220В, 50Гц, ТУ16-523.331-78 | 1 | У203 ТМ3-13-81 KV |
| 14 | | Тумблер ТВ2-1 УС0.360.049ТУ | 6 | SA6.1÷SA6.6 |
| 15 | | Табло световое ТСМ ТУ16.535.424-79 | 16 | |
| | | Арматура светосигнальная ~220В, 50Гц ТУ16.535.582-76 | | |
| 16 | | АМЕ324.121.242, линза желтая | 6 | HL6.1÷HL6.6 |
| 17 | | АМЕ321.121.242 линза красная | 4 | #1HL1÷#4HL1 |
| 18 | | АМЕ323.121.242 линза зеленая | 4 | #1HL2÷#4HL2 |

Привязан

Инв.№

ТП 904-1-55.84 АО.ДШ

Лист 2

Кальку сверил Шуст Копировал Генюк формат А4

| Поз. | Обозначение | Наименование | Кол. | Прим. |
|---|---|---|---|---|
| 19 | | Арматура светосигнальная ~220В, 50Гц АМЕ324.121.242, линза молочная ТУ16.535.582-76 | 1 | HL |
| 20 | | Диод Д-246Б, Iпр.=5А, Uобр.=400В, а А0.336.206ТУ | 1 | У1 ТМ3-18-81 VD |
| 21 | | Диод Д-226Б, Iпр.=0,3А, Uобр=400В, а А0336.206ТУ | 40 | У1 ТМ3-18-81 #1VD1÷#1VD10 #2VD1÷#2VD10 #3VD1÷#3VD10 #4VD1÷#4VD10 |
| 22 | | Конденсатор МБГП-2.2мкф, U=600В, ОЖ0.462.107ТУ | 20 | #1C1÷#4C1 #1C2÷4C2 #1C3÷4C3 #1C4÷4C4 #1C5÷4C5 |
| 23 | | Вставка плавкая ВПЗБ-1 АГ0.481.304ТУ Iпл.вст.=6,3А | 1 | ТМ3-151-83 FU1 |
| | | То же, ВП2Б-1 АГ0.481.304ТУ | | |
| 24 | | Iпл.вст.=4А | 1 | FU2 |
| 25 | | Iпл.вст.=0.5А | 1 | FU3 |
| 26 | | Iпл.вст.=0.25А | 4 | FU4÷FU7 |
| 27 | | Держатель вставки плавкой ДВП4-3В АГ0.481.301ТУ | 1 | ТМ3-151-83 |
| 28 | | То же, ДВП4-2В АГ0.481.301ТУ | 6 | |

Привязан

Инв.№

ТП 904-1-55.84 АО.ДШ.

Лист 3

Кальку сверил Шуст Копировал Генюк формат А4

Альбом 5

Типовой проект 904-1-55.84

| Поз. | Обозначение | Наименование | Кол. | Прим. |
|---|---|---|---|---|
| 30 | | Блок зажимов БЗ-10 ТУ36.1750-74 | 7 | У3 ТМ3-140-81 |
| 31 | | Упор ТУ36.1751-74 | 4 | |
| 32 | | Колодка восьмиклеммная ТУ36.1222-72 | 9 | |
| 33 | | Рамка РПМ 66х26 ТУ36.1130-74 | 34 | |
| | | Перемычка П ТУ36.1752-74 | 16 | |
| | | **Материалы** | | |
| | | Провод ПВ1 1х1.0 | 220 | м |
| | | ПВ1 1х1.5 | 25 | м |

Привязан

Инв.№

Инв.№ 8689/5 4

ТП 904-1-55.84 АО.ДШ

Лист 4

Кальку сверил Шуст Копировал Генюк формат А4

Типовой проект 904-1-55.84 Альбом 7

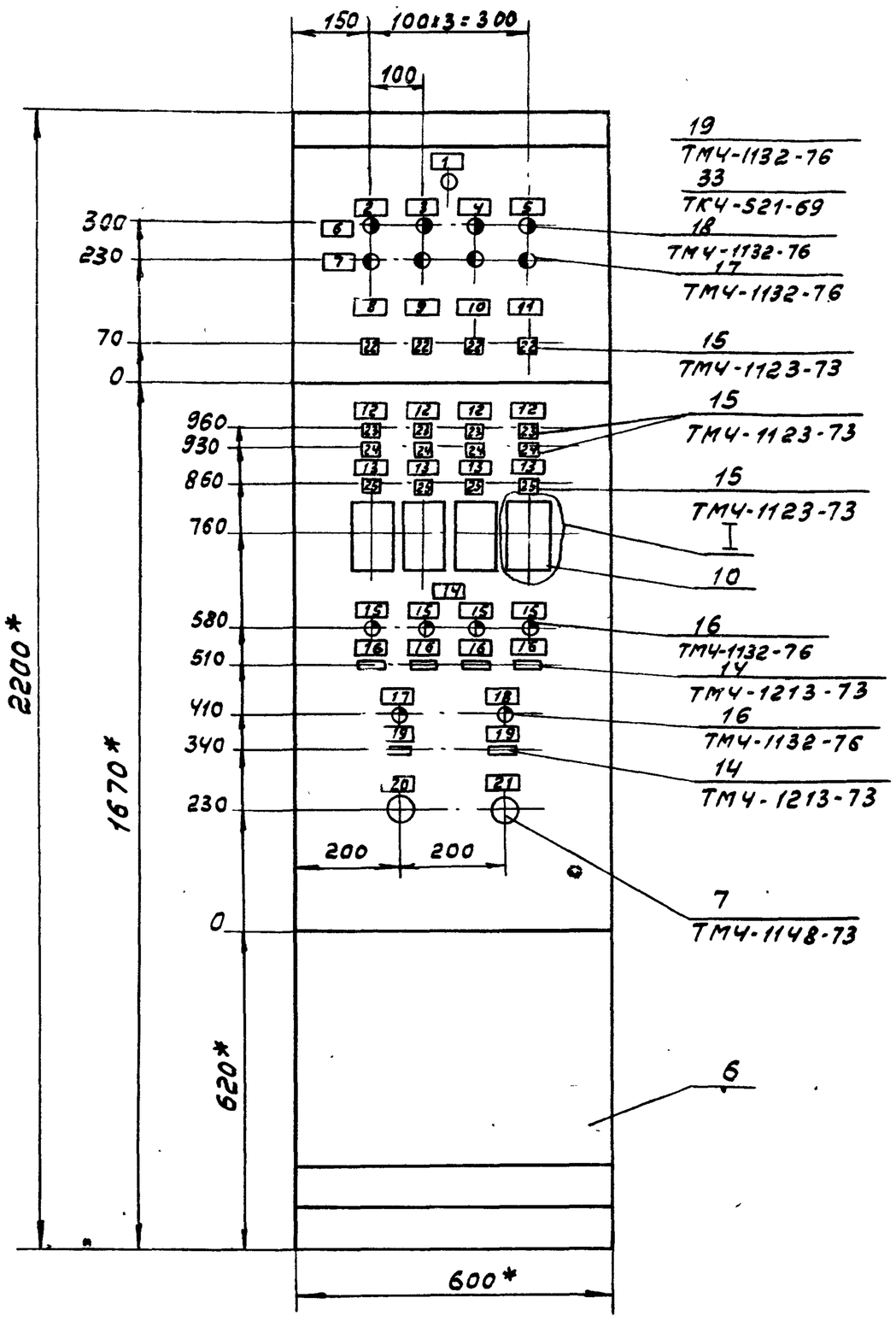


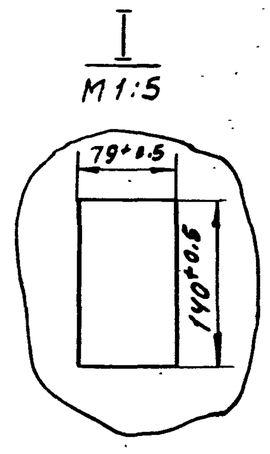


1. * Размеры для справок.
2. Покрытие - вариант 2 ОСТ 36.13-76.

Привязан

Инв.№

ТП 904-1-55.84 АО.ДЩ

Лист 5

Кальку сверил Шуст Копировал Генюк формат А4

## Вид на внутренние плоскости щита (развернуто)

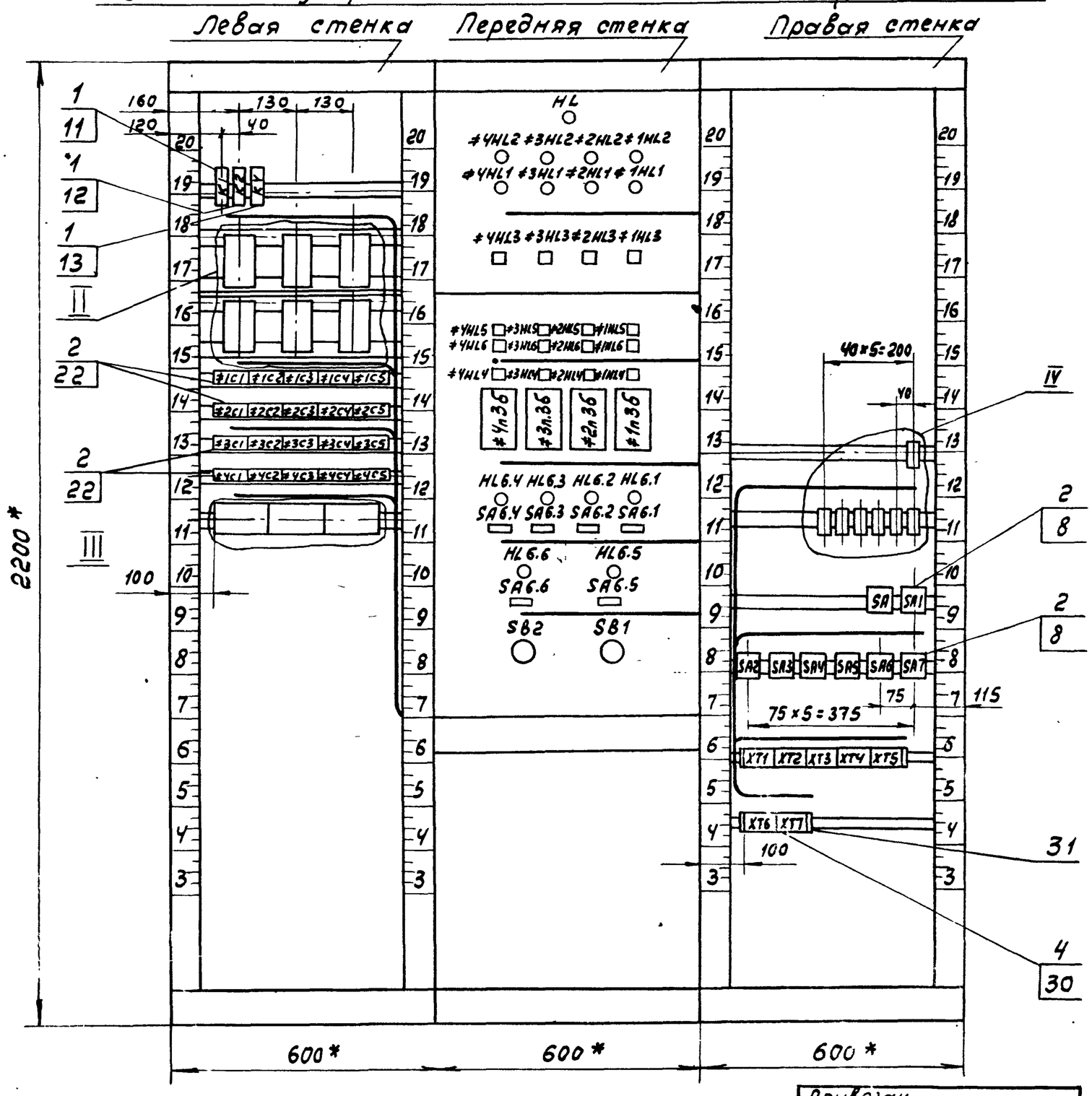


Привязан

Инв.№

Инв. № 8689/5

ТП 904-1-55.84 АО.ДЩ.

Лист 6

5

Кальку сверил Шуст Копировал Генюк формат А4

II

М 1:2,5

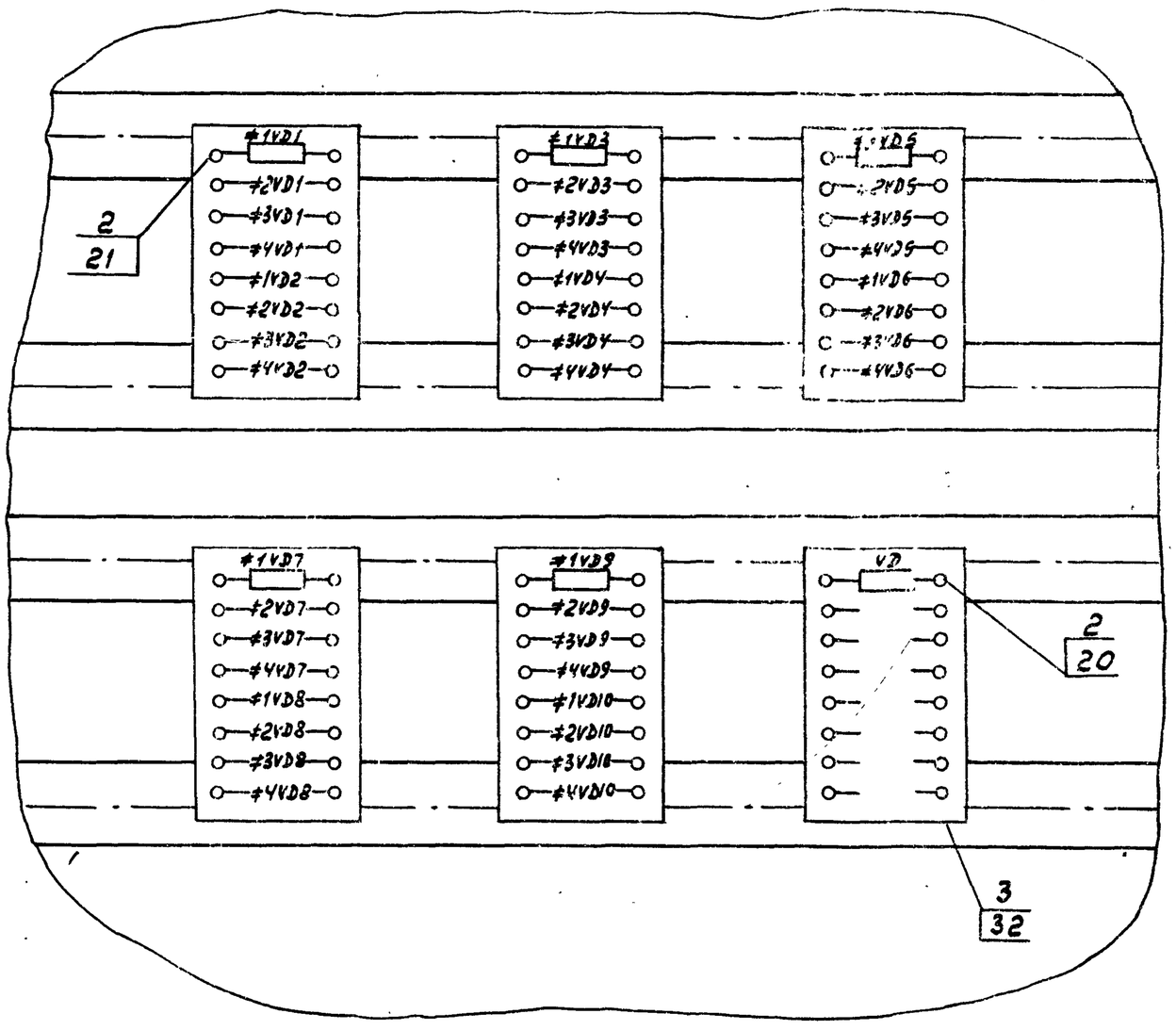


Привязан

Инв. №

ТП 904-1-55.84 АО.ДЦ

Лист 7

Кальку сверил Шуст Копировал Генюк формат А4

III

М 1:2,5

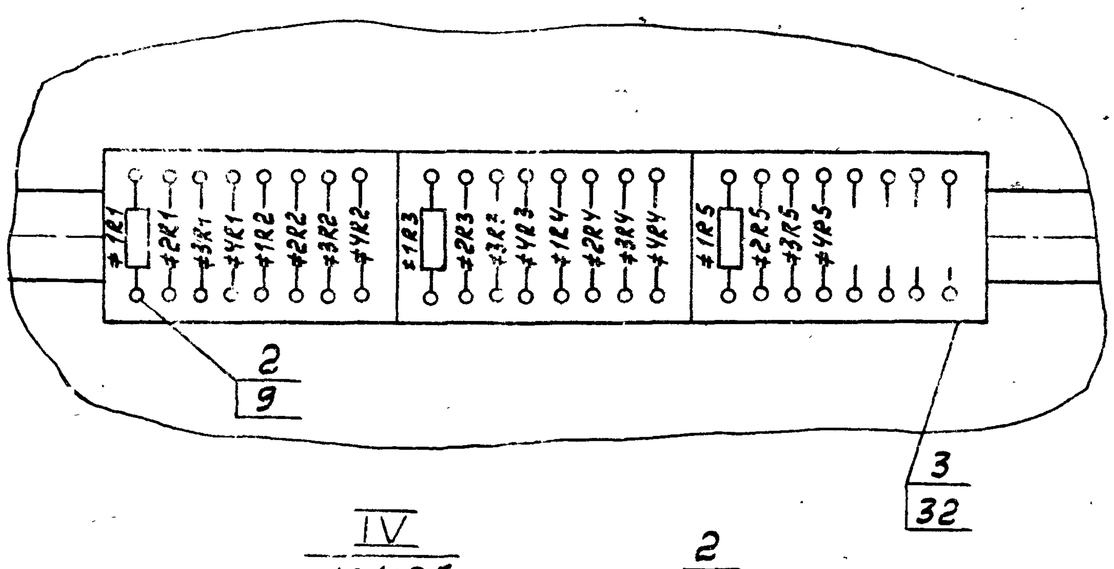


IV

М 1:2,5

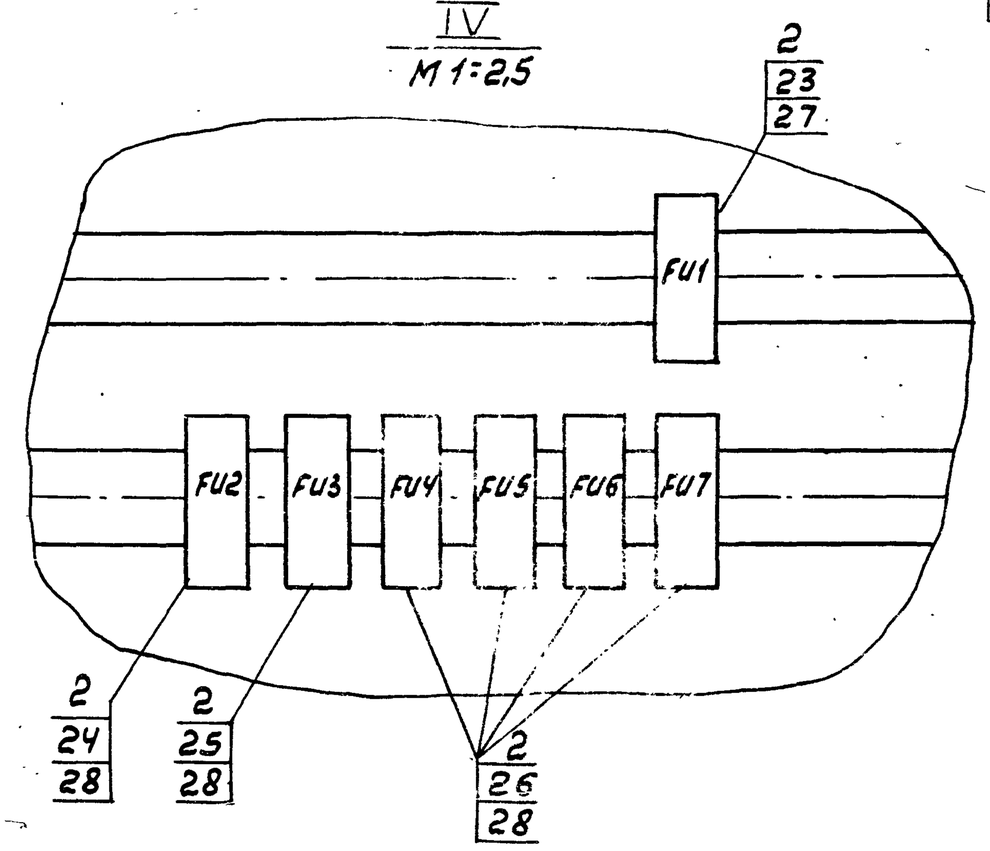


Привязан

Инв. №

Инв. № 8689/5 6

ТП 904-1-55.84 АО.ДЦ

Лист 8

Кальку сверил Шуст Копировал Генюк формат А4

РПУ-2-064403

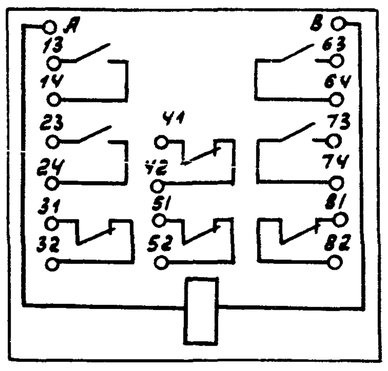


ПВ1-10

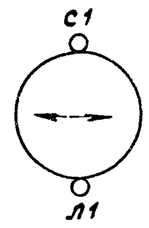


МЛТ

АМЕ

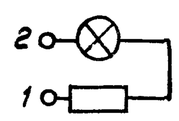


Д

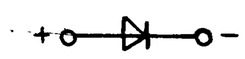


РПУ-2-062003

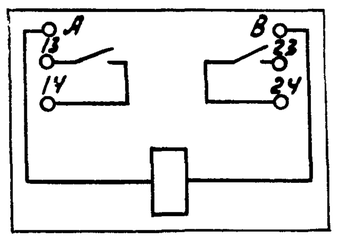


ТСМ

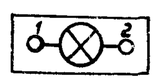


МБГП

Привязан

Инв.№

ТП904-1-55.84 АО.ДШ

Лист 9

Кальку сверил Копировал Генюк формат А4

Таблица 1

Надписи на табло и в рамках

| № надписи | Наименование | Кол. |
|---|---|---|
| | | |
| | Рамка 66×26 | |
| | | |
| 1 | Контроль напряжения ~ 220В, 50Гц | 1 |
| 2 | Установка осушки №1 | 1 |
| 3 | Установка осушки №2 | 1 |
| 4 | Установка осушки №3 | 1 |
| 5 | Установка осушки №4 | 1 |
| 6 | Нормальная работа | 1 |
| 7 | Авария | 1 |
| 8 | Компрессор №1 | 1 |
| 9 | Компрессор №2 | 1 |
| 10 | Компрессор №3 | 1 |
| 11 | Компрессор №4 | 1 |

Продолжение табл.1

| № надписи | Наименование | Кол. |
|---|---|---|
| 12 | Т воздуха после теплообменника | 4 |
| 13 | Перепад t°C масла | 4 |
| 14 | Вентиль аварийного слива масла | 1 |
| 15 | Вентиль закрыт | 4 |
| 16 | Откл. Вкл. | 4 |
| 17 | Бак чистого масла. Вентиль закрыт | 1 |
| 18 | Бак отработанного масла Вентиль - закрыт | 1 |
| 19 | Откл.-Вкл. | 2 |
| 20 | Опробование сигнализации | 1 |
| 21 | Съем сигнала | 1 |

Привязан

Инв.№

ТП904-1-55.84 АО.ДШ.

Лист 10

Кальку сверил Шуст Копировал Генюк формат А4

Типовой проект 904-1-55.84 Альбом 5

Продолжение табл.1

| № надписи | Наименование | Кол. |
|---|---|---|
| | | |
| | Табло ТСМ | |
| | | |
| 22 | t°C воды выше нормы | 1 |
| 23 | Выше нормы | 1 |
| 24 | Ниже нормы | 1 |
| 25 | Выше нормы | 1 |

Продолжение табл.1

| № надписи | Наименование | Кол. |
|---|---|---|
| | | |

Взам.инв.№ | Подп. и дата | Инв.№ подл.

Привязан

Инв.№

Инв.№ 8689/5 7

ТП904-1-55.84 АО.ДШ

Лист 11

Кальку сверил Шуст Копировал Генюк формат А4

Альбом 5

Типовой проект 904-1-55.84

## Соединение проводок Таблица 2

| Проводник | Откуда идет | Куда поступает | Данные провода | Примечание |
|---|---|---|---|---|
| 800 | SA/C1 | XT1/1 | | |
| | XT1/1 | XT1/2 | | п |
| | XT1/2 | XT1/3 | | п |
| | XT1/3 | XT1/4 | | п |
| | XT1/4 | XT1/5 | | п |
| | XT1/5 | XT1/6 | | п |
| | XT1/6 | XT1/7 | | п |
| | XT1/7 | SA6.5/1 | | |
| | SA6.5/1 | SA6.5/3 | | п |
| | SA6.5/3 | SA6.6/1 | | |
| | SA6.6/1 | SA6.6/3 | | п |
| | SA6.6/3 | SA6.1/1 | | |
| | SA61/1 | SA6.1/3 | | п |
| | SA6.1/3 | SA6.2/1 | | |
| | SA6.2/1 | SA6.2/3 | | п |
| | SA6.2/3 | SA6.3/1 | | |
| | SA6.3/1 | SA6.3/3 | | п |
| | SA6.3/3 | SA6.4/1 | | |
| | SA6.4/1 | SA6.4/3 | | п |
| | SA6.4/3 | K2/13 | | |
| | K2/13 | K2/23 | | п |
| | K2/23 | K1/13 | | |
| | K1/13 | K1/23 | | п |
| | K1/23 | K1/63 | | |
| | K1/63 | K1/73 | | |

Привязан

Инв.№

ТП 904-1-55.84 АДЩ Лист 12

Кальку сверил Шуст Копировал Генюк формат А4

## Продолжение таблицы 2

| Проводник | Откуда идет | Куда поступает | Данные провода | Примечание |
|---|---|---|---|---|
| 801 | SA1/C1 | FU1/1 | | |
| 802 | FU1/2 | SA2/L1 | | |
| | SA2/L1 | SA3/L1 | | |
| | SA3/L1 | SA4/L1 | | |
| | SA4/L1 | SA5/L1 | ПВ1 1×1,0 | |
| | SA5/L1 | SA6/L1 | | |
| | SA6/L1 | SA7/L1 | | |
| | SA7/L1 | HL/1 | | |
| | | | | |
| 803 | SA2/C1 | FU2/1 | | |
| 804 | FU2/2 | XT2/1 | | |
| | XT2/1 | XT2/2 | | п |
| | XT2/2 | XT2/3 | | п |
| | XT2/3 | XT2/4 | | п |
| | XT2/4 | XT2/5 | | п |
| | XT2/5 | XT2/6 | | п |
| | XT2/6 | XT2/7 | | п |
| | XT2/1 | SB1/2 | | |
| | SB1/2 | SB2/3 | | |
| | SB2/3 | ≠1п.3б/2 | | |
| | ≠1п.3б/2 | ≠2п.3б/2 | | |
| | ≠2п3б/2 | ≠3п.3б/2 | | |
| | ≠3п.3б/2 | ≠4п.3б/2 | | |
| | ≠4п.3б/2 | KV/13 | | |
| | | | | |
| | | | | |

Привязан

Инв.№

ТП 904-1-55.84 АДЩ Лист 13

Кальку сверил Шуст Копировал Генюк формат А4

Инв.№ подл. | Подп. и дата | Взам. инв.№

## Продолжение таблицы 2

| Проводник | Откуда идет | Куда поступает | Данные провода | Примечание |
|---|---|---|---|---|
| 805 | SA3/C1 | FU3/1 | | |
| 806 | FU3/2 | XT3/1 | | |
| 807 | SA4/C1 | FU4/1 | | |
| 808 | FU4/2 | ≠1п.3б/16 | | |
| 809 | SA5/C1 | FU5/1 | | |
| 810 | FU5/2 | ≠2п.3б/16 | | |
| 811 | SA6/C1 | FU6/1 | | |
| 812 | FU6/2 | ≠3п.3б/16 | | |
| 813 | SA7/C1 | FU7/1 | | |
| 814 | FU7/2 | ≠4п.3б/16 | | |
| 101 | XT3/1 | K2/A | | |
| | K2/A | K1/A | | |
| 102 | SA6.1/2 | K1/31 | | |
| 103 | K1/32 | HL 6.1/1 | | |
| 104 | XT3/2 | SA6.1/4 | ПВ1 1×1.5 | |
| | SA6.1/4 | K1/14 | ПВ1 1×1.5 | |
| 105 | K1/41 | SA6.2/2 | | |
| 106 | K1/42 | HL 6.2/1 | | |
| 107 | XT3/3 | SA6.2/4 | ПВ1 1×1.5 | |
| | SA6.2/4 | K1/24 | | |
| 108 | K1/51 | SA6.3/2 | | |
| 109 | K1/52 | HL 6.3/2 | | |
| 110 | XT3/4 | SA6.3/4 | ПВ1 1×1.5 | |
| | SA6.3/4 | K1/64 | | |
| | | | | |
| | | | | |

Привязан

Инв.№

ТП904-1-55.84 АДЩ Лист 14

Кальку сверил Шуст Копировал Генюк формат А4

## Продолжение таблицы 2

| Проводник | Откуда идет | Куда поступает | Данные провода | Примечание |
|---|---|---|---|---|
| 111 | K1/81 | SA6.4/2 | | |
| 112 | K1/82 | HL 6.4/2 | | |
| 113 | XT3/5 | SA6.4/4 | ПВ1 1×1.5 | |
| | SA6.4/4 | K1/74 | | |
| 114 | SA6.5/2 | K2/31 | | |
| 115 | K2/32 | HL 6.5/1 | | |
| 116 | XT3/6 | SA6.5/4 | ПВ1 1×1.5 | |
| | SA6.5/4 | K2/14 | | |
| 117 | K2/41 | SA6.6/2 | | |
| 118 | K2/42 | HL 6.6/1 | | |
| 119 | XT3/7 | SA6.6/4 | ПВ1 1×1.5 | |
| | SA6.6/4 | K2/24 | | |
| 401 | XT2/9 | KV/14 | | |
| | SB1/1 | ≠4VD10/+ | | |
| | ≠4VD10/+ | ≠3VD10/+ | | |
| | ≠3VD10/+ | ≠2VD10/+ | | |
| | ≠2VD10/+ | ≠1VD10/+ | | |
| | ≠1VD10/+ | ≠4VD8/+ | | |
| | ≠4VD8/+ | ≠3VD8/+ | | |
| | ≠3VD8/+ | ≠2VD8/+ | | |
| | ≠2VD8/+ | ≠1VD8/+ | | |
| | ≠1VD8/+ | ≠4VD6/+ | | |
| | ≠4VD6/+ | ≠3VD6/+ | | |
| | ≠3VD6/+ | ≠2VD6/+ | | |
| | ≠2VD6/+ | ≠1VD6/+ | | |
| | ≠1VD6/+ | ≠4VD4/+ | | |

Привязан

Инв.№

Инв.№ 8689/5 8

ТП 904-1-55.84 АДЩ Лист 15

Кальку сверил Шуст Копировал Генюк формат А4

## Соединение проводок. Таблица 2

| Проводник | Откуда идет | Куда поступает | Данные провода | Примечание |
|---|---|---|---|---|
| 403 | ≠ 4VD4/+ | ≠ 3VD4/+ | | |
| | ≠ 3VD4/+ | ≠ 2VD4/+ | | |
| | ≠ 2VD4/+ | ≠ 1VD4/+ | | |
| | ≠ 1VD4/+ | ≠ 4VD2/+ | | |
| | ≠ 4VD2/+ | ≠ 3VD2/+ | | |
| | ≠ 3VD2/+ | ≠ 2VD2/+ | | |
| | ≠ 2VD2/+ | ≠ 1VD2/+ | | |
| 405 | SB2/4 | KV/23 | | |
| 407 | KV/24 | KV/A | | П |
| | KV/A | ≠ 1VD1/- | | |
| | ≠ 1VD1/- | ≠ 2VD1/- | | |
| | ≠ 2VD1/- | ≠ 3VD1/- | | |
| | ≠ 3VD1/- | ≠ 4VD1/- | | |
| | ≠ 4VD1/- | ≠ 1VD3/- | | |
| | ≠ 1VD3/- | ≠ 2VD3/- | | |
| | ≠ 2VD3/- | ≠ 3VD3/- | | |
| | ≠ 3VD3/- | ≠ 4VD3/- | | |
| | ≠ 4VD3/- | ≠ 1VD5/- | | |
| | ≠ 1VD5/- | ≠ 2VD5/- | | |
| | ≠ 2VD5/- | ≠ 3VD5/- | | |
| | ≠ 3VD5/- | ≠ 4VD5/- | | |
| | ≠ 4VD5/- | ≠ 1VD7/- | | |
| | ≠ 1VD7/- | ≠ 2VD7/- | | |
| | ≠ 2VD7/- | ≠ 3VD7/- | | |
| | ≠ 3VD7/- | ≠ 4VD7/- | | |
| | ≠ 4VD7/- | ≠ 1VD9/- | | |

Привязан

Инв.№







## Продолжение таблицы 2

| Проводник | Откуда идет | Куда поступает | Данные провода | Примечание |
|---|---|---|---|---|
| 407 | ≠ 1VD9/- | ≠ 2VD9/- | | |
| | ≠ 2VD9/- | ≠ 3VD9/- | | |
| | ≠ 3VD9/- | ≠ 4VD9/- | | |
| 409 | ≠ 1HL4/2 | ≠ 2HL4/2 | | |
| | ≠ 2HL4/2 | ≠ 3HL4/2 | | |
| | ≠ 3HL4/2 | ≠ 4HL4/2 | | |
| | ≠ 4HL4/2 | ≠ 4D/+ | | |
| | VD/+ | ≠ 4HL6/2 | | |
| | ≠ 4HL6/2 | ≠ 4HL5/2 | | |
| | ≠ 4HL5/2 | ≠ 3HL5/2 | | |
| | ≠ 3HL5/2 | ≠ 3HL6/2 | | |
| | ≠ 3HL6/2 | ≠ 2HL6/2 | | |
| | ≠ 2HL6/2 | ≠ 2HL5/2 | | |
| | ≠ 2HL5/2 | ≠ 1HL5/2 | | |
| | ≠ 1HL5/2 | ≠ 1HL6/2 | | |
| | ≠ 1HL6/2 | ≠ 1HL3/2 | | |
| | ≠ 1HL3/2 | ≠ 2HL3/2 | | |
| | ≠ 2HL3/2 | ≠ 3HL3/2 | | |
| | ≠ 3HL3/2 | ≠ 4HL3/2 | | |
| | ≠ 4HL3/2 | ≠ 4HL1/2 | | |
| | ≠ 4HL1/2 | ≠ 4HL2/2 | | |
| | ≠ 4HL2/2 | ≠ 3HL2/2 | | |
| | ≠ 3HL2/2 | ≠ 3HL1/2 | | |
| | ≠ 3HL1/2 | ≠ 2HL1/2 | | |
| | ≠ 2HL1/2 | ≠ 2HL2/2 | | |

Привязан

Инв.№





## Продолжение таблицы 2

| Проводник | Откуда идет | Куда поступает | Данные провода | Примечание |
|---|---|---|---|---|
| 4-413 | ≠ 4R1/2 | ≠ 4C1/2 | | |
| | ≠ 4C1/2 | ≠ 4VD1/+ | | |
| 4-415 | XT6/10 | ≠ 4HL2/1 | | |
| 4-417 | XT7/1 | ≠ 4R2/1 | | |
| | ≠ 4R2/1 | ≠ 4C2/1 | | |
| | ≠ 4C2/1 | ≠ 4VD4/- | | |
| | ≠ 4VD4/- | ≠ 4HL3/1 | | |
| 4-419 | ≠ 4R2/2 | ≠ 4C2/2 | | |
| | ≠ 4C2/2 | ≠ 4VD3/+ | | |
| 4-421 | ≠ 4п.3б/22 | ≠ 4R3/1 | | |
| | ≠ 4R3/1 | ≠ 4C3/1 | | |
| | ≠ 4C3/1 | ≠ 4VD6/1 | | |
| | ≠ 4VD6/- | ≠ 4HL4/1 | | |
| 4-423 | ≠ 4R3/2 | ≠ 4C3/2 | | |
| | ≠ 4C3/2 | ≠ 4VD5/+ | | |
| 4-425 | XT7/3 | ≠ 4R4/1 | | |
| | ≠ 4R4/1 | ≠ 4C4/1 | | |
| | ≠ 4C4/1 | ≠ 4VD8/- | | |
| | ≠ 4VD8/- | ≠ 4HL5/1 | | |
| 4-427 | ≠ 4R4/2 | ≠ 4C4/2 | | |
| | 4C4/2 | ≠ 4VD7/+ | | |
| 4-429 | XT7/4 | ≠ 4R5/1 | | |
| | ≠ 4R5/1 | ≠ 4C5/1 | | |
| | ≠ 4C5/1 | ≠ 4VD10/- | | |
| | ≠ 4VD10/- | ≠ 3HL6/1 | | |

Привязан

Инв.№







## Продолжение таблицы 2

| Проводник | Откуда идет | Куда поступает | Данные провода | Примечание |
|---|---|---|---|---|
| 3-419 | ≠ 3R2/2 | ≠ 3C2/2 | | |
| | ≠ 3C2/2 | ≠ 3VD3/+ | | |
| 3-421 | ≠ 3п.3б/22 | ≠ 3R3/1 | | |
| | ≠ 3R3/1 | ≠ 3C3/1 | | |
| | ≠ 3C3/1 | ≠ 3VD6/1 | | |
| | ≠ 3VD6/- | ≠ 3HL4/1 | | |
| 3-423 | ≠ 3R3/2 | ≠ 3C2/2 | | |
| | ≠ 3C3/2 | ≠ 3VD5/+ | | |
| 3-425 | XT6/7 | ≠ 3R4/1 | | |
| | ≠ 3R4/1 | ≠ 3C4/1 | | |
| | ≠ 3C4/1 | ≠ 3VD8/- | | |
| | ≠ 3VD8/- | ≠ 3HL5/1 | | |
| 3-427 | ≠ 3R4/2 | ≠ 3C4/2 | | |
| | ≠ 3C4/2 | ≠ 3VD7/+ | | |
| 3-429 | XT6/8 | ≠ 3R5/1 | | |
| | ≠ 3R5/1 | ≠ 3C5/1 | | |
| | ≠ 3C5/1 | ≠ 3VD10/- | | |
| | ≠ 3VD10/- | ≠ 3HL5/1 | | |
| 3-431 | ≠ 3R5/2 | ≠ 3C5/2 | | |
| | ≠ 3C5/2 | ≠ 3VD9/+ | | |
| 4-411 | XT6/9 | ≠ 4R1/1 | | |
| | ≠ 4R1/1 | ≠ 4C1/1 | | |
| | ≠ 4C1/1 | ≠ 4VD2/- | | |
| | ≠ 4VD2/- | ≠ 4HL1/1 | | |

Привязан

Инв.№

Инв. № 8689/5 9





Инв.№ подл. | Подп. и дата | Взам. инв.№

## Соединение проводок. Таблица 2

| Провод-ник | Откуда идет | Куда поступает | Данные провода | Приме-чание |
|---|---|---|---|---|
| 2-423 | ≠ 2R3/2 | ≠ 2C3/2 | | |
| | ≠ 2C3/2 | ≠ 2VD5/+ | | |
| 2-425 | XT6/1 | ≠ 2R4/1 | | |
| | ≠ 2R4/1 | ≠ 2C4/1 | | |
| | ≠ 2C4/1 | ≠ 2VD8/- | | |
| | ≠ 2VD8/- | ≠ 2HL5/1 | | |
| 2-427 | ≠ 2R4/2 | ≠ 2C4/2 | | |
| | ≠ 2C4/2 | ≠ 2VD7/+ | | |
| 2-429 | XT6/2 | ≠ 2R5/1 | | |
| | ≠ 2R5/1 | ≠ 2C5/1 | | |
| | ≠ 2C5/1 | ≠ 2VD10/- | | |
| | ≠ 2VD10/- | ≠ 2HL6/1 | | |
| 2-431 | ≠ 2R5/2 | ≠ 2C5/2 | | |
| | ≠ 2C5/2 | ≠ 2VD9/+ | | |
| | | | | |
| 3-411 | XT6/3 | ≠ 3R1/1 | | |
| | ≠ 3R1/1 | ≠ 3C1/1 | | |
| | ≠ 3C1/1 | ≠ 3VD2/- | | |
| | ≠ 3VD2/- | ≠ 3HL1/1 | | |
| 3-413 | ≠ 3R1/2 | ≠ 3C1/2 | | |
| | ≠ 3C1/2 | ≠ 3VD1/+ | | |
| 3-415 | XT6/4 | ≠ 3HL2/1 | | |
| 3-417 | XT6/5 | ≠ 3R2/1 | | |
| | ≠ 3R2/1 | ≠ 3C2/1 | | |
| | ≠ 3C2/1 | ≠ 3VD4/- | | |
| | ≠ 3VD4/- | ≠ 3HL3/1 | | |

Привязан

Инв.№

ТП 904-1-55.84 АДШ Лист 20

Кальку сверил Шуст Копировал Генюк формат А4

Альбом 5

Типовой проект 904-1-55.84

Инв.№ подл. | Подп. и дата | Взам. инв.№

## Продолжение таблицы 2

| Провод-ник | Откуда идет | Куда поступает | Данные провода | Приме-чание |
|---|---|---|---|---|
| 1-427 | ≠ 1R4/2 | ≠ 1C4/2 | | |
| | ≠ 1C4/2 | ≠ 1VD7/+ | | |
| 1-429 | XT5/6 | ≠ 1R5/1 | | |
| | ≠ 1R5/1 | ≠ 1C5/1 | | |
| | ≠ 1C5/1 | ≠ 1VD10/- | | |
| | ≠ 1VD10/- | ≠ 1HL6/1 | | |
| 1-431 | ≠ 1R5/2 | ≠ 1C5/2 | | |
| | ≠ 1C5/2 | ≠ 1VD9/+ | | |
| | | | | |
| 2-411 | XT5/7 | ≠ 2R1/1 | | |
| | ≠ 2R1/1 | ≠ 2C1/1 | | |
| | ≠ 2C1/1 | ≠ 2VD2/- | | |
| | ≠ 2VD2/- | ≠ 2HL1/1 | | |
| 2-413 | ≠ 2R1/2 | ≠ 2C1/2 | | |
| | ≠ 2C1/2 | ≠ 2VD1/+ | | |
| 2-415 | XT5/8 | ≠ 2HL2/1 | | |
| 2-417 | XT5/9 | ≠ 2R2/1 | | |
| | ≠ 2R2/1 | ≠ 2C2/1 | | |
| | ≠ 2C2/1 | ≠ 2VD4/- | | |
| | ≠ 2VD4/- | ≠ 2HL3/1 | | |
| 2-419 | ≠ 2R2/2 | ≠ 2C2/2 | | |
| | ≠ 2C2/2 | ≠ 2VD3/+ | | |
| 2-421 | ≠ 2п.3б/22 | ≠ 2R3/1 | | |
| | ≠ 2R3/1 | ≠ 2C3/1 | | |
| | ≠ 2C3/1 | ≠ 2VD6/- | | |
| | ≠ 2VD6/- | ≠ 2HL4/1 | | |

Привязан

Инв.№

ТП 904-1-55.84 АДШ Лист 21

Кальку сверил Копировал Генюк формат А4

## Продолжение таблицы 2

| Провод-ник | Откуда идет | Куда поступает | Данные провода | Приме-чание |
|---|---|---|---|---|
| 409 | ≠ 2HL2/2 | ≠ 1HL2/2 | | |
| | ≠ 1HL2/2 | ≠ 1HL1/2 | | |
| | | | | |
| 1-411 | XT5/1 | ≠ 1R1/1 | | |
| | ≠ 1R1/1 | ≠ 1C1/1 | | |
| | ≠ 1C1/1 | ≠ 1VD2/- | | |
| | ≠ 1VD2/- | ≠ 1HL1/1 | | |
| 1-413 | ≠ 1R1/2 | ≠ 1C1/2 | | |
| | ≠ 1C1/2 | ≠ 1VD1/+ | | |
| 1-415 | XT5/2 | ≠ 1HL2/1 | | |
| 1-417 | XT5/3 | ≠ 1R2/1 | | |
| | ≠ 1R2/1 | ≠ 1C2/1 | | |
| | ≠ 1C2/1 | ≠ 1VD4/- | | |
| | ≠ 1VD4/- | ≠ 1HL3/1 | | |
| 1-419 | ≠ 1R2/2 | ≠ 1C2/2 | | |
| | ≠ 1C2/2 | ≠ 1VD3/+ | | |
| 1-421 | ≠ 1п.3б/22 | ≠ 1R3/1 | | |
| | ≠ 1R3/1 | ≠ 1C3/1 | | |
| | ≠ 1C3/1 | ≠ 1VD6/- | | |
| | ≠ 1VD6/- | ≠ 1HL4/1 | | |
| 1-423 | ≠ 1R3/2 | ≠ 1C3/2 | | |
| | ≠ 1C3/2 | ≠ 1VD5/+ | | |
| 1-425 | XT5/5 | ≠ 1R4/1 | | |
| | ≠ 1R4/1 | ≠ 1C4/1 | | |
| | ≠ 1C4/1 | ≠ 1VD8/- | | |
| | ≠ 1VD8/- | ≠ 1HL5/1 | | |

Привязан

Инв.№

ТП 904-1-55.84 АДШ Лист 22

Кальку сверил Шуст Копировал Генюк формат А4

Альбом 5

Типовой проект 904-1-55.84

Инв.№ подл. | Подп. и дата | Взам. инв.№

## Продолжение таблицы 2

| Провод-ник | Откуда идет | Куда поступает | Данные провода | Приме-чание |
|---|---|---|---|---|
| 4-431 | ≠ 4R5/2 | ≠ 4C5/2 | | |
| | ≠ 4C5/2 | ≠ 4VD9/+ | | |
| | | | | |
| 15-1 | XT7/5 | K2/51 | | |
| 15-3 | K2/52 | XT7/6 | | |
| | | | | |
| N | XT4/1 | XT4/2 | | п |
| | XT4/2 | XT4/3 | | п |
| | XT4/3 | XT4/4 | | п |
| | XT4/4 | XT4/5 | | п |
| | XT4/5 | HL6.5/2 | | |
| | HL6.5/2 | HL6.6/2 | | |
| | HL6.6/2 | HL6.4/2 | | |
| | HL6.4/2 | HL6.3/2 | | |
| | HL6.3/2 | HL6.2/2 | | |
| | HL6.2/2 | HL6.1/2 | | |
| | HL6.1/2 | ≠ 1п.3б/5 | | |
| | ≠ 1п.3б/5 | ≠ 2п.3б/5 | | |
| | ≠ 2п.3б/5 | ≠ 3п.3б/5 | | |
| | ≠ 3п.3б/5 | ≠ 4п.3б/5 | | |
| | ≠ 4п.3б/5 | HL/2 | | |
| | HL/2 | KV/B | | |
| | KV/B | K2/B | | |
| | K2/B | K1/B | | |
| | K1/B | VD/- | | |
| | | | | |

Привязан

Инв.№ 8689/5 10

Инв.№

ТП 904-1-55.84 АДШ Лист 23

Кальку сверил Шуст Копировал Генюк формат А4

Альбом 5

Типовой проект 904-1-55.84

Окончание табл. 2

| Проводник | Откуда идет | Куда поступает | Данные провода | Примечание |
|---|---|---|---|---|
| Земля | ≠ 1п. 3б/17 | Рейка ⏚ | ПВ1 1×1.5 | |
| Земля | ≠ 2п. 3б/17 | Рейка ⏚ | | |
| Земля | ≠ 3п. 3б/17 | Рейка ⏚ | | |
| Земля | ≠ 4п. 3б/17 | Рейка ⏚ | | |





Альбом 5

Типовой проект 904-1-55.84

Подключение проводок

Таблица 3

| Проводник | Вывод | Вид контакта | Вывод | Проводник |
|---|---|---|---|---|
| | Левая стенка | | | |
| | | К1 | | |
| 800* | 13п | з | 14 | 104 |
| 800* | 23п | з | 24 | 107 |
| 102 | 31 | р | 32 | 103 |
| 105 | 41 | р | 52 | 109 |
| 800* | 63п | з | 64 | 110 |
| 800 | 73п | з | 74 | 113 |
| 111 | 81 | р | 82 | 112 |
| 101 | А | К | В | N* |
| | | К2 | | |
| 800* | 13п | з | 14 | 116 |
| 800* | 23п | з | 24 | 119 |
| 114 | 31 | р | 32 | 115 |
| 117 | 41 | р | 42 | 118 |
| 15-1 | 51 | р | 52 | 15-3 |
| 101* | А | К | В | N* |
| | | КУ | | |
| 804 | 13 | з | 14 | 401 |
| 405 | 23 | з | п24 | 407 |
| 407* | Ап | К | В | N* |

Продолжение табл. 3

| Проводник | Вывод | Вид контакта | Вывод | Проводник |
|---|---|---|---|---|
| | ≠1 | VD | 1 | |
| 1-413 | + | | – | 407* |
| | ≠2 | VD | 1 | |
| 2-413 | + | | – | 407* |
| | ≠3 | VD | 1 | |
| 3-413 | + | | – | 407* |
| | ≠4 | VD | 1 | |
| 4-413 | + | | – | 407* |
| | ≠1 | VD | 2 | |
| 403 | + | | – | 1-411* |
| | ≠2 | VD | 2 | |
| 403* | + | | – | 2-411 |
| | ≠3 | VD | 2 | |
| 403* | + | | – | 3-411 |
| | ≠4 | VD | 2 | |
| 403* | + | | – | 4-411 |





Альбом 5

Типовой проект 904-1-55.84

Продолжение табл. 3

| Проводник | Вывод | Вид контакта | Вывод | Проводник |
|---|---|---|---|---|
| | ≠1 | VD | 3 | |
| 1-419 | + | | – | 407* |
| | ≠2 | VD | 3 | |
| 2-419 | + | | – | 407* |
| | ≠3 | VD | 3 | |
| 3-419 | + | | – | 407* |
| | ≠4 | VD | 3 | |
| 4-419 | + | | – | 407* |
| | ≠1 | VD | 4 | |
| 403* | + | | – | 1-417* |
| | ≠2 | VD | 4 | |
| 403* | + | | – | 2-417 |
| | ≠3 | VD | 4 | |
| 403* | + | | – | 3-417 |
| | ≠4 | VD | 4 | |
| 403* | + | | – | 4-417 |
| | ≠1 | VD | 5 | |
| 1-423 | + | | – | 407* |

Продолжение табл. 3

| Проводник | Вывод | Вид контакта | Вывод | Проводник |
|---|---|---|---|---|
| | ≠2 | VD | 5 | |
| 2-423 | + | | – | 407* |
| | ≠3 | VD | 5 | |
| 3-423 | + | | – | 407* |
| | ≠4 | VD | 5 | |
| 4-423 | + | | – | 407* |
| | ≠1 | VD | 6 | |
| 403* | + | | – | 1-421* |
| | ≠2 | VD | 6 | |
| 403* | + | | – | 2-421 |
| | ≠3 | VD | 6 | |
| 403* | + | | – | 3-421 |
| | ≠4 | VD | 6 | |
| 403* | + | | – | 4-421 |
| | ≠1 | VD | 7 | |
| 1-427 | + | | – | 407* |
| | ≠2 | VD | 7 | |
| 2-427 | + | | – | 407* |

Привязан

Инв. №





Альбом 5

Типовой проект 904-1-55.84

Продолжение табл. 3

| Проводник | Вывод | Вид контакта | Вывод | Проводник |
|---|---|---|---|---|
| | ≠3 | VD | 7 | |
| 3-427 | + | | – | 407* |
| | ≠4 | VD | 7 | |
| 4-427 | + | | – | 407* |
| | ≠1 | VD | 8 | |
| 403* | + | | – | 1-425* |
| | ≠2 | VD | 8 | |
| 403* | + | | – | 2-425 |
| | ≠3 | VD | 8 | |
| 403* | + | | – | 3-425 |
| | ≠4 | VD | 8 | |
| 403* | + | | – | 4-425 |
| | ≠1 | VD | 9 | |
| 1-431 | + | | – | 407* |
| | ≠2 | VD | 9 | |
| 2-431 | + | | – | 407* |
| | ≠3 | VD | 9 | |
| 3-431 | + | | – | 407* |

Продолжение табл. 3

| Проводник | Вывод | Вид контакта | Вывод | Проводник |
|---|---|---|---|---|
| | ≠4 | VD | 9 | |
| 4-431 | + | | – | 407 |
| | ≠1 | VD | 10 | |
| 403* | + | | – | 1-429* |
| | ≠2 | VD | 10 | |
| 403* | + | | – | 2-429* |
| | ≠3 | VD | 10 | |
| 403* | + | | – | 3-429* |
| | ≠ | 4VD | 10 | |
| 403* | + | | – | 4-429* |
| | | VD | | |
| 409* | + | | – | N |
| | ≠1 | C1 | | |
| 1-411* | 1 | | 2 | 1-413* |
| | ≠ | 1C2 | | |
| 1-417* | 1 | | 2 | 1-419* |
| | ≠ | 1C3 | | |
| 1-421* | 1 | | 2 | 1-423* |

Привязан

Инв. №

Инв. № 8689/5 11

Типовой проект 904-1-55.84 Альбом 5

Продолжение табл. 3

| Провод-ник | Вывод | Вид кон-такта | Вывод | Провод-ник |
|---|---|---|---|---|
| | ≠1 | C4 | | |
| 1-425* | 1 | | 2 | 1-427* |
| | ≠1 | C5 | | |
| 1-429* | 1 | | 2 | 1-431* |
| | ≠2 | C1 | | |
| 2-411* | 1 | | 2 | 2-413* |
| | ≠2 | C2 | | |
| 2-417* | 1 | | 2 | 2-419* |
| | ≠2 | C3 | | |
| 2-421* | 1 | | 2 | 2-423* |
| | ≠2 | C4 | | |
| 2-425* | 1 | | 2 | 2-427* |
| | ≠2 | C5 | | |
| 2-429* | 1 | | 2 | 2-431* |
| | ≠ | 3C1 | | |
| 3-411* | 1 | | 2 | 3-413* |
| | ≠ | 3C2 | | |
| 3-417* | 1 | | 2 | 3-419* |

Продолжение табл. 3

| Провод-ник | Вывод | Вид кон-такта | Вывод | Провод-ник |
|---|---|---|---|---|
| | ≠3 | C3 | | |
| 3-421* | 1 | | 2 | 3-423* |
| | ≠3 | C4 | | |
| 3-425* | 1 | | 2 | 3-427* |
| | ≠3 | C5 | | |
| 3-429* | 1 | | 2 | 3-431* |
| | ≠4 | C1 | | |
| 4-411* | 1 | | 2 | 4-413* |
| | ≠4 | C2 | | |
| 4-417* | 1 | | 2 | 4-419* |
| | ≠4 | C3 | | |
| 4-421* | 1 | | 2 | 4-423* |
| | ≠4 | C4 | | |
| 4-425* | 1 | | 2 | 4-427* |
| | ≠ | 4C5 | | |
| 4-429* | 1 | | 2 | 4-431* |

Привязан

Инв. №

ТП 904-1-55.84 АДЩ Лист 28

Кальку сверил Шуст Копировал Генюк формат А4

Типовой проект 904-1-55.84 Альбом 5

Продолжение табл 3

| Провод-ник | Вывод | Вид кон-такта | Вывод | Провод-ник |
|---|---|---|---|---|
| | ≠1 | R1 | | |
| 1-411* | 1 | | 2 | 1-413 |
| | ≠2 | R1 | | |
| 2-411* | 1 | | 2 | 2-413 |
| | ≠3 | R1 | | |
| 3-411* | 1 | | 2 | 3-413 |
| | ≠4 | R1 | | |
| 4-411* | 1 | | 2 | 4-413 |
| | ≠1 | R2 | | |
| 1-417* | 1 | | 2 | 1-419 |
| | ≠2 | R2 | | |
| 2-417* | 1 | | 2 | 2-419 |
| | ≠3 | R2 | | |
| 3-417* | 1 | | 2 | 3-419 |
| | ≠4 | R2 | | |
| 4-417* | 1 | | 2 | 4-419 |
| | ≠1 | R3 | | |
| 1-421* | 1 | | 2 | 1-423 |

Продолжение табл-3

| Провод-ник | Вывод | Вид кон-такта | Вывод | Провод-ник |
|---|---|---|---|---|
| | ≠2 | R3 | | |
| 2-421* | 1 | | 2 | 2-423 |
| | ≠3 | R3 | | |
| 3-421* | 1 | | 2 | 3-423 |
| | ≠4 | R3 | | |
| 4-421* | 1 | | 2 | 4-423 |
| | ≠1 | R4 | | |
| 1-425* | 1 | | 2 | 1-427 |
| | ≠2 | R4 | | |
| 2-425* | 1 | | 2 | 2-427 |
| | ≠3 | R4 | | |
| 3-425* | 1 | | 2 | 3-427 |
| | ≠4 | R4 | | |
| 4-425 | 1 | | 2 | 4-427 |
| | ≠1 | R5 | | |
| 1-429* | 1 | | 2 | 1-431 |
| | ≠2 | R5 | | |
| 2-429* | 1 | | 2 | 2-431 |

Привязан

Инв. №

ТП 904-1-55.84 АДЩ Лист 29

Кальку сверил Шуст Копировал Генюк формат А4

Инв. № подл. | Подп. и дата | Взам. инв. №

Типовой проект 904-1-55.84 Альбом 5

Продолжение табл. 3

| Провод-ник | Вывод | Вид кон-такта | Вывод | Провод-ник |
|---|---|---|---|---|
| | ≠3 | R5 | | |
| 3-429* | 1 | | 2 | 3-431 |
| | ≠4 | R5 | | |
| 4-429* | 1 | | 2 | 4-431 |

Продолжение табл. 3

| Провод-ник | Вывод | Вид кон-такта | Вывод | Провод-ник |
|---|---|---|---|---|
| Передняя стенка | | | | |
| | | HL | | |
| 802 | 1 | | 2 | N* |
| | ≠ | 4HL | 2 | |
| 4-415 | 1 | | 2 | 409* |
| | ≠ | 3HL | 2 | |
| 3-415 | 1 | | 2 | 409* |
| | ≠2 | HL | 2 | |
| 2-415 | 1 | | 2 | 409* |
| | ≠1 | HL2 | | |
| 1-415 | 1 | | 2 | 409* |
| | ≠4 | HL1 | | |
| 4-411 | 1 | | 2 | 409* |
| | ≠3 | HL1 | | |
| 3-411 | 1 | | 2 | 409* |
| | ≠2 | HL1 | | |
| 2-411 | 1 | | 2 | 409* |

Привязан

Инв. №

ТП 904-1-55.84 АДЩ Лист 30

Кальку сверил Шуст Копировал Генюк формат А4

Типовой проект 904-1-55.84 Альбом 5

Продолжение табл. 3

| Провод-ник | Вывод | Вид кон-такта | Вывод | Провод-ник |
|---|---|---|---|---|
| | ≠1 | HL1 | | |
| 1-411 | 1 | | 2 | 409 |
| | ≠4 | HL3 | | |
| 4-417 | 1 | | 2 | 409* |
| | ≠3 | HL3 | | |
| 3-417 | 1 | | 2 | 409* |
| | ≠2 | HL3 | | |
| 2-417 | 1 | | 2 | 409* |
| | ≠1 | HL3 | | |
| 1-417 | 1 | | 2 | 409* |
| | ≠4 | HL5 | | |
| 4-425 | 1 | | 2 | 409* |
| | ≠3 | HL5 | | |
| 3-425 | 1 | | 2 | 409* |
| | ≠2 | HL5 | | |
| 2-425 | 1 | | 2 | 409* |
| | ≠1 | HL5 | | |
| 1-425 | 1 | | 2 | 409* |

Продолжение табл. 3

| Провод-ник | Вывод | Вид кон-такта | Вывод | Провод-ник |
|---|---|---|---|---|
| | ≠4 | HL6 | | |
| 4-429 | 1 | | 2 | 409* |
| | ≠3 | HL6 | | |
| 3-429 | 1 | | 2 | 409* |
| | ≠2 | HL6 | | |
| 2-429 | 1 | | 2 | 409* |
| | ≠1 | HL6 | | |
| 1-429 | 1 | | 2 | 409* |
| | ≠ | 4HL | 4 | |
| 4-421 | 1 | | 2 | 409* |
| | ≠3 | HL4 | | |
| 3-421 | 1 | | 2 | 409* |
| | ≠2 | HL4 | | |
| 2-421 | 1 | | 2 | 409* |
| | ≠1 | HL4 | | |
| 1-421 | 1 | | 2 | 409 |

Привязан

Инв. № 8689/5 12

Инв. №

ТП 904-1-55.84 АДЩ Лист 31

Кальку сверил Шуст Копировал Генюк формат А4

Инв. № подл. | Подп. и дата | Взам. инв. №

Альбом 5

Типовой проект 904-1-55.84

Продолжение табл.3

| Провод-ник | Вывод | Вид кон-такта | Вывод | Провод-ник |
|---|---|---|---|---|
| | #4 | п.3б | | |
| 804* | 2 | | | |
| 4-421 | 22 | | | |
| Земля | 17 | | | |
| N* | 5 | | | |
| 814 | 16 | | | |
| | | | | |
| | #3 | п.3 | б | |
| 804* | 2 | | | |
| 3-421 | 22 | | | |
| Земля | 17 | | | |
| N* | 5 | | | |
| 812 | 16 | | | |
| | | | | |
| | #2 | п.3 | б | |
| 804* | 2 | | | |
| 2-421 | 22 | | | |
| Земля | 17 | | | |
| N* | 5 | | | |
| 810 | 16 | | | |

Продолжение табл.3

| Провод-ник | Вывод | Вид кон-такта | Вывод | Провод-ник |
|---|---|---|---|---|
| | #1п. | 3б | | |
| 804* | 2 | | | |
| 1-421 | 22 | | | |
| Земля | 17 | | | |
| N* | 5 | | | |
| 808 | 16 | | | |
| | | | | |
| | H | L6. | 4 | |
| 112 | 1 | | 2 | N* |
| | | | | |
| | H | L6. | 3 | |
| 109 | 1 | | 2 | N* |
| | | | | |
| | H | L6. | 2 | |
| 106 | 1 | | 2 | N* |
| | | | | |
| | H | L6. | 1 | |
| 103 | 1 | | 2 | N* |
| | | | | |
| | S | A6. | 4 | |
| 800* | 1п | р | 2 | 111 |
| 800 | 3п | з | 4 | 113* |
| | | | | |
| | S | A6. | 3 | |
| 800* | 1п | р | 2 | 108 |
| 800* | 3п | з | 4 | 110* |

Привязан

Инв.№

ТП 904-1-55.84 АДЩ Лист 32

Кальку сверил Шуст Копировал Генюк формат А4

Альбом 5

Типовой проект 904-1-55.84

Продолжение табл.3

| Провод-ник | Вывод | Вид кон-такта | Вывод | Провод-ник |
|---|---|---|---|---|
| | S | A6. | 2 | |
| 800* | 1п | р | 2 | 105 |
| 800* | 3п | з | 4 | 107* |
| | | | | |
| | S | A6. | 1 | |
| 800* | 1п | р | 2 | 102 |
| 800* | 3п | з | 4 | 104* |
| | | | | |
| | H | L6. | 6 | |
| 124 | 1 | | 2 | N* |
| | | | | |
| | H | L6. | 5 | |
| 121 | 1 | | 2 | N* |
| | | | | |
| | S | A6. | 6 | |
| 800* | 1п | р | 2 | 117 |
| 800* | 3п | з | 4 | 119* |
| | | | | |
| | S | A6. | 5 | |
| 800* | 1п | р | 2 | 114 |
| 800* | 3п | з | 4 | 116* |
| | | | | |
| | S | B2 | | |
| 804* | з | р | 4 | 405 |

Продолжение табл.3

| Провод-ник | Вывод | Вид кон-такта | Вывод | Провод-ник |
|---|---|---|---|---|
| | S | B1 | | |
| 403 | 1 | з | 2 | 804* |

Привязан

Инв.№

ТП 904-1-55.84 АДЩ Лист 33

Кальку сверил Шуст Копировал Генюк формат А4

Альбом 5

Типовой проект 904-1-55.84

Продолжение табл.3

| Провод-ник | Вывод | Вид кон-такта | Вывод | Провод-ник |
|---|---|---|---|---|
| Правая стенка | | | | |
| | | | | |
| | | FU | 1 | |
| 801 | 1 | | 2 | 802 |
| | | | | |
| | | FU | 2 | |
| 803 | 1 | | 2 | 804 |
| | | | | |
| | | FU | 3 | |
| 805 | 1 | | 2 | 806 |
| | | | | |
| | | FU | 4 | |
| 807 | 1 | | 2 | 808 |
| | | | | |
| | | FU | 5 | |
| 809 | 1 | | 2 | 810 |
| | | | | |
| | | FU | 6 | |
| 811 | 1 | | 2 | 812 |
| | | | | |
| | | FU | 7 | |
| 813 | 1 | | 2 | 814 |
| | | | | |
| | | SA | | |
| A1 | L1 | | C1 | 800 |

Продолжение табл.3

| Провод-ник | Вывод | Вид кон-такта | Вывод | Провод-ник |
|---|---|---|---|---|
| | S | A1 | | |
| A | L1 | | C1 | 801 |
| | | | | |
| | S | A2 | | |
| 802* | L1 | | C1 | 803 |
| | | | | |
| | S | A3 | | |
| 802* | L1 | | C1 | 805 |
| | | | | |
| | S | A4 | | |
| 802* | L1 | | C1 | 807 |
| | | | | |
| | S | A5 | | |
| 802* | L1 | | C1 | 809 |
| | | | | |
| | S | A6 | | |
| 802* | L1 | | C1 | 811 |
| | | | | |
| | S | A7 | | |
| 802* | L1 | | C1 | 813 |

Привязан

Инв.№

ТП 904-1-55.84 АДЩ Лист 34

Кальку сверил Шуст Копировал Генюк формат А4

Альбом 5

Типовой проект 904-1-55.84

Продолжение табл.3

| Провод-ник | Вывод | Вид кон-такта | Вывод | Провод-ник |
|---|---|---|---|---|
| | X | T1 | | |
| 800 | 1п | | | |
| 800 | 2п | | | |
| 800 | 3п | | | |
| 800 | 4п | | | |
| 800 | 5п | | | |
| 800 | 6п | | | |
| 800 | 7п | | | |
| | | | | |
| | | | | |
| | | | | |
| | X | T2 | | |
| 804* | 1п | | | |
| 804 | 2п | | | |
| 804 | 3п | | | |
| 804 | 4п | | | |
| 804 | 5п | | | |
| 804 | 6п | | | |
| 804 | 7п | | | |
| 806 | 8 | | | |
| 401 | 9 | | | |

Продолжение табл.3

| Провод-ник | Вывод | Вид кон-такта | Вывод | Провод-ник |
|---|---|---|---|---|
| | X | T3 | | |
| 101 | 1 | | | |
| 104 | 2 | | | |
| 107 | 3 | | | |
| 110 | 4 | | | |
| 113 | 5 | | | |
| 116 | 6 | | | |
| 119 | 7 | | | |
| | | | | |
| | X | T4 | | |
| N | 1п | | | |
| N | 2п | | | |
| N | 3п | | | |
| N | 4п | | | |
| N | 5п | | | |
| | | | | |
| | X | T5 | | |
| 1-411 | 1 | | | |
| 1-415 | 2 | | | |
| 1-417 | 3 | | | |
| | 4 | | | |
| 1-425 | 5 | | | |
| 1-429 | 6 | | | |
| 2-411 | 7 | | | |
| 2-415 | 8 | | | |
| 2-417 | 9 | | | |

Привязан

Инв.№

Инв.№ 8689/5

ТП 904-1-55.84 АДЩ Лист 35

Кальку сверил Шуст Копировал Генюк формат А4

Продолжение табл.3

| Провод-ник | Вывод | Вид кон-такта | Вывод | Провод-ник | Провод-ник | Вывод | Вид кон-такта | Вывод | Провод-ник |
|---|---|---|---|---|---|---|---|---|---|
| | X | T6 | | | | | | | |
| 2-425 | 1 | | | | | | | | |
| 2-429 | 2 | | | | | | | | |
| 3-411 | 3 | | | | | | | | |
| 3-415 | 4 | | | | | | | | |
| 3-417 | 5 | | | | | | | | |
| | 6 | | | | | | | | |
| 3-425 | 7 | | | | | | | | |
| 3-429 | 8 | | | | | | | | |
| 4-411 | 9 | | | | | | | | |
| 4-415 | 10 | | | | | | | | |
| | | | | | | | | | |
| | X | T7 | | | | | | | |
| 4-417 | 1 | | | | | | | | |
| | 2 | | | | | | | | |
| 4-425 | 3 | | | | | | | | |
| 4-429 | 4 | | | | | | | | |
| 15-1 | 5 | | | | | | | | |
| 15-3 | 6 | | | | | | | | |
| 15-5 | 7 | | | | | | | | |
| 15-7 | 8 | | | | | | | | |
| Л1 | 9 | | | | | | | | |

Привязан

Инв.№ 8689/5

Инв.№

ТП 904-1-55.84 АДЩ

Лист 36

Кальку сверил Шуст Копировал Генюк Формат А4

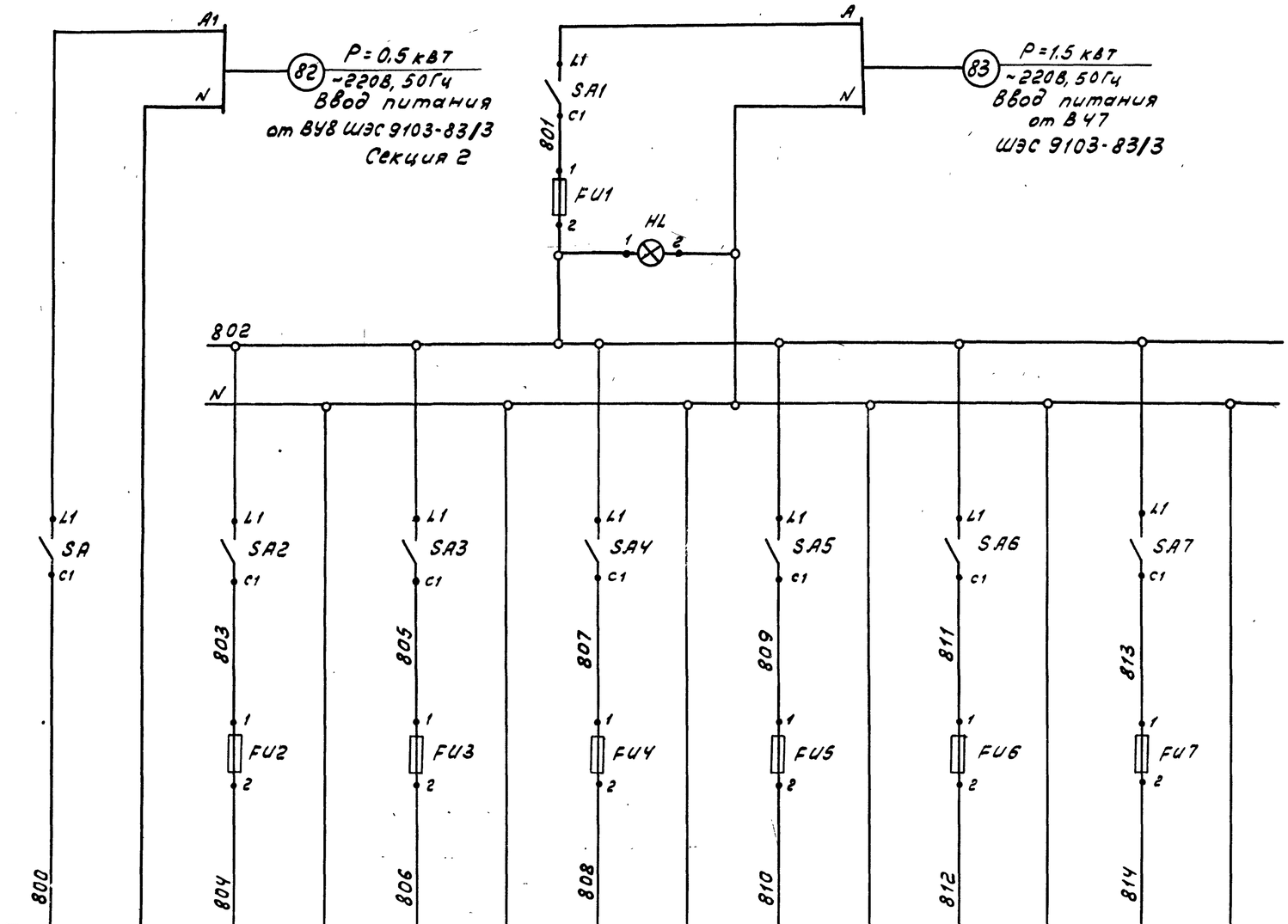


| Поз. обозначение | Наименование | Кол. | Примечание |
|---|---|---|---|
| | Щит оператора | | |
| | | | |
| SA, SA1÷ | Выключатель пакетный ПВ1-10, | | |
| ÷SA7 | ОСТ16.0-526.001-77 | 8 | |
| FU1 | Вставка плавкая ВП3Б-1 | | |
| | АГО.481.304 ТУ | | |
| | Iпл.вст = 6А | 1 | |
| | То же, ВП2Б-1 АГО.481.304 ТУ | | |
| FU2 | Iпл.вст. = 4А | 1 | |
| FU3 | Iпл.вст. = 0,5А | 1 | |
| FU4÷ ÷FU7 | Iпл.вст. = 0.25А | 4 | |
| HL | Арматура светосигнальная | | |
| | ~220В, 50Гц, АМЕ325.121.242, | | |
| | линза молочная, ТУ16.535.582-76 | 1 | |
| | | | |

| Цепи управления вентиляторами аварийного слива масла | Цепи сигнализации | Температура воздуха в сборном коллекторе прибор п.4 | Перепад температуры масла на опорно-упорном подшипнике | | | |
|---|---|---|---|---|---|---|
| | | | Прибор №1 п.3б | Прибор №2 п.3б | Прибор №3 п.3б | Прибор №4 п.3б |
| | | | компрессор №1 | компрессор №2 | компрессор №3 | компрессор №4 |
| лист А-5 | лист А-2 | альбом 3 лист А-33 | лист А-3 | | | |

Привязан

Инв.№

Инв. № 8689/5

15

| | | | |
|---|---|---|---|
| ТП 904-1-55.84 | | | А |
| Компрессорная станция УК-250АО с осушкой воздуха | | | |
| ГИП | Леонов | | 25.5.83 |
| Нач.отд. | Христофоров | | |
| Гл.спец. | Левинский | | |
| Н.контр. | Золотарева | | |
| Рук.гр. | Седых | | |
| Ст.инж. | Склярова | | |
| Ст.техн. | Шуст | | |
| Компрессорная станция | | Стадия: РП | Лист: 1 / Листов: 5 |
| Принципиальная электрическая схема питания | | ГИПРОСТРОЙДОРМАШ г. Ростов-на-Дону | |

Альбом 5

Типовой проект 904-1-55.84

Взам.инв.№ | Подп. и дата | Инв.№ подл.

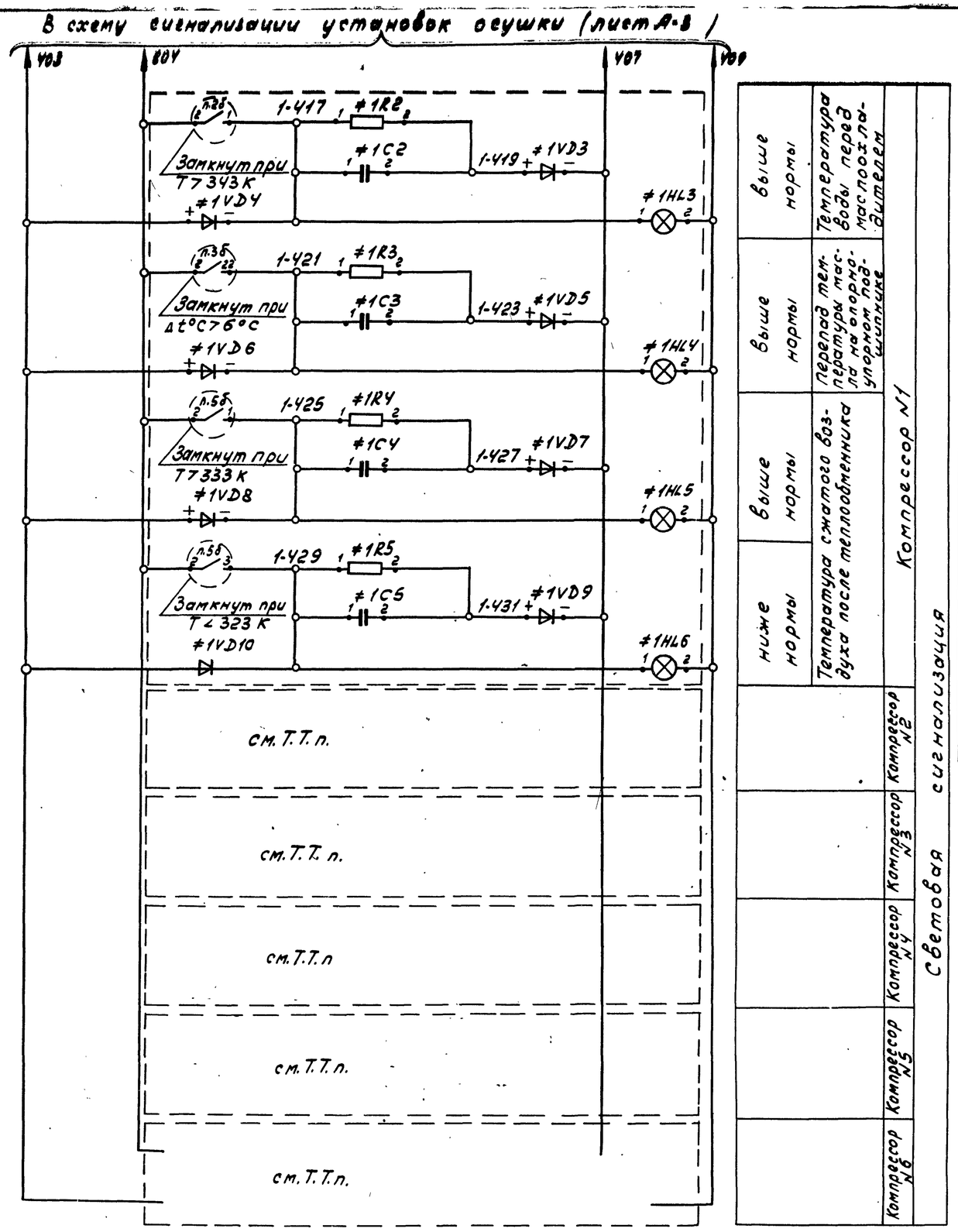


Альбом 5

Типовой проект 904-1-55.84

Схема подключения приборов п. 3б

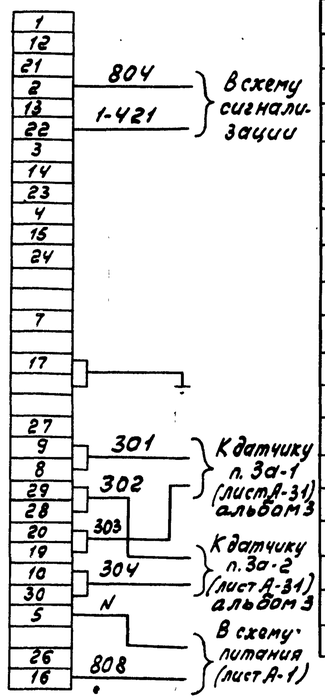


## Спецификация принципиальной электрической схемы сигнализации компрессорных агрегатов

| Поз. обозначение | Наименование | Кол. | Примечание |
|---|---|---|---|
| | Щит оператора | | |
| | Элементы сигнализации | | |
| ≠1-≠6 | компрессорных агрегатов №1-№6 | 6 | |
| | | | |
| HL3- | Табло световое: ТСМ | | |
| HL 6 | ТУ16.535.424-79 | 4 | лампа ц220-10 ГОСТ 5011-77 |
| VD3- | Диод кремниевый плоскостной | | |
| -VD10 | Д-226Б, Jпр=0.3А, Uобр. 400В | 8 | |
| R2- | Резистор металлопленочный | | |
| -R5 | МЛТ-0,25 Рном.=0,25Вт ГОСТ 7113-77Е | 4 | |
| C2- | Конденсатор МБГП-22 мкф. | | |
| -C5 | U=600В ГОСТ 6118-78 | 4 | |
| | | | |
| | Аппаратура по месту | | |
| | | | |
| п.2б, | Термометр манометрический | | |
| п.5б | ТПГ-СК | 12 | |
| п.3б | Регулятор разности температур | | |
| | РРТ-2 | 6 | |

Инв. № 8689/5

16

| | | | | |
|---|---|---|---|---|
| ГИП | Леонов | | 25.5.84 | ТП 904-1-55.84 А |
| Нач.отд. | Христофоров | | | Компрессорная станция 6(4)К-250АО с осушкой воздуха |
| Гл.спец. | Левинский | | | Компрессорная станция — Стадия: РП; Лист: 2; Листов: 5 |
| Н.контр. | Золотарева | | | |
| Рук.гр. | Седых | | | Принципиальная электрическая схема сигнализации. |
| Ст.инж. | Склярова | | | ГИПРОСТРОЙДОРМАШ г.Ростов-на-Дону |
| Ст.техн. | Шуст | | | |

Привязан

Инв. №

Инв. № подл. | Подп. и дата | Взам. инв. №

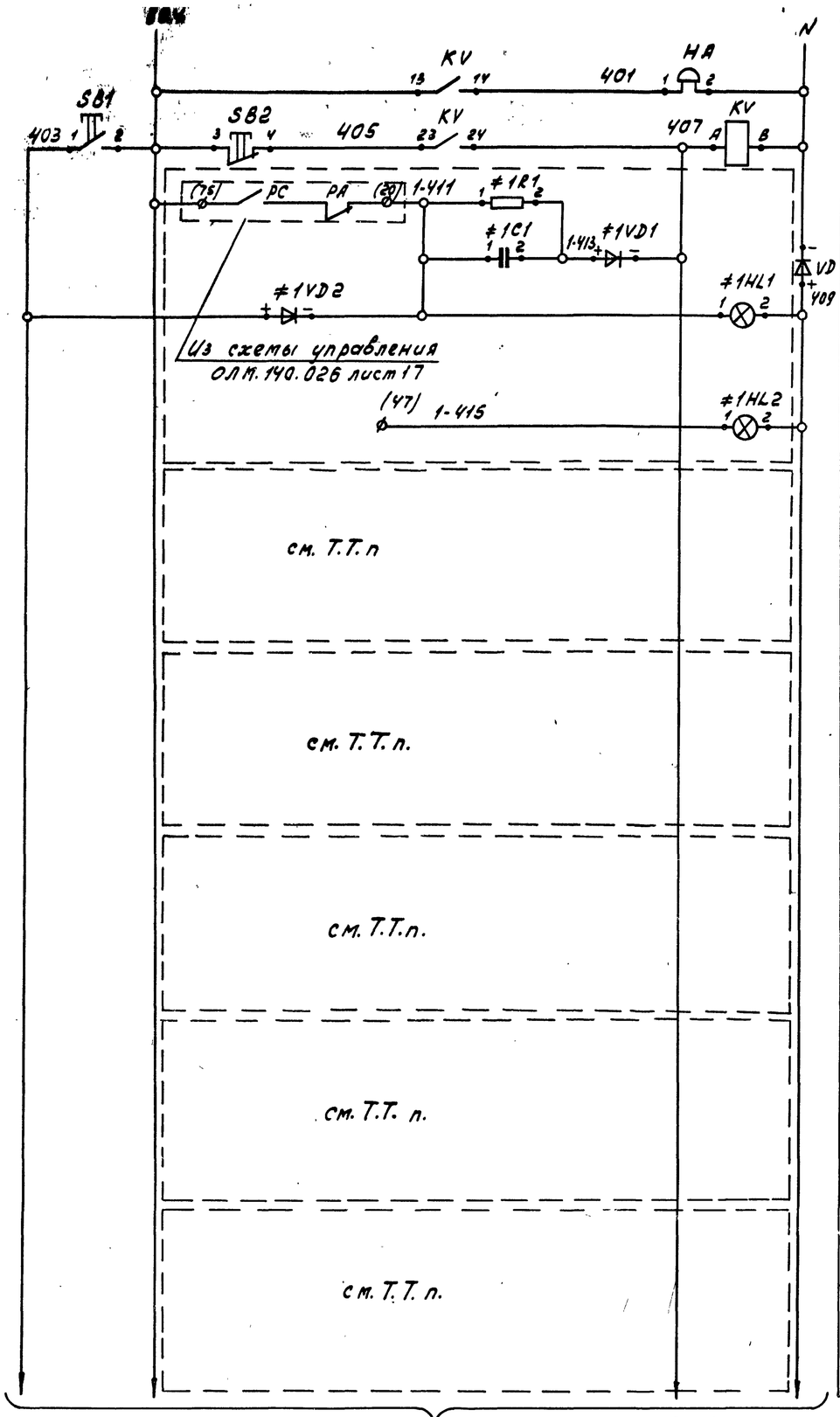


| | | |
|---|---|---|
| Питание ~220В, 50Гц | | |
| Звуковая аварийная сигнализация | | |
| Квитирование сигнала | | |
| Авария | Установка осушки №1 | Световая сигнализация |
| Нормальная работа | | |
| Авария | Установка осушки №2 | |
| Нормальная работа | | |
| Авария | Установка осушки №3 | |
| Нормальная работа | | |
| Авария | Установка осушки №4 | |
| Нормальная работа | | |
| Авария | Установка осушки №5 | |
| Нормальная работа | | |
| Авария | Установка осушки №6 | |
| Нормальная работа | | |

## Спецификация принципиальной электрической схемы сигнализации установки осушки

| Поз. обозначение | Наименование | Кол. | Примечание |
|---|---|---|---|
| | Щит оператора | | |
| KV | Реле электромагнитное универсальное | | |
| | РПУ-2062003~220В, 50Гц, ТУ16-523.331-78 | 1 | |
| SB1. | Выключатель кнопочный КЕ-011 исп. 2 | | |
| SB2 | толкатель цилиндрический черный, | | |
| | ТУ16-526.407-79 | 2 | |
| VD | Диод кремниевый плоскостной Д-246Б, | | |
| | $J_{пр}$= 5А, $U_{обр.}$ = 400В | 1 | |
| | | | |
| | Элементы сигнализации установок | | |
| ≠1-≠6 | осушки №1-№6 | 6 | |
| HL1 | Арматура светосигнальная АМЕ321.121.242, | | |
| | ~220В, 50Гц ТУ16.535.582-76 | 1 | |
| HL2 | То же, АМЕ323.121.242, ~220В, 50Гц | | |
| | ТУ16.535.582-76 | 1 | |
| VD1, | Диод кремниевый плоскостной | | |
| VD2 | Д-226Б, $J_{пр}$=0.3А, $U_{обр.}$=400В | 2 | |
| R1 | Резистор металлопленочный МЛТ-0,25 | | |
| | $P_{ном}$ = 0,25 Вт ГОСТ 7113-77Е | 1 | |
| C1 | Конденсатор МБГП-2,2 мкф, | | |
| | U= 600В, ГОСТ 6118-78 | 1 | |
| | | | |
| | Аппаратура по месту | | |
| HA | Звонок электрический ЗП-220, | | |
| | ~220В ГОСТ 7220-80Е | 1 | |
| | | | |

В скобках указаны маркировки цепей по схеме ОЛМ.140.026 лист 17 Технического описания и инструкции по эксплуатации.

Инв. № 8689/5



Типовой проект 904-1-55.84

Альбом 5

Инв.№ подл. | Подп. и дата | Взам.инв.№

Привязан

Инв.№

| | | | |
|---|---|---|---|
| ГИП | Леонов | | 25.5.83 |
| Нач.отд. | Христофоров | | |
| Гл.спец. | Левинский | | |
| Н.контр. | Золотарева | | |
| Рук.гр. | Седых | | |
| Ст.инж. | Склярова | | |
| Ст.техн. | Шуст. | | |

ТП 904-1-55.84 А

Компрессорная станция 6/4/К-250А0 с осушкой воздуха

Установка осушки

Принципиальная электрическая схема сигнализации.

| Стадия | Лист | Листов |
|---|---|---|
| РП | 3 | 5 |

ГИПРОСТРОЙДОРМАШ г.Ростов-на-Дону

Альбом 5

Типовой проект 904-1-55.84

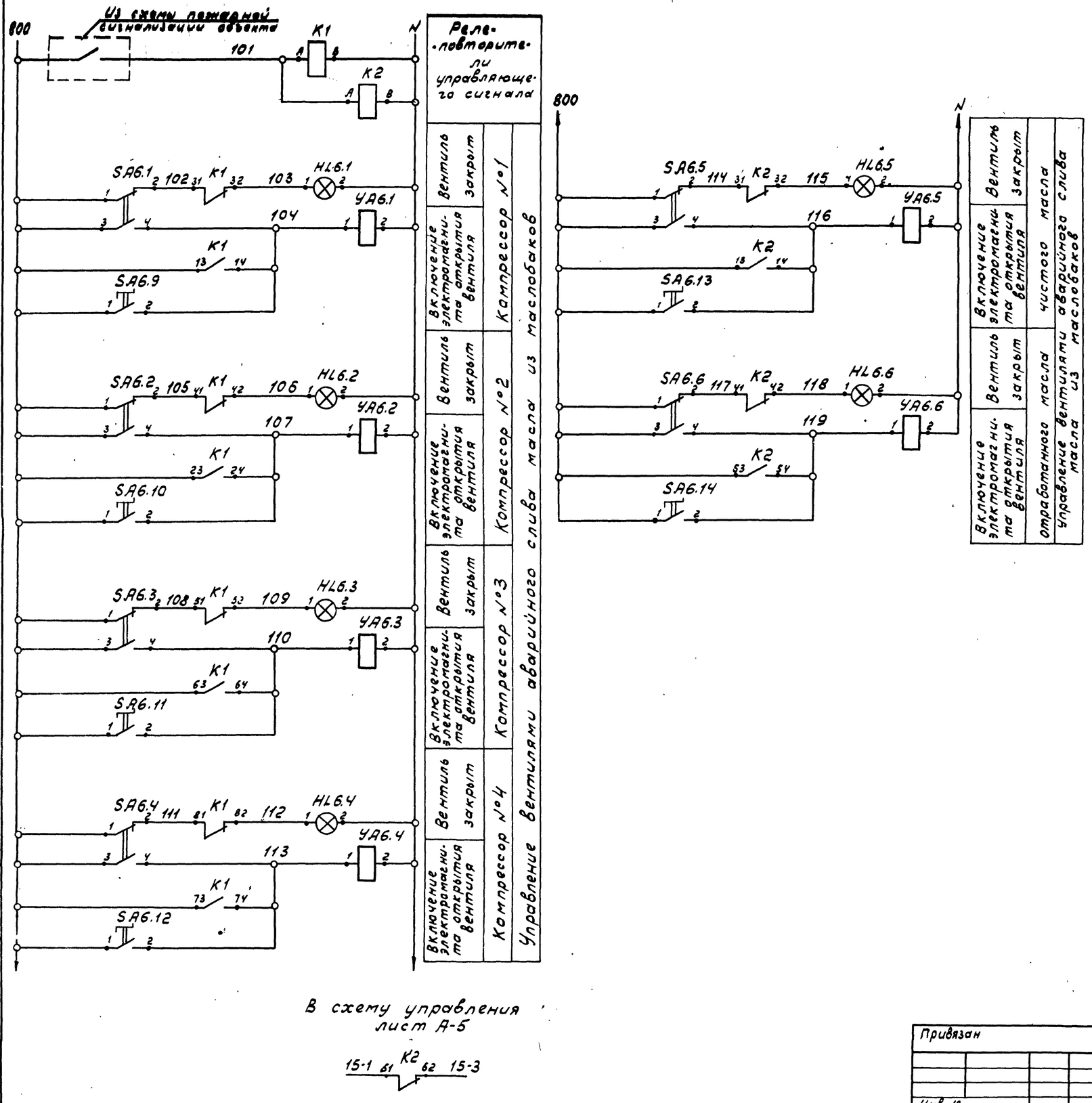


## Спецификация принципиальной электрической схемы управления вентилями аварийного слива масла

| Поз. обозначение | Наименование | Кол. | Примечание |
|---|---|---|---|
| | Щит оператора | | |
| | | | |
| K1, | Реле электромагнитное универсальное РПУ-2-064403, | | |
| | $4_з$+4р конт., ~220В, 50Гц | | |
| | ТУ16-523.331-78 | 1 | |
| K2 | То же, РПУ-2-062403, | | |
| | $2_з$+4р конт., ~220В, 50Гц ТУ16-523.331-78 | 1 | |
| SA6.1÷ | Тумблер ТВ2-1 | | |
| ÷SA6.6 | УСО. 360. 049ТУ | 6 | |
| HL6.1÷ | Арматура светосигнальная | | |
| ÷HL6.6 | АМЕ324.121.242, ~220В, 50Гц | | |
| | ТУ16.535.582-76 | 6 | |
| | | | |
| | Аппаратура по месту | | |
| | | | |
| YA6.1÷ | Электромагнитный вентиль | | Заказан в технологической части проекта |
| ÷YA6.6 | 15кч888р-СВМ~220В, 50Гц | 6 | |
| SA6.7÷ | Поворотная рукоятка на два | | ПКУ15.19. |
| ÷SA6.12 | положения с фиксацией | 6 | 111.5442 |
| | | | |

Инв. № 8689/5

18

| | | | | |
|---|---|---|---|---|
| ТП 904-1-55.84 | | | | А |
| Компрессорная станция с осушкой воздуха | | | | 4К-250/40 |
| ГИП | Леонов | | 25.5.85 | Компрессорная станция |
| Нач.отд. | Христофоров | | | Стадия: РП; Лист: 4; Листов: 5 |
| Гл.спец. | Левинекий | | | |
| Н.контр. | Золотарева | | | Принципиальная электрическая схема управления вентилями аварийного слива масла из маслобаков |
| Рук.гр. | Седых | | | ГИПРОСТРОЙДОРМАШ г. Ростов-на-Дону |
| Ст.инж. | Склярова | | | |
| Ст.техн. | Шуст | | | |

Привязан

Инв. №

Инв. № подл. | Подп. и дата | Взам. инв. №

Альбом 5

## Принципиальная электрическая схема управления

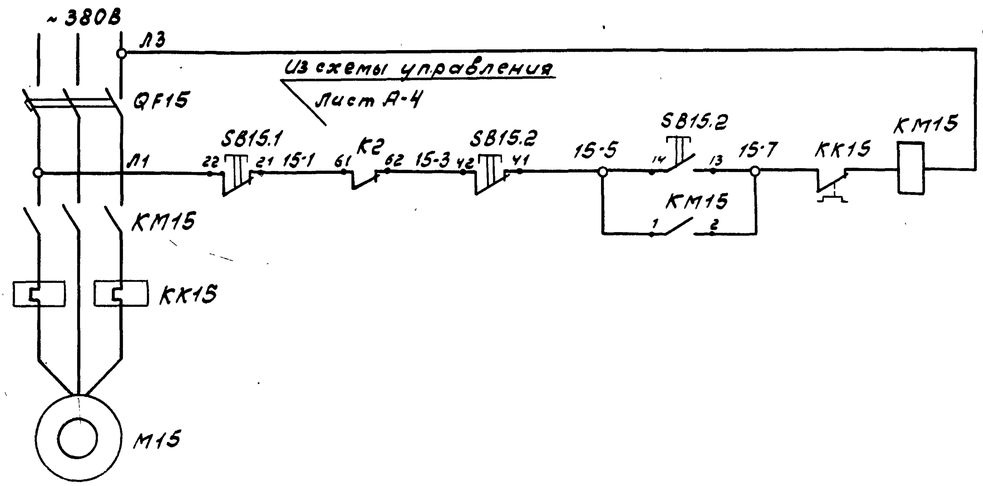


## Схема внешних электрических проводок

| Наименование контролируемого параметра и место отбора импульса | Магнитный пускатель | Кнопочный пост управления | |
|---|---|---|---|
| Тип прибора | П6 | ПКЕ 722 -2У2 | ПКЕ 212 -1АУ3 |
| Номер установочного чертежа | См. электротехническую часть проекта | см. стр. 93 альбом 3 | |
| Позиция | KM15 | SB15.2 | SB15.1 |

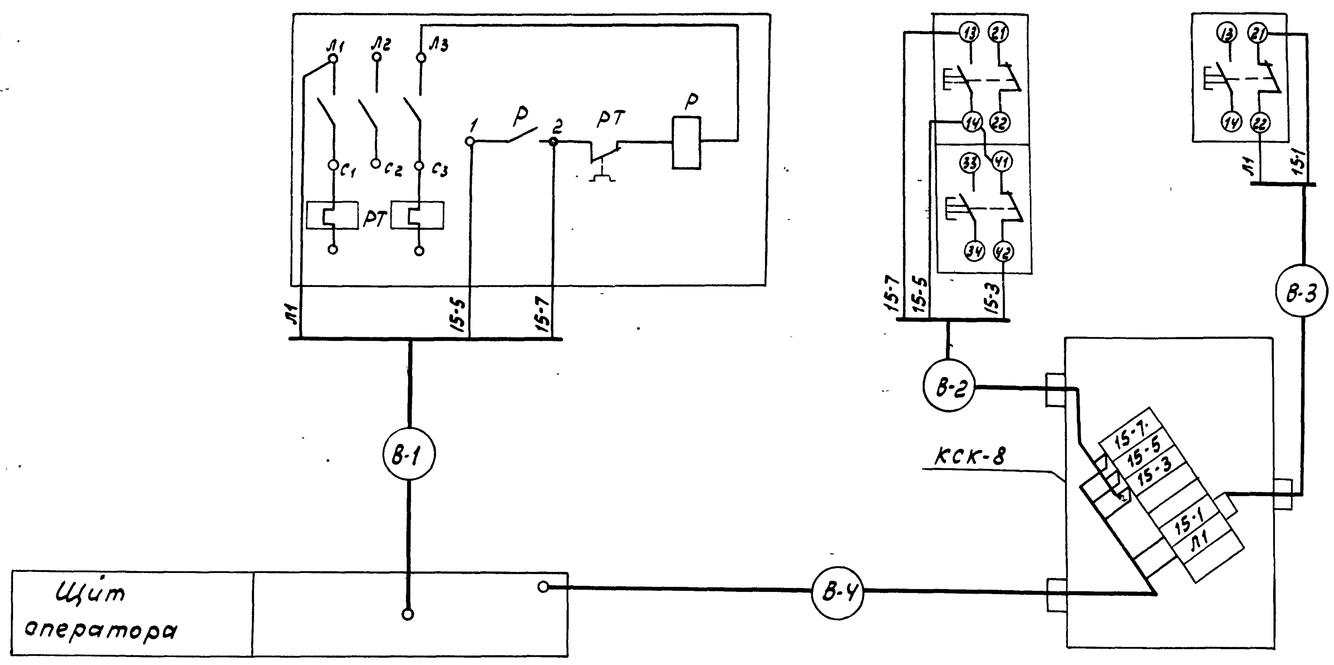


## Спецификация принципиальной электрической схемы управления

| Поз. обозначение | Наименование | Кол. | Примечание |
|---|---|---|---|
| | Аппаратура по месту | | |
| | | | |
| SB 15.2 | Пост управления ПКЕ 722-2У2 ТУ16-526.216-78 | 1 | |
| SB15.1 | Пост управления ПКЕ 212-1АУ3 ТУ16-526.216-78 | 1 | |
| | | | |
| | Элементы управления электродвигателем | | |
| | | | |
| KM15 | Пускатель магнитный П6 | 1 | см. электротехническую часть проекта |
| KK15 | Тепловое реле | 1 | |
| QF15 | Автоматический выключатель | 1 | |
| | | | |

## Спецификация схемы внешних электрических проводок

| Наименование | Марка и размер | Ед. изм. | Кол. | Примеч. |
|---|---|---|---|---|
| Коробка соединительная | КСК-8 | шт | 1 | |
| Проводник | П550 | шт | | |
| | | | | |

Инв. № 8689/5 (19)

| | | | | |
|---|---|---|---|---|
| ГИП | Леонов | | 25.5.84 | ТП 904-1-55.84 А |
| Нач.отд. | Христофоров | | | Компрессорная станция ЧК-250.А0 с осушкой воздуха |
| Гл.спец. | Левинский | | | Вентсистема В2 — Стадия: РП; Лист: 5; Листов: 5 |
| Н.контр. | Золотарева | | | |
| Рук.гр. | Седых | | | Электрические схемы. |
| Ст.инж. | Склярова | | | ГИПРОСТРОЙДОРМАШ г. Ростов-на-Дону |
| Ст.техн. | Шуст | | | |

Привязан

Инв. №

Типовой проект 904-1-55.84

Инв. № подл. | Подп. и дата | Взам. инв. №