ТИПОВОЙ ПРОЕКТ

904-1-55.84

КОМПРЕССОРНАЯ СТАНЦИЯ АВТОМАТИЗИРОВАННАЯ ОТДЕЛЬНО СТОЯЩАЯ 6(4)К-250А0 ПРОИЗВОДИТЕЛЬНОСТЬЮ 1500(1000)$м^3$/МИН ОСУШЕННОГО ВОЗДУХА

Исключен из числа действующих и 1.86

АЛЬБОМ 4

АВТОМАТИЗАЦИЯ И КИП
ЗАДАНИЕ ЗАВОДУ-ИЗГОТОВИТЕЛЮ

				Привязан	
Инв.№					

КФ ЦИТП Инв.№ 8689/4

ЦЕНТРАЛЬНЫЙ ИНСТИТУТ ТИПОВОГО ПРОЕКТИРОВАНИЯ
ГОССТРОЯ СССР
КИЕВСКИЙ ФИЛИАЛ
г. Киев-57 ул. Эжена Потье № 2

3/4
Заказ № 5968 Инв. № 8689/4 Тираж 400
Сдано в печать 7/8 1984 г. Цена 1-75

ТИПОВОЙ ПРОЕКТ 904-1-55.84

КОМПРЕССОРНАЯ СТАНЦИЯ АВТОМАТИЗИРОВАННАЯ ОТДЕЛЬНО СТОЯЩАЯ

6(4)К-250А0

ПРОИЗВОДИТЕЛЬНОСТЬЮ 1500(1000)М³/МИН ОСУШЕННОГО ВОЗДУХА

АЛЬБОМ 4

СОСТАВ ПРОЕКТА:

АЛЬБОМ I	ТЕХНОЛОГИЧЕСКАЯ ЧАСТЬ.
АЛЬБОМ 2	ЭЛЕКТРОТЕХНИЧЕСКАЯ ЧАСТЬ.
АЛЬБОМ 3	АВТОМАТИЗАЦИЯ И КИП. ЧЕРТЕЖИ.
АЛЬБОМ 4	АВТОМАТИЗАЦИЯ И КИП. ЗАДАНИЕ ЗАВОДУ ИЗГОТОВИТЕЛЮ ДЛЯ 6 КОМПРЕССОРОВ.
АЛЬБОМ 5	АВТОМАТИЗАЦИЯ И КИП. ЗАДАНИЕ ЗАВОДУ, ИЗГОТОВИТЕЛЮ ДЛЯ 4 КОМПРЕССОРОВ
АЛЬБОМ 6	АРХИТЕКТУРНО-СТРОИТЕЛЬНАЯ И САНТЕХНИЧЕСКАЯ ЧАСТИ ДЛЯ 6 КОМПРЕССОРОВ
АЛЬБОМ 7	АРХИТЕКТУРНО-СТРОИТЕЛЬНАЯ И САНТЕХНИЧЕСКАЯ ЧАСТИ ДЛЯ 4 КОМПРЕССОРОВ
АЛЬБОМ 8	СТРОИТЕЛЬНЫЕ КОНСТРУКЦИИ И ИЗДЕЛИЯ.
АЛЬБОМ 9	НЕСТАНДАРТИЗИРОВАННОЕ ОБОРУДОВАНИЕ ТЕХНОЛОГИЧЕСКАЯ ЧАСТЬ
АЛЬБОМ 10	СБОРНИК СПЕЦИФИКАЦИЙ ОБОРУДОВАНИЯ ДЛЯ 6 КОМПРЕССОРОВ
АЛЬБОМ 11	СБОРНИК СПЕЦИФИКАЦИЙ ОБОРУДОВАНИЯ ДЛЯ 4 КОМПРЕССОРОВ
АЛЬБОМ 12	СМЕТЫ И ВЕДОМОСТИ ПОТРЕБНОСТИ В МАТЕРИАЛАХ ДЛЯ 6 КОМПРЕССОРОВ
АЛЬБОМ 13	СМЕТЫ И ВЕДОМОСТИ ПОТРЕБНОСТИ В МАТЕРИАЛАХ ДЛЯ 4 КОМПРЕССОРОВ

ПРИМЕНЕННЫЕ МАТЕРИАЛЫ:

ТИПОВОЙ ПРОЕКТ 407-3-168/75. ТРАНСФОРМАТОРНЫЕ ПОДСТАНЦИИ С КАБЕЛЬНЫМИ И ВОЗДУШНЫМИ ВВОДАМИ 6-10 КВ. НА ОДИН И ДВА ТРАНСФОРМАТОРА МОЩНОСТЬЮ ДО 2×630 КВА АЛЬБОМ 3 /РАСПРОСТРАНЯЕТ СВЕРДЛОВСКИЙ ФИЛИАЛ ЦИТП/

РАЗРАБОТАН ГОСУДАРСТВЕННЫМИ ПРОЕКТНЫМИ ИНСТИТУТАМИ:

ГИПРОСТРОЙДОРМАШ: АЛЬБОМЫ 1,2,3,4,5,9,10,11,12,13
РОСТОВСКИЙ ПРОМСТРОЙНИИПРОЕКТ. АЛЬБОМЫ 6,7,8,10,11,12,13

ГЛАВНЫЙ ИНЖЕНЕР ИНСТИТУТА Ю.Н. МЕХАНЦЕВ
ГЛАВНЫЙ ИНЖЕНЕР ПРОЕКТА С.М. ЛЕОНОВ

УТВЕРЖДЕН МИНСТРОЙДОРМАШЕМ
РЕШЕНИЕ №20/83 ОТ 1.11.1983 г.
ВВЕДЕН В ДЕЙСТВИЕ ГИПРОСТРОЙДОРМАШЕМ
С 30.12.1983 г. ПРИКАЗ №190-П ОТ 20.12.1983 г.

Привязан

Инв.№

КФ ЦИТП Инв.№8689/4

Альбом 4

Типовой проект 904-1-55.84

№ п/п	Наименование	Номер листа	Стр.
1	Содержание альбома		2
2	Указание к применению выпуска		3
3	Щит оператора	1-45	4-16
4	Компрессорная станция		17
	Принципиальная электрическая		
	схема питания		
5	Компрессорная станция.		18
	Принципиальная электрическая		
	схема сигнализации		
6	Установка осушки.		19
	Принципиальная электрическая схема		
	сигнализации		
7	Компрессорная станция.		20
	Принципиальная электрическая схема		
	управления вентиляции. аварийного слива		
	масла из маслодатков		
8	Вентсистема 2		21
	Электрические схемы		

Инв. № 8689/4

2

ГИП	Леонов		25.5.83
Нач.отд.	Христофоров		
Гл.спец.	Левинский		
Н.контр.	Золотарева		
Рук.гр.	Седых		
Ст.инж.	Склярова		
Ст.техн.	Шуст		

ТП904-1-55.84 А

Компрессорная станция с осушкой воздуха БК-250РО

Задание заводу изготовителю

Содержание альбома

Стадия	Лист	Листов
РП		

ГИПРОСТРОЙДОРМАШ г.Ростов-на-Дону

Привязан

Инв. №

Альбом 5

Типовой проект 904-1-55.84

Техническое описание к применению выпуска.

Задание заводу-изготовителю щитов выполнено в соответствии с:

- руководящим материалом РМЧ-107-81 „Системы автоматизации технологических процессов. Требования к выполнению проектной документации на щиты и пульты";
- руководящим материалом РМЧ-183-81 „Системы автоматизации технологических процессов. Порядок согласования технической документации на изготовление щитов и пультов заводами-изготовителями Минмонтажспецстроя СССР;
- руководящим материалом РМЗ-82-76 ч.1 „Щиты и пульты систем автоматизации технологических процессов. Корпусы и каркасы. Часть I. Щиты;"
- сборником 40„Установка аппаратуры внутри щитов по ОСТ 36.13-76 и ОСТ 36.ЭД 1.13-79;"
- сборником 44„Установка аппаратуры внутри щитов по ОСТ 36.13-76 и ОСТ 36.ЭД 1.13-79".

В настоящий альбом включена техническая документация, необходимая для изготовления щита оператора.

В комплект технической документации входят:

а/ чертеж общего вида, состоящий из:
- перечня составных частей;
- вида спереди;
- вида на внутренние плоскости;
- таблиц для монтажа электрических проводок;

б/ принципиальные электрические схемы (для справок)

Заказная спецификация щитов включена в альбом 11.

Типоразмеры щитов, область их применения и условия эксплуатации соответствуют ОСТ 36.13-76„Щиты и пульты систем автоматизации технологических процессов. Общие технические условия."

Выбор аппаратуры, устанавливаемой на щитах, соответствует„Номенклатуре изделий, поставляемых комплектно со щитами и пультами систем автоматизации технологических процессов".

При выполнении таблиц соединений проводок и таблиц подключений использованы монтажные символы электроаппаратуры, приведенные в руководящем материале РМЧ-184-80„Системы автоматизации технологических процессов. Электроаппаратура, поставляемая комплектно со щитами и пультами по ОСТ 36.13-76. Монтажные символы".

Инв. № 8689/4

ГИП	Леонов		25.5.83	ТП 904-1-55-84 АО.ДШ	
Нач.отд.	Христофаров			Компрессорная станция 6(4)К-250АО с осушкой воздуха.	
Гл.спец.	Левинский			Задание заводу-изготовителю щитов.	Стадия: РП; Лист; Листов
Н.контр.	Золотарева				
Рук.гр.	Седых			Техническое описание к применению выпуска	ГИПРОСТРОЙДОРМАШ г.Ростов-на-Дону
Ст.инж.	Склярова				
Ст.техн.	Шуст				

Привязан

Инв. №

Инв. № подл. | Подп. и дата | Взам. инв. №

Типовой проект 904-1-55.84 Альбом 4

Поз.	Обозначение	Наименование	Кол.	Прим.
		Детали		
1	ТК3-126-81	Скоба С600	1	У2 ТМ3-26-81
2	ТК3-125-81	Скоба С3600	18	У1 ТМ3-26-81
3	ТК3-109-81	Скоба С70	24	
4	ТК3-100-81	Рейка РБ 600	2	У1 ТМ3-1-81
5	ТК3-250-83	Кронштейн	9	ТМ3-151-83
		Стандартные изделия		
6		Панель с каркасом щита ЩПК-II-800 УЧ УР00 ОСТ36.13-76	1	
7		Кнопка КЕ-011 У3, исп.2, толкатель цилиндрический черный ГОСТ 5.1245-72	2	SB1, SB2
8		Выключатель пакетный ПВ1-10, ОСТ 160-526.001-77	10	У459 ТМ3-13-81 SA, SA1-SA9
9		Резистор металлопленочный МЛТ-0,25, Рном=0,25Вт ГОСТ 7113-77Е	30	У2 ТМ3-18-81 ≠1R1÷≠6R1, ≠1R2÷≠6R2, ≠1R3÷≠6R3, ≠1R4÷≠6R4, ≠1R5÷≠6R5

Привязан

Инв.№

ТП-904-1-55.84 АО.ДШ

Компрессорная станция 6К-250АО с осушкой воздуха

ГИП	Леонов		25.5.83
Нач.отд.	Христофоров		
Гл.спец.	Левинский		
Н.контр.	Золотарева		
Рук.гр.	Седых		
Ст.инж.	Склярова		
Ст.техн.	Шуст		

Щит оператора. Стадия: РП. Лист: 1. Листов: 45

Общий вид.

ГИПРОСТРОЙДОРМАШ г.Ростов-на-Дону

Кальку сверил Шуст Копировал Генюк формат А4

Типовой проект 904-1-55.84 Альбом 4

Поз.	Обозначение	Наименование	Кол.	Прим.
		Прочие изделия		
10		Регулятор разности температур РРТ-2, ТУ25-02.340469-80	6	≠1п.3б÷÷≠6п.3б
11		Реле электромагнитное РПУ-2-064403. Уз+Ур конт., ~220В, 50Гц, ТУ16-523.331-78	2	У203 ТМ3-13-81 К1, К2
12		Реле электромагнитное РПУ-2-060203, 2р конт., ~220В, 50Гц, ТУ16-523.331-78	1	У203 ТМ3-13-81 К3
13		Реле электромагнитное РПУ-2-062003, 2з конт., ТУ16-523.331-78	1	У203 ТМ3-13-81 KV
14		Тумблер ТВ2-1 УС0.360.049ТУ	8	SA6.1÷÷SA6.8
15		Табло световое ТСМ ТУ16.535.424-79	24	
		Арматура светосигнальная ~220В, 50Гц ТУ16.535.582-76		
16		АМЕ324.121.2У2, линза желтая	8	HL6.1÷÷HL6.8
17		АМЕ321.121.2У2, линза красная	6	≠1HL1÷÷≠6HL1
18		АМЕ323.121.2У2, линза зеленая	6	≠1HL2÷÷≠6HL2

Привязан

Инв.№

ТП 904-1-55.84 АО.ДШ Лист 2

Кальку сверил Шуст Копировал Генюк формат А4

Типовой проект 904-1-55.84 Альбом 4

Поз.	Обозначение	Наименование	Кол.	Прим.
19		Арматура светосигнальная ~220В, 50Гц АМЕ324.121.2У2, линза молочная ТУ16.535.582-76	1	HL
20		Диод Д-246Б, Iпр.=5А, Uобр=400В, аА0.336.206ТУ	1	У1 ТМ3-18-81 VD
21		Диод Д-226Б, Iпр.=0,3А, Uобр=400В, аА0.336.206ТУ	60	У1 ТМ3-18-81 ≠1VD1÷≠1VD10, ≠2VD1÷≠2VD10, ≠3VD1÷≠3VD10, ≠4VD1÷≠4VD10, ≠5VD1÷≠5VD10, ≠6VD1÷≠6VD10,
22		Конденсатор МБГП-2,2мкф, U=600В, 0ЖО.462.107ТУ	30	≠1С1÷≠6С1 ≠1С2÷≠6С2 ≠1С3÷≠6С3 ≠1С4÷≠6С4 ≠1С5÷≠6С5
23		Вставка плавкая ВПЗБ-1 АГ0.481.304ТУ Iпл.вст.=6А	1	ТМ3-151-83 FU1
24		То же, ВП2Б-1 АГ0.481.304ТУ Iпл.вст.=4А	1	FU2
25		Iпл.вст.=0,5А	1	FU3
26		Iпл.вст.=0,25А	6	FU4÷÷FU9
27		Держатель вставки плавкой ДВПУ-3В АГ0.481.301ТУ	1	ТМ3-151-83
28		То же, ДВПУ-2В АГ0.481.301ТУ	8	

Привязан

Инв.№

ТП 904-1-55.84 АО.ДШ. Лист 3

Кальку сверил Шуст Копировал Генюк формат А4

Типовой проект 904-1-55.84 Альбом 4

Поз.	Обозначение	Наименование	Кол.	Прим.
30		Блок зажимов 63-10 ТУ36.1750-74	9	У3 ТМ3-140-81
31		Упор ТУ36.1751-74	4	
32		Колодка восьмиклеммная ТУ36.1222-72	12	
33		Рамка РПМ66×26 ТУ36.1130-74	46	
		Перемычка П ТУ36.1752-74	24	
		Материалы		
		Провод ПВ1 1×1.0	250	м
		ПВ1 1×1.5	25	м

Привязан

Инв.№

Инв. № 8689/4 4

ТП 904-1-55.84 АО.ДШ Лист 4

Кальку сверил Шуст Копировал Генюк формат А4

Типовой проект 904-1-55.84 Альбом 4

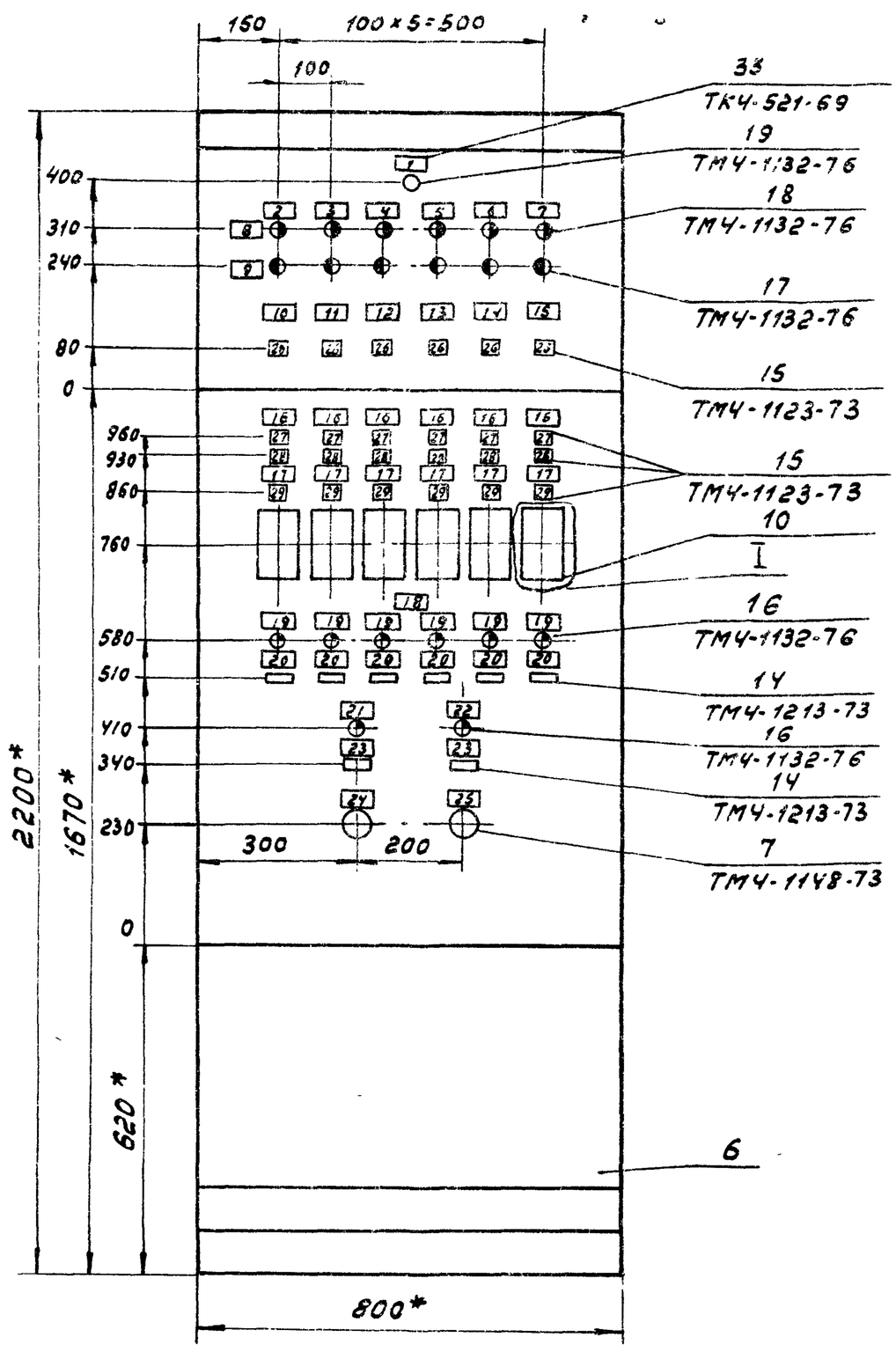

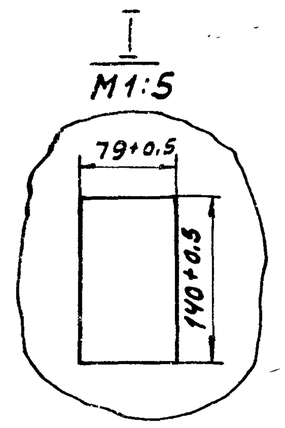

1. * Размеры для справок
2. Покрытие - вариант 2 ОСТ 36.13-76

Привязан			
Инв.№			

ТП 904-1-55.84 АОДЩ Лист 5

Кальку сверил Шуст Копировал Генюк формат А4

Альбом 4 Типовой проект 904-1-55.84

Вид на внутренние плоскости щита (развернуто)

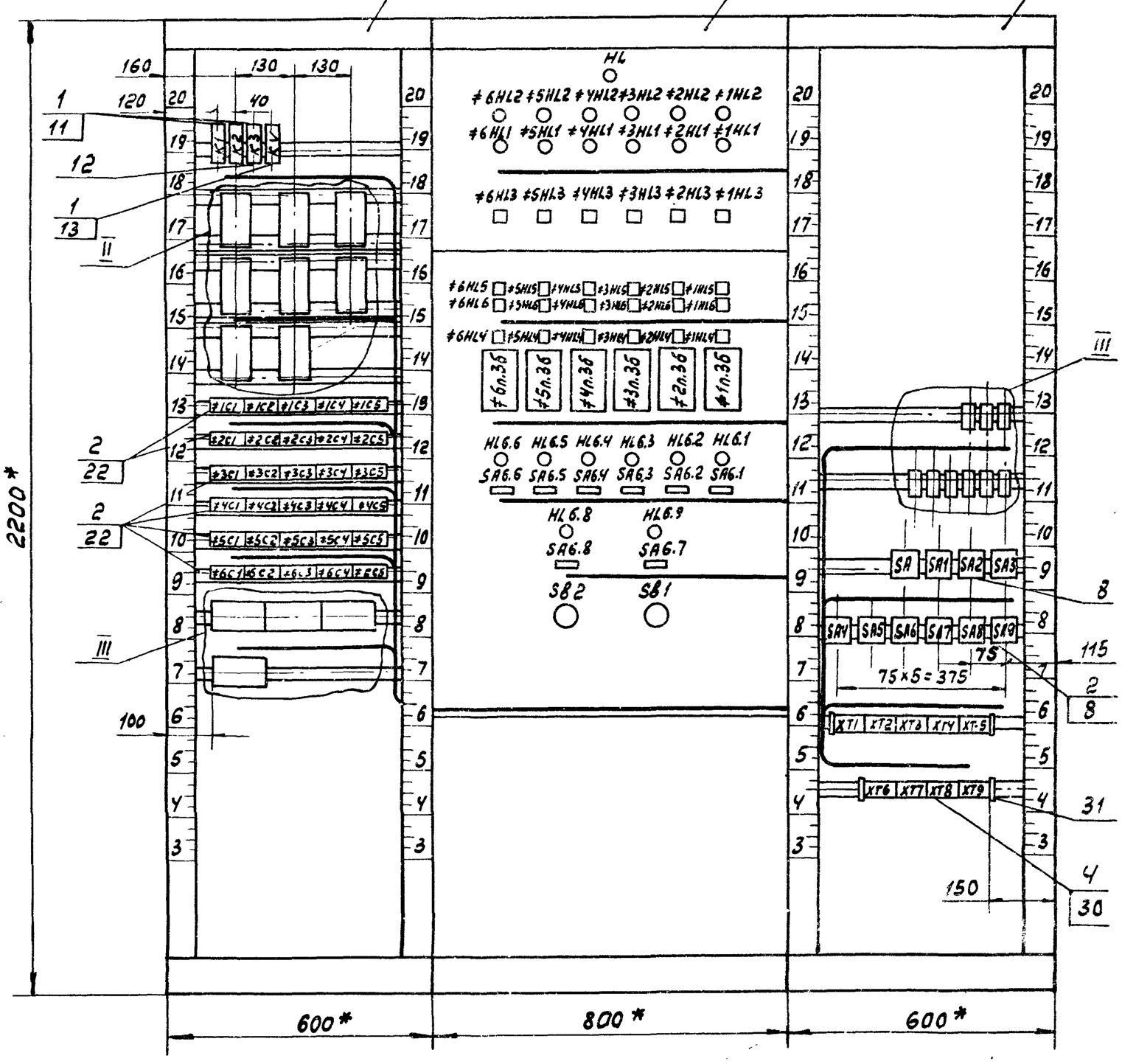

Инв. №8689/4

Привязан			
Инв.№			

5

ТП 904-1-55.84 АОДЩ Лист 6

Кальку сверил Шуст Копировал Генюк формат А4

Типовой проект УШ-1-55.84 Альбом 4

II

М 1:2,5

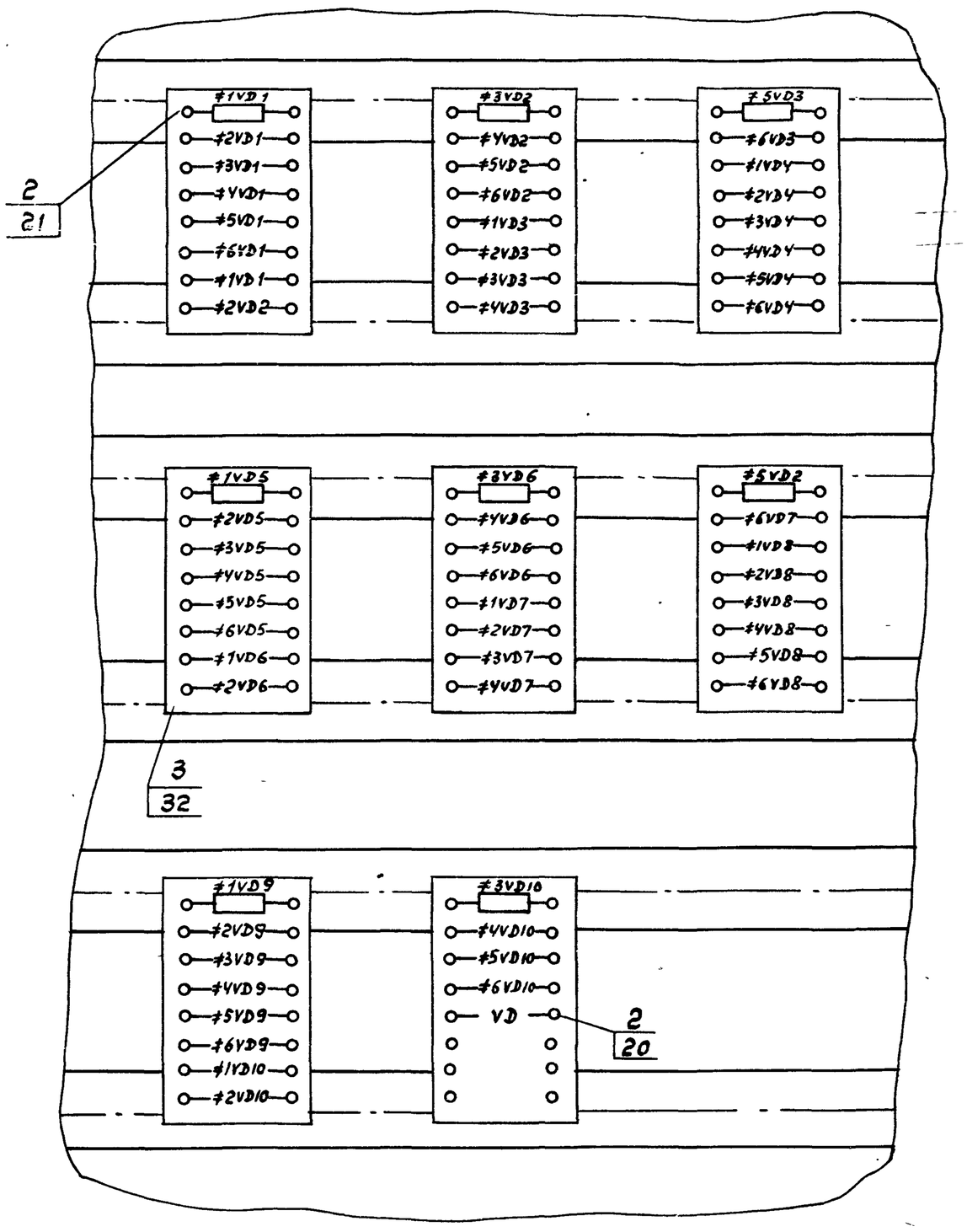

Привязан

Инв.№

ТП 904-1-55.84 АО.ДШ Лист 7

Кальку сверил Копировал Генюк формат А4

Типовой проект УШ-1-55.84 Альбом 4

III

М 1:2,5

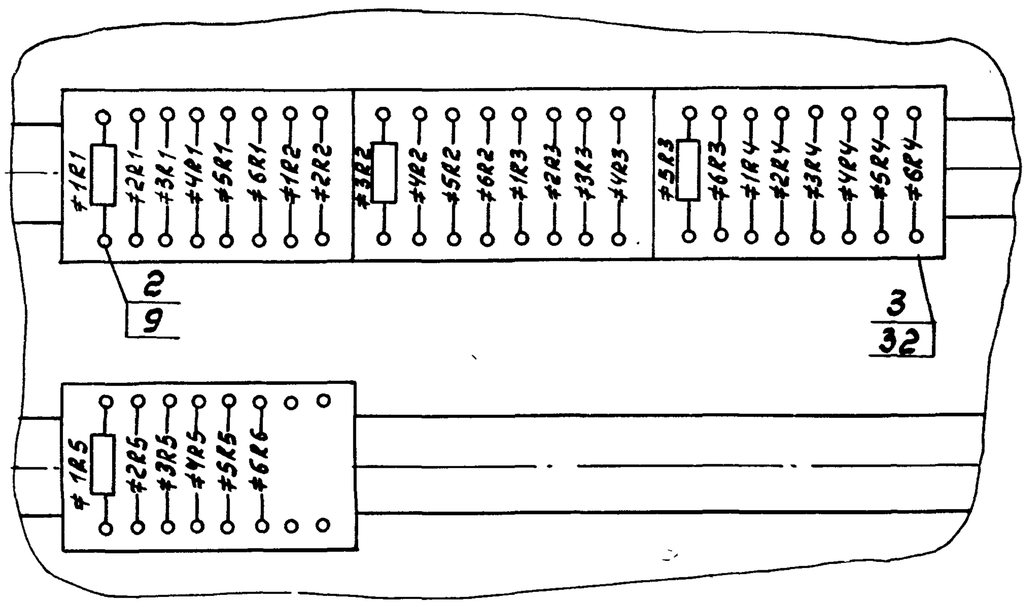

IV

М 1:2,5

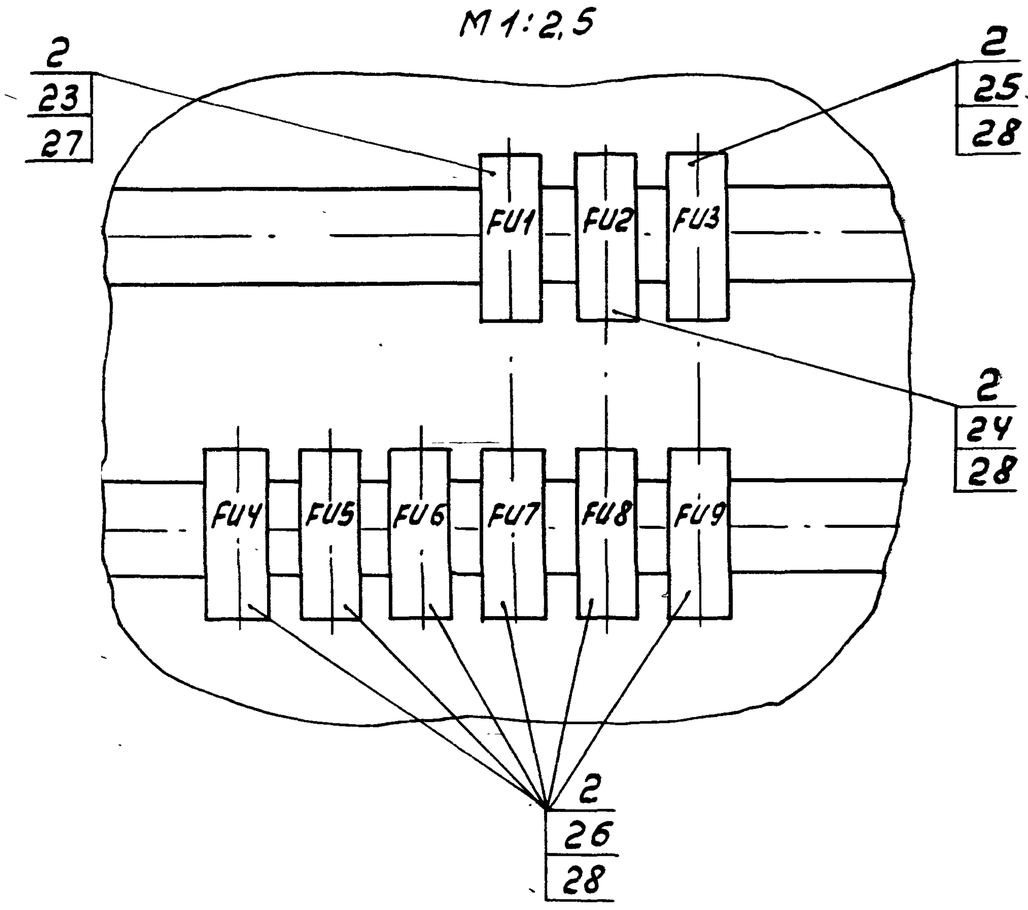

Привязан

Инв.№

Инв.№ 8689/4 6

ТП 904-1-55.84 АО.ДШ Лист 8

Кальку сверил Шуст Копировал Генюк формат А4

Альбом 4

Типовой проект 904-1-55.84

РПУ-2-064403

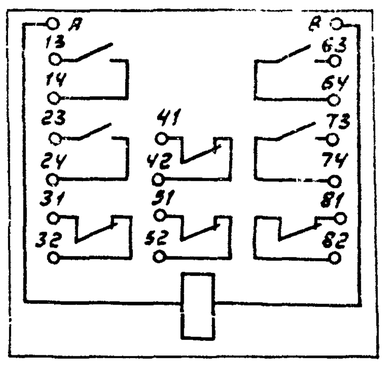

ПВ1-10

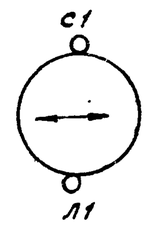

МЛТ

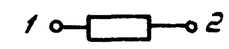

Д

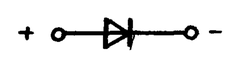

РПУ-2-062003

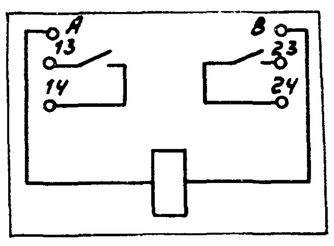

АМЕ

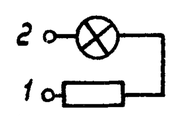

МБГП

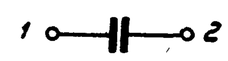

РПУ-2-060203

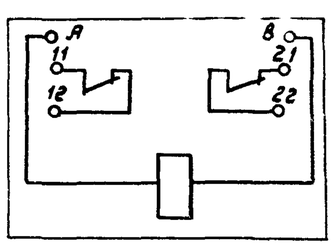

ТСМ

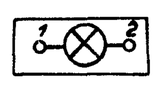

Привязан

Инв.№

ТП 904-1-55.84 АДЩ Лист 9

Кальку сверил Шуст Копировал Генюк Формат А

Таблица 1

Надписи на табло и в рамках

№ надписи	Наименование	Кол.
	Рамка 66×26	
1	Контроль напряжения ~220В, 50Гц	1
2	Установка осушки №1	1
3	Установка осушки №2	1
4	Установка осушки №3	1
5	Установка осушки №4	1
6	Установка осушки №5	1
7	Установка осушки №6	1
8	Нормальная работа	1
9	Авария	1
10	Компрессор №1	1
11	Компрессор №2	1

Продолжение табл.1

№ надписи	Наименование	Кол.
12	Компрессор №3	1
13	Компрессор №4	1
14	Компрессор №5	1
15	Компрессор №6	1
16	Т воздуха после теплообменника	6
17	Перепад t°C масла	6
18	Вентили аварийного слива масла	1
19	Вентиль закрыт	6
20	Откл. - Вкл.	6
21	Бак чистого масла. Вентиль закрыт	1
22	Бак отработанного масла. Вентиль закрыт	1
23	Откл. - Вкл.	

Привязан

Инв.№

ТП 904-1-55.84 АДЩ Лист 10

Кальку сверил Шуст Копировал Генюк Формат А1

Альбом 4

Типовой проект 904-1-55.84

Продолжение табл.1

№ надписи	Наименование	Кол.
24	Опробование сигнализации	1
25	Съём сигнала	1
	Табло ТСМ	
26	t°C воды выше нормы	1
27	Выше нормы	1
28	Ниже нормы	1
29	Выше нормы	1

Соединение проводок Таблица 2

Провод-ник	Откуда идет	Куда поступает	Данные провода	Приме-чание
800	SA/C1	XT1/1		
	XT1/1	XT1/2		П
	XT1/2	XT1/3		П
	XT1/3	XT1/4		П
	XT1/4	XT1/5		П
	XT1/5	XT1/6		П
	XT1/6	XT1/7		П
	XT1/7	XT1/8		П
	XT1/8	XT1/9		П
	XT1/9	XT1/10		П
	XT1/10	SA6.7/1		
	SA6.7/1	SA6.7/3		П
	SA6.7/3	SA6.8/1		
	SA6.8/1	SA6.8/3		П
	SA6.8/3	SA6.1/1		
	SA6.1/1	SA6.1/3		П
	SA6.1/3	SA6.2/1		
	SA6.2/1	SA6.2/3	ПВ1 1×1,0	П
	SA6.2/3	SA6.3/1		
	SA6.3/1	SA6.3/3		П
	SA6.3/3	SA6.4/1		
	SA6.4/1	SA6.4/3		П
	SA6.4/3	SA6.5/1		
	SA6.5/1	SA6.5/3		П
	SA6.5/3	SA6.6/1		

Привязан

Инв. №

ТП 904-1-55.84 АДШ Лист 12

Кальку сверил Шуст Копировал формат А4

Альбом 4 Типовой проект 904-1-55.84

Инв. № подл. | Подп. и дата | Взам. инв. №

Продолжение таблицы 2

Провод-ник	Откуда идет	Куда поступает	Данные провода	Приме-чание
800	SA6.6/1	SA6.6/3		П
	SA6.6/3	K2/13		
	K2/13	K2/23		П
	K2/23	K2/63		П
	K2/63	K2/73		П
	K2/73	K1/13		
	K1/13	K1/23		П
	K1/23	K1/63		П
	K1/63	K1/73		П
801	SA1/C1	FU1/1		
802	FU1/2	SA2/L1		
	SA2/L1	SA3/L1		
	SA3/L1	SA4/L1		
	SA4/L1	SA9/L1	ПВ1 1×1,0	
	SA9/L1	SA8/L1		
	SA8/L1	SA7/L1		
	SA7/L1	SA6/L1		
	SA6/L1	SA5/L1		
	SA5/L1	HL/1		
803	SA2/C1	FU2/1		
804	FU2/2	XT2/1		
	XT2/1	XT2/2		П
	XT2/2	XT2/3		П
	XT2/3	XT2/4		П

Привязан

Инв. №

ТП 904-1-55.84 АДШ Лист 13

Кальку сверил Шуст Копировал Генюк формат А4

Продолжение таблицы 2

Провод-ник	Откуда идет	Куда поступает	Данные провода	Приме-чание
804	XT2/4	XT2/5		П
	XT2/5	XT2/6		П
	XT2/6	XT2/7		П
	XT2/7	XT2/8		П
	XT2/8	XT2/9		П
	XT2/9	XT2/10		П
	XT2/1	SB1/2		
	SB1/2	SB2/3		
	SB2/3	≠ 1п.3б/2		
	≠ 1п.3б/2	≠ 2п3б/2		
	≠ 2п.3б/2	≠ 3п3б/2		
	≠ 3п3б/2	≠ 4п3б/2		
	≠ 4п.3б/2	≠ 5п3б/2		
	≠ 5п.3б/2	≠ 6п.3б/2		
	≠ 6п.3б/2	KV/13		
805	SA3/C1	FU3/1	ПВ1 1×1,0	
806	FU3/2	XT3/1		
807	SA4/C1	FU4/1		
808	FU4/2	≠ 1п.3б/16		
809	SA5/C1	FU5/1		
810	FU5/2	≠ 2п.3б/16		
811	SA6/C1	FU6/1		
812	FU6/2	≠ 3п.3б/16		
813	SA7/C1	FU7/1		
814	FU7/2	≠ 4п.3б/16		

Привязан

Инв. №

ТП 904-1-55.84 АДШ Лист 14

Кальку сверил Шуст Копировал Генюк формат А4

Продолжение таблицы 2

Провод-ник	Откуда идет	Куда поступает	Данные провода	Приме-чание
815	SA8/C1	FU8/1		
816	FU8/2	≠ 5п.3б/16		
817	SA9/C1	FU9/1		
818	FU9/2	≠ 6п.3б/16		
101	XT4/1	K3/A	ПВ1 1×1,0	
	K3/A	K2/A		
	K2/A	K1/A		
102	SA6.1/2	K1/31		
103	K1/32	HL 6.1/1		
104	XT4/2	SA6.1/4	ПВ1 1×1,5	
	SA6.1/4	K1/14	ПВ1 1×1,5	
105	K1/41	SA6.2/2	ПВ1 1×1,0	
106	K1/42	HL 6.2/1		
107	XT4/3	SA6.2/4	ПВ1 1×1,5	
	SA6.2/4	K1/24		
108	K1/51	SA6.3/2	ПВ1 1×1,0	
109	K1/52	HL 6.3/2		
110	XT4/4	SA6.3/4	ПВ1 1×1,5	
	SA63/4	K1/64		
111	K1/81	SA6.4/2	ПВ1 1×1,0	
112	K1/82	HL 6.4/2		
113	XT4/5	SA6.4/4	ПВ1 1×1,5	
	SA6.4/4	K1/74		
114	SA6.5/2	K2/31	ПВ1 1×1,0	
115	K2/32	HL 6.5/1		

Привязан

Инв. №

Инв. № 8689/4 8

ТП 904-1-55.84 АДШ Лист 15

Кальку сверил Шуст Копировал Генюк формат А4

Типовой проект 904-1-55.84 Альбом 4

Продолжение таблицы 2

Провод-ник	Откуда идет	Куда поступает	Данные провода	Приме-чание
116	XT4/6	SA6.5/4	ПВ1 1×1.5	
	SA6.5/4	K2/14		
117	K2/41	SA6.6/2	ПВ1 1×1.0	
118	K2/42	HL 6.6/1		
119	XT4/7	SA6.6/4	ПВ1 1×1.5	
	SA6.6/4	K2/24		
120	K2/51	SA6.7/2	ПВ1 1×1.0	
121	K2/52	HL 6.7/1		
122	XT4/8	SA6.7/4	ПВ1 1×1.5	
	SA6.7/4	K2/64		
123	K2/81	SA6.8/2	ПВ1 1×1.0	
124	K2/82	HL 6.8/1		
125	XT4/9	SA6.8/4	ПВ1 1×1.5	
	SA6.8/4	K2/74		
401	XT3/2	KV/14		
403	SB1/1	≠6VD10/+		
	≠6VD10/+	≠5VD10/+		
	≠5VD10/+	≠4VD10/+		
	≠4VD10/+	≠3VD10/+		
	≠3VD10/+	≠2VD10/+	ПВ1 1×1.0	
	≠2VD10/+	≠1VD10/+		
	≠1VD10/+	≠6VD8/+		
	≠6VD8/+	≠5VD8/+		
	≠5VD8/+	≠4VD8/+		
	≠4VD8/+	≠3VD8/+		

Привязан

Инв.№

ТП 904-1-55.84 АДШ Лист 16

Кальку сверил Шуст Копировал Генюк формат А4

Типовой проект 904-1-55.84 Альбом 4

Продолжение таблицы 2

Провод-ник	Откуда идет	Куда поступает	Данные провода	Приме-чание
403	≠3VD8/+	≠2VD8/+		
	≠2VD8/+	≠1VD8/+		
	≠1VD8/+	≠6VD6/+		
	≠6VD6/+	≠5VD6/+		
	≠5VD6/+	≠4VD6/+		
	≠4VD6/+	≠3VD6/+		
	≠3VD6/+	≠2VD6/+		
	≠2VD6/+	≠1VD6/+		
	≠1VD6/+	≠6VD4/+		
	≠6VD4/+	≠5VD4/+		
	≠5VD4/+	≠4VD4/+		
	≠4VD4/+	≠3VD4/+	ПВ1 1×1.0	
	≠3VD4/+	≠2VD4/+		
	≠2VD4/+	≠1VD4/+		
	≠1VD4/+	≠6VD2/+		
	≠6VD2/+	≠5VD2/+		
	≠5VD2/+	≠4VD2/+		
	≠4VD2/+	≠3VD2/+		
	≠3VD2/+	≠2VD2/+		
	≠2VD2/+	≠1VD2/+		
405	≠SB2/4	KV/23		

Взам.инв.№ | Подп.и дата | Инв.№подл.

Привязан

Инв.№

ТП 904-1-55.84 АДШ Лист 17

Кальку сверил Шуст Копировал Генюк формат А4

Типовой проект 904-1-55.84 Альбом 4

Продолжение таблицы 2

Провод-ник	Откуда идет	Куда поступает	Данные провода	Приме-чание
407	KV/24	KV/A		П
	KV/A	≠1VD1/-		
	≠1VD1/-	≠2VD1/-		
	≠2VD1/-	≠3VD1/-		
	≠3VD1/-	≠4VD1/-		
	≠4VD1/-	≠5VD1/-		
	≠5VD1/-	≠6VD1/-		
	≠6VD1/-	≠1VD3/-		
	≠1VD3/-	≠2VD3/-		
	≠2VD3/-	≠3VD3/-		
	≠3VD3/-	≠4VD3/-		
	≠4VD3/-	≠5VD3/-	ПВ1 1×1.0	
	≠5VD3/-	≠6VD3/-		
	≠6VD3/-	≠1VD5/-		
	≠1VD5/-	≠2VD5/-		
	≠2VD5/-	≠3VD5/-		
	≠3VD5/-	≠4VD5/-		
	≠4VD5/-	≠5VD5/-		
	≠5VD5/-	≠6VD5/-		
	≠6VD5/-	≠1VD7/-		
	≠1VD7/-	≠2VD7/-		
	≠2VD7/-	≠3VD7/-		
	≠3VD7/-	≠4VD7/-		
	≠4VD7/-	≠5VD7/-		
	≠5VD7/-	≠6VD7/-		
	≠6VD7/-	≠1VD9/-		

Привязан

Инв.№

ТП 904-1-55.84 АДШ Лист 18

Кальку сверил Шуст Копировал Генюк формат А4

Типовой проект 904-1-55.84 Альбом 4

Продолжение таблицы 2

Провод-ник	Откуда идет	Куда поступает	Данные провода	Приме-чание
407	≠1VD9/-	≠2VD9/-		
	≠2VD9/-	≠3VD9/-		
	≠3VD9/-	≠4VD9/-		
	≠4VD9/-	≠5VD9/-		
	≠5VD9/-	≠6VD9/-		
409	≠1HL4/2	≠2HL4/2		
	≠2HL4/2	≠3HL4/2		
	≠3HL4/2	≠4HL4/2		
	≠4HL4/2	≠5HL4/2		
	≠5HL4/2	≠6.HL4/2		
	≠6HL4/2	VD/+		
	VD/+	≠6HL6/2		
	≠6HL6/2	≠6HL5/2	ПВ1 1×1.0	
	≠6HL5/2	≠5HL5/2		
	≠5HL5/2	≠5HL6/2		
	≠5HL6/2	≠4HL6/2		
	≠4HL6/2	≠4HL5/2		
	≠4HL5/2	≠3HL5/2		
	≠3HL5/2	≠3HL6/2		
	≠3HL6/2	≠2HL6/2		
	≠2HL6/2	≠2HL5/2		
	≠2HL5/2	≠1HL5/2		
	≠1HL5/2	≠1HL6/2		
	≠1HL6/2	≠1HL3/2		
	≠1HL3/2	≠2HL3/2		
	≠2HL3/2	≠3HL3/2		

Взам.инв.№ | Подп.и дата | Инв.№подл.

Привязан

Инв.№

Инв.№8689/4

ТП 904-1-55.84 АДШ Лист 19

Кальку сверил Шуст Копировал Генюк формат А4

Типовой проект 904-1-55.84 Альбом 4

Продолжение таблицы 2

Проводник	Откуда идет	Куда поступает	Данные провода	Примечание
409	≠3HL3/2	≠4HL3/2		
	≠4HL3/2	≠5HL3/2		
	≠5HL3/2	≠6HL3/2		
	≠6HL3/2	≠6HL1/2		
	≠6HL1/2	≠6HL2/2		
	≠6HL2/2	≠5HL2/2		
	≠5HL2/2	≠5HL1/2		
	≠5HL1/2	≠4HL1/2		
	≠4HL1/2	≠4HL2/2		
	≠4HL2/2	≠3HL2/2		
	≠3HL2/2	≠3HL1/2		
	≠3HL1/2	≠2HL1/2	ПВ1 1х1,0	
	≠2HL1/2	≠2HL2/2		
	≠2HL2/2	≠1HL2/2		
	≠1HL2/2	≠1HL1/2		
1-411	XT6/1	≠1R1/1		
	≠1R1/1	≠1C1/1		
	≠1C1/1	≠1VD2/-		
	≠1VD2/-	≠1HL1/1		
1-413	≠1R1/2	≠1C1/2		
	≠1C1/2	≠1VD1/+		
1-415	XT6/2	≠1HL2/1		

Привязан

Инв.№

ТП 904-1-55.84 АДШ Лист 20

Кальку сверил Шуст Копировал Генюк формат А4

Типовой проект 904-1-55.84 Альбом 4

Продолжение таблицы 2

Проводник	Откуда идет	Куда поступает	Данные провода	Примечание
1-417	XT6/3	≠1R2/1		
	≠1R2/1	≠1C2/1		
	≠1C2/1	≠1VD4/-		
	≠1VD4/-	≠1HL3/1		
1-419	≠1R2/2	≠1C2/2		
	≠1C2/2	≠1VD3/+		
1-421	≠1п.3б/22	≠1R3/1		
	≠1R3/1	≠1C3/1		
	≠1C3/1	≠1VD6/-		
	≠1VD6/-	≠1HL4/1		
1-421	≠1R3/2	≠1C3/2		
	≠1C3/2	≠1VD5/+		
1-425	XT6/5	≠1R4/1	ПВ1 1х1,0	
	≠1R4/1	≠1C4/1		
	≠1C4/1	≠1VD8/-		
	≠1VD8/-	≠1HL5/1		
1-427	≠1R4/2	≠1C4/2		
	≠1C4/2	≠1VD7/+		
1-429	XT6/6	≠1R5/1		
	≠1R5/1	≠1C5/1		
	≠1C5/1	≠1VD10/-		
	≠1VD10/-	≠1HL6/1		
1-431	≠1R5/2	≠1C5/2		
	≠1C5/2	≠1VD9/+		

Взам.инв.№ Подп. и дата Инв.№ подл.

Привязан

Инв.№

ТП 904-1-55.84 АДШ Лист 21

Кальку сверил Шуст Копировал Генюк формат А4

Типовой проект 904-1-55.84 Альбом 4

Продолжение таблицы 2

Проводник	Откуда идет	Куда поступает	Данные провода	Примечание
2-411	XT6/7	≠2R1/1		
	≠2R1/1	≠2C1/1		
	≠2C1/1	≠2VD2/-		
	≠2VD2/-	≠2HL1/1		
2-413	≠2R1/2	≠2C1/2		
	≠2C1/2	≠2VD1/+		
2-415	XT6/8	≠2HL2/1		
2-417	XT6/9	≠2R2/1		
	≠2R2/1	≠2C2/1		
	≠2C2/1	≠2VD4/-		
	≠2VD4/-	≠2HL3/1		
2-419	≠2R2/2	≠2C2/2	ПВ1 1х1,0	
	≠2C2/2	≠2VD3/+		
2-421	≠2п.3б/22	≠2R3/1		
	≠2R3/1	≠2C3/1		
	≠2C3/1	≠2VD6/-		
	≠2VD6/-	≠2HL4/1		
2-423	≠2R3/2	≠2C3/2		
	≠2C3/2	≠2VD5/+		
2-425	XT7/1	≠2R4/4		
	≠2R4/1	≠2C4/1		
	≠2C4/1	≠2VD8/-		
	≠2VD8/-	≠2HL5/1		
2-427	≠2R4/2	≠2C4/2		
	≠2C4/2	≠2VD7/+		

Привязан

Инв.№

ТП 904-1-55.84 АДШ Лист 22

Кальку сверил Шуст Копировал Генюк формат А4

Типовой проект 904-1-55.84 Альбом 4

Продолжение таблицы 2

Проводник	Откуда идет	Куда поступает	Данные провода	Примечание
2-429	XT7/2	≠2R5/1		
	≠2R5/1	≠2C5/1		
	≠2C5/1	≠2VD10/-		
	≠2VD10/-	≠2HL6/1		
2-431	≠2R5/2	≠2C5/2		
	≠2C5/2	≠2VD9/+		
3-411	XT7/3	≠3R1/1		
	≠3R1/1	≠3C1/1		
	≠3C1/1	≠3VD2/-		
	≠3VD2/-	≠3HL1/1		
3-413	≠3R1/2	≠3C1/2	ПВ1 1х1,0	
	≠3C1/2	≠31VD1/+		
3-415	XT7/4	≠3HL2/1		
3-417	XT7/5	≠3R2/1		
	≠3R2/1	≠3C2/1		
	≠3C2/1	≠3VD4/-		
	≠3VD4/-	≠3HL3/1		
3-419	≠3R2/2	≠3C2/2		
	≠3C2/2	≠3VD3/+		
3-421	≠3п.3б/22	≠3R3/1		
	≠3R3/1	≠3C3/1		
	≠3C3/1	≠3VD6/-		
	≠3VD6/-	≠3HL4/1		

Взам.инв.№ Подп. и дата Инв.№ подл.

Привязан

Инв.№

Инв.№ 8689/4 10

ТП 904-1-55.84 АДШ Лист 23

Кальку сверил Шуст Копировал Генюк формат А4

Типовой проект 904-1-55.84 Альбом 4

Продолжение табл. 2

Провод-ник	Откуда идет	Куда поступает	Данные провода	Приме-чание
3-423	≠ 3R3/2	≠ 3C3/2		
	≠ 3C3/2	≠ 3VD5/+		
3-425	XT7/7	≠ 3R4/1		
	≠ 3R4/1	≠ 3C4/1		
	≠ 3C4/1	≠ 3VD8/-		
	≠ 3VD8/-	≠ 3HL5/1		
3-427	≠ 3R4/2	≠ 3C4/2		
	≠ 3C4/2	≠ 3VD7/+		
3-429	XT7/8	≠ 3R5/1		
	≠ 3R5/1	≠ 3C5/1		
	≠ 3C5/1	≠ 3VD10/-		
	≠ 3VD10/-	≠ 3HL6/1		
3-431	≠ 3R5/2	≠ 3C5/2	ПВ1 1×1.0	
	≠ 3C5/2	≠ 3VD9/+		
4-411	XT7/9	≠ 4R1/1		
	≠ 4R1/1	≠ 4C1/1		
	≠ 4C1/1	≠ 4VD2/-		
	≠ 4VD2/-	≠ 4HL1/1		
4-413	≠ 4R1/2	≠ 4C1/2		
	≠ 4C1/2	≠ 4VD1/+		
4-415	XT7/10	≠ 4HL2/1		
4-417	XT8/1	≠ 4R2/1		
	≠ 4R2/1	≠ 4C2/1		
	≠ 4C2/1	≠ 4VD4/-		
	≠ 4VD4/-	≠ 4HL3/1		

Привязан

Инв. №

ТП 904-1-55.84 АДШ

Лист 25

Кальку сверил Шуст Копировал Генюк Формат А4

Типовой проект 904-1-55.84 Альбом 4

Продолжение табл. 2

Провод-ник	Откуда идет	Куда поступает	Данные провода	Приме-чание
4-419	≠ 4R2/2	≠ 4C2/2		
	≠ 4C2/2	≠ 4VD3/+		
4-421	≠ 4п.36/22	≠ 4R3/1		
	≠ 4R3/1	≠ 4C3/1		
	≠ 4C3/1	≠ 4VD6/-		
	≠ 4VD6/-	≠ 4HL4/1		
4-423	≠ 4R3/2	≠ 4C3/2		
	≠ 4C3/2	≠ 4VD5/+		
4-425	XT8/3	≠ 4R4/1		
	≠ 4R4/1	≠ 4C4/1		
	≠ 4C4/1	≠ 4VD8/-		
	≠ 4VD8/-	≠ 4HL5/1		
4-427	≠ 4R4/2	≠ 4C4/2	ПВ1 1×1.0	
	≠ 4C4/2	≠ 4VD7/+		
4-429	XT8/4	≠ 4R5/1		
	≠ 4R5/1	≠ 4C5/1		
	≠ 4C5/1	≠ 4VD10/-		
	≠ 4VD10/-	≠ 4HL6/1		
4-431	≠ 4R5/2	≠ 4C5/2		
	≠ 4C5/2	≠ 1VD9/+		
5-411	XT8/5	≠ 5R1/1		
	≠ 5R1/1	≠ 5C1/1		
	≠ 5C1/1	≠ 5VD2/-		
	≠ 5VD2/-	≠ 5HL1/1		

Привязан

Инв. №

ТП 904-1-55.84 АДШ

Лист 25

Кальку сверил Шуст Копировал Генюк Формат А4

Типовой проект 904-1-55.84 Альбом 4

Продолжение табл. 2

Провод-ник	Откуда идет	Куда поступает	Данные провода	Приме-чание
5-413	≠ 5R1/2	≠ 5C1/2		
	≠ 5C1/2	≠ 5VD1/+		
5-415	XT8/6	≠ 5HL2/1		
5-417	XT8/7	≠ 5R2/1		
	≠ 5R2/1	≠ 5C2/1		
	≠ 5C2/1	≠ 5VD4/-		
	≠ 5VD4/-	≠ 5HL3/1		
5-419	≠ 5R2/2	≠ 5C2/2		
	≠ 5C2/2	≠ 5VD3/+		
5-421	≠ 5п.36/22	≠ 5R3/1		
	≠ 5R3/1	≠ 5C3/1		
	≠ 5C3/1	≠ 5VD6/-		
	≠ 5VD6/-	≠ 5HL4/1	ПВ1 1×1.0	
5-423	≠ 5R3/2	≠ 5C3/2		
	≠ 5C3/2	≠ 5VD5/+		
5-425	XT8/9	≠ 5R4/1		
	≠ 5R4/1	≠ 5C4/1		
	≠ 5C4/1	≠ 5VD8/-		
	≠ 5VD8/-	≠ 5HL5/1		
5-427	≠ 5R4/2	≠ 5C4/2		
	≠ 5C4/2	≠ 5VD7/+		
5-429	XT8/10	≠ 5R5/1		
	≠ 5R5/1	≠ 5C5/1		
	≠ 5C5/1	≠ 5VD10/-		
	≠ 5VD10/-	≠ 5HL6/1		

Привязан

Инв. №

ТП 904-1-55.84 АДШ

Лист 26

Кальку сверил Шуст Копировал Генюк Формат А4

Типовой проект 904-1-55.84 Альбом 4

Продолжение табл. 2

Провод-ник	Откуда идет	Куда поступает	Данные провода	Приме-чание
5-431	≠ 5R5/2	≠ 5C5/2		
	≠ 5C5/2	≠ 5VD9/+		
6-411	XT9/1	≠ 6R1/1		
	≠ 6R1/1	≠ 6C1/1		
	≠ 6C1/1	≠ 6VD2/-		
	≠ 6VD2/-	≠ 6HL1/1		
6-413	≠ 6R1/2	≠ 6C1/2		
	≠ 6C1/2	≠ 6VD1/+		
6-415	XT9/2	≠ 6HL2/1		
6-417	XT9/3	≠ 6R2/1		
	≠ 6R2/1	≠ 6C2/1		
	≠ 6C2/1	≠ 6VD4/-		
	≠ 6VD4/-	≠ 6HL3/1	ПВ1 1×1.0	
6-419	≠ 6R2/2	≠ 6C2/2		
	≠ 6C2/2	≠ 6VD3/+		
6-421	≠ 6п.36/22	≠ 6R3/1		
	≠ 6R3/1	≠ 6C3/1		
	≠ 6C3/1	≠ 6VD6/-		
	≠ 6VD6/-	≠ 6HL4/1		
6-423	≠ 6R3/2	≠ 6C3/2		
	≠ 6C3/2	≠ 6VD5/+		
6-425	XT9/5	≠ 6R4/1		
	≠ 6R4/1	≠ 6C4/1		
	≠ 6C4/1	≠ 6VD8/-		
	≠ 6VD8/-	≠ 6HL5/1		

Привязан

Инв. №

ТП 904-1-55.84 АДШ

Лист 27

Кальку сверил Шуст Копировал Генюк Формат А4

Инв. № 8689/4 11

Инв. № подл. | Подп. и дата | Взам. инв. №

Типовой проект 904-1-55.84 Альбом 4

Продолжение таблицы 2

Проводник	Откуда идет	Куда поступает	Данные провода	Примечание
6-427	≠6R4/2	≠6C4/2		
	≠6C4/2	≠6VD7/+		
6-429	XT9/6	≠6R5/1		
	≠6R5/1	≠6C5/1		
	≠6C5/1	≠6VD10/-		
	≠6VD10/-	≠6HL6/1	ПВ1 1×1,0	
6-431	≠6R5/2	≠6C5/2		
	≠6C5/2	≠6VD9/+		
15-1	XT3/3	K3/11		
15-3	K3/12	XT3/4		
Земля	≠1п.3б/17	Рейка ⏚		
Земля	≠2п.3б/17	Рейка ⏚		
Земля	≠3п.3б/17	Рейка ⏚	ПВ1 1×1,5	
Земля	≠4п.3б/17	Рейка ⏚		
Земля	≠5п.3б/17	Рейка ⏚		
Земля	≠6п.3б/17	Рейка ⏚		

Привязан

Инв.№

ТП 904-1-55.84 АДЩ Лист 28

Кальку сверил Шуст Копировал Генюк формат А4

Типовой проект 904-1-55.84 Альбом 4

Окончание таблицы 2

Проводник	Откуда идет	Куда поступает	Данные провода	Примечание
N	XT5/1	XT5/2		п
N	XT5/2	XT5/3		п
	XT5/3	XT5/4		п
	XT5/4	XT5/5		п
	XT5/5	XT5/6		п
	XT5/6	HL6.7/2		
	HL6.7/2	HL6.8/2		
	HL6.8/2	HL6.6/2		
	HL6.6/2	HL6.5/2		
	HL6.5/2	HL6.4/2		
	HL6.4/2	HL6.3/2		
	HL6.3/3	HL6.2/2		
	HL6.2/2	HL6.1/2		
	HL6.1/2	≠1п.3б/5	ПВ1 1×1,0	
	≠1п.3б/5	≠2п.3б/5		
	≠2п.3б/5	≠3п.3б/5		
	≠3п.3б/5	≠4п.3б/5		
	≠4п.3б/5	≠5п.3б/5		
	≠5п.3б/5	≠6п.3б/5		
	≠6п.3б/5	KV/B		
	KV/B	K3/B		
	K3/B	K2/B		
	K2/B	K1/B		
	K1/B	VD/-		

Привязан

Инв.№

ТП 904-1-55.84 АДЩ Лист 29

Кальку сверил Шуст Копировал Генюк формат А4

Типовой проект 904-1-55.84 Альбом 4

Подключение проводок

Таблица 3

Проводник	Вывод	Вид контакта	Вывод	Проводник
Левая стенка				
		K1		
800*	13п	з	14	104
800*	23п	з	24	107
102	31	р	32	103
105	41	р	42	106
108	51	р	52	109
800*	63п	з	64	110
800	73п	з	74	113
111	81	р	82	112
101	А	к	В	N*
		K2		
800*	13п	з	14	116
800*	23п	з	24	119
114	31	р	32	115
117	41	р	42	118
120	51	р	52	121
800*	63п	з	64	122
800*	73п	з	74	125
123	81	р	82	124
101*	А	К	В	N*

Продолжение табл.3

Проводник	Вывод	Вид контакта	Вывод	Проводник
		K3		
15-1	11	р	12	15-3
101*	А	к	В	N*
		KV		
804	13	з	14	401
405	23	з	п24	407
407*	Ап	к	В	N*
	≠1	VD1		
1-413	+		–	407*
	≠2	VD1		
2-413	+		–	407*
	≠3	VD1		
3-413	+		–	407*
	≠4	VD1		
4-413	+		–	407*
	≠5	VD1		
5-413	+		–	407*
	≠6	VD1		
6-413	+		–	407*

Привязан

Инв.№

ТП 904-1-55.84 АДЩ Лист 30

Кальку сверил Шуст Копировал Генюк формат А4

Типовой проект 904-1-55.84 Альбом 4

Продолжение табл.3

Проводник	Вывод	Вид контакта	Вывод	Проводник
	≠1	VD2		
403	+		–	1-411*
	≠2	VD2		
403*	+		–	2-411*
	≠3	VD2		
403*	+		–	3-411*
	≠4	VD2		
403*	+		–	4-411*
	≠5	VD2		
403*	+		–	5-411*
	≠6	VD2		
403*	+		–	6-411*
	≠1	VD3		
1-419	+		–	407*
	≠2	VD3		
2-419	+		–	407*
	≠3	VD3		
3-419	+		–	407*

Продолжение табл.3

Проводник	Вывод	Вид контакта	Вывод	Проводник
	≠4	VD3		
4-419	+		–	407*
	≠5	VD3		
5-419	+		–	407*
	≠6	VD3		
6-419	+		–	407*
	≠1	VD4		
403*	+		–	1-417*
	≠2	VD4		
403*	+		–	2-417*
	≠3	VD4		
403*	+		–	3-417*
	≠4	VD4		
403*	+		–	4-417*
	≠5	VD4		
403*	+		–	5-417*
	≠6	VD1		
403*	+		–	6-417*

Инв.№ 8689/4

Привязан

Инв.№

ТП 904-1-55.84 АДЩ Лист 31

Кальку сверил Шуст Копировал Генюк формат А4

Продолжение табл. 3

Провод-ник	Вывод	Вид кон-такта	Вывод	Провод-ник
	≠1	VD5		
1-423	+		–	407*
	≠2	VD5		
2-423	+		–	407*
	≠3	VD5		
3-423	+		–	407*
	≠4	VD5		
4-423	+		–	407*
	≠5	VD5		
5-423	+		–	407*
	≠6	VD5		
6-423	+		–	407*
	≠1	VD6		
403*	+		–	1-421*
	≠2	VD6		
403*	+		–	2-421*
	≠3	VD6		
403*	+		–	3-421*

Продолжение табл. 3

Провод-ник	Вывод	Вид кон-такта	Вывод	Провод-ник
	≠4	VD6		
403*	+		–	4-421*
	≠5	VD6		
403*	+		–	5-421*
	≠6	VD6		
403*	+		–	6-421*
	≠1	VD7		
1-427	+		–	407*
	≠2	VD7		
2-427	+		–	407*
	≠3	VD7		
3-427	+		–	407*
	≠4	VD7		
4-427	+		–	407*
	≠5	VD7		
5-427	+		–	407*
	≠6	VD7		
6-427	+		–	407*

Привязан

Инв.№

ТП 904-1-55.84 АДЩ Лист 32

Кальку сверил Шуст Копировал Генюк формат А4

Продолжение табл. 3

Провод-ник	Вывод	Вид кон-такта	Вывод	Провод-ник
	≠1	VD8		
403*	+		–	1-425*
	≠2	VD8		
403*	+		–	2-425*
	≠3	VD8		
403*	+		–	3-425*
	≠4	VD8		
403*	+		–	4-425*
	≠5	VD8		
403*	+		–	5-425*
	≠6	VD8		
403*	+		–	6-425*
	≠1	VD9		
1-431	+		–	407*
	≠2	VD9		
2-431	+		–	407*
	≠3	VD9		
3-431	+		–	407*

Продолжение табл. 3

Провод-ник	Вывод	Вид кон-такта	Вывод	Провод-ник
	≠4	VD9		
4-431	+		–	407*
	≠5	VD9		
5-431	+		–	407*
	≠6	VD9		
6-431	+		–	407*
	≠1	VD10		
403*	+		–	1-429*
	≠2	VD10		
403*	+		–	2-429*
	≠3	VD10		
403*	+		–	3-429*
	≠4	VD10		
403*	+		–	4-429*
	≠5	VD10		
403*	+		–	5-429*
	≠6	VD10		
403*	+		–	6-429*

Привязан

Инв.№

ТП 904-1-55.84 АДЩ Лист 33

Кальку сверил Шуст Копировал Генюк формат А4

Продолжение табл. 3

Провод-ник	Вывод	Вид кон-такта	Вывод	Провод-ник
		VD		
409*	–		–	N
	≠1	C1		
1-411*	1		2	1-413*
	≠	1C2		
1-417*	1		2	1-419*
	≠	1C3		
1-421*	1		2	1-423*
	≠1	C4		
1-425*	1		2	1-427*
	≠	1C5		
1-429*	1		2	1-431*
	≠2	C1		
2-411*	1		2	2-413*
	≠2	C2		
2-417	1		2	2-419*
	≠2	C3		
2-421*	1		2	2-423*

Продолжение табл. 3

Провод-ник	Вывод	Вид кон-такта	Вывод	Провод-ник
	≠2	C4		
2-425*	1		2	2-427*
	≠2	C5		
2-429*	1		2	2-431*
	≠3	C1		
3-411*	1		2	3-413*
	≠3	C2		
3-417*	1		2	3-419*
	≠4	C3		
3-421*	1		2	3-423*
	≠3	C4		
3-425*	1		2	3-427*
	≠3	C5		
3-429*	1		2	3-431*
	≠4	C1		
4-411*	1		2	4-413*
	≠4	C2		
4-417*	1		2	4-419*

Привязан

Инв.№

ТП 904-1-55.84 АДЩ Лист 34

Кальку сверил Шуст Копировал Генюк формат А4

Продолжение табл. 3

Провод-ник	Вывод	Вид кон-такта	Вывод	Провод-ник
	≠4	C3		
4-421*	1		2	4-423*
	≠4	C4		
4-425*	1		2	4-427*
	≠4	C5		
4-429*	1		2	4-431*
	≠5	C1		
5-411*	1		2	5-413*
	≠5	C2		
5-417*	1		2	5-419*
	≠5	C3		
5-421*	1		2	5-423*
	≠5	C4		
5-425*	1		2	5-427*
	≠5	C5		
5-429	1		2	5-431*
	≠6	C1		
6-411*	1		2	6-413*

Продолжение табл. 3

Провод-ник	Вывод	Вид кон-такта	Вывод	Провод-ник
	≠6	C2		
6-417*	1		2	6-419*
	≠6	C3		
6-421*	1		2	6-423*
	≠6	C4		
6-425*	1		2	6-427*
	≠6	C5		
6-429*	1		2	6-431*
	≠	1R1		
1-411*	1		2	1-413
	≠2	R1		
2-411*	1		2	2-413
	≠3	R1		
3-411*	1		2	3-413
	≠4	R1		
4-411*	1		2	4-413
	≠5	R1		
5-411*	1		2	5-413

Привязан

Инв.№

Инв. № 8689/4 13

ТП 904-1-55.84 АДЩ Лист 35

Кальку сверил Шуст Копировал Генюк формат А4

Альбом 4

Типовой проект 904-1-55.84

Продолжение табл.3

Провод-ник	Вывод	Вид кон-такта	Вывод	Провод-ник
	≠6	R1		
6-411*	1		2	6-413
	≠1	R2		
1-417*	1		2	1-419
	≠2	R2		
2-417*	1		2	2-419
	≠3	R2		
3-417*	1		2	3-419
	≠4	R2		
4-417*	1		2	4-419
	≠5	R2		
5-417*	1		2	5-419
	≠6	R2		
6-417*	1		2	6-419
	≠	1R3		
1-421*	1		2	1-423
	≠	2R3		
2-421*	1		2	2-423

Продолжение табл.3

Провод-ник	Вывод	Вид кон-такта	Вывод	Провод-ник
	≠3	R3		
3-421*	1		2	3-423
	≠4	R3		
4-421*	1		2	4-423
	≠5	R3		
5-421*	1		2	5-423
	≠6	R3		
6-421*	1		2	6-423
	≠1	R4		
1-425*	1		2	1-427
	≠2	R4		
2-425*	1		2	2-427
	≠3	R4		
3-425*	1		2	3-427
	≠4	R4		
4-425*	1		2	4-427
	≠5	R4		
5-425*	1		2	5-427

Привязан

Инв.№

ТП 904-1-55.84 АДШ Лист 36

Кальку сверил Шуст Копировал Генюк формат А4

Альбом 4

Типовой проект 904-1-55.84

Продолжение табл.3

Провод-ник	Вывод	Вид кон-такта	Вывод	Провод-ник
	≠6	R4		
6-425*	1		2	6-427
	≠1	R5		
1-429*	1		2	1-431
	≠2	R5		
2-429*	1		2	2-431
	≠3	R5		
3-429*	1		2	3-431
	≠4	R5		
4-429*	1		2	4-431
	≠5	R5		
5-429*	1		2	5-431
	≠	6R5		
6-429*	1		2	6-431

Продолжение табл.3

Провод-ник	Вывод	Вид кон-такта	Вывод	Провод-ник
Передняя стенка				
		HL		
802	1		2	N
	≠6	HL2		
6-415	1		2	409*
	≠5	HL2		
5-415	1		2	409*
	≠4	HL2		
4-415	1		2	409*
	≠3	HL2		
3-415	1		2	409*
	≠2	HL2		
2-415	1		2	409*
	≠1	HL2		
1-415	1		2	409*
	≠6	HL1		
6-411	1		2	409*

Привязан

Инв.№

ТП 904-1-55.84 АДШ Лист 37

Инв.№подл. Подп. и дата Взам.инв.№

Кальку сверил Шуст Копировал Генюк формат А4

Альбом 7

Типовой проект 904-1

Продолжение табл.3

Провод-ник	Вывод	Вид кон-такта	Вывод	Провод-ник
	≠	5HL	1	
5-411	1		2	409*
	≠4	HL1		
4-411	1		2	409*
	≠3	HL1		
3-411	1		2	409*
	≠2	HL1		
2-411	1		2	409*
	≠1	HL1		
1-411	1		2	409*
	≠6	HL3		
6-417	1		2	409*
	≠5	HL3		
5-417	1		2	409*
	≠4	HL3		
4-417	1		2	409*
	≠3	HL3		
3-417	1		2	409*

Продолжение табл.3

Провод-ник	Вывод	Вид кон-такта	Вывод	Провод-ник
	≠2	HL3		
2-417	1		2	409*
	≠1	HL3		
1-417	1		2	409*
	≠6	HL5		
6-425	1		2	409*
	≠5	HL5		
5-425	1		2	409*
	≠4	HL5		
4-425	1		2	409*
	≠3	HL5		
3-425	1		2	409*
	≠2	HL5		
2-425	1		2	409*
	≠1	HL5		
1-425	1		2	409*
	≠6	HL6		
6-429	1		2	409*

Привязан

Инв.№

ТП 904-1-55.84 АДШ Лист 38

Альбом 4

Типовой проект 904-1

Продолжение табл.3

Провод-ник	Вывод	Вид кон-такта	Вывод	Провод-ник
	≠5	HL6		
5-429	1		2	409*
	≠4	HL 6		
4-429	1		2	409*
	≠3	HL6		
3-429	1		2	409*
	≠2	HL6		
2-429	1		2	409*
	≠1	HL6		
1-429	1		2	409*
	≠	6HL	4	
6-421	1		2	409*
	≠5	HL4		
5-421	1		2	409*
	≠4	HL4		
4-421	1		2	409*
	≠3	HL4		
3-421	1		2	409*

Продолжение табл.3

Провод-ник	Вывод	Вид кон-такта	Вывод	Провод-ник
	≠2	HL4		
2-421	1		2	409*
	≠1	HL4		
1-421	1		2	409*
	≠6	п.3б		
804*	2			
6-421	22			
Земля	17			
N*	5			
818	16			
	≠5	п.3б		
804*	2			
5-421	22			
Земля	17			
N*	5			
816	16			
	≠4	п3б		
804*	2			
4-421	22			
Земля	17			
N*	5			
814	16			

Привязан

Инв.№

Инв.№ 8689/4 14

ТП 904-1-55.84 АДШ Лист 39

Инв.№подл. Подп. и дата Взам.инв.№

Альбом 4

Типовой проект 904-1-55.84

Продолжение табл. 3

Провод-ник	Вывод	Вид кон-такта	Вывод	Провод-ник
	≠3	п.3	б	
804*	2			
3-421	22			
Земля	17			
N*	5			
812	16			
	≠2	п3	б	
804*	2			
2-421	22			
Земля	17			
N*	5			
810	16			
	≠1	п.3б		
804*	2			
1-421	22			
Земля	17			
N*	5			
808	16			
	HL6.6			
118	1		2	N*
	HL6.5			
115	1		2	N*

Продолжение табл. 3

Провод-ник	Вывод	Вид кон-такта	Вывод	Провод-ник
	HL	6.4		
112	1		2	N*
	HL	6.3		
109	1		2	N*
	HL	6.2		
106	1		2	N*
	HL	6.1		
103	1		2	N*
	SA	6.6		
800*	1п	р	2	117
800	3п	з	4	119*
	SA	6.5		
800*	1п	р	2	114
800*	3п	з	4	116*
	SA	6.4		
800*	1п	р	2	111
800*	3п	з	4	113*

Привязан

Инв. №

ТП 904-1-55.84 АДЩ Лист 40

Кальку сверил Шуст Копировал Генюк формат А4

Альбом 4

Типовой проект 904-1-55.84

Продолжение табл. 3

Провод-ник	Вывод	Вид кон-такта	Вывод	Провод-ник
	S	A6.	3	
800*	1п	р	2	108
800*	3п	з	4	110*
	SA	6.2		
800*	1п	р	2	105
800*	3п	з	4	107*
	SA	6.1		
800*	1п	р	2	102
800*	3п	з	4	104*
	HL	6.8		
124	1		2	N*
	HL	6.7		
121	1		2	N*
	SA	6.8		
800*	1п	р	2	123
800*	3п	з	4	125*
	SA	6.7		
800*	1п	р	2	120
800*	3п	з	4	122*

Продолжение табл. 3

Провод-ник	Вывод	Вид кон-такта	Вывод	Провод-ник
	S	B2		
804*	3	р	4	405
	S	B1		
403	1		2	804*

Привязан

Инв. №

ТП 904-1-55.84 АДЩ Лист 41

Кальку сверил Шуст Копировал Генюк формат А4

Альбом 4

Типовой проект 904-1-55.84

Продолжение табл. 3

Провод-ник	Вывод	Вид кон-такта	Вывод	Провод-ник
Правая стенка				
		F1		
801	1		2	802
		FU2		
803	1		2	804
		FU3		
805	1		2	806
		FU4		
807	1		2	808
		FU5		
809	1		2	810
		FU6		
811	1		2	812
		FU7		
813	1		2	814
		FU8		
815	1		2	816

Продолжение табл. 3

Провод-ник	Вывод	Вид кон-такта	Вывод	Провод-ник
	F	U9		
817	1		2	818
		SA		
A1	L1		C1	800
		SA1		
A	L1		C1	801
		SA2		
802*	L1		C1	803
		SA3		
802*	L1		C1	805
		SA4		
802*	L1		C1	807
		SA5		
802*	L1		C1	809
		SA6		
802*	L1		C1	811
		SA7		
802*	L1		C1	813

Привязан

Инв. №

ТП 904-1-55.84 АДЩ Лист 42

Кальку сверил Шуст Копировал Генюк формат А4

Альбом 4

Типовой проект 904-1-55.84

Продолжение табл. 3

Провод-ник	Вывод	Вид кон-такта	Вывод	Провод-ник
		SA8		
802*	L1		C1	815
		SA9		
802*	L1		C1	817
		XT1		
800	1п			
800	2п			
800	3п			
800	4п			
800	5п			
800	6п			
800	7п			
800	8п			
800	9п			
800	10п			

Продолжение табл. 3

Провод-ник	Вывод	Вид кон-такта	Вывод	Провод-ник
		XT2		
804*	1п			
804	2п			
804	3п			
804	4п			
804	5п			
804	6п			
804	7п			
804	8п			
804	9п			
804	10п			
		XT3		
806	1			
401	2			
15-1	3			
15-3	4			

Привязан

Инв. №

Инв. № 8689/4 15

ТП 904-1-55.84 АДЩ Лист 43

Кальку сверил Шуст Копировал Генюк формат А4

Альбом 4

Типовой проект 904-1-55.84

Продолжение табл. 3

Провод-ник	Вывод	Вид кон-такта	Вывод	Провод-ник
		ХТ4		
101	1			
104	2			
107	3			
110	4			
113	5			
116	6			
119	7			
122	8			
125	9			
		ХТ5		
N	1п			
N	2п			
N	3п			
N	4п			
N	5п			

Продолжение табл. 3

Провод-ник	Вывод	Вид кон-такта	Вывод	Провод-ник
		ХТ6		
1-411	1			
1-415	2			
1-417	3			
1-421	4			
1-425	5			
1-429	6			
2-411	7			
2-415	8			
2-417	9			
2-421	10			
		ХТ7		
2-425	1			
2-429	2			
3-411	3			
3-415	4			
3-417	5			
3-421	6			
3-425	7			
3-429	8			
4-411	9			
4-415	10			

Привязан

Инв. №

ТП 904-1-55.84 АДЩ Лист 44

Кальку сверил Шуст Копировал Генюк формат А4

Альбом 4

Типовой проект 904-1-55.84

Продолжение табл. 3

Провод-ник	Вывод	Вид кон-такта	Вывод	Провод-ник
		ХТ8		
4-417	1			
4-421	2			
4-425	3			
4-429	4			
5-411	5			
5-415	6			
5-417	7			
5-421	8			
5-425	9			
5-429	10			
		ХТ9		
6-411	1			
6-415	2			
6-417	3			
6-421	4			
6-425	5			
6-429	6			

Продолжение табл. 3

Провод-ник	Вывод	Вид кон-такта	Вывод	Провод-ник

Взам. инв. № | Подп. и дата | Инв. № подл.

Инв. № 8689/4 16

Привязан

Инв. №

ТП 904-1-55.84 АДЩ Лист 45

Кальку сверил Шуст Копировал Генюк формат А4

Альбом 4

Типовой проект 904-1-55.84

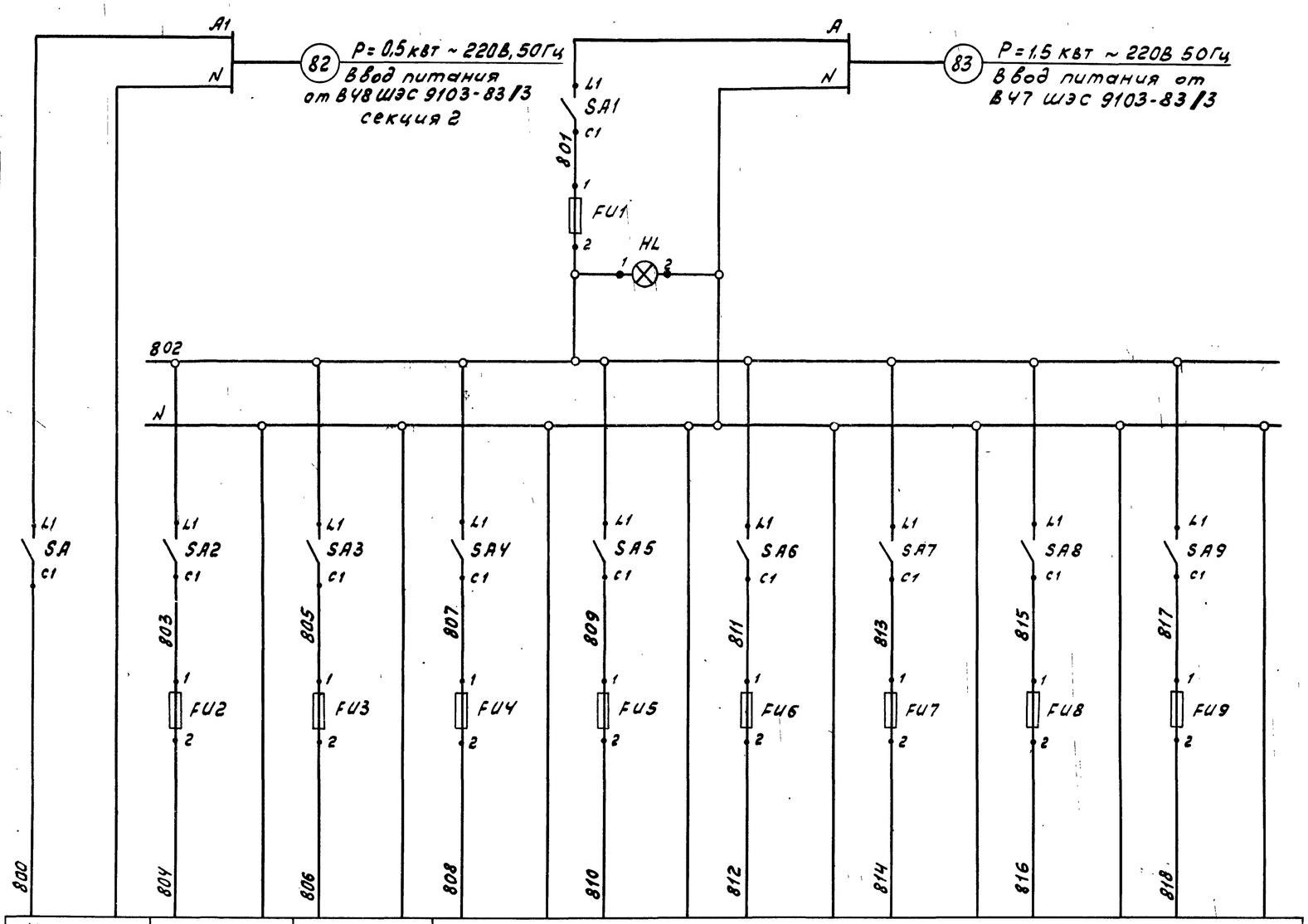

Спецификация принципиальной электрической схемы питания

Поз. обозначение	Наименование	Кол.	Примечание
	Щит оператора		
SA, SA1÷	Выключатель пакетный ПВ1-10,		
÷SA9	ОСТ16.0-526.001-77	10	
FU1	Вставка плавкая ВП3Б-1		
	АГО 481.304ТУ		
	Iпл. вст = 6А	1	
	То же, ВП2Б-1 АГО.481.304 ТУ		
FU2	Iпл. вст. = 4А	1	
FU3	Iпл. вст. = 0,5А	1	
FU4÷ ÷FU9	Iпл. вст. = 0,25А	6	
HL	Арматура светосигнальная		
	~220В, 50Гц АМ 325.121.242,		
	линза молочная ТУ16.535.582-76	1	

Цепи управления вентилями аварийного слива масла	Цепи сигнализации	Температура воздуха в сборном коллекторе прибор п.4	Перепад температуры масла на опорно-упорном подшипнике					
			Прибор ≠1 п.3б	Прибор ≠2 п.3б	Прибор ≠3 п.3б	Прибор ≠4 п.3б	Прибор ≠5 п.3б	Прибор ≠6 п.3б
			компрессор №1	компрессор №2	компрессор №3	компрессор №4	компрессор №5	компрессор №6
лист А-4	лист А-2	альбом 3 лист А-33	лист А-2					

Привязан

Инв. №

Инв. № 8689/4

17

ГИП	Леонов		25.5.83
Нач.отд.	Христофоров		
Гл.спец.	Левинский		
Н.контр.	Золотарева		
Рук.гр.	Седых		
Ст.инж.	Склярова		
Ст.техн.	Шчст		

ТП 904-1-55.84 А

Компрессорная станция 6К-250АО с осушкой воздуха

Компрессорная станция

Стадия	Лист	Листов
Р	1	5

Принципиальная электрическая схема питания

ГИПРОСТРОЙДОРМАШ г. Ростов-на-Дону

Взам.инв.№ | Подп. и дата | Инв.№подл.

Альбом 4

Типовой проект 904-1-55.84

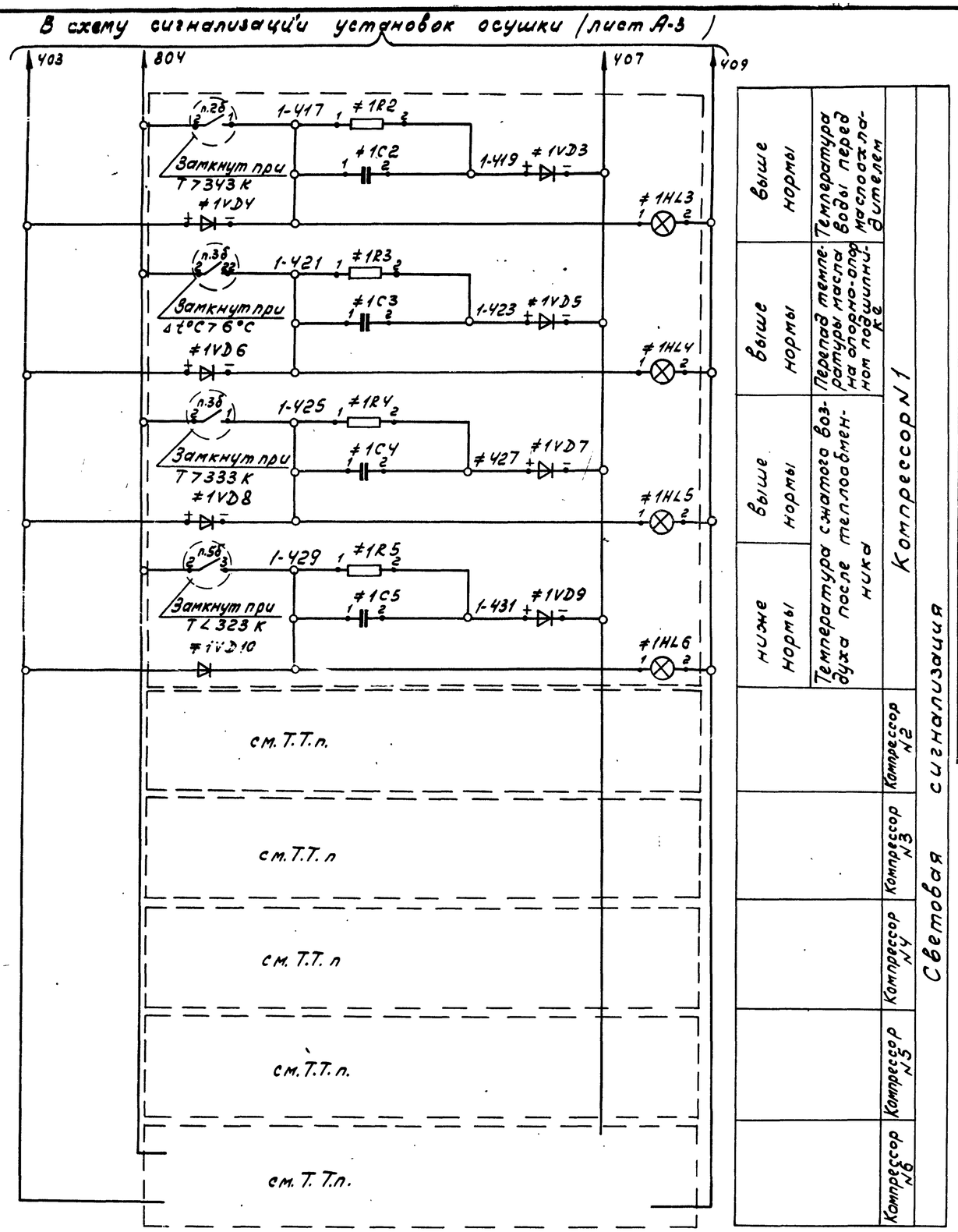

выше нормы	Температура воды перед маслоохладителем	Компрессор №1	Световая сигнализация
выше нормы	Перепад температуры масла на опорно-упорном подшипнике		
выше нормы	Температура сжатого воздуха после теплообменника		
ниже нормы			
		Компрессор №2	
		Компрессор №3	
		Компрессор №4	
		Компрессор №5	
		Компрессор №6	

Схема подключения приборов п.3б

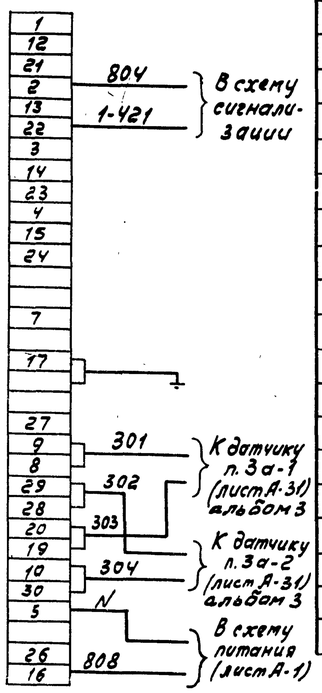

Спецификация принципиальной электрической схемы сигнализации компрессорных агрегатов

Поз. обозначение	Наименование	Кол.	Примечание
	Щит оператора		
	Элементы сигнализации		
≠1-≠6	компрессорных агрегатов №1-№6	6	
HL3-	Табло световое ТСМ		
HL6	ТУ16.535.424-79	4	Лампа Ц220-10 ГОСТ 2011-77
VD3-	Диод кремниевый плоскостной		
-VD10	Д-226Б, $I_{пр.}$=0.3А, $U_{обр.}$ 400В	8	
R2-	Резистор металлопленочный		
-R5-	МЛТ-0,25 $P_{ном.}$=0.25Вт ГОСТ 7113-77Е	4	
C2-	Конденсатор МБГП-2,2мкф,		
-C5	U=600В ГОСТ 6118-78	4	
	Аппаратура по месту		
п.2б	Термометр манометрический		
п.5б	ТПГ-СК	12	
п.3б	Регулятор разности температур		
	РРТ-2	6	

Инв. № 8689/4

18

ГИП	Леонов		25.6.84
Нач.отд.	Христофоров		
Гл.спец.	Левинский		
Н.контр.	Золотарева		
Рук.гр.	Седых		
Ст.инж.	Склярова		
Ст.техн.	Шуст		

Привязан

Инв.№

ТП 904-1-55.84 А

Компрессорная станция 6(4)К-250АО с осушкой воздуха.

Компрессорная станция.

Принципиальная электрическая схема сигнализации

Стадия	Лист	Листов
Р	2	5

ГИПРОСТРОЙДОРМАШ г.Ростов-на-Дону

Инв.№подл. | Подп. и дата | Взам.инв.№

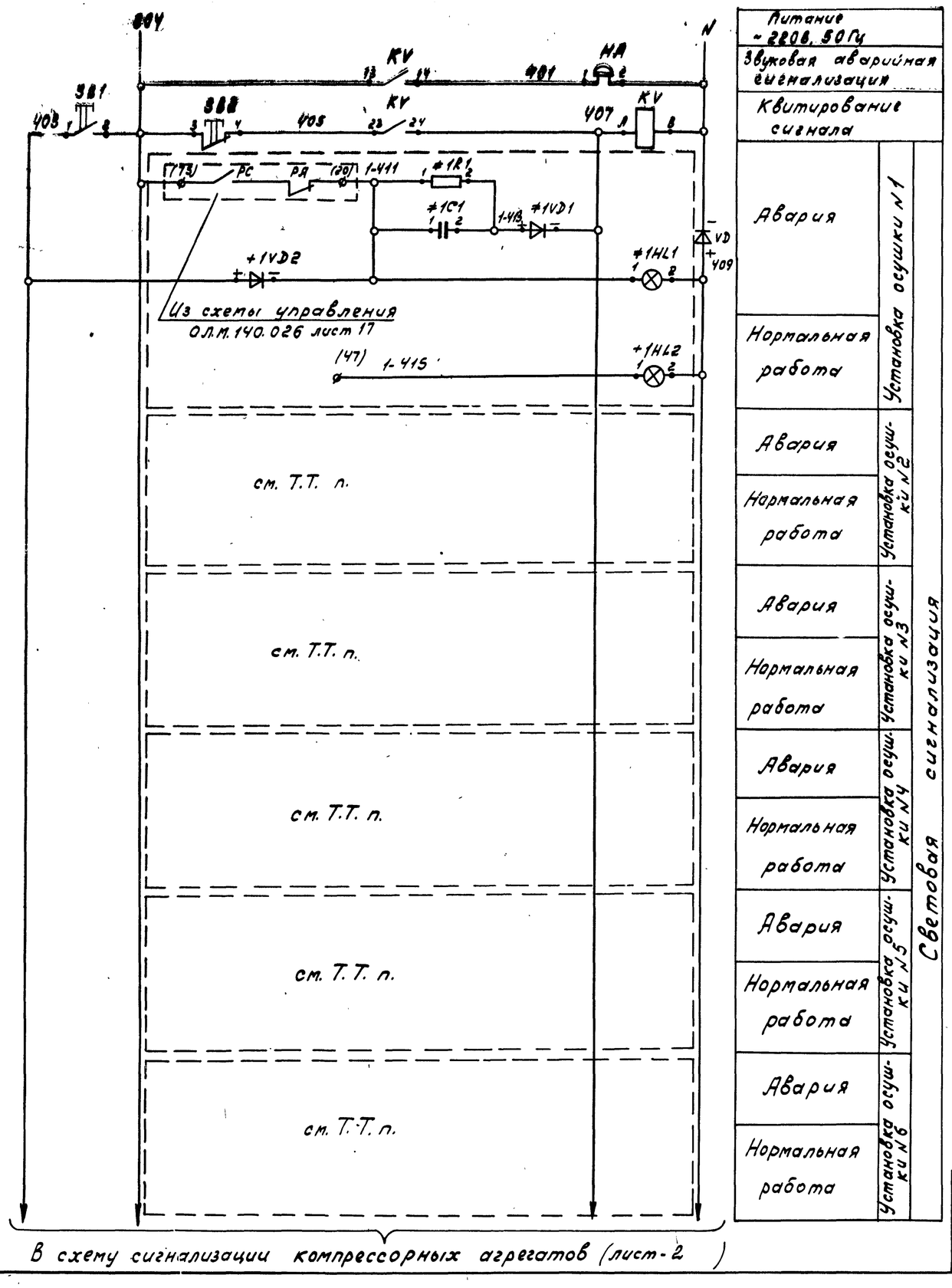

Альбом 4

Типовой проект 904-1-55.84

Спецификация принципиальной электрической схемы сигнализации установки осушки.

Поз. обозначение	Наименование	Кол.	Примечание
	Щит оператора		
KV	Реле электромагнитное универсальное		
	РПУ-2-062003 ~220В, 50Гц, ТУ16-523.331-78	1	
SB1	Выключатель кнопочный КЕ-011 исп.2		
SB2	толкатель цилиндрический черный,		
	ТУ16-526.407-79	2	
VD	Диод кремниевый плоскостной Д-246Б,		
	Iпр = 5А, Uобр. = 400В	1	
	Элементы сигнализации установок		
#1-#6	осушки N1-N6	6	
HL1	Арматура светосигнальная АМЕ321.121.242,		
	~220В, 50Гц ТУ16.535.532-76	1	
HL2	То же, АМЕ323.121.242, ~220В, 50Гц		
	ТУ16.535.582-76	1	
VD1,	Диод кремниевый плоскостной		
VD2	Д-226Б, Iпр=0.3А, Uобр.=400В	2	
R1	Резистор металлопленочный МЛТ-0,25		
	Рном = 0,25 Вт ГОСТ7113-77Е	1	
C1	Конденсатор МБГП-2.2 мкф,		
	U=600В, ГОСТ 6118-78	1	
	Аппаратура по месту		
HA	Звонок электрический ЗП-220,		
	~220В ГОСТ 7220-80Е	1	

В скобках указаны маркировки цепей по схеме ОЛМ.140.026 лист 17 Технического описания и инструкции по эксплуатации.

Инв. №8689/4

19

ТП 904-1-55.84 А			
Компрессорная станция 6ГК/К-250А0 с осушкой воздуха			
Установка осушки	Стадия	Лист	Листов
	Р	3	5
Принципиальная электрическая схема сигнализации.	ГИПРОСТРОЙДРМАШ г. Ростов-на-Дону		

ГИП	Леонов	
Нач.отд.	Христофоров	
Гл.спец.	Левинский	
Н.контр.	Золотарева	
Рук.гр.	Седых	
Ст.инж.	Склярова	
Ст.техн.	Шуст	

Привязан

Инв.№

Альбом 4

Типовой проект 904-1-55.84

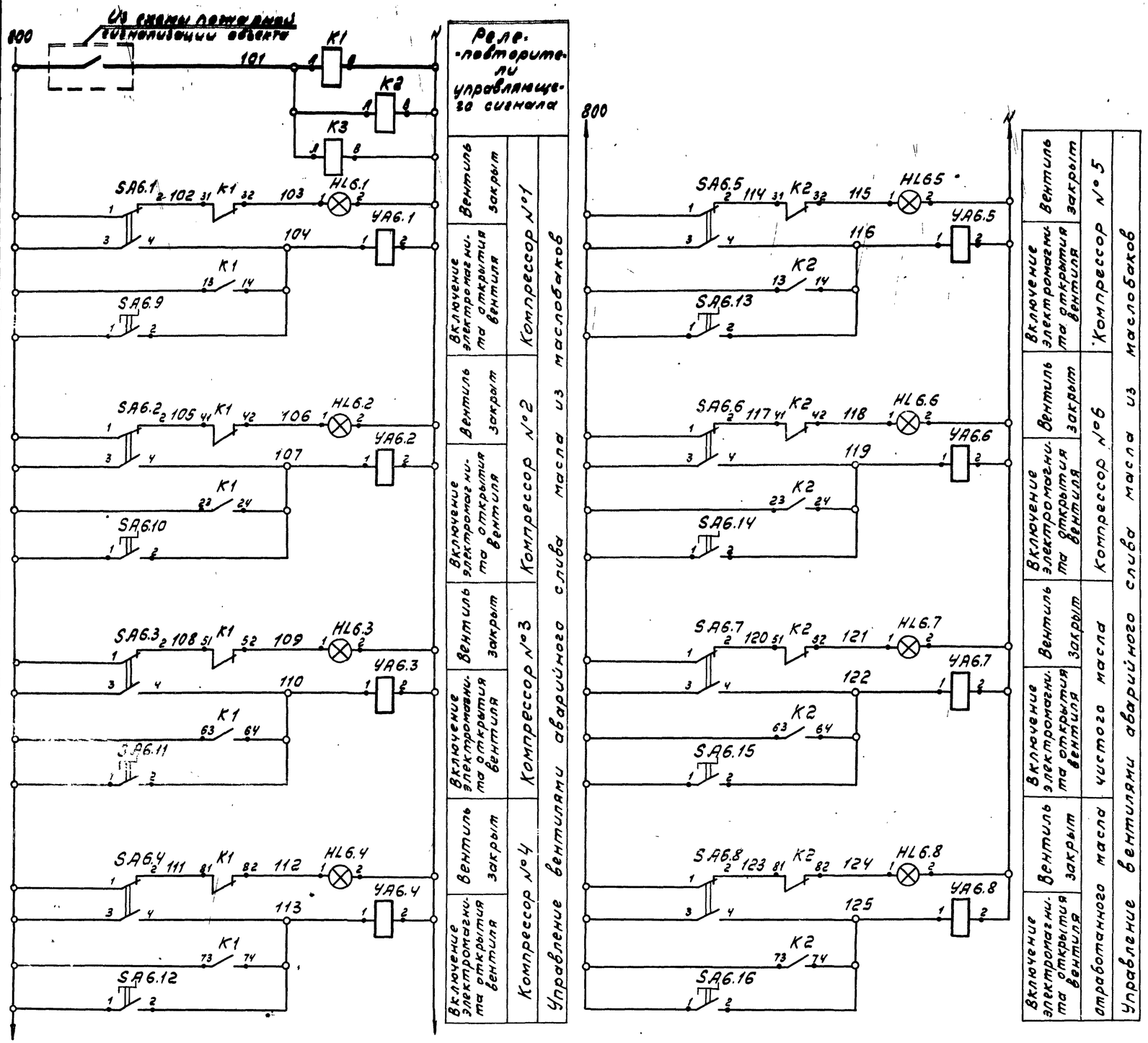

Спецификация принципиальной электрической схемы управления вентилями аварийного слива масла

Поз. обозначение	Наименование	Кол.	Примечание
	Щит оператора		
K1,	Реле электромагнитное уни-		
K2	версальное РПУ-2-064403		
	4з+4р конт., ~220В, 50Гц		
	ТУ16-523.331-78	2	
K3	То же, РПУ-2-060203, 2р конт.,		
	~220В, 50Гц ТУ16-523331-78	1	
SA6.1÷	Тумблер ТВ2-1		
÷SA6.8	УСО.360.049ТУ	8	
HL6.1÷	Арматура светосигнальная		
÷HL6.8	АМЕ324.121.242, ~220В, 50Гц		
	ТУ16.535.582-76	8	
	Аппаратура по месту		
YA6.1÷	Электромагнитный вентиль		Заказан в технологической части проекта
÷YA6.8	15к4888р-СВМ ~220В, 50Гц	8	
SA6.9÷	Поворотная рукоятка на два		ПКУ15.19
÷SA6.16	положения с фиксацией	8	111.5442

Привязан

Инв. №

Инв. № 8689/4

20

ТП 904-1-55.84			А
Компрессорная станция с осушкой воздуха			6К-250А0
ГИП	Леонов		25.5.85
Нач.отд.	Христофоров		
Гл.спец.	Левинский		
Н.контр.	Золотарева		
Рук.гр.	Седых		
Ст.инж.	Склярова		
Ст.техн.	Шуст		
Компрессорная станция		Стадия	Лист	Листов
		РП	4	5
Принципиальная электрическая схема управления вентилями аварийного слива масла из маслобаков		ГИПРОСТРОЙДОРМАШ г.Ростов-на-Дону	

Инв. № подл. | Подп. и дата | Взам. инв. №

Альбом I

Типовой проект 904-1-55.84

Принципиальная электрическая схема управления

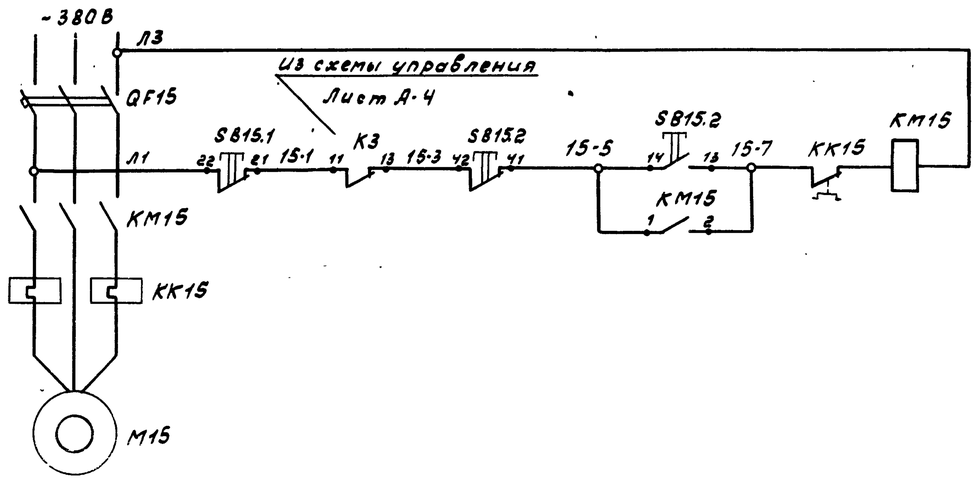

Спецификация принципиальной электрической схемы управления

Поз. обозначение	Наименование	Кол.	Примечание
	Аппаратура по месту		
SB-15.2	Пост управления ПКЕ722-2-У2		
	ТУ16-526.216-78	1	
SB15.1	Пост управления ПКЕ212-1АУ3		
	ТУ16-526.216-78	1	
	Элементы управления электродвигателем		
KM15	Пускатель магнитный П6	1	см. электротехническую часть проекта
KK15	Тепловое реле	1	
QF15	Автоматический выключатель	1	

Схема внешних электрических проводок

Наименование контролируемого параметра и место отбора импульса	Магнитный пускатель	Кнопочный пост управления	
Тип прибора	ПБ	ПКЕ 722-2У2	ПКЕ 212-1АУ3
Номер установочного чертежа	См. электротехническую часть проекта	см. стр. 93 альбом 3	
Позиция	KM15	SB15.2	SB15.1

Спецификация схемы внешних электрических проводок

Наименование	Марка и размер	Ед. изм.	Кол.	Примеч.
Коробка соединительная	КСК-8	шт	1	
Проводник	П550	шт		

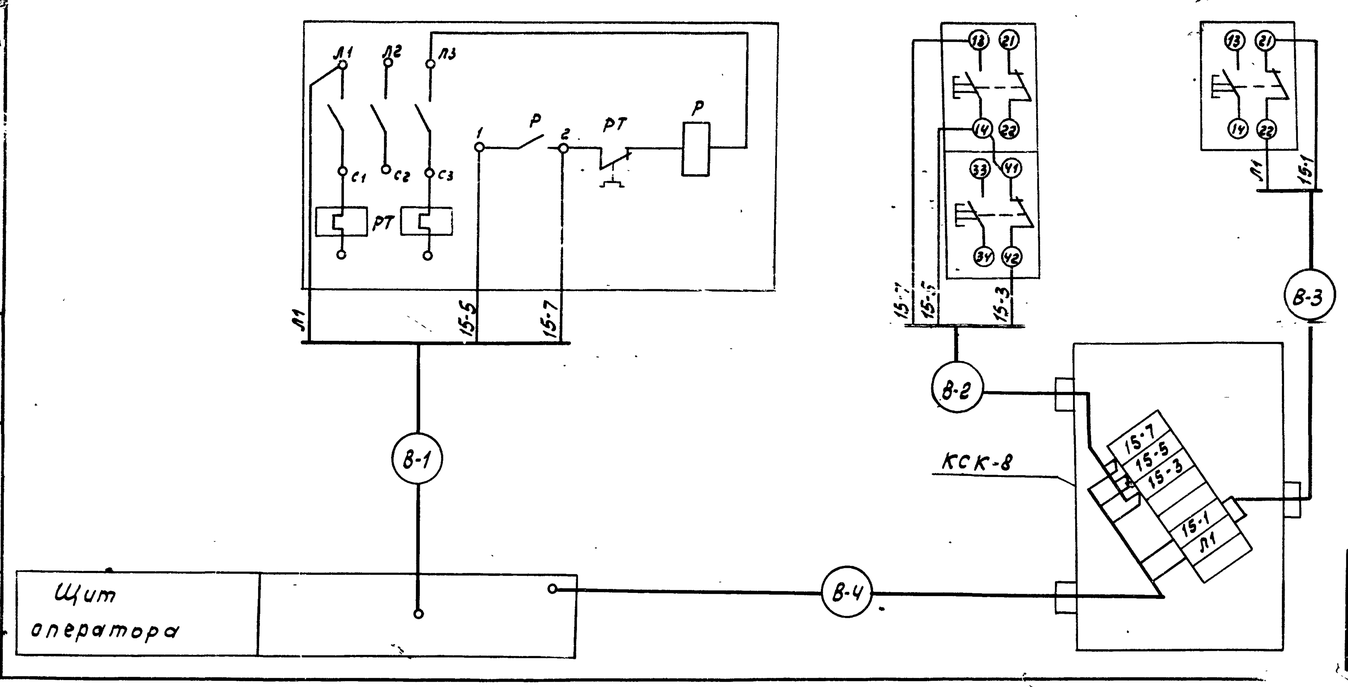

Инв. № 8689/4

21

ГИП	Леонов		25.5.84
Нач.отд.	Христофоров		
Гл.спец.	Левинский		
Н.контр.	Золотарева		
Рук.гр.	Седых		
Ст.инж.	Склярова		
Ст.техн.	Шуст		

Привязан

Инв. №

ТП 904-1-55.84 А

Компрессорная станция с осушкой воздуха 6К-250А0

Вентсистемы В2

Электрические схемы.

Стадия	Лист	Листов
Р	5	5

ГИПРОСТРОЙДОРМАШ г. Ростов-на-Дону

Инв. № подл. | Подп. и дата | Взам. инв. №