ТИПОВОЙ ПРОЕКТ

904-1-55.84

КОМПРЕССОРНАЯ СТАНЦИЯ

АВТОМАТИЗИРОВАННАЯ

ОТДЕЛЬНО СТОЯЩАЯ 6(4)К-250 ЛО

ПРОИЗВОДИТЕЛЬНОСТЬЮ

1500(1000)$М^3$/МИН ОСУШЕННОГО ВОЗДУХА

Исключен из числа действующих и.1.86

АЛЬБОМ 3

АВТОМАТИЗАЦИЯ И КИП

8689/3
ц. 7-22

КФ ЦИТП Инв.№8689/3

Привязан

Инв.№

ТИПОВОЙ ПРОЕКТ 904-1-55.84

КОМПРЕССОРНАЯ СТАНЦИЯ АВТОМАТИЗИРОВАННАЯ ОТДЕЛЬНО СТОЯЩАЯ

6(4)К-250А0

ПРОИЗВОДИТЕЛЬНОСТЬЮ 1500(1000)$м^3$/МИН ОСУШЕННОГО ВОЗДУХА

АЛЬБОМ 3

СОСТАВ ПРОЕКТА:

АЛЬБОМ 1	ТЕХНОЛОГИЧЕСКАЯ ЧАСТЬ.
АЛЬБОМ 2	ЭЛЕКТРОТЕХНИЧЕСКАЯ ЧАСТЬ.
АЛЬБОМ 3	АВТОМАТИЗАЦИЯ И КИП. ЧЕРТЕЖИ.
АЛЬБОМ 4	АВТОМАТИЗАЦИЯ И КИП. ЗАДАНИЕ ЗАВОДУ ИЗГОТОВИТЕЛЮ ДЛЯ 6 КОМПРЕССОРОВ.
АЛЬБОМ 5	АВТОМАТИЗАЦИЯ И КИП. ЗАДАНИЕ ЗАВОДУ ИЗГОТОВИТЕЛЮ ДЛЯ 4 КОМПРЕССОРОВ
АЛЬБОМ 6	АРХИТЕКТУРНО-СТРОИТЕЛЬНАЯ И САНТЕХНИЧЕСКАЯ ЧАСТИ ДЛЯ 6 КОМПРЕССОРОВ
АЛЬБОМ 7	АРХИТЕКТУРНО-СТРОИТЕЛЬНАЯ И САНТЕХНИЧЕСКАЯ ЧАСТИ ДЛЯ 4 КОМПРЕССОРОВ
АЛЬБОМ 8	СТРОИТЕЛЬНЫЕ КОНСТРУКЦИИ И ИЗДЕЛИЯ.
АЛЬБОМ 9	НЕСТАНДАРТИЗИРОВАННОЕ ОБОРУДОВАНИЕ ТЕХНОЛОГИЧЕСКАЯ ЧАСТЬ
АЛЬБОМ 10	СБОРНИК СПЕЦИФИКАЦИЙ ОБОРУДОВАНИЯ ДЛЯ 6 КОМПРЕССОРОВ
АЛЬБОМ 11	СБОРНИК СПЕЦИФИКАЦИЙ ОБОРУДОВАНИЯ ДЛЯ 4 КОМПРЕССОРОВ
АЛЬБОМ 12	СМЕТЫ М ВЕДОМОСТИ ПОТРЕБНОСТИ В МАТЕРИАЛАХ ДЛЯ 6 КОМПРЕССОРОВ
АЛЬБОМ 13	СМЕТЫ И ВЕДОМОСТИ ПОТРЕБНОСТИ В МАТЕРИАЛАХ ДЛЯ 4 КОМПРЕССОРОВ

ПРИМЕНЕННЫЕ МАТЕРИАЛЫ:

ТИПОВОЙ ПРОЕКТ 407-3-168/75. ТРАНСФОРМАТОРНЫЕ ПОДСТАНЦИИ С КАБЕЛЬНЫМИ И ВОЗДУШНЫМИ ВВОДАМИ 6-10 КВ. НА ОДИН И ДВА ТРАНСФОРМАТОРА МОЩНОСТЬЮ ДО 2×630 КВА АЛЬБОМ 3 /РАСПРОСТРАНЯЕТ СВЕРДЛОВСКИЙ ФИЛИАЛ ЦИТП/

РАЗРАБОТАН ГОСУДАРСТВЕННЫМИ ПРОЕКТНЫМИ ИНСТИТУТАМИ:

ГИПРОСТРОЙДОРМАШ; АЛЬБОМЫ 1,2,3,4,5,9,10,11,12,13

РОСТОВСКИЙ ПРОМСТРОЙНИИПРОЕКТ; АЛЬБОМЫ 6,7,8,10,11,12,13

ГЛАВНЫЙ ИНЖЕНЕР ИНСТИТУТА Ю.Н.МЕХАНЦЕВ

ГЛАВНЫЙ ИНЖЕНЕР ПРОЕКТА С.М.ЛЕОНОВ

УТВЕРЖДЕН МИНСТРОЙДОРМАШЕМ
РЕШЕНИЕ №20/83 ОТ 1.11.1983 Г.
ВВЕДЕН В ДЕЙСТВИЕ ГИПРОСТРОЙДОРМАШЕМ
С 30.12.1983 Г. ПРИКАЗ №190-П ОТ 20.12.1983 Г.

КФ ЦИТП Инв.№8689/3

Привязан

Инв.№

№ п/п	Наименование	Номер листа	стр.
1	Содержание альбома	–	2
2	Общие данные	1-8	3-10
3	Воздушный тракт. Функциональная схема автоматизации	9	11
4	Система водопроводов. Функциональная схема автоматизации	10	12
5	Система маслопроводов. Функциональная схема автоматизации	11	13
6	Общестанционные проводки. Функциональная схема автоматизации	12	14
7	Установка осушки №1. Функциональная схема автоматизации	13	15
8	Принципиальная электрическая схема управления двигателем компрессора	14	16
9	Схема автоматизации одиночного агрегата	15	17
10	Принципиальная электрическая схема управления вентилем слива холодной воды	16	17
11	Принципиальная электрическая схема управления вентилем подогрева масла	17	18
12	Принципиальная электрическая схема управления отопительными агрегатами	18	19
13	Компрессорная станция. Принципиальная электрическая схема питания.	19	20
14	Компрессорная станция. Принципиальная электрическая схема питания	20	21
15	Компрессорная станция. Принципиальная электрическая схема управления вентилями аварийного слива масла из маслобаков	21	22
16	Компрессорная станция. Принципиальная электрическая схема управления вентилями аварийного слива масла из маслобаков	22	23
17	Установка осушки №1. Принципиальная электрическая схема сигнализации	23	24
18	Компрессорная станция. Принципиальная электрическая схема сигнализации	24	25
19	Вент система В2. Электрическая схемы	25	26
20	Компрессор №1. Схема внешних электрических и трубных проводок.	26-31	27-32
21	Компрессорная станция. Схема внешних электрических и трубных проводок	32-33	33-34
22	Установка осушки №1. Схема внешних электрических и трубных проводок	34	35
23	Щит 9102-33□3 (шкаф 1,2) Схема подключения. Компрессор №1	35	36
24	Щит 9102-33□3 (шкаф 3) Схема подключения. Компрессор №1	36	37
25	Щит 8503-00□2, пульт 9006-00□2 Схема подключения. Компрессор №1	37	38
26	Щит 8801-00□3. Схема подключения Компрессорная станция	38	39
27	Щит 8801-00□3. Схема подключения. Компрессорная станция	39	40
28	Установка осушки. Шкаф управления Схема подключения	40	41
29	Установка осушки №1. Шкаф регулирования. Схема подключения	41	42
30	Компрессорная станция. Щит оператора. Схема подключения.	42-43	43-44
31	Компрессорная станция. Щит оператора. Схема подключения.	44-45	45-46
32	Журнал кабельных проводок	46-63	47-64
33	Журнал кабельных проводок	64-75	65-76
34	Журнал импульсных проводок	76-77	77-78
35	Журнал импульсных проводок	78	79
36	Компрессорная станция. Расположение средств автоматизации и проводок	79-81	80-82
37	Компрессорная станция. Расположение средств автоматизации и проводок	82-84	83-85
38	Компрессор №1. Расположение средств автоматизации и проводок	85-88	86-89
39	Установка осушки №1. Расположение средств автоматизации и проводок	89	90
40	Кнопочный пост управления ПКУ	1	91
41	Кнопочные посты управления ПКЕ 722-2; ПКЕ 212-1	1	92
42	Установка постов управления ПКУ; ПКЕ 722-2; ПКЕ-212-1	1	93

Альбом 3

Типовой проект 904-1-55.84

Инв.№ подл. | Подп. и дата | Взам. инв.№

Инв.№ 8689/3

2

ГИП	Леонов		25.5.83
Нач. отд.	Христофоров		
Гл. спец.	Левинский		
Н. контр.	Золотарева		
Рук. гр.	Седых		
Ст. инж.	Скляроба		
Ст. техн.	Шуст		

Привязан

Инв.№

ТП904-1-55.84 А

Компрессорная станция 6(4)К-250 АО с осушкой воздуха

Стадия	Лист	Листов
РП		

Содержание альбома

ГИПРОСТРОЙДОРМАШ г. Ростов-на-Дону

Типовой проект 904-1-55.84 Альбом 3

Ведомость рабочих чертежей основного комплекта марки АО

Лист	Наименование	Применить для 6К-250	Применить для 4К-250
1	Общие данные (начало)	+	+
2	Общие данные (продолжение)	+	+
3	Общие данные (продолжение)	+	+
4	Общие данные (продолжение)	+	+
5	Общие данные (продолжение)	+	+
6	Общие данные (продолжение)	+	+
7	Общие данные (продолжение)	+	+
8	Общие данные (окончание)	+	+
9	Воздушный тракт. Функциональная схема автоматизации.	+	+
10	Система водопроводов. Функциональная схема автоматизации	+	+
11	Система маслопроводов. Функциональная схема автоматизации.	+	+
12	Общестанционные проводки. Функциональная схема автоматизации	+	+
13	Установка осушки N1. Функциональная схема автоматизации.	+	+
14	Принципиальная электрическая схема управления двигателем компрессора	+	+
15	Схема автоматизации одиночного агрегата.	+	+
16	Принципиальная электрическая схема управления вентилем слива холодной воды	+	+
17	Принципиальная электрическая схема управления вентилем подогрева масла.	+	+
18	Принципиальная электрическая схема управления отопительными агрегатами.	+	+
19	Компрессорная станция. Принципиальная электрическая схема питания	+	
20	Компрессорная станция. Принципиальная электрическая схема питания		+
21	Компрессорная станция. Принципиальная электрическая схема управления вентилями аварийного слива масла из маслобаков	+	
22	Компрессорная станция. Принципиальная электрическая схема управления вентилями аварийного слива масла из маслобаков.		+
23	Установка осушки N1. Принципиальная электрическая схема сигнализации	+	+
24	Компрессорная станция. Принципиальная электрическая схема сигнализации	+	+
25	Вентсистема В2. Электрические схемы	+	+
26	Компрессор N1. Схема внешних электрических и трубных проводок (начало).	+	+
27	Компрессор N1. Схема внешних электрических и трубных проводок (продолжение)	+	+
28	Компрессор N1. Схема внешних электрических и трубных проводок (продолжение)	+	+
29	Компрессор N1. Схема внешних электрических и трубных проводок (продолжение)	+	+
30	Компрессор N1. Схема внешних электрических и трубных проводок (продолжение)	+	+
31	Компрессор N1. Схема внешних электрических и трубных проводок (окончание).	+	+
32	Компрессорная станция. Схема внешних электрических и трубных проводок (начало)	+	+
33	Компрессорная станция. Схема внешних электрических и трубных проводок (окончание)	+	+
34	Установка осушки N1. Схема внешних электрических и трубных проводок	+	+
35	Компрессор N1. Щит 9102-33/3 (шкаф 1,2) Схема подключения	+	+
36	Компрессор N1. Щит 9102-33/3 (шкаф 3) Схема подключения	+	+
37	Компрессор N1. Щит 9006-00/ Схема подключения	+	+
38	Компрессорная станция. Щит 8801-00/3 Схема подключения	+	
39	Компрессорная станция. Щит 8801-00/3 Схема подключения		+
40	Установка осушки. Шкаф управления. Схема подключения	+	+
41	Установка осушки. Шкаф регулирования. Схема подключения	+	+
42	Компрессорная станция. Щит оператора. Схема подключения. (начало)	+	
43	Компрессорная станция. Щит оператора. Схема подключения (окончание)	+	
44	Компрессорная станция. Щит оператора. Схема подключения (начало)		+
45	Компрессорная станция. Щит оператора. Схема подключения (окончание)		+
46	Журнал кабельных проводок (начало)	+	
47	Журнал кабельных проводок (продолжение)	+	
48	Журнал кабельных проводок (продолжение)	+	
49	Журнал кабельных проводок (продолжение)	+	
50	Журнал кабельных проводок (продолжение)	+	
51	Журнал кабельных проводок (продолжение)	+	

Инв. № 8689/3

3

ТП 904-1-55.84 А

Компрессорная станция 6(4)К-250 АО с осушкой воздуха

Гип	Леонов		25.5.83
Нач.отд.	Христофоров		
Гл.спец.	Левинский		
Н.контр.	Золотарева		
Рук.гр.	Седых		
Ст.инж.	Склярова		
Ст.техн.	Шуст		

Привязан

Инв. №

Стадия	Лист	Листов
РП	1	89

Общие данные (начало)

ГИПРОСТРОЙДОРМАШ г.Ростов-на-Дону

Альбом 3

Типовой проект 904-1-55.84

Продолжение

Лист	Наименование	Применить для 6К-250	Применить для 4К-250
52	Журнал кабельных проводок (продолжение)	+	
53	Журнал кабельных проводок (продолжение)	+	
54	Журнал кабельных проводок (продолжение)	+	
55	Журнал кабельных проводок (продолжение)	+	
56	Журнал кабельных проводок (продолжение)	+	
57	Журнал кабельных проводок (продолжение)	+	
58	Журнал кабельных проводок (продолжение)	+	
59	Журнал кабельных проводок (продолжение)	+	
60	Журнал кабельных проводок (продолжение)	+	
61	Журнал кабельных проводок (продолжение)	+	
62	Журнал кабельных проводок (продолжение)	+	
63	Журнал кабельных проводок (окончание)	+	
64	Журнал кабельных проводок (начало)		+
65	Журнал кабельных проводок (продолжение)		+
66	Журнал кабельных проводок (продолжение)		+
67	Журнал кабельных проводок (продолжение)		+
68	Журнал кабельных проводок (продолжение)		+
69	Журнал кабельных проводок (продолжение)		+
70	Журнал кабельных проводок (продолжение)		+
71	Журнал кабельных проводок (продолжение)		+
72	Журнал кабельных проводок (продолжение)		+
73	Журнал кабельных проводок (продолжение)		+
74	Журнал кабельных проводок (продолжение)		+
75	Журнал кабельных проводок (окончание)		+
76	Журнал импульсных проводок (начало)	+	
77	Журнал импульсных проводок (окончание)	+	
78	Журнал импульсных проводок		+
79	Компрессорная станция. План расположения средств автоматизации и проводок (начало)	+	
80	Компрессорная станция. План расположения средств автоматизации и проводок (продолжение)	+	
81	Компрессорная станция. План расположения средств автоматизации и проводок (окончание)	+	
82	Компрессорная станция. План расположения средств автоматизации и проводок (начало)		+

Продолжение

Лист	Наименование	Применить для 6К-250	Применить для 4К-250
83	Компрессорная станция. План расположения средств автоматизации и проводок (продолжение)		+
84	Компрессорная станция. План расположения средств автоматизации и проводок (окончание)		+
85	Компрессор N1. План расположения средств автоматизации и проводок (начало)	+	+
86	Компрессор N1. План расположения средств автоматизации и проводок (продолжение)	+	+
87	Компрессор N1. План расположения средств автоматизации и проводок (продолжение)	+	+
88	Компрессор N1. План расположения средств автоматизации и проводок (окончание)	+	+
89	Установка осушки N1. План расположения средств автоматизации и проводок	+	+
90	Кнопочный пост управления ПКУ.	+	+
91	Кнопочные посты управления ПКЕ 722-2; ПКЕ 212-1	+	+
92	Установка постов управления ПКУ; ПКЕ 722-2, ПКЕ 212-1		

Ведомость ссылочных и прилагаемых документов

Обозначение	Наименование	Примечание
	Ссылочные документы	
ТМ3-1-81	Рейка установка на каркасе щита, статива в пульте.	
ТМ3-13-81	Аппаратура коммутационная. Установка на угольнике, скобе.	
ТМ3-18-81	Аппаратура вспомогательная Установка на угольнике, скобе	
ТМ3-26-81	Угольник скоба. Установка на каркасе щита, статива, поворотной раме, в пульте	
ТМ3-140-81	Блок. Установка на рейке.	
ТМ4-41-73	Датчик температуры ДТКБ Установка на стене	

Продолжение

Обозначение	Наименование	Примечание
ТМ4-49-73	Термометр монометрический показывающий ТПГ и ТПЖ. Установка на стене	
ТМ4-142-75	Термометр технический ртутный в оправе. Установка на трубопроводе Д76 мм или металлической стенке	
ТМ4-172-75	Термометр манометрический Установка на трубопроводе Д89 мм или металлической стенке.	
ТМ4-205-76	Лоток ЛП. Установка на стенке	
ТМ4-219-76	Крепление труб, проводов, кабелей Установка на стене.	
ТМ4-1123-73	Табло световое ТСМ. Установка на панели.	
ТМ4-1132-76	Арматура светосигнальная АМЕ. Установка на панели.	
ТМ4-1148-73	Кнопка КЕ 011, КЕ 011Т Установка на панели.	
ТК3-60-70	Мосты кабельные. Установка на стене	
ТК3-67-70	Мосты кабельные. Установка под перекрытием.	
ТК3-71-70	Мосты кабельные. Установка на стене плошмя.	
ТК3-100-81	Рейка боковая. Конструкция и размер.	
ТК3-109-81	Скоба. Конструкция и размеры	
ТК3-125-81	Скоба зубчатая. Конструкция и размеры	
ТК3-126-81	Скоба. Конструкция и размеры	

Инв. № 8689/3

4

ТП 904-1-55.84 А

Компрессорная станция 6(4)К-250 АО с осушкой воздуха.

ГИП	Леонов		25.5.83
Нач.отд.	Христофоров		
Гл. спец.	Левинский		
Н.контр.	Золотарева		
Рук.гр.	Седых		
Ст.инж.	Склярова		
Ст.техн.	Шист		

Стадия: РП | Лист: 2 | Листов: 89

Общие данные (продолжение)

ГИПРОСТРОЙДОРМАШ г. Ростов-на-Дону

Привязан

Инв. №

Подп. и дата | Взам. инв. №

Альбом 3

Типовой проект 904-1-55.84

Продолжение

Обозначение	Наименование	Примечание
ТКЧ-3151-70	Отборное устройство для измерения давления. Установка на трубопроводе Ру до 1кгс/см² t до 60°С	
ТКЧ-3152-70	Отборное устройство для измерения давления. Установка на трубопроводе Ру 10кгс/см² t до 80°С	
ТМВ-90-77	Проход открытый уплотненный в стене толщиной более 150 мм	
	Прилагаемые документы	
904-1- 01.000	Установка звонка типа ЗВП-220	
904-1- 02.000	Установка поста управления типа ПКУ	
904-1- 03.000	Установка кнопочных постов управления ПКЕ722-2, ПКЕ212-1	
904-1- 01.000.СБ	Установка звонка типа ЗВП-220 Сборочный чертеж.	
904-1- 02.000.СБ	Установка поста управления типа ПКУ. Сборочный чертеж	
904-1- 03.000.СБ	Установка кнопочных постов управления типа ПКЕ722-2, ПКЕ212-1 Сборочный чертеж.	
Альбом 10 АО.00.СО	Спецификация оборудования поставляемого заказчиком Для 6 компрессоров	
Альбом 11 АО.00.СО	Спецификация оборудования поставляемого заказчиком Для 4 компрессоров	

Продолжение

Обозначение	Наименование	Примечание
Альбом 10 АО.01.СО	Спецификация оборудования поставляемого комплектно со щитом. Для 6 компрессоров	
Альбом 11 АО.01.СО	Спецификация оборудования поставляемого комплектно со щитом. Для 4 компрессоров.	
Альбом 10 АО.00.ВМ	Ведомость материалов поставляемых подрядчиком Для 6 компрессоров	
Альбом 11 АО.00.ВМ	Ведомость материалов поставляемых подрядчиком Для 4 компрессоров.	
Альбом 4	Автоматизация и КИП Задание заводу-изготовителю Для 6 компрессоров	
Альбом 5	Автоматизация и КИП Задание заводу-изготовителю Для 4 компрессоров	

Ведомость спецификаций

Лист	Наименование	Примечание
	Спецификация принципиальной электрической схемы управления вентилем слива холодной воды.	
	Спецификация принципиальной электрической схемы управления вентилем подогрева масла.	
	Спецификация принципиальной электрической схемы управления отопительными агрегатами.	
	Спецификация принципиальной электрической схемы питания	
	Спецификация принципиальной электрической схемы питания.	

Продолжение

Лист	Наименование	Примечание
	Спецификация принципиальной электрической схемы управления вентилями аварийного слива масла из маслобаков	
	Спецификация принципиальной электрической схемы управления вентилями аварийного слива масла из маслобаков.	
	Спецификация принципиальной электрической схемы сигнализации.	
	Спецификация принципиальной электрической схемы сигнализации	
	Спецификация электрической схемы.	
	Спецификация схемы внешних электрических и трубных проводок.	
	Спецификация схемы внешних электрических и трубных проводок	
	Спецификация схемы внешних электрических и трубных проводок.	
	Спецификация расположения средств автоматизации и проводок.	
	Спецификация расположения средств автоматизации и проводок.	

Инв.№ 8689/3

5

				ТП 904-1-55.84 А	
				Компрессорная станция 6(4)К-250 АО с осушкой воздуха	
ГИП	Леонов		25583		Стадия: РП; Лист: 3; Листов: 89
Нач.отд.	Христофоров				
Гл.спец.	Левинский				
Н.контр.	Зелтарева				
Рук.гр.	Седых			Общие данные (продолжение)	ГИПРОСТРОЙДОРМАШ г. Ростов-на-Дону
Ст.инж.	Склярова				
Ст.техн.	Шуст				

Привязан

Инв.№

Инв.№ подл. | Подп. и дата | Взам.инв.№

Альбом 3

Типовой проект 904-1-55.84

Условные обозначения и изображения

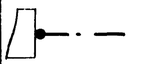

Обозначение	Наименование
	Заземляющий проводник электроустановки, присоединяемый к контуру заземления объекта
	Жила кабеля или провода, используемая для заземления электроустановок
	Заземляющий проводник электроустановки, присоединяемый к броне, оболочке кабеля или защитной трубе.

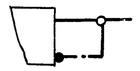

Обозначение	Наименование
— А1.1 —	Трубопровод сжатого воздуха от компрессора до концевого холодильника
— А1.2 —	Трубопровод сжатого воздуха после концевого холодильника
— А2 —	Трубопровод всасываемого воздуха
— А3 —	Трубопровод пусковой
— Н2.1 —	Трубопровод масла всасывающий
— Н2.2 —	Трубопровод масла к подшипникам компрессора
— Н2.3 —	Трубопровод масла к подшипникам компрессора
— Н2.4 —	Трубопровод масла сливной от подшипников компрессора
— Н2.5 —	Трубопровод масла чистого напора
— Н5 —	Трубопровод масла отработанного
— Н6 —	Трубопровод аварийного слива масла
— Р0 —	Трубопровод паров масла
— В4 —	Трубопровод оборотного водоснабжения, подающая сеть
— В5 —	Трубопровод оборотного водоснабжения, оборотная сеть
— В10 —	Трубопровод дренажа
— Т5 —	Трубопровод горячей воды для производственных нужд, подающая сеть
— Т6 —	Трубопровод горячей воды для производственных нужд, обратная сеть

Приборы и средства автоматизации
Обозначения условные в схемах автоматизации технологических процессов
ОСТ 36-27-77

TI - Прибор для измерения температуры, показывающий, установленный по месту

TI - Прибор для измерения температуры, показывающий установленный на щите.

TE - Первичный измерительный преобразователь (чувствительный элемент) для измерения температуры установленный по месту.

TIR - Прибор для измерения температуры регестрирующий установленный по месту.

TC - Регулятор температуры, бесшкальный, установленный по месту.

PI - Прибор для измерения давления (разрежения), показывающий установленный по месту.

PIA - Прибор для измерения давления (разрежения), показывающий сигнализирующий установленный на щите.

PIS - Прибор для измерения давления (разрежения), показывающий с контактным устройством установленный по месту.

PДI - Прибор для измерения перепада давления, показывающий установленный по месту.

FIS - Прибор для измерения расхода, показывающий с контактным устройством установленный по месту.

EI - Прибор для измерения силы тока, показывающий, установленный на щите

H - Аппаратура, предназначенная для ручного дистанционного управления (кнопка) установленная на щите.

HS - Ключ управления, предназначенный для выбора управления, установленный на щите

Обозначения условные буквенно-цифровые, применяемые на электрических схемах
ГОСТ 2.710-81

Приборы звуковой сигнализации

Приборы световой сигнализации

Инв. № 8689/3

6

ГИП	Леонов		25.5.83	ТП 904-1-55.84 А
Нач.отд.	Христофоров			компрессорная станция 6(4)К-250АО с осушкой воздуха
Гл.спец.	Левинский			
Н.контр.	Золотарева			Стадия / Лист / Листов: РП / 4 / 89
Рук.гр.	Седых			Общие данные (продолжение)
Ст.инж.	Склярова			ГИПРОСТРОЙДОРМАШ г.Ростов-на-Дону
Ст.техн.	Шуст			

Привязан

Инв. №

Взам.инв.№ | Подп. и дата | Инв.№ подл.

Альбом

Типовой проект 904-1-55.84

Инв.№ подл. | Подп. и дата | Взам. инв.№

Общие указания.

1. Общая часть

Проект автоматизации и КИП разработан для отдельно-стоящей компрессорной станции с осушкой сжатого воздуха 6(4)К-250АО, имеющей в составе:

- шесть (четыре) турбокомпрессорных агрегата К250-61-2 предприятия п/я М 5878;
- шесть (четыре) установок осушки воздуха ОВМ15 ПО „Курганармхиммаш", Московского завода „Компрессор";
- четыре отопительных агрегата АО2;
- вытяжную установку В-Ц4-70 в помещении маслохозяйства.

Автоматизация выполнена на базе комплектного устройства автоматизации турбокомпрессорных станций УКАС, серийно выпускаемого предприятием п/я А-7716 и комплектной системы автоматизации, поставляемой комплектно с турбокомпрессорными агрегатами:

- щит управления УКАС-А, поставляемый комплектно с турбокомпрессорными агрегатами;
- щит управления УКАС-С, приобретаемый для компрессорной станции заказчиком на предприятии п/я А-7716 по фондам „Союзглавэлектроаппарата".

В части автоматизации и КИП в типовом проекте выполнены компоновочные решения по размещению щитов, пультов, приборов и средств автоматизации, электрических и трубных проводок и разработана техническая документация, необходимая для:

- выполнения монтажных работ;
- заказа приборов и средств автоматизации, щитов, кабельной продукции, монтажных материалов и изделий, не поставляемых комплектно с компрессорами и установками осушки;
- изготовления на заводах и монтажно-заготовительных участках не поставляемых промышленностью узлов и конструкций.

Рабочие чертежи автоматизации и КИП настоящего проекта выполнены на основании следующих материалов:

- технологического задания отдела промвентиляции и теплоснабжения Гипростройдормаш;
- задания Ростовского-на-Дону Промстройниипроекта на автоматизацию установок отопления и вентиляции;
- технического описания и инструкции по эксплуатации ОБХ.466.057 „Устройство комплектное для автоматизации турбокомпрессорных станций УКАС";
- технического описания и руководства по эксплуатации

Предусмотренные проектом приборы и средства автоматизации серийно выпускаются отечественной промышленностью и соответствуют техническому заданию на автоматизацию.

Настоящая часть типового проекта согласована:

- научно-исследовательским институтом ПО ХЭМЗ
- ПО „Курганармхиммаш"

2. Основные решения по автоматизации.

2.1. Компрессорные агрегаты.

Проектом предусматривается комплексная автоматизация компрессорных агрегатов станции на базе комплектного устройства УКАС.

В состав комплектного устройства УКАС входят:

а) щит управления УКАС-А, предназначенный для управления, контроля и защиты компрессорного агрегата, имеющий в своем составе:

- щит управления ШЭС 9102-3303 (один на агрегат);
- шкаф управления (манометров) ШЭС8503-0002 (один на агрегат);
- пульт управления ШЭС 9006-0012 (один на агрегат);

б) щит управления УКАС-С, предназначенный для программного управления компрессорными агрегатами станции, регулирования давления сжатого воздуха в сборном коллекторе, управления вспомогательными приводами, имеющий в своем составе:

- шкаф управления (регулятора) ШЭС 8801-0013 (один на станцию);
- щит управления вспомогательными приводами ШЭС 9103-8313 (один на станцию);

в) первичные приборы технологического контроля и исполнительные механизмы управления.

В комплекте с синхронным электродвигателем поставляется тиристорное возбудительное устройства ТЕ8 (смотри электротехническую часть проекта).

Система автоматизации обеспечивает:

- два режима управления компрессорными агрегатами: автоматический и местный;
- автоматическое программное управление компрессорной станцией с соблюдением технологической последовательности работы компрессоров и вспомогательных приводов;
- автоматическое регулирование производительности компрессорной станции;
- автоматическое регулирование возбуждения

Инв.№ 8689/3

7

				ТП 904-1-55.84 А	
				Компрессорная станция 6(4)К-250АО с осушкой воздуха	
Привязан					Стадия / Лист / Листов
					РП / 5 / 88
Инв.№	ГИП Леонов; Нач.отд. Григорьев; Гл.спец. Дубинский; Конс. Завгородняя; Рук.гр. Сорых; Ст.инж. Склярова			Общие данные (продолжение)	ГИПРОСТРОЙДОРМАШ г.Ростов-на-Дону

синхронных электродвигателей компрессоров;
- контроль технологических параметров;
- защиту турбокомпрессорных агрегатов;
- рабочую, предупредительную и аварийную сигнализацию.

Дополнительно к комплектному устройству УКАС проектом предусматривается:

а) по компрессорному агрегату:
- контроль температуры горячей воды на разогрев масла (термопреобразователь сопротивления поз. ТВ8 подключен к мосту ПКТ2);
- контроль и сигнализация перепада температуры масла на опорно-упорном подшипнике;
- контроль давления масла до и после фильтра тонкой очистки местными показывающими приборами;
- контроль разрежения во всасывающих патрубках пускового и главного маслонасосов;
- автоматический аварийный слив масла из маслобака;
- регулирование подачи охлаждающей воды для поддержания температуры воздуха после концевого холодильника;
- разгрузка системы водяного охлаждения от избыточного давления при неработающем компрессоре;

б) по компрессорной станции:
- автоматический аварийный слив масла из маслобаков чистого и отработанного масла маслохозяйства;
- контроль температуры, давления и расхода сжатого воздуха в сборном коллекторе.

Техническое описание работы комплектного устройства УКАС приведено в технической документации завода-изготовителя.

2.2. Установки осушки сжатого воздуха охлаждением.

Проектом предусматривается комплексная автоматизация установок осушки на базе автоматики, поставляемой комплектно с установками.

В состав комплектной автоматики установок осушки входят:
- прибор управления и контроля УК-74;
- шкаф регулирования ШИЕ-8800;
- первичные приборы технологического контроля, терморегулирующие вентили и исполнительные механизмы.

Система автоматизации обеспечивает:
- работу установок в местном, полуавтоматическом и автоматическом режимах;
- автоматическую защиту и блокировку при аварийных режимах работы;
- автоматическое питание воздухоохладителя холодильным агентом;
- автоматическое регулирование холодопроизводительности;
- контроль технологических параметров;
- рабочую, предупредительную и аварийную сигнализацию.

Дополнительно к комплектной системе автоматики установок осушки проектом предусматривается:
- автоматический пуск и останов установки осушки при пуске и остановке сблокированного с ней компрессорного агрегата;
- регулирование подачи охлаждающей воды для поддержания постоянной температуры конденсации хладона;
- контроль температуры воздуха на входах и выходах теплообменника местными показывающими приборами;
- сигнализацию при отклонении температуры сжатого воздуха после теплообменников.

Техническое описание работы комплектной системы автоматики установок осушки приведено в технической документации завода-изготовителя.

2.3. Установки отопления и вентиляции.

В проекте выполнено дистанционное управление крышными вентиляторами, приточной и отопительными установками со щита вспомогательных приводов ШЭС 9103-8313.

Автоматическая работа отопительных установок предусматривается в дежурном режиме с поддержанием температуры воздуха в помещении станции +5°С

3. Задание заводу-изготовителю щитов.

Дополнительная аппаратура регулирования, контроля, управления и сигнализации размещена на щитах, выполняемых по ОСТ 36.13-76 заводами Главмонтажавтоматики.

Для заказа щитов в проекте разработана „Задание заводу-изготовителю":
- для 6-ти компрессоров - альбом 4;
- для 4-х компрессоров - альбом 5.

4. Монтаж щитов, внещитовых средств автоматизации и внешних электрических и трубных проводок.

В проекте разработаны план расположения оборудования и схема трасс проводок (листы А- -А-), на которых показано размещение щитов, внещитовых средств автоматизации, трассы электрических и трубных проводок.

Монтаж приборов и средств автоматизации, электрических и трубных проводок выполнять согласно строительным нормам и правилам СНиП III-34-74 Госстроя СССР.

Закладные устройства, необходимые для монтажа первичных приборов и средств автоматизации, предусмотрены в технологической части проекта.

Инв. № 8689/3

8

				ТП 904-1-55.84	А
				Компрессорная станция 6(4)К-250А0 с осушкой воздуха	
					Стадия: РП; Лист: 6; Листов: 89
Привязан				Общие данные (продолжение)	ГИПРОСТРОЙДОРМАШ г. Ростов-на-Дону
Инв.№					

ГИП	Леонов	
Нач.отд.	Христофоров	
Гл.спец.	Лобинский	
Н.контр.	Золотарева	
Рук.гр.	Седых	
Ст.инж.	Склярова	

Альбом 3 — Типовой проект 904-1-55.84 — Инв.№ подл. | Подп. и дата | Взам.инв.№

Конструкции для установки щитов, проемы и закладные детали для прокладки электрических и трубных проводок предусмотрены в архитектурно-строительной части проекта.

В соответствии с указаниями санитарных норм по снижению степени воздействия шума на обслуживающий персонал и созданию нормальных условий труда в проекте предусматривается установка пультов и щитов управления в отдельном звукоизолированном помещении.

Внешние электрические связи выполняются, в основном, кабелями и проводами с алюминиевыми жилами. Кабели и провода с медными жилами применяются для:

- цепей измерения напряжением до 4В;
- подключения термопреобразователей сопротивления;
- подключения штепсельных разъемов.

Для защиты систем от промышленных помех электрические связи между щитом компрессора ШЭС 9102 и шкафом регулирования ШЭС 8801 (кабель), пультом управления ШЭС 9006 и шкафом регулирования ШЭС 8801 (кабель) выполняются экранированным кабелем марки АКВВГЭ.

Установка внещитовых средств автоматизации выполняется по нормализованным чертежам, а при их отсутствии - по чертежам, разработанным в проекте.

5. Спецификации (альбомы 10,11)

В проекте выполнены спецификации оборудования и щитов.

Спецификации выполнены согласно требованиям „Порядка составления спецификации оборудования по ГОСТ 21.110-82 в проектно-сметной документации систем автоматизации технологических процессов," утвержденного 23.12.82г. Главмонтажавтоматикой и согласованного Союзглавкомплектавтоматикой.

6. Техника безопасности.

К обслуживанию и работе с системой автоматизации должен допускаться только обученный и проинструктированный персонал.

Перед монтажем и эксплуатацией необходимо ознакомиться с:

- „Техническим описанием и инструкцией по эксплуатации ОБХ. 466.057. Устройство комплектное для автоматизации турбокомпрессорных станций УКАС";
- „Техническим описанием и инструкцией по эксплуатации 108220-2-1.000 ТО. Установка осушки сжатого воздуха охлаждением."

Обслуживание и эксплуатация системы автоматизации турбокомпрессорной станции должны производиться в соответствии с требованиями, предъявляемыми:

- Правилами устройств электроустановок ПУЭ-76;
- Правилами технической эксплуатации электроустановок потребителей и правилами технической безопасности при эксплуатации электроустановок потребителей;
- Инструкцией по технике безопасности, действующей на предприятии, эксплуатирующем станцию;
- указаниями мер безопасности, приведенными в инструкции по эксплуатации изделий, входящих в состав компрессорной станции с осушкой сжатого воздуха.

Во избежание поражения электрическим током обслуживающего персонала корпуса электрических машин, щитов, пультов, приборов и средств автоматизации, металлические кабельные конструкции, стальные защитные трубы электропроводок и другие металлические конструкции должны быть надежно заземлены.

Ремонт и техническое обслуживание средств автоматизации должны производиться только после их отключения

7. Сметы на автоматизацию

В проекте составлены сметы на автоматизацию компрессорной станции с осушкой сжатого воздуха, имеющей в своем составе четыре (альбом 12) или три (альбом 13) компрессора.

Сметы составлены в ценах 1969г.

Сметами на автоматизацию не учитывается стоимость щитов, приборов и средств автоматизации, поставляемых комплектно с компрессорами и установками осушки, а так же закладных деталей, оправ, бобышек и др., которые учтены в сметах соответствующих частей проекта.

8. Указание по привязке.

В проекте выполнены чертежи для двух вариантов компрессорных станций с шестью и четырьмя турбокомпрессорами К-250 предприятия п/я М 5878 и соответственно шестью и четырьмя установками осушки ОВМ 15 ПО „Курганармхиммаш"

При привязке необходимо оставить чертежи, соответствующие выбранному варианту.

Для заказа диафрагмы поз. ДК, дифманометра поз. ДМО и вторичного прибора

Инв. № 8689/3

ТП 904-1-55.84 А			
Компрессорная станция 6(4) К-250А0 с осушкой воздуха			
	Стадия	Лист	Листов
	РП	7	88
Общие данные (продолжение)	ГИПРОСТРОЙДОРМАШ г. Ростов-на-Дону		

ГИП	Леонов	05.83
Нач.отд.	Христофоров	
Гл.спец.	Левинский	
Н.контр.	Золотарева	
Рук.гр.	Седых	
Ст.инж.	Склярова	

Привязан

Инв. №

Инв. № подл. | Подп. и дата | Взам. инв. №

поз. ДС2, предназначенных для измерения расхода сжатого воздуха по компрессорной станции, необходимо произвести проверочный расчет и заполнить опросный лист по форме УОЛ-3-74 в соответствии с:

– „Правилами измерения расхода газов и жидкостей стандартными сужающими устройствами РД50-213-80";

– „Методическими указаниями по заполнению унифицированных опросных листов и форм заказа приборов" Москва 1975г.

Исходные данные для расчета и шкала прибора принимаются по метеорологическим условиям и расходу сжатого воздуха применительно к местным условиям строительства.

В случае привязки проекта для автоматизации одиночного компрессора необходимо учесть приобретение и подключение к щиту ШЭС 9102-3313 приборов и узлов согласно схемы, приведеной на листе А. Щит УКАС-С для одиночного турбокомпрессора не заказывается.

Альбом 3

Типовой проект 904-1-55.84

Инв.№ подл. | Подп. и дата | Взам.инв.№

Инв. № 8689/3 10

				ТП 904-1-55.84 А	
				Компрессорная станция 6(4)К-250А0 с осушкой воздуха	
Привязан	ГИП	Леонов			Стадия / Лист / Листов: РП / 8 / 89
	Начотд.	Христофоров			
	Гл.спец.	Левинский			
	Н.контр.	Золоторева		Общие данные (окончание)	ГИПРОСТРОЙДОРМАШ г.Ростов-на-Дону
Инв.№	Рук.гр.	Седых			
	Ст.инж.	Склярова			

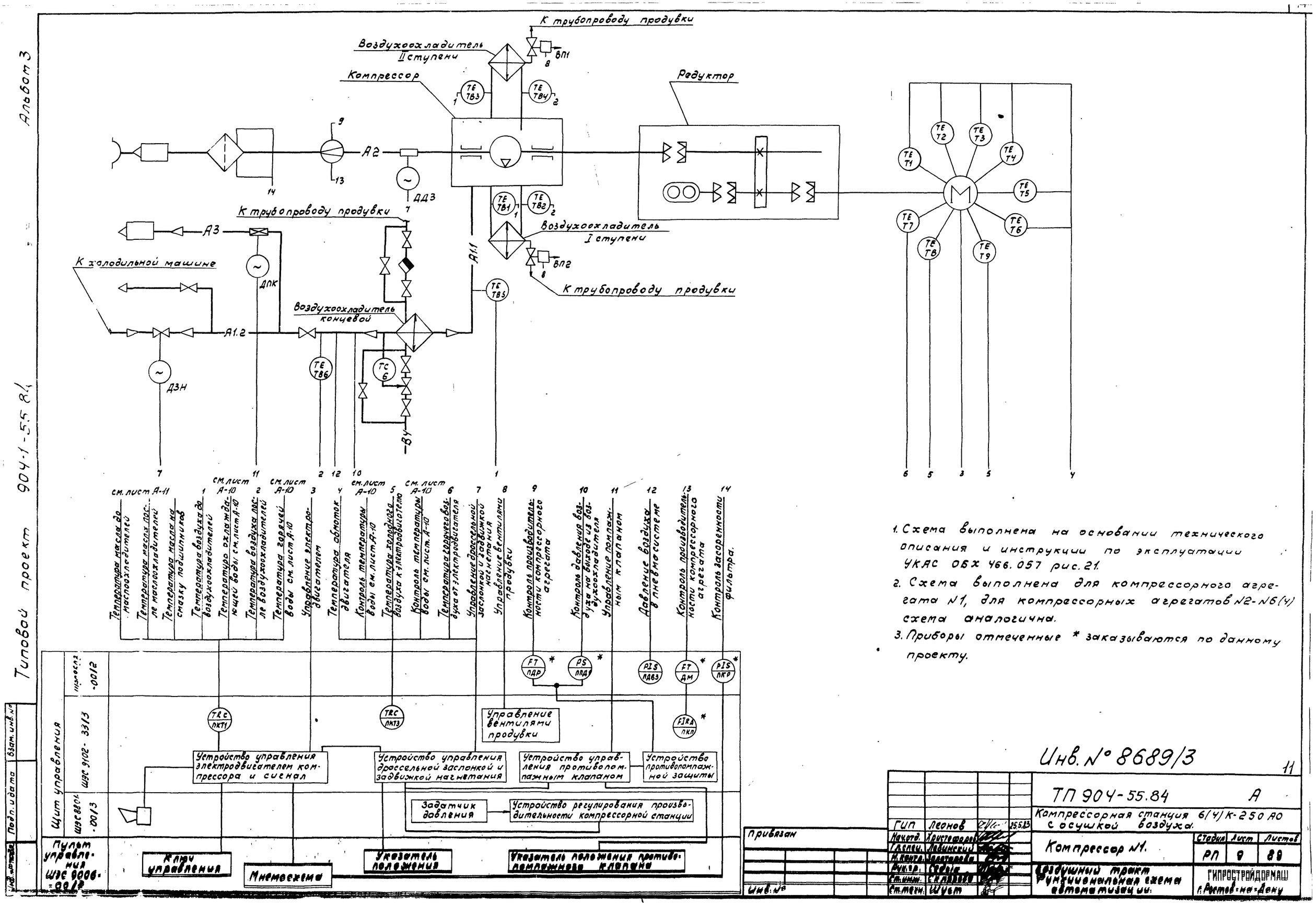

1. Схема выполнена на основании технического описания и инструкции по эксплуатации УКАС ОБХ 466.057 рис. 21.
2. Схема выполнена для компрессорного агрегата N1, для компрессорных агрегатов N2-N6(4) схема аналогична.
3. Приборы отмеченные * заказываются по данному проекту.

Инв. № 8689/3

11

ТП 904-55.84				А
Компрессорная станция 6(4)К-250 АО с осушкой воздуха.				
Компрессор N1.			Стадия	Лист	Листов
			РП	9	89
Воздушный тракт. Функциональная схема автоматизации.			ГИПРОСТРОЙДОРМАШ г. Ростов-на-Дону		
Гип	Леонов	25.5.83			
Нач.отд.	Христофоров				
Гл.спец.	Левинский				
Н.контр.	Золотарева				
Рук.гр.	Седых				
Ст.инж.	Склярова				
Ст.техн.	Шуст				

Привязан

Инв. №

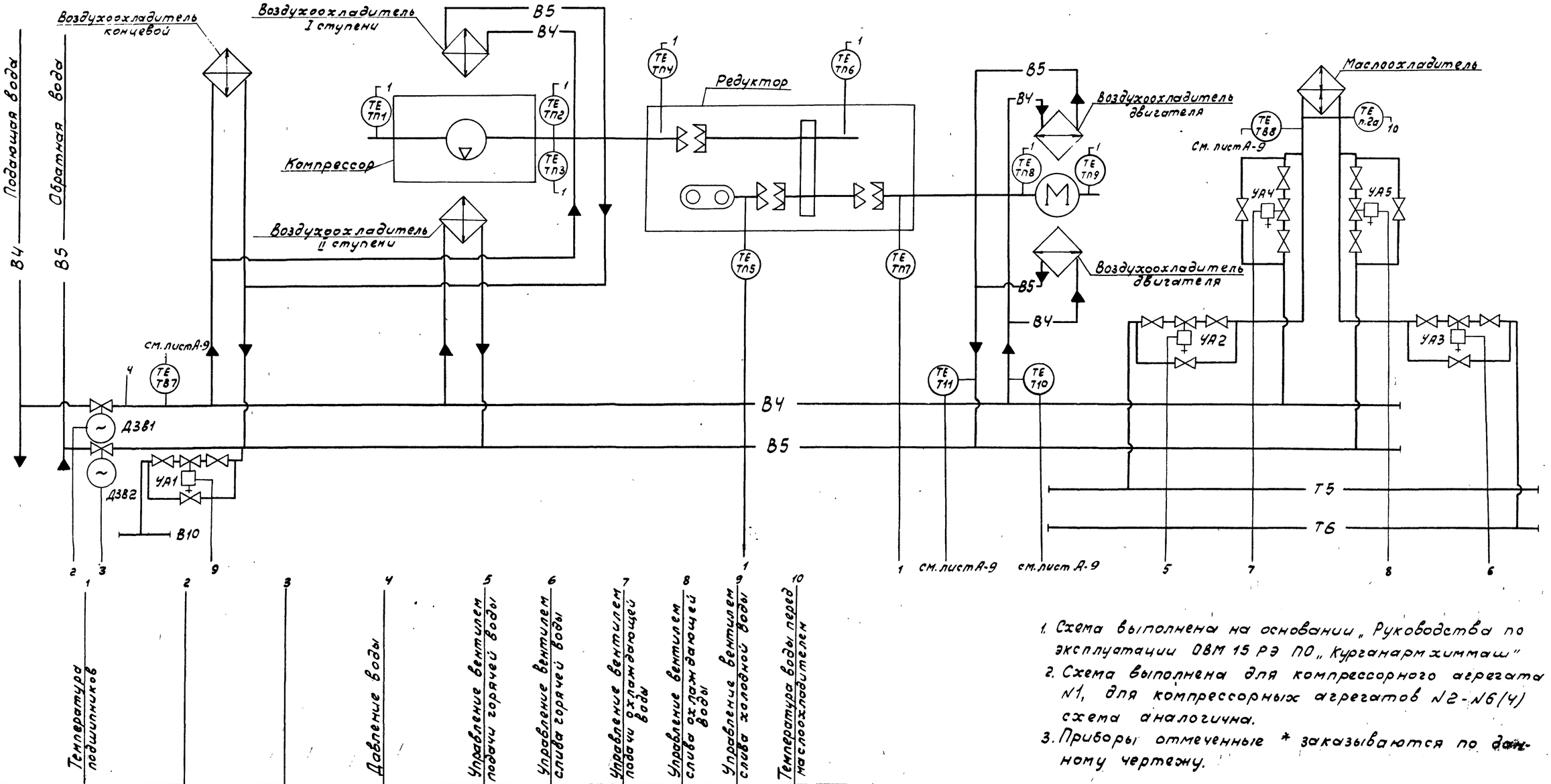

1. Схема выполнена на основании „Руководства по эксплуатации ОВМ 15 РЭ ПО „Курганармхиммаш"
2. Схема выполнена для компрессорного агрегата N1, для компрессорных агрегатов N2-N6(4) схема аналогична.
3. Приборы отмеченные * заказываются по данному чертежу.

		Температура подшипников	Давление воды	Управление вентилем подачи горячей воды	Управление вентилем слива горячей воды	Управление вентилем подачи охлаждающей воды	Управление вентилем слива охлаждающей воды	Управление вентилем слива холодной воды	Температура воды перед маслоохладителем
Приборы по месту									TIS п.2б *
Щит оператора									HL1.1
Щит управления	ШЭС 8503-00/2		PIS РДВ						
	ШЭС 9102-33/3	TRC ЛКТ2							
	ШЭС 8801-00/3								
Пульт управления ШЭС 9006-00/2									

Управление задвижкой на трубопроводе охлаждающей воды

Управление задвижкой на трубопроводе теплой воды

Инв. № 8689/3

12

ГИП	Леонов			ТП 904-1-55.84 А
Начатд.	Христофоров			Компрессорная станция 6(4)К-250АО с осушкой воздуха
Гл. спец.	Левинский			Компрессор N1 — Стадия РП, Лист 10, Листов 89
Н. контр.	Золотарева			Система водопроводов. Функциональная схема автоматизации
Рук. гр.	Седых			ГИПРОСТРОЙДОРМАШ г. Ростов-на-Дону
Ст. инж.	Склярова			
Ст. техн.	Шуст			

Привязан

Инв. №

Подп. и дата

Взам. инв. №

Альбом 3

904-1-55.84

Типовой проект

Альбом 3

Типовой проект 904-1-55.84

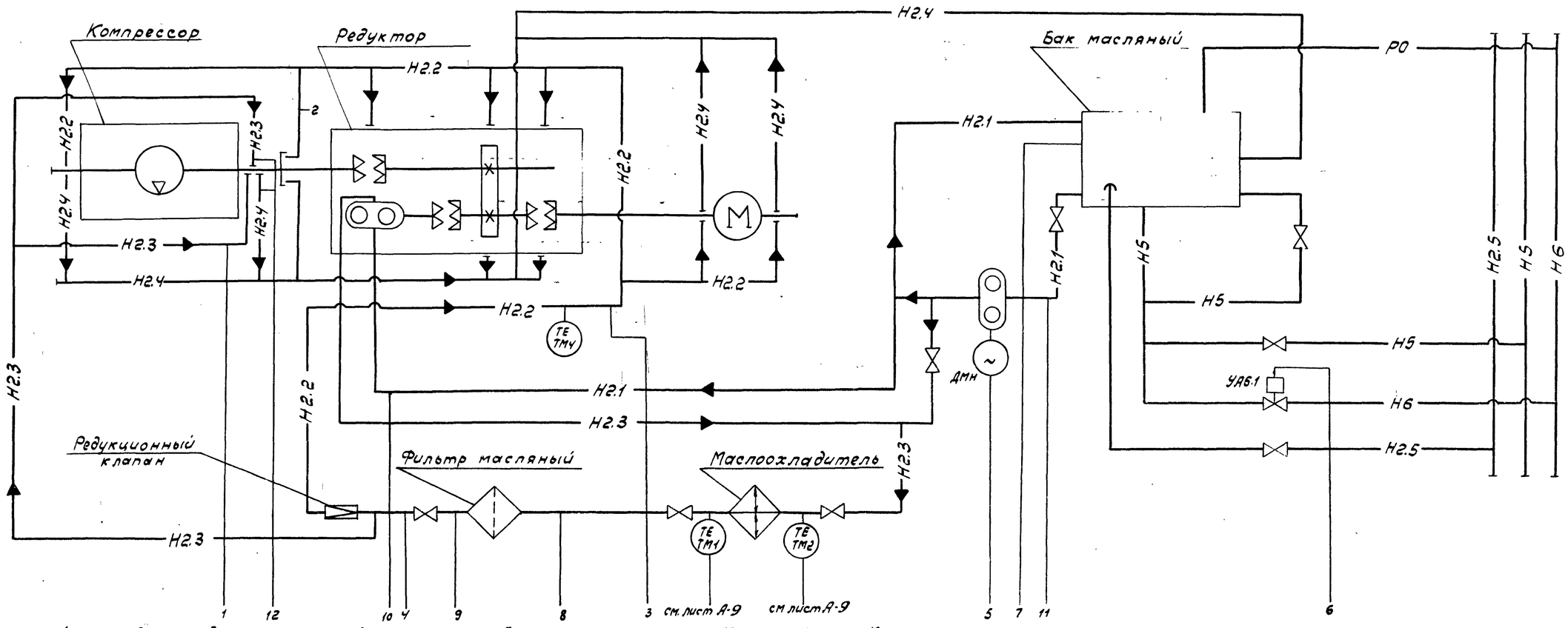

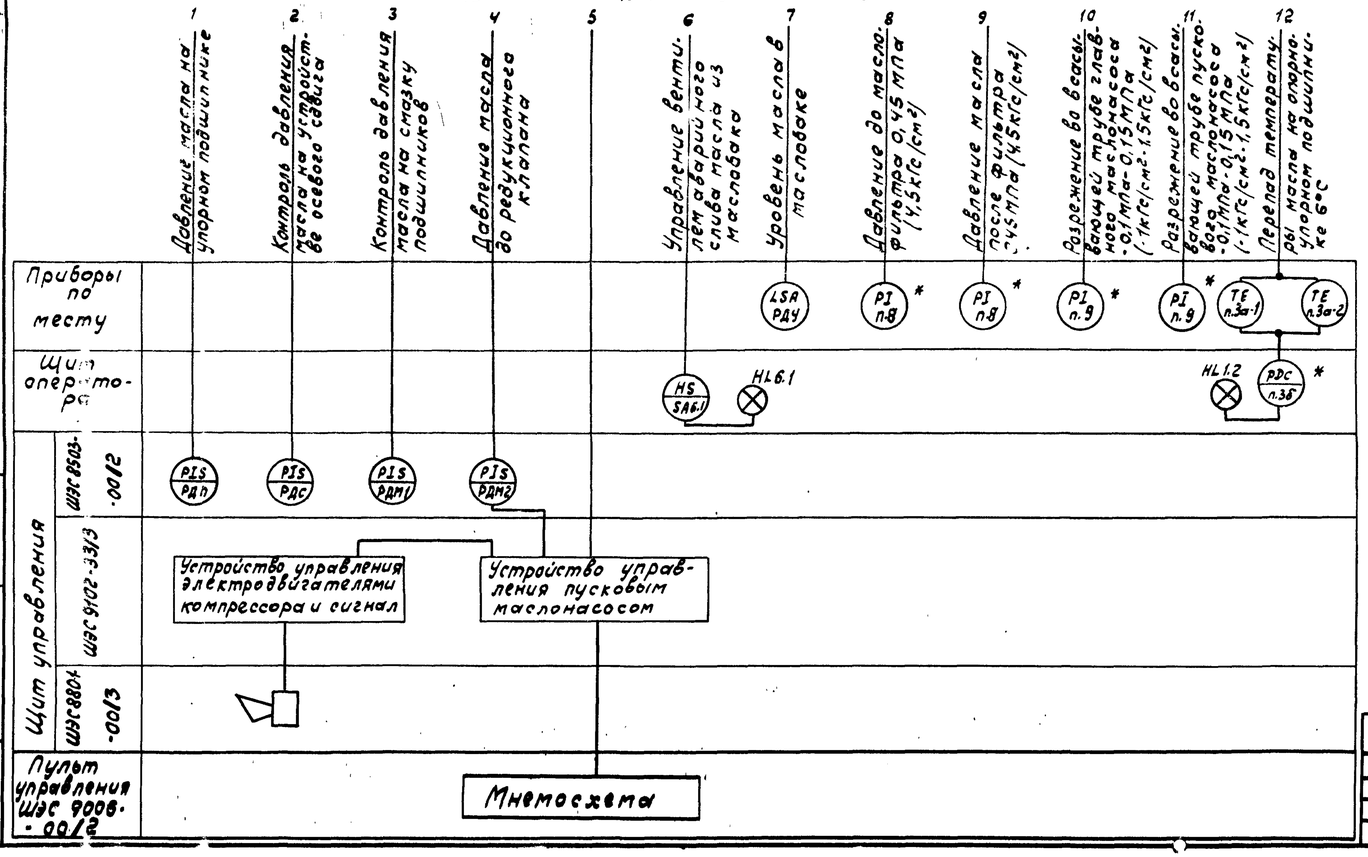

1. Схема выполнена на основании технического описания и инструкции по эксплуатации УКАС 06 Х. 466. 057 рис. 21.
2. Схема выполнена для компрессорного агрегата №1, для компрессорных агрегатов №2-№6 схема аналогична.
3. Приборы отмеченные * заказываются по данному проекту.

Инв. №8689/3

13

					ТП 904-1-55.84 А		
					Компрессорная станция 6(4)К-250/40 с осушкой воздуха.		
ГИП	Леонов			25.5.83	Компрессор №1.	Стадия	Лист	Листов
Нач.отд.	Христофоров					РП	11	89
Гл.спец.	Левинский							
Н.контр.	Зелятдинова							
Рук.гр.	Седых				Система маслопроводов Функциональная схема автоматизации	ГИПРОСТРОЙДОРМАШ г. Ростов-на-Дону		
Ст.инж.	Склярова							
Ст.техн.	Шуст							

Привязан

Инв.№

Альбом 3

Типовой проект 904-1-55.84

Подл. и дата | Взам. инв. №

Инв. № подл.

Бак отработанного масла

Бак чистого масла

Воздух к потребителю

FE ДК

6

А1.2

УА6.8

УА6.7

Н6

Приямок аварийного слива масла

А3 А1.2 А2

Компрессорный агрегат №1

Компрессорный агрегат №2

Компрессорный агрегат №3

Компрессорный агрегат №4

Компрессорный агрегат №5

Компрессорный агрегат №6

Т5

Т6

Н2.5

Н5

Н6

5 4 3 1 2

1 Контроль давления в магистрали сжатого воздуха

2 Контроль давления в магистрали сжатого воздуха

3 Контроль производительности компрессорной станции

4

5

Предупредительная сигнализация

Контроль напряжения

6 Контроль температуры сжатого воздуха в оборном коллекторе

Приборы по месту	PI ПДД2 *	PI ПДД3 *	FT ДМО *	H SA6.15	H SA6.16	Г	TI П.Ч *
Щит оператора				H SA6.7 → HL 6.7	H SA6.8 → HL 6.8		
Щит управления ШЭС 8201-0013		PIR ДС1 *	PIR ДС2 *				LZ У

Устройство регулирования производительности компрессорной станции.

Приборы отмеченные * заказываются по данному проекту.

Инв. № 8689/3

14

				ТП 904-1-55.84	А
				Компрессорная станция 6/4/К-250.А0 с осушкой воздуха.	
ГИП	Леонов		25.5.84		
Нач.отд.	Христофоров			Компрессорная станция.	Стадия: РП; Лист: 12; Листов: 89
Гл.спец.	Левинскуй				
Н.контр.	Зелятырева				
Рук.гр.	Сидых			Общестанционные проводки. Функциональная схема автоматизации.	ГИПРОСТРОЙДОРМАШ г.Ростов-на-Дону
Ст.инж.	Склярова				
Ст.техн.	Шуст				

Привязан

Инв. №

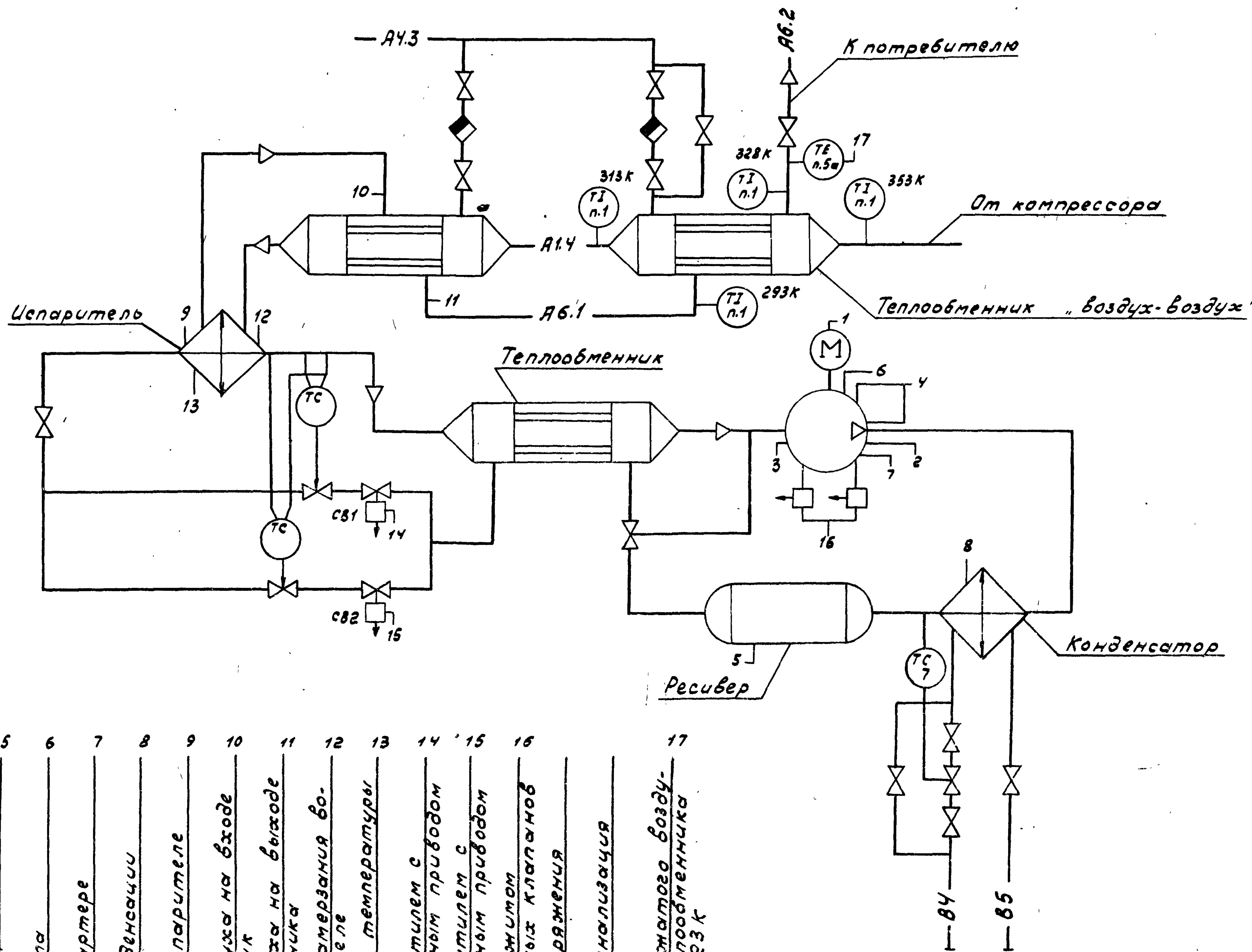

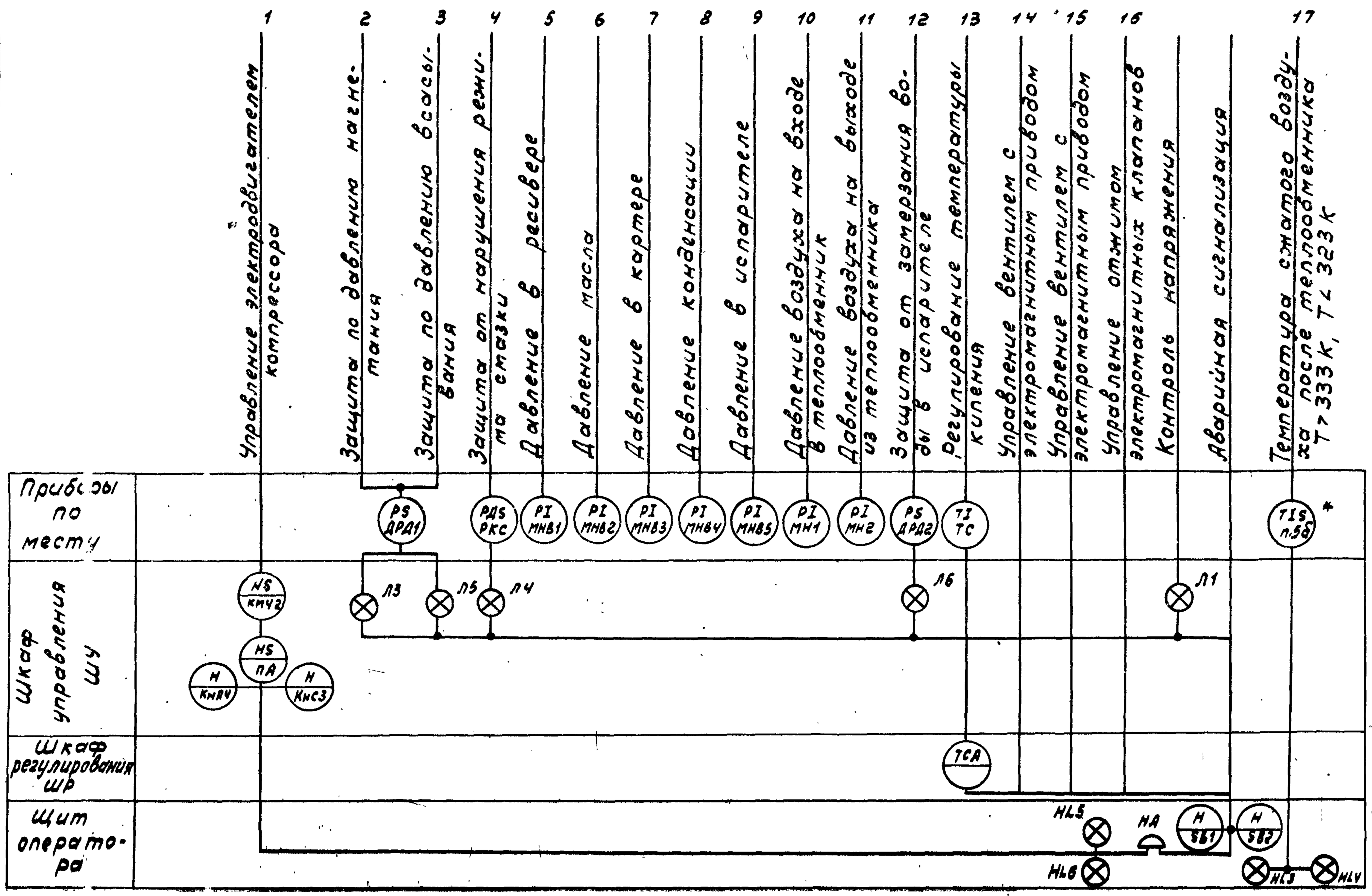

1. Схема выполнена на основании „Руководства по эксплуатации ОВМ 15 РЭ ПО „Курганармхиммаш"
2. Схема выполнена для установки осушки N 1, для установок осушки N2 - N6(4) схема аналогична.
3. Приборы отмеченные * заказываются по данному проекту.

Инв. N° 8689/3

Привязан				
	ГИП	Леонов		25.5.83
	Нач.отд.	Христофоров		
	Гл.спец.	Левинский		
	Н.контр.	Золотарева		
	Рук.гр.	Седых		
	Ст.инж.	Скларева		
Инв. N°	Ст.техн.	Шуст		

ТП 904-1-55.84 А

Компрессорная станция 6(4)К-250А0 с осушкой воздуха

Установка осушки N1

Функциональная схема автоматизации.

Стадия	Лист	Листов
РП	13	89

ГИПРОСТРОЙДОРМАШ г. Ростов-на-Дону

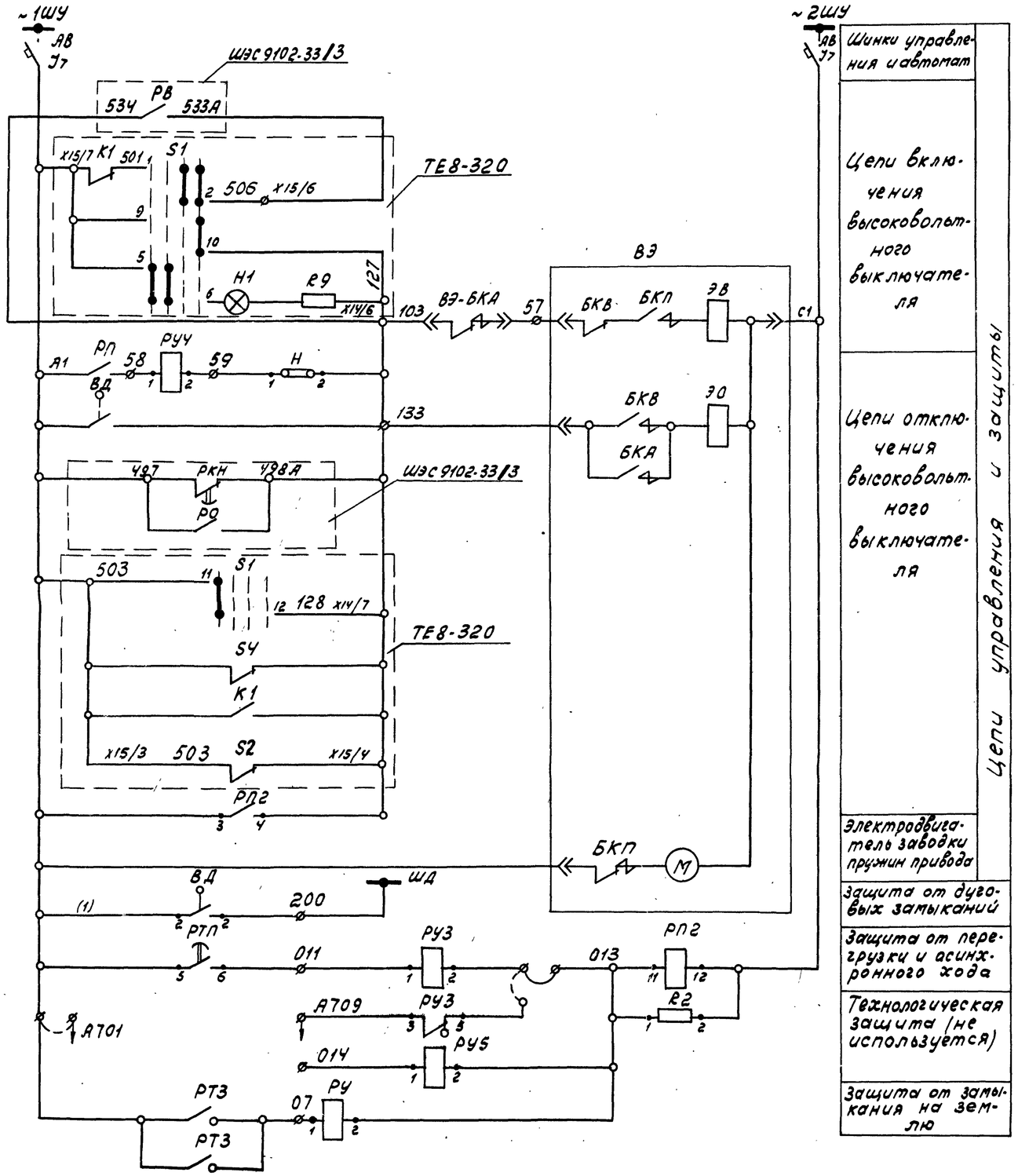

В схему предупредительной аварийной сигнализации см. черт. ОБХ.466.057 лист 93 (ШЭС 9102.3313)

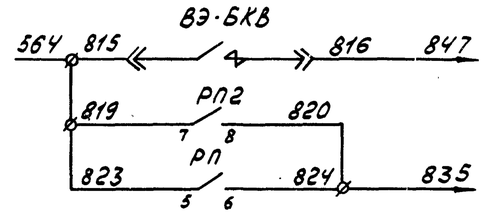

1. Данный лист рассматривать совместно с листом ... альбом 2
2. Схема электрическая принципиальная управления двигателем компрессора выполнена на основании чертежа ББВ.071.820.002 Э3 технической информации ОВБ.131.530.ТН Запорожского трансформаторного завода, технических описаний и инструкции по эксплуатации на возбудители серии ТЕ8-320 Харьковского завода „Электромашина", технического описания и инструкции по эксплуатации УКАС ОБХ.466.057 лист 109.
3. Схема составлена для двигателя №1, для двигателей №2-№6(4) схема аналогична.

Инв.№ 8689/3

16

				ТП904-1-55.84 А			
				Компрессорная станция 6(4)К-250АО с осушкой воздуха			
ГИП	Леонов		25.5.83	Компрессор №1	Стадия	Лист	Листов
Нач.отд.	Христофоров				РП	14	89
Гл.спец.	Левинский			Принципиальная электрическая схема управления двигателем компрессора.	ГИПРОСТРОЙДОРМАШ г. Ростов-на-Дону		
Н.контр.	Золотарева						
Рук.гр.	Седых						
Ст.инж.	Склярова						
Ст.техн.	Шуст						

Привязан

Инв.№

Альбом 3

Типовой проект 904-1-55.84

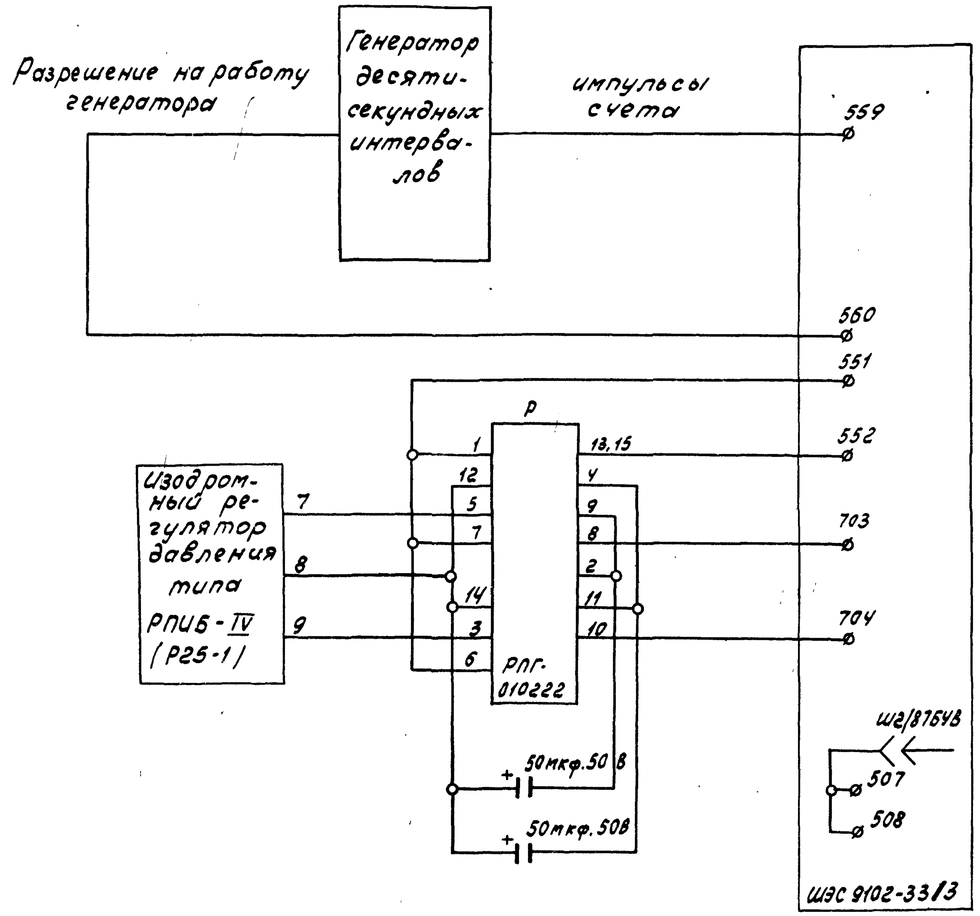

Схема выполнена на основании технического описания и инструкции по эксплуатации УКАС 06 Х. 466.057. лист 109

Привязан

Инв.№

Подп. и дата | Взам. инв.№

ТП 904-1-55.84 А						
ГИП	Леонов			Компрессорная станция 6(4)К-250 АО с осушкой воздуха		
Нач.отд.	Христофоров				Стадия	Лист	Листов
Гл.спец.	Левинский				РП	15	89
Н.контр.	Золотарева						
Рук.гр.	Сорин			Схема автоматизации одиночного агрегата	ГИПРОСТРОЙДОРМАШ г.Ростов-на-Дону		
Ст.инж.	Склярова						
Ст.техн.	Шифф						

Альбом 3

Типовой проект 904-1-55.84

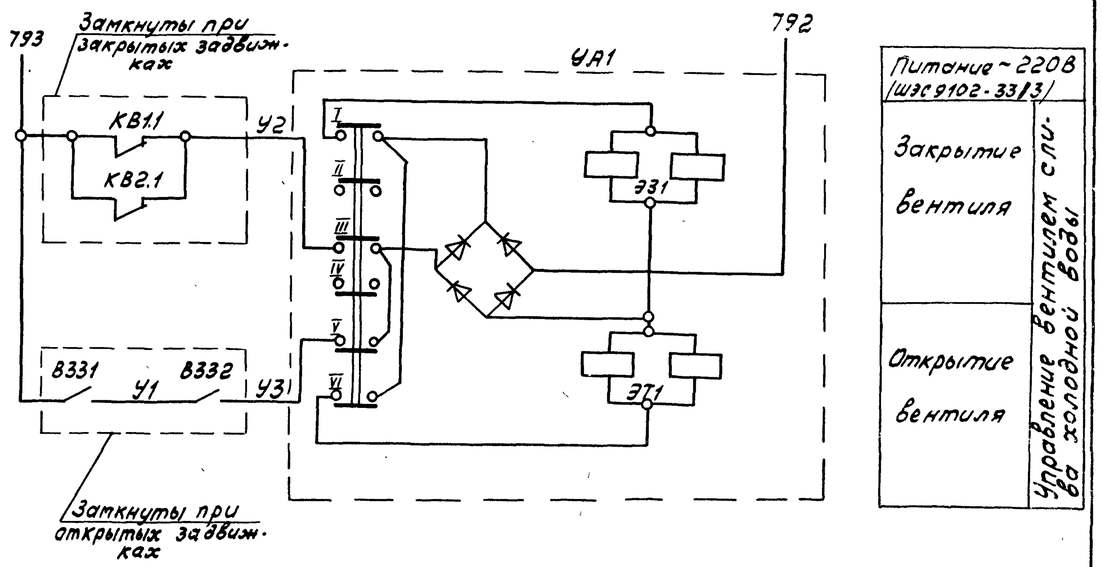

Спецификация принципиальной электрической схемы управления вентилем слива

Поз. обозначение	Наименование	Кол.	Примечание
УА1	Вентиль с электромагнитным приводом 15кг 892 п.3 ~220в, 50Гц	1	Заказан в технологической части проекта

Схема выполнена для компрессорного агрегата №1, для компрессорных агрегатов №2-№6(4) схема аналогична

Инв.№ 8689/3

17

Привязан

Инв.№

Подп. и дата | Взам. инв.№

ТП 904-1-55.84 А						
ГИП	Леонов			Компрессорная станция 6(4)К-250АО с осушкой воздуха		
Нач.отд.	Христофоров				Стадия	Лист	Листов
Гл.спец.	Левинский			Компрессор №1	РП	16	89
Н.контр.	Золотарева						
Рук.гр.	Сорин			Принципиальная электрическая схема управления вентилем слива холодной воды	ГИПРОСТРОЙДОРМАШ г.Ростов-на-Дону		
Ст.инж.	Склярова						
Ст.техн.	Шифф						

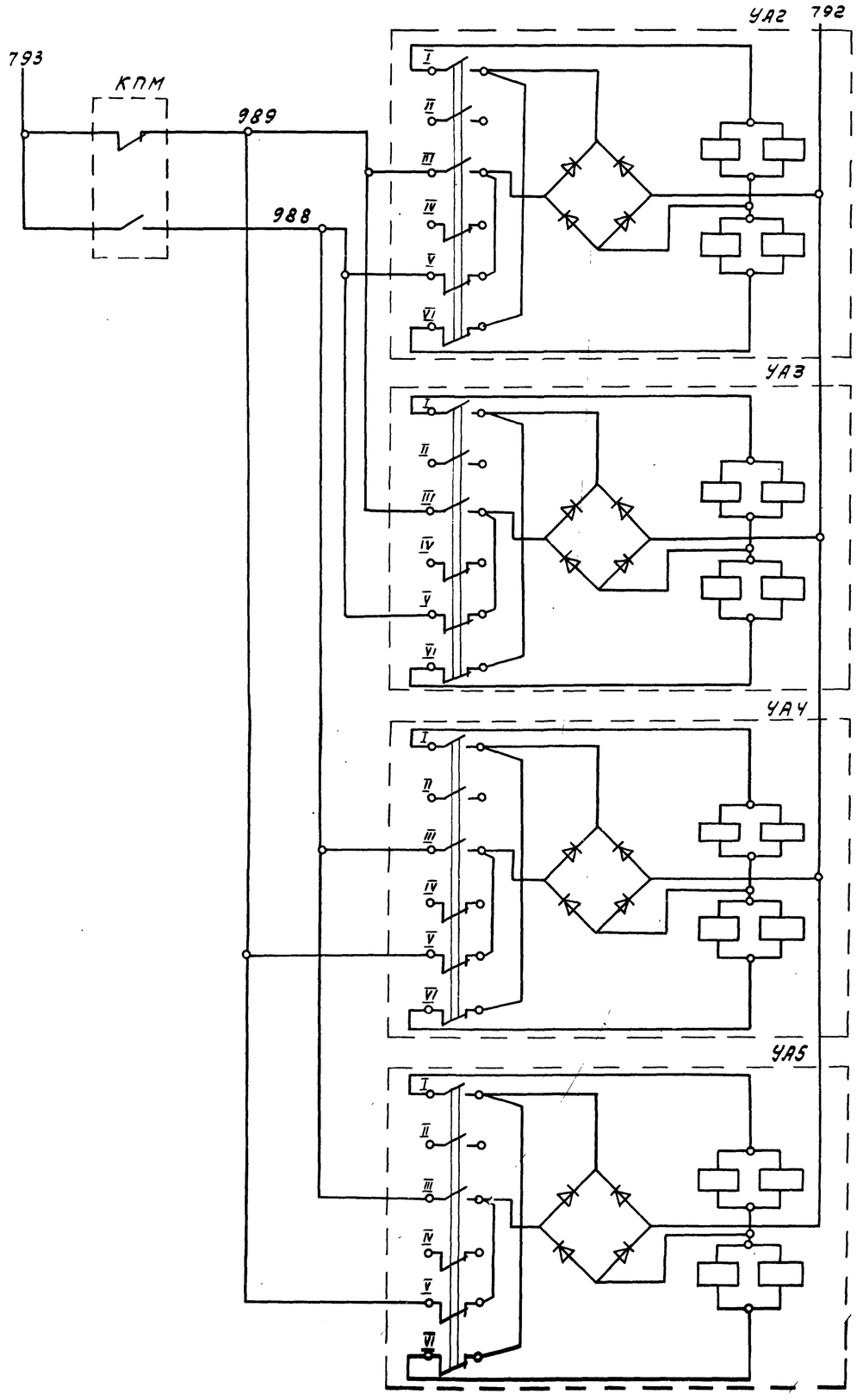

Питание ~220В, 50Гц (ШЭС9102-33/3 лист А-39)	
Закрытие вентиля	Управление вентилем подачи горячей воды
Открытие вентиля	
Закрытие вентиля	Управление вентилем слива горячей воды
Открытие вентиля	
Закрытие вентиля	Управление вентилем подачи холодной воды
Открытие вентиля	
Закрытие вентиля	Управление вентилем слива холодной воды
Открытие вентиля	

Спецификация принципиальной электрической схемы управления вентилем подогрева масла

Поз. обозначение	Наименование	Кол.	Примечание
	Аппаратура по месту		
УА2-	Электромагнитный вентиль		Заказан в технологической части проекта
УА5	15кч 892 п.3 ~ 220В, 50Гц	4	

Схема выполнена для компрессорного агрегата N1, для компрессорных агрегатов N2-N6(N4) схема аналогична.

Инв. № 8689/3

18

ГИП	Леонов		25.5.83	ТП 904-1-55.84 А
Нач.отд.	Христофоров			Компрессорная станция 6(4)К-250А0 с осушкой воздуха.
Гл.спец.	Левинский			
Н.контр.	Золотарева			Компрессор 1. Стадия РП, Лист 17, Листов 89
Рук.гр.	Седых			Принципиальная электрическая схема управления вентилем подогрева масла.
Ст.инж.	Склярова			ГИПРОСТРОЙДОРМАШ г.Ростов-на-Дону
Ст.техн.	Шуст			

Привязан

Инв.№

Инв.№ подл. | Подп. и дата | Взам.инв.№

Альбом 3

Типовой проект 904-1-55.84

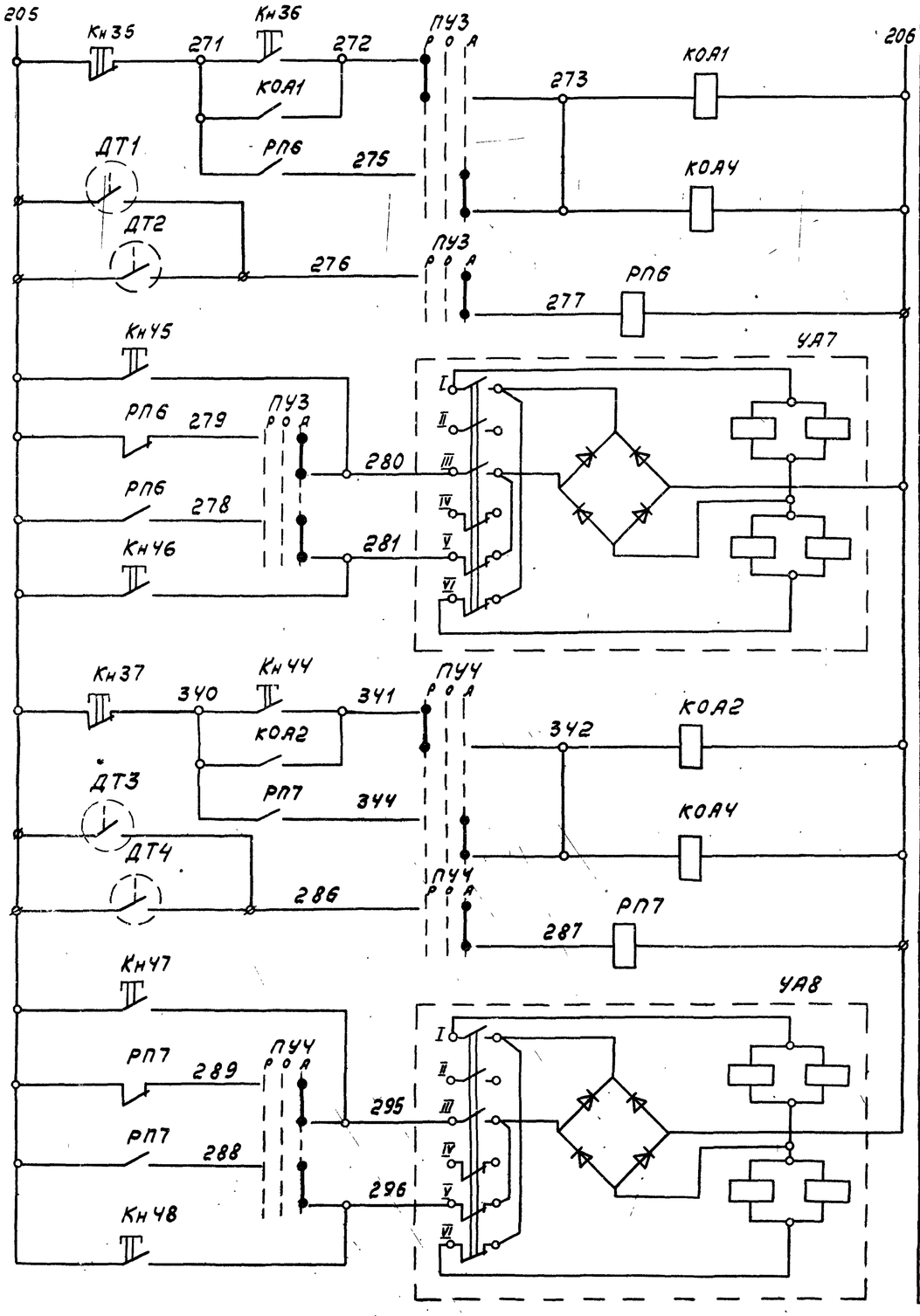

Автом. режим	Ручной режим	Отопительные агрегаты		Управление эл. приводами вентиляторов
		3	1	

Датчик температуры воздуха в помещении

Управление вентилем на теплоносителе	Закрытие
	Открытие

Автом. режим	Ручной режим	Отопительные агрегаты		Управление эл. приводами вентиляторов
		4	2	

Датчик температуры воздуха в помещении

Управление вентилем на теплоносителе	Закрытие
	Открытие

Спецификация принципиальной электрической схемы управления отопительными агрегатами.

Поз. обозначение	Наименование	Кол.	Примечание
	Щит управления ШЭС 9103-8313		
РП6, РП7	Пускатель магнитный		
КОА1-КОА4	Uвт кат ~220В	6	
ПУ3, ПУ4	Универсальный переключатель УП5300	2	
Кн35-Кн37, Кн44-Кн48	Кнопка КЕ-011У3	8	
	Аппаратура по месту		
ДТ1-ДТ4	Датчик-реле температуры ДТКБ-53	4	
УА7, УА8	Вентиль с электромагнитным приводом 15кч892п.4	2	Заказан в части ОВ

Схема выполнена на основании технического описания и инструкции по эксплуатации УКАС ОБХ.466.057 черт. 4БХ63358734.

Альбом 3

Типовой проект 904-1-55.84

Инв. № подл. | Подп. и дата | Взам. инв. №

Привязан

Инв. №

Инв. № 8689/3

19

ТП 904-1-55.84 А				
ГИП Леонов			05.88	Компрессорная станция 6(4)К-250А с осушкой воздуха
Начотд. Христофоров				Компрессорная станция
Гл.спец. Левитский				
Н.контр. Золотарева				
Рук.гр. Себых				Принципиальная электрическая схема управления отопительными агрегатами.
Ст.инж. Склярова				
Ст.техн. Шуст				

Стадия	Лист	Листов
РП	18	89

ГИПРОСТРОЙДОРМАШ г. Ростов-на-Дону

Альбом 3

Типовой проект 904-1-55.84

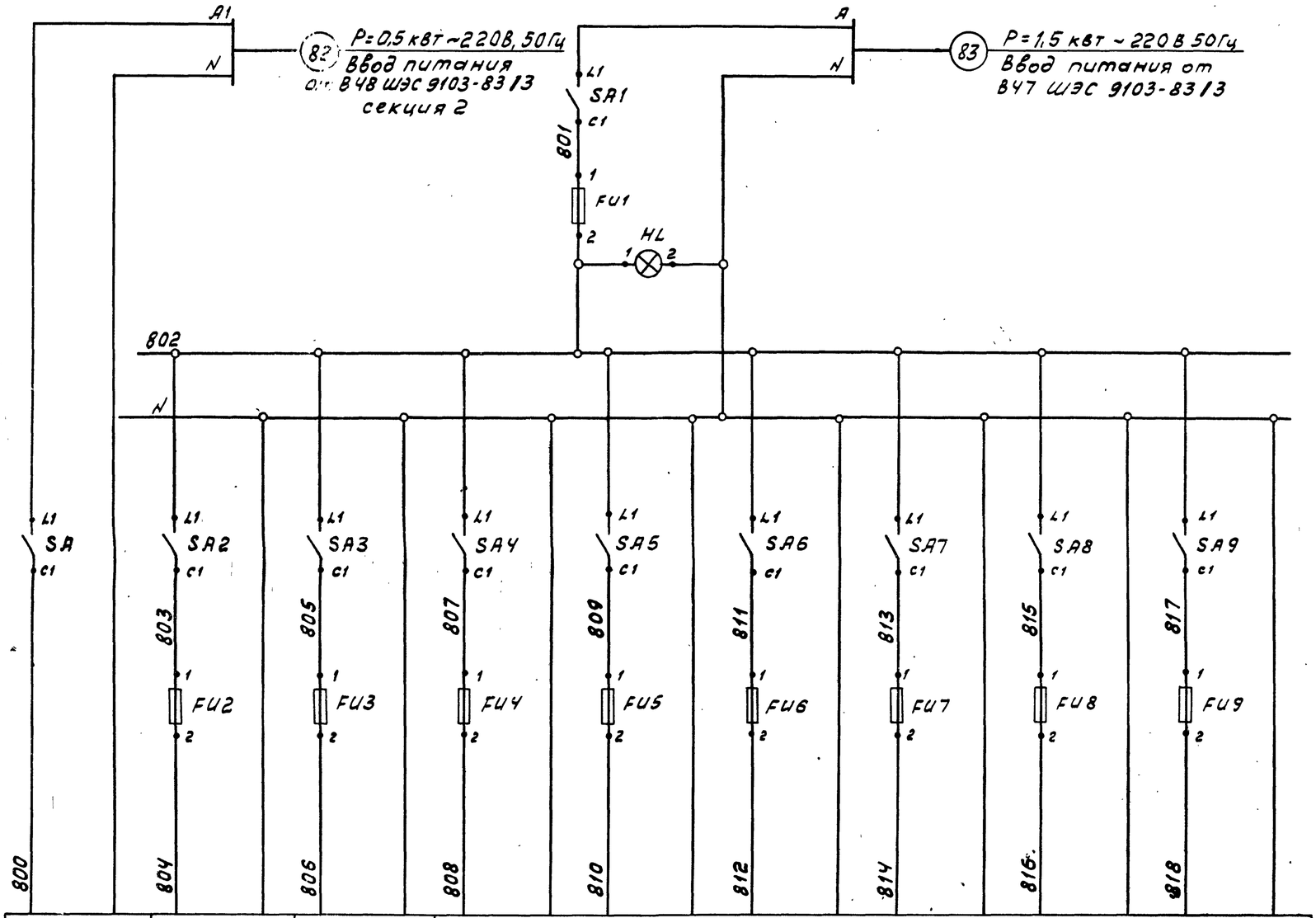

Цепи управления вентилями аварийного слива масла	Цепи сигнализации	Температура воздуха в сборном коллекторе прибор п. 4	Перепад температуры масла на опорно-упорном подшипнике					
			Прибор ≠1 п.3б	Прибор ≠2 п.3б	Прибор ≠3 п.3б	Прибор ≠4 п.3б	Прибор ≠5 п.3б	Прибор ≠6 п.3б
			компрессор N1	компрессор N2	компрессор N3	компрессор N4	компрессор N5	компрессор N6
лист А-21	лист А-23	лист А-33	лист А-24					

Спецификация принципиальной электрической схемы питания

Поз. обозначение	Наименование	Кол.	Примечание
	Щит оператора		
SA, SA1÷	Выключатель пакетный ПВ1-10,		
÷SA9	ОСТ 160-526.001-77	10	
FU1	Вставка плавкая ВП3Б-1		
	АГ0.481.304 ТУ		
	Iпл. вст = 6А	1	
	То же, ВП2Б-1 АГ0.481.304 ТУ		
FU2	Iпл. вст. = 4А	1	
FU3	Iпл. вст. = 0,5А	1	
FU4÷ ÷FU9	Iпл. вст. = 0.25А	6	
HL	Арматура светосигнальная		
	~220В, 50Гц АМЕ 325.121.242,		
	линза молочная ТУ16.535.582-76	1	

Инв. № 8689/3

20

ГИП	Леонов		25.5.85	ТП904-1-55.84 А
Нач.отд.	Христофоров			Компрессорная станция 6К-250А0 с осушкой воздуха
Гл.спец.	Левинский			Компрессорная станция
Н.контр.	Золотарева			Стадия: РП; Лист: 19; Листов: 89
Рук.гр.	Седых			Принципиальная электрическая схема питания.
Ст.инж.	Склярова			ГИПРОСТРОЙДОРМАШ г.Ростов-на-Дону
Ст.техн.	Шуст			

Привязан

Инв. №

Подп. и дата | Взам. инв. №

Альбом 3

Типовой проект 904-1-55.84

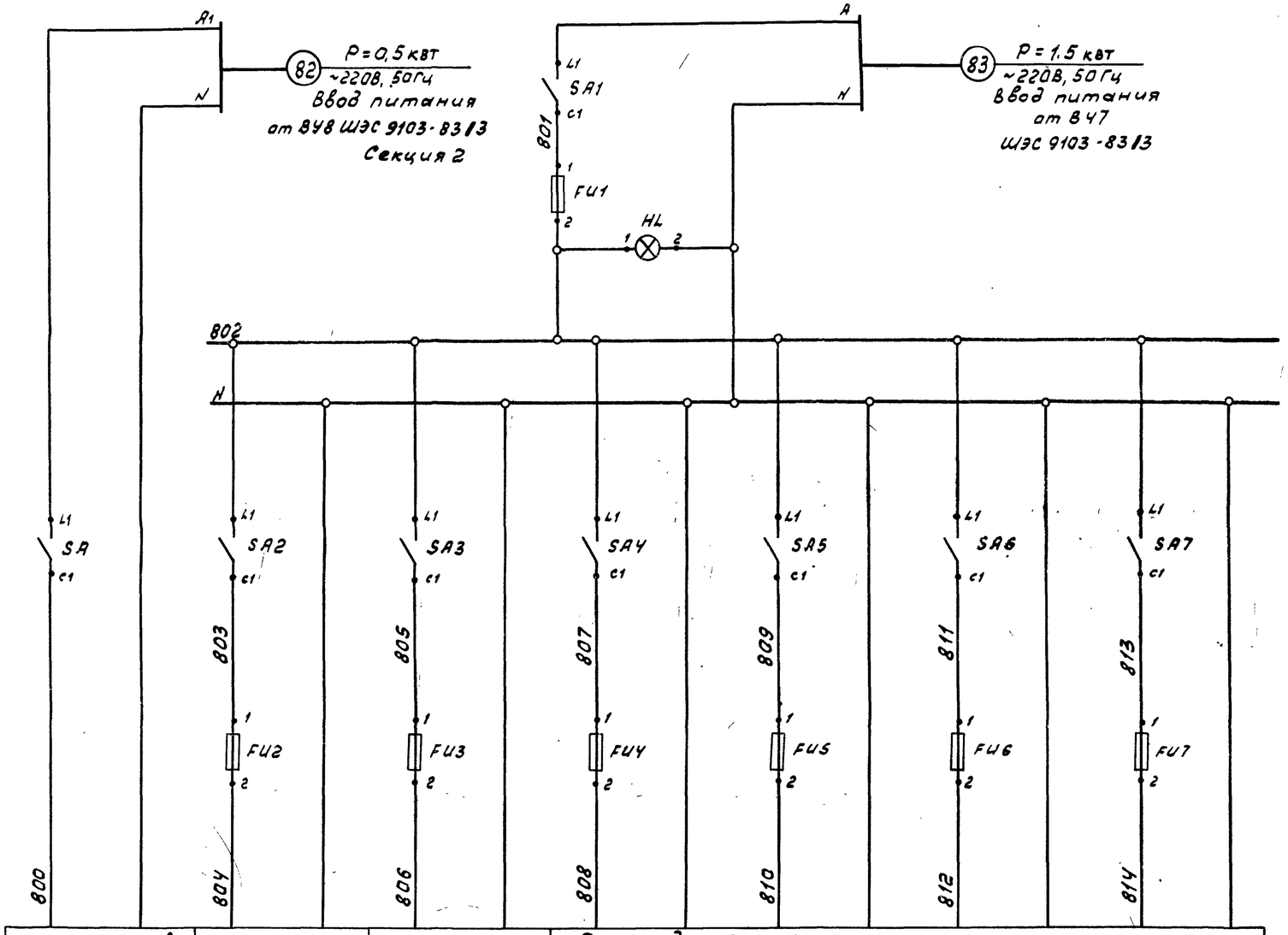

Цепи управления вентилями аварийного слива масла	Цепи сигнализации	Температура воздуха в сборном коллекторе прибор п.4	Перепад температуры масла на опорно-упорном подшипнике			
			Прибор ≠1 п.3б	Прибор ≠2 п.3б	Прибор ≠3 п.3б	Прибор ≠4 п.3б
			компрессор N1	компрессор N2	компрессор N3	компрессор N4
лист А-22	лист А-23	лист А-33	лист А-24			

Поз. обозначение	Наименование	Кол.	Примечание
	Щит оператора		
SA, SA1÷	Выключатель пакетный ПВ1-10,		
÷SA7	ОСТ16.0-526.001-77	7	
FU1	Вставка плавкая ВП3Б-1		
	АГО.481.304 ТУ		
	Iпл. вст = 6А	1	
	То же, ВП2Б-1 АГО.481.304 ТУ		
FU2	Iпл. вст = 4А	1	
FU3	Iпл. вст = 0.5А	1	
FU4÷ ÷FU6	Iпл. вст = 0.25А	4	
HL	Арматура светосигнальная		
	~220В, 50Гц, АМЕ 325.121.242,		
	линза молочная, ТУ16.535.582-76	1	

Инв. №8689/3

21

ТП 904-1-55.84				А
Компрессорная станция УК-250АО с осушкой воздуха				
Компрессорная станция	Стадия	Лист	Листов	
	РП	20	89	
Принципиальная электрическая схема питания.	ГИПРОСТРОЙДОРМАШ г.Ростов-на-Дону			

ГИП	Леонов	25.5.83
Нач.отд.	Христофоров	
Гл.спец.	Левинский	
Н.контр.	Золотарева	
Рук.гр.	Седых	
Ст.инж.	Склярова	
Ст.техн.	Шуст	

Привязан

Инв.№

Взам.инв.№ | Подп. и дата | Инв.№подл.

Альбом 3

Типовой проект 904-1-55.84

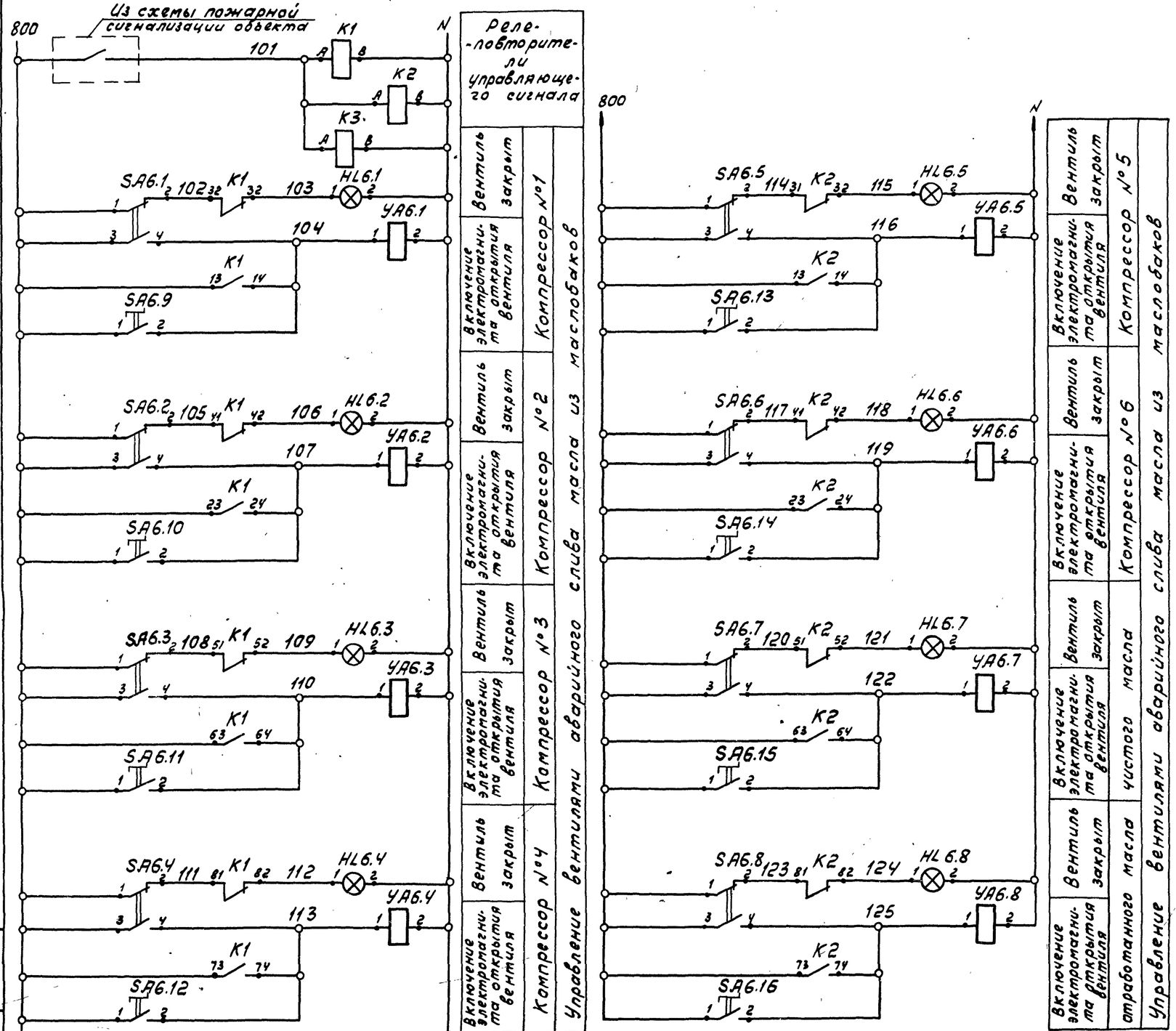

В схему управления лист А-25

15-1 11 K3 12 15-3

Спецификация принципиальной электрической схемы управления вентилями аварийного слива масла.

Поз. обозначение	Наименование	Кол.	Примечание
	Шит оператора		
K1,	Реле электромагнитное уни-		
K2	версальное РПУ-2-064403		
	Уз+Ур конт., ~220В, 50Гц		
	ТУ16-523.331-78	2	
K3	То же, РПУ-2-060203, 2р конт.,		
	~220В, 50Гц ТУ16-523.331-78	1	
SA6.1÷	Тумблер ТВ2-1		
÷SA6.8	УСО. 360. 049ТУ	8	
HL6.1÷	Арматура светосигнальная		
÷HL6.8	АМЕ324.121.242, ~220В, 50Гц		
	ТУ16.535.582-76	8	
	Аппаратура по месту		
YA6.1÷	Электромагнитный вентиль		Заказан в технологической части проекта
÷YA6.8	15кч888р-СВМ ~220В, 50Гц	8	
SA6.9÷	Поворотная рукоятка на два		ПКУ15.19
÷SA6.16	положения с фиксацией	8	111.5442

Инв. № 8689/3

22

ТП 904-1-55.84 А					
Компрессорная станция 6К-250АО с осушкой воздуха.					
ГИП	Леонов			Компрессорная станция	Стадия: РП; Лист: 21; Листов: 89
Нач.отд.	Христофоров				
Гл.спец.	Левинский				
Н.контр.	Золотарева				
Рук.гр.	Седых			Принципиальная электрическая схема управления вентилями аварийного слива масла из маслобаков.	ГИПРОСТРОЙДОРМАШ г. Ростов-на-Дону
Ст.инж.	Склярова				
Ст.техн.	Шуст				

Привязан

Инв. №

Альбом 3

Типовой проект 904-1-55.84

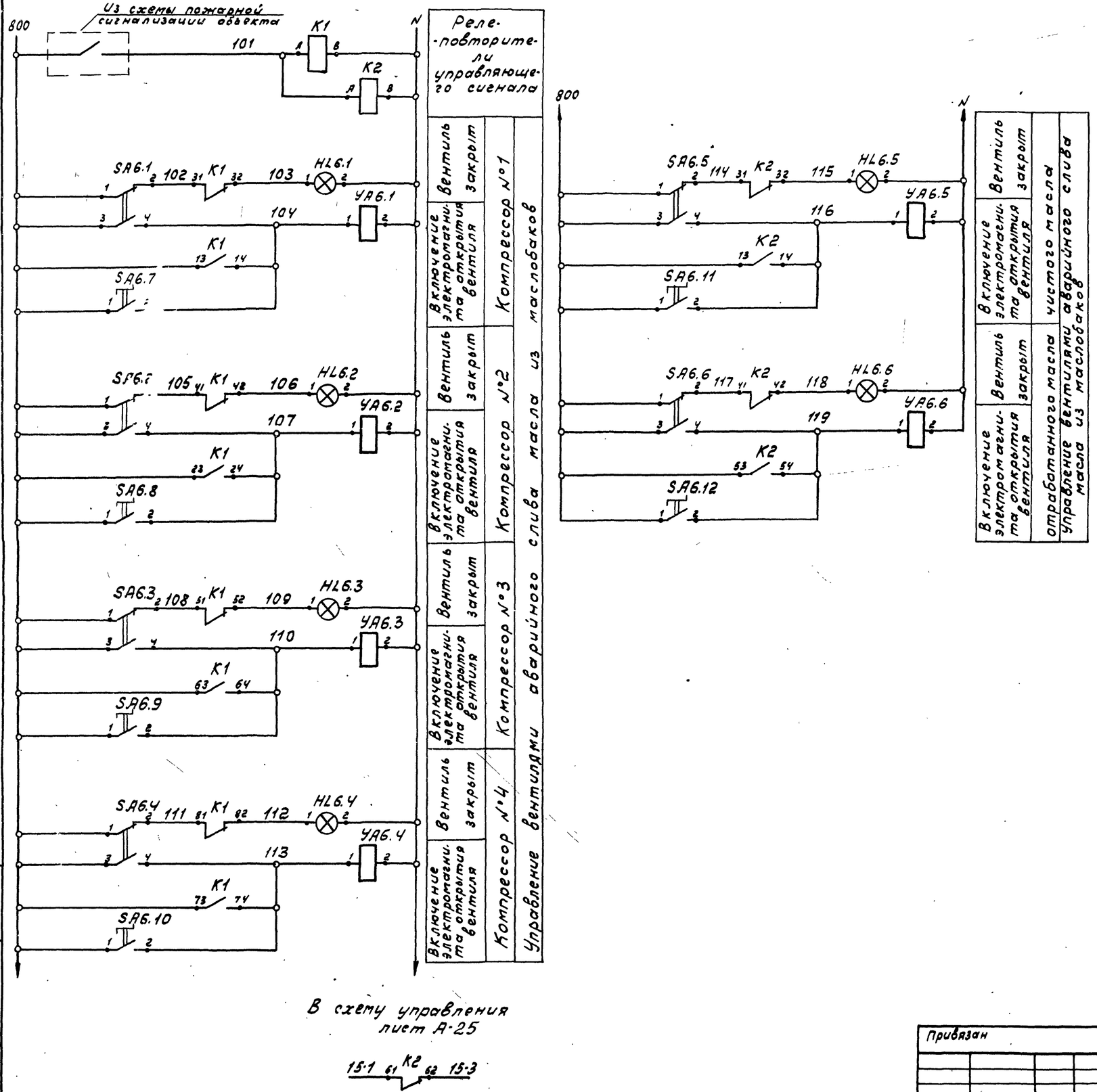

Спецификация принципиальной электрической схемы управления вентилями аварийного слива масла.

Поз. обозначение	Наименование	Кол.	Примечание
	Щит оператора		
K1	Реле электромагнитное универсальное РПУ-2-064403		
	4з+4р конт. ~220В, 50Гц		
	ТУ16-523.331-78	1	
K2	То же, РПУ-2-062403, 2з+4р. конт.,		
	~220В, 50Гц ТУ16-523.331-78	1	
SA6.1÷	Тумблер ТВ2-1		
÷SA6.6	УСО. 360. 049ТУ	6	
HL6.1÷	Арматура светосигнальная		
÷HL6.6	АМЕ324.121.2У2, ~220В, 50Гц		
	ТУ16.535.582-76	6	
	Аппаратура по месту		
YA6.1÷	Электромагнитный вентиль		заказан в технологической части проекта
÷YA6.6	15кч888р-СВМ ~220В, 50Гц	6	
SA6.7÷	Поворотная рукоятка на два		ПКУ15.19.
÷SA6.12	положения с фиксацией	6	111.54У2

Инв. №8689/3

23

ТП904-1-55.84 А				
Компрессорная станция 4К-250 АО с осушкой воздуха				
ГИП	Леонов		25.5.83	
Нач.отд.	Кристофоров			
Гл.спец.	Левинский			
Н.контр.	Золотарева			
Рук.гр.	Свых			
Ст.инж.	Склярова			
Ст.техн.	Шуст			

Компрессорная станция

Стадия	Лист	Листов
РП	22	69

Принципиальная электрическая схема управления вентилями аварийного слива масла из маслобаков.

ГИПРОСТРОЙДОРМАШ г.Ростов-на-Дону

Привязан

Инв.№

Инв.№ подл. | Подп. и дата | Взам.инв.№

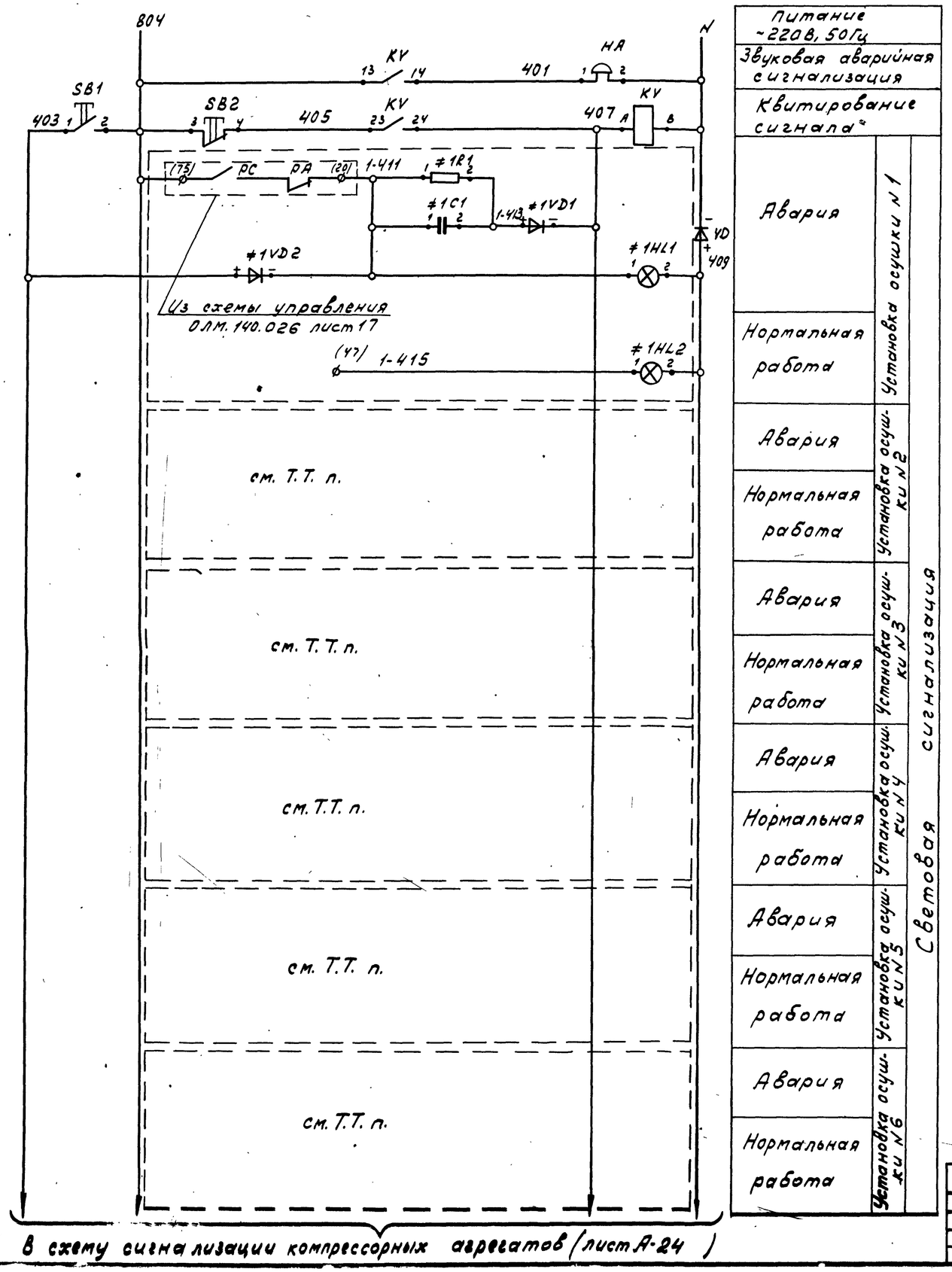

Питание ~220В, 50Гц		
Звуковая аварийная сигнализация		
Квитирование сигнала		
Авария	Установка осушки N 1	Световая сигнализация
Нормальная работа		
Авария	Установка осушки N 2	
Нормальная работа		
Авария	Установка осушки N 3	
Нормальная работа		
Авария	Установка осушки N 4	
Нормальная работа		
Авария	Установка осушки N 5	
Нормальная работа		
Авария	Установка осушки N 6	
Нормальная работа		

Спецификация принципиальной электрической схемы сигнализации установки осушки.

Поз. обозначение	Наименование	Кол.	Примечание
	Щит оператора		
KV	Реле электромагнитное универсальное		
	РПУ-2-062003 ~ 220В, 50Гц, ТУ16-523.331-78	1	
SB1,	Выключатель кнопочный КЕ-011 исп. 2		
SB2	толкатель цилиндрический черный,		
	ТУ16-526.407-79	2	
VD	Диод кремниевый плоскостной Д-246Б,		
	$J_{пр.}$=5А, $U_{обр.}$=400В	1	
	Элементы сигнализации установок		
#1-#6	осушки N1-N6	6	
HL1	Арматура светосигнальная АМЕ321.121.2У2,		
	~220В, 50Гц, ТУ16.535.582-76	1	
HL2	То же, АМЕ323.121.2У2, ~220В, 50Гц		
	ТУ16.535.582-76	1	
VD1,	Диод кремниевый плоскостной		
VD2	Д-226Б, $J_{пр}$=0,3А, $U_{обр.}$=400В	2	
R1	Резистор металлопленочный МЛТ-0,25		
	$P_{ном.}$=0,25 Вт ГОСТ 7113-77Е	1	
C1	Конденсатор МБГП-2.2 мкф,		
	U=600В, ГОСТ 6118-78	1	
	Аппаратура по месту		
HA	Звонок электрический ЗЛ-220,		
	~220В ГОСТ 7220-80Е	1	

В скобках указаны маркировки цепей по схеме ОЛМ.140.026 лист 17 технического описания и инструкции по эксплуатации.

Инв. № 8689/3

24

ГИП	Леонов		25.5.83	ТП 904-1-55.84 А
Нач.отд.	Христофоров			Компрессорная станция 6(4)К-250АО с осушкой воздуха
Гл.спец.	Левинский			Установка осушки.
Н.контр.	Золотарева			Стадия: РП; Лист: 23; Листов: 89
Рук.гр.	Седых			Принципиальная электрическая схема сигнализации.
Ст.инж.	Склярова			ГИПРОСТРОЙДОРМАШ г.Ростов-на-Дону
Ст.техн.	Шуст			

Привязан

Инв. №

Типовой проект 904-1-55.84

Инв. № подл. | Подп. и дата | Взам. инв. №

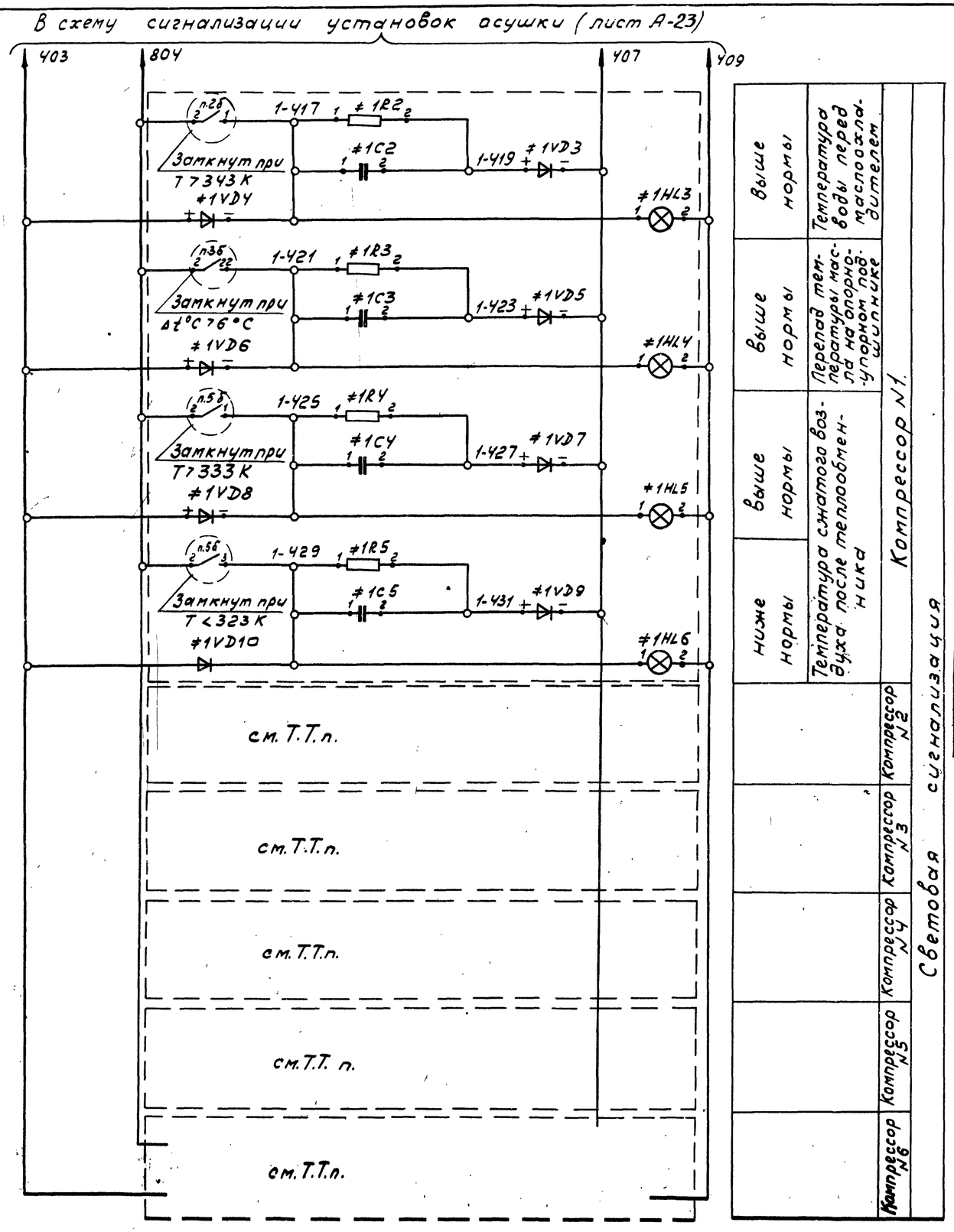

Схема подключения приборов п. 3 б.

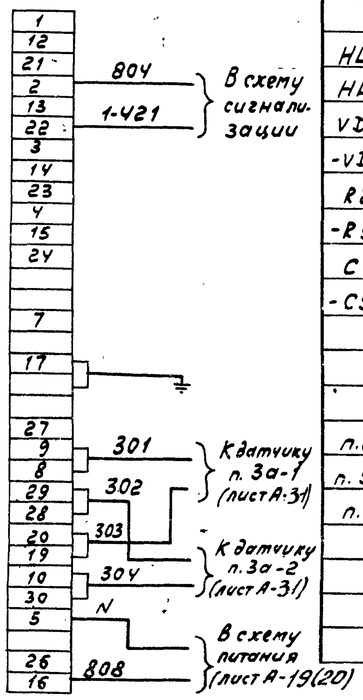

Спецификация принципиальной электрической схемы сигнализации компрессорных агрегатов

Поз обозначение	Наименование	Кол.	Примечание
	Щит оператора		
	Элементы сигнализации		
#1-#6	компрессорных агрегатов N1-N6	6	
HL3-	Табло световое ТСМ		
HL6	ТУ 16.535.424-79	4	Лампа Ц220-10 ГОСТ 5011-77
VD3-	Диод кремниевый плоскостной		
-VD10	Д-226Б, Jпр=0.3А, U обр. 400В	8	
R2-	Резистор металлопленочный		
-R5-	МЛТ-0.25 Рном=0.25Вт ГОСТ 7113-77Е	4	
C2-	Конденсатор МБГП-22 мкф.		
-C5	U=600В ГОСТ 6118-78	4	
	Аппаратура по месту		
п.2б	Термометр манометрический		
п.5б	ТПГ-СК	12	
п.3б	Регулятор разности температур		
	РРТ-2	6	

Инв. № 8689/3

25

ТП 904-1-55.84 А

Компрессорная станция 6/4/К-250 АО с осушкой воздуха

ГИП	Леонов		25.5.84
Нач.отд.	Христофоров		
Гл.спец.	Левицкий		
Н.контр.	Золотарева		
Рук.гр.	Седых		
Ст.инж.	Скляров		
Ст.техн.	Шмет		

Компрессорная станция

Стадия	Лист	Листов
РП	24	89

Принципиальная электрическая схема сигнализации.

ГИПРОСТРОЙДОРМАШ г. Ростов-на-Дону

Привязан

Инв. №

Подп. и дата | Взам. инв. №

Альбом 3

Типовой проект 904-1-55.84

Альбом 3

Типовой проект 904-1-55.84

Принципиальная электрическая схема управления

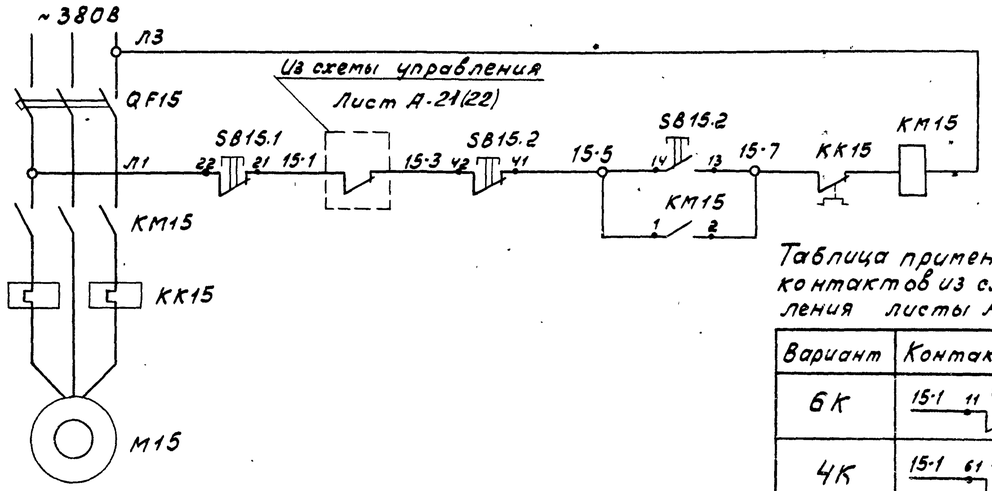

Таблица применимости контактов из схем управления листы А-21(22)

Вариант	Контакт реле
6К	15-1 11 К3 13 153
4К	15-1 61 К2 62 15-3

Спецификация принципиальной электрической схемы управления

Поз. обозначение	Наименование	Кол.	Примечание
	Аппаратура по месту		
SB15.2	Пост управления ПКЕ722-2У2 ТУ16-526.216-78	1	
SB15.1	Пост управления ПКЕ212-1АУ3 ТУ16-526.216-78	1	
	Элементы управления электродвигателем		
КМ15	Пускатель магнитный П6	1	см. электротехническую часть проекта
КК15	Тепловое реле	1	
QF15	Автоматический выключатель	1	

Схема внешних электрических проводок

Наименование контролируемого параметра и место отбора импульса	Магнитный пускатель	Кнопочный пост управления	
Тип прибора	П6	ПКЕ722-2У2	ПКЕ212-1АУ3
Номер установочного чертежа	См. электротехническую часть проекта	см. стр. 93	
Позиция	КМ15	SB15.2	SB15.1

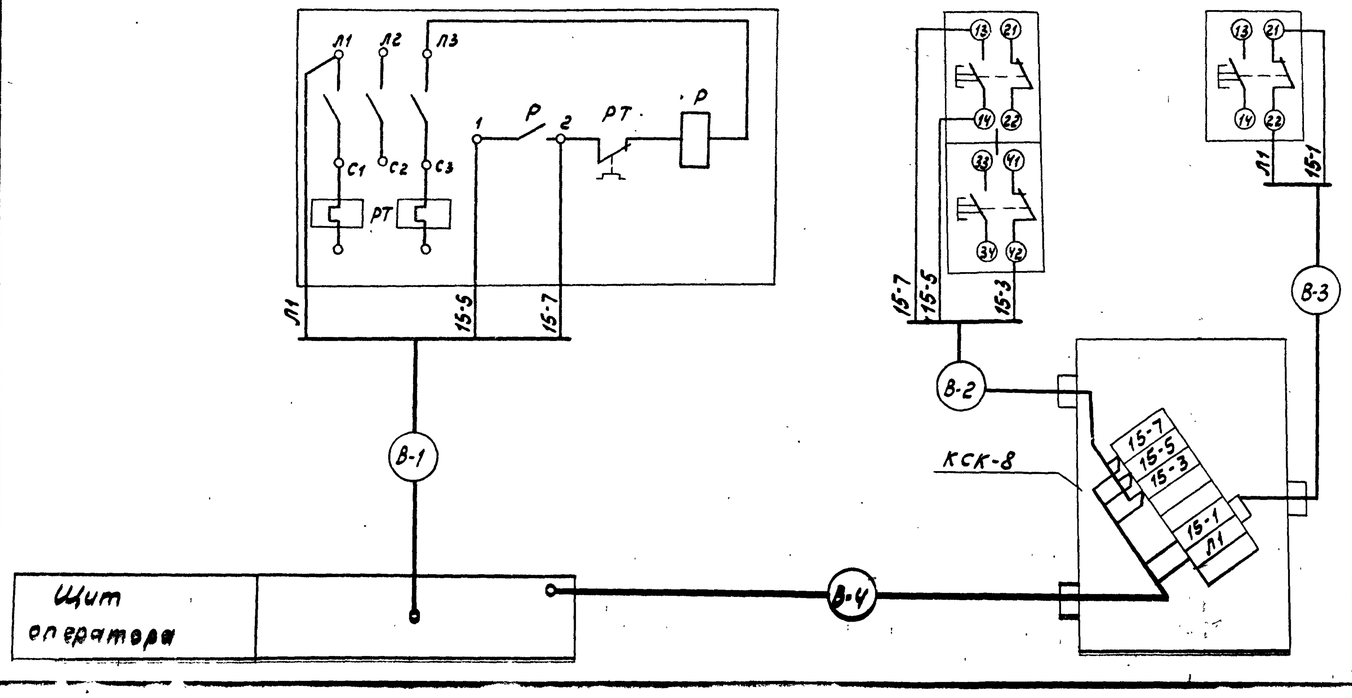

Спецификация схемы внешних электрических проводок

Наименование	Марка и размер	Ед. изм.	Кол.	Примеч.
Коробка соединительная	КСК-8	шт	1	
Проводник	П550	шт		

Щит оператора

Инв. № 8689/3

26

ГИП	Леонов		25.5.83	ТП 904-1-55.84 А
Нач.отд.	Христофоров			Компрессорная станция 6(4)К-250АО с осушкой воздуха
Гл.спец.	Левинский			Вентсистема В2.
Н.контр.	Золотарева			Стадия РП, Лист 25, Листов 89
Рук.гр.	Седых			Электрические схемы
Ст.инж.	Склярова			ГИПРОСТРОЙДОРМАШ г. Ростов-на-Дону
Ст.техн.	Шуст			

Привязан

Инв. №

Подп. и дата | Взам. инв. №

Наименование параметра и место отбора импульса	Температура										
	Обмоток двигателя						горячего воздуха от электродвигателя	холодного воздуха к электродвигателю		холодной воды к воздухоохладителю эл. двигателя	горячей воды от воздухоохладителя эл. двигателя
Тип прибора	ТСП - 309, ТСМ - 6114									ТСП-309	
Номер установочного чертежа	По чертежам Лысьвенского турбогенераторного завода									ТМ 4-161-75	
Номер позиции	Т1	Т2	Т3	Т4	Т5	Т6	Т7	Т8	Т9	Т10	Т11

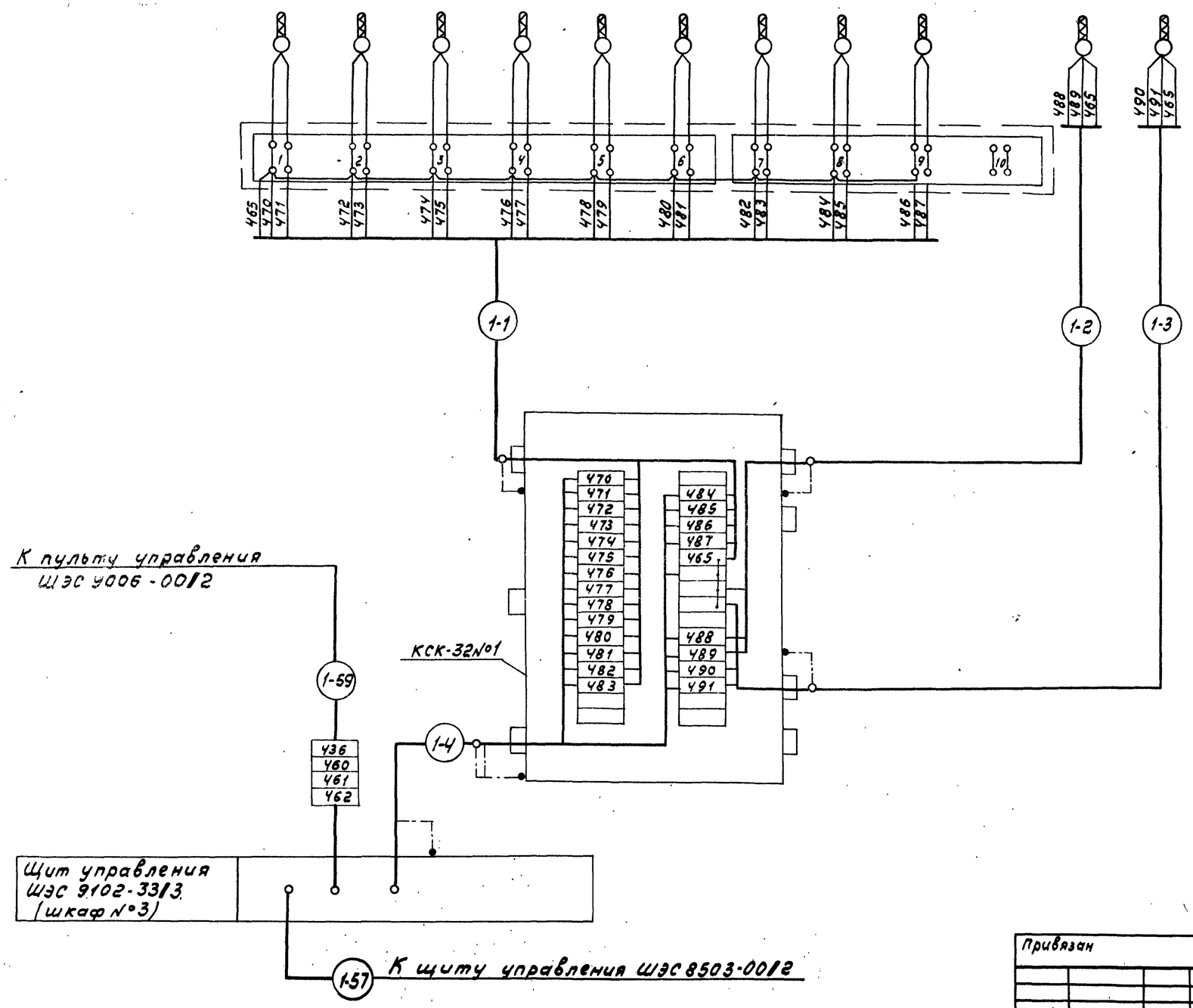

Спецификация схемы внешних электрических и трубных проводок

Наименование	Марка и размер	Ед. изм.	Кол.	Примеч.
Коробка соединительная	КСК-16	шт	6	
То же	КСК-32	шт	4	
Кран пробковый	11ч 6бк	шт	9	
Вентиль запорный сильфонный	15Б 50р - ЧМ	шт	4	
Вентиль запорный	38-2М	шт	1	
Полоса стальная	62 Ч х 40 ГОСТ 103-76 Ст 3кп ГОСТ 535-79	м	15	
Проводник	П 550	шт		

1. Схема выполнена на основании чертежа БВЖ.022.018СБ Лысьвенского турбогенераторного завода и чертежей 06Х.466.057 рис.18 ПОХЭМЗ
2. Схема выполнена для компрессора №1, для компрессоров №2-№6(4) схемы аналогичны данной с заменой индексов в маркировках кабелей и труб и нумерации электроаппаратуры в соответствии с номерами компрессоров

Альбом 3

Типовой проект 904-1-55.84

Инв.№ подл. | Подп. и дата | Взам. инв.№

Инв.№8689/3

27

				ТП 904-1-55.84 А	
ГИП	Леонов		25.5.83	Компрессорная станция 6(4)К-250АО с осушкой воздуха	
Нач. отд.	Христофоров			Компрессор №1	Стадия: РП; Лист: 26; Листов: 89
Гл. спец.	Левинский				
Н. контр.	Золотарева			Схема внешних электрических и трубных проводок. (начало).	ГИПРОСТРОЙДОРМАШ г. Ростов-на-Дону
Рук. гр.	Седых				
Ст. инж.	Склярова				
Ст. техн.	Шуст				

Привязан

Инв.№

Альбом 3

Типовой проект 904-1-55.84

Наименование параметра и место отбора импульса	Температура											Температура подшипников								
	Воздуха						Масла			горячей воды	охлаждающей воды									
	до воздухоохладителей I ступень	после воздухоохладителей I ступень	до воздухоохладителей II ступень	после воздухоохладителей II ступень	до воздухоохладителей III ступень	после воздухоохладителей	до маслоохладителей	после маслоохладителей	на смазку подшипников											
Тип прибора	ТСМ-5071.310-12						ТСМ-6097.140-36			ТСМ-5071.310-12		ТСП 783							ТСП-309	
Номер установочного чертежа	ТМ4-161-75						По чертежу Хабаровского завода „Энергомаш"			ТМ4-160-75	ТМ4-161-75	по чертежу Хабаровского завода „Энергомаш"							По чертежам Лысьвенского турбогенераторного з-да	
Номер позиции	ТВ1	ТВ2	ТВ3	ТВ4	ТВ5	ТВ6	ТМ1	ТМ2	ТМ4	ТВ8	ТВ7	ТП1	ТП2	ТП3	ТП4	ТП5	ТП6	ТП7	ТП8	ТП9

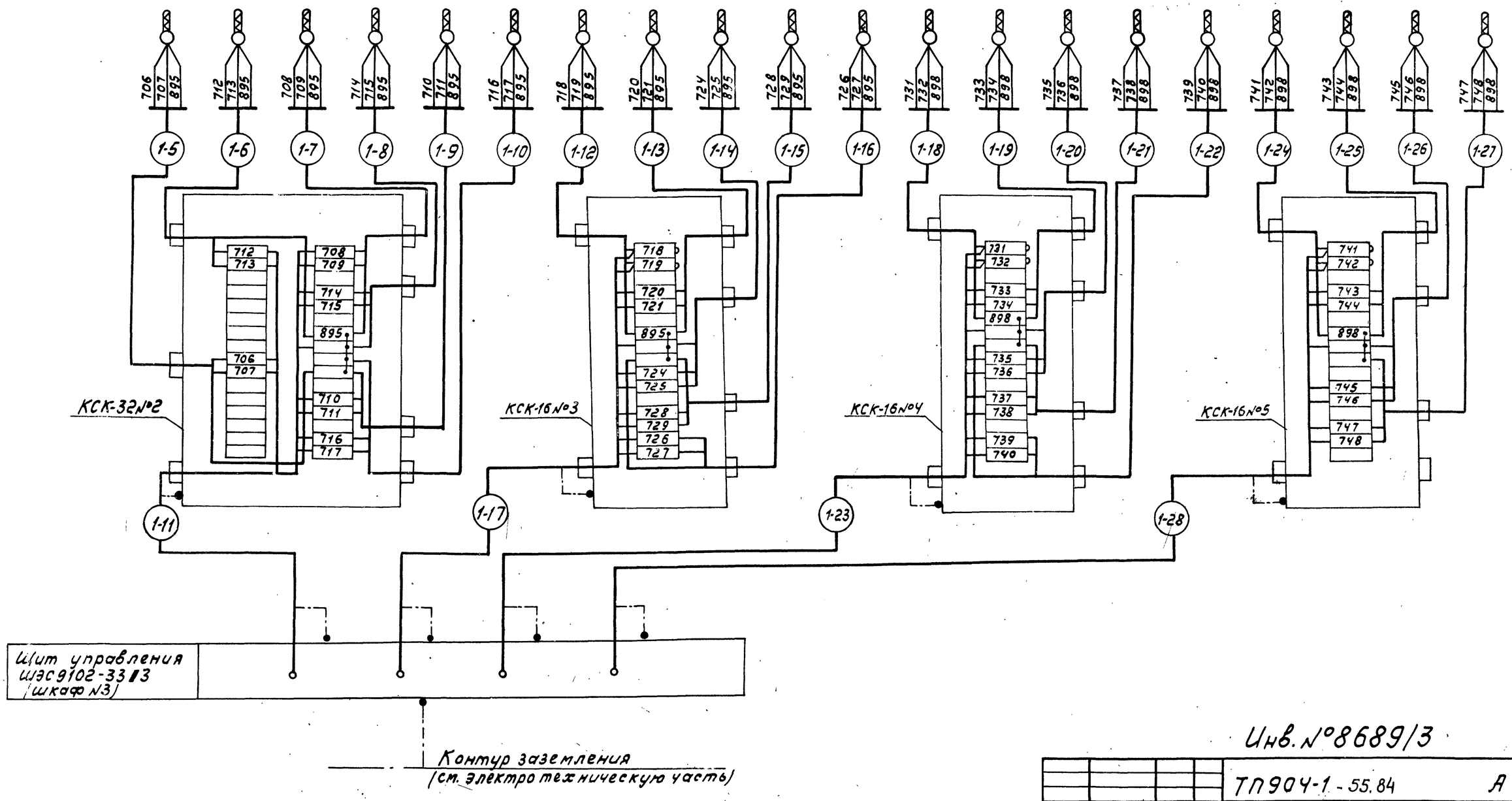

Инв. №8689/3

28

ТП904-1-55.84				А
Компрессорная станция 6(4)К-250А0 с осушкой воздуха				
Компрессор №1	Стадия	Лист	Листов	
	РП	27	89	
Схема внешних электрических и трубных проводок. (продолжение)	ГИПРОСТРОЙДОРМАШ г. Ростов-на-Дону			

Гип	Леонов		25.5.83
Нач. отд.	Христофоров		
Гл. спец.	Левинский		
Н. контр.	Золотарева		
Рук. зр.	Седых		
Ст. инж.	Склярова		
Ст. техн.	Шист		

Привязан

Инв. №

Альбом 3

Типовой проект 904-1-55.84

Наименование параметра и место отбора импульса	Задвижка нагнетания ДЗН	Тиристорное возбудительное устройство	в/в ячейка ВМ	Противопомпажный клапан	Дроссельная заслонки	Конечный выключатель дроссельной заслонки
Тип прибора	—	ТЕВ-320	—	—	—	—
Номер установочного чертежа	См. технологическую часть проекта	См. электротехническую часть проекта		См. технологическую часть пр.		
Номер позиции	ВМ03 ВМ33 В033-1 В333-1 В03 В33		К2 К1	ДПК	ДДЗ	ВЗД22

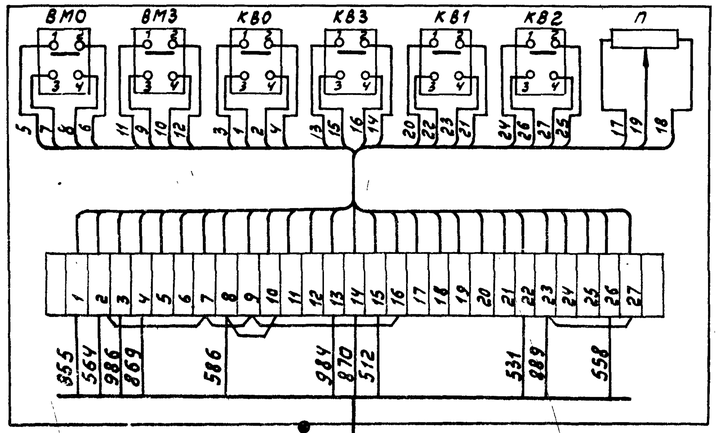

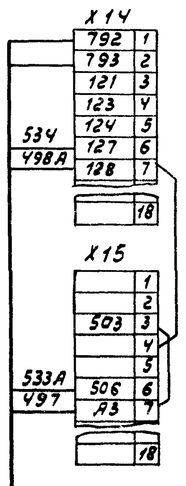

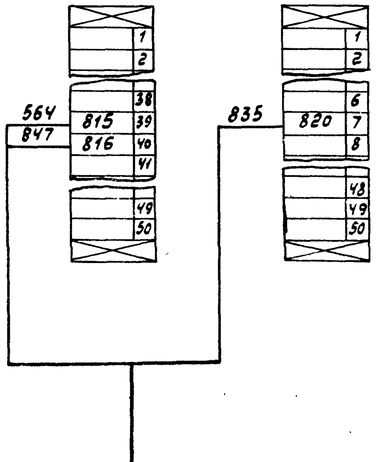

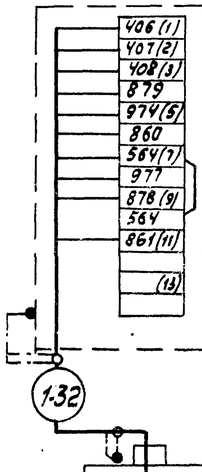

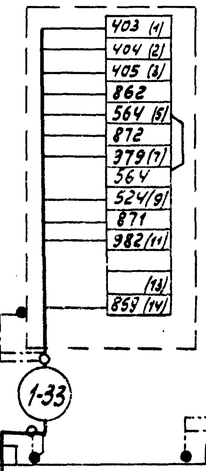

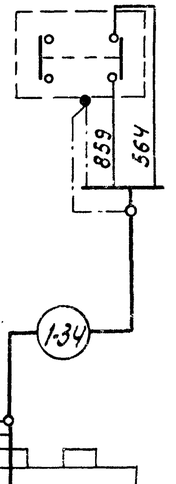

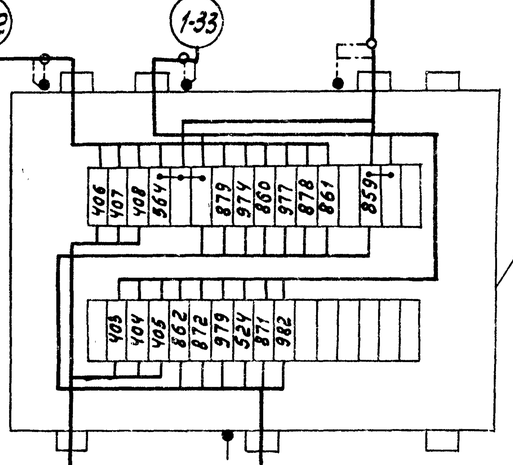

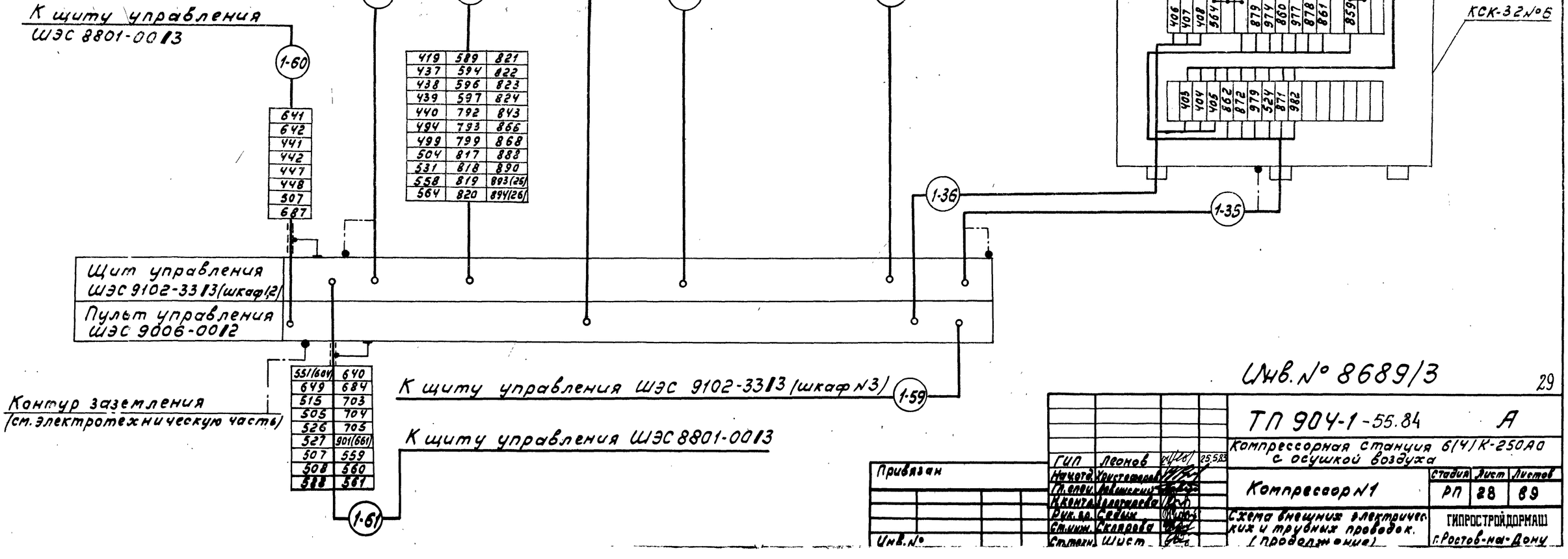

Инв. № 8689/3

29

ТП 904-1-55.84 А

Компрессорная станция 6(4)К-250АО с осушкой воздуха

Компрессор №1

Стадия	Лист	Листов
РП	28	69

Схема внешних электрических и трубных проводок. (продолжение)

ГИПРОСТРОЙДОРМАШ г. Ростов-на-Дону

ГИП	Леонов	25.5.83
Нач.отд.	Христофоров	
Гл.спец.	Мамонтов	
Н.контр.	Ладыженская	
Рук.гр.	Сафин	
Ст.инж.	Склярова	
Ст.техн.	Шист	

Привязан

Инв.№

Инв.№ подл. | Подп. и дата | Взам.инв.№

Альбом 3

Типовой проект 904-1-55.84

Наименование параметра и место отбора импульса	Электромагнитный вентиль слива холодной воды	Задвижка водяного охлаждения N1 ДЗВ1	Задвижка водяного охлаждения N2 ДЗВ2	Управление вентилем продувки конденсата	
Тип прибора	15кч 892 п3			—	—
Номер установочного чертежа	См. технологическую часть проекта				
Номер позиции	УА1	ВМ01 ВМ31 В031 В331 КВ1.1	ВМ02 ВМ32 В032 В332 КВ2.1	ВП1	ВП2

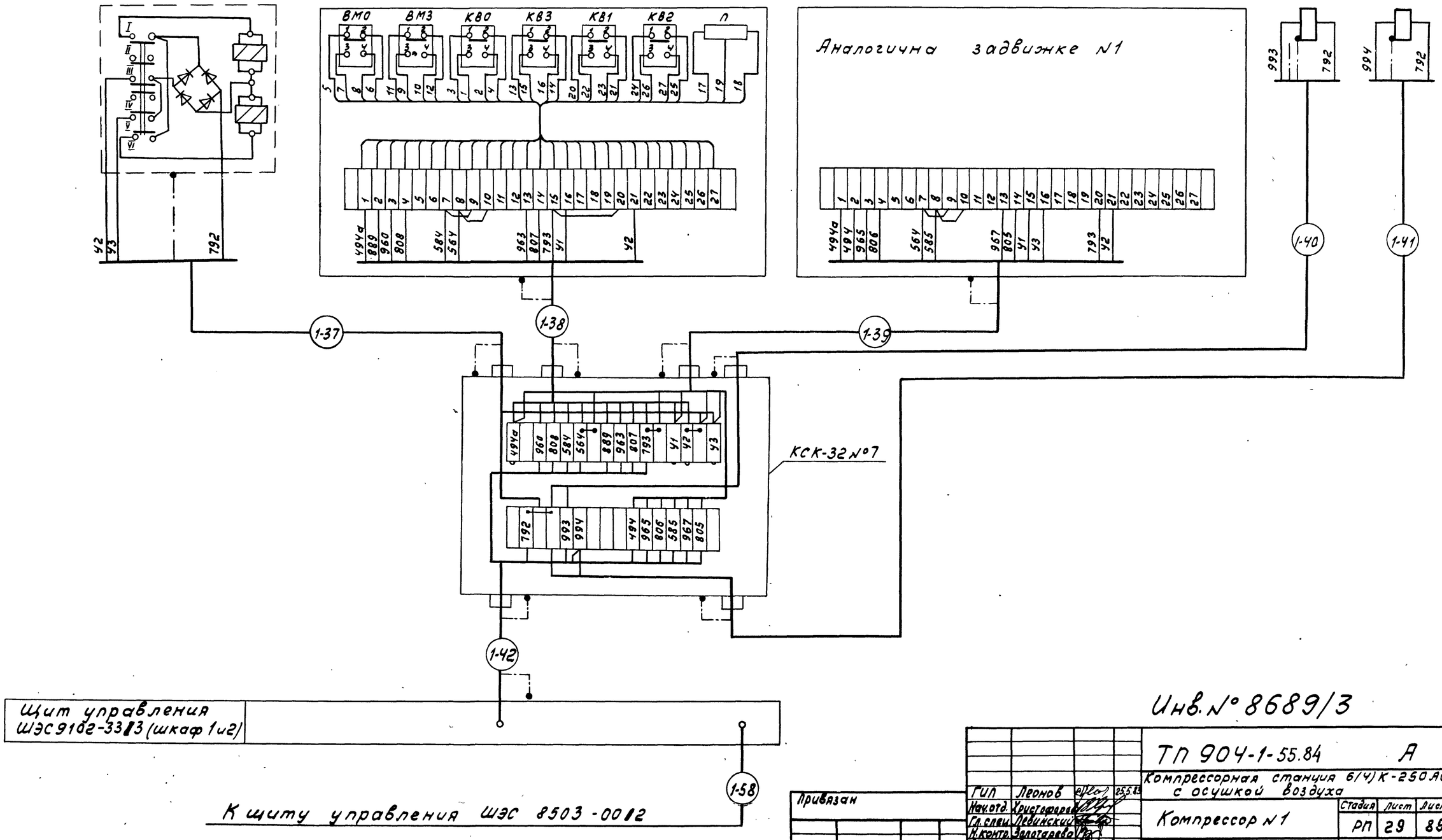

Инв. N° 8689/3

30

ГИП	Леонов		25.5.83	ТП 904-1-55.84 А
Нач.отд.	Христофоров			Компрессорная станция 6(4)К-250А0 с осушкой воздуха
Гл.спец.	Левинский			Компрессор N1
Н.контр.	Золотарева			Стадия: РП; Лист: 29; Листов: 89
Рук.гр.	Седых			Схема внешних электрических и трубных проводок (продолжение)
Ст.инж.	Склярова			ГИПРОСТРОЙДОРМАШ г. Ростов-на-Дону
Ст.техн.	Шуст			

Привязан

Инв. N°

Наименование параметра и место отбора импульса	Давление		Контроль				Контроль разрежения		Контроль давления масла	
	воды	воздуха в пневмосети	давление воздуха на выходе из воздухоохладителя	чистоты фильтра на всасе	производительности компрессорного агрегата		во всасывающей трубе главного маслонасоса	во всасывающей трубе пускового маслонасоса	до маслофильтра	после маслофильтра
Тип прибора	ЭКМ1У х4	ЭКМ1У х16	МЭД	ДПН	ДМ	ДТ	ОБВ 1-100		ОБМ 1х100	
Номер установочного чертежа	ТКЧ-3152-70	ТКЧ-3153-70		ТКЧ-3151-70	ТКЧ-3151-70		ТКЧ-3152-70; ТМЧ-97-73		ТКЧ-3152-70; ТМЧ-97-73	
Номер позиции	РДВ	ПДВ3	ПДД1	ПКР	ДМ	ПДР	п 9	п 9	п.8	п.8

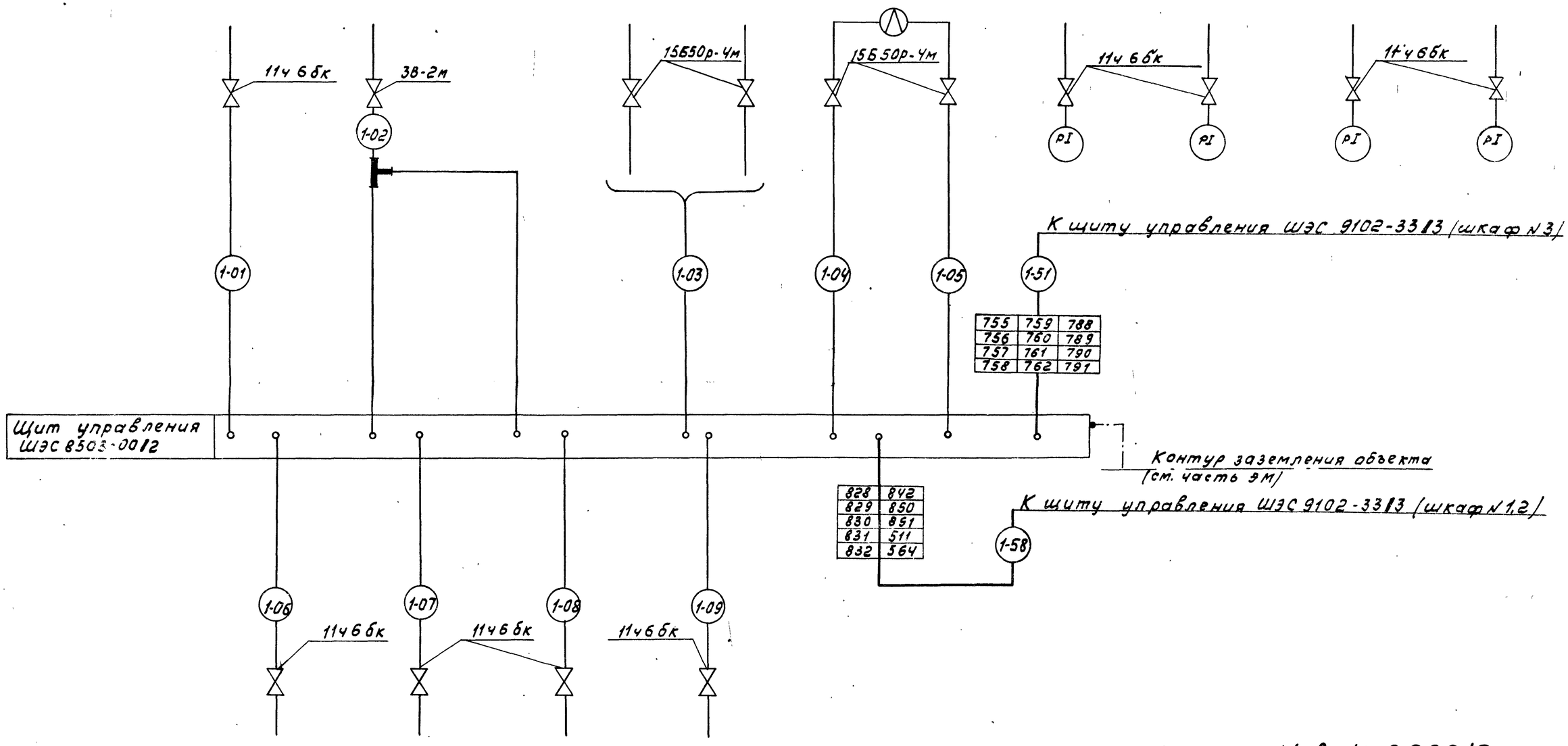

Номер позиции	РДМ1	РДМ2	РДП	РДС
Номер установочного чертежа	По чертежу 1ХОЧ-7Ч-Г02 Хабаровского „Энергомаш" завода			
Тип прибора	ЭКМ1У х1.6	ЭКМ1У х10		ЭКМ1У х6
Наименование параметра и место отбора импульса	на смазку подшипников	до редукционного клапана	на о/упорный подшипник	на устройстве осевого сдвига
	Масла			
	Давление			

Инв. № 8689/3

ГИП	Леонов		25.5.12	ТП 904-1-55.84 А	
Нач.отд.	Христофоров			Компрессорная станция 6(4)к-250АО с осушкой воздуха	
Гл.спец.	Левинский			Компрессор №1	Стадия: РП; Лист: 30; Листов: 89
Н.контр.	Болотарева				
Рук.гр.	Седых			Схема внешних электрических и трубных проводок (продолжение)	ГИПРОСТРОЙДОРМАШ г. Ростов-на-Дону
Ст.инж.	Скляренко				
Ст.техн.	Шуст				

Привязан

Инв.№

Альбом V

Типовой проект 904-1-55.84

Инв.№ подл. | Подп. и дата | Взам.инв.№

Наименование контролируемого параметра и место отбора импульса	Перепад температуры масла на опорно-упорном подшипнике	Аварийный слив масла из маслобака		Уровень масла в маслобаке	Температура воды перед маслоохладителем	Управление электромагнитными вентилями			
		электромагнитный вентиль	Пост управления			Подачи горячей воды	Слива горячей воды	Подачи холодной воды	Слива холодной воды
Тип прибора	РРТ-2	СВМ	ПКУ15.19.111.54У2		ТПГ-СК	15 кч 892 п3			
Номер установочного чертежа	ТМЧ-160-75, ТМЧ-159-75	см. технологическую часть		По чертежам Хабаровского зда „Энергомаш"	ТМЧ-170-75 ТМЧ-49-73	см. технологическую часть проекта			
Позиция	п.3а-1 п.3а-2	УА6.1	SA6.9	РДУ	п.2	УА2	УА3	УА4	УА5

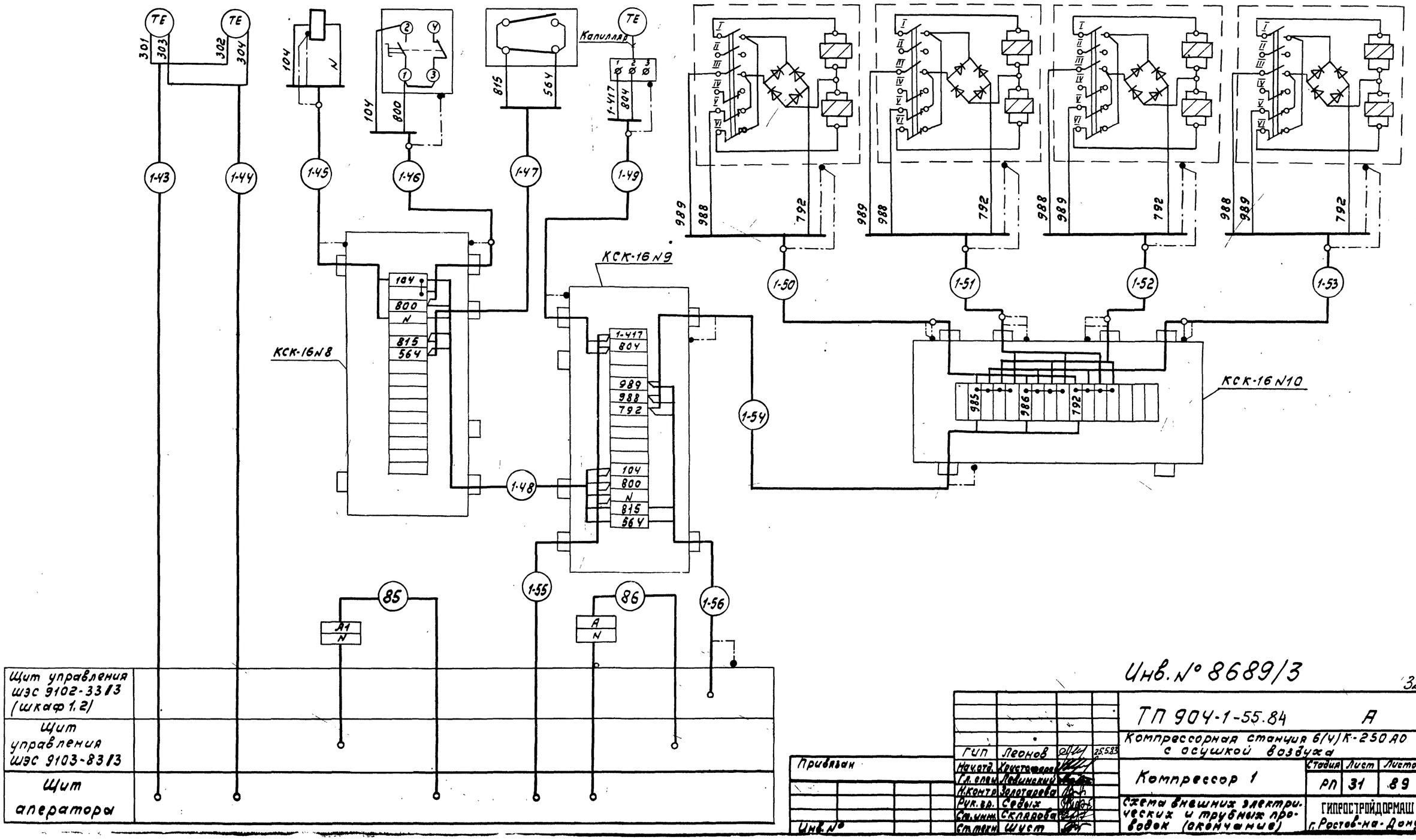

Инв. № 8689/3

32

ГИП	Леонов		25.5.83	ТП 904-1-55.84 А
Нач.отд.	Христофоров			Компрессорная станция 6(4)К-250АО с осушкой воздуха
Гл.спец.	Левинский			Компрессор 1
Н.контр.	Золотарева			Стадия: РП; Лист: 31; Листов: 89
Рук.гр.	Седых			Схема внешних электрических и трубных проводок (окончание)
Ст.инж.	Склярова			ГИПРОСТРОЙДОРМАШ г. Ростов-на-Дону
Ст.техн.	Шуст			

Привязан

Инв. №

Альбом 3

Типовой проект 904-1-55.84

Инв. № подл. | Подп. и дата | Взам. инв. №

Наименование параметра и места отбора импульса	Температура воздуха в помещении		Управление электромагнитными вентилями на теплонасителе		Температура воздуха в помещении	
			К отопительным агрегатам N 1,3	К отопительным агрегатам N 2,4		
Тип прибора	ДТКБ		15 кч 892 л.4		ДТКБ	
Номер установочного чертежа	ТМ4-41-73		см. технологическую часть проекта		ТМ4-41-73	
Номер позиции	ДТ1	ДТ2	УА7	УА8	ДТ3	ДТ4

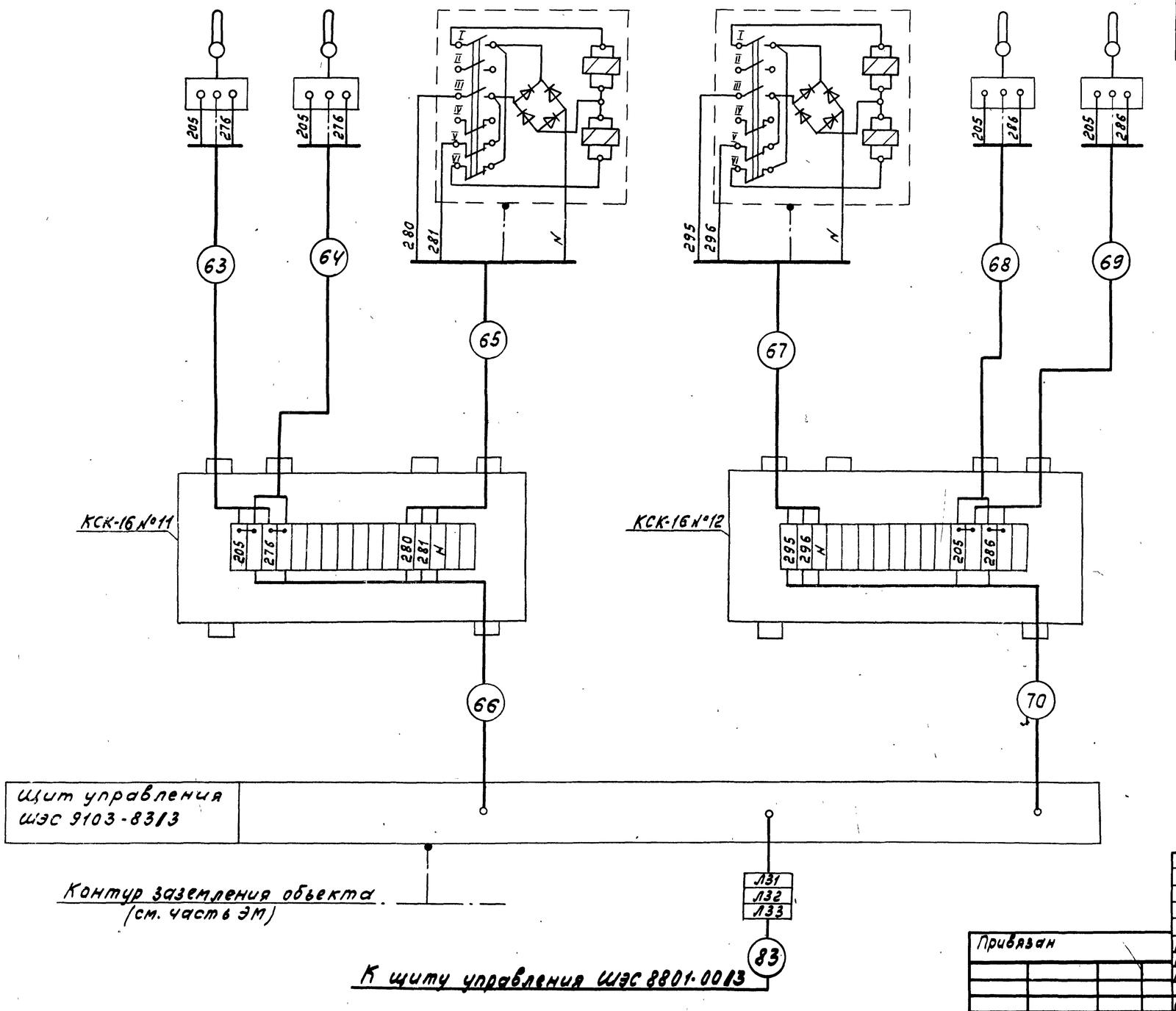

Спецификация схемы внешних электрических и трубных проводок

Наименование	Марка и размер	Ед. изм.	Кол.	Примеч.
Коробка соединительная	КСК-16	шт	4	
То же	КСК-8	шт	1	
Вентиль запорный	ЗВ-2м	шт	3	
Полоса стальная	Б2 4×40 ГОСТ 103-76 / Вст 3кп ГОСТ 535-79	м	5	
Проводник	П 550	шт		

Схема выполнена на основании технического описания и инструкции по эксплуатации УКАС 06 Х.466.057 рис. 18б.

Инв. № 8689/3

33

ТП 904-1-55.84 А

Компрессорная станция 6(4)К-250 АО с осушкой воздуха

ГИП	Леонов		25.5.83
Нач.отд.	Христофоров		
Гл.спец.	Левинский		
Н.контр.	Золотарева		
Рук.гр.	Седых		
Ст.инж.	Склярова		
Ст.техн.	Шуст		

Компрессорная станция

Стадия	Лист	Листов
РП	32	89

Схема внешних электрических и трубных проводок (начало)

ГИПРОСТРОЙДОРМАШ г. Ростов-на-Дону

Привязан

Инв. №

Альбом 3

Типовой проект 904-1-55.84

Взам. инв. №

Подп. и дата

Инв. № подл.

Наименование параметра и место отбора импульса	Контроль			Аварийный слив масла				Звуковая сигнализация	КРУ ячейка 5	Температура воздуха в сборном коллекторе
	давления в магистрали сжатого воздуха		производительности компрессорной станции	из бака чистого масла		из бака отработанного масла				
				электромагнитный вентиль	Пост управления ПМУ7	электромагнитный вентиль	Пост управления ПМУ8			
Тип прибора	МЭД 223 6Ч		ДМ	СВМ	ПКУ15.19.121-5ЧУ2	СВМ	ПКУ15.19.121-5ЧУ2			ТГС
Номер установочного чертежа	ТКЧ-3153-70	ТМЧ-107-73	ТМЧ-73-73 ТКЧ-3153-70	см. технологическую часть проекта		см. технологическую часть проекта			См. электротехническую часть проекта	ТМЧ-172-75 ТКЧ-3411-81
Номер позиции	ПДД2	ПДД3	ДМО	УА6.7	SA6.7	УА6.8	SA6.8	НА		п.4

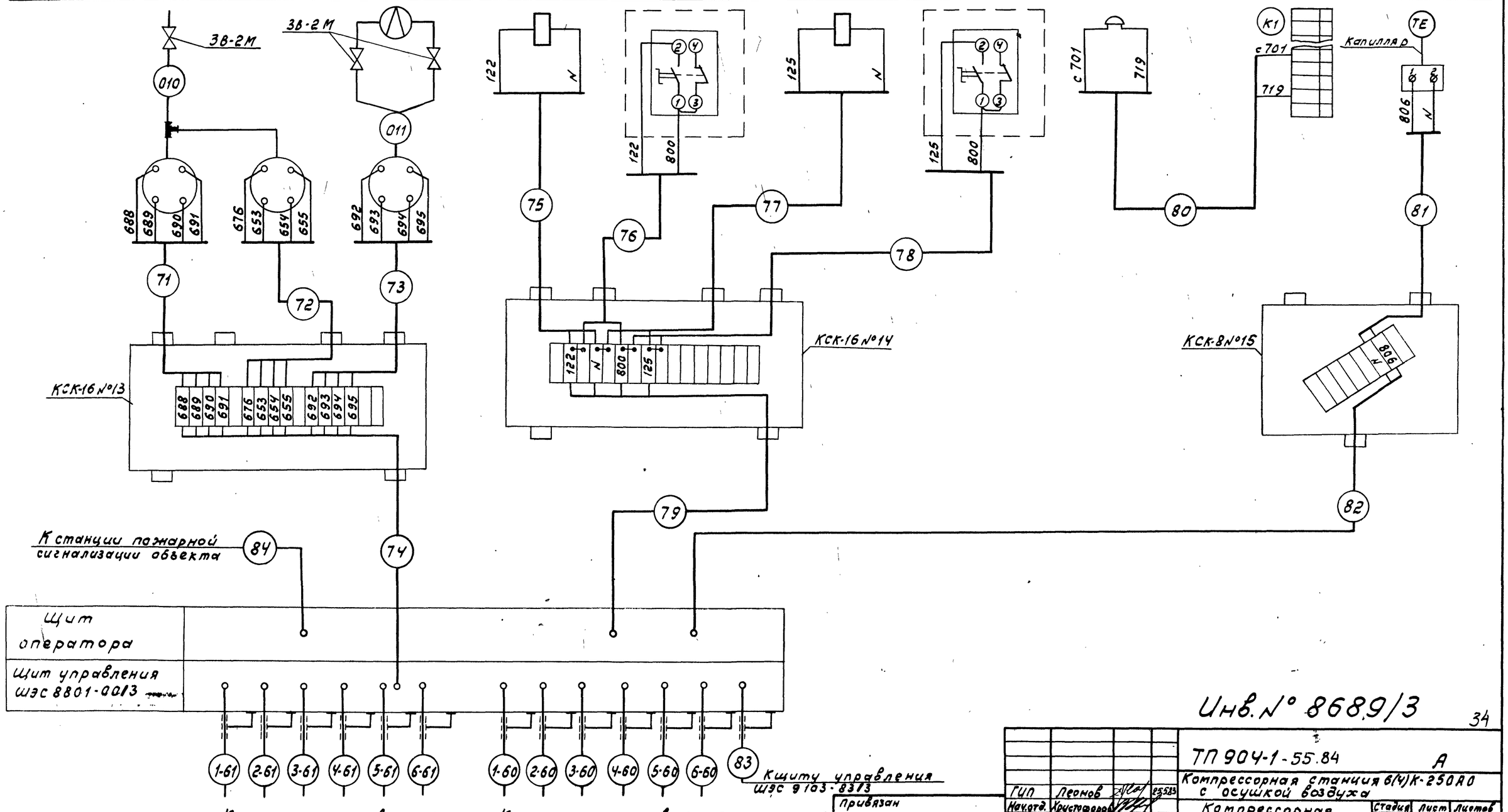

Инв. № 8689/3

34

ГИП	Леонов		25.5.83
Нач.отд.	Христофоров		
Гл.спец.	Левинский		
Н.контр.	Золотарева		
Рук.гр.	Седых		
Ст.инж.	Склярова		
Ст.техн.	Шуст		

Привязан

Инв.№

ТП 904-1-55.84 А

Компрессорная станция 6(4)К-250А0 с осушкой воздуха

Компрессорная станция

Стадия	Лист	Листов
РП	33	89

Схема внешних электрических и трубных проводок (окончание)

ГИПРОСТРОЙДОРМАШ г.Ростов-на-Дону

Альбом 3

Типовой проект 904-1-55.84

Инв.№ подл. | Подп. и дата | Взам. инв.№

Альбом 3

Типовой проект 904-1-55.84

Наименование контролируемого параметра и место отбора импульса	Компрессор	Вентили с электромагнитным приводом		Защита испарителя от замерзания	Парообразный хладон: давление нагнетания	Парообразный хладон: давление всасывания	Контроль смазки	Температура сжатого воздуха на выходе из теплообменника	Температура кипения	Давление воздуха: на входе в теплообменник	Давление воздуха: на выходе из теплообменника	Трубопровод охлаждающей воды
Тип прибора		15 кч 888р СВМ		РД-1Б-01	РД3-01		РКС-1	ТПГ-СК	ТСП-6097	ОБМ 1-100		
Номер установочного чертежа	По чертежам ПО „Курганарм химмаш"							ТМЧ-49-73 ТМЧ-172-75	по чертежам по „Курганарм химмаш"			см. технологическую часть
Позиция	—	СВ2	СВ1	ДРД2	ДРД1		РКС	п.5	ТС	МН1	МН2	п.7

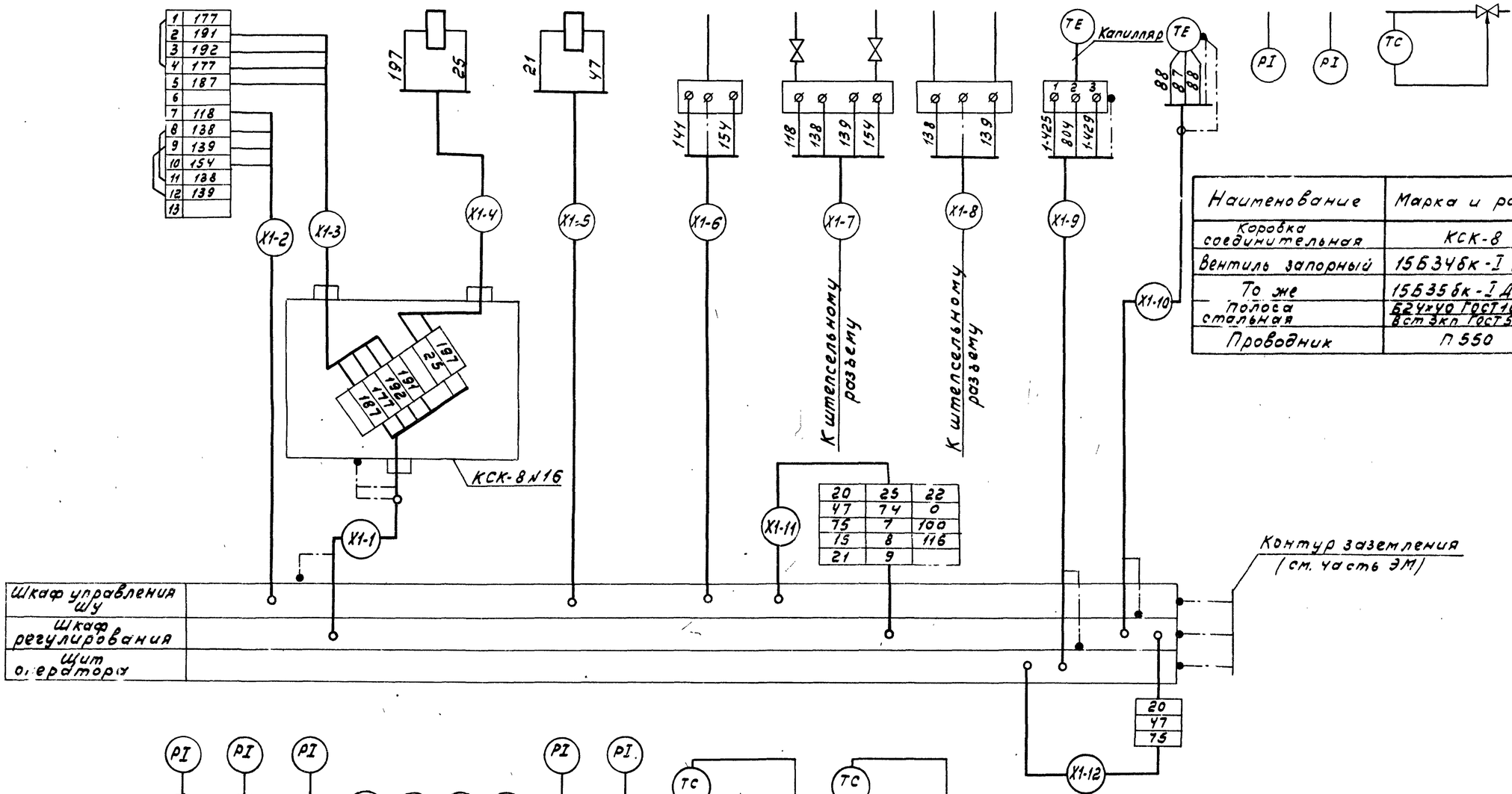

Наименование	Марка и размер	Ед. изм	Кол.	Прим
Коробка соединительная	КСК-8	шт	1	
Вентиль запорный	15Б34бк-I Ду6	шт	1	
То же	15Б35бк-I Ду10	шт	4	
Полоса стальная	Б24х40 ГОСТ103-76 / Вст3кп ГОСТ535-79	м	15	
Проводник	П 550	шт	2	

Позиция	МНВ1	МНВ4	МНВ5	п.1	п.1	п.1	п.1	МНВ2	МНВ3	ТРВ1	ТРВ2
Номер установочного чертежа	по чертежам по „Курганармхиммаш"			ТМЧ-142-75				По чертежам ПО „Курганармхиммаш"			
Тип прибора	ОБМВ-I х100			УЧ				ОБМВ-I х100		12 ТРВ-100	
Наименование контролируемого параметра и место отбора импульса	хладона в ресивере	конденсации хладона	хладона в испарителе	на входах в теплообменник		на выходах из теплообменника		в трубопроводе нагнетания	В картере	Регулирование подачи хладона в испаритель	
	Давление			Температура воздуха				Давление масла			

Инв. № подл. | Подп. и дата | Взам. инв. №

Инв. № 8689/3

35

Гип	Леонов		25.5.83
Нач. отд.	Христофоров		
Гл. спец.	Левинский		
Н. контр.	Золотарева		
Рук. гр.	Седых		
Ст. инж.	Склярова		
Ст. техн.	Шчот		

Привязан

Инв. №

ТП 904-1-55.84 А

Компрессорная станция 6/4/К-250 АО с осушкой воздуха

Установка осушки N1

Стадия	Лист	Листов
РП	34	89

Схема внешних электрических и трубных проводок

ГИПРОСТРОЙДОРМАШ г.Ростов-на-Дону

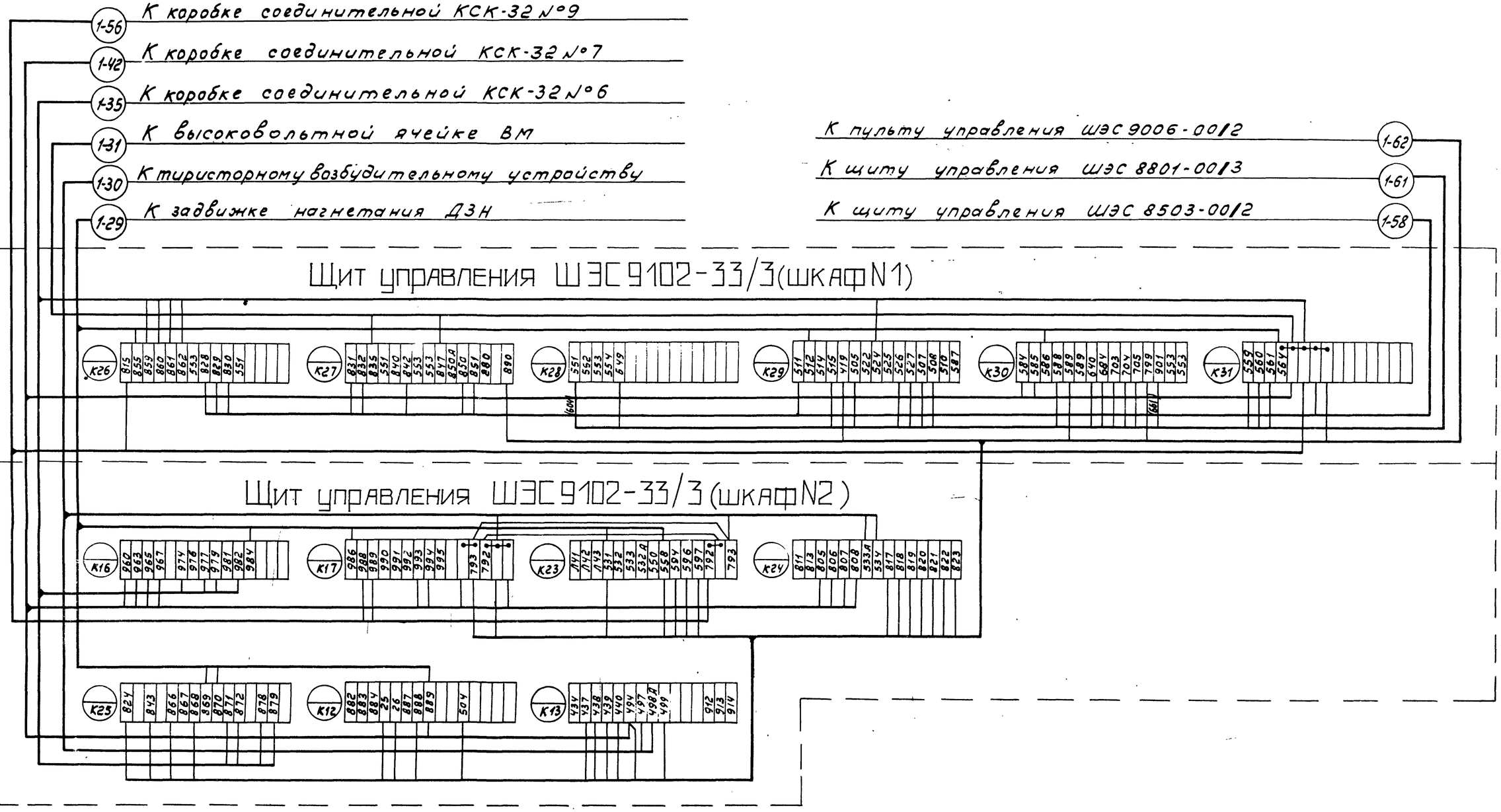

1. Схема выполнена на основании технического описания и инструкции по эксплуатации УКАС ОБХ. 466.057, рис. 18.
2. Схема выполнена для компрессорного агрегата N1, для компрессорных агрегатов N2 - N6(4) схема аналогична.

Инв. № 8689/3

36

				ТП 904-1-55.84 А			
				Компрессорная станция 6(4)К-250/40 с осушкой воздуха			
Привязан				Компрессор №1.	Стадия	Лист	Листов
					РП	35	89
ГИП	Леонов		15.5.85	Щит 9102-33/3 (шкаф 1, 2) Схема подключения.	ГИПРОСТРОЙДОРМАШ г. Ростов-на-Дону		
Нач.отд.	Христофоров						
Гл.спец.	Левинский						
Н.контр.	Золотарева						
Рук.гр.	Седых						
Ст.инж.	Склярова						

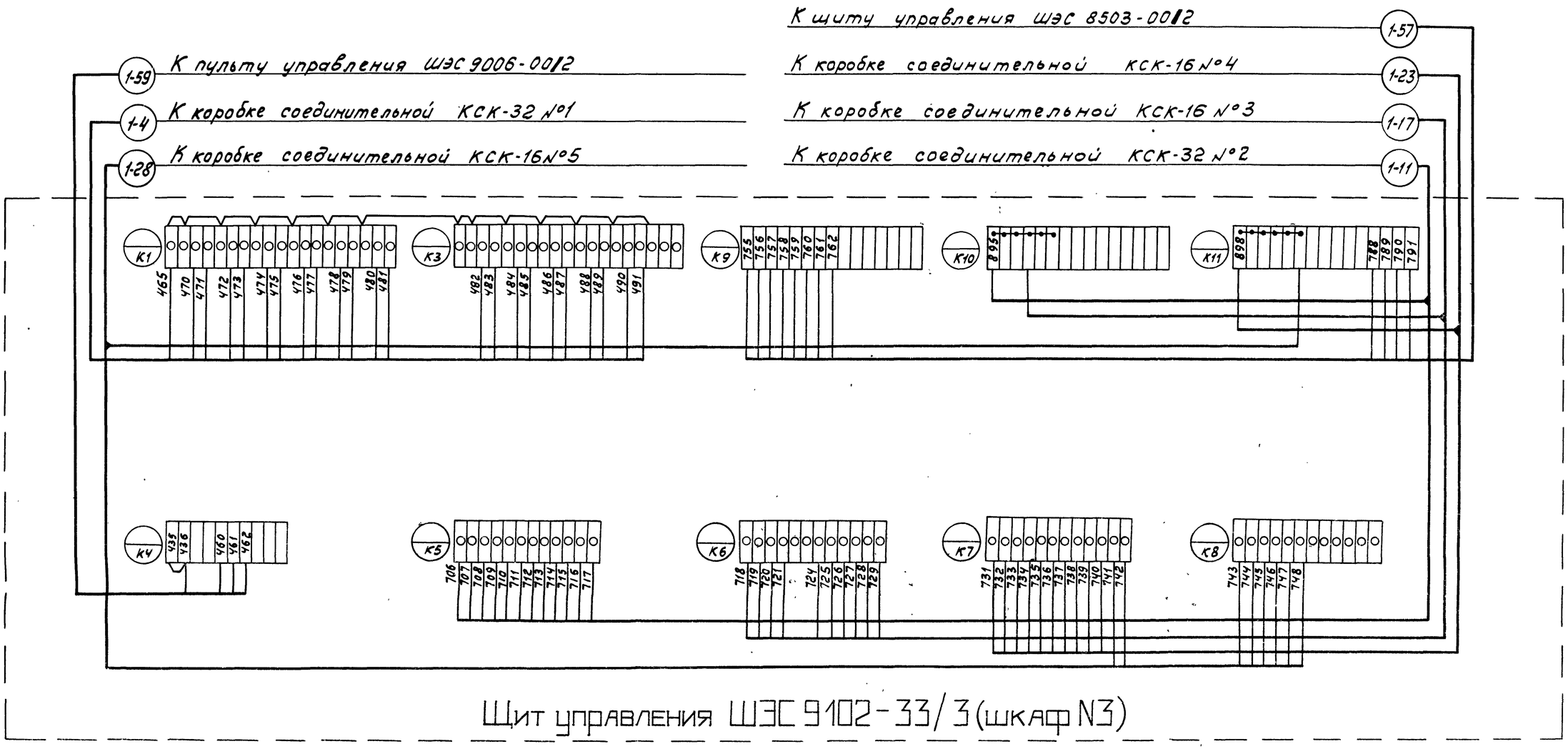

1. Схема выполнена на основании технического описания и инструкции по эксплуатации УКАС 06Х. 466.057. лист 109.

2. Схема выполнена для компрессорного агрегата №1, для компрессорных агрегатов №2-№6(4) схема аналогичны.

Инв. № 8689/3

37

				ТП 904-1-55.84 А	
				Компрессорная станция 6(4)К-250.40 с осушкой воздуха	
Привязан				Компрессор №1.	Стадия: РП; Лист: 36; Листов: 89
	ГИП	Леонов			
	Нач.отд.	Христофоров			
	Гл.спец.	Лебишский			
	Н.контр.	Заверюха			
	Рук.гр.	Сквых		Щит 9102-33/3 (шкаф 3) Схема подключения.	ГИПРОСТРОЙДОРМАШ г. Ростов-на-Дону
Инв.№	Ст.инж.	Селезнёва			
	Ст.техн.	Шилат			

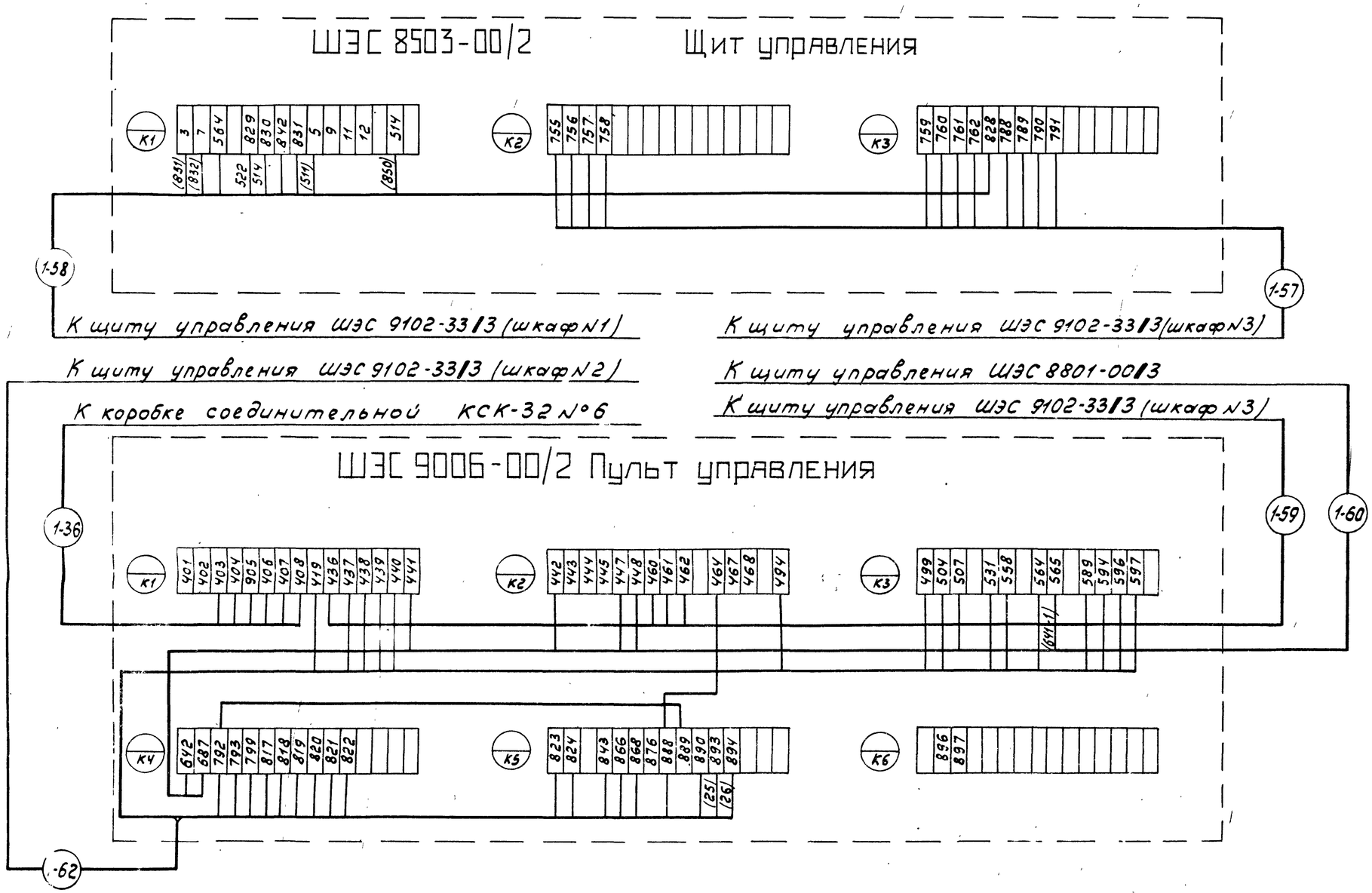

1. Схема выполнена на основании технического описания и инструкции по эксплуатации УКАС ОБХ. 466.057. лист 109.
2. Схема выполнена для компрессорного агрегата N1 для компрессорных агрегатов N2 - N6(4) схема аналогична.

Инв. № 8689/3

				ТП 904-1-55.84 А	
				Компрессорная станция 6(4)К-250А0 с осушкой воздуха	
ГИП	Леонов		25583	Компрессор N1	Стадия: РП; Лист: 37; Листов: 89
Нач.отд.	Христофоров				
Гл.спец.	Левинскую				
Н.контр.	Золотарева				
Рук.гр.	Седых				
Ст.инж.	Склярова			Щит 8503-00/2, пульт 9006-00/2 схема подключения	ГИПРОСТРОЙДОРМАШ г. Ростов-на-Дону
Ст.техн.	Шуст				

Привязан

Инв. №

Инв. № подл. | Подп. и дата | Взам. инв. №

Альбом 3

Типовой проект 904-1-55.84

Инв.№ подл. | Подп. и дата | Взам. инв.№

3-60 К пульту управления ШЭС 9006-00/2 (компрессор №3)

3-61 К щиту управления ШЭС 9102-33/3 (шкаф №1) (компрессор №3)

2-60 К пульту управления ШЭС 9006-00/2 (компрессор №2)

2-61 К щиту управления ШЭС 9102-33/3 (шкаф №1) (компрессор №2)

1-60 К пульту управления ШЭС 9006-00/2 (компрессор №1)

1-61 К щиту управления ШЭС 9102-33/3 (шкаф №1) (компрессор №1)

К пульту управления ШЭС 9006-00/2 (компрессор №6) 6-60

К щиту управления ШЭС 9102-33/3 (шкаф №1) (компрессор №6) 6-61

К пульту управления ШЭС 9006-00/2 (компрессор №5) 5-60

К щиту управления ШЭС 9102-33/3 (шкаф №1) (компрессор №5) 5-61

К пульту управления ШЭС 9006-00/2 (компрессор №4) 4-60

К щиту управления ШЭС 9102-33/3 (шкаф №1) (компрессор №4) 4-61

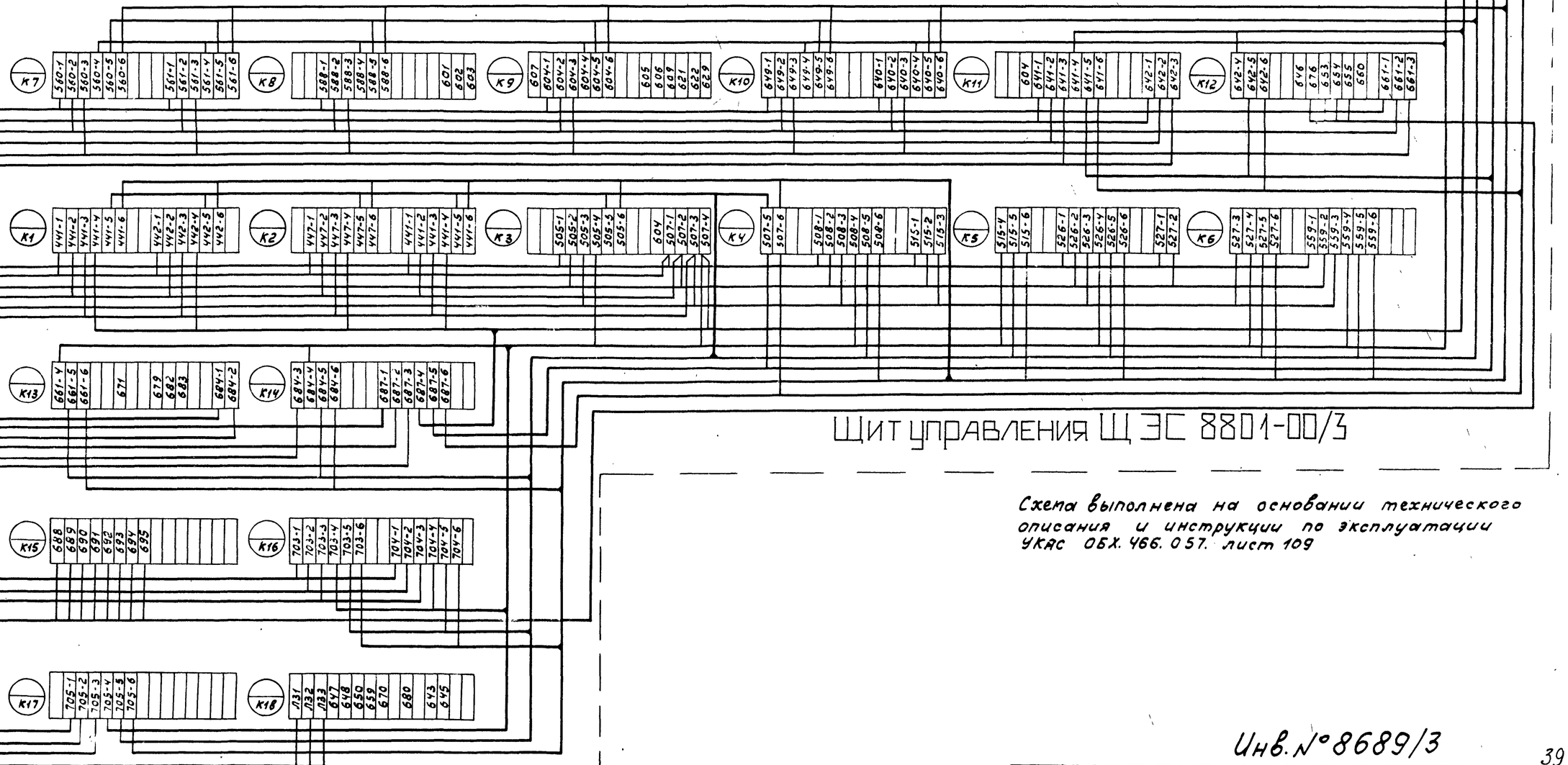

Щит управления ЩЭС 8801-00/3

Схема выполнена на основании технического описания и инструкции по эксплуатации УКАС ОБХ.466.057. лист 109

83 К щиту управления ШЭС9103-83/3 (шкаф №1)

71 К коробке соединительной КСК-16 №13

Инв.№ 8689/3

39

				ТП 904-1-55.84	А
				Компрессорная станция 6К-250А0 с осушкой воздуха	
Привязан	ГИП	Леонов		Компрессорная станция	Стадия: РП; Лист: 38; Листов: 89
	Нач.отд.	Христофоров			
	Гл.спец.	Левинский			
	Н.контр.	Белоглазова			
	Рук.гр.	Сидых		Щит 8801-00/3 схема подключения	ГИПРОСТРОЙДОРМАШ г.Ростов-на-Дону
Инв.№	Ст.инж.	Сидорова			
	Ст.техн.	Шуст			

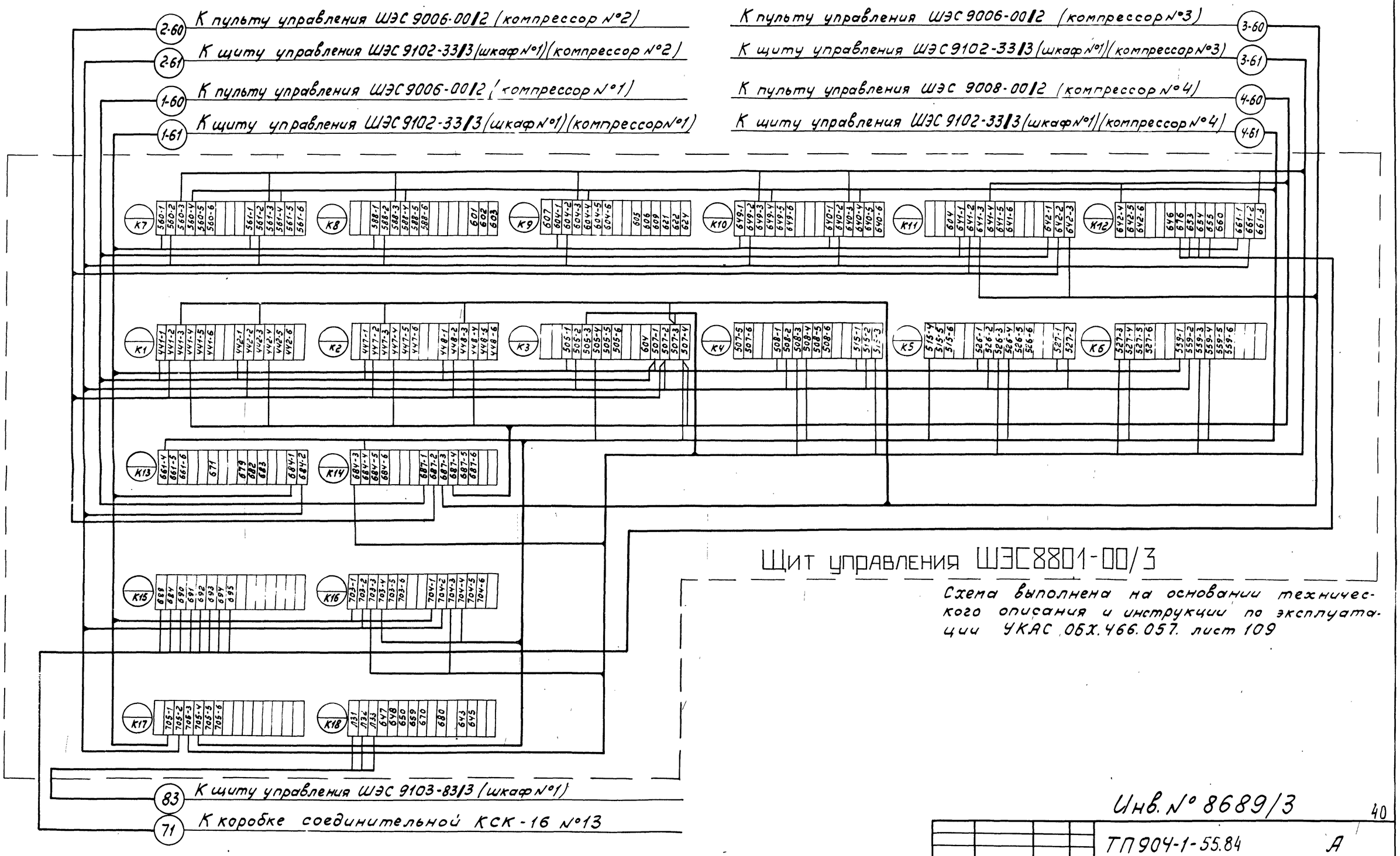

Схема выполнена на основании технического описания и инструкции по эксплуатации УКАС ОБХ.466.057. лист 109

Инв. № 8689/3

40

				ТП 904-1-55.84			А
				Компрессорная станция ЧК-250АО с осушкой воздуха			
Привязан	ГИП	Леонов	25.5.85	Компрессорная станция	Стадия	Лист	Листов
	Нач.отд.	Христофоров			РП	39	89
	Гл.спец.	Левинский					
	Н.контр.	Золотарева					
	Рук.гр.	Седых		Щит 8801-00/3 схема подключения	ГИПРОСТРОЙДОРМАШ г.Ростов-на-Дону		
	Ст.инж.	Склярова					
Инв.№	Ст.техн.	Шуст					

Типовой проект 904-1-55.84 Альбом 3

Инв.№ подл. | Подп. и дата | Взам. инв. №

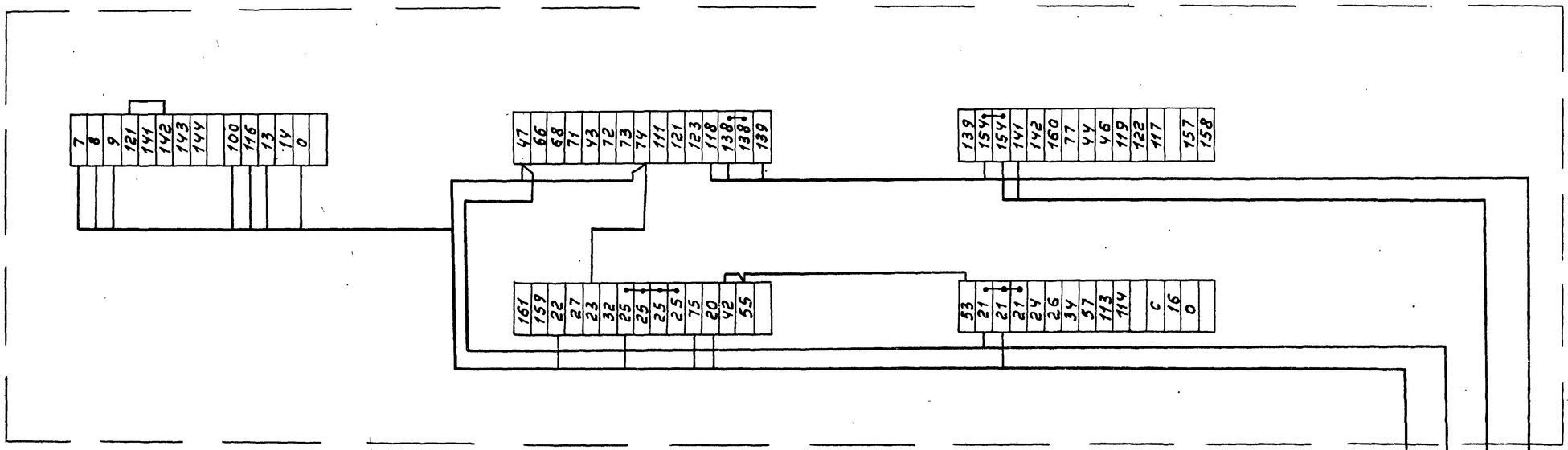

К шкафу регулирования ШР

К клапану СВ1

К реле давления ДРД2

К компрессору

Схема выполнена для установки осушки №1, для установок осушки №2-№6(4) схема аналогична с заменой индекса „1" в нумерации кабелей на индекс „2"-„6"(4)

Инв. № 8689/3

41

				ТП 904-1-55.84 А		
				Компрессорная станция 6(4)К-250 АО с осушкой воздуха		
ГИП	Леонов		15.5.83	Установка осушки №1	Стадия	Лист	Листов
Нач.отд.	Христофоров				РП	40	89
Гл.спец.	Левинский						
Н.контр.	Золотарева			Шкаф управления. Схема подключения	ГИПРОСТРОЙДОРМАШ г.Ростов-на-Дону		
Рук.гр.	Седых						
Ст.инж.	Склярова						
Ст.техн.	Шуст						

Привязан

Инв.№

Альбом 3

Типовой проект 904-1-55.84

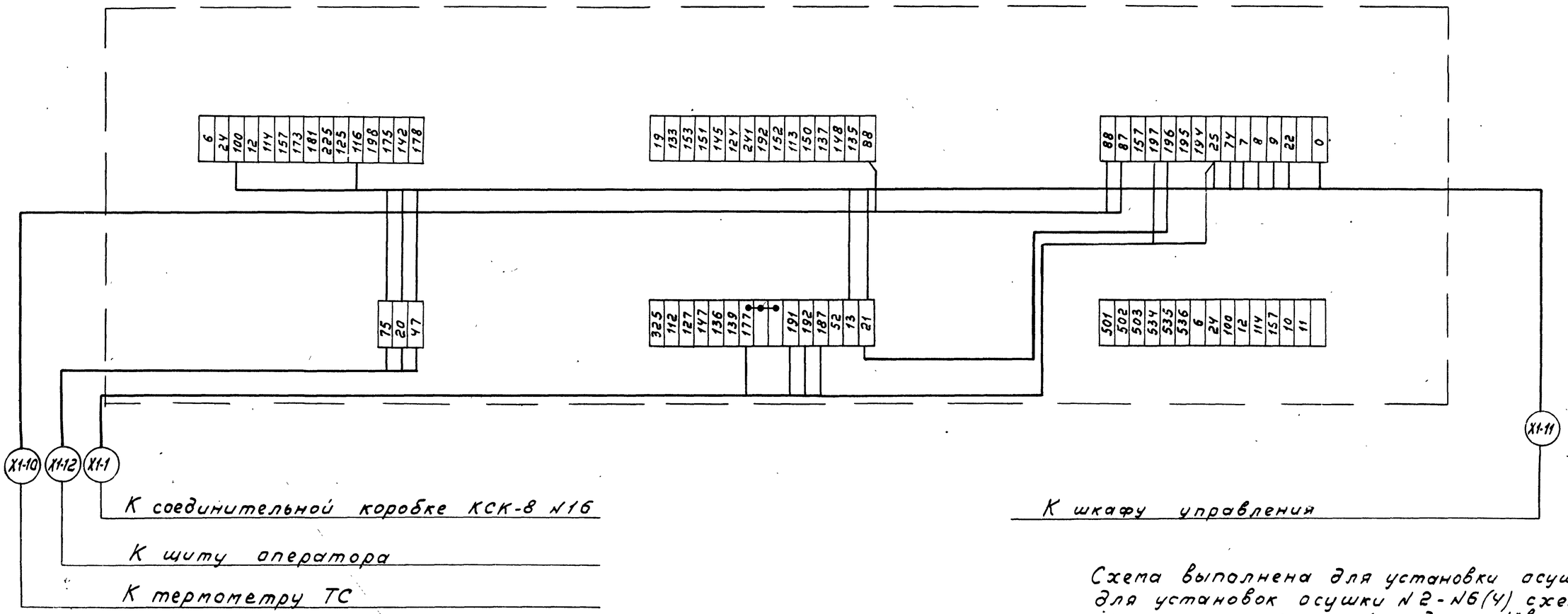

Схема выполнена для установки осушки №1, для установок осушки №2-№6(4) схема аналогична с заменой индекса „1" в нумерации кабелей на индекс „2"-„6"(„4")

Инв. № 8689/3

42

ГИП	Леонов		15.5.83	ТП 904-1-55.84	А
Нач.отд.	Христофоров			Компрессорная станция 6(4)К-250АО с осушкой воздуха	
Гл.спец.	Левинский			Установка осушки №1.	Стадия: РП; Лист: 41; Листов: 89
Н.контр.	Золотарева				
Рук.гр.	Седых			Шкаф регулирования. Схема подключения	ГИПРОСТРОЙДОРМАШ г. Ростов-на-Дону
Ст.инж.	Склярова				
Ст.техн.	Шуст				

Привязан

Инв. №

Инв. № подл. | Подп. и дата | Взам. инв. №

К соединительной коробке КСК-16 №9 Компрессор №1
К соединительной коробке КСК-16 №9 Компрессор №2
К соединительной коробке КСК-16 №9 Компрессор №3
К соединительной коробке КСК-16 №9 Компрессор №4
К соединительной коробке КСК-16 №9 Компрессор №5
К соединительной коробке КСК-16 №9 Компрессор №6

1-55
2-55
3-55
4-55
5-55
6-55

К шкафу регулирования ШР. Установка осушки №3
К шкафу регулирования ШР. Установка осушки №4
К шкафу регулирования ШР. Установка осушки №5
К шкафу регулирования ШР. Установка осушки №6
К шкафу регулирования ШР. Установка осушки №2
К шкафу регулирования ШР. Установка осушки №1

X3-12
X4-12
X5-12
X6-12
X2-12
X1-12

XT1: 800
XT2: 804
XT3: 806, 401, 15-1, 15-3, 15-5, 15-7, Л1
XT4: 101, 104, 107, 110, 113, 116, 119, 122, 125
XT5: N

XT6: 1-411, 1-415, 1-417, 1-425, 1-429, 2-411, 2-415, 2-417
XT7: 2-425, 2-429, 3-411, 3-415, 3-417, 3-425, 3-429, 4-411, 4-415
XT8: 4-417, 4-425, 4-429, 5-411, 5-415, 5-417, 5-428, 5-429
XT9: 6-411, 6-415, 6-417, 6-425, 6-429

X1-9
X2-9
X3-9
X4-9
X5-9
X6-9

К прибору ≠ 1 п. 5
К прибору ≠ 2 п. 5
К прибору ≠ 3 п. 5
К прибору ≠ 4 п. 5
К прибору ≠ 5 п. 5
К прибору ≠ 6 п. 5

Инв. № 8689/3

43

ТП 904-1-55.84 А

Компрессорная станция 6К-250А0 с осушкой воздуха

Компрессорная станция

Стадия	Лист	Листов
РП	42	89

Щит оператора Схема подключения

ГИПРОСТРОЙДОРМАШ г. Ростов-на-Дону

ГИП Леонов 25.5.83
Нач.отд. Христофоров
Гл.спец. Лавинский
Н.контр. Золотарева
Рук.гр. Седых
Ст.инж. Склярова
Ст.техн. Шист

Привязан

Инв.№

Типовой проект 904-1-55.84

Альбом 3

Инв.№ подл. | Подп. и дата | Взам. инв.№

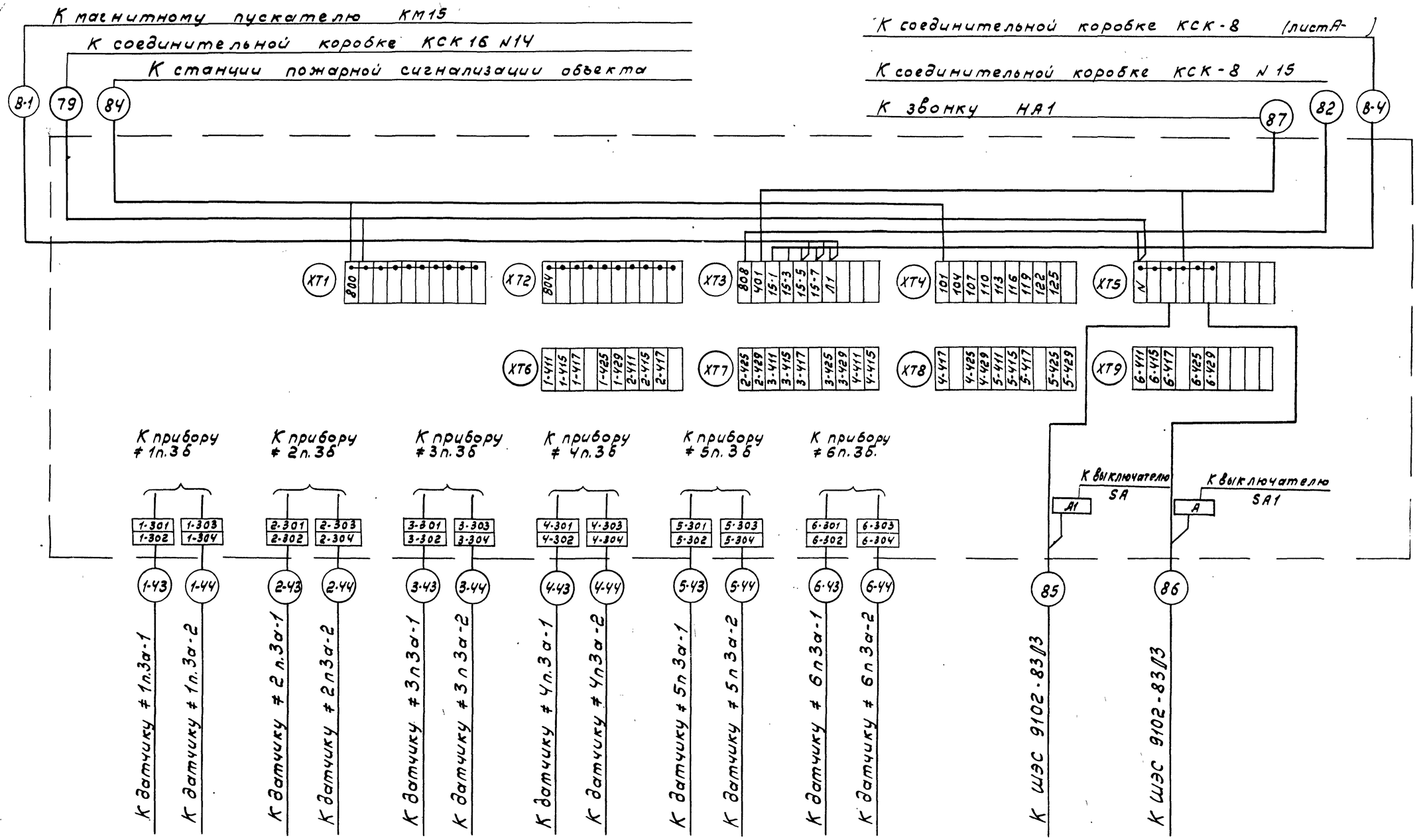

Альбом 3

Типовой проект 904-1-55.84

Инв.№ 8689/3

44

ГИП	Леонов		25.5.83	ТП 904-1-55.84	А
Нач.отд.	Христофоров			Компрессорная станция 6К-250А0 с осушкой воздуха	
Гл.спец.	Левинский			Компрессорная станция	Стадия: РП; Лист: 43; Листов: 89
Нконтр.	Золотарева				
Рук.гр.	Седых			Щит оператора схема подключения (окончание)	ГИПРОСТРОЙДОРМАШ г. Ростов-на-Дону
Ст.инж.	Скляреба				
Ст.техн.	Шуст				

Привязан

Инв.№

Взам.инв.№ | Подп.и дата | Инв.№подл.

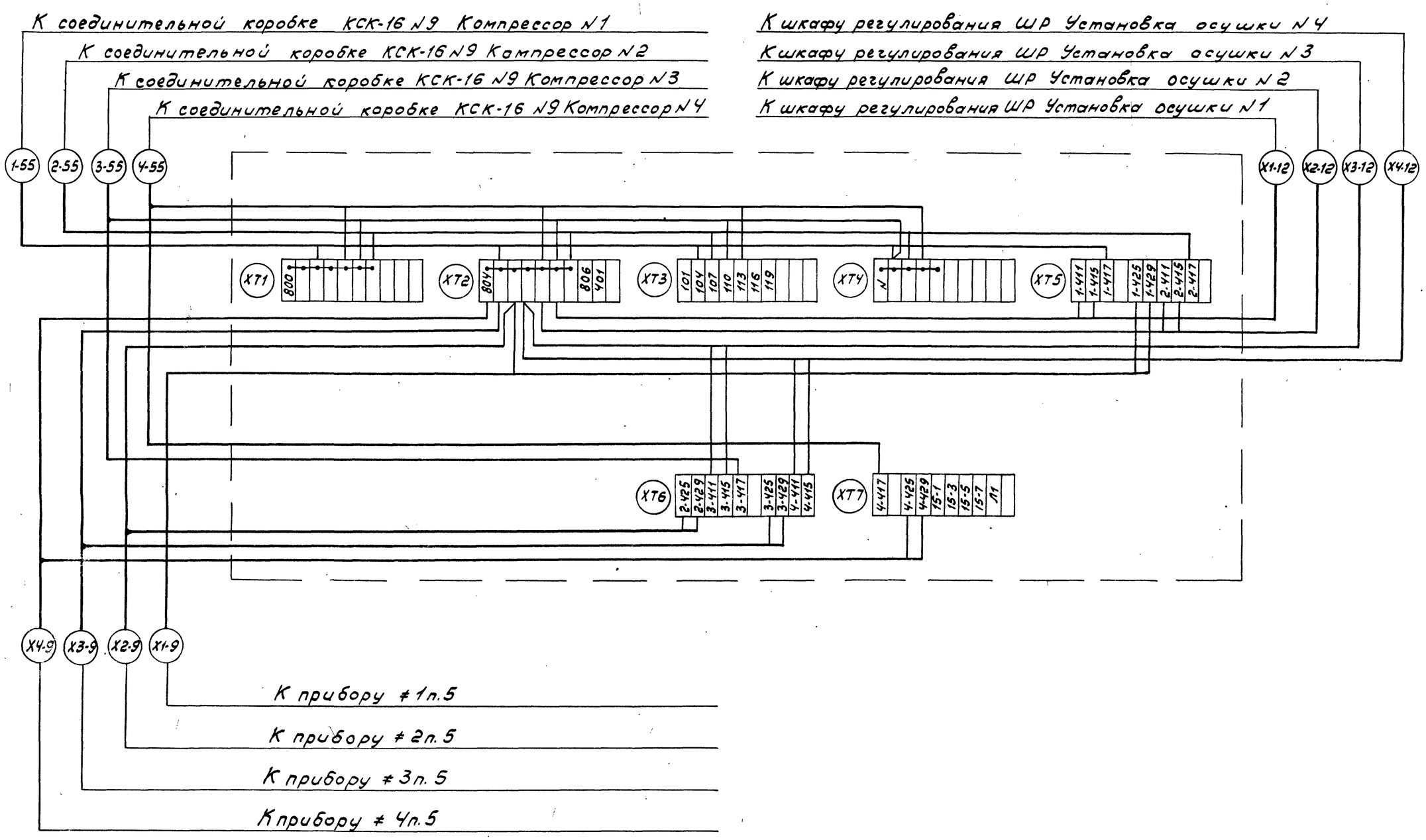

Альбом 3

Типовой проект 904-1-55.84

Инв. № 8689/3

45

				ТП 904-1-55.84	А
				Компрессорная станция ЧК-250 с осушкой воздуха	
Привязан	ГИП	Леонов		Компрессорная станция.	Стадия: РП; Лист: 44; Листов: 89
	Начотд.	Христофоров			
	Гл.спец.	Левинский			
	Н.контр.	Золотарева			
	Рук.гр.	Седых		Щит оператора. Схема подключения (начало)	ГИПРОСТРОЙДОРМАШ г.Ростов-на-Дону
	Ст.инж.	Скляров			
Инв.№	Ст.техн.	Шуст			

Подп. и дата | Взам.инв.№

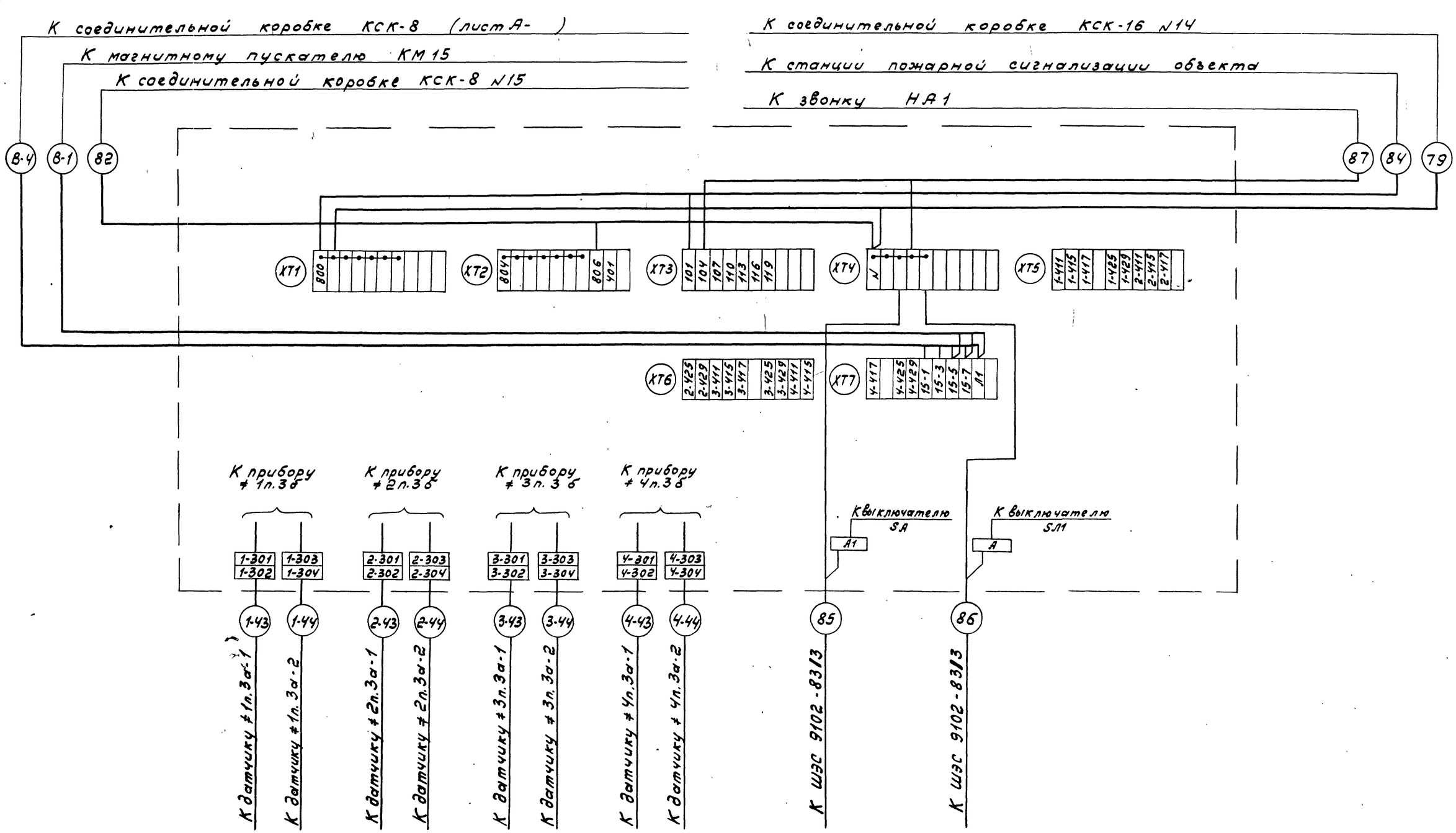

Альбом 3

Типовой проект 904-1-55.84

Инв.№подл. | Подп. и дата | Взам.инв.№

Инв. № 8689/3

46

				ТП 904-1-55.84 А	
				Компрессорная станция 4К-250А0 с осушкой воздуха	
ГИП	Леонов		25.5.88	Компрессорная станция	Стадия: РП; Лист: 45; Листов: 89
Нач.отд.	Христофоров				
Гл.спец.	Левинский				
Инженер	Золотарева				
Рук.гр.	Седых			Щит оператора. Схема подключения (окончание)	ГИПРОСТРОЙДОРМАШ г. Ростов-на-Дону
Техник	Склярова				
Привязан					
Инв.№					

Маркировка кабеля	Трасса: Начало	Трасса: Конец	Проходы через: трубы: Маркировка	Проходы через: трубы: усл. прох. мм	Проходы через: трубы: Длина м	Проходы через: Ящики протяжные	Кабель по проекту: Марка, напряжение	Кабель по проекту: Кол., число жил и сечение	Кабель по проекту: Длина +6% м	Кабель проложено: Марка, напряжение	Кабель проложено: Кол., число жил и сечение	Кабель проложено: Длина м
	Компрессор	№1										
1-1	Колодка термометров Т1-Т9	Коробка соединительная КСК-32 №1	1-1	Р3-Ц-Х-32	1		КВВГ	27х1.0	1.5			
1-2	Термометр Т10	То же	1-2	Р3-Ц-Х-18	2.5		КВВГ	4х1.0	3			
1-3	Термометр Т11	"	1-3	Р3-Ц-Х-18	3.5		КВВГ	4х1.0	4			
1-4	Коробка соединительная КСК-32 №1	Щит управления ШЭС 9102-3313 /шкаф №3/	1-4	Р3-Ц-Х-32	1		КВВГ	27х1.0	19			
1-5	Термометр ТВ1	Коробка соединительная КСК-32 №2	—	—	—		КВВГ	4х1.0	6			
1-6	Термометр ТВ2	То же	—	—	—		КВВГ	4х1.0	6			
1-7	Термометр ТВ3	"	—	—	—		КВВГ	4х1.0	5			
1-8	Термометр ТВ4	"	—	—	—		КВВГ	4х1.0	5			
1-9	Термометр ТВ5	"	—	—	—		КВВГ	4х1.0	2			
1-10	Термометр ТВ6	"	—	—	—		КВВГ	4х1.0	8			
1-11	Коробка соединительная КСК-32 №2	Щит управления ШЭС9102-3313 /шкаф №3/	—	—	—		КВВГ	19х1.0	15			
1-12	Термометр ТМ1	Коробка соединительная КСК-16 №3	1-12	Р3-Ц-Х-18	4		КВВГ	4х1.0	5			
1-13	Термометр ТМ2	То же	1-13	Р3-Ц-Х-18	4		КВВГ	4х1.0	5			
1-14	Термометр ТМ4	"	—	—	—		КВВГ	4х1.0	1			
1-15	Термометр ТВ8	"	1-15	Р3-Ц-Х-18	1		КВВГ	4х1.0	12			
1-16	Термометр ТВ7	"	1-16	26х1.6	5		КВВГ	4х1.0	16			
1-17	Коробка соединительная КСК-16 №3	Щит управления ШЭС 9102-3313 /шкаф №3/	—	—	—		КВВГ	14х1.0	17			
1-18	Термометр ТП1	Коробка соединительная КСК-16 №4	1-18	Р3-Ц-Х-18	3.5		КВВГ	4х1.0	4			
1-19	Термометр ТП2	То же	1-19	Р3-Ц-Х-18	1.5		КВВГ	4х1.0	2			
1-20	Термометр ТП3	"	1-20	Р3-Ц-Х-18	1.5		КВВГ	4х1.0	2			
1-21	Термометр ТП4	"	1-21	Р3-Ц-Х-18	2.5		КВВГ	4х1.0	3			
1-22	Термометр ТП5	"	1-22	Р3-Ц-Х-18	2.5		КВВГ	4х1.0	3			
1-23	Коробка соединительная КСК-16 №4	Щит управления ШЭС 9102-3313 /шкаф №3/	1-23	Р3-Ц-Х-25	2		КВВГ	14х1.0	16			
1-24	Термометр ТП6	Коробка соединительная КСК-16 №5	1-24	Р3-Ц-Х-18	4.5		КВВГ	4х1.0	5			
1-25	Термометр ТП7	То же	1-25	Р3-Ц-Х-18	3.5		КВВГ	4х1.0	4			
1-26	Термометр ТП8	"	1-26	Р3-Ц-Х-18	1.5		КВВГ	4х1.0	2			
1-27	Термометр ТП9	"	1-27	Р3-Ц-Х-18	4.5		КВВГ	4х1.0	5			
1-28	Коробка соединительная КСК-16 №5	Щит управления ШЭС9102-3313 /шкаф №3/	1-28	Р3-Ц-Х-25	1		КВВГ	14х1.0	20			
1-29	Задвижка магнетания ДЗН	Щит управления ШЭС 9102-3313 /шкаф №1.2/	1-29	Р3-Ц-Х-25	2		АКВВГ	14х2.5	19			

Альбом 3

Типовой проект 904-1-55.84

Инв. № подл. | Подп. и дата | Взам. инв. №

Инв. № 8689/3

47

			904-1-55.84	
			Компрессорная станция 6К-250 АО с осушкой воздуха	
Привязан	ГИП	Леонов		Стадия: РП; Лист: 46; Листов: 89
	Нач.отд.	Христофоров		
	Гл.спец.	Лавинский	Журнал кабельных проводок (начало)	ГИПРОСТРОЙДОРМАШ г. Ростов-на-Дону
	Н.контр.	Золотарева		
	Рук.гр.	Седых		
Инв. №	Стинж.	Посупонько		
	Ст.техн.	Шист		

Альбом 3

Маркировка кабеля	Трасса: Начало	Трасса: Конец	Проходы через: трубы: Маркировка	Проходы через: трубы: усл. проход. мм	Проходы через: трубы: Длина м	Проходы через: Ящики протяжные	Кабель по проекту: Марка, напряжение	Кабель по проекту: Кол., число жил и сечение	Кабель по проекту: Длина +6% м	Кабель проложено: Марка, напряжение	Кабель проложено: Кол., число жил и сечение	Кабель проложено: Длина м
1-30	Тиристорное возбудительное устройство	Щит управления ШЭС 9102-3313 (шкаф №1,2)	—	—	—		АКВВГ	7х2,5	71			
1-31	В/в ячейка ВМ	То же	1-31	26х1,6	2		АКВВГ	4х2,5	68			
1-32	Противопожарный клапан ДПК	Коробка соединительная КСК-32 №6	1-32	Рз-Ц-Х-25	1,5		АКВВГ	14х2,5	11			
1-33	Дроссельная заслонка ДДЗ	То же	1-33	Рз-Ц-Х-25	1,5		АКВВГ	14х2,5	4			
1-34	Конечный выключатель дроссельной заслонки ВЗД22	"	1-34	Рз-Ц-Х-25	1,5		АКВВГ	4х2,5	4			
1-35	Коробка соединительная КСК-32 №6	Щит управления ШЭС 9102-3313 (шкаф №1,2)	—	—	—		АКВВГ	19х2,5	8			
1-36	То же	Пульт управления ШЭС 9006-0012	—	—	—		АКВВГ	7х2,5	58			
1-37	Электромагнитный вентиль УА1	Коробка соединительная КСК-32 №7	1-37	Рз-Ц-Х-18	2,5		АКВВГ	5х2,5	3			
1-38	Задвижка Дз В1	То же	1-38	40х2	7		АКВВГ	14х2,5	8			
1-39	Задвижка Дз В2	"	1-39	40х2	7		АКВВГ	14х2,5	8			
1-40	Вентиль продувки конденсата ВП1	"	1-40	26х1,6	4		АКВВГ	4х2,5	5			
1-41	Вентиль продувки конденсата ВП2	"	1-41	Рз-Ц-Х-18	2,5		АКВВГ	4х2,5	3			
1-42	Коробка соединительная КСК-32 №7	Щит управления ШЭС 9102-3313 (шкаф №1,2)	—	—	—		АКВВГ	19х2,5	11			
1-43	Регулятор п.3а-1	Щит оператора	—	—	—		КВВГЭ	4х1,0	70			
1-44	Регулятор п.3а-2	То же	—	—	—		КВВГЭ	4х1,0	70			
1-45	Электромагнитный вентиль УА6.1	Коробка соединительная КСК-16 №8	1-45	Рз-Ц-Х-18	2		АКРВГ	4х2,5	6			
1-46	Пост управления SA6.9	Коробка соединительная КСК-16 №8	1-46	Рз-Ц-Х-18	1,5		АКВВГ	4х2,5	2			
1-47	Указатель уровня РДУ	То же	—	—	—		АКВВГ	4х2,5	3			
1-48	Коробка соединительная КСК-16 №8	Коробка соединительная КСК-16 №9	—	—	—		АКВВГ	7х2,5	1			
1-49	Термометр п.2	То же	1-49	Рз-Ц-Х-18	1		КВВГ	4х1,0	6			
1-50	Вентиль УА2	Коробка соединительная КСК-16 №10	1-50	Рз-Ц-Х-18	2		АКВВГ	3х2,5	3			
1-51	Вентиль УА3	То же	1-51	Рз-Ц-Х-18	2		АКВВГ	5х2,5	3			
1-52	Вентиль УА4	"	1-52	Рз-Ц-Х-18	2		АКВВГ	5х2,5	3			
1-53	Вентиль УА5	"	1-53	Рз-Ц-Х-18	2		АКВВГ	5х2,5	3			
1-54	Коробка соединительная КСК-16 №10	Коробка соединительная КСК-16 №9	—	—	—		АКВВГ	5х2,5	2			
1-55	Коробка соединительная КСК-16 №9	Щит оператора	—	—	—		АКВВГ	7х2,5	74			
1-56	То же	Щит управления ШЭС 9102-3313 (шкаф №1,2)	—	—	—		АКВВГ	7х2,5	20			
1-57	Щит управления ШЭС8503-0012	Щит управления ШЭС 9102-3313 (шкаф №3)	—	—	—		АКВВГ	14х2,5	5			

Типовой проект 904-1-55.84

Инв.№ подл. | Подп. и дата | Взам. инв.№

Инв. № 8689/3

48

Привязан			904-1-55.84	
	ГИП	Леонов	Компрессорная станция 6К-250.40 с осушкой воздуха	
	Нач.отд.	Христофоров		Стадия: РП; Лист: 47; Листов: 89
	Гл.спец.	Лавинский		
	Н.контр.	Зелечарова		
	Рук.гр.	Седых	Журнал кабельных проводок (продолжение)	ГИПРОСТРОЙДОРМАШ г.Ростов-на-Дону
Инв.№	Ст.инж.	Посуленко		
	Ст.техн.	Шуст		

Альбом 3

Маркировка кабеля	Трасса: Начало	Трасса: Конец	Проходы через: трубы: Маркировка	Проходы через: трубы: усл. проход. мм	Проходы через: трубы: Длина, м	Проходы через: ящики протяжные	Кабель по проекту: Марка, напряжение	Кабель по проекту: Кол., число жил и сечение	Кабель по проекту: Длина +6% м	Кабель проложено: Марка, напряжение	Кабель проложено: Кол., число жил и сечение	Кабель проложено: Длина, м
1-58	Щит управления ШЭС8503-0012	Щит управления ШЭС 9102-3313 (шкаф № 1.2)	—	—	—		АКВВГ	14×2.5	7			
1-59	Пульт управления ШЭС 9006-0012	Щит управления ШЭС 9102-3313 (шкаф №3)	—	—	—		АКВВГ	5×2,5	60			
1-60	То же	Щит управления ШЭС 8801-0013	—	—	—		АКВВГЭ	10×2.5	18			
1-61	Щит управления ШЭС 9102-3313 (шкаф № 1.2)	То же	—	—	—		АКВВГЭ	19×2.5	62			
1-62	То же	Пульт управления ШЭС 9006-0012	—	—	—		АКВВГ	37×2.5	60			
	Компрессор №2											
2-1	Колодка термометров Т1-Т9	Коробка соединительная КСК-32 №1	2-1	Р3-Ц-Х-32	1		КВВГ	27×1.0	1,5			
2-2	Термометр Т10	То же	2-2	Р3-Ц-Х-18	2,5		КВВГ	4×1.0	3			
2-3	Термометр Т11	"	2-3	Р3-Ц-Х-18	3,5		КВВГ	4×1.0	4			
2-4	Коробка соединительная КСК-32 №1	Щит управления ШЭС 9102-3313	2-4	Р3-Ц-Х-32	1		КВВГ	27×1.0	19			
2-5	Термометр ТВ1	Коробка соединительная КСК-32 №2	—	—	—		КВВГ	4×1.0	6			
2-6	Термометр ТВ2	То же	—	—	—		КВВГ	4×1.0	6			
2-7	Термометр ТВ3	"	—	—	—		КВВГ	4×1.0	5			
2-8	Термометр ТВ4	"	—	—	—		КВВГ	4×1.0	5			
2-9	Термометр ТВ5	"	—	—	—		КВВГ	4×1.0	2			
2-10	Термометр ТВ6	"	—	—	—		КВВГ	4×1.0	8			
2-11	Коробка соединительная КСК-32 №2	Щит управления ШЭС 9102-3313 (шкаф №3)	—	—	—		КВВГ	19×1.0	15			
2-12	Термометр ТМ1	Коробка соединительная КСК-16 №3	2-12	Р3-Ц-Х-18	4		КВВГ	4×1.0	5			
2-13	Термометр ТМ2	То же	2-13	Р3-Ц-Х-18	4		КВВГ	4×1.0	5			
2-14	Термометр ТМ4	"	—	—	—		КВВГ	4×1.0	1			
2-15	Термометр ТВ8	"	2-15	Р3-Ц-Х-18	1		КВВГ	4×1.0	12			
2-16	Термометр ТВ7	"	2-16	26×16	5		КВВГ	4×1.0	16			
2-17	Коробка соединительная КСК-16 №3	Щит управления ШЭС 9102-3313 (шкаф №3)	—	—	—		КВВГ	14×1.0	17			
2-18	Термометр ТП1	Коробка соединительная КСК-16 №4	2-18	Р3-Ц-Х-18	3,5		КВВГ	4×1.0	4			
2-19	Термометр ТП2	То же	2-19	Р3-Ц-Х-18	1,5		КВВГ	4×1.0	2			
2-20	Термометр ТП3	"	2-20	Р3-Ц-Х-18	1,5		КВВГ	4×1.0	2			
2-21	Термометр ТП4	"	2-21	Р3-Ц-Х-18	2,5		КВВГ	4×1.0	3			
2-22	Термометр ТП5	"	2-22	Р3-Ц-Х-18	2,5		КВВГ	4×1.0	3			
2-23	Коробка соединительная КСК-16 №4	Щит управления ШЭС 9102-3313 (шкаф №3)	2-23	Р3-Ц-Х-25	2		КВВГ	14×1.0	16			

Типовой проект 904-1-55.84

Взам.инв.№ | Подп. и дата | Инв.№подл.

Инв. № 8689/3

		904-1-55.84	
		Компрессорная станция 6К-250.80 с осушкой воздуха	
ГИП	Леонов		Стадия: РП; Лист: 48; Листов: 89
Нач.отд.	Христофоров		
Гл.спец.	Лавинский		
Н.контр.	Золотарева		
Рук.гр.	Седых		
Ст.инж.	Посупонько	Журнал кабельных проводок (продолжение)	ГИПРОСТРОЙДОРМАШ г.Ростов-на-Дону
Ст.техн.	Шуст		

Привязан

Инв.№

Альбом 3

Типовой проект 904-1-55.84

Маркировка кабеля	Трасса: Начало	Трасса: Конец	Проходы через: трубы: Маркировка	Проходы через: трубы: усл. прох. мм	Проходы через: трубы: Длина м	Ящики протяжные	Кабель по проекту: Марка, напряжение	Кабель по проекту: Кол., число жил и сечение	Кабель по проекту: Длина +6% м	Кабель проложено: Марка, напряжение	Кабель проложено: Кол., число жил и сечение	Кабель проложено: Длина м
2-24	Термометр ТП6	Коробка соединительная КСК-16 №5	2-24	РЗ-Ц-Х-18	4.5		КВВГ	4×1.0	5			
2-25	Термометр ТП7	То же	2-25	РЗ-Ц-Х-18	3.5		КВВГ	4×1.0	4			
2-26	Термометр ТП8	"	2-26	РЗ-Ц-Х-18	1.5		КВВГ	4×1.0	2			
2-27	Термометр ТП9	"	2-27	РЗ-Ц-Х-18	4.5		КВВГ	4×1.0	5			
2-28	Коробка соединительная КСК-16 №5	Щит управления ШЭС 9102-33/3 (шкаф №3)	2-28	РЗ-Ц-Х-25	1		КВВГ	14×1.0	20			
2-29	Задвижка нагнетания ДЗН	Щит управления ШЭС 9102-33/3 (шкаф №1.2)	2-29	РЗ-Ц-Х-25	2		АКВВГ	14×2.5	19			
2-30	Тиристорное возбудительное устройство	То же	—	—	—		АКВВГ	7×2.5	66			
2-31	В/в ячейка ВМ	"	2-31	26×1.6	2		АКВВГ	4×2.5	52			
2-32	Противопомпажный клапан ДПК	Коробка соединительная КСК-32 №6	2-32	РЗ-Ц-Х-25	1.5		АКВВГ	14×2.5	11			
2-33	Дроссельная заслонка ДДЗ	То же	2-33	РЗ-Ц-Х-25	1.5		АКВВГ	14×2.5	4			
2-34	Конечный выключатель дроссельной заслонки ВзД22	"	2-34	РЗ-Ц-Х-25	1.5		АКВВГ	4×2.5	4			
2-35	Коробка соединительная КСК-32 №6	Щит управления ШЭС 9102-33/3 (шкаф №1.2)	—	—	—		АКВВГ	19×2.5	8			
2-36	То же	Пульт управления ШЭС 9006-00/2	—	—	—		АКВВГ	7×2.5	51			
2-37	Электромагнитный вентиль УА1	Коробка соединительная КСК-32 №7	2-37	РЗ-Ц-Х-18	2.5		АКВВГ	5×2.5	3			
2-38	Задвижка Дз В1	То же	2-38	40×2	7		АКВВГ	14×2.5	8			
2-39	Задвижка Дз В2	"	2-39	40×2	7		АКВВГ	14×2.5	8			
2-40	Вентиль продувки конденсата ВП1	Коробка соединительная КСК-32 №7	2-40	26×1.6	4		АКВВГ	4×2.5	5			
2-41	Вентиль продувки конденсата ВП2	То же	2-41	РЗ-Ц-Х-18	2.5		АКВВГ	4×2.5	3			
2-42	Коробка соединительная КСК-32 №7	Щит управления ШЭС 9102-33/3 (шкаф 1.2)	—	—	—		АКВВГ	19×2.5	11			
2-43	Регулятор п.3а-1	Щит оператора	—	—	—		КВВГЭ	4×1.0	64			
2-44	Регулятор п.3а-2	То же	—	—	—		КВВГЭ	4×1.0	64			
2-45	Электромагнитный вентиль УА6.1	Коробка соединительная КСК-16 №8	2-45	РЗ-Ц-Х-18	2		АКРВГ	4×2.5	6			
2-46	Пост управления SA6.9	То же	2-46	РЗ-Ц-Х-18	1.5		АКВВГ	4×2.5	2			
2-47	Указатель уровня РДУ	"	—	—	—		АКВВГ	4×2.5	3			
2-48	Коробка соединительная КСК-16 №8	Коробка соединительная КСК-16 №9	—	—	—		АКВВГ	7×2.5	1			
2-49	Термометр п.2	То же	2-49	РЗ-Ц-Х-18	1		КВВГ	4×1.0	6			
2-50	Вентиль УА2	Коробка соединительная КСК-16 №10	2-50	РЗ-Ц-Х-18	2		АКВВГ	5×2.5	3			

Инв. № 8689/3

50

904-1-55.84

Компрессорная станция 6К-250АО с осушкой воздуха

ГИП	Леонов		25.5.85
Нач.отд.	Христофоров		
Гл.спец.	Лебинский		
Н.контр.	Золотарева		
Рук.гр.	Седых		
Ст.инж.	Посуленко		
Ст.техн.	Шуст		

Привязан

Инв. №

Стадия	Лист	Листов
РП	49	89

Журнал кабельных проводок (продолжение)

ГИПРОСТРОЙДОРМАШ г. Ростов-на-Дону

Альбом 3

Маркировка кабеля	Трасса: Начало	Трасса: Конец	Проходы через: трубы: Маркировка	Проходы через: трубы: усл. проход. мм	Проходы через: трубы: Длина м	Проходы через: Ящики протяжные	Кабель по проекту: Марка напряжение	Кабель по проекту: Кол., число жил сечение	Кабель по проекту: Длина +6% м	Кабель проложено: Марка напряжение	Кабель проложено: Кол., число жил сечение	Кабель проложено: Длина м
2-51	Вентиль УАЗ	Коробка соединительная КСК-16 №10	2-51	Р3-Ц-Х-18	2		АКВВГ	5х2.5	3			
2-52	Вентиль УАЧ	То же	2-52	Р3-Ц-Х-18	2		АКВВГ	5х2.5	3			
2-53	Вентиль УАБ	"	2-53	Р3-Ц-Х-18	2		АКВВГ	5х2.5	3			
2-54	Коробка соединительная КСК-16 №10	Коробка соединительная КСК-16 №9	—	—	—		АКВВГ	5х2.5	2			
2-55	Коробка соединительная КСК-16 №9	Щит оператора	—	—	—		АКВВГ	7х2.5	68			
2-56	То же	Щит управления ШЭС9102-3313 (шкаф №1.2)	—	—	—		АКВВГ	7х2.5	20			
2-57	Щит управления ШЭС8503-0012	Щит управления ШЭС9102-3313 (шкаф №3)	—	—	—		АКВВГ	14х2.5	5			
2-58	То же	Щит управления ШЭС9102-3313 (шкаф №1.2)	—	—	—		АКВВГ	14х2.5	7			
2-59	Пульт управления ШЭС9006-0012	Щит управления ШЭС9102-3313 (шкаф №3)	—	—	—		АКВВГ	5х2.5	53			
2-60	То же	Щит управления ШЭС8801-0013	—	—	—		АКВВГЭ	10х2.5	17			
2-61	Щит управления ШЭС9102-3313 (шкаф №1.2)	То же	—	—	—		АКВВГЭ	19х2.5	55			
2-62	То же	Пульт управления ШЭС9006-0012	—	—	—		АКВВГ	37х2.5	53			
	Компрессор	№3										
3-1	Колодка термометров Т1-Т9	Коробка соединительная КСК-32 №1	3-1	Р3-Ц-Х-32	1		КВВГ	27х1.0	1.5			
3-2	Термометр Т10	То же	3-2	Р3-Ц-Х-18	2.5		КВВГ	4х1.0	3			
3-3	Термометр Т11	"	3-3	Р3-Ц-Х-18	3.5		КВВГ	4х1.0	4			
3-4	Коробка соединительная КСК-32 №1	Щит управления ШЭС 9102-3313 (шкаф №3)	3-4	Р3-Ц-Х-32	1		КВВГ	27х1.0	19			
3-5	Термометр ТВ1	Коробка соединительная КСК-32 №2	—	—	—		КВВГ	4х1.0	6			
3-6	Термометр ТВ2	То же	—	—	—		КВВГ	4х1.0	6			
3-7	Термометр ТВ3	"	—	—	—		КВВГ	4х1.0	5			
3-8	Термометр ТВ4	"	—	—	—		КВВГ	4х1.0	5			
3-9	Термометр ТВ5	"	—	—	—		КВВГ	4х1.0	2			
3-10	Термометр ТВ6	"	—	—	—		КВВГ	4х1.0	8			
3-11	Коробка соединительная КСК-32 №2	Щит управления ШЭС 9102-3313 (шкаф №3)	—	—	—		КВВГ	19х1.0	15			
3-12	Термометр ТМ1	Коробка соединительная КСК-16 №3	3-12	Р3-Ц-Х-18	4		КВВГ	4х1.0	5			
3-13	Термометр ТМ2	То же	3-13	Р3-Ц-Х-18	4		КВВГ	4х1.0	5			
3-14	Термометр ТМ4	"	—	—	—		КВВГ	4х1.0	1			
3-15	Термометр ТВ8	"	3-15	Р3-Ц-Х-18	1		КВВГ	4х1.0	12			
3-16	Термометр ТВ7	"	3-16	26х1.6	5		КВВГ	4х1.0	16			
3-17	Коробка соединительная КСК-16 №3	Щит управления ШЭС 9102-3313 (шкаф №3)	—	—	—		КВВГ	14х1.0	17			

Типовой проект 904-1-55.84 Альбом 3

Инв. № подл. | Подп. и дата | Взам. инв. №

Инв. № 8689/3

51

904-1-55.84

Компрессорная станция 6К-250 АО с осушкой воздуха

ГИП	Леонов		05.82
Нач. отд.	Христофоров		
Гл. спец.	Ленинский		
Н. контр.	Золотарева		
Рук. гр.	Седых		
Ст. инж.	Повупонова		
Ст. техн.	Шист		

Привязан

Инв. №

Стадия	Лист	Листов
РП	50	89

Журнал кабельных проводок (продолжение)

ГИПРОСТРОЙДОРМАШ г. Ростов-на-Дону

Альбом 3

Маркировка кабеля	Трасса: Начало	Трасса: Конец	Проходы через: трубы: Маркировка	Проходы через: трубы: усл. проход. мм	Проходы через: трубы: Длина м	Ящики протяжные	Кабель по проекту: Марка, напряжение	Кабель по проекту: Кол., число жил и сечение	Кабель по проекту: Длина + 5% м	Кабель проложено: Марка, напряжение	Кабель проложено: Кол., число жил и сечение	Кабель проложено: Длина м
3-18	Термометр ТП1	Коробка соединительная КСК-16 №4	3-18	Р3-Ц-Х-18	3,5		КВВГ	4х1,0	4			
3-19	Термометр ТП2	То же	3-19	Р3-Ц-Х-18	1,5		КВВГ	4х1,0	2			
3-20	Термометр ТП3	"	3-20	Р3-Ц-Х-18	1,5		КВВГ	4х1,0	2			
3-21	Термометр ТП4	"	3-21	Р3-Ц-Х-18	2,5		КВВГ	4х1,0	3			
3-22	Термометр ТП5	"	3-22	Р3-Ц-Х-18	2,5		КВВГ	4х1,0	3			
3-23	Коробка соединительная КСК-16 №4	Щит управления ШЭС 9102-3313 (шкаф №3)	3-23	Р3-Ц-Х-25	2		КВВГ	14х1,0	16			
3-24	Термометр ТП6	Коробка соединительная КСК-16 №5	3-24	Р3-Ц-Х-18	4,5		КВВГ	4х1,0	5			
3-25	Термометр ТП7	То же	3-25	Р3-Ц-Х-18	3,5		КВВГ	4х1,0	4			
3-26	Термометр ТП8	"	3-26	Р3-Ц-Х-18	1,5		КВВГ	4х1,0	2			
3-27	Термометр ТП9	"	3-27	Р3-Ц-Х-18	4,5		КВВГ	4х1,0	5			
3-28	Коробка соединительная КСК-16 №5	Щит управления ШЭС 9102-3313 (шкаф №3)	3-28	Р3-Ц-Х-25	1		КВВГ	14х1,0	20			
3-29	Задвижка нагнетания ДЗН	Щит управления ШЭС 9102-3313 (шкаф №1.2)	3-29	Р3-Ц-Х-25	2		АКВВГ	14х2,5	19			
3-30	Тиристорное возбудительное устройство	То же	—	—	—		АКВВГ	7х2,5	60			
3-31	В/в ячейка ВМ	"	3-31	26х1,6	2		АКВВГ	4х2,5	56			
3-32	Противопомпажный клапан ДПК	Коробка соединительная КСК-32 №6	3-32	Р3-Ц-Х-25	1,5		АКВВГ	14х2,5	11			
3-33	Дроссельная заслонка ДДЗ	То же	3-39	Р3-Ц-Х-25	1,5		АКВВГ	14х2,5	4			
3-34	Конечный выключатель дроссельной заслонки ВЗД22	"	3-34	Р3-Ц-Х-25	1,5		АКВВГ	4х2,5	4			
3-35	Коробка соединительная КСК-32 №6	Щит управления ШЭС 9102-3313 (шкаф №1,2)	—	—	—		АКВВГ	19х2,5	8			
3-36	То же	Пульт управления ШЭС 9006-0012	—	—	—		АКВВГ	7х2,5	44			
3-37	Электромагнитный вентиль УА1	Коробка соединительная КСК-32 №7	3-37	Р3-Ц-Х-18	2,5		АКВВГ	5х2,5	3			
3-38	Задвижка Дз В1	То же	3-38	40х2	7		АКВВГ	14х2,5	8			
3-39	Задвижка Дз В2	"	3-39	40х2	7		АКВВГ	14х2,5	8			
3-40	Вентиль продувки конденсата ВП1	"	3-40	26х1,6	4		АКВВГ	4х2,5	5			
3-41	Вентиль продувки конденсата ВП2	"	3-41	Р3-Ц-Х-18	2,5		АКВВГ	4х2,5	3			
3-42	Коробка соединительная КСК-32 №7	Щит управления ШЭС 9102-3313 (шкаф №1.2)	—	—	—		АКВВГ	19х2,5	11			
3-43	Регулятор п.3а-1	Щит оператора	—	—	—		КВВГЭ	4х1,0	57			
3-44	Регулятор п.3а-2	То же	—	—	—		КВВГЭ	4х1,0	57			
3-45	Электромагнитный вентиль УА6.1	Коробка соединительная КСК-16 №8	3-45	Р3-Ц-Х-18	2		АКВВГ	4х2,5	6			
3-46	Пост управления SA6.9	То же	3-46	Р3-Ц-Х-18	1,5		АКВВГ	4х2,5	2			

Типовой проект 904-1-55.84

Инв. № подл. | Подп. и дата | Взам. инв. №

Инв. № 8689/3

52

904-1-55-84 А			
Компрессорная станция 6К-250АО с осушкой воздуха			
Привязан	ГИП Леонов		Стадия: РП; Лист: 51; Листов: 89
	Нач.отд. Христофоров		
	Гл.спец. Левинский		
	Н.контр. Золотарева		
	Рук.гр. Седых		
Инв. №	Ст.инж. Посунько		Журнал кабельных проводок (продолжение)
	Ст.техн. Шуст		ГИПРОСТРОЙДОРМАШ г. Ростов-на-Дону

Альбом 3

Типовой проект 904-1-55.84

Маркировка кабеля	Трасса: Начало	Трасса: Конец	Проходы через: трубы: Маркировка	Проходы через: трубы: усл. прох. мм	Проходы через: трубы: Длина м	Ящики протяжные	Кабель по проекту: Марка, напряжение	Кабель по проекту: Кол., число жил и сечение	Кабель по проекту: Длина +6% м	Кабель проложено: Марка, напряжение	Кабель проложено: Кол., число жил и сечение	Кабель проложено: Длина м
3-47	Указатель уровня РДУ	Коробка соединительная КСК-16 №8	—	—	—		АКВВГ	4×2.5	3			
3-48	Коробка соединительная КСК-16 №8	Коробка соединительная КСК-16 №9	—	—	—		АКВВГ	7×2.5	1			
3-49	Термометр п.2	То же	3-49	РЗ-Ц-Х-18	1		КВВГ	4×1.0	6			
3-50	Вентиль УА2	Коробка соединительная КСК-16 №10	3-50	РЗ-Ц-Х-18	2		АКВВГ	5×2.5	3			
3-51	Вентиль УА3	То же	3-51	РЗ-Ц-Х-18	2		АКВВГ	5×2.5	3			
3-52	Вентиль УА4	"	3-52	РЗ-Ц-Х-18	2		АКВВГ	5×2.5	3			
3-53	Вентиль УА5	"	3-53	РЗ-Ц-Х-18	2		АКВВГ	5×2.5	3			
3-54	Коробка соединительная КСК-16 №10	Коробка соединительная КСК-16 №9	—	—	—		АКВВГ	5×2.5	2			
3-55	Коробка соединительная КСК-16 №9	Щит оператора	—	—	—		АКВВГ	7×2.5	61			
3-56	То же	Щит управления ШЭС 9102-33/3 (шкаф №1.2)	—	—	—		АКВВГ	7×2.5	20			
3-57	Щит управления ШЭС 8503-00/2	Щит управления ШЭС 9102-33/3 (шкаф №3)	—	—	—		АКВВГ	14×2.5	5			
3-58	То же	Щит управления ШЭС 9102-33/3 (шкаф №1.2)	—	—	—		АКВВГ	14×2.5	7			
3-59	Пульт управления ШЭС 9006-00/2	Щит управления ШЭС 9102-33/3 (шкаф №3)	—	—	—		АКВВГ	5×2.5	46			
3-60	То же	Щит управления ШЭС 8801-00/3	—	—	—		АКВВГЭ	10×2.5	16			
3-61	Щит управления ШЭС 9102-33/3 (шкаф №1.2)	То же	—	—	—		АКВВГЭ	19×2.5	48			
3-62	То же	Пульт управления ШЭС 9006-00/2	—	—	—		АКВВГ	37×2.5	46			

Маркировка кабеля	Трасса: Начало	Трасса: Конец	Проходы через: трубы: Маркировка	Проходы через: трубы: усл. прох. мм	Проходы через: трубы: Длина м	Ящики протяжные	Кабель по проекту: Марка, напряжение	Кабель по проекту: Кол., число жил и сечение	Кабель по проекту: Длина +6% м	Кабель проложено: Марка, напряжение	Кабель проложено: Кол., число жил и сечение	Кабель проложено: Длина м
	Компрессор	№4										
4-1	Колодка термометров Т1-Т9	Коробка соединительная КСК-32 №1	4-1	РЗ-Ц-Х-32	1		КВВГ	27×1.0	1.5			
4-2	Термометр Т10	То же	4-2	РЗ-Ц-Х-18	2.5		КВВГ	4×1.0	3			
4-3	Термометр Т11	"	4-3	РЗ-Ц-Х-18	3.5		КВВГ	4×1.0	4			
4-4	Коробка соединительная КСК-32 №1	Щит управления ШЭС 9102-33/3 (шкаф №3)	4-4	РЗ-Ц-Х-32	1		КВВГ	27×1.0	19			
4-5	Термометр ТВ1	Коробка соединительная КСК-32 №2	—	—	—		КВВГ	4×1.0	6			
4-6	Термометр ТВ2	То же	—	—	—		КВВГ	4×1.0	6			
4-7	Термометр ТВ3	"	—	—	—		КВВГ	4×1.0	5			
4-8	Термометр ТВ4	"	—	—	—		КВВГ	4×1.0	5			
4-9	Термометр ТВ5	"	—	—	—		КВВГ	4×1.0	2			
4-10	Термометр ТВ6	"	—	—	—		КВВГ	4×1.0	8			
4-11	Коробка соединительная КСК-32 №2	Щит управления ШЭС 9102-33/3 (шкаф №3)	—	—	—		КВВГ	19×1.0	15			

Инв. № 8689/3

53

904-1-55.84 А

Компрессорная станция 6К-250АО с осушкой воздуха.

ГИП	Леонов		25.5.83
Нач.отд.	Христофоров		
Гл.спец.	Левинский		
Н.контр.	Золотарева		
Рук.гр.	Седых		
Ст.инж.	Посуленко		
Ст.техн.	Шуст		

Привязан

Инв. №

Стадия	Лист	Листов
РП	52	89

Журнал кабельных проводок (продолжение)

ГИПРОСТРОЙДОРМАШ г.Ростов-на-Дону

Маркировка кабеля	Трасса: Начало	Трасса: Конец	Проходы через: трубы: Маркировка	Проходы через: трубы: усл. прох. мм	Проходы через: трубы: Длина м	Ящики протяжные	Кабель по проекту: Марка, напряжение	Кабель по проекту: Кол., число жил и сечение	Кабель по проекту: Длина +6% м	Кабель проложено: Марка, напряжение	Кабель проложено: Кол., число жил и сечение	Кабель проложено: Длина м
Ч-12	Термометр ТМ1	Коробка соединительная КСК-16 №3	Ч-12	Р3-Ц-Х-18	4		КВВГ	4х1.0	5			
Ч-13	Термометр ТМ2	То же	Ч-13	Р3-Ц-Х-18	4		КВВГ	4х1.0	5			
Ч-14	Термометр ТМ4	"	—	—	—		КВВГ	4х1.0	1			
Ч-15	Термометр ТВ8	"	Ч-15	Р3-Ц-Х-18	1		КВВГ	4х1.0	12			
Ч-16	Термометр ТВ7	"	Ч-16	26х1.6	5		КВВГ	4х1.0	16			
Ч-17	Коробка соединительная КСК-16 №3	Щит управления ШЭС 9103-3313 (шкаф №3)	—	—	—		КВВГ	14х1.0	17			
Ч-18	Термометр ТП1	Коробка соединительная КСК-16 №4	Ч-18	Р3-Ц-Х-18	3.5		КВВГ	4х1.0	4			
Ч-19	Термометр ТП2	То же	Ч-19	Р3-Ц-Х-18	1.5		КВВГ	4х1.0	2			
Ч-20	Термометр ТП3	"	Ч-20	Р3-Ц-Х-18	1.5		КВВГ	4х1.0	2			
Ч-21	Термометр ТП4	"	Ч-21	Р3-Ц-Х-18	2.5		КВВГ	4х1.0	3			
Ч-22	Термометр ТП5	"	Ч-22	Р3-Ц-Х-18	2.5		КВВГ	4х1.0	3			
Ч-23	Коробка соединительная КСК-16 №4	Щит управления ШЭС 9102-3313 (шкаф №3)	Ч-23	Р3-Ц-Х-25	2		КВВГ	14х1.0	16			
Ч-24	Термометр ТП6	Коробка соединительная КСК-16 №5	Ч-24	Р3-Ц-Х-18	4.5		КВВГ	4х1.0	5			
Ч-25	Термометр ТП7	То же	Ч-25	Р3-Ц-Х-18	3.5		КВВГ	4х1.0	4			
Ч-26	Термометр ТП8	"	Ч-26	Р3-Ц-Х-18	1.5		КВВГ	4х1.0	2			
Ч-27	Термометр ТП9	"	Ч-27	Р3-Ц-Х-18	4.5		КВВГ	4х1.0	5			
Ч-28	Коробка соединительная КСК-16 №5	Щит управления ШЭС 9102-3313 (шкаф №3)	Ч-28	Р3-Ц-Х-25	1		КВВГ	14х1.0	20			
Ч-29	Задвижка нагнетания ДЗН	Щит управления ШЭС 9102-3313 (шкаф №1.2)	Ч-29	Р3-Ц-Х-25	2		АКВВГ	14х2.5	19			
Ч-30	Тиристорное возбудительное устройство	Щит управления ШЭС 9102-3313 (шкаф №1.2)	—	—	—		АКВВГ	7х2.5	55			
Ч-31	в/в ячейка ВМ	То же	Ч-31	26х1.6	2		АКВВГ	4х2.5	40			
Ч-32	Противопомпажный клапан ДПК	Коробка соединительная КСК-32 №6	Ч-32	Р3-Ц-Х-25	1.5		АКВВГ	14х2.5	11			
Ч-33	Дроссельная заслонка ДДЗ	То же	Ч-33	Р3-Ц-Х-25	1.5		АКВВГ	14х2.5	4			
Ч-34	Конечный выключатель дроссельной заслонки ВЗД22	"	Ч-34	Р3-Ц-Х-25	1.5		АКВВГ	4х2.5	4			
Ч-35	Коробка соединительная КСК-32 №6	Щит управления ШЭС 9102-3313 (шкаф №1.2)	—	—	—		АКВВГ	19х2.5	8			
Ч-36	То же	Пульт управления Ш. 9006-0012	—	—	—		АКВВГ	7х2.5	37			
Ч-37	Электромагнитный вентиль УА1	Коробка соединительная КСК-32 №7	Ч-37	Р3-Ц-Х-18	2.5		АКВВГ	5х2.5	3			
Ч-38	Задвижка ДЗВ1	То же	Ч-38	40х2	7		АКВВГ	14х2.5	8			
Ч-39	Задвижка ДЗВ2	"	Ч-39	40х2	7		АКВВГ	14х2.5	8			
Ч-40	Вентиль продувки конденсата ВП1	"	Ч-40	26х1.6	4		АКВВГ	4х2.5	5			

Альбом 3

Типовой проект 904-1-55.84

Инв.№ подл. | Подп. и дата | Взам. инв.№

Инв. № 8689/3

54

				904-1-55.84	А
				Компрессорная станция 6К-250 АО с обушкой воздуха	
ГИП	Леонов		25.83		Стадия: Р; Лист: 53; Листов: 89
Нач.отд.	Христофоров				
Гл.спец.	Левинский				
Н.контр.	Золтарева				
Рук.гр.	Седых			Журнал кабельных проводок (продолжение)	ГИПРОСТРОЙДОРМАШ г. Ростов-на-Дону
Ст.инж.	Повупонько				
Ст.техн.	Шуст				

Привязан

Инв.№

Альбом 3

Типовой проект 904-1-55.84

Маркировка кабеля	Трасса: Начало	Трасса: Конец	Проходы через: трубы: Маркировка	Проходы через: трубы: усл. прох. мм	Проходы через: трубы: Длина м	Ящики протяжные	Кабель по проекту: Марка напряжение	Кабель по проекту: Кол., число жил и сечение	Кабель по проекту: Длина +6% м	Кабель проложено: Марка напряжение	Кабель проложено: Кол., число жил и сечение	Кабель проложено: Длина м
4-41	Вентиль продувки конденсата ВП2	Коробка соединительная КСК-32 №7	4-41	РЗ-Ц-Х-18	2.5		АКВВГ	4×2.5	3			
4-42	Коробка соединительная КСК-32 №7	Щит управления ШЭС 9102-33/3 (шкаф №1.2)	—	—	—		АКВВГ	19×2.5	11			
4-43	Регулятор п.3а-1	Щит оператора	—	—	—		КВВГЭ	4×1.0	51			
4-44	Регулятор п.3а-2	То же	—	—	—		КВВГЭ	4×1.0	51			
4-45	Электромагнитный вентиль УА6.1	Коробка соединительная КСК-16 №8	4-45	РЗ-Ц-Х-18	2		АКРВГ	4×2.5	6			
4-46	Пост управления SA6.9	То же	4-46	РЗ-Ц-Х-18	1.5		АКВВГ	4×2.5	2			
4-47	Указатель уровня РДУ	"	—	—	—		АКВВГ	4×2.5	3			
4-48	Коробка соединительная КСК-16 №8	Коробка соединительная КСК-16 №9	—	—	—		АКВВГ	7×2.5	1			
4-49	Термометр п.2	То же	4-49	РЗ-Ц-Х-18	1		КВВГ	4×1.0	6			
4-50	Вентиль УА2	Коробка соединительная КСК-16 №10	4-50	РЗ-Ц-Х-18	2		АКВВГ	5×2.5	3			
4-51	Вентиль УА3	То же	4-51	РЗ-Ц-Х-18	2		АКВВГ	5×2.5	3			
4-52	Вентиль УА4	"	4-52	РЗ-Ц-Х-18	2		АКВВГ	5×2.5	3			
4-53	Вентиль УА5	"	4-53	РЗ-Ц-Х-18	2		АКВВГ	5×2.5	3			
4-54	Коробка соединительная КСК-16 №10	Коробка соединительная КСК-16 №9	—	—	—		АКВВГ	5×2.5	2			
4-55	Коробка соединительная КСК-16 №9	Щит оператора	—	—	—		АКВВГ	7×2.5	55			
4-56	То же	Щит управления ШЭС 9102-33/3 (шкаф №1.2)	—	—	—		АКВВГ	7×2.5	20			
4-57	Щит управления ШЭС 8603-00/2	Щит управления ШЭС 9102-33/3 (шкаф №3)	—	—	—		АКВВГ	14×2.5	5			
4-58	То же	Щит управления ШЭС 9102-33/3 (шкаф №1.2)	—	—	—		АКВВГ	14×2.5	7			
4-59	Пульт управления ШЭС 9006-00/2	Щит управления ШЭС 9108-33/3 (шкаф №3)	—	—	—		АКВВГ	5×2.5	60			
4-60	То же	Щит управления ШЭС 8801-00/3	—	—	—		АКВВГЭ	10×2.5	15			
4-61	Щит управления ШЭС 9102-33/3 (шкаф №1.2)	То же	—	—	—		АКВВГЭ	19×2.5	42			
4-62	То же	Пульт управления ШЭС 9006-00/2	—	—	—		АКВВГ	37×2.5	38			
	Компрессор № 5											
5-1	Колодка термометров Т1-Т9	Коробка соединительная КСК-32 №1	5-1	РЗ-Ц-Х-32	1		КВВГ	27×1.0	1.5			
5-2	Термометр Т10	То же	5-2	РЗ-Ц-Х-18	2.5		КВВГ	4×1.0	3			
5-3	Термометр Т11	"	5-3	РЗ-Ц-Х-18	3.5		КВВГ	4×1.0	4			
5-4	Коробка соединительная КСК-32 №1	Щит управления ШЭС 9102-33/3 (шкаф №3)	5-4	РЗ-Ц-Х-32	1		КВВГ	27×1.0	19			
5-5	Термометр ТВ1	Коробка соединительная КСК-32 №2	—	—	—		КВВГ	4×1.0	6			
5-6	Термометр ТВ2	То же	—	—	—		КВВГ	4×1.0	6			

Инв. № 8689/3

55

904-1-55.84

Компрессорная станция 6К-250А0 с осушкой воздуха

Гип	Леонов		
Нач.отд.	Христофоров		
Гл.спец.	Левинский		
Н.контр.	Золотарева		
Рук.гр.	Седых		
Ст.инж.	Посыпанько		
Ст.техн.	Шуст		

Привязан

Инв. №

Стадия	Лист	Листов
РП	54	89

Журнал кабельных проводок (продолжение)

ГИПРОСТРОЙДОРМАШ г.Ростов-на-Дону

Инв. № подл. | Подп. и дата | Взам. инв. №

Альбом 3

Маркировка кабеля	Трасса: Начало	Трасса: Конец	Проходы через: трубы: Маркировка	Проходы через: трубы: усл. прох. мм	Проходы через: трубы: длина м	Проходы через: ящики протяжные	Кабель по проекту: Марка, напряжение	Кабель по проекту: Кол., число жил и сечение	Кабель по проекту: Длина +6% м	Кабель проложено: Марка, напряжение	Кабель проложено: Кол., число жил и сечение	Кабель проложено: Длина м
5-7	Термометр ТВ3	Коробка соединительная КСК-32 №2	—	—	—		КВВГ	4х1.0	5			
5-8	Термометр ТВ4	"	—	—	—		КВВГ	4х1.0	5			
5-9	Термометр ТВ5	"	—	—	—		КВВГ	4х1.0	2			
5-10	Термометр ТВ6	"	—	—	—		КВВГ	4х1.0	8			
5-11	Коробка соединительная КСК-32 №2	Щит управления ШЭС 9102-3313 (шкаф №3)	—	—	—		КВВГ	19х1.0	15			
5-12	Термометр ТМ1	Коробка соединительная КСК-16 №3	5-12	РЗ-Ц-Х-18	4		КВВГ	4х1.0	5			
5-13	Термометр ТМ2	То же	5-13	РЗ-Ц-Х-18	4		КВВГ	4х1.0	5			
5-14	Термометр ТМ4	"	—	—	—		КВВГ	4х1.0	1			
5-15	Термометр ТВ8	"	5-15	РЗ-Ц-Х-18	1		КВВГ	4х1.0	12			
5-16	Термометр ТВ7	"	5-16	26х1,6	5		КВВГ	4х1.0	16			
5-17	Коробка соединительная КСК-16 №3	Щит управления ШЭС 9102-3313 (шкаф №3)	—	—	—		КВВГ	14х1.0	17			
5-18	Термометр ТП1	Коробка соединительная КСК-16 №4	5-18	РЗ-Ц-Х-18	3,5		КВВГ	4х1.0	4			
5-19	Термометр ТП2	То же	5-19	РЗ-Ц-Х-18	1.5		КВВГ	4х1.0	2			
5-20	Термометр ТП3	"	5-20	РЗ-Ц-Х-18	1.5		КВВГ	4х1.0	2			
5-21	Термометр ТП4	"	5-21	РЗ-Ц-Х-18	2.5		КВВГ	4х1.0	3			
5-22	Термометр ТП5	"	5-22	РЗ-Ц-Х-18	2.5		КВВГ	4х1.0	3			
5-23	Коробка соединительная КСК-16 №4	Щит управления ШЭС 9102-3313 (шкаф №3)	5-23	РЗ-Ц-Х-25	2		КВВГ	14х1.0	16			
5-24	Термометр ТП6	Коробка соединительная КСК-16 №5	5-24	РЗ-Ц-Х-18	4.5		КВВГ	4х1.0	5			
5-25	Термометр ТП7	Коробка соединительная КСК-16 №5	5-25	РЗ-Ц-Х-18	3,5		КВВГ	4х1.0	4			
5-26	Термометр ТП8	"	5-26	РЗ-Ц-Х-18	1.5		КВВГ	4х1.0	2			
5-27	Термометр ТП9	"	5-27	РЗ-Ц-Х-18	4.5		КВВГ	4х1.0	5			
5-28	Коробка соединительная КСК-16 №5	Щит управления ШЭС 9102-3313 (шкаф №3)	5-28	РЗ-Ц-Х-25	1		КВВГ	14х1.0	20			
5-29	Задвижка нагнетания ДЗН	Щит управления ШЭС 9102-3313 (шкаф №1,2)	5-29	РЗ-Ц-Х-25	2		АКВВГ	14х2.5	19			
5-30	Тиристорное возбудительное устройство	Щит управления ШЭС 9102-3313 (шкаф №1.2)	—	—	—		АКВВГ	7х2.5	50			
5-31	В/В ячейка ВМ	То же	5-31	26х1,6	2		АКВВГ	4х2.5	44			
5-32	Противопомпажный клапан ДПК	Коробка соединительная КСК-32 №6	5-32	РЗ-Ц-Х-25	1.5		АКВВГ	14х2.5	11			
5-33	Дроссельная заслонка ДДЗ	То же	5-33	РЗ-Ц-Х-25	1.5		АКВВГ	14х2.5	4			
5-34	Конечный выключатель дроссельной заслонки ВЗД33	"	5-34	РЗ-Ц-Х-25	1.5		АКВВГ	4х2.5	4			
5-35	Коробка соединительная КСК-32 №6	Щит управления ШЭС 9102-3313 (шкаф №1.2)	—	—	—		АКВВГ	19х2.5	8			

Типовой проект 904-1-55.84

Взам. инв.№ | Подп. и дата | Инв.№ подл.

Инв. № 8689/3

56

			904-1-55.84	А
			Компрессорная станция 6К-250АВ с осушкой воздуха	
				Стадия: РП; Лист: 55; Листов: 89
ГИП	Леонов		Журнал кабельных проводок (продолжение)	ГИПРОСТРОЙДОРМАШ г. Ростов-на-Дону
Нач.отд.	Христофоров			
Гл.спец.	Левинский			
Н.контр.	Золотарева			
Рук.гр.	Седых			
Ст.инж.	Просуленко			
Ст.техн.	Шуста			

Привязан

Инв. №

Альбом 3

Типовой проект 904-1-55.84

Маркировка кабеля	Трасса: Начало	Трасса: Конец	Проходы через: трубы: Маркировка	Проходы через: трубы: усл. прох. мм	Проходы через: трубы: Длина м	Ящики протяжные	Кабель по проекту: Марка, напряжение	Кабель по проекту: Кол., число жил и сечение	Кабель по проекту: Длина +6% м	Кабель проложено: Марка, напряжение	Кабель проложено: Кол., число жил и сечение	Кабель проложено: Длина м
5-36	Коробка соединительная КСК-32 №6	Пульт управления ШЭС 9006-0012	—	—	—		АКВВГ	7×2.5	30			
5-37	Электромагнитный вентиль УА1	Коробка соединительная КСК-32 №7	5-37	Рз-Ц-Х-18	2.5		АКВВГ	5×2.5	3			
5-38	Задвижка Дз В1	То же	5-38	40×2	7		АКВВГ	14×2.5	8			
5-39	Задвижка Дз В2	"	5-39	40×2	7		АКВВГ	14×2.5	8			
5-40	Вентиль продувки конденсата ВП1	"	5-40	26×1.6	4		АКВВГ	4×2.5	5			
5-41	Вентиль продувки конденсата ВП2	"	5-41	Рз-Ц-Х-18	2.5		АКВВГ	4×2.5	3			
5-42	Коробка соединительная КСК-32 №7	Щит управления ШЭС 9102-3313 (шкаф №1.2)	—	—	—		АКВВГ	19×2.5	11			
5-43	Регулятор п.3а-1	Щит оператора	—	—	—		КВВГЭ		44			
5-44	Регулятор п.3а-2	То же	—	—	—		КВВГЭ		44			
5-45	Электромагнитный вентиль УА 6.1	Коробка соединительная КСК-16 №8	5-45	Рз-Ц-Х-18	2		АКРВГ	4×2.5	6			
5-46	Пост управления SA 6.9	То же	5-46	Рз-Ц-Х-18	1.5		АКВВГ	4×2.5	2			
5-47	Указатель уровня РДУ	"	—	—	—		АКВВГ	4×2.5	3			
5-48	Коробка соединительная КСК-16 №8	Коробка соединительная КСК-16 №9	—	—	—		АКВВГ	7×2.5	1			
5-49	Термометр п.2	То же	5-49	Рз-Ц-Х-18	1		КВВГ	4×1.0	6			
5-50	Вентиль УА2	Коробка соединительная КСК-16 №10	5-50	Рз-Ц-Х-18	2		АКВВГ	5×2.5	3			
5-51	Вентиль УА3	То же	5-51	Рз-Ц-Х-18	2		АКВВГ	5×2.5	3			
5-52	Вентиль УА4	"	5-52	Рз-Ц-Х-18	2		АКВВГ	5×2.5	3			
5-53	Вентиль УА5	Коробка соединительная КСК-16 №10	5-53	Рз-Ц-Х-18	2		АКВВГ	5×2.5	3			
5-54	Коробка соединительная КСК-16 №10	Коробка соединительная КСК-16 №9	—	—	—		АКВВГ	5×2.5	2			
5-55	Коробка соединительная КСК-16 №9	Щит оператора	—	—	—		АКВВГ	7×2.5	48			
5-56	То же	Щит управления ШЭС 9102-3313 (шкаф №1.2)	—	—	—		АКВВГ	7×2.5	20			
5-57	Щит управления ШЭС 8502-0012	Щит управления ШЭС 9102-3313 (шкаф №3)	—	—	—		АКВВГ	14×2.5	5			
5-58	То же	Щит управления ШЭС 9102-3313 (шкаф №1.2)	—	—	—		АКВВГ	14×2.5	7			
5-59	Пульт управления ШЭС 9006-0012	Щит управления ШЭС 9102-3313 (шкаф №3)	—	—	—		АКВВГ	5×2.5	32			
5-60	То же	Щит управления ШЭС 8801-0013	—	—	—		АКВВГЭ	10×2.5	14			
5-61	Щит управления ШЭС 9102-3313 (шкаф №1.2)	Щит управления ШЭС 8801-0013	—	—	—		АКВВГЭ	19×2.5	36			
5-62	То же	Пульт управления ШЭС 9006-0012	—	—	—		АКВВГ	37×2.5	32			

Инв. № 8689/3

57

904-1-55.84 А			
Компрессорная станция 6К-250АО с осушкой воздуха			
ГИП Леонов		Стадия	Лист	Листов
Нач.отд. Хрисогонов		РП	56	89
Гл.спец. Пивоваров				
Н.контр. Калугина				
Рук.гр. Свелы				
Ст.инж. Плотников				
Ст.техн. Шчеп				
Привязан	Журнал кабельных проводок (продолжение)	ГИПРОСТРОЙДОРМАШ г.Ростов-на-Дону	
Инв.№			

Инв.№ подл. | Подп. и дата | Взам.инв.№

Альбом 3

Типовой проект 904-1-55.84

Маркировка кабеля	Трасса: Начало	Трасса: Конец	Проходы через: трубы: Маркировка	Проходы через: трубы: усл. прох. мм	Проходы через: трубы: Длина м	Ящики протяжные	Кабель по проекту: Марка, напряжение	Кабель по проекту: Кол., число жил и сечение	Кабель по проекту: Длина +6% м	Кабель проложено: Марка, напряжение	Кабель проложено: Кол., число жил и сечение	Кабель проложено: Длина м
	Компрессор №6											
6-1	Колодка термометров Т1-Т9	Коробка соединительная КСК-32 №1	6-1	РЗ-Ц-Х-32	1		КВВГ	27×1.0	1.5			
6-2	Термометр Т10	То же	6-2	РЗ-Ц-Х-18	2.5		КВВГ	4×1.0	3			
6-3	Термометр Т11	"	6-3	РЗ-Ц-Х-18	3.5		КВВГ	4×1.0	4			
6-4	Коробка соединительная КСК-32 №1	Щит управления ШЭС 9102-33/3 (шкаф №3)	6-4	РЗ-Ц-Х-32	1		КВВГ	27×1.0	19			
6-5	Термометр ТВ1	Коробка соединительная КСК-32 №2	—	—	—		КВВГ	4×1.0	6			
6-6	Термометр ТВ2	То же	—	—	—		КВВГ	4×1.0	6			
6-7	Термометр ТВ3	"	—	—	—		КВВГ	4×1.0	5			
6-8	Термометр ТВ4	"	—	—	—		КВВГ	4×1.0	5			
6-9	Термометр ТВ5	"	—	—	—		КВВГ	4×1.0	2			
6-10	Термометр ТВ6	"	—	—	—		КВВГ	4×1.0	8			
6-11	Коробка соединительная КСК-32 №2	Щит управления ШЭС 9102-33/3 (шкаф №3)	—	—	—		КВВГ	19×1.0	15			
6-12	Термометр ТМ1	Коробка соединительная КСК-16 №3	6-12	РЗ-Ц-Х-18	4		КВВГ	4×1.0	5			
6-13	Термометр ТМ2	То же	6-13	РЗ-Ц-Х-18	4		КВВГ	4×1.0	5			
6-14	Термометр ТМ4	"	—	—	—		КВВГ	4×1.0	1			
6-15	Термометр ТВ8	"	6-15	РЗ-Ц-Х-18	1		КВВГ	4×1.0	12			
6-16	Термометр ТВ7	"	6-16	26×1.6	5		КВВГ	4×1.0	16			
6-17	Коробка соединительная КСК-16 №3	Щит управления ШЭС 9102-33/3 (шкаф №3)	—	—	—		КВВГ	14×1.0	17			
6-18	Термометр ТП1	Коробка соединительная КСК-16 №4	6-18	РЗ-Ц-Х-18	3.5		КВВГ	4×1.0	4			
6-19	Термометр ТП2	То же	6-19	РЗ-Ц-Х-18	1.5		КВВГ	4×1.0	2			
6-20	Термометр ТП3	"	6-20	РЗ-Ц-Х-18	1.5		КВВГ	4×1.0	2			
6-21	Термометр ТП4	"	6-21	РЗ-Ц-Х-18	2.5		КВВГ	4×1.0	3			
6-22	Термометр ТП5	"	6-22	РЗ-Ц-Х-18	2.5		КВВГ	4×1.0	3			
6-23	Коробка соединительная КСК-16 №4	Щит управления ШЭС 9102-33/3 (шкаф №3)	6-23	РЗ-Ц-Х-25	2		КВВГ	14×1.0	16			
6-24	Термометр ТП6	Коробка соединительная КСК-16 №5	6-24	РЗ-Ц-Х-18	4.5		КВВГ	4×1.0	5			
6-25	Термометр ТП7	То же	6-25	РЗ-Ц-Х-18	3.5		КВВГ	4×1.0	4			
6-26	Термометр ТП8	"	6-26	РЗ-Ц-Х-18	1.5		КВВГ	4×1.0	2			
6-27	Термометр ТП9	"	6-27	РЗ-Ц-Х-18	4.5		КВВГ	4×1.0	5			
6-28	Коробка соединительная КСК-16 №5	Щит управления ШЭС 9102-33/3 (шкаф №3)	6-28	РЗ-Ц-Х-25	1		КВВГ	14×1.0	20			
6-29	Задвижка нагнетания ДЗН	Щит управления ШЭС 9102-33/3 (шкаф №1,2)	6-29	РЗ-Ц-Х-25	2		АКВВГ	14×2.5	19			

Инв. № 8689/3

58

904-1-55.84 А

Компрессорная станция 6К-250АО с осушкой воздуха

ГИП	Леонов		25.5.83
Нач.отд.	Христофоров		
Гл.спец.	Левинский		
Н.контр.	Золотарева		
Рук.гр.	Седых		
Ст.инж.	Посупонько		
Ст.техн.	Шист		

Привязан

Инв. №

Стадия	Лист	Листов
РП	57	89

Журнал кабельных проводок (продолжение)

ГИПРОСТРОЙДОРМАШ г.Ростов-на-Дону

Инв. № подл. | Подп. и дата | Взам. инв. №

Альбом 3

Типовой проект 904-1-55.84

Маркировка кабеля	Трасса: Начало	Трасса: Конец	Проходы через: трубы: Маркировка	Проходы через: трубы: усл. прох. мм	Проходы через: трубы: Длина м	Проходы через: Ящики протяжные	Кабель по проекту: Марка напряжение	Кабель по проекту: Кол., число жил и сечение	Кабель по проекту: Длина +6% м	Кабель проложено: Марка напряжение	Кабель проложено: Кол., число жил и сечение	Кабель проложено: Длина м
6-30	Тиристорное возбудительное устройство	Щит управления ШЭС 9102-33/3 (шкаф №1.2)	—	—	—		АКВВГ	7×2.5	44			
6-31	В/в ячейка ВМ	То же	6-31	26×1.6	2		АКВВГ	4×2.5	27			
6-32	Противопомпажный клапан ДПК	Коробка соединительная КСК-32 №6	6-32	Рз-Ц-Х-25	1.5		АКВВГ	14×2.5	11			
6-33	Дроссельная заслонка ДДЗ	То же	6-33	Рз-Ц-Х-25	1.5		АКВВГ	14×2.5	4			
6-34	Конечный выключатель дроссельной заслонки ВЗД22	"	6-34	Рз-Ц-Х-25	1.5		АКВВГ	4×2.5	4			
6-35	Коробка соединительная КСК-32 №6	Щит управления ШЭС 9102-33/3 (шкаф №1.2)	—	—	—		АКВВГ	19-2.5	8			
6-36	То же	Пульт управления ШЭС 9006-0012	—	—	—		АКВВГ	7×2.5	23			
6-37	Электромагнитный вентиль УА1	Коробка соединительная КСК-32 №7	6-37	Рз-Ц-Х-18	2.5		АКВВГ	5×2.5	3			
6-38	Задвижка Дз В1	То же	6-38	40×2	7		АКВВГ	14×2.5	8			
6-39	Задвижка Дз В2	"	6-39	40×2	7		АКВВГ	14×2.5	8			
6-40	Вентиль продувки конденсата ВП1	"	6-40	26×1.6	4		АКВВГ	4×2.5	5			
6-41	Вентиль продувки конденсата ВП2	"	6-41	Рз-Ц-Х-18	2.5		АКВВГ	4×2.5	3			
6-42	Коробка соединительная КСК-32 №7	Щит управления ШЭС 9102-33/3 (шкаф №1.2)	—	—	—		АКВВГ	19×2.5	11			
6-43	Регулятор п.3а-1	Щит оператора	—	—	—		КВВГЭ	4×1.0	38			
6-44	Регулятор п.3а-2	То же	—	—	—		КВВГЭ	4×1.0	38			
6-45	Электромагнитный вентиль УА6.1	Коробка соединительная КСК-16 №8	6-45	Рз-Ц-Х-18	2		АКРВГ	4×2.5	6			
6-46	Пост управления SA6.9	Коробка соединительная КСК-16 №8	6-46	Рз-Ц-Х-18	1.5		АКВВГ	4×2.5	2			
6-47	Указатель уровня РДУ	То же	—	—	—		АКВВГ	4×2.5	3			
6-48	Коробка соединительная КСК-16 №8	Коробка соединительная КСК-16 №9	—	—	—		АКВВГ	7×2.5	1			
6-49	Термометр п.2	То же	6-49	Рз-Ц-Х-18	1		КВВГ	4×1.0	6			
6-50	Вентиль УА2	Коробка соединительная КСК-16 №10	6-50	Рз-Ц-Х-18	2		АКВВГ	5×2.5	3			
6-51	Вентиль УА3	То же	6-51	Рз-Ц-Х-18	2		АКВВГ	5×2.5	3			
6-52	Вентиль УА4	"	6-52	Рз-Ц-Х-18	2		АКВВГ	5×2.5	3			
6-53	Вентиль УА5	"	6-53	Рз-Ц-Х-18	2		АКВВГ	5×2.5	3			
6-54	Коробка соединительная КСК-16 №10	Коробка соединительная КСК-16 №9	—	—	—		АКВВГ	5×2.5	2			
6-55	Коробка соединительная КСК-16 №9	Щит оператора	—	—	—		АКВВГ	7×2.5	42			
6-56	То же	Щит управления ШЭС 9102-33/3 (шкаф №1.2)	—	—	—		АКРВГ	7×2.5	20			

Инв. № 8689/3

59

			904-1-55.84	А
			Компрессорная станция 6К-250.40 с осушкой воздуха	
				Стадия: РП; Лист: 58; Листов: 89
ГИП	Леонов	25.5.83	Журнал кабельных проводок (продолжение)	ГИПРОСТРОЙДОРМАШ г. Ростов-на-Дону
Нач.отд.	Христофоров			
Гл.спец.	Левинский			
Н.контр.	Залетаева			
Рук.гр.	Севых			
Ст.инж.	Пеньтонкова			
Ст.техн.	Шуст			

Привязан

Инв. №

Взам.инв.№ | Подп. и дата | Инв.№ подл.

Маркировка кабеля	Трасса: Начало	Трасса: Конец	Проходы через: трубы: Маркировка	Проходы через: трубы: усл. прох. мм	Проходы через: трубы: Длина м	Ящики протяжные	Кабель по проекту: Марка напряжение	Кабель по проекту: Кол., число жил и сечение	Кабель по проекту: Длина +6% м	Кабель проложено: Марка напряжение	Кабель проложено: Кол., число жил и сечение	Кабель проложено: Длина м
6-57	Щит управления ШЭС8503-0012	Щит управления ШЭС 9102-3313 (шкаф №3)	—	—	—		АКВВГ	14х2,5	5			
6-58	То же	Щит управления ШЭС 9102-3313 (шкаф №1,2)	—	—	—		АКВВГ	14х2,5	7			
6-59	Пульт управления ШЭС 9006-0012	Щит управления ШЭС 9102-3313 (шкаф №3)	—	—	—		АКВВГ	5х2,5	26			
6-60	То же	Щит управления ШЭС 8801-0013	—	—	—		АКВВГЭ	10х2,5	13			
6-61	Щит управления ШЭС 9102-3313 (шкаф №1,2)	Щит управления ШЭС 8801-0013	—	—	—		АКВВГЭ	19х2,5	30			
6-62	То же	Пульт управления ШЭС 9006-0012	—	—	—		АКВВГ	37х2,5	26			
	Общестанционные проводки											
63	Датчик температуры ДТ1	Коробка соединительная КСК-16 №11	—	—	—		АКВВГ	4х2,5	66			
64	Датчик температуры ДТ2	То же	64	26х1,6	2		АКВВГ	4х2,5	20			
65	Вентиль УА7	"	65	26х1,6	2		АКВВГ	4х2,5	32			
66	Коробка соединительная КСК-16 №11	Щит управления ШЭС 9103-8313	—	—	—		АКВВГ	7х2,5	15			
67	Вентиль УА8	Коробка соединительная КСК-16 №12	67	26х1,6	5		АКВВГ	4х2,5	6			
68	Датчик температуры ДТ3	То же	68	26х1,6	3		АКВВГ	4х2,5	57			
69	Датчик температуры ДТ4	"	69	Рз-Ц-Х-18	1,5		АКВВГ	4х2,5	2			
70	Коробка соединительная КСК-16 №12	Щит управления ШЭС 9103-8313	70	26х1,6	1		АКВВГ	7х2,5	23			
71	Прибор ЛДД2	Коробка соединительная КСК-16 №13	71	Рз-Ц-Х-18	1		КВВГ	5х1,0	2			
72	Прибор ЛДД3	То же	72	Рз-Ц-Х-18	1		КВВГ	5х1,0	2			
73	Прибор ДМО	"	73	Рз-Ц-Х-18	1		КВВГ	5х1,0	2			
74	Коробка соединительная КСК-16 №13	Щит управления ШЭС 8801-0013	—	—	—		КВВГ	14х1,0	80			
75	Электромагнитный вентиль УА6.7	Коробка соединительная КСК-16 №14	75	Рз-Ц-Х-18	2,5		АКВВГ	4х2,5	3			
76	Пост управления ПМУ7	То же	76	Рз-Ц-Х-18	1		АКВВГ	4х2,5	1,5			
77	Электромагнитный вентиль УА6.8	"	77	Рз-Ц-Х-18	2,5		АКВВГ	4х2,5	3			
78	Пост управления ПМУ8	"	78	Рз-Ц-Х-18	1		АКВВГ	4х2,5	1,5			
79	Коробка соединительная КСК-16 №14	Щит оператора	—	—	—		АКВВГ	7х2,5	75			
80	Звуковая сигнализация НА	КРУ ячейка 5	80	26х1,6	2		АКВВГ	4х2,5	25			
81	Термометр п.4	Коробка соединительная КСК-8 №15	81	Рз-Ц-Х-18	1		КВВГ	4х1,0	1,5			
82	Коробка соединительная КСК-8 №15	Щит оператора	—	—	—		АКВВГ	4х2,5	83			
83	Щит управления ШЭС 8801-0013	Щит управления ШЭС 9103-8313	—	—	—		АКВВГ	5х2,5	6			
84	Щит оператора	Станция пожарной сигнализации объекта										

Типовой проект 904-1-55.84

Инв. № подл. | Подп. и дата | Взам. инв. №

Инв. №8689/3

60

			904-1-55.84 А	
			Компрессорная станция 6К-250 АО с осушкой воздуха	
Привязан				Стадия: РП; Лист: 59; Листов: 89
	ГИП	Леонов		
	Нач. отд.	Кристофоров		
	Гл. спец.	Левинский		
	Н. контр.	Золотарева		
	Рук. гр.	Седых		
Инв. №	Ст. инж.	Посуленько	Журнал кабельных проводок (продолжение)	ГИПРОСТРОЙДОРМАШ г. Ростов-на-Дону
	Ст. техн.	Шуст		

Маркировка кабеля	Трасса: Начало	Трасса: Конец	Проходы через: трубы: Маркировка	Проходы через: трубы: усл. прох. мм	Проходы через: трубы: Длина м	Проходы через: ящики протяжные	Кабель по проекту: Марка напряжение	Кабель по проекту: Кол., число жил и сечение	Кабель по проекту: Длина +6% м	Кабель проложено: Марка напряжение	Кабель проложено: Кол., число жил и сечение	Кабель проложено: Длина м
В5	Щит оператора	Щит управления ШЭС 9103-8313	—	—	—		АКВВГ	4х2.5	5			
В6	То же	То же	—	—	—		АКВВГ	4х2.5	5			
	Вентсистема В2											
В1	Щит оператора	Магнитный пускатель КМ15	—	—	—		АКВВГ	4х2.5	5			
В2	Кнопочный пост SB15.2	Коробка соединительная КСК-8	В2	Р3-4-Х-18	1.5		АКВВГ	4х2.5	2			
В3	Кнопочный пост SB15.1	То же	В3	26х1.6	4		АКВВГ	4х2.5	5			
В4	Коробка соединительная КСК-8	Щит оператора	—	—	—		АКВВГ	7х2.5	12			

Маркировка кабеля	Трасса: Начало	Трасса: Конец	Проходы через: трубы: Маркировка	Проходы через: трубы: усл. прох. мм	Проходы через: трубы: Длина м	Проходы через: ящики протяжные	Кабель по проекту: Марка напряжения	Кабель по проекту: Кол., число жил и сечение	Кабель по проекту: Длина +6% м	Кабель проложено: Марка напряжение	Кабель проложено: Кол., число жил и сечение	Кабель проложено: Длина м

Альбом 3

Типовой проект 904-1-55.84

Инв. № подл. | Подп. и дата | Взам. инв. №

Привязан

ГИП	Леонов		29.5.85
Нач. отд.	Христофоров		
Гл. спец.	Левинский		
Н. контр.	Золотарева		
Рук. гр.	Седых		
Ст. инж.	Посуловская		

Инв. № 8689/3

904-1-55.84 А

Компрессорная станция 6К-250А0 с осушкой воздуха

Стадия	Лист	Листов
РП	60	89

Журнал кабельных проводок (продолжение)

ГИПРОСТРОЙДОРМАШ г. Ростов-на-Дону

Альбом 3

Типовой проект 904-1-55.84

Маркировка кабеля	Трасса: Начало	Трасса: Конец	Проходы через: трубы: Маркировка	Проходы через: трубы: усл. прох. мм	Проходы через: трубы: Длина м	Ящики протяжные	Кабель по проекту: Марка напряжение	Кабель по проекту: Кол., число жил и сечение	Кабель по проекту: Длина +6% м	Кабель проложено: Марка напряжение	Кабель проложено: Кол., число жил и сечение	Кабель проложено: Длина м
	Установка	осушки №1										
X1-1	Шкаф регулирования	Коробка соединительная КСК-8 №16	X1-1	26×1,6	3		АКВВГ	7×2,5	76			
X1-2	Шкаф управления ШУ	Штепсельный разъем					поставляется комплектно					
X1-3	Коробка соединительная КСК-8 №15	То же					поставляется комплектно					
X1-4	Вентиль СВ2	Коробка соединительная КСК-8 №15					поставляется комплектно					
X1-5	Вентиль СВ1	Шкаф управления ШУ					поставляется комплектно					
X1-6	Реле давления ДРД2	То же					поставляется комплектно					
X1-7	Реле давления ДРД1	Штепсельный разъем					поставляется комплектно					
X1-8	Реле контроля смазки РКС	То же					поставляется комплектно					
X1-9	Термометр п.5	Щит оператора	—	—	—		АКВВГ	5×2,5	66			
X1-10	Термометр ТС	Шкаф регулирования	X1-10	26×1,6	5		КВВГ	5×1,0	78			
X1-11	Шкаф регулирования	Шкаф управления ШУ	X1-11	26×1,6	2		АКВВГ	19×2,5	76			
X1-12	Щит оператора	Шкаф регулирования					АКВВГ	4×2,5	16			
	Установка	осушки №2										
X2-1	Шкаф регулирования	Коробка соединительная КСК-8 №16	X2-1	26×1,6	3		АКВВГ	7×2,5	69			
X2-2	Шкаф управления ШУ	Штепсельный разъем					поставляется комплектно					
X2-3	Коробка соединительная КСК-8 №15	То же					поставляется комплектно					
X2-4	Вентиль СВ2	Коробка соединительная КСК-8 №15					поставляется комплектно					
X2-5	Вентиль СВ1	Шкаф управления ШУ					поставляется комплектно					
X2-6	Реле давления ДРД2	То же					поставляется комплектно					
X2-7	Реле давления ДРД1	Штепсельный разъем					поставляется комплектно					
X2-8	Реле контроля смазки РКС	То же					поставляется комплектно					
X2-9	Термометр п.5	Щит оператора	—	—	—		АКВВГ	5×2,5	60			
X2-10	Термометр ТС	Шкаф регулирования	X2-10	26×1,6	5		КВВГ	5×1,0	71			
X2-11	Шкаф регулирования	Шкаф управления ШУ	X2-11	26×1,6	2		АКВВГ	19×2,5	69			
X2-12	Щит оператора	Шкаф регулирования	—	—	—		АКВВГ	4×2,5	15			
	Установка	осушки №3										
X3-1	Шкаф регулирования	Коробка соединительная КСК-8 №16	X3-1	26×1,6	3		АКВВГ	7×2,5	62			
X3-2	Шкаф управления ШУ	Штепсельный разъем					поставляется комплектно					

Инв. № 8689/3 62

904-1-55.84 А

Компрессорная станция 6К-250А0 с осушкой воздуха

ГИП	Леонов		25.5.85
Нач. отд.	Христофоров		
Гл. спец.	Лавинский		
Н. контр.	Золотарева		
Рук. гр.	Седых		
Ст. инж.	Посуленко		

Привязан

Стадия	Лист	Листов
РП	61	89

Журнал кабельных проводок (продолжение)

ГИПРОСТРОЙДОРМАШ г. Ростов-на-Дону

Инв. № подл. | Подп. и дата | Взам. инв. №

Альбом 3

Типовой проект 904-1-55.84

Маркировка кабеля	Трасса: Начало	Трасса: Конец	Проходы через: трубы: Маркировка	Проходы через: трубы: усл. прох. мм	Проходы через: трубы: Длина м	Ящики протяжные	Кабель по проекту: Марка напряжение	Кабель по проекту: Кол., число жил и сечение	Кабель по проекту: Длина +6% м	Кабель проложено: Марка напряжение	Кабель проложено: Кол., число жил и сечение	Кабель проложено: Длина м
Х3-3	Коробка соединительная КСК-8 №15	Штепсельный разъем					поставляется комплектно					
Х3-4	Вентиль СВ2	Коробка соединительная КСК-8 №15					поставляется комплектно					
Х3-5	Вентиль СВ1	Шкаф управления ШУ					поставляется комплектно					
Х3-6	Реле давления ДРД2	То же					поставляется комплектно					
Х3-7	Реле давления ДРД1	Штепсельный разъем					поставляется комплектно					
Х3-8	Реле контроля смазки РКС	То же					поставляется комплектно					
Х3-9	Термометр п.5	Щит оператора	—	—	—		АКВВГ	5×2.5	53			
Х3-10	Термометр ТС	Шкаф регулирования	Х3-10	26×1.6	5		КВВГ	5×1.0	64			
Х3-11	Шкаф регулирования.	Шкаф управления ШУ	Х3-11	26×1.6	2		АКВВГ	19×2.5	62			
Х3-12	Щит оператора	Шкаф регулирования	—	—	—		АКВВГ	4×2.5	14			
	Установка	осушки №4										
Х4-1	Шкаф регулирования	Коробка соединительная КСК-8 №16	Х4-1	26×1.6	3		АКВВГ	7×2.5	55			
Х4-2	Шкаф управления ШУ	Штепсельный разъем					поставляется комплектно					
Х4-3	Коробка соединительная КСК-8 №15	То же					поставляется комплектно					
Х4-4	Вентиль СВ2	Коробка соединительная КСК-8 №15					поставляется комплектно					
Х4-5	Вентиль СВ1	Шкаф управления ШУ					поставляется комплектно					
Х4-6	Реле давления ДРД2	То же					поставляется комплектно					
Х4-7	Реле давления ДРД1	Штепсельный разъем					поставляется комплектно					
Х4-8	Реле контроля смазки РКС	Штепсельный разъем					поставляется комплектно					
Х4-9	Термометр п.5	Щит оператора	—	—	—		АКВВГ	5×2.5	47			
Х4-10	Термометр ТС	Шкаф регулирования	Х4-10	26×1.6	5		КВВГ	5×1.0	57			
Х4-11	Шкаф регулирования	Шкаф управления ШУ	Х4-11	26×1.6	2		АКВВГ	19×2.5	55			
Х4-12	Щит оператора	Шкаф регулирования	—	—	—		АКВВГ	4×2.5	13			
	Установка	осушки №5										
Х5-1	Шкаф регулирования	Коробка соединительная КСК-8 №16	Х5-1	26×1.6	3		АКВВГ	7×2.5	48			
Х5-2	Шкаф управления ШУ	Штепсельный разъем					поставляется комплектно					
Х5-3	Коробка соединительная КСК-8 №15	То же					поставляется комплектно					
Х5-4	Вентиль СВ2	Коробка соединительная КСК-8 №15					поставляется комплектно					
Х5-5	Вентиль СВ1	Шкаф управления ШУ					поставляется комплектно					
Х5-6	Реле давления ДРД2	То же					поставляется комплектно					
Х5-7	Реле давления ДРД1	Штепсельный разъем					поставляется комплектно					

Инв. № 8689/3

63

904-1-55.84 А

Компрессорная станция 6К-250АО с осушкой воздуха

ГИП	Леонов		25.5.83
Нач.отд.	Христофоров		
Гл.спец.	Левинский		
Н.контр.	Золотарева		
Рук.гр.	Седых		
Ст.инж.	Посупонько		
Ст.техн.	Шист		

Привязан

Инв. №

Стадия	Лист	Листов
РП	62	89

Журнал кабельных проводок (продолжение)

ГИПРОСТРОЙДОРМАШ г. Ростов-на-Дону

Инв. № подл. | Подп. и дата | Взам. инв. №

Альбом 3

Маркировка кабеля	Трасса: Начало	Трасса: Конец	Проходы через трубы: Маркировка	Проходы через трубы: усл. прох. мм	Проходы через трубы: Длина м	Проходы через ящики проточные	Кабель по проекту: Марка напряжение	Кабель по проекту: Кол. число жил и сечение	Кабель по проекту: Длина +5% м	Кабель проложено: Марка напряжение	Кабель проложено: Кол. число жил и сечение	Кабель проложено: Длина м
X5-8	Реле контроля смазки РКС	Штепсельный разъем					поставляется комплектно					
X5-9	Термометр п.5	Щит оператора	—	—	—		АКВВГ	5×2.5	44			
X5-10	Термометр ТС	Шкаф регулирования	X5-10	26×1.6	5		КВВГ	5×1.0	50			
X5-11	Шкаф регулирования	Шкаф управления ШУ	X5-11	26×1.6	2		АКВВГ	19×2.5	48			
X5-12	Щит оператора	Шкаф регулирования	—	—	—		АКВВГ	7×2.5	12			
	Установка	осушки №6										
X6-1	Шкаф регулирования	Коробка соединительная КСК-8 №16	X6-1	26×1.6	3		АКВВГ	7×2.5	41			
X6-2	Шкаф управления ШУ	Штепсельный разъем					поставляется комплектно					
X6-3	Коробка соединительная КСК-8 №15	То же					поставляется комплектно					
X6-4	Вентиль СВ2	Коробка соединительная КСК-8 №15					поставляется комплектно					
X6-5	Вентиль СВ1	Шкаф управления ШУ					поставляется комплектно					
X6-6	Реле давления ДРД2	То же					поставляется комплектно					
X6-7	Реле давления ДРД1	Штепсельный разъем					поставляется комплектно					
X6-8	Реле контроля смазки РКС	То же					поставляется комплектно					
X6-9	Термометр п.5	Щит оператора	—	—	—		АКВВГ	5×2.5	34			
X6-10	Термометр ТС	Шкаф регулирования	X6-10	26×1.6	5		КВВГ	5×1.0	43			
X6-11	Шкаф регулирования	Шкаф управления ШУ	X6-11	26×1.6	2		АКВВГ	19×2.5	41			
X6-12	Щит оператора	Шкаф регулирования					АКВВГ	4×2.5	11			

Маркировка кабеля	Трасса: Начало	Трасса: Конец	Проходы через трубы: Маркировка	Проходы через трубы: усл. прох. мм	Проходы через трубы: Длина м	Проходы через ящики проточные	Кабель по проекту: Марка напряжение	Кабель по проекту: Кол. число жил и сечение	Кабель по проекту: Длина +5% м	Кабель проложено: Марка напряжение	Кабель проложено: Кол. число жил и сечение	Кабель проложено: Длина м

Типовой проект 904-1-55.84

Инв. № подл. | Подп. и дата | Взам. инв. №

Инв. № 8689/3

			904-1-55.84	А
			Компрессорная станция 6К-250АО с осушкой воздуха	
Привязан			Стадия: РП	Лист: 63	Листов: 89
	ГИП	Леонов		
	Начата	Христофоров		
	Гл. спец.	Левинский	Журнал кабельных проводок (окончание)	ГИПРОСТРОЙДОРМАШ г. Ростов-на-Дону
	Н. контр.	Золотарева		
	Рук. гр.	Седых		
Инв. №	Ст. инж.	Лосупенко		
	Ст. техн.	Шуст		

Альбом

Типовой проект 904-1-55.84

Маркировка кабеля	Трасса: Начало	Трасса: Конец	Проходы через трубы: Маркировка	Проходы через трубы: усл. прох. мм	Проходы через трубы: Длина м	Ящики протяжные	Кабель по проекту: Марка, напряжение	Кабель по проекту: Кол., число жил и сечение	Кабель по проекту: Длина, +6% м	Кабель проложено: Марка, напряжение	Кабель проложено: Кол., число жил и сечение	Кабель проложено: Длина м
	Компрессор	№1										
1-1	Колодка термометров Т1-Т9	Коробка соединительная КСК-32 №1	1-1	РЗ-Ц-Х-32	1		КВВГ	27×1.0	1.5			
1-2	Термометр Т10	То же	1-2	РЗ-Ц-Х-18	2.5		КВВГ	4×1.0	3			
1-3	Термометр Т11	"	1-3	РЗ-Ц-Х-18	3.5		КВВГ	4×1.0	4			
1-4	Коробка соединительная КСК-32 №1	Щит управления ШЭС 9102-33/3 (шкаф №3)	1-4	РЗ-Ц-Х-32	1		КВВГ	27×1.0	19			
1-5	Термометр ТВ1	Коробка соединительная КСК-32 №2	—	—	—		КВВГ	4×1.0	6			
1-6	Термометр ТВ2	То же	—	—	—		КВВГ	4×1.0	6			
1-7	Термометр ТВ3	"	—	—	—		КВВГ	4×1.0	5			
1-8	Термометр ТВ4	"	—	—	—		КВВГ	4×1.0	5			
1-9	Термометр ТВ5	"	—	—	—		КВВГ	4×1.0	2			
1-10	Термометр ТВ6	"	—	—	—		КВВГ	4×1.0	8			
1-11	Коробка соединительная КСК-32 №2	Щит управления ШЭС 9102-33/3 (шкаф №3)	—	—	—		КВВГ	19×1.0	15			
1-12	Термометр ТМ1	Коробка соединительная КСК-16 №3	1-12	РЗ-Ц-Х-18	4		КВВГ	4×1.0	5			
1-13	Термометр ТМ2	То же	1-13	РЗ-Ц-Х-18	4		КВВГ	4×1.0	5			
1-14	Термометр ТМ4	"	—	—	—		КВВГ	4×1.0	1			
1-15	Термометр ТВ8	"	1-15	РЗ-Ц-Х-18	1		КВВГ	4×1.0	12			
1-16	Термометр ТВ7	"	1-16	26×1,6	5		КВВГ	4×1.0	16			
1-17	Коробка соединительная КСК-16 №3	Щит управления ШЭС 9102-33/3 (шкаф №3)	—	—	—		КВВГ	14×1.0	17			
1-18	Термометр ТП1	Коробка соединительная КСК-16 №4	1-18	РЗ-Ц-Х-18	3.5		КВВГ	4×1.0	4			
1-19	Термометр ТП2	То же	1-19	РЗ-Ц-Х-18	1.5		КВВГ	4×1.0	2			
1-20	Термометр ТП3	"	1-20	РЗ-Ц-Х-18	1.5		КВВГ	4×1.0	2			
1-21	Термометр ТП4	"	1-21	РЗ-Ц-Х-18	2.5		КВВГ	4×1.0	3			
1-22	Термометр ТП5	"	1-22	РЗ-Ц-Х-18	2.5		КВВГ	4×1.0	3			
1-23	Коробка соединительная КСК-16 №4	Щит управления ЩЭС 9102-33/3 (шкаф №3)	1-23	РЗ-Ц-Х-25	2		КВВГ	14×1.0	16			
1-24	Термометр ТП6	Коробка соединительная КСК-16 №5	1-24	РЗ-Ц-Х-18	4.5		КВВГ	4×1.0	5			
1-25	Термометр ТП7	То же	1-25	РЗ-Ц-Х-18	3.5		КВВГ	4×1.0	4			
1-26	Термометр ТП8	"	1-26	РЗ-Ц-Х-18	1.5		КВВГ	4×1.0	2			
1-27	Термометр ТП9	"	1-27	РЗ-Ц-Х-18	4.5		КВВГ	4×1.0	5			
1-28	Коробка соединительная КСК-16 №5	Щит управления ШЭС 9102-33/3 (шкаф №3)	1-28	РЗ-Ц-Х-25	1		КВВГ	14×1.0	20			

Инв. № 8689/3

65

904-1-55.84

Компрессорная станция 4К-250 АО с осушкой воздуха.

ГИП	Леонов		25.5.83
Нач. отд.	Христофоров		
Гл. спец.	Левинский		
Н. контр.	Золотарева		
Рук. гр.	Седых		
Ст. инж.	Посуленко		
Ст. техн.	Шмат		

Стадия: РП | Лист: 64 | Листов: 89

Журнал кабельных проводок (начало)

ГИПРОСТРОЙДОРМАШ г. Ростов-на-Дону

Привязан

Инв. №

Альбом 3

Типовой проект 904-1-55.84

Маркировка кабеля	Трасса: Начало	Трасса: Конец	Проходы через: трубы: Маркировка	Проходы через: трубы: усл. прох. мм.	Проходы через: трубы: Длина м	Ящики протяжение	Кабель по проекту: Марка, напряжение	Кабель по проекту: Кол., число жил и сечение	Кабель по проекту: Длина, +6% м	Кабель проложено: Марка напряжение	Кабель проложено: Кол., число жил и сечение	Кабель проложено: Длина м
1-29	Задвижка нагнетания ДЗН	Щит управления ШЭС 9102-33/3 (шкаф №1.2)	1-29	РЗ-Ц-Х-25	2		АКВВГ	14×2.5	19			
1-30	Тиристорное возбудительное устройство	То же	—	—	—		АКВВГ	7×2.5	60			
1-31	В/в ячейка ВМ	"	1-31	26×1,6	2		АКВВГ	4×2.5	56			
1-32	Противопомпажный клапан ДПК	Коробка соединительная КСК-32 №6	1-32	РЗ-Ц-Х-25	1.5		АКВВГ	14×2.5	11			
1-33	Дроссельная заслонка ДДЗ	То же	1-33	РЗ-Ц-Х-25	1.5		АКВВГ	14×2.5	4			
1-34	Конечный выключатель дроссельной заслонки ВЗД22	"	1-34	РЗ-Ц-Х-25	1.5		АКВВГ	4×2.5	4			
1-35	Коробка соединительная КСК-32	Щит управления ШЭС 9102-33/3 (шкаф №1.2)	—	—	—		АКВВГ	19×2.5	8			
1-36	То же	Пульт управления ШЭС 9006-00/2	—	—	—		АКВВГ	7×2.5	44			
1-37	Электромагнитный вентиль УА1	Коробка соединительная КСК-32 №7	1-37	РЗ-Ц-Х-18	2.5		АКВВГ	5×2.5	3			
			1-38	40×2	7		АКВВГ	14×2.5	8			
1-38	Задвижка ДзВ1	То же										
1-39	Задвижка ДзВ2	"	1-39	40×2	7		АКВВГ	14×2.5	8			
1-40	Вентиль продувки конденсата ВП1	"	1-40	26×1,6	4		АКВВГ	4×2.5	5			
1-41	Вентиль продувки конденсата ВП2	"	1-41	РЗ-Ц-Х-18	2.5		АКВВГ	4×2.5	3			
1-42	Коробка соединительная КСК-32 №7	Щит управления ШЭС 9102-33/3 (шкаф №1.2)	—	—	—		АКВВГ	19×2.5	11			
1-43	Регулятор п.3а-1	Щит оператора	—	—	—		КВВГЭ	4×1.0	57			
1-44	Регулятор п.3а-2	То же	—	—	—		КВВГЭ	4×1.0	57			

Маркировка кабеля	Трасса: Начало	Трасса: Конец	Проходы через: трубы: Маркировка	Проходы через: трубы: усл. прох. мм	Проходы через: трубы: Длина м	Ящики протяжные	Кабель по проекту: Марка, напряжение	Кабель по проекту: Кол., число жил и сечение	Кабель по проекту: Длина +6% м	Кабель проложено: Марка, напряжение	Кабель проложено: Кол., число жил и сечение	Кабель проложено: Длина м
1-45	Алектромагнитный вентиль УА6.1	Коробка соединительная КСК-16 №8	1-45	РЗ-Ц-Х-18	2		АКРВГ	4×2.5	6			
1-46	Пост управления SA6.9	То же	1-46	РЗ-Ц-Х-18	1.5		АКВВГ	4×2.5	2			
1-47	Указатель уровня РДУ	"	—	—	—		АКВВГ	4×2.5	3			
1-48	Коробка соединительная КСК-16 №8	Коробка соединительная КСК-16 №9	—	—	—		АКВВГ	7×2.5	1			
1-49	Термометр П2	То же	1-49	РЗ-Ц-Х-18	1		КВВГ	4×1.0	6			
1-50	Вентиль УА2	Коробка соединительная КСК-16 №10	1-50	РЗ-Ц-Х-18	2		АКВВГ	5×2.5	3			
			1-51	РЗ-Ц-Х-18	2		АКВВГ	5×2.5	3			
1-51	Вентиль УА3	То же										
1-52	Вентиль УА4	"	1-52	РЗ-Ц-Х-18	2		АКВВГ	5×2.5	3			
1-53	Вентиль УА5	"	1-53	РЗ-Ц-Х-18	2		АКВВГ	5×2.5	3			
1-54	Коробка соединительная КСК-16 №10	Коробка соединительная КСК-16 №9	—	—	—		АКВВГ	5×2.5	2			
1-55	Коробка соединительная КСК-16 №9	Щит оператора	—	—	—		АКВВГ	7×2.5	61			

Инв. № 8689/3

66

904-1-55.84

Компрессорная станция ЧК-250 А0 с осушкой воздуха

ГИП	Леонов		25.5.83
Нач.отд.	Христофоров		
Гл.спец.	Левинский		
Н.контр.	Золотарева		
Рук.гр.	Седых		
Ст.инж.	Посуленко		
Ст.техн.	Шист		

Привязан

Инв. №

Стадия	Лист	Листов
РП	65	89

Журнал кабельных проводок (продолжение)

ГИПРОСТРОЙДОРМАШ г. Ростов-на-Дону

Инв. № подл. | подп. и дата | взам. инв. №

Альбом 3

Маркировка кабеля	Трасса: Начало	Трасса: Конец	Проходы через трубы: Маркировка	Проходы через трубы: усл. прох. мм	Проходы через трубы: Длина, м	Ящики протяжные	Кабель по проекту: Марка, напряжение	Кабель по проекту: Кол., число жил и сечение	Кабель по проекту: Длина +6% м	Кабель проложено: Марка, напряжение	Кабель проложено: Кол., число жил и сечение	Кабель проложено: Длина м
1-56	Коробка соединительная КСК-16 №9	Щит управления ШЭС 9102-33/3 (шкаф №1.2)	—	—	—		АКВВГ	7×2.5	20			
1-57	Щит управления ШЭС 8503-00/2	Щит управления ШЭС 9102-33/3 (шкаф №3)	—	—	—		АКВВГ	14×2.5	5			
1-58	То же	Щит управления ШЭС 9102-33/3 (шкаф №1.2)	—	—	—		АКВВГ	14×2.5	7			
1-59	Пульт управления ШЭС 9006-00/2	Щит управления ШЭС 9102-33/3 (шкаф №3)	—	—	—		АКВВГ	5×2.5	46			
1-60	То же	Щит управления ШЭС 8801-00/3	—	—	—		АКВВГЭ	10×2.5	16			
1-61	Щит управления ШЭС 9102-33/3 (шкаф №1.2)	То же	—	—	—		АКВВГЭ	19×2.5	48			
1-62	То же	Пульт управления ШЭС 9006-00/2	—	—	—		АКВВГ	37×2.5	46			
	Компрессор	№2										
2-1	Колодка термометров Т1-Т9	Коробка соединительная КСК-32 №1	2-1	РЗ-Ц-Х-32	1		КВВГ	27×1.0	1.5			
2-2	Термометр Т10	То же	2-2	РЗ-Ц-Х-18	2.5		КВВГ	4×1.0	3			
2-3	Термометр Т11	"	2-3	РЗ-Ц-Х-18	3.5		КВВГ	4×1.0	4			
2-4	Коробка соединительная КСК-32 №1	Щит управления ШЭС 9102-33/3 (шкаф №3)	2-4	РЗ-Ц-Х-32	1		КВВГ	27×1.0	19			
2-5	Термометр ТВ1	Коробка соединительная КСК-32 №2	—	—	—		КВВГ	4×1.0	6			
			—	—	—		КВВГ	4×1.0	6			
2-6	Термометр ТВ2	То же										
2-7	Термометр ТВ3	"	—	—	—		КВВГ	4×1.0	5			
2-8	Термометр ТВ4	"	—	—	—		КВВГ	4×1.0	5			
2-9	Термометр ТВ5	"	—	—	—		КВВГ	4×1.0	2			
2-10	Термометр ТВ6	"	—	—	—		КВВГ	4×1.0	8			
2-11	Коробка соединительная КСК-32 №2	Щит управления ШЭС 9102-33/3 (шкаф №3)	—	—	—		КВВГ	19×1.0	15			
2-12	Термометр ТМ1	Коробка соединительная КСК-16 №3	2-12	РЗ-Ц-Х-18	4		КВВГ	4×1.0	5			
2-13	Термометр ТМ2	То же	2-13	РЗ-Ц-Х-18	4		КВВГ	4×1.0	5			
2-14	Термометр ТМ4	"	—	—	—		КВВГ	4×1.0	1			
2-15	Термометр ТВ8	"	2-15	РЗ-Ц-Х-18	1		КВВГ	4×1.0	12			
2-16	Термометр ТВ7	"	2-16	26×1,6	5		КВВГ	4×1.0	16			
2-17	Коробка соединительная КСК-16 №3	Щит управления ШЭС 9103-33/3 (шкаф №3)	—	—	—		КВВГ	14×1.0	17			
2-18	Термометр ТП1	Коробка соединительная КСК-16 №4	2-18	РЗ-Ц-Х-18	3.5		КВВГ	4×1.0	4			
2-19	Термометр ТП2	То же	2-19	РЗ-Ц-Х-18	1.5		КВВГ	4×1.0	2			
2-20	Термометр ТП3	"	2-20	РЗ-Ц-Х-18	1.5		КВВГ	4×1.0	2			
2-21	Термометр ТП4	"	2-21	РЗ-Ц-Х-18	2.5		КВВГ	4×1.0	3			
2-22	Термометр ТП5	"	2-22	РЗ-Ц-Х-18	2.5		КВВГ	4×1.0	3			

Типовой проект 904-1-55.84

Инв. № 8689/3

67

904-1-55.84

Компрессорная станция УК-250АО с осушкой воздуха

Гип	Леонов		26.5.83
Нач.отд.	Христофоров		
Гл.спец.	Левинский		
Н.контр.	Золотарева		
Рук.гр.	Седых		
Ст.инж.	Посупонько		
Ст.техн.	Шуст		

Привязан

Инв. №

Стадия	Лист	Листов
РП	66	89

Журнал кабельных проводок (продолжение)

ГИПРОСТРОЙДОРМАШ г. Ростов-на-Дону

Маркировка кабеля	Трасса: Начало	Трасса: Конец	Проходы через: трубы: Маркировка	Проходы через: трубы: усл. прох. мм	Проходы через: трубы: Длина м	Проходы через: ящики протяжные	Кабель по проекту: Марка, напряжение	Кабель по проекту: Кол., число жил и сечение	Кабель по проекту: Длина +6% м	Кабель проложено: Марка, напряжение	Кабель проложено: Кол., число жил и сечение	Кабель проложено: Длина м
2-23	Коробка соединительная КСК-16 №4	Щит управления ШЭС 9102-3313 (шкаф №3)	2-23	Рз-Ц-Х-25	2		КВВГ	14х1.0	16			
2-24	Термометр ТП6	Коробка соединительная КСК-16 №5	2-24	Рз-Ц-Х-18	4.5		КВВГ	4х1.0	5			
2-25	Термометр ТП7	То же	2-25	Рз-Ц-Х-18	3.5		КВВГ	4х1.0	4			
2-26	Термометр ТП8	"	2-26	Рз-Ц-Х-18	1.5		КВВГ	4х1.0	2			
2-27	Термометр ТП9	"	2-27	Рз-Ц-Х-18	4.5		КВВГ	4х1.0	5			
2-28	Коробка соединительная КСК-16 №5	Щит управления ШЭС 9102-3313 (шкаф №3)	2-28	Рз-Ц-Х-25	1		КВВГ	14х1.0	20			
2-29	Задвижка нагнетания ДЗН	Щит управления ШЭС 9102-3313 (шкаф №1.2)	2-29	Рз-Ц-Х-25	2		АКВВГ	14х2.5	19			
2-30	Тиристорное возбудительное устройство	Щит управления ШЭС 9102-3313 (шкаф №1.2)	—	—	—		АКВВГ	7х2.5	5.5			
2-31	В/В ячейка ВМ	То же	2-31	26х1.6	2		АКВВГ	4х2.5	40			
2-32	Противопожарный клапан ДПК	Коробка соединительная КСК-32 №6	2-32	Рз-Ц-Х-25	1.5		АКВВГ	14х2.5	11			
2-33	Дроссельная заслонка ДДЗ	То же	2-33	Рз-Ц-Х-25	1.5		АКВВГ	14х2.5	4			
2-34	Конечный выключатель дроссельной заслонки ВЗД22	"	2-34	Рз-Ц-Х-25	1.5		АКВВГ	4х2.5	4			
2-35	Коробка соединительная КСК-32№6	Щит управления ШЭС 9102-3313 (шкаф №1.2)	—	—	—		АКВВГ	19х2.5	8			
2-36	То же	Пульт управления ШЭС 9006-0012	—	—	—		АКВВГ	7х2.5	37			
2-37	Электромагнитный вентиль УА1	Коробка соединительная КСК-32№	2-37	Рз-Ц-Х-18	2.5		АКВВГ	5х2.5	3			
2-38	Задвижка ДзВ1	То же	2-38	40х2	7		АКВВГ	14х2.5	8			
2-39	Задвижка ДзВ2	"	2-39	40х2	7		АКВВГ	14х2.5	8			
2-40	Вентиль продувки конденсата ВП1	"	2-40	26х1.6	4		АКВВГ	4х2.5	5			
2-41	Вентиль продувки конденсата ВП2	Коробка соединительная КСК-32 №7	2-41	Рз-Ц-Х-18	2.5		АКВВГ	4х2.5	3			
2-42	Коробка соединительная КСК-32№7	Щит управления ШЭС 9102-3313 (шкаф №1.2)	—	—	—		АКВВГ	19х2.5	11			
2-43	Регулятор п.3а-1	Щит оператора	—	—	—		КВВГЭ	4х1.0	51			
2-44	Регулятор п.3а-2	То же	—	—	—		КВВГЭ	4х1.0	51			
2-45	Электромагнитный вентиль УА6.1	Коробка соединительная КСК-16 №8	2-45	Рз-Ц-Х-18	2		АКВВГ	4х2.5	6			
2-46	Пост управления SA6.9	То же	2-46	Рз-Ц-Х-18	1.5		АКВВГ	4х2.5	2			
2-47	Указатель уровня РДУ	"	—	—	—		АКВВГ	4х2.5	3			
2-48	Коробка соединительная КСК-16 №8	Коробка соединительная КСК-16 №9	—	—	—		АКВВГ	7х2.5	1			
2-49	Термометр п.2	То же	2-49	Рз-Ц-Х-18	1		КВВГ	4х1.0	6			
2-50	Вентиль УА2	Коробка соединительная КСК-16№10	2-50	Рз-Ц-Х-18	2		АКВВГ	5х2.5	3			

Альбом 3

Типовой проект 904-1-55.84

Инв.№ подл. | Подп. и дата | Взам.инв.№

Инв.№ 8689/3

68

			904-1-55.84	
			Компрессорная станция УК-250АО с осушкой воздуха	
				Стадия: РП; Лист: 67; Листов: 89
Привязан			Журнал кабельных проводок (продолжение)	ГИПРОСТРОЙДОРМАШ г. Ростов-на-Дону
Инв.№	ГИП Леонов; Нач.отд. Христофоров; Гл.спец. Левинский; Н.контр. Золоторева; Рук.гр. Седых; Ст.инж. Посупонько; Ст.техн. Шист			

Маркировка кабеля	Трасса: Начало	Трасса: Конец	Проходы через: трубы: Маркировка	трубы: усл. прох. мм	трубы: Длина м	Ящики протяжные	Кабели по проекту: Марка, напряжение	Кабели по проекту: Кол., число жил и сечение	Кабели по проекту: Длина +6% м	Кабели проложено: Марка, напряжение	Кабели проложено: Кол., число жил и сечение	Кабели проложено: Длина м
2-51	Вентиль УАЗ	То же	2-51	Рз-Ц-Х-18	2		АКВВГ	5х2.5	3			
2-52	Вентиль УА4	"	2-52	Рз-Ц-Х-18	2		АКВВГ	5х2.5	3			
2-53	Вентиль УА5	"	2-53	Рз-Ц-Х-18	2		АКВВГ	5х2.5	3			
2-54	Коробка соединительная КСК №10	Коробка соединительная КСК-16 №9	—	—	—		АКВВГ	5х2.5	2			
2-55	Коробка соединительная КСК-16 №9	Щит оператора	—	—	—		АКВВГ	7х2.5	55			
2-56	То же	Щит управления ШЭС 9102-3313 (шкаф №1.2)	—	—	—		АКВВГ	7х2.5	20			
2-57	Щит управления	Щит управления ШЭС 9102-3313 (шкаф №3)	—	—	—		АКВВГ	14х2.5	5			
2-58	То же	Щит управления ШЭС 9102-3313 (шкаф №1.2)	—	—	—		АКВВГ	14х2.5	7			
2-59	Пульт управ ШЭС 9006-0012	Щит управления ШЭС 9108-3313 (шкаф №3)	—	—	—		АКВВГ	5х2.5	60			
2-60	То же	Щит управления ШЭС 8801-0013	—	—	—		АКВВГЭ	10х2.5	15			
2-61	Щит управления ШЭС 9102-3313 (шкаф №1.2)	То же	—	—	—		АКВВГЭ	19х2.5	42			
2-62	То же	Пульт управления ШЭС 9006-0012	—	—	—		АКВВГ	37х2.5	38			
	Компрессор	№3										
3-1	Колодка термометров Т1-Т9	Коробка соединительная КСК-32 №1	3-1	Рз-Ц-Х-32	1		КВВГ	27х1.0	1.5			
3-2	Термометр Т10	То же	3-2	Рз-Ц-Х-18	2.5		КВВГ	4х1.0	3			
3-3	Термометр Т11	"	3-3	Рз-Ц-Х-18	3.5		КВВГ	4х1.0	4			
3-4	Коробка соединительная КСК-32 №1	Щит управления ШЭС 9102-3313 (шкаф №3)	3-4	Рз-Ц-Х-32	1		КВВГ	27х1.0	19			
3-5	Термометр ТВ1	Коробка соединительная КСК-32 №2	—	—	—		КВВГ	4х1.0	6			
3-6	Термометр ТВ2	То же	—	—	—		КВВГ	4х1.0	6			
3-7	Термометр ТВ3	Коробка соединительная КСК-32 №2	—	—	—		КВВГ	4х1.0	5			
3-8	Термометр ТВ4	"	—	—	—		КВВГ	4х1.0	5			
3-9	Термометр ТВ5	"	—	—	—		КВВГ	4х1.0	2			
3-10	Термометр ТВ6	"	—	—	—		КВВГ	4х1.0	8			
3-11	Коробка соединительная КСК-32 №2	Щит управления ШЭС 9102-3313 (шкаф №3)	—	—	—		КВВГ	19х1.0	15			
3-12	Термометр ТМ1	Коробка соединительная КСК-16 №3	3-12	Рз-Ц-Х-18	4		КВВГ	4х1.0	5			
3-13	Термометр ТМ2	То же	3-13	Рз-Ц-Х-18	4		КВВГ	4х1.0	5			
3-14	Термометр ТМ4	"	—	—	—		КВВГ	4х1.0	1			
3-15	Термометр Т88	"	3-15	Рз-Ц-Х-18	1		КВВГ	4х1.0	12			
3-16	Термометр Т87	"	3-16	26х1.6	5		КВВГ	4х1.0	16			

Альбом 3

Типовой проект 904-1-55.84

Инв. № подл. | Подп. и дата | Взам. инв. №

Инв. №8689/3

69

Привязан		904-1-55.84	
		Компрессорная станция 4К-250А0 с осушкой воздуха	
	ГИП Леонов 25.5.83		Стадия: РП; Лист: 68; Листов: 89
	Нач.отд. Христофоров		
	Гл.спец. Левинский		
	Н.контр. Золотарева		
	Рук.гр. Седых	Журнал кабельных проводок (проволожение)	ГИПРОСТРОЙДОРМАШ г.Ростов-на-Дону
Инв.№	Ст.инж. Поверенко; Конструктор Шуст		

Альбом 3

Типовой проект 904-1-55.84

Маркировка кабеля	Трасса: Начало	Трасса: Конец	Проходы через: трубы: Маркировка	Проходы через: трубы: усл. прох. мм	Проходы через: трубы: Длина м	Ящики протяжение	Кабель по проекту: Марка, напряжение	Кабель по проекту: Кол., число жил и сечение	Кабель по проекту: Длина +6% м	Кабель проложено: Марка, напряжение	Кабель проложено: Кол., число жил и сечение	Кабель проложено: Длина м
3-17	Коробка соединительная КСК-16№3	Щит управления ШЭС 9102-33/3 (шкаф №3)	—	—	—		КВВГ	14×1.0	17			
3-18	Термометр ТП1	Коробка соединительная КСК-16№4	3-18	РЗ-Ц-Х-18	3.5		КВВГ	4×1.0	4			
3-19	Термометр ТП2	То же	3-19	РЗ-Ц-Х-18	1.5		КВВГ	4×1.0	2			
3-20	Термометр ТП3	"	3-20	РЗ-Ц-Х-18	1.5		КВВГ	4×1.0	2			
3-21	Термометр ТП4	"	3-21	РЗ-Ц-Х-18	2.5		КВВГ	4×1.0	3			
3-22	Термометр ТП5	"	3-22	РЗ-Ц-Х-18	2.5		КВВГ	4×1.0	3			
3-23	Коробка соединительная КСК-16№4	Щит управления ШЭС 9102-33/3 (шкаф №3)	3-23	РЗ-Ц-Х-25	2		КВВГ	14×1.0	16			
3-24	Термометр ТП6	Коробка соединительная КСК-16№5	3-24	РЗ-Ц-Х-18	4.5		КВВГ	4×1.0	5			
3-25	Термометр ТП7	Коробка соединительная КСК-16№5	3-25	РЗ-Ц-Х-18	3.5		КВВГ	4×1.0	4			
3-26	Термометр ТП8	"	3-26	РЗ-Ц-Х-18	1.5		КВВГ	4×1.0	2			
3-27	Термометр ТП9	"	3-27	РЗ-Ц-Х-18	4.5		КВВГ	4×1.0	5			
3-28	Коробка соединительная КСК-16№5	Щит управления ШЭС 9102-33/3 (шкаф №3)	3-28	РЗ-Ц-Х-25	1		КВВГ	14×1.0	20			
3-29	Задвижка нагнетания ДЗН	Щит управления ШЭС 9102-33/3 (шкаф №1.2)	3-29	РЗ-Ц-Х-25	2		АКВВГ	14×2.5	19			
3-30	Тиристорное возбудительное устройство	Щит управления ШЭС 9102-33/3 (шкаф №1.2)	—	—	—		АКВВГ	7×2.5	50			
3-31	В/в ячейка ВМ	То же	3-31	26×1.6	2		АКВВГ	4×2.5	44			
3-32	Противопомпажный клапан ДПК	Коробка соединительная КСК-32№6	3-32	РЗ-Ц-Х-25	1.5		АКВВГ	14×2.5	11			
3-33	Дроссельная заслонка ДДЗ	То же	3-33	РЗ-Ц-Х-25	1.5		АКВВГ	14×2.5	4			
3-34	Конечный выключатель дроссельной заслонки ВЗДЗЗ	"	3-34	РЗ-Ц-Х-25	1.5		АКВВГ	4×2.5	4			
3-35	Коробка соединительная КСК-32№6	Щит управления ШЭС 9102-33/3 (шкаф №1.2)	—	—	—		АКВВГ	19×2.5	8			
3-36	Коробка соединительная КСК-32№6	Пульт управления ШЭС 9006-00/2	—	—	—		АКВВГ	7×2.5	30			
3-37	Электромагнитный вентиль УА1	Коробка соединительная КСК-32№7	3-37	РЗ-Ц-Х-18	2.5		АКВВГ	5×2.5	3			
3-38	Задвижка ДзВ1	То же	3-38	40×2	7		АКВВГ	14×2.5	8			
3-39	Задвижка ДзВ2	"	3-39	40×2	7		АКВВГ	14×2.5	8			
3-40	Вентиль продувки конденсата ВП-1	"	3-40	26×1.6	4		АКВВГ	4×2.5	5			
3-41	Вентиль продувки конденсата ВП2	"	3-41	РЗ-Ц-Х-18	2.5		АКВВГ	4×2.5	3			
3-42	Коробка соединительная КСК-32№7	Щит управления ШЭС 9102-33/3 (шкаф №1.2)	—	—	—		АКВВГ	19×2.5	11			
3-43	Регулятор п.3а-1	Щит оператора	—	—	—		КВВГЭ	4×1.0	44			
3-44	Регулятор п.3а-2	То же	—	—	—		КВВГЭ	4×1.0	44			

Инв. № 8689/3

70

904-1-55.84

Компрессорная станция 4К-250А0 с осушкой воздуха

Гип	Леонов		25.5.83
Нач. отд.	Христофоров		
Гл. спец.	Левинский		
Н. контр.	Золотарева		
Рук. гр.	Седых		
Ст. инж.	Посупонько		
Ст. техн.	Шист		

Привязан

Инв. №

Стадия	Лист	Листов
РП	69	89

Журнал кабельных проводок (продолжение)

ГИПРОСТРОЙДОРМАШ г. Ростов-на-Дону

Инв. № подл. | Подп. и дата | Взам. инв. №

Марка кабеля	Трасса: Начало	Трасса: Конец	Проходы через: трубы: Марка	усл. прох. мм	Длина м	Ящики протяжные	Кабель по проекту: Марка напряжение	Кол., число жил и сечение	Длина +6% м	Кабель проложено: Марка, напряжение	Кол., число жил и сечение	Длина м
3-45	Электромагнитный	Коробка соединитель-	3-45	Р3-Ц-Х-18	2		АКВВГ	4х2.5	6			
	вентиль УА6.1	ная КСК-16 №8										
3-46	Пост управления	То же	3-46	Р3-Ц-Х-18	1.5		АКВВГ	4х2.5	2			
	SA6.9											
3-47	Указатель уровня	"	—	—	—		АКВВГ	4х2.5	3			
	РДУ											
3-48	Коробка соединитель-	Коробка соединитель-	—	—	—		АКВВГ	7х2.5	1			
	ная КСК-16 №8	ная КСК-16 №9										
3-49	Термометр п.2	То же	3-49	Р3-Ц-Х-18	1		КВВГ	4х1.0	6			
3-50	Вентиль	Коробка соедини-	3-50	Р3-Ц-Х-18	2		АКВВГ	5х2.5	3			
	УА2	тельная										
		КСК-16 №10										
3-51	Вентиль	То же	3-51	Р3-Ц-Х-18	2		АКВВГ	5х2.5	3			
	УА3											
3-52	Вентиль	"	3-52	Р3-Ц-Х-18	2		АКВВГ	5х2.5	3			
	УА4											
3-53	Вентиль	Коробка соедини-	3-53	Р3-Ц-Х-18	2		АКВВГ	5х2.3	3			
	УА5	тельная КСК-16 №10										
3-54	Коробка соединитель-	Коробка соединитель-	—	—	—		АКВВГ	5х2.5	2			
	ная КСК-16 №10	ная КСК-16 №9										
3-55	Коробка соединитель-	Щит	—	—	—		АКВВГ	7х2.5	48			
	ная КСК-16 №9	оператора										
3-56	То же	Щит управления	—	—	—		АКВВГ	7х2.5	20			
		ШЭС 9102-3313										
		(шкаф №1,2)										
3-57	Щит управления	Щит управления	—	—	—		АКВВГ	14х2.5	5			
	ШЭС 8502-0012	ШЭС 9102-3313										
		(шкаф №3)										
3-58	То же	Щит управления	—	—	—		АКВВГ	14х2.5	7			
		ШЭС 9102-3313										
		(шкаф №1.2)										
3-59	Пульт управления	Щит управления	—	—	—		АКВВГ	5х2.5	32			
	ШЭС 9006-0012	ШЭС 9102-3313										
		(шкаф №3)										
3-60	То же	Щит управления	—	—	—		АКВВГЭ	10х2.5	14			
		ШЭС 8801-0013										
3-61	Щит управления	Щит управления	—	—	—		АКВВГЭ	19х2.5	36			
	ШЭС 9102-3313	ШЭС 8801-0013										
	(шкаф №1.2)											
3-62	То же	Пульт управления	—	—	—		АКВВГ	37х2.5	32			
		ШЭС 9006-0012										

Марка кабеля	Трасса: Начало	Трасса: Конец	Проходы через: трубы: Марка	усл. прох. мм	Длина м	Ящики протяжные	Кабель по проекту: Марка напряжение	Кол., число жил и сечение	Длина +6% м	Кабель проложено: Марка, напряжение	Кол., число жил и сечение	Длина м
	Компрессор	№ 4										
4-1	Колодка термомет.	Коробка соедини-	4-1	Р3-Ц-Х-32	1		КВВГ	27х1.0	1.5			
	ров Т1-Т9	тельная										
		КСК-32 №1										
4-2	Термометр	То же	4-2	Р3-Ц-Х-18	2.5		КВВГ	4х1.0	3			
	Т10											
4-3	Термометр	"	4-3	Р3-Ц-Х-18	3.5		КВВГ	4х1.0	4			
	Т11											
4-4	Коробка соедини-	Щит управления	4-4	Р3-Ц-Х-32	1		КВВГ	27х1.0	19			
	тельная	ШЭС 9102-3313										
	КСК-32 №1	(шкаф №3)										
4-5	Термометр	Коробка соединитель-	—	—	—		КВВГ	4х1.0	6			
	ТВ1	ная КСК-32 №2										
4-6	Термометр	То же	—	—	—		КВВГ	4х1.0	6			
	ТВ2											
4-7	Термометр	"	—	—	—		КВВГ	4х1.0	5			
	ТВ3											
4-8	Термометр	"	—	—	—		КВВГ	4х1.0	5			
	ТВ4											
4-9	Термометр	"	—	—	—		КВВГ	4х1.0	2			
	ТВ5											
4-10	Термометр	"	—	—	—		КВВГ	4х1.0	8			
	ТВ6											
4-11	Коробка соедини-	Щит управления	—	—	—		КВВГ	19х1.0	15			
	тельная	ШЭС 9102-3313										
	КСК-32 №2	(шкаф №3)										

Альбом 3

Типовой проект 904-1-55.84

Инв. № подл. | Подп. и дата | Взам. инв. №

Инв. № 8689/3

71

904-1-55.84

Компрессорная станция 4К-250 А0 с осушкой воздуха

ГИП	Леонов		25.5.83
Нач. отд.	Христофоров		
Гл. спец.	Левинский		
Н. контр.	Золотарева		
Рук. гр.	Седых		
Ст. инж.	Увбугонова		
Техн.	Шилина		

Привязан

Инв. №

Стадия	Лист	Листов
РП	70	89

Журнал кабельных проводок (продолжение)

ГИПРОСТРОЙДОРМАШ

Альбом 3

Типовой проект 904-1-55.84

Маркировка кабеля	Трасса: Начало	Трасса: Конец	Проходы через: трубы: Маркировка	Проходы через: трубы: усл. прох. мм	Проходы через: трубы: Длина м	Ящики протяжение	Кабель по проекту: Марка, напряжение	Кабель по проекту: Кол., число жил и сечение	Кабель по проекту: Длина +6% м	Кабель проложено: Марка, напряжение	Кабель проложено: Кол., число жил и сечение	Кабель проложено: Длина м
4-12	Термометр ТМ1	Коробка соединительная КСК-16 №3	4-12	РЗ-Ц-Х-18	4		КВВГ	4x1.0	5			
4-13	Термометр ТМ2	То же	4-13	РЗ-Ц-Х-18	4		КВВГ	4x1.0	5			
4-14	Термометр ТМ4	"	—	—	—		КВВГ	4x1.0	1			
4-15	Термометр ТВ8	"	4-15	РЗ-Ц-Х-18	1		КВВГ	4x1.0	12			
4-16	Термометр ТВ7	"	4-16	26x1.6	5		КВВГ	4x1.0	16			
4-17	Коробка соединительная КСК-16 №3	Щит управления ШЭС 9102-33/3 (шкаф №3)	—	—	—		КВВГ	14x1.0	17			
4-18	Термометр ТП1	Коробка соединительная КСК-16 №4	4-18	РЗ-Ц-Х-18	3.5		КВВГ	4x1.0	4			
4-19	Термометр ТП2	То же	4-19	РЗ-Ц-Х-18	1.5		КВВГ	4x1.0	2			
4-20	Термометр ТП3	"	4-20	РЗ-Ц-Х-18	1.5		КВВГ	4x1.0	2			
4-21	Термометр ТП4	"	4-21	РЗ-Ц-Х-18	2.5		КВВГ	4x1.0	3			
4-22	Термометр ТП5	"	4-22	РЗ-Ц-Х-18	2.5		КВВГ	4x1.0	3			
4-23	Коробка соединительная КСК-16 №4	Щит управления ШЭС 9102-33/3 (шкаф №3)	4-23	РЗ-Ц-Х-25	2		КВВГ	14x1.0	16			
4-24	Термометр ТП6	Коробка соединительная КСК-16 №5	4-24	РЗ-Ц-Х-18	4.5		КВВГ	4x1.0	5			
4-25	Термометр ТП7	То же	4-25	РЗ-Ц-Х-18	3.5		КВВГ	4x1.0	4			
4-26	Термометр ТП8	"	4-26	РЗ-Ц-Х-18	1.5		КВВГ	4x1.0	2			
4-27	Термометр ТП9	"	4-27	РЗ-Ц-Х-18	4.5		КВВГ	4x1.0	5			
4-28	Коробка соединительная КСК-16 №3	Щит управления ШЭС 9102-33/3 (шкаф №3)	4-28	РЗ-Ц-Х-18	1		КВВГ	14x1.0	20			
4-29	Задвижка нагнетания ДЗН	Щит управления ШЭС 9102-33/3 (шкаф №1.2)	4-29	РЗ-Ц-Х-25	2		АКВВГ	14x2.5	19			
4-30	Тиристорное возбудительное устройство	Щит управления ШЭС 9102-33/3 (шкаф №1.2)	—	—	—		АКВВГ	7x2.5	44			
4-31	В/в ячейка ВМ	То же	4-31	26x1.6	2		АКВВГ	4x2.5	27			
4-32	Противопомпажный клапан ДПК	Коробка соединительная КСК-32 №6	4-32	РЗ-Ц-Х-25	1.5		АКВВГ	14x2.5	11			
4-33	Дроссельная заслонка ДДЗ	То же	4-33	РЗ-Ц-Х-25	1.5		АКВВГ	14x2.5	4			
4-34	Конечный выключатель дроссельной заслонки ВЗД 22	"	4-34	РЗ-Ц-Х-25	1.5		АКВВГ	4x2.5	4			
4-35	Коробка соединительная КСК-32 №6	Щит управления ШЭС 9102-33/3 (шкаф №1.2)	—	—	—		АКВВГ	10x2.5	8			
4-36	То же	Пульт управления ШЭС 9006-00/2	—	—	—		АКВВГ	7x2.5	23			
4-37	Электромагнитный вентиль УА1	Коробка соединительная КСК-32 №7	4-37	РЗ-Ц-Х-18	2.5		АКВВГ	5x2.5	3			
4-38	Задвижка ДзВ1	То же	4-38	40x2	7		АКВВГ	14x2.5	8			
4-39	Задвижка ДзВ2	"	4-39	40x2	7		АКВВГ	14x2.5	8			
4-40	Вентиль продувки конденсата ВП1	"	4-40	26x1.6	4		АКВВГ	4x2.5	5			
4-41	Вентиль продувки конденсата ВП2	"	4-41	РЗ-Ц-Х-18	2.5		АКВВГ	4x2.5	3			

Инв. № 8689/3

72

904-1-55.84

Компрессорная станция ЧК-250А0 с осушкой воздуха

Гип	Леонов		25.5.83
Нач.отд.	Христофоров		
Гл.спец.	Левинский		
Н.контр.	Золотарева		
Рук.гр.	Седых		
Ст.инж.	Посупонько		
Ст.техн	Шуст		

Привязан

Инв. №

Журнал кабельных проводок (продолжение)

Стадия	Лист	Листов
РП	71	89

ГИПРОСТРОЙДОРМАШ г. Ростов-на-Дону

Инв. № подл. | Подп. и дата | Взам. инв. №

Альбом 3

Типовой проект 904-1-55.84

Маркировка кабеля	Трасса: Начало	Трасса: Конец	Проходы через: трубы: Маркировка	Проходы через: трубы: усл. прох. мм	Проходы через: трубы: Длина м	Ящики протяжные	Кабель по проекту: Марка, напряжение	Кабель по проекту: Кол., число жил и сечение	Кабель по проекту: Длина +6% м	Кабель проложено: Марка, напряжение	Кабель проложено: Кол., число жил и сечение	Кабель проложено: Длина м
4-42	Коробка соединительная КСК-32№7	Щит управления ШЭС9102-33/3 (шкаф №1.2)	—	—	—		АКВВГ	19×2.5	11			
4-43	Регулятор п.3а-1	Щит оператора	—	—	—		КВВГЭ	4×1.0	38			
4-44	Регулятор п.3а-2	То же	—	—	—		КВВГЭ	4×1.0	38			
4-45	Электромагнитный вентиль УА6.1	Коробка соединительная КСК-16№8	4-45	РЗ-Ц-Х-18	2		АКВВГ	4×2.5	6			
4-46	Пост управления SA6.9	Коробка соединительная КСК-16№8	4-46	РЗ-Ц-Х-18	1.5		АКВВГ	4×2.5	2			
4-47	Указатель уровня РДУ	То же	—	—	—		АКВВГ	4×2.5	3			
4-48	Коробка соединительная КСК-16№8	Коробка соединительная КСК-16№9	—	—	—		АКВВГ	7×2.5	1			
4-49	Термометр п.2	То же	4-49	РЗ-Ц-Х-18	1		КВВГ	4×1.0	6			
4-50	Вентиль УА2	Коробка соединительная КСК-16№10	4-50	РЗ-Ц-Х-18	2		АКВВГ	5×2.5	3			
4-51	Вентиль УА3	То же	4-51	РЗ-Ц-Х-18	2		АКВВГ	5×2.5	3			
4-52	Вентиль УА4	"	4-52	РЗ-Ц-Х-18	2		АКВВГ	5×2.5	3			
4-53	Вентиль УА5	"	4-53	РЗ-Ц-Х-18	2		АКВВГ	5×2.5	3			
4-54	Коробка соединительная КСК-16№10	Коробка соединительная КСК-16№9	—	—	—		АКВВГ	5×2.5	2			
4-55	Коробка соединительная КСК-16№9	Щит оператора	—	—	—		АКВВГ	7×2.5	42			
4-56	То же	Щит управления ШЭС9102-33/3 (шкаф №1.2)	—	—	—		АКВВГ	7×2.5	20			
4-57	Щит управления ШЭС8503-00/2	Щит управления ШЭС9102-33/3 (шкаф №3)	—	—	—		АКВВГ	14×2.5	5			
4-58	То же	Щит управления ШЭС9102-33/3 (шкаф №1.2)	—	—	—		АКВВГ	14×2.5	7			
4-59	Пульт управления ШЭС 9006-00/2	Щит управления ШЭС 9102-33/3 (шкаф №3)	—	—	—		АКВВГ	5×2.5	26			
4-60	То же	Щит управления ШЭС 8801-00/3	—	—	—		АКВВГЭ	10×2.5	13			
4-61	Щит управления ШЭС9102-33/3 (шкаф №1.2)	Щит управления ШЭС 8801-00/3	—	—	—		АКВВГЭ	19×2.5	30			
4-62	То же	Пульт управления ШЭС 9006-00/2	—	—	—		АКВВГ	37×2.5	26			
	Общестанционные проводки											
63	Датчик температуры ДТ1	Коробка соединительная КСК-16№11	—	—	—		АКВВГ	4×2.5	53			
64	Датчик температуры ДТ2	То же	64	26×1.6	2		АКВВГ	4×2.5	20			
65	Вентиль УА7	"	65	26×1.6	2		АКВВГ	4×2.5	25			
66	Коробка соединительная КСК-16№11	Щит управления ШЭС 9103-83/3	—	—	—		АКВВГ	7×2.5	15			
67	Вентиль УА8	Коробка соединительная КСК-16№12	67	26×1.6	3		АКВВГ	4×2.5	16			
68	Датчик температуры ДТ3	То же	68	26×1.6	3		АКВВГ	4×2.5	44			
69	Датчик температуры ДТ4	"	69	РЗ-Ц-Х-18	1.5		АКВВГ	4×2.5	2			

Инв. № 8689/3

73

904-1-55.84

Компрессорная станция 4К-250А0 с осушкой воздуха

Гип	Леонов		25.6.83
Нач.отд.	Христофоров		
Гл.спец.	Левинский		
Н.контр.	Золотарева		
Рук.гр.	Седых		
Ст.инж.	Посуленко		
Ст.техн.	Шмет		

Привязан

Инв. №

Журнал кабельных проводок (продолжение)

Стадия	Лист	Листов
РП	72	89

ГИПРОСТРОЙДОРМАШ г.Ростов-на-Дону

Альбом 3

Типовой проект 904-1-55.84

Маркировка кабеля	Трасса: Начало	Трасса: Конец	Проходы через: трубы: Маркировка	Проходы через: трубы: усл. прох. мм	Проходы через: трубы: Длина, м	Ящики протяжные	Кабель по проекту: Марка, напряжение	Кабель по проекту: Кол., число жил и сечение	Кабель по проекту: Длина, +6% м	Кабель проложено: Марка, напряжение	Кабель проложено: Кол., число жил и сечение	Кабель проложено: Длина м
70	Коробка соединительная КСК-16№12	Щит управления ШЭС 9103-83/3	70	26×1.6	1		АКВВГ	7×2.5	23			
71	Прибор ПДД2	Коробка соединительная КСК-16№13	71	РЗ-Ц-Х-18	1		КВВГ	5×1.0	2			
72	Прибор ПДД3	То же	72	РЗ-Ц-Х-18	1		КВВГ	5×1.0	2			
73	Прибор ДМ0	"	73	РЗ-Ц-Х-18	1		КВВГ	5×1.0	2			
74	Коробка соединительная КСК-16№13	Щит управления ШЭС 8801-00/3	—	—	—		КВВГ	14×1.0	67			
75	Электромагнитный вентиль УА6.7	Коробка соединительная КСК-16№14	75	РЗ-Ц-Х-18	2.5		АКВВГ	4×2.5	3			
76	Пост управления ПМУ7	То же	76	РЗ-Ц-Х-18	1		АКВВГ	4×2.5	1.5			
77	Электромагнитный вентиль УА6.8	"	77	РЗ-Ц-Х-18	2.5		АКВВГ	4×2.5	3			
78	Пост управления ПМУ8	"	78	РЗ-Ц-Х-18	1		АКВВГ	4×2.5	1.5			
79	Коробка соединительная КСК-16№14	Щит оператора	—	—	—		АКВВГ	7×2.5	62			
80	Звуковая сигнализация НА	КРУ ячейка 5	80	26×1.6	2		АКВВГ	4×2.5	25			
81	Термометр п.4	Коробка соединительная КСК-8 №15	81	РЗ-Ц-Х-18	1		КВВГ	4×1.0	1.5			
82	Коробка соединительная КСК-8№15	Щит оператора	—	—	—		АКВВГ	4×2.5	70			
83	Щит управления ШЭС 8801-00/3	Щит управления ШЭС 9103-83/3	—	—	—		АКВВГ	5×2.5	6			
84	Щит оператора	Станция пожарной сигнализации объекта							▭			
85	Щит оператора	Щит управления ШЭС 9103-83/3	—	—	—		АКВВГ	4×2.5	5			
86	То же	То же	—	—	—		АКВВГ	4×2.5	5			

Маркировка кабеля	Трасса: Начало	Трасса: Конец	Проходы через: трубы: Маркировка	Проходы через: трубы: усл. прох. мм	Проходы через: трубы: Длина м	Ящики протяжные	Кабель по проекту: Марка, напряжение	Кабель по проекту: Кол., число жил и сечение	Кабель по проекту: Длина, +6% м	Кабель проложено: Марка, напряжение	Кабель проложено: Кол., число жил и сечение	Кабель проложено: Длина м
	Вентсистема	В2										
В1	Щит оператора	Магнитный пускатель КМ15	—	—	—		АКВВГ	4×2.5	5			
В2	Кнопочный пост SB15.2	Коробка соединительная КСК-8	В2	РЗ-Ц-Х-18	1.5		АКВВГ	4×2.5	2			
В3	Кнопочный пост SB15.1	То же	В3	26×1.6	4		АКВВГ	4×2.5	5			
В4	Коробка соединительная КСК-8	Щит оператора	—	—	—		АКВВГ	7×2.5	60			

Инв. № 8689/3

74

904-1-55.84

Компрессорная станция УК-250А0 с осушкой воздуха

ГИП	Леонов		25.5.83
Нач.отд.	Христофоров		
Гл.спец.	Левинский		
Н.контр.	Золотарева		
Рук.гр.	Седых		
Ст.инж.	Посупонько		
Ст.техн.	Шист		

Привязан

Инв. №

Стадия	Лист	Листов
РП	73	89

Журнал кабельных проводок (продолжение)

ГИПРОСТРОЙДОРМАШ г. Ростов-на-Дону

Инв. № подл. | Подп. и дата | Взам. инв. №

Альбом 3

Маркировка кабеля	Трасса: Начало	Трасса: Конец	Проходы через: трубы: Маркировка	Проходы через: трубы: усл. прох. мм	Проходы через: трубы: Длина м	Проходы через: Ящики протяжные	Кабель по проекту: Марка напряжение	Кабель по проекту: Кол., число жил и сечение	Кабель по проекту: Длина +6% м	Кабель проложено: Марка, напряжение	Кабель проложено: Кол., число жил и сечение	Кабель проложено: Длина м
	Установка	осушки №1.										
Х1-1	Шкаф регулирования	Коробка соединительная КСК-8 №16	Х1-1	26х1,6	3		АКВВГ	7х2.5	62			
Х1-2	Шкаф управления ШУ	Штепсельный разъем					поставляется комплектно					
Х1-3	Коробка соединительная КСК-8 №15	То же					поставляется комплектно					
Х1-4	Вентиль СВ2	Коробка соединительная КСК-8 №15					поставляется комплектно					
Х1-5	Вентиль СВ1	Шкаф управления ШУ					поставляется комплектно					
Х1-6	Реле давления ДРД2	То же					поставляется комплектно					
Х1-7	Реле давления ДРД1	Штепсельный разъем					поставляется комплектно					
Х1-8	Реле контроля смазки РКС	То же					поставляется комплектно					
Х1-9	Термометр п.5	Щит оператора	—	—	—		АКВВГ	5х2.5	53			
Х1-10	Термометр ТС	Шкаф регулирования	Х1-10	26х1,6	5		КВВГ	5х1.0	64			
Х1-11	Шкаф регулирования	Шкаф управления ШУ	Х1-11	26х1,6	2		АКВВГ	19х2.5	62			
Х1-12	Щит оператора	Шкаф регулирования	—	—	—		АКВВГ	4х2.5	14			
	Установка	осушки №2										
Х2-1	Шкаф регулирования	Коробка соединительная КСК-8 №16	Х2-1	26х1,6	3		АКВВГ	7х2.5	55			
Х2-2	Шкаф управления ШУ	Штепсельный разъем					поставляется комплектно					
Х2-3	Коробка соединительная КСК-8 №15	То же					поставляется комплектно					
Х2-4	Вентиль СВ2	Коробка соединительная КСК-8 №15					поставляется комплектно					
Х2-5	Вентиль СВ1	Шкаф управления ШУ					поставляется комплектно					
Х2-6	Реле давления ДРД2	То же					поставляется комплектно					
Х2-7	Реле давления ДРД1	Штепсельный разъем					поставляется комплектно					
Х2-8	Реле контроля смазки РКС	То же					поставляется комплектно					
Х2-9	Термометр п. 5	Щит оператора	—	—	—		АКВВГ	5х2.5	47			
Х2-10	Термометр ТС	Шкаф регулирования	Х2-10	26х1,6	5		КВВГ	5х1.0	57			
Х2-11	Шкаф регулирования	Шкаф управления ШУ	Х2-11	26х1.6	2		АКВВГ	19х2.5	55			
Х2-12	Щит оператора	Шкаф регулирования	—	—	—		АКВВГ	4х2.5	13			
	Установка	осушки №3										
Х3-1	Шкаф регулирования	Коробка соединительная КСК-8 №16	Х3-1	26х1,6	3		АКВВГ	7х2.5	48			
Х3-2	Шкаф управления ШУ	Штепсельный разъем					поставляется комплектно					
Х3-3	Коробка соединительная КСК8 №15	То же					поставляется комплектно					
Х3-4	Вентиль СВ2	Коробка соединительная КСК-8 №15					поставляется комплектно					
Х3-5	Вентиль СВ1	Шкаф управления ШУ					поставляется комплектно					
Х3-6	Реле давления ДРД2	То же					поставляется комплектно					

Типовой проект 904-1-55.84

Инв. № подл. | Подп. и дата | Взам. инв. №

Инв. № 8689/3

904-1-55.84.

Компрессорная станция 4К-250/40 с осушкой воздуха

ГИП	Леонов		25.83
Нач.отд.	Христофоров		
Гл.спец.	Левинзон		
Н.контр.	Золотарева		
Рук.гр.	Седых		
Ст.инж.	Посуловский		
Ст.техн.	Шуст		

Привязан

Инв. №

Стадия	Лист	Листов
РП	74	89

Журнал кабельных проводок (продолжение)

ГИПРОСТРОЙДОРМАШ г.Ростов-на-Дону

Маркировка кабеля	Трасса: Начало	Трасса: Конец	Проходы через: трубы: Маркировка	трубы: усл. прох. мм	трубы: Длина м	Ящики протяжные	Кабель по проекту: Марка, напряжение	по проекту: Кол., число жил и сечение	по проекту: Длина +6% м	проложено: Марка, напряжение	проложено: Кол., число жил и сечение	проложено: Длина м
ХЗ-7	Реле давления	Штепсельный					поставляется					
	ДРД1	разъем					комплектно					
ХЗ-8	Реле контроля	То же					поставляется					
	смазки РКС						комплектно					
ХЗ-9	Термометр п.5	Щит оператора	—	—	—		АКВВГ	5х2.5	44			
ХЗ-10	Термометр ТС	Шкаф регулирования	ХЗ-10	26х1.6	5		КВВГ	5х1.0	50			
ХЗ-11	Шкаф регулирования	Шкаф управления ШУ	ХЗ-11	26х1.6	2		АКВВГ	19х2.5	48			
ХЗ-12	Щит оператора	Шкаф регулирования	—	—	—		АКВВГ	4х2.5	12			
	Установка	осушки №4										
ХЧ-1	Шкаф регулирования	Коробка соединительная КСК-8N16	ХЧ-1	26х1.6	3		АКВВГ	7х2.5	41			
ХЧ-2	Шкаф управления ШУ	Штепсельный разъем					поставляется комплектно					
ХЧ-3	Коробка соединительная КСК-8N15	То же					поставляется комплектно					
ХЧ-4	Вентиль СВ2	Коробка соединительная КСК-8N15					поставляется комплектно					
	Вентиль СВ1	Шкаф управления ШУ					поставляется комплектно					
ХЧ-6	Реле давления ДРД2	То же					поставляется комплектно					
ХЧ-7	Реле давления ДРД1	Штепсельный разъем					поставляется комплектно					
ХЧ-8	Реле контроля смазки РКС	То же					поставляется комплектно					
ХЧ-9	Термометр п.5	Щит оператора					АКВВГ	5х2.5	34			
ХЧ-10	Термометр ТС	Шкаф регулирования	ХЧ-10	26х1.6	5		КВВГ	5х1.0	43			
ХЧ-11	Шкаф регулирования	Шкаф управления ШУ	ХЧ-11	26х1.6	2		АКВВГ	19х2.5	41			
ХЧ-12	Щит оператора	Шкаф регулирования					АКВВГ	4х2.5	11			

Маркировка кабеля	Трасса: Начало	Трасса: Конец	Проходы через: трубы: Маркировка	трубы: усл. прох. мм	трубы: Длина м	Ящики протяжные	Кабель по проекту: Марка, напряжение	по проекту: Кол., число жил и сечение	по проекту: Длина +6% м	проложено: Марка, напряжение	проложено: Кол., число жил и сечение	проложено: Длина м

Типовой проект 904-1-55.84

Инв. № подл. | Подп. и дата | Взам. инв. №

Инв. № 8689/3

			904-1-55.84
			Компрессорная станция ЧК-250/40 с осушкой воздуха
ГИП	Леонов	25.5.84	
Нач. отд.	Христофоров		Стадия: РП; Лист: 75; Листов: 89
Гл. спец.	Левинский		
Н. контр.	Золотарева		
Рук. гр.	Седых		Журнал кабельных проводок (окончание)
Ст. инж.	Посупонько		ГИПРОСТРОЙДОРМАШ г. Ростов-на-Дону
Ст. техн.	Шуст		

Привязан

Инв. №

Альбом 3

Маркировка трубы	Трасса: Начало	Трасса: Конец	Число труб шт.	Труба по проекту: Марка	Труба по проекту: Длина, м	Труба проложено: Марка	Труба проложено: Длина м
	Компрессор №1						
1-01	Отбор давления	Щит управления ШЭС 8503-0012					
		Прибор поз. РДВ	1	Труба 15×2,5	16		
1-02	То же	То же, приборы поз. ПДВ3, ПДД1	1	Труба 14×2	9		
		прибор поз. ПКР	2	Труба 15×2,5	12		
1-03	"	прибор поз. ДМ	1	Труба 15×2,5	10		
1-04	Диафрагма на всасе						
		прибор поз. ПДР	1	Труба 15×2,5	10		
1-05	То же	прибор поз. РДМ1	1	Труба 10×2	16		
1-06	Отбор давления	прибор поз. РДМ2	1	Труба 10×2	20		
1-07	То же	прибор поз. РДП	1	Труба 10×2	16		
1-08	"	прибор поз. РДС	1	Труба 10×2	15		
1-09	"						
	Компрессор № 2						
2-01	Отбор давления	Щит управления ШЭС 8503-0012					
		Прибор поз. РДВ	1	Труба 15×2,5	16		
2-02	То же	То же, приборы поз. ПДВ3, ПДД1	1	Труба 14×2	9		
2-03	"	прибор поз. ПКР	2	Труба 15×2,5	12		
2-04	Диафрагма на всасе		1	Труба 15×2,5	10		
2-05	То же	прибор поз. ПДР	1	Труба 15×2,5	10		
2-06	Отбор давления	прибор поз. РДМ1	1	Труба 10×2	16		
2-07	То же	прибор поз. РДМ2	1	Труба 10×2	20		
2-08	"	прибор поз. РДП	1	Труба 10×2	16		
2-09	"	прибор поз. РДС	1	Труба 10×2	15		

Маркировка трубы	Трасса: Начало	Трасса: Конец	Число труб. шт	Труба по проекту: Марка	Труба по проекту: Длина, м	Труба проложено: Марка	Труба проложено: Длина м
	Компрессор №3						
3-01	Отбор давления	Щит управления ШЭС 8503-0012					
		Прибор поз. РДВ	1	Труба 15×2,5	16		
3-02	То же	То же, приборы поз. ПДВ3, ПДД1	1	Труба 14×2	9		
3-03	"	прибор поз. ПКР	2	Труба 15×2,5	12		
3-04	Диафрагма на всасе	прибор поз. ДМ	1	Труба 15×2,5	10		
3-05	То же	прибор поз. ПДР	1	Труба 15×2,5	10		
3-06	Отбор давления	прибор поз. РДМ1	1	Труба 10×2	16		
3-07	То же	прибор поз. РДМ2	1	Труба 10×2	20		
3-08	"	прибор поз. РДП	1	Труба 10×2	16		
3-09	"	прибор поз. РДС	1	Труба 10×2	15		
	Компрессор № 4						
4-01	Отбор давления	Щит управления ШЭС 8503-0012					
		Прибор поз. РДВ	1	Труба 15×2,5	16		
4-02	То же	То же, приборы поз. ПДВ3, ПДД1	1	Труба 14×2	9		
4-03	"	прибор поз. ПКР	2	Труба 15×2,5	12		
4-04	Диафрагма на всасе	Щит управления ШЭС 8503-0012					
		прибор поз. ДМ	1	Труба 15×2,5	10		
4-05	То же	То же, прибор ПДР	1	Труба 15×2,5	10		

Типовой проект 904-1-55.84

Инв. № 8689/3

77

904-1-55.84 А

Компрессорная станция 6К-250А0 с осушкой воздуха

ГИП	Леонов		25.5.84
Нач.отд.	Христофоров		
Гл.спец.	Левинский		
Н.контр.	Золотарева		
Рук.гр.	Седых		
Ст.инж.	Посупонько		
Ст.техн.	Шист		

Привязан

Инв.№

Стадия	Лист	Листов
РП	76	89

Журнал импульсных проводок (начало)

ГИПРОСТРОЙДОРМАШ г. Ростов-на-Дону

Маркировка труб	Трасса: Начало	Трасса: Конец	Число труб шт	Труба: по проекту: Марка	Труба: по проекту: Длина, м	Труба: проложено: Марка	Труба: проложено: Длина, м
4-06	Отбор давления	Щит управления					
		ШЭС 8503-0012					
		прибор поз. РДМ1	1	Труба 10×2	16		
4-07	То же	прибор поз. РДМ2	1	Труба 10×2	20		
4-08	"	прибор поз. РДП	1	Труба 10×2	16		
4-09	"	прибор поз. РДС	1	Труба 10×2	15		
	Компрессор	№5					
5-01	Отбор давления	Щит управления					
		ШЭС 8503-0012					
		Прибор поз. РДВ	1	Труба 15×2.5	16		
5-02	То же	То же, приборы					
		поз. ПДВ3, ПДД1	1	Труба 14×2	9		
5-03	"	прибор поз. ПКР	2	Труба 15×2.5	12		
5-04	Диафрагма на	прибор поз. ДМ	1	Труба 15×2.5	10		
	всасе						
5-05	То же	прибор поз. ПДР	1	Труба 15×2.5	10		
5-06	Отбор давления	прибор поз. РДМ1	1	Труба 10×2	16		
5-07	То же	прибор поз. РДМ2	1	Труба 10×2	20		
5-08	"	прибор поз. РДП	1	Труба 10×2	16		
5-09	"	прибор поз. РДС	1	Труба 10×2	15		
	Компрессор	№6					
6-01	Отбор давления	Щит управления					
		ШЭС 8503-0012					
		Прибор поз. РДВ	1	Труба 15×2.5	16		
6-02	То же	То же, приборы					
		поз. ПДВ3, ПДД1	1	Труба 14×2	9		
6-03	"	прибор поз. ПКР	2	Труба 15×2.5	12		
6-04	Диафрагма на	Щит управления					
	всасе	ШЭС 8503-0012					
		прибор поз. ДМ	1	Труба 15×2.5	10		
6-05	То же	То же, прибор					
		поз. ПДР	1	Труба 15×2.5	10		
6-06	Отбор давления	прибор поз. РДМ1	1	Труба 10×2	16		
6-07	То же	прибор поз. РДМ2	1	Труба 10×2	20		
6-08	"	прибор поз. РДП	1	Труба 10×2	16		
6-09	"	прибор поз. РДС	1	Труба 10×2	15		

Маркировка труб	Трасса: Начало	Трасса: Конец	Число труб шт.	Труба: по проекту: Марка	Труба: по проекту: Длина, м	Труба: проложено: Марка	Труба: проложено: Длина, м
		Общестанционные проводки					
010	Отбор давления	Манометры					
		поз. ПДД2, ПДД3	1	Труба 14×2	10		
011	Диафрагма на	Дифманометр					
	сборном коллекто-	поз. ДМ0	2	Труба 14×2	10		
	ре						

Альбом 3

Типовой проект 904-1-55.84

Инв. № подл. | Подп. и дата | Взам. инв. №

Инв. № 8689/3

78

				904-1-55.84	А
				Компрессорная станция ВК-250А0 с осушкой воздуха.	
ГИП	Леонов		25.03		
Нач.отд.	Христофоров				
Гл.спец.	Левинский				
Н.контр.	Золотарева				
Рук.гр.	Седых				
Ст.инж.	Посупанко				
Ст.техн.	Шуст				

Привязан

Инв. №

Стадия	Лист	Листов
РП	77	89

Журнал импульсных проводок (окончание)

ГИПРОСТРОЙДОРМАШ г.Ростов-на-Дону

Альбом 3

Типовой проект 904-1-55.84

Маркировка трубы	Трасса: Начало	Трасса: Конец	Число труб шт	Труба по проекту: Марка	Труба по проекту: Длина, м	Труба проложено: Марка	Труба проложено: Длина м
	Компрессор	№1					
1-01	Отбор давления	Щит управления ШЭС 8503-0012 прибор поз. РДВ	1	Труба 15×2,5	16		
1-02	То же	То же, приборы поз. ПДВ3, ПДД1	1	Труба 14×2	9		
1-03	"	прибор поз. ПКР	2	Труба 15×2,5	12		
1-04	Диафрагма на всасе	прибор поз. ДМ	1	Труба 15×2,5	10		
1-05	То же	прибор поз. ПДР	1	Труба 15×2,5	10		
1-06	Отбор давления	прибор поз. РДМ1	1	Труба 10×2	16		
1-07	То же	прибор поз. РДМ2	1	Труба 10×2	20		
1-08	"	прибор поз. РДМ	1	Труба 10×2	16		
1-09	"	прибор поз. РДС	1	Труба 10×2	15		
	Компрессор	№2					
2-01	Отбор давления	Щит управления ШЭС 8503-0012 Прибор поз. РДВ	1	Труба 15×2,5	16		
2-02	То же	То же, приборы поз. ПДВ3, ПДД1	1	Труба 14×2	9		
2-03	"	прибор поз. ПКР	2	Труба 15×2,5	12		
2-04	Диафрагма на всасе	прибор поз. ДМ	1	Труба 15×2,5	10		
2-05	То же	прибор поз. ПДР	1	Труба 15×2,5	10		
2-06	Отбор давления	прибор поз. РДМ1	1	Труба 10×2	16		
2-07	То же	прибор поз. РДМ2	1	Труба 10×2	20		
2-08	"	прибор поз. РДП	1	Труба 10×2	16		
2-09	"	прибор поз. РДС	1	Труба 10×2	15		
	Компрессор	№3					
3-01	Отбор давления	Щит управления ШЭС 8503-0012 Прибор поз. РДВ	1	Труба 15×2,5	16		
3-02	То же	То же, приборы поз. ПДВ3, ПДД1	1	Труба 14×2	9		
3-03	Отбор давления	Щит управления ШЭС 8503-0012 Прибор поз. ПКР	2	Труба 15×2,5	12		
3-04	Диафрагма на всасе	То же, прибор поз. ДМ	1	Труба 15×2,5	10		
3-05	То же	прибор поз. ПДР	1	Труба 15×2,5	10		
3-06	Отбор давления	прибор поз. РДМ1	1	Труба 10×2	16		
3-07	То же	прибор поз. РДМ2	1	Труба 10×2	20		
3-08	"	прибор поз. РДП	1	Труба 10×2	16		
3-09	"	прибор поз. РДС	1	Труба 10×2	15		
	Компрессор	№4					
4-01	Отбор давления	Щит управления ШЭС 8503-0012 Прибор поз. РДВ	1	Труба 15×2,5	16		
4-02	То же	То же, приборы поз. ПДВ3 ПДД1	1	Труба 14×2	9		
4-03	"	прибор поз. ПКР	2	Труба 15×2,5	12		
4-04	Диафрагма на всасе	прибор поз. ДМ	1	Труба 15×2,5	10		
4-05	То же	прибор поз. ПДР	1	Труба 15×2,5	10		
4-06	Отбор давления	прибор поз. РДМ1	1	Труба 10×2	16		
4-07	То же	прибор поз. РДМ2		Труба 10×2	20		
4-08	"	прибор поз. РДП	1	Труба 10×2	16		
4-09	"	прибор поз. РДС	1	Труба 10×2	15		
	Общестанционные	проводки					
010	Отбор давления	Манометры поз. ПДД2, ПДД3	1	Труба 14×2	10		
011	Диафрагма на сборном коллекторе	Дифманометр поз. ДМО	2	Труба 14×2	10		

Инв. № 8689/3

79

904-1-55.84 А

Компрессорная станция ЧК-250АО с осушкой воздуха

ГИП	Леонов		25.5.83
Нач.отд.	Христофоров		
Гл.спец.	Левинский		
Н.контр.	Золотарева		
Рук.гр.	Седых		
Ст.инж.	Посуленко		
Ст.техн.	Шуст		

Привязан

Инв. №

Стадия	Лист	Листов
РП	78	89

Журнал импульсных проводок

ГИПРОСТРОЙДОРМАШ г. Ростов-на-Дону

Альбом 3

Типовой проект 904-1-55.84

Поз.	Обозначение	Наименование	Кол.	Примеч.
1		Лоток сварной НЛ20-П2	130	
2		Лоток сварной НЛ40-П2	60	
3		Стойка кабельная К1150	5	
4		Стойка кабельная К1151	30	
5		Полка кабельная К1161	56	
6		Полка кабельная К1163	60	
8		Круг $\frac{\text{В12 ГОСТ 2590-71}}{\text{Ст3пс2 ГОСТ 535-79}}$	24	кг
9		Профиль ZП160	340	Для крепл. лений по
10		Швеллер шп 60×35	20	ТМ4-219-76
12		Лоток. Установка 1 ТК3-60-70	24	
13		Лоток. Установка 2 ТК3-60-70	12	
14		Лоток. Установка 17 ТК3-67-70	30	
15		Лоток. Установка 2 ТК3-71-70	3	
17		Крепление труб, кабелей, ТМ4-219-76	360	
20		Проход 650×250-2. ТМ8-90-77	4	
21		Проход 20-550-4.1 ТМ8-98-77	1	
22		Проход 2-25-400-2.2 ТМ8-94-77	24	
23		Труба асбестоцементная 100 ГОСТ 1839-80	5	см. п.5 м ТТ
24		Труба ПВД (ПНП) 50С ГОСТ 18599-73	15	м

Обозначение	Наименование
●	Отборное устройство, первичный измерительный прибор или датчик, встраиваемый в технологическое оборудование
▭	Прибор, регулятор, исполнительный механизм, аппаратура, устанавливаемые вне щита
—○—	Проводка уходит на более высокую или низкую отметку, охватываемую данным планом

1. Электрические и трубные проводки по компрессорным агрегатам №2,3,4,5,6 и установкам осушки воздуха №2,3,4,5,6 аналогичны проводкам по компрессорному агрегату №1 и установке осушки воздуха №1 с изменением индекса в нумерации труб и кабелей
2. Позиции монтируемых приборов и аппаратуры, нумерация кабелей и труб соответствуют схемам внешних электрических проводок.
3. Под полкой линии-выноски позиций в прямоугольниках указана нумерация труб и кабелей.
4. Монтаж приборов и средств автоматизации выполнить согласно строительным нормам и правилам СНиП III-3-74 Госстроя СССР.
5. Наружные импульсные проводки, проложенные в траншее, утеплить.
Импульсные проводки проложить в полиэтиленовых трубах, капилляр термометра манометрического в асбестоцементной трубе.

Инв. № 8689/3

80

Привязан

Инв. №

ГИП	Леонов		25.5.83
Нач. отд.	Христофоров		
Гл. спец.	Левинский		
Н. контр.	Золотарева		
Рук. гр.	Седых		
Ст. инж.	Посупонько		

ТП 904-1-55.84 А

Компрессорная станция 6К-250 АО с осушкой воздуха

Стадия	Лист	Листов
РП	79	89

Компрессорная станция. План расположения средств автоматизации и проводок. (начало)

ГИПРОСТРОЙДОРМАШ г. Ростов-на-Дону

Альбом 3

Типовой проект 904-1-55.84

План на отм. 3.800.

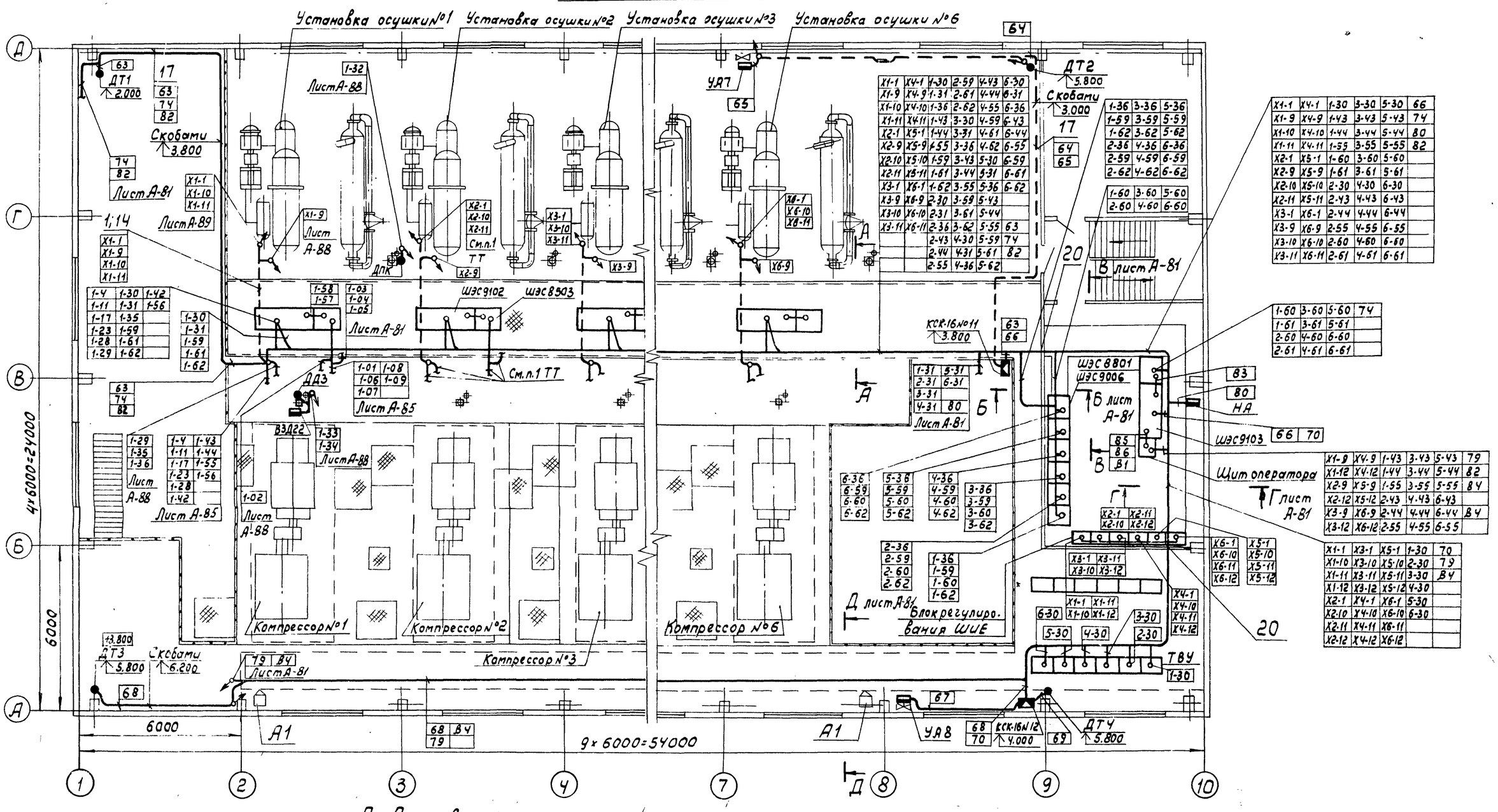

А-А повернуто

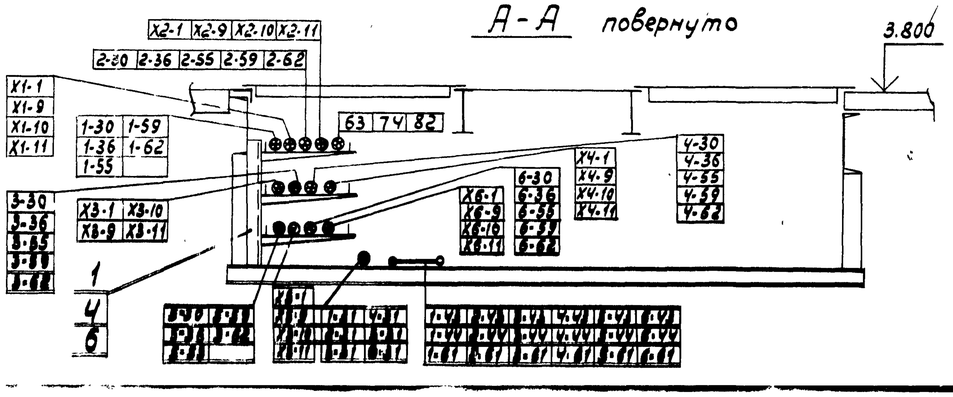

Инв. № 8689/3

81

ТП 904-1-55.84 А-					
Компрессорная станция 6К-250 А0 с осушкой воздуха					
Компрессорная станция	Стадия	Лист	Листов		
	РП	80	89		
План расположения средств автоматизации и проводок. (продолжение)	ГИПРОСТРОЙДОРМАШ г. Ростов-на-Дону				

Привязан

Инв. №

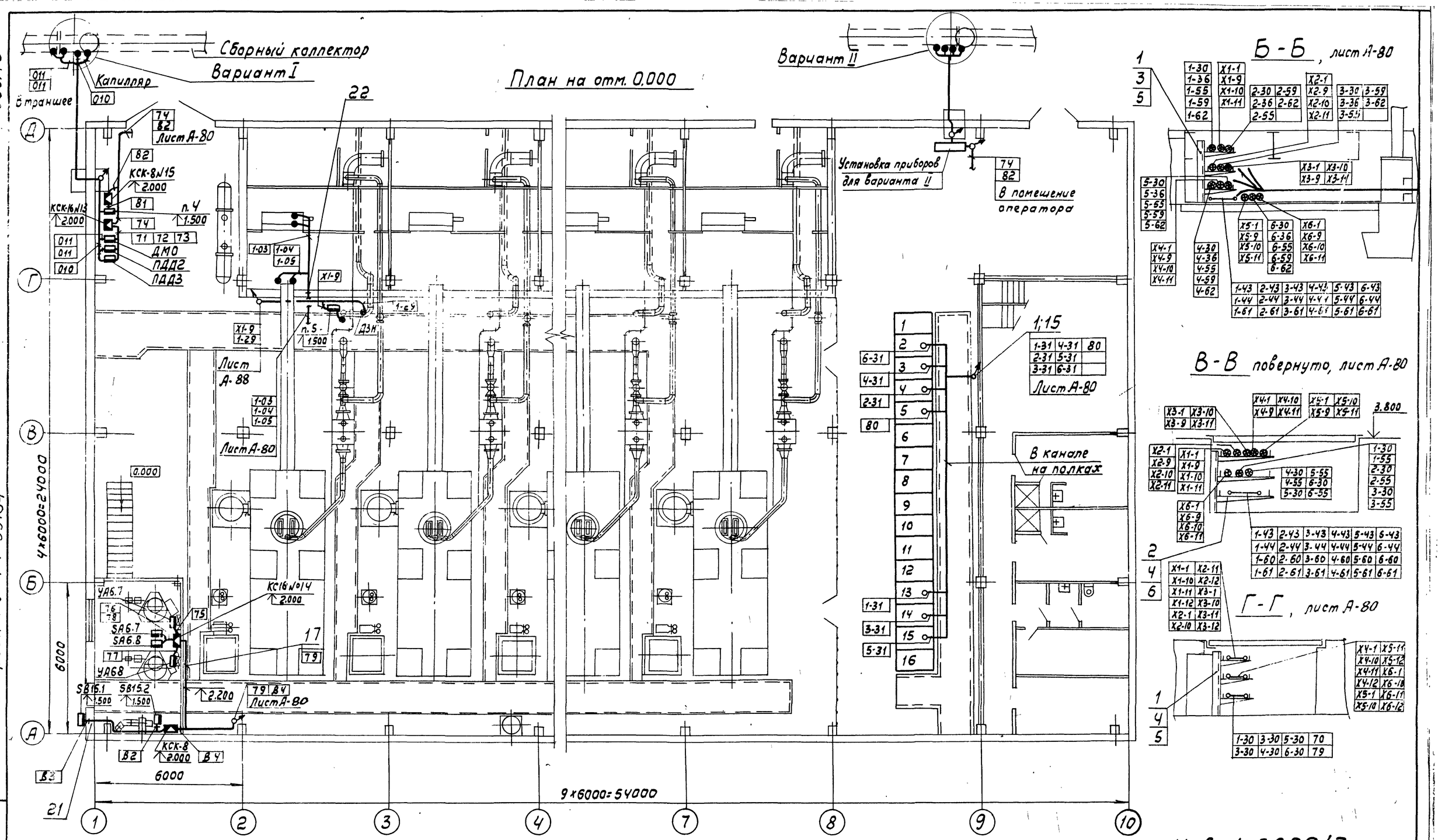

Типовой проект 904-1-55.84

Инв. № 8689/3 82

ТП 904-1-55.84 А			
Компрессорная станция 6К-250А0 с осушкой воздуха.			
Компрессорная станция	Стадия	Лист	Листов
	РП	81	.89
План расположения средств автоматизации и проводок (окончание)	ГИПРОСТРОЙДОРМАШ г. Ростов-на-Дону		

Привязан

Инв. №

ГИП	Леонов	25.5.85
Нач.отд.	Христофоров	
Гл.спец.	Левинский	
Н.контр.	Золотарева	
Рук.гр.	Седых	
Ст.инж.	Постоянко	

Альбом 3

Типовой проект 904-1-55.84

Поз.	Обозначение	Наименование	Кол.	Примеч.
1		Лоток сварной НЛ20-п.2	94	
2		Лоток сварной НЛ40-П2	38	
3		Стойка кабельная К1150	5	
4		Стойка кабельная К1151	24	
5		Полка кабельная К1161	45	
6		Полка кабельная К1163	40	
8		Круг В12 ГОСТ 2590-71 / Ст3пс2 ГОСТ 535-79	16	кг
9		Профиль ZП160	260	Для креплений по
10		Швеллер ШП60×35	14	ТМ4-219-76
12		Лоток. Установка 1 ТК3-60-70	16	
13		Лоток. Установка 2 ТК3-60-70	8	
14		Лоток. Установка 17 ТК3-67-70	20	
15		Лоток. Установка 2 ТК3-71-70	3	
17		Крепление труб, кабелей, ТМ4-219-76	270	
20		Проход 650×250-2, ТМ8-90-77	4	
21		Проход 20-550-4.1 ТМ8-98-77	1	
22		Проход 2-25-400-2.2 ТМ8-94-77	16	
23		Труба асбестоцементная 100 ГОСТ 1839-80	5	м см.п.5 ТТ
24		Труба ПВД (ПНП) 50С ГОСТ 18599-73	15	м

Обозначение	Наименование
●	Отборное устройство, первичный измерительный прибор или датчик, встраиваемый в технологическое оборудование
▭	Прибор, регулятор, исполнительный механизм, аппаратура, устанавливаемые вне щита
—o—	Проводка уходит на более высокую или низкую отметку, охватываемую данным планом

1. Электрические и трубные проводки по компрессорным агрегатам № 2, 3, 4 и установкам осушки воздуха № 2, 3, 4 аналогичны проводкам по компрессорному агрегату № 1 и установке осушки воздуха № 1 с изменением индекса в нумерации труб и кабелей.
2. Позиции монтируемых приборов и аппаратуры, нумерация кабелей и труб соответствуют схемам внешних электрических проводок.
3. Под полкой линии-выноски позиций в прямоугольниках указана нумерация труб и кабелей.
4. Монтаж приборов и средств автоматизации выполнить согласно строительным нормам и правилам СНиП III-34-74 Госстроя СССР.
5. Наружные импульсные проводки, проложенные в траншее, утеплить.
Импульсные проводки проложить в полиэтиленовых трубах, капилляр термометра манометрического - в асбестоцементной трубе.

Инв. № 8689/3

83

ГИП	Леонов		25.5.83	ТП 904-1-55.84 А
Нач.отд.	Христофоров			Компрессорная станция 4К-250 АО с осушкой воздуха
Гл.спец.	Левинский			Компрессорная станция — Стадия: РП; Лист: 82; Листов: 89
Н.контр.	Золотарева			План расположения средств автоматизации и проводок (начало)
Рук.гр.	Седых			ГИПРОСТРОЙДОРМАШ г. Ростов-на-Дону
Ст.инж.	Посиловский			

Привязан

Инв. №

Альбом 3

Типовой проект 904-1-55.84

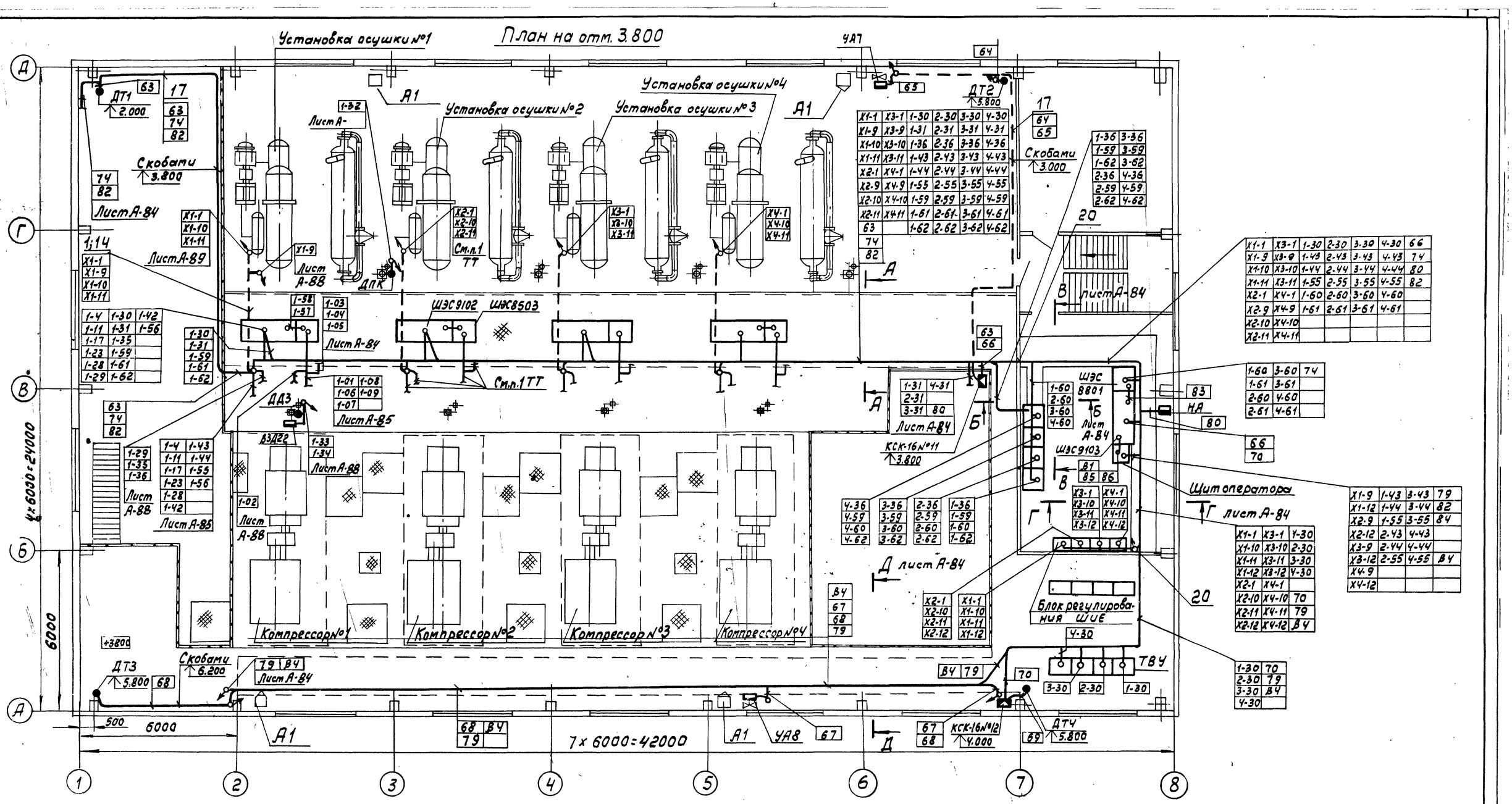

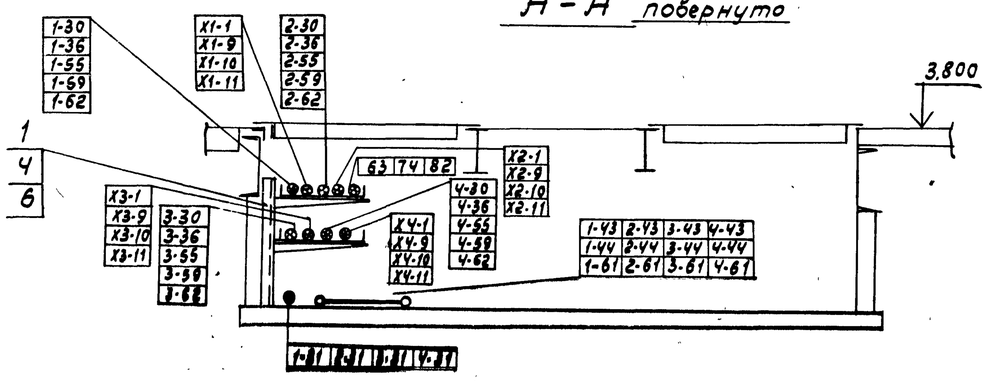

Инв. № 8689/3

84

ТП 904-1-55.84		А-	
Компрессорная станция УК-250 АО с осушкой воздуха.			
Компрессорная станция	Стадия	Лист	Листов
	РП	83	89
План расположения средств автоматизации и проводок. (продолжение)	ГИПРОСТРОЙДОРМАШ г. Ростов-на-Дону		

ГИП	Леонов	
Нач.отд.	Христофоров	
Гл.спец.	Лейкинский	
Н.контр.	Золотарева	
Рук.гр.	Седых	
Ст.инж.	Пономарёв	

Привязан

Инв. №

Подп. и дата | Взам. инв. №

Альбом 3

Типовой проект 904-1-55.84

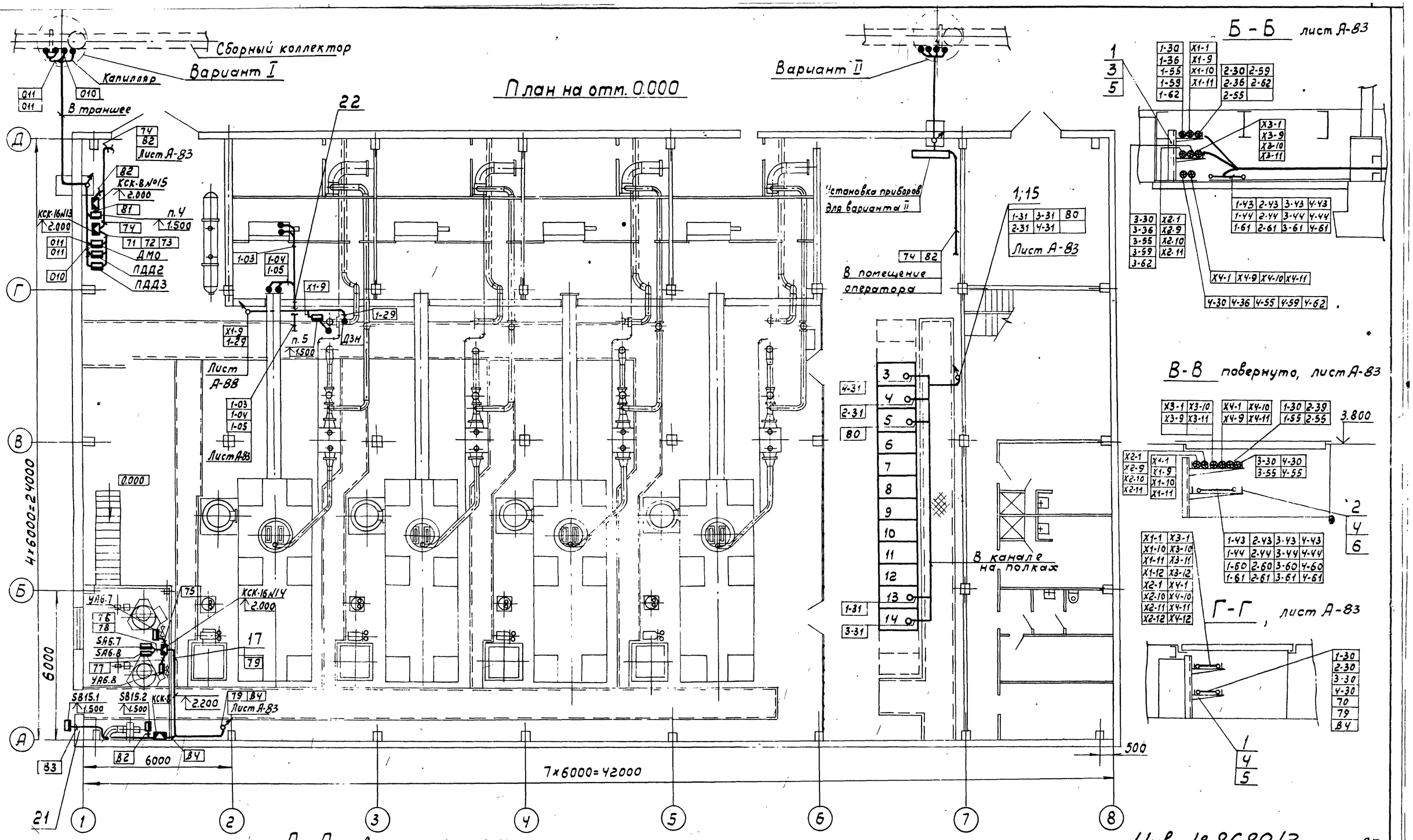

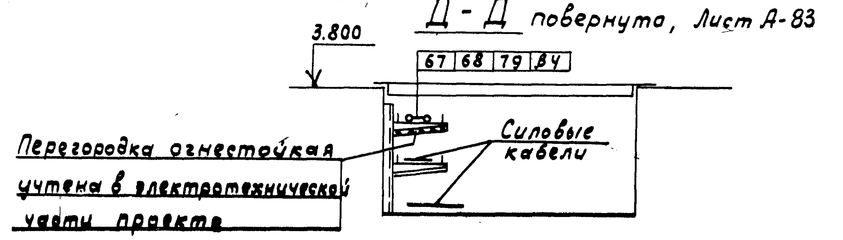

Инв. № 8689/3

85

Привязан		ГИП	Леонов		25.5.83
		Нач.отд.	Христофоров		
		Гл.спец.	Левинский		
		Н.контр.	Золотарева		
		Рук.гр.	Седых		
Инв. №		Ст.инж.	Посупонька		

ТП 904-1-55.84 А

Компрессорная станция ЧК-250 АО с осушкой воздуха

Компрессорная станция

Стадия	Лист	Листов
РП	84	89

План расположения средств автоматизации и проводок. (окончание)

ГИПРОСТРОЙДОРМАШ п. Ростов-на-Дону

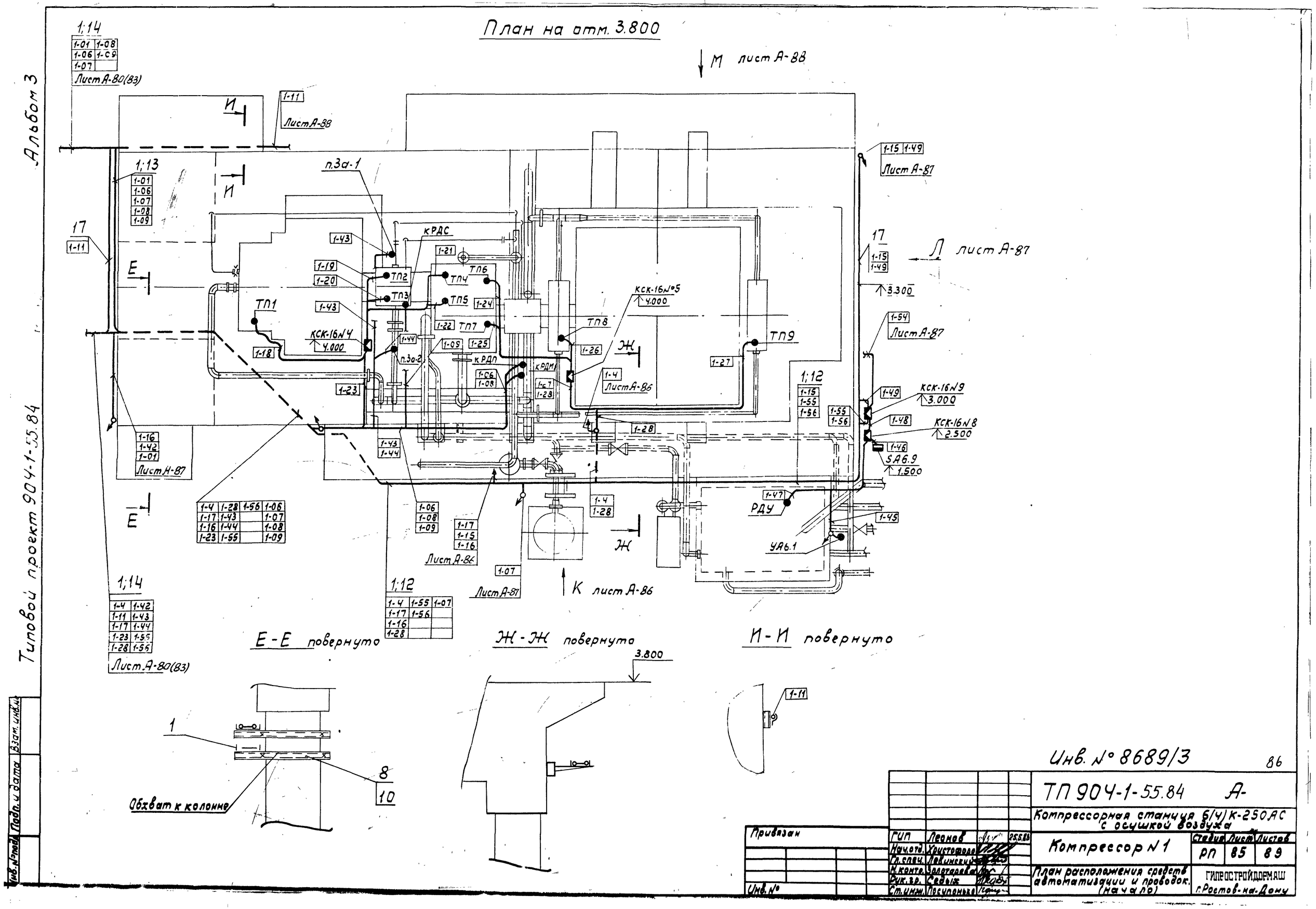

План на отм. 3.800
М лист А-88
Л лист А-87
К лист А-86
Е-Е повернуто
Ж-Ж повернуто
И-И повернуто
Обхват к колонне
ТП1
ТП2
ТП3
ТП4
ТП5
ТП6
ТП7
ТП8
ТП9
КСК-16№4 4.000
КСК-16№5 4.000
КСК-16№9 3.000
КСК-16№8 2.500
SA6.9 1.500
РДУ
УА6.1
КРДС
КРДП
КРДМ
п.3а-1
п.3а-2
Лист А-80(83)
Лист А-88
Лист А-87
Лист А-86
Лист А-87
Лист А-87
Лист А-87
Лист А-86
Лист А-87
Лист А-80(83)
Инв. № 8689/3
86
ТП 904-1-55.84 А-
Компрессорная станция 6(4) К-250АС с осушкой воздуха
Компрессор № 1
Стадия РП
Лист 85
Листов 89
План расположения средств автоматизации и проводок. (начало)
ГИПРОСТРОЙДОРМАШ г. Ростов-на-Дону
Привязан
Инв. №
ГИП Леонов 25.5.86
Нач.отд. Христофоро
Гл.спец. Левинский
Н.контр. Золотарева
Рук.гр. Седых
Ст.инж. Посупонько
Типовой проект 904-1-55.84
Альбом 3
Инв. № подл.
Подп. и дата
Взам. инв. №

Вид К лист А-85

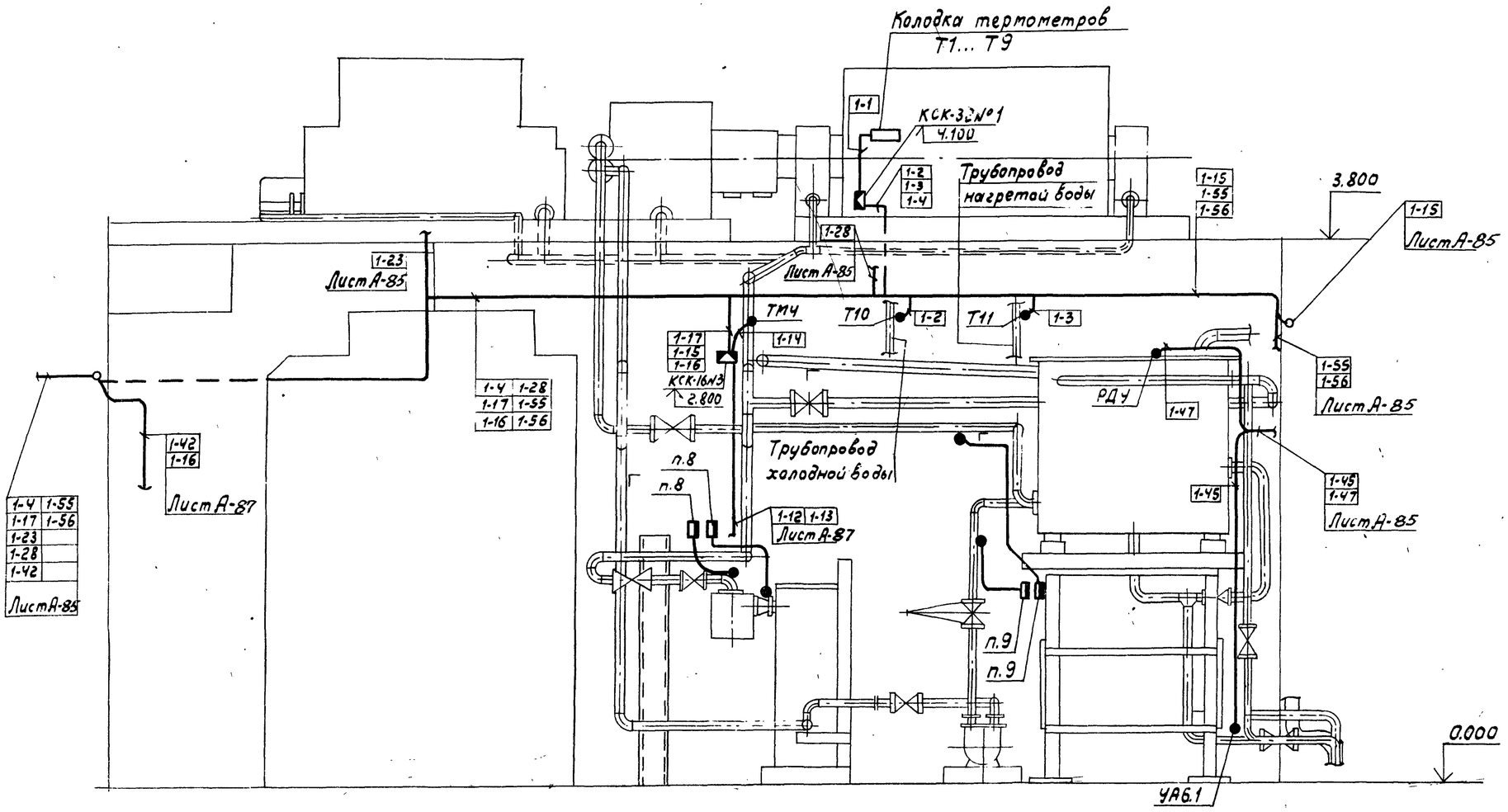

Альбом 3

Типовой проект 904-1-55.84

Инв. № 8689/3

87

				ТП 904-1-55.84 А			
				Компрессорная станция 6(4)К-250АО с осушкой воздуха			
Привязан	ГИП	Леонов	25.5.85	Компрессор №1	Стадия	Лист	Листов
	Нач.отд.	Христофоров			РП	86	89
	Гл.спец.	Левинский					
	Н.контр.	Золотарева		План расположения средств автоматизации и проводок (продолжение)	ГИПРОСТРОЙДОРМАШ г.Ростов-на-Дону		
	Рук.гр.	Седых					
Инв.№	Ст.инж.	Посиполенко					

Альбом 3

Типовой проект 904-1-55.84

План на отм. 0.000

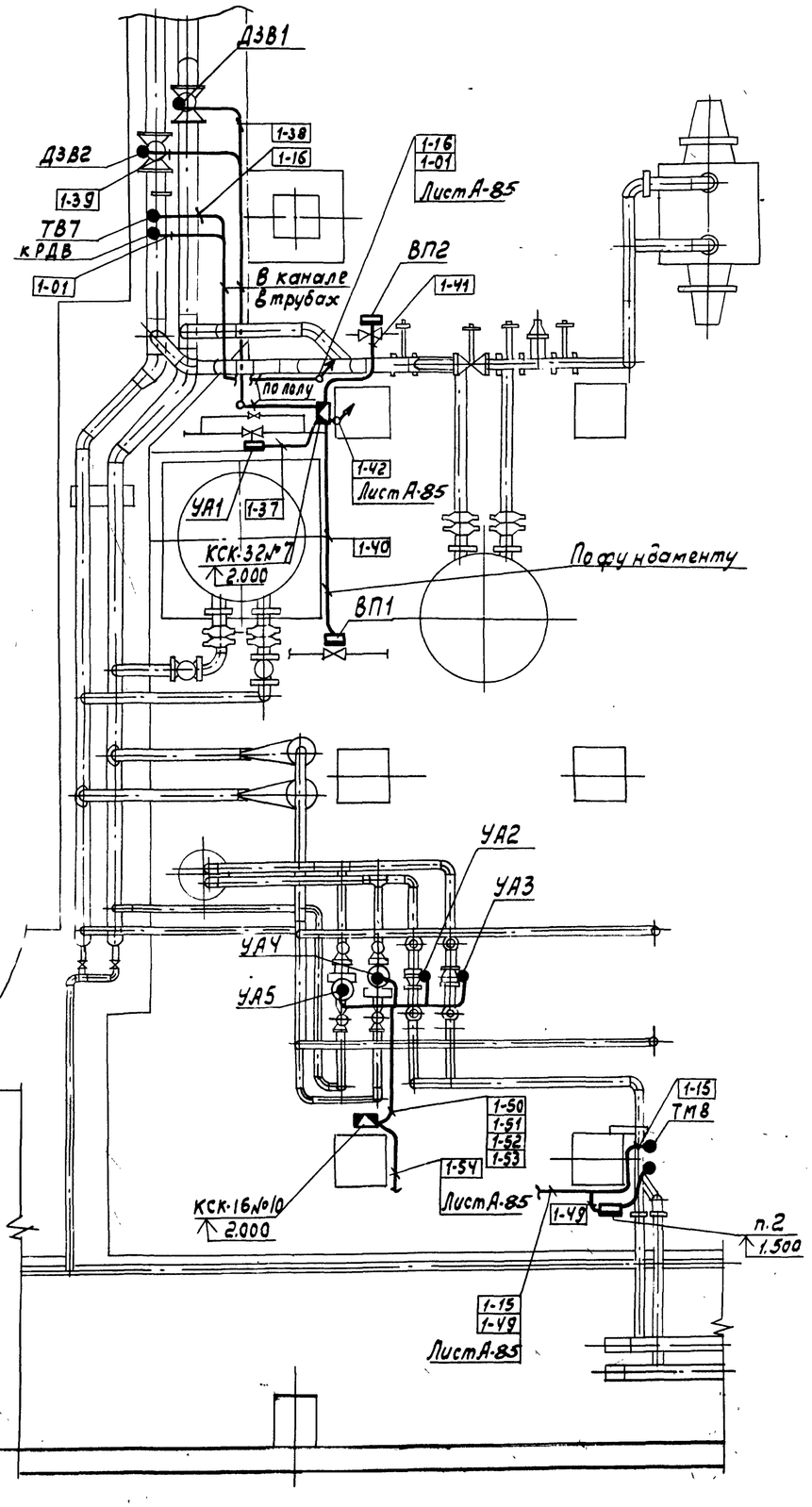

Вид Л лист А-85

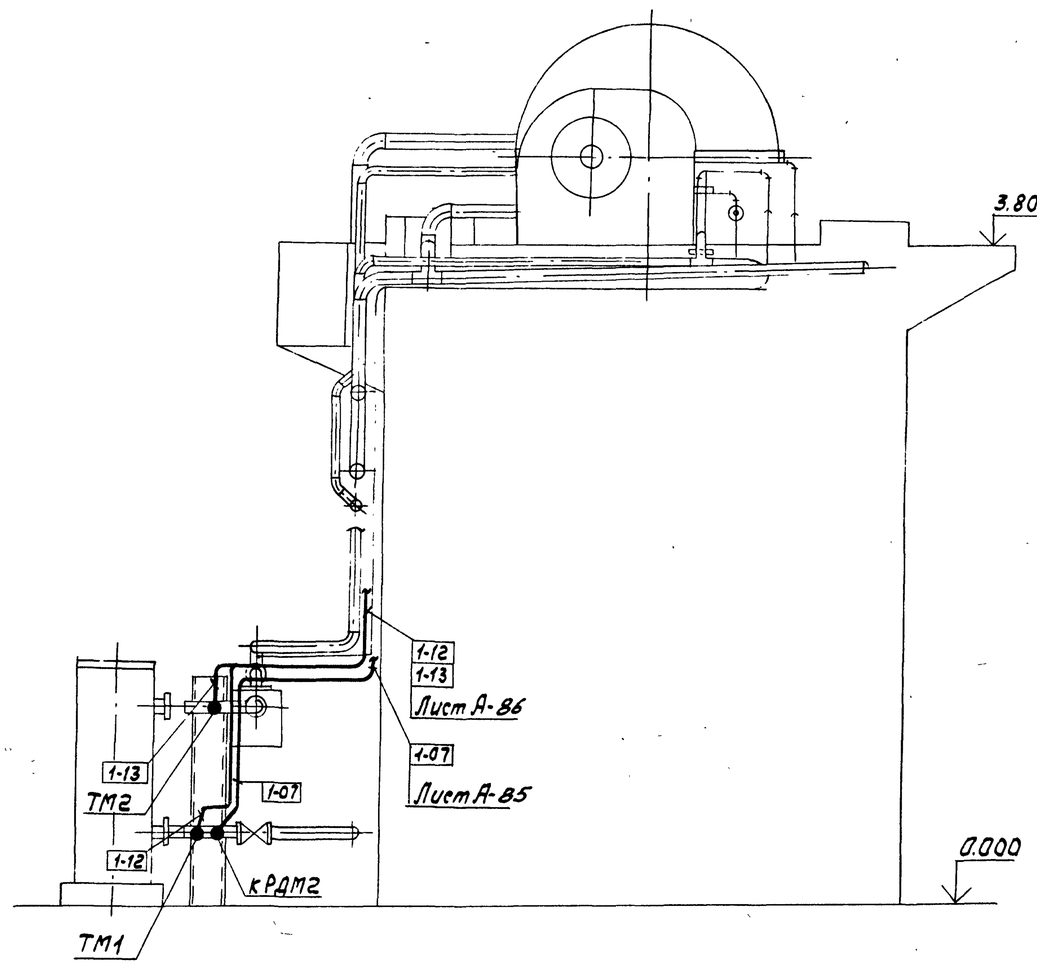

Инв. № 8689/3

88

Привязан	ГИП	Леонов			ТП 904-1-55.84 А-
	Нач.отд.	Христофоров			Компрессорная станция 6(4)К-250АО с осушкой воздуха
	Гл.спец.	Левинский			
	Н.контр.	Золотарева			Компрессор №1
	Рук.гр.	Седых			
Инв. №	Ст.инж.	Посипонько			План расположения средств автоматизации и проводок. (продолжение)

Стадия	Лист	Листов
РП	87	89

ГИПРОСТРОЙДОРМАШ г.Ростов-на-Дону

Инв.№подл. | Подп. и дата | Взам.инв.№

Вид М лист А-85

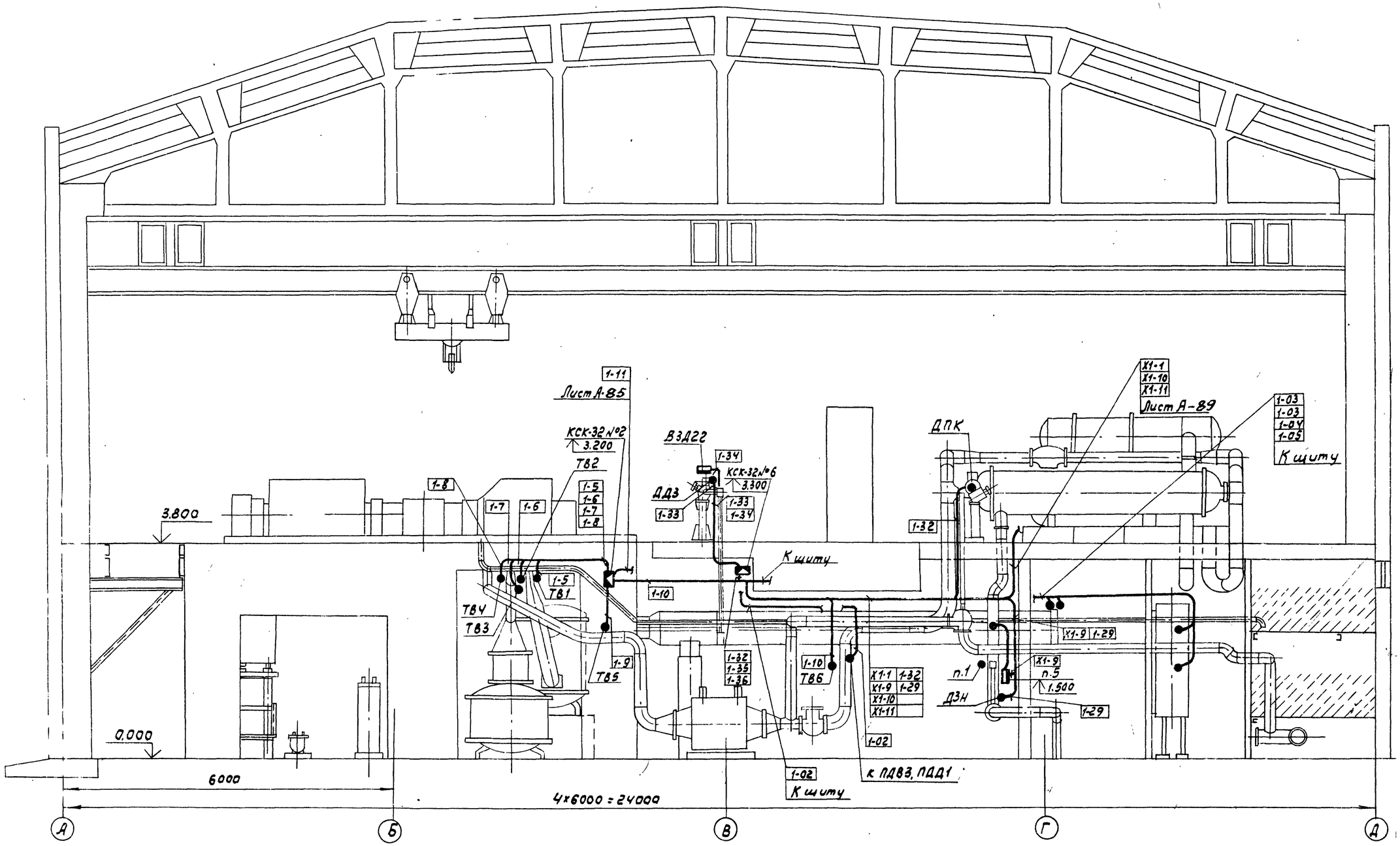

Инв. № 8689/3

89

ТП 904-1-55.84				А
Компрессорная станция 6(4) К-250 А0 с осушкой воздуха				
Компрессор №1.			Стадия	Лист	Листов
			РП	88	89
План расположения средств автоматизации и проводок. (окончание)			ГИПРОСТРОЙДОРМАШ г. Ростов-на-Дону		

Привязан

ГИП	Леонов		25.6.85
Нач.отд.	Христофоров		
Гл.спец.	Левинский		
Н.контр.	Золотарева		
Рук.гр.	Седых		

Альбом 3

Типовой проект 904-1-55.84

План на отм. 3.800

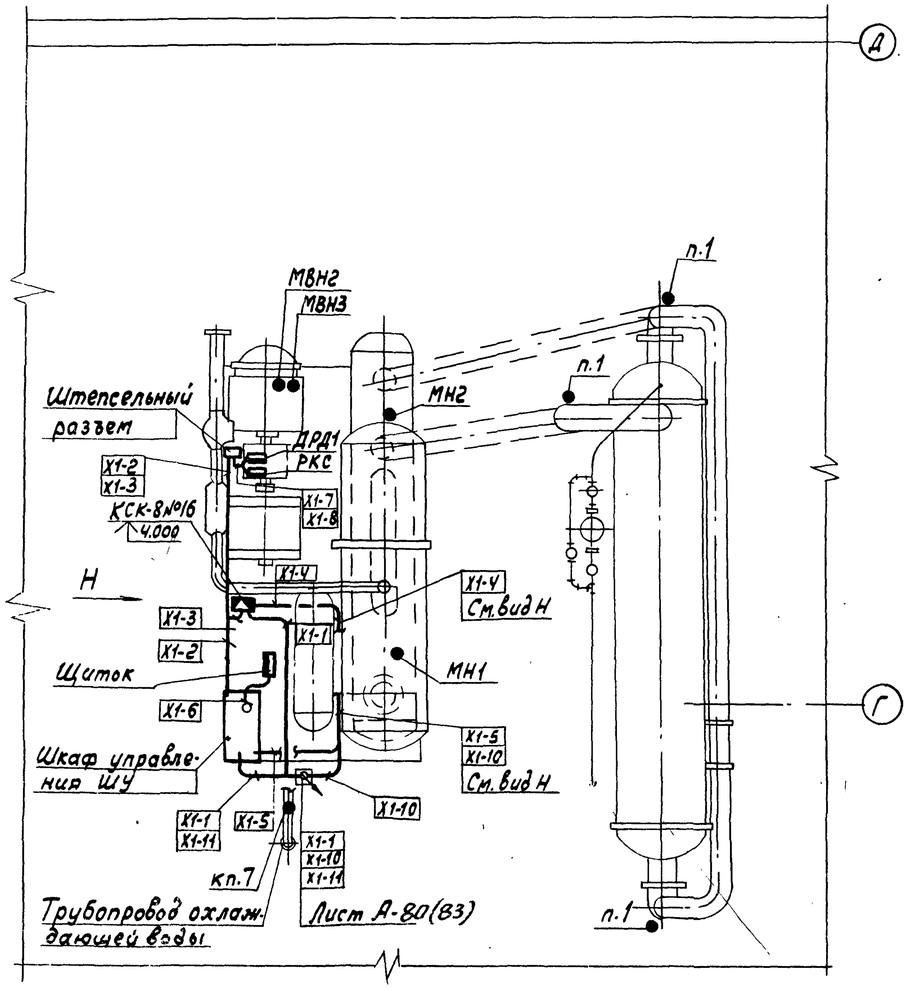

Вид Н

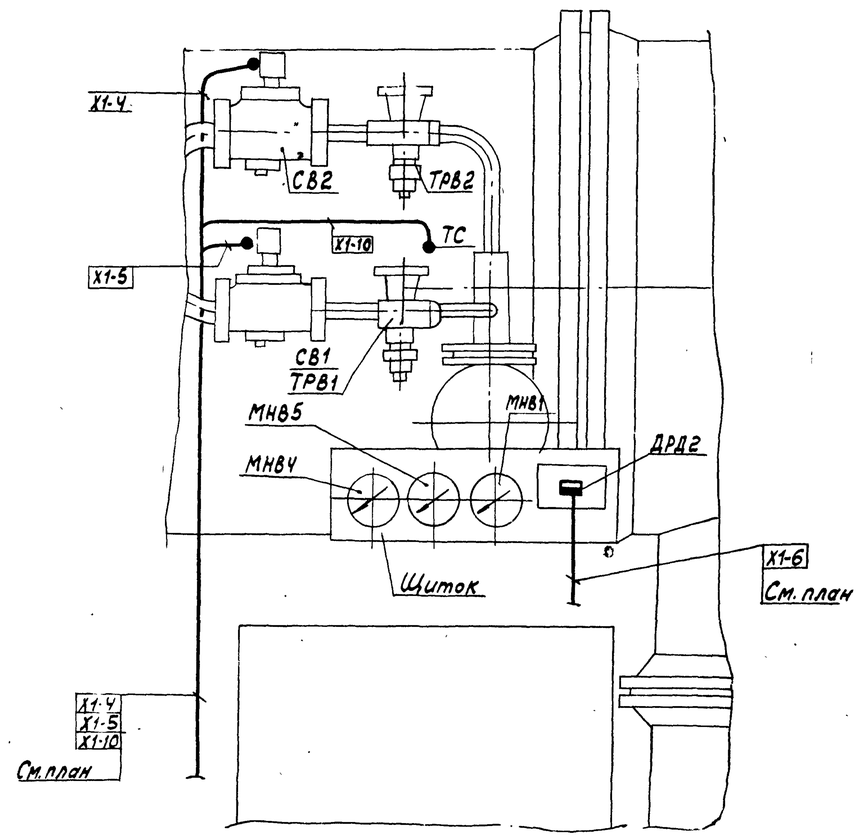

Инв. № 8689/3

90

				ТП 904-1-55.84		А	
				Компрессорная станция 6(4)К-250А0 с осушкой воздуха			
Привязан				Установка осушки №1	Стадия	Лист	Листов
					РП	89	89
				План расположения средств автоматизации и проводок.	ГИПРОСТРОЙДОРМАШ г. Ростов-на-Дону		
Инв. №							

Гип	Леонов		25.6.83
Нач.отд.	Христофоров		
Гл.спец.	Левинский		
Н.контр.	Эрлетарева		
Рук.гр.	Седык		
Ст.инж.	Посиловка		

Альбом 3

Типовой проект 904-1-55.84

Формат	Зона	Поз.	Обозначение	Наименование	Кол.	Примечание
				Документация		
А3			904-1 03.000СБ	Сборочный чертеж		
				Детали		
Б4		1		Скоба		
				Б-ПН-3 ГОСТ 19903-74 / Лист 3-IV ст3пс ГОСТ 16523-70	1	0,35 кг
Б4		2		Козырек		
				Б-ПН-3 ГОСТ 19903-74 / Лист 3-IV ст3пс ГОСТ 16523-70	1	0,8 кг
				Стандартные изделия		
		3		Винт М5×45.46.019		
				ГОСТ 1491-80	2	0,008 кг
		4		Гайка М5.5.019		
				ГОСТ 5915-70	2	0,0012 кг
		5		Шайба 5.019		
				ГОСТ 11371-78	2	0,0004 кг
				Прочие изделия		
		6		Кнопочный пост управления ПКЕ 722-2, ПКЕ 212-1	1	0,255 кг

Привязан

Инв. №

Инв. № подл. | Подп. и дата | Взам. инв. №

Изм.	Лист	№ докум.	Подп.	Дата
Разраб.		Посупонько		25.5.83
Пров.		Седых		
Н. контр.		Золотарева		
Утв.		Левинский		

ТП 904-1-55.84 03.000

Установка кнопочных постов управления ПКЕ 722-2, ПКЕ 212-1

Стадия	Лист	Листов
РП		1

ГИПРОСТРОЙДОРМАШ г. Ростов-на-Дону

Кальку сверил Посупонько Копировал Генюк Формат А4

Альбом 3

Типовой проект 904-1-55.84

Формат	Зона	Поз.	Обозначение	Наименование	Кол.	Примечание
				Документация		
А3			904-1- 01.000СБ	Сборочный чертеж		
				Детали		
Б4		1		Скоба		
				Б-ПН-3 ГОСТ 19903-74 / Лист 3-IV ст3пс ГОСТ 16523-70	1	0,53 кг
				Стандартные изделия		
		2		Винт М6×20.46.019		
				ГОСТ 1491-80	5	0,006 кг
		3		Гайка М6.5.019		
				ГОСТ 5915-70	5	0,003 кг
		4		Шайба 6.019		
				ГОСТ 11371-78	6	0,0008 кг
				Прочие изделия		
		5		Звонок ЗВП-220	1	2,2 кг

Привязан

Инв. №

Изм.	Лист	№ докум.	Подп.	Дата
Разраб.		Посупонько		25.5.83
Пров.		Седых		
Н. контр.		Золотарева		
Утв.		Левинский		

ТП 904-1-55.84 01.000

Установка звонка типа ЗВП-220.

Стадия	Лист	Листов
РП		1

ГИПРОСТРОЙДОРМАШ г. Ростов-на-Дону

Кальку сверил Посупонько Копировал Генюк Формат А4

Альбом 3

Типовой проект 904-1-55.84

Формат	Зона	Поз.	Обозначение	Наименование	Кол.	Примечание
				Документация		
А3			904-1- 02.000СБ	Сборочный чертеж		
				Детали		
Б4				Скоба		
				Б-ПН-3 ГОСТ 19903-74 / Лист 3-IV ст3пс ГОСТ 16523-70	1	0,46 кг
				Стандартные изделия		
		2		Винт М5×30.46.019		
				ГОСТ 1491-80	2	0,005 кг
		3		Гайка М5.5.019		
				ГОСТ 5915-70	2	0,0012 кг
		4		Шайба 5.019		
				ГОСТ 11371-78	2	0,0004 кг
				Прочие изделия		
		5		Пост управления ПКУ 15-19.121 / ПКУ 15-19.111	1	0,73 кг

Привязан

Инв. № 8689/3 91

Инв. №

Изм.	Лист	№ докум.	Подп.	Дата
Разраб.		Посупонько		25.5.83
Пров.		Седых		
Н. контр.		Золотарева		
Утв.		Левинский		

ТП 904-1-55.84 02.000

Установка поста управления типа ПКУ

Стадия	Лист	Листов
РП		1

ГИПРОСТРОЙДОРМАШ г. Ростов-на-Дону

Кальку сверил Посупонько Копировал Генюк Формат А4

Альбом 3

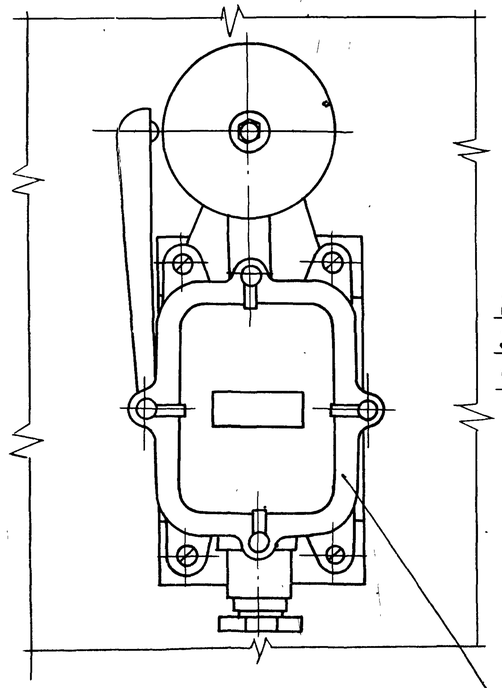

Поз. 1

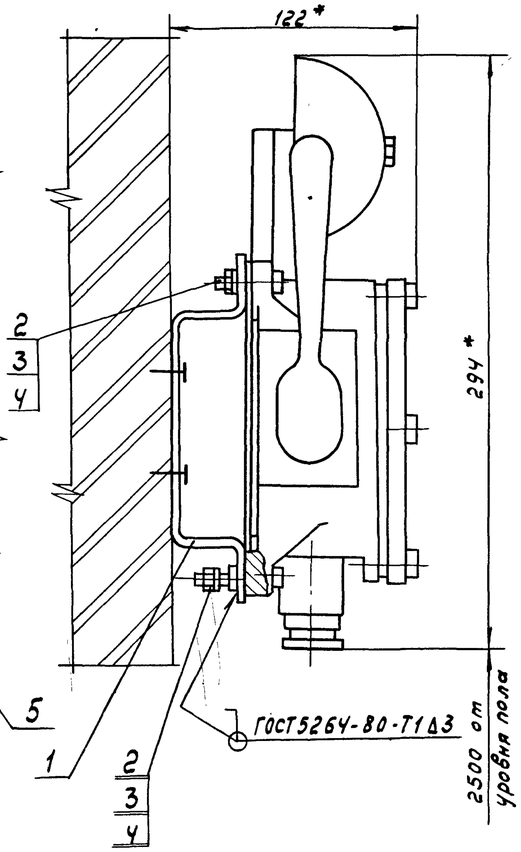

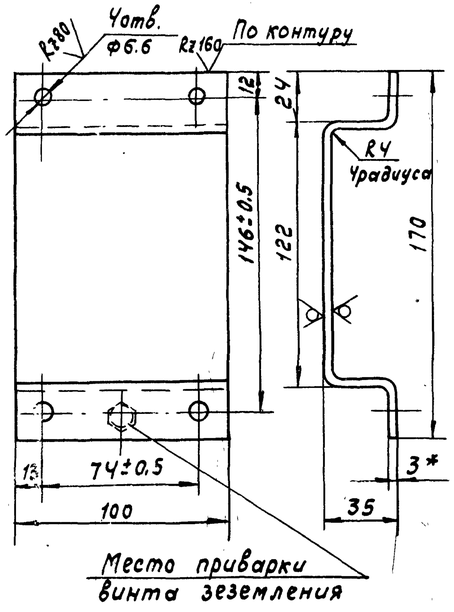

1. Неуказанные предельные отклонения размеров: отверстий - по Н14, остальных ± JT14/2
2. Пристрелку дюбель-гвоздями производить в соответствии с МСН 202-69 ММСС СССР
3. * Размеры для справок.

Изм.	Лист	№ докум.	Подп.	Дата
Разраб.		Посуленко		05.84
Пров.		Седых		
Нач.				
Рук.		Седых		

Привязан

ТП 904-1- 01.000СБ

Установка звонка типа ЗВП-220. Сборочный чертеж.

Стадия	Масса	Масштаб
РП	2.8	1:2
Лист	Листов 1	

Типовой проект 904-1-55.84

Альбом 3

Рис. 1

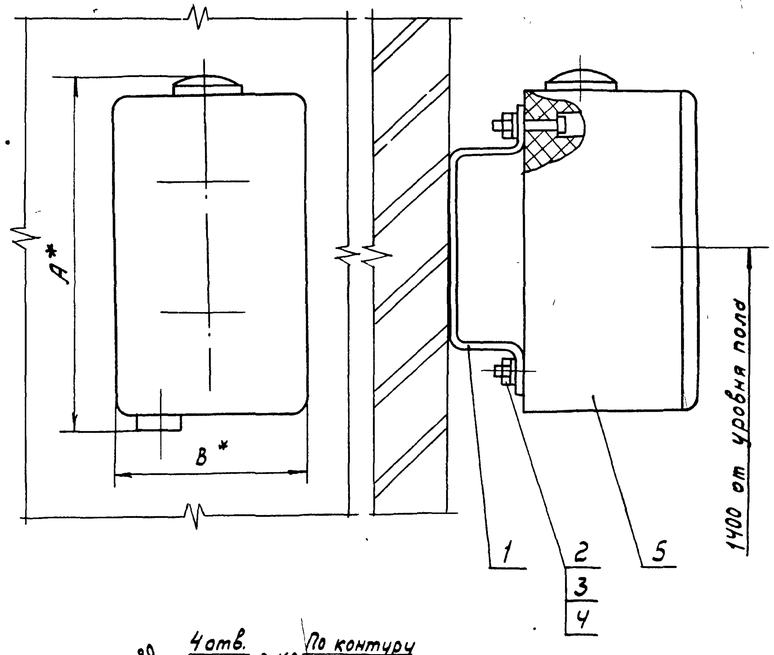

Рис 2

остальное см. рис. 1.

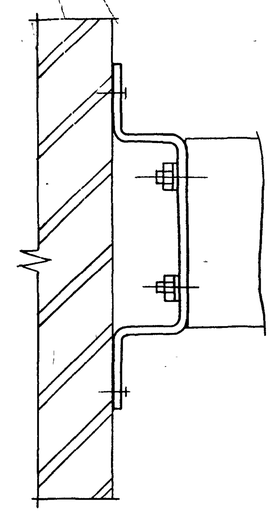

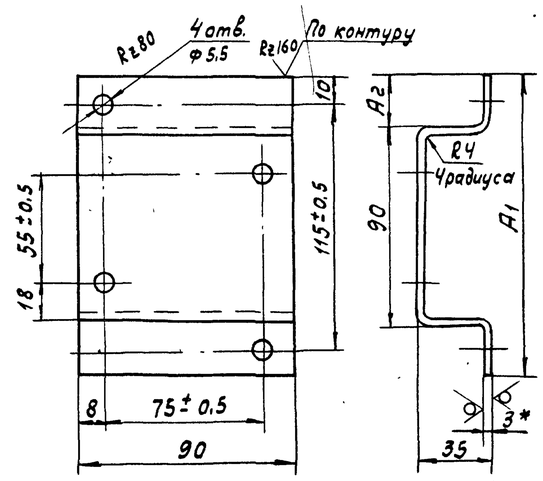

1. Неуказанные предельные отклонения размеров: отверстий - по Н14, остальных ± JT14/2
2. Пристрелку дюбель-гвоздями производить в соответствии с МСН 202-69 ММСС СССР
3. * Размеры для справок.

Тип поста	Рис	Размеры, мм A	B	A1	A2	Масса поз.1 кг	Масса кг
ПКУ 15.19.121	1.	165	90	135	22	0.46	1.2
ПКУ 15.19.111	2	105	90	160	35	0.53	0.95

Инв. № 8689/3

92

Изм.	Лист	№ докум.	Подп.	Дата
Разраб.		Посуленко		05.84
Пров.		Седых		
Нач.				
Рук.		Седых		

Привязан

ТП 904-1-55.84 02.000СБ.

Установка поста управления типа ПКУ Сборочный чертеж.

Стадия	Масса	Масштаб
РП	см. табл.	1:2
Лист	Листов 1	

Типовой проект 904-1-55.84

Альбом 3

Инв. № подл. | Подп. и дата | Взам. инв. №

Альбом 3

Типовой проект 904-1-55.84

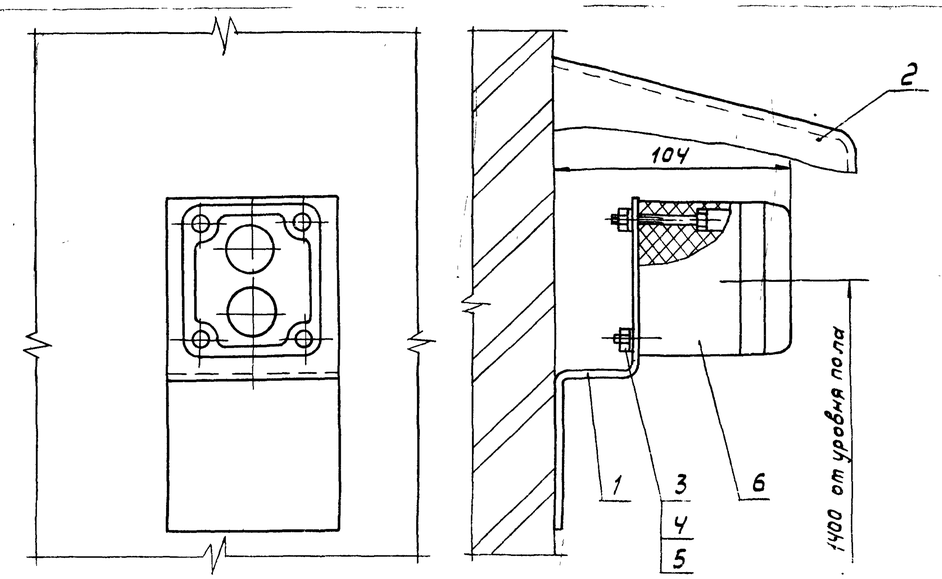

Поз. 1

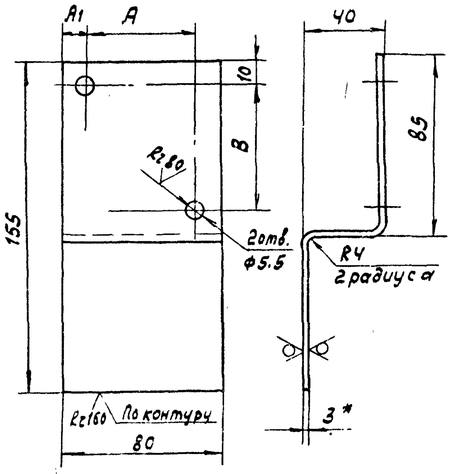

Тип поста	Поз. 1 Размеры, мм A	A1	B	Масса, кг	Масса, кг
ПКЕ 722-2	52	14	57	0.35	
ПКЕ 212-1	58	11	58	0.35	

1. Неуказанные предельные отклонения размеров: отверстий - по Н14, остальных $\pm \frac{JT14}{2}$
2. Пристрелку дюбель-гвоздями производить в соответствии с $\frac{МСН202-69}{ММСС\ СССР}$
3. Козырек поз. 2 изготовить при наружной установке поста ПКЕ 212-1.
4. * Размеры для справок.

Инв. № 8689/3

93

Изм.	Лист.	№ докум.	Подп.	Дата
Разраб.		Посупонька		25.5.83
Пров.		Седых		
Рук. гр.		Седых		
Н. контр.		Золотарева		

Привязан

ТП 904-1-55.84 03.000 СБ.

Установка кнопочных постов управления типа ПКЕ 722-2, ПКЕ 212-1. Сборочный чертеж.

Стадия	Масса	Масштаб
РП	См. табл.	1:2

Лист | Листов 1

ГИПРОСТРОЙДОРМАШ

Инв. № подл. | Подп. и дата | Взам. инв. №

ЦЕНТРАЛЬНЫЙ ИНСТИТУТ ТИПОВОГО ПРОЕКТИРОВАНИЯ
ГОССТРОЯ СССР
КИЕВСКИЙ ФИЛИАЛ
г. Киев-57 ул. Эжена Потье № 12

69/3
Заказ № 5967 Инв. № 8689/3 Тираж 400

Сдано в печать 7/8 1984 г. Цена 7-22