ТИПОВОЙ ПРОЕКТ

815-45.86

ЖИЖЕСБОРНИК ЕМКОСТЬЮ 50 М^3

ПОЯСНИТЕЛЬНАЯ ЗАПИСКА АРХИТЕКТУРНО-СТРОИТЕЛЬНЫЕ РЕШЕНИЯ

АЛЬБОМ I

КФ УСТП инв 21872-01

21872-01

				Привязан
Инв №				

ТИПОВОЙ ПРОЕКТ

815-45.86

ЖИЖЕСБОРНИК ЕМКОСТЬЮ 50 м^3

СОСТАВ ПРОЕКТА

Альбом I Пояснительная записка. Архитектурно-строительные решения
Альбом II Строительные изделия (из т.п. 815-47.86)
Альбом III Ведомости потребности в материалах
Альбом IV Сметы

АЛЬБОМ I

Разработан
институтом Гипронисельхоз

Главный инженер института В А Чернояров
Главный инженер проекта А А Кузнецов

Утвержден Госагропромом СССР,
приказ от 27 06 86 г №15-ЭГ
Введен в действие институтом
Гипронисельхоз, приказ от 23 09 86 г
№121-п

№21872-01

				Привязан	
Инв №					

© КФ ЦИТП Госстроя СССР 1988 г

Содержание

Лист	Наименование	Стр.
	Содержание	2
ПЗ-1,2	Пояснительная записка	3
	Основной комплект рабочих чертежей марки АС	
1	Общие данные (начало)	5
2	Общие данные (продолжение)	6
3	Общие данные (продолжение)	7
4	Общие данные (окончание)	8
5	Днище Дм. Сборочный чертеж	9
6	Днище Дм. Схема армирования	10
7	Днище Дм. Сопряжение пакетов в углах	11
8	Днище Дм. Приямок Пям	12
9	Схемы расположения панелей стеновых и плит перекрытия	13
10	Разрез А-А. Спецификация	14
11	Узел I,II,III. Сечение 2-2	15

Копировал Шушакова Формат А3

Общая часть

Типовой проект „Жижесборник емкостью 50м³" разработан в соответствии с заданием N 70Т на переработку типового проекта N 815-26, утвержденного Главсельстройпроектом МСХ СССР 25.02.85г. и на основании плана типового проектирования на 1985 год тема 6,7,2.

Переработка типового проекта выполнена с целью возможности полного (без остатка) забора жижи из ёмкости, самовсасывающими мобильными средствами. Для этой цели сокращена высота ёмкости с увеличением ее площади, застройки.

Область применения проекта

1. Расчетная зимняя температура наружного воздуха минус 20°С, 30°С (основное решение) и 40°С.
2. Скоростной напор ветра для I географического района 0,26 кПа (27 кгс/м²).
3. Вес снегового покрова для III географического района 0,98 кПа (100 кгс/м²).
4. Рельеф территории-спокойный, грунтовые воды отсутствуют, грунты непучинистые, непросадочные со следующими нормативными характеристиками:
   нормативный угол внутреннего трения $\varphi^н$=0,49 рад или 28°;
   нормативное удельное сцепление $C^н$=2кПа (0,02 кгс/см²);
   модуль деформации нескальных грунтов Е=14,7 мПа (150 кгс/см²);
   плотность грунта γ=1,8 т/м³;
   коэффициент безопасности по грунту Кг=1.
   Проект разработан без учёта сейсмических воздействий.

Технико-экономические показатели

N п/п	Наименование	Ед. изм.	Количество по проекту	Количество по аналогу 815-26
1	2	3	4	5
1	Мощность	Т	50	50
2	Расчётный показатель	одна тонна хранимой жижи		
3	Строительный объём	м³	91,98	87,79
4	Площадь застройки	м²	29,67	21,9
5	Общая сметная стоимость	тыс.руб	3,73	4,91
6	То же, на расчетный показатель	руб.	74,46	98,20
7	Строительно-монтажных работ	"	3,73	4,91
8	Стоимость строительно-монтажных работ на 1 м² площади застройки	руб.	126,00	222,00
9	Трудозатраты построечные	чел.дн.	53,00	77,71
12	Расход основных строительных материалов:			
	цемента, приведённого к марке М400	т	10,60	—
	То же, на расчётный показатель	"	—	0,21
	сталь, приведённая к классу AI и С 38/23	"	3,37	—
	То же, на расчётный показатель	"	—	0,06
	Бетон и железобетон	м³	25,52	
	в том числе.			
	монолитный	м³	16,14	
	сборный	"	9,38	
	Лесоматериалов, приведённых к круглому лесу	м³	0,26	—

Стоимостные показатели проекта-аналога пересчитаны в цены 1984 года по индексу К-1,18.

Технология производства

Жижесборник предназначен для сбора навозных стоков влажностью более 98% от животноводческих помещений и кратковременного хранения стоков.

Выгрузка навозных стоков предусматривается машинами для внесения жидких органических удобрений типа МЖТ грузоподъёмностью от 4 до 16т или РЖУ-3,6.

Ёмкость жижесборника при привязке должна быть рассчитана на 10 суток (6 суточное выдерживание-карантинирование и 3ˣ-4ˣ суточное обеззараживание с помощью химических реагентов

3

21872-01

ГИП	Кузнецов		11.86	815-45.86-ПЗ
Гл.спец.	Лурье			Пояснительная записка

Стадия	Лист	Листов
Р	1	2

ГИПРОНИСЕЛЬХОЗ

Копировал Шушакова Формат А3

Во избежание образования осадка необходимо производить своевременное перемешивание жижи насосами типа НЖН не реже одного раза в 6 дней и обязательно перед забором жижи.

В период эксплуатации заезд транспорта на покрытие не допускается. Временная нагрузка (1тс/м²) 9,8 кПа учитывает возможность установки на поверхности земли трактора Т-150К параллельно стене при расстоянии от нее до края колеса 0,5м.

Архитектурно-строительное решение

Жижесборник представляет собой заглубленную в землю ж.бетонную емкость в плане прямоугольной формы с люками для забора жижи и вентиляционными шахтами с дефлекторами для проветривания емкости.

Монолитное ж.бетонное днище, сборные ж.бетонные панели стеновые и плит перекрытия предусмотрены из бетона повышенной плотности класса В25, по водонепроницаемости W6. Днище на сульфатостойком цементе по ГОСТ 22266-76, панели стеновые и плиты перекрытия на портландцементе или шлакопортландцементе по ГОСТ 10178-76. В качестве крупного заполнителя применять фракционный щебень изверженных невыветрившихся пород (количество отмучиваемых частиц не более 0,5% по массе), в качестве мелкого заполнителя чистый песок с модулем крупности 2-2,5. В бетон армированных конструкций добавлять ингибиторы коррозии стали НН-ТБН (1,8+0,1% от массы цемента).

При привязке проекта необходимо учитывать возможность подъезда транспортных средств к жижесборнику, обеспечение обдува ветром вытяжных шахт и необходимость согласования места расположения жижесборника с органами санитарно-эпидемиологических служб. Жижесборники по взрывной опасности относятся к производствам категории-Е.

Основные положения по производству строительно-монтажных работ

Основные положения разработаны в соответствии с „Инструкцией по типовому проектированию (СН 227-82) с использованием действующих нормативных документов

Основные объемы земляных работ рекомендуется выполнять в летнее время и в соответствии со СНиП III-8-76.

При производстве земляных работ котлован должен быть защищен от попадания поверхностных вод с прилегающих территорий.

Сооружение жижесборника рекомендуется выполнять в следующей технологической последовательности:

отрывка котлована экскаватором, оборудованным обратной лопатой, с емкостью ковша 0,5м³; устройство бетонной подготовки; устройство монолитного железобетонного днища; монтаж сборных железобетонных панелей стеновых с последовательным замоноличиванием стыков бетоном; монтаж сборных железобетонных плит покрытия, колодцев смотровых и колонок вентиляционных; гидроизоляция стен двумя слоями мастики; обмазка плит покрытия битумом в 2 слоя; обратная засыпка пазух котлована с помощью бульдозера; засыпка грунтовых плит покрытия; уплотнение грунта пневматическими трамбовками.

Основным критерием при выборе монтажного крана является соответствие его технических параметров (грузоподъемности, вылета стрелы, высоты подъема крюка) весовым характеристикам монтируемых конструкций.

Монтаж сборных железобетонных панелей и плит покрытия выполнять с помощью автокрана типа МКА-16 грузоподъемностью 16тонн со стрелой длиною 15м при движении его по периметру котлована. Уплотнение бетона днища выполнять с помощью площадочного вибратора.

Производство строительно-монтажных работ, включая работы в зимних условиях, должно осуществляться в строгом соответствии с требованиями соответствующих глав третьей части III СНиП с соблюдением правил техники безопасности.

Испытание жижесборника на прочность и непроницаемость производится путем заполнения его водой до засыпки котлована при положительной температуре наружного воздуха. Пригодность жижесборника для эксплуатации определяется величиной потерь воды согласно СНиП 3.05.03-85.

Мероприятия по технике безопасности

При соблюдении техники безопасности необходимо руководствоваться:

- правилами по технике безопасности в животноводстве, утвержденными МСХ СССР и Президиума ЦК профсоюза рабочих и служащих сельского хозяйства и заготовок от 16 мая 1969 г.
- инструкцией по технике безопасности на животноводческих фермах и комплексах по выращиванию и откорму крупного рогатого скота, утвержденной МСХ СССР 25 мая 1977г.
- правилами по технике безопасной и противопожарной охране, изложенных в инструкциях по эксплуатации оборудования заводов-изготовителей.

Перед помещением жижесборника только в случае его ремонта необходимо выполнить проветривание его и проверку на отсутствие отравляющих и взрывоопасных газов.

21872-01 4

Альбом I

Ведомость рабочих чертежей основного комплекта марки АС

Лист	Наименование	Примечание
1	Общие данные (начало)	-
2	Общие данные (продолжение)	
3	Общие данные (продолжение)	
4	Общие данные (окончание)	
5	Днище Дм. Сборочный чертеж	
6	Днище Дм. Схема армирования	
7	Днище Дм. Сопряжение пакетов в углах	
8	Днище Дм. Приямок Пям.	
9	Схемы расположения панелей стеновых и	
	плит перекрытия	
10	Разрез А-А. Спецификация	
11	Узлы I, II, III. Сечение 2-2	

Ведомость основных комплектов рабочих чертежей

Обозначение	Наименование	Примечание
Т.п. АС	Архитектурно-строительные решения	Альбом I

Ведомость ссылочных и прилагаемых документов

Обозначение	Наименование	Примечание
	Ссылочные документы	
3.900-3 вып. 1/82, 2/82	Сборные железобетонные конструкции	
4/82 ч.1,2	емкостных сооружений для	
	водоснабжения и канализации	
1.442.1-2 вып.1	Плиты перекрытий железобетонные	
	ребристые высотой 400мм	
1.494-32	Зонты и дефлекторы вентиляционных	
	систем	
ГОСТ 3634-79	Люки чугунные для смотровых	
	колодцев	
ГОСТ 1839-80	Трубы и муфты асбестоцементные для	
	безнапорных трубопроводов	
	Технические условия	
ГОСТ 6482.1-79	Трубы железобетонные безнапорные.	
	Конструкции и размеры	
	Прилагаемые документы	
Т.п. Ал.II	Строительные изделия	
Т.п. Ал.III ВМ	Ведомости потребности в материалах	

Типовой проект разработан в соответствии с действующими нормами и правилами и предусматривает мероприятия, обеспечивающие взрывную, взрывопожарную и пожарную безопасность при эксплуатации здания

Главный инженер проекта А.А.Кузнецов

Инв.N			
ГИП	Кузнецов		11.86
Нач.отд.	Висогузов		11.86
Н.контр.	Харламова		
Гл.конст.	Олешко		
Гл.спец.	Яковский		
Рук.гр.	Левинская		
Инжен.	Лабузова		

Привязан

815-45.86-АС

Жижесборник емкостью 50 м³

Стадия	Лист	Листов
Р	1	11

Общие данные (начало)

Гипронисельхоз

Копировал Шушакова

Формат А3

Инв.N подл. | Подпись и дата | Взам.инв.N

5

21872-01

Альбом I

Ведомость спецификаций

Лист	Наименование	Примечание
10	Спецификация элементов на жижесборник	

Ведомость объемов сборных бетонных и железобетонных конструкций по рабочим чертежам основного комплекта марки АС

	Наименование группы элементов конструкции	Код	Кол. м³	Примечание
	Архитектурно-строительные элементы			
	зданий и сооружений.	589421	9,40	
	Плиты перекрытий.	584221	2,85	
	Детали смотровых колодцев.	585521	0,25	
	Всего бетона и железобетона.		12,50	

Материалы на изготовление сборных бетонных и железобетонных конструкций учтены в ведомости потребности в материалах и отдельно не учитываются.

Общие указания

1. Общая часть

1.1. Комплект АС разработан на основании заданий: технологического, сантехнического и электротехнического.

1.2. Класс ответственности сооружения-III.

1.3. Категория производства по взрывной опасности-Е.

1.4. Степень огнестойкости сооружения-II.

1.5. Природно-климатические условия строительства приведены в пояснительной записке.

1.6. За условную отметку 0,000 принят уровень верха днища, что соответствует абсолютной отметке [ ]

2. Основные расчетные положения и нагрузки

2.1. Конструкция емкости принята с гибкими угловыми стыками шпоночного типа и с жесткими соединениями панелей в уровне обвязочной балки в соответствии с рекомендациями серии 3.900-3, вып. 1/82, 2/82.

2.2. Временная нагрузка на поверхности земли от трактора Т-150К с прицепом МЖТ-10 сосредоточенная на одно колесо 37,2 кН (3,8 тс) или равномерно-распределенная 9,8 кПа (1 тс/м²) на глубине 0,7 м.

2.3. Расчет конструкций и подбор панелей стеновых произведен на следующее сочетание нагрузок:

1) в период гидравлического испытания-на давление воды и массу перекрытия без учета обратной засыпки котлована (расчетная схема 1);

2) в период эксплуатации-на активное боковое давление грунта обвалования и все нагрузки, указанные в таблице нагрузок (расчетная схема 2).

2.4. Панели стеновые работают по балочной схеме, опорные усилия передаются на балку обвязочную панели стеновой с распоркой в местах приварки плит перекрытия.

Согласовано: ТХ Рулев

Инв. № подл. | Подпись и дата | Взам. инв. №

Привязан

6

Инв. №

21872-01

ГИП	Кузнецов		11.86г	815-45.86-АС
Нач.отд.	Висогузов		11.86	Жижесборник емкостью 50 м³
Н.контр.	Харламова			Стадия: Р; Лист: 2; Листов:
Гл.конст.	Олешко			
Гл.спец.	Янковский			Общие данные (продолжение)
Рук.гр.	Левинская			ГИПРОНИСЕЛЬХОЗ
Инжен.	Лабузова			

Копировал Шушакова

Формат А3

Альбом I

Расчетная схема 1

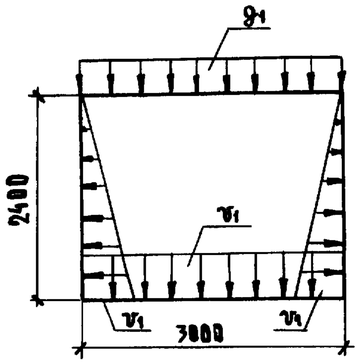

Расчетная схема 2

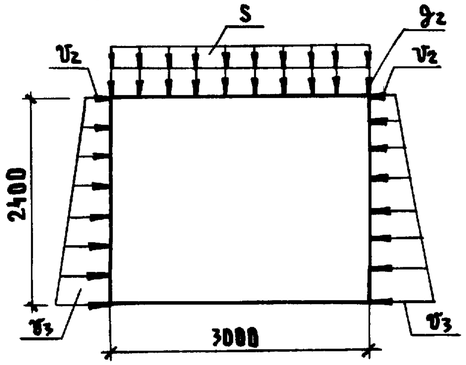

2.5. Днище жижесборника рассчитано на изгиб из своей плоскости, как плита на упругом основании, приближенным способом на действие реактивных усилий от заделки панелей и нагрузки от жидкости.

2.6. Заезд транспорта на перекрытие жижесборника проектом не предусмотрен.

3. Мероприятия по антикоррозионной защите

3.1. Степень агрессивного воздействия навоза на железобетонные и бетонные конструкции из бетона повышенной плотности - среднеагрессивная.

3.2. Монолитные железобетонные конструкции днища, панели стеновые и плиты перекрытия выполнить из бетона повышенной плотности марки по водонепроницаемости W6.

3.3. В качестве вяжущего для бетона принять:
для панелей стеновых и плит перекрытия - портландцемент или шлакопортландцемент по ГОСТ 10178-76;
для днища - сульфатостойкий цемент по ГОСТ 22266-76.

3.4. В качестве крупного заполнителя для бетонных конструкций применять фракционированный щебень изверженных невыветрившихся пород (количество отмучиваемых частиц не более 0,5% по массе).

3.5. В качестве мелкого заполнителя применять чистый песок (отмучиваемых частиц не более 1,0% по массе) с модулем крупности 2-2,5.

Стадия	Наименование нагрузок	Обозначение	Нормат. нагр.	Коэф. перег.	Расч. нагр	Примечание
Испытание	Масса перекрытия жижесборника, кПа (кгс/м²)	g_1	2,62 (267)	1,1	2,9 (294)	
	Давление воды, находящейся в емкости, кПа (кгс/м²)	v_1	23,5 (2400,0)	1,0	23,5 (2400,0)	
Эксплуатация	Масса перекрытия жижесборника кПа (кгс/м²) с учетом грунтовой насыпи	g_2	14,9 (1527)	1,1	16,4 (1680,0)	Основной вариант
	Снеговая нагрузка, кПа (кгс/м²)	S	0,98 (100,0)	1,4	1,37 (140,0)	
	Давление грунта на стенку емкости (φ=28°, ρ=1,8т/м³) с учетом нагрузки от транспорта кН (кгс) на 1м от стены	v_2	8,1 (820,0)	1,15	9,3 (943,0)	Основной вариант
		v_3	23,5 (2400,0)	1,15	27,0 (2760)	

Согласовано ТП Яковлева

Инв. N подл. | Подпись и дата | Взам инв. N

Привязан

Инв. N

7

21872-01

815-45.86-АС

ГИП	Кузнецов		11.85
Нач. отд.	Висогузов		11.86
Н. контр.	Харламова		
Гл. конст.	Олешко		
Гл. спец.	Янковский		
Рук. гр.	Левинская		
Инжен.	Лабузова		

Жижесборник емкостью 50 м³

Стадия	Лист	Листов
Р	3	

Общие данные (продолжение)

ГИПРОНИСЕЛЬХОЗ

Копировал Шушакова

Формат А3

Альбом I

3.6. Вода для затворения бетонной смеси должна удовлетворять требованиям ГОСТ 23732-79.

3.7. Для обеспечения требуемой толщины защитного слоя бетона под арматуру следует устанавливать специальные прокладки из плотного цементно-песчаного раствора состава 1:2, асбестоцемента или из пластмассы.
Предусматривать стальные прокладки или фиксаторы, выходящие на поверхность бетона, не допускается.

3.8. Поверхности из монолитного железобетона, выходящие в навозосборник, необходимо „зажелезнить".

3.9. Защиту стен жижесборника по подготовленной поверхности выполнить двумя слоями битумно-латексно-кукерсольной мастики (ТУ-400-2-51-76) с армированием швов между панелями стеновыми полосками стеклосетки СС-1 (ТУ6-11-99-75) шириной 300 мм по двум слоям грунтовки из 30% раствора битума в бензине. Общая толщина покрытия 600 мкм.

4. Указания по производству работ

4.1 Работы по возведению жижесборника, в том числе в зимнее время, вести в соответствии с требованиями соответствующих глав третьей части СНиП „Руководства по комплексной защите железобетонных конструкций животноводческих и птицеводческих комплексов, ферм, зданий и сооружений от воздействия агрессивных сред" (ЦНИИЭП сельстрой, НИИЖБ, Гипронисельхоз, М., 1981).

4.2. Испытание жижесборника на водонепроницаемость производится после устройства перекрытия и балки обвязочной путем заполнения водой до низа перекрытия при положительной температуре наружного воздуха и до засыпки котлована в соответствии с требованиями СНиП 3.05.03-85 „Тепловые сети".

Инв.№ подл. | Подпись и дата | Взам.инв.№

Привязан

8

21872-01

Инв.№

815-45.86-АС

ГИП	Кузнецов		11.86г
Нач.отд.	Вислогузов		11.86
Н.контр.	Харламова		
Гл.конст.	Олешко		
Гл.спец.	Янковский		
Рук.гр.	Левинская		
Инжен.	Лабузова		

Жижесборник емкостью 50м³

Стадия	Лист	Листов
Р	4	

Общие данные (окончание)

ГИПРОНИСЕЛЬХОЗ

Копировал Шушакова

Формат А3

Альбом I

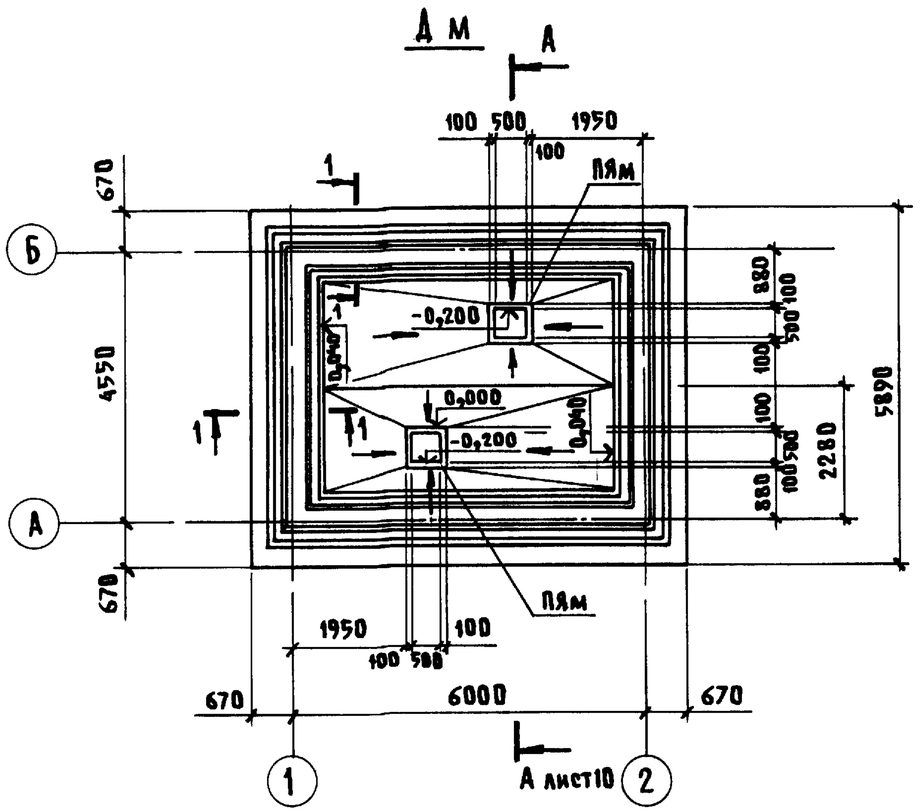

Спецификация элементов на днище Дм

Марка, поз.	Обозначение	Наименование	Кол.	Масса ед., кг	Примечание
2	КЖИ-С1.000-04	Сетка арматурная С6	2		
3	КЖИ-С1.000-06	С8	2		
4	Лист 6	С $\frac{8АIII-100}{8АIII-100}$ 2600×5850 $\frac{25}{50}$			
		ГОСТ 8478-81	3	120,7	
ПК1	КЖИ-ПК1.000	Пакет ПК1	4		
ПК3	КЖИ-ПК1.000	ПК3	2		
ПК4	КЖИ-ПК2.000	ПК4	2		
ПК5	КЖИ-ПК2.000	ПК5	2		
УН	Лист 6	Сопряжение пакетов			
		Угол наружный УН	4	4,2	
УВ	Лист 6	Сопряжение пакетов			
		Угол внутренний УВ	4	3,0	
1	Лист 6	⌀8 АI ГОСТ 5781-82, ℓ=660	129	0,3	
Пям	Лист 8	Приямок Пям	2		
		Материалы			
		Бетон класса В25, W6	9,8		м³

1. Требования к бетону см. п. 3.3 лист 3.
2. Армирование днища см. лист 6.

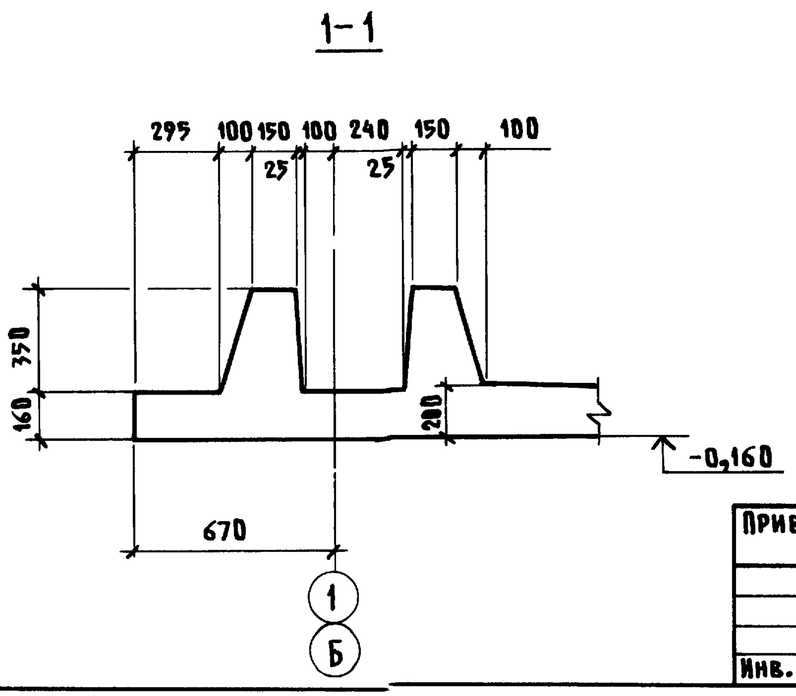

21872-01

815-45 86-АС

ГИП	Кузнецов		11.86г	
Нач.отд	Висагогузов		11.86	
Н.контр.	Харламова			
Гл.конст.	Олешко			
Гл.спец.	Янковский			
Рук.гр.	Левинская			
Инжен.	Коноткина			

Привязан

Инв. №

Жинесборник емкостью 50 м³

Днище Дм. Сборочный чертеж

Стадия	Лист	Листов
Р	5	

Гипрониисельхоз

Копировал Шушакова

Формат А3

Инв. № подл. | Подпись и дата | Взам. инв. №

Альбом I

Раскладка нижних сеток

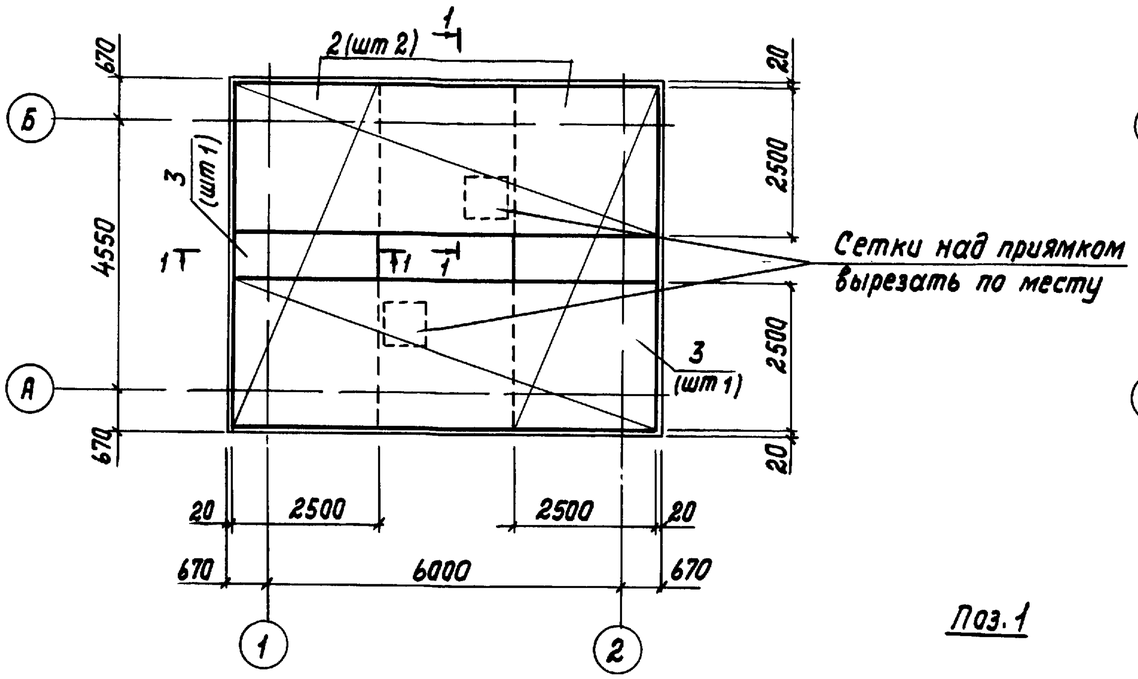

Раскладка верхних сеток и пакетов

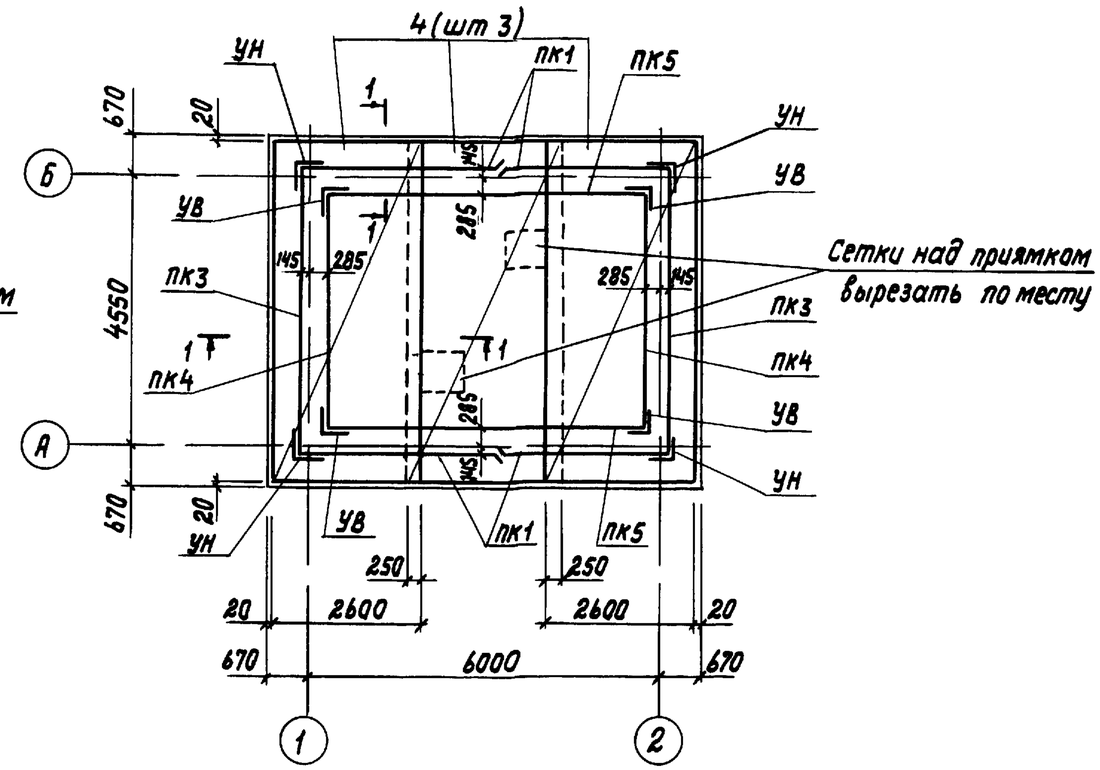

Поз. 1

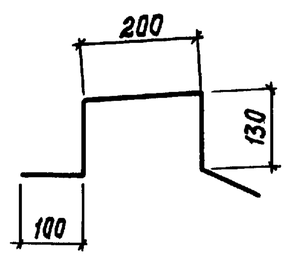

1-1

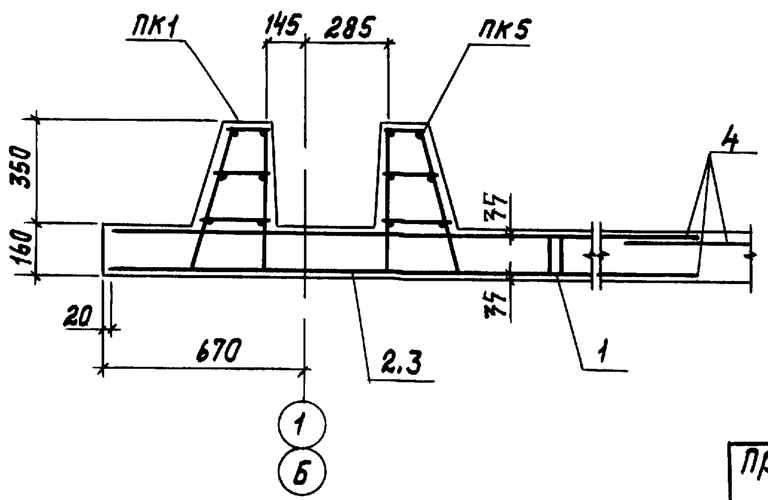

Положение верхних сеток обеспечивается установкой фиксаторов поз.1 количество их должно составить 3 шт на 1м²

10

21872-01

				815-45 86-АС			
ГИП	Кузнецов		11.86				
Нач отд.	Вислогузов		11.86	Жижесборник емкостью 50м³	Стадия	Лист	Листов
Н контр	Харламова				Р	6	
Гл констр	Олешко						
Гл спец	Янковский			Днище Дм Схема армирования	ГИПРОНИСЕЛЬХОЗ		
Рук гр	Левинская						
Инженер	Кокоткина						

Привязан

Инв. N

Инв N подл | Подпись и дата | Взам инв N

Формат А3

Альбом I

Сопряжение пакетов в углах

УН (наружном)

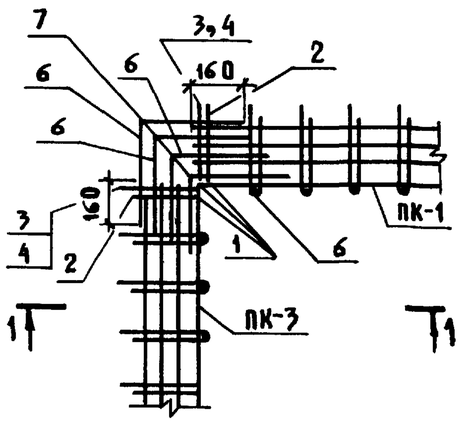

1 – 1

УВ (внутреннем)

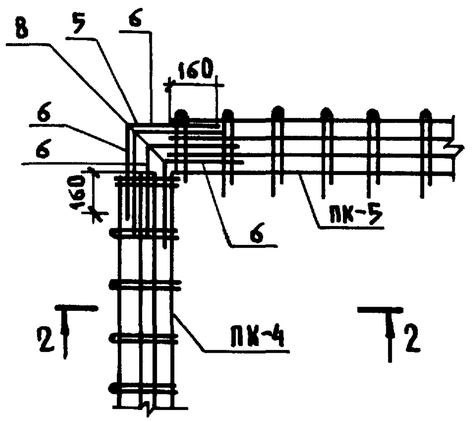

2 – 2

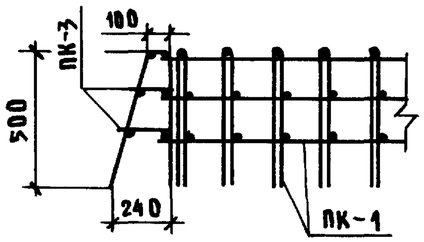

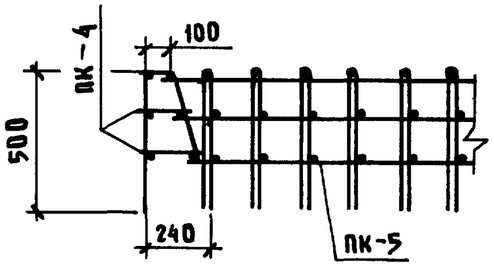

Спецификация арматуры сопряжения пакетов в углах

Формат	Зона	Поз.	Обозначение	Наименование	Кол.	Примечание
				УН		
				Детали		
Б4		1	-001	Ф12АIII ГОСТ 5781-82 ℓ=500	3	0,4кг
Б4		2*	-002	Ф8АI ГОСТ 5781-82 ℓ=620	2	0,2кг
Б4		3	-01	ℓ=170	2	0,1кг
Б4		4	-02	ℓ=210	2	0,1кг
Б4		6*	-03	ℓ=720	6	0,3кг
Б4		7*	-04	ℓ=900	1	0,4кг
				УВ		
				Детали		
Б4		5	-003	Ф16АIII ГОСТ 5781-82 ℓ=500	1	0,8кг
Б4		6*	-001 -03	Ф8АI ГОСТ 5781-82 ℓ=720	6	0,3кг
Б4		7*	-04	ℓ=900	1	0,4кг

* Поз. 2,6,7 - см. ведомость деталей

Ведомость расхода стали на элемент, кг

Марка элемента	Изделия арматурные										Общий расход
	Арматура класса									Всего	
	Вр-1		А-I		А-III						
	ГОСТ 6727-80		ГОСТ 5781-82								
	Ф5	Итого	Ф8	Итого	Ф8	Ф10	Ф12	Ф16	Итого		
ДМ	37,2	37,2	217,2	217,2	360,9	526,4	50,7	71,9	1009,9	1264,3	1264,3

Ведомость деталей

Поз.	Эскиз
2	110, 106°, 510
6	360, 360
7	110, 106°, 790

Стык пакетов в плане

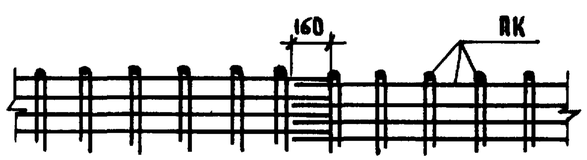

Привязан

Инв. №

ГИП	Кузнецов		II 86
Нач.отд.	Висалгузов		11.86
Н.контр.	Харламова		
Гл.конст.	Олешко		
Гл.спец.	Янковский		
Рук.гр	Левинская		
Инжен.	Ковоткина		

815-45 86- АС

Жижесборник емкостью 50 м³

Днище ДМ. Сопряжение пакетов в углах

Стадия	Лист	Листов
Р	7	

Гипронисельхоз

Инв. № подл. | Подпись и дата | Взам. инв. №

21872-01

11

Копировал Шушакова

Формат А3

Альбом I

План приямка

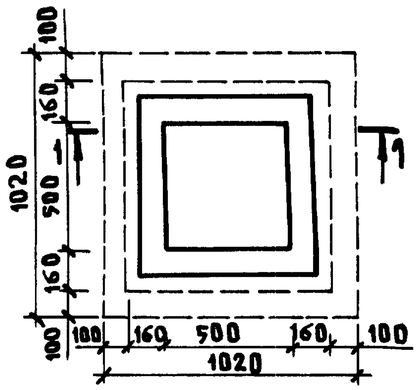

1-1

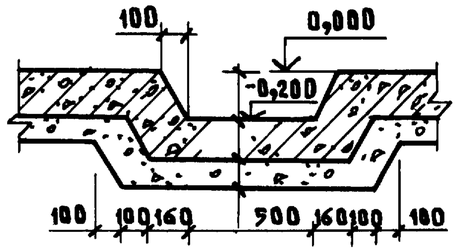

Армирование приямка

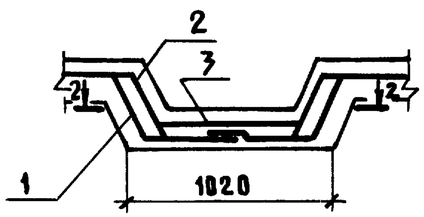

2-2

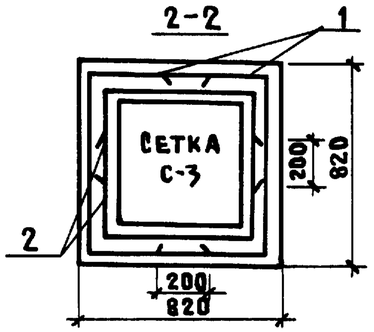

Спецификация элементов приямка

Формат	Зона	Поз.	Обозначение	Наименование	Кол.	Примечание
				Сборочные единицы		
Б4		1	Лист 8	С 5Вр1-100 5Вр1-100 850×1950		
				ГОСТ 8478-81	2	5,0кг
Б4		2	Лист 8	С 5Вр1-100 5Вр1-100 850×1250		
				ГОСТ 8478-81	2	3,5кг
Б4		3	Лист 8	С 5Вр1-100 5Вр1-100 850×650		
				ГОСТ 8478-81	1	1,6кг

1. Защитный слой бетона принять 20 мм

Схема гиба сетки-1

Линия реза

Раскрой сетки-1

Схема гиба сетки-2

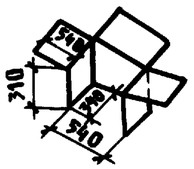

Раскрой сетки-2

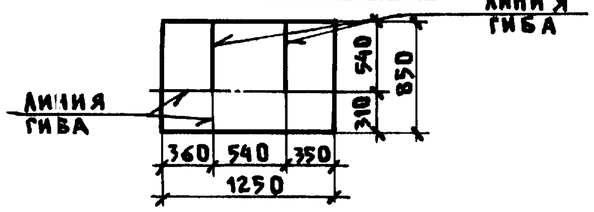

Привязан

12

Инв. №

21872-01

ГИП	Кузнецов		11.86
Нач.отд.	Вислогузов		11.86
Н.контр.	Харламова		
Гл.конст.	Олешко		
Гл.спец	Янковский		
Рук.гр.	Левинская		
Инжен.	Самарина		

815-45 86- АС

Жижесборник емкостью 50м³

Днище Дм. Приямок Пям.

Стадия	Лист	Листов
Р	8	

ГИПРОНИСЕЛЬХОЗ

Копировал Шушакова

Формат А3

Инв.№ подл. | Подпись и дата | Взам.инв.№

Альбом I

Схема расположения панелей стеновых

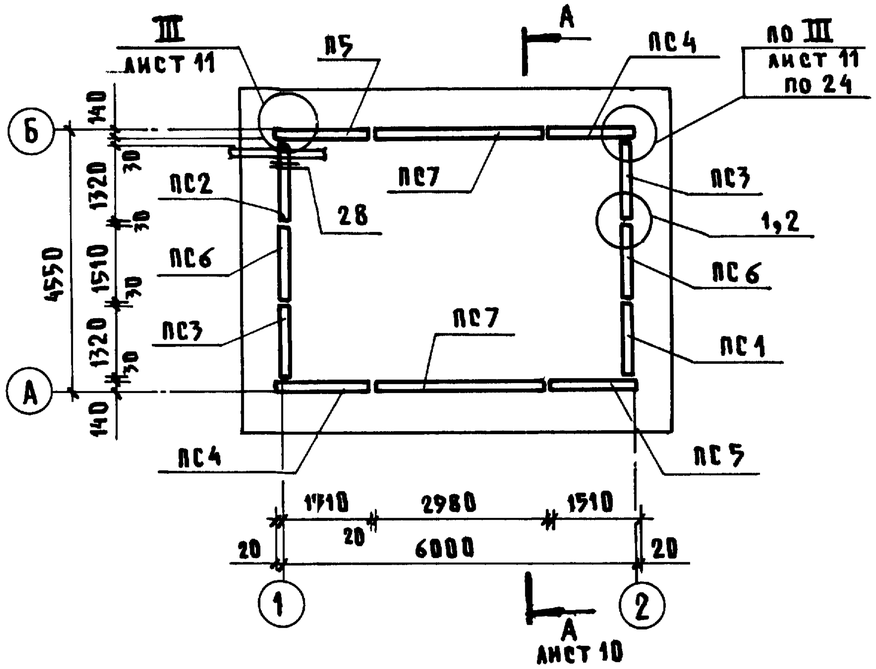

Колонка вентиляционная

Общий вид

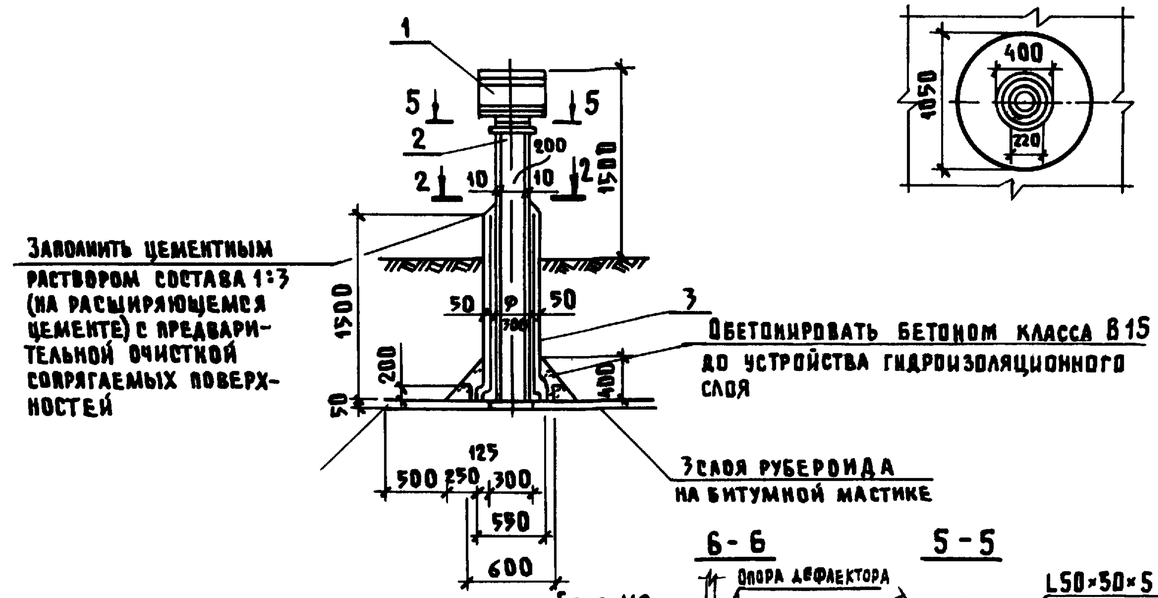

2-2

6-6

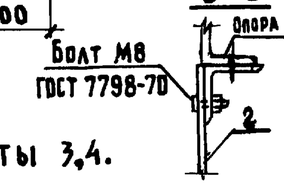

5-5

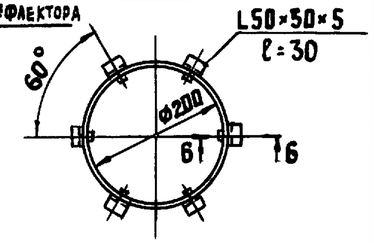

Схема расположения плит перекрытия

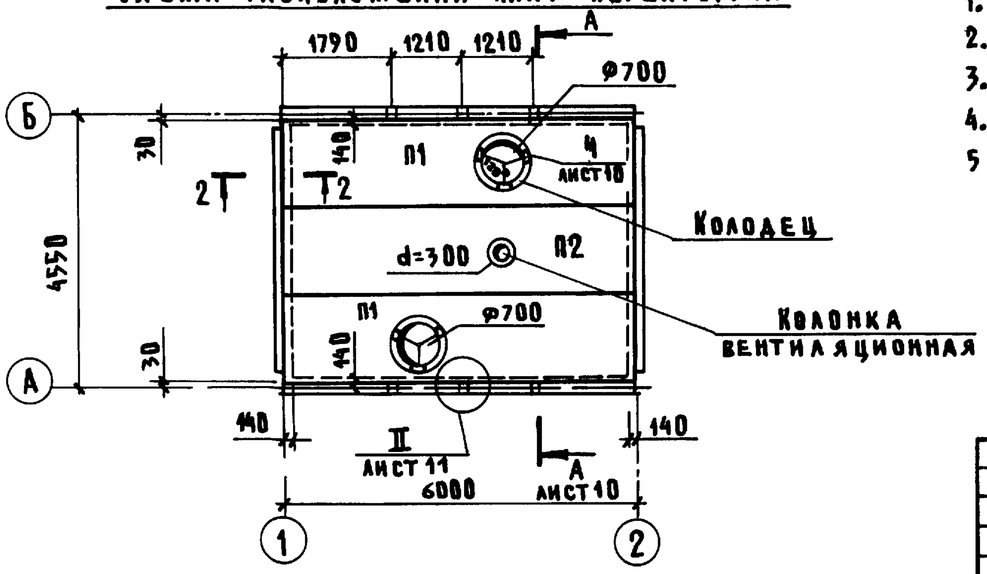

1. Общие указания см. листы 3,4.
2. Разрез А-А см. лист 10.
3. Узлы II и III см. лист 11.
4. Узлы приняты по серии 3.900-3 вып. 2/82.
5. Швы между плитами перекрытия зачеканить бетоном класса В25 на мелком заполнителе.

13

21872-01

ГИП	Кузнецов		11.86	815-45 86-АС
Нач.отд.	Висогузов		11.86	Жижесборник емкостью 50 м3
Н.контр	Харламова			Стадия: Р; Лист: 9; Листов:
Гл.конст.	Олешко			
Гл.спец.	Янковский			Схемы расположения панелей стеновых и плит перекрытия
Рук.гр.	Левинская			ГИПРОНИСЕЛЬХОЗ
Ст.инж.	Портнова			

Привязан

Инв. №

Согласовано: Матинская, Якганский; ОВ, Гл.спец.

Инв.№ подл. | Подпись и дата | Взам.инв.№

Копировал Шушакова

Формат А3

Альбом I

Разрез А-А

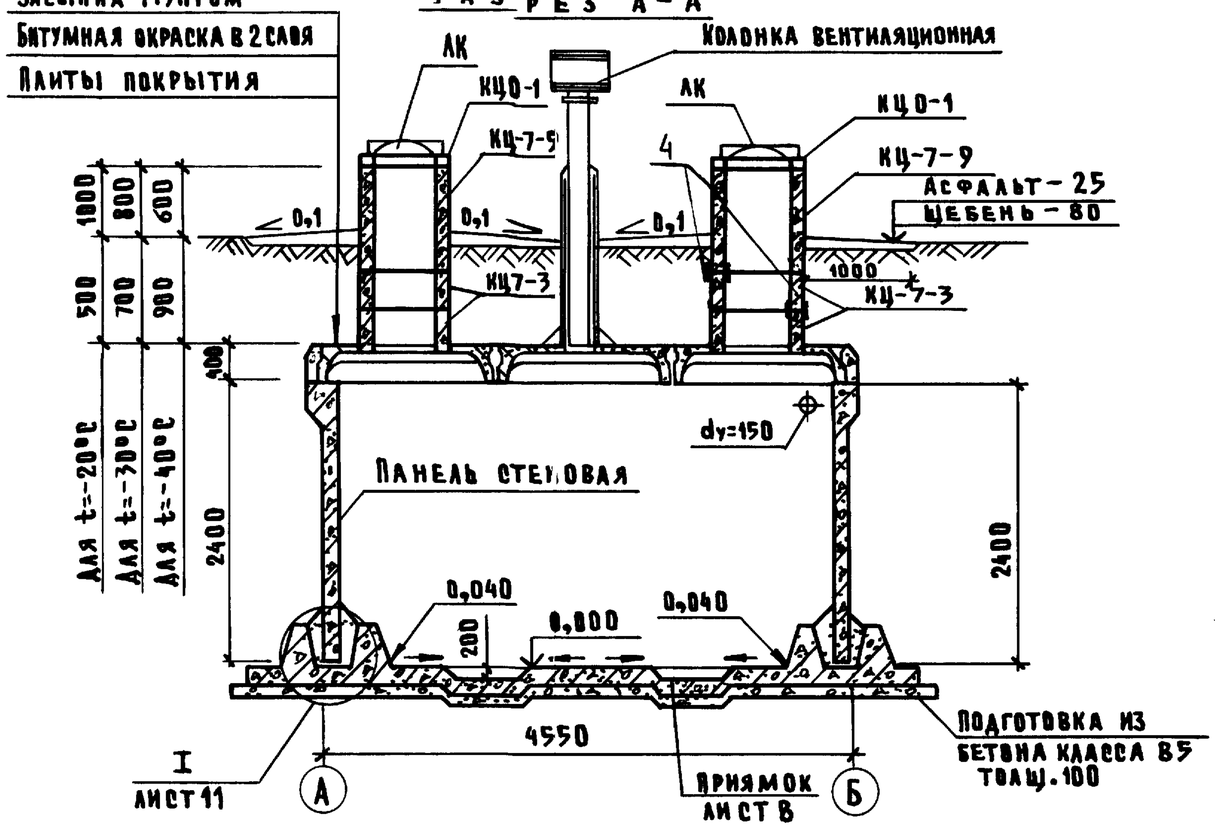

Марка поз.	Обозначение	Наименование	Кол.	Масса ед., кг	Примечание
		Узлы			
	3.900-3 вып. 2/82	Узел 1	8		
	3.900-3 вып. 2/82	Узел 2	8		
	3.900-3 вып. 2/82	Узел 24	4		
	3.900-3 вып. 2/82	Узел 28	1		
	лист 11	Узел I	—		
	лист 11	Узел II	6		
	лист 11	Узел III	4		

Спецификация элементов на жижесборник

Марка поз.	Обозначение	Наименование	Кол.	Масса ед., кг	Примечание
КЦО-1	3.900-3 вып.7 ч.1	Кольцо опорное КЦО-1	2	50,0	
КЦ-7-3	3.900-3 вып.7 ч.1	Кольцо стеновое КЦ-7-3	4	130	
КЦ-7-9	3.900-3 вып.7 ч.1	КЦ-7-9	2	380	
П1	КЖИ-2П1-6АIV-Т-П-1	Плита перекрытия			
		2П1-6АIV-Т-П-1	2	2400	
П2	КЖИ-2П1-6АIV-Т-П-2	2П1-6АIV-Т-П-2	1	2400	
		Панели стеновые			
ПС1	КЖИ-ПС1А^{а}-24-Б2.000	ПС1А^{а}-24-Б2	1		
ПС2	КЖИ-ПС1А^{а}-24-Б2^{а}	ПС1А^{а}-24-Б2^{а}	1		
ПС3	КЖИ-ПС1А^{а}-24-Б2.000	ПС1А^{б}-24-Б2	2		
ПС4	КЖИ-ПС1А^{а}-24-Б2.000	ПС1Б^{а}-24-Б2	2		
ПС5	КЖИ-ПС1А^{а}-24-Б2.000	ПС1Б^{б}-24-Б2	2		
ПС6	КЖИ-ПС1А^{а}-24-Б2	ПС1И-24-Б2	2		
ПС7	КЖИ-ПС1А^{а}-24-Б2^{а}	ПС1-24-Б2^{а}	2		
		Стальные элементы			
МС-1		Изделие закладное МС1	6		
МН-1	3.900-3 вып. 2/82	МН1	4		
НД-1		Лист Б-10×100×150 ГОСТ 19903-74 / ВСт3кп2 ГОСТ 535-79			
			6	1,2	
ЛК	ГОСТ 3634-79	Люк чугунный ЛК	2	65,0	
1	1.494-32 Д.00.000	Дефлектор колонки			
		вентиляционной	1	8,0	
2	ГОСТ 1839-80	Труба асбестоцементная			
		dy=200	1	51,0	
3	ГОСТ 6482.1-79	Труба бетонная dy=300	1	72,0	
4	лист 9	Двутавр 10 ГОСТ 8239-72 / ВСт3кп2 ГОСТ 535-79			
		ℓ=100	12	1,0	

815-45.86-АС

ГИП	Кузнецов		11.86
Нач.отд.	Висавгузов		11.86
Н.контр.	Харламова		
Гл.конст.	Олешко		
Гл.спец.	Янковский		
Рук.гр.	Левинская		
Ст.инж.	Кортнова		

Жижесборник емкостью 50м³

Стадия	Лист	Листов
Р	10	

Разрез А-А. Спецификация.

ГИПРОНИСЕЛЬХОЗ

Привязан

Инв. N

14

21872-01

Копировала Шушакова

Формат А3

Инв. N подл. | Подпись и дата | Взам. инв. N

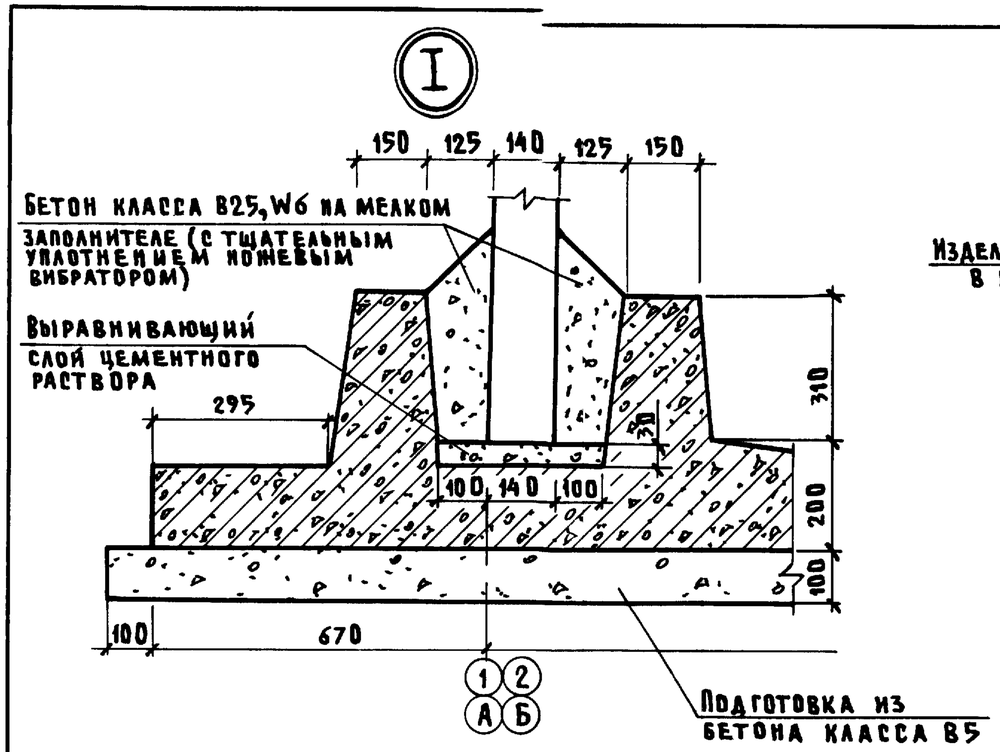

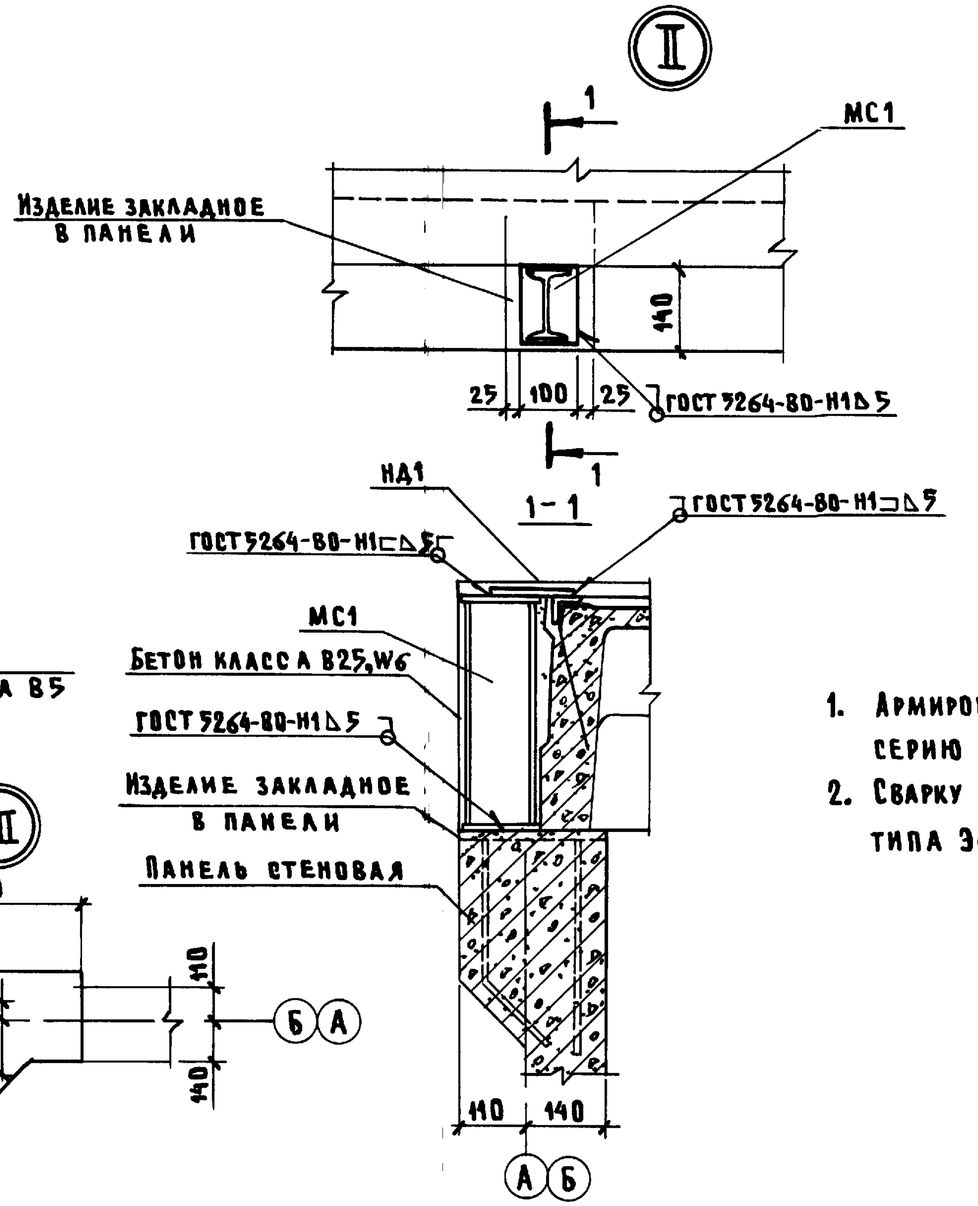

1. Армирование узла III см. серию 3.900-3 вып. 2/82 узел 31.
2. Сварку производить электродами типа Э42 ГОСТ 9467-75.

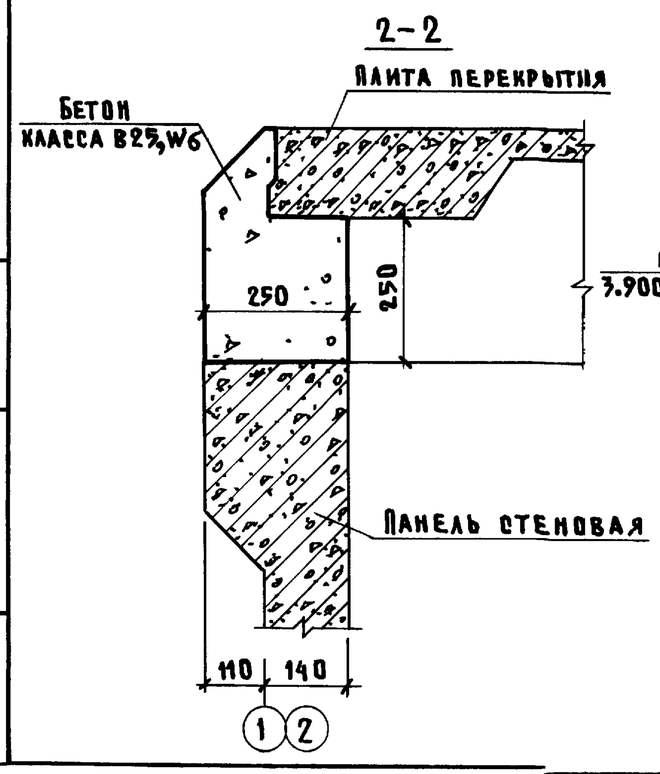

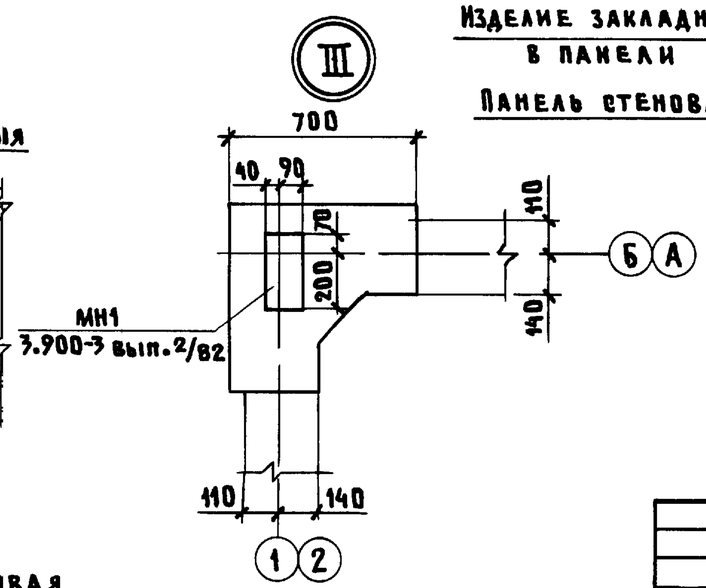

15

21872-01

				815-45.86-АС			