ТИПОВОЙ ПРОЕКТ

705-1-144

ПРИРЕЛЬСОВЫЙ СКЛАД НЕЗАТАРЕННЫХ МИНЕРАЛЬНЫХ УДОБРЕНИЙ ЕМКОСТЬЮ 20000 ТОНН С ПРИМЕНЕНИЕМ ДЕРЕВЯННЫХ КЛЕЕНЫХ КОНСТРУКЦИЙ

АЛЬБОМ IV

Электротехнические чертежи.
Чертежи по связи и сигнализации.
Чертежи задания заводу - изготовителю.

7835/4 ц. 2-89

КФ ЦИТП инв № 7835/4

ЦЕНТРАЛЬНЫЙ ИНСТИТУТ ТИПОВОГО ПРОЕКТИРОВАНИЯ
ГОССТРОЯ СССР
КИЕВСКИЙ ФИЛИАЛ
г Киев-57 ул Эжена Потье. № 12
698
Заказ № 4004 инв № 7835/4 тираж 150
Сдано в печать 20/7 1981г цена 2-89

ТИПОВОЙ ПРОЕКТ

705-1-144

ПРИРЕЛЬСОВЫЙ СКЛАД НЕЗАТАРЕННЫХ МИНЕРАЛЬНЫХ УДОБРЕНИЙ ЕМКОСТЬЮ 20000 ТОНН С ПРИМЕНЕНИЕМ ДЕРЕВЯННЫХ КЛЕЕНЫХ КОНСТРУКЦИЙ

АЛЬБОМ IV

СОСТАВ ПРОЕКТА:

Альбом I – Пояснительная записка. Технологические чертежи.
Альбом II – Технолого - механические чертежи.
Альбом III – Архитектурно - строительные чертежи. Чертежи по вентиляции.
Альбом IV – Электротехнические чертежи. Чертежи по связи и сигнализации. Чертежи задания заводу - изготовителю
Альбом V – Сметы.
Альбом VI – Заказные спецификации.

ПРИМЕНЕННЫЕ ТИПОВЫЕ ПРОЕКТЫ:

Типовой проект № 705-1-94 „Приемное устройство для выгрузки сухих незатаренных минеральных удобрений с фронтом на два железнодорожных вагона."
(Распространяет ЦИТП, 125878, ГСП, Москва А-445, ул. Смольная, 22)

Типовой проект № 705-7-1 „Закрытые транспортерные галереи для складов минеральных удобрений емкостью 5,10,15,20 тыс. тонн."
(Распространяет ЦИТП, Киевский филиал, 252057, Киев 57, Эжена Потье 12)

РАЗРАБОТАН:
проектным институтом
„Гипропромсельстрой"
Главный инженер института /Хахалин/
Главный инженер проекта /Гоголев/

УТВЕРЖДЕН И ВВЕДЕН В ДЕЙСТВИЕ:
Госкомсельхозтехника СССР
Протокол № 82 от 28.09 1979 г

КФЦИТП инв № 7835/4

Формат	Лист	Наименование	Стр.
1	2	3	4
22г	СА-1	Содержание альбома	2
		Электротехнические устройства	
22г	ЭЛ-1...ЭЛ-4	Общие данные	3,4,5,6
22г	ЭЛ-5...ЭЛ-7	Схема принципиальная однолинейная	7,8,9
22г	ЭЛ-8	Схемы: электрическая принципиальная, функциональная, блокировочных зависимостей	10
22г	ЭЛ-9	Схемы: электрическая принципиальная, сигнализации	11
22г	ЭЛ-10	Конвейеры 1(29), 3(24), 2. Схема электрическая принципиальная	12
22г	ЭЛ-11	Шиберы 4(6,25,26). Аспирация 15(45). Вентиляторы 16,17(18...38). Вибраторы 7.(8,27,28). Схема электрическая принципиальная	13
22г	ЭЛ-12	ЩСУ, панели 1,2,3,4,5. Схема подключений.	14
22г	ЭЛ-13	Вентиляторы 16...23. Шиберы 4,6,25. Вибраторы 7,8 Аспирация 15. Конвейеры 2,3,24. Схемы подключения.	15
22г	ЭЛ-14	Вентиляторы 31...38. Шибер 26. Вибраторы 27,28. Аспирация 45. Конвейеры 1(29). Пульт управления ПУ. Схемы подключения.	16
22г	ЭЛ-15	Схема расположения	17
22г	ЭЛ-16	Схема расположения. Разрез 5-5, 4-4	18
22г	ЭЛ-17	Схема расположения. План на отм. 11.200	19
22г	ЭЛ-18...ЭЛ-20	Кабельный журнал	20,21,22
		Электроосвещение:	
22г	ЭЛ-21	Блок №1. План на отм. 0.000 в осях В-Г, 1÷21. Разрез 1-1. Компоновочный план	23
22г	ЭЛ-22	Блок №2. План на отм. 0.000 в осях А÷Б, 1÷21, Комплектные узлы. Таблица пунктов и щитков.	24
22г	ЭЛ-23	Закрытые транспортерные галереи. Планы в осях А/2÷В/4; А÷А/4. План на отм. 0.000 в осях В/2÷В/4 Планы на отм. 6.400 в осях А/2÷А/4; В/2÷В/4. Планы на отм. 11.200 в осях А/2÷А/4; В/2÷В/4.	25
		Силовое электрооборудование	
22г	ЭЛ-24	План магистралей заземления Схема молниезащиты	26

1	2	3	4
		Устройства связи	
22г	СУ-1	Общие данные. План на отм. 0.000	27
		Задание заводу-изготовителю	
11	ЭЛ-00-00	Перечень чертежей	28
12в	ЭЛ-01-00СБ	Щит управления крупноблочный в шкафах ЩСУ Общий вид	29
11	ЭЛ-01-00-1	Щит управления крупноблочный в шкафах ЩСУ. Технические данные электрооборудования.	29
11	ЭЛ-01-00-2	Щит управления крупноблочный в шкафах ЩСУ. Перечень надписей	29
12в	ЭЛ-01-03СБ	Щит управления крупноблочный в шкафах ЩСУ. Панель 5 Блок релейный. Общий вид.	28
11	ЭЛ-01-03-1	Щит управления крупноблочный в шкафах ЩСУ. Панель 5. Блок релейный Технические данные электрооборудования.	28
22в	ЭЛ-01-00СХ1	Щит управления крупноблочный в шкафах ЩСУ. Панель 1. Схема соединений.	30
22в	ЭЛ-01-00СХ2	Щит управления крупноблочный в шкафах ЩСУ. Панель 2 Схема соединений.	31
22в	ЭЛ-01-00СХ3	Щит управления крупноблочный в шкафах ЩСУ. Панель 3. Схема соединений.	32
22в	ЭЛ-01-00СХ4	Щит управления крупноблочный в шкафах ЩСУ. Панель 4. Схема соединений.	33
22в	ЭЛ-01-03СХ	Щит управления крупноблочный в шкафах ЩСУ. Панель 5, Схема соединений.	34
12в	ЭЛ-02-00СБ	Пульт управления ПУ. Общий вид.	35
11	ЭЛ-02-00-1	Пульт управления ПУ. Технические данные электрооборудования.	35
11	ЭЛ-02-00-2	Пульт управления ПУ. Перечень надписей.	35
22г	ЭЛ-02-00СХ	Пульт управления ПУ. Схема соединений.	36

7835/4 2

Изм.	Лист	№ докум.	Подпись	Дата	ТП 705-1-144 -СА		
Гл. инж. пр.		Хахалин		10.79	Прирельсовый склад незатаренных минеральных удобрений емкостью 20000 тонн с применением деревянных клееных конструкций		
ГИП		Гоголев		10.79			
Нач. отд.		Елистратова		10.79		Лит.	Лист	Листов
Гл. инж. отд.		Айкин		10.79		Тр		1
Гл. спец.		Никитин		19.10.79				
Рук. гр.		Родионова		24.X.79	Содержание альбома	Госкомсельхозтехника СССР Гипропромсельстрой г. Саратов	
Ст. инж.		Янкина		26.X.79			
Н. контр.		Есина		10.79			

Типовой проект 705-1-144 Альбом IV

Ведомость чертежей основного комплекта ЭЛ

Формат	Лист	Наименование	Примечание
1	2	3	4
22г	ЭЛ-1...ЭЛ-4	Общие данные	
22г	ЭЛ-5...ЭЛ-7	Схема принципиальная однолинейная	
22г	ЭЛ-8	Схемы: электрическая принципиальная, функциональная, блокировочных зависимостей	
22г	ЭЛ-9	Схемы: электрическая принципиальная, сигнализации	
22г	ЭЛ-10	Конвейеры 1(29), 3(24), 2. Схема электрическая принципиальная	
22г	ЭЛ-11	Шиберы 4(6,25,26). Аспирация 15(45), Вентиляторы 16,17(18...38). Вибраторы 7(8,27,28). Схема электрическая принципиальная	
22г	ЭЛ-12	ЩСУ, панель 1,2,3,4,5. Схема подключений.	
22г	ЭЛ-13	Вентиляторы 16...23. Шиберы 4,6,25. Вибраторы 7,8. Аспирация 15. Конвейеры 2,3,24. Схемы подключения.	
22г	ЭЛ-14	Вентиляторы 31...38. Шибер 26. Вибраторы 27,28. Аспирация 45. Конвейеры 1(29). Пульт управления ПУ. Схемы подключения.	
22г	ЭЛ-15	Схема расположения	
22г	ЭЛ-16	Схема расположения. Разрез 5-5, 4-4.	
22г	ЭЛ-17	Схема расположения. План на отм. 11.200	
	ЭЛ-18...ЭЛ-20	Кабельный журнал.	
		Электроосвещение:	
22г	ЭЛ-21	Блок №1. План на отм. 0.000 в осях В-Г, 1÷21 Разрез 1-1. Компоновочный план	
22г	ЭЛ-22	Блок №2. План на отм. 0.000 в осях А÷Б, 1÷21 Комплектные узлы. Таблица пунктов и щитков	
22г	ЭЛ-23	Закрытые транспортерные галереи. Планы в осях А/2÷В/4; А÷А/4. План на отм. 0.000 в осях В/2÷В/4. Планы на отм. 6.400 в осях А/2÷А/4; В/2÷В/4. Планы на отм. 11.200 в осях А/2÷А/4; В/2÷В/4.	
		Силовое электрооборудование	
22г	ЭЛ-24	План магистралей заземления. Схема молниезащиты	

1	2	3	4
		Задание заводу-изготовителю	
11	ЭЛ-00-10	Перечень чертежей	
12В	ЭЛ-01-00СБ	Щит управления крупноблочный в шкафах ЩСУ. Общий вид	
11	ЭЛ-01-00-1	Щит управления крупноблочный в шкафах ЩСУ. Технические данные электрооборудования	
11	ЭЛ-01-00-2	Щит управления крупноблочный в шкафах ЩСУ. Перечень надписей.	
12В	ЭЛ-01-03СБ	Щит управления крупноблочный в шкафах ЩСУ Панель 5. Блок релейный. Общий вид	
11	ЭЛ-01-03-1	Щит управления крупноблочный в шкафах ЩСУ Панель 5. Блок релейный. Технические данные электрооборудования.	
22г	ЭЛ-01-00СХ1	Щит управления крупноблочный в шкафах ЩСУ Панель 1. Схема соединений.	
22г	ЭЛ-01-00СХ2	Щит управления крупноблочный в шкафах ЩСУ. Панель 2. Схема соединений.	
22В	ЭЛ-01-00СХ3	Щит управления крупноблочный в шкафах ЩСУ Панель 3. Схема соединений	
22В	ЭЛ-01-00СХ4	Щит управления крупноблочный в шкафах ЩСУ Панель 4. Схема соединений	
22В	ЭЛ-01-03СХ	Щит управления крупноблочный в шкафах ЩСУ. Панель 5. Схема соединений.	
12В	ЭЛ-02-00СБ	Пульт управления ПУ. Общий вид	
11	ЭЛ-02-00-1	Пульт управления ПУ. Технические данные электрооборудования	
11	ЭЛ-02-00-2	Пульт управления ПУ. Перечень надписей	
22г	ЭЛ-02-00СХ	Пульт управления ПУ. Схема соединений	

Ведомость применённых и ссылочных документов

Обозначение	Наименование	Примечание
4.407-163(А94А)	Прокладка кабелей и проводов на сварных лотках	
4.407-149(А92А)	Установка одиночных светильников с лампами накаливания	
4.407-127(А75А)	Установка осветительных щитков	
4.407-195(А88А)	Прокладка кабелей на конструкциях.	
0805 02-73	Нормализованные конструкции станций и пультов управления	
4.407-74(А32Б)	Установочные рабочие чертежи одиночных электроаппаратов. Зануление электроустановок	

Ведомость основных комплектов

Обозначение	Наименование	Примечание
ГТ	Генеральный план и транспорт	
АР	Архитектурно-строительные решения	
КЖ	Конструкции железобетонные	
КМ	Конструкции металлические	
КД	Конструкции деревянные	
ОВ	Вентиляция	
Т	Технологические решения	
ТМ	Технолого-механические решения	
ЭЛ	Электротехнические решения	
СУ	Устройства связи и сигнализации	

„Типовой проект разработан в соответствии с действующими нормами и правилами и предусматривает мероприятия, обеспечивающие взрывную, взрывопожарную и пожарную безопасность при эксплуатации здания".

Главный инженер проекта /Гоголев/.

Согласовано: Гл. спец. отдела Давыдов 12.79

Инв. № подл. | Подпись и дата

3

7835/4

Изм.	Лист	N докум.	Подпись	Дата	ТП 705-1-144 -ЭЛ		
Гл. инж. ин-та		Хахолин		10.79	Прирельсовый склад незатаренных минеральных удобрений емкостью 20000 тонн с применением деревянных клееных конструкций		
ГИП		Гоголев		10.79			
Нач. отд.		Елистратова		10.79		Лит	Лист	Листов
Гл. инж. отд.		Пайкин		10.79		тр	1	39
Гл. спец.		Никитин		29.10.79				
Рук. гр.		Робинова		25.X.79	Общие данные (начало)	Госкомсельхозтехника СССР ГИПРОПРОМСЕЛЬСТРОЙ г. Саратов	
Ст. инж.		Янкина		15.X.79			
Н. контр.		Есина		30.10.79			

Копировал: Леденева

Формат 22Г

Основные показатели по электротехническим чертежам

Наименование	Ед. изм.	Кол.	Примечание
1. Установленная мощность:			
1.1. Силовых токоприёмников;	кВт	122.4	
1.2. Осветительных токоприёмников	кВт	42.2	
2. Максимальная нагрузка на шинах 0,4 кВ	кВА	119,0	
3. Коэффициент мощности		0,88	
4. Годовой расход электроэнергии	т.квт.ч.	150,0	

Общие указания

1. Электроснабжение

Электроснабжение склада предусматривается от существующих сетей 380/220В базы минеральных удобрений по 3 категории.

Компенсация реактивной мощности решается в целом по базе минеральных удобрений при привязке проекта.

При привязке проекта необходимо в соответствии с ПУЭ произвести проверку на перегорание плавкой вставки при однофазном коротком замыкании.

2. Силовое электрооборудование

Исполнение электрооборудования принято в соответствии с условиями его работы и окружающей среды.

Электроприемниками являются: приводы механизмов конвейеров, разгрузочной тележки, вибраторов и сантехнического оборудования.

В качестве пусковой аппаратуры приняты блоки управления БУ, а аппаратуры управления - реле, кнопки и универсальные переключатели.

Проектом предусматривается автоматическое, дистанционное и местное управление механизмами, входящими в поточно-транспортную систему (ПТС). Управление остальными механизмами производится дистанционно и по месту. Дистанционное управление осуществляется с пульта ПУ.

3. Электроосвещение

Питание рабочего освещения осуществляется от щита „ЩСУ", панель №1;4А; аварийного - от щита „ЩСУ", панель №1;3А.

Напряжение питающей сети - 380/220В, ламп рабочего и аварийного освещения - 220В, ремонтного - 36В.

Освещённость помещений соответствует требованиям СНиП II-А. 9-71 „Искусственное освещение. Нормы проектирования"

Тип осветительных приборов и род проводки выбраны в зависимости от условий среды и назначения помещения.

В помещении склада в качестве источников света приняты в основном лампы накаливания со светильниками специального исполнения „УПД-1000", „ППР-200", „ППР-100".

Светильники „УПД-1000" устанавливаются на поворотных кронштейнах. На галерее светильники „ППР" устанавливаются на металлических стойках.

Электроосветительная сеть выполняется кабелем АВВГ на скобах по строительным конструкциям и на кабельных конструкциях по галерее.

Прокладку кабеля АВВГ на кабельных конструкциях см. ЭЛ-15...ЭЛ-17.

Питание рядов ламп предусматривается трёхфазными группами с подключением ламп в группе к разным фазам сети в следующем порядке: А, В, С; С, В, А и т.д.

Управление освещением осуществляется в основном с групповых осветительных щитков.

Высота установки от пола:

а) осветительного, щитка и ящика с понизительным трансформатором до верхней кромки кожуха - 1,8 м;

б) выключателей - 1,5 м;

в) штепсельных розеток - 0,8 м.

Все нетоковедущие металлические части осветительной установки, нормально не находящиеся, но могущие оказаться под напряжением, подлежат занулению. Для зануления используется рабочий нулевой провод сети.

Освещаемая площадь - 4892 кв.м. Установленная мощность 42,2 кВт. Количество светильников - 184 шт.

4. Зануление.

В качестве сети зануления используются металлические конструкции конвейеров, подкрановый путь разгрузочной тележки, кабельные лотки и блоки, нулевая жила кабеля и специально проложенные стальные полосы.

Проводники зануления, металлические части электроустановок и электродвигателей не должны соприкасаться с минеральными удобрениями.

Металлические части электрооборудования должны иметь антикоррозионные покрытия в соответствии с „Временной инструкцией по проектированию защиты строительных конструкций складов минеральных удобрений от коррозии" НИИЖ 5, 1967 г.

Узлы прокладки и соединения занулляющих проводников, присоединения к оборудованию, а также обходов и проходов через строительные элементы здания выполняются по серии 4 407-31 „Заземление электроустановок".

При привязке проекта контур зануления склада соединить с нейтралью питающего трансформатора при помощи нулевого провода и алюминиевой оболочки питающего кабеля.

5. Молниезащита

Согласно „Инструкции по проектированию и устройству молниезащиты зданий и сооружений" здание склада относится к III категории по молниезащите и подлежит защите в районах с грозовой деятельностью 80 и более грозовых часов в год. Защита от прямых ударов молнии осуществляется стержневыми молниеотводами, установленными на здании склада. Молниеотводы соединяются сваркой с заземлителем защиты от прямых ударов молнии. В районах с грозовой деятельностью менее 80 часов в год никаких молниезащитных мероприятий не предусматривается.

При привязке проекта раздел молниезащиты подлежит корректировке.

6. Канализация электроэнергии.

Прокладка кабелей в помещении склада по эстакадам выполняется в лотках. В местах переходов через стены и выходах из лотков к токоприёмникам кабели прокладываются в металлических трубах и металлорукавах.

Альбом IV

Типовой проект 705-1-144

Подпись и дата

Инв. № подл.

7835/4

Изм.	Лист	№ докум.	Подпись	Дата	ТП 705-1-144 ЭЛ			
Гл. инж. ин-та		Хахалин		10.79	Приреельсовый склад незатаренных минеральных удобрений емкостью 20000 тонн с применением деревянных клееных конструкций			
ГИП		Гоголев		10.79				
Гл. инж. отд.		Пайкин		10.79		Лит.	Лист	Листов
Гл. спец.		Корицын		25.X.79		ТР	2	
Рук. гр.		Родионова		25.X.79				
Рук. гр.		Карчевская		25.X.79	Общие данные (продолжение)	Госкомсельхозтехника СССР ГИПРОПРОМСЕЛЬСТРОЙ		
Рук. гр.		Романенко		25.X.79				

Типовой проект 705-1-144 Альбом IV

Уточненная ведомость изделий и материалов комплектуемых заказчиком

N п.п.	Наименование и техническая характеристика изделия, материала	Тип, марка	Ед. изм.	Потребность по проекту
1	2	3	4	5
	Силовое электрооборудование			
	1. Аппаратура по месту			
1.1	Разъем штепсельный	ЯРП11-303-54У	шт.	32
1.2	Пускатель магнитный ~380В; нз. -3,2А	ПМЕ- 032	"	8
1.3	То же ~ 380В; н.з - 4А	ПМЕ- 132	"	4
1.4	Сигнализатор наличия руды	СНР-1063М	"	6
1.5	Кнопка управления	КУ91- В3Г	"	4
1.6	То же	КУ92- В3Г	"	6
1.7	— " —	КУ93 - В3Г	"	1
1.8	Звонок громкого боя ~ 220В	МЗ - 1	"	7
1.9	Рубильник Iн= 250А	Р16-353Б0-3941		
	2. Аппаратура в шкафах			
	Аппаратура в щите ЩСУ			
2.1	Блок управления К=50А, Т=40А	БУ5144-13Д38	шт.	2
2.2	То же К=250А; 40А, 40А, 2А	БУ8014-63А3	"	1
2.3	— " — К=40А, 40А, 20А, 20А, 2А, 2А	БУ8014-23Б3	"	1
2.4	— " — К=4А, 4А, 4А, 4А, 8А; 6, 4А	БУ8006-13БО	"	2
2.5	— " — К=40А, Т=30А	БУ5144-13Д36	"	2
2.6	— " — К=4А, Т=2А	БУ5447-03Г33Ж	"	2
2.7	— " — К=10А, Т=6,4А	БУ5444-13Г3А	"	1
2.8	— " — К=40А, Т=25А	БУ5144-13Г3В	"	3
2.9	Пускатель магнитный ~ 220В	ПМЕ - 111	"	7
2.10	Вольтметр	Э-377	"	1
2.11	Реле скорости ~ 220В	РС - 67	"	5
	Аппаратура на пульте управления ПУ			
2.12	Переключатель универсальный	УП5312- А86	шт.	1
2.13	То же	УП5311- С23	"	1
2.14	— " —	УП5316-Ф528	"	1
2.15	— " —	УП5312- С71	"	7
2.16	Кнопка управления исп. 1	КЕ - 011	"	16
2.17	То же исп. 2	КЕ - 011	"	1
2.18	— " — исп. 3	КЕ - 011	"	13
2.19	Лампа сигнальная, линза красная	СС-3	"	6
2.20	То же, линза зеленая	СС-3		17
	3. Щиты и пульты			
3.1	Щит двухстороннего обслуживания щитовой 2400×800×600	ЩЭДЩ-2086	шт.	5
3.2	Пульт управления	ПУ3052710	шт.	1
	4. Кабельные изделия			
	Кабель, ГОСТ 16442-70* сечением:			
4.1	4×70	АВВГ	км	0,01
4.2	3×16+1×10	АВВГ	"	0,330
4.3	3×10+1×6	АВВГ	"	0,403
4.4	3×6+1×4	АВВГ	"	0,231
4.5	3×4+1×2,5	АВВГ	"	0,410
	Кабель, ГОСТ 1508-71* сечением:			
4.6	4×2,5	АКВВГ	км	0,027
4.7	10×2,5	АКВВГ	"	1,563
4.8	14×2,5	АКВВГ	"	0,110
4.9	19×2,5	АКВВГ	"	0,020
4.10	27×2,5	АКВВГ	"	0,159
4.11	37×2,5	АКВВГ	"	0,015
4.12	Кабель, ГОСТ 13497-77Е сечением			
	3×6+1×1,5	КРПТ	"	0,004
4,13	3×1,5+1×1,0	КРПТ	"	0,017
4.14	Провод ГОСТ 6323-71*; 1×2,5	АПВ	"	4,459
	Электроосвещение			
	1. Аппараты низкого напряжения			
1.1	Ящик с понижающим трансформатором 220/36В, ОСО-0,25, с тепловыми расцепителями на 15А	ЯТП-0,25	шт.	1
	2. Пункты и щитки			
2.1	Групповой осветительный щиток на 14 выключателей, из которых 6 выключателей А3161 на 15А, и 8 выключателей А3163 на 15А.	СУ9445-47	шт	1
	3. Оборудование светотехническое			
3.1	Арматура подвесная, пыленепроницаемая, без отражателя, до 100Вт	ППР- 100	шт.	50
3.2	Арматура подвесная пыленепроницаемая, без отражания, до 200Вт.	ППР - 200	шт.	62
3.3	Арматура подвесная, частично пыленепроницаемая, до 1000Вт	УПД - 1000	шт.	32
3.4	Арматура переносная, ручная, до 60Вт	РВО - 220	шт.	1
3.5	Арматура „Плафон сельскохозяйственный", 60Вт	ПСХ-60М43	шт.	40
3.6	Лампа накаливания 220В с цоколем Е 27/27, 60Вт	БК-220-60-1	шт.	58
3.7	То же, 100Вт	БК-220-100-1	шт.	36
3.8	То же 200Вт.	Б-220-200-1	шт.	64
3.9	Лампа накаливания 220В, с цоколем Е 40/55×47, 750Вт	Г-220-750-1	шт.	33
3.10	Лампа накаливания для ремонтного освещения 36В, 60Вт.	МО36 - 60	шт.	2
	4 Кабельные изделия			
	Кабель силовой			
4.1	2×2,5 - 0,66 ГОСТ 16442-70*	АВВГ	км	0,300
4.2	3×2,5 - 0,66 ГОСТ 16442-70*	АВВГ	км	0,200
4.3	4×2,5 - 0,66 ГОСТ 16442-70*	АВВГ	км	0,200
4.4	2×4 - 0,66 ГОСТ 16442-70*	АВВГ	км	0,360
4.5	4×4 - 0,66 ГОСТ 16442-70*	АВВГ	км	0,560
4.6	2×6 - 0,66 ГОСТ 16442-70*	АВВГ	км	0,340
4.7	3×6 - 0,66 ГОСТ 16442-70*	АВВГ	км	0,010
4.8	4×6 - 0,66 ГОСТ 16442-70*	АВВГ	км	0,325
4.9	4×10 - 0,66 ГОСТ 16442-70*	АВВГ	км	0,600
4.10	4×16 - 0,66 ГОСТ 16442-70*	АВВГ	км	0,010
4.11	Провод установочный 2,5-660, ГОСТ 6323-71*	АПВ	км	0,186

7835/4 5

Изм.	Лист.	N докум.	Подпись	Дата
Гл.инж.и-та		Захалин		18.79
ГИП		Гоголев		10.79
Нач.отд.		Елистратова		10.79
Гл.инж.отд.		Пайкин		10.79
Гл.спец.		Никитин		29.10.79
Рук.гр.		Ро[illegible]нова		24.5.79
Рук.гр.		Ка[illegible]евская		25.X.79
Н.контр.		Е[illegible]ина		20.7.79

т.п. 705-1-144

Прирельсовый склад незаторенных минеральных удобрений емкостью 20000 тонн с применением деревянных клееных конструкций

Лит	Лист	Листов
ТР	3	

Общие данные (продолжение)

Госкомсельхозтехника СССР ГИПРОПРОМСЕЛЬСТРОЙ

Инв. N подл. | Подпись и дата

Копировал: Коз Кожевникова

Формат 22г.

Типовой проект 705-1-144 Альбом IV

Уточненная ведомость изделий и материалов комплектуемых подрядчиком

№ п.п.	Наименование и техническая характеристика изделий, материала	Тип, марка	ед. изм.	Потребность по проекту
1	2	3	4	5
	Силовое электрооборудование			
	1. Электромонтажные изделия			
	заводов Главэлектромонтажа			
1.1	Лоток кабельный	К 422	шт.	420
1.2	Полка кабельная	К 1161	"	430
1.3	Прижим	К 425	"	430
1.4	Стойка кабельная	К 1151	"	210
1.5	Ящик протяжной	У 996	"	10
1.6	Коробка клеммная	У 614	"	24
1.7	То же	У 615	"	6
	2 Трубы неметаллические			
2.1	Труба винипластовая по нормали			
	машиностроения МН 1427-61 среднего			
	типа, условное давление 6 кгс/см²			
	условным проходом:	6-25	км/т	0,909 / 0,265
	Электроосвещение			
	Электромонтажные изделия			
	заводов ГЭМ			
1.1	Кронштейн для крепления			
	светильников	К 290	шт	32
1.2	Кронштейн для установки			
	светильников с лампами			
	накаливания	У 114	шт.	26
1.3	Коробка пластмассовая для			
	открытой установки,			
	пылезащищенная	КОР 73	шт.	210
1.4	Коробка пластмассовая, пыле-			
	непроницаемая	У 409	шт.	26
1.5	Коробка соединительная	937	шт.	62
1.6	Стойка для установки светиль-			
	ника	К 985	шт.	62
1.7	Держатель трубный	К 939	шт.	62

1	2	3	4	5
1.8	Держатель светильника	У 25М	шт.	24
	2 Электроустановочные изделия			
2.1	Выключатель, 250В, 6А однополюс-			
	ный, исполнение, брызгонепроницае-	индекс		
	мое	0265О	шт.	11
2.2	Розетка штепсельная, 250В, 10А,			
	двухполюсная с третьим заземляющим контактом, исполнение			
	пыленепроницаемое	У-102	шт.	20
	3 Прокат черных металлов			
3.1	Сталь	Ст-2	шт.	0,2

1	2	3	4	5
1.2	ЦМ 50		км / т	0,019 / 0,077
2.1	Круг, ГОСТ 2590-71 диаметром 8		кг	72,0
2.2	16		кг	16,0

Ведомость изделий мастерских электромонтажных заготовок (МЭЗ)

Обозначение чертежа	Наименование	Кол.	Примечание
1	2	3	4
	Изготовить и скомплектовать:		
4407-229-003	Настенную установку пускателей	6	
А 60 28	Стержневой молниеотвод	6	

Ведомость изделий и материалов для изготовления изделий МЭЗ

№ п/п.	Наименование и техническая характеристика изделия, материала	Тип, марка	ед. изм.	Потребность по проекту
1	2	3	4	5
	Силовое электрооборудование			
	1. Труба металлическая обыкно-			
	венная, ГОСТ 3262-75,			
	длиной не менее 6м, с			
	муфтой, условным проходом.			
1.1	ЦМ 32		км / т	0,015 / 0,041

Ведомость изделий и материалов для монтажной зоны

№ п.п.	Наименование и технические данные	ед. изм.	Кол.	Примечание
	Изготовить и скомплектовать узел 41:	комп.	26	
1.	Арматура пыленепроницаемая ППР-100	шт.	26	
2	Кабель силовой АВВГ-3×2,5-0,66 ГОСТ 16442-70*	км.	0,026	
3	Кронштейн. У 114	шт.	26	
4	Коробка ответвительная У409	шт.	26	
	Изготовить и скомплектовать узел 42	комп.	62	
5	Арматура пыленепроницаемая ППР-200	шт.	62	
6	Провод установочный АПВ-2,5-660 ГОСТ 6323-71*	км	0,186	
7	Стойка К 985	шт.	62	
8	Коробка ответвительная К937	шт.	62	
9	Держатель трубный К939	шт.	62	
	Изготовить и скомплектовать узел 43	комп.	24	
19	Арматура пыленепроницаемая ППР-100	шт.	24	
20	Держатель светильника У25М	шт.	24	

7835/4 6

					ТП-705-1-144 -ЭЛ
Изм.	Лист	N Докум.	Подпись	Дата	Прирельсовый склад незагреванных минеральных удобрений емкостью 20000 тонн с применением деревянных клеемых конструкций
Гл.инж.пр.		Хахалин		10.79	
ГИП		Гоголев		10.79	
Нач.отд.		Елистратова		10.79	
Гл.инж.пр.		Тойкин		10.79	
Рук.гр.		Романенко		10.79	
Рук.гр.		Родионова		10.79	
Рук.гр.		Корчевская		10.79	
Инжер.		Ер...		10.79	

Лит.	Лист	Листов
ТР	4	

Общие данные (окончание)

Госкомсельхозтехника СССР ГИПРОПРОМСЕЛЬСТРОЙ г. Саратов

Инв. N подл. | Подпись и дата

Типовой проект 705-1-144 Альбом I

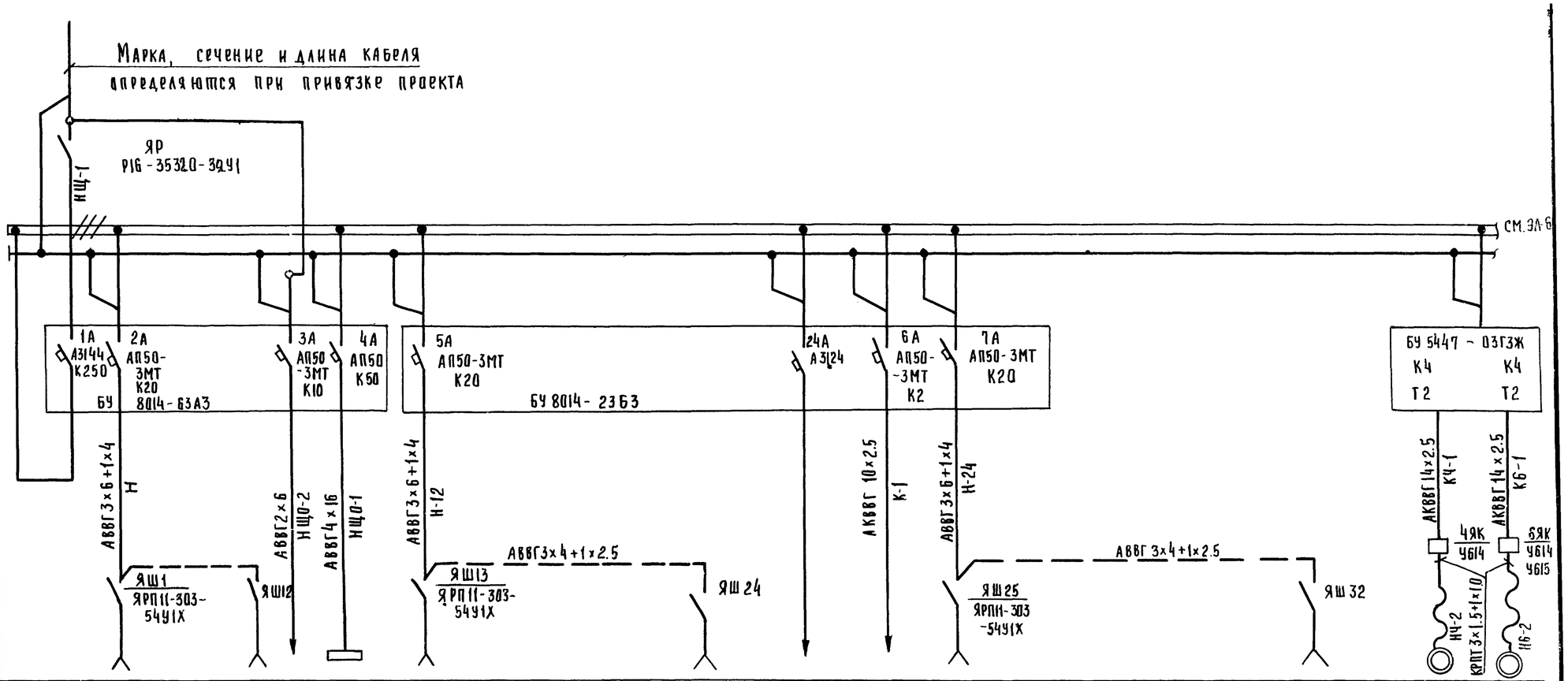

Данные питающей сети																
Аппараты ввода	Тип, номинальный ток, А, расцепитель, А															
Сборные шины	Напряжение, сечение. Расчетный ток, А. Установленная мощность, кВт															
Станция управления	Тип, расцепитель автомата, К-комбинированный, уставка, А. Нагревательный элемент теплового реле Т-тепловой, уставка, А															
Марка, сечение проводника / Маркировка																
Электроприёмник	Условное графическое изображение															
	№ по плану		13	9	10	—	1ЩО	42	43	44			11	12	14	4	6
	Тип						СУ9445-47	—								—	—
	Номинальная мощность, кВт	164.6	2.8	2,2	2,2	1.96	40.2	2.8	2.2	2.2			2.2	2.2	3.0	0.6	0.6
	Ток, А Iн / Iп	180.0	6.1 / 45.5	4.9 / 32,2	4.9 / 32,2	8.9	49.0	6.1 / 45.5	4.9 / 32.2	4.9 / 32.2			4.9 / 32.2	4.9 / 32.2	7.2 / 47.5	1.7 / 10.9	1.7 / 10.9
	Наименование механизма по плану	Ввод ~ 380В	Площадка с транспортером для обслуживания машины МВС-4	Конвейеры ленточные передвижные ТК-11А		Аварийное освещение	Питание щита рабочего освещения	Площадка с транспортером для обслуживания машины МВС-4	Конвейеры ленточные передвижные ТК-11А		Резерв	Питание цепей управления ПТС и сигнализации	Конвейеры ленточные передвижные ТК-11А		Конвейер подкатной КАП-80	Шибер	
			Пункты подключения для выгрузки на автотранспорт (блок складов №1)					Пункты подключения для выгрузки на автотранспорт (блок складов №2)					Пункты подключения для выгрузки на железную дорогу				

7835/4 7

Изм.	Лист	№ докум.	Подпись	Дата	ТП-705-1-144-ЭЛ			
Гип		Гоголев		10.79	Прирельсовый склад незатаренных минеральных удобрений емкостью 20000 тонн с применением деревянных клееных конструкций			
Нач. отд.		Елистратова		10.79				
Гл. инж. отд.		Панкин		10.79		Лит	Лист	Листов
Гл. спец.		Никитин		28.10.79		Тр	5	
Рук. гр.		Родионова		25.X.79				
Рук. гр.		Арчевская		25.X.79	Принципиальная однолинейная схема (начало)	Госкомсельхозтехника СССР ГИПРОПРОМСЕЛЬСТРОЙ г. Саратов		
Рук. гр.		Романенко		25.X.79				
Н. контр.		Есина		30.10.79				

Инв. № подл. | Подпись и дата

Копировал Есина Формат 22г

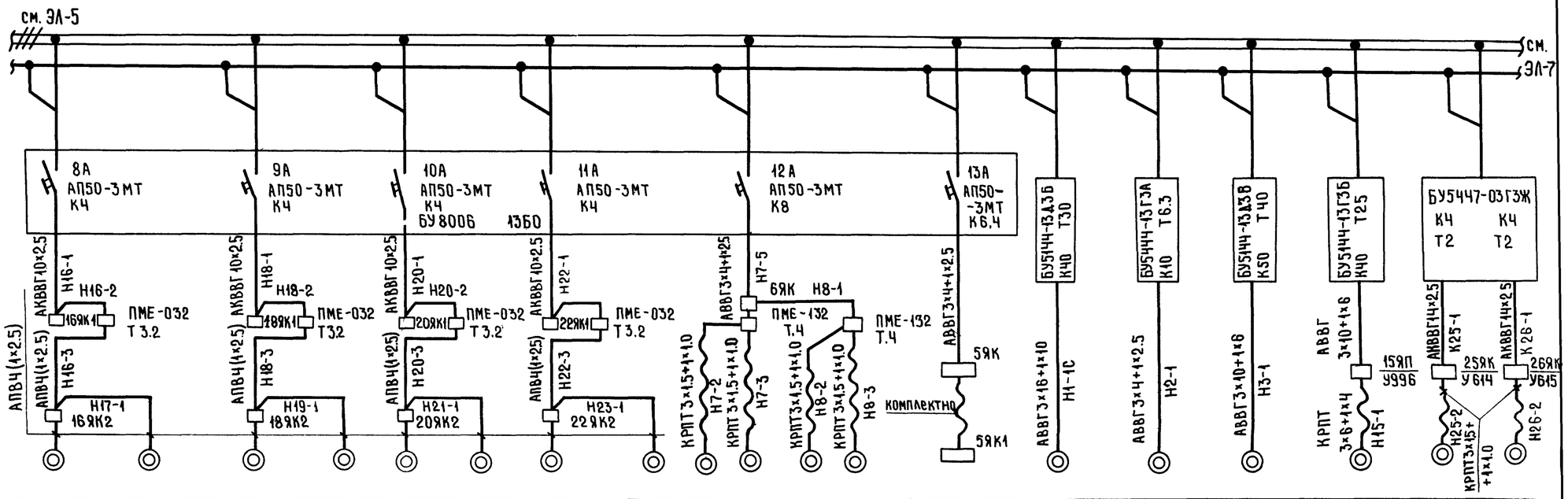

Данные питающей сети														
Аппараты ввода	Тип. Номинальный ток, А расцепитель													
Сборные шины	Напряжение сечение, Расчётный ток, А. Установленная мощность, кВт													
Станция управления	Тип, Расцепитель автомата. К-комбинированный. Уставка, А Нагревательный элемент теплового реле, Т-тепловой, уставка, А													
Марка, сечение проводника														
Маркировка														
Электроприёмник	Условное графическое изображение													
	N по плану	16,17	18,19	20,21	22,23	7-1,7-2	8-1, 8-2	5	1	2	3	15	25	26
	Тип	4А100S4 4×У3				—		—	4А160S4У3	4А100S4У3	4А160М4У3	4А132М4У3	—	—
	Номинальная мощность, кВт	0,37×2	0,37×2	0,37×2	0,37×2	0,6×2	0,6×2	1,5	15	3,0	18,5	11	0,6	0,6
	ток, А Iн / Iп	2,8 / 10,5	2,8 / 10,5	2,8 / 10,5	2,8 / 10,5	3,4 / 23,8	3,4 / 23,8	3,9 / 27,7	30,0 / 220,0	6,0 / 42,0	40,0 / 290,0	22,0 / 170,0	1,7 / 10,9	1,7 / 10,9
	Наименование механизма по плану	Вытяжные вентиляторы				Вибраторы		Тележка	Конвейер горизонтальный N1	Конвейер реверсивный	Конвейер наклонный N1	Аспирация	Шибер	

7835/4 8

Изм	Лист	№ докум	Подпись	Дата	ТП 705-1-144 ЭЛ			
ГИП		Гоголев		10.79	Прирельсовый склад незатаренных минеральных удобрений емкостью 20000 тонн с применением деревянных клееных конструкций.			
Нач отд		Елистратова		10.79				
Гл инж отд		Пайкин		10.79		Лит	Лист	Листов
Гл спец		Никитин		10.79				
Рук гр		Родионова		30.X.79		ТР	6	
Ст инж		Абрамова		29.10.79	Принципиальная однолин.	Госкомсельхозтехника СССР		
Рук гр		Романенко		10.X.79				

Подпись и дата

Инв. № подл.

Типовой проект 705-1-144 Альбом IV

Данные питающей сети	
Аппараты ввода А	Тип, номинальный ток, А, расцепитель
Сборные шины	Напряжение, сечение, Расчётный ток, А Установленная мощность, КВТ
Станция управления	Тип, Расцепитель автомата, К-комбинированный уставка, А. Нагревательный элемент теплового реле, Т-тепловой, уставка, А
Марка, сечение проводника	Маркировка

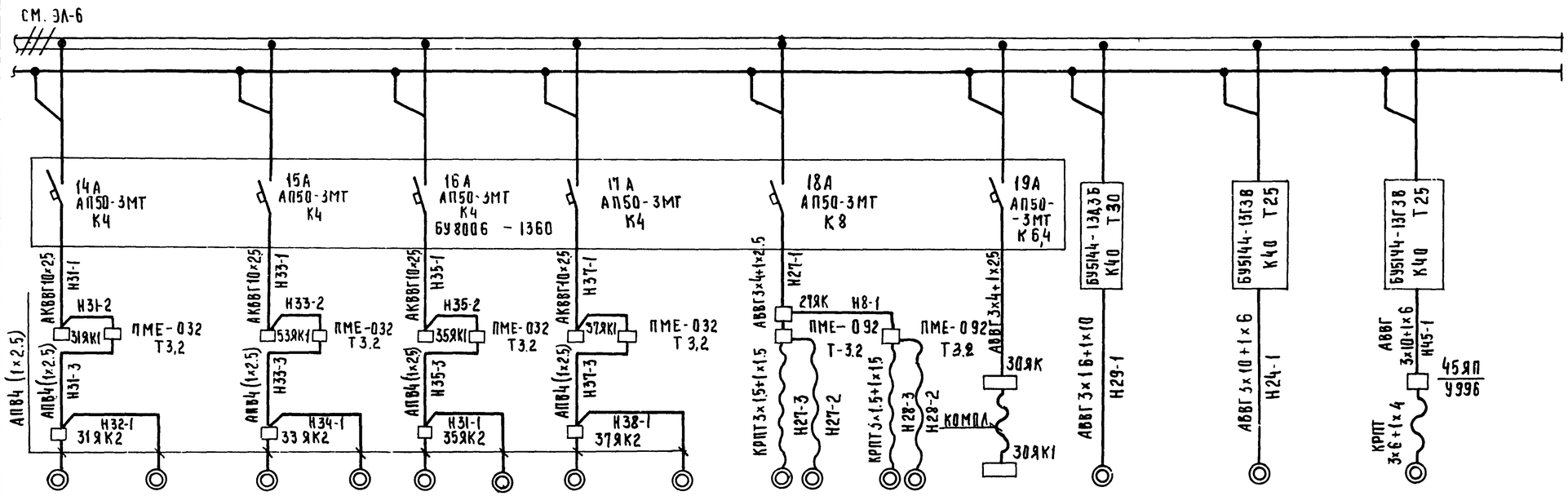

Электроприёмник											
Условное графическое изображение											
№ по плану	31, 32	33, 34	35, 36	37, 38	27-1, 27-2	28-1, 28-2	30	29	24	45
Тип	4А100S4×У3				—		—	4А160S4×У3	4А132М4×У3	4А132М4×У3
Номинальная мощность, квт	0.37×2	0.37×2	0.37×2	0.37×2	0.6×2	0.6×2	1.5	15	11	11
Ток, А Iн / Iп	2.8 / 10.5	2.8 / 10.5	2.8 / 10.5	2.8 / 10.5	3,4 / 23.8	3,4 / 23.8	3,9 / 27,7	30.0 / 220	22.0 / 170.0	22.0 / 170.0
Наименование механизма по плану	Вытяжные вентиляторы				Вибраторы		Тележка	Конвейер горизонтальный Н1	Конвейер наклонный Н2	Аспирация

9
7835/4

Изм.	Лист	№ докум.	Подпись	Дата	ТП 705-1-144 ЭЛ		
ГИП		Гаголев		10.79	Приреельсовый склад незатаренных минеральных удобрений емкостью 2000 тонн с применением деревянных клеёных конструкций		
Нач. отд.		Елистратова		10.79			
Гл. инж. отд.		Гайкин		10.79		Лит	Лист	Листов
Гл. спец.		Никитин		29.10.79		Тр	7	
Рук. гр.		Одинова		24.8.79				
Ст. инж.		Никина		15.8.79	Принципиальная однолинейная схема (окончание)	Госкомсельхозтехника СССР Гипропрометельстрой	
Рук. гр.		Романенко		24.8.79			
Н. контр.		Есина		10.8.79			

Инв. № подл. | Подпись и дата

Альбом IV

Типовой проект 705-1-144

Схема блокировочных зависимостей

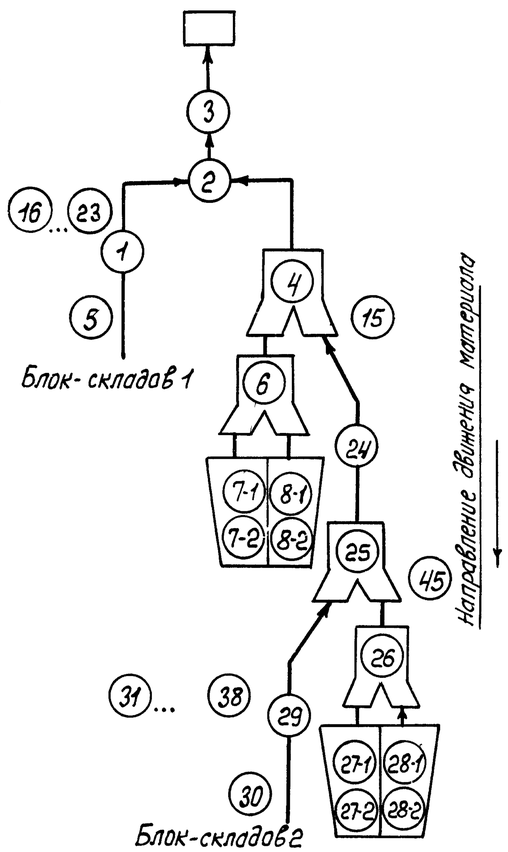

Приемное устройство тип.пр.705-1-94
Конвейер наклонный ленточный 3
Конвейер реверсивный 2
Вытяжные вентиляторы 16...23
Конвейер горизонтальный ленточный 1
Шибер 4
Тележка 5
Аспирация 15
Шибер 6
Конвейер наклонный ленточный 24
Вибраторы 7-1,7-2; 8-1; 8-2
Шибер 25
Аспирация 45
Шибер 26
Вытяжные вентиляторы 31...38
Конвейер горизонтальный ленточный 29
Вибраторы 27-1,27-2; 28-1,28-2
Тележка 30

Схема функциональная

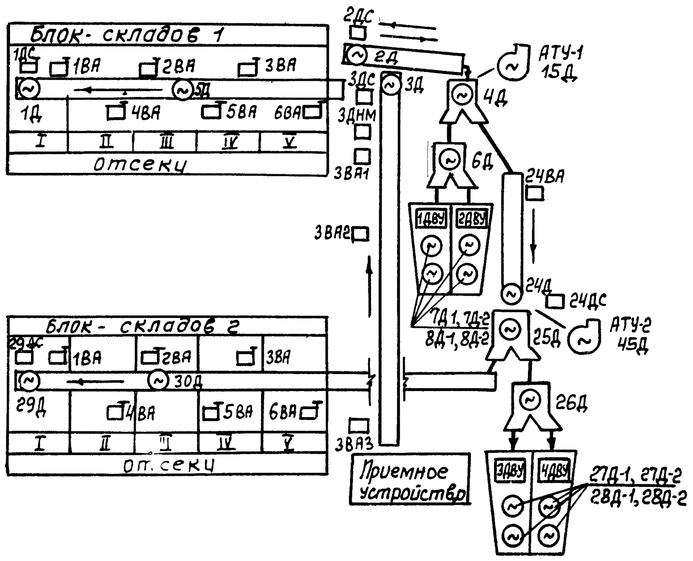

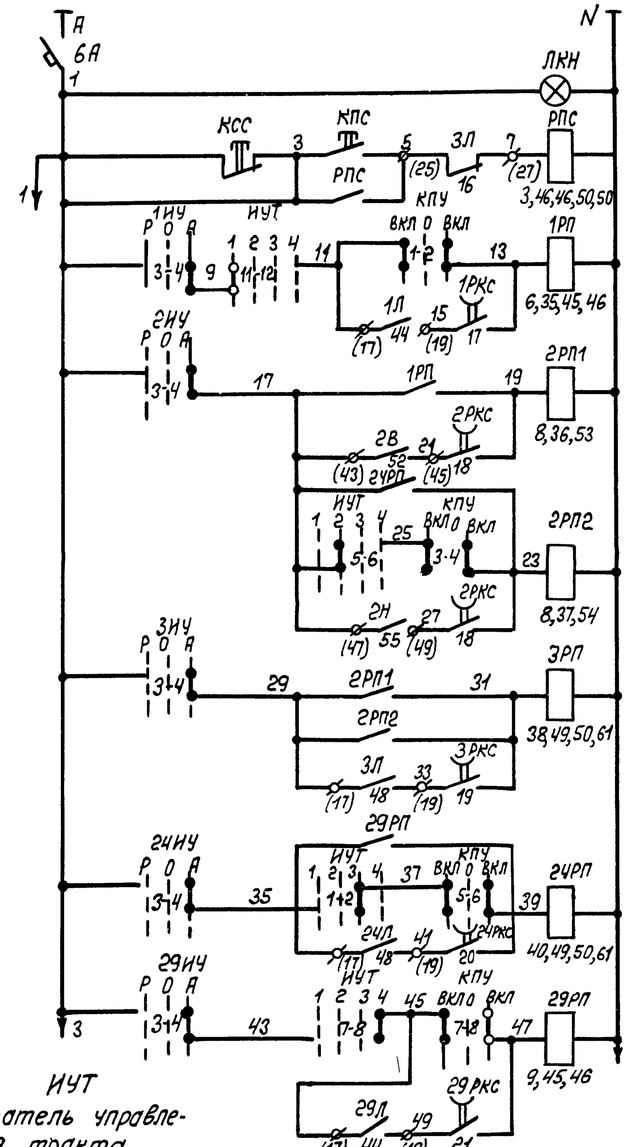

ИУТ
Избиратель управления тракта

КПУ
Ключ управления

1НУ, 2НУ, 3НУ, 24НУ, 29НУ
Избиратель управления

1	Питание ~220В
2	Контроль напряжения
3	включение предпусковой сигнализации
4	Пуск участка
5	Конвейера 1
6	На блок складов 1 (Конвейера 2)
7	На блок складов 2 (Конвейера 2)
8	Конвейера 3
9	Конвейера 24
10	Конвейера 29

Управление электроприводами

Поз. обозначение	Наименование	Тип	Технические данные	Кол.	Примечание
	ЩСУ				
6А	Выключатель автоматический	АП-3МТ	Iрасц = 2А	1	
РПС, 1РП, 2РП1, 2РП2, 3РП, 24РП, 29РП	Реле				
	промежуточное	ПМЕ-111	~220В, 5з+2р	7	
	ПУ				
КПС	Кнопка управления	КЕ-011-У3	Исп. 2	1	
КСС	То же	КЕ-011-У3	Исп. 3	1	
1НУ, 2НУ, 3НУ, 24НУ, 29НУ	Переключатель				
	универсальный	УП5312-С71	Надпись на розетке N24	5	
КПУ	То же	УП5312-А86	Надпись на розетке N29	1	
ИУТ	То же	УП5316Ф528		1	
ЛКН	Лампа сигнальная	СС-3	Линза зеленая	1	

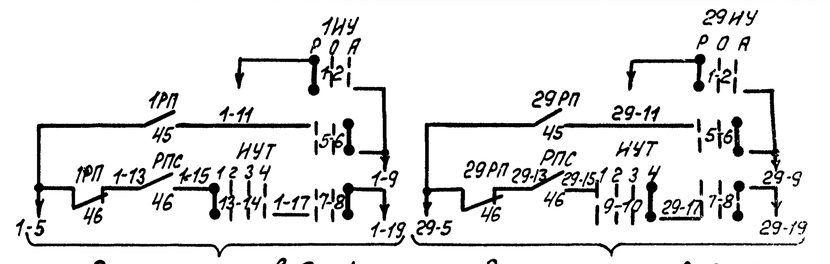

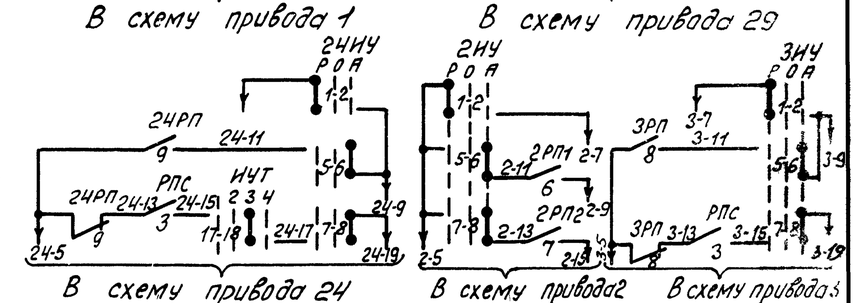

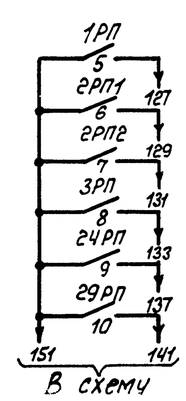

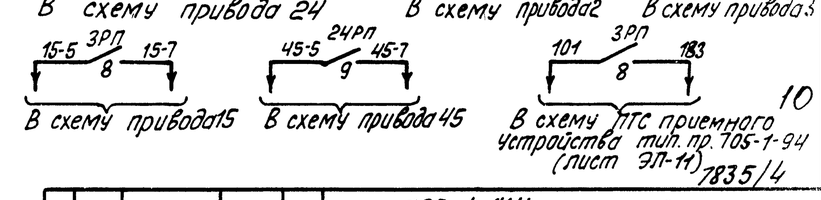

УП5316-Ф528					
N секции	N контакта	Блок складов 1	Выдача 1	Выдача 2	Блок складов 2
I	1-2			X	
II	3-4			X	
III	5-6		X		
IV	7-8				X
V	9-10				X
VI	11-12	X			
VII	13-14	X			
VIII	15-16	X			
IX	17-18			X	X
X	19-20			X	X
XI	21-22	X	X		
XII	23 24		X		X

УП5312-А86				
N секции	N контакта	Включено	0	Включено
I	1	X		
	2			X
II	3	X		
	4			X
III	5	X		
	6			X
IV	7	X		
	8			X

УП5312-С71				
N секции	N контакта	Ручное	отключено	Автоматическое
I	1-2	X		
II	3-4			X
III	5-6			X
IV	7-8			X

10

7835/4

					ТП 705-1-144 ЭЛ			
Изм.	Лист	N докум.	Подпись	Дата	Прирельсовый склад незатаренных минеральных удобрений емкостью 20000 тонн с применением деревянных клееных конструкций			
ГИП		Роголев		10.79				
Нач.отд.		Елистратова		10.79				
Гл.инж.пр.		Пайкин		10.79		Лит.	Лист	Листов
Гл.спец.		Никитин		29.10.79		тр	8	
Рук.гр.		Родионова		25.X.79				
Ст.инж.		Янкина		15.X.79	Схемы: электрическая принципиальная, функциональная, блок-...	Госкомсельхозтехника СССР Гипросельмаш		

Инв. N подл. | Подпись и дата

Схема электрическая принципиальная

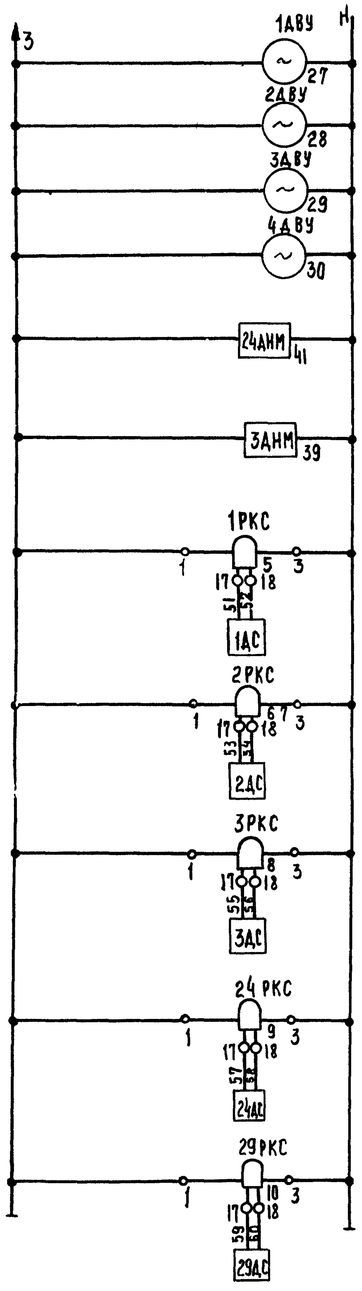

11	Питание ~220В	
12	Бункер 1	Реле верхнего уровня
13	Бункер 2	
14	Бункер 3	
	Бункер 4	
15	Конвейера 24	Датчик наличия материала
16	Конвейера 3	
17	1	Контроль скорости конвейеров
18	2	
19	3	
20	24	
21	29	

Схема сигнализации

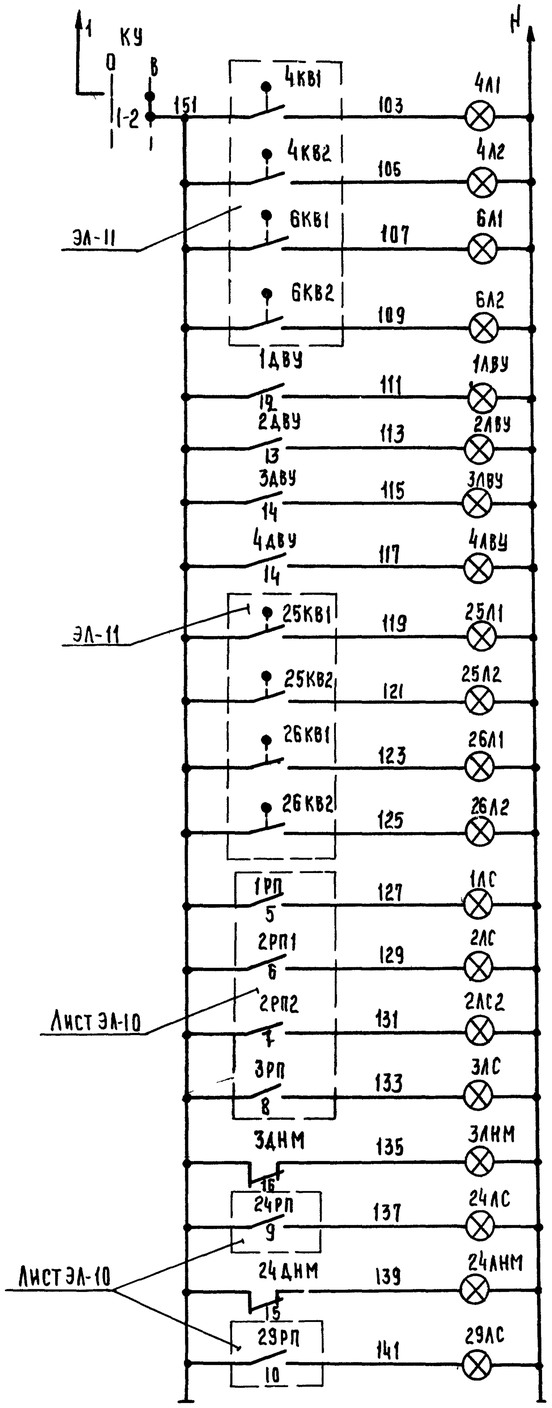

22	Питание ~220В	
23	Блок-складов 2	Положение шибера 4
24	Выдача 1	
25	Бункер 1	Положение шибера 6
26	Бункер 2	
27	Н1	Верхний уровень в бункерах
28	Н2	
29	Н3	
30	Н4	
31	Выдача 2	Положение шибера 25
32	Блок-складов 2	
33	Бункер 3	Положение шибера 26
34	Бункер 4	
35	Конвейер Н1 включён	
36	На блок-складов 1	Конвейер 2 включен
37	На блок-складов 2	
38	Включен	Конвейер 3
39	Отсутствие материала	
40	Включен	Конвейер 24
41	Отсутствие материала	
42	Конвейер 29 включен	

Поз. обозначение	Наименование	Тип	Технические данные	Кол.	Примечание
	По месту				
1АВУ... 4АВУ	Сигнализатор				
3АНМ 24АНМ	наличия руды	СНР-18Б3М		6	
1АС... 3АС 24АС, 29АС	Датчик реле скорости	ДМ-2		5	учтено черт. Т
	ЩСУ				
1РКС... 3РКС 24РКС, 29РКС	Реле скорости	РС-67	~220В	5	
	ПУ				
КУ	Переключатель универсальный	УП5311-С23		1	
4Л1; 6Л1, 25Л1, 26Л1					
4Л2, 6Л2, 25Л2, 26Л2					
1АС, 2АС, 2АС2, 3АС, 24АС, 29АС	Лампа сигнальная	СС-3	Линза зеленая	14	
1АВУ... 4АВУ.					
24АНМ, 3АНМ	То же	СС-3	Линза красная	6	

Назначение датчиков и конечных выключателей

Обоз	Назначение
3АНМ 24АНМ	Контроль наличия материала на ленте конвейера
2АВУ... 4АВУ	Контроль верхнего уровня материала в бункерах
1... 3АС 24АС, 29АС	Контроль скорости конвейера

КУ
Ключ управления

УП5311-С23				
Н секции	Н контакта	Откл.	0	Вкл.
I	1-2			X
II	3-4	X		

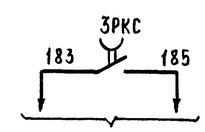

В схему ПТС приемного устройства тип.пр. 705-1-94 (лист ЭЛ-11)

7835/4 11

Изм.	Лист	№ докум.	Подпись	Дата	ТП 705-1-144 -ЭЛ		
ГИП		Гоголев		10.79	Прирельсовый склад незатаренных минеральных удобрений емкостью 2000 тонн с применением деревянных клеёных конструкций		
Нач. отд.		Елистратова		10.79			
Гл. инж. отд.		Пайкин		10.79			
Гл. спец.		Чикитин		29.10.79		Лит.	Лист	Листов
Рук. гр.		Иванова		24.X.79		Тр	9	
Н. контр.		Есина			Схемы: электрическая принципиальная, сигнализации	Госкомсельхозтехника СССР Гипропромсельстрой г. Саратов	

Инв. № подл. | Подпись и дата | Взам. инв. №

Альбом IV

Типовой проект 705-1-144

Конвейер 1 (29)

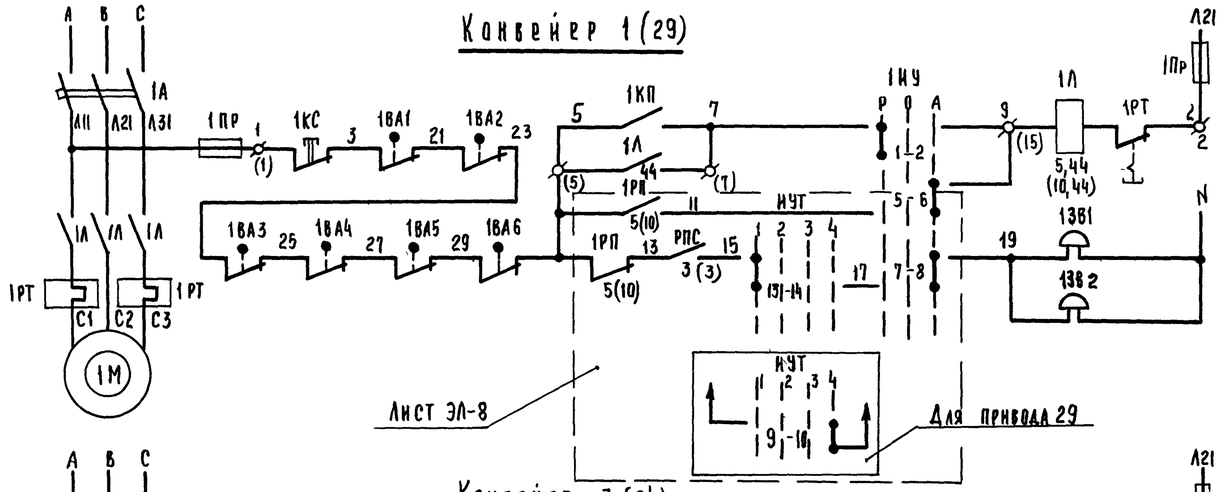

43	Питание ~380/220В	
44	Ручное	Управление электродвигателем
45	Автоматическое	
46	Предупредительная сигнализация	

Конвейер 3 (24)

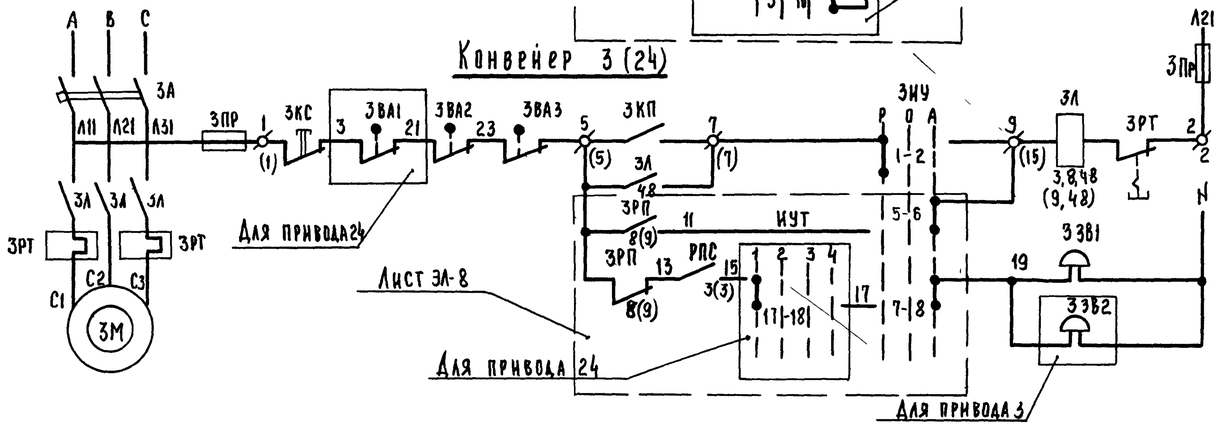

47	Питание ~380/220В	
48	Ручное	Управление электродвигателем
49	Автоматическое	
50	Предупредительная сигнализация	

Конвейер 2

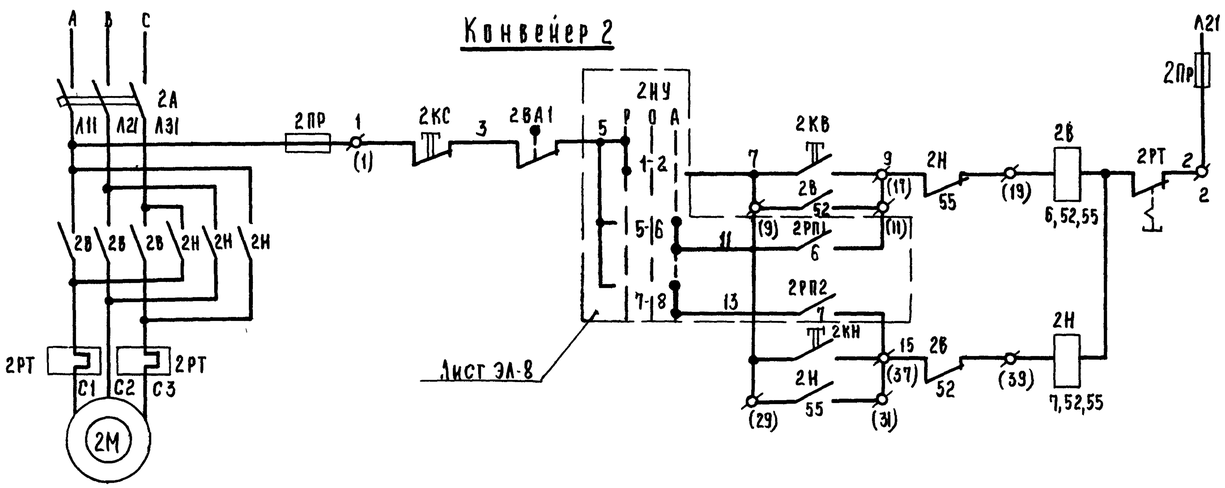

51	Питание ~380/220В		
52	Ручное	Вперед	Управление электродвигателем
53	Автоматическое		
54	Ручное	Назад	
55	Автоматическое		

Поз. обозначение	Наименование	Тип	Технические данные	Кол.	Примечание
	По месту				
1ВА1...1ВА6 2ВА1, 3ВА1					
3ВА2, 24ВА1 ~ 24ВА3 29ВА1...	Выключатель				Учтены черт. Т
... 29ВА6	конечный	ВК-211		17	
1КП, 1КС 3КП, 3КС 24КП, 24КС	Кнопка				
29КП, 29КС	управления	КУ92-ВЗГ		4	
2КВ, 2КН 2КС	То же	КУ93-ВЗГ		1	
13В1, 13В2 33В1, 33В2	Звонок				
24ЗВ1, 29ЗВ1 29ЗВ2	громкого боя	МЗ-1	~220В	7	
	Щит ЩСУ				
1.29А, 1.29Л, 1.29ПР	Блок управления	БУ5144-13Д3Б	Iрасц.=40А; Iн.э.=30А	2	
2А, 2Л 2ПР	Блок управления	БУ5444-13Г3А	Iрасц.=10А; Iн.э.=63А	1	
24А...24ПР ...24Л	Блок управления	БУ5144-13Г3В	Iрасц.=40А; Iн.э.=25А	1	
3А, 3ПР 3Л	Блок управления	БУ5144-13Д3В	Iрасц.=50А; Iн.э.=40А	1	
	Пульт ПУ				
ИУТ	Переключатель универсальный	УП5316-Ф528		1	
1.2,3,24, 29НУ	То же	УП5312-С71	Надпись №24	5	

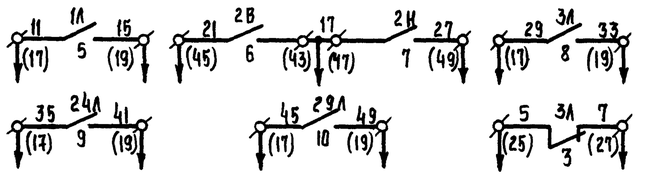

В схему электрическую принципиальную ЭЛ-8

7835/4 12

					ТП-705-1-144 -ЭЛ			
Изм	Лист	№ докум.	Подпись	Дата	Прирельсовый склад незатаренных минеральных удобрений емкостью 20000 тонн с применением деревянных клеёных конструкций			
Гип		Гогодзе В		10.79				
Нач. отд.		Елистратова		10.79				
Гл. инж. пр.		Пайкин		10.79		Лит	Лист	Листов
Гл. спец.		Никитин		10.10.79		Тр	10	
Рук. гр.		Родионова		26.X.79				
Ст. инж.		Янкина		30.X.79	Конвейеры 1(29), 3(24), 2	Госкомсельхозтехника		
Н. контр.		Есина						

Инв. № подл. | Подпись и дата

Типовой проект 705-1-144 Альбом IV

Шибер 4 (6, 25, 26)

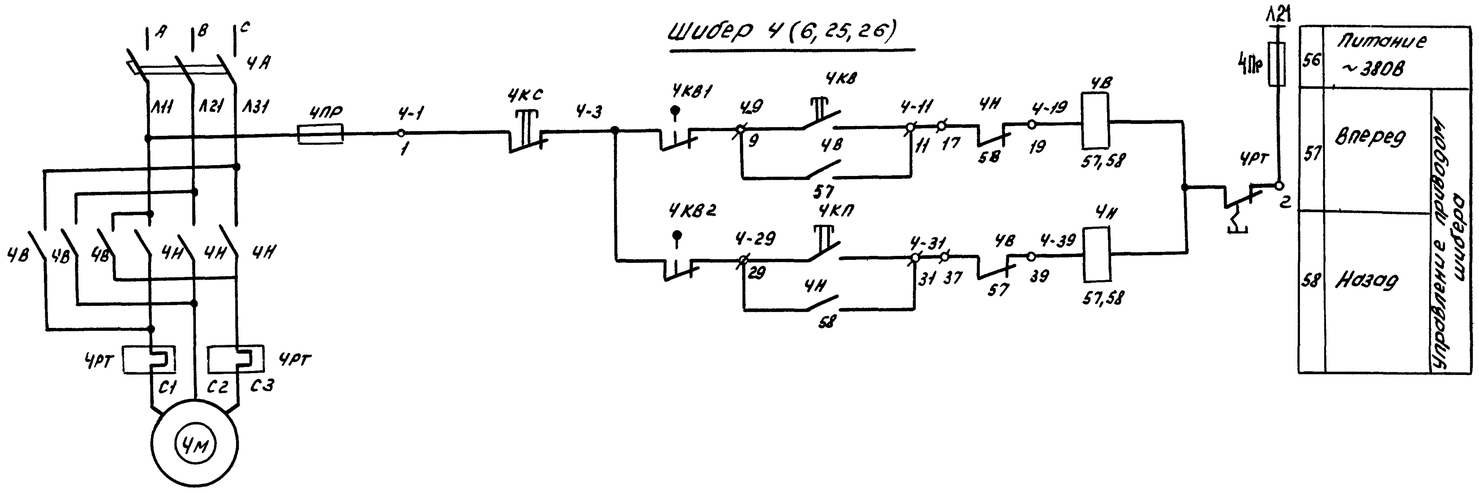

56	Питание ~380В	Управление приводом шибера
57	Вперед	
58	Назад	

Аспирация 15 (45)

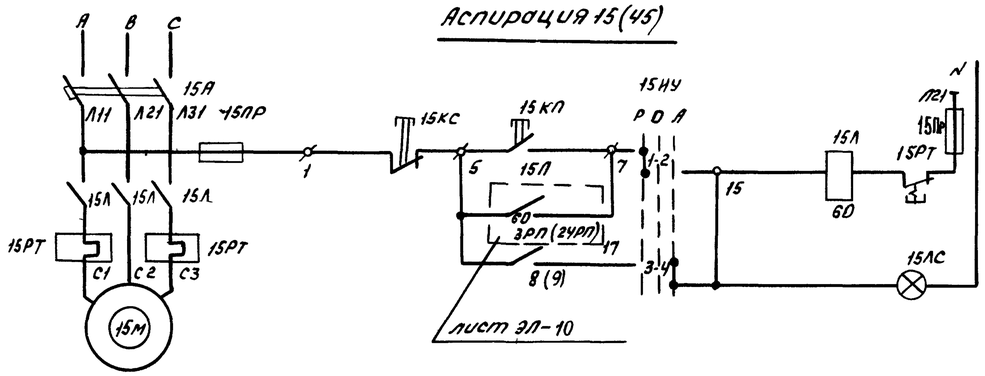

59	Питание ~380В/220В	Управление эл. двигателем аспирации
60	ручное	
61	Автоматическое	

Вентиляторы 16, 17; (18... 23, 31...38)

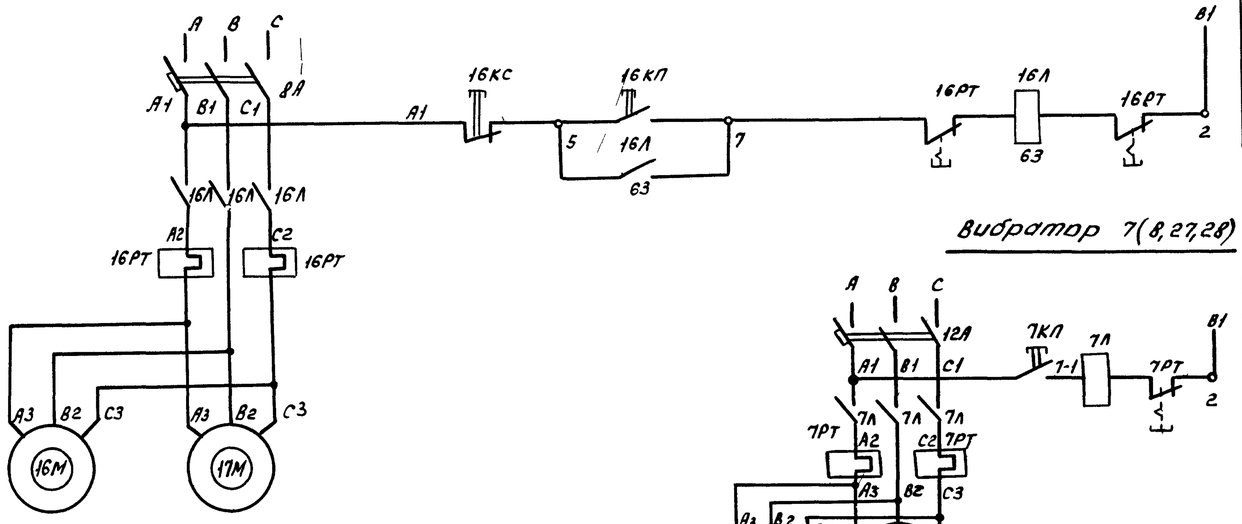

62	Питание ~380В	Управление эл. двигателями вентиляторов
63		

Вибратор 7 (8, 27, 28)

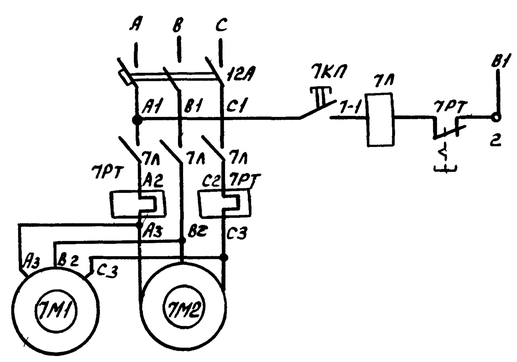

64	Питание ~380В	Управление приводом вибратора
65		

Позиционное обозначение	Наименование	Тип.	Технические данные	Кол.	Примечание
	По месту				
1КВ1; 1КВ2	Выключатель конечный	ВК-211		8	учтено черт. Т
16Л, 18Л, 20Л, 22Л	Пускатель				
31Л, 33Л, 35Л, 37Л	магнитный	ПМЕ-032	~380В Jнэ=3,2А	8	
7Л, 8Л 27Л, 28Л	То же	ПМЕ-132	~380В Jнэ=4А	4	
15, 45КП, КС	Кнопка управления	КУ92-В3Г		2	
7, 8, 27, 28КП	То же	КУ91-В3Г		4	
	Щит ШСУ				
1В, 11В, А	Блок управления	БУ5447-03Г3ЖС	Jрасц.=4А; Jнэ=2А	2	
15, 45Л, А	Блок управления	БУ5147-03Д3Е	Jрасц=40А; Jн.э=25А	1	
8А, 11А	Выключатель автома-	АП50-3МТ	~380В, Jрасц=4А		
14А...17А	тический			8	
12А, 18А	Тоже	АП50-3МТ	~380В; Jрасц=8А	2	
	Пульт ПУ				
15НУ 45НУ	Переключатель универсальный	УП5312-С71		2	
4, 6, 25, 26, 16, 18, 20, 22,	Кнопка				
31, 33, 35, 37КС	управления	КЕ-011-У3	исп. 3	12	
4, 6, 25, 26 КВ; 4, 6, 25, 26, 31, 33,					
18, 20, 22, 31, 33, 35, 37КП	То же	КЕ-011-У3	исп. 1	16	
45ЛС 15ЛС	Лампа сигнальная	СС-3	линза зеленая	2	

15НУ, 45НУ избиратель управления

УП5312-С71				
№ секции	№ контакта	ручное	отключ.	автоматическое
I	1-2	X		
II	3-4			X
III	5-6			X
IV	7-8			X

Знак 1 – заменить индексом 4, 6, 25, 26.

13

7835/4

					ТП-705-1-144-ЭЛ
Изм.	Лист	№ Докум.	Подпись	Дата	Прирельсовый склад незатворенных минеральных удобрений емкостью 20 000 тонн с применением деревянных клееных конструкций.
ГИП		Гоголев		10.79	
Нач. отд.		Елисеева		10.79	
Гл. инж. отд.		Лойкин		10.79	Лит. / Лист / Листов
Гл. спец.		Никитин		29.10.79	ТР / 11
Рук. гр.		Родионова		26.X.79	
Н. контр.		Ерина		11.79	Шиберы 4 (6, 25, 26) аспирации 15 (45) вентиляторы 16, 17 (18...38) вибраторы 7 (8, 27, 28) Схема электрическая принципиальная
					Госкомсельхозтехника СССР ГИПРОПРОМСЕЛЬСТРОЙ г. Саратов

Копировал: Коля Кожевникова

Формат А4

Инв. № подл. | Подпись и дата

Щит станций управления ЩСУ

Панель 5

Панель 7

Панель 6

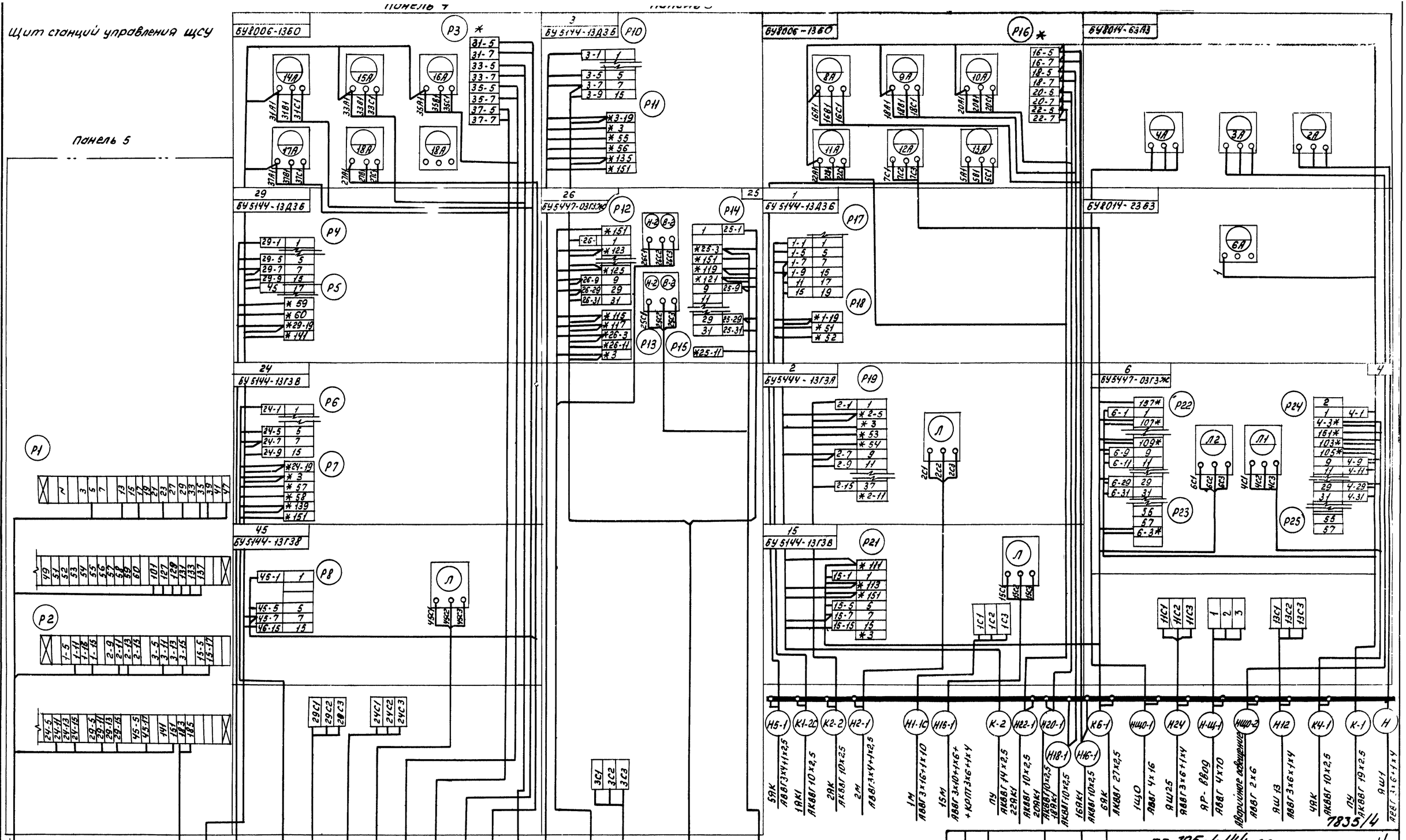

Альбом IV

Типовой проект 705-1-144

Инв. №: подл. | Подпись и дата

					ТП 705-1-144 ЭЛ		14
Изм.	Лист	№ докум.	Подпись	Дата	Прирельсовый склад незатаренных минеральных удобрений емкостью 20.000 тонн с применением деревянных клееных конструкций.		
ГИП		Гогалев		10.79			
Нач.отд.		Елистратова		10.79			
Инж.пр.		Пайкин		10.79		Лит.	Лист	Листов
Гл.спец.		Никитин		10.79			
Рук.гр.		Родионова		10.79		ТР.	12	
Инженер		Валых		10.79	ЩСУ. Панели 1,2,3,4,5 Схема подключения.	Госкомсельхозтехника СССР ГИПРОПРОМСЕЛЬСТРОЙ г. Саратов	
Н.конт.		Есина		10.79			

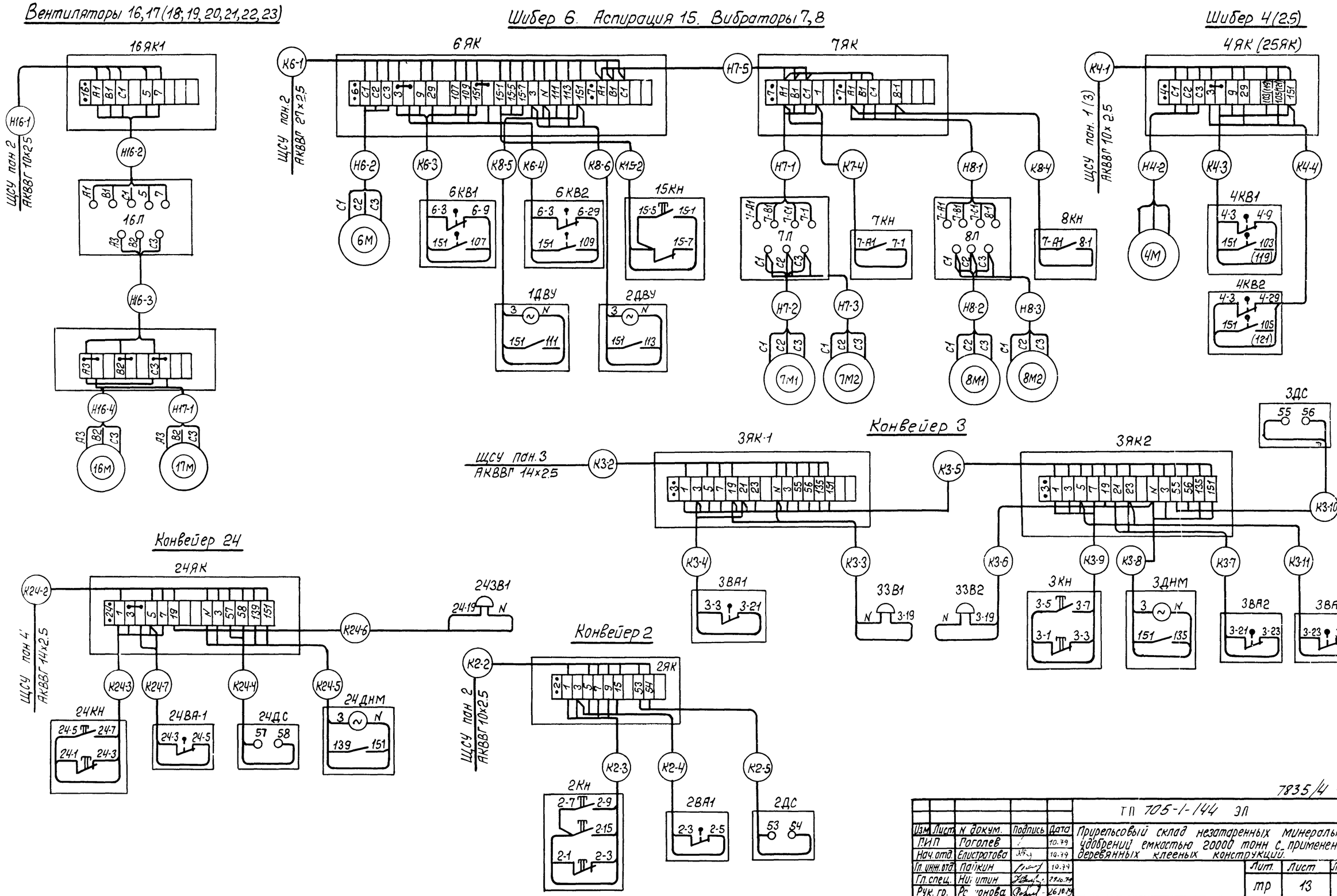

7835/4 15

					ТП 705-1-144 ЭЛ		
Изм.	Лист	N докум.	Подпись	Дата	Прирельсовый склад незатаренных минеральных удобрений емкостью 20000 тонн с применением деревянных клееных конструкций.		
ГИП		Гоголев		10.79			
Нач. отд.		Елистратова		10.79			
Гл. инж. отд.		Пайкин		10.79		Лит.	Лист	Листов
Гл. спец.		Ни итин		26.10.79				
Рук. гр.		Р онова		26.10.79		тр	13	
Ст. инж.		Абрамова		26.10.79	Вентиляторы 16...23. Шиберы 4,6,25. Вибраторы 7,8. Аспирация 15. Конвейеры 2,3,24 Схемы подключения	Госкомсельхозтехника СССР ГИПРОПРОМСЕЛЬСТРОЙ	
Н. контр.		Ссуно		26.10.79			

Типовой проект 705-1-144 Альбом IV

Инв. N подл. | Подпись и дата

Альбом I

Типовой проект 705-1-144

Вентиляторы 31,32 (33,34,35,36,37,38)

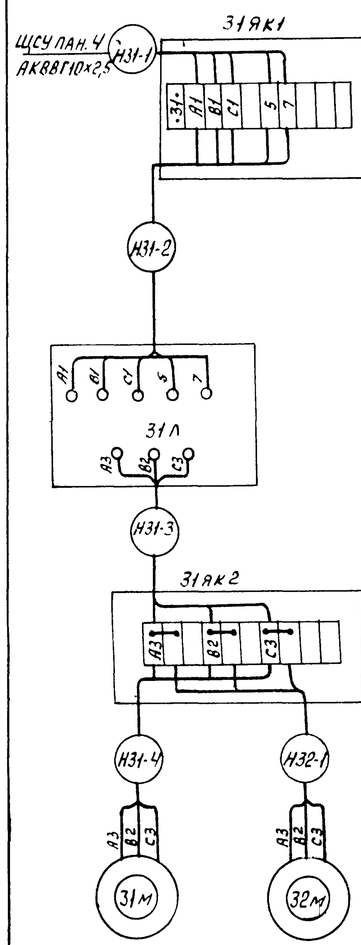

Шибер 26. Вибраторы 27,28 Аспирация 45.

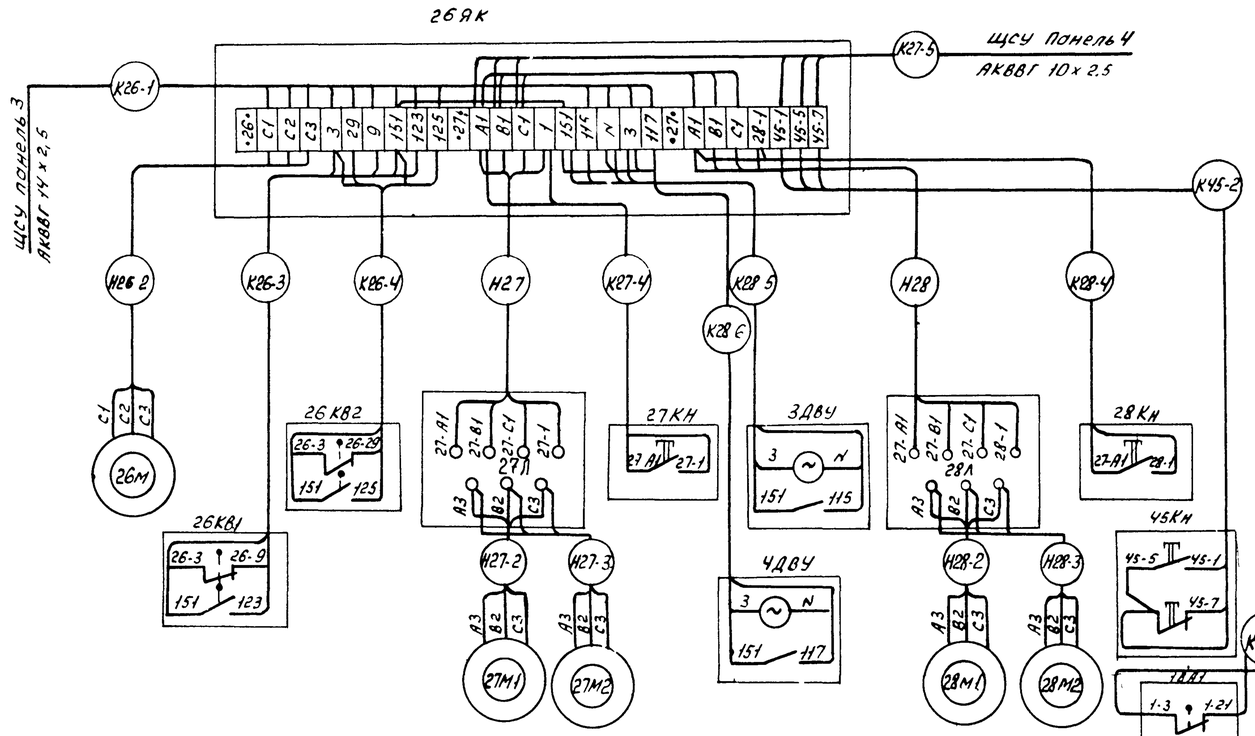

Конвейер 1 (29)

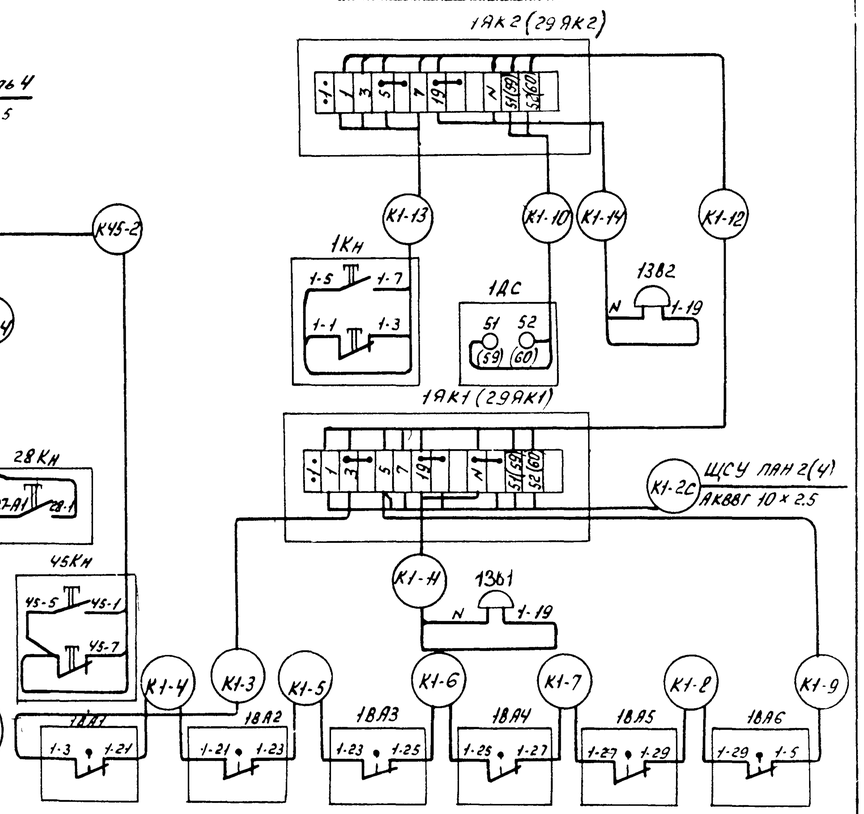

Пульт управления ПУ

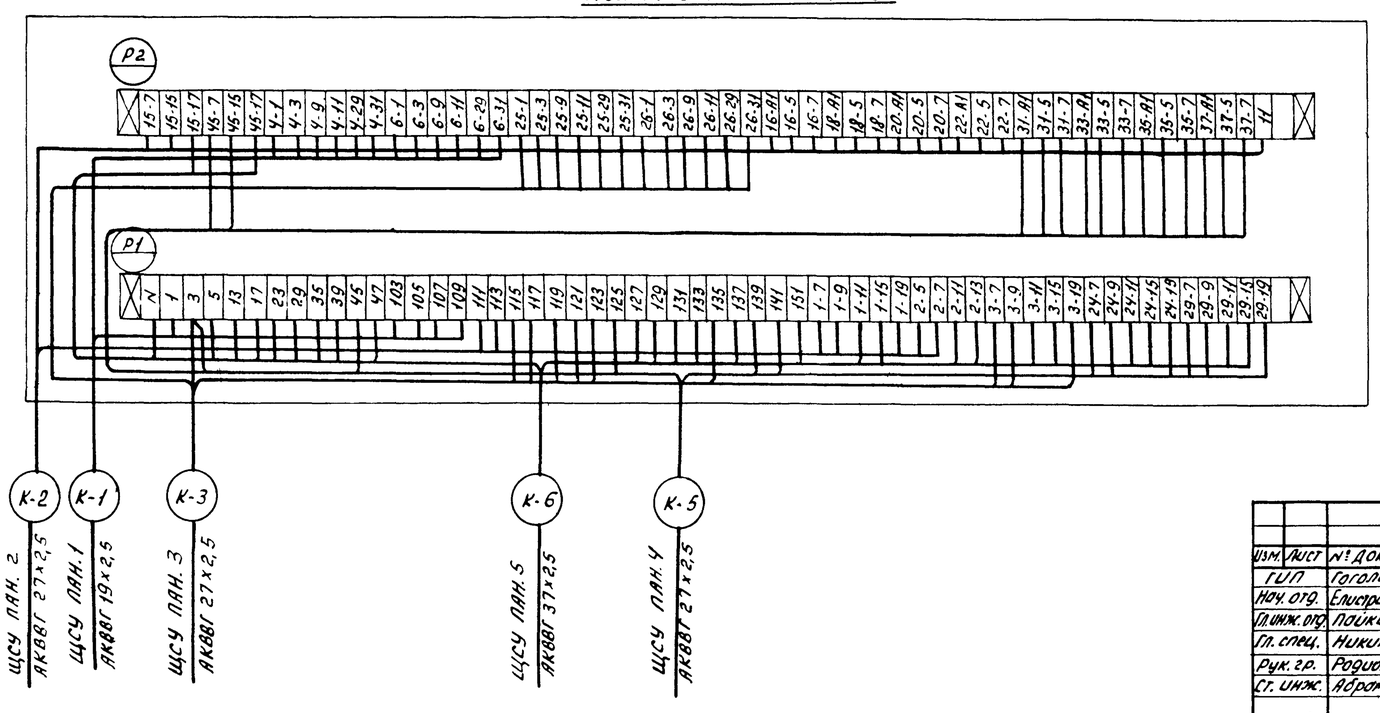

7835/4 16

Изм.	Лист	№ докум.	Подпись	Дата	ТП 705-1-144 эл		
ГИП		Гоголев		10.79	Прирельсовый склад незатаренных минеральных удобрений емкостью 20000 тонн с применением деревянных клееных конструкций.		
Нач. отд.		Елисеева		10.79			
Гл. инж. отд.		Пойкин		10.79		Лит.	Лист	Листов
Гл. спец.		Никитин		29.10.79		ТР	14	
Рук. гр.		Родионова		26.10.79				
Ст. инж.		Абрамова		26.10.79	Вентиляторы 31...38. Шибер 26. Вибраторы 27,28. Аспирация 45. Конвейеры 1 (29). Пульт управления ПУ. Схемы подключения	Госкомсельхозтехника СССР ГИПРОПРОМСЕЛЬСТРОЙ г. Саратов	
Н. контр.		Есина		20.12.79			

Инв. № подл. | Подпись и дата

Альбом IV

Типовой проект 705-1-144

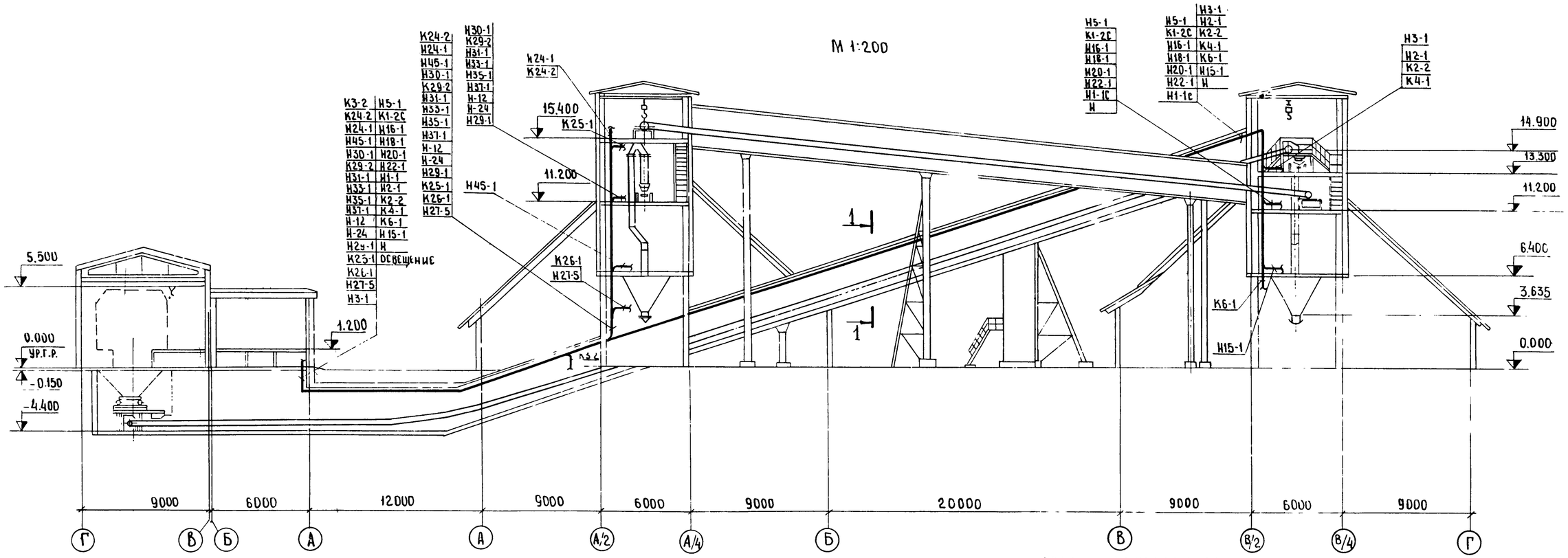

17

7835/4

Изм.	Лист	№ докум.	Подпись	Дата	ТП-705-1-144-ЭЛ		
Гл.инж.пр.		Хахалин		10.79	Прирельсовый склад незатаренных минеральных удобрений емкостью 20000 тонн с применением деревянных клееных конструкций		
ГИП		Гоголев		10.79			
Нач.сект.		Чистратова		10.79		Лит.	Лист	Листов
Гл.инж.		Лукин		10.79		ТР	15	
Гл.спец.		Никитин		10.79				
Рук.гр.		Эдионова		24.X.79	Схема расположения	Госкомсельхозтехникатрт Гипропромсельстрой г. Саратов	

Инв. № подл. | Подпись и дата

Копировал Ковалева · ЕВСПП НЕВА Формат 22Г

Разрез 5-5
М 1:100

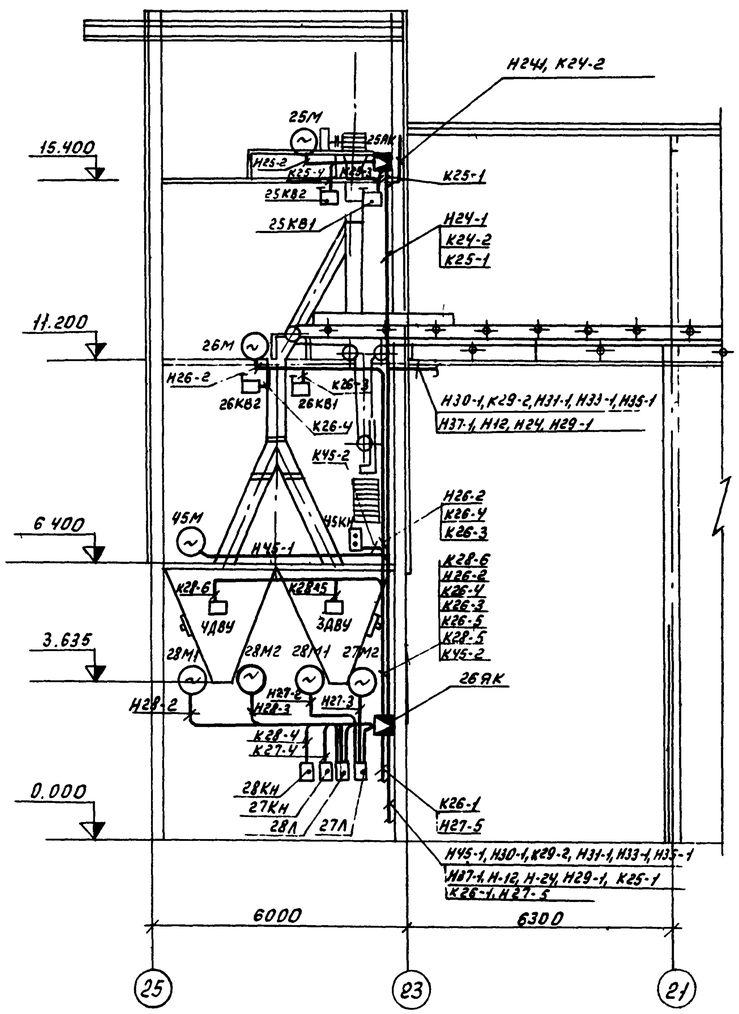

Разрез 4-4
М 1:100

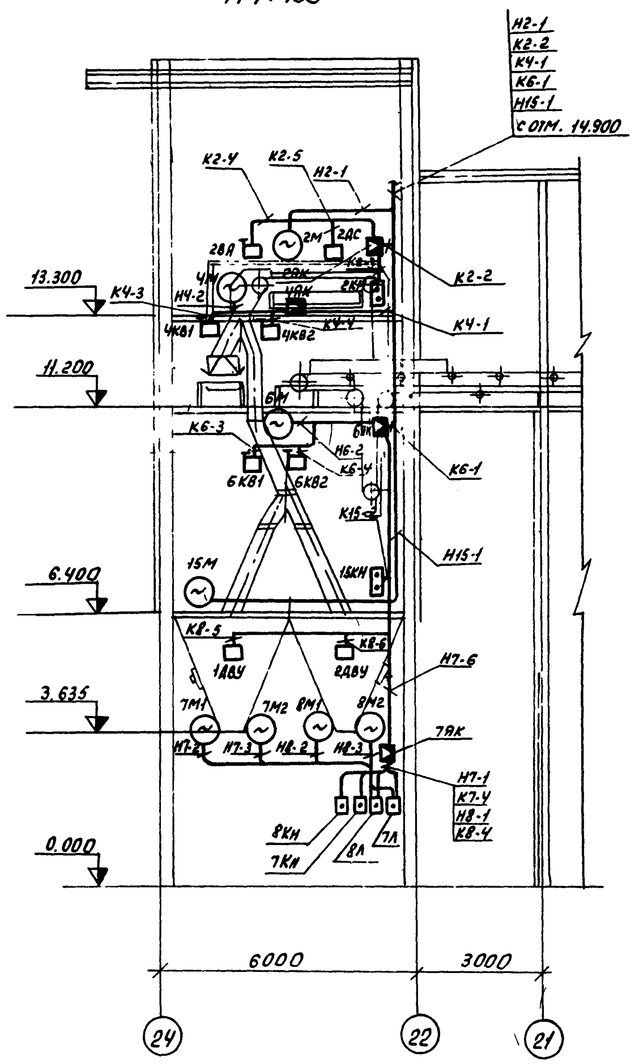

Выкопировка из плана приемного устройства ТИП пр 705-1-94

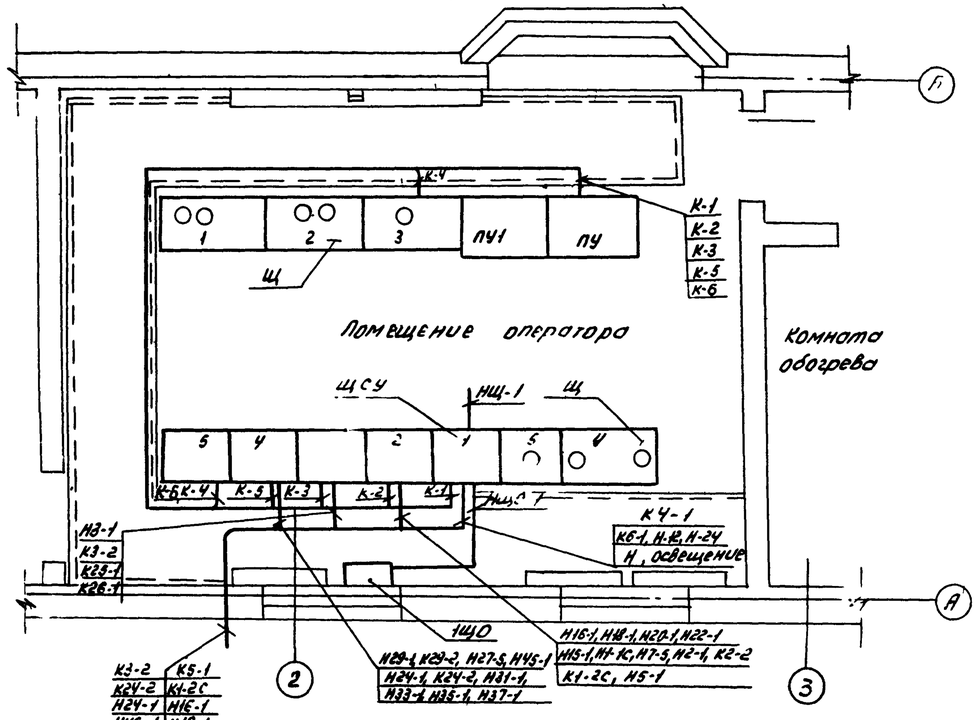

Спецификация монтажных изделий и материалов

Кол.	Поз.	Наименование	Обозначение сортамент	Технические данные	Масса кг	Примечание
420	1	Лоток кабельный	К 422			
430	2	Полка кабельная	К 1161			
430	3	Прижим	К 425			
210	4	Стойка кабельная	К 1151			
	5	Металлоконструкции сборные	—		0,9т	
10	6	Ящик протяжной	У 996			
24	7	Коробка клеммная	У 614			
6	8	Коробка клеммная	У 615			
32	9	Разъем штепсельный	АРПН-303-54УНХ			

Компоновочный план

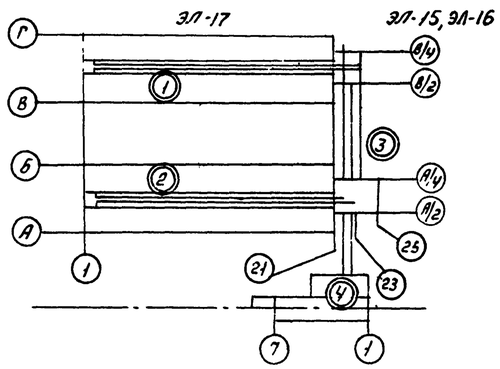

Экспликация сооружений

№ п/п	Наименование сооружений
1	Блок-складов №1
2	Блок-складов №2
3	Закрытые транспортерные галереи с перегрузочными бункерами
4	Приемное устройство на два вагона ТИП пр. 705-1-94.

7835/4 18

Изм.	Лист	№ докум.	Подпись	Дата	ТП-705-1-144-ЭЛ			
Гл.инж.и-та		Хохолин		10.79	Прирельсовый склад незатаренных минеральных удобрений емкостью 2000 тонн с применением деревянных клеевых конструкций.			
ГИП		Гоголев		10.79				
Нач.отд.		Елисеева		10.79		Лит.	Лист	Листов
Гл.инж.пр.		Гайкин		10.79		ТР	16	
Гл.спец.		Никитин		10.79				
Рук.гр.		Родионова		10.79	Схема расположения. Разрез 5-5, 4-4	Госстрой СССР ГИПРОПРОМСЕЛЬСТРОЙ		
Н.контр.		Грина		10.79				

Альбом IV

Типовой проект 705-1-144

Инв. № подл. | Подпись и дата

Альбом IV

Типовой проект 705-1-144

План на отм. 11.200

М 1:200

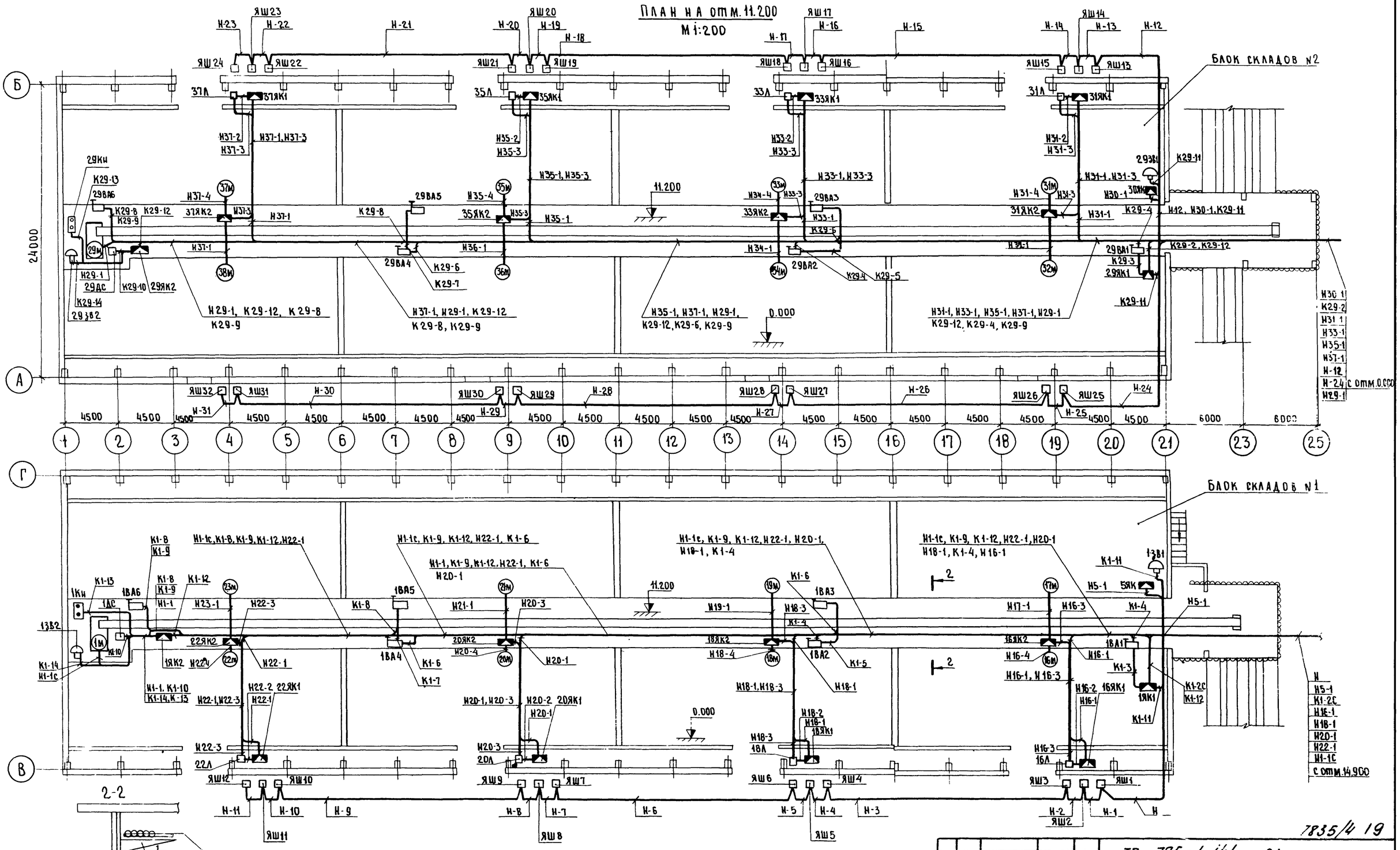

Изм.	Лист	№ докум.	Подпись	Дата	ТП-705-1-144 ЭЛ		
Гл.инж-та		Хахалин		10.79	Прирельсовый склад незатаренных минеральных удобрений емкостью 20000 тонн с применением деревянных клееных конструкций.		
ГИП		Гоголев		10.79			
Нач.отд.		Елистратова		10.79		Лит.	Лист	Листов
Гл.инж.пр.		Пайкин		10.79		ТР	17	
Гл. спец.		Никитин		10.79				
Рук.гр.		Родионова		24.X.79	Схема расположения блоков на отм. 11.200	Госкомгидромелиоратив	

7835/4 19

Инв. № подл. | Подпись и дата

Альбом IV

Типовой проект 705-1-144

Кабельный журнал

Маркировка кабеля	Трасса: Начало	Трасса: Конец	Кабель по проекту: Марка, напряжение	Кабель по проекту: Кол, число жил и сечение	Кабель по проекту: Длина +8% м	Кабель проложен: Марка, напряжение	Кабель проложен: Кол, число жил и сечение	Кабель проложен: Длина, м
1	2	3	4	5	6	7	8	9
	Щит станции управления ЩСУ							
НЩ-1	ЯР	ЩСУ панель 1	АВВГ	4×70	10			
НЩО-1	ЩСУ панель 1	1ЩО	АВВГ	4×16	–			
НЩО-2	ЩСУ панель 1	Аварийное освещение	АВВГ	2×6	–			
К-1	ЩСУ панель 1	ПУ	АКВВГ	19×2,5	20			
К-2	ЩСУ панель 2	ПУ	АКВВГ	27×2,5	19			
К-3	ЩСУ панель 3	ПУ	АКВВГ	27×2,5	18			
К-4	ЩСУ панель 5	Щит щ панель 3	АКВВГ	4×2,5	17			
К-5	ЩСУ панель 4	ПУ	АКВВГ	27×2,5	17			
К-6	ЩСУ панель 5	ПУ	АКВВГ	37×2,5	15			
	Пункты подключения разгрузчика МВС и передвижных конвейеров							
Н	ЩСУ панель 1	Яш1	АВВГ	3×6+1×4	125			
Н-1	Яш1	Яш2	АВВГ	3×4+1×2,5	05			
Н-2	Яш2	Яш3	АВВГ	3×4+1×2,5	05			
Н-3	Яш3	Яш4	АВВГ	3×4+1×2,5	18			
Н-4	Яш4	Яш5	АВВГ	3×4+1×2,5	05			
Н-5	Яш5	Яш6	АВВГ	3×4+1×2,5	05			
Н-6	Яш6	Яш7	АВВГ	3×4+1×2,5	18			
Н-7	Яш7	Яш8	АВВГ	3×4+1×2,5	0,5			
Н-8	Яш8	Яш9	АВВГ	3×4+1×2,5	0,5			
Н-9	Яш9	Яш10	АВВГ	3×4+1×2,5	18			
Н-10	Яш10	Яш11	АВВГ	3×4+1×2,5	0.5			
Н-11	Яш11	Яш12	АВВГ	3×4+1×2,5	0,5			
Н-12	ЩСУ панель 1	Яш13	АВВГ	3×6+1×4	53			
Н-13	Яш13	Яш14	АВВГ	3×4+1×2,5	0,5			
Н-14	Яш14	Яш15	АВВГ	3×4+1×2,5	0,5			
Н-15	Яш15	Яш16	АВВГ	3×4+1×2,5	18			
Н-16	Яш16	Яш17	АВВГ	3×4+1×2,5	0,5			
Н-17	Яш17	Яш18	АВВГ	3×4+1×2,5	0,5			
Н-18	Яш18	Яш19	АВВГ	3×4+1×2,5	18			
Н-19	Яш19	Яш20	АВВГ	3×4+1×2,5	0,5			
Н-20	Яш20	Яш21	АВВГ	3×4+1×2,5	0,5			
Н-21	Яш21	Яш22	АВВГ	3×4+1×2,5	18			
Н-22	Яш22	Яш23	АВВГ	3×4+1×2,5	0,5			
Н-23	Яш23	Яш24	АВВГ	3×4+1×2,5	0,5			
Н-24	ЩСУ панель 1	Яш25	АВВГ	3×6+1×4	53			
Н-25	Яш25	Яш26	АВВГ	3×4+1×2,5	0,5			
Н-26	Яш26	Яш27	АВВГ	3×4+1×2,5	25			
Н-27	Яш27	Яш28	АВВГ	3×4+1×2,5	0,5			
Н-28	Яш28	Яш29	АВВГ	3×4+1×2,5	25			
Н-29	Яш29	Яш30	АВВГ	3×4+1×2,5	0,5			
Н-30	Яш30	Яш31	АВВГ	3×4+1×2,5	25			
Н-31	Яш31	Яш32	АВВГ	3×4+1×2,5	0,5			
	Конвейеры 1,2,3							

1	2	3	4	5	6	7	8	9
Н1-1с	ЩСУ панель 2	1М	АВВГ	3×16+1×10	190			
К1-2с	ЩСУ панель 2	1ЯК1	АКВВГ	10×2,5	100			
К1-3	1ЯК1	1ВА1	АПВ	2(1×2,5)	12			
К1-4	1ВА1	1ВА2	АПВ	2(1×2,5)	60			
К1-5	1ВА2	1ВА3	АПВ	2(1×2,5)	10			
К1-6	1ВА3	1ВА4	АПВ	2(1×2,5)	80			
К1-7	1ВА4	1ВА5	АПВ	2(1×2,5)	10			
К1-8	1ВА5	1ВА6	АПВ	2(1×2,5)	50			
К1-9	1ВА6	1ЯК2	АПВ	2(1×2,5)	3			
К1-10	1ЯК2	1ДС	АПВ	3(1×2,5)	18			
К1-11	1ЯК1	13В1	АПВ	3(1×2,5)	15			
К1-12	1ЯК1	1ЯК2	АПВ	9(1×2,5)	900			
К1-13	1ЯК2	1КН	АПВ	6(1×2,5)	60			
К1-14	1ЯК2	13В2	АПВ	3(1×2,5)	30			
Н2-1	ЩСУ панель 2	2М	АВВГ	3×10+1×6	100			
К2-2	ЩСУ панель 2	2ЯК	АКВВГ	10×2,5	100			
К2-3	2ЯК	2КН	АПВ	6(1×2,5)	12			
К2-4	2ЯК	2ВА	АПВ	3(1×2,5)	18			
К2-5	2ЯК	2ДС	АПВ	3(1×2,5)	8			
Н3-1	ЩСУ панель 3	3М	АВВГ	3×10+1×6	95			
К3-2	ЩСУ панель 3	3ЯК1	АКВВГ	14×2,5	30			
К3-3	3ЯК1	33В1	АПВ	3(1×2,5)	6			
К3-4	3ЯК1	3ВА1	АПВ	3(1×2,5)	6			
К3-5	3ЯК1	3ЯК2	АКВВГ	14×2,5	65			
К3-6	3ЯК2	33В2	АПВ	3(1×2,5)	6			
К3-7	3ЯК2	3ВА2	АПВ	3(1×2,5)	27			
К3-8	3ЯК2	3ДНМ	АПВ	5(1×2,5)	30			
К3-9	3ЯК2	3КН	АПВ	6(1×2,5)	60			
К3-10	3ЯК2	3ДС	АПВ	3(1×2,5	30			
К3-11	3ЯК2	3ВА3	АПВ	3(1×2,5)	18			
	Шибер 4 Аспирация 15							
К4-1	ЩСУ панель 1	4ЯК	АКВВГ	10×2,5	100			
Н4-2	4ЯК	4М	КРПТ	3×1,5+1×1	5			
К4-3	4ЯК	4КВ1	АПВ	5(1×2,5)	25			
К4-4	4ЯК	4КВ2	АПВ	5(1×2,5)	25			
Н15-1	ЩСУ панель 2	15М	АВВГ КРПТ	3×10+1×6 3×6+1×4	110 2			
К15-2	6ЯК	15КН	АПВ	4(1×2,5)	24			
	Тележка 5,30							
Н5-1	ЩСУ панель 2	5ЯК	АВВГ	3×4+1×2,5	100			
Н30-1	ЩСУ панель 4	30ЯК	АВВГ	3×4+1×2,5	50			

20

7835/4

Изм.	Лист	№ докум.	Подпись	Дата	ТП-705-1-144-ЭЛ
ГИП		Гоголев		10.79	Прирельсовый склад незатаренных минеральных удобрений емкостью 20000 тонн с применением деревянных клеевых конструкций
Нач.отд.		Елистратова		10.79	
Гл.инж.отд.		Пайкин		10.79	
Гл. спец.		Никитин		29.10.79	
Рук.гр.		Эдионова		24.X.79	
Н.контр.		Есина		30.X.79	

Лит.	Лист	Листов
ТР	18	

Кабельный журнал. (Начало).

Госкомсельхозтехника СССР
Гипрорыбсельстрой
г. Саратов

Инв. № подл. | Подпись и дата

Маркировка кабеля	Трасса: Начало	Трасса: Конец	Кабель по проекту: Марка, напряжение	Кабель по проекту: Кол. число жил и сечение	Кабель по проекту: Длина +8% м	Кабель проложен: Марка, напряжение	Кабель проложен: Кол. число жил сечение	Кабель проложен: Длина м
Шибер 6, Вибраторы 7,8								
К6-1	ЩСУ панель 1	6АК	АКВВГ	27×2,5	105			
Н6-2	6АК	6М	КРПТ	3×1,5 + 1×1	5			
К6-3	6АК	6КВ1	АПВ	3(1×2,5)	18			
К6-4	6АК	6КВ2	АПВ	3(1×2,5)	18			
Н7-1	7АК	7Л	АВВГ	3×4 + 1×2,5	2			
Н7-2	7Л	7М1	АВВГ	3×4 + 1×2,5	10			
Н7-3	7Л	7М2	АВВГ	3×4 + 1×2,5	9			
К7-4	7АК	7КН	АПВ	3(1×2,5)	6			
Н7-5	6АК	7АК	АКВВГ	10×2,5	10			
Н8-1	7АК	8Л	АВВГ	3×4 + 1×2,5	2			
Н8-2	8Л	8М1	АВВГ	3×4 + 1×2,5	7			
Н8-3	8Л	8М2	АВВГ	3×4 + 1×2,5	6			
К8-4	7АК	8КН	АПВ	3(1×2,5)	6			
К8-5	6АК	2ДВУ	АПВ	5(1×2,5)	40			
К8-6	6АК	1ДВУ	АПВ	5(1×2,5)	55			
Вентиляторы 16, 17 (18, 19, 20, 21, 22, 23)								
Н16-1	ЩСУ панель 2	16АК1	АКВВГ	10×2,5	135			
Н16-2	16АК1	16Л	АКВВГ	10×2,5	05			
Н16-3	16Л	16АК2	АПВ	4(1×2,5)	90			
Н16-4	16АК2	16М	АПВ	4(1×2,5)	17			
Н17-1	16АК2	17М	АПВ	4(1×2,5)	17			
Н18-1	ЩСУ панель 2	18АК1	АКВВГ	10×2,5	160			
Н18-2	18АК1	18Л	АКВВГ	10×2,5	05			
Н18-3	18Л	18АК2	АПВ	4(1×2,5)	90			
Н18-4	18АК2	18М	АПВ	4(1×2,5)	17			
Н19-1	18АК2	19М	АПВ	4(1×2,5)	17			
Н20-1	ЩСУ панель 2	20АК1	АКВВГ	10×2,5	185			
Н20-2	20АК1	20Л	АКВВГ	10×2,5	05			
Н20-3	20Л	20АК2	АПВ	4(1×2,5)	90			
Н20-4	20АК2	20М	АПВ	4(1×2,5)	17			
Н21-1	20АК2	21М	АПВ	4(1×2,5)	17			
Н22-1	ЩСУ панель 2	22АК1	АКВВГ	10×2,5	210			
Н22-2	22АК1	22Л	АКВВГ	10×2,5	05			
Н22-3	22Л	22АК2	АПВ	4(1×2,5)	90			
Н22-4	22АК2	22М	АПВ	4(1×2,5)	17			
Н23-1	22АК2	23М	АПВ	4(1×2,5)	17			

1	2	3	4	5	6	7	8	9
Н24-1	ЩСУ панель 3	24М	АВВГ	3×10 + 1×6	45			
К24-2	ЩСУ панель 3	24АК	АКВВГ	14×2,5	45			
К24-3	24АК	24КН	АПВ	6(1×2,5)	12			
К24-4	24АК	24ДС	АПВ	3(1×2,5)	30			
К24-5	24АК	24ДНМ	АПВ	5(1×2,5)	55			
К24-6	24АК	24ЗВ	АПВ	3(1×2,5)	50			
К24-7	24АК	24ВА1	АПВ	3(1×2,5)	75			
Шибер 25, 26; Вибраторы 27, 28; аспирация 45								
К25-1	ЩСУ панель 3	25АК	АКВВГ	10×2,5	50			
Н25-2	25АК	25М	КРПТ	3×1,5 + 1×1	5			
К25-3	25АК	25КВ1	АПВ	3(1×2,5)	15			
К25-4	25АК	25КВ2	АПВ	3(1×2,5)	15			
К26-1	ЩСУ панель 3	26АК	АКВВГ	14(1×2,5)	35			
Н26-2	26АК	26М	АКВВГ КРПТ	4×2,5 3×1,5+1×1	10 2			
К26-3	26АК	26КВ1	АПВ	5(1×2,5)	75			
К26-4	26АК	26КВ2	АПВ	5(1×2,5)	75			
Н27-1	26АК	27Л	АВВГ	3×4 + 1×2,5	2			
Н27-2	27Л	27М1	АВВГ	3×4 + 1×2,5	7			
Н27-3	27Л	27М2	АВВГ	3×4 + 1×2,5	6			
К27-4	26АК	27КН	АПВ	3(1×2,5)	6			
Н28-1	26АК	28Л	АВВГ	3×4 + 1×2,5	2			
Н28-2	28Л	28М1	АВВГ	3×4 + 1×2,5	10			
Н28-3	28Л	28М2	АВВГ	3×4 + 1×2,5	9			
К28-4	28АК	28КН	АПВ	5(1×2,5)	6			
К28-5	26АК	3ДВУ	АПВ	5(1×2,5)	40			
К28-6	26АК	4ДВУ	АПВ	5(1×2,5)	55			
Н45-1	ЩСУ панель 4	45М	АВВГ КРПТ	3×10+1×6 3×6 + 1×4	43 2			
К45-2	26АК	45КН	АПВ	4(1×2,5)	24			

7835/4 21

Изм. Лист	N докум.	Подпись	Дата	ТП-705-1-144 -ЭЛ	
ГИП	Гоголев		10.79	Прирельсовый склад незатаренных минеральных удобрений емкостью 20000 тонн с применением деревянных клееных конструкций	
Нач. отд.	Елистратова		10.79		
Гл. инж. отд.	Пайкин		10.79	Лит.	Лист.	Листов
Гл. спец.	Чикутин		29.10.79	ТР	19	
Рук. гр.	Одинова		29.10.79			
Н. контр.	Есина		30.10.79	Кабельный журнал (продолжение)	Госкомсельхозтехники СССР ГИПРОПРОМСЕЛЬСТРОЙ г. Саратов	

Типовой проект 705-1-144 Альбом IV

Инв. N подл. | Подпись и дата

Маркировка кабеля	Трасса: Начало	Трасса: Конец	Кабель по проекту: Марка, напряжение	Кабель по проекту: Кол., число жил и сечение	Кабель по проекту: Длина +8 % м	Кабель проложен: Марка, напряжение	Кабель проложен: Кол., число жил и сечение	Кабель проложен: Длина, м
Конвейер 29								
И29-1	ЩСУ панель 4	29 М	АВВГ	3x16+1x10	140			
К29-2	ЩСУ панель 4	29ЯК1	АКВВГ	10x2,5	50			
К29-3	29ЯК1	29ВА1	АПВ	2(1x2,5)	12			
К29-4	29ВА1	29ВА2	АПВ	2(1x2,5)	60			
К29-5	29ВА2	29ВА3	АПВ	2(1x2,5)	10			
К29-6	29ВА3	29ВА4	АПВ	2(1x2,5)	80			
К29-7	29ВА4	29ВА5	АПВ	2(1x2,5)	10			
К29-8	29ВА5	29ВА6	АПВ	2(1x2,5)	50			
К29-9	29ВА6	29ЯК2	АПВ	2(1x2,5)	3			
К29-10	29ЯК2	29ДС	АПВ	3(1x2,5)	18			
К29-11	29ЯК1	29ЗВ1	АПВ	3(1x2,5)	15			
К29-12	29ЯК1	29ЯК2	АПВ	9(1x2,5)	900			
К29-13	29ЯК2	29Кн	АПВ	6(1x2,5)	60			
К29-14	29ЯК2	29ЗВ2	АПВ	3(1x2,5)	30			
Вентиляторы 31;32 (33;34;35;36;37;38)								
И31-1	ЩСУ панель 4	31ЯК1	АКВВГ	10x2,5	90			
И31-2	31ЯК1	31Л	АКВВГ	10x2,5	0.5			
И31-3	31Л	31ЯК2	АПВ	4(1x2,5)	90			
И31-4	31ЯК2	31М	АПВ	4(1x2,5)	17			
И32-1	31ЯК2	32М	АПВ	4(1x2,5)	17			
И33-1	ЩСУ панель 4	33ЯК1	АКВВГ	10x2,5	115			
И33 2	33ЯК1	33Л	АКВВГ	10x2,5	0.5			
И33-3	33Л	33ЯК2	АПВ	4(1x2,5)	90			
И33-4	33ЯК2	33М	АПВ	4(1x2,5)	17			
И34-1	33ЯК2	34М	АПВ	4(1x2,5)	17			
И35-1	ЩСУ панель 4	35ЯК1	АКВВГ	10x2,5	140			
И35-2	35ЯК1	35Л	АКВВГ	10x2,5	0,5			
И35-3	35Л	35ЯК2	АПВ	4(1x2,5)	90			
И35-4	35ЯК2	35М	АПВ	4(1x2,5)	17			
И36-1	35ЯК2	36М	АПВ	4(1x2,5)	17			
И37-1	ЩСУ панель 4	37ЯК1	АКВВГ	10x2,5	165			
И37-2	37ЯК1	37Л	АКВВГ	10x2,5	0,5			
И37-3	37Л	37ЯК2	АПВ	4(1x2,5)	90			
И37-4	37ЯК2	37М	АПВ	4(1x2,5)	17			
И38-1	37ЯК2	38М	АПВ	4(1x2,5)	17			

Сводка кабелей и проводов

Число жил, сечение	Марка, напряжение: АВВГ	АКВВГ	КРПТ	АПВ
4x70	10			
3x16+1x10	330			
3x10+1x6	403			
3x6+1x4	231			
3x4+1x2,5	410			
37x2,5		15		
27x2,5		159		
19x2,5		20		
14x2,5		110		
10x2,5		1563		
4x2,5		27		
3x6+1x4			4	
3x1,5+1x1			17	
2,5				4459

7835/4 22

Изм.	Лист	№ докум.	Подпись	Дата
ГИП		Гоголев		10.79
Нач.отд.		Елистратова		10.79
Гл.инж.отд.		Пайкин		10.79
Гл.спец.		Никитин		29.10.79
Рук.гр.		Родионова		29.10.79
Гл.конс.		Ерина		29.10.79

ТП-705-1-144 -ЭЛ

Прирельсовый склад незатаренных минеральных удобрений ёмкостью 20000 тонн с применением деревянных клееных конструкций

Лит.	Лист	Листов
ТР	20	

Кабельный журнал (описание)

Госкомсельхозтехника СССР Гипрорремсельстрой

Альбом IV

Типовой проект 705-1-144

Инв.№ подл. | Подпись и дата

План на отм. 0.000 в осях Б-Г; 1-21
М1:200

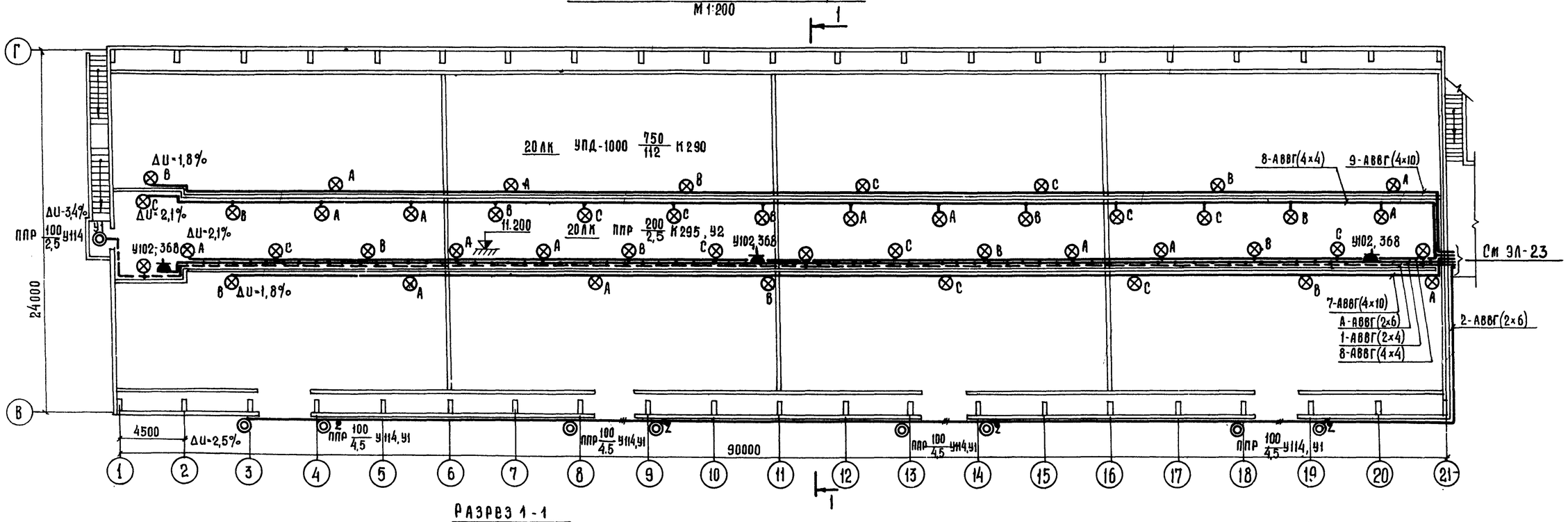

Разрез 1-1
М1:100

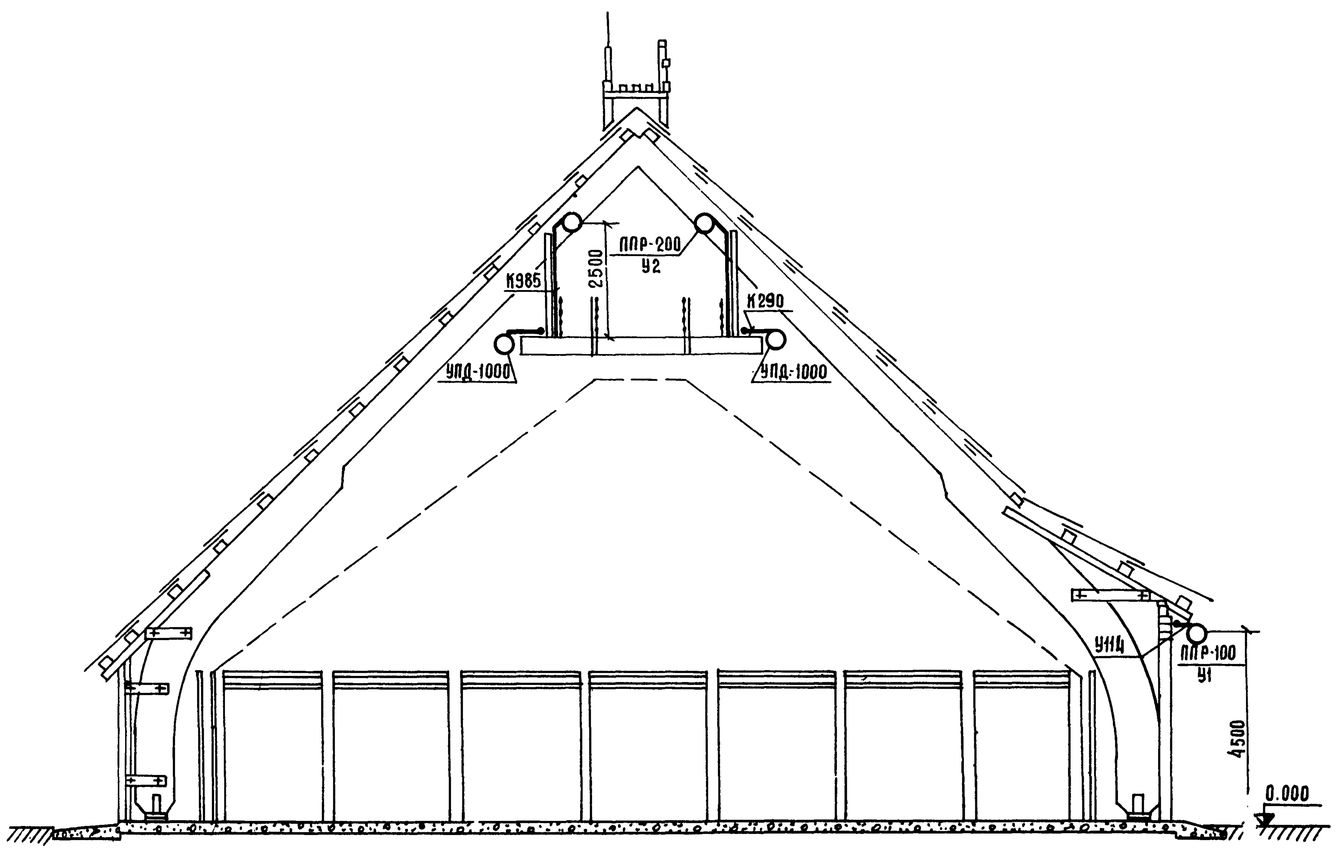

Компоновочный план

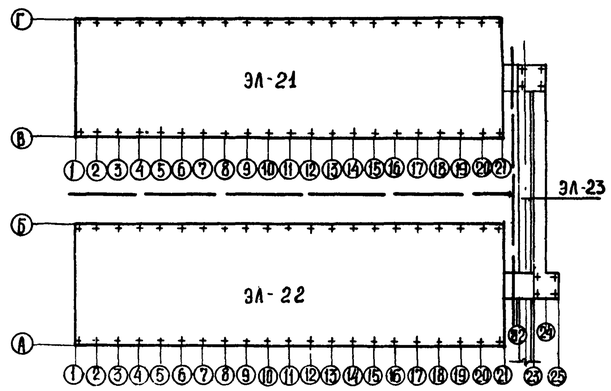

7835/4 23

					ТП 705-1-144	ЭЛ	
Изм.	Лист	№ докум.	Подпись	Дата	Прирельсовый склад незатаренных минеральных удобрений емкостью 20000 тонн с применением деревянных клеёных конструкций		
Гл.инж.проекта		Хахалин		10.79			
ГИП		Гоголев		10.79			
Нач.отд.		Елистратова		10.79	Блок N1	Лит.	Лист	Листов
Гл.инж.отд.		Пайкин		10.79		ТР	21	
Рук.гр.		Карчевский		10.79				
					Электроосвещение. План на отм. 0.000 в осях В-Г; 1:21. Разрез 1-1. Компоновочный план	Госкомсельхозтехника СССР ГИПРОПРОМСЕЛЬСТРОЙ г. Саратов	
Н.контр.		Ерина					

Гл.спец. ТТ Федоркин 17.7.79

Копировал: Формат: А2х

План на отм. 0.000 в осях А÷Б; 1÷21

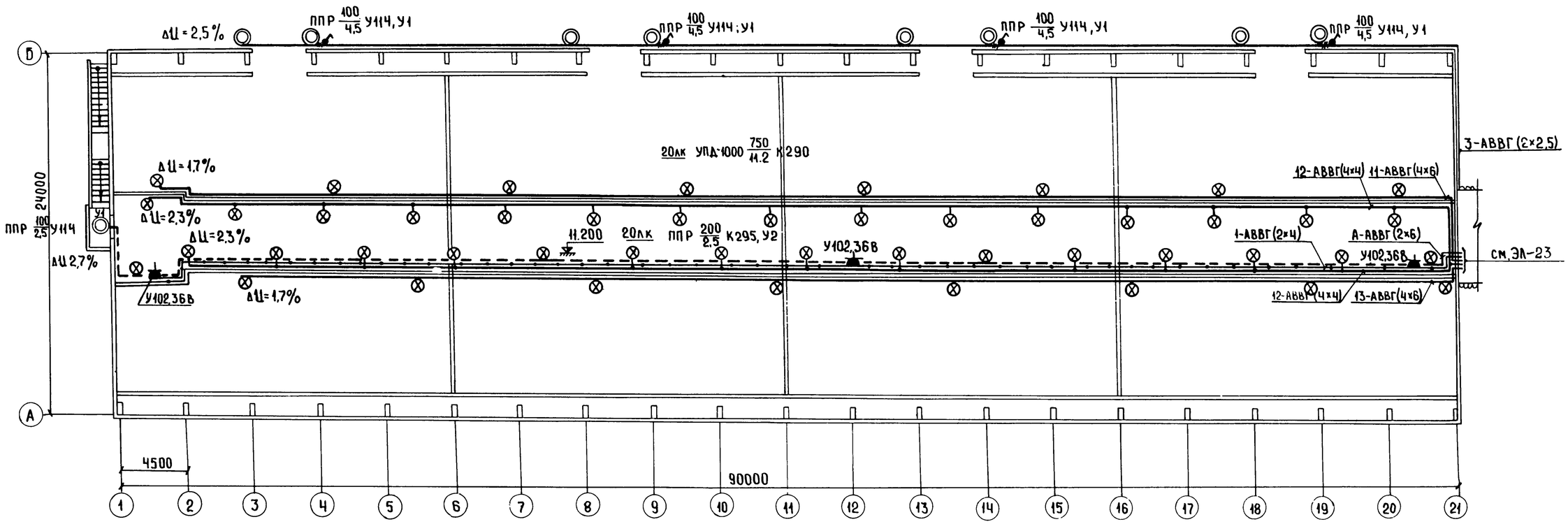

Комплектные узлы.

Кол.	Поз.	Наименование	Обозначение, сортамент	Технические данные размеры	Примечание
1	2	3	4	5	6
26	У1	Установка кронштейна У114	4.407-233-004		
		со светильником для ламп	4.407-233-019	исполнение	4.407-233
		накаливания.	4.407-233-024	3	
62	У2	Установка стойки со светиль-	А 92.39		
		ником на перилах.	А 92.46 А 92.54	исполнение2	4.407-149
24	У3	Установка светильника под	А 92.31		
		потолочным перекрытием.	А 92.53		4.407-149

Таблица пунктов и щитков.

Пункт или щиток			№№ автоматов				Расцепитель автомата, А	
			Занятые		Резервные			
№	Тип	Установленная мощность кВт	Однополюсные	Трехполюсные	Однополюсные	Трехполюсные	Вводного	Линейного
1ЩО	СУ9445-47	40,22	1,2,3	7÷14	4,5,6	—	—	15

7835/4 24

Изм.	Лист.	№ докум.	Подпись	Дата
Гл.инж.отд.		Хахалин		10.79
ГИП		Гоголев		10.79
Нач.отд.		Елистратова		10.79
Гл.инж.отд.		Пайкин		10.79
Рук.гр.		Карчевская		10.79

ТП-705-1-144 ЭЛ

Прирельсовый склад незатаренных минеральных удобрений емкостью 20000 тонн с применением деревянных клееных конструкций.

Блок №2

Лит	Лист	Листов
ТР	22	

Электроосвещение
План на отм. 0.000 в осях А÷Б, 1÷21 Комплектные узлы. Таблица

Госкомсельхозтехника СССР
ГИПРОПРОМСЕЛЬСТРОЙ

Типовой проект 705-1-144 альбом

Гл.спец.ТО Ковальский
Гл.констр.СО-1 Морозова
Гл.спец.ТТ Федоркин

Инв.№ подл. | Подп. и дата

Альбом IV

Типовой проект 705-1-144

План в осях А/2 ÷ В/4
М1:100

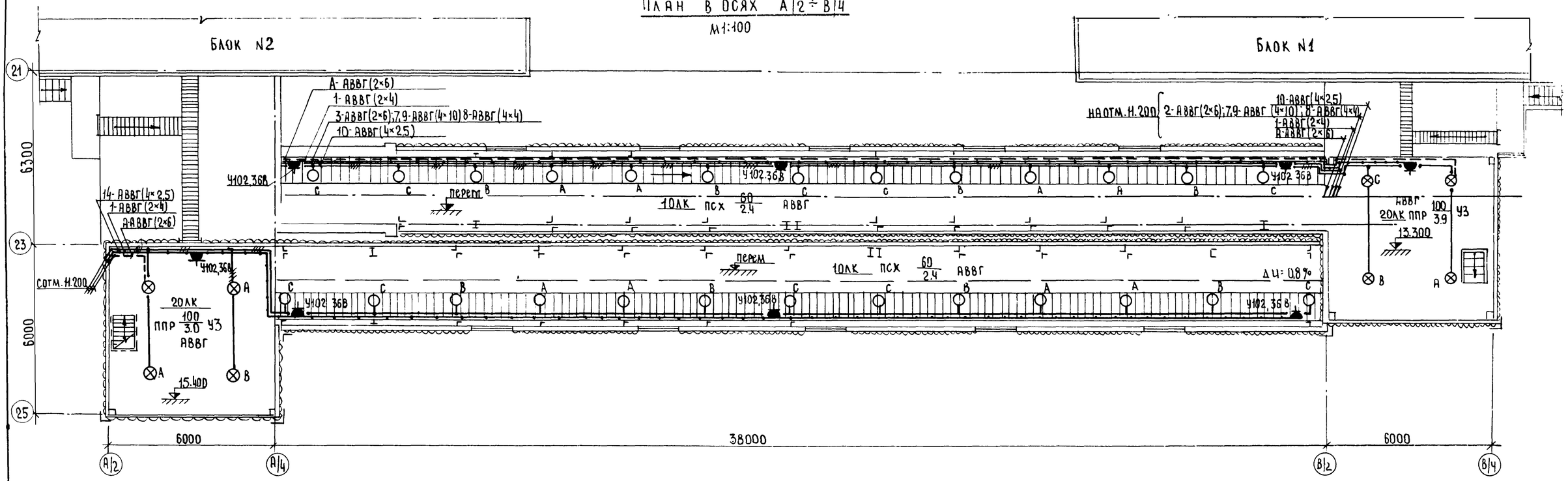

План на отм.11.200 в осях А/2÷А/4
М1:200

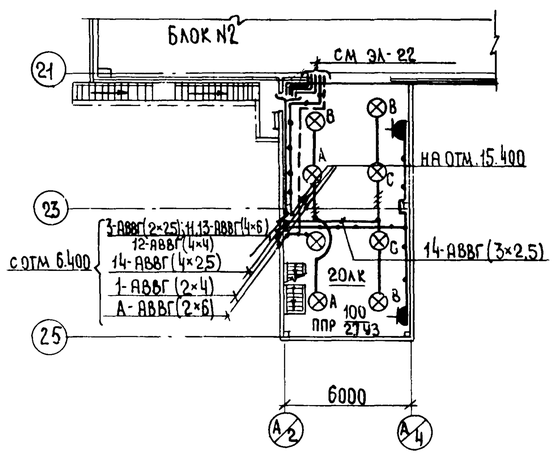

План на отм.11.200 в осях В/2÷В/4
М 1:200

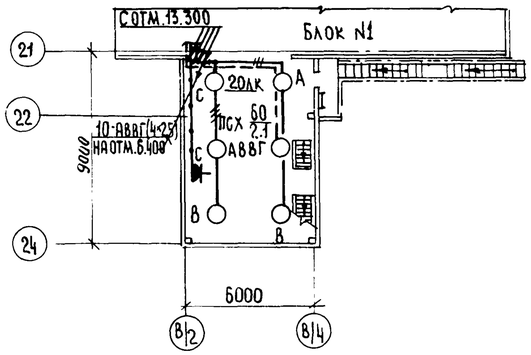

План в осях А÷А/4
М1:200

3-АВВГ(2×2,5), 11,13-АВВГ(4×6); 12-АВВГ(4×4)-освещение блока N2
14- АВВГ (4×2,5)-освещение галереи
10- АВВГ (4×2,5)-освещение галереи
2-АВВГ(2×6); 7,9- АВВГ(4×10);8-АВВГ(4×4)-освещение блока N1
1-АВВГ(2×4)- ремонтное освещение
А-АВВГ(2×6) - аварийное освещение

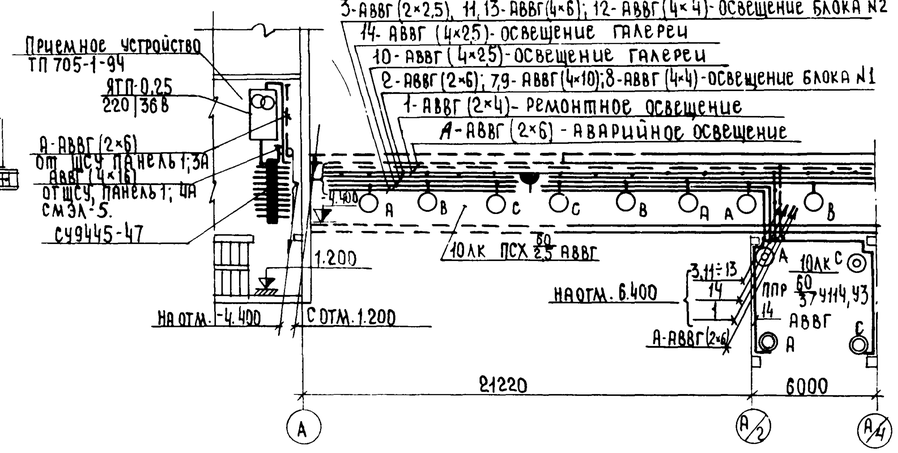

План на отм.0,000 в осях В/2÷В/4
М1:200

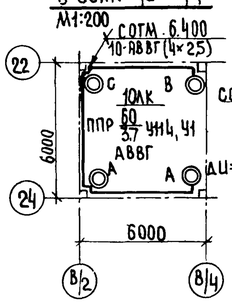

План на отм. 6.400 в осях А/2÷А/4
М1:200

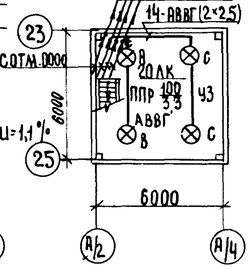

План на отм.6.400 в осях В/2÷В/4
М1:200

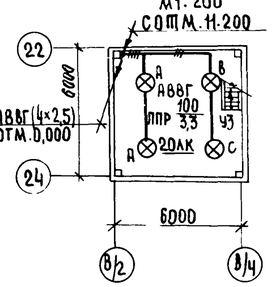

					ТП-705-1-144-ЭЛ
Изм.	Лист	№ докум.	Подпись	Дата	Прирельсовый склад незатаренных минеральных удобрений емкостью 20000 тонн с применением деревянных клееных конструкций
Гл.инж.ин-та		Хахалин		10.79	
ГИП		Гоголев		10.79	
Нач.отд.		Елистратова		10.79	Закрытые транспортерные галереи
Гл.инж.отд.		Ийкин		10.79	Лит. ТР · Лист 23 · Листов
Рук.бриг.		Ручевская			
					Электроосвещение. Планы в осях А/2÷В/4; А÷А/4. План на отм. 0.000 в осях В/2÷В/4. План на отм. 6.400 в осях А/2÷А/4. План на отм. 6.400 в осях В/2÷В/4.
					Госкомсельхозтехника СССР ГИПРОПРОМСЕЛЬСТРОЙ

Копировал: Несмеянова

Формат 22г

25

7835/4

Гл.конструктор отд.	Морозова			
Гл.спец. ТО	Новольский			
Гл.спец. ТТ	Фрейман			

Инв. № подл. | Подпись и дата

Альбом IV

Типовой проект 705-1-144

План магистралей зануления

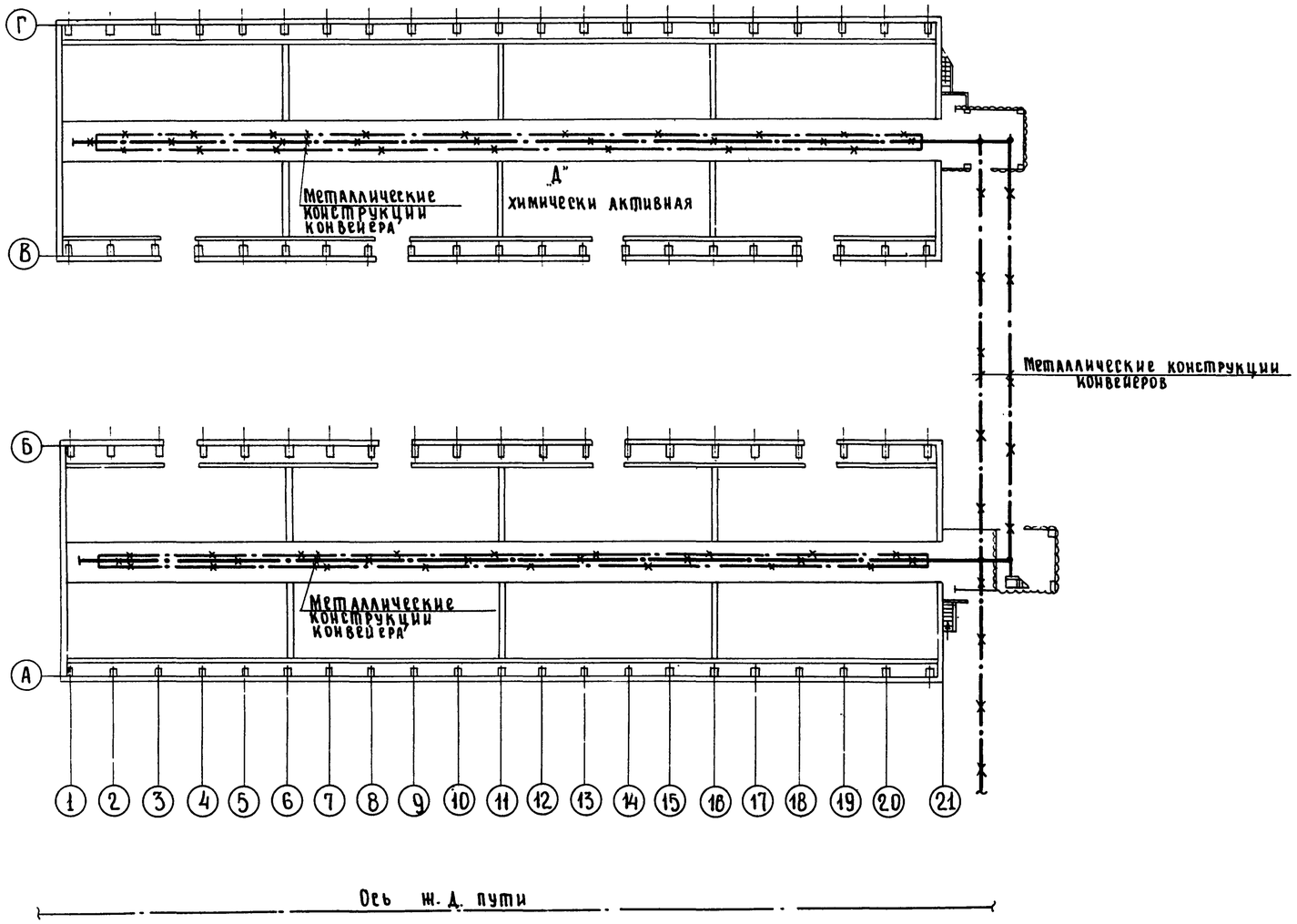

Схема молниезащиты

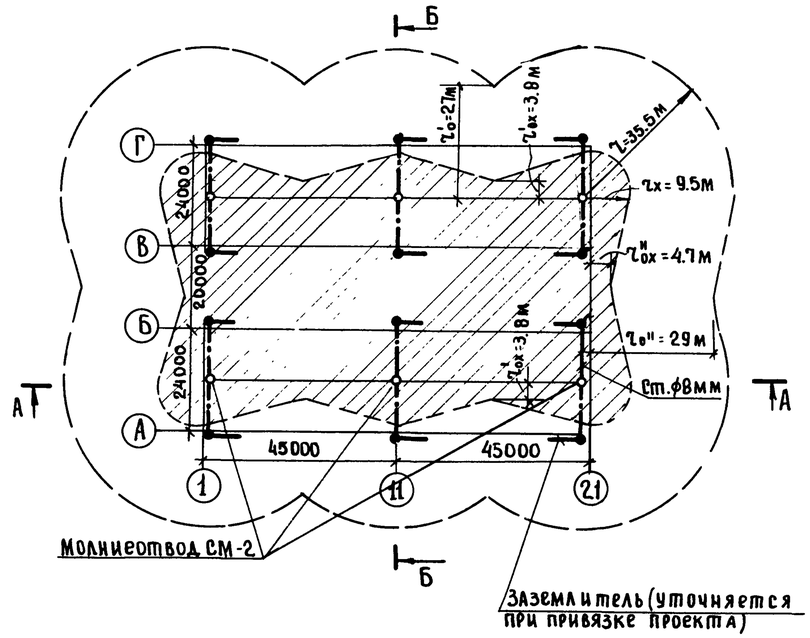

А-А

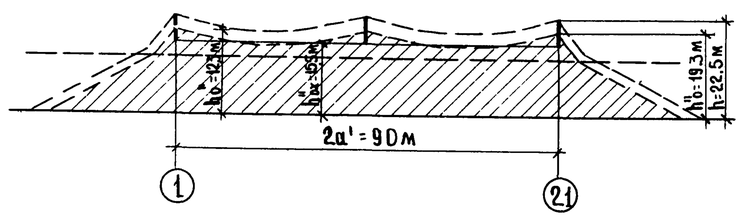

Б-Б

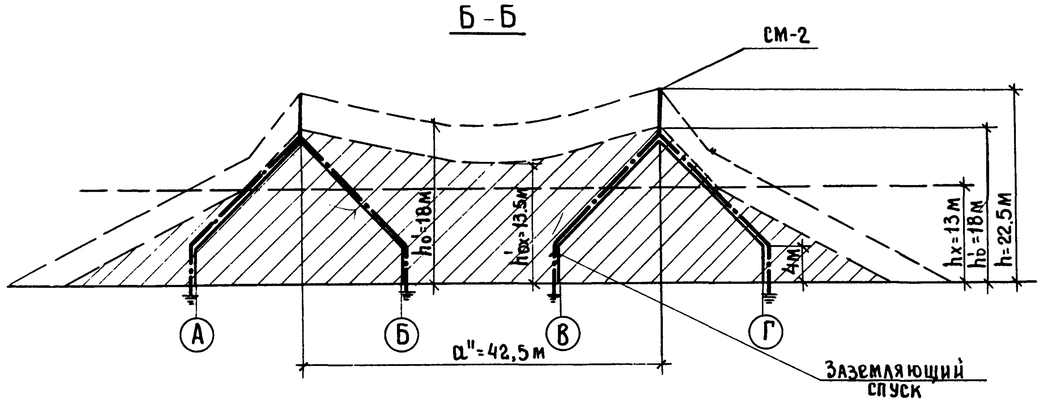

Изм.	Лист	№ докум.	Подпись	Дата	ТП 705-1-144		ЭЛ	
Гл. инж. пр-та		Хахалин		10.79	Прирельсовый склад незатаренных минеральных удобрений емкостью 20000 тонн с применением деревянных клееных конструкций.			
ГИП		Гоголев		10.79				
Нач. отд.		Елистратова		10.79		Лит.	Лист	Листов
Гл. инж. пр.		Пайкин		10.79		ТР	24	
Рук. гр.		Романенко		10.79				
					План магистралей заземления. Схема молниезащиты	Госкомсельхозтехника СССР ГИПРОПРОМСЕЛЬСТРОЙ г. Саратов		

7835/4 26

Инв. № подл. | Подп. и дата

Типовой проект 705-1-144 Альбом IV

План на отм. 0.000

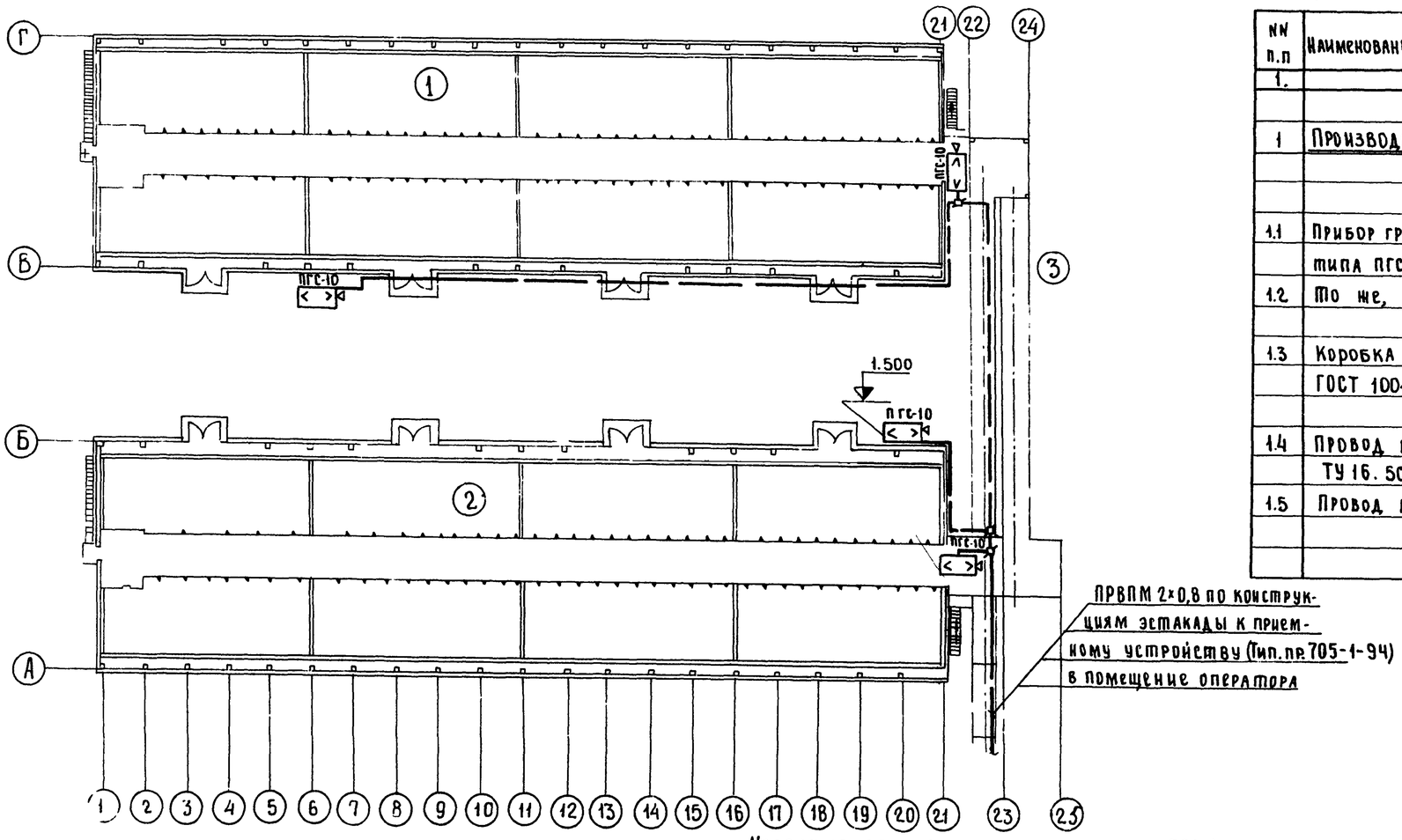

Сводная спецификация устройств связи и сигнализации

NN п.п	Наименование и технические данные	Ед. изм.	Кол.	Примечание
1.	2.	3	4	5
1	Производственная громкоговорящая связь			
1.1	Прибор громкоговорящей связи типа ПГС-10	шт.	4	
1.2	То же, ПГС-0,2	"	1	Устанавливается в помещении оператора
1.3	Коробка ответвительная УК-2П, ГОСТ 10040-75	"	4	
1.4	Провод марки ПРВПМ 2×0,8, ТУ 16.505.755-75	км	0.180	
1.5	Провод марки АПВ 1×4, ГОСТ 6323-71*	"	0.025	

Экспликация помещений

№	Наименование	Категория производства по взрыво- и пожарной опасности
1	Блок №1	Д
2	Блок №2	То же
3	Закрытые транспортерные галереи для складов минеральных удобрений емкостью 20000 тонн	"

Ведомость основных комплектов

Обозначение	Наименование	Примечание
ГТ	Генеральный план и транспорт	
АР	Архитектурно-строительные решения	
КЖ	Конструкции железобетонные	
КМ	Конструкции металлические	
КД	Конструкции деревянные	
ОВ	Вентиляция	
Т	Технологические решения	
ТМ	Технолого-механические решения	
ЭЛ	Электротехнические решения	
СУ	Устройства связи и сигнализации.	

Условные обозначения, не вошедшие в ЕСКД

ПГС-10 — Прибор громкоговорящей связи с указанием типа

Общие указания

В данном разделе предусмотрена производственная громкоговорящая связь.

Для организации производственной громкоговорящей связи в помещении оператора (приемное устройство) и на наружной стене склада устанавливаются аппараты производственной громкоговорящей связи типа ПГС-0,2 и ПГС-10. Аппараты включаются в одну двухпроводную линию проводом ПРВПМ 2×0,8 и работают по системе „говорю-слушаю". Приборы ПГС-0,2 и ПГС-10 заземляются на внутренний контур заземления здания. Питание приборов осуществляется от сети переменного тока напряжением 220 В.

Типовой проект разработан в соответствии с действующими нормами и правилами и предусматривает мероприятия, обеспечивающие взрывную, взрывопожарную и пожарную безопасность при эксплуатации здания.

Главный инженер проекта /Гоголев/

Нач. отд. Елистратова; Гл. спец. Ковальский; Инв. № подл. | Подпись и дата

7835/4 27

Изм.	Лист	№ докум.	Подпись	Дата	ТП 705-1-144 СУ			
Гл. инженер		Хахалин		10.79	Приральсовый склад незатаренных минеральных удобрений емкостью 20000 тонн с применением деревянных клееных конструкций			
ГИП		Гоголев		10.79	Блок складов	Дит.	Лист	Листов
Нач. отд.		Елистратова		10.79		ГР		1
Гл. инж. отд.		Пайкин		10.79				
Гл. спец.		Курицын		10.79	Общие данные. План на отм. 0,000	Госкомсельхозтехника СССР Гипропромсельстрой г. Саратов		
Рук. гр.		Ордиенко		24.10.79				
Инженер		Глухова		24.10.79				
Н. контр.		Ерина		10.79				

Формат	Наименование	Марка листа	№ стр
	Задание заводу-изготовителю		
11	Перечень чертежей	ЭЛ-00-00	28
12В	Щит управления крупноблочный в шкафах		
	ЩСУ Общий вид	ЭЛ-01-00СБ	29
11	Щит управления крупноблочный в шкафах ЩСУ		
	Технические данные электрооборудования	ЭЛ-01-00 1	29
11	Щит управления крупноблочный в шкафах ЩСУ		
	Перечень надписей	ЭЛ-01-00-2	29
12В	Щит управления крупноблочный в шкафах ЩСУ		
	Панель 5. Блок релейный. Общий вид	ЭЛ-01-03СБ	28
11	Щит управления крупноблочный в шкафах ЩСУ		
	Панель 5. Блок релейный. Технические данные		
	электрооборудования	ЭЛ-01-03-1	28
22В	Щит управления крупноблочный в шкафах ЩСУ		
	Панель 1. Схема соединений	ЭЛ-01-00СХ1	30
22В	Щит управления крупноблочный в шкафах ЩСУ		
	Панель 2. Схема соединений	ЭЛ-01-00СХ2	31
22В	Щит управления крупноблочный в шкафах ЩСУ.		
	Панель 3. Схема соединений.	ЭЛ-01-00СХ3	32
22В	Щит управления крупноблочный в шкафах ЩСУ.		
	Панель 4. Схема соединений	ЭЛ-01-00СХ4	33
22В	Щит управления крупноблочный в шкафах ЩСУ.		
	Панель 5. Схема соединений.	ЭЛ-01-03СХ	34
12В	Пульт управления ПУ. Общий вид.	ЭЛ-02-00СБ	35
11	Пульт управления ПУ. Технические данные		
	электрооборудования	ЭЛ-02-00-1	35
11	Пульт управления ПУ. Перечень надписей	ЭЛ-02-00-2	35
22Г	Пульт управления ПУ. Схема соединений.	ЭЛ-02-00СХ	36

7835/4

ТП-705-1-144 - ЭЛ-00-00

Изм	Лист	Н докум.	Подпись	Дата				
Разраб.		Абрамова		20.X.79	Задание заводу-изготовителю	Лит	Лист	Листов
Проверил		Родионова		28.X.79	Перечень чертежей	Тр		1
						Госкомсельхозтехника СССР ГИПРОПРОМСЕЛЬСТРОЙ г. Саратов		
Н. контр.		Есина		30.X.79				

Копировал: Савина Формат 11

Альбом IV

Типовой проект 705-1-144

Поз.	Панель	Обозн. по схеме	Наименование	Кол.	Тип	Номин. данные цепей: Главной Ув	Главной Эл	Упр Ув	Данные по заказу и дополнительные технические данные	Примеч
1		1РП, 3РП, 2РП1(2); РКС, 2(3)РКС	Реле промежуточное	7	РМЕ-111			~220	53+2р	
2		1РКС, 3РКС 2РКС, 2РКС	Реле скорости	3	РС-67			~220		

7835/4

ТП-705-1-144 - ЭЛ-01-03-1

Изм	Лист	Н докум.	Подпись	Дата				
Разраб.		Абрамова		20.X.79	Задание заводу-изготовителю Щит управления крупноблочный в шкафах ЩСУ. Панель 5 Блок релейный. Технические данные электрооборудования.	Лит	Лист	Листов
Проверил		Родионова		28.X.79		Тр		1
						Госкомсельхозтехника СССР ГИПРОПРОМСЕЛЬСТРОЙ г. Саратов		
Н. контр.		Есина		30.X.79				

Копировал: Савина Формат 11

Инв. № подл.	Подпись и дата	Взам. инв. №	Инв. № дубл.	Подпись и дата

Типовой проект 705-1-144 Альбом IV

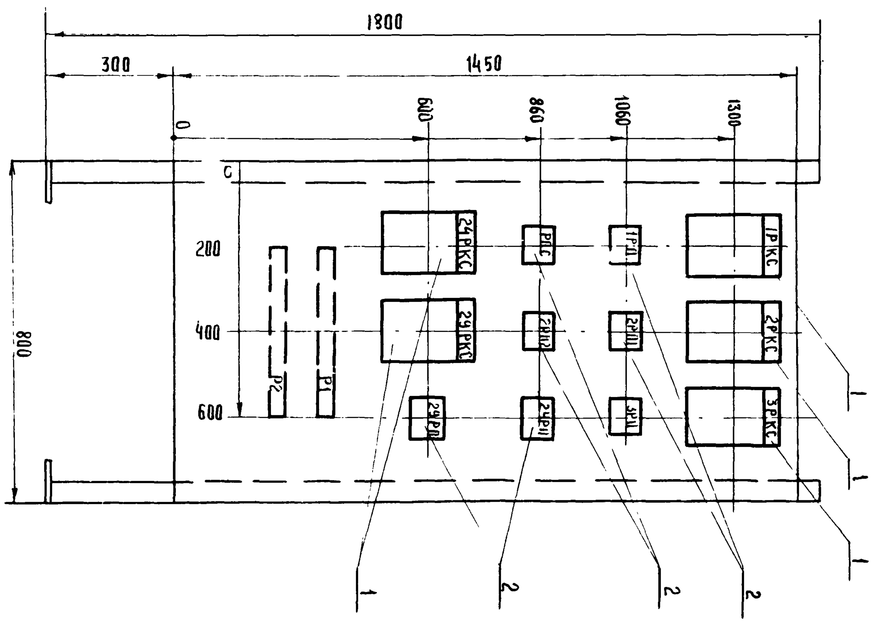

7835/4 28

ТП-705-1-144 - ЭЛ-01-03СБ

Изм	Лист	Н докум.	Подпись	Дата		Лит	Масса	Масштаб
Разраб.		Абрамова		20.X.79	Задание заводу-изготовителю. Щит управления крупноблочный в шкафах ЩСУ. Панель 5. Блок релейный. Общий вид.	Тр	–	1:10
Проверил		Родионова		28.X.79		Лист	Листов 1	
Гл. спец.		Игин		29.10.79		Госкомсельхозтехника СССР ГИПРОПРОМСЕЛЬСТРОЙ		
Гл. инж. отд.		Лукин		10.79				
Нач. отд.		Елистратова		10.79				
ГИП		Гольдберг		10.79				

Копировал: Савина Формат 11

Альбом IV

Типовой проект 705-1-144

ЭЛ-01-03СБ

Поз.	Панель	Обозн. по схеме	Наименование	Кол	Тип	Номинальные данные цепей: Главной U, В	Главной I, А	Упр. U, В	Данные по заказу и дополнительные технические данные	Примечание
1	1		Блок управления	1	БУ8014-63А3	~380			Расцепители комбинированные 1А-25А 2А 4А-40А 3А-2А	
2	1		Блок управления	1	БУ8014-23Б3	~380			Расцепители комбинированные 21А А-40А 5А, 7А-20А 6А, 22А-2А	
3	24		Блок управления	2	БУ8006-13Б0	~380			Расцепители комбинированные 8А...11А 14А...17А-4А 2А 18А-8А 13А, 19А-6,4А	
4	2 4		Блок управления	2	БУ5144-13Д3Б	~380	29,5	~380	Расцепитель комбинированный А-40А нагревательный элемент 30А	Привод 1, 29
5	1 3		Блок управления	2	БУ5447-03Т3Ж	~380	1,7	~380	Расцепители комбинированные А-1, А-2-4А нагревательный элемент-2А	Привод 4,6,25,26
6	2		Блок управления	1	БУ5444-13Г3А	380	6А	~380	Расцепители комбинированные А-10А. нагревательный элемент-6,3	Привод 2
7	3		Блок управления	1	БУ5144-13Д3В	380	40А	~380	Расцепитель комбинированный 50А нагревательный элемент-40А	Привод 3
8	2 4		Блок управления	3	БУ5144-13Г3В	~380	22А	~380	Расцепитель комбинированный 40А нагревательный элемент-25А	Привод 15,45,24
9	1		Вольтметр	1	Э377				Шкала 0...500В	Для непосредственного включения

7835/4

Изм.	Лист	№ докум.	Подпись	Дата	ЭЛ-01-00-1 ТП 705-1-144			
Разраб.		Абрамова		15.X.79	Задание заводу-изготовителю щит управления крупноблочный в шкафах ЩСУ. Технические данные электрооборудования.	Лит.	Лист	Листов
Проверил		Родионова		24.X.79		Тр		1
Н. контр.		Есина		25.X.79		Госкомсельхозтехника СССР Гипропромсельстрой г. Саратов		

Копировал: Несмеянова, Формат 11

Типовой проект 705-1-144 Альбом IV

Панель	Надпись	Обозн. по схеме	Место надписи	Текст надписи	Примечание
1	1	1А	Табличка	Ввод ~ 380В	
	2	2А	"	МВС-4. Конвейеры ТК-11А	
	3	3А	"	Аварийное освещение	
	4	4А	"	Рабочее освещение	
	5	5А	"	МВС-4	
	6	6А	"	Цепи ПТС	
	7	7А	"	Конвейеры ТК-11А, КАП-80	
	24	А	"	Резерв	
2	8	8А	"	Вентиляторы 16,17	
	9	9А	"	Вентиляторы 18,19	
	10	10А	"	Вентиляторы 20,21	
	11	11А	"	Вентиляторы 22,23	
	12	12А	"	Вибраторы 7,8	
	13	13А	"	Тележка 5	
4	14	14А	"	Вентиляторы 31,32	
	15	15А	"	Вентиляторы 33,34	
	16	16А	"	Вентиляторы 35,36	
	17	17А	"	Вентиляторы 37,38	
	18	18А	"	Вибраторы 27,28	
	19	10А	"	Тележка 30	

7835/4

Изм.	Лист	№ докум.	Подпись	Дата	ЭЛ-01-00-2 ТП 705-1-144			
Разраб.		Абрамова		15.X.79	Задание заводу-изготовителю щит управления крупноблочный в шкафах ЩСУ. Перечень надписей	Лит.	Лист	Листов
Проверил		Родионова		24.X.79		Тр.		1
Н. контр.		Есина		25.X.79		Госкомсельхозтехника СССР Гипропромсельстрой г. Саратов		

Копировал: Несмеянова, Формат 11

Альбом IV

Типовой проект 705-1-144

Вид спереди двери не показаны

Номер секции

Надписи на передней стенке двери шкафов (номера линий монтажа)

Надписи на передней стенке двери шкафов (номера линий монтажа низмов)

Схемы соединений принципиальные схемы приводов

Вид сверху м 1:50

Шины силовые ~380В, 180А

Дверь шкафа панели вид спереди

1. Щит двухстороннего обслуживания
2. Технические данные электрооборудования - ЭЛ-01-00-1
3. Перечень надписей - ЭЛ-01-00-2.

Изм.	Лист	№ докум.	Подпись	Дата	ЭЛ-01-00 СБ ТП 705-1-144			
Разраб.		Абрамова		15.X.79	Задание заводу изготовителю щит управления крупноблочный в шкафах ЩСУ общий вид.	Лит.	Лист	Листов
Проверил		Родионова		24.X.79		Тр	—	—
Н. контр.		Есина		25.X.79		Госкомсельхозтехника СССР Гипропромсельстрой		

7835/4 29

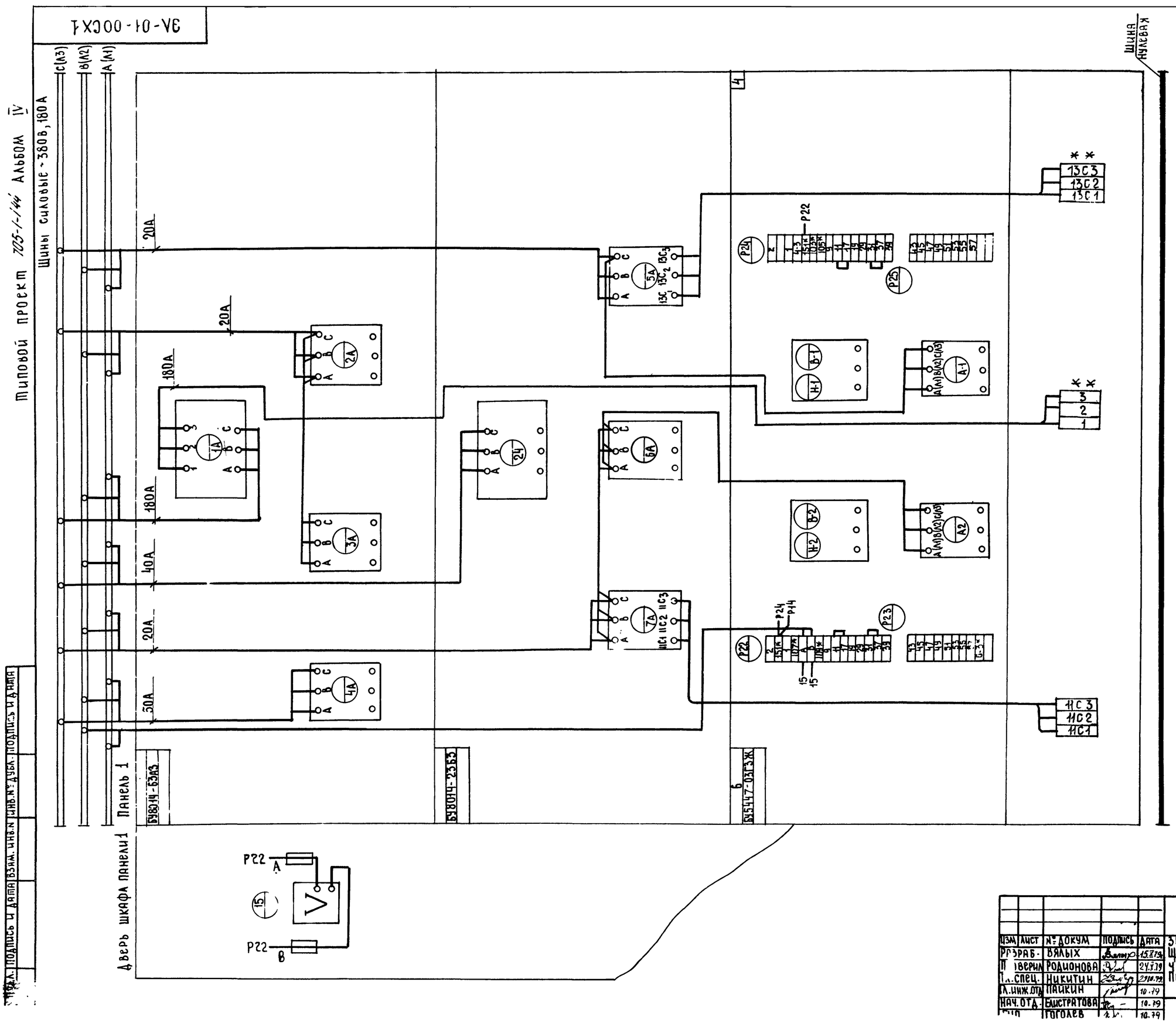

Изм.	Лист	№ докум.	Подпись	Дата	Задание заводу-изготовителю	Лит.	Масса	Масштаб
Разраб.		Вялых		15.7.79	Щит управления крупноблочный в шкафах ЩСУ. Панель 1. Схема соединений	ТР	—	—
Проверил		Родионова		24.7.79		Лист	Листов 1	
Гл. спец.		Никитин		29.10.79		Госкомсельхозтехника СССР Гипропромсельстрой		
Гл. инж. отд.		Пайкин		10.79				
Нач. отд.		Елистратова		10.79				
		Гоголев		10.79				

ЭЛ-01-00СХ1

ТП 705-1-144

7835/4 30

Инв. № подл. | Подпись и дата | Взам. инв. № | Инв. № дубл. | Подпись и дата

Типовой проект 705-1-144 Альбом IV

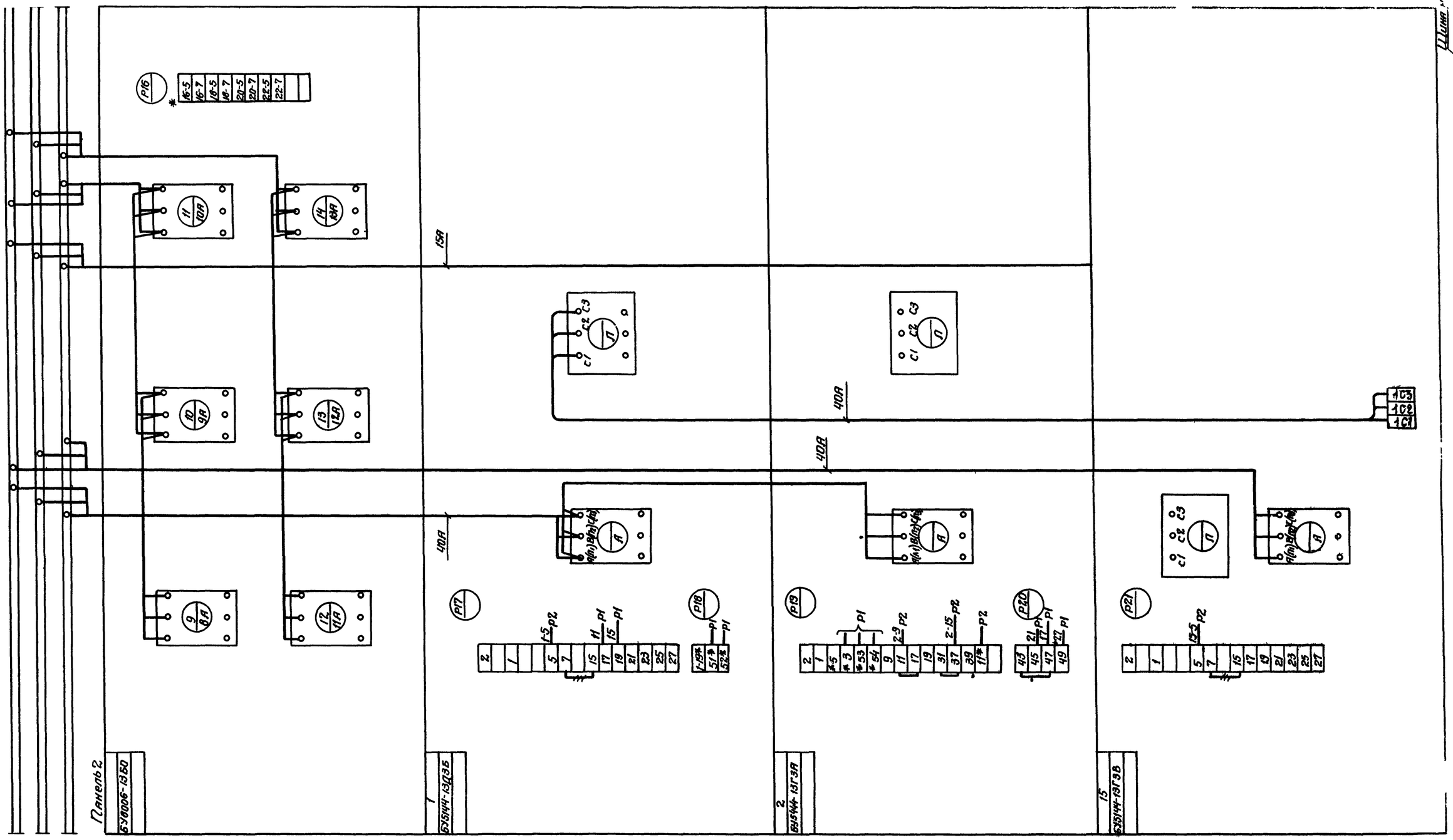

7835/4 31

					ЭЛ-01-00 Сх2	ТП705-1-144		
Изм.	Лист	N докум.	Подпись	Дата	Задание заводу-изготовителю Щит управления крупноволокнистый в шкафах ЩСУ. Панель 2. Схема соединений.	Лит.	Масса	Масштаб
Разраб.		Валых		15.X.79		ТР	—	—
Проверил		Родионова		19.X.79		Лист	Листов 1	
Гл.спец.		Никитин		29.10.79		Госкомсельхозтехника СССР ГИПРОПРОМСЕЛЬСТРОЙ		
Гл.инж.отд.		Чайкин		10.79				
Нач. отд.		Листратова		10.79				
ГИП		Логанов		10.79				
Н.контр.		Елина		10.79				

Инв. N подл. | Подпись и дата | Взам. инв. N | Инв. N дубл. | Подпись и дата

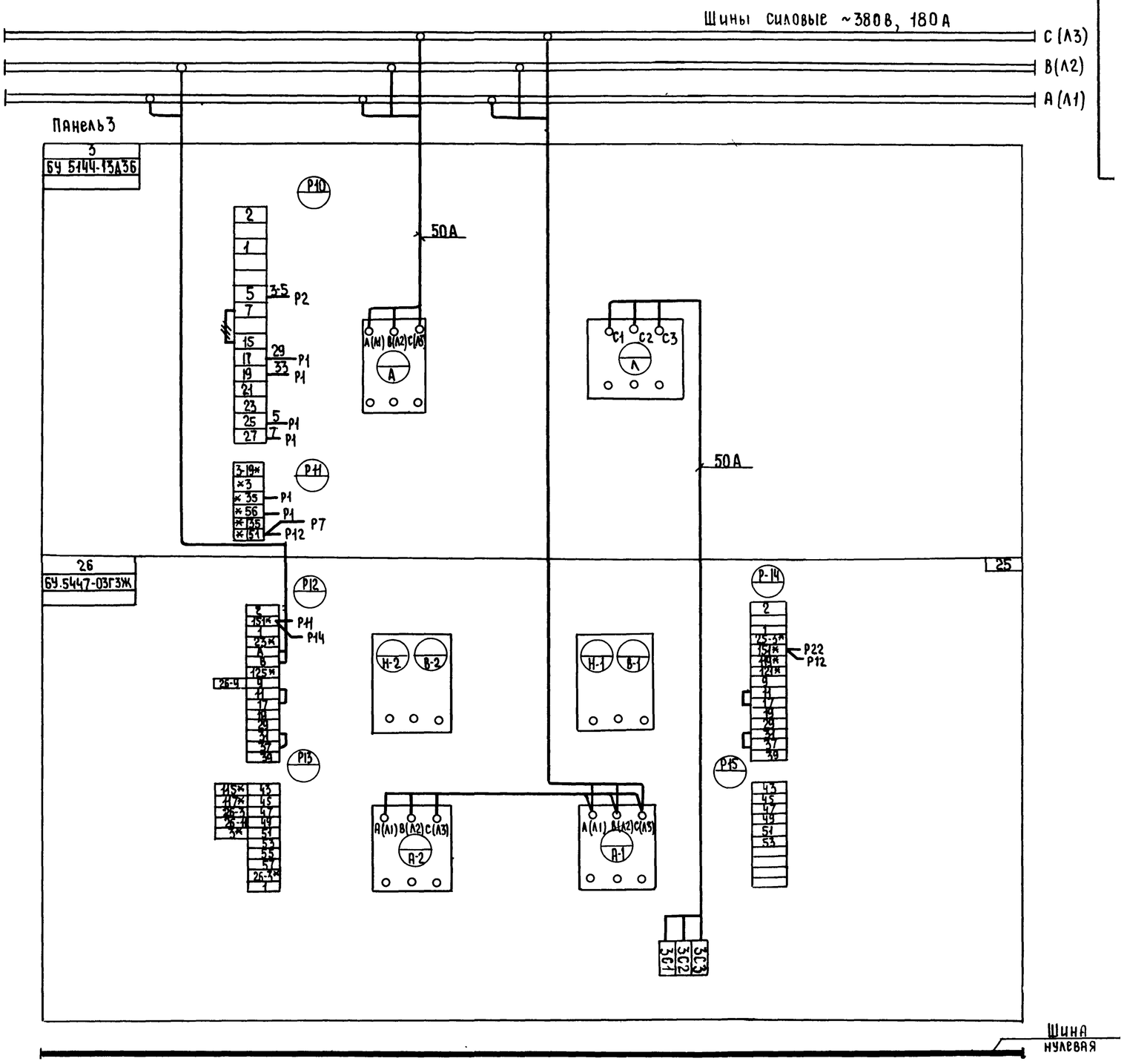

Изм.	Лист	№ докум.	Подпись	Дата	3.901-10 ЭС						
Разраб.	Вялых			15.12.79	Задание заводу-изготовителю щита управления крупнокалибровочным в шкафах ЩСУ		Лит.	Масса	Масштаб		
Проверил	Родионова			24.12.79			ТР	—	—		
Гл. спец.	Никитин			22.10.79	Панель 3. Схема соединений		Лист	Листов 1			
Н. инж. отд.	Пачкин			10.79			Госкомсельхозтехника СССР				
Нач. отд.	Екатеринова			10.79							
Гип	Готовцев			10.79			Гипросельмаш				

7835/4 32

ТП 705-1-144

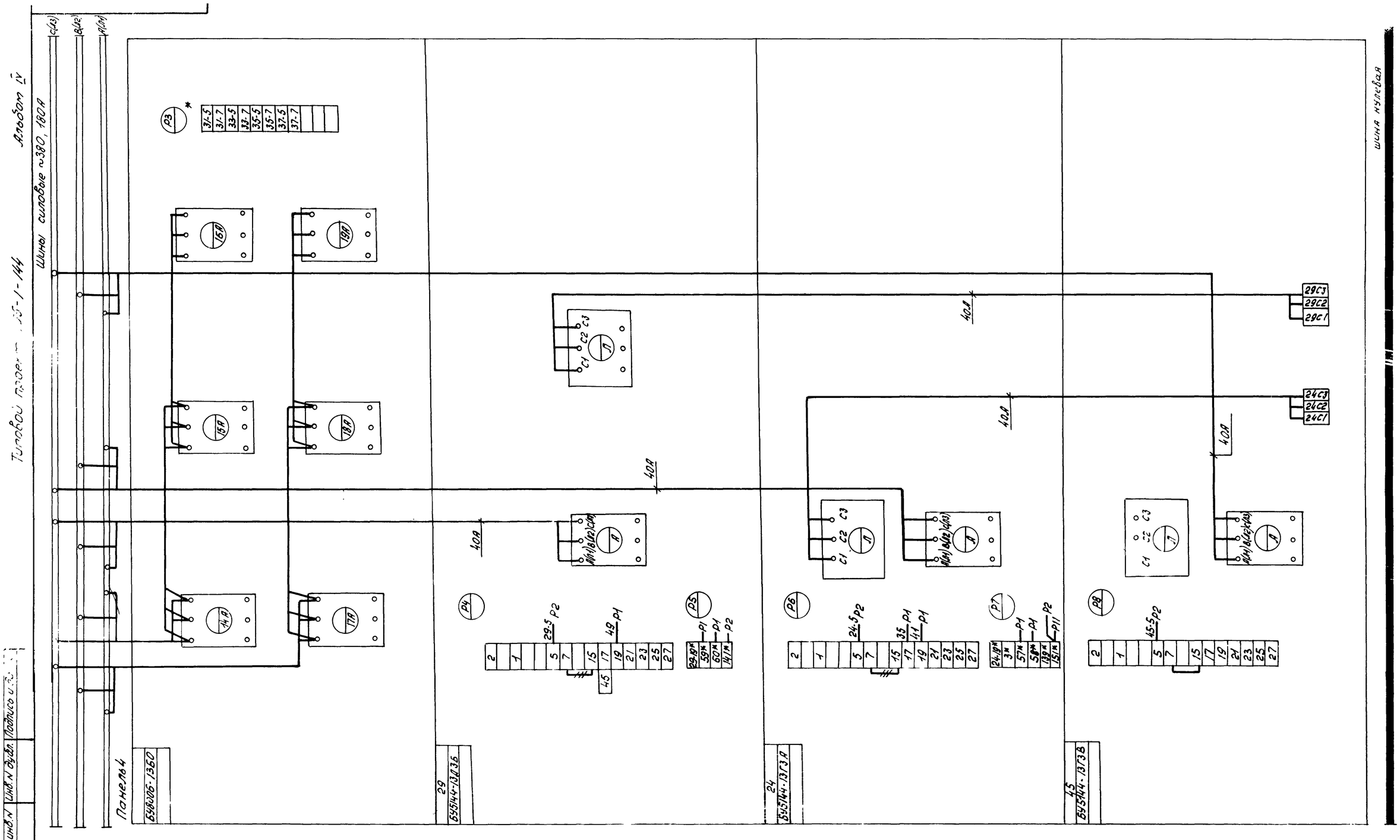

7835/4 33

					ЭЛ-01-00СХ4 ТП 705-1-144			
Изм.	Лист	N докум.	Подпись	Дата	Задание заводу-изготовителю Щит управления крупноблочный В шкафах ЩСУ Панель 4. Схема соединений	Лит.	Масса	Масштаб
Разраб.		Вялых				ТР	—	—
Проверил		Родионова				Лист	Листов 1	
Гл. спец.		Н[illegible]штин				Госкомсельхозтехника СССР ГИПРОПРОМСЕЛЬСТРОЙ г. Саратов		
Главн. спец.		[illegible]кин						
Нач. отд.		Елистратова						
ГИП		Рогалев						
Н. контр.		Есина						

Инв. N подл. | Подпись и дата | Взам. инв. N | Инв. N дубл. | Подпись и дата

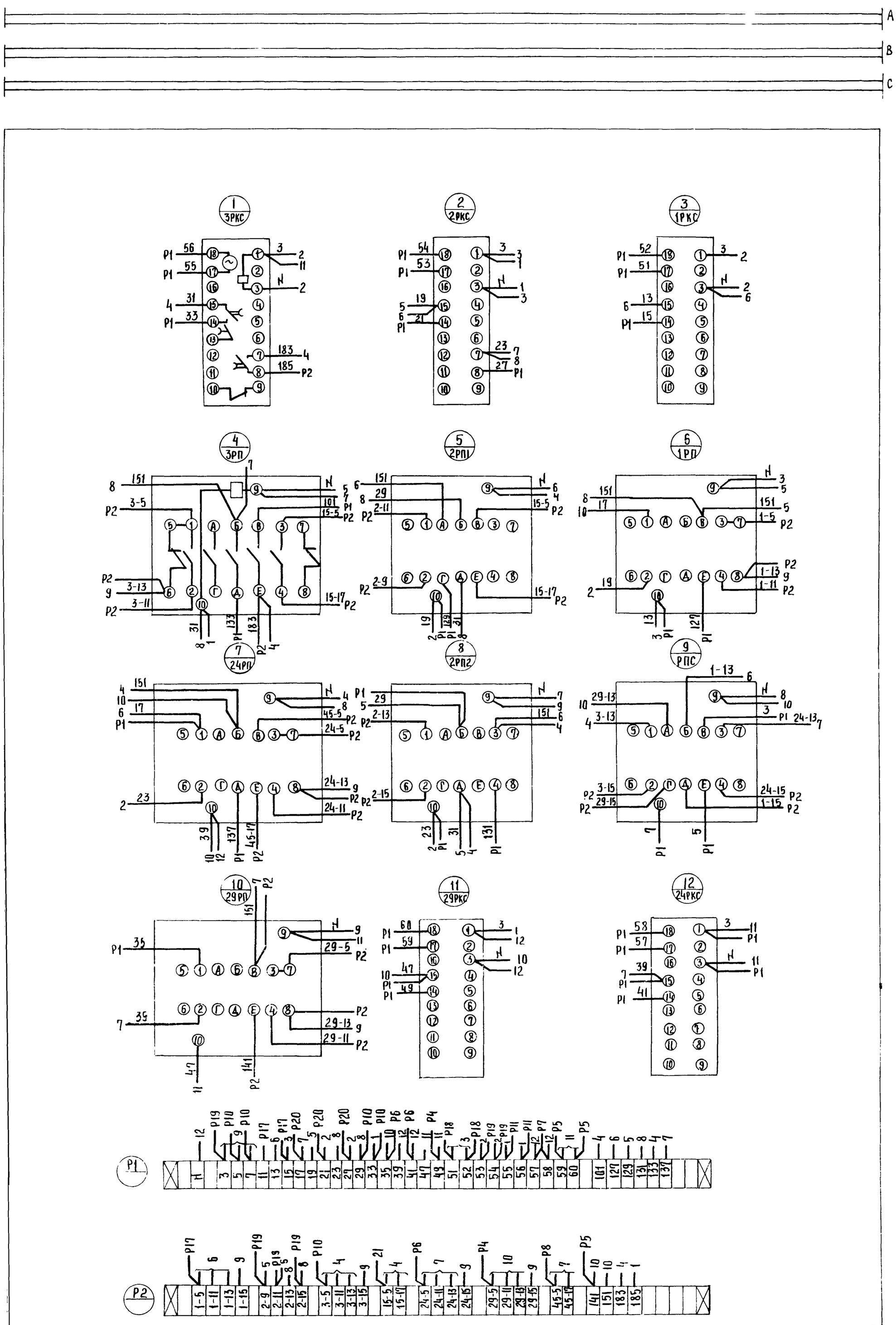

7835

Изм.	Лист	№ докум.	Подпись	Дата	ЭЛ-01-03СХ ТП 705-1-144		
Разраб.		Абрамова		15.X.79	Задание заводу-изготовителю. Щит управления крупноблочный в шкафах ЩСУ. Панель 5. Схема соединений.	Лит.	Масса	Масш.
Проверил		Родионова		19.X.79		ТР	—	—
Гл. спец.		Никитин		12.10.79		Лист	Листов	
Гл. инж. отд.		Пайкин		10.79		Госкомсельхозтехника СССР ГИПРОПРОМСЕЛЬСТРОЙ г. Саратов		
Нач. отд.		Елистратова		10.X.79				
ГИП		Гоголев		10.X.79				
Н. контр.		Есина		10.X.79				

Копировал Савина Формат А4

Типовой проект 705-1-144 Альбом IV

Поз.	Панель	Обозн. по схеме	Наименование	Кол.	Тип	Номин. данные цепей: Главной V, В	Главной J, А	Упр. V, В	Данные по заказу и дополнительные технические данные	Примечание
1		КПУ	Переключатель универсальный	1	УП5312-А86				Рукоятка реверсивная, надпись №29	
2		КУ		1	УП5311-С23				То же, надпись №41	
3		15НУ 45НУ		2	УП5312-С71				То же, надпись №24	
4		1,2,3НУ 24НУ 29НУ		5	УП5312-С71				То же надпись №24	
5		НУТ		1	УП5316-Ф528				То же,	
6		4,6; 25, 26КВ 4,6,25,26 16, 18,20, 22, 31,33, 37КП	Кнопка управления	16	КЕ-011-У3				исп 1	
7		КПС		1	КЕ-011-У3				исп. 2	
8		КСС; 4,6 25,26, 16, 18,20, 22, 31,33, 35,37КС		13	КЕ-011-У3				исп. 3	
9		ЛКН; 4,6, 25,26Л1; 4,6, 25, 26Л2, 1ЛС 2ЛС1,2ЛС2, 3ЛС 29ЛС, 29ЛС, 45ЛС, 15ЛС	Лампа сигнальная	17	СС-3				линза зеленая	
10		1ЛВУ... ...17ЛВУ 24ЛНМ, 3ЛНМ		6	СС-3				линза красная	

7835/4

Изм.	Лист	N докум.	Подпись	Дата	ЭЛ-02-00-1	ТП 705-1-144
Разраб.		Янкина		15.X.79	Задание заводу-изготовителю. Пульт управления ПУ. Технические данные электрооборудования.	Лит. / Лист / Листов: Т.Р. / / 1
Проверил		Родионова		21.X.79		Госкомсельхозтехника СССР ГИПРОПРОМСЕЛЬСТРОЙ г. Саратов
Н.контр.		Есина		30.X.79		

Копировал: Коля Кожевникова Формат 11

Типовой проект 705-1-144 Альбом IV

Панель	Надпись	Обозн. по схеме	Место надписи	Текст надписи
	1	3НУ,3ЛС	Табличка	Конвейер 3
	2	3НУ,2ЛС	"	Конвейер 2
	3	2ЛС1	"	Вперед
	4	2ЛС2	"	Назад
	5	1НУ,1ЛС	"	Конвейер 1
	6	16КП,КС	"	16,17 - Вентиляторы
	7	18КП,КС	"	18,19 - Вентиляторы
	8	20КП,КС	"	20,21 - Вентиляторы
	9	22КП,КС	"	22,23 - Вентиляторы
	10	4КС	"	Шибер 4
	11	4КВ,4Л2	"	Выдача 1
	12	4КП,4Л1	"	На конвейер 24
	13	24НУ,24ЛС	"	Конвейер 24
	14	6КС	"	Шибер 6
	15	6КВ,6Л1	"	Бункер 1
	16	6КП,6Л2	"	Бункер 2
	17	1ЛВУ	"	Бункер 1, верхний уровень
	18	2ЛВУ	"	Бункер 2, верхний уровень
	19	15НУ,15ЛС	"	АТУ-1
	20	25КС	"	Шибер 25
	21	25КВ,25Л1	"	Выдача 2
	22	25КП,25Л2	"	Блок складов 2
	23	45НУ,45ЛС	"	АТУ-2
	24	26КС	"	Шибер 26
	25	26КВ,26Л1	"	Бункер 3
	26	26КП,26Л2	"	Бункер 4
	27	29НУ,29ЛС	"	Конвейер 29
	28	3ЛВУ	"	Бункер 3, верхний уровень
	29	4ЛВУ	"	Бункер 4, верхний уровень
	30	КПУ	"	Ключ пуска участка
	31	КУ	"	Сигнализация
	32	КСС, КПС	"	Предпусковая сигнализация
	33	31КП,КС	"	31,32 - Вентиляторы
	34	33КП,КС	"	33,34 - Вентиляторы
	35	35КП,КС	"	35,36 - Вентиляторы
	36	37КП,КС	"	37,38 - Вентиляторы
	37	3ЛНМ,24ЛНМ	"	Материала нет
	38	НУТ	"	Избиратель управления тракта
	39	ЛКН	"	Контроль напряжения

7835/4

Изм.	Лист	N докум.	Подпись	Дата	ЭЛ-02-00-2	ТП 705-1-14
Разраб.		Янкина		15.X.79	Задание заводу-изготовителю. Пульт управления ПУ. Перечень надписей.	Лит. / Лист: Т.Р. /
Проверил		Родионова		21.X.79		Госкомсельхозтехника ГИПРОПРОМСЕЛЬ г. Саратов
Н.контр.		Есина		30.X.79		

Копировал: Коля Кожевникова Формат 11

Типовой проект 705-1-144 Альбом III

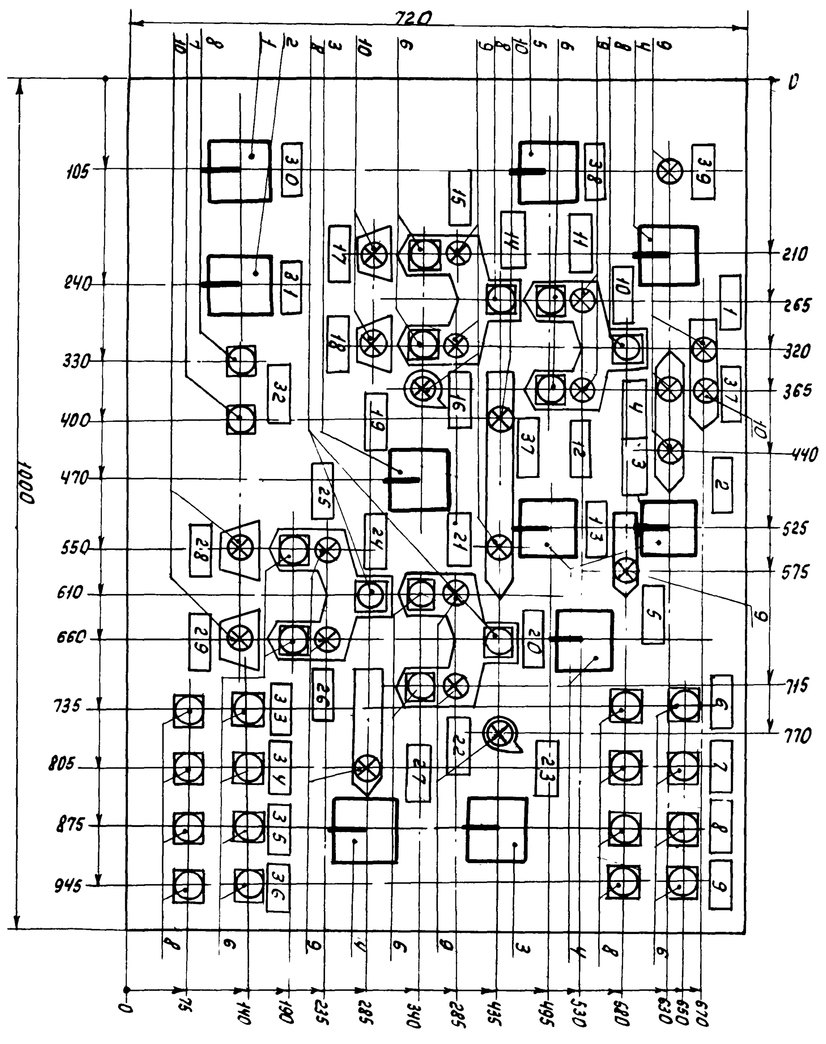

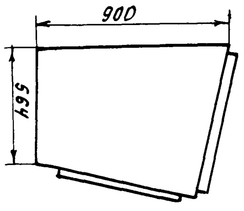

Вид сбоку
М 1:20

1. Пульт типа ПУ3052710
2. Технические данные электрооборудования ЭЛ-02-00-1.
3. Перечень надписей - ЭЛ-02-00-2
4. Схема соединений ЭЛ-02-00СХ.

Изм.	Лист	N докум.	Подпись	Дата	ЭЛ-02-00СБ	ТП 705-1-144
Разраб.		Янкина		15.X.79	Задание заводу-изготовителю. Пульт управления ПУ. Общий вид.	Лит. / Масса / Масштаб: ТР / / 1:5
Проверил		Родионова		21.X.79		Лист / Листов: 1 / 1
Гл.спец.		Якитин		10.79		Госкомсельхозтехника ГИПРОПРОМСЕЛЬСТРОЙ г. Саратов
Пункт. отд.		Сикин		10.79		
Нач. отд.		Сидорова		10.79		
Гл.т.		Голова		10.79		
Н.контр.		Есина		10.79		

7835/4 35

Инв. N подл.	Подпись и дата	Взам. инв. N	Инв. N дубл.	Подпись и дата

Вид со стороны монтажа
Крышка пульта подъема

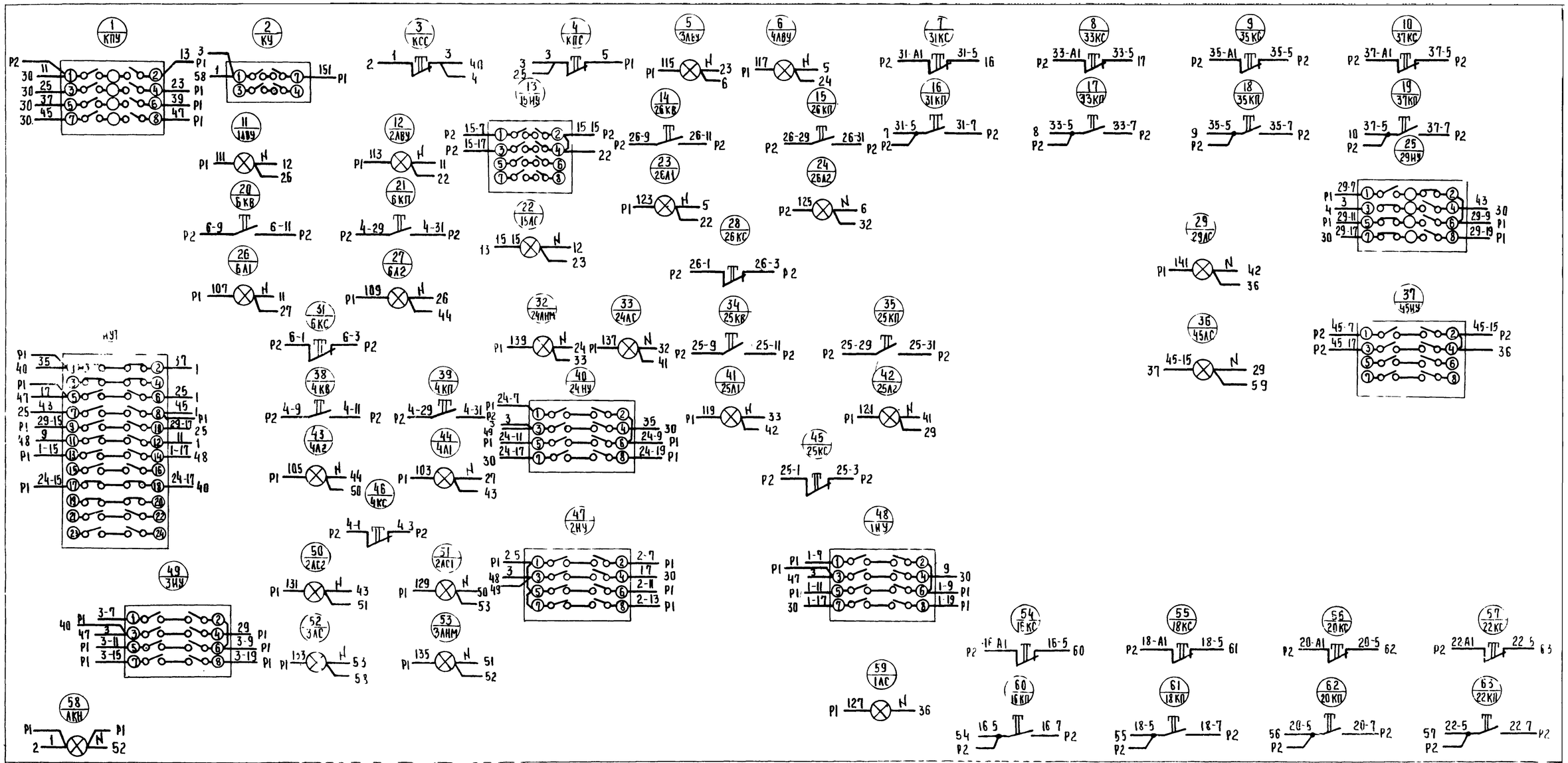

Вид спереди
Дверь не показана

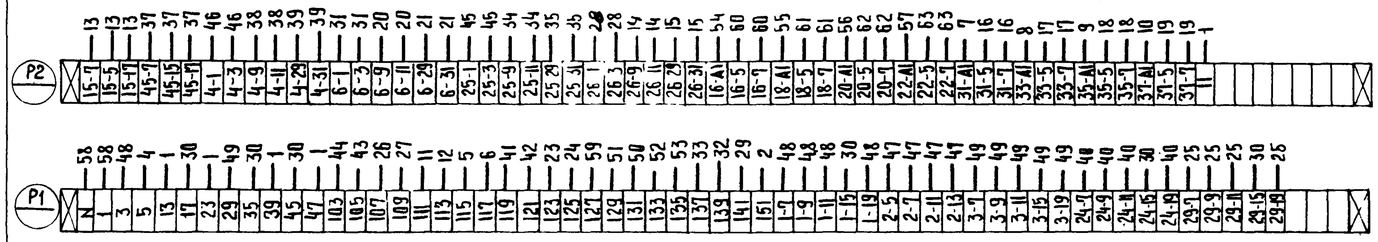

7835/4 (36)

Изм.	Лист	№ докум.	Подпись	Дата	ТП-705-1-144 - ЭЛ 02 ОВСХ
Разраб.		Янкина		15.V.79	Задание заводу-изготовителю. Пульт управления ПУ. Схема соединений
Проверил		Родионова		24.5.79	
Гл. спец.		Кирчин		29.10.79	
Гл. инж. отд.		Пазин		10.79	
Нач. отд.		Елистратова		10.79	
ГИП		Гоголев		10.79	

Лит.	Масса	Масштаб
Тр	-	-

Лист | Листов 1

Госкомсельхозтехника СССР
Гипропромсельстрой

Альбом
Типовой проект 705-1-144
Инв. № подл. | Подпись и дата | Взам. инв. № | Инв. № дубл. | Подпись и дата