ТИПОВОИ ПРОЕКТ

705-1-144

ПРИРЕЛЬСОВЫЙ СКЛАД НЕЗАТАРЕННЫХ МИНЕРАЛЬНЫХ УДОБРЕНИЙ ЕМКОСТЬЮ 20000 ТОНН С ПРИМЕНЕНИЕМ ДЕРЕВЯННЫХ КЛЕЕНЫХ КОНСТРУКЦИЙ

АЛЬБОМ III

Архитектурно-строительные чертежи.
Чертежи по вентиляции.

7835/3 Ц 3-72

КФЦИИПИ инв№ 7835/3

ЦЕНТРАЛЬНЫЙ ИНСТИТУТ ТИПОВОГО ПРОЕКТИРОВАНИЯ
ГОССТРОЯ СССР
КИЕВСКИЙ ФИЛИАЛ
г Киев-57, ул Эжена Потье, № 12
697
Заказ № 4003 инв № 7835/3 тираж 150
Сдано в печать 20/7 1981 г. цена 3-72

ТИПОВОЙ ПРОЕКТ

705-1-144

ПРИРЕЛЬСОВЫЙ СКЛАД НЕЗАТАРЕННЫХ МИНЕРАЛЬНЫХ УДОБРЕНИЙ ЕМКОСТЬЮ 20000 ТОНН С ПРИМЕНЕНИЕМ ДЕРЕВЯННЫХ КЛЕЕНЫХ КОНСТРУКЦИЙ

АЛЬБОМ III

СОСТАВ ПРОЕКТА:

Альбом I – Пояснительная записка. Технологические чертежи.
Альбом II – Технолого - механические чертежи.
Альбом III – Архитектурно - строительные чертежи. Чертежи по вентиляции.
Альбом IV – Электротехнические чертежи. Чертежи по связи и сигнализации. Чертежи задания заводу – изготовителю.
Альбом V – Сметы.
Альбом VI – Заказные спецификации.

ПРИМЕНЕННЫЕ ТИПОВЫЕ ПРОЕКТЫ:

Типовой проект № 705-1-94 „Приемное устройство для выгрузки сухих незатаренных минеральных удобрений с фронтом на два железнодорожных вагона."
(Распространяет ЦИТП, 125878 ГСП, Москва А-445, ул. Смольная, 22)

Типовой проект № 705-7-1 „Закрытые транспортерные галереи для складов минеральных удобрений емкостью 5,10,15,20 тыс. тонн."
(Распространяет ЦИТП, Киевский филиал, 252057, Киев 57, Жена Патье 12)

Разработан:
проектным институтом
„Гипропромсельстрой"
Главный инженер института /Хахалин/
Главный инженер проекта /Гоголев/

Утвержден и введен в действие:
Госкомсельхозтехника СССР
Протокол № 82 от 28.09 1979 г.

КФЦИТП инв № 7835/3

Альбом III

Типовой проект 705-1-144

	Лист	Наименование	Стр.
1	2	3	4
22г	СА-1	Содержание альбома	2
		Архитектурно-строительные решения	
22г	АР-1-3	Общие данные.	3÷5
22г	АР-4	Компоновочная схема склада	6
22г	АР-5	План на отм. 0.000. Разрез 1-1.	7
22г	АР-6	Фасады 1-21, 21-1, А-Б, В-Г, Б-А, Г-В	8
	АР-7	Разрез 2-2. Узлы 1÷6.	9
22г	АР-8	Узлы 7÷11.	10
22г	АР-9	Планы кровли, полов. Лестница ЛМ1.	11
		Конструкции железобетонные	
22г	КЖ-1	Общие данные.	12
22г	КЖ-2	Маркировочная схема фундаментов.	13
22г	КЖ-3	Фундаменты ФМ1÷ФМ5.	14
22г	КЖ-4	Фундамент ФМ6.	15
22г	КЖ-5	Сечения по фундаменту ФМ6.	16
22г	КЖ-6	Маркировочная схема стоек подпорно-	
		разделительных стенок.	17
22г	КЖ-7	Маркировочная схема подпорно-разде-	
		лительных стенок.	18

1	2	3	4
22г	КЖ-8	Узлы 1÷10.	19
22г	КЖ-9	Закладные изделия МН1÷МН5	20
		Конструкции деревянные	
22г	КД1-2	Общие данные	21÷22
22г	КД-3	Маркировочная схема каркаса. Разрез 1-1.	23
22г	КД-4	Разрезы 2-2 и 3-3 Сечение а-а Узлы каркаса 1÷5	24
22г	КД-5	Узлы каркаса 6÷14.	25
22г	КД-6	Узлы каркаса 15÷20.	26
22г	КД-7	Маркировочные схемы прогонов и стоек	27
22г	КД-8	Маркировочные схемы прогонов и стоек	
		торцовых фахверков. Разрез 1-1. Узлы 1÷4	28
22г	КД-9	Узлы прогонов и стоек 5÷13.	29
22г	КД-10	Узлы прогонов и стоек 14÷22.	30
22г	КД-11	Узлы прогонов и стоек 23÷31.	31
22г	КД-12	Узлы прогонов и стоек 32÷35.	32
22г	КД-13	Маркировочная схема транспортерной галереи	
		на отм. 11.200. Разрез 1-1. Узлы 1÷5.	33
22г	КД-14	Узлы 6÷13 к маркировочной схеме транспортер-	
		ной галереи на отм. 11 200.	34

1	2	3	4
22г	КД-15	Заготовительные деревянные клееные изделия для	
		маркировочной схемы каркаса.	35
22г	КД-16	Заготовительные деревянные клееные изделия для	
		маркировочных схем прогонов и стоек.	36
22г	КД-17	Заготовительные деревянные клееные изделия	
		для маркировочной схемы транспортерной гале-	
		реи на отм. 11 200	37
22г	КД-18	Заготовительные стальные изделия для	
		маркировочной схемы каркаса.	38
22г	КД-19	Заготовительные стальные изделия для марки-	
		ровочной схемы каркаса.	39
22г	КД-20	Заготовительные стальные изделия для марки-	
		ровочной схемы каркаса.	40
22г	КД-21	Заготовительные стальные изделия для марки-	
		ровочных схем прогонов и стоек	41
22г	КД-22	Заготовительные стальные изделия для марки-	
		ровочных схем прогонов и стоек.	42
22г	КД-23	Заготовительные стальные изделия для марки-	
		ровочной схемы транспортерной галереи	
		на отм. 11. 200.	43
22г	КД-24	Заготовительные стальные изделия для марки-	
		ровочной схемы транспортерной галереи	
		на отм. 11. 200.	44
		Решения по вентиляции	
22г	ОВ-1	Общие данные	45
22г	ОВ-2	План блоков 1 и 2	46
22г	ОВ-3	Характеристика вент. систем. Сводная спецификация	47
		систем вентиляции [illegible] Выхлопной патрубок к вентилятору	

7835/3 2

					ТП 705-1-144	СА		
Изм.	Лист	№ докум.	Подпись	Дата	Прирельсовый склад незагаренных минеральных удобрений емкостью 20000 тонн с применением деревянных клееных конструкций			
Гл. инж. ин.		Хахалин	[signature]	[illegible]				
ГИП		Гоголев	[signature]	XI.79				
Нач. отд.		Катков	[signature]	27.XI		Лит.	Лист	Листов
Гл. констр.		Морозова	[signature]	XI-79		ТР		1
Рук. гр.		Аникин	[signature]	5.11.79	Содержание альбома.	Госкомсельхозтехника СССР ГИПРОПРОМСЕЛЬСТРОЙ г. Саратов		
Н. контр.		Есина	[signature]	30.11.79				

Копировал Стрелюхина [illegible]

Альбом III

Типовой проект 705-1-144

Ведомость основных комплектов

Обозначение	Наименование	Примечание
ГТ	Генеральный план и транспорт	
АР	Архитектурно-строительные решения	
КЖ	Конструкции железобетонные	
КД	Конструкции деревянные	
ОВ	Вентиляция	
Т	Технологические решения	
ТМ	Технолого-механические решения	
ЭЛ	Электротехнические решения	
СУ	Устройства связи и сигнализации	

Ведомость чертежей основного комплекта АР

Формат	Лист	Наименование	Примечание
22г	АР-1	Общие данные (начало)	
22г	АР-2	Общие данные (продолжение)	
22г	АР-3	Общие данные (окончание)	
22г	АР-4	Компоновочная схема склада	
22г	АР-5	План на отм 0,000 Разрез 1-1	
22г	АР-6	Фасады 1-21, 21-1, А-Б, В-Г, Б-А, Г-В	
22г	АР-7	Разрез 2-2. Узлы 1÷6.	
22г	АР-8	Узлы 7÷11.	
22г	АР-9	Планы кровли, полов Лестница ЛМ1	

Ведомость применённых и ссылочных документов

Обозначение	Наименование	Примечание
ГОСТ 14624-69	Двери деревянные для зданий	
	промышленных предприятий	
ГОСТ 12506-67	Окна деревянные для зданий	
	промышленных предприятий	
Шифр 41-74, вып. 1,2	Ворота распашные В3,6×3; В3,6×3,6,	
	В3,6×4,2; В4,9×5,4 с ручными приборами открывания.	
1.472-2	Шкафы типа М3-40 металлические, закрытые, двойные, шириной 40см для хранения одежды	
	в гардеробных промышленных	
	предприятий	
1.472-3	То же, типа М3-33, тройные	
	шириной 33 см	
2.430-2, вып. 1	Типовые архитектурно-строительные детали одноэтажных	
	промышленных неотапливаемых	
	зданий со стенами из асбестоцементных волнистых листов	
2.460-1, вып. 3	Типовые архитектурно-строительные детали одноэтажных промышленных неотапливаемых зданий с покрытиями из асбестоцементных волнистых листов ГДА.	
т.п 705-1-94, альбом III	Приемное устройство для выгрузки сухих незатаренных минеральных удобрений с фронтом на два железнодорожных вагона Архитектурно-строительные и санитарно-технические чертежи	
ТП № альбом III,	Закрытые транспортерные галереи	
часть III	для складов минеральных удобрений емкостью 5, 10, 15, 20 тыс тонн.	
	Закрытые транспортерные галереи	
	для склада минеральных удобрений	
	емкостью 20 тыс тонн	
1.459-2, вып. 1,2	Стальные лестницы, переходные площадки и ограждения Чертежи КМД	

Ведомость гардеробного оборудования

Группы производственных процессов	Количество обслуживаемых: списочный состав	Количество обслуживаемых: наиболее многочисленная смена	Крючки на вешалках	Гардеробные шкафы: одинарные 33×50, см	Гардеробные шкафы: одинарные 40×50, см	Душевые сетки	Умывальники	Санузлы	Ножные ванны
	для мужчин								
I б	1	1	–	1) 1	–	0,07	0,10	один унитаз	0,02
II а, III б	7	7	–	2) 7	3) 7	1,40	0,70	один умывальник	0,14
итого	8	8	–	8	7	2	1	в шлюзе	1

1) Одинарные шкафы для уличной, домашней и специальной одежды.
2) Одинарные шкафы для уличной и домашней одежды.
3) Одинарные шкафы с искусственной вентиляцией и сушкой специальной одежды.

Кроме оборудования, указанного в ведомости, должны быть дополнительно предусмотрены:
а) помещение для обогревания рабочих склада площадью 12м²;
б) помещение для обезвреживания специальной одежды площадью - 9м²;
в) помещение для обеспыливания специальной одежды площадью-9м²;
г) помещение респираторной площадью не менее - 9м².

Основные строительные показатели

№ п/п	Наименование	Площадь застройки м²	Общая площадь м²	Строительный объем м³
1	Блок складов №1	2207,70	2554,00	23570,00
2	Блок складов №2	2207,70	2554,00	23570,00

Типовой проект разработан в соответствии с действующими нормами и правилами и предусматривает мероприятия, обеспечивающие взрывную, взрывопожарную и пожарную безопасность при эксплуатации здания.

Главный инженер проекта /Гоголев/

Инв. № подл. | Подпись и дата

7835/3 3

Изм.	Лист	№ докум.	Подпись	Дата
Гл. инжин		Хахалин		VI.09.79
ГИП		Гоголев		XI.79
Нач. отд.		Катков		XI.79
Гл. конст.		Морозова		XI.79
Рук. гр.		Аникин		12.11.79
Инж.		Виноградова		12.11.79
Н. контр.		Есина		

ТП 705-1-144 АР

Прирельсовый склад незатаренных минеральных удобрений емкостью 20000 тонн с применением деревянных клееных конструкций

Лит.	Лист	Листов
Тр	1	0

Общие данные (начало).

Госкомсельхозтехника СССР Гипропромсельстрой г. Саратов

Альбом III

Типовой проект 705-1-144

Сводная спецификация к чертежам архитектурно-строительных решений

Марка	Обозначение	Наименование	Кол	Примечание
		Изделия деревянные		
		Основные деревянные конструкции		см чертежи КД
		Ворота, дверные и оконные блоки		см. ведомости на данном листе
	ГОСТ 8242-75	Наличник №2	390	пм
	ГОСТ 8242-75 Древесина кат. II	Доска 25 x 130	1.40	м³
	То же	То же 40 x 150	8.00	м³
	"	Брусок 50 x 30	0.30	м³
	"	То же 60 x 60	2,70	м³
	"	" 50 x 160	2,90	м³
	"	" 65 x 100	3,00	м³
	"	" 65 x 150	1,20	м³
	"	Брус 120 x 120	1,80	м³
	"	То же 120 x 130	0,80	м³
		Изделия бетонные и железобетонные		См. черт. КЖ
		Изделия металические		
		Основные конструкции		см. АР-9
L75x5	ГОСТ 8509-72	Сталь угловая равнополочная	0,01	т
-δ=0.7	ГОСТ 19904-74	Сталь листовая холоднокатаная	2,48	т

Марка	Обозначение	Наименование	Кол.	Примечание
-δ=6	ГОСТ 82-70*	Сталь прокатная широкополосная универсальная	0,20	т
-δ=10	То же	То же	0,04	т
Тр. 79x8	ГОСТ 8732-78	Труба	0,04	т
М22x190.58.09	ГОСТ 7798-70*	Болт с гайкой и шайбой	0,01	т
М14x280.58.09	То же	То же с двумя шайбами	0,29	т
		Асбестоцементные изделия		
УВ-7,5-К	ГОСТ 16233-77	Лист длиной-1750	4360	
УВ-7,5-К	То же	То же длиной-2000	630	
ГУ-1	ГОСТ 16233-77	Гребенка длиной-1125	1366	
ГУ-2	То же	То же длиной-1125	360	
РУ-1	"	Угловая деталь длиной — 1750	210	
РУ-3	"	То же длиной-2500	4	
ЛУ-1	"	Лотковая деталь длиной — 1750	216	
ЛУ-2	"	То же длиной-2000	30	

Ведомость проемов ворот и дверей

Проёмы			Элементы заполнения проема		
Тип по проекту	Размер в кладке в x h мм	Кол. мест	Марка	Обозначение	Кол.
1	3600 x 4200	8	В 3.6 x 4.2 1)	Шифр 41-74, вып 1,2	1
2	960 x 2100	2	Д 56-П^и 2)	ГОСТ 14624-69	1
3	1000 x 1500	4	Д 56-П^и 3)	ГОСТ 14624-69	1

1) Филенки ворот из бумажно-слоистого пластика по ГОСТ 9590-76 толщиной 6 мм.
2) Дверной блок изготовить по типу Д56-П с размерами 890×2090мм
3) Дверной блок изготовить по типу блока Д 56-П с размерами 990 x 1490 мм.

Спецификация заполнения оконных проемов

Марка	Обозначение	Наименование	Кол.	Примечание
ОК1	ГОСТ 12506-67	Оконный блок Н5-124	80	

Ведомость блоков металлических шкафов для хранения одежды

Марка	Обозначение	Наименование	Кол.	Примечание
М3-33	Серия 1.472-3	Блок шкафов	3	Блок А
М3-40	Серия 1.472-2	То же	4	Блок А

7835/3 4

ТП 705-1-144 АР

Изм.	Лист	№ докум.	Подпись	Дата
Гл. инж.		Хахалин		10.09.79
Гип		Гоголев		XI.79
Нач. отд.		Катков		27.XI
Гл. констр.		Морозова		XI-79
Рук. гр.		Аникин		5.11.79
Инж		Виноградова		2.11.79

Прирельсовый склад незатаренных минеральных удобрений ёмкостью 20000 тонн с применением деревянных клееных конструкций

Лит.	Лист	Листов
ТР	2	

Общие данные

Госкомсельхозтехника СССР

Инв. № подл. | Подпись и дата

Общие указания.

1. Общая часть.

Рабочие чертежи архитектурно-строительной части проекта разработаны для следующих условий строительства:

1.1. Рельеф местности - спокойный.

1.2. Территория без подработки горными выработками

1.3. Сейсмичность района не выше 6 баллов

1.4. Грунты в основании непучинистые, непросадочные со следующими нормативными характеристиками: $\varphi^{н}=28°$, $\gamma_0=1{,}8$ тс/м^3; $E=150$ кгс/см^2; $C^{н}=0{,}02$ кгс/см^2.

1.5. Расчетная зимняя температура наружного воздуха района строительства - 20°, - 30° (основное решение), - 40° С.

1.6. Скоростной напор ветра принят для III географического района и равен - 45 кгс/м^2.

1.7. Вес снегового покрова принят для III района и равен - 100 кгс/м^2.

1.8 Категория производства по пожарной опасности - „Д".

1.9 Степень огнестойкости здания блока складов - V.

1.10 Складской комплекс снабжается электроэнергией.

2. Состав складского комплекса.

2.1. Приемное устройство - по типовому проекту 705-1-94.

2.2. Два закрытых неотапливаемых блока складов для хранения минеральных удобрений с размерами в плане 24×90м при шаге рам - 4.5м. Отметка пола внутренней верхней транспортерной галереи 11.200. Каждый блок складов разделен на 4 отсека для посортного хранения минеральных удобрений с максимальной высотой отсыпки - 9.8 м.

2.3. Закрытые транспортерные галереи для склада минеральных удобрений ёмкостью 20 тыс. тонн (т.п. №).

3. Административно-бытовые помещения.

3.1. Помещения бытового обслуживания и административно-конторская часть входят в состав прирельсовых баз системы „Госкомсельхозтехника СССР". Состав бытовых помещений принят по СНИП II-92-76 „Вспомогательные здания и помещения промышленных предприятий. Нормы проектирования." Расчет бытовых помещений и их оборудования произведен в соответствии со штатной ведомостью производственных, вспомогательных рабочих и технического персонала. Штаты и принятое санитарно-техническое оборудование приведены в ведомости гардеробного оборудования на листе АР-1.

4. Конструктивная часть.

4.1. Блоки складов.

4.1.1. Фундаменты под деревянные клееные полурамы - столбчатые из монолитного железобетона

4.1.2. Каркас - деревометаллический (основные конструкции - деревянные клееные полурамы шириной сечения - 140 мм). Кровля и стены - волнистые асбестоцементные листы унифицированного профиля по деревоклееным прогонам. Разделительно-подпорные стенки внутри здания склада - деревометаллические по ленточным фундаментам из монолитного железобетона. Высота стенок - 3,6м.

5. Отделочные работы.

5.1. Цокольная часть здании и фундаменты выше отметки - 0.200 штукатурятся цементно-песчаным раствором состава 1:2 толщиной - 2см. Окна, двери, ворота окрашиваются масляной краской за 2 раза.

6. Защита строительных конструкций от коррозии, огня и гниения

6.1. Защита строительных конструкций от коррозии запроектирована на основании СНИП II-28-73 „Защита строительных конструкций от коррозии", дополнения к СНИП II-28-73 и „Временной инструкции по проектированию защиты строительных конструкций складов минеральных удобрений от коррозии" (НИИ бетона и железобетона Госстроя СССР, Москва 1967 г).

6.2. Указания по выбору материалов железобетонных конструкций и защитным мероприятиям приведены в составе общих данных основного комплекта КЖ.

6.3. Все металлические конструкции, соединительные и закладные элементы защищаются от коррозии металлизационно-лакокрасочным покрытием.

Все узкие зазоры между элементами стальных конструкций (зазоры между спаренными уголками и т. д.) в горизонтальных, вертикальных и наклонных элементах должны быть заделаны цементно-песчаным раствором состава 1:2 жесткой консистенции с водоцементным отношением в пределах 0.2-0.3. Указания по выбору материалов антикоррозийной защиты металлических конструкций приведены в составе общих данных основного комплекта КМ.

6.4. Все деревянные конструкции и изделия защищаются от огня и гниения ингибированным покрытием из смеси антипиренов диаммония фосфата с сульфатом аммония и антисептика фтористого натрия. Для защиты клееных деревянных элементов от атмосферных воздействий и агрессии эксплуатационной среды должны применяться лакокрасочные покрытия на основе перхлорвиниловых эмалей ХВ-785 по ГОСТ 7313-75.

6.5. Стеновые и кровельные волнистые асбестоцементные листы покрываются с внутренней стороны битумно-перхлорвиниловым составом с последующей окраской химически стойкими лаками с добавкой алюминиевой пудры.

7. Указания по привязке проекта.

При привязке проекта необходимо:

7.1. Установить климатический район и геологические условия пункта строительства.

7.2. Откорректировать, согласно геологическим данным, фундаменты.

7.3. В соответствии с климатическими условиями и возможностями подрядной строительной организации откорректировать систему антикоррозионной защиты строительных конструкций согласно „Временных рекомендаций по антикоррозийной защите мастичными, лакокрасочными и металлизационно-лакокрасочными покрытиями строительных конструкций складов минеральных удобрений „Сельхозтехники" (ВНИПИ агрохим, Рязань, 1977 г.)

7.4. При выполнении работ в зимнее время руководствоваться положениями раздела - 7 СНИП II-В 2-71* „Каменные и армокаменные конструкции. Нормы проектирования" и раздела - 5 СНИП III-15-76 „Бетонные и железобетонные конструкции монолитные Правила производства и приёмки работ." У мест расположения пожарных гидрантов установить световые указатели согласно п. 1.9 ГОСТ 12.4.009-75

7835/3 5

					ТП 705-1-144		АР
Изм.	Лист	№ докум.	Подпись	Дата	Прирельсовый склад незатареных минеральных удобрений ёмкостью 20000 тонн с применением деревянных клееных конструкций		
Гл. инж.		Хахалин		10.09.79			
ГИП		Гоголев		XI.79			
Нач. отд.		Катков		27.XI		Лит.	Лист	Листов
Гл. конст.		Морозова		XI-79		ТР	3	
Рук. гр.		Аникин		21.11.79				
Инж.		Виноградова		20.11.79	Общие данные (окончание).	Госкомсельхозтехника СССР ГИПРОПРОМСЕЛЬСТРОЙ г. Саратов		
Н. контр.		Есина		30.11.79				

Инв. № подл. | Подпись и дата | Типовой проект 705-1

Типовой проект 705-1-144 Альбом III

Компоновочная схема склада

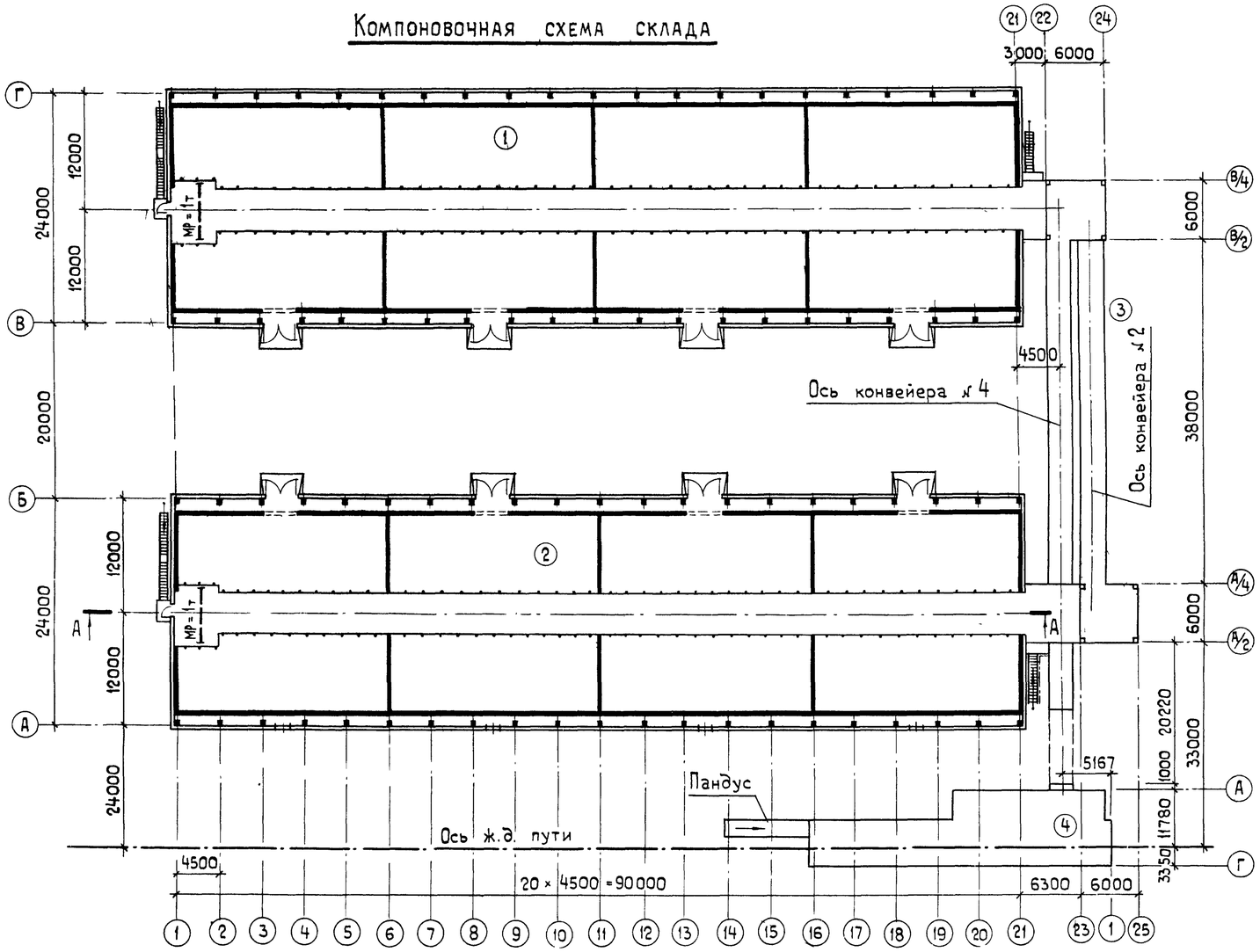

Разрез А-А

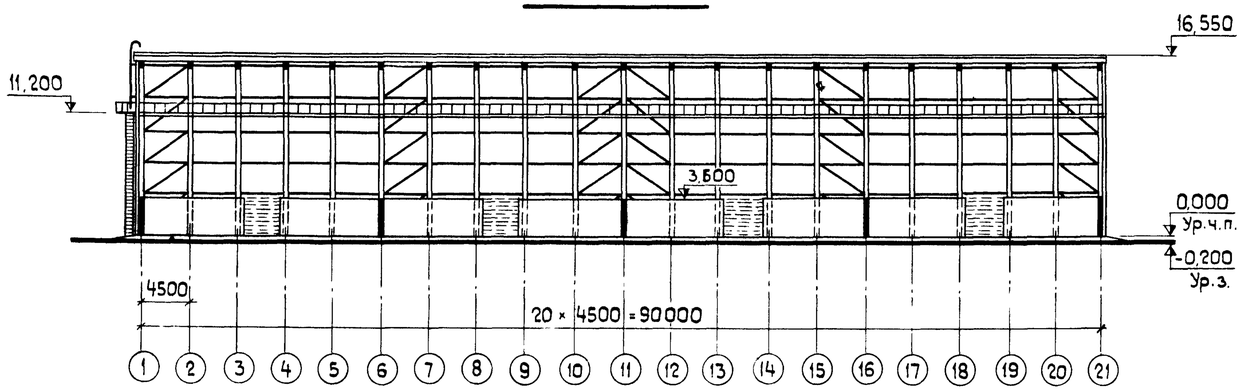

Экспликация сооружений

№	Наименование	Категория производства по взрыво- и пож. опасн.
1	Блок № 1	Д
2	Блок № 2	Д
3	Закрытые транспортерные	
	галереи для склада мине-	
	ральных удобрений емкостью	
	20 тыс. тонн (Т.П. №)	Д
4	Приемное устройство на два	
	вагона (Т.П. 705-1-94).	Д

7835/3 6

Изм.	Лист	№ докум.	Подпись	Дата	ТП 705-1-144 АР			
ГИП		Гоголев		11.79	Прирельсовый склад незатаренных минеральных удобрений емкостью 20000 тонн с применением деревянных клееных конструкций			
Нач. отд.		Катков		11.79				
Гл. констр.		Морозова		XI-79		Лит.	Лист	Листов
Рук. гр.		Аникин		12.11.79		ТР	4	
Ст. инж.		Томачева		12.11.79				
Н. контр.		Есина		30.11.79	Компоновочная схема склада.	Госкомсельхозтехника СССР ГИПРОПРОМСЕЛЬСТРОЙ г. Саратов		

Инв. № подл. | Подп. и дата | Взам. инв. №

Типовой проект 705-1-144 Альбом III

План на отм. 0,000

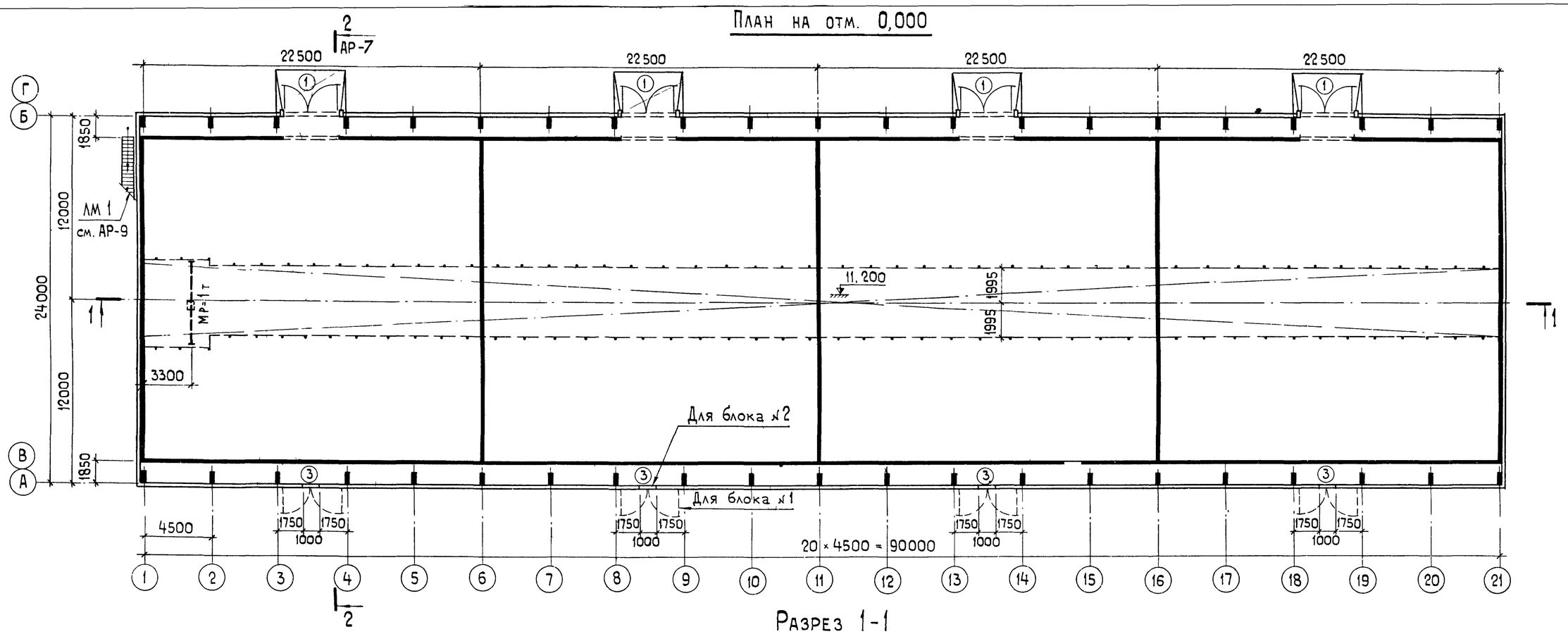

Разрез 1-1

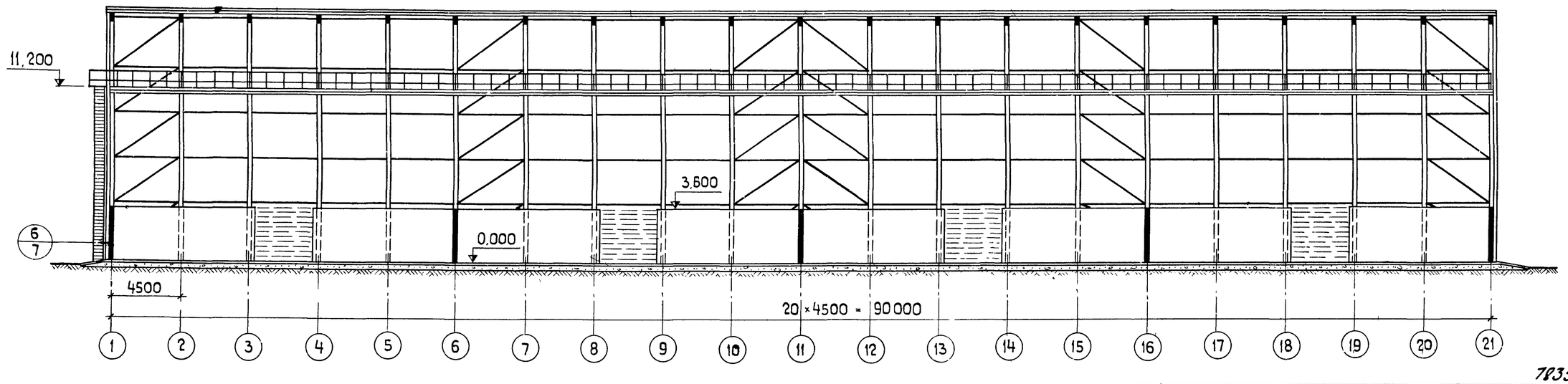

7835/3 7

Согласовано

Гл. спец. ТО	Ковальский	14.11
Гл. спец. ОВ	Федоркин	17.11
Гл. инж. ЭА	Пайкин	18.11.79

Инв.№ подл. | Подп. и дата

Изм.	Лист	№ докум.	Подпись	Дата
ГИП		Гоголев		XI.79
Нач.отд.		Катков		27.XI
Гл.констр.		Морозова		XI-79
Рук. гр.		Аникин		12.11.79
Ст. инж.		Толмачева		11.11.79
Н.контр.		Есина		30.11.79

ТП 705-1-144 АР

Прирельсовый склад незатаренных минеральных удобрений емкостью 20000 тонн с применением деревянных клееных конструкций

Лит.	Лист	Листов
ТР	5	

План на отм 0,000. Разрез 1-1.

Госкомсельхозтехника СССР ГИПРОПРОМСЕЛЬСТРОЙ г. Саратов

Копировал: Якозенко

Фор. ат. 22 г

Типовой проект 705-1-144 Альбом III

Фасад 1-21

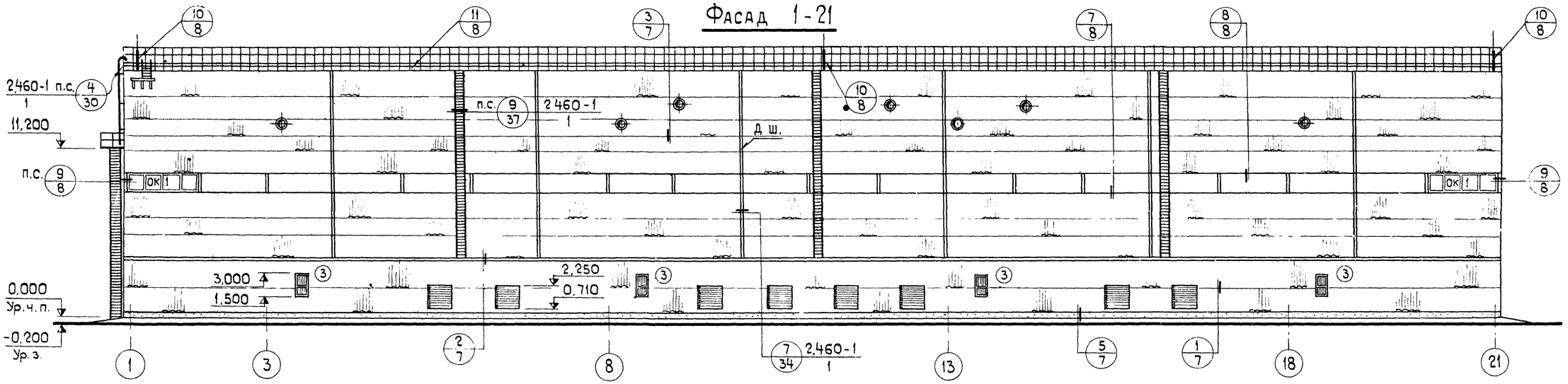

Фасад 21-1

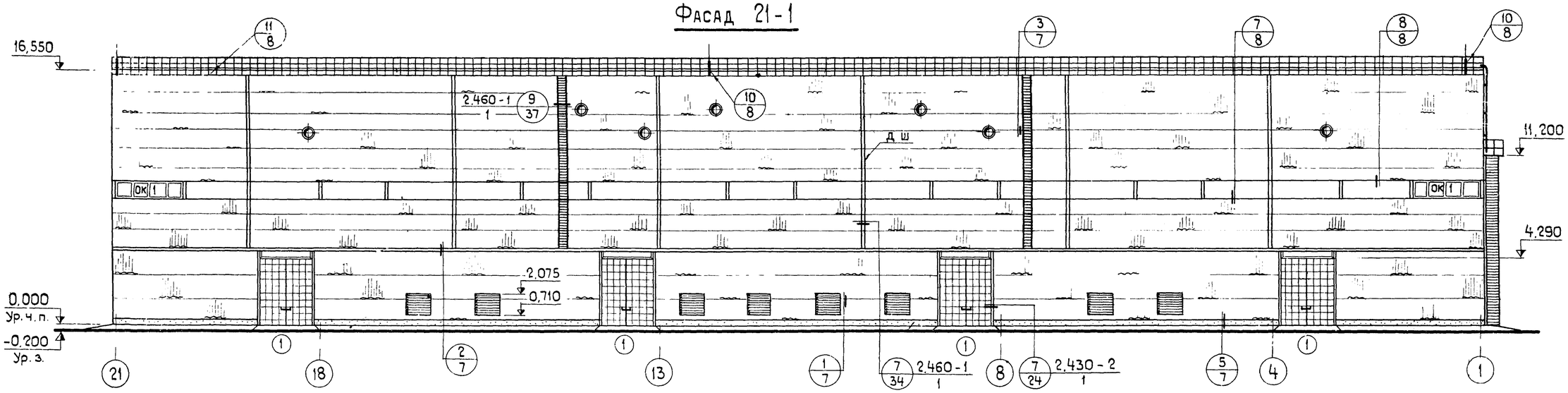

Фасад Б-А, Г-В

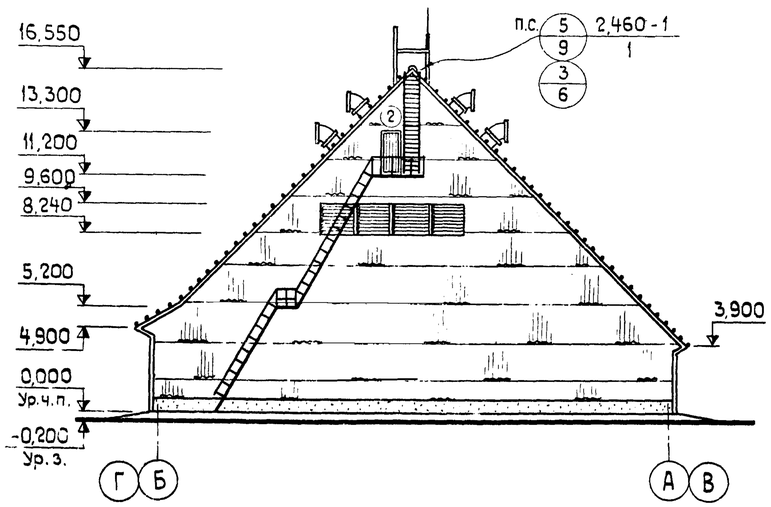

Фасад А-Б, В-Г

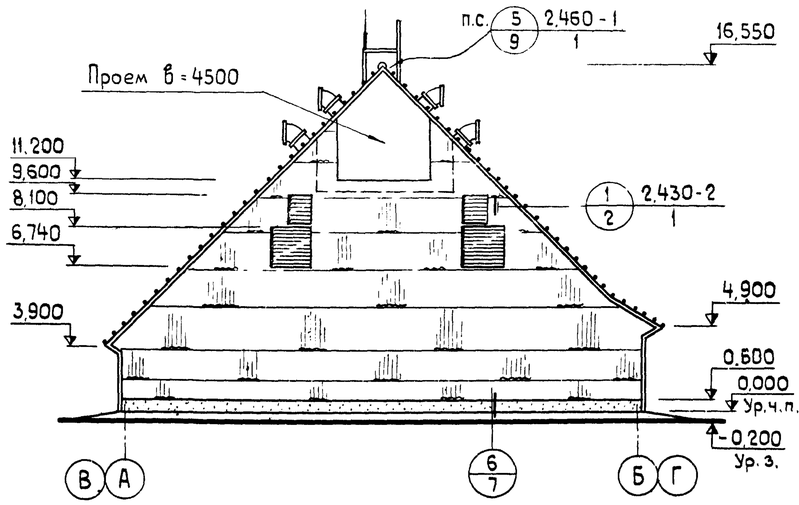

Фасады блока №1 аналогичны фасадам блока № 2.

7835/3 8

					ТП 705-1-144 АР
Изм.	Лист	№ докум.	Подпись	Дата	Прирельсовый склад незатаренных минеральных удобрений емкостью 20000 тонн с применением деревянных клееных конструкций
Гл.инж.ин.		Хахалин		12.09.79	
ГИП		Гоголев		21.11.79	
Нач.отд.		Катков		27.11.79	
Гл.констр.		Морозова		27.11.79	
Рук.гр.		Аникин		12.11.79	
Ст.инж.		Толмачева		11.11.79	Фасады 1-21, 21-1, А-Б, В-Г, Б-А, Г-В.
Н.контр.		Есина		30.11.79	

Лит.	Лист	Листов
ТР	6	

Госкомсельхозтехника СССР
ГИПРОПРОМСЕЛЬСТРОЙ
г. Саратов

Инв.№ подл. | Подп. и дата

Типовой проект 705-1-144 Альбом III

Разрез 2-2

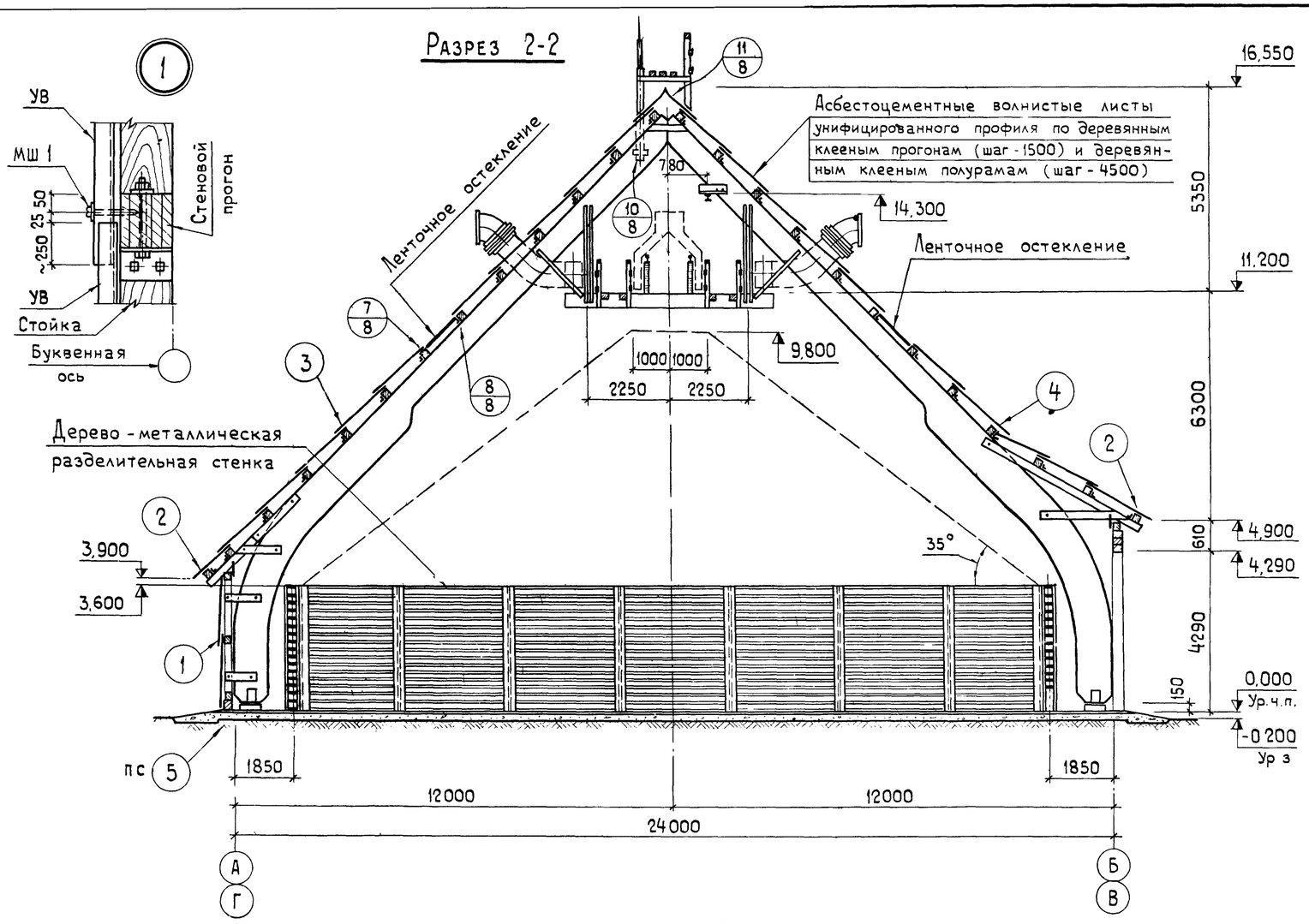

1

2

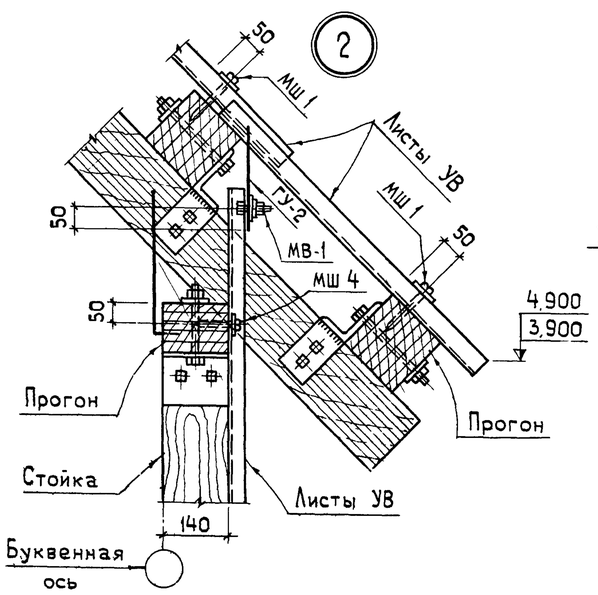

3

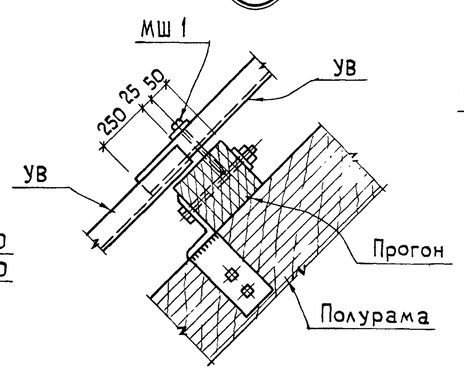

4

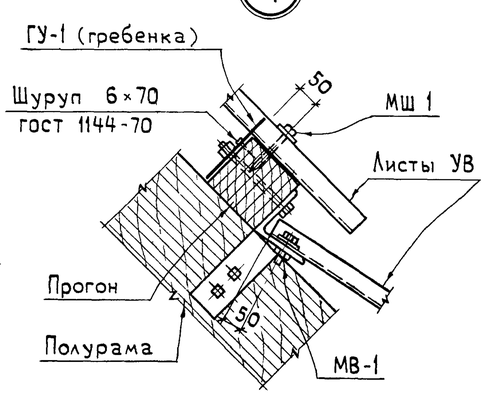

5

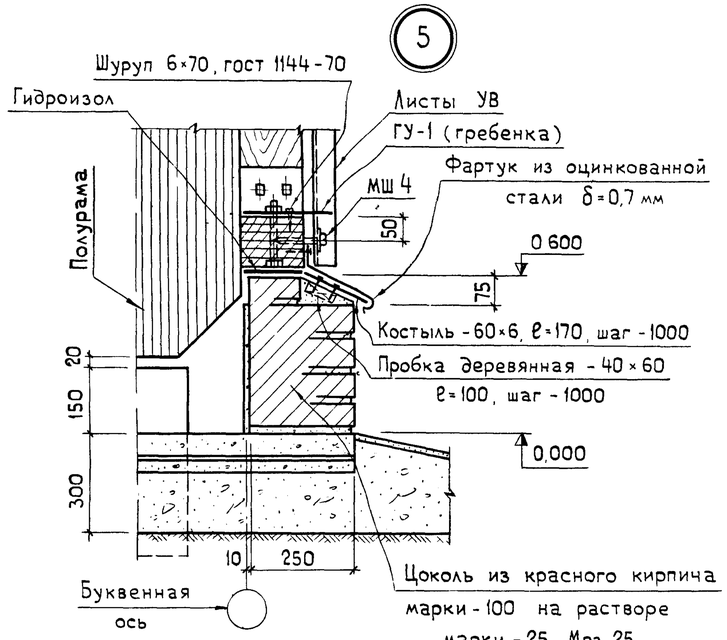

6

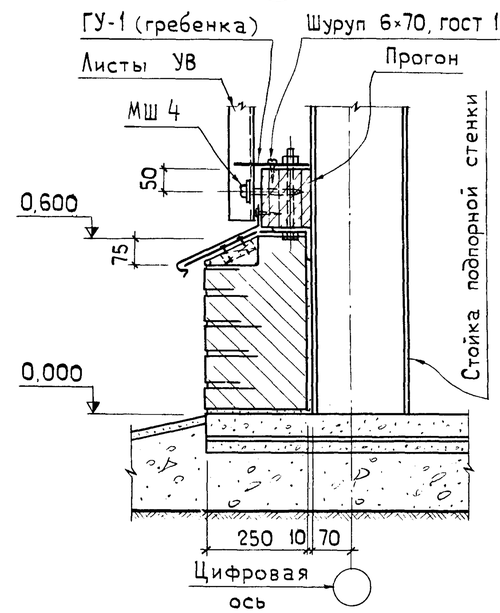

Согласовано:

Гл. спец. ТО	Ковальский	14.12.79
Гл. спец. ОВ	Феоркин	14.12.79
Гл. инж. ЭЛ	Пайкин	4.12.79

Инв. № подл. | Подп. и дата

7835/3 9

					ТП 705-1-144	АР
Изм.	Лист	№ докум.	Подпись	Дата	Прирельсовый склад незатаренных минеральных удобрений емкостью 20000 тонн с применением деревянных клееных конструкций	
ГИП		Гоголев		11.12.79		
Нач. отд.		Катков		27.11.79		
Гл. констр.		Морозова		11.12.79		Лит. ТР; Лист 7; Листов
Рук. гр.		Аникин		12.11.79		
Инж.		Виноградова		12.11.79		
Н. контр.		Есина		12.11.79	Разрез 2-2. Узлы 1÷6.	Госкомсельхозтехника СССР ГИПРОПРОМСЕЛЬСТРОЙ г. Саратов

Копировал: Яковенко

7

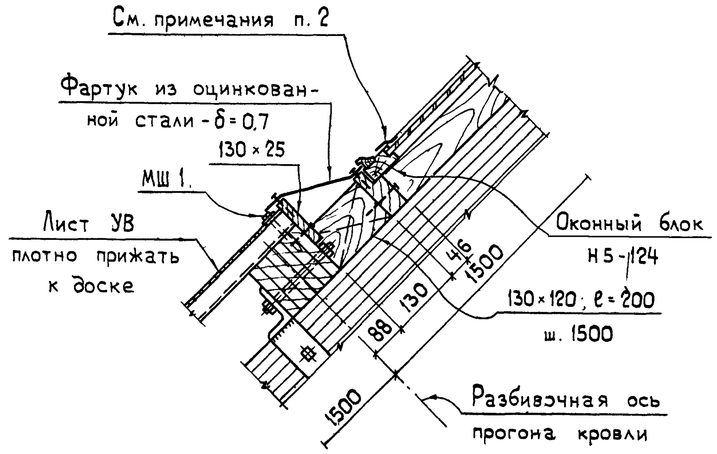

8

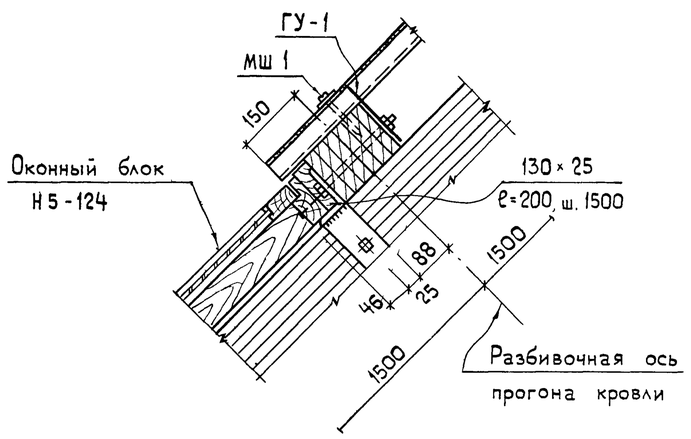

9

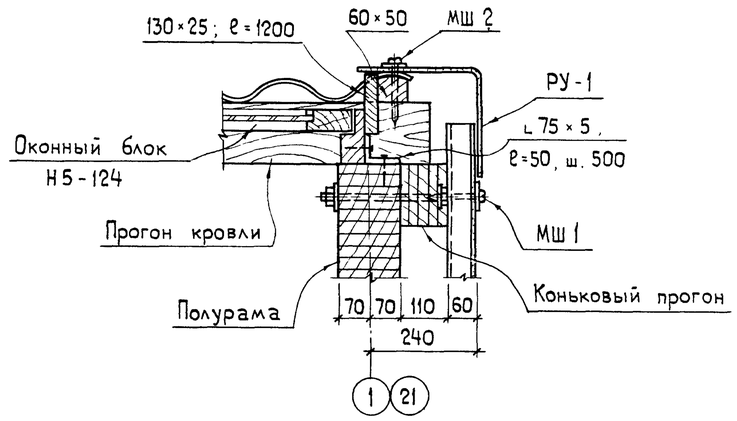

10

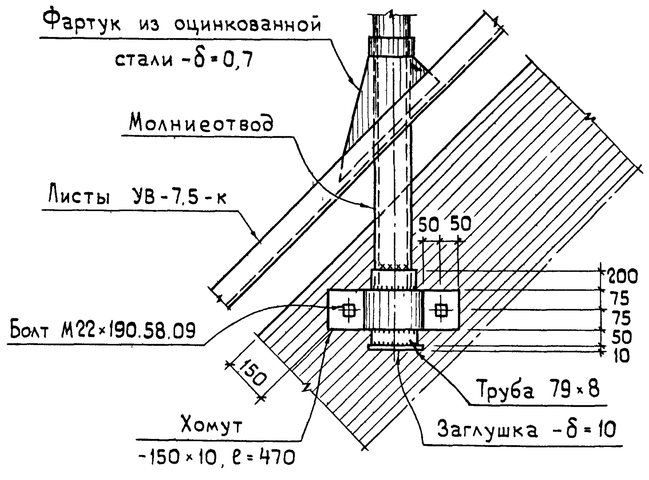

11

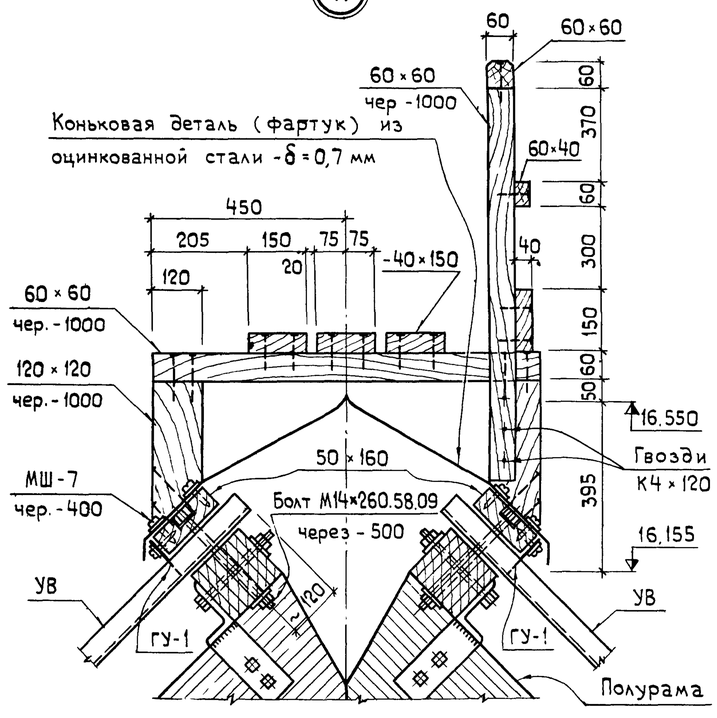

Фрагменты-схемы раскладки кровельных и стеновых асбестоцементных волнистых листов марки УВ

по оси -„А"(„Г")

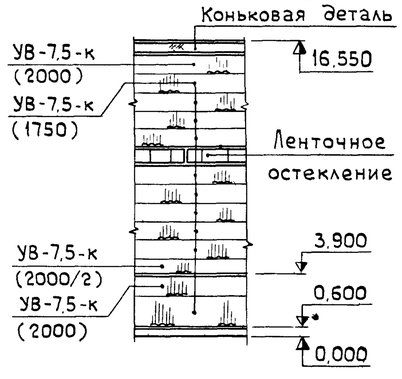

по оси -„Б"(„В")

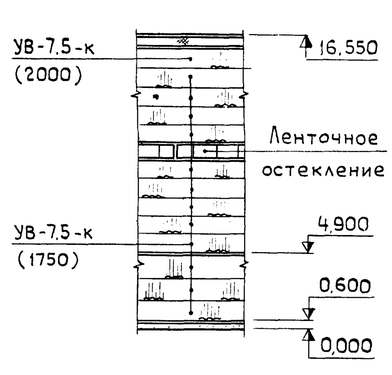

1. Оконные блоки Н5-124 заполняются армированным листовым стеклом по ГОСТ 7481-78.
2. Края остекления блоков Н5-124 вдоль нижней части ската оклеить алюминиевой фольгой по ГОСТ 618-73 на мастике.
3. Все вертикальные стыки между оконными блоками и створками закрываются наличниками №2 по ГОСТ 8242-75.

Инв.№ подл. | Подп. и дата

7835/3 10

Изм.	Лист	№ докум.	Подпись	Дата	ТП 705-1-144 АР			
ГИП		Гоголев		XI.79	Прирельсовый склад незатаренных минеральных удобрений емкостью 20000 тонн с применением деревянных клееных конструкций			
Нач.отд.		Катков		XI.79				
Гл.констр.		Морозова		XI-79		Лит.	Лист	Листов
Рук. гр.		Аникин		16.11.79		ТР	8	
Ст. инж.		Киреев		16.11.79				
Н.контр.		Есина		30.11.79	Узлы 7÷11.	Госкомсельхозтехника СССР ГИПРОПРОМСЕЛЬСТРОЙ г. Саратов		

Копировал: Яковенко

Ф... - 22 г.

Типовой проект 705-1-144 Альбом III

План кровли

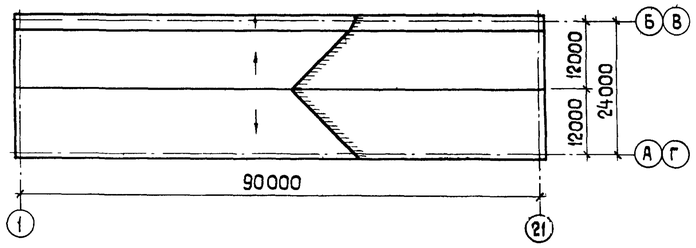

План полов

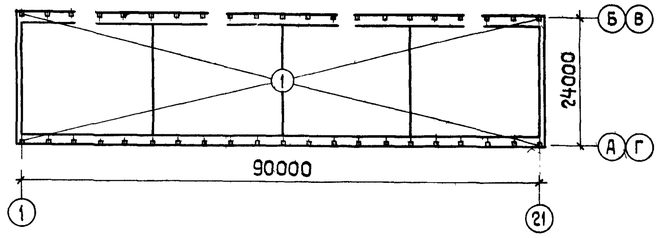

Металлическая лестница ЛМ 1

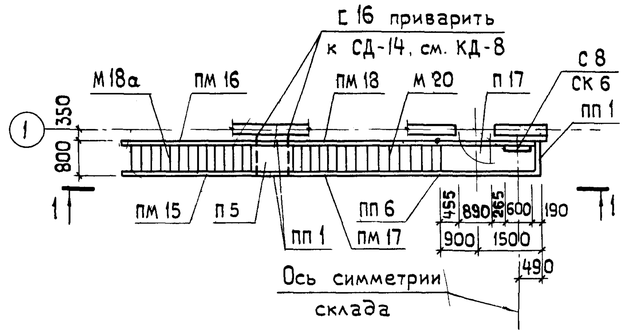

Вид 1-1

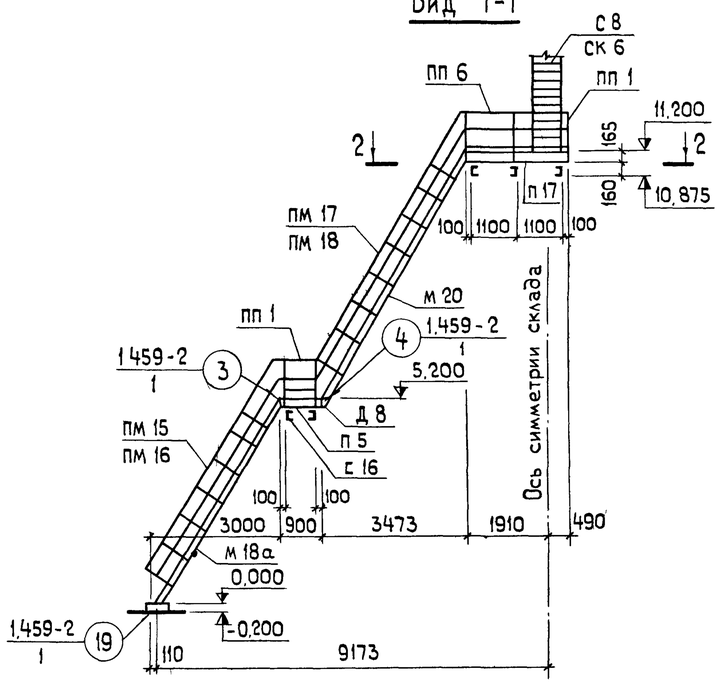

2-2

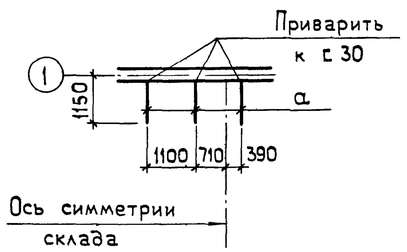

Ведомость элементов

Марка	Сечение: Эскиз	Поз.	Состав	Опорные усилия: M, тсм	N, тс	Q, тс	Группа констр.	Марка металла	Примечание
а	С		С 16	Конструктивно					
	1,459-2, вып. 2, лист		25	М 18а (шт. 2)					Укоротить на 200 мм
	То же		26	М 20 (шт. 2)					
	"		28	П 5 (шт. 2)					
	"		32	П 17 (шт. 2)					
	"		61	ПМ 15 (шт. 2)			VI	ВСт 3кп2	
	"		61	ПМ 16 (шт. 2)					
	"		62	ПМ 17 (шт. 2)					
	"		62	ПМ 18 (шт. 2)					
	"		75	ПП 1 (шт. 6)					
	"		76	ПП 6 (шт. 2)					
	"		90	СК 6 (шт. 2)					
	1,459-2, вып. 1, лист		64	С 8 (шт. 2)					
	То же		78	Д 8 (шт. 2)					

Экспликация полов

Тип по проекту	Конструкция пола	Материал слоя	Тип слоя	Толщ. слоя мм	Дополнительные указания
1		Кислотостойкий асфальтобетон 2 слоя гидроизола ГИ-1 ГОСТ 7415-74* на битумной мастике Стяжка из цементно-песчаного раствора состава 1:3 Бетон марки 300 Уплотненный со щебнем грунт основания	П-16 Г-1а	50 20 230	Состав мастики см. п. 1.13 СНиП III-В.14-72

Типы слоев назначены по СНиП II-В.8-71.

7835/3 11

Изм.	Лист	№ докум.	Подпись	Дата
ГИП		Гоголев		XI.79
Нач. отд.		Катков		27.XI
Гл. констр.		Морозова		XI-79
Рук. гр		Аникин		16.11.79
Ст. инж.		Киреев		12.XI.79
Н. контр.		Есина		30.XI.79

ТП 705-1-144 АР

Прирельсовый склад незатаренных минеральных удобрений емкостью 20000 тонн с применением деревянных клееных конструкций

Лит.	Лист	Листов
ТР	9	

Планы кровли полов. Лестница ЛМ 1.

Госкомсельхозтехника СССР ГИПРОПРОМСЕЛЬСТРОЙ г. Саратов

Инв. № подл. | Подп. и дата

Типовой проект 705-1-144 Альбом III

Ведомость основных комплектов

Обозначение	Наименование	Примечание
ГТ	Генеральный план и транспорт	
АР	Архитектурно-строительные решения	
КЖ	Конструкции железобетонные	
КД	Конструкции деревянные	
ОВ	Вентиляция	
Т	Технологические решения	
Тм	Технолого-механические решения	
ЭЛ	Электротехнические решения	
СУ	Устройства связи и сигнализации	

Ведомость чертежей основного комплекта КЖ

Формат	Лист	Наименование	Примечание
22г	1	Общие данные.	
22г	2	Маркировочная схема фундаментов.	
22г	3	Фундаменты фм1÷фм5.	
22г	4	Фундамент фм6.	
22г	5	Сечения по фундаменту фм6.	
22г	6	Маркировочная схема стоек подпорно-	
		- разделительных стенок.	
22г	7	Маркировочная схема подпорно-разделительных стенок.	
22г	8	Узлы 1÷10.	
22г	9	Закладные изделия мн1÷мн5.	

Ведомость примененных и ссылочных документов

Обозначение	Наименование	Примечание
1.412-1/77- в.1,2,3	Монолитные железобетонные фундаменты под типовые колонны прямоугольного сечения одноэтажных промышленных зданий.	
1.410-2, вып.1	Унифицированные арматурные изделия для монолитных железобетонных конструкций.	

Типовой проект разработан в соответствии с действующими нормами и правилами и предусматривает мероприятия, обеспечивающие взрывную, взрывопожарную и пожарную безопасность при эксплуатации здания.

Главный инженер проекта /Гоголев/

Выборка профильной стали на комплект КЖ

Вид профиля и ГОСТ	Марка металла и ГОСТ	Обозначение и размер профиля	Общая масса, т
Сталь горячекатаная.	ВСт3кп2	I 24	8.22
Балки двутавровые	ГОСТ 380-71*	I 45	28.20
ГОСТ 8239-72			
Всего профиля			36.42
Сталь горячекатаная.	ВСт3кп2	[36	4.60
Швеллеры ГОСТ 8240-72	ГОСТ 380-71*		
Всего профиля			4.60
Сталь прокатная угловая	ВСт 3кп2	L 90×7	1.86
равнополочная			
ГОСТ 8509-72	ГОСТ 380-71*		
Всего профиля			1.86
Сталь горячекатаная	ВСт3кп2	• 12 AI	0.01
круглая ГОСТ 2590-71*	ГОСТ 380-71*	• 24 AI	0.63
		• 30 AI	0.11
		• 36 AI	0.47
		• 48 AI	11.54
Всего профиля			12.76
Сталь прокатная	ВСт3кп2	δ=8	4.07
широкополосная	ГОСТ 380-71*	-δ=10	8.89
универсальная		-δ=20	4.19
ГОСТ 82-70*		-δ=25	8.84
		-δ=30	16.75
Всего профиля			42,74
Гвозди ГОСТ 4028-63*	ВСт3кп2 ГОСТ 380-71*	К4×100	0.49
Всего профиля			0,49
Всего масса металла			98,87

Выборка пиломатериалов на комплект КЖ

ГОСТ	Материал	Обозначение и размер, мм	Кол.	Примечание
Пиломатериалы хвойных пород ГОСТ 8486-66	Сосна II категории	Доска 16×220	11.20	м³
		" 19×220	29.20	м³
		" 32×220	32,65	м³
		Брусок 60×220	27,37	м³
		" 90×100	38,14	м³

Сводная спецификация бетонных и железобетонных конструкций

Марка	Обозначение	Наименование	Кол.	Примечание
фм1	КЖ-3	фундамент фм1	67	
фм2	"	" фм2	8	
фм3	"	" фм3	8	
фм4	"	" фм4	1	
фм5	"	" фм5	2	
фм6	КЖ-4	" фм6	2	

Общие указания

1. За отметку 0.000 принят уровень чистого пола здания склада, что соответствует абсолютной отметке [ ].

2. Грунты в основаниях фундаментов приняты не пучинистые не просадочные со следующими нормативными характеристиками: $\varphi^н = 28^0$, $C^н = 0{,}02$ кгс/см², $E = 150$ кгс/см²; $\gamma = 1{,}8$ тс/м³, $K = 1{,}1$; $m_1 = 1{,}2$; $m_2 = 1$; коэффициент трения бетона по сухому грунту принят $f = 0{,}55$.

3. Грунтовые воды отсутствуют.

4. Габариты фундаментов приняты применительно к серии 1.412-1/77 и разработаны для III снегового и III ветрового районов по СНиП II-6-74.

5. Под все железобетонные фундаменты укладывается, выровненная по уровню, подготовка из бетона М50, h=100мм, превышающая габарит фундамента на 100мм в каждую сторону.

6. Планировочная отметка дневной поверхности земли по периметру здания склада принята -0,200.

7. Вокруг здания в обязательном порядке предусматривается устройство асфальтобетонной отмостки шириной не менее 0,75 метра

8. Фундаменты выполнять из бетона повышенной плотности (В/Ц=0.45) на сульфатостойком портландцементе

9. Устройство фундаментов производить согласно СНиП III-9-74 „Основания и фундаменты".

10. Обратную засыпку пазух фундаментов производить грунтом без включения строительного мусора и растительного грунта с уплотнением до $\gamma = 1{,}6$тс/м³.

11. Боковые поверхности фундаментов, соприкасающиеся с грунтом, обмазать горячим битумом за 2 раза.

12. Все металлические изделия, закладные и соединительные элементы защищаются от коррозии согласно СНиП II-28-73 „Защита строительных конструкций от коррозий" путем металлизации методом распыления с последующей окраской эмалью ХВ-785 по ГОСТ 7313-75, наносимой по грунтовке ХС-010 по ГОСТ 9355-60.

13. Нарушенные при сварке поверхности металлических элементов должны быть восстановлены.

14. Защитную обработку деревянных элементов выполнять в соответствии с указаниями, приведенными на листах АР-3 и КД-1.

15. Выборка арматурной стали дана на листах КЖ-3, КЖ-4.

7835/3 12

Изм.	Лист	№ Докум.	Подпись	Дата	ТП 705-1-144 КЖ		
Гл. инж. инст	Хахалин			10.77	Прирельсовый склад незагаренных минеральных удобрений емкостью 20000 тонн с применением деревянных клееных конструкций		
ГИП	Гоголев			XI.77			
Нач. отд.	Катков			27.x.77		Лит.	Лист	Листов
Гл. констр.	Морозова			XI-77		ТР	1	9
Рук. гр.	Аникин			I.II.79				
Ст. инж.	Киреев			I.II.79	Общие данные	Госкомсельхозтехника СССР ГИПРОПРОМСЕЛЬСТРОЙ г. Саратов		
Н. контр.	Есина			30.II.79				

Альбом III

Типовой проект 705-1-144

Маркировочная схема фундаментов

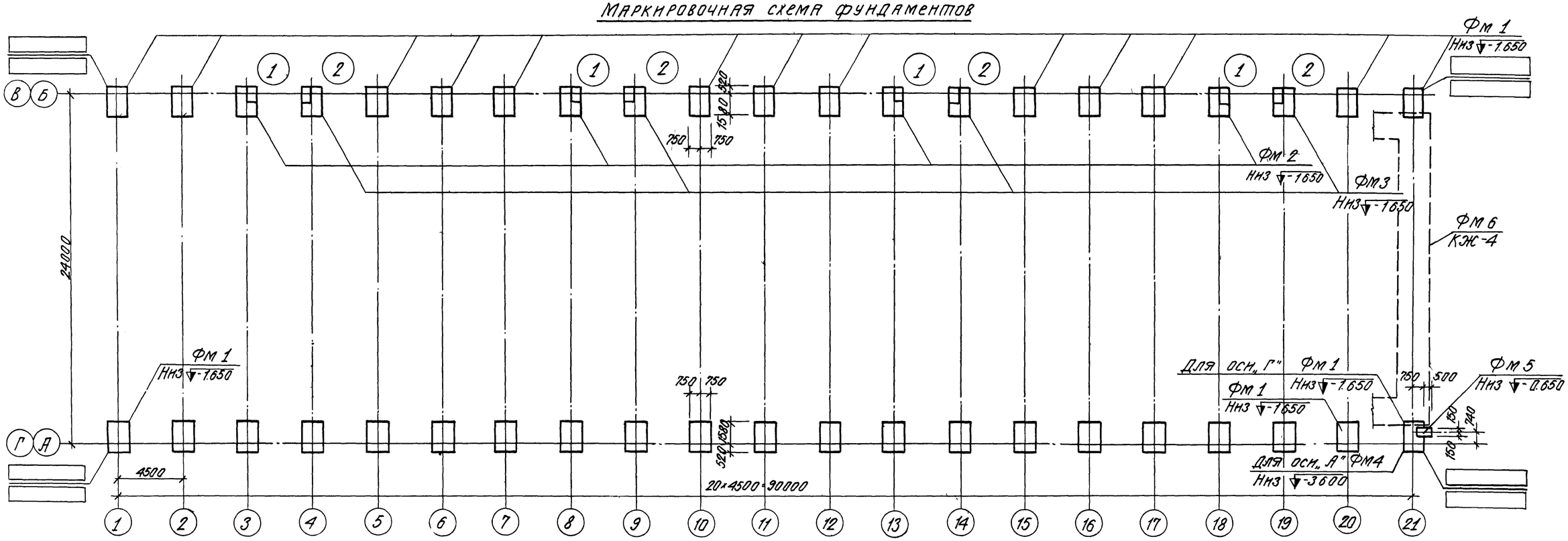

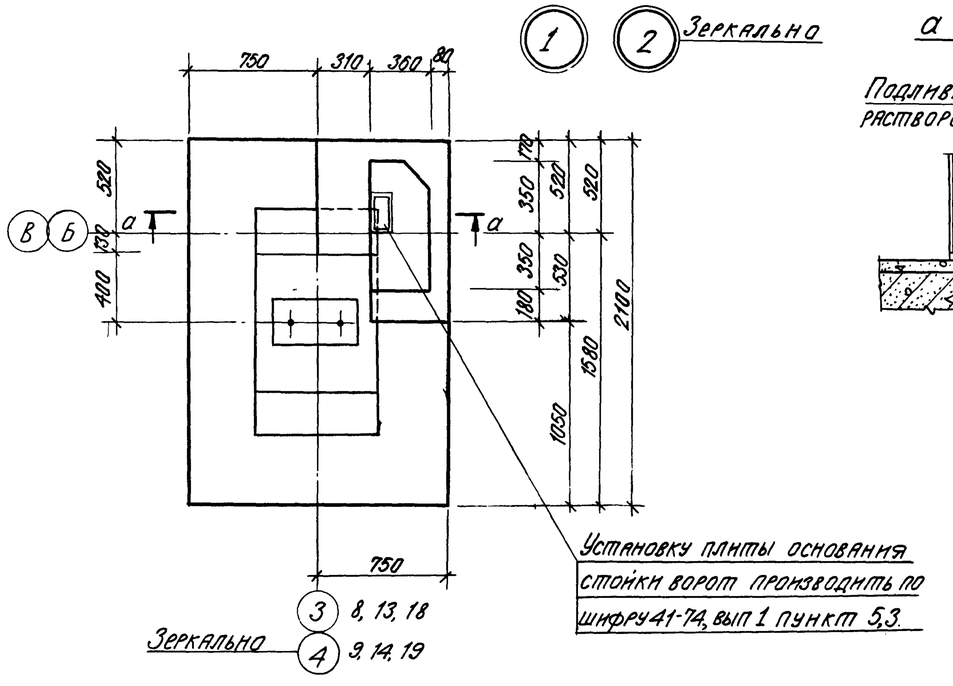

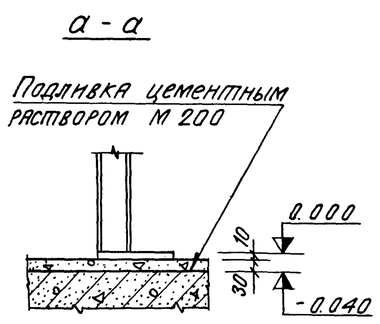

Спецификация элементов к маркировочной схеме расположенной на листе

Марка	Обозначение	Наименование	Кол.	Примечание
Фм 1	КЖ-3	Фундамент Фм 1	67	
Фм 2	„	„ Фм 2	8	
Фм 3	„	„ Фм 3	8	
Фм 4	„	„ Фм 4	1	
Фм 5	„	„ Фм 5	2	

13

7835/3

Изм.	Лист	№ Докум.	Подпись	Дата
ГИП		Гоголев		XI.79
Нач. отд.		Катков		27.7.79
Гл. констр.		Морозова		10.79
Рук. гр.		Аникин		12.11.79
Ст. инж.		Киреев		9.11.79
Ст. инж.		Толмачева		9.11.79
Н. контр.		Есина		30.XI.79

ТП 705-1-144 КЖ

Прирельсовый склад незатаренных минеральных удобрений ёмкостью 20000 тонн с применением деревянных клееных конструкций

Лит	Лист	Листов
ТР	2	

Маркировочная схема фундаментов

Госкомсельхозтехника СССР ГИПРОПРОМСЕЛЬСТРОЙ г. Саратов

Копировал. Сидорова

Формат 22г

Инв. № подл. | Подп. и дата

Типовой проект 705-1-144 Альбом III

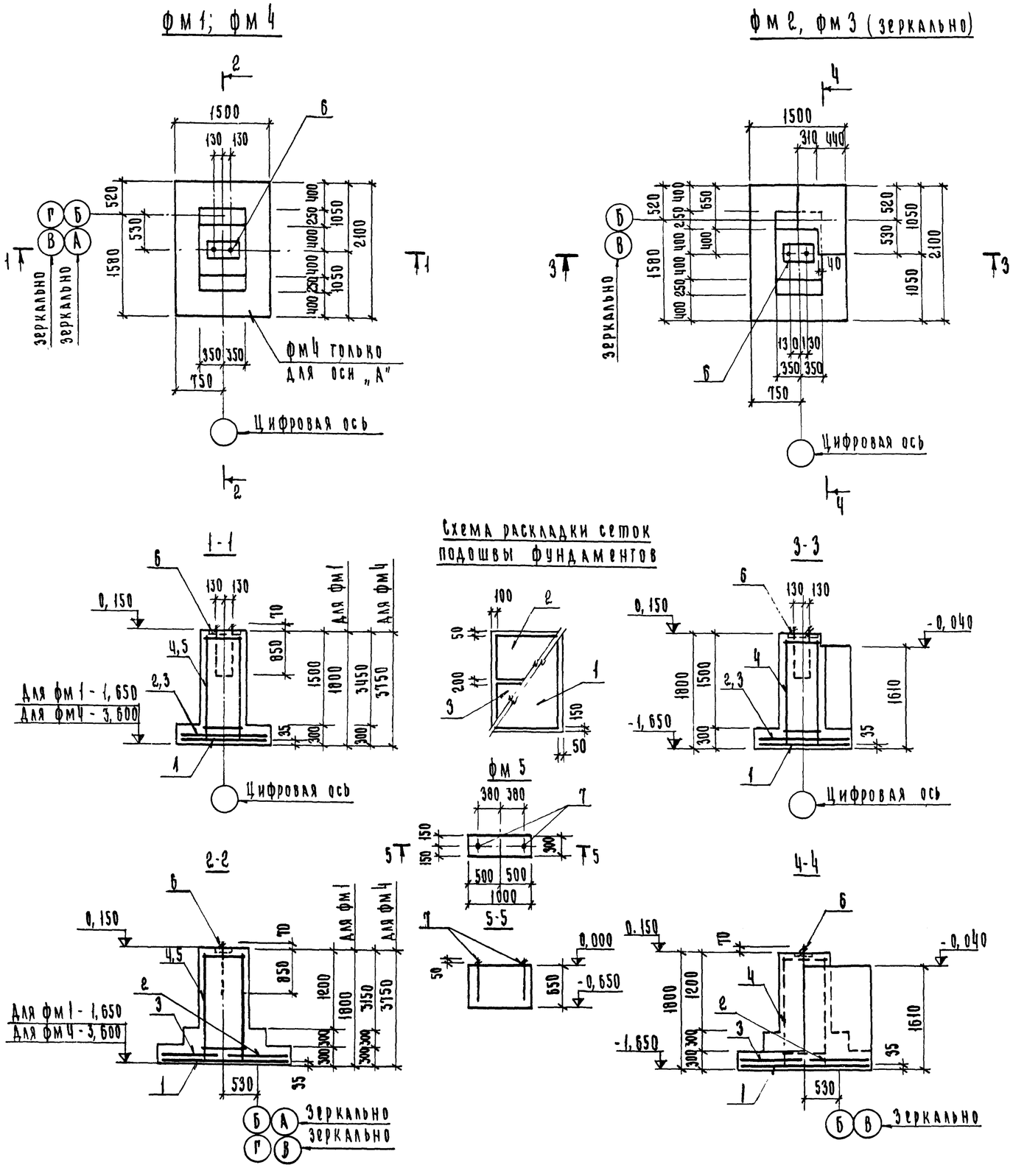

Нагрузки на фундамент

Марка или сечение	Расчетная схема	Вид расчета	Основное сочетание расчетных нагрузок: N тс	M тсм	Q тс
фм 1, фм 2, фм 3, фм 4	0,150 N Q	Основания - по деформациям	11,01	—	5,98
		Фундамента - по прочности	13,21	—	7,17
фм 5	0,000 N	Основания - по деформациям	—	—	—
		Фундамента - по прочности	—	—	—

Спецификация элементов монолитной конструкции

Формат	Зона	Поз.	Обозначение	Наименование	Кол на исполнение					Примечание
				Документация						
				Сборочный чертеж	X	X	X	X	X	
				Сборочные единицы и детали						
11в		1	1.410-2, вып. 1	Сетка арматурная С10АII-14х21	1	1	1	—	—	
11в		2	То же	То же С(1) 10АII-8х15	1	1	1	—	—	
11в		3	"	" С(1) 10АII-10х15	1	1	1	—	—	
		4	ГОСТ 8478-66	" С 250/150/5/9 1700 х 2900	1	1	1	—	—	
22г		5	То же	" С 250/150/5/9 3500 х 2900	—	—	—	1	—	
22г		6	КЖ-9	Закладное изделие МН1	1	1	1	1	—	
22г		7	То же	То же МН2	—	—	—	—	2	
				Материалы						
				Бетон марки 200	1,89	2,71	2,71	2,98	0,20	м³
				Литера	тр	тр	тр	тр	тр	
				Марка	фм 1	фм 2	фм 3	фм 4	фм 5	

Выборка стали на один элемент, кг

Марка элемента	Арматурные изделия: Арматурная сталь ГОСТ 5781-75, Класс АI, фмм 6АI	Итого	Класс АII, фмм 10АII	Итого	С 250/150/5/9 1700 х 2900 ГОСТ 8478-66	С 250/150/5/9 3500 х 2900 ГОСТ 8478-66	Итого	Закладные изделия: Профильная сталь, -σ=20		Круглая сталь ГОСТ 2590-71*, Класс АI, фмм 12АI	24АI		Итого	Всего
фм 1 ÷ фм 3	2,6	2,6	20,0	20,0	21,0	—	43,6	15,7	—	—	7,5	—	23,2	66,8
фм 4	2,6	2,6	20,0	20,0	—	43,7	66,3	15,7	—	—	7,5	—	23,2	89,5
фм 5	—	—	—	—	—	—	—	—	—	1,0	—	—	1,0	1,0

14

7835/3

ТП 705-1-144 КЖ

Изм.	Лист	№ докум.	Подпись	Дата
ГИП		Гоголев		XI.79
Нач. отд.		Катков		27.XI
Гл. констр.		Морозова		XI-79
Рук. гр.		Аникин		16.11.79
Ст. инж.		Киреев		12.11.79
Ст. инж.		Толмачева		12.11.79
Н. контр.		Есина		30.XI.79

Прирельсовый склад незатаренных минеральных удобрений емкостью 20000 тонн с применением деревянных клееных конструкций

Лит.	Лист	Листов
тр	3	

Фундаменты фм1 ÷ фм5.

Госкомсельхозтехника СССР ГИПРОПРОМСЕЛЬСТРОЙ г. Саратов

Инв. № подл. | Подп. и дата

Альбом

Типовой проект 705-1-144

Фм 6

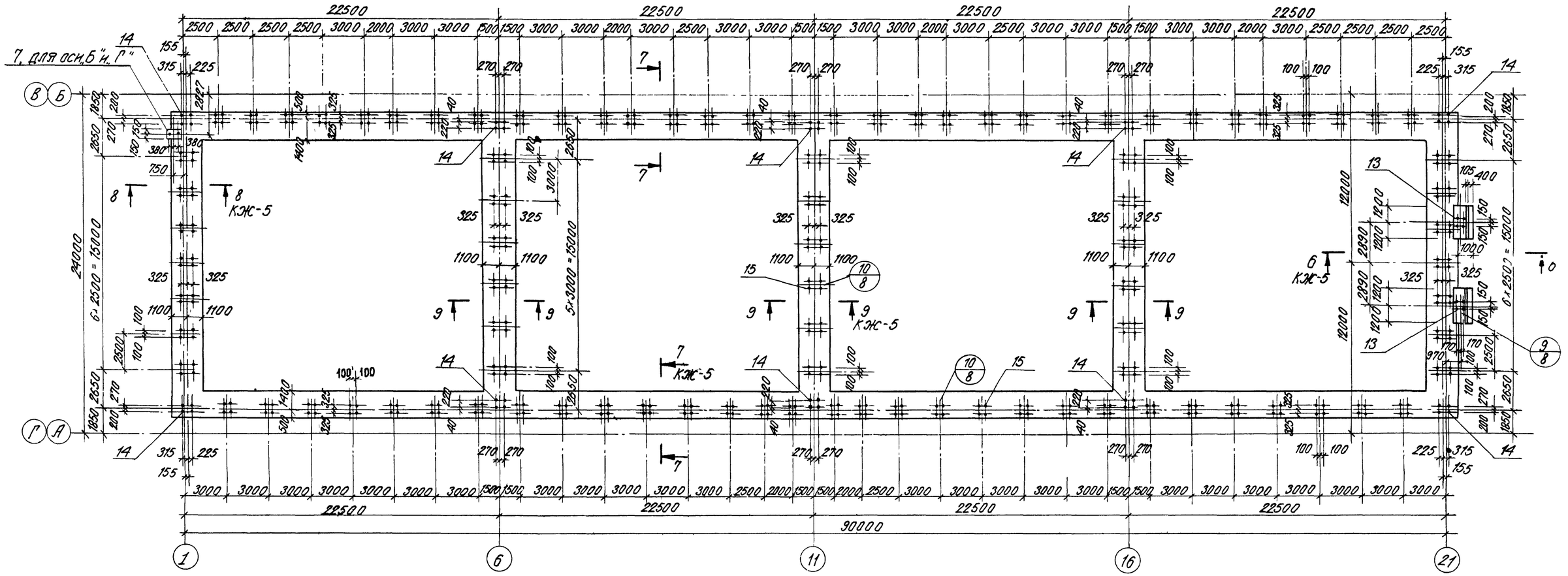

Нагрузки на фундамент

Марка или сечение	Расчетная схема	Вид расчета	Основное сочетание расчетных нагрузок N,тс	M,тсм	Q,тс
Сеч. 6-6, Сеч. 8-8, Сеч. 9-9	N M Q -0400	Основания - по деформациям	20.58	12.41	11.12
		Фундамента - по прочности	25.71	15.76	14.46
Сеч. 7-7	N M Q -0400	Основания - по деформациям	28.36	1.66	13.36
		Фундамента - по прочности	35.78	2.57	17.37

Выборка стали на один элемент, кг

Марка элемента	Арматурные изделия: Арматурная сталь ГОСТ 5781-75, Класс А I, Фмм 6А I	8А I	Итого	Класс А II, Фмм 12А II		Итого	Итого	Закладные изделия: Профильная сталь, -δ=8	-δ=10	-δ=20	-δ=25	Круглая сталь ГОСТ 2590-71*, Класс А I, Фмм 12А I	30А I	36А I	48А I	Итого	Всего
Фм 6	720.8	405.0	1125.8	2378.7		2378.7	3504.5	1530.0	470.8	252.0	4418.0	1.0	53.6	234.0	5019.6	11979.0	15483.5

7835/3 15

Изм.	Лист	№ докум.	Подпись	Дата
ГИП		Гоголев		21.11.79
Нач. отд.		Катков		27.11.79
Гл. констр.		Морозова		21.11.79
Рук. гр.		Аникин		21.11.79
Ст. инж.		Киреев		20.11.79
Ст. инж.		Толмачева		20.11.79
Н. контр.		Есина		

т п 705-1-144 КЖ

Прирельсовый склад незатаренных минеральных удобрений емкостью 20000 тонн с применением деревянных клееных конструкций

Лит.	Лист	Листов
ТР	4	

Фундамент ФМ 6.

Госкомсельхозтехника СССР ГИПРОПРОМСЕЛЬСТРОЙ

Инв. № подл. | Подпись и дата

Альбом III

Типовой проект 705-1-144

6-6

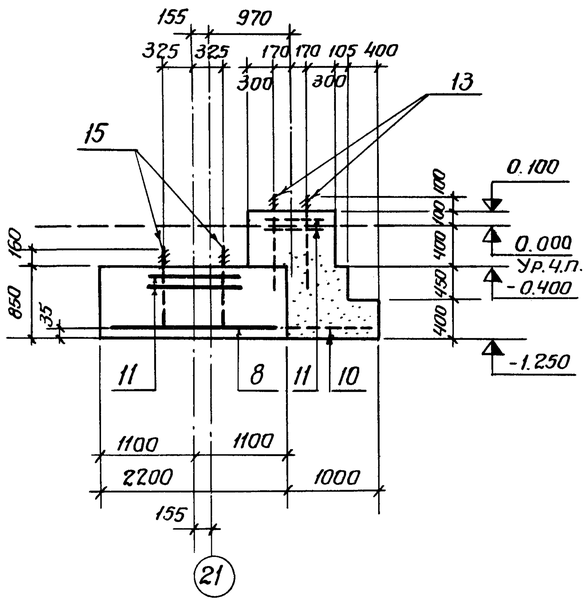

7-7

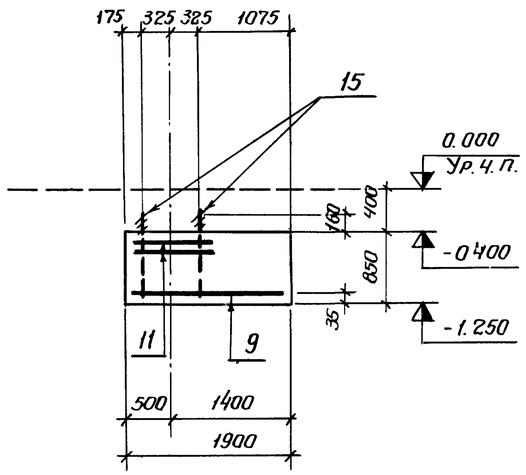

8-8

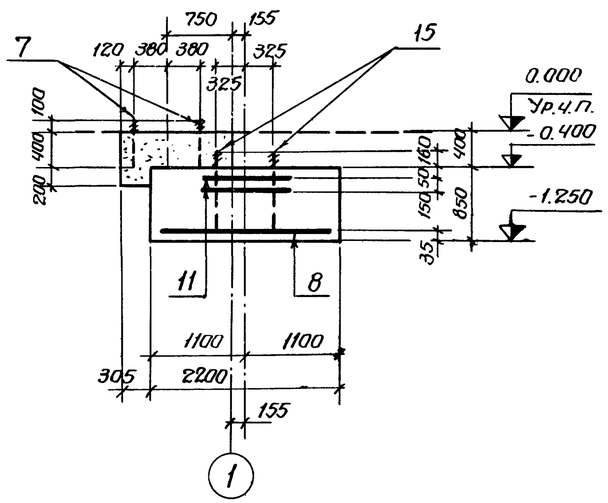

9-9

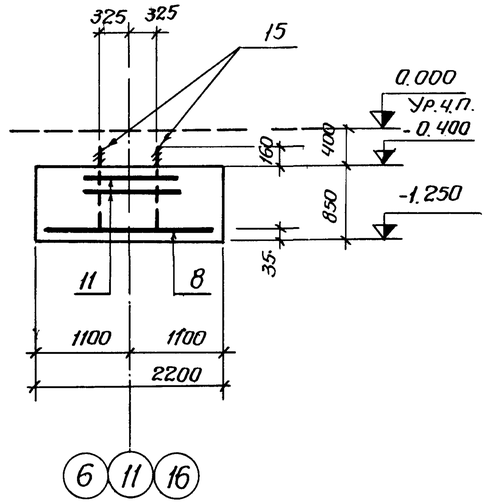

Пример раскладки сеток подошвы фундамента ФМ6

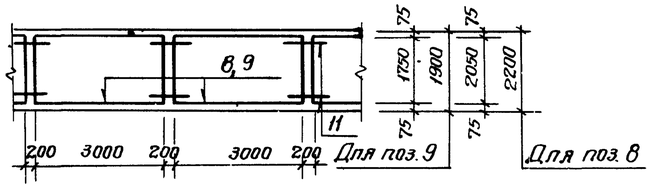

Спецификация элементов монолитной конструкции

Формат	Зона	Поз.	Обозначение	Наименование	Кол.	Примечание
				ФМ6		
				Сборочные единицы и детали		
11в		8	1.410-2. Вып.1	Сетка арматурная С(1)12АII-30×21	30	
11в		9	То же	То же С(1)12АII-30×18	58	
11в		10	"	" С(1)12АII-22×30	2	
11в		11	1.412-1/77, Вып.3	" СА I-6А I	212	
22г		12	КЖ-9	Стержни одиночные С01	162	
22г		7	То же	Изделие закладное МН2	2	
22г		13	"	" МН3	8	
22г		14	"	" МН4	40	
22г		15	"	" МН5	376	
				Материалы		
				Бетон М200	4640	м³

16

7835/3

					ТП 705-1-144	КЖ
Изм.	Лист	№ докум.	Подпись	Дата	Прирельсовый склад незатаренных минеральных удобрений емкостью 20000 тонн с применением деревянных клееных конструкций	
ГИП		Гоголев		XI.79		
Нач. отд.		Катков		27.XI.79		
Гл. констр.		Морозова		XI-79		
Рук. гр.		Аникин		12.11.79		
Ст. инж.		Толмачева		9.11.79		
Ст. инж.		Киреев		9.11.79		
Н. контр.		Есина		9.11.79	Сечения по фундаменту ФМ6	

Лит.	Лист	Листов
ТР	5	

Госкомсельхозтехники СССР
ГИПРОПРОМСЕЛЬСТРОЙ
г. Саратов

Копировал Крылова Формат 22г

Альб.

Типовой проект 705-1-144

Маркировочная схема стоек подпорно-разделительных стенок

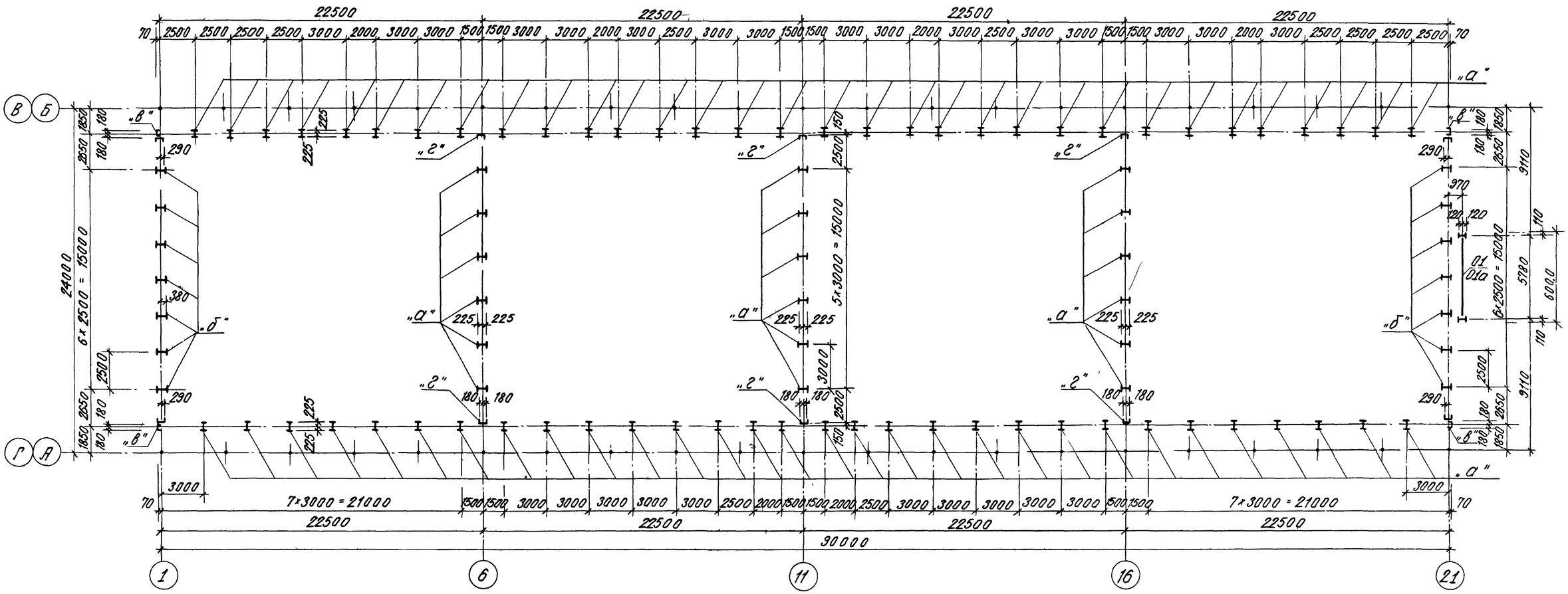

Стойка „а" (шт.=160)

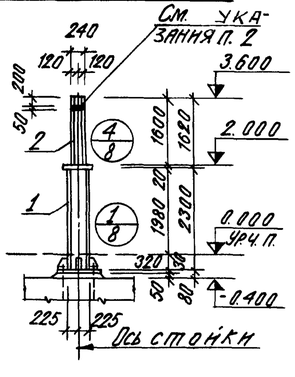

Стойка „б" (шт.=28)

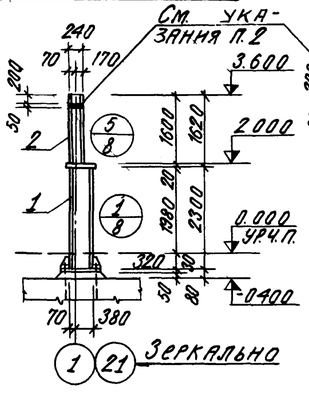

Стойка „в" (шт.=8)

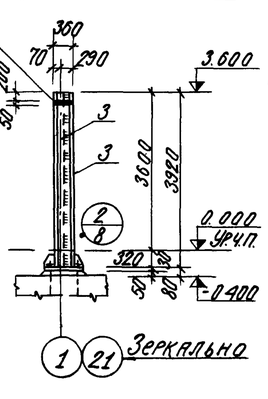

Стойка „г" (шт.=12)

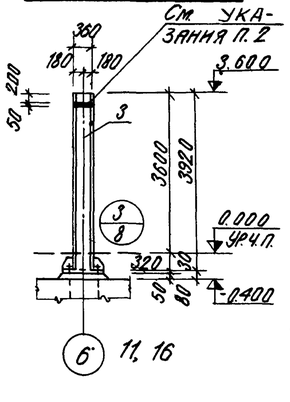

Геометрическая схема опор 01, 01а

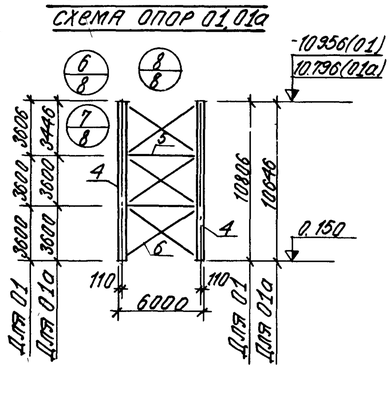

1. Общие указания даны на листе КЖ-8.
2. Перед монтажом на стойки нанести яркую линию масляной краской (по периметру стойки), ограничивающую предельно допустимую высоту насыпи удобрений.
3. Опора 01 располагается в осях В-Г, опора 01а - в осях А-Б.

Ведомость элементов

Марка	Сечение: Эскиз	Поз.	Состав	Усилия: M, тсм	N, тс	Q, тс	Группа констр.	Марка металла	Примечание
„а"	I	1	I 45	25.95	0.91	—	IV	Вст3кп2	
	I	2	I 24						
„б"	I	1	I 45						
	I	2	I 24						
„в"	⊏⊐	3	2⊏ 36	13.72	1.40	—			
„г"	⊐	3	⊏ 36	Конструктивно					
01 01а	I	4	-220×8 2-220×10	То же					
	⌐⌐	5	2∟ 90×7	„			V		
	⌐⌐	6	2∟ 90×7	„			VI		17

ТП 705-1-144 КЖ				7835/3
Изм. Лист	№ докум.	Подпись	Дата	
ГИП	Гололев		11.77	Прирельсовый склад незатаренных минеральных удобрений емкостью 20000тонн с применением деревянных клееных конструкций
Нач. отд.	Катков		11.77	
Гл. констр.	Морозова		10.77	
Рук. гр.	Янкин		10.77	Лит. ТР; Лист 6; Листов
Ст. инж.	Киреев		10.77	
Ст. инж.	Талмачева		10.77	Маркировочная схема стоек подпорно-разделительных стенок
Н. контр.	Есина		11.77	Госкомсельхозтехника СССР ГИПРОПРОМСЕЛЬСТРОЙ г. Саратов

Копировал Сидорова

Инв. № подл. | Подп. и дата

Альбом II

Типовой проект 705-1-144

Маркировочная схема подпорно-разделительных стенок

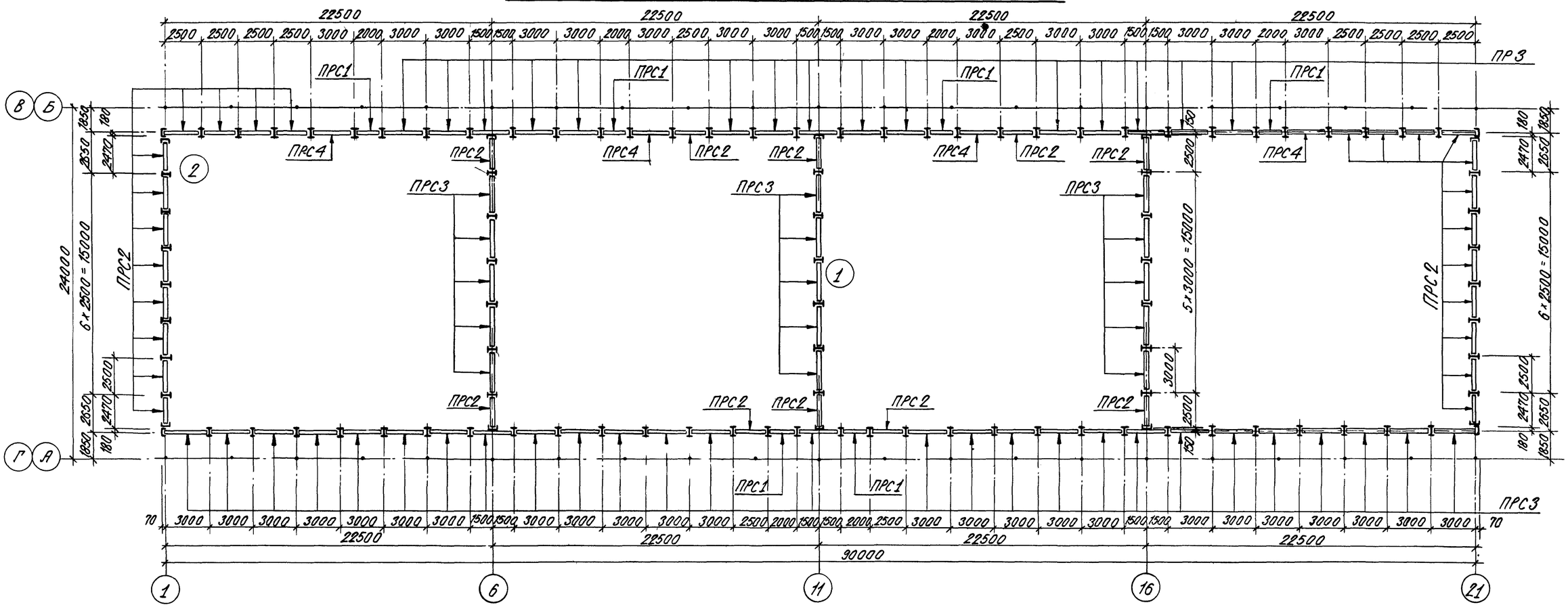

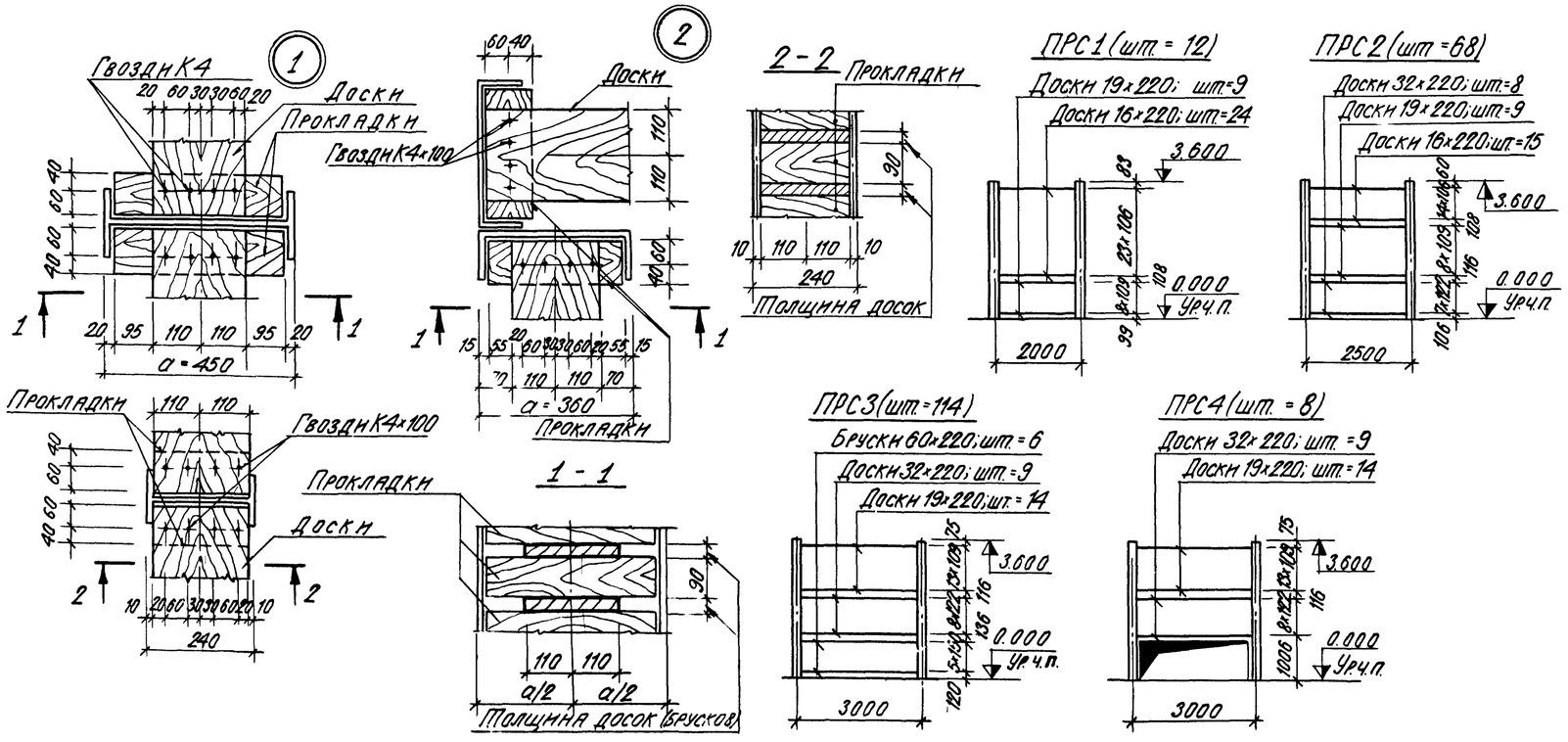

Спецификация пиломатериалов на маркировочную схему

Наименование и профиль	Объем пиломатериалов (в деле) - м³	Наименование и профиль	Объем пиломатериалов (в деле) - м³
Доска 16×220	11.20	Брусок 60×220	27.37
„ 19×220	29.20	„ 90×100	38.14
„ 32×220	32.65		

1. Доски в подпорно-разделительных стенках ставить в распор.
2. Крепление досок и брусков к прокладкам производить на гвоздях (расход гвоздей К4×100 ≃ 485 кг на маркировочную схему).
3. Материал - сосна II категории.

7835/3 18

Изм.	Лист	№ докум.	Подпись	Дата
ГИП		Гоголев		XI.79
Нач.отд.		Катков		27.XI
Гл.констр.		Морозова		XI-79
Рук.гр.		Яникин		27.11.79
Ст.инж.		Киреев		21.XI.79
Ст.инж.		Толмачева		20.11.79
Н.контр.		Есина		30.XI.79

ТП 705-1-144 КЖ

Прирельсовый склад незатаренных минеральных удобрений емкостью 20000 тонн с применением деревянных клеёных конструкций

Лит.	Лист	Листов
ТР	7	

Маркировочная схема подпорно-разделительных стенок

Госкомсельхозтехника СССР ГИПРОПРОМСЕЛЬСТРОЙ г. Саратов

Инв.№ подл. | Подп. и дата

Типовой проект 705-1-144 Альбом III

Инв.№ подл. | Подп. и дата

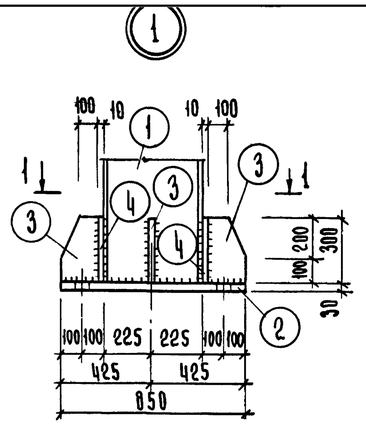

1-1

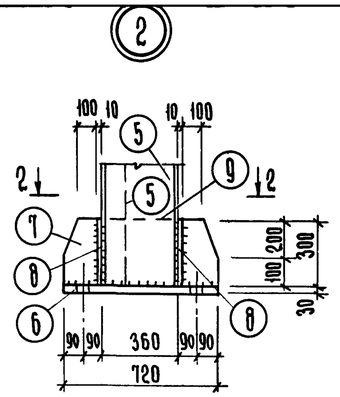

2-2

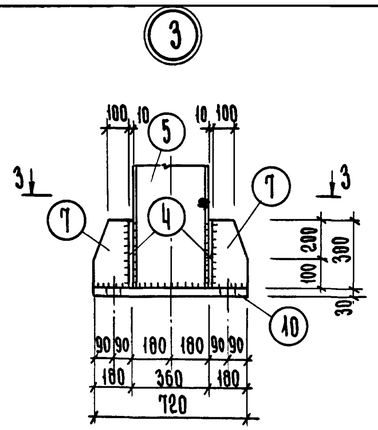

3-3

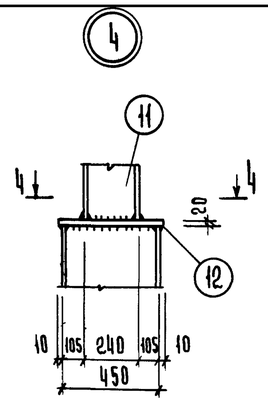

4-4

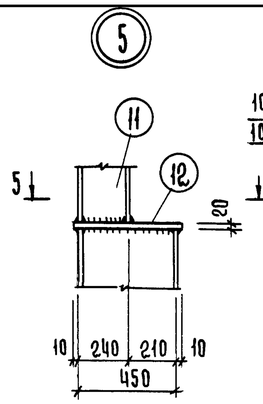

5-5

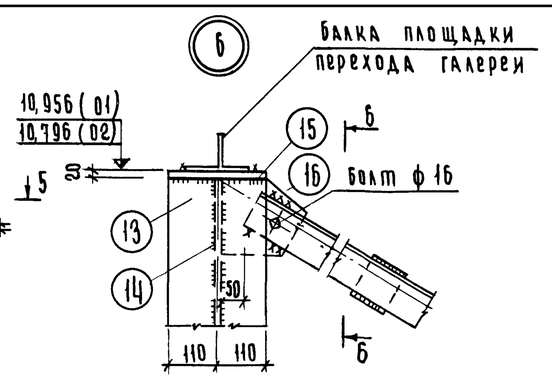

6-6

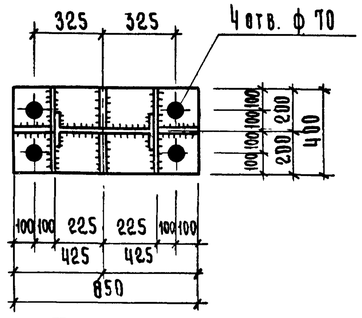

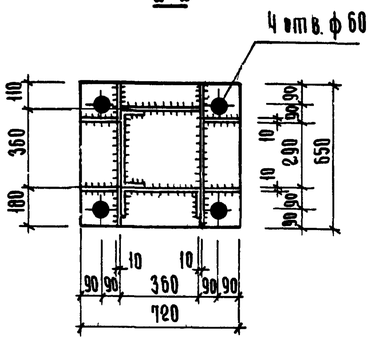

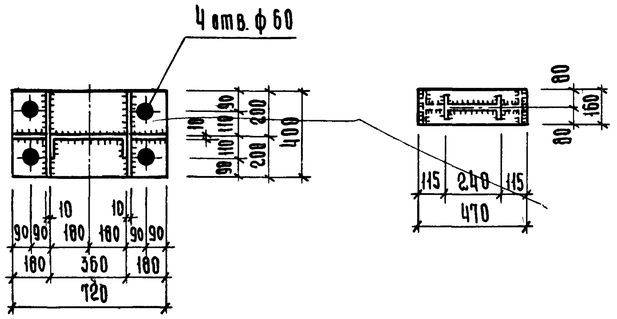

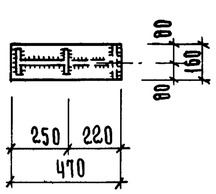

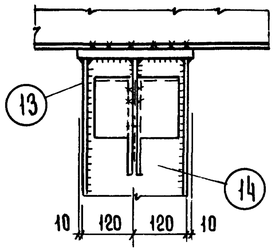

1. Металлические конструкции запроектированы в соответствии со СНиП II-В.3-72 „Стальные конструкции. Нормы проектирования".

2. При изготовлении и монтаже металлоконструкций руководствоваться СНиП III-18-75 „Металлические конструкции" и указаниями на листе АР-3.

3. Высоту сварных швов принять согласно толщине свариваемых элементов, но не более 10 мм.

4. Сварка ручная; электроды типа Э42А по ГОСТ 9467-75.

5. Данный чертеж рассматривать совместно с чертежами на листах КЖ-7 и КЖ-9.

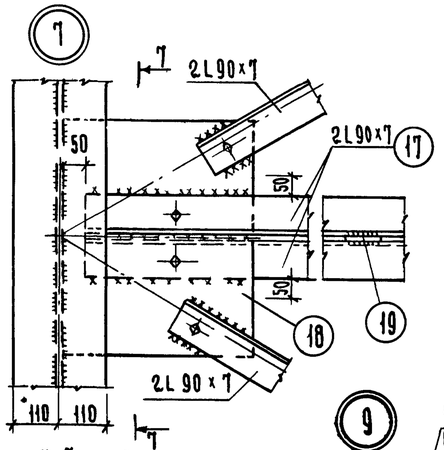

7-7

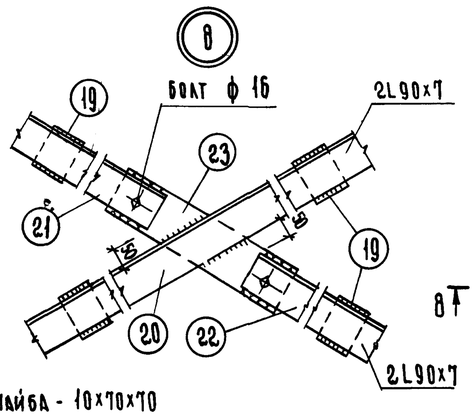

8-8

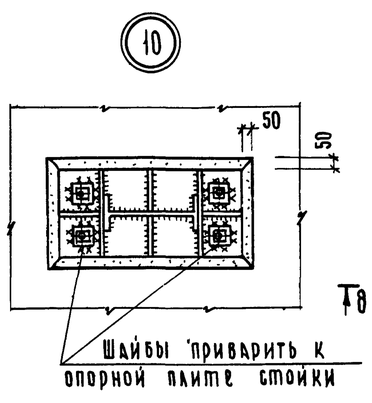

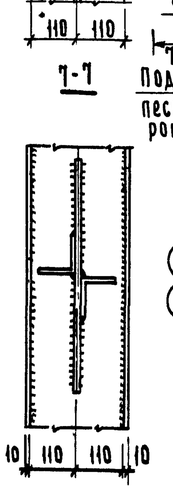

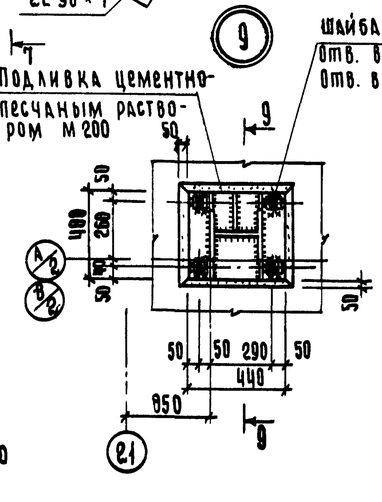

9-9

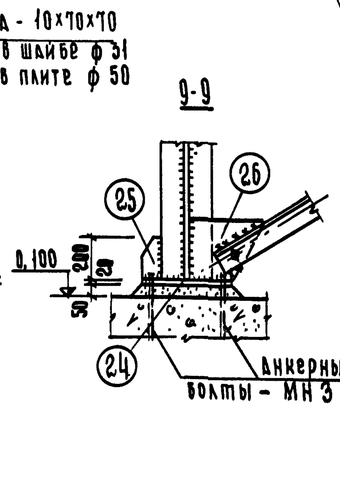

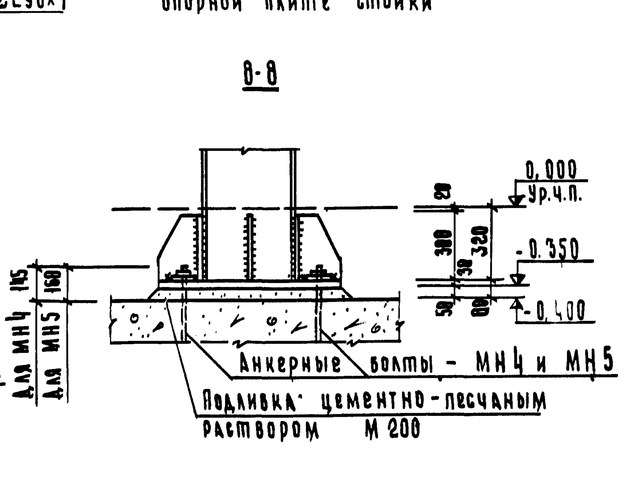

7835/3 19

				ТП 705-1-144 КЖ		
Изм.	Лист	№ докум.	Подпись	Дата	Прирельсовый склад незатаренных минеральных удобрений емкостью 20000 тонн с применением деревянных клееных конструкций	
ГИП		Гоголев		22.11.		
Нач. отд.		Катков		22.11.		
Гл. констр.		Морозова		22.11.		
Рук. гр.		Аникин		22.11.79		
Ст. инж.		Киреев		13.11.79	Лит. ТР	Лист 8 / Листов
					Узлы 1÷10	Госкомсельхозтехника СССР

Альбом 4

Типовой проект 705-1-144

МН1 (шт.=84) МН2 (шт.=8) МН3 (шт.=16) МН4 (шт.=80) МН5 (шт.=752)

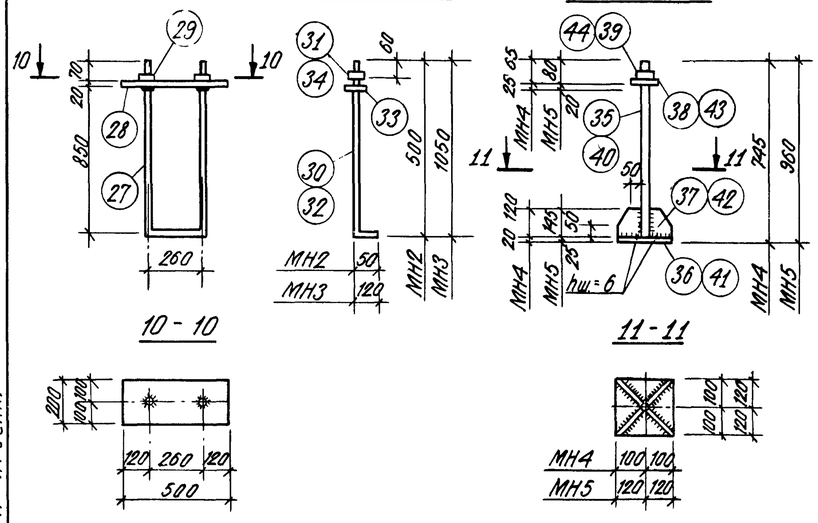

10 - 10

11 - 11

Спецификация стали на одну штуку каждой марки

Формат	Зона	Поз	Обозначение	Наименование	Кол.	Примечание
1	2	3	4	5	6	7
				Узел ①	188	260.70кг
22г		1	КЖ-8	Двутавр I45 ГОСТ 8239-72 / ВСт3кп2 ГОСТ 380-71* ℓ=2300	1	150.00кг
22г		2	,,	Полоса -30×400 ГОСТ 82-70* / ВСт3кп2 ГОСТ 380-71* ℓ=850	1	80.00кг
22г		3	,,	Полоса -10×190 ГОСТ 82-70* / ВСт3кп2 ГОСТ 380-71* ℓ=300	4	3.75кг
22г		4	,,	Полоса -10×300 ГОСТ 82-70* / ВСт3кп2 ГОСТ 380-71* ℓ=400	2	7.85кг
				Узел ②	8	489.95кг
22г		5	,,	Швеллер [36 ГОСТ 8240-72 / ВСт3кп2 ГОСТ 380-71* ℓ=3920	2	164.25кг
22г		6	,,	Гилоса -30×650 ГОСТ 82-70* / ВСт3кп2 ГОСТ 380-71* ℓ=720	1	110.70кг
22г		7	,,	Полоса -10×190 ГОСТ 82-70* / ВСт3кп2 ГОСТ 380-71* ℓ=300	4	3.45кг
22г		8	,,	Полоса -10×300 ГОСТ 82-70* / ВСт3кп2 ГОСТ 380-71* ℓ=650	2	14.15кг
22г		9	,,	Полоса -10×300 ГОСТ 82-70* / ВСт3кп2 ГОСТ 380-71* ℓ=360	1	8.65кг
				Узел ③	12	255.15кг
22г		4	,,	См. узел ①	2	7.85кг
22г		5	,,	См. узел ②	1	164.25кг
22г		7	,,	См. узел ②	2	3.45кг
22г		10	,,	Полоса -30×400 ГОСТ 82-70* / ВСт3кп2 ГОСТ 380-71* ℓ=720	1	68.30кг
				Узел ④	160	55.50кг
22г		11	,,	Двутавр I24 ГОСТ 8239-72 / ВСт3кп2 ГОСТ 380-71* ℓ=1600	1	43.70кг
22г		12	КЖ-8	Полоса -20×160 ГОСТ 82-70* / ВСт3кп2 ГОСТ 380-71* ℓ=470	1	11.80кг
				Узел ⑤	28	55,50кг
22г		11	,,	См. узел ④	1	43.70кг
22г		12	,,	См. узел ④	1	11.80кг
				Узел ⑥	4	531.63кг
22г		13	,,	Полоса -10×220 ГОСТ 82-70* / ВСт3кп2 ГОСТ 380-71* ℓ=1076б	2	185.90кг
22г		14	,,	Полоса -8×220 ГОСТ 82-70* / ВСт3кп2 ГОСТ 380-71* ℓ=1076б	1	148.70кг
22г		15	,,	Полоса -20×220 ГОСТ 82-70* / ВСт3кп2 ГОСТ 380-71* ℓ=260	1	9.00кг
22г		16	,,	Полоса -8×170 ГОСТ 82-70* / ВСт3кп2 ГОСТ 380-71* ℓ=200	1	2.13кг
				Узел ⑦	8	72.58кг
22г		17	,,	Уголок L90×7 ГОСТ 8509-72 / ВСт3кп2 ГОСТ 380-71* ℓ=5672	1	54.68кг
22г		18	,,	Полоса -8×450 ГОСТ 82-70* / ВСт3кп2 ГОСТ 380-71* ℓ=540	1	15.26кг
22г		19	,,	Полоса -8×100 ГОСТ 82-70* / ВСт3кп2 ГОСТ 380-71* ℓ=210	2	1.32кг
				Узел ⑧	6	251.36кг
22г		19	,,	См. узел ⑦	8	1.32кг
22г		20	,,	Уголок L90×7 ГОСТ 8509-72 / ВСт3кп2 ГОСТ 380-71* ℓ=6230	2	60.00кг
22г		21	,,	Уголок L90×7 ГОСТ 8509-72 / ВСт3кп2 ГОСТ 380-71* ℓ=3200	2	30.85кг
22г		22	,,	Уголок L90×7 ГОСТ 8509-72 / ВСт3кп2 ГОСТ 380-71* ℓ=2900	2	27.96кг
22г		23	,,	Полоса -8×110 ГОСТ 82-70* / ВСт3кп2 ГОСТ 380-71* ℓ=460	1	3.18кг
				Узел ⑨	4	39.42кг
22г		24	,,	Полоса -20×400 ГОСТ 82-70* / ВСт3кп2 ГОСТ 380-71* ℓ=440	1	27.63кг
22г		25	,,	Полоса -10×90 ГОСТ 82-70* / ВСт3кп2 ГОСТ 380-71* ℓ=200	4	1.44кг
22г		26	,,	Полоса -8×280 ГОСТ 82-70* / ВСт3кп2 ГОСТ 380-71* ℓ=350	1	6.15кг
				МН1	84	23.30кг
22г		27	КЖ-9	Круг Ф24 АI ГОСТ 2590-71* / ВСт3кп2 ГОСТ 380-71* ℓ=2100	1	7.50кг
22г		28	,,	Полоса -20×200 ГОСТ 82-70* / ВСт3кп2 ГОСТ 380-71* ℓ=500	1	15.70кг
22г		29	,,	Гайка М24б.09 ГОСТ 5915-70* / ВСт3кп2 ГОСТ 380-71*	1	0.10кг
				МН2	8	0,52кг
22г		30	,,	Круг Ф12 АI ГОСТ 2590-71* / ВСт3кп2 ГОСТ 380-71* ℓ=550	1	0.50кг
22г		31	,,	Гайка М12.6.09 ГОСТ 5915-70* / ВСт3кп2 ГОСТ 380-71*	1	0.02кг
22г		32	КЖС-9	МН3	16	7.31кг
22г		32	,,	Круг Ф30 АI ГОСТ 2590-71* / ВСт3кп2 ГОСТ 380-71* ℓ=1170	1	6.70кг
22г		33	,,	Полоса -10×70 ГОСТ 82-70* / ВСт3кп2 ГОСТ 380-71* ℓ=70	1	0.38кг
22г		34	,,	Гайка М30.6.09 ГОСТ 5915-70* / ВСт3кп2 ГОСТ 380-71*	1	0.23кг
				МН4	80	16.50кг
22г		35	,,	Круг Ф36 АI ГОСТ 2590-71* / ВСт3кп2 ГОСТ 380-71* ℓ=725	1	5.85кг
22г		36	,,	Полоса -20×200 ГОСТ 82-70* / ВСт3кп2 ГОСТ 380-71* ℓ=200	1	6.30кг
22г		37	,,	Полоса -8×100 ГОСТ 82-70* / ВСт3кп2 ГОСТ 380-71* ℓ=120	4	0.65кг
22г		38	,,	Полоса -10×100 ГОСТ 82-70* / ВСт3кп2 ГОСТ 380-71* ℓ=100	1	0.80кг
22г		39	,,	Гайка М36.6.09 ГОСТ 5915-70* / ВСт3кп2 ГОСТ 380-71*	1	0.95кг
				МН5	752	31.50кг
22г		40	,,	Круг Ф48 АI ГОСТ 2590-71* / ВСт3кп2 ГОСТ 380-71* ℓ=935	1	13.35кг
22г		41	,,	Полоса -25×240 ГОСТ 82-70* / ВСт3кп2 ГОСТ 380-71* ℓ=240	1	11.75кг
22г		42	,,	Полоса -8×130 ГОСТ 82-70* / ВСт3кп2 ГОСТ 380-71* ℓ=145	4	1.00кг
22г		43	,,	Полоса -10×120 ГОСТ 82-70* / ВСт3кп2 ГОСТ 380-71* ℓ=120	1	1.15кг
22г		44	,,	Гайка М48.6.09 ГОСТ 5915-70* / ВСт3кп2 ГОСТ 380-71*	1	1.25кг
				СО 1	324	0.26кг
				Арм.с.т. Ф8 АI ГОСТ 2590-71* / ВСт3кп2 ГОСТ 380-71* ℓ=650	1	0.26кг

Инв.№ подл. | Подп. и дата

7835/3

Изм.	Лист	№ докум.	Подпись	Дата	ТП 705-1-144 КЖС		
ГИП	Гололев			XI.78.	Прирельсовый склад незатаренных минеральных удобрений емкостью 20000 с применением деревянных клеёных конструкций		
Нач.отд.	Капков			27.XI			
Гл.констр.	Морозова			XI-79		Лит.	Лист	Листов
Рук.гр.	Янкин			1.11.79		ТР	9	
Стинж.	Киреев			1.11.79				
Н.контр.	Есина			30.11.79	Закладные изделия МН1 ÷ МН5.	Госкомсельхозтехника СССР ГИПРОПРОМСЕЛЬСТРОЙ г. Саратов	

Копировал: Сидорова

Формат А2

Альбом III

Типовой проект 705-1-144

Ведомость основных комплектов

Обозначение	Наименование	Примечание
ГТ	Генеральный план и транспорт	
АР	Архитектурно-строительные решения	
КЖ	Конструкции железобетонные	
КД	Конструкции деревянные	
ОВ	Вентиляция	
Т	Технологические решения	
ТМ	Технолого-механические решения	
ЭЛ	Электротехнические устройства	
СУ	Устройства связи и сигнализации	

Ведомость чертежей основного комплекта КД

Формат	Лист	Наименование	Примечание
1	2	3	4
22г	1	Общие данные (начало).	
22г	2	Общие данные (окончание).	
22г	3	Маркировочная схема каркаса. Разрез 1-1.	
22г	4	Разрезы 2-2 и 3-3. Сечение, а-а. Узлы каркаса 1÷5.	
22г	5	Узлы каркаса 6÷14.	
22г	6	Узлы каркаса 15÷20.	
22г	7	Маркировочные схемы прогонов и стоек.	
22г	8	Маркировочные схемы прогонов и стоек торцовых фахверков. Разрез 1-1. Узлы 1÷4.	
22г	9	Узлы прогонов и стоек 5÷13.	
22г	10	Узлы прогонов и стоек 14÷22.	
22г	11	Узлы прогонов и стоек 23÷31.	
22г	12	Узлы прогонов и стоек 32÷35.	
22г	13	Маркировочная схема транспортерной галереи на отм. 11.200. Разрез 1-1. Узлы 1÷5.	
22г	14	Узлы 6÷13 к маркировочной схеме транспортерной галереи на отм. 11.200.	
22г	15	Заготовительные деревянные клееные изделия для маркировочной схемы каркаса.	
22г	16	Заготовительные деревянные клееные изделия для маркировочных схем прогонов и стоек.	
22г	17	Заготовительные деревянные клееные изделия для маркировочной схемы транспортерной галереи на отм 11.200	
22г	18	Заготовительные стальные изделия для маркировочной схемы каркаса.	
22г	19	Заготовительные стальные изделия для маркировочной схемы каркаса.	
22г	20	Заготовительные стальные изделия для маркировочной схемы каркаса.	
22г	21	Заготовительные стальные изделия для маркировочных схем прогонов и стоек.	
22г	22	Заготовительные стальные изделия для маркировочных схем прогонов и стоек.	
22г	23	Заготовительные стальные изделия для маркировочной схемы транспортерной галереи на отм. 11.200.	
22г	24	Заготовительные стальные изделия для маркировочной схемы транспортерной галереи на отм. 11.200.	

Ведомость примененных и ссылочных документов

Обозначение	Наименование	Примечание
1.822-3 в.2	Рамы деревянные клееные для складов минеральных удобрений выпуск 2. Рамы пролетом 24 м с шириной поперечного сечения 140 мм. Рабочие чертежи.	

Общие указания

1. За условную отметку 0,000 принят уровень чистого пола здания склада, что соответствует абсолютной отметке [ ].

2. Деревоклееные конструкции (полурамы, стеновые прогоны и прогоны кровли, стойки, связи) приняты для III снегового и III ветрового районов по СНиП II-6-74.

3. Изготовление деревоклееных изделий вести согласно „Руководству по индустриальному изготовлению деревянных клееных конструкций для строительства" (ЦНИИСК им. Кучеренко) и ГОСТУ 20850-75 „Конструкции деревянные клееные несущие. Общие технические требования".

4. Все деревоклееные и стальные конструкции защищаются от коррозии, гниения и возгорания в соответствии с указаниями раздела-6 общих данных на листе АР-3 данного проекта и пункта-4 пояснительной записки серии 1.822-3.в.2.

5. Крепежные элементы, имеющие резьбу, защищаются слоем цинка, наносимого гальваническим способом и последующим покрытием лакокрасочным составом (эмаль ХВ-785 по ГОСТУ 7315-75; грунт - ХС-010 ГОСТ 9355-60).

21

7835/3

Типовой проект разработан в соответствии с действующими нормами и правилами и предусматривает мероприятия, обеспечивающие взрывную, взрывопожарную и пожарную безопасность при эксплуатации здания.

Главный инженер проекта /Гоголев/.

Изм	Лист	№ докум.	Подпись	Дата
Гл. инж. инж.		Хахалин		15.03.79
ГИП		Гоголев		XI.79
Нач. отд.		Катков		27.XI
Гл. констр.		Морозова		XI.79
Рук. гр.		Аникин		5.11.79
Инженер		Виноградова		2.11.79
Н. контр.		Есина		30.07.79

ТП 705-1-144 КД

Прирельсовый склад незатаренных минеральных удобрений емкостью 20000 тонн с применением деревянных клееных конструкций

Лит.	Лист	Листов
ТР	1	24

Общие данные (начало).

Госкомсельхозтехника ССР ГИПРОПРОМСЕЛЬСТРОЙ г. Саратов

Копировал: Несмеянова

Формат 22 г

Инв. № подл. | Подпись и дата

Альбом III

Типовой проект 705-1-144

Выборка стали на комплект КД

Вид профиля и ГОСТ	Марка металла и ГОСТ	Обозначение и размер профиля	Общая масса т
1	2	3	4
Сталь горячекатаная	ВСт3пс6	I 12	2.072
Балки двутавровые ГОСТ 8239-72*	ГОСТ 380-71*	I 18	0,354
Всего профиля			2,426
Балки двутавровые сталь-	ВСт3пс6	I 24м	0,307
ные специальные ГОСТ 19425-74	ГОСТ 380-71*		
Сталь горячекатаная	ВСт3пс6	[10	0,175
Швеллеры ГОСТ 8240-72	ГОСТ 380-71*	[16	0,393
		[30	2.646
Всего профиля			3,214
Сталь прокатная угло-	ВСт3пс6	L 50×5	1,556
вая равнополочная	ГОСТ 380-71*	L 125×9	4,151
ГОСТ 8509-72			
Всего профиля			5,707
Сталь прокатная угловая	ВСт3пс6	L 90×56×5,5	1,521
неравнополочная	ГОСТ 380-71*	L 125×80×8	8,869
ГОСТ 8510-72		L 160×100×9	0,024
Всего профиля			10414
Сталь горячекатаная	ВСт3пс6	• 12	0,151
круглая ГОСТ 2590-71*	ГОСТ 380-71*	• 14	0,045
		• 20	0,124
Всего профиля			0,320
Сталь прокатная широко-	ВСт3пс6	-б=6	3,979
полосная универсальная	ГОСТ 380-71*	-б=8	13.086
ГОСТ 82-70*		-б=10	1.319
Всего профиля			18.384
Сталь листовая холодно-	ВСт3пс6	-б=1	0.504
катаная ГОСТ 19904-74	ГОСТ 380-71*		
Рельсы железнодорож-	ВСт3пс6	⊥ Р18	6,177
ные узкой колеи ГОСТ 6368-52*	ГОСТ 380-71*		
Общая масса прокат-	ВСт3пс6		
ной стали	ГОСТ 380-71*		47.453

1	2	3	4
Детали крепления.			
Болты с шестигран-	ВСт3кп2	М12×50.58.09	0.015
ной головкой (нормаль-	ГОСТ 380-71*	М12×140.58.09	0.567
ной точности) ГОСТ 7798-70*		М12×180.58.09	0.321
		М14×130.58.09	0.046
		М14×150.58.09	0.037
		М14×180.58.09	0.992
		М14×190.58.09	0.966
		М14×220.58.09	1,178
		М14×250.58.09	0,242
		М14×260.58.09	0,017
		М14×280.58.09	0,061
		М14×350.58.09	0.090
		М14×380.58.09	0.024
		М16×190.58.09	0,047
		М16×330.58.09	0.520
		М24×190.58.09	0.259
		М24×380.58.09	0.609
Всего болтов			5,991
Гайки шестигранные	Вст3кп2	М12.6.09	0.130
(нормальной точности)	ГОСТ 380-71*	М14.6.09	0.404
ГОСТ 5915-70*		М16.6.09	0.042
		М20.6.09	0.003
		М24.6.09	0.084
Всего гаек			0.663
Шайбы ГОСТ 11371-78	ВСт3кп2	12.01.09	0.010
	ГОСТ 380-71*	14.01.09	0.087
		16.01.09	0.037
		24.01.09	0,068
Всего шайб			0.202
Гвозди строительные	ВСт3кп2	К4×120	0.031
ГОСТ 4028-63*	ГОСТ 380-71*		
Всего деталей			6.887
крепления			
Всего стали			54.340

Выборка пиломатериалов на комплект КД

ГОСТ	Материал	Обозначение и размер	Объем древесины в деле-м³
Пиломатериалы хвойных	Сосна II ка-		
пород - ГОСТ 8486-66	тегории	22×140	178,85
		22×175	3,22
		25×100	12,98
		25×140	80,16
		25×150	12,44
		40×140	7.10
		75×120	11,26
Фанера бакелизирован-		б=10	0,23
ная ГОСТ 11539-73			(22,22 м²)
Всего пиломатериалов			306,24

22

7835/3

Изм.	Лист	№ докум.	Подпись	Дата
Гл. инж.		Хахалин		10.08.79
ГИП		Гоголев		XI.79
Нач. отд.		Катков		27.XI
Гл. конст.		Морозова		10.79
Рук. гр.		Аникин		30.10.79
Инженер		Виноградова		30.10.79
Н. контр.		Есина		30.10.79

ТП 705-1-144 КД

Прирельсовый склад незатаренных минеральных удобрений емкостью 20000 тонн с применением деревянных клееных конструкций

Лит.	Лист	Листов
ТР	2	

Общие данные (окончание).

Госкомсельхозтехникасср ГИПРОПРОМСЕЛЬСТРОЙ г. Саратов

Альбом III

Типовой проект 705-1-144

Маркировочная схема каркаса

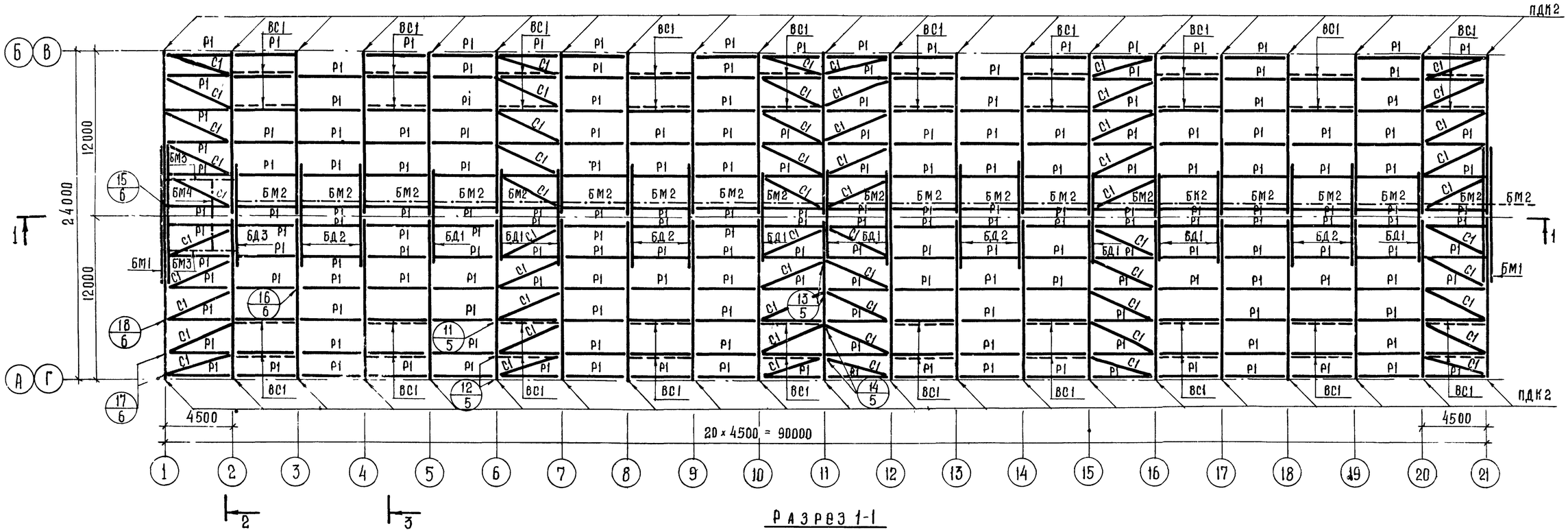

Заготовительные деревоклееные, стальные изделия и их спецификации даны соответственно на листах КД-15 и КД-18 ÷ КД-20.

23

7835/3

Изм.	Лист	№ докум.	Подпись	Дата
Гл.инж.ин.		Хахалин		10.09.79
ГИП		Гоголев		XI.79
Нач.отд.		Катков		27.XI
Гл.констр.		Морозова		10.79
Рук.гр.		Аникин		1.11.79г
Н.контр.		Есина		30.XI.79

ТП 705-1-144 КД

Прирельсовый склад незатаренных минеральных удобрений емкостью 20000 тонн с применением деревянных клееных конструкций

Лит.	Лист	Листов
ТР	3	

Маркировочная схема каркаса разрез 1-1.

Госкомсельхозтехника СССР ГИПРОПРОМСЕЛЬСТРОЙ г. Саратов

Инв. № подл. | Подпись и дата

Типовой проект 705-1-144 Альбом III

Разрез 2-2

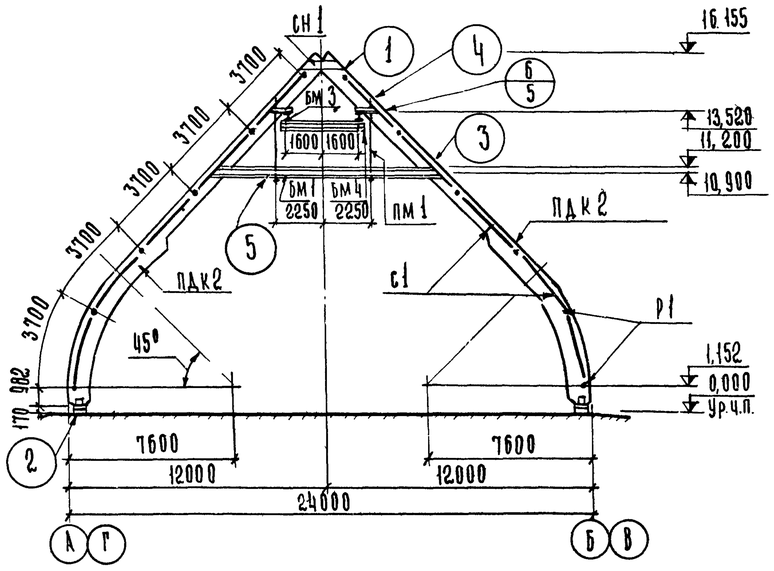

Разрез 3-3

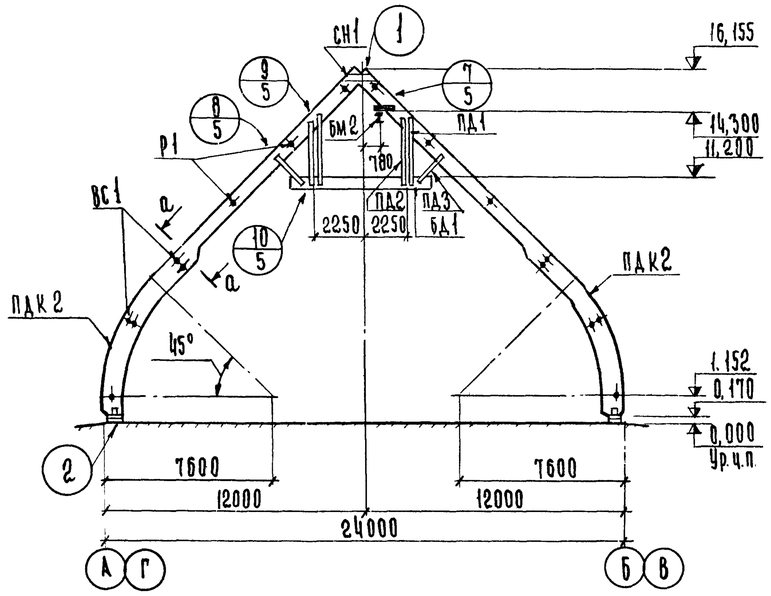

а-а (ВС1)

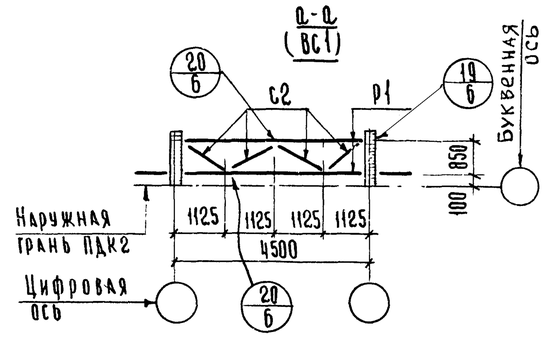

Вид 4-4

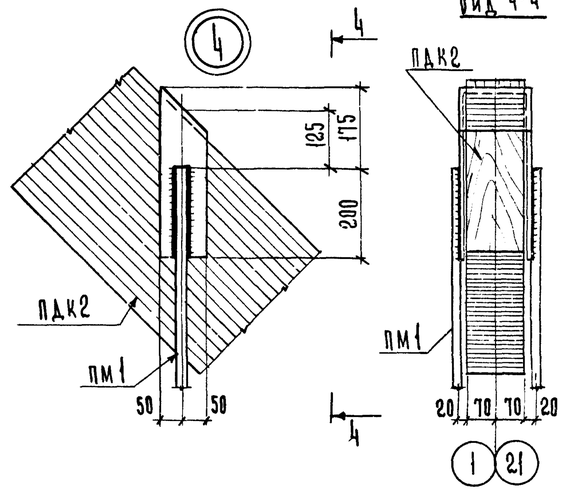

1

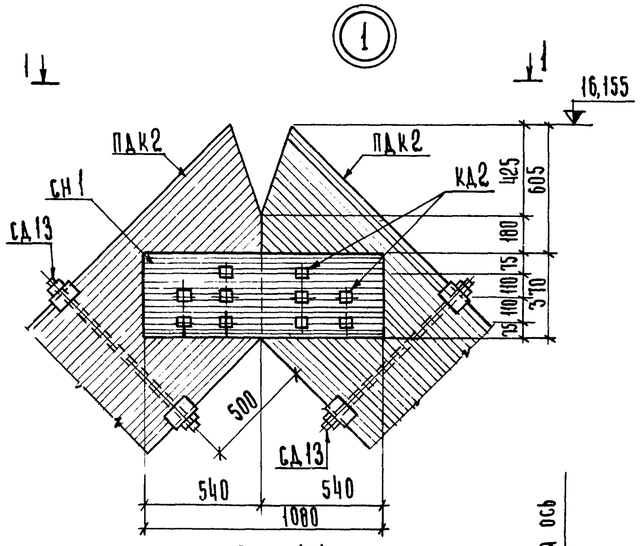

Вид 1-1

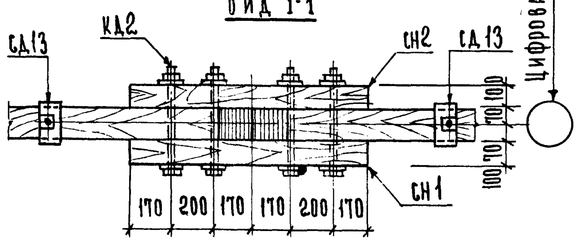

2

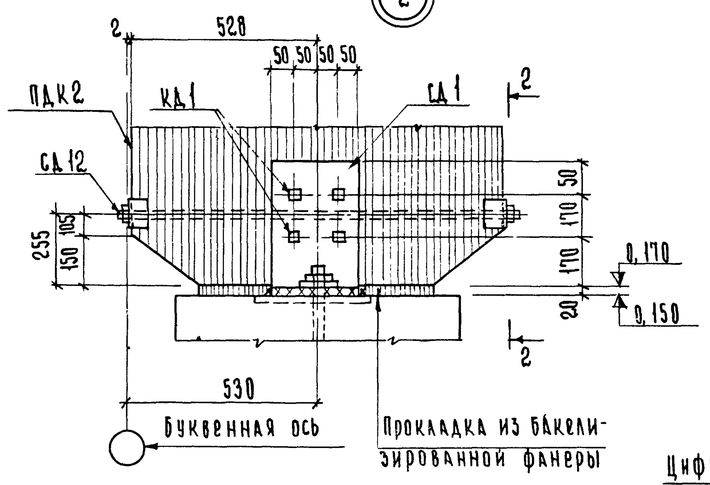

Вид 2-2

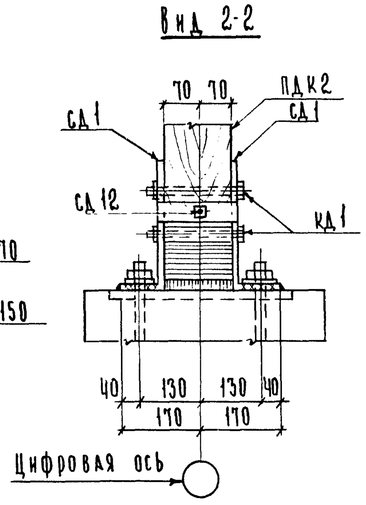

5-5

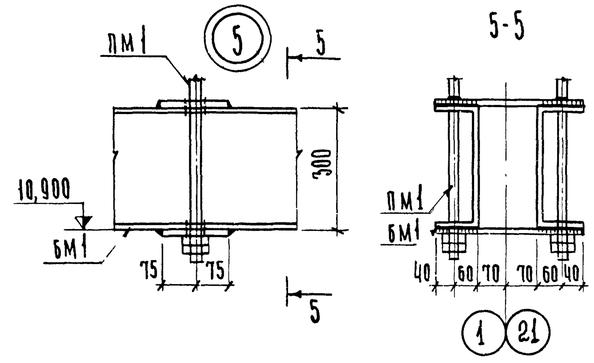

3

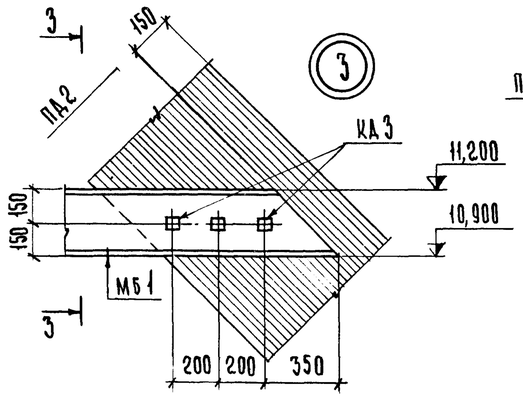

3-3

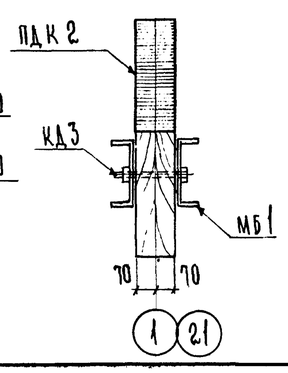

7835/3 24

					ТП 705-1-144 КД
Изм.	Лист	№ докум.	Подпись	Дата	Прирельсовый склад незатаренных минеральных удобрений емкостью 20000 тонн с применением деревянных клееных конструкций
ГИП		Гоголев		27.11	
Нач.отд.		Катков		27.11	
Гл.конст.		Морозова		27.11	
Рук.гр.		Аникин		16.11.79	
Инженер.		Виноградова		22.11.79	Лит. ТР; Лист 4; Листов
Разрезы 2-2 и 3-3. Сечение а-а. Узлы каркаса 1÷5.					Госкомсельхозтехника СССР Гипропромсельстрой г. Саратов
Н.контр.		Есина		30.11.79	

Инв.№ подл. | Подпись и дата

Альбом III

Типовой проект 705-1-144

Инв.№ подл. | Подпись и дата

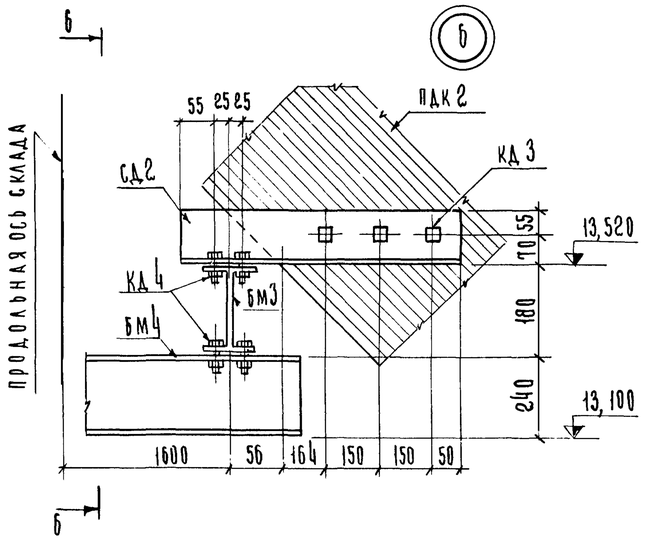

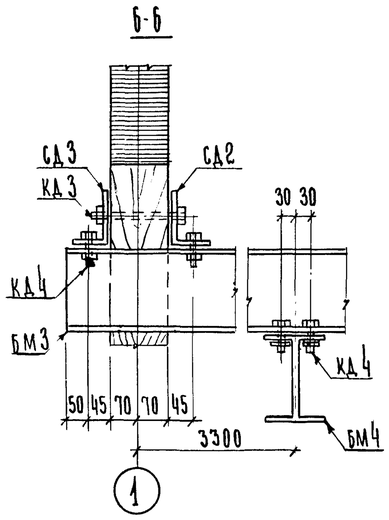

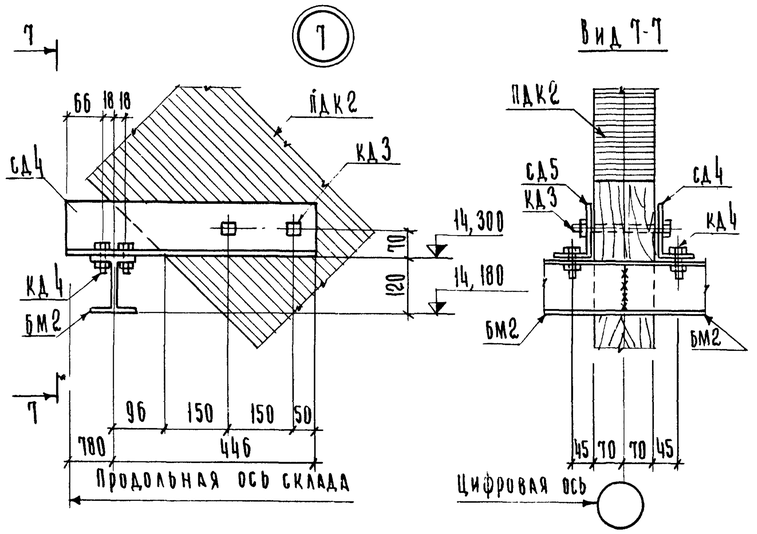

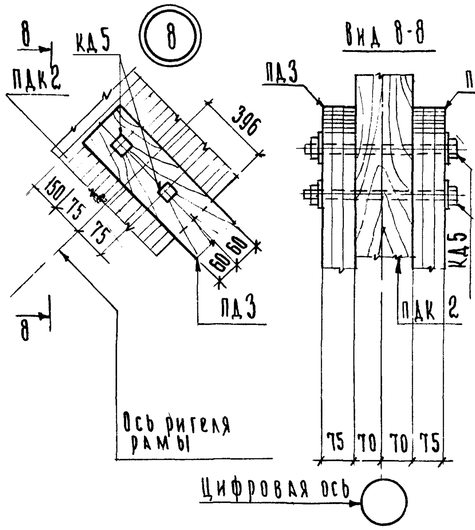

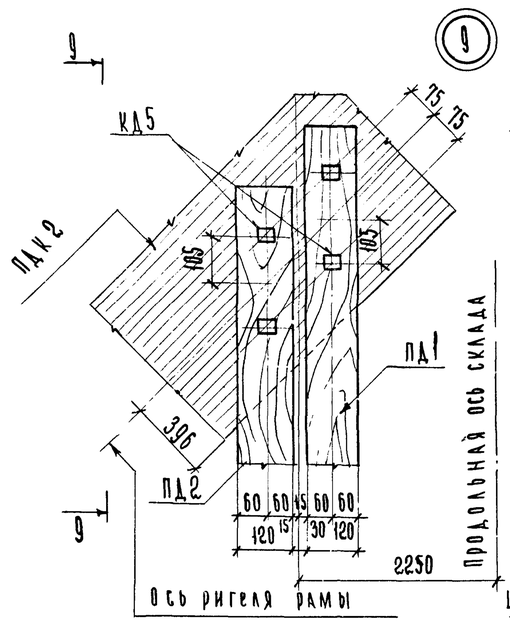

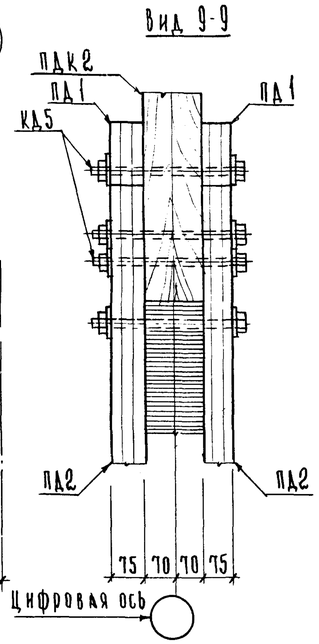

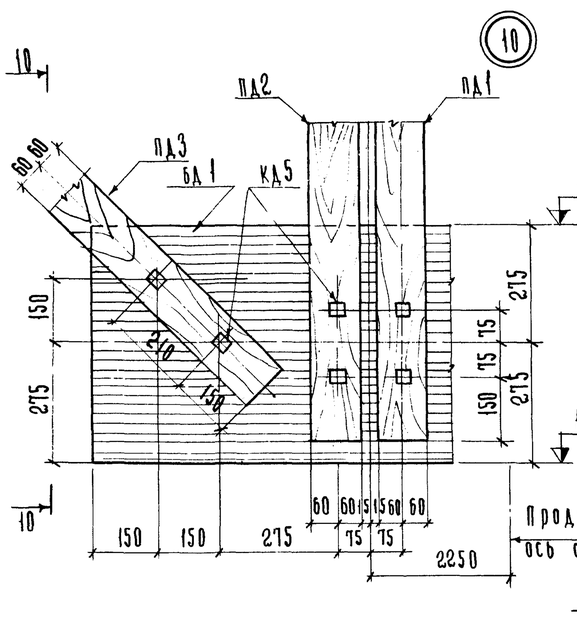

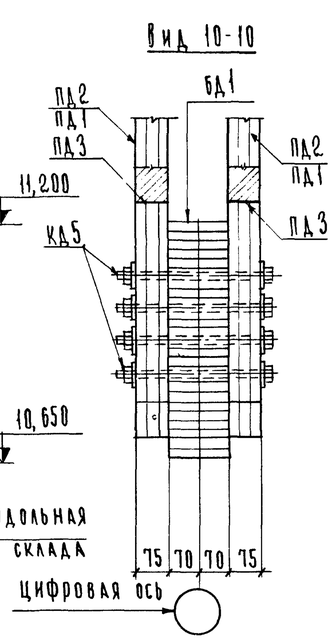

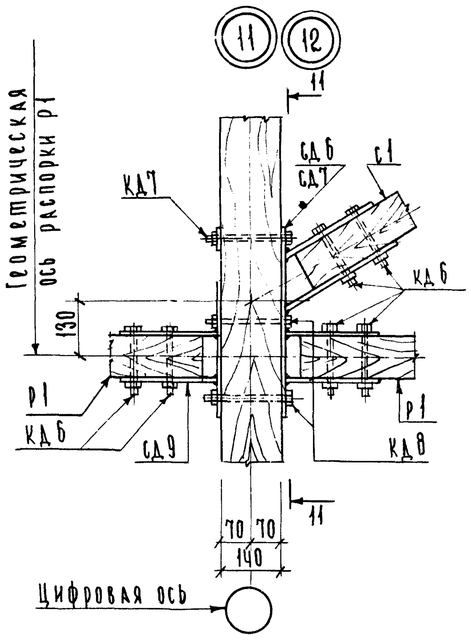

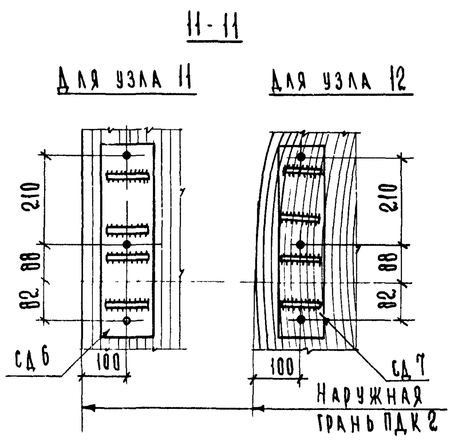

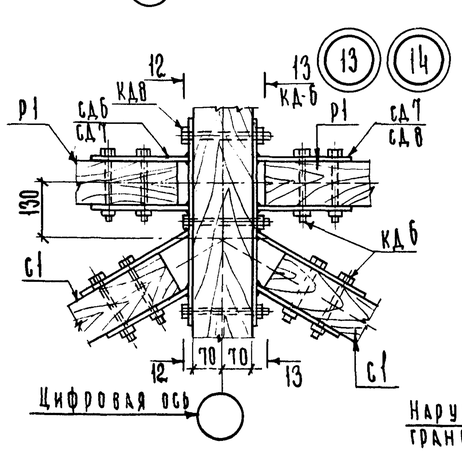

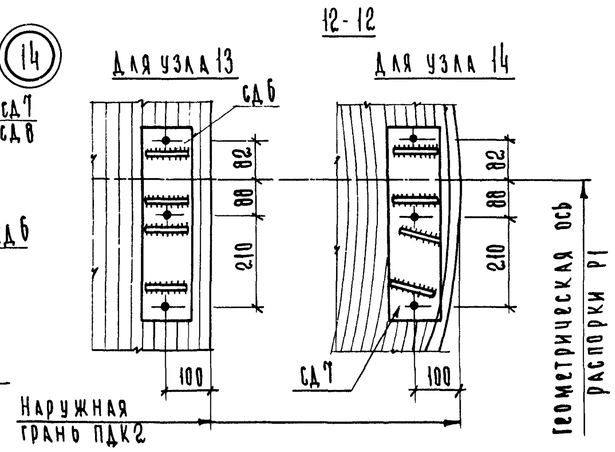

7835/3 25

				ТП 705-1-144		КД
Изм.	Лист	№ докум.	Подпись	Дата	Прирельсовый склад незатаренных минеральных удобрений ёмкостью 20000 тонн с применением деревянных клееных конструкций	
ГИП		Гоголев		11.13		
Нач. отд.		Катков		27.11		
Гл. конс.		Морозова		11-84	Лит.	Лист / Листов
Рук. гр.		Аникин		1-14-791	ТР	5
Инженер		Виноградова		22.10.79		
Н. контр.		Есина		30.11.79	Узлы каркаса 6÷14.	Госкомсельхозтехника СССР Гипропромсельстрой г. Саратов

Копировал: Стрелюхина

Формат А2г

Типовой проект 705-1-144 Альбом III

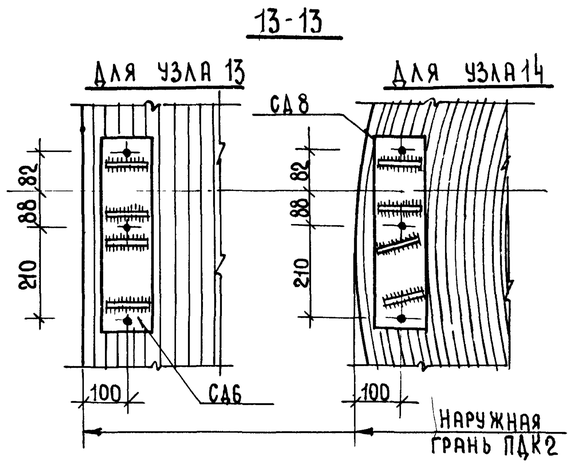

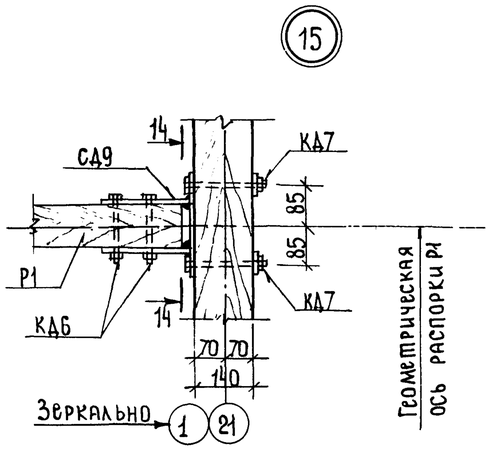

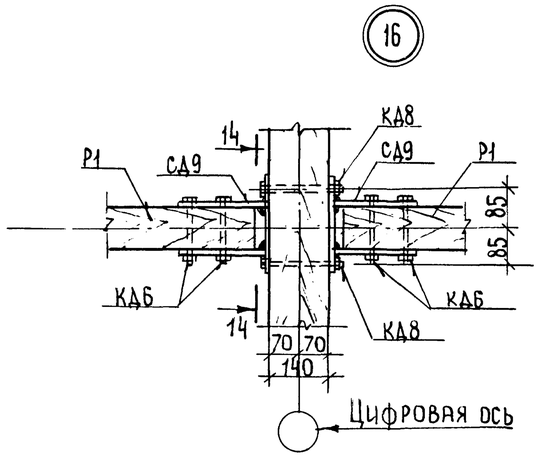

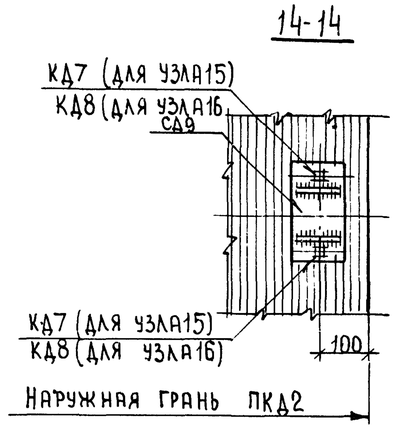

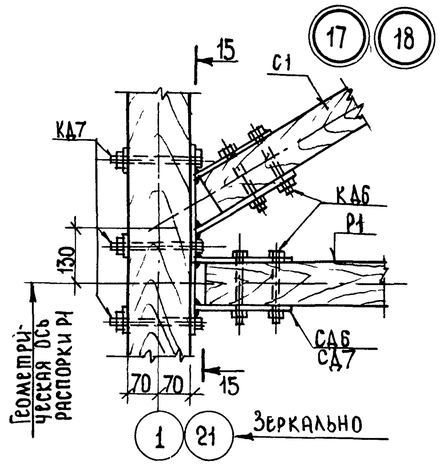

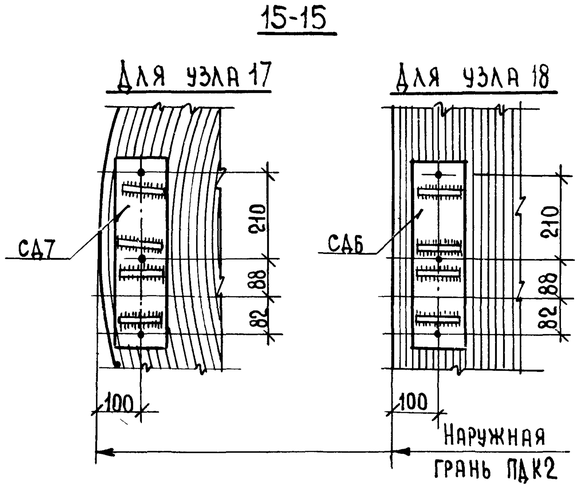

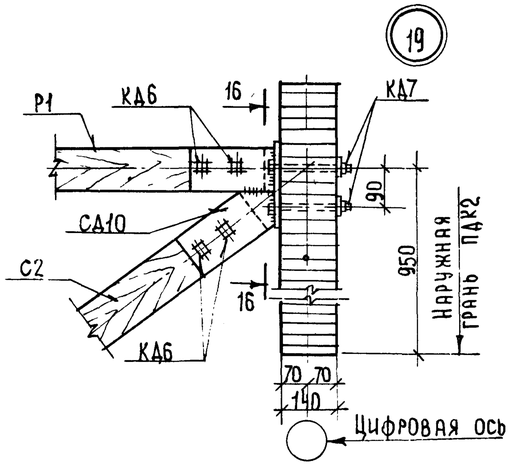

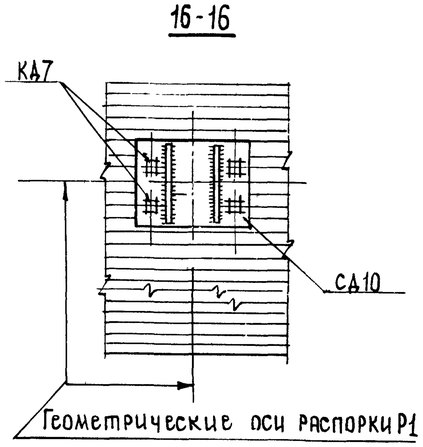

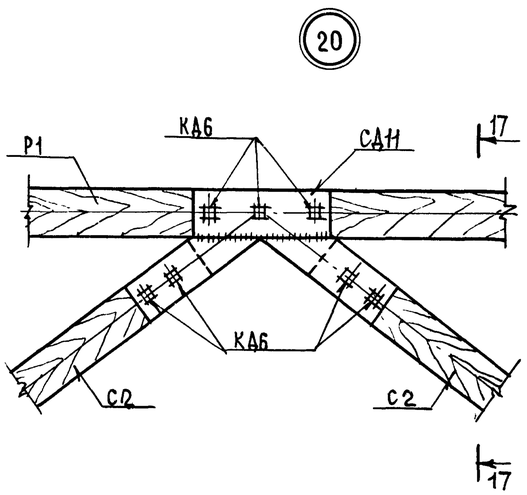

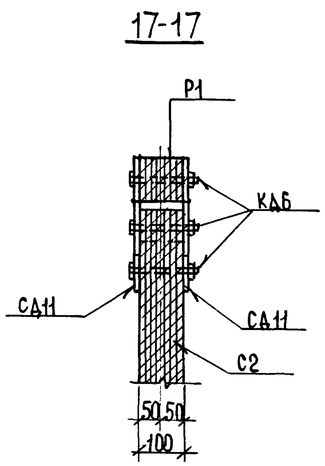

7835/3 26

					ТП 705-1-144 КД
Изм	Лист	№ докум.	Подпись	Дата	Прирельсовый склад незатаренных минеральных удобрений емкостью 20000 тонн с применением деревянных клееных конструкций
Тип		Гоголев		1.1.79	
Нач. отд.		Катков		27.VI	
Гл. констр.		Морозова		1.1.79	Лит. / Лист / Листов
Рук. гр.		Аникин		1.11.79 г.	ТР / 6
Инженер		Виноградова		22.10.79	
					Узлы каркаса 15÷20.
Н. контр.		Есина		30.11.79	Госкомсельхозтехника СССР Гипропромсельстрой г. Саратов

Инв. № подл. | Подпись и дата

Типовой проект 705-1-144 Альбом III

Маркировочная схема прогонов покрытия

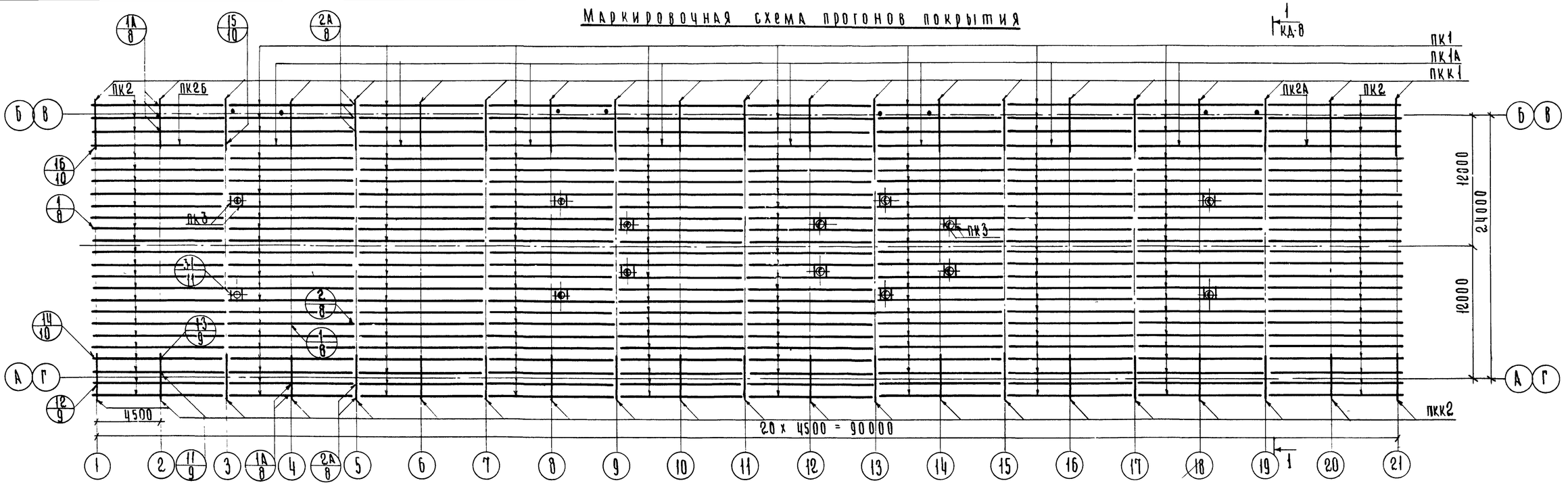

Маркировочная схема прогонов и стоек стен в осях „Б" и „В"

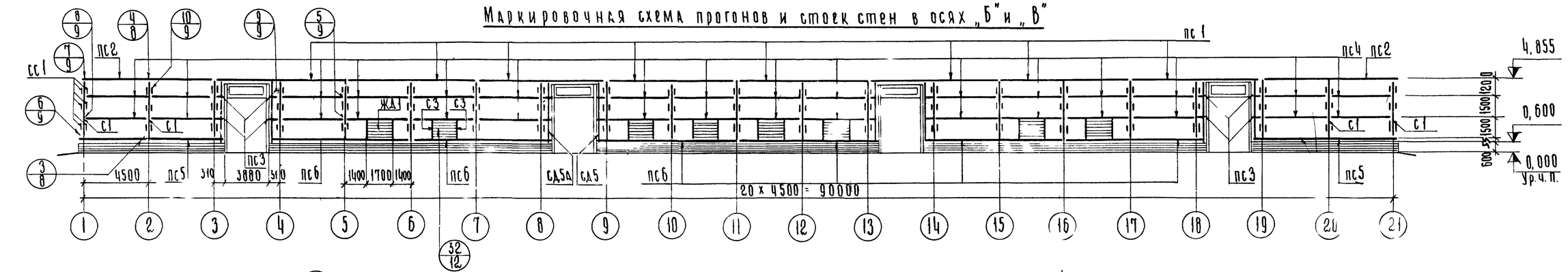

Маркировочная схема прогонов и стоек стен в осях „А" и „Г"

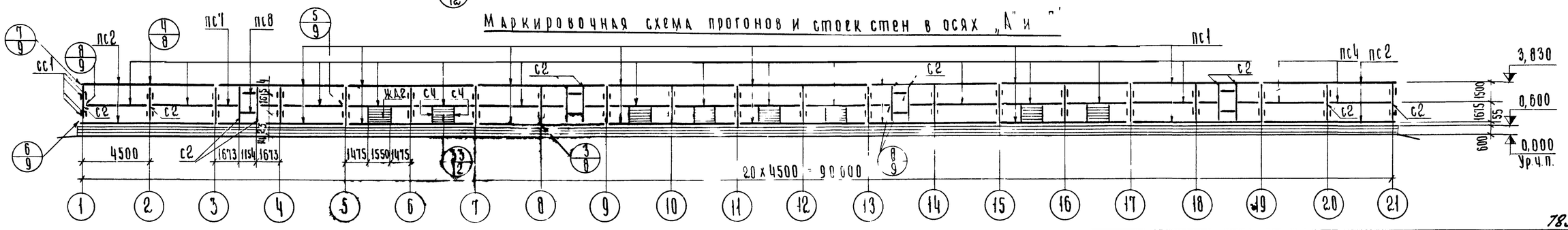

1. Все размеры и отметки на маркировочных схемах даны в осях прогонов и стоек.
2. Для стены по оси „Г" прогоны ПС7 и ПС8 заменяются на прогоны ПС4; стойки С2 в осях 3-4, 8-9, 13-14, 18-19 - аннулируются.
3. Заготовительные деревоклееные, стальные изделия и их спецификации даны соответственно на листах КД-16, ИД-21, КД-22.

27

7835/3

					ТП 705-1-744 КД
Изм.	Лист	№ докум.	Подпись	Дата	Прирельсовый склад незатаренных минеральных удобрений емкостью 20000 тонн с применением деревянных клееных конструкций
Гл.инж.ин		Хахалин		15.09.79	
ГИП		Гоголев		XI.79	
Нач.отд		Катков		27.8	Лит. Тр / Лист 7 / Листов
Гл.констр		Морозова		10-79	
Рук.гр.		Аникин		5.11.79	Маркировочные схемы прогонов и стоек.
Н.контр		Есина		30.XI.79	Госкомсельхозтехника СССР Гипропромсельстрой г. Саратов

Инв. № подл. | Подпись и дата

Копировал: Стрелюхина

Типовой проект 705-1-144 альбом III

Маркировочная схема прогонов и стоек торцового фахверка по оси -21

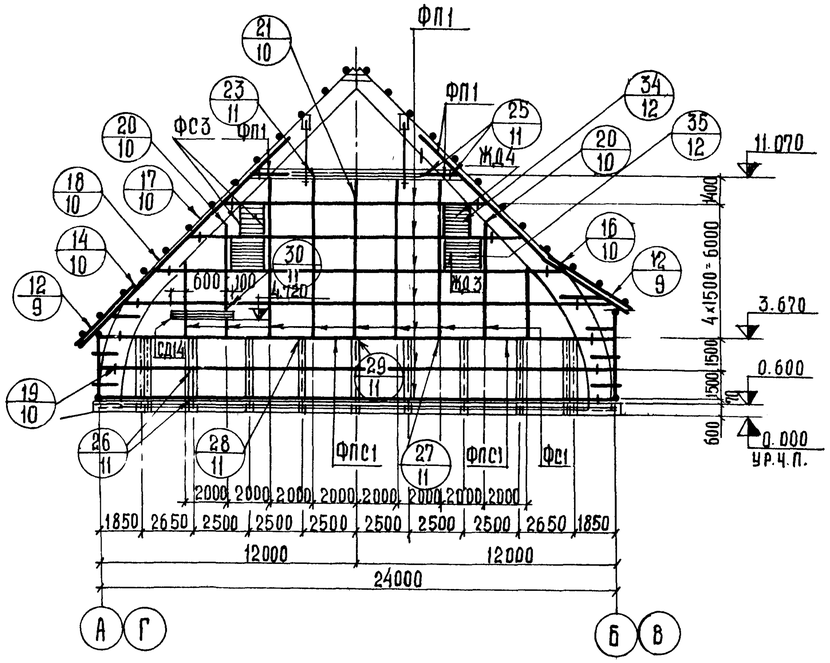

Маркировочная схема прогонов и стоек торцового фахверка по оси 1

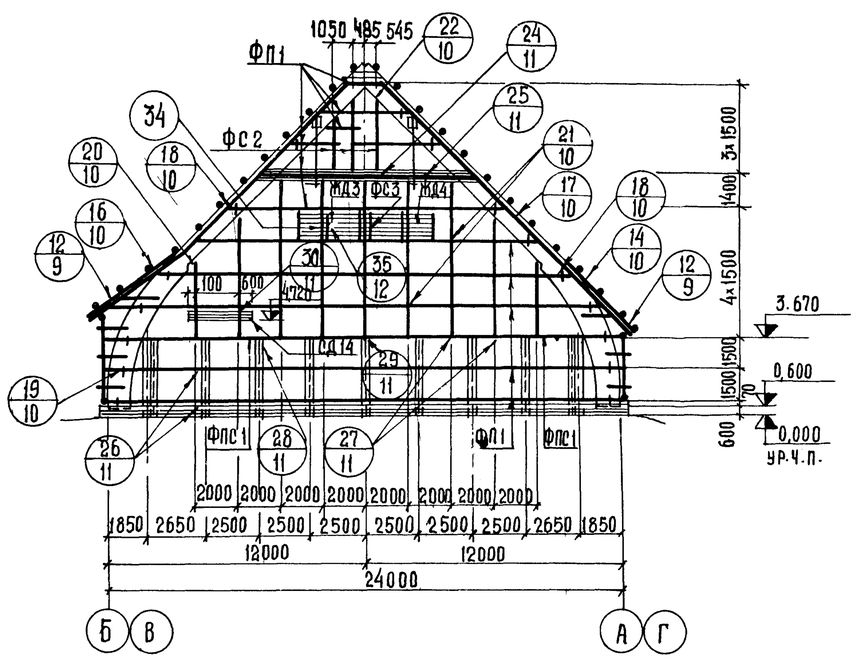

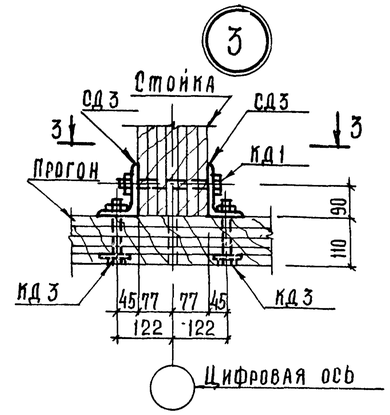

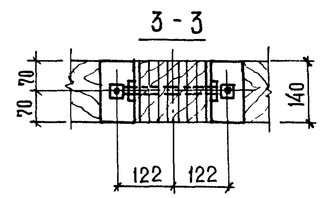

Разрез 1-1

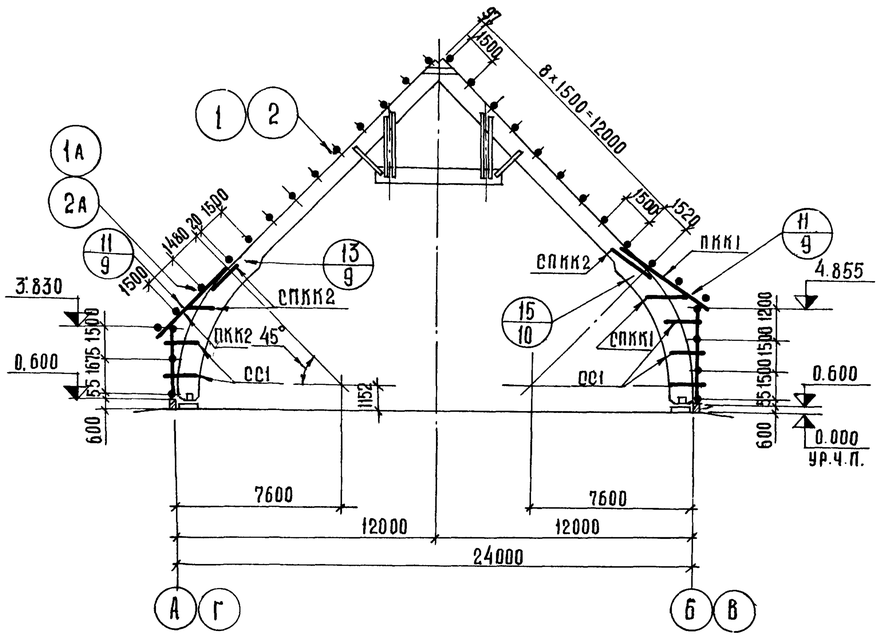

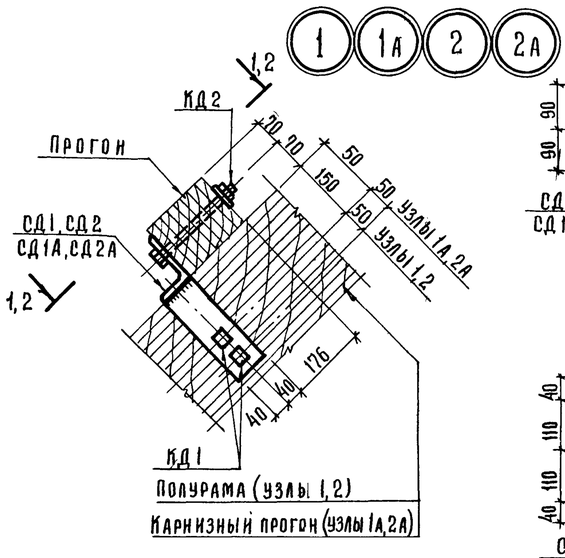

Вид 1-1 (Узлы 1,1А)

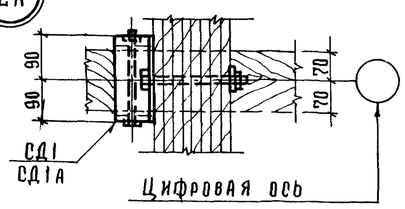

Вид 2-2 (Узлы 2, 2А)

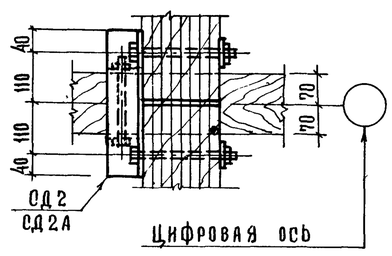

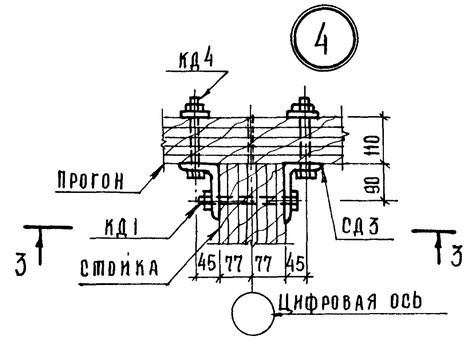

					ТП 705-1-144	КД
Изм.	Лист	N докум.	Подпись	Дата	Прирельсовый склад незатаренных минеральных удобрений емкостью 20000 тонн с применением деревянных клееных конструкций	
Гип		Гоголев		XI.78		
Нач.отд		Катков		27.XI		
Гл.констр.		Морозова		XI.78		Лит. Лист Листов
Рук.гр.		Аникин		16.II-79		Тр 8
Инженер		Виноградова		12.II.79		
Н.контр.		Елина		30.II.79	Маркировочные схемы прогонов и стоек торцовых фахверков. Разрез 1-1. Узлы 1÷4	Госкомсельхозтехникасср ГИПРОПРОМСЕЛЬСТРОЙ г. Саратов

Инв. N подл. | Подпись и дата | Взам. инв. N

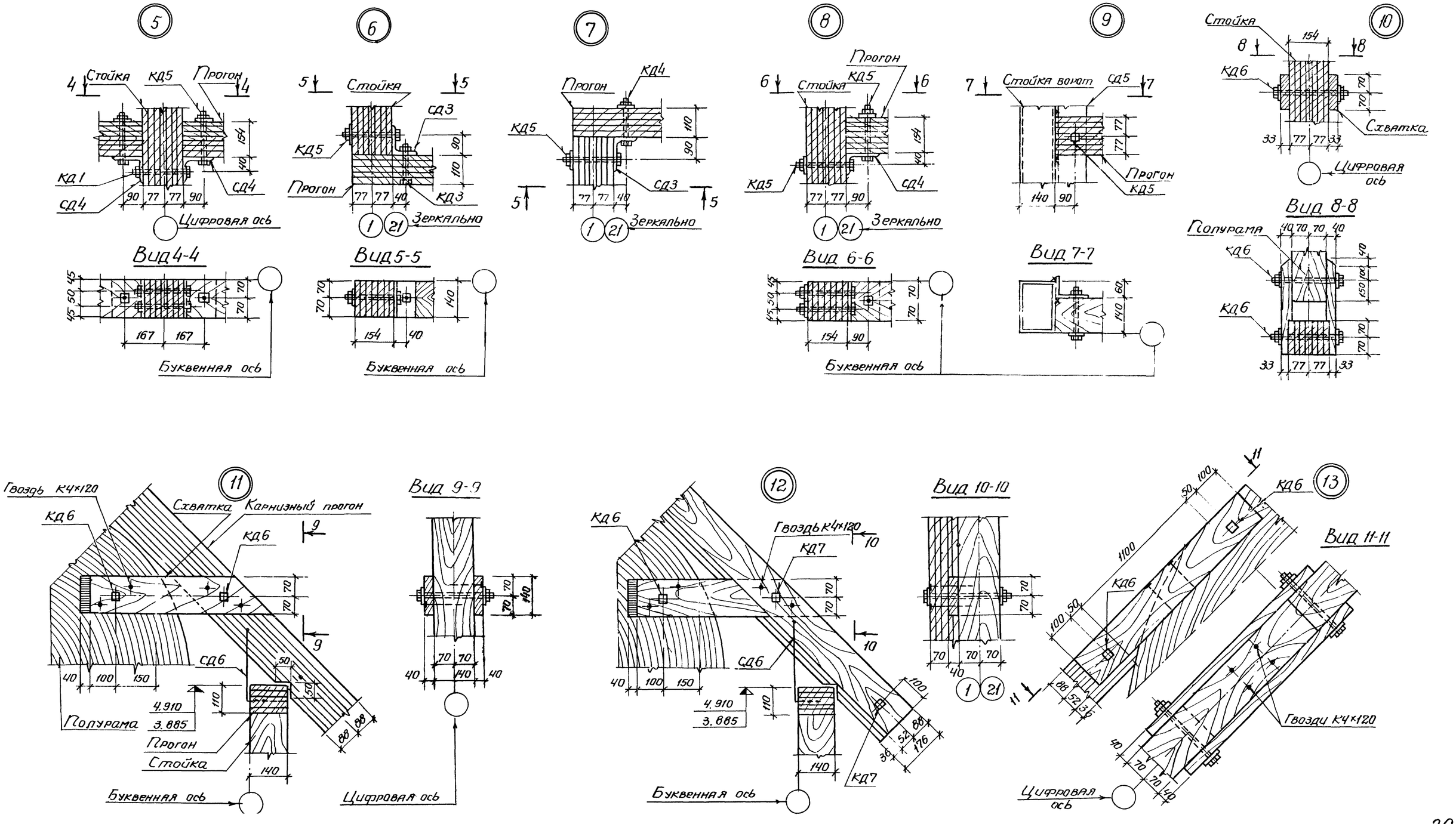

29

7835/3

					ТП 705-1-144		КД	
Изм.	Лист	№ докум.	Подп.	Дата	Прирельсовый склад незатаренных минеральных удобрений емкостью 20000 тонн с применением деревянных клееных конструкций			
ГИП		Гоголев		XI.79				
Нач. отд.		Катков		27.X				
Гл. конст.		Морозова		11-79		Лит.	Лист	Листов
Рук. гр.		Аникин		1.11.79		ТР	9	
Инженер		Виноградова		22.10.79	Узлы прогонов	Госкомсельхозтехника СССР		

Альбом III

Типовой проект 705-1-144

Подпись и дата

Инв. № подл.

Альбом III

Типовой проект 705-1-144

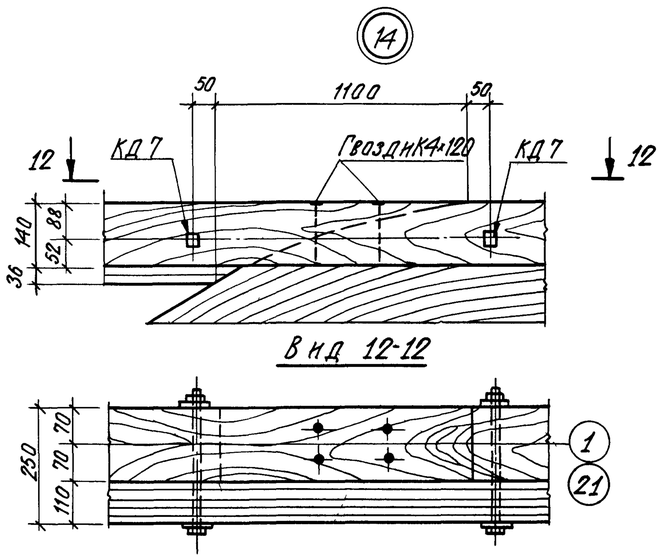

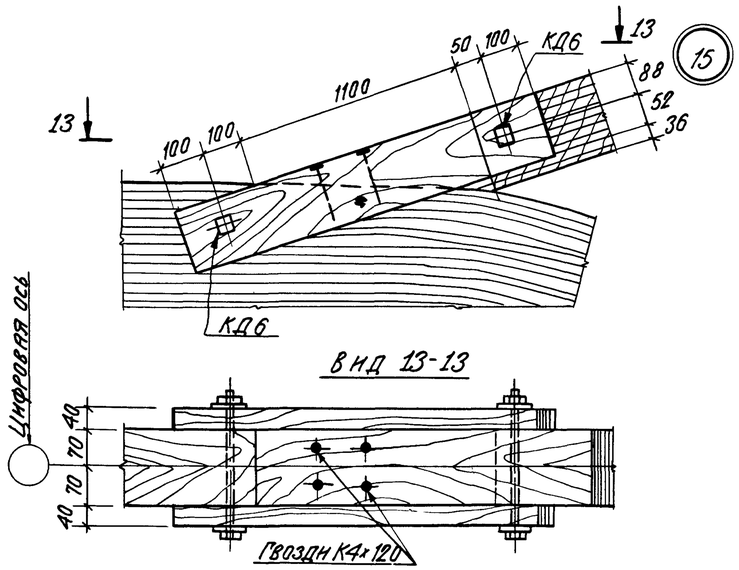

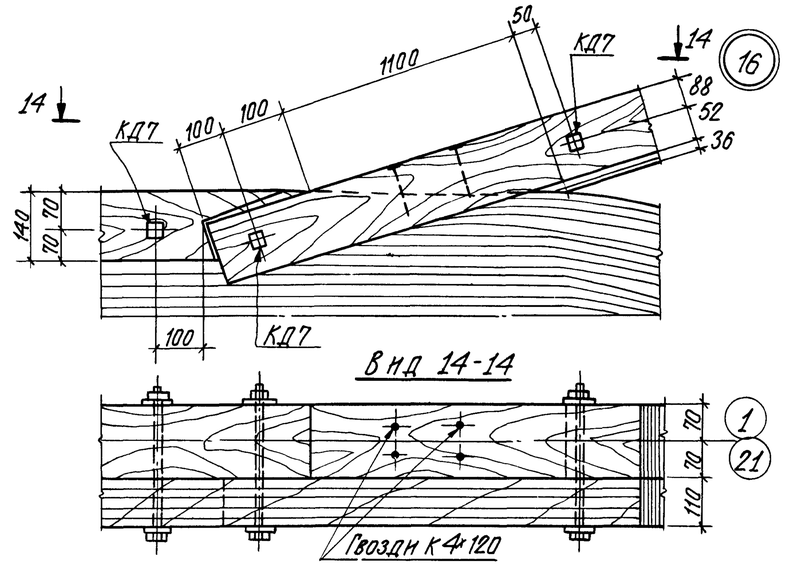

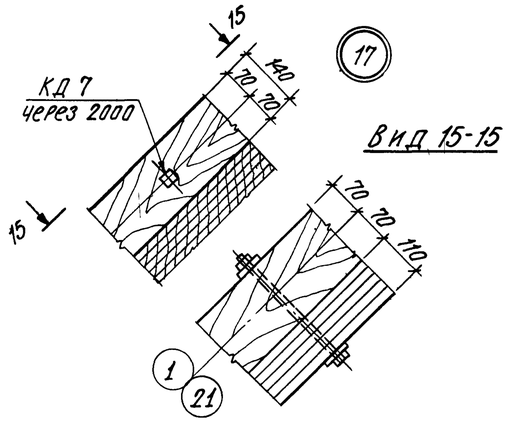

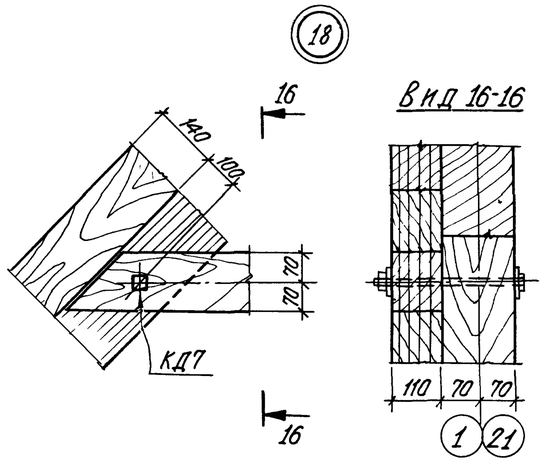

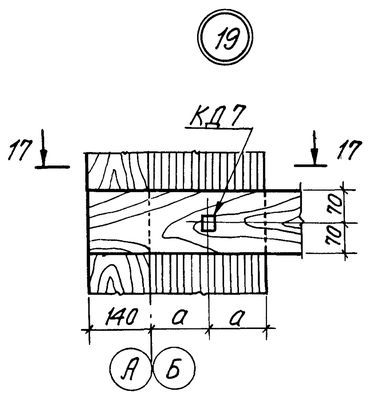

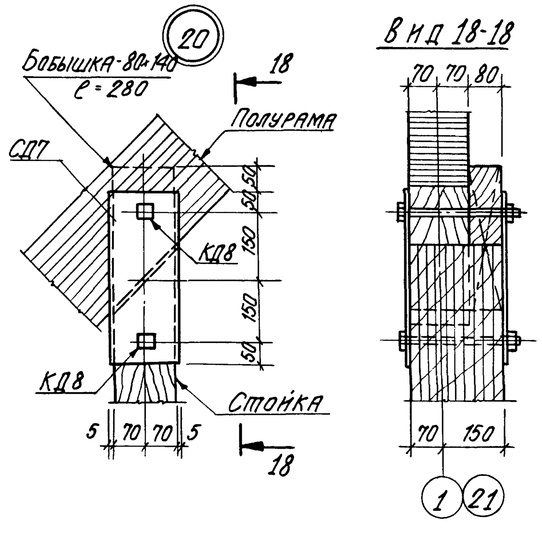

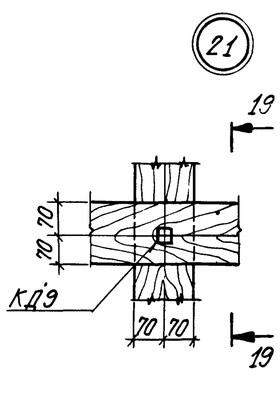

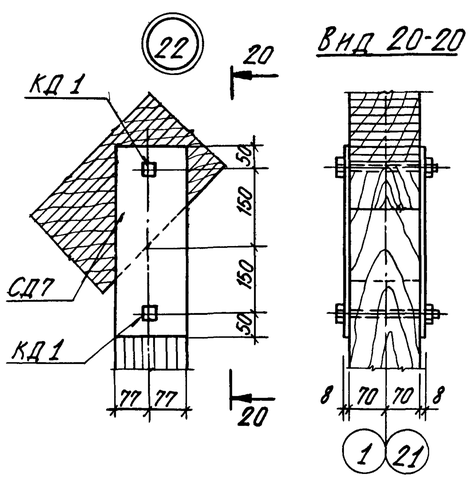

30

7835/3

				ТП 705-1-144 КД	
Изм.	Лист	№ докум.	Подпись	Дата	Прирельсовый склад незатаренных минеральных удобрений ёмкостью 20000 тонн с применением деревянных клеёных конструкций
ГИП		Гоголев		27.XI.79	
Нач. отд.		Катков		27.XI.79	
Гл. констр.		Морозова		10.12.79	
Рук. гр.		Янкин		16.II.79	
Инженер		Виноградова		12.11.79	
Н. контр.		Есина		30.11.79	Узлы прогонов и стоек 14÷22.

Лит.	Лист	Листов
ТР	10	

Госкомсельхозтехника СССР
ГИПРОПРОМСЕЛЬСТРОЙ
г. Саратов

Альбом III

Типовой проект 705-1-144

Инв. № подл. | Подпись и дата

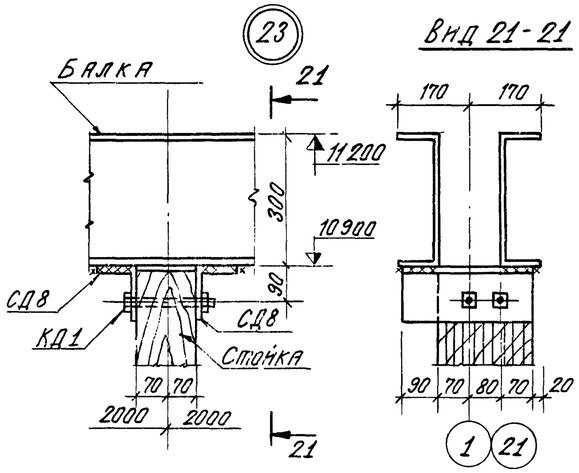

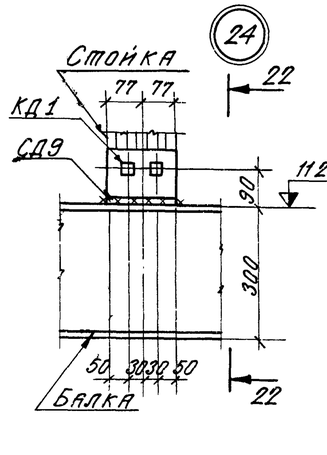

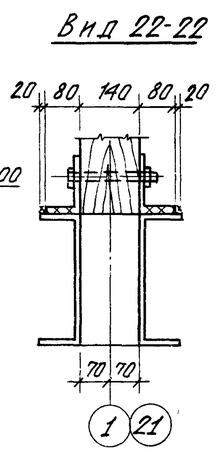

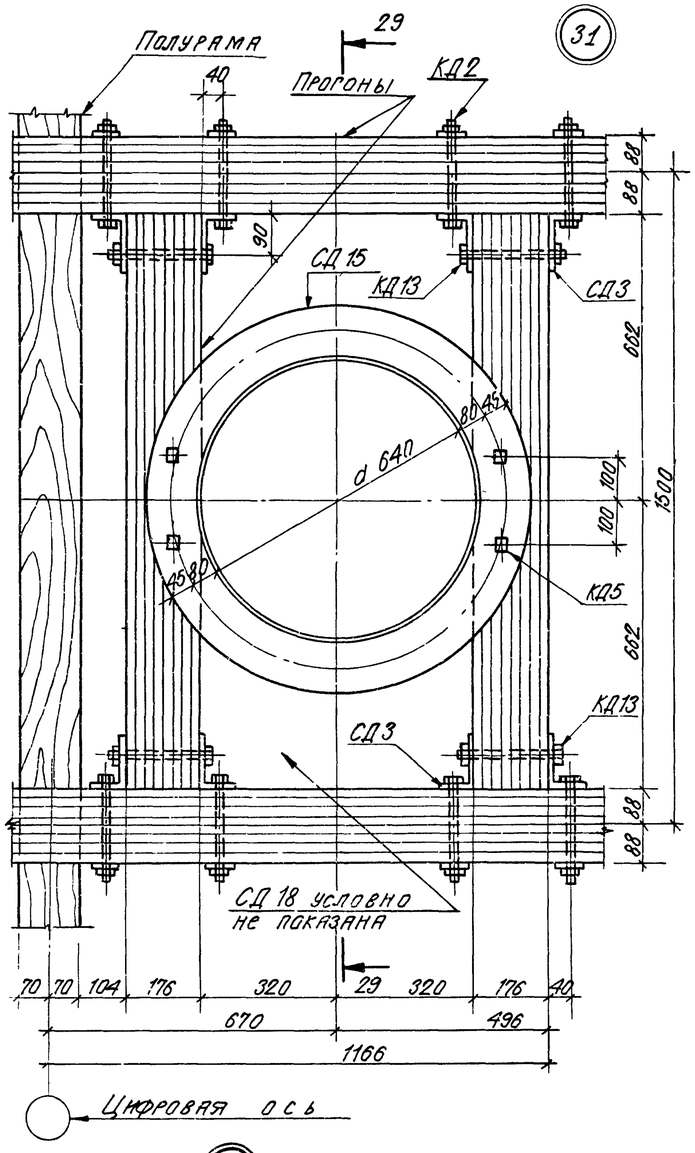

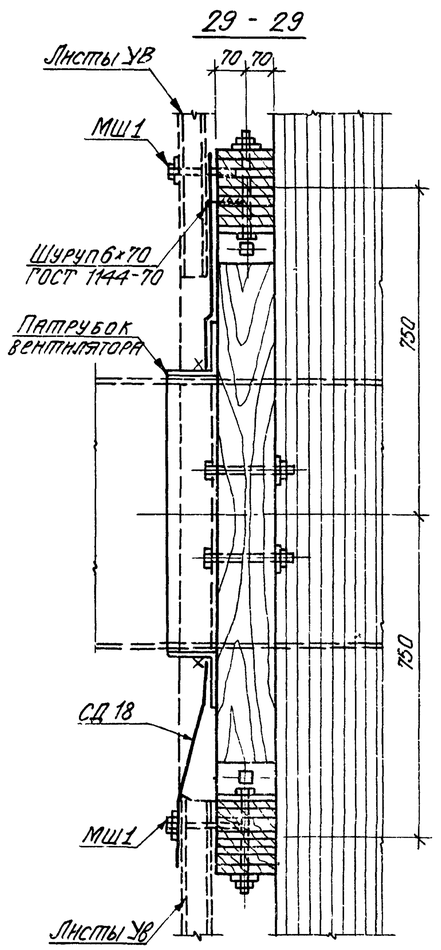

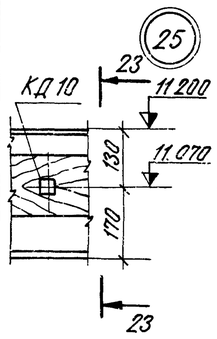

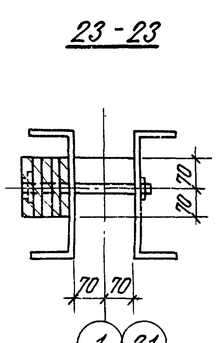

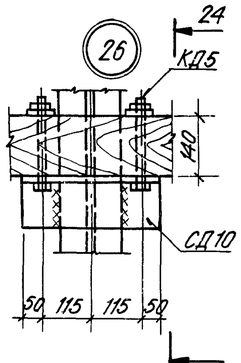

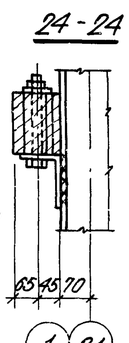

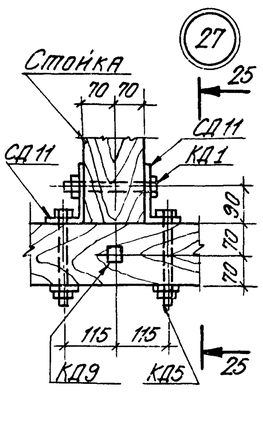

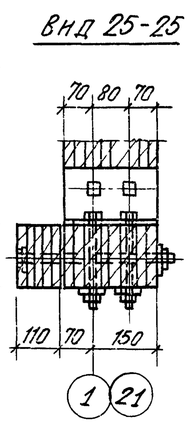

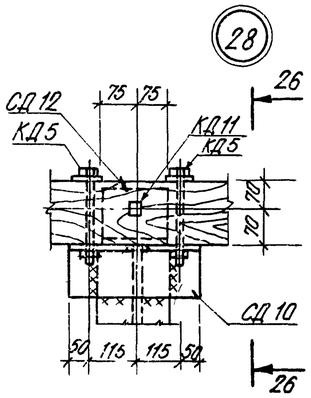

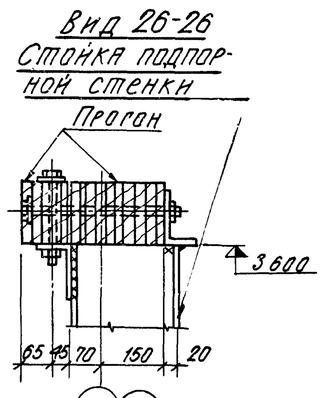

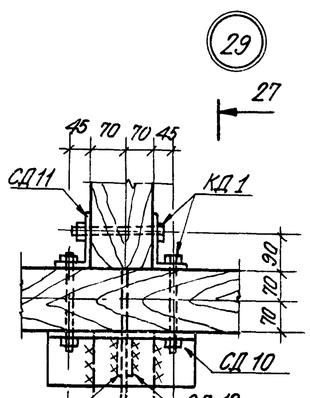

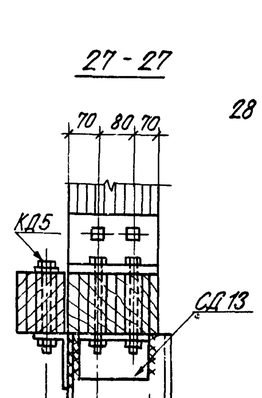

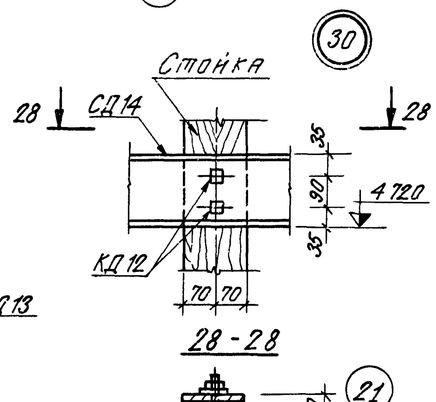

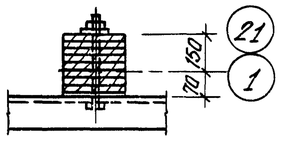

					ТП 705-1-144 КД		
Изм.	Лист	№ докум.	Подпись	Дата	Прирельсовый склад незатаренных минеральных удобрений ёмкостью 20000 тонн с применением деревянных клееных конструкций		
ГИП	Гоголев			11.74			
Нач. отд.	Катков			11.74			
Гл. конс.	Морозова			10.74			
Рук. гр.	Аникин			16.11.74			
Инженер	Виноградова			12.11.74			
						Лит.	Лист	Листов
						ТР	11	
Н. контр.	Есина				Узлы прогонов и стоек 23÷31.	Госкомсельхозтехника СССР ГИПРОПРОМСЕЛЬСТРОЙ г. Саратов	

Альбом III

Типовой проект 705-1-144

Инв.№ подл. | Подпись и дата

(32) (33)

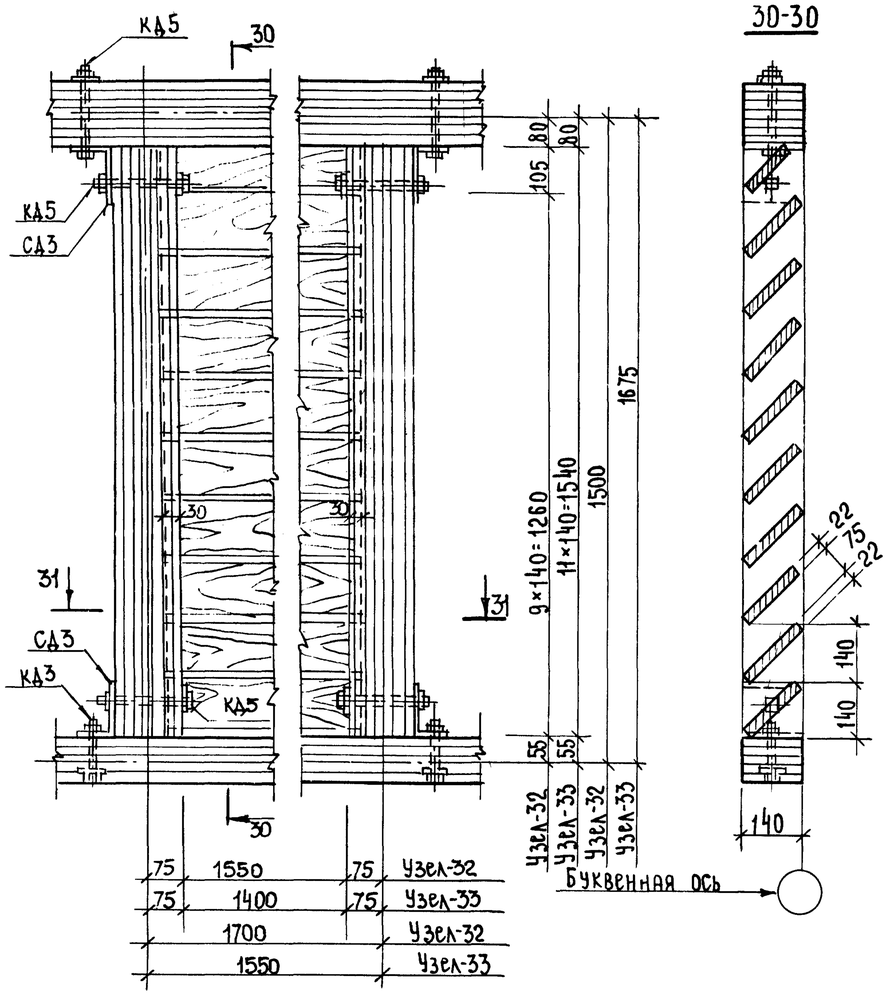

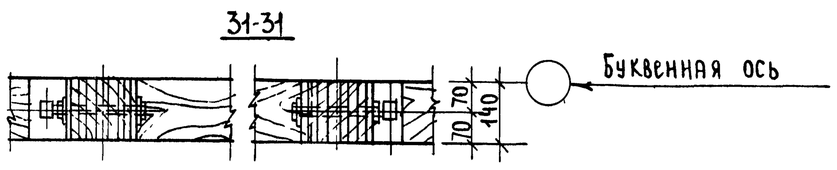

(34)

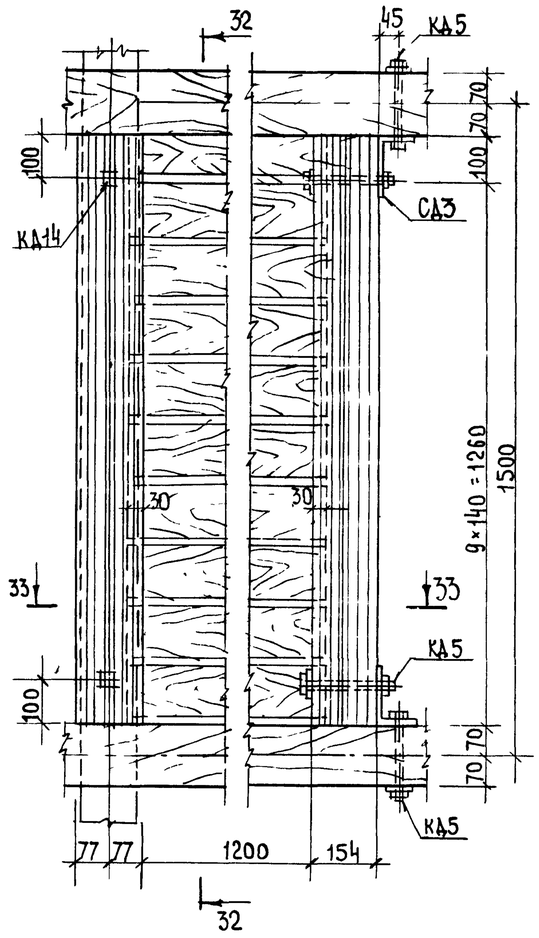

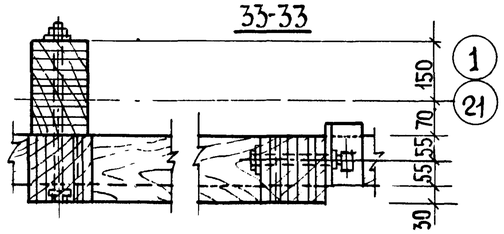

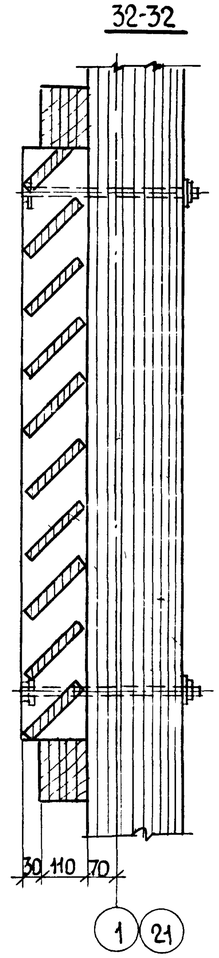

(35)

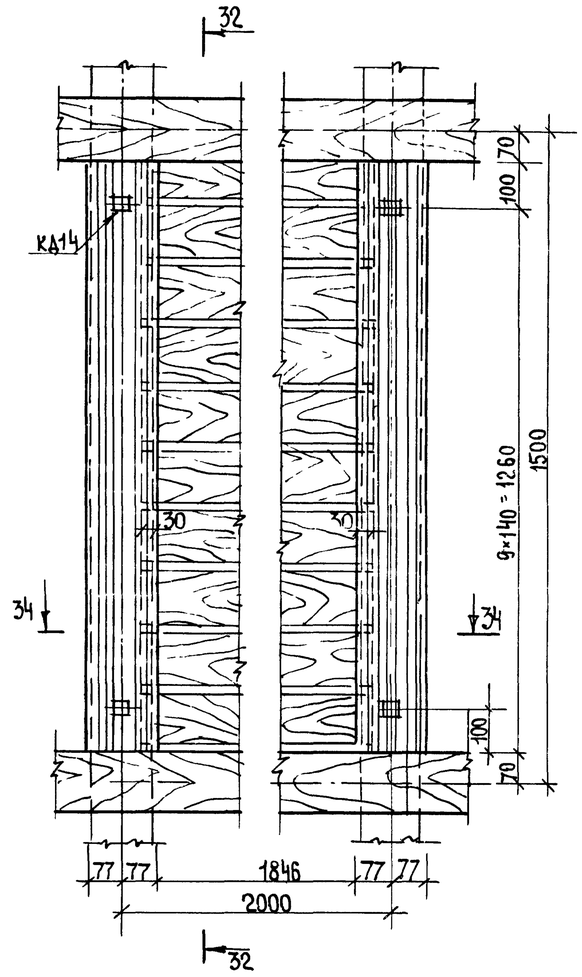

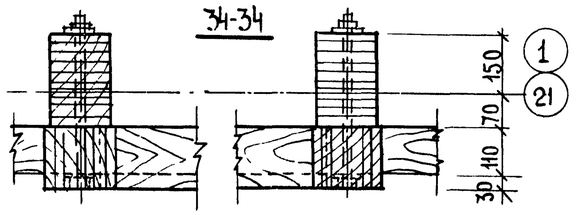

32

7835/3

				ТП 705-1-144	КД
Изм.	Лист	№ докум.	Подпись	Дата	Прирельсовый склад незатаренных минеральных удобрений емкостью 20000 тонн с применением деревянных клесных конструкций
ГИП		Гоголев		11.79	
Нач. отд.		Катков		11.79	
Гл. констр.		Морозова		11.79	
Рук. гр.		Аницкин		12.11.79	
Инженер		Виноградова		12.11.79	
Н. контр.		Есина		12.11.79	

	Лит.	Лист	Листов
	Тр	12	

Узлы прогонов и стоек 32÷35

Госкомсельхозтехника СССР Гипропромсельстрой г. Саратов

Альбом III

Типовой проект 705-1-144

Маркировочная схема транспортерной галереи на отм. 11.200

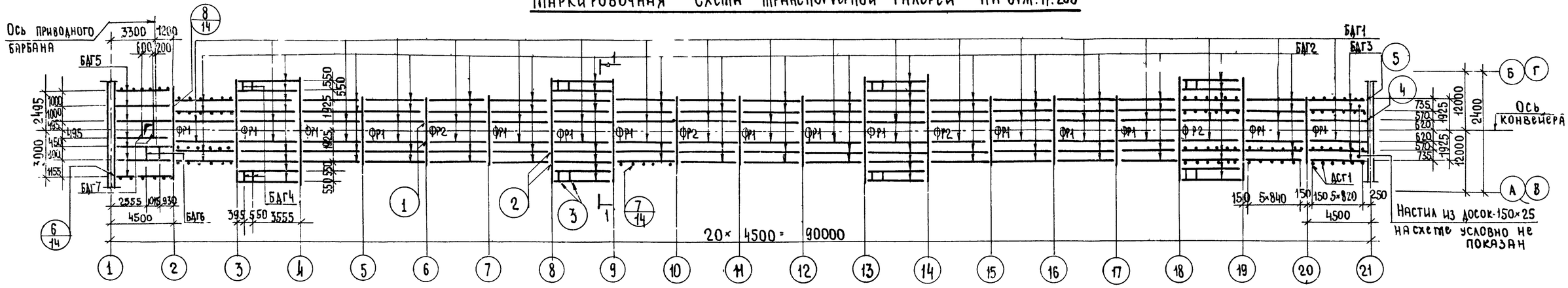

Разбивка отверстий под болты для крепления вентилятора на отм. 11.200

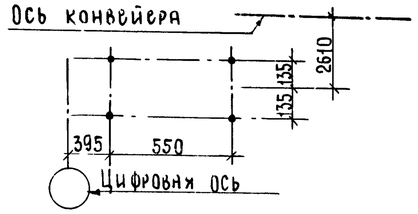

Разбивка отверстий под болты для крепления привода конвейера на отм. 11.200

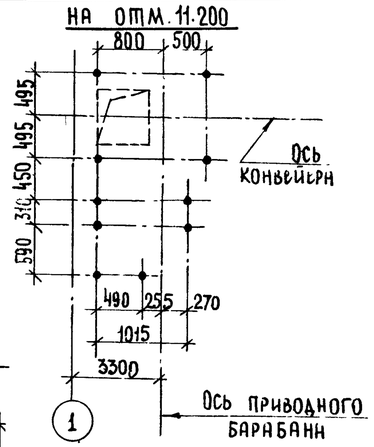

Разрез 1-1

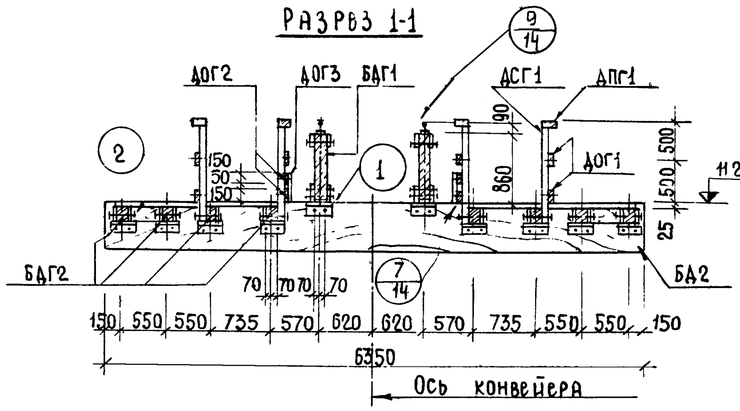

Вид 1-1

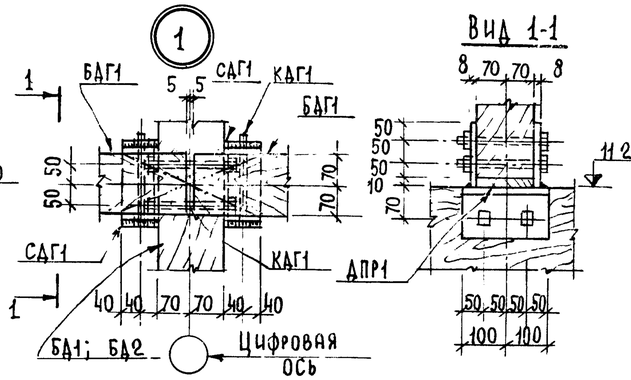

Фрагменты ФР1, ФР2

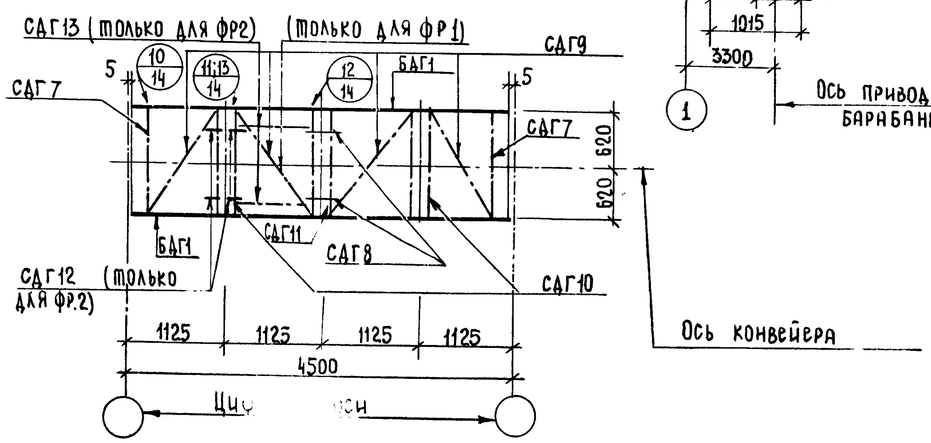

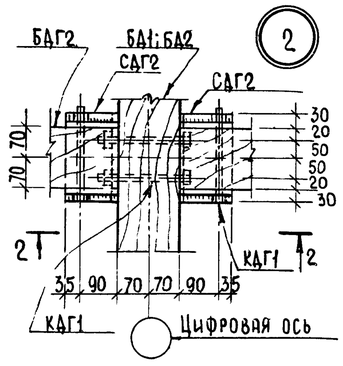

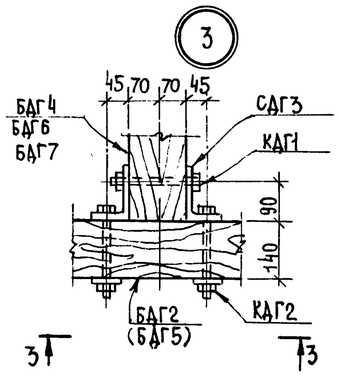

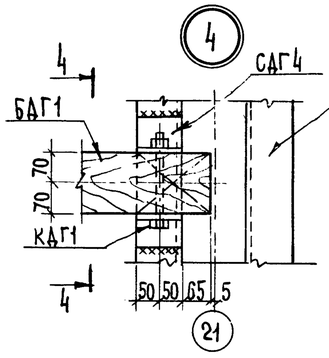

4-4

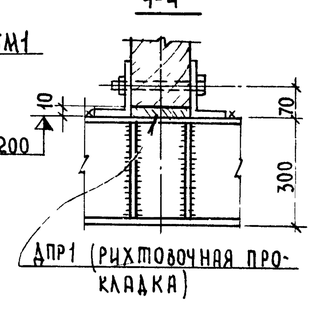

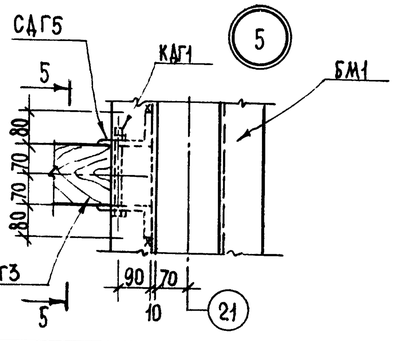

5-5

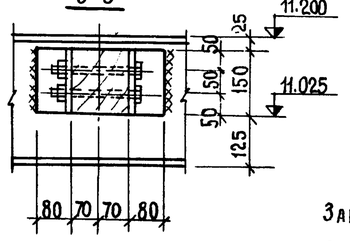

2-2

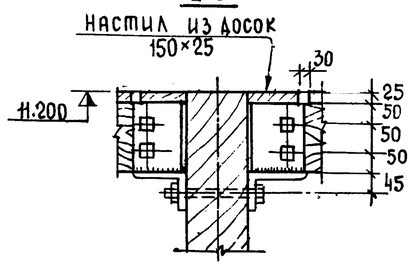

Вид 3-3

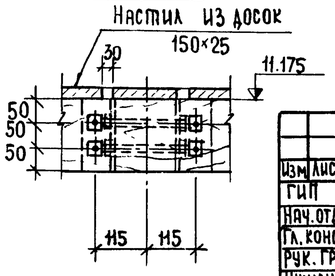

Заготовительные деревоклееные, стальные изделия и их спецификации даны соответственно на листах КД-17, КД-23 и КД-24

33

7835/3

					ТП 705-1-144 КД		
Изм.	Лист	№ докум.	Подпись	Дата	Прирельсовый склад незатаренных минеральных удобрений емкостью 20000 тонн с применением деревянных клееных конструкций		
ГИП		Гоголев		11.78			
Нач. отд.		Катков		27.11.78		Лит.	Лист	Листов
Гл. конс.		Морозова		11.78		ГР	13	
Рук. гр.		Аникин		5.11.78				
Инжен.		Виноградова		22.12.78				
					Маркировочная схема транспортерной галереи на отм. 11.200. Разрез 1-1. Узлы 1÷5.	Госкомсельхозтехника СССР ГИПРОПРОМСЕЛЬСТРОЙ г. Саратов	
Н. контр.		Есина					

Копировал: Черемушкин

Типовой проект 705-1-144 Альбом III

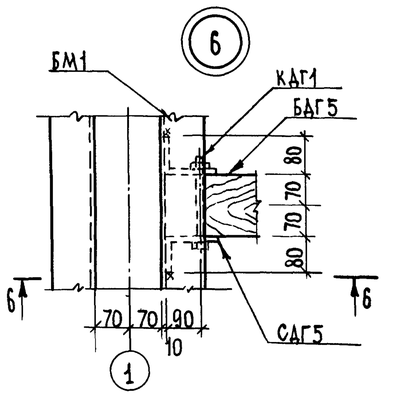

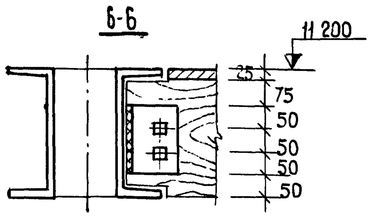

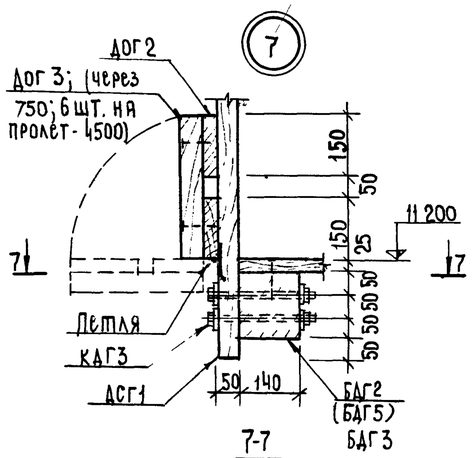

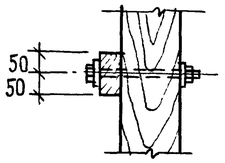

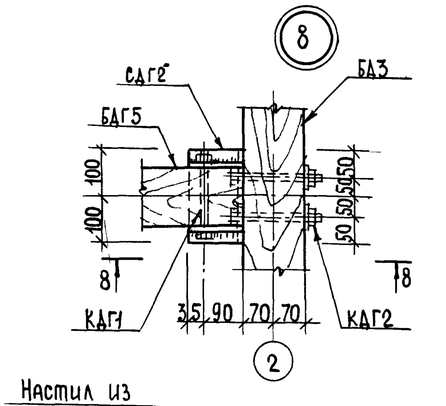

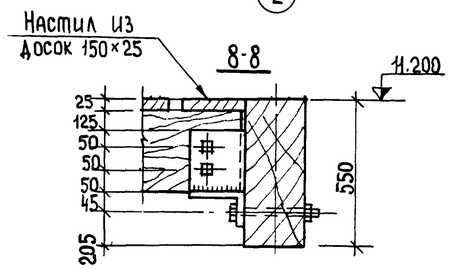

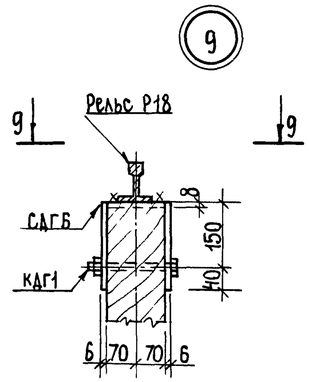

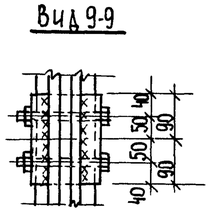

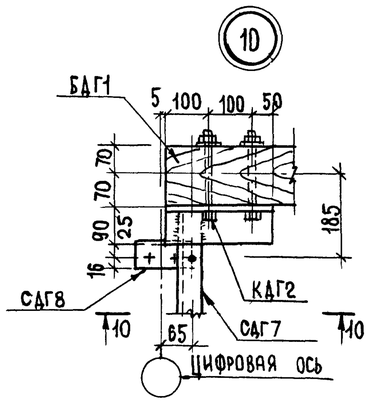

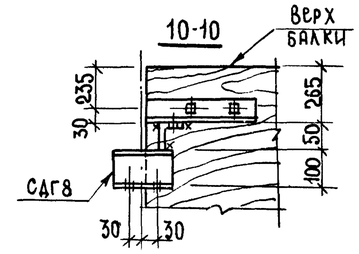

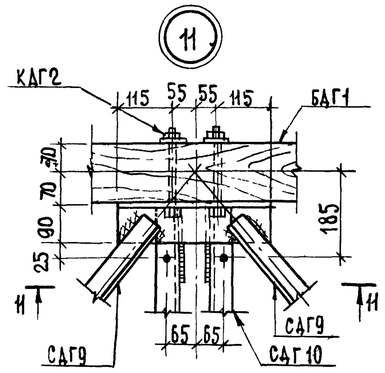

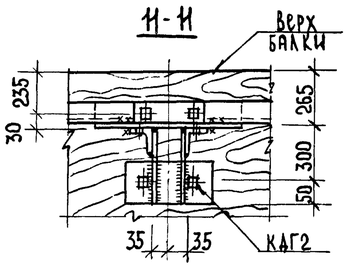

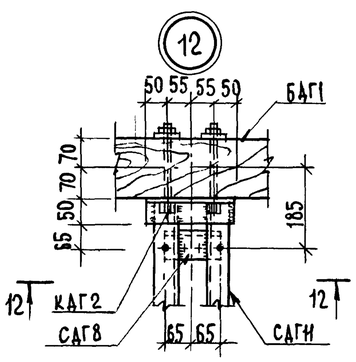

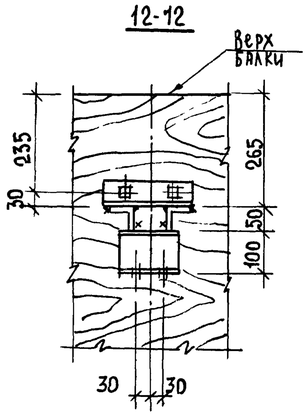

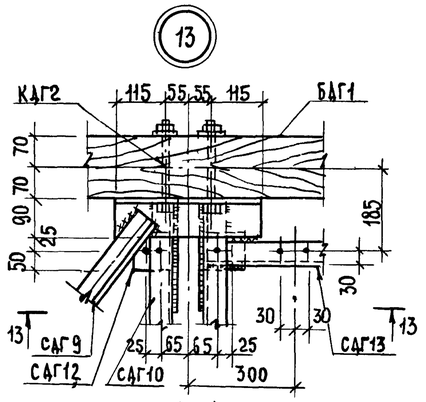

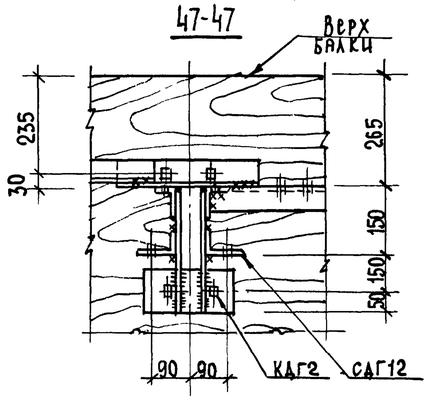

Схема разбивки соединительных деталей для Р18

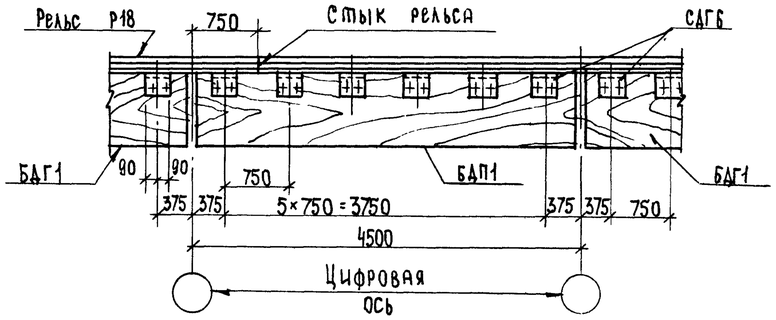

7835/3

				ТП 705-1-144	КД
Изм.	Лист	№ докум.	Подпись	Дата	Прирельсовый склад незатаренных минеральных удобрений емкостью 20 000 тонн с применением деревянных клееных конструкций
ГИП.		Гоголев		XI.79	
Нач.отд.		Катков		XI.79	
Гл.конс.		Морозова		XI.79	
Рук.гр.		Аницин		12.11.79	Лит. ТР; Лист 14; Листов
Инженер		Виноградова		12.11.79	
Н.контр.		Есина			Узлы б=13 К маркировочной схеме транспортерной галереи на отм. 11.200.

Госкомсельхозтехника СССР ГИПРОПРОМСЕЛЬСТРОЙ г. Саратов

Альбом II

Типовой проект 705-1-144

Инв. № подл. | Подпись и дата

ПД1 (шт.=152)

ПД2 (шт.=152)

ПД3 (шт.=152)

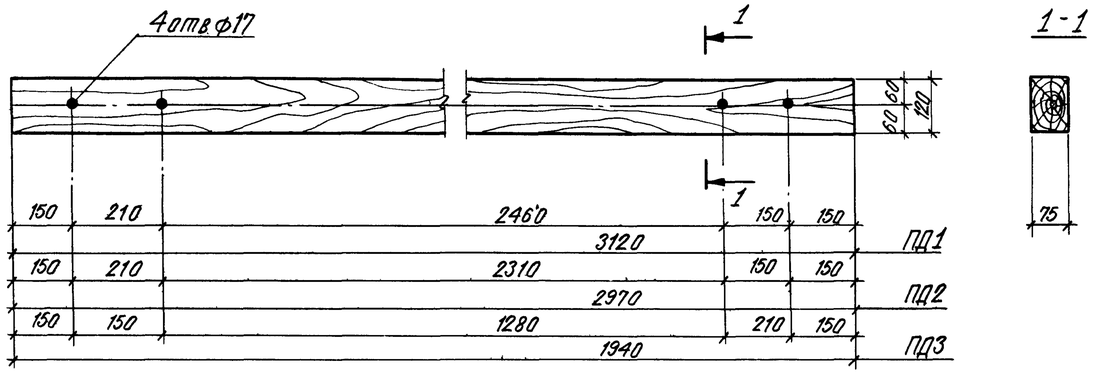

БД1 (шт.=20)

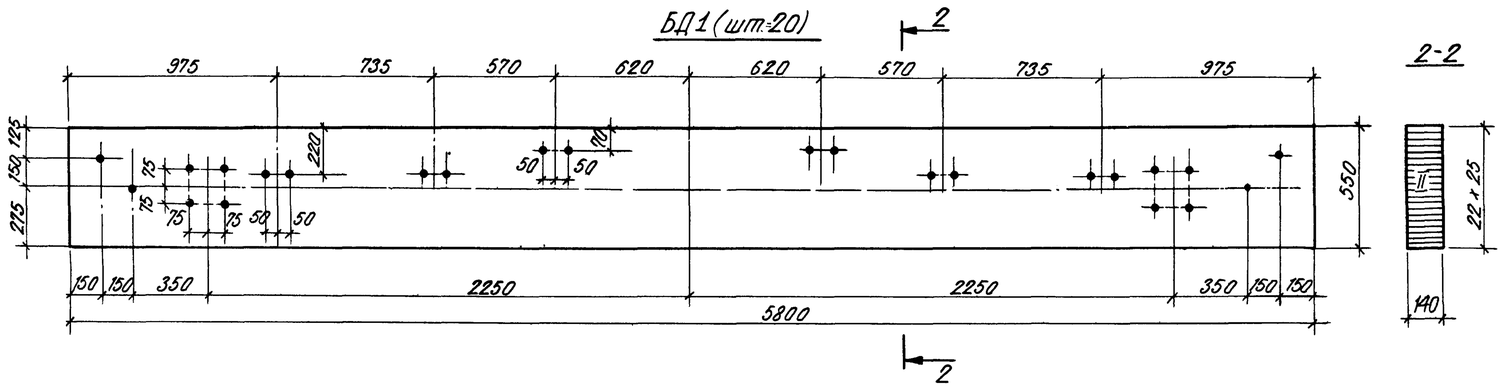

БД2 (шт.=16)

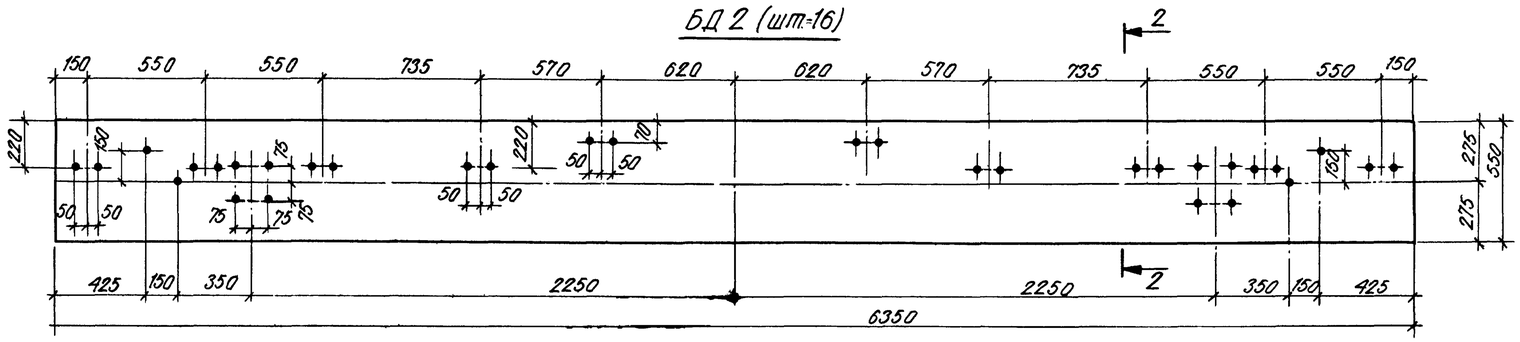

БД3 (шт.=2)

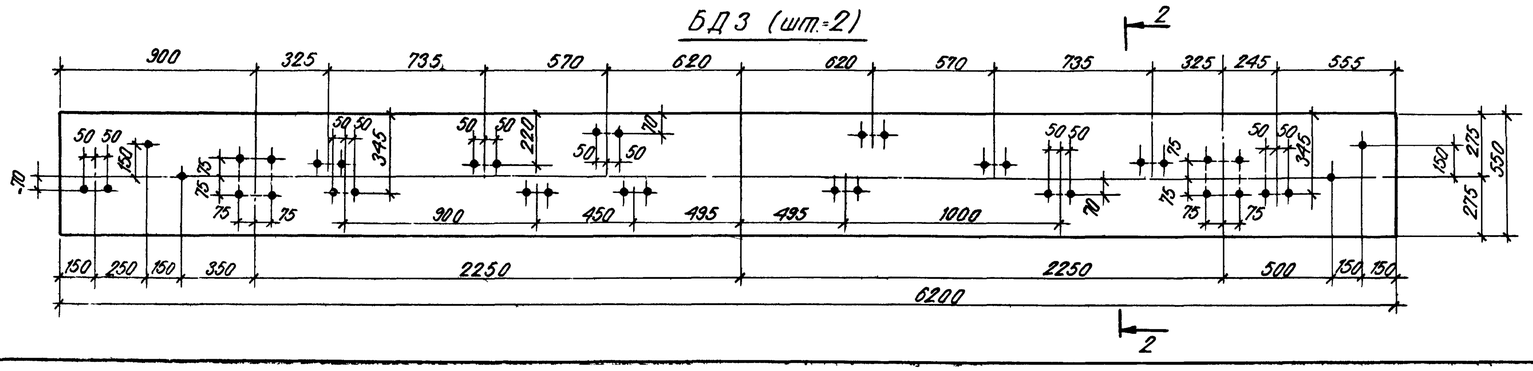

Спецификация материалов на деревоклееные изделия для маркировочной схемы каркаса

Марка	Обозначение	Кол	Пиломатериалы-м³		Примечание
			на одну марку	на все марки	
ПД1	КД-15	152	0.029	4.42	
ПД2	То же	152	0.027	4.10	
ПД3	,,	152	0.018	2.74	
БД1	,,	20	0.447	8.94	
БД2	,,	16	0.489	7.84	
БД3	,,	2	0.480	0.96	

Спецификация типовых изделий на маркировочную схему каркаса

Марка	Обозначение	Наименование		Кол.	Примечание
		Деревоклееные изделия			
ПДК2	1.822-3. в. 2	Полурама	ПДК2	84	22848м³
СН1	То же	Накладка	СН1	42	1.68м³
СН2	,,	То же	СН2	42	1.68м³
Р1	,,	Распорка	Р1	552	23.74м³
С1	,,	Связь	С1	120	6.48м³
С2	,,	То же	С2	320	3.52м³

1. Общие указания по деревоклееным конструкциям см. АР-3 и КД-1.
2. Все неоговоренные отверстия в балках БД1÷БД3 принять ф 15 мм.
3. Древесина - сосна II категории.

7835/3

					ТП 705-1-144 КД		
Изм.	Лист	№ докум.	Подп.	Дата	Прирельсовый склад незатаренных минеральных удобрений емкостью 20000 тонн с применением деревянных клееных конструкций		
ГИП		Гоголев		1.77			
Нач. отд.		Катков		27.11			
Гл. констр.		Морозова		XI-79		Лит.	Лист	Листов
Рук. гр.		Аникин		30.10.79		ГР	15	
Инженер		Виноградова		22.10.79				
Н. контр.		Есина		30.10.79	Заготовительные деревянные клееные изделия для маркировочной схемы каркаса.	Госкомсельхозтехника СССР ГИПРОПРОМСЕЛЬСТРОЙ г. Саратов	

Копировал: Сапорова

Формат А3

Альбом III

Типовой проект 705-1-144

Спецификация материалов на деревянные клеёные изделия для маркировочных схем прогонов и стоек

Наименование надземная	Марка	Эскиз	Длина мм	Кол.	Расход пиломатериалов - м3 Марка	Расход пиломатериалов - м3 все марки	Примечания
1	2	3	4	5	6	7	8
Прогоны кровли	ПК1	3000; 176; 140	9000	384	0.225	86.40	
	ПК1А	СД16 КД2; 5×700; 176; 140	9000	16	0.225	3.60	
	ПК2	9150; 176; 140	9150	96	0.230	22.08	
	ПК2А	СД17 КД2 СД16; 6×700; 176; 140	9150	2	0.230	0.46	
	ПК2Б	СД16 СД17 КД2; 5×700; 6×700; 176; 140	9150	2	0.230	0.46	
	ПК3	Длина - мм; 176; 140	1320	56	0.033	1.85	
	ПКК1	1100; Длина-мм; 140; 176	4250	42	0.110	4.62	
	ПКК2	Длина-мм; 140; 176	3250	42	0.082	3.46	
	СПКК1	2200; 40; 140	2200	80	0.013	1.04	
	СПКК2	От 1000 до 1500; 40; 140	Средн. 1250	232	0.008	1.86	
Прогоны, стойки продольных стен	ПС1	Длина - мм; 140; 110	9000	48	0.139	6.68	
	ПС2		9075	12	0.140	1.68	
	ПС3	Длина - мм; 140; 154	230	32	0.005	0.16	
	ПС4		4345	100	0.100	10.00	
	ПС5	Длина - мм; 140; 110	3385	4	0.140	0.56	
	ПС6		9305	12	0.140	1.70	
	ПС7	Длина - мм; 140; 154	1517	8	0.035	0.28	
	ПС8		998	8	0.022	0.18	
	С1		4090	42	0.090	3.78	
	С2	Длина - мм; 140; 154	3065	50	0.070	3.50	
	С3		1365	32	0.030	0.96	
	С4		1540	32	0.035	1.12	
	СС1	От 700 до 1300; 40; 140	Средн. 1000	420	0.010	4.20	
	ЖД1		1610	160	0.007	1.12	
	ЖД2	Длина - мм; 22; 175	1460	176	0.006	1.06	
Прогоны и стойки торцовых фахверков	ФС1	7160; 140; 220	7160	32	0.220	7.04	
	ФС2	Длина - мм; 154; 140	3500	6	0.080	0.48	
	ФС3		1360	26	0.030	0.80	
	ФПС1	10500; 220; 140	10500	8	0.325	2.60	
	ФП1	9000; 110; 140	9000	82	0.139	11.40	
	ЖД3		1905	80	0.008	0.64	
	ЖД4	Длина - мм; 22; 175	1260	80	0.005	0.40	

1. Общие указания по деревоклеёным изделиям см. АР-3 и КД-1.

36

7835/3

					ТП 705-1-144 КД
Изм.	Лист	№ докум.	Подпись	Дата	Прирельсовый склад незатаренных минеральных удобрений емкостью 20000тонн с применением деревянных клеёных конструкций
ГИП		Гоголев		XI 79	
Нач. отд.		Катков		27.11.79	
Гл. констр.		Морозова		XI-79	Лит. ТР; Лист 16; Листов
Рук. гр.		Аникин		12.11.79	
Инженер		Виноградова		12.11.79	
					Заготовительные деревянные клеёные изделия для маркиро-

Госкомсельхозтехника СССР ГИПРОПРОМСЕЛЬСТРОЙ

Инв. № подл. | Подпись и дата | Взам. инв. №

Альбом III

Типовой проект 705-1-144

Инв.N подл. | Подпись и дата

Спецификация материалов на деревянные клееные изделия для маркировочной схемы транспортерной галереи

Марка	Эскиз	Длина мм	Кол.	Расход пиломатериалов - м³ на одну марку	Расход пиломатериалов - м³ на все марки	Примечание
1	2	3	4	5	6	7
БДГ1	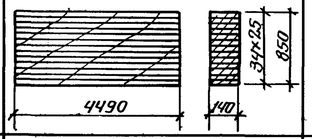	4490	76	0,54	41,04	
БДГ2		4355	176	0,10	17,60	
БДГ3	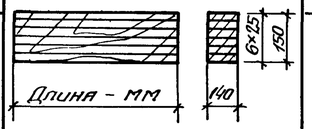	4345	8	0,10	0,80	
БДГ4		405	32	0,01	0,32	
БДГ5		4345	14	0,17	2,38	
БДГ6	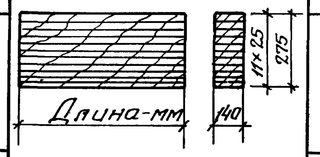	755	4	0,03	0,12	
БДГ7		845	4	0,04	0,16	
ДСГ1	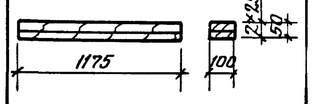	1175	936	—	5,62	

1	2	3	4	5	6	7
ДПГ1	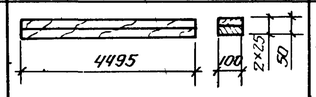	4495	156	—	3,60	
ДОГ1	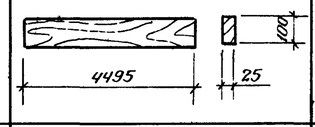	4495	236	—	2,84	
ДОГ2	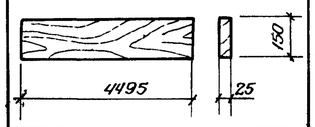	4495	152	0,02	3,04	
ДОГ3	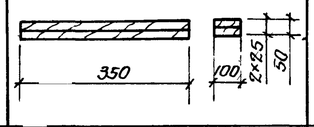	350	456	—	0,92	
ДПР1	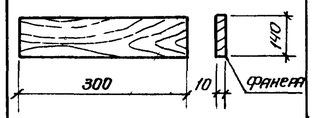	300	40	—	0,04 / 3,40 м²	
—	Настил из досок - 150×25	—	—	—	9,40	

1. Общие указания по деревоклееным изделиям см АР-3 и КД-1.
2. Диаметр отверстий в деревоклееных изделиях на данном листе принять - 15 мм; отверстия сверлить по месту, согласно монтажным узлам.

37
7835/3

					ТП 705-1-144 КД		
Изм.	Лист	N докум.	Подп.	Дата	Прирельсовый склад незатаренных минеральных удобрений емкостью 20000 тонн с применением деревянных клееных конструкций		
ГИП	Гоголев			XI.73			
Нач. отд.	Катков			11.73			
Гл. конс.	Морозова			XI-73		Лит.	Лист	Листов
Рук. гр.	Аникин			I.II.73		ТР	17	
Инженер	Виноградов			22.10.73				
					Заготовительные деревянные клееные изделия для маркировочной схемы транспортерной галереи на отм. 11.200	Госкомсельхозтехника СССР ГИПРОПРОМСЕЛЬСТРОЙ г. Саратов	
Н. контр.	Есина			30.07.73			

Альбом III

Типовой проект 705-1-144

Инв.№ подл. | Подпись и дата

СД 1 (шт.=168)

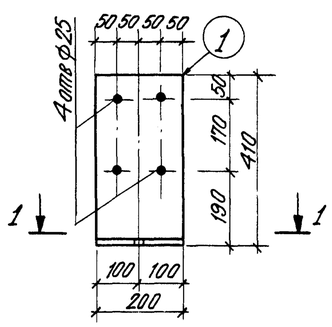

1 - 1

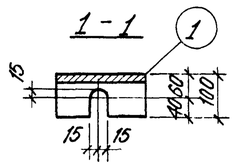

СД 2 (шт.=8)

Вид 2-2

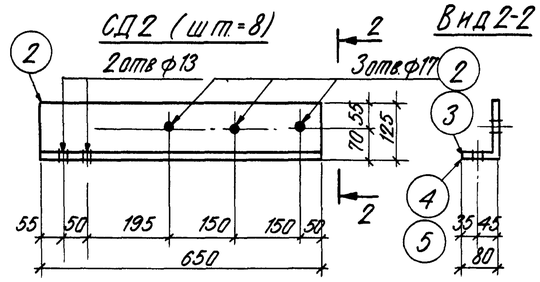

СД 4 (шт.=40)

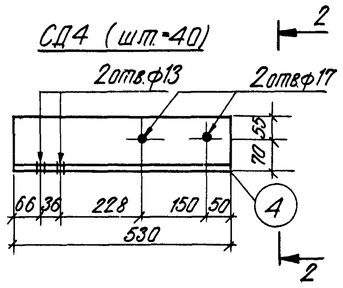

СД 3 (шт.=8)

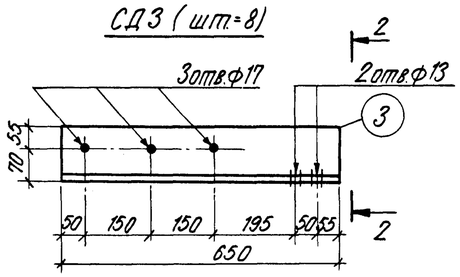

СД 5 (шт.=40)

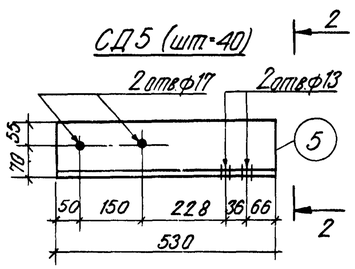

СД 6, СД 7, СД 8

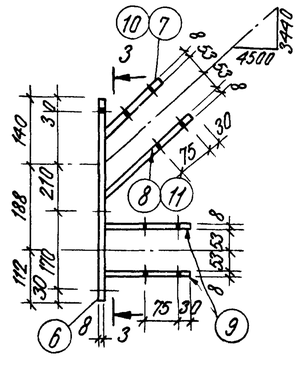

3 - 3

Для СД 6 (шт.=144)

Для СД 7 (шт.=88)

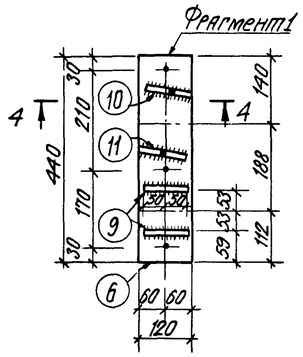

3 - 3

Для СД 8 (шт.=8)

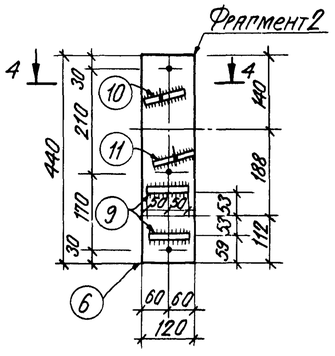

Поз. 7 8

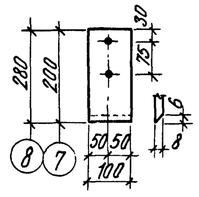

Поз. 10.11

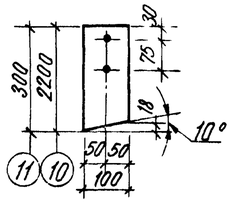

4 - 4

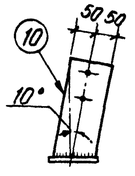

Фрагмент 1

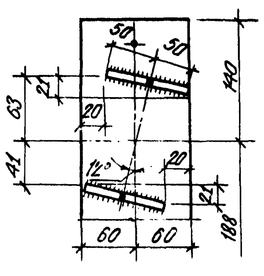

Фрагмент 2

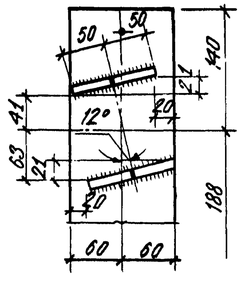

Спецификация стали на одну штуку каждой марки

Формат	Зона	Поз.	Обозначение	Наименование	Кол.	Приме-чание
1	2	3	4	5	6	7
				СД 1	168	7.85кг
22г		1	КД-18	Полоса $\frac{-10\times200\ ГОСТ\ 82-70^{*}}{ВСт3пс6\ ГОСТ\ 380-71^{*}}$ $\ell=500$	1	7.85кг

1	2	3	4	5	6	7
				СД 2	8	8.15кг
22г		2	КД-18	Уголок $\frac{L\ 125\times80\times8\ ГОСТ\ 8510-72}{ВСт3пс6\ ГОСТ\ 380-71^{*}}$ $\ell=650$	1	8.15кг
				СД 3	8	8.15кг
22г		3	"	Уголок $\frac{L\ 125\times80\times8\ ГОСТ\ 8510-72}{ВСт3пс6\ ГОСТ\ 380-71^{*}}$ $\ell=650$	1	8.15кг
				СД 4	40	6.65кг
22г		4	"	Уголок $\frac{L\ 125\times80\times8\ ГОСТ\ 8510-72}{ВСт3пс6\ ГОСТ\ 380-71^{*}}$ $\ell=530$	1	6.65кг
				СД 5	40	6.65кг
22г		5	"	Уголок $\frac{L\ 125\times80\times8\ ГОСТ\ 8510-72}{ВСт3пс6\ ГОСТ\ 380-71^{*}}$ $\ell=530$	1	6.65кг
				СД 6	144	8.86кг
22г		6	"	Полоса $\frac{-8\times120\ ГОСТ\ 82-70^{*}}{ВСт3пс6\ ГОСТ\ 380-71^{*}}$ $\ell=440$	1	3.32кг
22г		7	"	Полоса $\frac{-8\times100\ ГОСТ\ 82-70^{*}}{ВСт3пс6\ ГОСТ\ 380-71^{*}}$ $\ell=200$	1	1.26кг
22г		8	"	Полоса $\frac{-8\times100\ ГОСТ\ 82-70^{*}}{ВСт3пс6\ ГОСТ\ 380-71^{*}}$ $\ell=280$	1	1.76кг
22г		9	"	Полоса $\frac{-8\times100\ ГОСТ\ 82-70^{*}}{ВСт3пс6\ ГОСТ\ 380-71^{*}}$ $\ell=200$	2	1.26кг
				СД 7, СД 8	88/8	9.10кг
22г		6	"	Полоса $\frac{-8\times120\ ГОСТ\ 82-70^{*}}{ВСт3пс6\ ГОСТ\ 380-71^{*}}$ $\ell=440$	1	3.32кг
22г		9	"	Полоса $\frac{-8\times100\ ГОСТ\ 82-70^{*}}{ВСт3пс6\ ГОСТ\ 380-71^{*}}$ $\ell=200$	2	1.26кг
22г		10	"	Полоса $\frac{-8\times100\ ГОСТ\ 82-70^{*}}{ВСт3пс6\ ГОСТ\ 380-71^{*}}$ $\ell=220$	1	1.38кг
22г		11	"	Полоса $\frac{-8\times100\ ГОСТ\ 82-70^{*}}{ВСт3пс6\ ГОСТ\ 380-71^{*}}$ $\ell=300$	1	1.88кг

38

7835/3

ТП 705-1-144 КД

Нач.отд.	Катков		26.11.
Гл.конст.	Морозова		XI-79
Рук. гр.	Янкин		11.11.79г.
Инженер	Виноградова		22.10.79
Н.контр.	Есина		10.79

Прирельсовый склад незатаренных минеральных удобрений емкостью 20000 тонн с применением деревянных клееных конструкций

Лит	Лист	Листов
ТР	18	

Заготовительные стальные изделия для маркировочной схемы каркаса

Госкомсельхозтехника СССР ГИПРОПРОМСЕЛЬСТРОЙ г. Саратов

Альбом III

Типовой проект 705-1-144

Инв. № подл. | Подпись и дата

СД9 (шт=704)

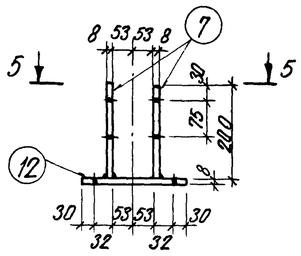

Вид 5-5

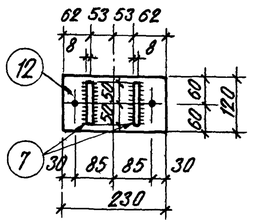

Поз. 7

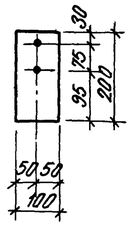

ПМ1 (шт=8)

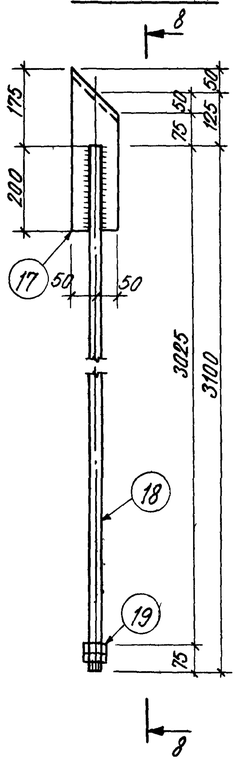

Вид 8-8

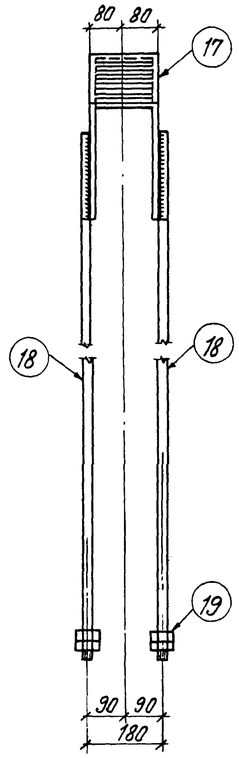

СД10 (шт=60)

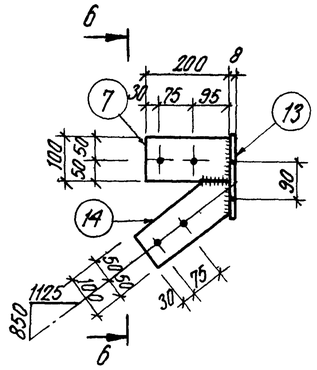

Вид 6-6

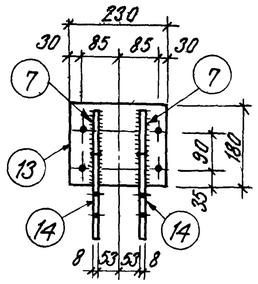

Поз. 14

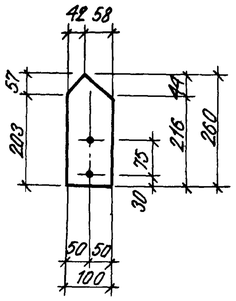

Поз. 17

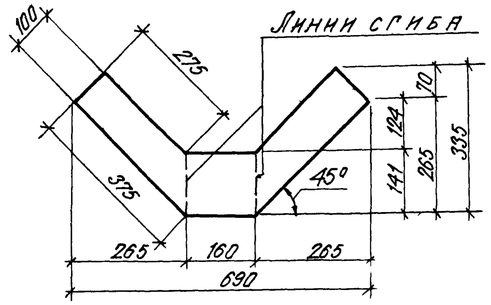

СД11 (шт=480)

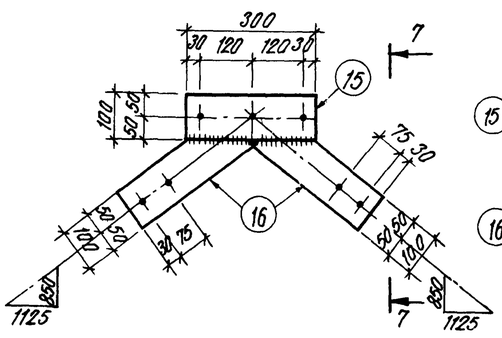

Вид 7-7

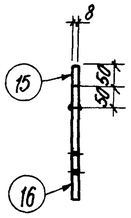

Поз. 16

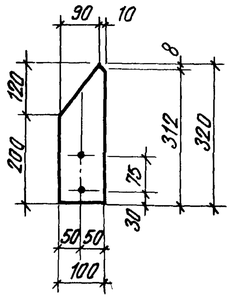

СД12 (шт. = 84)
СД13 (шт. = 84)

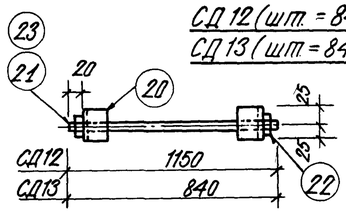

Вид 9-9

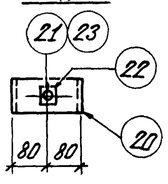

Спецификация стали на одну штуку каждой марки

Формат	Зона	Поз.	Обозначение	Наименование	Кол.	Примечание
				СД9	704	4.25кг
22г		7	КД-19	Полоса $\frac{-8\times100\ ГОСТ\ 82-70^*}{ВСт3пс6\ ГОСТ\ 380-71^*}$ ℓ=200	2	1.26кг
22г		12	"	Полоса $\frac{-8\times120\ ГОСТ\ 82-70^*}{ВСт3пс6\ ГОСТ\ 380-71^*}$ ℓ=230	1	1.73кг
				СД10	160	8.38кг
22г		7	"	Полоса $\frac{-8\times100\ ГОСТ\ 82-70^*}{ВСт3пс6\ ГОСТ\ 380-71^*}$ ℓ=200	2	1.26кг
22г		13	"	Полоса $\frac{-8\times180\ ГОСТ\ 82-70^*}{ВСт3пс6\ ГОСТ\ 380-71^*}$ ℓ=230	1	2.60кг
22г		14	"	Полоса $\frac{-8\times100\ ГОСТ\ 82-70^*}{ВСт3пс6\ ГОСТ\ 380-71^*}$ ℓ=260	2	1.63кг
				СД11	480	5.90кг
22г		15	"	Полоса $\frac{-8\times100\ ГОСТ\ 82-70^*}{ВСт3пс6\ ГОСТ\ 380-71^*}$ ℓ=300	1	1.88кг
22г		16	"	Полоса $\frac{-8\times100\ ГОСТ\ 82-70^*}{ВСт3пс6\ ГОСТ\ 380-71^*}$ ℓ=320	2	2.01кг
				ПМ1	8	30.28кг
22г		17	"	Полоса $\frac{-8\times335\ ГОСТ\ 82-70^*}{ВСт3пс6\ ГОСТ\ 380-71^*}$ ℓ=690	1	14.50кг
22г		18	"	Круглая Ф20 ГОСТ 2590-71* ℓ=3100 сталь ВСт3пс6 ГОСТ 380-71*	2	7.75кг
22г		19	"	Гайка М20.6.09 ГОСТ 5915-70* ВСт3кп2 ГОСТ 380-71*	4	0.07кг
				СД12	84	2.50кг
22г		20	"	Швеллер [16 ГОСТ 8240-72 ℓ=50 ВСт3кп2 ГОСТ 380-71*	2	0.71кг
22г		21	"	Круглая Ф12 ГОСТ 2590-71* ℓ=1150 сталь ВСт3пс6 ГОСТ 380-72*	1	1.04кг
22г		22	"	Гайка М12.6.09 ГОСТ 5915-70* ВСт3кп2 ГОСТ 380-71*	2	0.02кг
				СД13	84	2.22кг
22г		20	"	См. СД12	2	0.71кг
22г		23	"	Круглая Ф12 ГОСТ 2590-71* ℓ=840 сталь ВСт3пс6 ГОСТ 380-71*	1	0.76кг
22г		22	"	См. СД12	2	0.02кг

				ТП 705-1-144	КД
Изм.	Лист	№ докум.	Подп.	Дата	Прирельсовый склад незатаренных минеральных удобрений емкостью 20 000 тонн с применением деревянных клееных конструкций
ГИП		Гоголев		25.XI	
Нач. отд.		Катков		25.XI	
Гл. констр.		Морозова		XI-79	
Рук. гр.		Янкин		16.11.79	Лит. / Лист / Листов: ТР / 19 /
Инженер		Виноградова		12.11.79	
Н. контр.		Есина		30.11.79	Заготовительные стальные изделия для маркировочной схемы каркаса

Госкомсельхозтехники СССР ГИПРОПРОМСЕЛЬСТРОЙ г. Саратов

Альбом III

Типовой проект 705-1-144

БМ 1 (шт.=4)

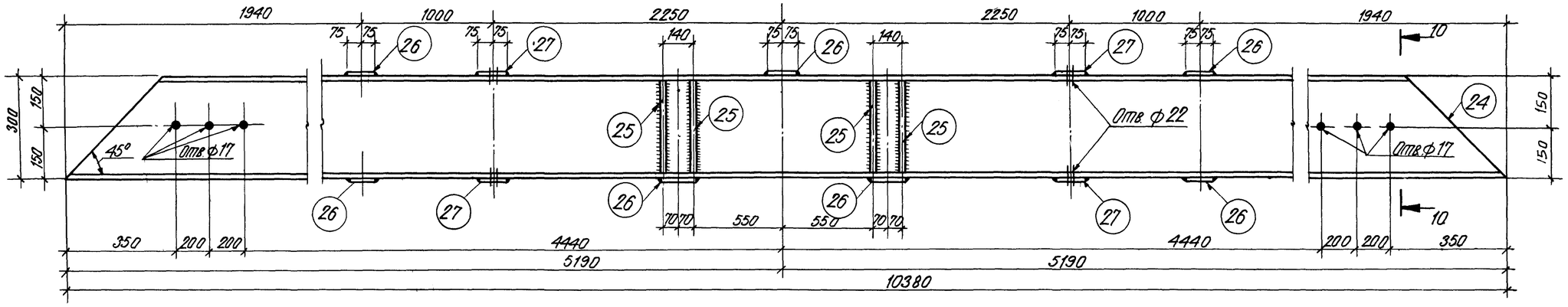

10-10

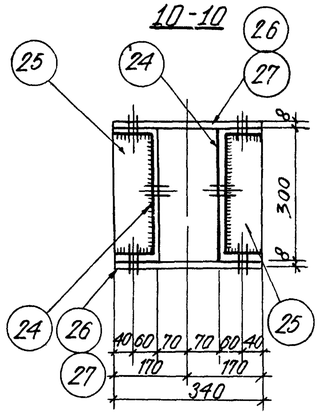

БМ 2 (шт.=40)

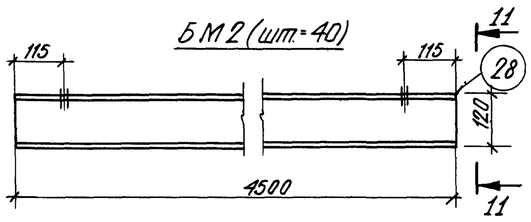

Вид 11-11

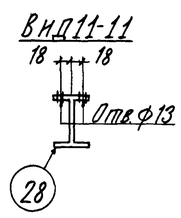

БМ 3 (шт.=4)

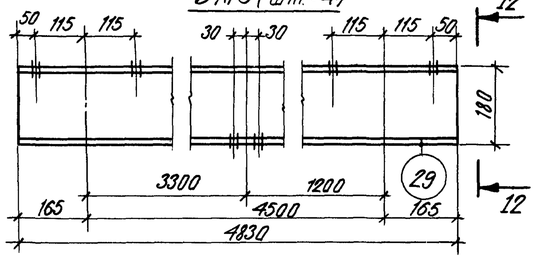

Вид 12-12

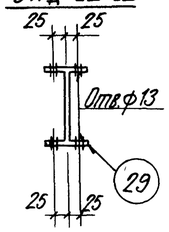

БМ 4 (шт.=2)

Брусок из дуба 150×125; ℓ=170

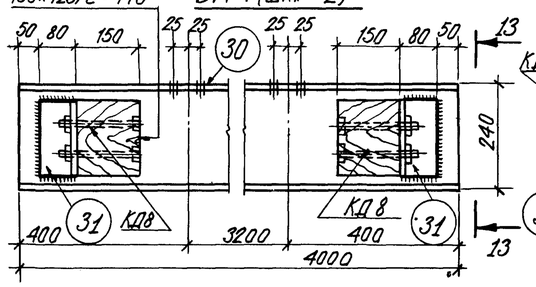

Вид 13-13

Отв. ф 13

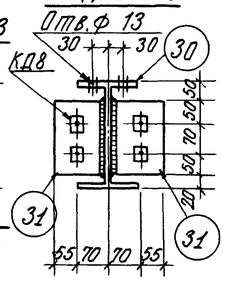

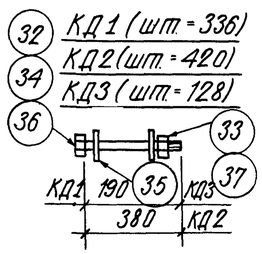

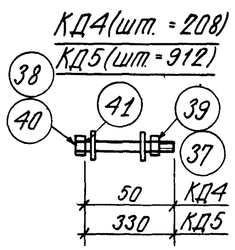

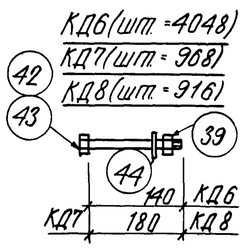

Спецификация стали на одну штуку каждой марки

Формат	Зона	Поз.	Обозначение	Наименование	Кол.	Примечание
1	2	3	4	5	6	7
				БМ 1	4	710.20кг
22г		24	КД-20	Швеллер [30 ГОСТ 8240-72 / ВСТ3ПС6 ГОСТ380-71* ℓ=10380	2	330.70кг
22г		25	,,	Полоса -8×93 ГОСТ 82-70* / ВСТ3ПС6 ГОСТ380-71* ℓ=275	8	1.70кг
22г		26	,,	Полоса -8×150 ГОСТ 82-70* / ВСТ3ПС6 ГОСТ380-71* ℓ=340	7	3.20кг
22г		27	,,	Полоса -8×150 ГОСТ 82-70* / ВСТ3ПС6 ГОСТ380-71* ℓ=340	4	3.20кг
				БМ 2	40	51.80кг
22г		28	,,	Двутавр I 12 ГОСТ 8239-72 / ВСТ3ПС6 ГОСТ380-71* ℓ=4500	1	51.80кг
				БМ 3	4	88.35кг
22г		29	,,	Двутавр I 18 ГОСТ 8239-72 / ВСТ3ПС6 ГОСТ380-71* ℓ=4830	1	88.35кг
				БМ 4	2	161.80кг
22г		30	,,	Двутавр I 24м ГОСТ 19425-74 / ВСТ3ПС6 ГОСТ380-71* ℓ=4000	1	153.20кг
22г		31	,,	Уголок ∟125×80×8 ГОСТ 8510-72 / ВСТ3ПС6 ГОСТ380-71* ℓ=170	4	2.15кг
				КД 1	336	0.88кг
22г		32	,,	Болт М24×190.58.09 ГОСТ 7798-70* / ВСТ3КП2 ГОСТ380-71*	1	0.77кг
22г		33	,,	Гайка М24.6.09 ГОСТ 5915-70* / ВСТ3КП2 ГОСТ380-71*	1	0.11кг
				КД 2	420	1.72кг
22г		33	,,	См. КД 1	1	0.11кг
22г		34	,,	Болт М24×380.58.09 ГОСТ 7798-70* / ВСТ3КП2 ГОСТ380-71*	1	1.45кг
22г		35	,,	Шайба 24.01.09 ГОСТ 11371-78 / ВСТ3КП2 ГОСТ380-71*	2	0.08кг
				КД 3	128	0.40кг
22г		36	,,	Болт М16×190.58.09 ГОСТ 7798-70* / ВСТ3КП2 ГОСТ380-71*	1	0.36кг
22г		37	КД-20	Гайка М16.6.09 ГОСТ 5915-70* / ВСТ3КП2 ГОСТ380-71*	1	0.04кг
				КД 4	208	0.09кг
22г		38	,,	Болт М12×50.58.09 ГОСТ 7798-70* / ВСТ3КП2 ГОСТ380-71*	1	0.07кг
22г		39	,,	Гайка М12.6.09 ГОСТ 5915-70* / ВСТ3КП2 ГОСТ380-71*	1	0.02кг
				КД 5	912	0.65кг
22г		37	,,	См КД3	1	0.04кг
22г		40	,,	Болт М16×330.58.09 ГОСТ 7798-70* / ВСТ3КП2 ГОСТ380-71*	1	0.57кг
22г		41	,,	Шайба 16.01.09 ГОСТ 11371-78 / ВСТ3КП2 ГОСТ380-71*	2	0.02кг
				КД 6	4048	0.16кг
22г		39	,,	См. КД4	1	0.02кг
22г		42	,,	Болт М12×140.58.09 ГОСТ 7798-70* / ВСТ3КП2 ГОСТ380-71*	1	0.14кг
				КД 7	968	0.20кг
22г		39	,,	См. КД4	1	0.02кг
22г		43	,,	Болт М12×180.58.09 ГОСТ 7798-70* / ВСТ3КП2 ГОСТ380-71*	1	0.17кг
22г		44	,,	Шайба 12.01.09 ГОСТ 11371-78 / ВСТ3КП2 ГОСТ380-71*	1	0.01кг
				КД 8	916	0.19кг
22г		39	,,	См. КД4	1	0.02кг
22г		43	,,	См. КД7	1	0.17кг

7835/3 40

Изм.	Лист	№ докум.	Подп.	Дата
ГИП		Гоголев		XI.79
Нач. отд.		Катков		26.XI
Гл. констр.		Морозова		XI-79
Рук. гр.		Яникин		5.11.79
Инженер		Виноградова		2.11.79

ТП 705-1-144 КД

Прирельсовый склад незатаренных минеральных удобрений емкостью 20000 тонн с применением деревянных клееных конструкций

Лит	Лист	Листов
ТР	20	

Заготовительные стальные изделия для маркировочной

Госкомсельхозтехника СССР ГИПРОПРОМСЕЛЬСТРОЙ

Инв. № подл. | Подпись и дата

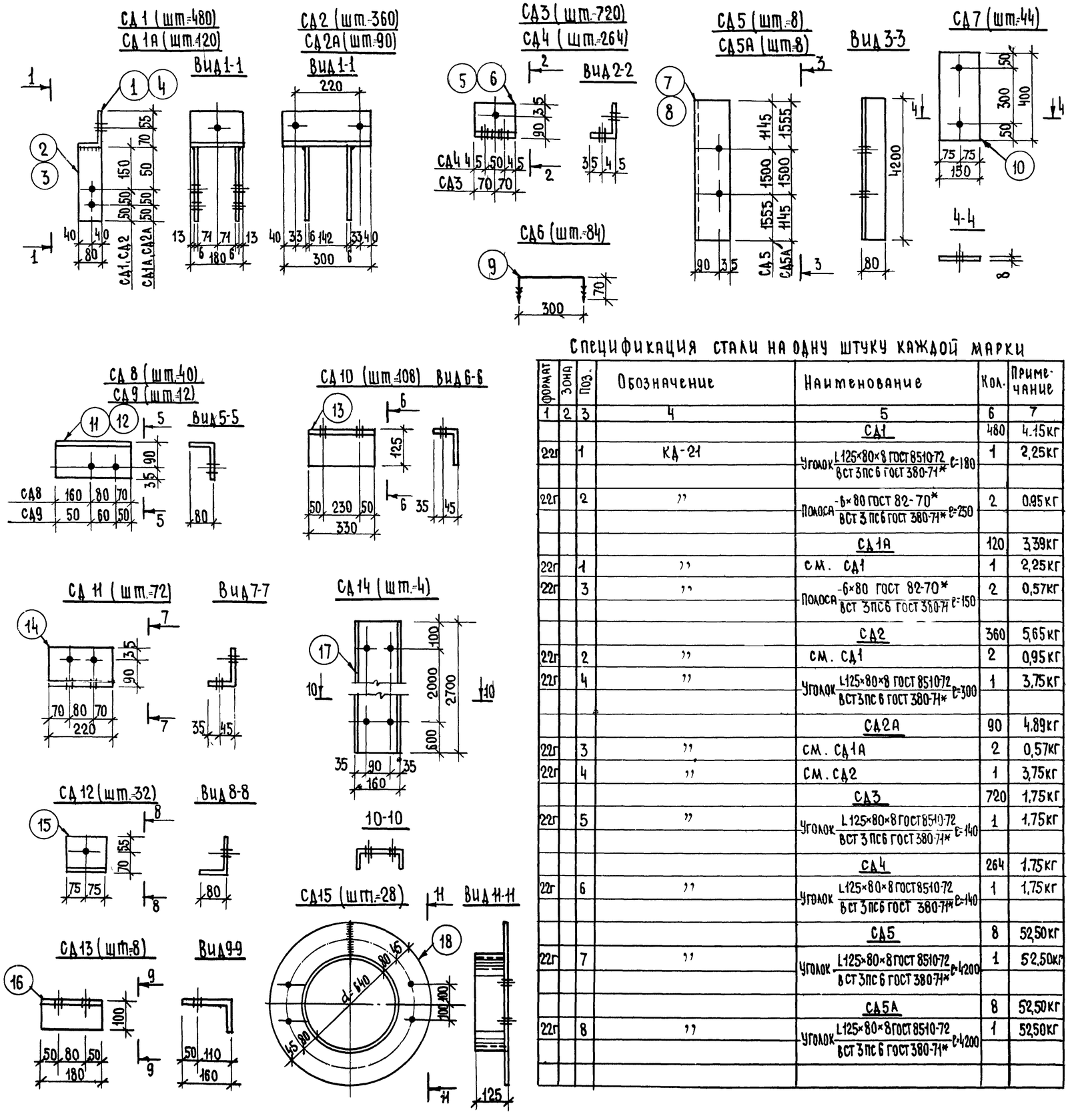

Спецификация стали на одну штуку каждой марки

Формат	Зона	Поз.	Обозначение	Наименование	Кол.	Примечание
1	2	3	4	5	6	7
				СД1	480	4.15кг
22г		1	КД-21	Уголок $\frac{L125\times80\times8\ ГОСТ\ 8510\text{-}72}{ВСТ\ 3ПС6\ ГОСТ\ 380\text{-}71^*}$ ℓ=180	1	2,25кг
22г		2	"	Полоса $\frac{-6\times80\ ГОСТ\ 82\text{-}70^*}{ВСТ\ 3ПС6\ ГОСТ\ 380\text{-}71^*}$ ℓ=250	2	0.95кг
				СД1А	120	3,39кг
22г		1	"	см. СД1	1	2,25кг
22г		3	"	Полоса $\frac{-6\times80\ ГОСТ\ 82\text{-}70^*}{ВСТ\ 3ПС6\ ГОСТ\ 380\text{-}71}$ ℓ=150	2	0,57кг
				СД2	360	5,65кг
22г		2	"	см. СД1	2	0,95кг
22г		4	"	Уголок $\frac{L125\times80\times8\ ГОСТ\ 8510\text{-}72}{ВСТ\ 3ПС6\ ГОСТ\ 380\text{-}71^*}$ ℓ=300	1	3,75кг
				СД2А	90	4.89кг
22г		3	"	см. СД1А	2	0,57кг
22г		4	"	см. СД2	1	3,75кг
				СД3	720	1,75кг
22г		5	"	Уголок $\frac{L125\times80\times8\ ГОСТ\ 8510\text{-}72}{ВСТ\ 3ПС6\ ГОСТ\ 380\text{-}71^*}$ ℓ=140	1	1,75кг
				СД4	264	1,75кг
22г		6	"	Уголок $\frac{L125\times80\times8\ ГОСТ\ 8510\text{-}72}{ВСТ\ 3ПС6\ ГОСТ\ 380\text{-}71^*}$ ℓ=140	1	1,75кг
				СД5	8	52,50кг
22г		7	"	Уголок $\frac{L125\times80\times8\ ГОСТ\ 8510\text{-}72}{ВСТ\ 3ПС6\ ГОСТ\ 380\text{-}71^*}$ ℓ=4200	1	52,50кг
				СД5А	8	52,50кг
22г		8	"	Уголок $\frac{L125\times80\times8\ ГОСТ\ 8510\text{-}72}{ВСТ\ 3ПС6\ ГОСТ\ 380\text{-}71^*}$ ℓ=4200	1	52,50кг

1	2	3	4	5	6	7
				СД6	84	0,53кг
22г		9	КД-21	Кругл. ф14 ГОСТ 2590-71* / Сталь ВСТ3ПС6 ГОСТ 380-71* ℓ=440	1	0,53кг
				СД7	44	3,80кг
22г		10	"	Полоса $\frac{-8\times150\ ГОСТ\ 82\text{-}70^*}{ВСТ\ 3ПС6\ ГОСТ\ 380\text{-}71^*}$ ℓ=400	1	3,80кг
				СД8	40	3,90кг
22г		11	"	Уголок $\frac{L125\times80\times8\ ГОСТ\ 8510\text{-}72}{ВСТ\ 3ПС6\ ГОСТ\ 380\text{-}71^*}$ ℓ=310	1	3,90кг
				СД9	12	2,00кг
22г		12	"	Уголок $\frac{L125\times80\times8\ ГОСТ\ 8510\text{-}72}{ВСТ\ 3ПС6\ ГОСТ\ 380\text{-}71^*}$ ℓ=160	1	2,00кг
				СД10	108	4,15кг
22г		13	"	Уголок $\frac{L125\times80\times8\ ГОСТ\ 8510\text{-}72}{ВСТ\ 3ПС6\ ГОСТ\ 380\text{-}71^*}$ ℓ=330	1	4,15кг
				СД11	72	2,75кг
22г		14	"	Уголок $\frac{L125\times80\times8\ ГОСТ\ 8510\text{-}72}{ВСТ\ 3ПС6\ ГОСТ\ 380\text{-}71^*}$ ℓ=220	1	2,75кг
				СД12	32	1,90кг
22г		15	"	Уголок $\frac{L125\times80\times8\ ГОСТ\ 8510\text{-}72}{ВСТ\ 3ПС6\ ГОСТ\ 380\text{-}71^*}$ ℓ=150	1	1,90кг
				СД13	8	2,90кг
22г		16	"	Уголок $\frac{L160\times100\times9\ ГОСТ\ 8510\text{-}72}{ВСТ\ 3ПС6\ ГОСТ\ 380\text{-}71^*}$ ℓ=180	1	2,90кг
				СД14	4	38,40кг
22г		17	"	Швелер $\frac{[16\ ГОСТ\ 8240\text{-}72}{ВСТ\ 3ПС6\ ГОСТ\ 380\text{-}71^*}$ ℓ=2700	1	38,40кг
				СД15	28	43,30кг
22г		18	"	Уголок $\frac{L125\times125\times9\ ГОСТ\ 8509\text{-}72}{ВСТ\ 3ПС6\ ГОСТ\ 380\text{-}71^*}$ ℓ=2500	1	43,30кг

41

7835/3

ТП 705-1-144 КД

Изм.	Лист	№ докум.	Подп.	Дата
ГИП		Гоголев		86.79
Нач. отд.		Катков		26.5
Гл. конст.		Морозова		21-79
Рук. гр.		Аникин		5.10.79г
Инженер		Виноградова		2.11.79
Н. контр.		Есина		30.8.79

Прирельсовый склад незатаренных минеральных удобрений емкостью 20000 тонн с применением деревянных клееных конструкций

Лит.	Лист	Листов
ТР	21	

Заготовительные стальные изделия для маркировочных схем прогонов и стоек.

Госкомсельхозтехника СССР
ГИПРОПРОМСЕЛЬСТРОЙ
г. Саратов

Типовой проект 705-1-144

Инв. № подл. | Подпись и дата

Альбом III

Типовой проект 705-1-144

СД16 (шт=36)
СД17 (шт=4)

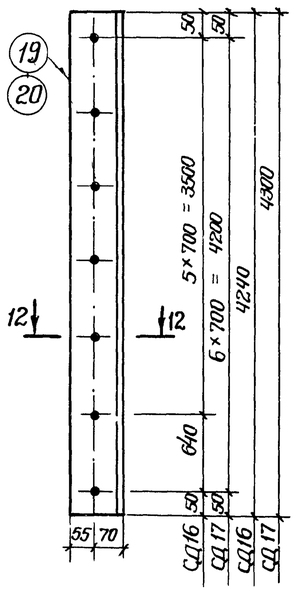

12-12

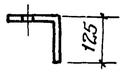

СД18 (шт=28)

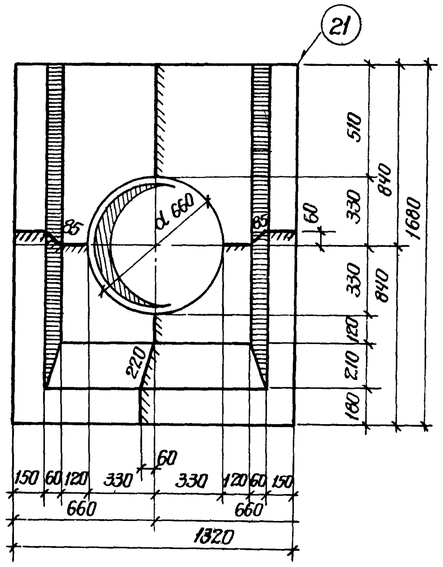

КД1 (шт=2648)
КД2 (шт=2004)
КД3 (шт=240)
КД4 (шт=176)
КД5 (шт=1064)
КД6 (шт=732)
КД7 (шт=144)

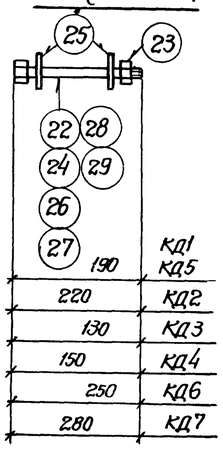

КД8 (шт=32)
КД9 (шт=166)
КД10 (шт=20)
КД11 (шт=32)
КД12 (шт=16)
КД13 (шт=112)
КД14 (шт=48)

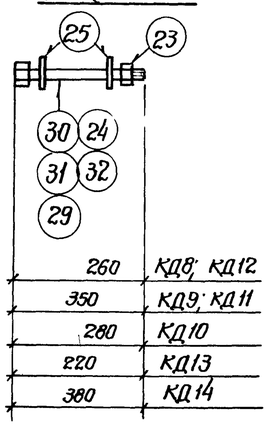

Спецификация стали на одну штуку каждой марки

Формат	Зона	Поз.	Обозначение	Наименование	Кол.	Примечание
1	2	3	4	5	6	7
				СД16	36	73,35кг
22г		19	КД-22	Уголок ∠125×125×9 ГОСТ 8509-72 / Вст3пс6 ГОСТ 380-71* ℓ=4240	1	73,75кг
				СД17	4	74,40кг
22г		20	"	Уголок ∠125×125×9 ГОСТ 8509-72 / Вст3пс6 ГОСТ 380-71* ℓ=4500	1	74,40кг
				СД18	28	18,00кг
22г		21	"	Сталь -1×1370 ГОСТ 19904-74 / листовая Вст3пс6 ГОСТ 380-71* ℓ=1690	1	18,00кг
				КД1	2648	0,29кг
22г		22	"	Болт М14×190.58.09 ГОСТ 7798-70* / Вст3кп2 ГОСТ 380-71*	1	0,26кг
22г		23	"	Гайка М14.6.09 ГОСТ 5915-70* / Вст3кп2 ГОСТ 380-71*	1	0,03кг
				КД2	2004	0,34кг
22г		23	"	См. КД1	1	0,03кг
22г		24	"	Болт М14×220.58.09 ГОСТ 7798-70* / Вст3кп2 ГОСТ 380-71*	1	0,30кг
22г		25	"	Шайба 14.01.09 ГОСТ 11371-78 / Вст3кп2 ГОСТ 380-71*	1	0,01кг
				КД3	240	0,23кг
22г		23	"	См. КД1	1	0,03кг
22г		25	"	См. КД2	1	0,01кг
22г		26	"	Болт М14×130.58.09 ГОСТ 7798-70* / Вст3кп2 ГОСТ 380-71*	1	0,19кг
				КД4	176	0,25кг
22г		23	"	См. КД1	1	0,03кг
22г		25	"	См. КД2	1	0,01кг
22г		27	"	Болт М14×150.58.09 ГОСТ 7798-70* / Вст3кп2 ГОСТ 380-71*	1	0,21кг
				КД5	1064	0,30кг
22г		22	"	См. КД1	1	0,26кг
22г		23	"	См. КД1	1	0,03кг
22г		25	"	См. КД2	1	0,01кг
				КД6	732	0,38кг
22г		23	"	См. КД1	1	0,03кг
22г		25	"	См. КД2	2	0,01кг
22г		28	"	Болт М14×250.58.09 ГОСТ 7798-70* / Вст3кп2 ГОСТ 380-71*	1	0,33кг
				КД7	144	0,42кг
22г		23	"	См. КД1	1	0,03кг
22г		26	"	См. КД2	2	0,01кг
22г		29	"	Болт М14×280.58.09 ГОСТ 7798-70* / Вст3кп2 ГОСТ 380-71*	1	0,37кг
				КД8	32	0,38кг
22г		23	КД-22	См. КД1	1	0,03кг
22г		30	"	Болт М14×260.58.09 ГОСТ 7798-70* / Вст3кп2 ГОСТ 380-71*	1	0,35кг
				КД9	166	0,50кг
22г		23	"	См. КД1	1	0,03кг
22г		25	"	См. КД2	2	0,01кг
22г		31	"	Болт М14×350.58.09 ГОСТ 7798-70* / Вст3кп2 ГОСТ 380-71*	1	0,45кг
				КД10	20	0,41кг
22г		23	"	См. КД1	1	0,03кг
22г		25	"	См. КД2	1	0,01кг
22г		29	"	См. КД7	1	0,37кг
				КД11	32	0,49кг
22г		23	"	См. КД1	1	0,03кг
22г		25	"	См. КД2	1	0,01кг
22г		31	"	См. КД9	1	0,45кг
				КД12	16	0,39кг
22г		23	"	См. КД1	1	0,03кг
22г		25	"	См. КД2	1	0,01кг
22г		30	"	См. КД8	1	0,35кг
				КД13	112	0,33кг
22г		23	"	См. КД1	1	0,03кг
22г		24	"	См. КД2	1	0,30кг
				КД14	48	0,54кг
22г		23	"	См. КД1	1	0,03кг
22г		25	"	См. КД2	2	0,01кг
22г		32	"	Болт М14×380.58.09 ГОСТ 7798-70* / Вст3кп2 ГОСТ 380-71*	1	0,49кг

Все неоговоренные отверстия принять ф 15мм.

42

7835/3

				ТП 705-1-144	КД
Изм.	Лист	N докум.	Подпись	Дата	Прирельсовый склад незатаренных минеральных удобрений емкостью 20000 тонн с применением деревянных клееных конструкций
ГИП	Гоголев			XI.77	
Нач.отд.	Катков			26.XI	
Гл.констр.	Морозова			11-77	
Рук.гр.	Аникин			5.11.78	Лит. ТР; Лист 22; Листов
Инженер	Виноградова			2.11.78	
					Заготовительные стальные изделия для маркировочных стрм. дорогов и сооруж.
Н.контр.	Есина			30.11.78	Госкомсельхозтехника СССР ГИПРОПРОМСЕЛЬСТРОЙ г. Саратов

Типовой проект 705-1-144 Альбом III

Инв.№ подл. | Подп. и дата | Взам.инв.№

СДГ1 (шт.=148)

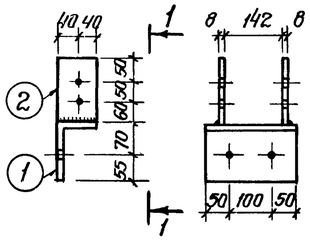

Вид 1-1

СДГ2 (шт.=374)

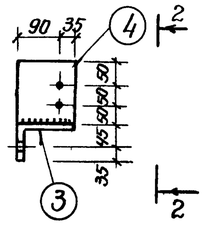

Вид 2-2

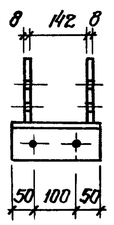

СДГ3 (шт.160)

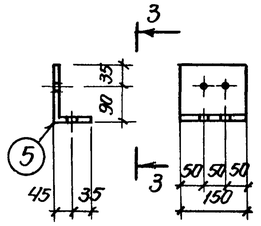

Вид 3-3

СДГ4 (шт.=8)

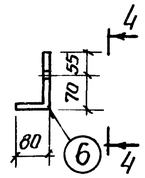

Вид 4-4

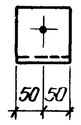

СДГ5 (шт.=44)

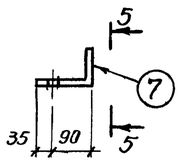

Вид 5-5

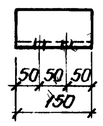

СДГ6 (шт.=456)

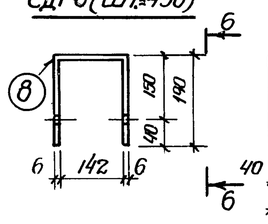

Вид 6-6

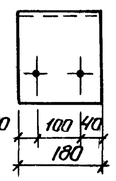

СДГ8 (шт.=156)

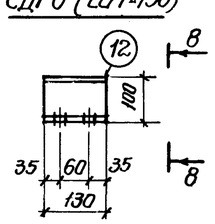

Вид 8-8

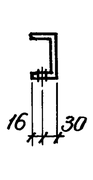

СДГ7 (шт.=76)

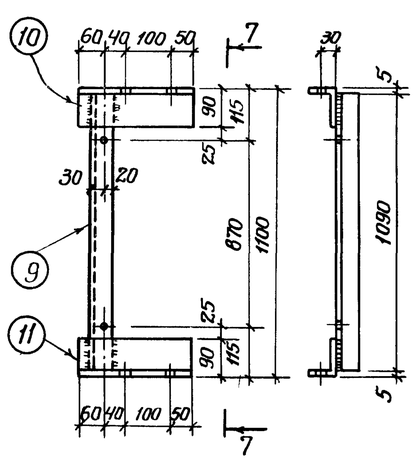

Вид 7-7

СДГ9 (шт.=144)

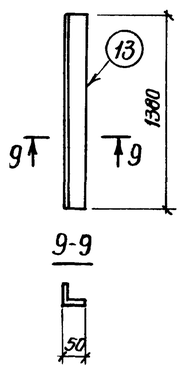

Спецификация стали на одну штуку каждой марки

Формат	Зона	Поз.	Обозначение	Наименование	Кол.	Примечание
1	2	3	4	5	6	7
				СДГ1	148	4,10 кг
22г		1	КД-23	Уголок $\frac{L125\times80\times8\ ГОСТ8510\text{-}72\ \ell=200}{Вст3пс6\ ГОСТ380\text{-}71^{*}}$	1	2,50 кг
22г		2	,,	Полоса $\frac{-8\times80\ ГОСТ82\text{-}70^{*}\ \ell=160}{Вст3пс6\ ГОСТ380\text{-}71^{*}}$	2	0,80 кг
				СДГ2	374	4,80 кг
22г		3	,,	Уголок $\frac{L125\times80\times8\ ГОСТ8510\text{-}72\ \ell=200}{Вст3пс6\ ГОСТ380\text{-}71^{*}}$	1	2,50 кг
22г		4	,,	Полоса $\frac{-8\times125\ ГОСТ82\text{-}70^{*}\ \ell=150}{Вст3пс6\ ГОСТ380\text{-}71^{*}}$	2	1,15 кг
				СДГ3	160	1,90 кг
22г		5	,,	Уголок $\frac{L125\times80\times8\ ГОСТ8510\text{-}72\ \ell=150}{Вст3пс6\ ГОСТ380\text{-}71^{*}}$	1	1,90 кг
				СДГ4	8	1,25 кг
22г		6	,,	Уголок $\frac{L125\times80\times8\ ГОСТ8510\text{-}72\ \ell=100}{Вст3пс6\ ГОСТ380\text{-}71^{*}}$	1	1,25 кг
				СДГ5	44	1,90 кг
22г		7	,,	Уголок $\frac{L125\times80\times8\ ГОСТ8510\text{-}72\ \ell=150}{Вст3пс6\ ГОСТ380\text{-}71^{*}}$	1	1,90 кг
				СДГ6	456	4,70 кг
22г		8	,,	Полоса $\frac{-6\times180\ ГОСТ82\text{-}70^{*}\ \ell=525}{Вст3пс6\ ГОСТ380\text{-}71^{*}}$	1	4,70 кг
				СДГ7	76	7,30 кг
22г		9	КД-23	Уголок $\frac{L50\times5\ ГОСТ8509\text{-}72\ \ell=1090}{Вст3пс6\ ГОСТ380\text{-}71^{*}}$	1	4,20 кг
22г		10	,,	Уголок $\frac{L90\times56\times5,5\ ГОСТ8510\text{-}72\ \ell=250}{Вст3пс6\ ГОСТ380\text{-}71^{*}}$	1	1,55 кг
22г		11	,,	Уголок $\frac{L90\times56\times5,5\ ГОСТ8510\text{-}72\ \ell=250}{Вст3пс6\ ГОСТ380\text{-}71^{*}}$	1	1,55 кг
				СДГ8	156	1,12 кг
22г		12	,,	Швеллер $\frac{[10\ ГОСТ8240\text{-}72\ \ell=130}{Вст3пс6\ ГОСТ380\text{-}71^{*}}$	1	1,12 кг
				СДГ9	144	5,30 кг
22г		13	,,	Уголок $\frac{L50\times5\ ГОСТ8509\text{-}72\ \ell=1380}{Вст3пс6\ ГОСТ380\text{-}71^{*}}$	1	5,30 кг

43

7835/3

				ТП 705-1-144	КД
Изм.	Лист	№ докум.	Подп.	Дата	Прирельсовый склад неазотаренных минеральных удобрений емкостью 20000 тонн с применением деревянных клееных конструкций
ГИП	Гоголев			16.11.79	
Нач. отд.	Катков			16.11.79	
Т. контр.	Морозова			16.11.79	
Рук. гр.	Аникин			16.11.79	Лит. ТР; Лист 23; Листов
Инженер	Виноградова			16.11.79	
Н. контр.	Ерина			30.11.79	Заготовительные стальные изделия для маркировочной схемы транспортерной галереи на отм. 11.200.
					Госкомсельхозтехника СССР ГИПРОПРОМСЕЛЬСТРОЙ г. Саратов

Альбом

Типовой проект 705-1-144

СДГ 10 (шт=76)

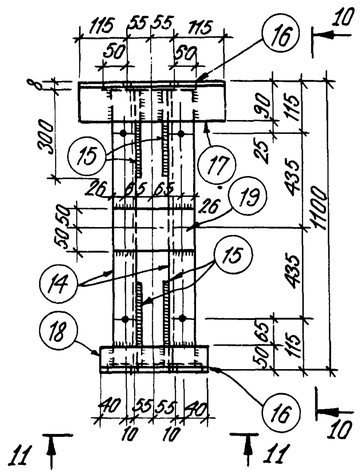

Вид 10-10

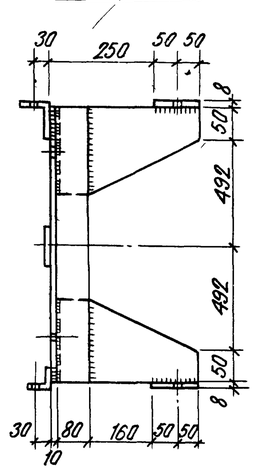

СДГ 11 (шт=38)

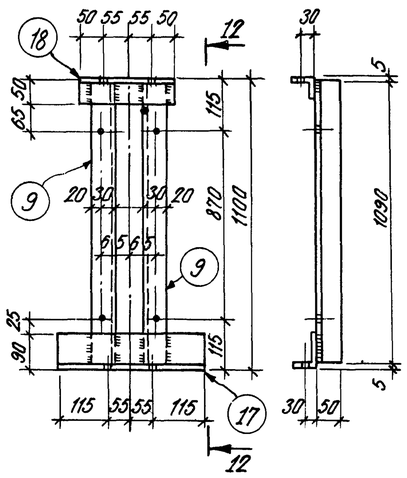

Вид 12-12

Вид 11-11

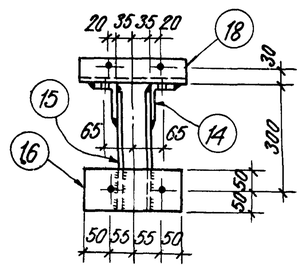

СДГ 13 (шт=16)

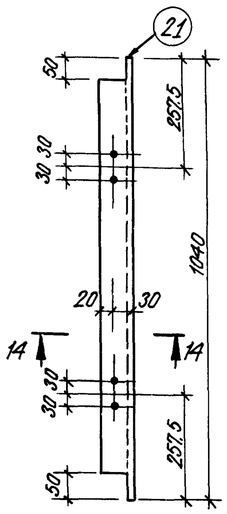

СДГ 12 (шт 32)

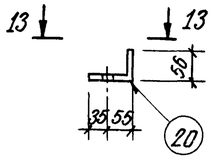

Вид 13-13

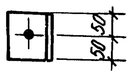

14-14

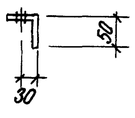

КДГ 1 (шт=3068) КДГ 2 (шт=1064) КДГ 3 (шт=1872)

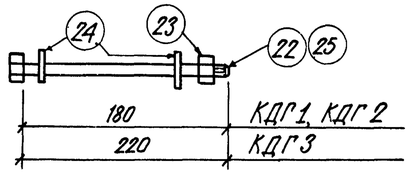

Спецификация стали на одну штуку каждой марки

Формат	Зона	Поз	Обозначение	Наименование	Кол.	Приме-чание
1	2	3	4	5	6	7
				СДГ 10	76	45.30кг
22г		14	КД-24	Уголок L 90×56×5,5 ГОСТ 8510-72 / ВСт3пс6 ГОСТ 380-71* ℓ=1084	2	6.75кг
22г		15	,,	Полоса −8×300 ГОСТ 82-70* / ВСт3пс6 ГОСТ 380-71* ℓ=340	4	6.30кг
22г		16	,,	Полоса −8×100 ГОСТ 82-70* / ВСт3пс6 ГОСТ 380-71* ℓ=210	2	1.30кг
22г		17	,,	Уголок L 90×56×5,5 ГОСТ 8510-72 / ВСт3пс6 ГОСТ 380-71* ℓ=340	1	2.10кг
22г		18	,,	Уголок L 50×5 ГОСТ 8509-72 / ВСт3пс6 ГОСТ 380-71* ℓ=210	1	0.80кг
22г		19	,,	Полоса −8×100 ГОСТ 82-70* / ВСт3пс6 ГОСТ 380-71* ℓ=180	1	1.10кг
				СДГ 11	38	11.30кг
22г		9	КД-23	См. СДГ 7	2	4.20кг
22г		17	КД-24	См. СДГ 10	1	2.10кг
22г		18	,,	См. СДГ 10	1	0.80кг

1	2	3	4	5	6	7
				СДГ 12	32	0.62кг
22г		20	КД-24	Уголок L 90×56×5,5 ГОСТ 8510-72 / ВСт3пс6 ГОСТ 380-71* ℓ=100	1	0.62кг
				СДГ 13	16	3.95кг
22г		21	,,	Уголок L 50×5 ГОСТ 8509-72 / ВСт3пс6 ГОСТ 380-71* ℓ=1040	1	3.95кг
				КДГ 1	3068	0.27кг
22г		22	,,	Болт М14×180.58.09 ГОСТ 7798-70* / ВСт3кп2 ГОСТ 380-71*	1	0.24кг
22г		23	,,	Гайка М14.6.09 ГОСТ 5915-70* / ВСт3кп2 ГОСТ 380-71*	1	0.03кг
				КДГ 2	1064	0.28кг
22г		22	,,	См. КДГ 1	1	0.24кг
22г		23	,,	См. КДГ 1	1	0.03кг
22г		24	,,	Шайба 14.01.09 ГОСТ 11371-78 / ВСт3кп2 ГОСТ 380-71*	1	0.01кг
				КДГ 3	1872	0.34кг
22г		23	,,	См. КДГ 1	1	0.03кг
22г		24	,,	См. КДГ 2	2	0.01кг
22г		25	,,	Болт М14×220.58.09 ГОСТ 7798-70* / ВСт3кп2 ГОСТ 380-71*	1	0.29кг

1. Общие указания см. АР-3 и КД-1.
2. Все неоговоренные отверстия принять ф 15мм.

44

7835/3

Изм.	Лист	№ докум.	Подп.	Дата	ТП 705-1-144 КД			
ГИП		Гоголев		11.79	Прирельсовый склад незатаренных минеральных удобрений емкостью 20000 тонн с применением деревянных клеёных конструкций			
Нач. отд.		Катков		11.79		Лит.	Лист	Листов
Гл. спец.		Морозова		11.79		ТР	24	
Рук. гр.		Аникин		12.11.79				
Инженер		Виноградова		12.11.79				
					Заготовительные стальные изделия для маркировочной схемы транспортерной галереи на отм. 11.200.	Госкомсельхозтехника СССР ГИПРОПРОМСЕЛЬСТРОЙ г. Саратов		
Н. контр.		Есина		30.11.79				

Копировал: Сидорова

Формат А2

Инв. № подл. | Подпись и дата

Типовой проект 705-1-144 Альбом III

План - схема размещения вентиляционных установок

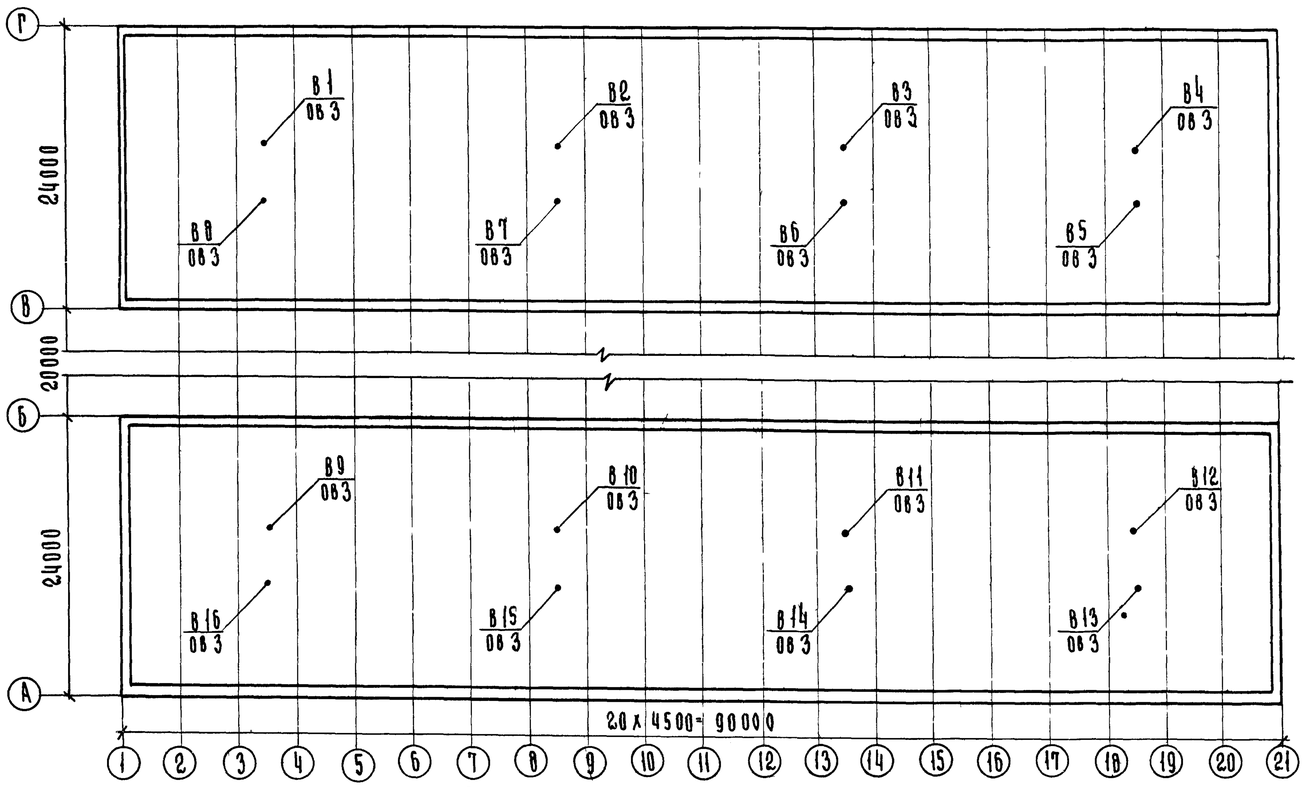

Общие указания

Проект прирельсового склада незатаренных минеральных удобрений емк. 20тыс.тонн с применением деревянных клееных конструкций выполнен в соответствии со СНиП II-33-75, СНиП II-108-78. Помещение склада не отапливаемое. Категория производства по пожарной опасности - „Д".

I. Вентиляция

В блоках склада предусмотрена естественная вентиляция, обеспечивающая однократный воздухообмен, по 24000 м³/ч каждого блока. Приток через жалюзи в нижней зоне блоков, вытяжка из верхней зоны через жалюзи по торцам (см. часть АР) и патрубки в средней части ВЕ1÷ВЕ6 1ого блока и ВЕ7÷ВЕ12 2ого блока склада.

Периодически действующая механическая вентиляция склада расчитана из условия разбавления газовых вредностей (альдегидов, окислов углерода и окислов азота) выделяющихся при работе погрузчика Д-565 с дизельным двигателем Д-50. Количество воздуха, необходимое для разбавления вредностей до предельно допустимых концентраций (ПДК окиси углерода - 20мг/м³, альдегидов-0,5мг/м,³ окиси азота-5мг/м³) составляет 57600 м³/ч одного блока и 57600 м³/ч другого блока. Вытяжка принята из верхней зоны осевыми вентиляторами ОБ 300 №6,3 8шт в каждом блоке. Установочная мощность вентиляторов - 5,92 квт.

Указание по привязке.

Приемное устройство к прирельсовому складу принято по т.п. 705-1-94,. транспортерные галереи с узлами перегрузок по т.п.

„Типовой проект разработан в соответствии с действующими нормами и правилами и предусматривает мероприятия, обеспечивающие взрывную, взрывопожарную и пожарную безопасность при эксплуатации здания

Главный инженер проекта: /Гоголев/.

Ведомость основных комплектов

Обозначение	Наименование	Примечание
ГТ	Генеральный план и транспорт	
АР	Архитектурно-строительные решения	
КЖ	Конструкции железобетонные	
КМ	Конструкции металлические	
КД	Конструкции деревянные	
ОВ	Вентиляция	
Т	Технологические решения	
ТМ	Технолого-механические решения	
ЭЛ	Электротехнические устройства	
СУ	Устройства связи и сигнализации	

Ведомость чертежей комплекта ОВ

Формат	Лист	Наименование	Примечания
22г	ОВ1	Общие данные	
22г	ОВ2	План блоков 1 и 2	
22г	ОВ3	Характеристика вент. систем. Сводная спецификация систем вентиляции Разрез 1-1.	
		Выхлопной патрубок к вентилятору.	

Таблица воздухообменов

Наименование помещений	Температура °С	Вытяжка: объем воздуха м³/час: общеобменная	Вытяжка: объем воздуха м³/час: местная	Вытяжка: объем воздуха м³/час: всего	Вытяжка: №№ установок	Приток: объем воздуха м³/час	Примечания
Блок №1	—	57600	—	57600	В1÷В8	57600	Периодически действующая (механическая)
Блок №2	—	57600	—	57600	В9÷В16	57600	То же
Блок №1	—	24000	—	24000	ВЕ1÷ВЕ6	24000	Постоянно действующая (естественная)
Блок №2	—	24000	—	24000	ВЕ7÷ВЕ12	24000	То же

45
7835/3

					ТП 705-1-144 - ОВ		
Изм.	Лист	№ докум.	Подпись	Дата	Прирельсовый склад незатаренных минеральных удобрений емкостью 20000 тонн с применением деревянных клееных конструкций		
Гл. инж. пр.		Хахалин		10.09.79			
ГИП		Гоголев		10.09.79			
Нач. отд.		Цыганок		26.09.79		Лит.	Лист	Листов
Гл. спец.		Федоркин		26.09.79		Р		3
Рук. гр.		Шульман		9.79	Общие данные	Госкомсельхозтехника СССР ГИПРОПРОМСЕЛЬСТРОЙ г. САРАТОВ	
Ст. инж.		Ульянов		8.79			
Н. контр.		Есина		8.79			

Согласовано: Макарова; Гл. спец. техн.

Инв. № подл. | Подпись и дата

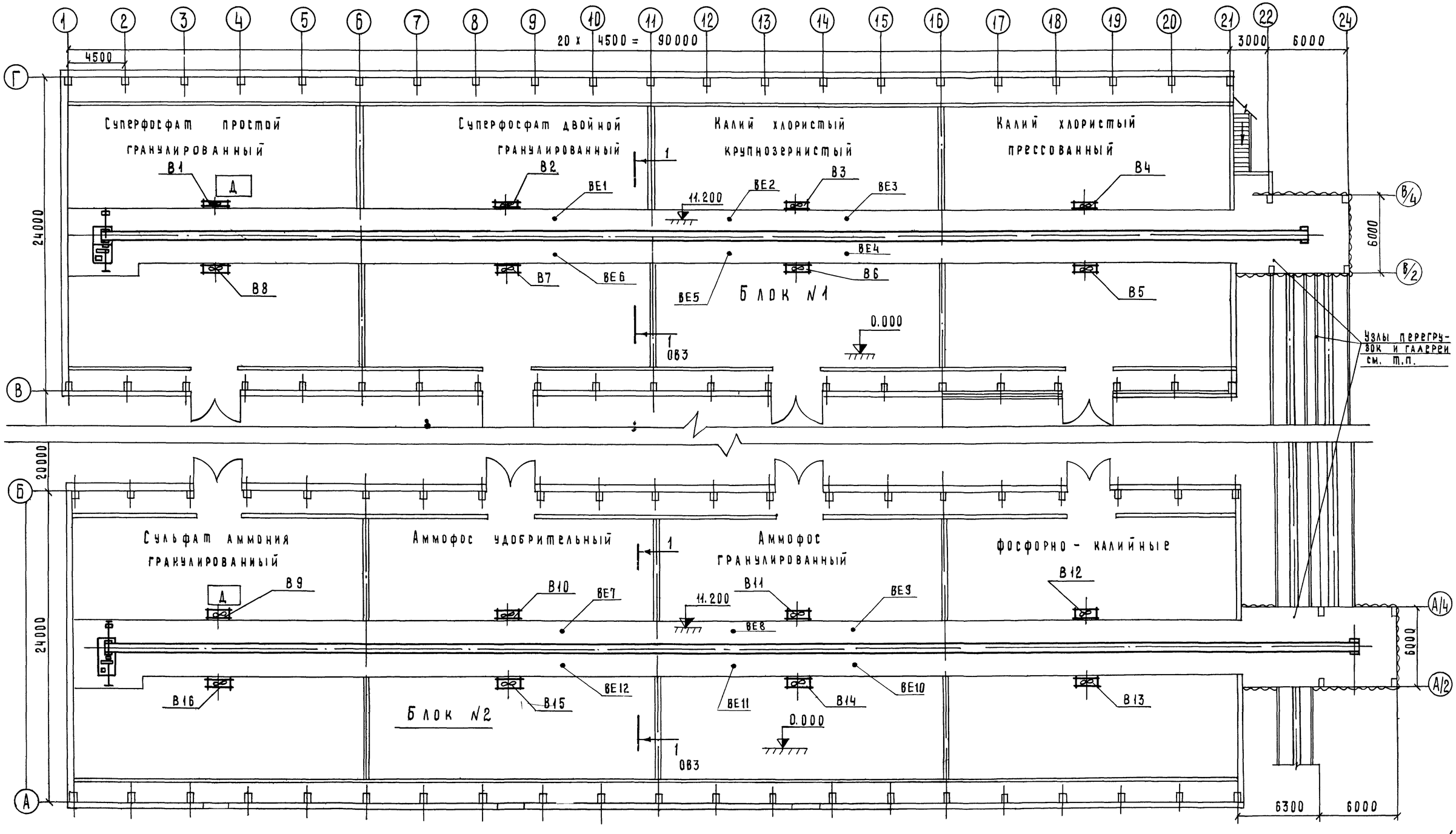

7835/3 46

					ТП-705-1-144 -ОВ
Изм.	Лист	№ докум.	Подпись	Дата	Прирельсовый склад незатаренных минеральных удобрений емкостью 20000 тонн с применением деревянных клееных конструкций
Гл.инж.ин-та		Хахалин		10.09.79	
ГИП		Гоголев		20.09.79	
Нач.отд.		Цыганок		26.09.79	Лит. Р / Лист 2 / Листов
Гл.спец.		Федоркин			
Рук.гр.		Шульман		9.79	
Ст.инж.		Ульянов		23.[illegible]	План блоков 1 и 2
Н.контр.		Есина		8.9.79	Госкомсельхозтехника СССР ГИПРОПРОМСЕЛЬСТРОЙ г. Саратов

Типовой проект 705-1-144 Альбом III

Инв. № подл. | Подпись и дата | Гл. констр. СО | Гл. инж. ЭО | Морозова | Пайкин | 8.79 | 8.79

Типовой проект 705-1-144 Альбом III

Характеристика вентиляционных систем

№ системы	Кол. систем	Наименование обслуживаемого помещения (технологического оборудования)	Тип вент. установки вентагрегата	Вентилятор: тип	№	Схема исполнения	Положение вращения	L, м³/ч	H, кгс/м²	n, об/мин	Электродвигатель: Тип исполнение	N, кВт	n, об/мин	Фильтр: Тип	N	Кол. шт	H, кгс/м²	Примечание
В1÷В8	8	Блок складов	осевой															
		N1	вентилятор	06-300	6,3	1	—	7200	5	920	4А71А6ХУ3	0,37	920	—	—	—	—	
В9÷В16	8	Блок складов	осевой															
		N2	вентилятор	06-300	6,3	1	—	7200	5	920	4А71А6ХУ3	0,37	920	—	—	—	—	

Сводная спецификация систем вентиляции

Марка	Обозначение	Наименование	Кол.	Примечание
1	2	3	4	5
	Учреждение ЯЭ-308/89	1. Осевой вентилятор		
	г. Днепропетровск	06-300 N 6,3 исп.1, n=915 об/мин	16	33,00кг
	ГОСТ 19523-74*	2. Электродвигатель		
		4А71А6ХУ3, N=0,37кВт, n=920 об/мин	16	15,40кг
Т4		3. Выхлопной патрубок		
		к осевому вентилятору	28	8,40кг
Ф630	ГОСТ 5582-75	4. Воздуховод круглый		
		из коррозионностойкой		
		стали δ=2мм на сварке м	60	31,00кг

Разрез 1-1

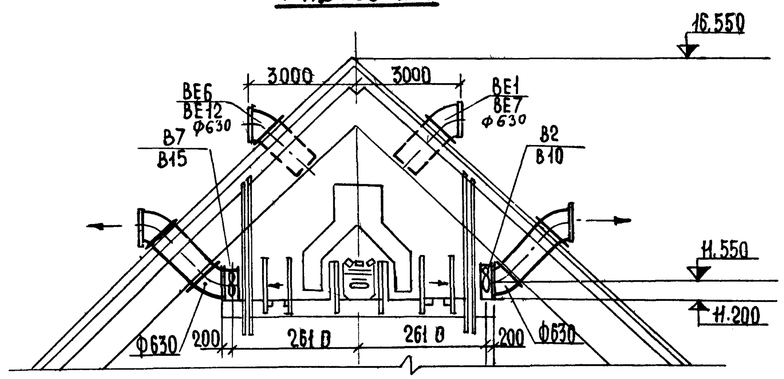

Выхлопной патрубок к осевому вентилятору

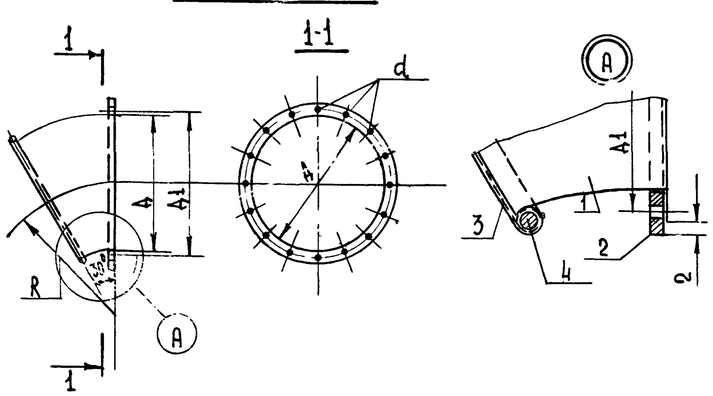

Таблица размеров и весов

Тип патрубка	Поз.1: F м²	Поз.1: Вес кг	Поз.2: Сортамент	Поз.2: Размер	Поз.2: Отверстие d	Поз.2: Отверстие Кол.	Поз.2: Вес, кг	Поз.3: F, м²	Поз.3: Вес, кг	Поз.4: Размер	Поз.4: Вес, кг	Размеры, мм: A	Размеры, мм: A1	Размеры, мм: R	Общ. вес. кг
Т4	0,79	6,15	-30×4	2073	11,5	16	1,47	0,35	0,35	1998	0,44	630	660	600	8,4

Спецификация

№ поз.	Наименование	Материал	Профиль или сортамент	Размер	Кол	Вес, кг: ед.	Вес, кг: общ.	Примечание
1	Кожух	Ст.3	Лист δ=1,0мм	см. таблицу	1	см. таблицу		
2	Фланец	Ст.3	см. таблицу	то же	1	то же		
3	Сетка проволочная N4	Ст.3	ф.0,6мм	—"—	1	—"—		
4	Кольцо	Ст.3	ф6мм	—"—	1	—"—		

47

7835/3

Изм.	Лист	№ докум.	Подпись	Дата
Гип		Гоголев		16.02.73
Нач.отд.		Цыганок		26.04
Гл.спец.		Федоркин		
Рук.гр.		Шульман		9.73
Ст.инж.		Ульянов		8.73
Н.контр.		Есина		8.73

ТП-705-1-144-ОВ

Прирельсовый склад незатаренных минеральных удобрений емкостью 20000 тонн с применением деревянных клееных конструкций

Лит.	Лист	Листов
Р	3	

Характеристика вент систем. Сводная спецификация. Выхлопной патрубок. Разрез 1-1

Госкомсельхозтехника СССР ГИПРОПРОМСЕЛЬСТРОЙ г. Саратов

Инв. № подл. | Подпись и дата