ТИПОВОЙ ПРОЕКТ
904-1-83.89

СТАНЦИЯ ВОЗДУШНО-КОМПРЕССИОННАЯ С УСТАНОВКОЙ ОСУШКИ ВОЗДУХА ПРОИЗВОДИТЕЛЬНОСТЬЮ 11.2 ТЫС.М³/Ч

АЛЬБОМ 3

АР АРХИТЕКТУРНЫЕ РЕШЕНИЯ СТР 3÷13
КЖ КОНСТРУКЦИИ ЖЕЛЕЗОБЕТОННЫЕ СТР 14÷33
КМ КОНСТРУКЦИИ МЕТАЛЛИЧЕСКИЕ СТР 34÷51

24087-03
ЦЕНТ: 1.46

ТЕХ. ЧАСТЬ 24087-03

ЦЕНТРАЛЬНЫЙ ИНСТИТУТ ТИПОВОГО ПРОЕКТИРОВАНИЯ
ГОССТРОЯ СССР
КИЕВСКИЙ ФИЛИАЛ
г Киев 57 ул Эжена Потье № 12
52/14
Заказ № 9909 Инв. № 24081-03 Тираж 100
Сдано в печать 3/X 1990 Цена 8-06

ТИПОВОЙ ПРОЕКТ
904-1-83.89

СТАНЦИЯ ВОЗДУШНО-КОМПРЕССИОННАЯ С УСТАНОВКОЙ ОСУШКИ ВОЗДУХА ПРОИЗВОДИТЕЛЬНОСТЬЮ 11.2 ТЫС M^3/Ч.

АЛЬБОМ 3
ПЕРЕЧЕНЬ АЛЬБОМОВ

АЛЬБОМ 1	ПЗ	Пояснительная записка
	ТХ	Технология производства
	АТХ	Автоматизация производства и КИП
АЛЬБОМ 2	ЭМ	Силовое электрооборудование
	ЭО	Электрическое освещение
	СС	Связь и сигнализация
	ОВ	Отопление и вентиляция
	ВК	Внутренний водопровод и канализация
АЛЬБОМ 3	АР	Архитектурные решения
	КЖ	Конструкции железобетонные
	КМ	конструкции металлические
АЛЬБОМ 4	КЖИ	Строительные конструкции и изделия
АЛЬБОМ 5	СО	Спецификации оборудования
АЛЬБОМ 6	ВМ	Ведомости потребности в материалах
АЛЬБОМ 7	ТХН	Общие виды нестандартизированного оборудования и нетиповых технологических устройств
	АТХН	Задание заводу-изготовителю на щиты автоматизации
	ЭМН	Задание заводу изготовителю на низковольтные комплектные устройства
АЛЬБОМ 8 Часть 1	С	Сметы
АЛЬБОМ 8 Часть 2	С	Сметы

Разработан Чирчикским филиалом ГИАП

Утвержден и введен в действие Минудобрений
Приказ от 27.10.89г. №221

Главный инженер Б.А.Лустин
Главный инженер проекта Б.А.Лубенский

© ЦИТП Госстроя СССР 1990 г.

№24081-03

Содержание альбома N3

NN листов	Наименование и обозначение документов наименование листа	Стр.
	Титульный лист	1
	Содержание альбома N3	2
	Архитектурные решения	
1	Общие данные (начало)	3
2	Общие данные (продолжение)	4
3	Общие данные (окончание)	5
4	Фасады	6
5	План на отм. 0.000	7
6	Фрагмент плана N1	8
7	Разрезы 1-1÷4-4	9
8	Схема расположения трубок в стенах	10
9	План кровли	11
10	Узлы 1÷6	12
11	Узлы 7÷12	13
	Конструкции железобетонные	
1	Общие данные	14
2	Схема расположения фундаментов и фундаментных балок	15
3	Фрагмент схемы N2	16
4	Фрагмент схемы N3	17
5	Фрагмент схемы N4; N5	18
6	Фундаменты монолитные ФМ-1; ФМ-2; ФМ-2А	19
7	Фундаменты монолитные ФМ-3; ФМ-3А; ФМ-4; ФМ-4А	20
8	Фундаменты монолитные ФМ-5; ФМ-6; ФМ-6А; ФМ-7	21
9	Схема фундаментов под оборудование, цоколей, канала	22
10	Схема расположения фундаментов наружней установка	23
11	Разрезы 1-1÷7-7. Узел А	24
12	Разрезы 8-8÷11-11. Фрагмент N1	25

NN листов	Наименование и обозначение документов наименование листа.	Стр.
13	Спецификация к схеме расположения фундаментов под оборудование, цоколей, канала.	26
14	Фундаменты ФО-1÷ФО-3. Цоколь Ц-1	27
15	Фундамент ФО-4	28
16	Фундаменты ФО-5÷ФО-13	29
17	Схема расположения элементов каркаса	30
18	Схема расположения элементов покрытия	31
19	Схемы расположения стеновых панелей	32
20	Спецификация элементов к схемам расположения стеновых панелей	33
	Конструкции металлические	
1	Общие данные	34
2	Техническая спецификация стали на проект (начало)	35
3	Техническая спецификация стали на проект (окончание)	36
4	Техническая спецификация металла на типовые конструкции	37
5	Ведомость металлоконструкций по видам профилей	38
6	Схема расположения металлоконструкций	39
7	Площадка ПМ-1	40
8	Площадка ПМ-2	41
9	Кронштейны площадки ПМ-2. Рама Р-1	42
10	Схема расположения стоек и прогонов	43
11	Стойки С-1÷С-6	44
12	Разрезы по прогонам	45
13	Схема расположения кронштейнов	46
14	Узлы 1÷8	47
15	Схема расположения подвесного пути МР	48
16	Схема расположения металлических щитов перекрытия каналов	49
17	Схемы расположения стальных оконных переплетов и ворот	50
18	Схемы расположения пожарных лестниц ЛП-1; ЛП2; ЛП-3	51

Инв. N подл. | Подп. и дата | Взамен инв. N

Альбом 3

Ведомость рабочих чертежей основного комплекта

Лист	Наименование	Примечание
1	Общие данные (начало)	
2	Общие данные (продолжение)	
3	Общие данные (окончание)	
4	Фасады	
5	План на отм. 0.000	
6	Фрагмент плана 1	
7	Разрезы 1-1, 2-2	
8	Схема расположения трубок в стенах	
9	План кровли.	
10	Узлы 1÷6	
11	Узлы 7÷11	

Ведомость ссылочных документов

Обозначение	Наименование	Примечание
1	2	3
сер. 1.038.1-1 вып.1,2	Перемычки ж/б для зданий с кирпичными стенами	
ГОСТ 6629-74*	Двери деревянные внутренние для жилых и общественных зданий.	
ГОСТ 11214-86	Окна и балконные двери деревянные с двойным остеклением для жилых и общественных зданий.	
ГОСТ 16233-77	Листы асбестоцементные волнистые унифицированного профиля и детали к ним.	
серия 2.430-20	Узлы стен из кирпича одноэтажных зданий промышленных предприятий.	
ГОСТ 22415-77	Шкафы деревянные для хранения одежды в санитарно-бытовых помещениях промышленных предприятий	
ГОСТ 14918-80	Сталь тонколистовая оцинкованная с непрерывных линий.	
ГОСТ 23279-85	Сетки арматурные сварные для ж/б конструкций и изделий	
ГОСТ 3262-75	Трубы стальные водогазопроводные	
1.030.1-1 вып. 4-1	Стены наружные из однослойных панелей для каркасных общественных зданий, производственных и вспомогательных зданий промышленных предприятий.	
сер. 2.460-18 вып 1	Узлы покрытий одноэтажных производственных зданий с рулонными кровлями.	
сер. 2.435-6 вып 1	Противопожарные двери и ворота Противопожарные двери.	

см. продолжение

Продолжение

1	2	3
ГОСТ 14624-84	Двери деревянные для производственных зданий.	
ГОСТ 10704-76	Трубы стальные, электросварные прямошовные.	
Сер. 2.460-1 вып.1	Типовые архитектурно-строительные детали одноэтажных промышленных неотапливаемых зданий с покрытием из асбестоцементных волнистых листов.	
сер 2.460-14 вып 1	Типовые узлы покрытия промышленных зданий в местах пропуска вентиляционных шахт.	
ГОСТ 14791-79	Мастика герметизирующая, нетвердеющая, строительная.	
ГОСТ 11371-78*	шайбы	
ТУ 14-4-1261-84	Дюбели высокопрочные для пристрелки металлоконструкций	
сер. 1.465.1-10/82 вып. 0	Комплексные железобетонные плиты покрытия одноэтажных промышленных зданий.	
ГОСТ 7798-70*	Болты с шестигранной головкой класса точности В.	
ГОСТ 5918-70	Гайки шестигранные, класса точности В.	

Основные строительные показатели проекта

площадь застройки	403,8 м²
общая площадь	351,6 м²
строительный объем	2600,0 м³

Типовой проект соответствует действующим нормам и правилам и обеспечивает безопасную эксплуатацию при соблюдении норм и правил

Главный инженер проекта Лубенский Б.А.

Взам. инв. № | Подпись и дата | Инв. № подл.

24081-03

Привязан

Инв. №

904-1-83.89-АР

ГИП	Лубенский		
Нач.стр.	Ли		
Гл.инж.	Шейман		
Гл.констр.	Зайцев		
Нач.гр.	Довлеткулов		
Архитект.	Стыкон		
Н.контр.	Курбанов		

Станция воздушно-компрессорная с установкой осушки воздуха производительностью 11,2 тыс. м³/час

Стадия	Лист	Листов
Р	1	11

Общие данные (начало)

Чирчикский филиал ГИАП

Формат А2

Альбом 3

Экспликация полов

Наименование или номер помещения	Тип пола	Схема пола или узел по серии	Элементы пола их толщина	Площадь пола м²
Компрессорная	1		Покрытие - бетон В25 - 25мм Подготовка-бетон класса В22,5 S=100мм Основание - уплотненный щебнем (крупн. 40÷60мм) грунт.	139
Теплопункт камера фильтров	2		Покрытие - бетон В25 - 25мм Подготовка-бетон класса В 7,5 S=100мм Основание - уплотненный щебнем (крупн. 40÷60мм) грунт.	40
Гардероб уличной и домашней одежды	3		Покрытие - линолеум ГОСТ 7251-77 прослойка из холодильной мастики на водостойких вяжущих. Стяжка - цементно-песчаный раствор М 150 S = 20 мм подстилающий слой - бетон класса В 7.5 - 80мм. Основание - уплотненный щебнем (крупностью 40÷60мм) грунт.	10,5
Операторная.				14,8
Маслопункт	4		Покрытие - керамические плитки (ГОСТ 6787-80) - 13 мм. Прослойка и заполнение швов - цементно-песчаный раствор М 150 - 15мм. Подстилающий слой - бетон В22.5 - 80мм. Основание - уплотненный щебнем (крупн 40÷60мм) грунт.	10,6
Санузел				2,4
Тамбур, коридор	5		Покрытие - мозаичное (терраццо) М 200 - 20 мм. Подготовка - бетон класса В 7.5 S = 100мм. Основание - уплотненный щебнем (крупн 40÷60мм) грунт.	2,1 14,2

Схема полов.

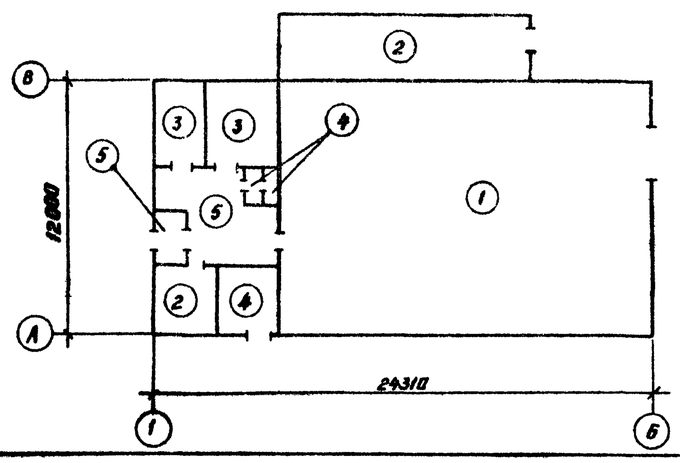

Общие указания.

1. Рабочие чертежи строительной части типового проекта разработаны на основании:
- заданий, выданных смежными отделами.
2. За условную отметку 0.000 принят уровень чистого пола соответствующий абсолютной отметке ____ м.
3. Посадку здания на строительной площадке производить по чертежу генплана, разработанному организацией привязывающей типовой проект.
4. Здание воздушно-компрессионной станции представляет собой три сблокированных, разновысотных объема прямоугольной формы в плане.

Основные несущие конструкции выполнены:
- колонны по сер. 1.423-1-7 вып. 0,1
- колонны фахверка сер. 1.427,1-5 вып.0
- балки покрытия сер. 1.462,1-10/80 вып.1; сер.1.462,1-3/80 вып.0
высота низкого объема - 3.6 м
высота высокого объема - 7.2 м.

5. Горизонтальная гидроизоляция стен на отм. -0.030 принята из цементно-песчаного раствора состава 1:2 толщиной 30мм.
6. Кладку выполнять из обыкновенного глиняного кирпича М75 на цементно-песчаном растворе М 50 с добавлением пластификаторов.
7. Все деревянные конструкции антисептировать 3-х процентным раствором фтористого натрия. Поверхности, соприкасающиеся с кирпичной кладкой, бетоном или грунтом отделить слоем толя.
8. В местах проемов при выполнении кирпичной кладки предусмотреть закладку антисептированных деревянных пробок размерами 250×120×65(Н) для крепления дверных блоков. Пробки заложить через 8 рядов кладки, но не менее 2-х с каждой стороны проема.
9. По периметру здания выполнить асфальтовую отмостку S=30мм по щебеночному основанию толщиной 100мм и шириной 1000мм.
10. Отвод воды с кровли наружный неорганизованный.
11. Все деревянные конструкции окрасить двумя слоями эмали ПФ-115 (ГОСТ 6465-76*) по одному слою грунтовки ГФ-021 (ГОСТ 25129-82).
12. Стальные конструкции и закладные изделия окрасить 2-мя слоями эмали ПФ-115 ГОСТ 6465-76* по одному слою грунтовки ГФ 0119 ГОСТ 23343-78.
13. Работы в зимних условиях должны проводится в соответствии с проектом производства работ. Возведение кирпичных стен в зимних условиях производить в соответствии с требованиями п.п. 7.67 ÷ 7.75 СНиП 3.03.01-87. Способ возведения кладки выбирается в проекте производства работ.
14. Внутренние отделочные работы в зимнее время при отрицательных температурах должны производиться только при наличии действующих систем отопления и вентиляции в помещениях.

Наружная отделка.

1. Стеновые панели с фасадной стороны отделываются в заводских условиях поливинилацетатными красками ПВАЦ:
2. Кирпичные участки наружних стен оштукатуриваются цементно-песчаным раствором М 50 толщиной 20мм, с последующей окраской поливинилацетатными красками ПВАЦ общей толщиной не более 2 мм.
3. Столярные изделия окрасить, как указано выше в п.12.
4. Откосы дверных и оконных проемов оштукатурить цементно-песчаным раствором М 50

Указания по привязке проекта.

1. В соответствии с геологическими условиями площадки строительства по материалам отчета об инженерно-геологических изысканиях произвести перерасчет и корректировку фундаментов, предусмотреть при необходимости гидроизоляцию и антикоррозионную защиту.
2. В зависимости от климатического района строительство произвести перерасчет ограждающих конструкций стен и утеплителя кровли.
3. В соответствии с наличием номенклатуры строительных конструкций и изделий произвести их корректировку.
4. Откорректировать государственные стандарты и нормативные документы, действующие на период привязки проекта.
5. При установке компрессора марки 32ВЦ-100/9 исполнения М5 с электродвигателем напряжением 10кв, чертежи фундаменты (ФО-4) выполнить согласно задания на проектирование фундамента завода-изготовителя данного компрессора.
6. Расширение здания возможно со стороны торца по оси В При этом наружное оборудование и площадка должны быть перенесены к одной из продольных сторон. Фундаменты и и торцовая стена здания переносятся на расстояние, предусмотренное заданием на проектирование, но не более чем длины температурного блока.

24081-03

Привязан:

Инв №

Гл.И.П.	Лубенский		904-1-83.89-АР
Нач.отд.	Ли		
Гл.инж.	Швиман		Станция воздушно-компрессионная с установкой осушки воздуха производительностью 11.2 тыс. м³/час
Гл.конс.	Зайцев		Стадия: Р. Лист: 2 Листов:
Нач.гр.	Давлеткулов		
Архит.	Стыкон		Общие данные. (продолжение)
Н.контр.	Курбанов		Чирчикский филиал ГИАП

Инв № подл. | Подпись и дата | Взам. инв №

Формат А2

Альбом 3

Ведомость отделки помещений, м².

Наименование и номер помещения	Потолок: площадь	Потолок: вид отделки	Стены и перегородки: площадь	Стены и перегородки: вид отделки	Низ стен или перегородок: площадь	Низ стен или перегородок: вид отделки	Низ стен или перегородок: высота мм	Примечание
Операторная	23.7	Затирка швов окраска водоэмульсионной краской ГОСТ 19214-80	16.2	Затирка швов	—	—	—	Цвет окраски бежевый
			41.5	Улучшенная штукатурка кирпичных участков				
			57.7	Окраска ЭВА-27-А ГОСТ 19214-80				
Коридор	22.7	Затирка швов окраска водоэмульсионной краской ГОСТ 19214-80	5.1	Затирка швов	—	—	—	Цвет окраски бежевый
			65.0	Улучшенная штукатурка кирпичных участков				
			70.1	Окраска ЭВА-27-А ГОСТ 19214-80				
Теплопункт	19.0	Затирка швов окраска полимерцементной краской ГОСТ 19279-73	9.2	Затирка швов	—	—	—	Цвет окраски светло-серый
			50.2	Штукатурка кирпичных участков				
			56.4	Окраска полимерцементной краской.				
Компрессорная	345.0	Затирка швов окраска полимерцементной краской ГОСТ 19279-73	453.1	Затирка швов	—	—	—	Цвет окраски светло-серый
			39.5	Штукатурка кирпичных участков				
			492.6	Окраска полимерцементной краской				
Гардероб уличной, домашней и рабочей одежды.	16.8	Затирка швов окраска силикатно-гидрофобизированной краской 2 слоя ГОСТ 19279-73	23.5	Затирка швов	22.8	Облицовка глазурованной плиткой (ГОСТ 6141-82)	2000	Цвет окраски бежевый
			16.7	Улучшенная штукатурка кирпичных участков				
			40.1	Окраска силикатно-гидрофобизированной краской 2 слоя				
Санузел	5.0	Затирка швов окраска силикатно-гидрофобизированной краской 2 слоя ГОСТ 19279-73	42.3	Штукатурка кирпичных участков	16.2	Облицовка глазурованной плиткой (ГОСТ 6141-82)	2000	Цвет окраски белый
			42.3	Окраска силикатно-гидрофобизированной краской ГОСТ 19279-73				
Маслопункт	18.0	Затирка швов окраска полимерцементной краской	8.8	Затирка швов	—	—	—	Цвет окраски светло-серый
			45.0	Штукатурка кирпичных участков				
			53.8	Окраска полимерцементной краской				
Помещение фильтров	33.0	Затирка швов с последующей побелкой	89	Затирка швов	—	—	—	Цвет окраски белый
				Штукатурка кирпич. участков с последующей побелкой				

Спецификация элементов заполнения проемов.

Марка поз.	Обозначение	Наименование	Кол.	Масса ед.	Примеч.
1	ГОСТ 14624-84	ДГ 21-10	3		
2	ГОСТ 6629-74	ДГ 21-9	3		
3	ГОСТ 6629-74	ДГ 21-7	2		
4	ГОСТ 11214-86	ОС 18-18В	2		
5	ГОСТ 11214-86	ОС 21-9В	1		
6	сер. 2.435-6 вып.1	ПД-1	1		
7	Ворота учтены на листе 18 марки КМ				
8	ГОСТ 14624-84	ДН 21-15АП	1		
9	Альбом 4 КЖИ ОС18-18В-1	ОС 18-18В-1	1		

Ведомость проемов ворот и дверей

Марка поз	Размер проема, мм.
1	1010 × 2070
2	910 × 2070
3	710 × 2070
4	1800 × 1800
5	900 × 1800
6	960 × 2415
7	3040 × 3000
8	1510 × 2070

Ведомость перемычек

ПР-1	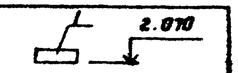
ПР-2	
ПР-3	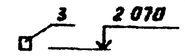
ПР-4	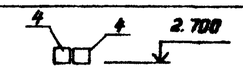
ПР-5	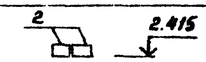
ПР-6	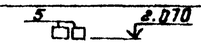

Спецификация перемычек

Марка поз.	Обозначение	Наименования	Кол.	Масса ед.кг	Примечание
1	сер. 1.038.1-1 В.2	5 ПП 17-6	2	300	
2	сер. 1.038.1-1 В.1	2 ПБ 17-2	6	71	
3	сер. 1.038.1-1 В.1	1 ПБ 16-1	4	30	
4	сер. 1.038.1-1 В.1	2 ПБ 25-3	4	103	
5	—"—	2 ПБ-22-3	2	92	
6	—"—	5 ПБ 34-20	3	463	
7	сер. 1.038.1-1 В.3	4 ПГ 30-40	2	753	

24081-03

Привязан:

Инв №

ГИП	Лубенский		
Нач.отд	Ли		
Гл.инж	Шейман		
Гл.конс	Зайцев		
Нач.пр	Давлетгалиев		89
Архитект	Стыкон		
Н.контр	Курбанов		

904-1-83.89-АР

Станция воздушно-компрессорная с установкой осушки воздуха производительностью 11.2 тыс м³/ч

Стадия	Лист	Листов
Р	3	

Общие данные (окончание)

Чирчикский филиал ГИАП

Формат А2

Инв.№ подл. | Подпись и дата | Взам. инв.№

Альбом 3

ФАСАД 1-6

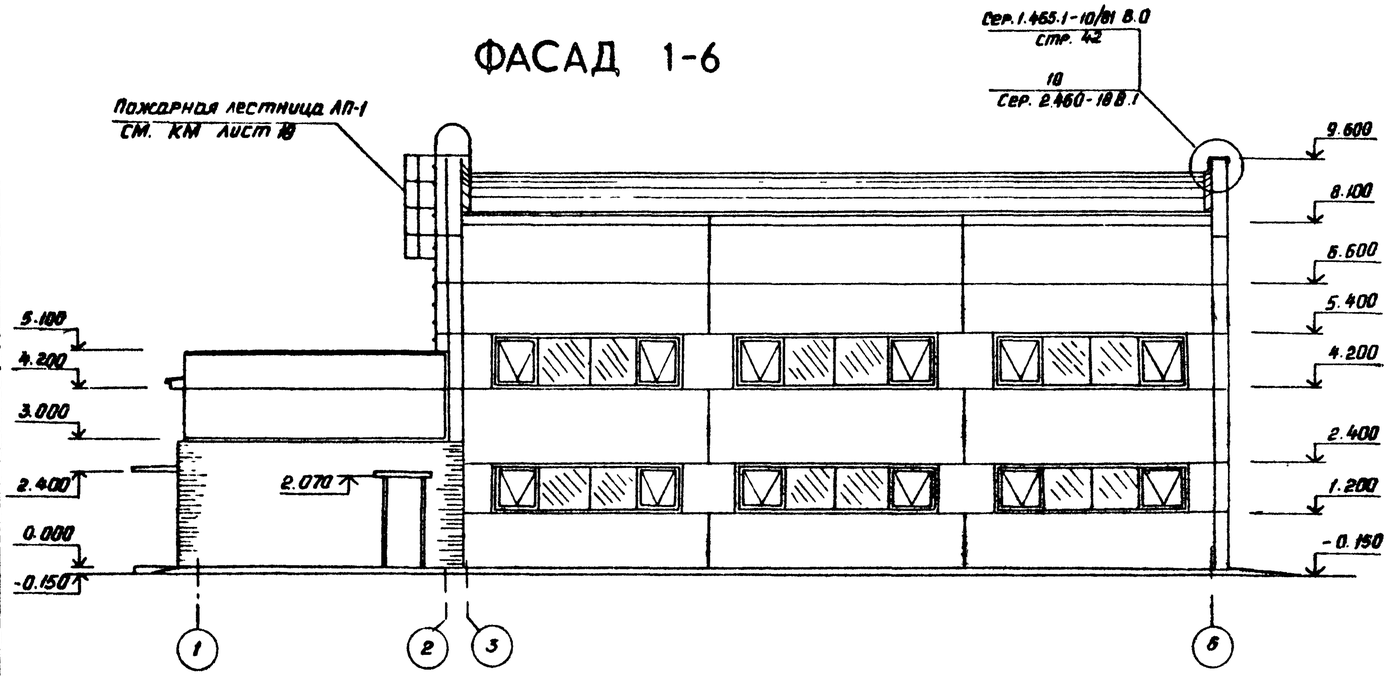

ФАСАД А-В

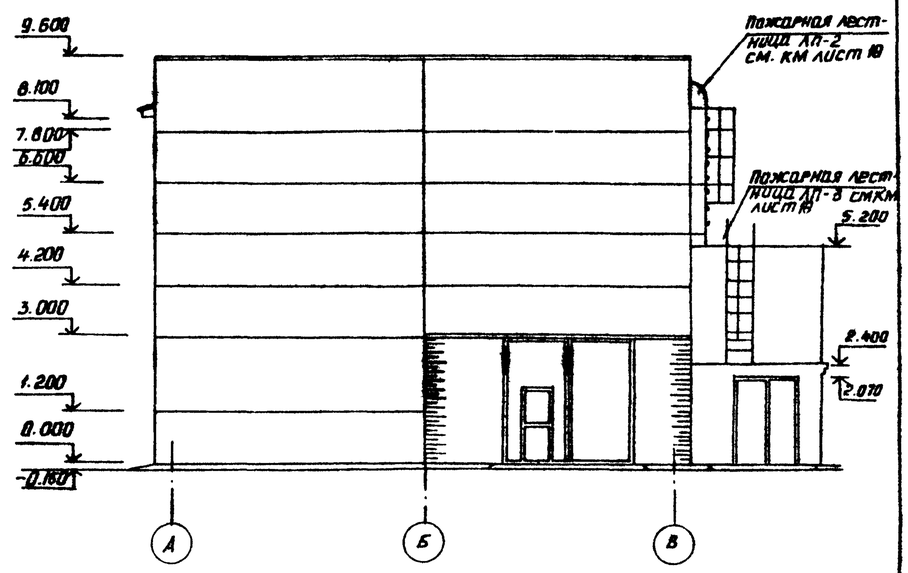

ФАСАД 6-1

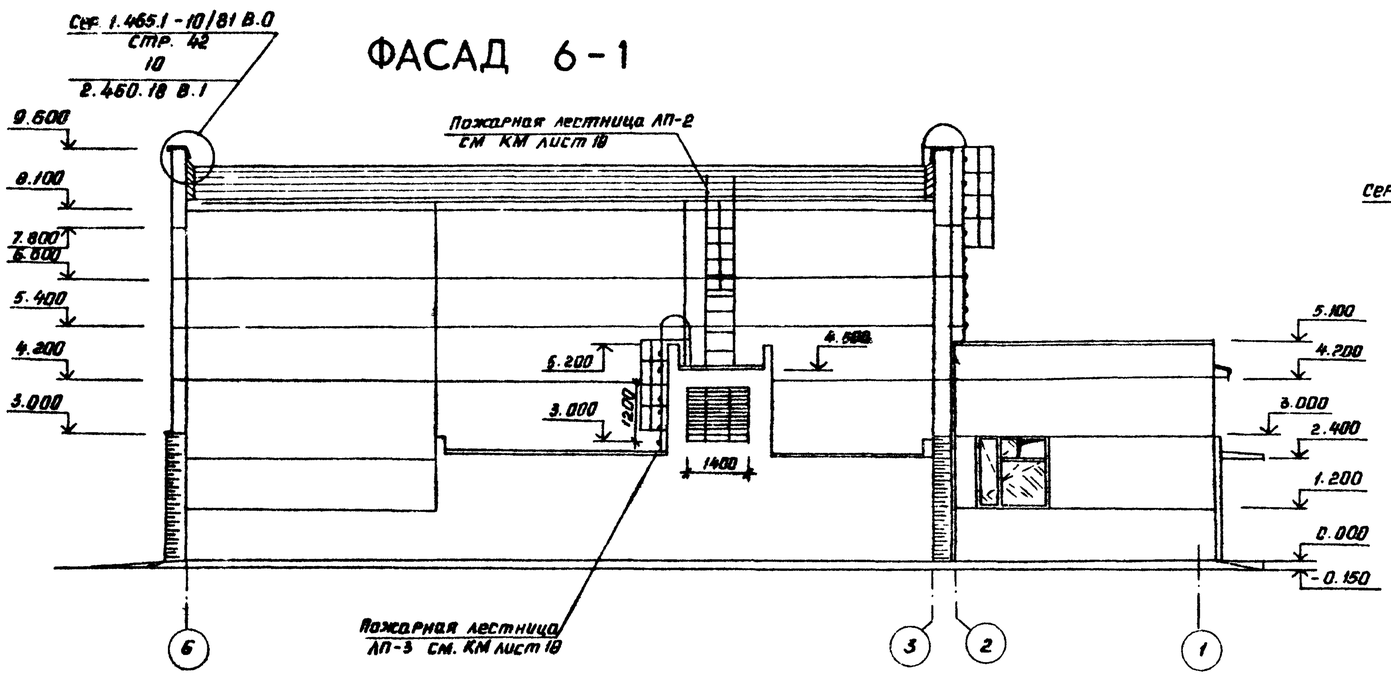

ФАСАД В-А

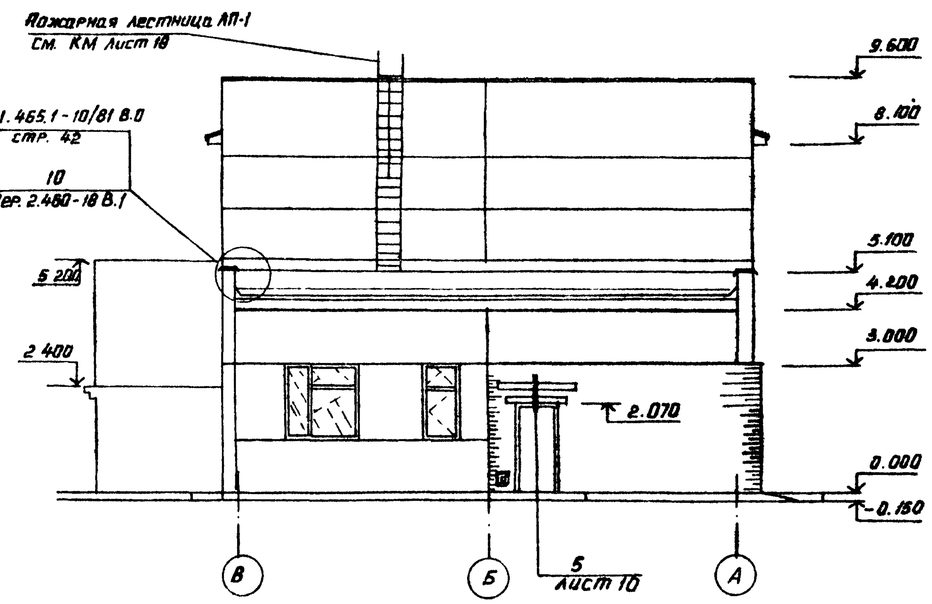

24081-03

Г.И.П.	Лубенский			904-1-83.89-АР			
Нач.отд.	Ли						
Гл.инж.	Шейман						
Гл.конст.	Зайцев			Станция воздушно-компрессионная с установкой осушки воздуха производительностью 11.2 тыс. м³/час	Стадия	Лист	Листов
Нач.гр.	Давлетгулов				Р	4	
Архитект.	Стыкон			Фасады	Чирчикский филиал ГИАП		
Н.контр.	Курбанов						

Привязан:

Инв. №

Инв.№ подл. | Подпись и дата | Взам.инв.№

Формат А 2

Альбом 3

ПЛАН НА ОТМ.-0.00

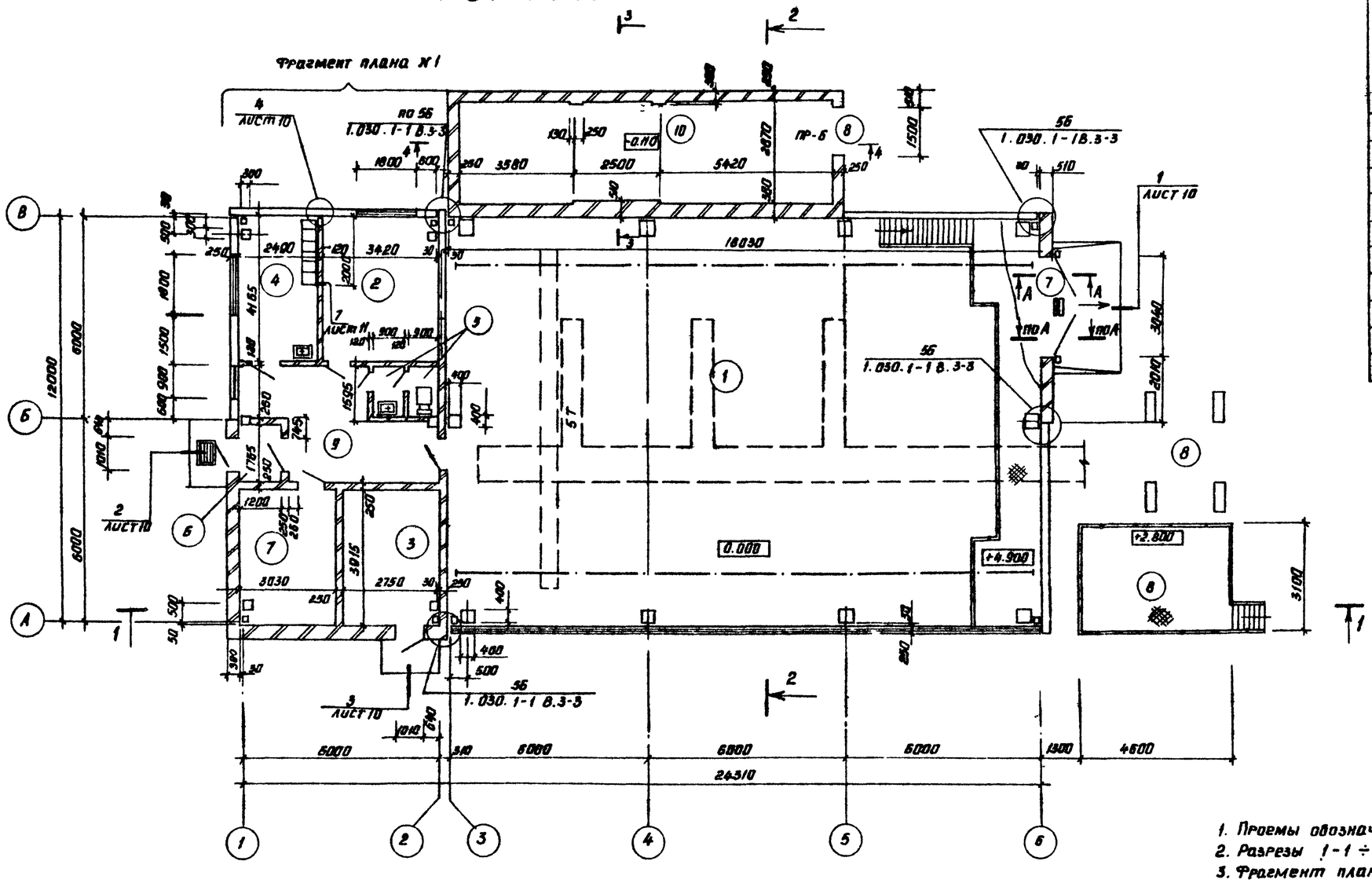

1. Проемы обозначенные (7)(8) учтены на листе 3.
2. Разрезы 1-1 ÷ 4-4 смотреть на листе 7.
3. Фрагмент плана № 1 смотреть на листе 6.

Экспликация помещений

Номер по плану	Наименование	Площадь м²	Категория производства по взрывной, взрыво-пожарной и пожарной опасности
1	Компрессорная	216.2	В
2	Операторная	14.8	Г
3	Маслопункт	10.7	В
4	Гардероб уличной, домашней и специальной одежды на 6 чел.	10.5	Д
5	Санузел	2.4	
6	Тамбур	2.1	
7	Тепловпункт	11.8	Д
8	Наружная установка	45.0	Д
9	Коридор	14.2	
10	Камера фильтров	32.6	неотапливаемая

А - А

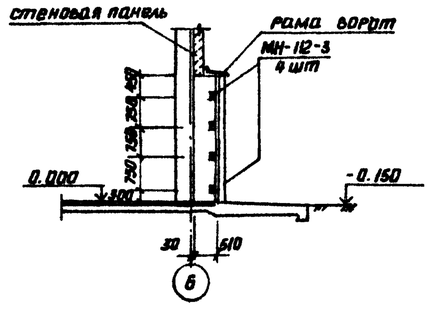

24081-03

Привязан:

Инв. №

Гл. инж.	Шейман			904-1-83.89-АР
Гл. конст.	Зайцев		3/15	
Нач. гр.	Давлеткулов			Станция воздушно-компрессионная с установкой осушки воздуха производительностью 11.2 тыс. м³/час.
Архит.	Стыкон			Стадия: Р; Лист: 5; Листов:
Н. контр.	Курбанов			План на отм. 0.000
				Чирчикский филиал ГИАП

Инв. № подл. | Подпись и дата | Взам. инв. №

Формат А 2

Альбом 3

Фрагмент плана № 1

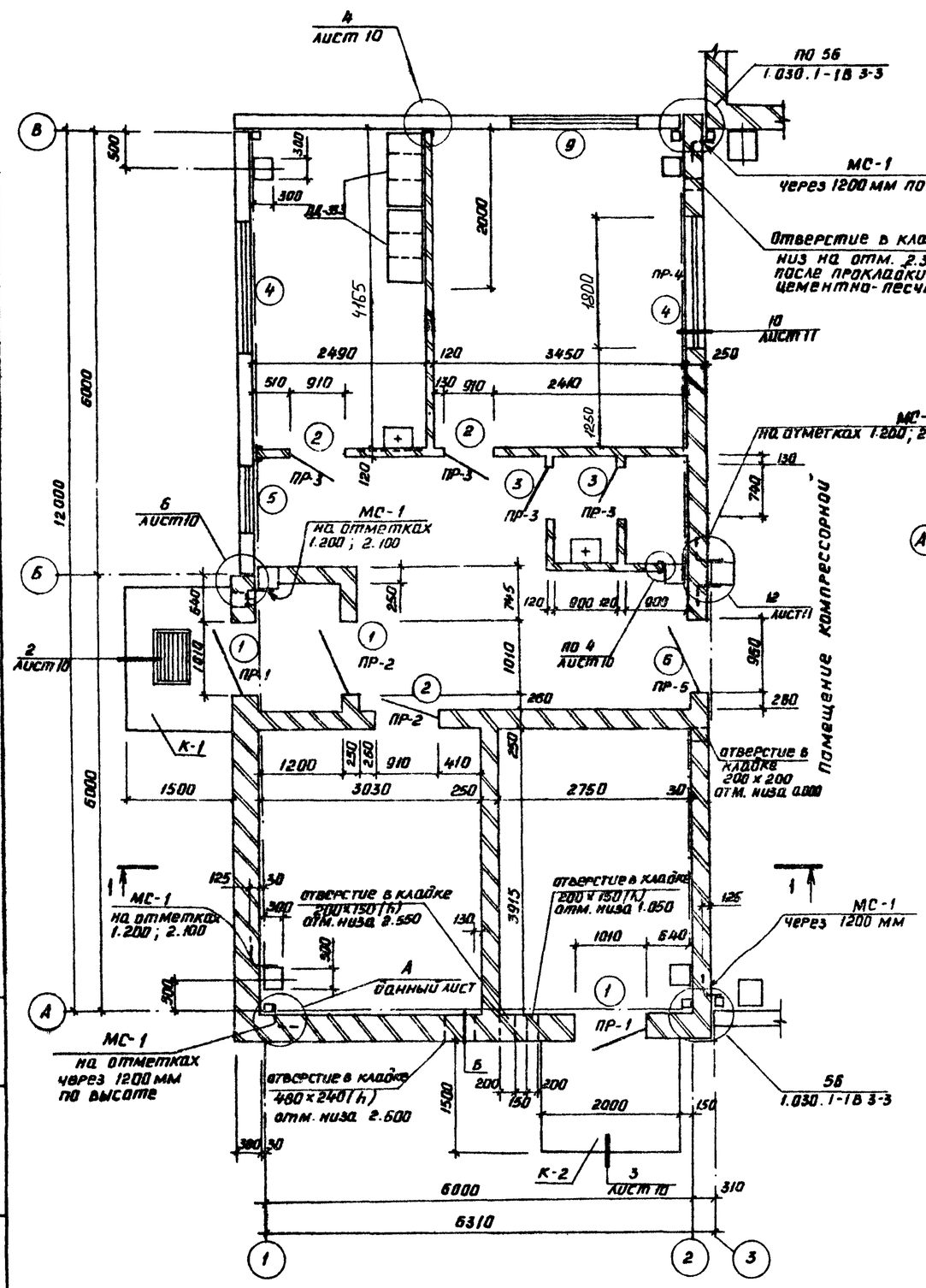

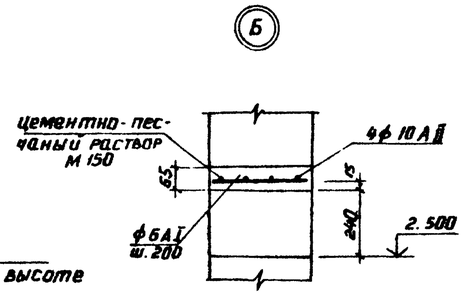

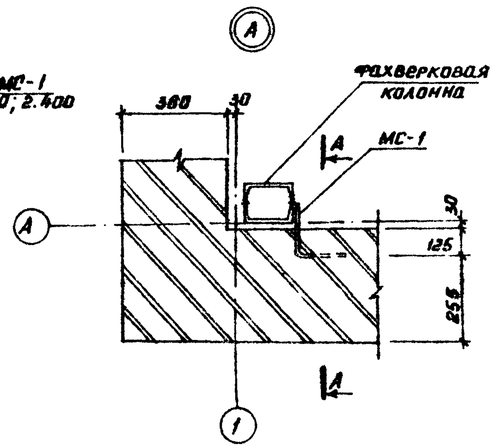

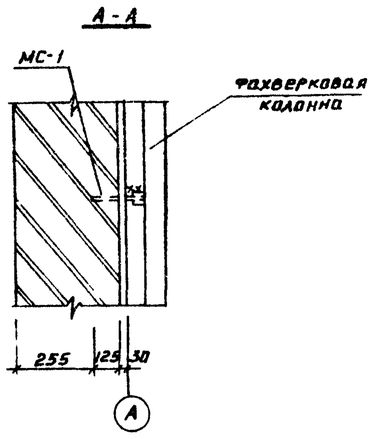

Спецификация элементов замаркированных на листах 5;6;7;10;11.

Марка или поз.	Обозначение	Наименование	Кол.	Масса ед.кг	Примечан.
К-1	Данный лист	крыльцо К-1	1		
		сборочные единицы			
СК-1	ГОСТ 27279-85	сетка 4С $\frac{5Вр I\ 200}{5Вр I\ 200}$ 145×195 $\frac{75}{25}$	1	4.6	
РМ-1	Альбом 4 КЖИ, РМ-1	рамка опорная РМ-1	1	10.7	
РШ-1	Альбом 4 КЖИ, РШ-1	решетка съемная РШ-1	1	29.4	
		Материалы			
		бетон класса В 30			0,1 м³
		бетон класса В 15			0,4 м³
К-2		крыльцо К-2	1		
		сборочные единицы			
СК-1	ГОСТ 27279-85	сетка 4С $\frac{5Вр I\ 200}{5Вр I\ 200}$ 145×195 $\frac{75}{25}$	1	4.6	
		Материалы			
		бетон класса В 30			0.1 м³
		бетон класса В 15			0,4 м³
ПД-1	Данный лист	Пандус ПД-1	1		
		сборочные единицы			
СП-1	ГОСТ 27279-85	сетка 4С $\frac{5Вр I-150}{5Вр I-150}$ 220×395 $\frac{25}{50}$	1	18.3	
ДВ-1	Альбом 4 КЖИ, ДВ-1	закладная деталь ДВ-1	2		
		Материалы			
		бетон класса В 30			0.2 м³
		бетон класса В 15			2.4 м³
		Элементы крепления стен			
МС-1	Альбом 4 КЖИ. МС-1	МС-1	14	0.37	
МД-1	Альбом 4 КЖИ. МД-1	МД-1	10	0.9	
МД-2	Альбом 4 КЖИ. МД-2	МД-2	5	0.9	
Б-1	ГОСТ 7798-70*	Болт М16 Г 75	5		
Шб-1	ГОСТ 11371-78	Шайба М16	5		
Г-1	ГОСТ 5916-70	Гайка М16	5		
ПЛ-1	Альбом 4 КЖИ. ПЛ-1	Монтажный элемент ПЛ-1	5	0.3	

Окончание спецификации см. лист 11

24081-03

Привязан:

Инв. №

ГИП	Лубенский		904-1-83.89-АР
Нач.отд	Ли		
Гл.инж.	Шейман		
Гл.конст.	Зайцев		Станция воздушно-компрессионная с установкой осушки воздуха производительностью 11.2 тыс м³/час
Нач.гр.	Ахметхулов		Стадия: Р; Лист: 6; Листов:
Архит.	Стыкан		Фрагмент плана № 1
Н.контр.	Курбанов		Чирчикский филиал ГИАП

Формат А2

Инв.№ подл. | Подпись и дата | Взам.инв.№

Альбом 3

РАЗРЕЗ 1-1

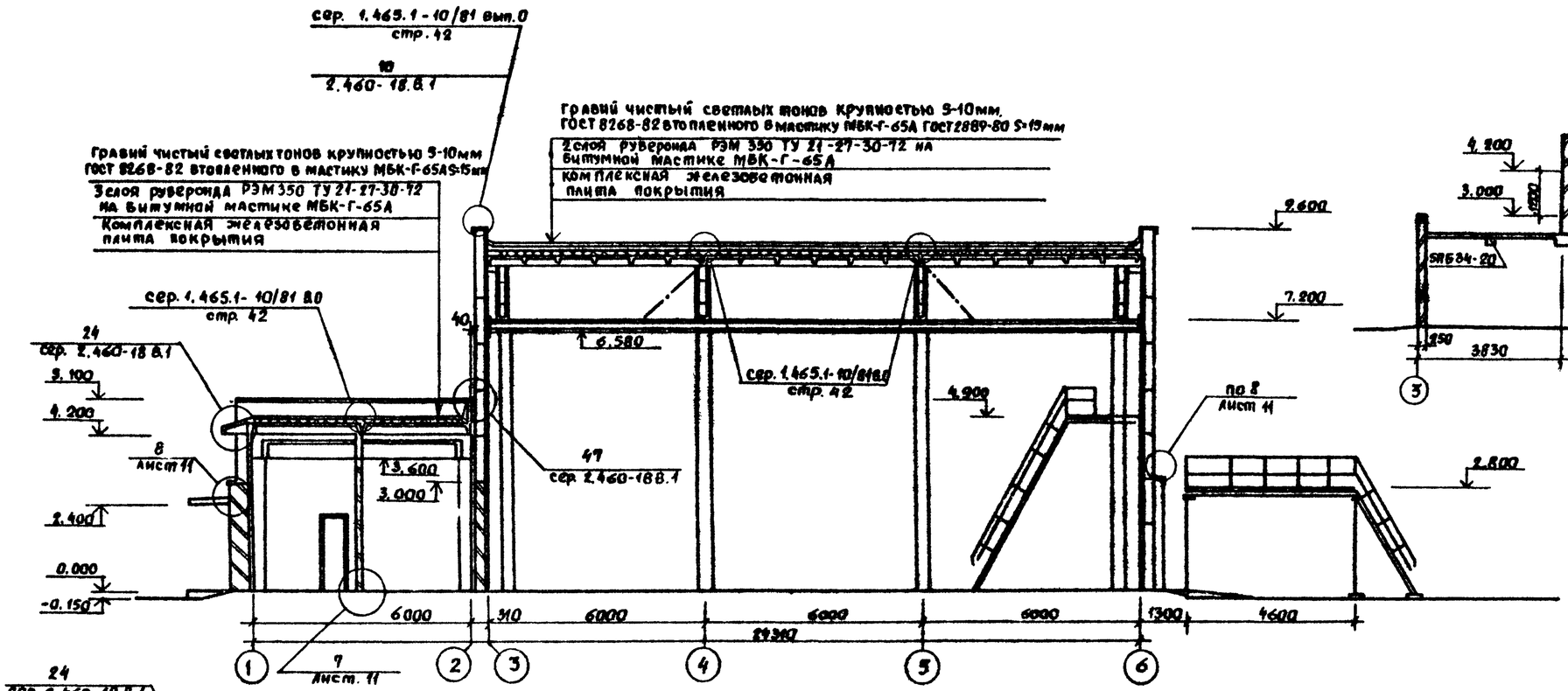

РАЗРЕЗ 2-2

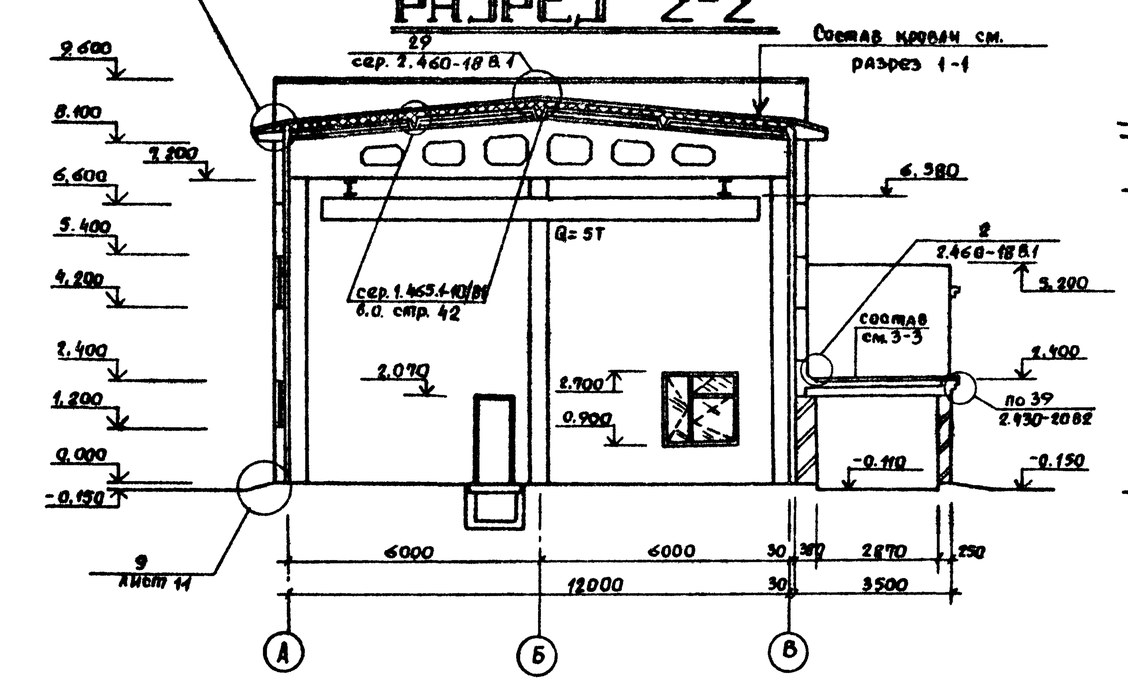

4-4

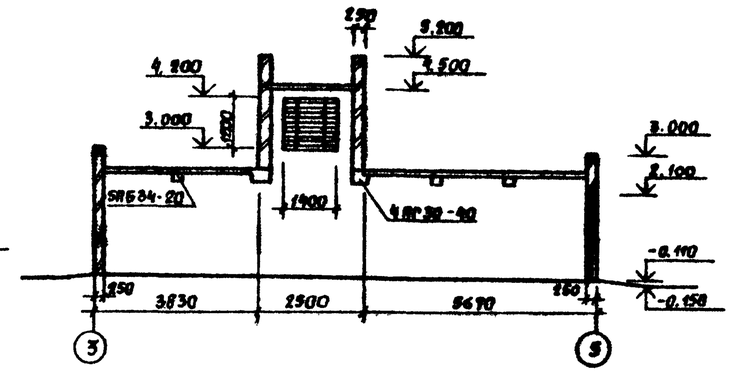

3-3

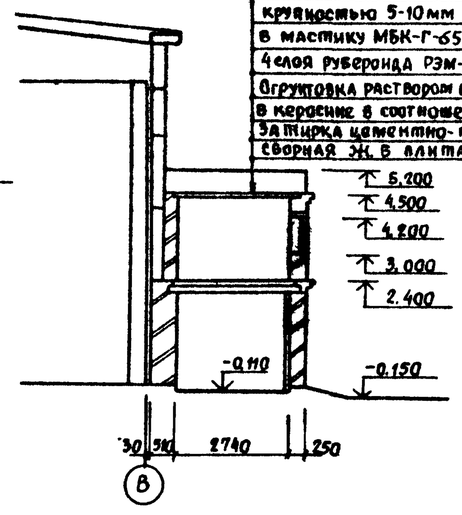

1. Разрезы 1-1 ÷ 4-4 замаркированы на листе 5.

24081-03

Привязан:

Инв. №

ГИП	Лубенский		904-1-83.89-АР
Нач. отд.	Ли		
Гл. инж.	Шейман		
Гл. конст.	Зайцев		
Нач. гр.	Давлеткулов		Станция воздушно-компрессионная с установкой осушки воздуха производительностью 11,4 тыс. м³/час.
Архитект.	Слыкон		Стадия: Р; Лист: 7; Листов:
Н. контр.	Курбанов		Разрезы 1-1 ÷ 4-4
			Чирчикский филиал ГИАП

Формат А2

Инв. № подл. | Подпись и дата | Взам. инв. №

Альбом 3

Схема расположения трубок в стенах.

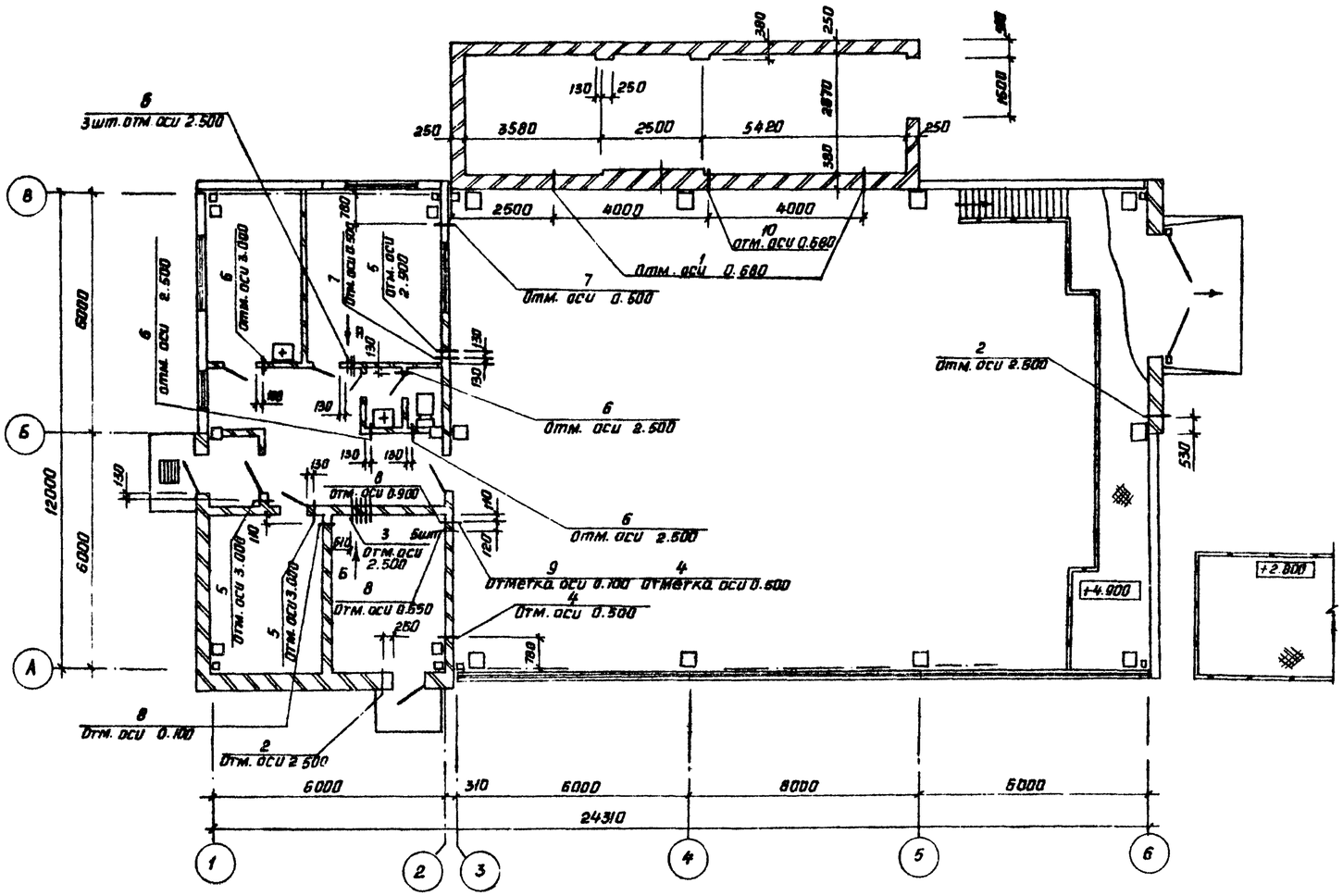

Спецификация трубок в стенах

Марка поз	Обозначение	Наименование	Кол.	Масса ед. кг	Примеч.
1	Данный лист	Труба 426×7 ГОСТ 10704-76	2	40.5	
		ℓ = 430			
2	—"—	Труба 25×2.8 ГОСТ 3262-75	2	1.13	
		ℓ = 560			
3	—"—	Труба 25×2.8 ГОСТ 3262-75	5	0.6	
		ℓ = 300			
4	—"—	Труба 50×3 ГОСТ 3262-75	2	1.0	
		ℓ = 300			
5	—"—	Труба 27×1.0 ГОСТ 10704-76	3	0.2	
		ℓ = 300			
6	—"—	Труба 27×1.0 ГОСТ 10704-76	7	0.1	
		ℓ = 170			
7	—"—	Труба 57×2.5 ГОСТ 10704-76	2	0.8	
		ℓ = 300			
8	—"—	Труба 159×4 ГОСТ 10704-76	3	4.6	
		ℓ = 300			
9	—"—	Труба 57×2.5 ГОСТ 10704-76	1	1.0	
		ℓ = 300			
10	—"—	Труба 426×7 ГОСТ 10704-76	1	40.5	
		ℓ = 560			

1. Трубки закладывать во время кладки стен.

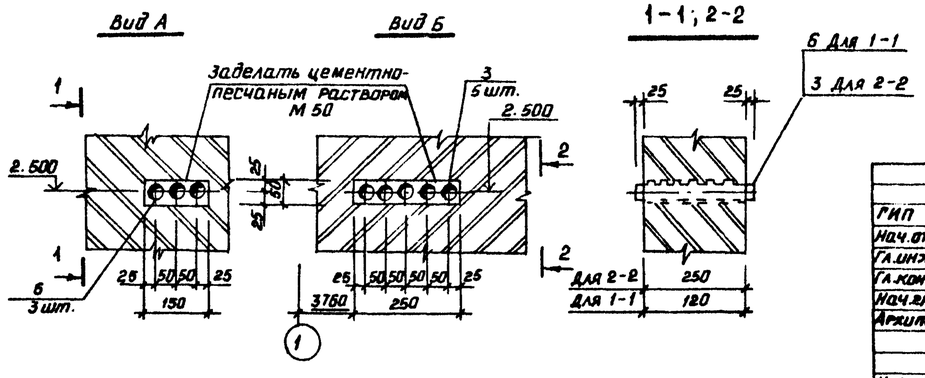

24081-03

Привязан:

Инв. №

ГИП	Лубенский			904-1-83.89-АР			
Нач.отд.	Ли						
Гл.инж.	Шедман						
Гл.конст.	Зайцев		5/12	Станция воздушно-компрессионная с установкой осушки воздуха производительностью 11.2 тыс. м³/час.	Стадия	Лист	Листов
Нач.пр.	Давлеткулов		89		Р	8	
Архит.	Стыкон			Схема расположения трубок в стенах	Чирчикский филиал ГИАП		
Н.контр.	Курбанов						

Инв. № подл. | Подпись и дата | Взам. инв. №

Формат А-2

Альбом 3

План кровли

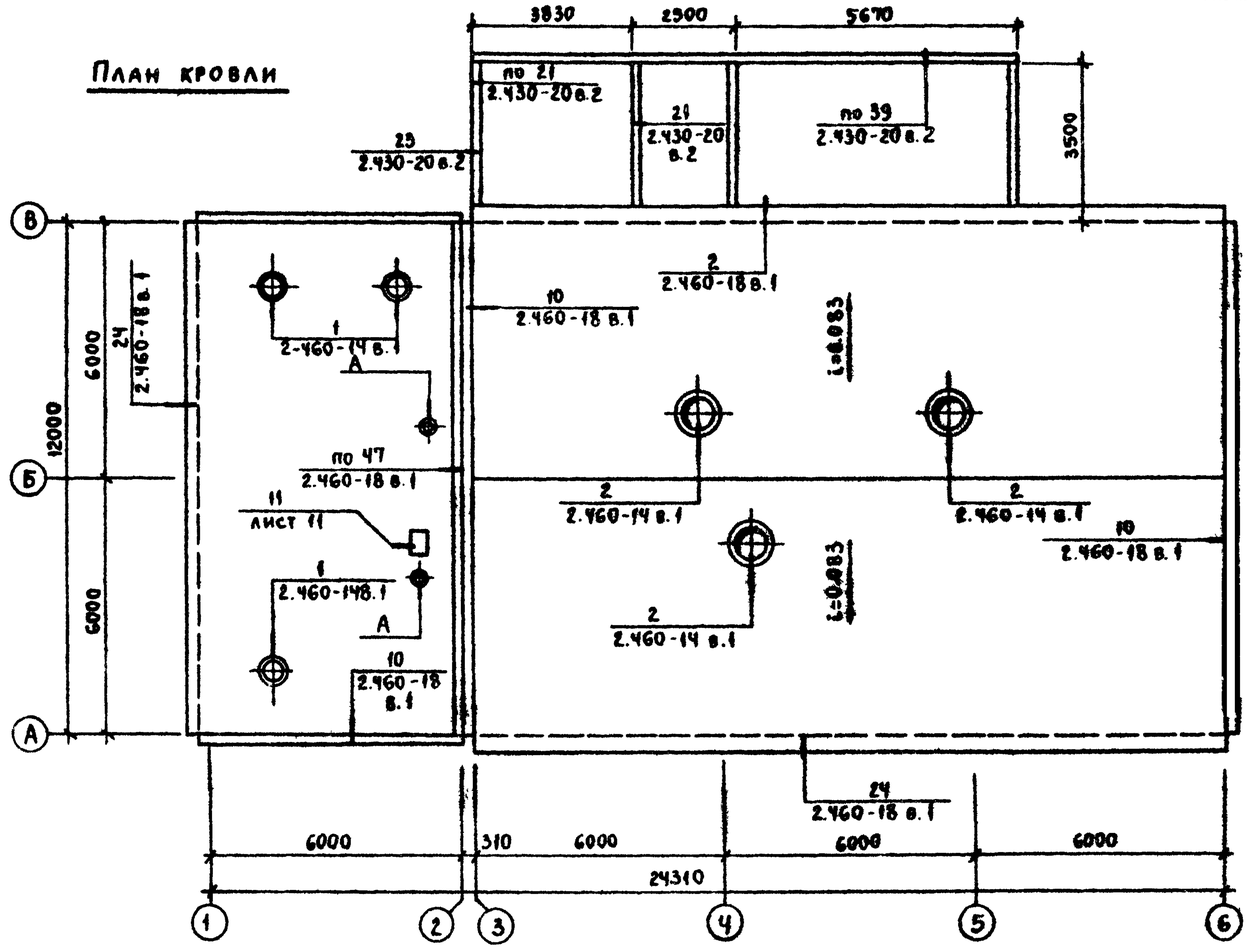

А

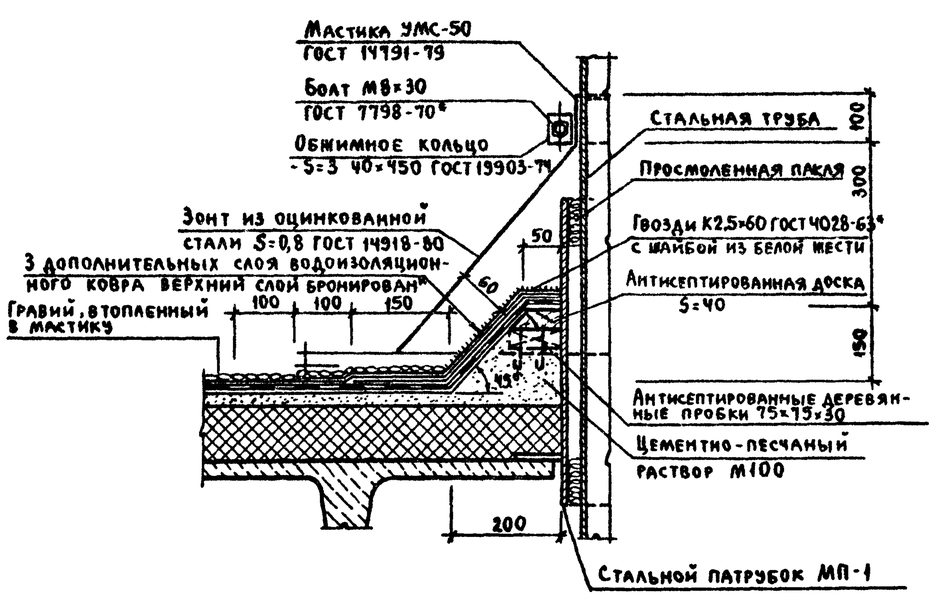

Спецификация элементов на устройство шиферной кровли и фасонных элементов для пропуска труб через кровлю.

Марка поз.	Обозначение	Наименование	Кол.	Масса ед. кг	Примеч.
		Расход материалов по узлу А			
МП-1	Альбом 4 КЖИ МП-1	Патрубок МП-1	1	6,24	
	ГОСТ 14791-79	Мастика герметизирующая УМС-50		0,2	
	Данный лист	Пластина б=3 40×450			
		ГОСТ 19903-74	1	0,4	
		Болт М8×30 ГОСТ 7798-70	1		
	Данный лист	Оцинкованная сталь S=0,8 ГОСТ 14918-80		3,15	0,5 м²

1. Основной состав кровли см. разрезы на листе 7.
2. Промежутки между утеплителями комплексных плит и в местах установки стаканов засыпать керамзитовым гравием γ=500 кг/м³ с последующим устройством стяжки из цементно-песчаного раствора М100 S=20 мм и наклейки полосы рубероида РЭМ 350 на битумной мастике МБК-Г-65А ГОСТ 2889-80.

24081-03

Привязан:

Инв. №

ГИП	Лубенский		904-1-83.89-АР
Нач. отд.	Ли		
Гл. инж.	Шейман		
Гл. конст.	Зайцев		Станция воздушно-компрессорная с установкой осушки воздуха производительностью 11,2 тыс. м³/час. — Стадия: Р; Лист: 9; Листов:
Нач. гр.	Давлеткулов		
Архит.	Стыкон		План кровли — Чирчикский филиал ГИАП
Н. контр.	Курбанов		

Инв. № подл. | Подпись и дата | Взам. инв. №

Альбом 3

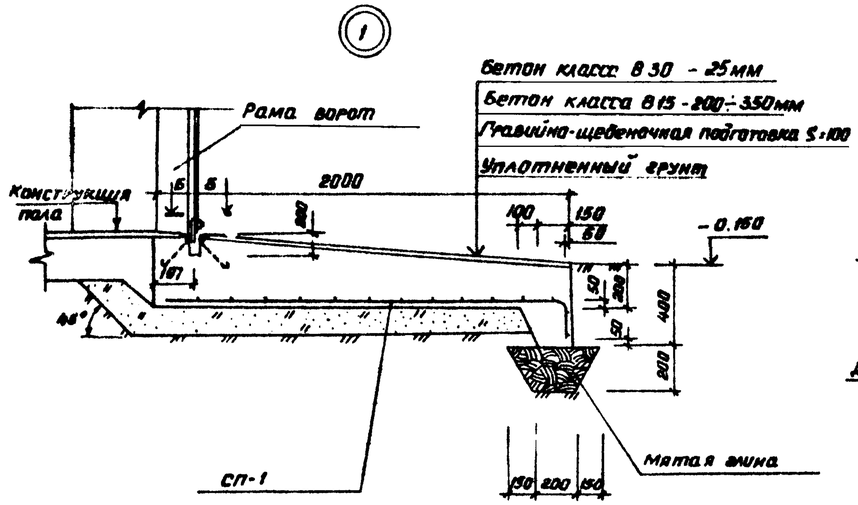

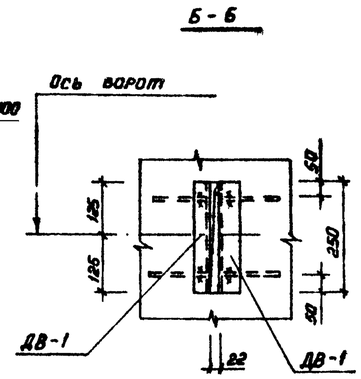

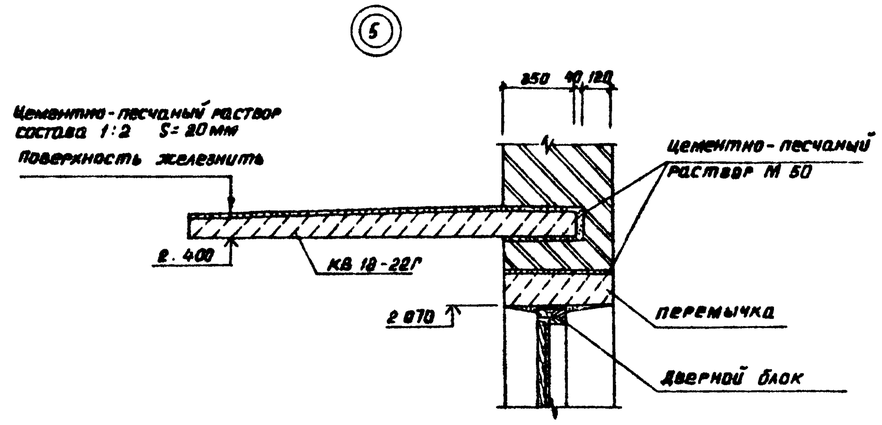

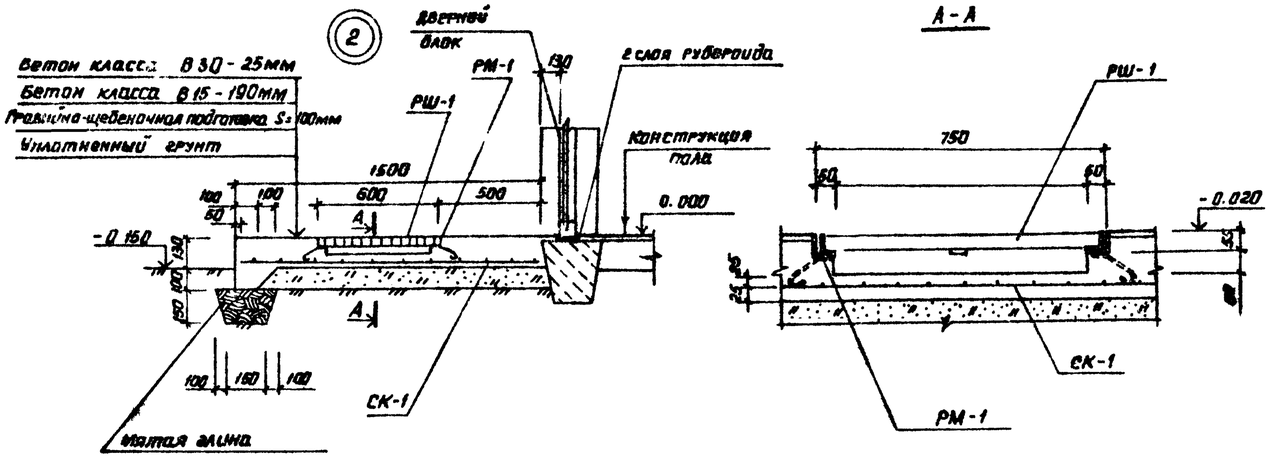

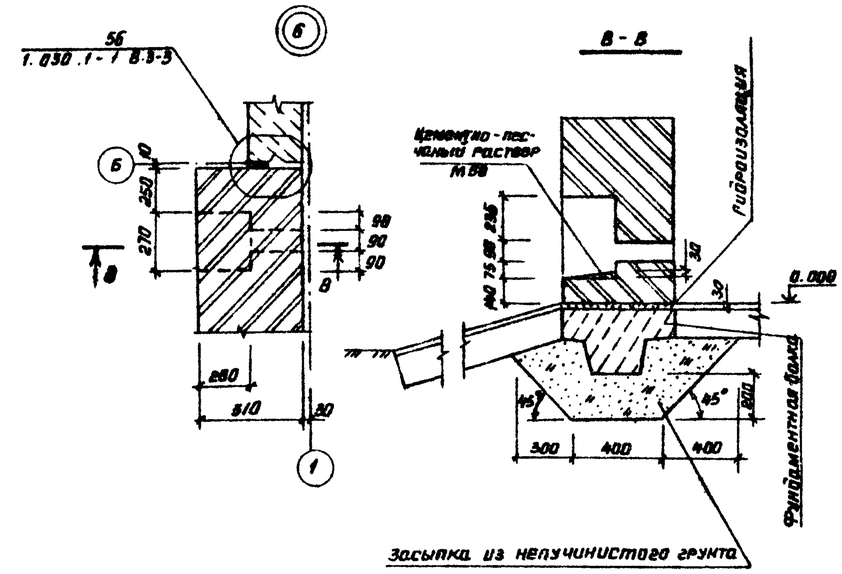

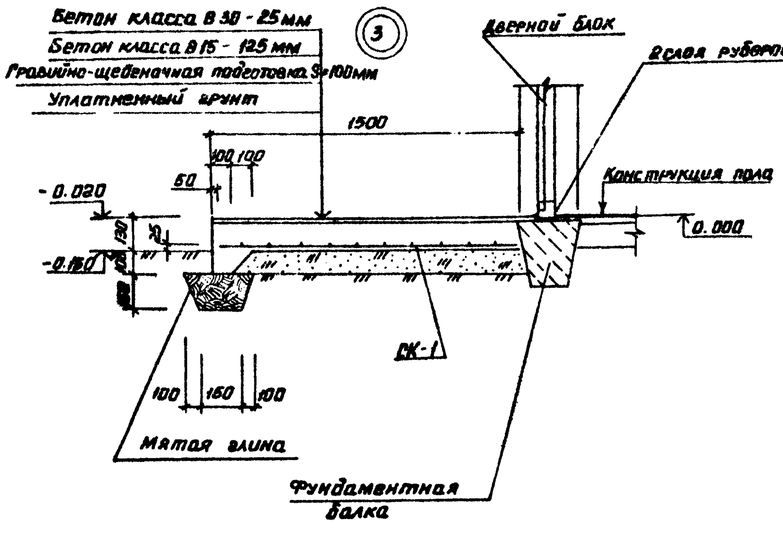

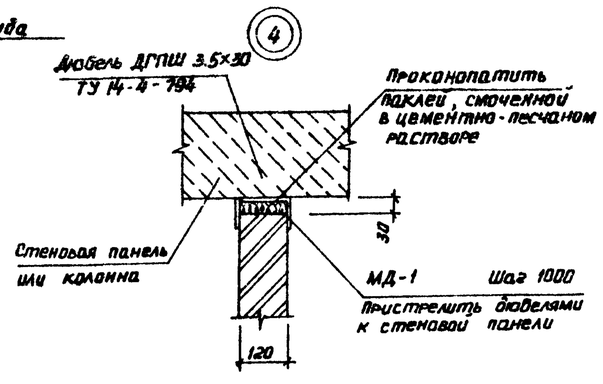

24ОРУ-03

Привязан:

Инв. №

ГИП.	Луденский		904-1-83.89 - АР			
Нач.отд	Ли					
Гл.инж	Шейман					
Гл.конст	Зайцев		Станция воздушно-компрессорная с установкой осушки воздуха производительностью 1.2 м3/мин.	Стадия	Лист	Листов
Нач.гр.	Ахметкулов			Р	10	
Архитект	Стыкон					
Н.контр	Курбанов		Узлы 1÷6	Чирчикский филиал ГИАП		

Формат А-2

Взам. инв.№ | Подпись и дата | Инв.№ подл.

Альбом 3

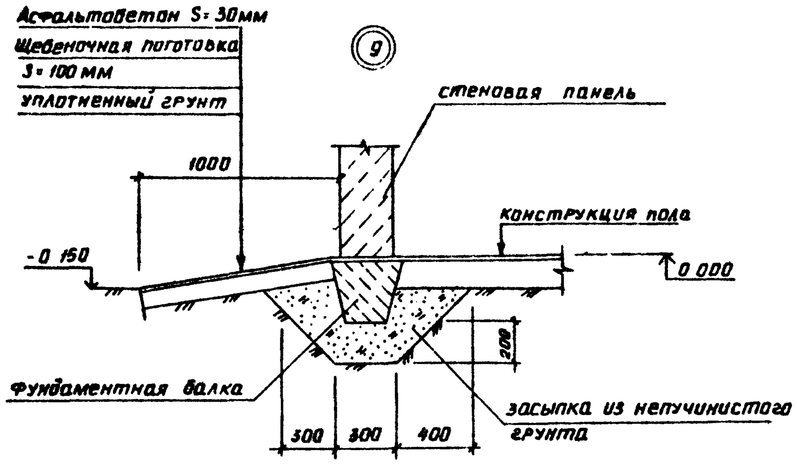

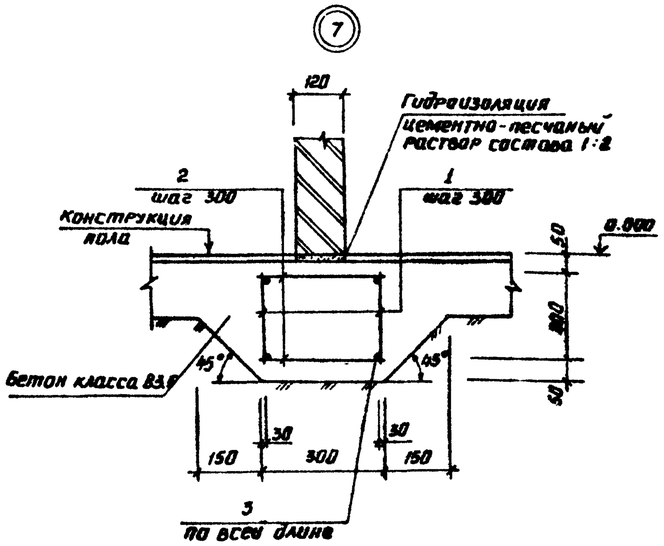

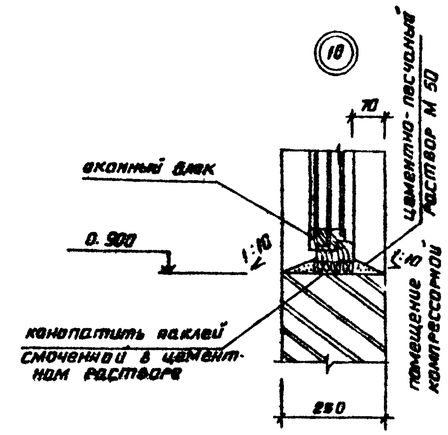

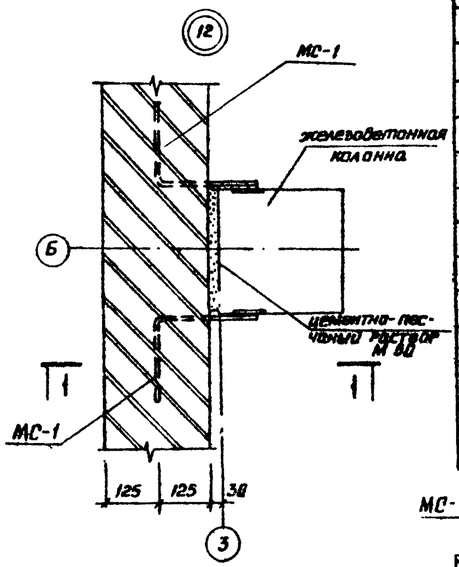

Марка поз	Обозначение	Наименование	кол.	Масса ед.кг	Примеч.
		Окончание			
		Утолщение в полу			
		под перегородки			
1	Данный лист	ф6АI ГОСТ 5781-82 ℓ=250	103	0.05	
2	—"—	ф6АI ГОСТ 5781-82 ℓ=300	103	0.05	
3	—"—	ф10АI ГОСТ 5781-82 ℓ=62м общ.		38.3	
		Материалы			
		Бетон класса В 3.5			1.9 м³
		Расход материалов			
		по узлу 8			на 1п.м
СЛ-1	Данный лист	слив оцинков. сталь S=0.8мм			
		ГОСТ 14918-80 350×1000		2.2	0.3м²
	ГОСТ 14791-79	мастика герметизирующая		0.5	
		цементно-песчаный			
		раствор М 50			0.01 м³
	ТУ 14-4-1261-84	дюбель ДГПШ 5.5×30		2	
		Закладные детали в			
		стенах			
МН112-3	сер. 1.400-15 В.1	МН 112-3	8	2.4	
		Козырек входа			
кв 18-22	сер. 1.238-1 В.2	КВ 18-22 Г	1		
		Гардеробное оборудование			
	ГОСТ 22415-77	ДД-33.3	2	10,50	
		Монолитная перемычка			
	лист 6	ф6АI ГОСТ 5781-82 ℓ=850	5	0.1	
	—"—	ф10АII ГОСТ 5781-82 ℓ=1050	4	0.7	
		Цементно-песчаный раствор М 150			0.02м³

1. Начало спецификации см. на листе 6.

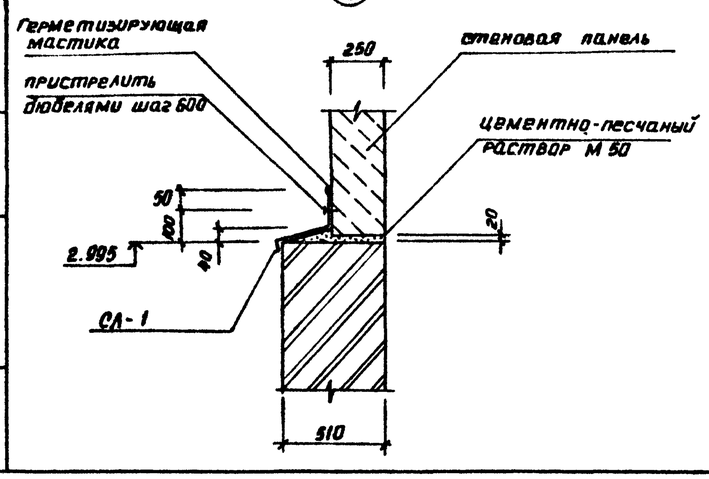

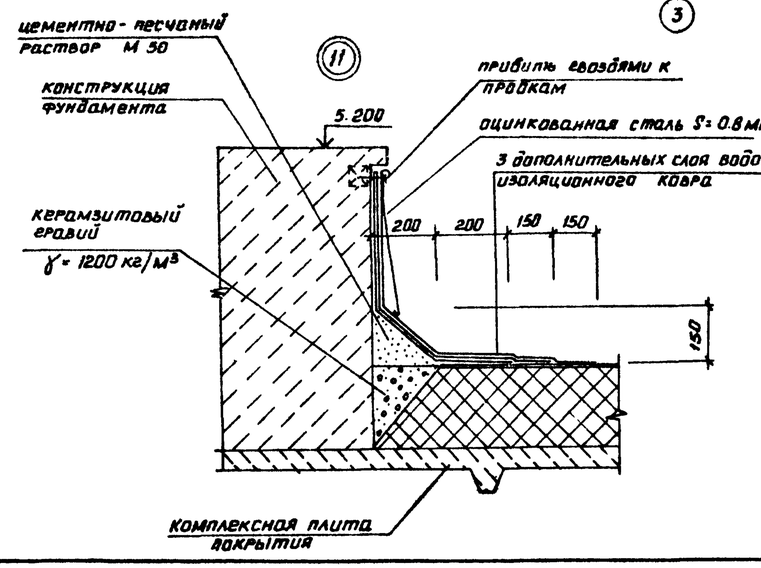

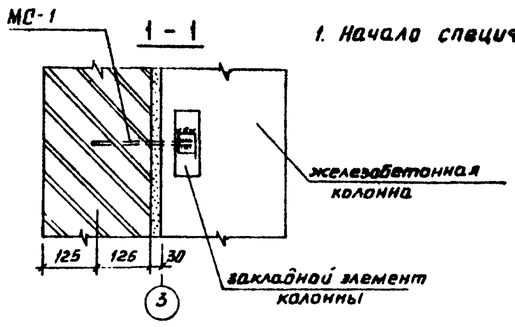

24081-03

Привязан:

Инв. №

ГИП	Лубенский		904-1-83.89-АР
Нач.отд	Ли		
Гл.инж.	Шейман		
Гл.конст.	Зайцев	5/IX	Станция воздушно-компрессорная с установкой осушки воздуха производительностью 11,2 тыс м³/час
Нач.гр.	Давлетчаев		
Архит.	Стыкон		
Н.контр.	Курбанов		Узлы 7÷12

Стадия	Лист	Листов
Р	11	

Чирчикский филиал ГИАП

Формат А2

Инв.№ подл. | Подпись и дата | Взам. инв.№

Инв. № 3

Ведомость рабочих чертежей основного комплекта

Лист	Наименование	Примечание
1	Общие данные	
2	Схема расположения фундаментов и фундаментных балок	
3	Фрагмент схемы N2	
4	Фрагмент схемы N3	
5	Фрагмент схемы N4; N5	
6	Фундаменты монолитные ФМ-1, ФМ-2, ФМ-2А.	
7	Фундаменты монолитные ФМ-3, ФМ-3А, ФМ-4, ФМ-4А	
8	Фундаменты монолитные ФМ-5, ФМ-6, ФМ-6А, ФМ-7.	
9	Схема фундаментов под оборудование, цоколей, канала.	
10	Схема расположения фундаментов наружней установки.	
11	Разрезы 1-1÷7-7 Узел А	
12	Разрезы 8-8÷11-11. Фрагмент N1.	
13	Спецификация к схеме расположения фундаментов под оборудование, цоколей, канала.	
14	Фундаменты ФО-1÷ФО-3. Цоколь Ц-1.	
15	Фундамент ФО-4	
16	Фундаменты ФО-5÷ФО-13	
17	Схема расположения элементов каркаса.	
18	Схема расположения элементов покрытия.	
19	Схема расположения стеновых панелей.	
20	Спецификация элементов к схемам расположения стеновых панелей.	

Ведомость ссылочных документов

Обозначение	Наименование	Примечание
ГОСТ 13579-78	Блоки бетонные для стен подвалов.	
серия 1.415-1-2 в.1	Ж/б фундаментные балки для стен производственных зданий.	
серия 1.462.1-3/80 в.0	Ж/б стропильные решетчатые балки для покрытий одноэтажных зданий.	
серия 1.462.1-10/80 в.1	Балки стропильные ж/б для покрытий зданий пролетом 6 и 9 м.	
серия 5.900.2	Сальники набивные Д 950-1 400мм для пропуска труб через стены.	
серия 3.006.1-2.87 в.1;2	Сборные ж/б каналы и тоннели из лотковых элементов.	
ГОСТ 23279-85	Сетки арматурные сварные для ж/б конструкций и изделий.	
ГОСТ 24379.1-80	Болты фундаментные. Конструкции и размеры.	
серия 1.494-24 в.1	Стаканы для крышных вентиляторов и зонтов.	
серия 1.030.1-1 в.0-3 в.1-1 в.2-1 в.3-3 в.4-1	Стены наружные из однослойных панелей для каркасных общественных зданий производственных и вспомогательных зданий и промышленных предприятий.	
серия 1.400-19 в.1	Унифицированные закладные изделия ж/б конструкций и устройств.	
серия 1.423.1-7 вып. 0;1	Колонны железобетонные предварительно напряженные одноэтажных зданий промышленных предприятий без мостовых кранов.	
серия 1.427.1-5 в.0	Колонны железобетонные предварительно напряженные прямоугольного сечения для продольного и торцевого фахверка одноэтажных зданий промышленных предприятий.	
серия 1.465.1-10/82 в.1	Комплексные ж/б плиты покрытия одноэтажных промышленных зданий.	

1. Рабочие чертежи марки КЖ разработаны на основании:
а) технологических заданий смежных отделов;
б) перечня прогрессивных проектных решений обеспечивающих экономию металла, цемента и лесоматериалов, выпуск 1, утвержденного Госстроем СССР 25 января 1988 года;
в) строительных норм и правил действующих на период разработки проекта.
2. Проект разработан для применения на площадке строительства со следующими нормативными значениями природных условий:
расчетная зимняя температура наружного воздуха минус 30°С
вес снегового покрова для II климатического района 0,98 кпа (100 кгс/м²)
скоростной напор ветра для I географического района (тип местности А) – 0,225 кпа (23 кгс/м²)
расчетная глубина промерзания – 1,5 м
грунтовые воды на площадке отсутствуют.
Основанием под фундаменты служат сухие непросадочные непучинистые грунты со следующими нормативными характеристиками:
угол внутреннего трения $\varphi^н = 0,49$ рад (28°)
удельное сцепление $c^н = 2$ кпа (0,02 кгс/см²)
модуль деформации $E = 14,7$ мпа (150 кгс/см²)
плотность грунта $\gamma^н = 1,8$ т/м³, коэффициент безопасности по грунту $K_г = 1$.
Здание рассчитано на строительство с сейсмичностью до 6 баллов.
3. Абсолютная отметка чистого пола 1этажа равная ▭ в проекте принята за относительную отметку 0,000
4. Поврежденные участки закладных деталей, соединительные элементы и сварные швы элементов стен, не позднее чем через три дня после выполнения сварочных работ, тщательно очистить от шлаковых образований и подвергнуть дополнительной антикоррозионной защите слоем цинка толщиной 150 мкм. (методом металлизации)
5. Все другие поврежденные участки закладных деталей, соединительные элементы и сварные швы подвергнуть дополнительной антикоррозионной защите цементно-казеиновой обмазкой.
6. Под монолитными фундаментами выполнить бетонную подготовку толщиной 100мм из бетона класса В 3,5. Верх подготовки обмазать двумя слоями битума БН 70/30 по холодной битумной грунтовке. Размеры подготовки в плане принять на 100мм. больше размеров подошвы фундамента.
7. Все поверхности конструкций, соприкасающиеся с грунтом обмазать горячим битумом БН 70/30 (ГОСТ 6617-76) за 2 раза по холодной битумной грунтовке.
8. Земляные работы выполнять в соответствии с требованиями главы СНиП 3.02.01-87 „Основания и фундаменты."
9. Сварку каркасов выполнять в соответствии с ГОСТ 14098-85.
10. Сварку прокатных профилей производить электродами типа Э42 ГОСТ 9467-75
11. Во время производства строительно-монтажных работ необходимо соблюдать требования главы СНиП III-4-80 „Техника безопасности в строительстве."

24081-03

Ведомость объемов сборных бетонных и железобетонных конструкций по рабочим чертежам основного комплекта марки КЖ

Наименование группы элементов конструкций	Код	Кол. м³	Примечание
Балки фундаментные	582421	4,47	
Блоки фундаментные	581421	10,61	
Колонны	582121	12,21	
Балки стропильные	582211	8,67	
Плиты покрытия	584111	23,1	
Стеновые панели	583122	125,9	
Перемычки	582821	1,84	
Всего бетона и железобетона		186,8	

Ведомость спецификаций

Лист	Наименование	Примечание
2	Спецификация элементов к схеме расположения фундаментов и фундаментных балок.	
10;13	Спецификация к схеме расположения фундаментов под оборудование, цоколей и канала.	
17	Спецификация элементов каркаса	
18	Спецификация элементов покрытия	
20	Спецификация элементов к схеме расположения стеновых панелей.	

Типовой проект соответствует действующим нормам и правилам и обеспечивает безопасную эксплуатацию при соблюдении норм и правил

Главный инженер проекта Рубенский Б.Я.

Инв. № подл. | Подпись и дата | Взам. инв. №

Привязан

Инв. N

904-1-83.89-КЖ

ГИП	Рубенский			Станция воздушно-компрессионная с установкой осушки воздуха производительностью 16,2 тыс. м³/час	Стадия	Лист	Листов
Нач. отд.	Ли				Р	1	20
Гл. инж.	Шейман						
Гл. констр.	Зайцев		5/12	Общие данные	Чирчикский филиал ГИПП		
Нач. гр.	Добротворский		5/12				
Арх.	Столкон						
Н. контр.	Курбанов						

Формат А2

Альбом 3

Схема расположения фундаментов и фундаментных балок

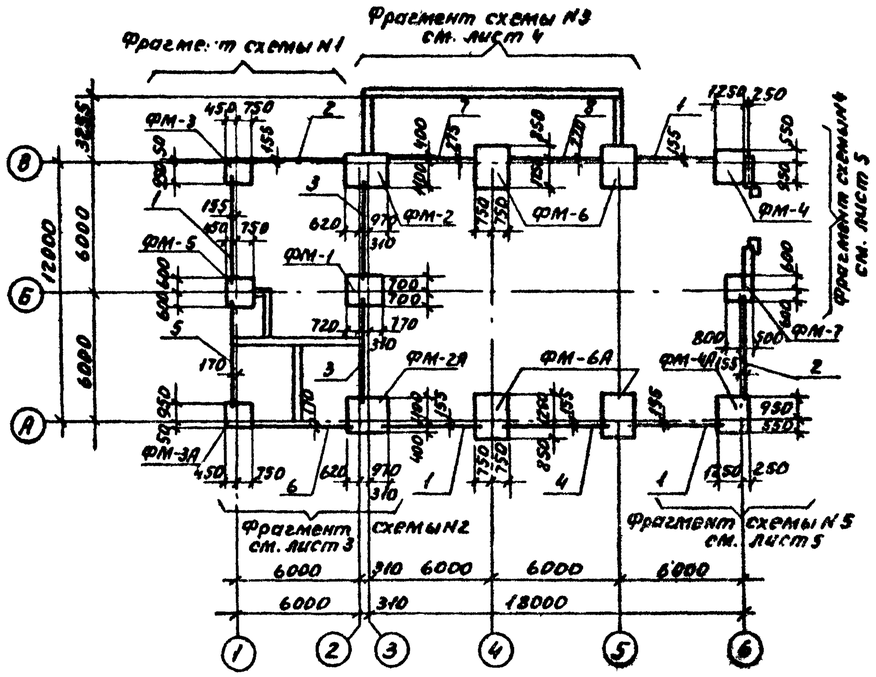

Фрагмент схемы N1

1 – 1

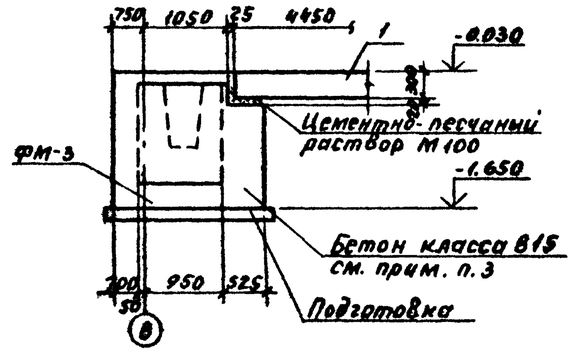

2 – 2

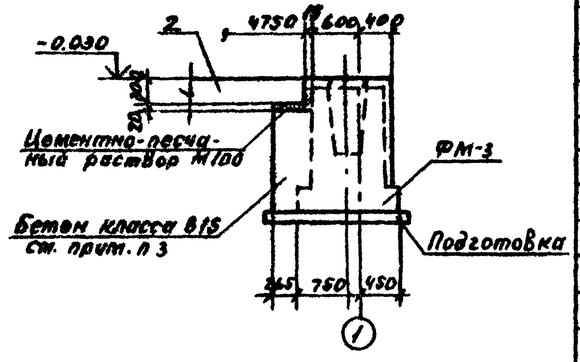

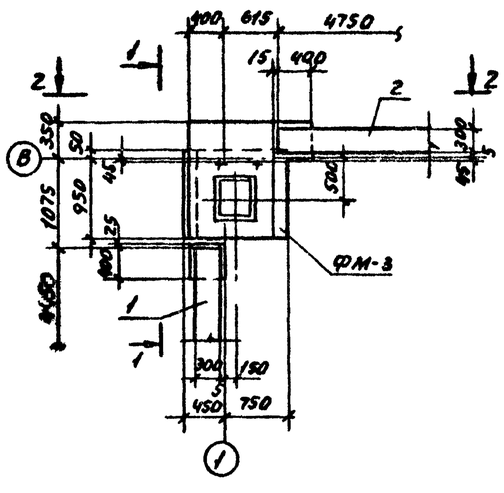

1. Под монолитными фундаментами выполнить бетонную подготовку толщиной 100мм из бетона класса В 3,5. Верх бетонной подготовки обмазать двумя слоями битума БН 70/30 по холодной битумной грунтовки. Общая толщина обмазки 3мм. Под сборными фундаментными блоками выполнить песчаную подготовку Б=100мм. Размеры подготовок принять больше размеров фундаментов на 100мм с каждой стороны.
2. Вертикальные и горизонтальные поверхности фундаментов, подбетонок, фундаметных балок, соприкасающиеся с грунтом, покрыть 2-мя слоями горячей битумной мастики марки БН 70/30 по холодной битумной грунтовке.
3. Подбетонки выполнять совместно с фундаментами.

Спецификация элементов к схеме расположения фундаментов и фундаментных балок

Марка поз	Обозначение	Наименование	Кол.	Масса ед.кг	Примечание
		Монолитные фундаменты			
ФМ-1	Лист 6	ФМ-1	1		
ФМ-2	— " —	ФМ-2	1		
ФМ-2А	— " —	ФМ-2А	1		
ФМ-3	Лист 7	ФМ-3	1		
ФМ-3А	— " —	ФМ-3А	1		
ФМ-4	— " —	ФМ-4	1		
ФМ-4А	— " —	ФМ-4А	1		
ФМ-5	Лист 8	ФМ-5	1		
ФМ-6	— " —	ФМ-6	2		
ФМ-6А	— " —	ФМ-6А	2		
ФМ-7	— " —	ФМ-7	1		
		Фундаментные блоки			
Б-1	ГОСТ 13579-78	ФБС 24.3.6-Т	17	970	
Б-2	— " —	ФБС 9.3.6-Т	14	350	
Б-3	— " —	ФБС 12.4.3-Т	21	310	
		Фундаментные балки			
1	Сер. 1.415.1-2.В.1	2БФБ-29А IV	4	750	
2	— " —	2БФБ-23А IV	2	800	
3	— " —	2БФБ-25А IV	2	750	
4	— " —	2БФБ-17А IV	1	850	
5	— " —	3БФБ-25А IV	1	970	
6	— " —	3БФБ-19А IV	1	1000	
7	— " —	4БФБ-18А IV	1	1100	
8	— " —	3БФБ-14А IV	1	1100	
		Сетки			
С-1	ГОСТ 23279-85	4СР $\frac{3ВРI-100}{3ВРI-100}$ 5БА205 $\frac{25}{25}$	2	23	
		Материалы			
		Бетон класса В15			14 м³
		Цем.песч.р-р М100			1.8 м³

24081-03

Привязан:

Инв. №

ГИП	Лубенский		904-1-83.89-КН
Нач.отд.	Ли		
Гл.инж.	Шейман		Станция воздушно-компрессорная с установкой осушки воздуха, производительностью 11.2 тыс. м³/час — Стадия: Р; Лист: 2; Листов:
Гл.конст.	Зайцев		
Нач.гр.	Дельтеткулов		
Инжен.	Карпова		Схема расположения фундаментов и фундаментных балок — Чирчикский филиал ГИАП
Н.контр.	Курбанов		

Формат А2

Инв.№ подл. | Подп. и дата | Взам.инв.№

Альбом 3

Фрагмент схемы Л2

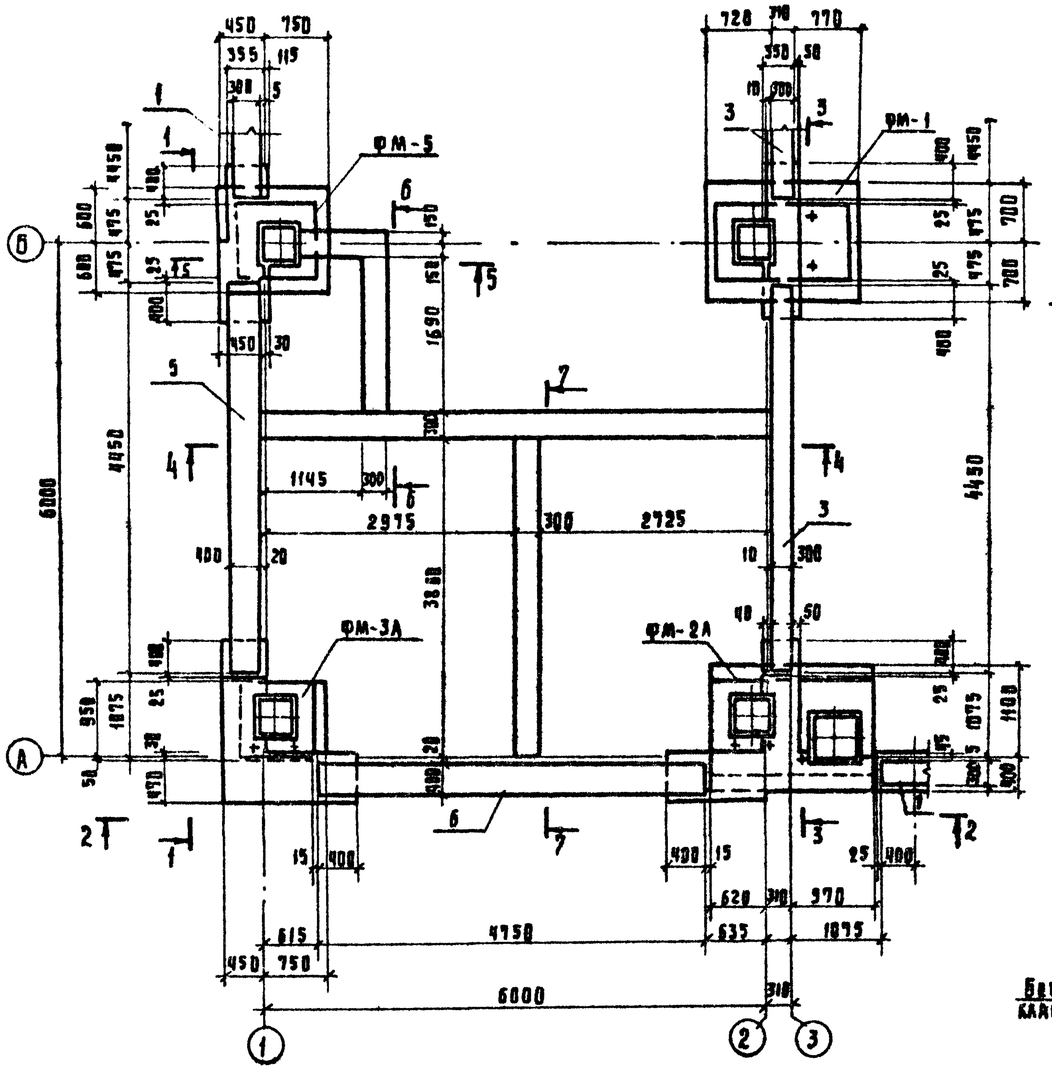

1 – 1

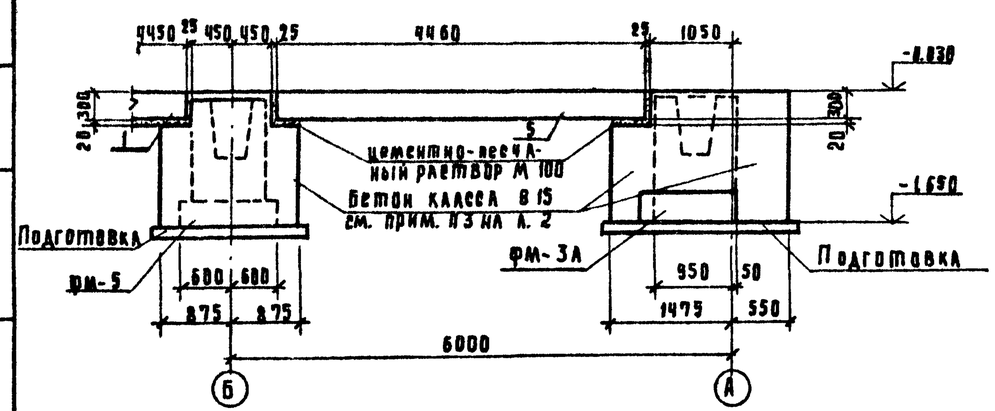

2 – 2

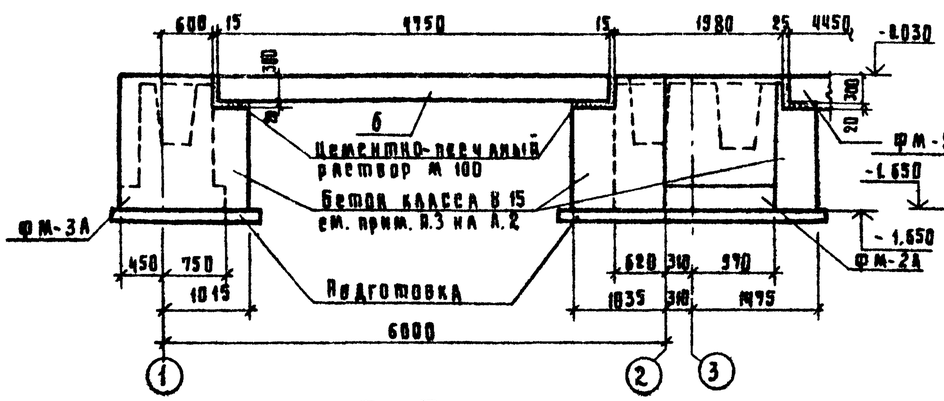

5 – 5

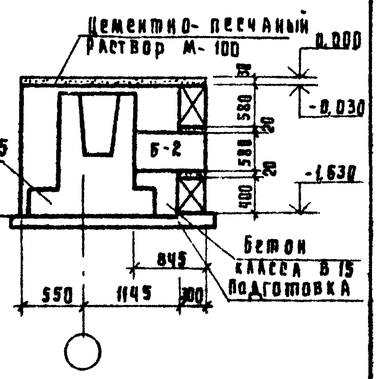

3 – 3

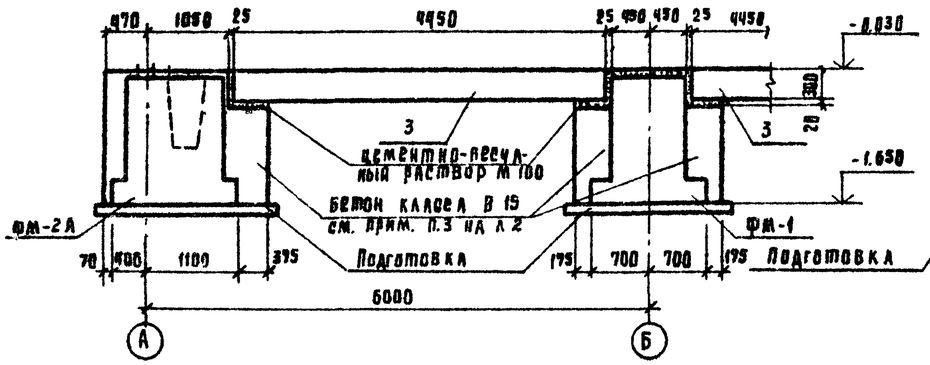

6 – 6

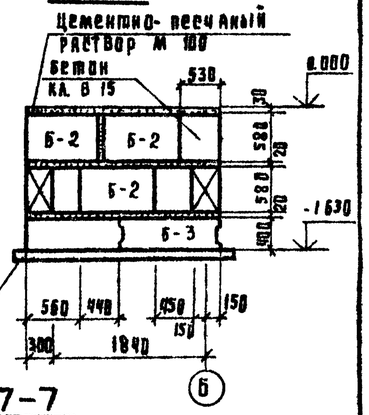

4 – 4

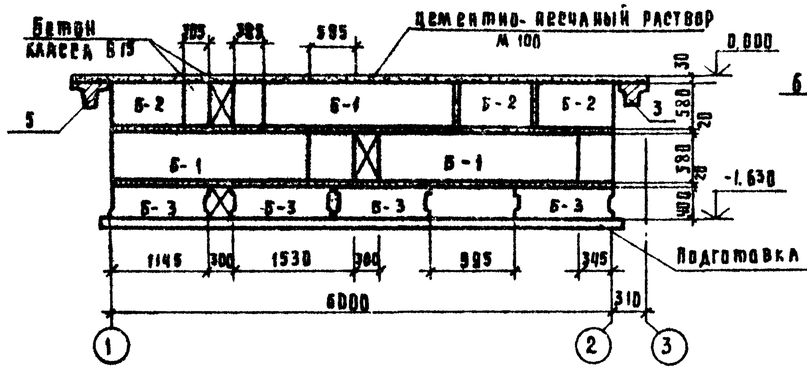

7 – 7

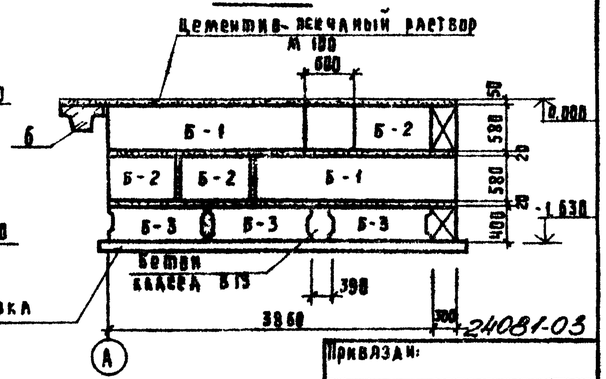

1. Фрагмент схемы Л2 замаркировал на л 2.

24081-03

Привязан:

Инв №

ГИП	Лубенский		
Нач.отд.	Ан		
Гл.инж.	Шейман		
Гл.конст.	Зайцев		
Нач.гр.	Давлеткулов		
Инж.	Карпова		
Н.контр.	Курбанов		

904-1-83.89-КЖ

Станция воздушно-компрессионная с установкой осушки воздуха производительностью 112 тыс. м³/час.

Фрагмент схемы № 2

Стадия	Лист	Листов
Р	3	

Чирчикский филиал ГИАП

Инв.№ подл. | Подпись и дата | Взам. инв.№

Альбом 3

Фрагмент схемы л3

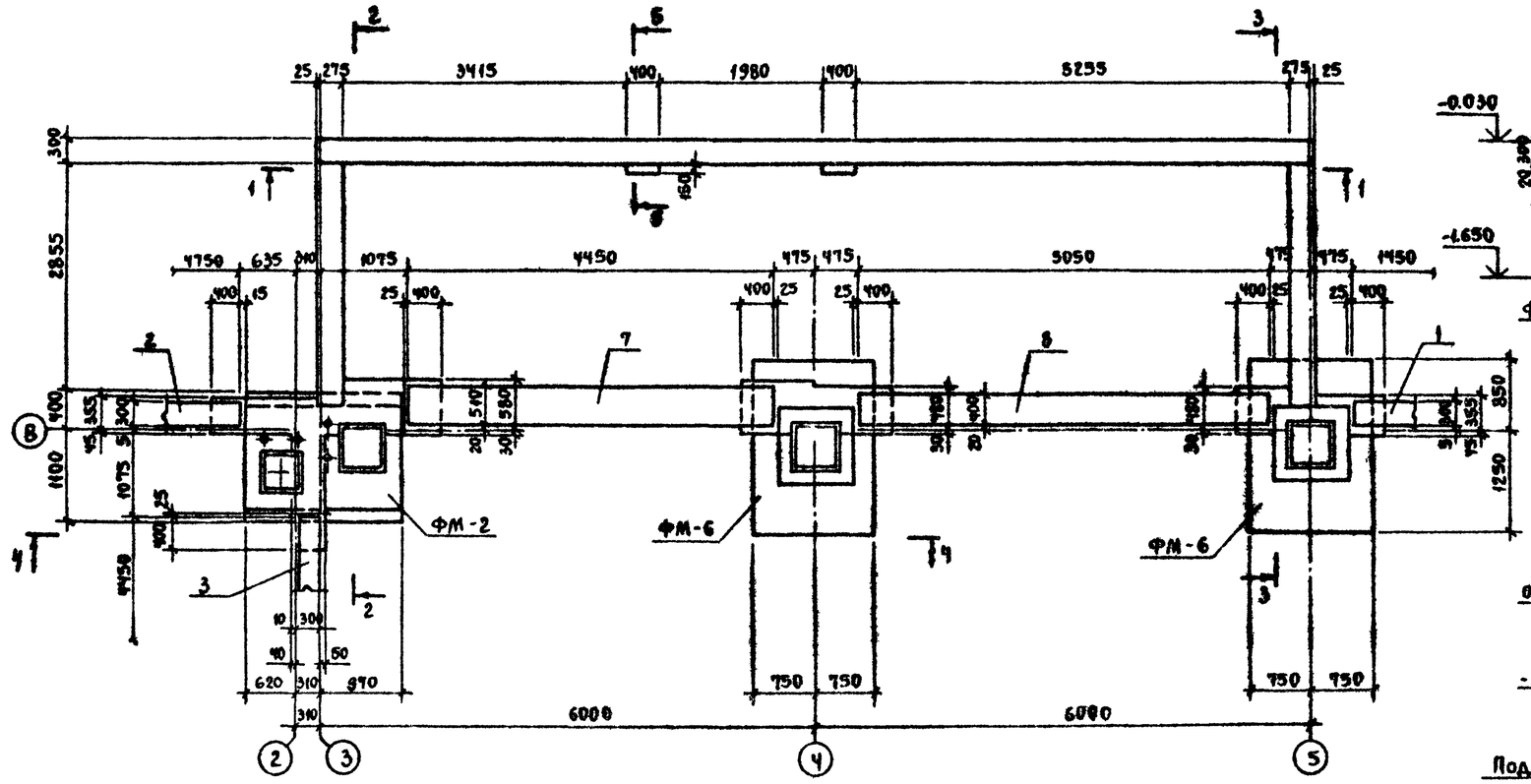

2 - 2

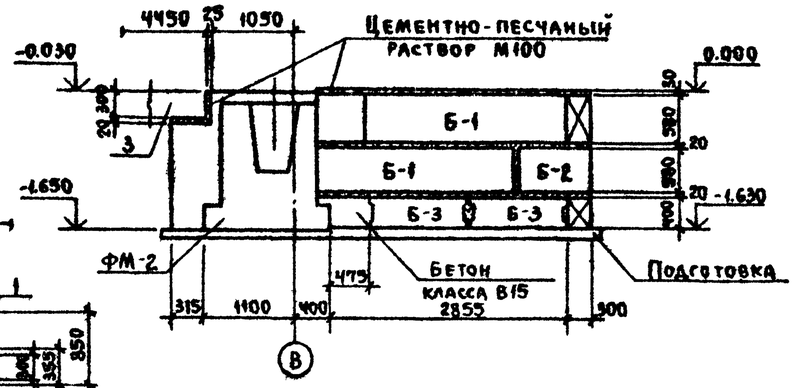

3 - 3

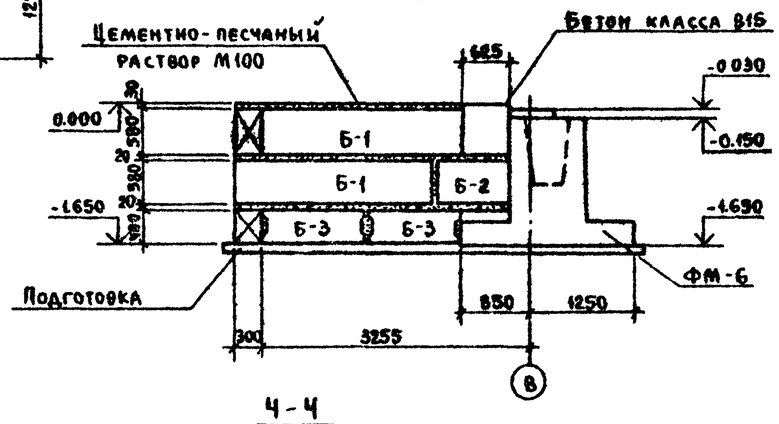

1 - 1

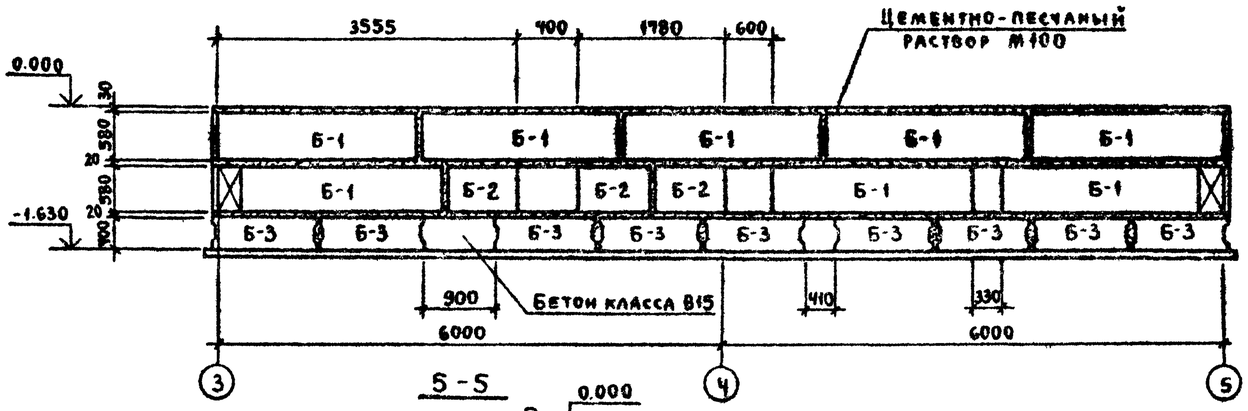

4 - 4

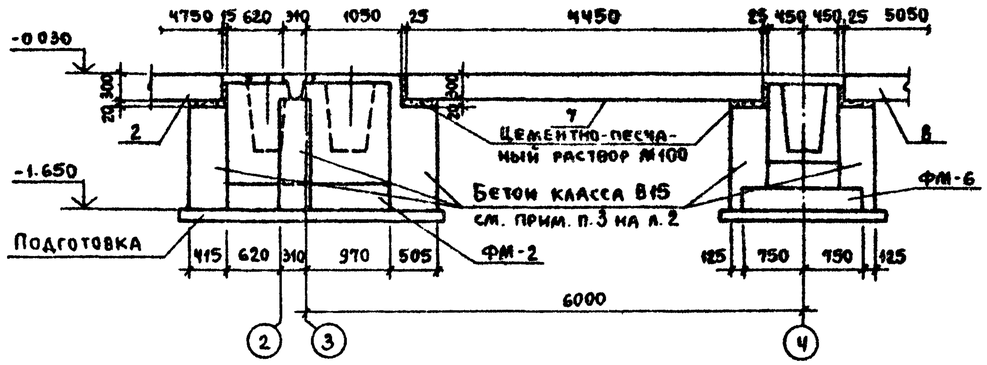

5 - 5

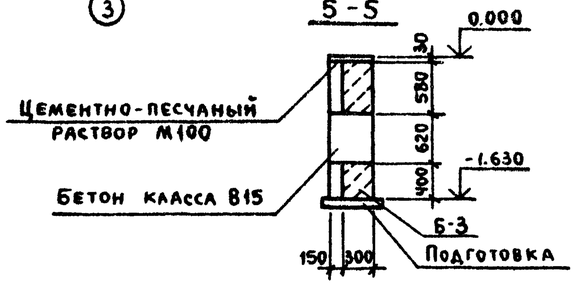

1. Фрагмент схемы л3 замаркирован на л. 2.

24081-03

				904-1-83.89-КЖ			
	ГИП	Лубенский					
	Нач.отд.	Ли					
Привязан	Гл.инж.	Шейман		Станция воздушно-компрессионная с установкой осушки воздуха производительностью 11,2 тыс. м³/час	Стадия	Лист	Листов
	Гл.конст.	Зайцев			Р	4	
	Нач.гр.	Давлеткулов					
	Инжен.	Карпова		Фрагмент схемы л3	Чирчикский филиал ГИАП		
Инв.№	Н.контр.	Курбанов					

Инв.№ подл. | Подпись и дата | Взам. инв.№

Альбом 3

Фрагмент схемы N4

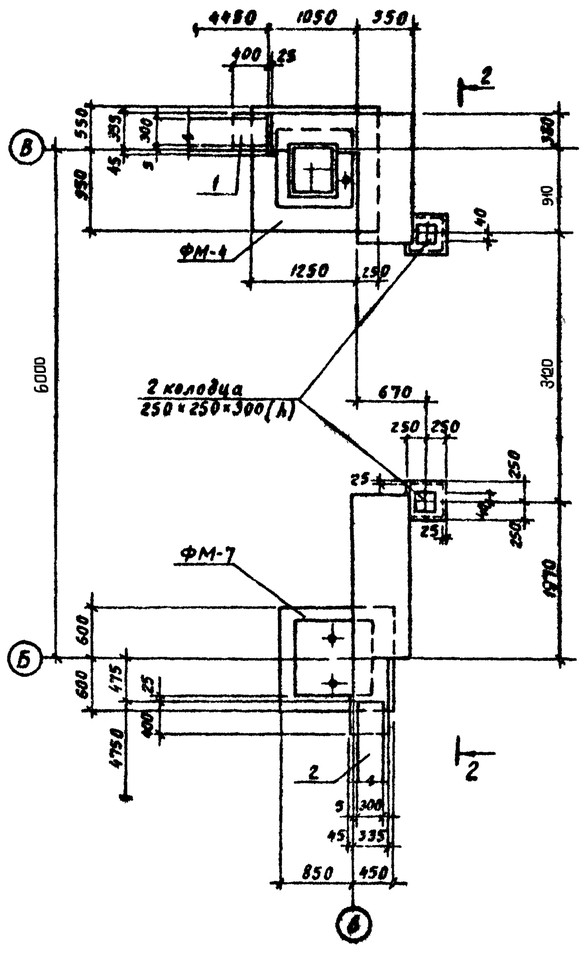

2 – 2

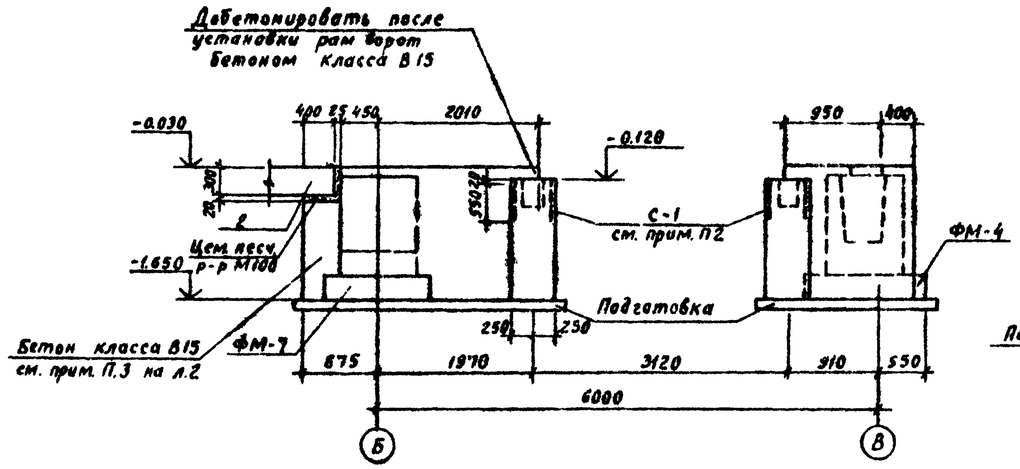

3 – 3

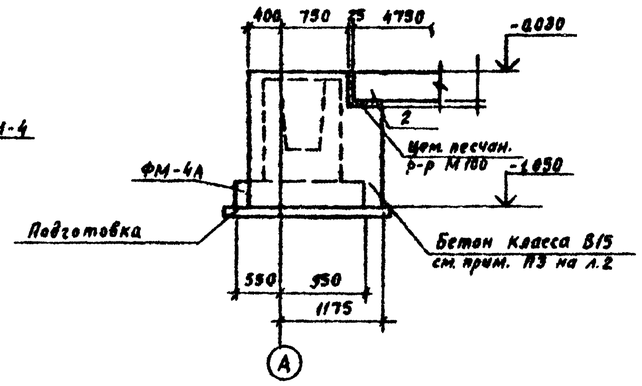

Фрагмент схемы N5

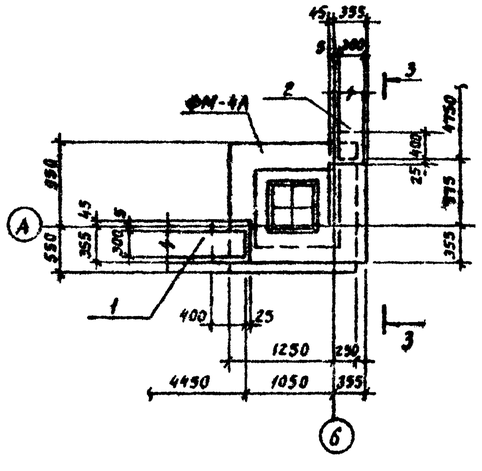

1. Фрагменты схемы N4; N5 замаркированы на листе 2.
2. Сетки С-1 гнуть по месту при установке их в опалубку. Концы сеток сварить между собой.

24081-03

Привязан:

Инв. N

ГИП	Лубенский		904 - 1 - 83.89 - КЖ	
Нач.отд.	Ли			
Гл.инж.	Шейман		Станция воздушно-компрессионная с установкой осушки воздуха производительностью 11,2 тыс. м³/час	Стадия: Р; Лист: 5; Листов:
Гл.конст.	Зайцев			
Нач.гр.	Давлеткулов			
Инжен.	Карпова		Фрагменты схемы N4, N5	Чирчикский филиал ГИАП
Н.контр.	Курбанов			

Формат А2

Инв N подл. | Подпись и дата | Взам.инв.N

Альбом 3

ФМ-1

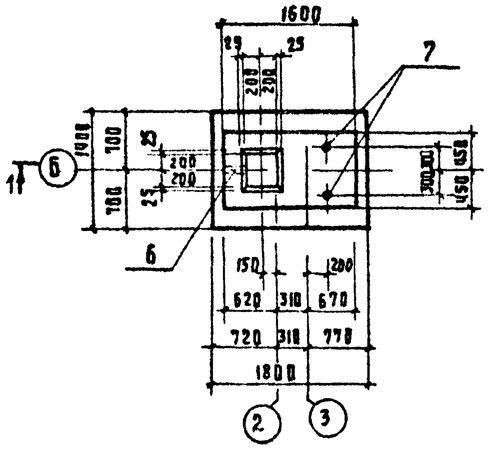

ФМ-2; ФМ-2А (зеркально ФМ-2)

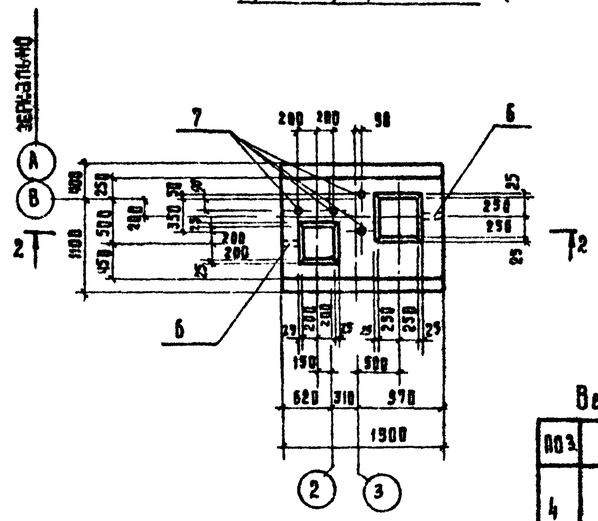

1 - 1

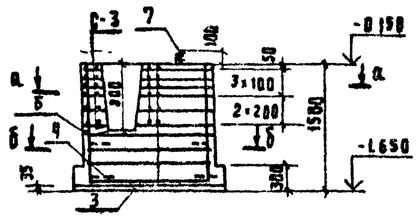

В - В

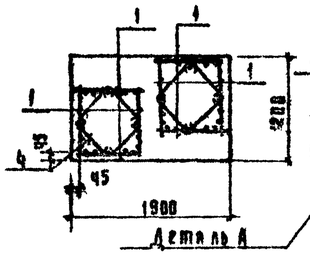

2 - 2

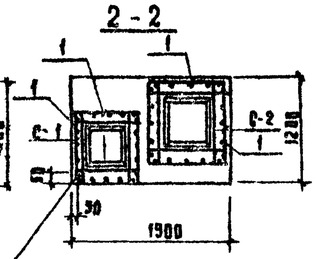

Ведомость деталей

Поз.	Эскиз
4	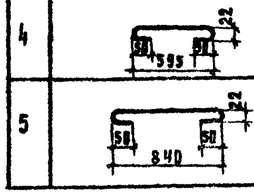
5	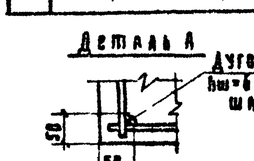

Деталь А

а - а

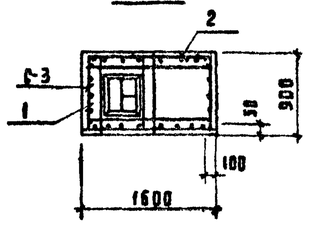

б - б

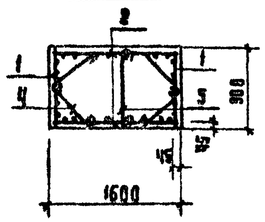

2 - 2

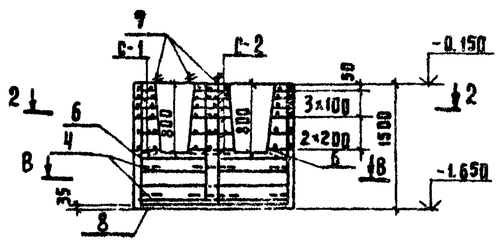

Спецификация элементов на один фундамент

Марка поз.	Обозначение	Наименование	Кол.	Масса ед. кг.	Примечание
		ФМ-1			
		Сборочные единицы			
		Сетки арматурные			
1	ГОСТ 23279-85	2С $\frac{10АIII}{8АIII}$ 85×145 $\frac{825+25}{25}$	2	10.1	
2	——"——	3С $\frac{8АIII-200}{10АIII-200}$ 145×155 $\frac{75}{825+25}$	2	16.4	
3	——"——	4С $\frac{10АIII-200}{10АIII-200}$ 135×175 $\frac{75}{75}$	1	15.1	
С-3	Альбом 4, КЖИ-С-3	С-3	6	3.9	
		Детали			
4	Данный лист	ФБАI, ГОСТ 5781-82, ℓ=760	8	0.2	
5	——"——	ФБАI, ——"——, ℓ=1000	2	0.2	
6	——"——	Тр Ду 50, ГОСТ 3262-75, ℓ=300	1	1.5	
7	ГОСТ 24379.1-80	Болт 1.1 М24×800 ВСт3кп2	2	3.4	
		Материалы			
		Бетон класса В15			2.4 м³
		ФМ-2; ФМ-2А			
		Сборочные единицы			
		Сетки арматурные			
1	ГОСТ 23279-85	2С $\frac{10АIII}{8АIII}$ 85×145 $\frac{825+25}{25}$	8	10.1	
8	——"——	9С $\frac{10АIII-200}{10АIII-200}$ 145×185	1	18.0	
С-1	Альбом V, КЖИ-С-1	С-1	6	2.4	
С-2	Альбом V, КЖИ-С-2	С-2	6	2.4	
		Детали			
4	Данный лист	ФБАI, ГОСТ 5781-82, ℓ=760	16	0.2	
6	——"——	Тр. Ду 50, ГОСТ 3262-75, ℓ=300	2	1.5	
7	ГОСТ 24379.1-80	Болт 1.1 М24×800 ВСт3кп2	4	3.4	
		Материалы			
		Бетон класса В15			3.3 м³

Таблица нагрузок на фундамент

Марка эл-та	Схема нагрузок	Расчетные усилия					Примечание
		N, т.с	Mx, т.м	Qx, т.с	My, т.м	Qy, т.с	
ФМ-1	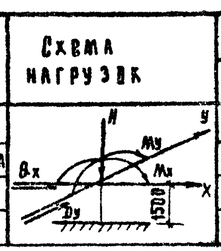	32.8	0.45	0.6	—	0.1	
ФМ-2; ФМ-2А		33.6	1.37	0.7	0.66	0.2	

1 Сборка арматурных сеток в пространственные каркасы производить сваркой в каждом узле пересечения стержней. Сварку выполнять в соответствии с ГОСТ 14098-85

Ведомость расхода стали на фундамент, кг

Марка элемента	Изделия арматурные									Изделия закладные					Общ. расход.
	Арматура класса									Прокат марки					
	А-I			А-III				Всего		Вст 3 кп2				Всего	
	ГОСТ 5781-82			ГОСТ 5781-82						ГОСТ 3262-75		ГОСТ 24379.1-80			
	ф6	ф8	Итого	ф8	ф10	ф14		Итого		Ду=50	Итого	М24	Итого		
ФМ-1	2.0	23.4	25.4	7.4	15.1	45.6		68.1	93.5	1.5	1.5	6.8	6.8	8.3	101.8
ФМ-2; ФМ-2А	3.2	28.8	32.0	10.4	18.0	70.4		98.8	130.8	3.0	3.0	13.6	13.6	16.6	147.4

24081-03

Привязан:

Инв. №

ГИП	Лубенский		
Нач.отд.	Ли		
Гл.инж.	Шейман		
Гл.конст.	Зайцев		
Нач.гр.	Давлеткулов		
Инж.I к.	Карпова		
Н.контр.	Курбанов		

904-1-83.89 - КЖ

Станция воздушно-компрессионная с установкой осушки воздуха производительностью 11.2 тыс. м³/час

Стадия	Лист	Листов
Р	6	

Фундаменты монолитные ФМ-1; ФМ-2; ФМ-2А

Цирчикский филиал ГИАП

Инв. № подл. | Подпись и дата | Взам. инв. №

Альбом 3

ФМ-3; ФМ-3А (зеркально ФМ-3)

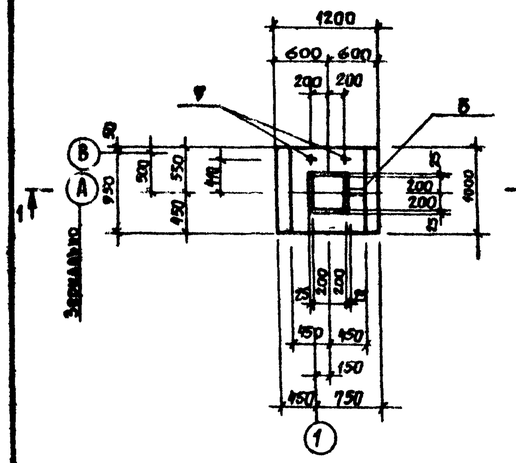

1 – 1

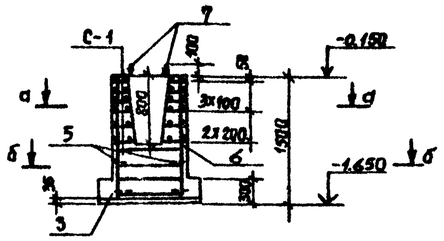

а – а

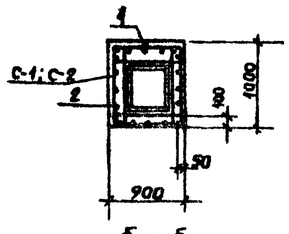

б – б

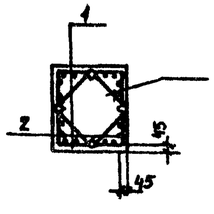

ФМ-4; ФМ-4А (зеркально ФМ-4)

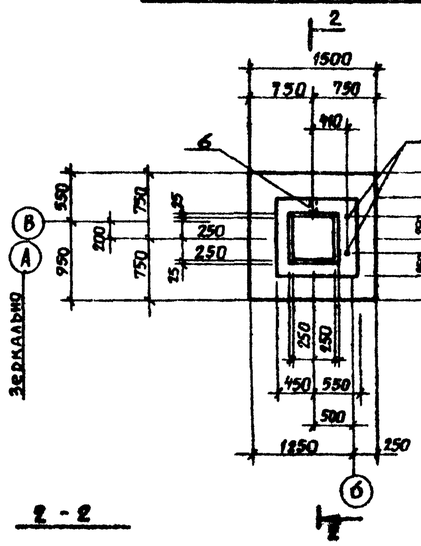

2 – 2

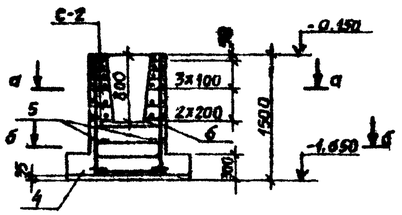

Ведомость деталей

Поз.	Эскиз
5	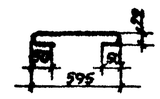

Таблица нагрузок на фундамент

Марка эл-та	Схема нагрузок	Расчетные усилия N, т, с	Mx, т, м	Qx, т, м	My, т, м	Qy, т, с	Примечание
ФМ-3, ФМ-3А	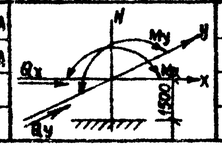	14,2	0,28	0,24	—	—	
ФМ-4, ФМ-4А		28,6	1,1	0,46	1,5	0,2	

Ведомость расхода стали на фундамент

Марка элемента	Изделия арматурные: Арматура класса А-I, ГОСТ 5781-82, Ф6	Ф8	Итого	А-III, ГОСТ 5781-82, Ф8	Ф10	Ф12		Итого	Всего	Изделия закладные: Прокат марки Вст3кп2, ГОСТ 5262-75, Ду=50	Итого	ГОСТ 24379.1-80, М24	Итого	Всего	Общ. расход
ФМ-3, ФМ-3А	1,6	14,4	16,0	5,6	8,2	25,6		39,4	55,4	1,5	1,5	6,8	6,8	8,3	63,7
ФМ-4, ФМ-4А	1,6	14,4	16,0	5,6	14,3	25,6		45,5	61,5	1,5	1,5	6,8	6,8	8,3	69,8

Спецификация элементов на один фундамент

Марка поз.	Обозначение	Наименование	Кол.	Масса ед. кг	Примечание
		ФМ-3; ФМ-3А			
		Сборочные единицы			
		Сетки арматурные			
1	ГОСТ 23279-85	$2С\frac{12АIII}{8АIII}-85\times145\frac{825+15}{25}$	2	7,7	
2	—— " ——	$2С\frac{12АIII}{8АIII}-95\times145\frac{825+25}{75}$	2	7,9	
3	—— " ——	$4С\frac{10АIII\ 200}{10АIII\ 200}-95\times145\frac{75}{25}$	1	8,2	
С-1	Альбом 4, КЖИ-С-1	С-1	6	2,4	
		Детали			
5	Данный лист	ФбАI, ГОСТ 5781-82, ℓ=760	8	0,2	
6	—— " ——	Труб 50, ГОСТ 3262-75, ℓ=300	1	1,5	
7	ГОСТ 24379.1-80	Болт 1.1 М24×800, Вст3кп2	2	3,4	
		Материалы			
		Бетон класса В15			1,3 м³
		ФМ-4; ФМ-4А			
		Сборочные единицы			
		Сетки арматурные			
1	ГОСТ 23279-85	$2С\frac{12АIII}{8АIII}-85\times145\frac{825+25}{25}$	2	7,7	
2	—— " ——	$2С\frac{12АIII}{8АIII}-95\times145\frac{825+25}{75}$	2	7,9	
4	—— " ——	$4С\frac{10АIII}{10АIII}-145\times145$	1	14,3	
С-2	Альбом 4; КЖИ-С-2	С-2	6	2,4	
		Детали			
5	Данный лист	ФбАI, ГОСТ 5781-82, ℓ=760	8	0,2	
6	—— " ——	Труб 50, ГОСТ 3262-75, ℓ=300	1	1,5	
7	ГОСТ 24379.1-80	Болт 1.1 М24×800, Вст3кп2	2	3,4	
		Материалы			
		Бетон класса В15			1,6 м³

1. Указания о соединении арматурных изделий даны на л. 6.

24081-03

Привязан

Инв. №

904-1-83.89-КЖ

ГИП	Лубенский	
Нач. отд.	Ли	
Гл. инж.	Шейман	
Гл. конст.	Зайцев	
Нач. гр.	Давлетхуров	
Инженер	Карпова	
Н. контр.	Курванов	

Станция воздушно-компрессорная с установкой осушки воздуха производительностью 11,2 тыс. м³/ч

Стадия	Лист	Листов
Р	7	

Фундаменты монолитные ФМ-3; ФМ-3А; ФМ-4; ФМ-4А

Чирчикский филиал ГИАП

Формат А2

Взам. инв. № | Подпись и дата | Инв. № подл.

ФМ-5

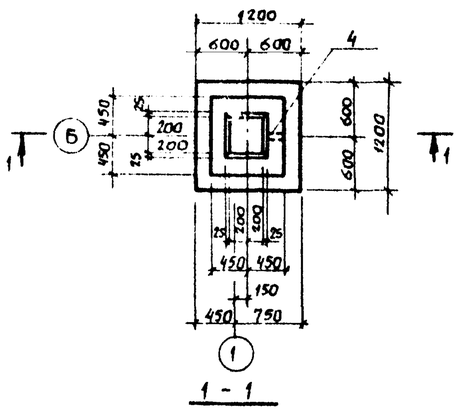

ФМ-6, ФМ-6А (зеркально ФМ-6)

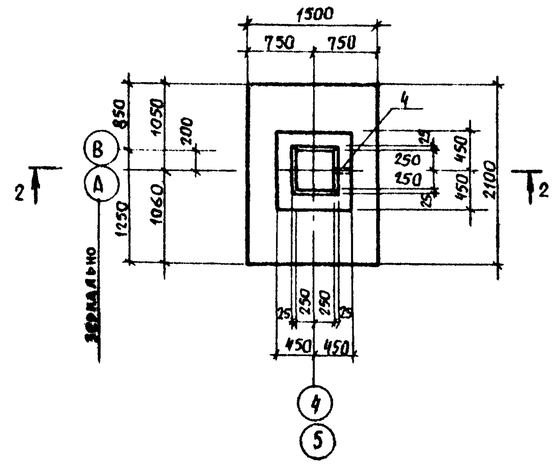

ФМ-7

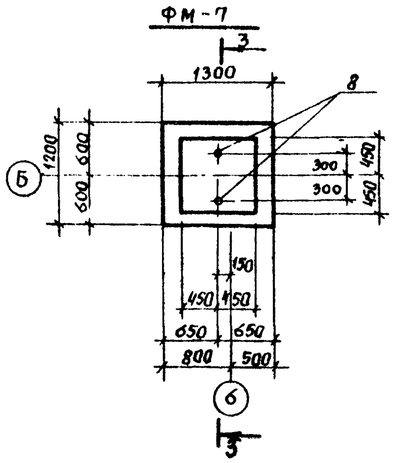

Ведомость деталей

Поз.	Эскиз
3	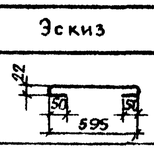

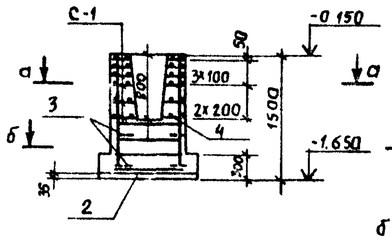

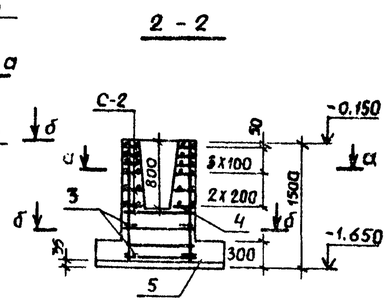

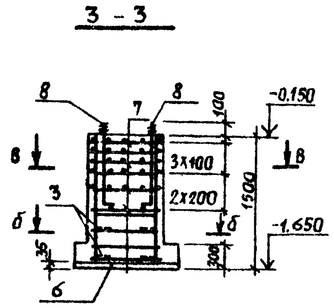

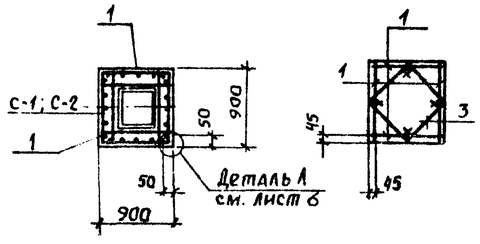

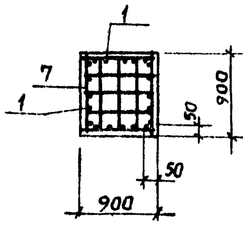

Таблица нагрузок на фундамент

Марка элемента	Схема нагрузок	Расчетные усилия N, т.с	Mx, т.м	Qx, т.м	My, т.м	Qy, т.с	Примечание
ФМ-5	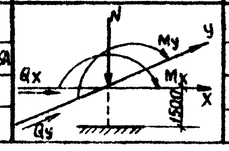	17.0	0.45	0.39	—	—	
ФМ-6; ФМ-6А		39.0	1.8	0.77	1.6	0.3	
ФМ-7		20.9	—	0.53	—	0.1	

Ведомость расхода стали на фундамент, кг

Марка элемента	Изделия арматурные: Арматура класса А-I ГОСТ 5781-82 Ф6	Ф8	Итого	А-III ГОСТ 5781-82 Ф8	Ф10	Ф12		Итого	Всего	Изделия закладные: Прокат марки Вст3кп2 ГОСТ 3262-75 ду=50	Итого	ГОСТ 24379.1-80 М24		Итого	Всего	Общ. расход
ФМ-5	1.6	14.4	16.0	5.2	8.5	25.6		39.3	55.3	1.5	1.5				1.5	56.8
ФМ-6; ФМ-6А	1.6	14.4	16.0	5.2	19.9	25.6		50.7	66.7	1.5	1.5				1.5	68.2
ФМ-7	1.6	20.4	22.0	5.2	9.6	25.6		40.4	62.4			6.8		6.8	6.8	69.2

Спецификация элементов на один фундамент

Марка поз.	Обозначение	Наименование	Кол.	Масса ед.кг	Примечание
		ФМ-5			
		Сборочные единицы			
		Сетки арматурные			
1	ГОСТ 23279-85	2С $\frac{12АIII}{8АIII}$ 85х145 $\frac{825+25}{25}$	4	7.7	
2	—— " ——	4С $\frac{10АIII-200}{10АIII-200}$ 115х115 $\frac{75}{75}$	1	8.5	
С-1	Альбом 4, КЖИ-С-1	С-1	6	2.4	
		Детали			
3	Данный лист	Ф6АI, ГОСТ 5781-82, ℓ=760	8	0.2	
4	—— " ——	Тр ду=50, ГОСТ 3262-75, ℓ=300	1	1.5	
		Материалы			
		Бетон класса В15			1.2 м³
		ФМ-6; ФМ-6А			
		Сборочные единицы			
		Сетки арматурные			
1	ГОСТ 23279-85	2С $\frac{12АIII}{8АIII}$ 85х145 $\frac{825+25}{25}$	4	7.7	
5	—— " ——	4С $\frac{10АIII-200}{10АIII-200}$ 145х205	1	19.9	
С-2	Альбом 4, КЖИ-С-2	С-2	6	2.4	
		Детали			
3	Данный лист	Ф6АI, ГОСТ 5781-82, ℓ=760	8	0.2	
4	—— " ——	Тр.ду=50, ГОСТ 3262-75, ℓ=300	1	1.5	
		Материалы			
		Бетон класса В15			1.8 м³
		ФМ-7			
		Сборочные единицы			
		Сетки арматурные			
1	ГОСТ 23279-85	2С $\frac{12АIII}{8АIII}$ 85х145 $\frac{825+25}{25}$	4	7.7	
6	—— " ——	4С $\frac{10АIII-200}{10АIII-200}$ 115х125 $\frac{25}{75}$	1	9.6	
7	—— " ——	4С $\frac{8АI-100}{8АI-100}$ 85х85	6	3.4	
		Детали			
3	Данный лист	Ф6АI, ГОСТ 5781-82, ℓ=760	8	0.2	
8	ГОСТ 24379.1-80	Болт 1.1 М24х800, ВСТ3КП2	2	3.4	
		Материалы			
		Бетон класса В15			1.5 м³

1. Указания о соединении арматурных изделий даны на л. 6.

24081-03

Привязан:

Инв. №

ГИП	Лубенский		904-1-83.89-КЖ
Нач.отд.	Ли		
Гл. инж.	Шейман		Станция воздушно-компрессионная с установкой осушки воздуха производительностью 11.2 тыс. м³/час.
Гл. конст.	Зайцев		Стадия: Р; Лист: 8; Листов:
Нач. гр.	Дарлеткулов		Фундаменты монолитные ФМ-5; ФМ-6; ФМ-6А; ФМ-7
Инжен.	Карпова		Чирчикский филиал ГИАП
Н. контр.	Курбанов		

Формат А 2

Инв. № подл. | Подпись и дата | Взам. инв. №

Альбом 3

План фундаментов под оборудование, цоколей, канала

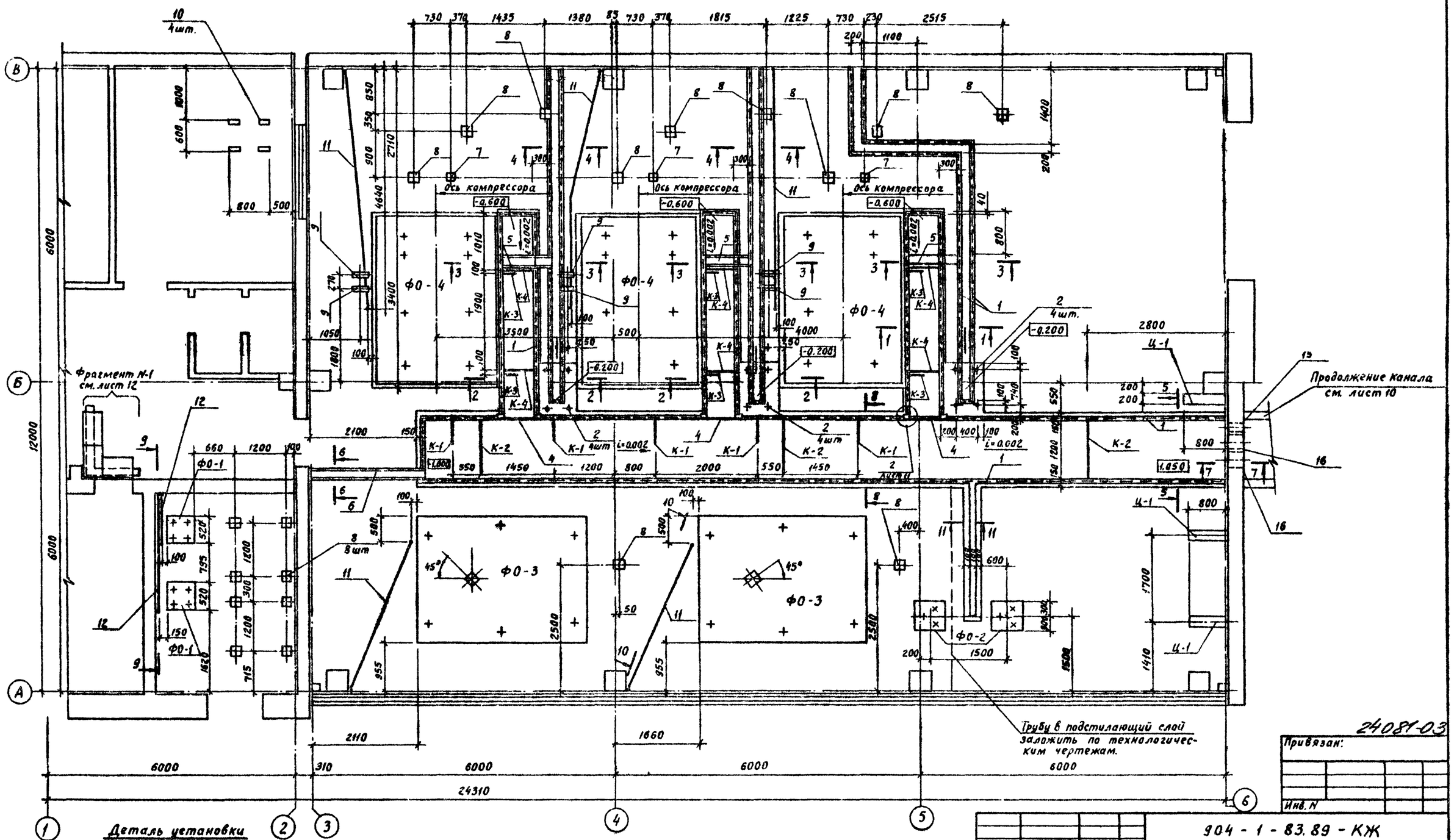

Деталь установки поз. 7; 8; 9; 10

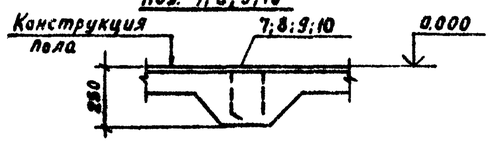

1. Общие указания смотреть на листе 1.
2. Отметка верха закладных деталей в полу −0.025
3. Уклон каналов принять L = 0.002 в направлении указанном на чертеже, за счет подготовки.
4. Разрезы разработаны на листах 11; 12.
5. Спецификация дана на листе 13.

ГИП	Лубенский		904 - 1 - 83.89 - КЖ
Нач. отд.	Ли		
Гл. инж.	Шейман		Станция воздушно-компрессионная с установкой обушки воздуха производительностью 11.2 тыс. м³/час — Стадия: Р; Лист: 9; Листов:
Гл. конст.	Зайцев		
Нач. гр.	Давлетгиреев		
Архитект.	Стыкон		Схема фундаментов под оборудование, цоколей, канала
Н. контр.	Курбанов		Чирчикский филиал ГИАП

Инв. N подл. | Подпись и дата | Взам. инв. N

Формат А2

Альбом 3

Схема расположения фундаментов под оборудование стойки лестницы наружной установки

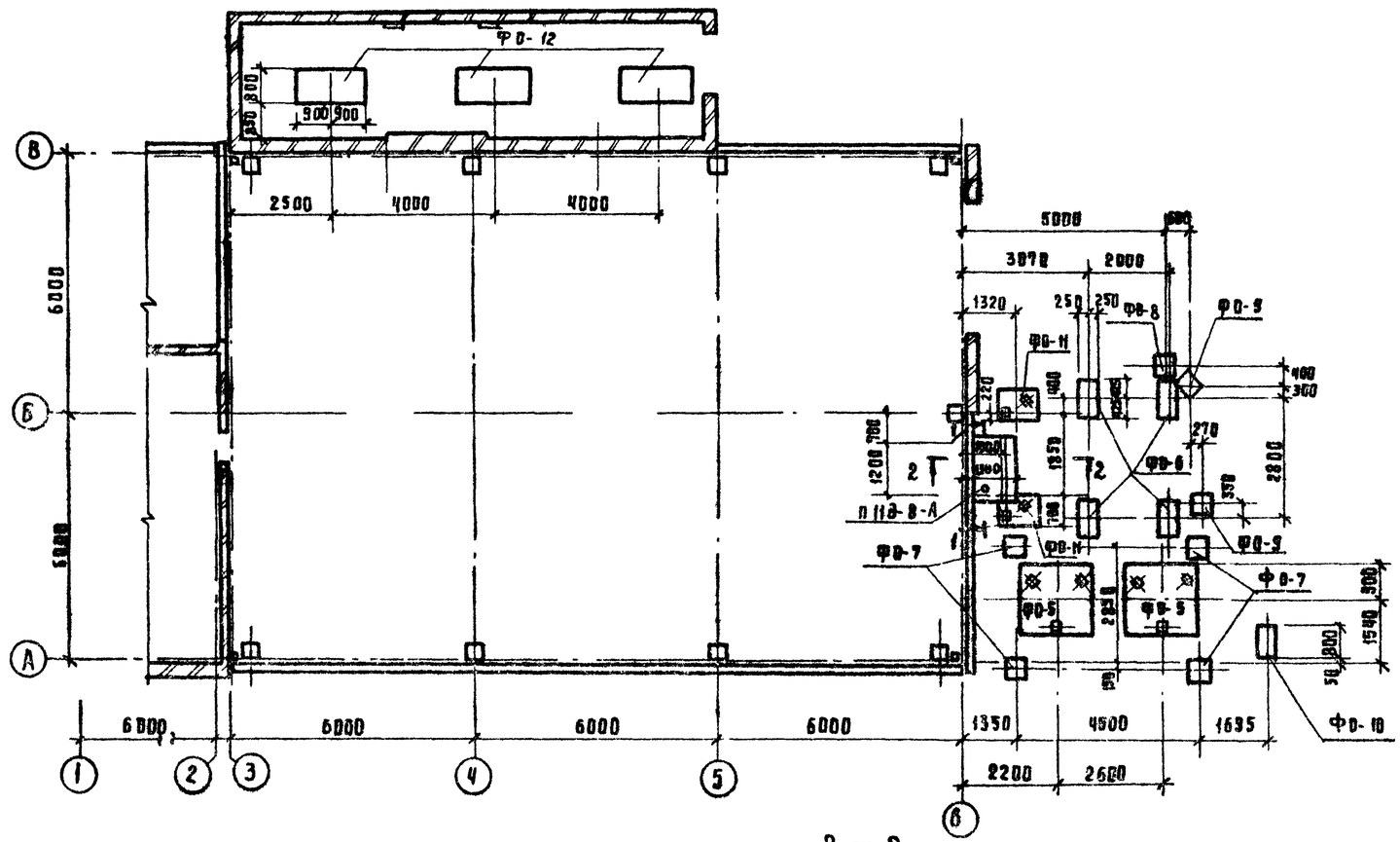

1—1

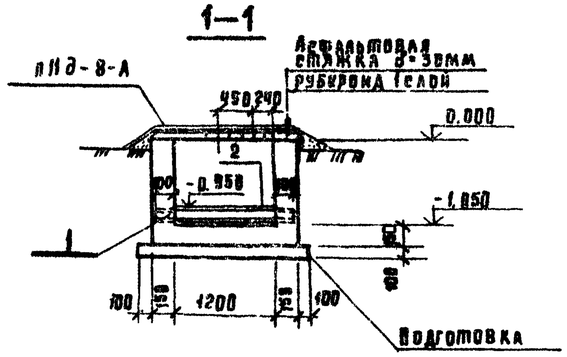

2 — 2

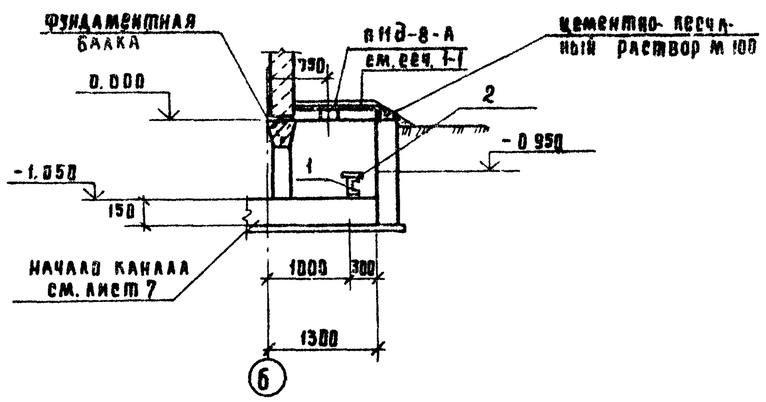

Спецификация к схеме расположения фундаментов под оборудование и канала

Марка поз.	Обозначение	Наименование	Кол. шт.	Масса ед. кг.	Примечание
		Фундаменты под оборудование			
ФО-5	лист 16	ФО-5	2		
ФО-6	"	ФО-6	4		
ФО-7	"	ФО 7	4		
ФО-8	"	ФО-8	1		
ФО-9	"	ФО-9	2		
ФО-10	"	ФО-10	1		
ФО-11	"	ФО-11	2		
ФО-12	"	ФО 12	3		
		Канал			
		Детали			
1		ГнС 80×50×4 ГОСТ 8509-72			
		ВСт3кп2 ГОСТ 380-71* С-14.00	1	7.3	
2		S=6 ГОСТ 19903-74 ВСт3кп2			
		ГОСТ 380-71* 160×1200	1	8.5	
		Материал			
		Бетон класса В15			
		Плита покрытия			
ПНД-8-А	Альбом 4 КЖИ-ПНД-8А	ПНД-8-А	1	270	

1. Общие указания смотреть на листе 1.

24081-03

Привязан:

Инв. №

ГИП	Лубенский		
Нач. отд.	Ан		
Гл. инж.	Шейман		
Гл. констр.	Зайцев		
Нач. гр.	Давлетхузов		
Инж. I к.	Терещенко		
Н. контр.	Курбанов		

904-1-83.89-КЖ

Станция воздушно-компрессионная с установкой всушки воздуха производительностью 112 тыс. м³/час

Схема расположения фундаментов наружной установки.

Стадия	Лист	Листов
Р	10	

Чирчикский филиал ГИАП

Взам. инв. № | Подпись и дата | Инв. № подл.

Альбом 3

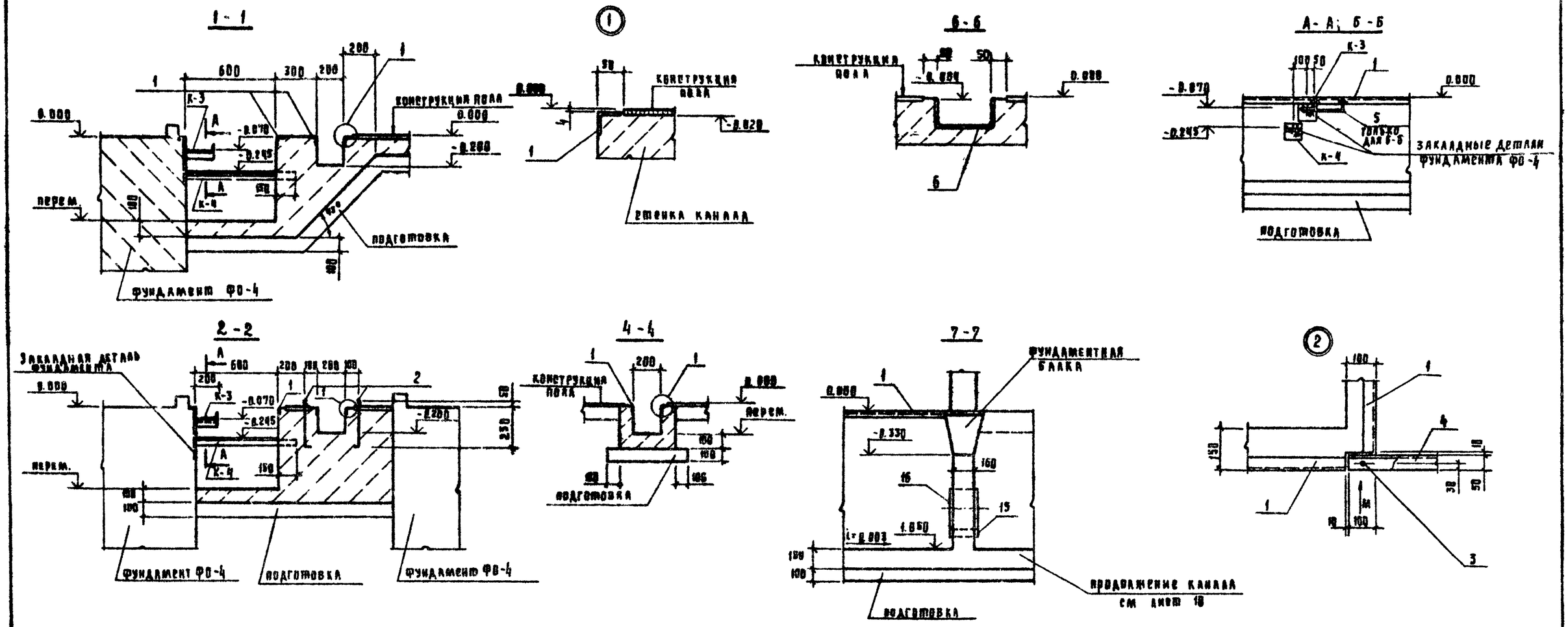

24084-03

ГИП	Лубенский		
Нач.отд.	Ли		
Гл.инж.	Шейман		
Гл.конст.	Зайцев		
Нач.гр.	Дауметкулов		
Архитект.	Стыкан		
Н.контр.	Курбанов		

904-1-83.89-КЖ

Станция воздушно-компрессорная с установкой осушки воздуха производительностью 31,2 тыс. м3/час

Разрезы 1-1 ÷ 7-7 Узел А.

Стадия	Лист	Листов
Р	11	

Чирчикский филиал ГИАП

Привязан

Инв. №

Инв. № подл. | Подпись и дата | Взам. инв. №

Альбом 3

8 – 8

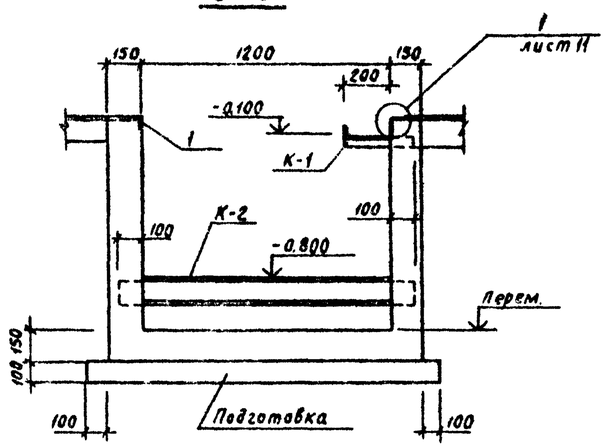

12 – 12

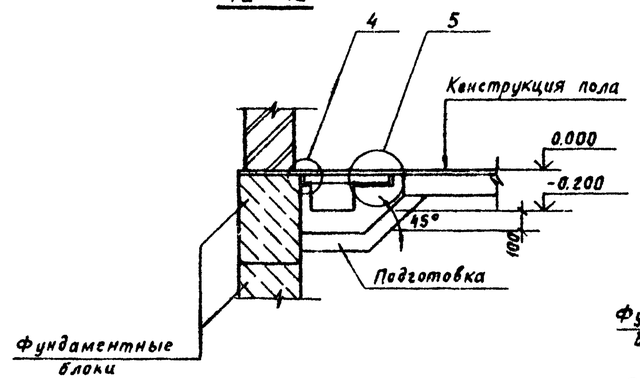

(4)

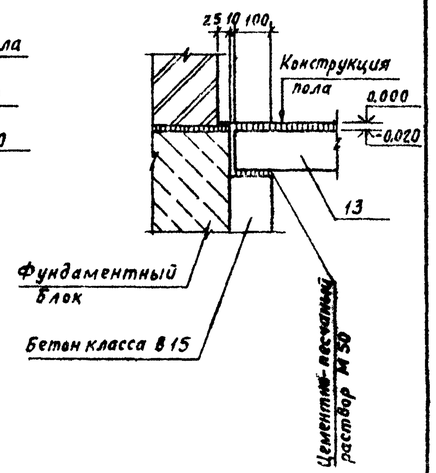

9 – 9

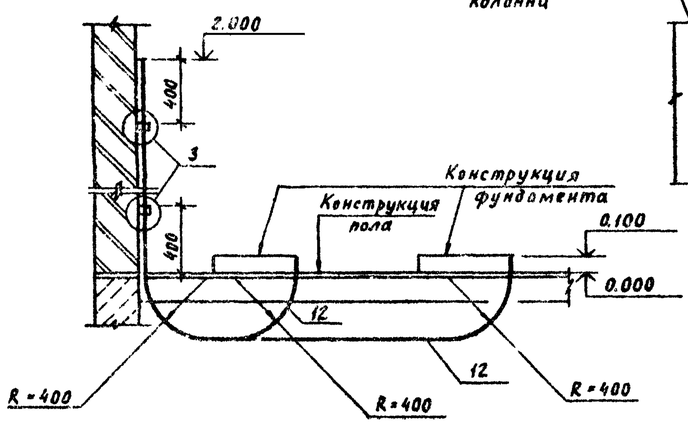

(3)

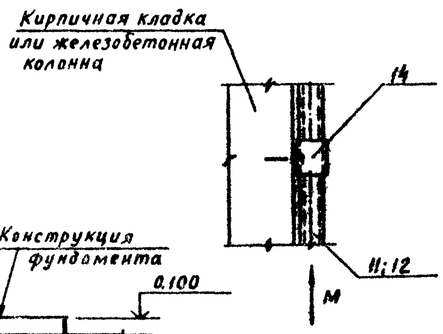

Вид М

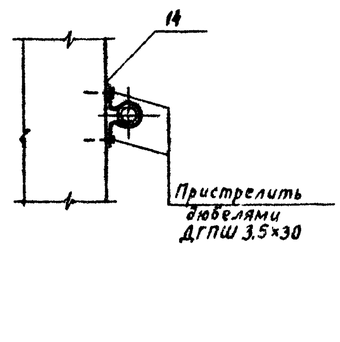

(5)

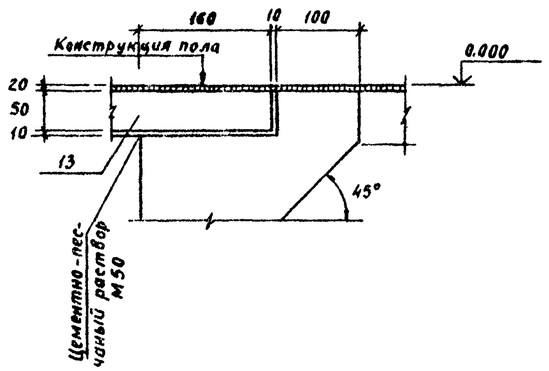

11 – 11

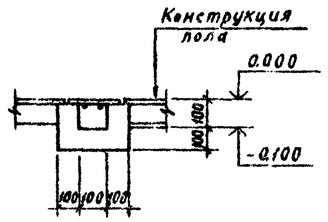

Фрагмент N1

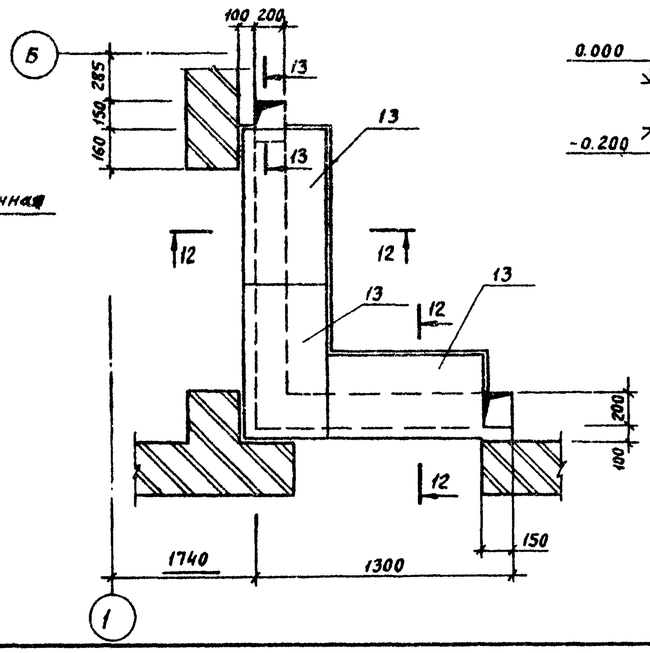

13 – 13

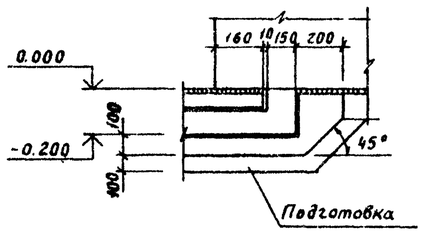

10 – 10

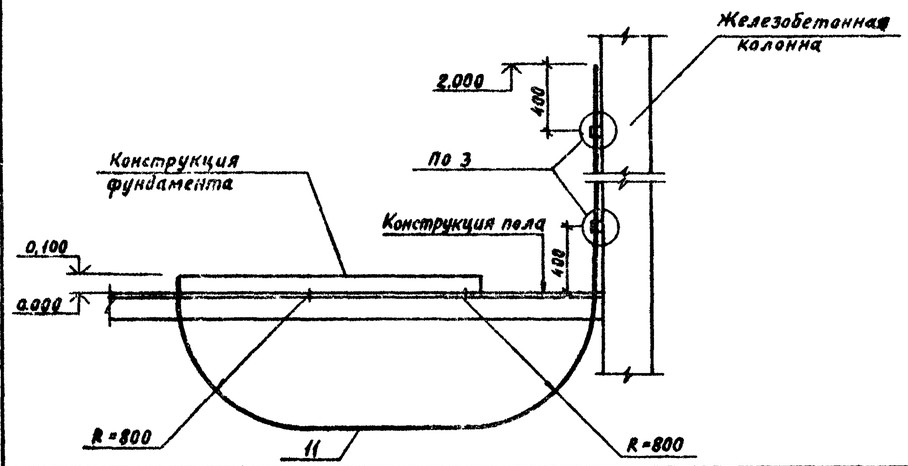

1. Данный лист смотреть совместно с листом 9.

24031-03

Привязан:

Инв. N

ГИП	Лубенский		904 - 1 - 83.89 - КЖ			
Нач. отд.	Ли					
Гл. инж.	Шейман		Станция воздушно-компрессионная с установкой осушки воздуха производительностью 11.2 тыс. м3/час.	Стадия	Лист	Листов
Гл. конст.	Зайцев			Р	12	
Нач. гр.	Давлеткулов					
Архит.	Стыкон		Разрезы 8-8÷11-11 Фрагмент N1	Чирчикский филиал ГИАП		
Н. контр.	Курбанов					

Инв. N подл. | Подпись и дата | Взам. инв. N

Формат А2

Альбом 3

Спецификация элементов к схеме расположения фундаментов под оборудование, цоколей, каналов замоноличиваемых на листе 9

Марка поз	Обозначение	Наименование	Кол.	Масса ед. кг	Примечание
		Фундаменты под оборудование			
ФО-1	лист 14	ФО-1	2		
ФО-2	лист 14	ФО-2	2		
ФО-3	лист 14	ФО-3	2		
ФО-4	лист 15	ФО-4	3		
		Цоколи			
Ц-1	лист 14	Ц-1	3		
		Каналы			
		изделия закладные			
1	сер. 1.400-15 в.1	МН-548		4-11,6	общая масса
		Детали			
2	ГОСТ 24379.1-80	Болт 1.1 М 12×100 Ст3кп2 ГОСТ 380-71*	12	0,35	
3	ГОСТ 24379.1-80	Болт 1.2 М 12×300 Ст3пс2 ГОСТ 1050-74	6	0,35	
4	Данный лист	Гн С 100×50×3 ГОСТ 8278-83			
		Ст3кп2 ГОСТ 380-71* ℓ=800	3	3,6	
5	Данный лист	Гн С 200×80×6 ГОСТ 8278-83			
		Ст3пс4 ГОСТ 380-71* ℓ=950	1	12,8	
6	Данный лист	Гн С 200×80×6 ГОСТ 8278-83			
		Ст3пс4 ГОСТ 380-71* ℓ=2100	1	28,2	

см. продолжение

продолжение

		Кронштейны в каналах			
К-1	альбом 4, КЖИ-К-1	К-1	5	2,6	
К-2	альбом 4, КЖИ-К-2	К-2	3	14,8	
К-3	альбом 4, КЖИ-К-3	К-3	6	2,1	
К-4	альбом 4, КЖИ-К-4	К-4	6	7,0	
		Материалы для канала			
		Бетон класса В7,5			8,7 м³
		Закладные детали			
		в подготовке пола			
7	сер. 1.400-15 вып. 1	МН 111-3	3	1,4	
8	—"—	МН 117-3	19	2,2	
9	—"—	МН 1273	6	5,5	
10	—"—	МН 107-3	4	4,2	
		Трубки в конструкции пола			
11	Данный лист	Труба 89×3 ГОСТ 10704-76		242,0	С общ. 33,0 м
12	—"—	Труба 25×2,8 ГОСТ 3262-75		16,9	С общ. 8,0 м
		Плиты перекрытия канала			
13	сер. 3.006.1-2.87 в.2	ПГ-158	3	40,0	
		Элементы крепления трубок			
14	Данный лист	Б 2,5 ГОСТ 17903*-74			
		Ст3кп ГОСТ 16523-70, 40×100	12	0,1	
	ТУ 14-4-1251-84	Дюбель ДГПШ 3,5×30	4		
		Сальники			
15	сер. 5.400-2	Ду 125	1	29,0	
16	—"—	Ду 300	2	28,5	

Ведомость расхода стали на каналы, кг

Марка элемента	Изделия закладные												Всего
	Арматура класса						Прокат марки						
	А II					Итого	Ст3кп2		Ст3пс4	Ст3пс2	Ст3кп2		
	ГОСТ 5781-82						ГОСТ 8509-86	ГОСТ 19903-74	ГОСТ 8278-83	ГОСТ 8278-83	ГОСТ 2590-71		Итого	
	ф8						∠50×5	Б6	Гн С 100×50×3	Гн С 200×80×6	∘14	∘14		
каналы	40,0					40,0	40,0	62,0	30,8	40,9	2,16	4,3	530,2	570,2

Сальники в ведомости расхода стали не учтены

24081-03

Привязан

Инв. №

ГИП	Лубенский			904-1-83.89-КЖ			
Нач. отд.	Ли						
Гл. инж.	Шейман			Станция воздушно-компрессорная с установкой сушилки воздуха производительностью 11,2 тыс. м³/час	Стадия	Лист	Листов
Гл. констр.	Зайцев		5/12		Р	13	
Нач. гр.	Дейнекина		89				
Арх.	Стыкон			Спецификация к схеме расположения фундаментов под оборудование, цоколей, каналов	Чирчикский филиал ГИАП		
Н. контр.	Кудряшов						

Формат А2

Инв. № подл. | Подпись и дата | Взам. инв. №

Альбом 3

ФО-1

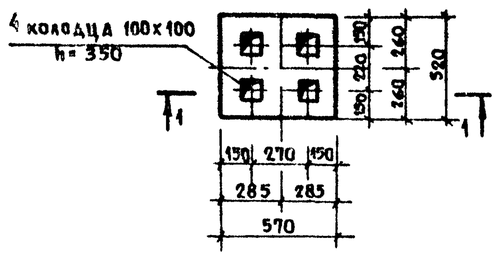

Ц-1

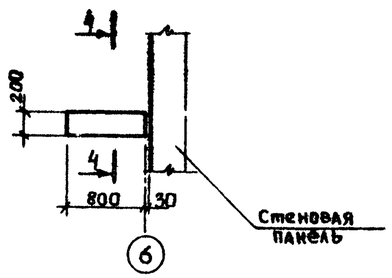

ФО-2

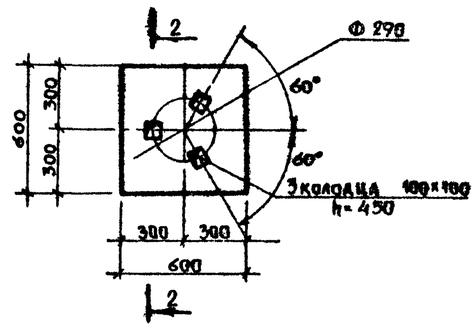

1-1

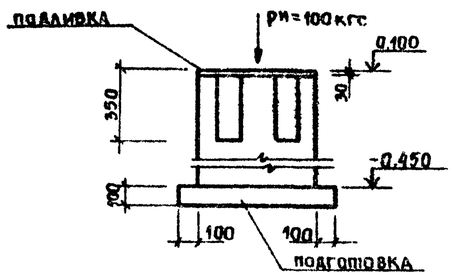

4-4

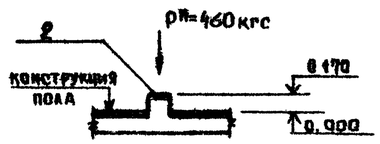

2-2

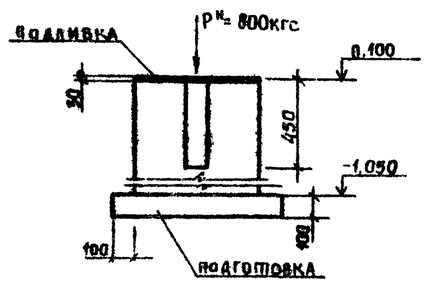

ФО-3

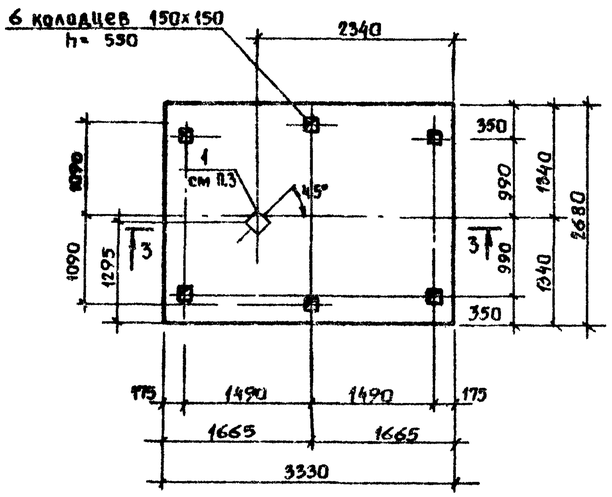

3-3

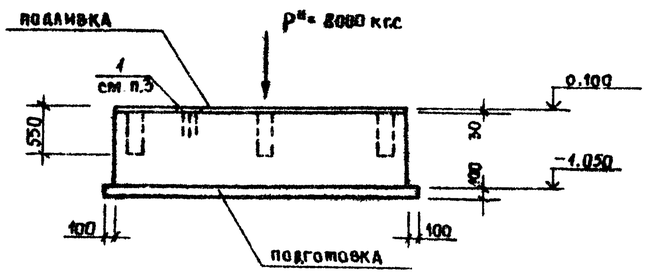

Спецификация элементов на один фундамент, цоколь

Марка	Обозначение	Наименование	Кол.	Масса ед, кг	Примеч.
		Фундаменты под оборудование			
ФО-1	Данный лист	ФО-1			
		Материалы			
		Бетон класса В15			0,16 м³
ФО-2	—"—	ФО-2			
		Материалы			
		Бетон класса В15			0,42 м³
ФО-3	—"—	ФО-3			
		Изделия закладные			
1	Сер. 1.400-15 В.1	МН 117-3	1	2.2	
		Материалы			
		Бетон класса В 15			10.2 м³
Ц-1		Цоколь Ц-1			
		Изделия закладные			
2	Сер. 1.400-15 В.1	МН 129-3	1	10.2	
		Материалы			
		Бетон класса В.15			0.04 м³

1. Общие указания смотреть на листе 1
2. Подливку производить во время монтажа оборудования цементно-песчаным раствором М100.
3. Отметка верха закладной детали 0.100.

24081-05

Привязан:

Инв. №

ГИП	Лубенский		
Нач. отд.	Ли		
Гл. инж.	Шейман		
Гл. конст.	Зайцев		
Нач. гр.	Давлеткулов		
Архитект.	Стыкан		
Н. контр.	Курбанов		

904-1-83.89-КЖ

Станция воздушно-компрессионная с установкой осушки воздуха производительностью 11.2 тыс. м³/час.

Фундаменты ФО1÷ФО-3
Цоколь Ц-1

Стадия	Лист	Листов
Р	14	

Чирчикский филиал ГИАП

Формат А2

Взам. инв. № | Подпись и дата | Инв. подл.

Альбом 5

Фундамент ФО-4

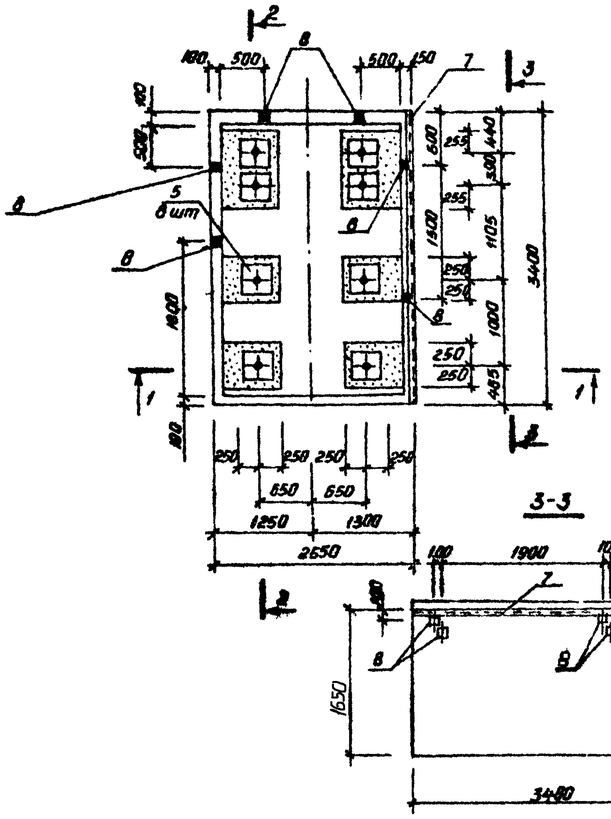

Схема расположения закладных деталей поз.4 на кондукторе поз.6

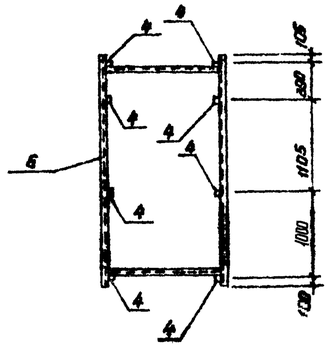

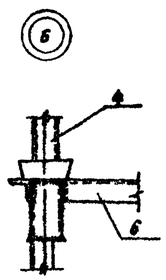

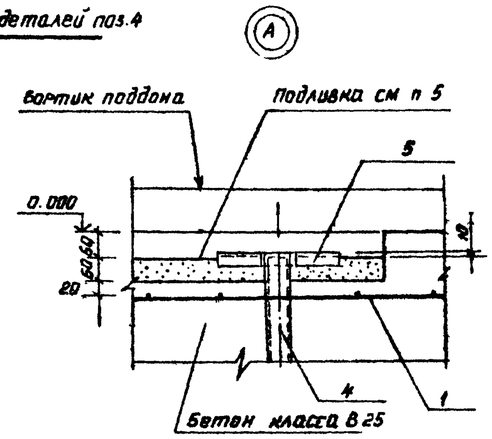

Технические характеристики компрессора

Марка монтируемого компрессора	2ВМ-10/9М
Вес компрессора	6890 кг
Маховый момент приведенный к муфте двигателя	7,0 кгс.м²
Маховый момент ротора электродвигателя	20,8 кгс.м²
Число оборотов электродвигателя об./мин.	2979
Число оборотов ротора I-II ступени об./мин.	2508,5
Число оборотов ротора III-IV ступени об./мин.	3075,1
Масса ротора I-II ступени	18,24 кг
Масса ротора III-IV ступени	11,94 кг

Спецификация элементов на один фундамент ФО-4

Марка поз	Обозначение	Наименование	Кол.	Масса ед. кг	Примеч.
		Сборочные единицы			
		Сетки арматурные			
1	ГОСТ 23279-85	2С $\frac{16AIII}{16AIII}$ 245×335 $\frac{75}{25}$	2	90.0	
2	—"—	2С $\frac{16AIII}{16AIII}$ 145×335 $\frac{75}{25}$	2	81.3	
3	—"—	2С $\frac{16AIII}{16AIII}$ 145×250 $\frac{60}{25}$	2	60.8	
		Детали			
4	Альбом 4; КЖИ-МН-1	МН-1	8	3.6	
5	Альбом 4; КЖИ-МН-2	Платик МН-2	8	21.3	
6	Альбом 4; КЖИ-МН-3	Кондуктор МН-3	1	118.0	
		Изделия закладные			
7	сер. 1.400-15 В.1	МН 548 ℓ=3400	1	14.3	
8	—"—	МН 105-6	10	1.0	
		Материалы			
		Бетон класса В15			14.6 м³

Ведомость расхода стали на один фундамент, кг

Марка элемента	Изделия арматурные					Изделия закладные							Всего
	Арматура класса					Прокат марки							
	А III					Вст3пс6-1	Вст3кп2		Ст20	Вст3кп2			
	ГОСТ 5781-82					ГОСТ 103-74	ГОСТ 380-71	ГОСТ 8732-78	ГОСТ 8713-79	ГОСТ 19903-74		ГОСТ 8240-72	
	ф16	ф8			Итого	-5=12	Труба 55×3,2	Гн □ 100×80×4	δ=10	S=4	150×5	Итого	
ФО-4	474.6	1.4			476.2	37.6	17.6	8.8	170.4	8.0	123.0	395.4	841.3

1. Общие указания по устройству фундамента см. лист 1
2. Защитный слой бетона принять 50 мм.
3. Бетонирование фундамента вести непрерывно. При вынужденных перерывах произвести подготовку шва согласно СНиП 3.03.01-87
4. Платики устанавливать с выверкой по уровню. Отклонение от горизонтального положения не более 3 мм на длине 1000 мм.
5. Подливку производить бетоном класса В25 на мелком заполнителе. Размер зерен не более 10 мм. Поверхность бетона в местах подливки платиков обработать 5% раствором соляной кислоты.
6. Арматурные сетки сварить между собой в пространственный каркас.
7. Фундамент выполнять после получения оборудования и сверки с данным чертежом.
8. Проектное положение сетки поз. 1 обеспечивается с помощью бетонных сухариков.

Разрез 2-2

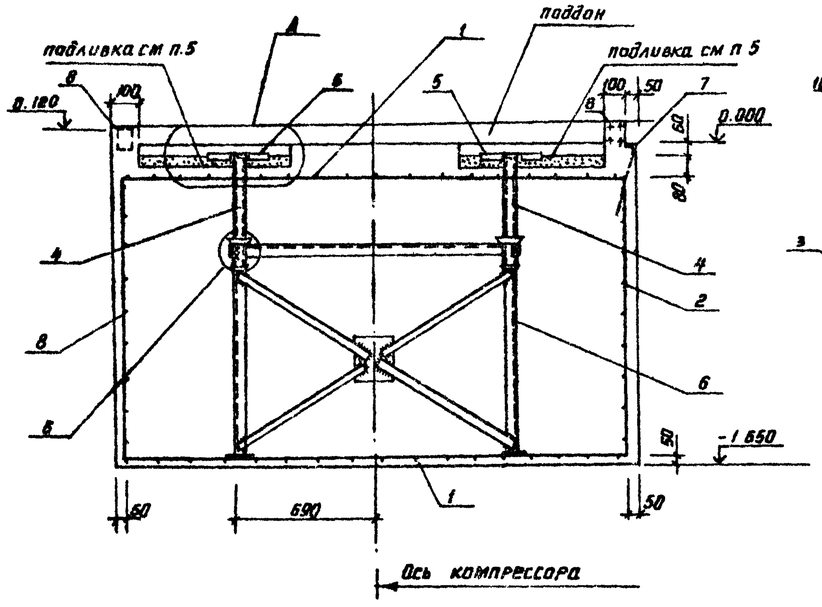

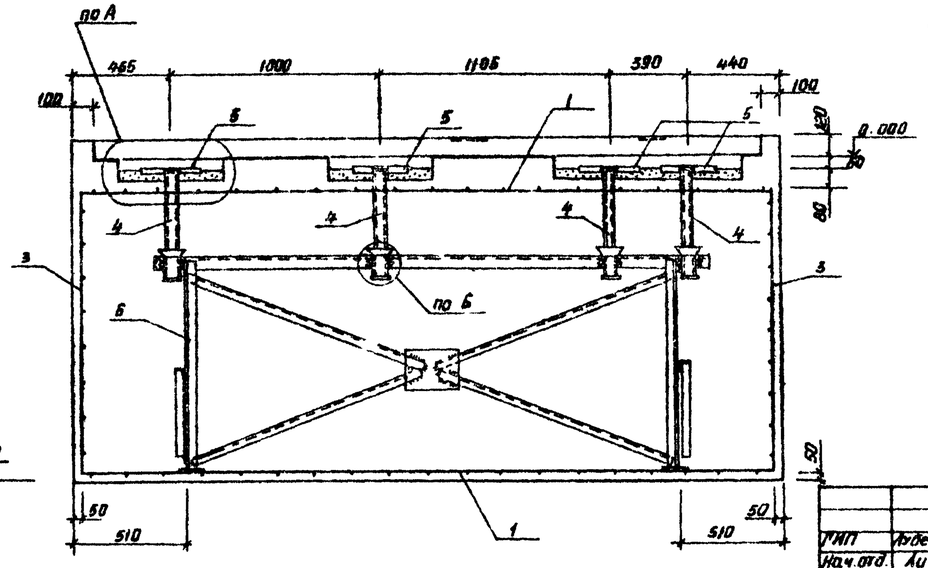

9. До установки компрессора внутреннюю поверхность поддона затереть цементным раствором, после чего огрунтовать двумя слоями лака ХВ-784 ГОСТ 7313-75 с последующей окраской четырьмя слоями эмали ХВ-785 ГОСТ 7313-75.

Привязан:

Инв. №

24081-03

ГИП	Лубенский		
Нач.отд.	Ли		
Гл.инж.	Шейман		
Гл.конс.	Зайцев		
Нач.гр.	Давлетхулов		
Архитект.	Стыкон		
Н.контр.	Курбанов		

904-1-83.89-КЖ

Станция воздушно-компрессорная с установкой осушки воздуха производительностью 112 тыс. м³/час

Стадия	Лист	Листов
Р	15	

Фундамент ФО-4

Чирчикский филиал ГИАП

Формат А-2

Инв. № подл. | Подпись и дата | Взам. инв. №

Альбом 3

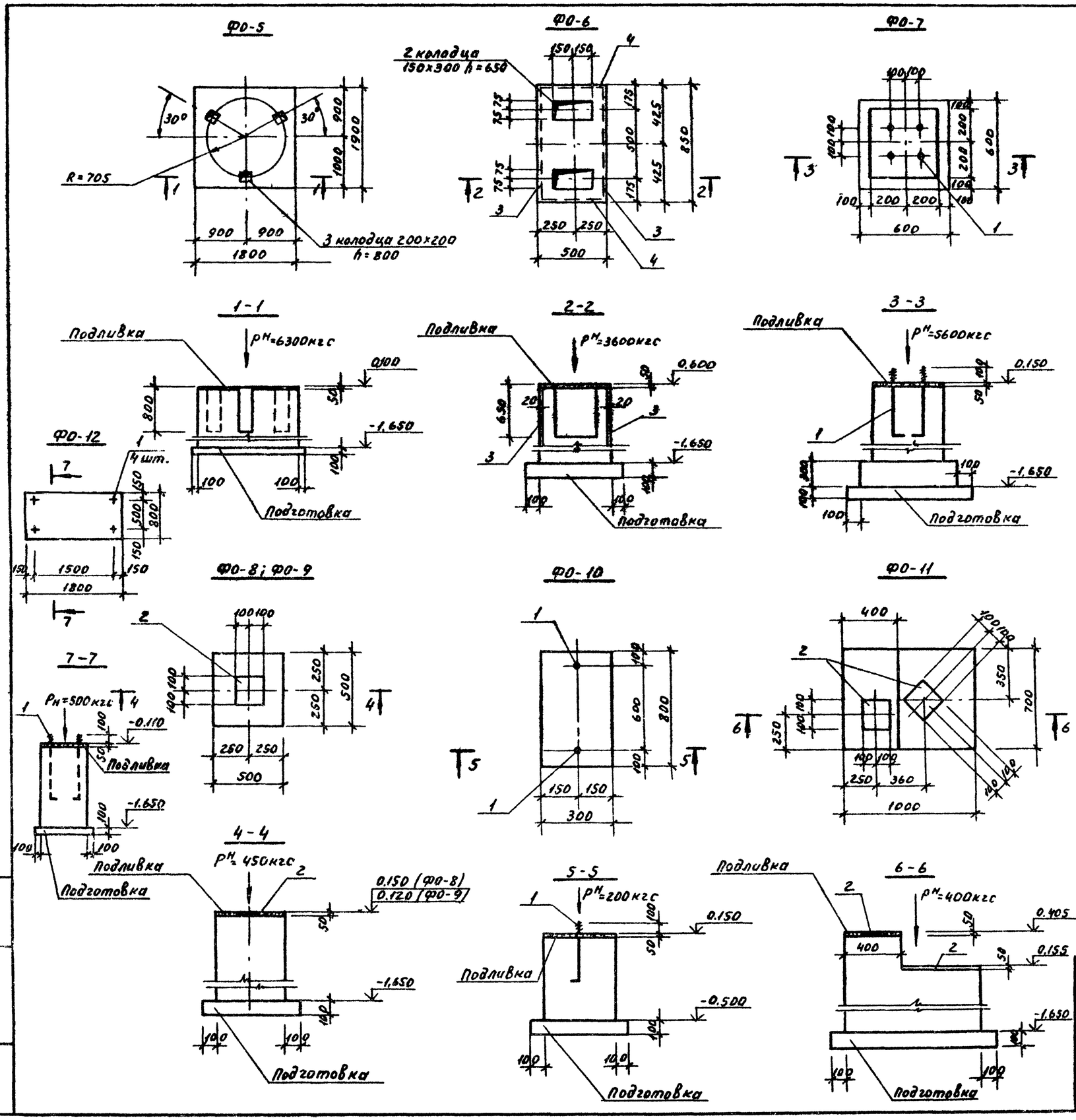

Спецификация элементов на один фундамент

Марка, поз.	Обозначение	Наименование	Кол. шт.	Масса ед. кг.	Примечание
		ФО-5			
		Материал			
		Бетон класса В15			5,6 м³
		ФО-6			
		Детали			
3	ГОСТ 23279-85	4С $\frac{3Вр1-100}{3Вр1-100}$ 105×75	2	1.0	
4		4С $\frac{3Вр1-100}{3Вр1-100}$ 105×45	2	0,6	
		Материал			
		Бетон класса В15			
		ФО-7			
		Детали			
1	ГОСТ 24379.1-80	Болт 1.1 М16×600 ВСт3пс6	4	1.3	
		Материал			
		Бетон класса В15			1,3 м³
		ФО-8; ФО-9			
		Изделия закладные			
2	Серия 1.400-15 В.1	МН117-1	1	2,4	
		Материал			
		Бетон класса В15			0,5 м³
		ФО-10			
		Детали			
1	ГОСТ 24379.1-80	Болт 1.1 М16×600 ВСт3пс6	2	1.3	
		Материал			
		Бетон класса В15			0,2 м³
		ФО-11			
		Изделия закладные			
2	Серия 1.400-15 В.1	МН117-1	2	2,4	
		Материал			
		Бетон класса В15			1,3 м³
		ФО-12			
		Детали			
1	ГОСТ 24379.1-80	Болт 1.1 М16×600 ВСт3пс6	4	1.3	
		Материал			
		Бетон класса В15			2,2 м³

1. Общие указания смотреть на листе 1.
2. Подливку выполнять из цементного раствора М100 δ=30мм во время монтажа оборудования.

24081-03

Привязан:

Инв. №

ГИП	Лубенский		
Нач.отд.	Ли		
Гл.инж.	Шейман		
Гл.конст.	Зайцев		
Нач.гр.	Цивлетко		
Инжен.	Горещенко		
Н.контр.	Курбанов		

904-1-83.89-КН

Станция воздушно-компрессионная с установкой осушки воздуха производительностью 11,2 тыс. м³/час

Стадия	Лист	Листов
Р	16	

Фундаменты под оборудование ФО-5÷ФО-13

Чирчикский филиал ГИАП

Формат А2

Инв. № подл. | Подп. и дата | Взам. инв. №

Альбом 3

Схема расположения элементов каркаса

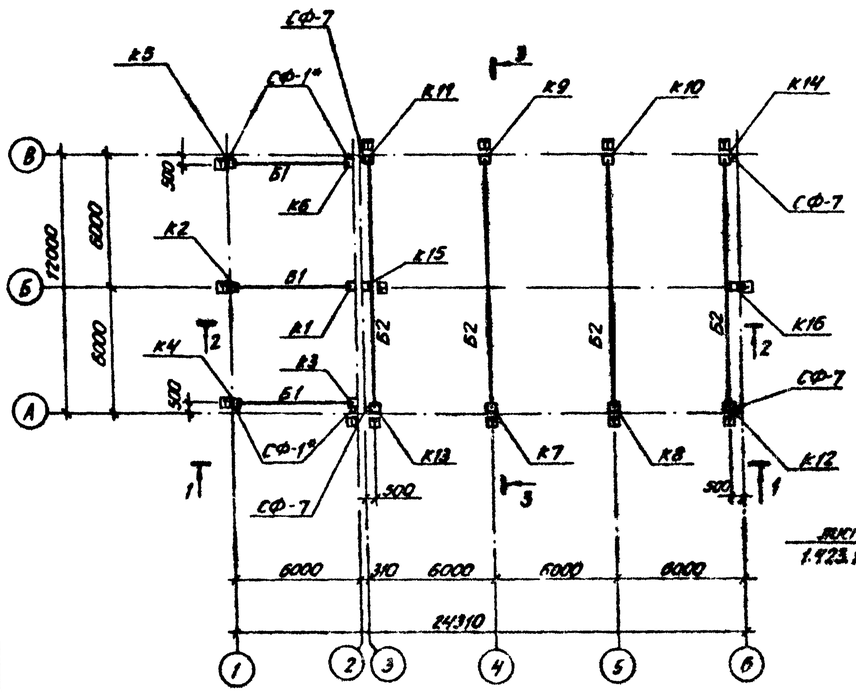

2-2

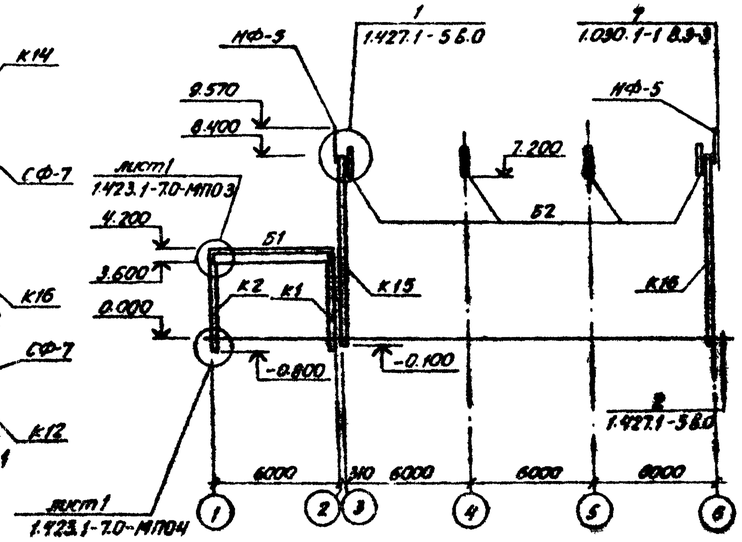

1-1

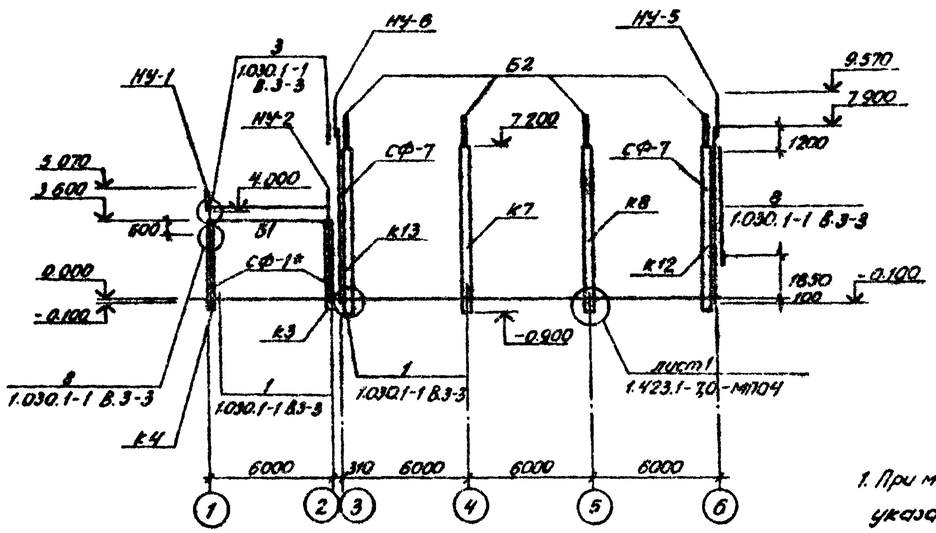

3-3

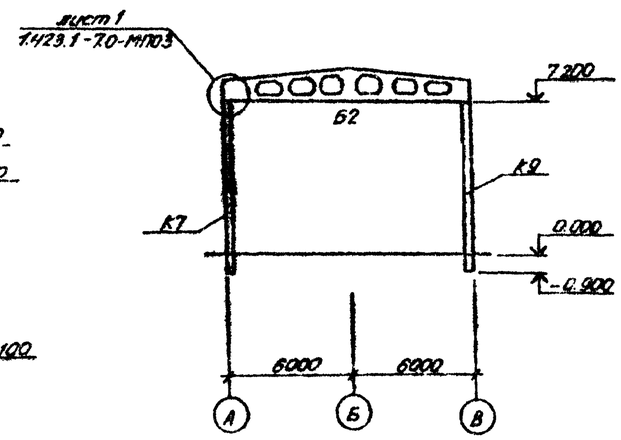

1. При монтаже конструкций руководствоваться указаниями серий 1.423.1-7 В.0, 1.427.1-5 В.0, 1.462.1-10/80 В.0, 1.482.1-10/80 В.1 и СНиП 3.03.01-87 „Несущие и ограждающие конструкции"
2. При монтаже колонн стороны со знаком + ориентировать в соответствии со схемой

Спецификация элементов каркаса

Марка поз.	Обозначение	Наименование	Кол.	Масса ед. кг	Примечание
		Колонны			
К1	альбом 4 КЖИ-1К56-1АIV М3-А1	1К56-1АIV М3-А1	1	1000	
К2	альбом 4 КЖИ-1К56-1АIV М3-А2	1К56-1АIV М3-А2	1	"	
К3	альбом 4 КЖИ-1К56-1АIV М3-А3	1К56-1АIV М3-А3	1	"	
К4	альбом 4 КЖИ-1К56-1АIV М3-А4	1К56-1АIV М3-А4	1	"	
К5	альбом 4 КЖИ-1К56-1АIV М3-А5	1К56-1АIV М3-А5	1	"	
К6	альбом 4 КЖИ-1К56-1АIV М3-А6	1К56-1АIV М3-А6	1	"	
К7	альбом 4 КЖИ-3К81-3АIV М3-1	3К81-3АIV М3-1	1	3200	
К8	альбом 4 КЖИ-3К81-3АIV М3-2	3К81-3АIV М3-2	1	"	
К9	альбом 4 КЖИ-3К81-3АIV М3-3	3К81-3АIV М3-3	1	"	
К10	альбом 4 КЖИ-3К81-3АIV М3-4	3К81-3АIV М3-4	1	"	
К11	альбом 4 КЖИ-3К81-3АIV М3-5	3К81-3АIV М3-5	1	"	
К12	альбом 4 КЖИ-3К81-3АIV М3-6	3К81-3АIV М3-6	1	"	
К13	альбом 4 КЖИ-3К81-3АIV М3-7	3К81-3АIV М3-7	1	"	
К14	альбом 4 КЖИ-3К81-3АIV М3-8	3К81-3АIV М3-8	1	"	
К15	альбом 4 КЖИ-КФ85-3АIII В-1	КФ85-3АIII В-1	1	1900	
К16	альбом 4 КЖИ-КФ85-3АIII В-2	КФ85-3АIII В-2	1	"	
		Балки			
Б1	альбом 4 КЖИ-1БСТ6-7АIV Т-1	1БСТ6-7АIV Т-1	3	1150	
Б2	альбом 4 КЖИ-1БДР12-6АIV Т-1	1БДР12-6АIV Т-1	4	4700	
		Стойки фахверка			
СФ-1*	Сер. 1.030.1-1 В.4-2	СФ-1*	4	285,7	Н=4100
СФ-7	"	СФ-7	4	417,9	
		Насадки			
НУ-1	Сер. 1.030.1-1 В.4-1	НУ-1	2	25,2	
НУ-2	"	НУ-2	2	"	
НУ-5	"	НУ-5	2	37,2	
НУ-6	"	НУ-6	2	"	
НФ-5	"	НФ-5	2	46,3	
		Монтажные вытяжки			
МН-1	альбом 4 КЖИ-МН-1	МН-1	2	27,0	
МН-2	альбом 4 КЖИ-МН-2	МН-2	2	11,2	
МН-3	альбом 4 КЖИ-МН-3	МН-3	2	4,4	
Т24	Сер. 1.030.1-1 В.4-1	Т24	16	4,0	
		Материалы			На заделку колонн
		Бетон кл. В25 гр.А			1,5 м³

Привязан.

Инв. №

24081-03

904-1-8389-КЖ

ГИП	Лубенский		
Нач.отд.	Ли		
Гл.инж.	Шейман		
Гл.констр.	Зайцев		
Нач.гр.	Дов.ятунов		
Инж II к.	Мичурина		
Н.контр.	Курбанов		

Станция воздушно-компрессорная с установкой осушки воздуха производительностью 11.2 тыс. м³/час

Стадия	Лист	Листов
Р	17	

Схема расположения элементов каркаса

Чурчкский филиал ГИАП

формат А-2

Альбом 3

Схема расположения элементов покрытия

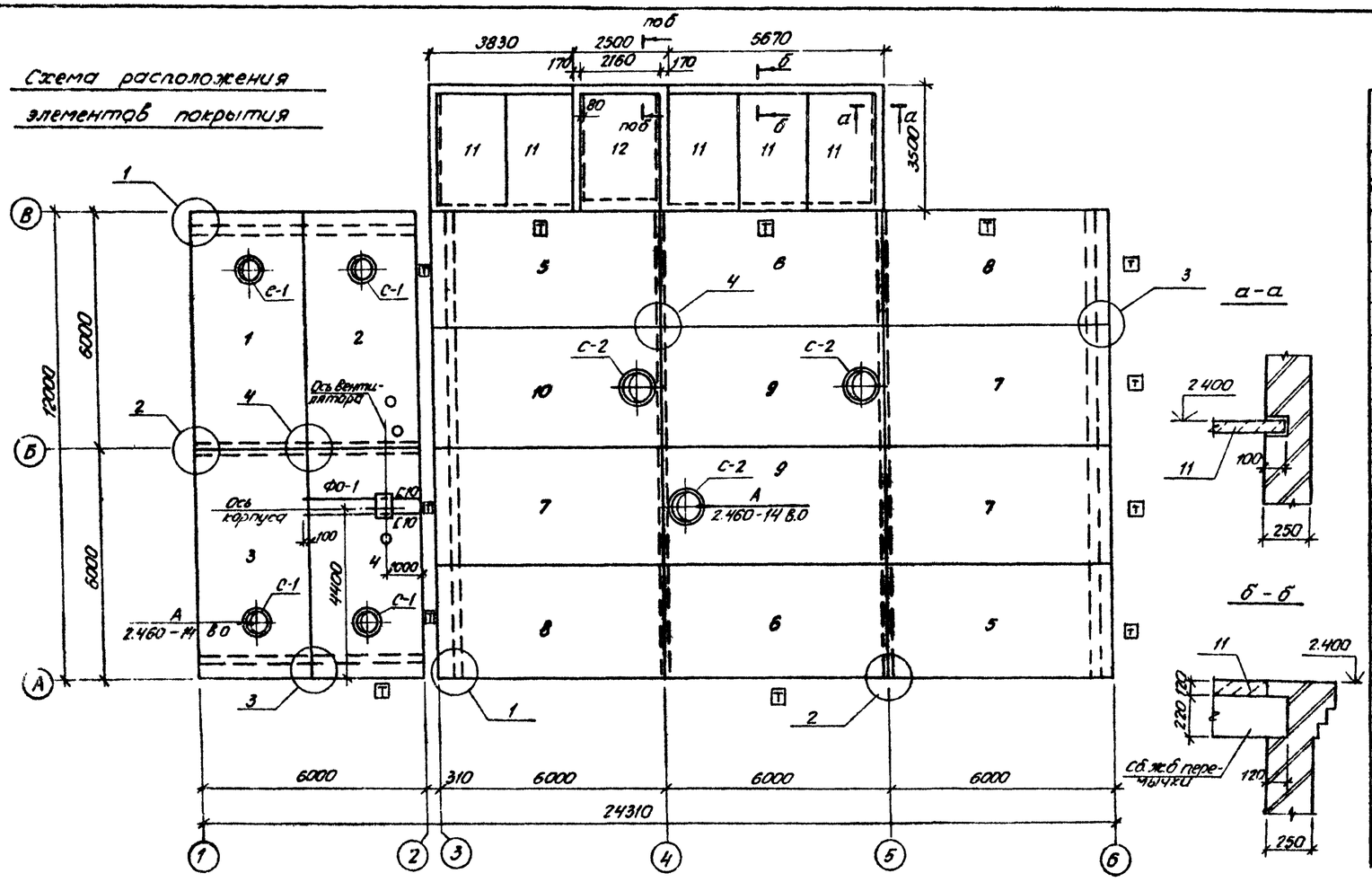

Спецификация элементов покрытия

Марка поз.	Обозначение	Наименование	Кол.	Масса ед. кг	Примечание
		Плиты покрытия			
1	Альбом 4 КЖИ-1ПВ4-5АIVТ-200Я-500М-1	1ПВ4-5АIVТ-200Я-500М-1	1	4610	
2	Альбом 4 КЖИ-1ПВ4-6АIVТ-200Я-500М-1	1ПВ4-6АIVТ-200Я-500М-1	1	"	
3	Альбом 4 КЖИ-1ПВ4-5АIVТ-200Я-500М-2	1ПВ4-5АIVТ-200Я-500М-2	1	"	
4	Альбом 4 КЖИ-1ПВ4-6АIVТ-200Я-500М-2	1ПВ4-6АIVТ-200Я-500М-2	1	4610	
5	Альбом 4 КЖИ-1ПГ-3АIVТ-200Я-500М-1	1ПГ-3АIVТ-200Я-500М-1	2	4310	
6	Альбом 4 КЖИ-1ПГ-3АIVТ-200Я-500М-2	1ПГ-3АIVТ-200Я-500М-2	2	"	
7	Альбом 4 КЖИ-1ПГ-3АIVТ-200Я-500М-3	1ПГ-3АIVТ-200Я-500М-3	3	"	
8	Альбом 4 КЖИ-1ПГ-3АIVТ-200Я-500М-4	1ПГ-3АIVТ-200Я-500М-4	2	"	
9	Сер. 1.465.1-10/82 В.1	1ПВ7-3АIVТ-200Я-500М	2	4510	
10	Альбом 4 КЖИ-1ПВ7-3АIVТ-200Я-500М-1	1ПВ7-3АIVТ-200Я-500М-1	1	"	
11	Сер. 3.006.1-2.87 Вып 2	П15-8а	5	1650	
12	"	П18-8а	1	2420	
		Фундаменты под оборудование			
ФО-1	Данный лист	ФО-1	1		0,2 м³
		Стаканы			
С-1	Сер. 1.494-24 В.1	СБ4А-1	4	150	
С-2	"	СБ7Б-2	3	320	
		Монтажные детали			
МС-1	Сер. 2.450-14 В.0	МС1	32	0,43	
ММ48	Сер. 1.400-7	ММ48	6	1,1	
ММ51		ММ51	2	1,4	

Спецификация элементов на фундамент

Марка поз.	Обозначение	Наименование	Кол.	Масса ед. кг	Примечание
		ФО-1			
Пробка	Данный лист	ГОСТ 8486-86 Пробка 50×50×50	6		общ. 0,01 м³
С10	Данный лист	С10 ГОСТ 8240-72, Р=3100	2	26,6	
		Материал			
		Бетон класса В15			0,2 м³

ФО-1

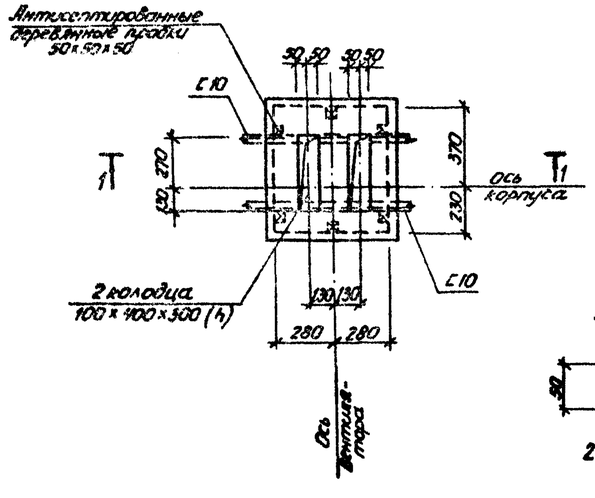

1 - 1

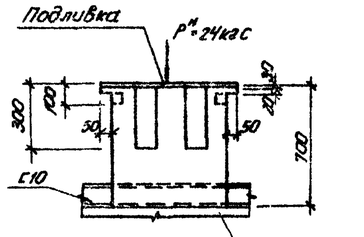

Пробка

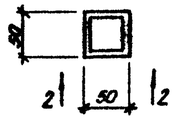

2 - 2

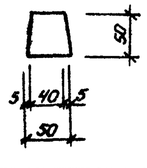

1. Плиты покрытия приварить к закладным деталям не менее, чем по трем углам. Сварку производить электродами типа Э42А ГОСТ 9467-75 $h_ш$ = 6мм.
2. Узлы крепления плит разработаны в серии 2.460-2 В2
3. При монтаже плит стороны, обозначенные знаком т, ориентировать как показано на схеме
4. Подливку производить во время монтажа оборудования цементно-песчаным раствором М100 В=30
5. После монтажа плит швы заделать раствором М200
6. В местах укладки балок из С10 и устройства ФО-1 утеплитель в комплексных плитах удалить с последующим восстановлением

24081-03

Привязан

Инв №

ГИП	Лубенский		
Нач.отд.	Ли		
Гл.инж.	Шейман		
Гл.конст.	Зойцев		3/19
Нач.гр.	Лобеткова		19
Технолог	Горобова		
Н.контр.	Курбанов		

904-1-83.89-КЖ

Станция воздушно-компрессионная с установкой осушки воздуха производительностью 11,2 тыс. м³/час

Стадия	Лист	Листов
Р	18	

Схема расположения элементов покрытия

Чирчикский филиал ГИАП

Формат А2

Инв.№ подл. | Подпись и дата | Взам.инв.№

Альбом 3

Схема расположения стеновых панелей по оси А

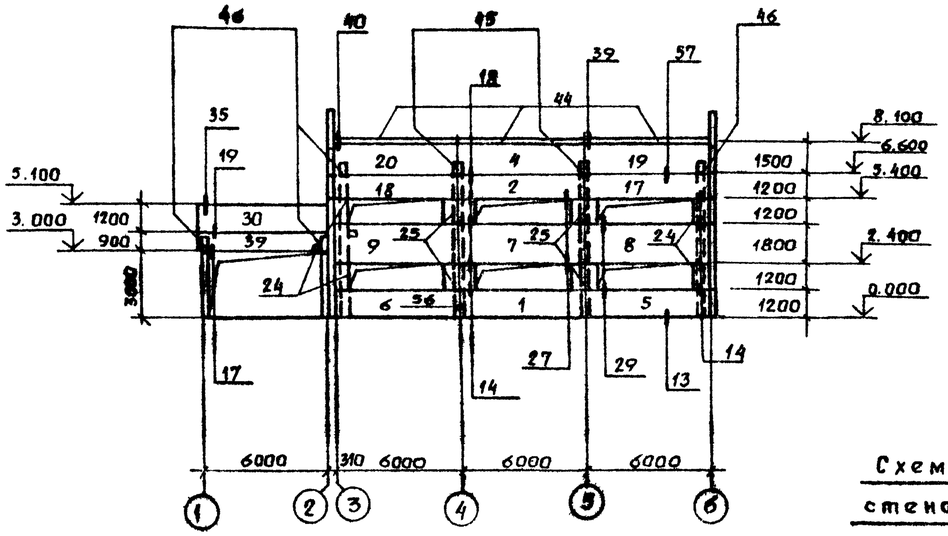

Схема расположения стеновых панелей по оси Б

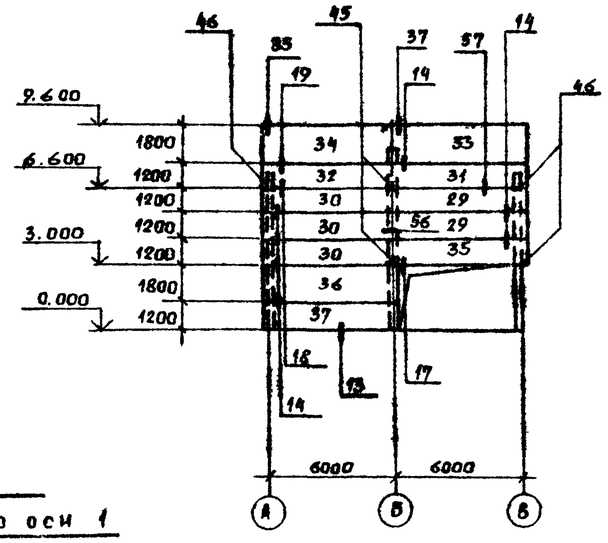

Схема расположения стеновых панелей по оси 1

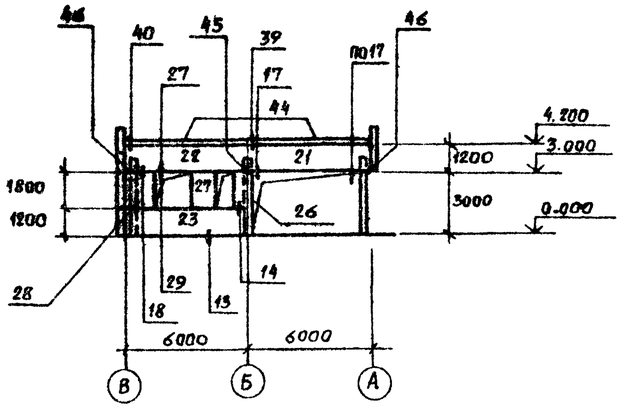

Схема расположения стеновых панелей по оси 3

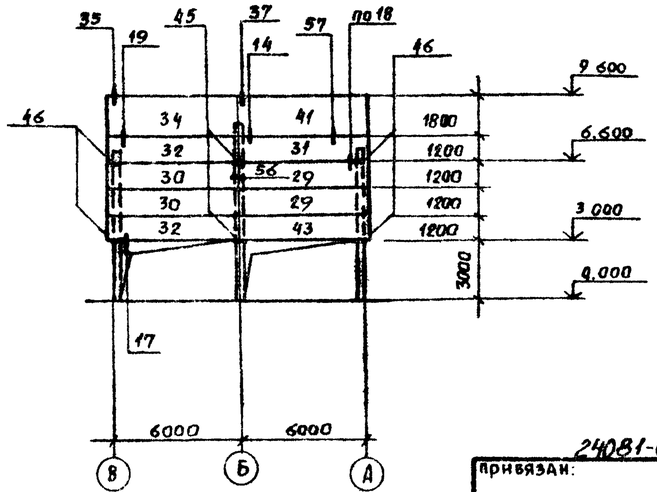

Схема расположения стеновых панелей по оси В

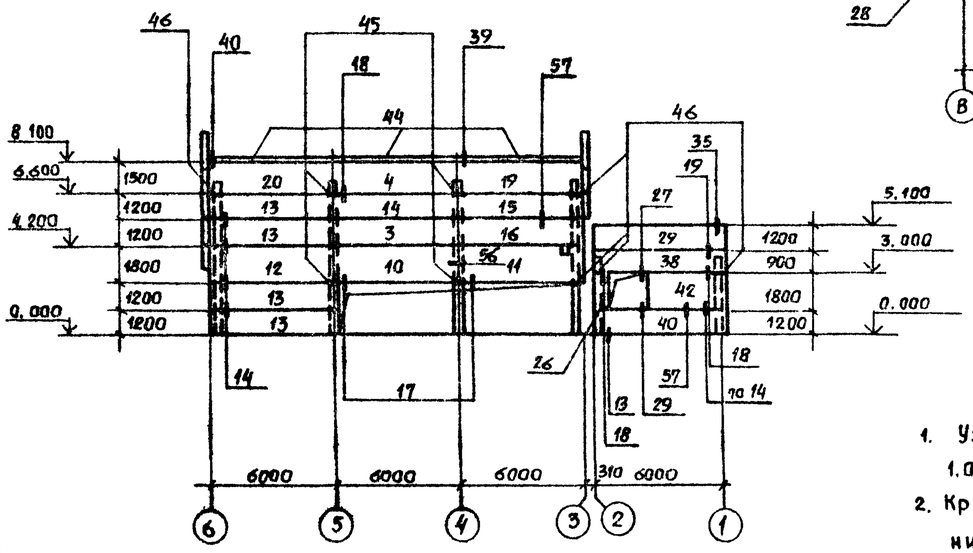

1. Узлы крепления разработаны в серии 1.030.1-1 в.3-3.
2. Крепление карнизной панели к подкарнизной выполнить до монтажа панелей по узлам А, Б серии 1.030.1-1 в. 0-3.

24081-03

привязан:

Инв. №

ГИП	Лубенский		904-1-83.89-КЖ
Нач.отд	Ли		
Гл.инж.	Шейман		станция воздушно-компрессионная с установкой осушки воздуха производительностью 11.2 тыс. м³/час.
Гл.конст.	Зайцев		Стадия: Р; Лист: 19; Листов:
Нач.гр.	Ахметкулов		Схемы расположения стеновых панелей.
Инж.I к	Акчурина		Чирчикский филиал ГИАП
Н.контр.	Курбанов		

Формат А2

Инв. №подл. | Подпись и дата | Взам. инв. №

Альбом 3

Спецификация элементов к схемам расположения стеновых панелей.

Марка поз.	Обозначение	Наименование	Кол.	Масса ед. кг	Примеч.
		Стеновые панели			
1	Сер. 1.030 1-1 В.1-1	ПС 60. 12. 2.5 - 3л - 36	1	2710	
2	"	ПС 60. 12. 2.5 - 3л - 37	1	"	
3	"	ПС 60. 12. 2.5 - 3л - 31	1	"	
4	"	ПС 60. 15. 2.5 - 2л - 35	2	3390	
5	альбом 4 КЖИ-ПС 60.12.2.5-2л-36А	ПС 60. 1. 2.5 - 2л - 36А	1	2710	
6	альбом 4 КЖИ-ПС 60.12.2.5-3л-36Б	ПС 60. 12.2.5 - 3л - 36Б	1	2710	
7	альбом 4 КЖИ-ПС 60. 18.2.5-2л-38А	ПС 60. 18. 2.5 - 2л - 38А	1	4070	
8	альбом 4 КЖИ-ПС 60. 18.2.5-2л-38Б	ПС 60. 18. 2.5 - 2л - 38Б	1	4070	
9	альбом 4 КЖИ-ПС 60.18.2.5-2л-38В	ПС 60. 18. 2.5-2л - 38В	1	"	
10	альбом 4 КЖИ-ПС 60.18.2.5-2л-32А	ПС 60. 18. 2.5-2л - 32А	1	"	
11	альбом 4 КЖИ-ПС 60. 18.2.5-2л-32Б	ПС 60 18 2 5-2л - 32Б	1	"	
12	альбом 4 КЖИ-ПС 60.18.2.5-2л-32В	ПС 60 18 2 5-2л - 32В	1	"	
13	альбом 4 КЖИ-ПС 60. 12.2.5-3л-31А	ПС 60 12 2 5-3л - 31А	4	2710	
14	альбом 4 КЖИ-ПС 60.12.2.5-3л-31Б	ПС 60 12 2 5-3л - 31Б	1	2710	
15	альбом 4 КЖИ-ПС 60.12.2.5-3л-31В	ПС 60 12 2 5-3л - 31В	1	"	
16	альбом 4 КЖИ-ПС 60. 12.2.5-3л-31Г	ПС 60 12 2 5-3л - 31Г	1	"	
17	альбом 4 КЖИ-ПС 60. 12.2.5-3л-37А	ПС 60 12 2 5-3л - 37А		"	
18	альбом 4 КЖИ-ПС 60.12.2.5-3л-37Б	ПС 60 12 2 5-3л - 37Б	1	"	
19	альбом 4 КЖИ-ПС 60.15.2.5-2л-35А	ПС 60 15 2 5-2л - 35А	2	3390	
20	альбом 4 КЖИ-ПС 60. 15.2.5-2л-35Б	ПС 60. 15. 2.5 - 2л - 35 Б	2	"	
21	альбом 4 КЖИ-ПС 60. 12.2.5-3л-35А	ПС 60. 12.2.5 - 3л - 35 А	1	2710	
22	альбом 4 КЖИ-ПС 60. 12.2.5-3л-35Б	ПС 60. 12.2.5-3л - 35Б	1	"	
23	альбом 4 КЖИ-ПС 60.12.2.5-3л-41А	ПС 60. 12.2.5 - 3л - 41А	1	"	
24	Сер. 1.030.1-1В.1-1	2ПС 6.12.2.5 - л - 60	4	260	
25	"	2ПС 12.12.2.5-л- 59	4	530	
26	"	2ПС 6.18. 2.5-л-60	2	390	
27	"	2ПС 15.18.2.5- л-58	1	1010	
28	альбом 4 КЖИ-2ПС 12 18 2.5-л-59А	2ПС 12.18.2.5-л-59А	1	790	
29	Сер 1 030 1-1 В 1-1	ПС 63. 12.2.5-3л-1.31	5	2840	
30	"	ПС 63 .12.2.5-3л-2.31	6	"	
31	"	ПС 63 .12.2.5-3л-1.33	2	"	
32	"	ПС 63 . 12.2.5-3л-2.33	3	"	
33	"	ПС 63 .18.2.5-2л-1.31	1	4280	
34	"	ПС 63 . 18.2.5-2л-2.31	2	"	
35	альбом 4 КЖИ-ПС 63 .12.2.5-3л-1.33А	ПС. 63 . 12.2.5-3л-1.33А	1	2840	
36	альбом 4 КЖИ-ПС 63 .18.2.5-2л-2.31А	ПС 63 . 18.2.5-2л - 2.31А	1	4280	
37	альбом 4 КЖИ-ПС 63 12.2.5-3л-2.31А	ПС63 . 12.2.5-3л-2.31А	1	2840	
38	альбом 4 КЖИ-ПС 63.9 2.5-2л-1.33А	ПС63 . 9.2.5-2л - 1.33А	1	2120	
39	альбом 4 КЖИ-ПС 63.9. 2.5-2л-2.33А	ПС 63.9.2.5-2л - 2.33А	1	"	
40	альбом 4 КЖИ-ПС 63. 12.25-3л-1.31А	ПС 63. 12. 2.5- 3л - 1.31А	1	2840	
41	альбом 4 КЖИ-ПС 63. 18.2.5-2л-1.31А	ПС 63 . 18. 2.5-2л - 1.31А	1	4280	

см. окончание

Окончание

42	альбом 4 КЖИ - ПС 60 18.2.5-2л-32А	ПС 60. 18.2.5-2л-32А	1	2110	
43	альбом 4 КЖИ-ПС 63.12.2.5-3л-1.33Б	ПС 63. 12. 2.5 - 3л - 1.33Б	1	2840	
44	Сер. 1.030.1-18.2-1	ПК 60. 7 - л	8	1300	
		Монтажные детали			
45	Сер. 1.030.1-1 В.4-1	РК 3	11	13.3	
46	"	ТК 3	18	17.6	
Т3	" В.4-1	Т 3	76	0.4	
Т8	"	Т 8	12	0.5	
Т9	"	Т 9	6	0.4	
Т10	"	Т 10	10	1.3	
Т17	"	Т 17	62	0.3	
S6	Данный лист	-8×80×250 ГОСТ 19903-74	8	0.7	
S8	"	-8×80×140 —"—	36	0.7	
А1	Сер. 1.030.1-1 В.0-3	А 1	16	0.7	
А2	"	А 2	16	1.2	
А3	"	А-3	24	0.4	

1. Стеновые панели выполнить из керамзитобетона $\gamma \leq 1200$ кг/м³.
2. Стеновые панели в заводских условиях окрасить поливинилацетатными красками ПВАЦ общей толщиной до 2 мм.

24081-03

Привязан

Инв. №

904-1-83.89-КЖ

Г.И.П.	Лубенский		
Нач.отд.	Ли		
Гл.инж.	Шейман		
Гл.конст.	Зайцев		
Нач.гр.	Давлеткулов		
Инж.I к.	Акчурин		
Н.контр.	Курбанов		

Станция воздушно-компрессорная с установкой осушки воздуха производительностью 11.2 тыс. м³/час

Спецификация элементов к схемам расположения стеновых панелей.

Стадия	Лист	Листов
Р.	20	

Чирчикский филиал ГИАП

Формат А2

Инв.№ подл. | Подпись и дата | Взам.инв.№

Альбом 3

Ведомость рабочих чертежей основного комплекта.

Лист	Наименование	Примечан.
1	Общие данные	
2	Техническая спецификация стали на проект (начало)	
3	Техническая спецификация стали на проект (окончание)	
4	Техническая спецификация металла на типовые конструкции.	
5	Ведомость металлоконструкций по видам профилей	
6	Схема расположения металлоконструкций	
7	Площадка ПМ-1	
8	Площадка ПМ-2	
9	Кронштейны площадки ПМ-2. Рама Р-1	
10	Схема расположения стоек и прогонов	
11	Стойки С-1 ÷ С-6	
12	Разрезы по прогонам	
13	Схема расположения кронштейнов	
14	Узлы 1÷8	
15	Схема расположения подвесного пути МР	
16	Схема расположения металлических щитов перекрытия каналов	
17	Схемы расположения стальных оконных переплетов и ворот	
18	Схемы расположения пожарных лестниц ЛП-1; ЛП-2; ЛП-3	

Ведомость ссылочных документов

Обозначение	Наименование	Примечан.
1.426.2-3 выпуск 2	Стальные подкрановые балки Пути подвесного транспорта пролетом 3; 4 и 6 м	
1.450.3-3 выпуск 0	Стальные лестницы, площадки, стремянки и ограждения. Материалы для проектирования.	
1.450.3-3 Выпуск 1	Стальные лестницы, площадки, стремянки и ограждения. Конструкции из холодногнутых профилей.	
1.435.9-17 Выпуск 0	Ворота распашные. Материалы для проектирования.	
1.435.9-17 Выпуск 1	Ворота распашные. Ворота из трубчатого профиля. Рабочие чертежи.	
1.436.3-21 Выпуск 1	Окна с переплетами из гнутосварных стальных профилей и механизмы открывания. Окна с одинарными переплетами. Рабочие чертежи.	
1.436.3-21 Выпуск 3	Окна с переплетами из гнутосварных стальных профилей и механизмы открывания. Механизмы открывания. Рабочие чертежи.	

Общие указания

1. Исходные данные.

1.1. Рабочие чертежи металлических конструкций на стадии КМ разработаны на основании заданий смежных отделов и являются исходным материалом для разработки деталировочных чертежей конструкций на стадии КМД.

1.2. Расчет и конструирование металлических конструкций производились в соответствии со СНиП II-23-81 „Стальные конструкции", СНиП 2.01.07-85 „Нагрузки и воздействия" с учетом следующих данных.
- нормативная ветровая нагрузка на высоте до 10м. 23 кгс/м² 1 район
- нормативное значение снеговой нагрузки на горизонтальную проекцию 100 кгс/м² 3 район
- температура наиболее холодной пятидневки -30С
- наличия подвесного подъемно-транспортного оборудования.

1.3. Для индивидуальных конструкций в проекте применены профили проката и марки сталей соответствующие сокращенному сортаменту металлопроката, утвержденному постановлением Госстроя СССР от 21.11.86г. N28.

1.4. Коэффициент надежности по назначению -0.95.

2. Материал конструкций.

2.1 Марки стали и группы конструкций приняты по СНиП II-23-81 таблица 50 и сокращенного сортамента металлоконструкции указанного в п.1.3.

3. Соединение элементов.

3.1. Все заводские и монтажные соединения сварные и на болтах классов „В" и „С" по ГОСТ 15589-70 и ГОСТ 7796-70.

3.2. Сварочные материалы для соединения сварных конструкции и их расчетное сопротивление следует принимать по табл. 55 СНиП II-23-81; минимальные размеры катетов угловых швов - по табл. 38; расчетные сопротивления металла швов - по табл. 56.

3.3. При разработке чертежей на стадии КМД длины и толщины сварных швов должны определятся на основании усилий, указанных на чертежах проекта в „ведомостях элементов". Во всех случаях толщины швов должны быть не менее наименьшей толщины свариваемых элементов, конструктивных требований СНиП II-23-81.

4. Изготовление, транспортирование и монтаж.

4.1. Изготовление, транспортирование и монтаж конструкций должны производится в соответствии с требованиями главы СНиП 3.03.01-87 „Несущие и ограждающие конструкции". СНиП III-4-80 „Техника безопасности в строительстве".

4.2. Разделку кромок и величину зазора в свариваемых элементах следует принимать по ГОСТ 5264-80; ГОСТ 14533-75; ГОСТ 11534-75.

5. Антикоррозионная защита.

5.1 Антикоррозионная защита принята в соответствии со СНиП 2.03.11-85 „Защита строительных конструкций от коррозии."

5.2 Металлические конструкции после изготовления очистить от загрязнений и ржавчины. Степень очистки поверхности от окислов не ниже 3 ГОСТ 9.402-80.
Металлические конструкции кроме ездовых поверхностей подвесных путей огрунтовать 2 слоями грунта ГФ-021/19 ГОСТ 23343-78 с последующей окраской 2 слоями эмали ПФ 115 ГОСТ 6465-78. Качество лакокрасочного покрытия должно соответствовать классу 5 ГОСТ 9.032-74. Покраску выполнить на заводе-изготовителе.
Поверхности поврежденных участков металлических конструкций, соединительные элементы и сварные швы, после выполнения сварочных работ очистить от шлаковых образований и подвергнуть дополнительной антикоррозионной защите.

6. Условные обозначения.

6.1 Условные обозначения в проекте приняты по ГОСТ 2.105-79, 2.306-68; 2.312-72; 2.315-68; 2.109-73.

Типовой проект соответствует действующим нормам и правилам и обеспечивает безопасную эксплуатацию при соблюдении норм и правил.

Главный инженер проекта Лубенский Б.А.

Инв. № подл. | Подп. и дата | Взам. инв. №

24081-03

Привязан

Инв. №

904-1-83.89-КМ

ГИП	Лубенский		
Нач.отд.	Лу		
Гл.инж.	Шейман		
Гл.конс.	Зайцев		
Нач.гр.	Найденкова		
Инж.I кат.	Мальцев		
Н.контр.	Кирбанов		

Станция воздушно-компрессорная с установкой осушки воздуха, производительностью 4,2 тыс. м³/час

Стадия	Лист	Листов
Р	1	18

Общие данные.

Чирчикский филиал ГИАП

Формат А2

Альбом 3

Техническая спецификация стали на проект

Вид профиля и ГОСТ	Марка металла ГОСТ и ТУ	Обозначение и размер профиля	N по порядку	Код: Марки металла	Код: Профиля	Код: Размера профиля	Количество шт	Длина мм	Масса металла по элементам конструкции т: Стойки площадок (526391)	Балки и щиты рабочих площадок (526391)	Прогоны (526171)	Монтажные и поддерживающие конструкции (526236)	Щиты покрытия каналов (526211)	Констр. поддержки технологических трубопроводов (526395)	Пожарная лестница (526242)	Общая масса	Масса потребности в металле по кварталам (заполняется изготовителем) т: I	II	III	IV	Заполняется ВЦ
Швеллеры стальные гнутые равнополочные ГОСТ 8281-80	Вст 3кп2 ГОСТ 380-71	ГнЕ 80х50х4	1	11240		73164						0.12		0.04		0.16					
		ГнЕ 120х60х4	2	11240		73210				0.14	0.42			0.12		0.68					
		ГнЕ 168х80х4	3	11240		73210				0.13						0.13					
		ГнЕ 180х80х5	4	11240		73270				0.13						0.13					
	Вст3пс4 ГОСТ 380-71	ГнЕ 200х80х5	5	12289		73270				0.38						0.38					
Итого профиля			6							0.78	0.42	0.12		0.16		1.48					
Профили стальные гнутые, замкнутые, сварные квадратные и прямоугольные ГОСТ 25577-83	Вст 3кп2 ГОСТ 380-71	ГнО100х100х4	7	11240	77119									0.30		0.30					
	Вст 3 сп2 ГОСТ 380-71	ГнО140х140х5	8	1443	77119				0.20							0.20					
Итого профиля			9						0.20					0.30		0.50					
Сталь горячекатаная Швеллеры ГОСТ 8240-72	Вст 3кп2 ГОСТ 380-71	[10	10	11240		26140								0.02		0.02					
Итого профиля			11											0.02		0.02					
Балки двутавровые и швеллеры стальные специальные ТУ 14-2-427-80	Вст3гпс5 ГОСТ 380-71*	I 36 М	12	12297		53929						2.09				2.09					
Итого профиля			13									2.09				2.09					
Сталь прокатная угловая равнополочная ГОСТ 8509-86	Вст 3кп2 ГОСТ 380-71	L 50х5	14	11240	21113									0.01		0.01					
		L 63х5	15	11240	21113					0.12	0.01	0.07		0.31	0.20	0.71					
	Вст 3 пс6 ГОСТ 380-71	L 75х6	16	12300	21113					0.08						0.08					
	Вст3псб-1 ТУ14-1-3023-80	L 100х7	17	12300	21113							0.01				0.01					
		L 160х10	18	12300	21113										0.03	0.03					
Итого профиля			19							0.20	0.01	0.08		0.32	0.23	0.84					
Сталь листовая горячекатаная ГОСТ 19903-74		-S=5	20	11240	71110								0.15			0.15					
	Вст3кп2 ГОСТ 380-71	-S=6	21	11240	71110					0.02		0.03		0.32	0.03	0.40					
		-S=8	22	11240	71110							0.06				0.06					
	Вст3псб-1 ТУ14-1-3023-80	-S=10	23	12300	71110				0.03							0.03					
		-S=16	24	12300	71110							0.16				0.18					
Итого профиля			25						0.03	0.02		0.27	0.15	0.32	0.03	0.82					

Окончание см. лист 3

24081-03

Привязан:

Инв. №

904-1-83.89-КМ

ГИП	Лубенский		
Нач. отд.	Ан		
Гл. инж.	Шейман		
Гл. конст.	Зайцев		
Нач. гр.	Даметкулов		
Инж. I к.	Малышев		
Н. контр.	Курбанов		

Станция воздушно-компрессионная с установкой осушки воздуха производительностью 11,2 тыс. м³/час

Стадия	Лист	Листов
Р	2	

Техническая спецификация стали на проект

Чирчикский филиал ГИАП

Формат А2

Инв. № подл. | Подпись и дата | Взам. инв. №

Альбом 3

Техническая спецификация стали на проект

Вид профиля и ГОСТ	Марка металла ГОСТ и ТУ	Обозначение и размер профиля	№ по порядку	Код марки металла	Код профиля	Код размера профиля	Количество шт	Длина мм	Масса металла по элементам конструкции т. Стойки плавш-доК (526391)	Балки и щиты рабочих площадок (526391)	Прогоны (526171)	Колонны поддерживающ конструкции (526235)	Щиты покрытия кабелей (526211)	Конструк. поддерж. технолог. трубопр. (526395)	Прочая лестница (526242)	Общая масса	Масса потребности в металле по кварталам (заполняется изготовителем) I	II	III	IV	Заполняется ВЦ
Листы стальные просечно-вытяжные ГОСТ 8706-78*	Вст3кп2 ГОСТ 380-71	ПВ 508		11240	11404					0.70						0.70					
Итого профиля										0.70						0.70					
Сталь горячекатаная круглая ГОСТ 2590-71*	Вст3кп2 ГОСТ 380-71	ф 18		11240	11118										0.09	0.09					
Итого профиля															0.09	0.09					
Сталь горячекатаная для армирования железобетонных конструкций ГОСТ 5781-82*	Вст3кп2 ГОСТ 380-71	ф 10 АI		11240									0.01			0.01					
Итого профиля													0.01			0.01					
Листы стальные с ромбическим и чечевичным рифлением ГОСТ 8568-77*	Вст3кп2 ГОСТ 380-71	-S=4		11240	71315								0.49			0.49					
		-S=5		11240	71315								0.87			0.87					
Итого профиля													1.36			1.36					
Всего масса металла									0.23	1.78	0.43	2.56	1.52	1.12	0.35	7.91					
В том числе по маркам	Вст3кп2									1.24	0.43	0.28	1.52	1.12	0.32	4.91					
	Вст3пс4									0.38						0.38					
	Вст3сп2								0.20							0.20					
	Вст3пс6-1								0.03			0.19			0.03	0.25					
	Вст3гпс5											2.09				2.09					
	Вст3пс6									0.08						0.08					
Масса поставки элементов по кварталам, т. (заполняется Заказчиком)		I																			
		II																			
		III																			
		IV																			

24081-03

Привязан

Инв. №

ГИП	Лубенский		904-1-83.89-КМ
Нач.отд.	Ли		
Гл.инж.	Шейман		Станция воздушно-компрессорная с установкой осушки воздуха производительностью 31,2 тыс. м³/час. Стадия Р, Лист 3, Листов
Гл.конст.	Зайцев		
Нач.гр.	Давлеткулов		Техническая спецификация стали на проект (окончание)
Инж.I к.	Малышев		Сирийский филиал ГИАП
Н.контр.	Курбанов		

Инв. № подл. | Подпись и дата | Взам. инв. №

Альбом 3

Вид профиля и ГОСТ	Марка металла ГОСТ и ТУ	Обозначение и размер профиля	№ по порядку	Код: Марки металла	Код: Профиля	Код: Размера профиля	Количество шт.	Длина мм	Масса металла по элементам конструкции, т: Лестницы (526242)	Ограждение лестниц (526244)	Ограждение площадок (526244)	Окна	Ворота		Общая масса	Масса потребности в металле по кварталам (заполняется изготовителем) (т): I	II	III	IV	Заполняется ВЦ
Швеллеры стальные гнутые равнополочные ГОСТ 8278-83	Вст3кп2 ГОСТ 380-71	Гнс 180×50×4	1	11240		73270			0.14						0.14					
Итого профиля			2						0.14						0.14					
Швеллеры стальные гнутые неравнополочные ГОСТ 8281-80	Вст3кп2 ГОСТ 380-71	Гнс 50×40×12×2.5	3	11240		74136				0.04	0.14				0.18					
Итого профиля			4							0.04	0.14				0.18					
Сталь прокатная угловая равнополочная ГОСТ 8509-86	Вст3кп2 ГОСТ 380-71	L 75×6	5	11240	21113				0.01						0.01					
		L 25×3	6	11240	21113					0.02	0.03				0.05					
		L 40×4	7	11240	21113				0.01						0.01					
Итого профиля			8						0.02	0.02	0.03				0.07					
Сталь листовая горячекатаная ГОСТ 19903-74*	Вст3кп2 ГОСТ 380-71	-S=4	9	11240	71110				0.01						0.01					
		-S=6	10	11240	71110				0.01						0.01					
Итого профиля			11						0.02						0.02					
Настил решетчатый сварной типа „Батайск" ТУ 36-2044-77	Вст3кп2 ГОСТ 380-71	СР-1	12	11240					0.07						0.07					
		СР-2	13	11240					0.03						0.03					
Итого профиля			14						0.10						0.10					
Сталь холодногнутая корытно-уголковая ЧМТУ 2-130-70	Вст3кп2 ГОСТ 380-71	90×30×25×3	15	11240							0.11				0.11					
Итого профиля			16								0.11				0.11					
Полоса стальная горячекатаная ГОСТ 103-76*	Вст3кп2 ГОСТ 380-71	-40×4	17	11240						0.02					0.02					
Итого профиля			18							0.02					0.02					
Окна по серии 1.436.3-21 в.1,3			19									0.78			0.78					
Ворота по серии 1.435.9-17 в.0,1			20										0.54		0.54					
Всего масса металла			21						0.28	0.08	0.28	0.78	0.54		1.96					
В том числе по маркам	Вст3кп2 ГОСТ 380-71		22						0.28	0.08	0.28	0.78	0.54		1.96					
Масса поставки элементов по кварталам (заполняется заказчиком)		I																		
		II																		
		III																		
		IV																		

24031-03

Привязан

Инв. №

904-1-83.89-КМ

ГИП	Лубенский		
Нач.отд	Ли		
Гл.инж.	Шейман		
Гл.конс	Зайцев		5/IX-89
Нач.гр.	Давлеткулов		
Инж.III к.	Малышев		
Н.контр.	Курбанов		

Станция воздушно-компрессионная с установкой осушки воздуха производительностью 11.2 тыс. м³/час

Техническая спецификация металла на типовые конструкции.

Стадия	Лист	Листов
Р.	4	

Чирчикский филиал ГИАП

Формат А2

Инв. № подл. | Подпись и дата | Взам. инв. №

Альбом 3

Ведомость металлоконструкций по видам профилей.

Наименование конструкций по номенклатуре прейскуранту	Позиция по прейскуранту	NN строк	Код конструкций	Масса конструкций: Всего стали повышенной и высокой прочности	По видам профилей: Балки и швеллеры	Широкополочные двутавры	Крупносортная сталь	Среднесортная сталь	Мелкосортная сталь	Листовая сталь > 4мм	Универсальная сталь	Листовая сталь < 4мм	Гнутые и гнутосварные профили	Трубы	Прочие	Всего	Количество штук	Серия типовых конструкций
Типовые конструкции		1																
Лестницы		2	526242				0.01	0.01		0.01		0.01	0.14		0.10	0.28		1.450.3-3 в1
Ограждение лестниц		3	526244						0.02				0.06			0.08		—"—
Ограждение площадок		4	526244						0.03				0.25			0.28		—"—
Окна		5										0.12	0.65		0.01	0.78		1.436.3-21 в1.3
Ворота		6										0.02	0.52			0.54		1.435.9-17 в0.1
Итого		7					0.01	0.01	0.05	0.01		0.15	1.62		0.11	1.96		
Масса наплавленного металла 1%		8											0.02			0.02		
На отходы 3.3%		9											0.07			0.07		
Итого с уточнением		10					0.01	0.01	0.05	0.01		0.15	1.71		0.11	2.05		
Нетиповые конструкции		11																
Стойки площадок		12	526391							0.03			0.20			0.23		
Балки и щиты рабочих площадок		13	526391				0.20			0.02			0.78		0.70	1.70		
Прогоны		14	526171				0.01						0.42			0.43		
Монорельс и поддержив. конструкции		15	526235		2.09		0.08			0.27			0.12			2.56		
Щиты покрытия каналов		16	526211						0.01	1.02		0.49				1.52		
Конструкции поддержив. технолог. трубопроводы		17	526395		0.02		0.32			0.32			0.46			1.12		
Пожарная лестница		18	526242				0.23		0.09	0.03						0.35		
Итого		19			2.11		0.84		0.10	1.69		0.49	1.98		0.70	7.91		
Масса наплавленного металла 1%		20			0.02		0.01			0.02			0.02		0.01	0.08		
На уточнение массы металла по чертежам КМД 7%		21			0.06		0.03			0.06			0.06		0.03	0.24		
На отходы 3.3%		22			0.07		0.03			0.06		0.02	0.07		0.04	0.29		
Итого с уточнением		23			2.26		0.91		0.10	1.83		0.51	2.13		0.78	8.52		
Всего на проект		24			2.26		0.92	0.01	0.15	1.84		0.66	3.84		0.89	10.57		

24081-03

Привязан

Инв. N

Взам. инв. N | Подпись и дата | Инв. N подл.

904-1-83.89-КМ

ГИП	Лубенский	
Нач.отд.	Ли	
Гл.инж.	Шейман	
Гл.конст.	Зайцев	
Нач.гр.	Довлеткулов	
Инж.I к.	Малышев	
Н.контр.	Курбанов	

Станция воздушно-компрессионная с установкой осушки воздуха производительностью 11.2 тыс. м³/час.

Стадия	Лист	Листов
Р	5	

Ведомость металлоконструкций по видам профилей

Чирчикский филиал ГИАП

Формат А2

Альбом 3

Схема расположения металлоконструкций

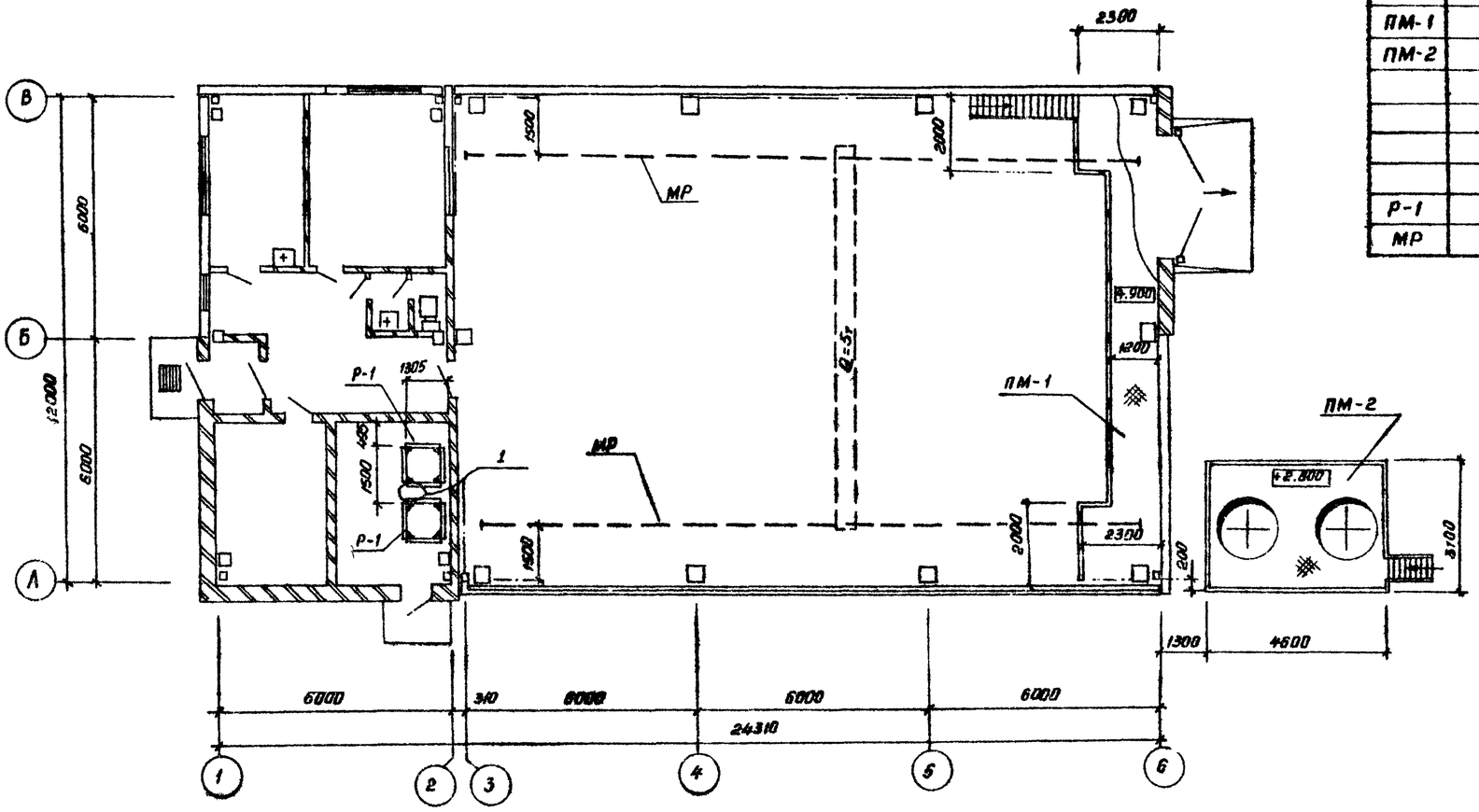

Спецификация элементов к схеме расположения металлоконструкций.

Марка поз.	Обозначение	Наименование	Кол.	Масса ед. кг	Прим.
		Металлические			
		площадки			
ПМ-1	лист 7	Площадка ПМ-1	1	1240	
ПМ-2	лист 8	Площадка ПМ-2	1	2350	
		Конструкции для крепления			
		технологического оборудов.			
Р-1	лист 9	Рама Р-1	2	90	
МР	лист 16	Подвесной путь МР			

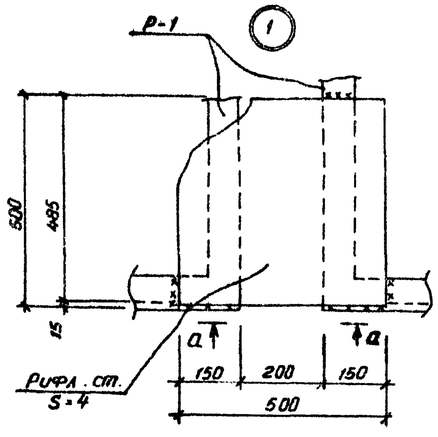

а - а

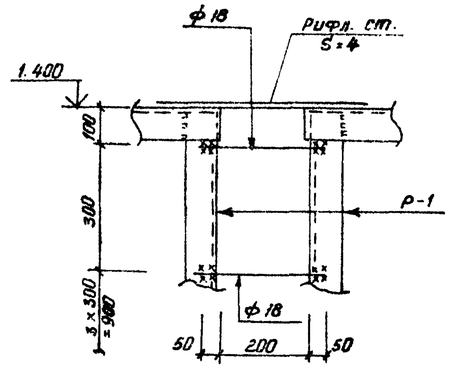

1. Указания о сварке и окраске металлоконструкций смотреть лист „Общие данные".

24081-03

Привязан:

Инв. №

ГИП.	Лубенский			904-1-83.89-КМ			
Нач.отд.	Ли						
Гл.инж.	Шейман						
Гл.конст.	Зайцев		5/12	Станция воздушно-компрессионная с установкой осушки воздуха производительностью 12 тыс. м³/час.	стадия	лист	листов
Нач.гр.	Довлетянов		30		Р	6	
Архит.	Стыкан			Схема расположения металлоконструкций.	Чирчикский филиал ГИАП		
Н.контр.	Курбанов						

Формат А-2

Инв. № подл. | Подпись и дата | Взам. инв. №

Альбом 3

Площадка ПМ-1

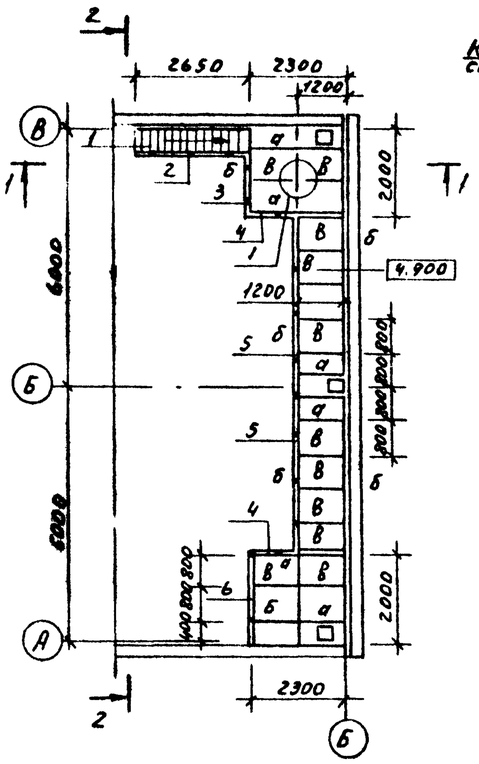

2-2

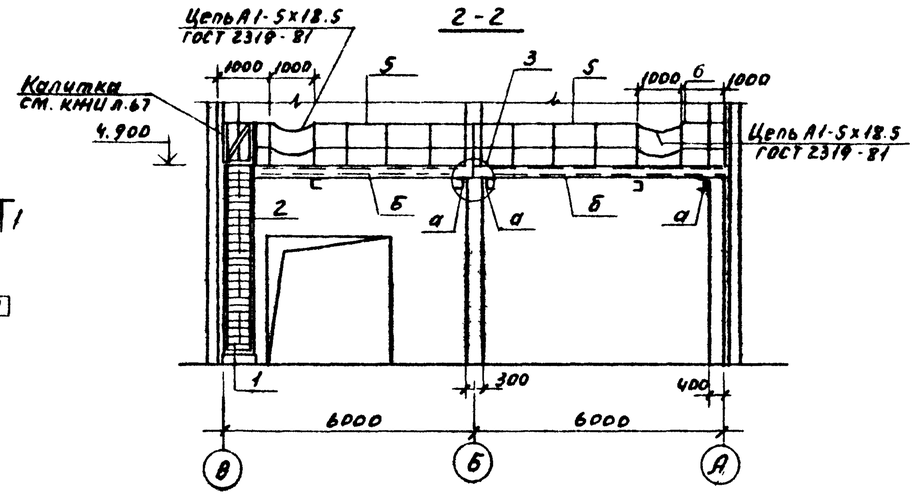

3-3

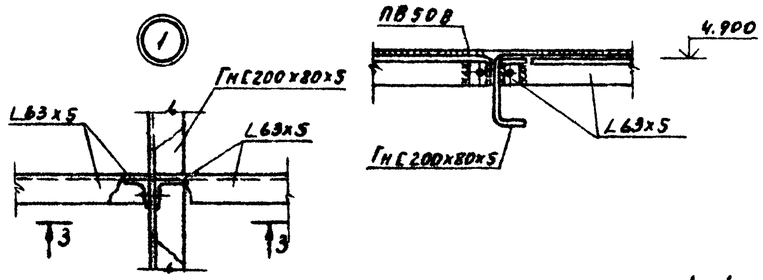

1-1

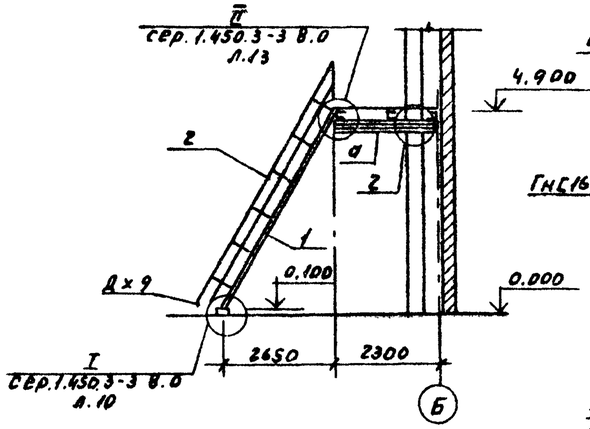

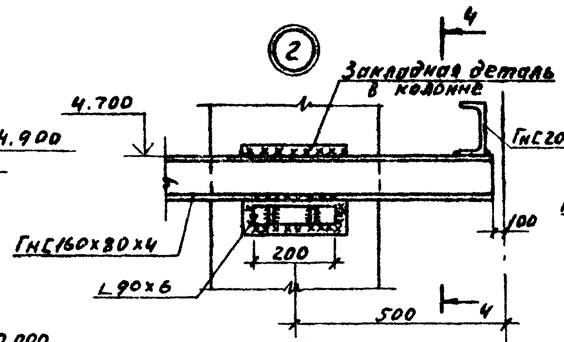

4-4

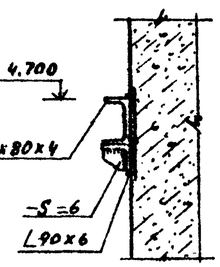

5-5

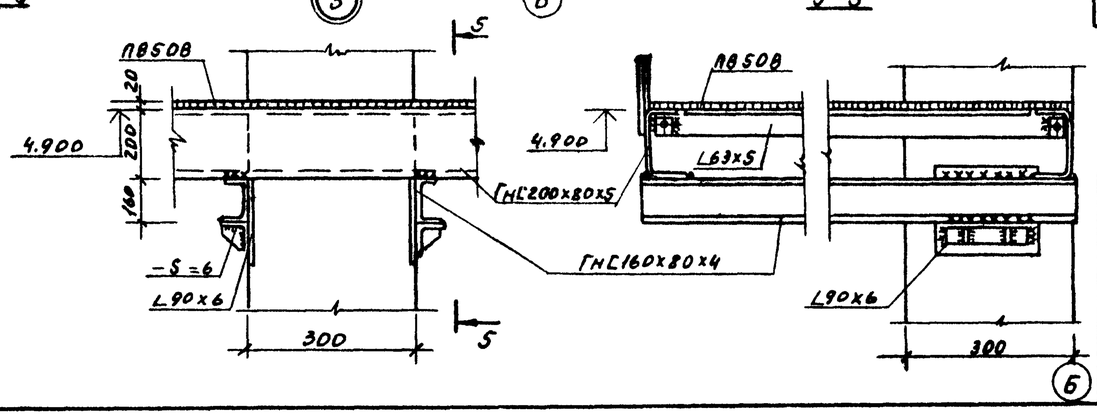

Спецификация типовых элементов на ПМ-1

Марка поз.	Обозначение	Наименование	Кол.	Масса ед. кг	Примечание
1	2	3	4	5	6
		Лестничный марш			
1	Сер. 1.450.3-3 В.1	МАХРБ 60-48.6	1	161.0	
		Ограждение лестницы			
2	Сер. 1.450.3-3 В.1	ОГПМАХ 60-10.48	1	23.9	
		Ограждение площадки			
3	Сер. 1.450.3-3 В.1	ОГПМХ 3Б-10.14	1	13.9	
4	— " —	ОГПМХ 3Б-10.12	2	12.5	
5	— " —	ОГПМХ 3Б-10.42	2	39.3	
6	— " —	ОГПМХ 3Б-10.21	1	20.8	
		Дополнительн. эл-ты			
Д х 9	Сер. 1.450.3-3 В.1	Д х 9	1	0.26	

Ведомость элементов

Марка поз.	Сечение: Эскиз	Поз.	Состав	Расчетные усилия: M тс м	N тс	Q тс		Марка металла	Примеч.
а	С		ГнС160х80х4	0.37		0.46	IV	Вст3кп2	
б	С		ГнС200х80х5	0.66		0.68	IV	Вст3кп2	
в	L		L63х5	0.04		0.13	IV	Вст3кп2	

Техническая спецификация стали на ПМ-1

Вид профиля ГОСТ, ТУ	Марка металла ГОСТ, ТУ	Обозначение и размер профиля	Масса металла по элементам конструкции: Балки площ.	Настил	Типов. эл-ты	Общая масса т.
Швеллеры стальные гнутые равнополочные ГОСТ 8278-83	Вст3кп2 ГОСТ 380-71	ГнС160х80х4	0.13			0.13
	Вст3пс4 ГОСТ 380-71	ГнС200х80х5	0.38			0.38
Сталь прокатная угловая равнополочная ГОСТ 8509-86	Вст3кп2 ГОСТ 380-71	L63х5	0.10			0.10
Сталь листовая горячекатаная ГОСТ 19903-74*	Вст3кп2 ГОСТ 380-71	-S=6	0.01			0.01
Листы стальные просечно-вытяжные ГОСТ 8706-78*	Вст3кп2 ГОСТ 380-71	ПВ50В		0.40		0.40
Итого			0.52	0.40		0.92
Типовые элементы по серии 1.450.3-3 В.1					0.33	0.33
Всего			0.52	0.40	0.33	1.25

24087-03

Привязан

Инв. №

ГИП	Лубенский		
Нач.отд.	Ли		
Гл.инж.	Шейман		
Гл.конс.	Зайцев		
Нач.гр.	Давлетгуров		
Инж.I к.	Мальшиев		
Н.контр.	Кирбанов		

904-1-83.89-КМ

Станция воздушно-компрессорная с установкой осушки воздуха производительностью 11.2 тыс. м³/час.

Стадия	Лист	Листов
Р	7	

Площадка ПМ-1

Чирчикский филиал ГИАП

Формат А2

Инв. № подл. | Подп. и дата | Взам. инв. №

Альбом 3

Площадка ПМ-2

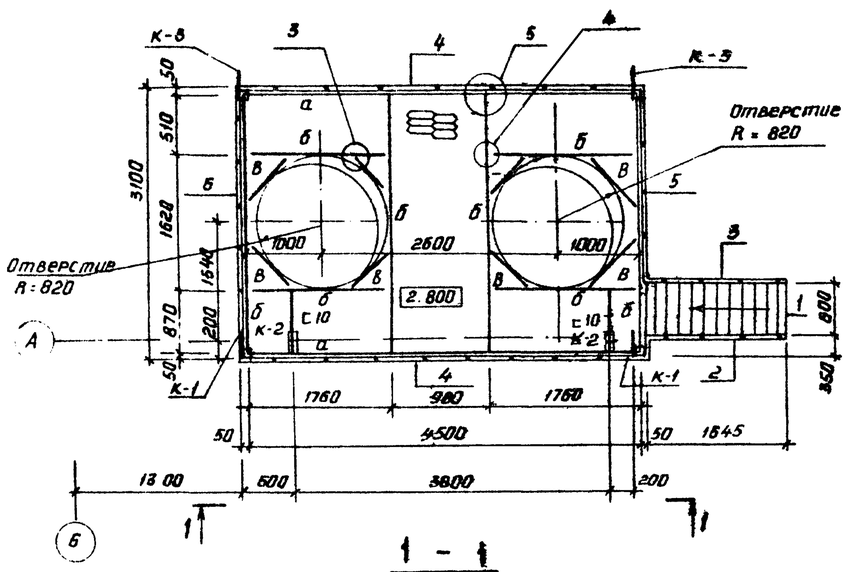

1 – 1

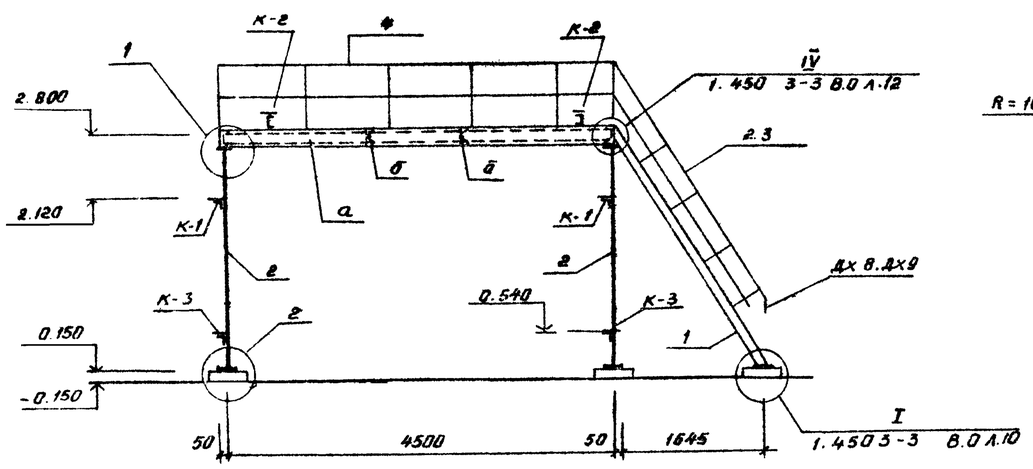

2 – 2

/ограждение и настил условно не показаны/

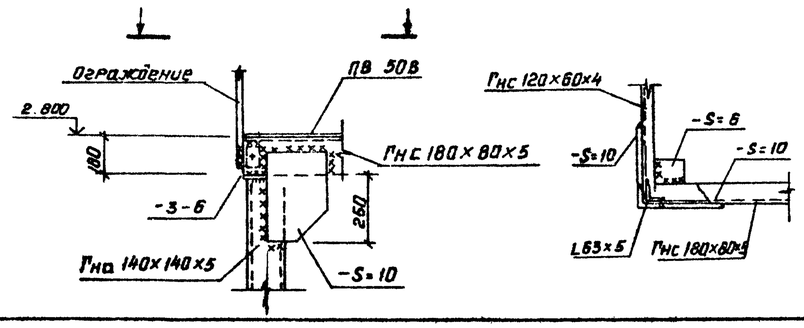

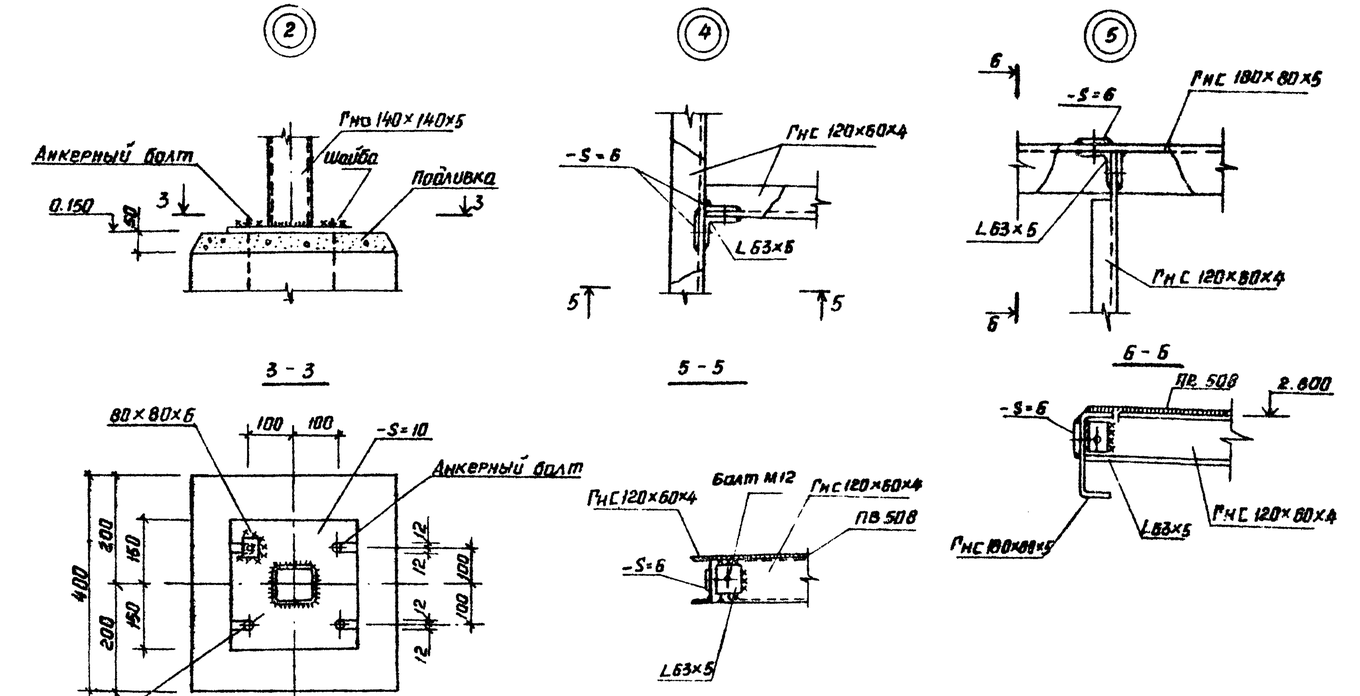

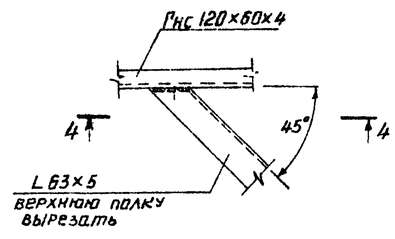

4 – 4

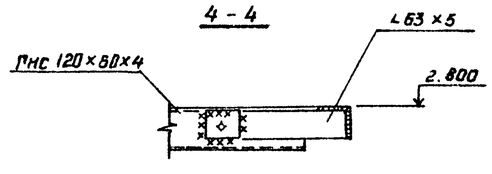

Ведомость элементов.

Марка поз.	Сечение: Эскиз	Поз.	Состав	Расчетные усилия: M тсм	N тс	Q тс		Марка металла	Примечан.
а	С		Гнс180×80×6	1.10		0.80	IV	Вст3пс6-1	
б	С		Гнс120×60×4	0.44		0.67	IV	Вст3кп2	
в	С		L 63×5	конструктивно			IV	Вст3кп2	
г	П		Гно140×140×5	конструктивно			III	Вст3кп2	

1. Указания по сварке, окраске и монтажу металлоконструкций см. лист 1
2. Нормативная нагрузка на площадку – 200 кг/м²
3. Спецификацию типовых элементов, техническую спецификацию стали, кронштейны К-1 ÷ К-3 см. лист 9

24081-03

Привязан

Инв №

Г.И.П.	Лубенский		904-1-83.89-КМ	
Нач.отд.	Ли			
Гл.инж.	Шедман			
Гл.конст.	Зайцев		Станция воздушно-компрессионная с установкой осушки воздуха производительностью 11.2 тыс. м³/час	Стадия: Р; Лист: 8; Листов:
Нач.гр.	Давлетхиров			
Архитект.	Стыкон			
Инж.III к.	Малышев		Площадка ПМ-2	Чирчикский филиал ГИАП
Н.контр.	Курбанов			

Формат А-2

Инв. № подл. | Подпись и дата | Взам. инв №

Альбом 3

Рама Р-1 (2шт)

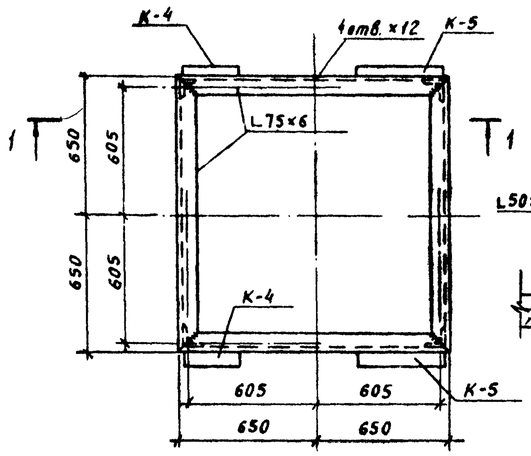

1—1

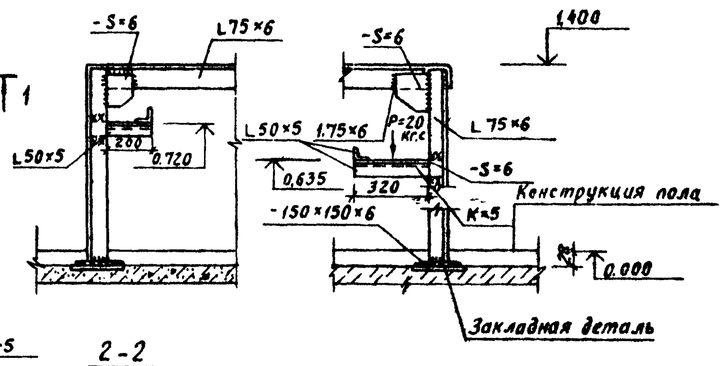

2—2

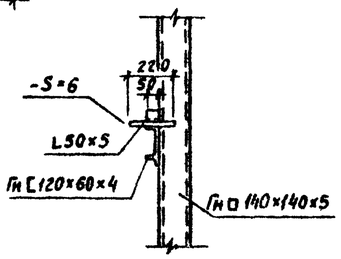

Кронштейн К-1

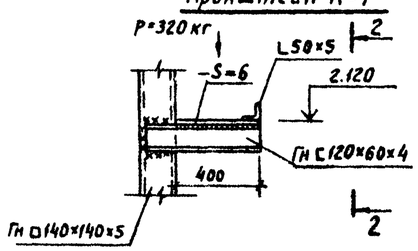

Кронштейн К-3 /2шт/

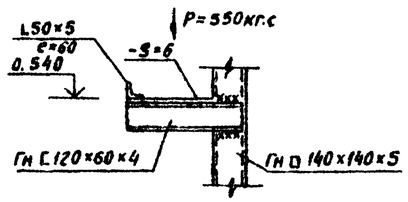

Кронштейн К-2

/ограждение и настил условно не показаны/

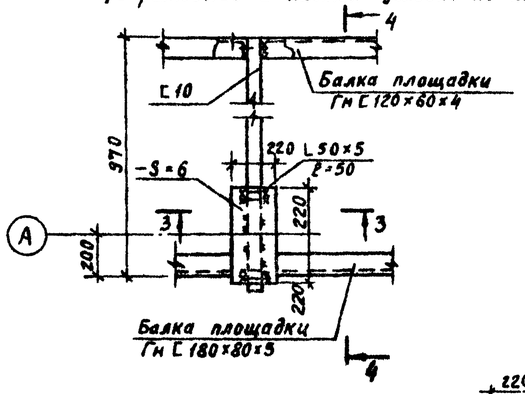

3—3

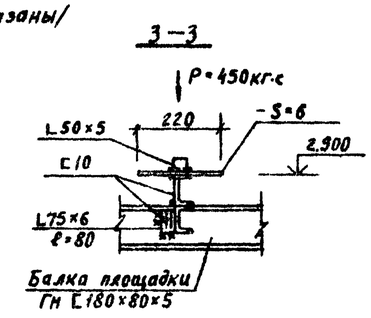

4—4

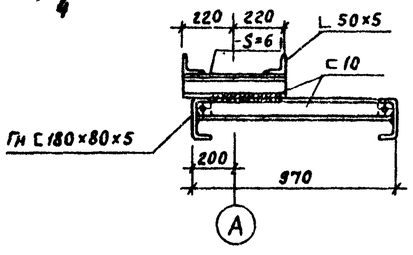

Спецификация типовых элементов на ПМ-2

Марка поз.	Обозначение	Наименование	Кол.	Масса ед.кг	Примечание
		Лестничный марш			
1	Сер. 1.450.3-3 в.1	МЛХРБ 60-30.6	1	99.9	Укорочен на 350мм
		Ограждение лестниц			
2	Сер. 1.450.3-3 в.1	ОГЛМЛХ 60-10.30	1	14.4	
3	—"—	ОГПМЛХ 60-10.30	1	14.4	
		Ограждение площадок			
4	Сер. 1.450.3-3 в.1	ОГПМХЭБ -10.48	2	45.3	
5	—"—	ОГПМХЭБ -10.21	1	20.8	
6	—"—	ОГПМХЭБ -10.30	1	29.0	
		Дополнит. элементы			
Д×8	Сер. 1.450.3-3 в.1	Д×8	1	0.26	
Д×9	—"—	Д×9	1	0.26	

Техническая спецификация стали на ПМ-2 и раму Р-1

Вид профиля ГОСТ, ТУ	Марка металла ГОСТ, ТУ	Обознач. и размер профиля	Масса металла по элементам конструкций: Балки площ.	Стойки площ.	Кронштейны	Рама	Типов. эл-ты	Общая масса т
Швеллеры стальные гнутые равнополочные ГОСТ 8278-83	ВСт3кп2 ГОСТ 380-71	Гн С120×60×4	0.14		0.02			0.16
		Гн С180×80×5	0.13					0.13
Профили стальные гнутые, замкнутые, сварные, квадратные и прямоугольные ГОСТ 25577-83	ВСт3сп2 ГОСТ 380-71	Гн □140×140×5		0.20				0.20
Сталь горячекатаная швеллеры ГОСТ 8240-72*	ВСт3кп2 ГОСТ 380-71	С10			0.02			0.02
Сталь прокатная угловая равнополочная ГОСТ 8509-86	ВСт3кп2 ГОСТ 380-71	L50×5			0.01			0.01
		L63×5	0.02					0.02
	ВСт3пс6 ГОСТ 380-71	L75×6				0.08		0.08
Сталь листовая горячекатаная ГОСТ 19903-74*	ВСт3кп2 ГОСТ 380-71	-S=6			0.03	0.01		0.04
	ВСт3пс6-1 ТУ14-1-3023-80	-S=10		0.03				0.03
Листы стальные просечно-вытяжные ГОСТ 8706-78*	ВСт3кп2 ГОСТ 380-71	ПВ 50В	0.30					0.30
		Итого	0.59	0.23	0.08	0.09		0.99
Типовые элементы по сер. 1.450.3-3 вып. 1							0.27	0.27
		Всего:	0.59	0.23	0.08	0.09	0.27	1.26

1. Данный лист см. совместно с листом 8.
2. Рама Р-1 замаркирована на листе 6.
3. Расчетная нагрузка на раму Р-1 – 1700кг.
4. Указания по сварке окраске и монтажу металлоконструкций см. лист 1.

24081-03

Привязан

Инв. N

Взам. инв. N | Подпись и дата | Инв. N подл.

ГИП	Лубенский		904-1-83.89-КМ
Нач. отд.	Ли		
Гл. инж.	Шейман		
Гл. конст.	Зайцев		Станция воздушно-компрессионная с установкой осушки воздуха производительностью 11.2 тыс. м³/час
Нач. гр.	Давлетшин		Стадия: Р; Лист: 9; Листов:
Инж. I к.	Малышев		
Н. контр.	Курбанов		Кронштейны площадки ПМ-2. Рама Р-1
			Чирчикский филиал ГИАП

Формат А2

Альбом 3

Схема расположения стоек и прогонов.

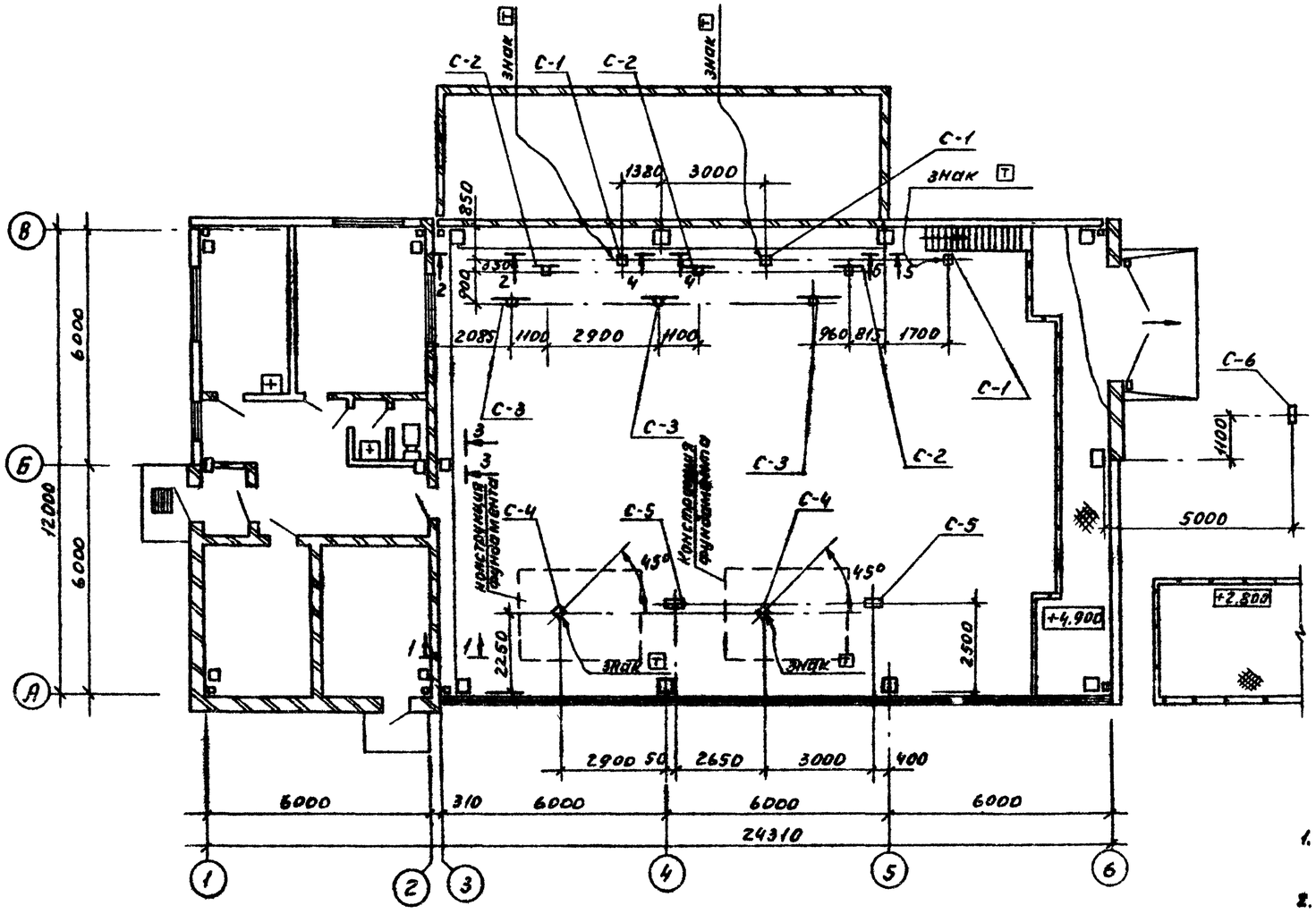

Спецификация стоек

Марка поз.	Обозначение	Наименование	Кол.	Масса ед. кг	Прим.
С-1	Лист 12	Стойка С-1	3	33.2	
С-2	— " —	Стойка С-2	3	37.9	
С-3	— " —	Стойка С-3	3	44.5	
С-4	— " —	Стойка С-4	2	22.1	
С-5	— " —	Стойка С-5	2	8.0	
С-6	— " —	Стойка С-6	1	33.7	

Техническая спецификация стали на лист, т.

Вид профиля ГОСТ, ТУ	Марка металла ГОСТ, ТУ	Обозначение и размер профиля	Масса металла по элементам, т			Общая масса, т
			Стойки	Прогоны		
Сталь листовая горячекатаная ГОСТ 19903-74*	Вст3кп2 ГОСТ380-71*	-5=6	0.14			0.14
Сталь прокатная угловая, равнополочная ГОСТ 8509-86	L63x5 ГОСТ380-71*	L63x5	0.05	0.01		0.08
Профили стальные сварные, замкнутые, гнутые квадратные и прямоугольные ГОСТ 25577-83	Вст3кп2 ГОСТ380-71*	Гн□100x100x4	0.3			0.3
Швеллеры стальные, гнутые, равнополочные ГОСТ 8278-83	Вст3кп2 ГОСТ380-71*	ГнС120x60x4		0.42		0.42
		Итого:	0.49	0.44		0.93

1. Указания о монтаже, окраске, сварке металлоконструкций смотреть на листе 1.
2. Разрезы и виды разработаны на листе 12.
3. Расчетная нагрузка на прогоны равномерно распределенная q^p=20кг/пм, кратковременная сосредоточенная P^p=80кг.
4. Стойки С-1, С-4 ориентировать в плане согласно знака ориентации ⊡.

24081-03

Привязан:

Инв. №

ГИП	Лубенский		904-1-83.89-КМ	
Нач. отд.	Ли			
Гл. инж.	Шейман		Станция воздушно-компрессионная с установкой осушки воздуха производительностью 11.2 тыс. м³/час	Стадия: Р; Лист: 10; Листов:
Гл. конс.	Зайцев			
Нач. гр.	Павлеткина			
Архитект.	Стыкан		Схема расположения стоек и прогонов	Чирчикский филиал ГИАП
Н. контр.	Нурбаков			

Формат А2

Инв. № подл. | Подп. и дата | Взам. инв. №

Альбом 3

Стойки С-1; С-4

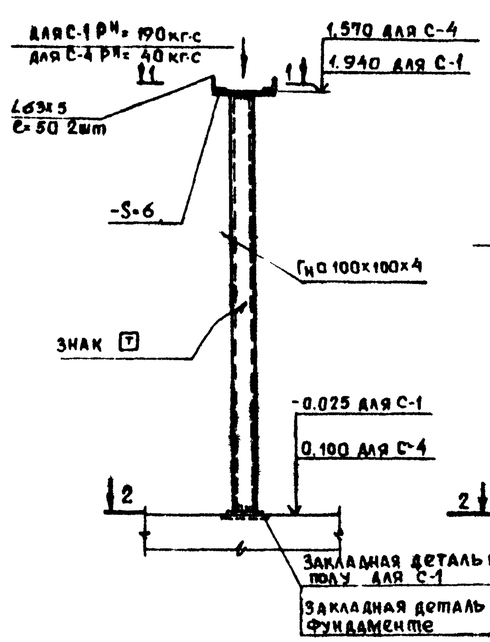

Стойка С-2

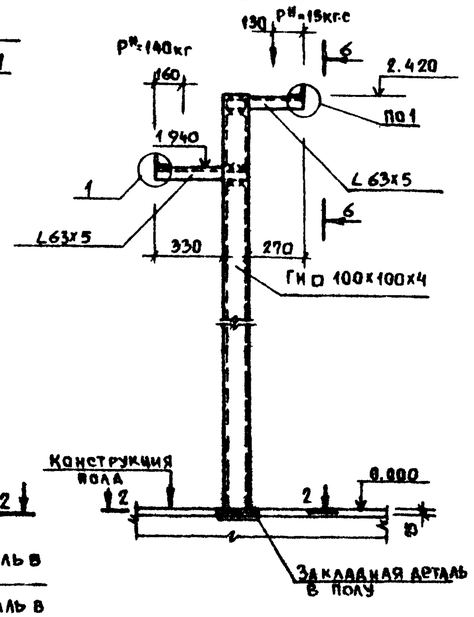

Стойка С-3

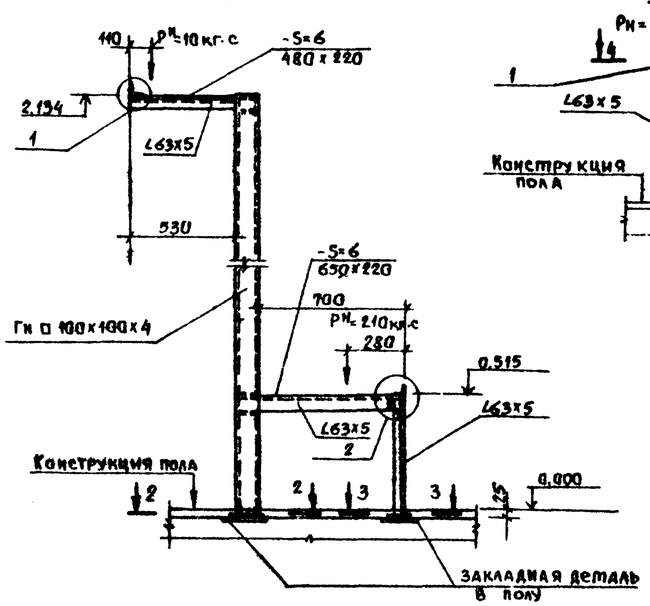

Стойка С-5

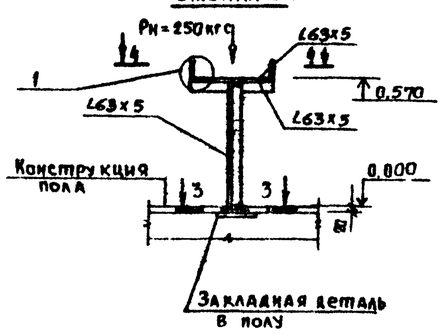

Стойка С-6

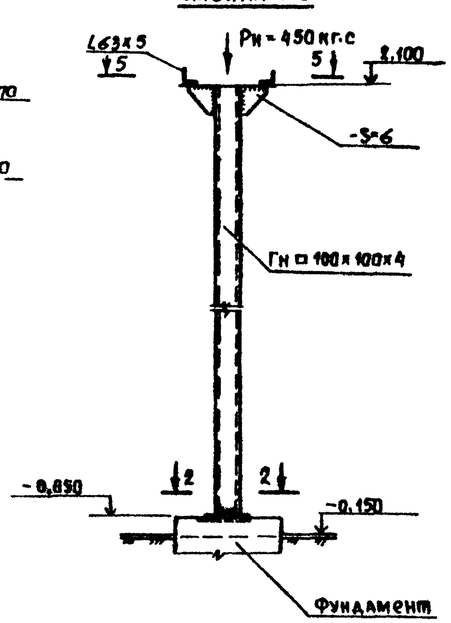

1 - 1

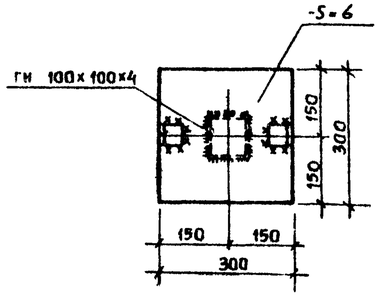

3 - 3

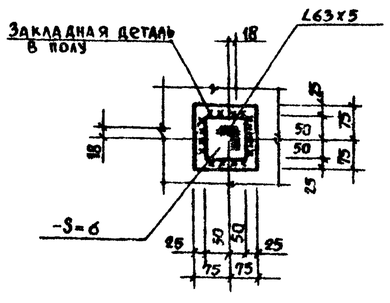

5 - 5

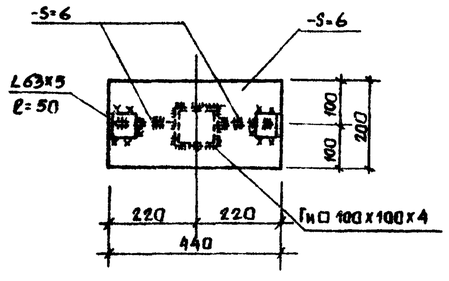

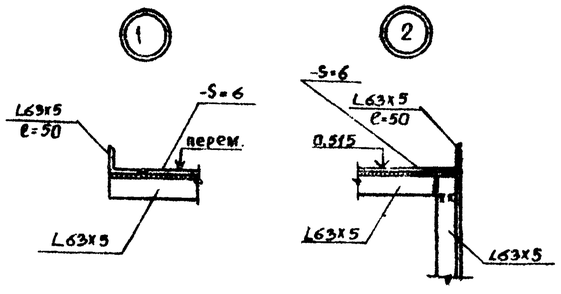

1. Знак Т нанести несмываемой краской.

2 - 2

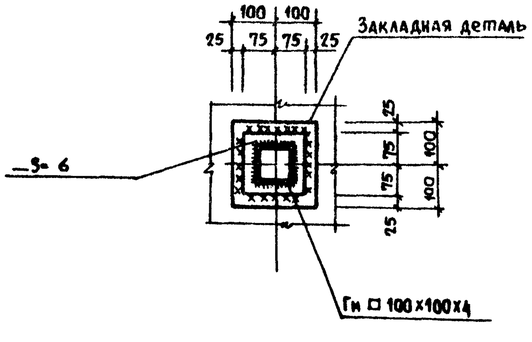

4 - 4

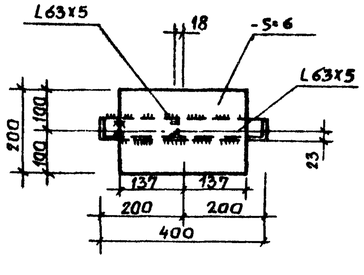

6 - 6

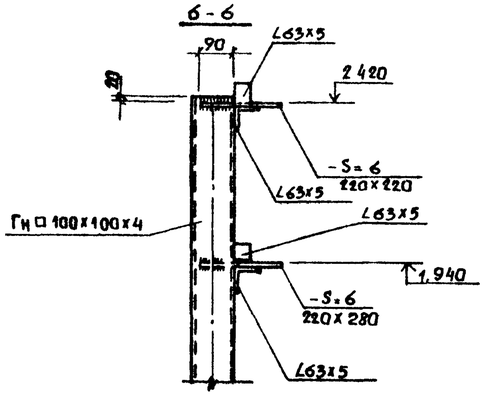

24081-03

Привязан

Инв. №

ГИП	Аубекский		
Нач. отд.	Ли		
Гл. инж.	Шейман		
Гл. конс.	Зайцев		
Нач. гр.	Дазлеткула		
Архит.	Стыкон		
Н. контр.	Курбанов		

904 -1- 83.89 - КМ

Станция воздушно-компрессионная с установкой осушки воздуха производительностью 11.2 тыс. м³/час.

Стадия	Лист	Листов
Р	11	

Стойки С-1 ÷ С-6

Чирчикский филиал ГИАП

Формат А-2

Инв. № подл. | Подпись и дата | Взам. инв. №

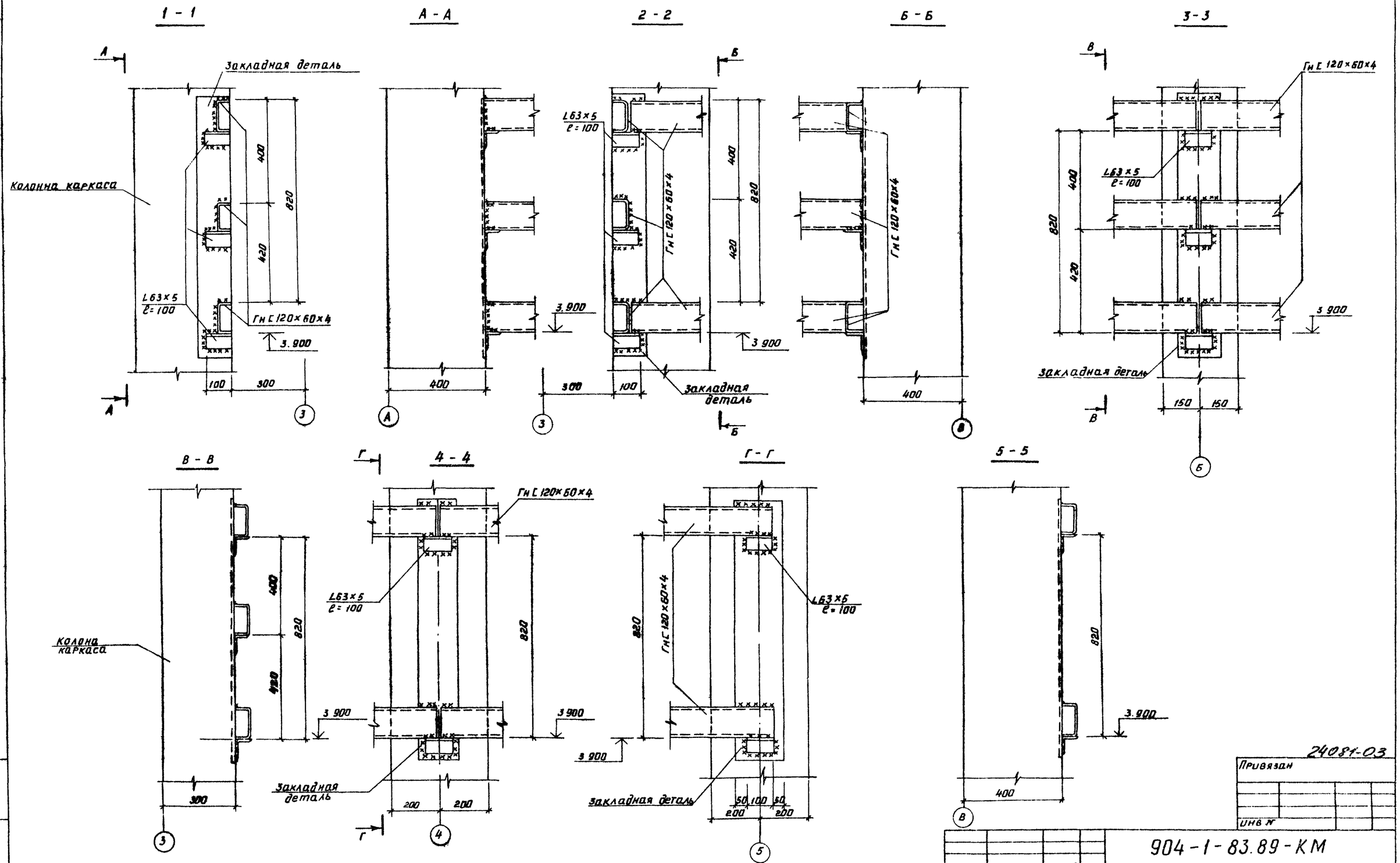

				904-1-83.89-КМ			
ГИП	Лубенский						
Нач.отд.	Ли						
Гл.инж.	Шриман			Станция воздушно-компрессионная с установкой осушки воздуха производительностью 11.2 тыс. м3/час	Стадия	Лист	Листов
Гл.конс.	Зайцев		5/IX 89		Р.	12	
Нач.гр.	Давлеткиров						
Инж.II к	Малышев			Разрезы по прогонам.	Чирчикский филиал ГИАП		
Н.контр.	Курбанов						

Привязан

Инв №

24081-03

Формат А2

Инв № подл. | Подпись и дата | Взам. инв. №

А16-50М-3

Альбом 3

Схема расположения кронштейнов

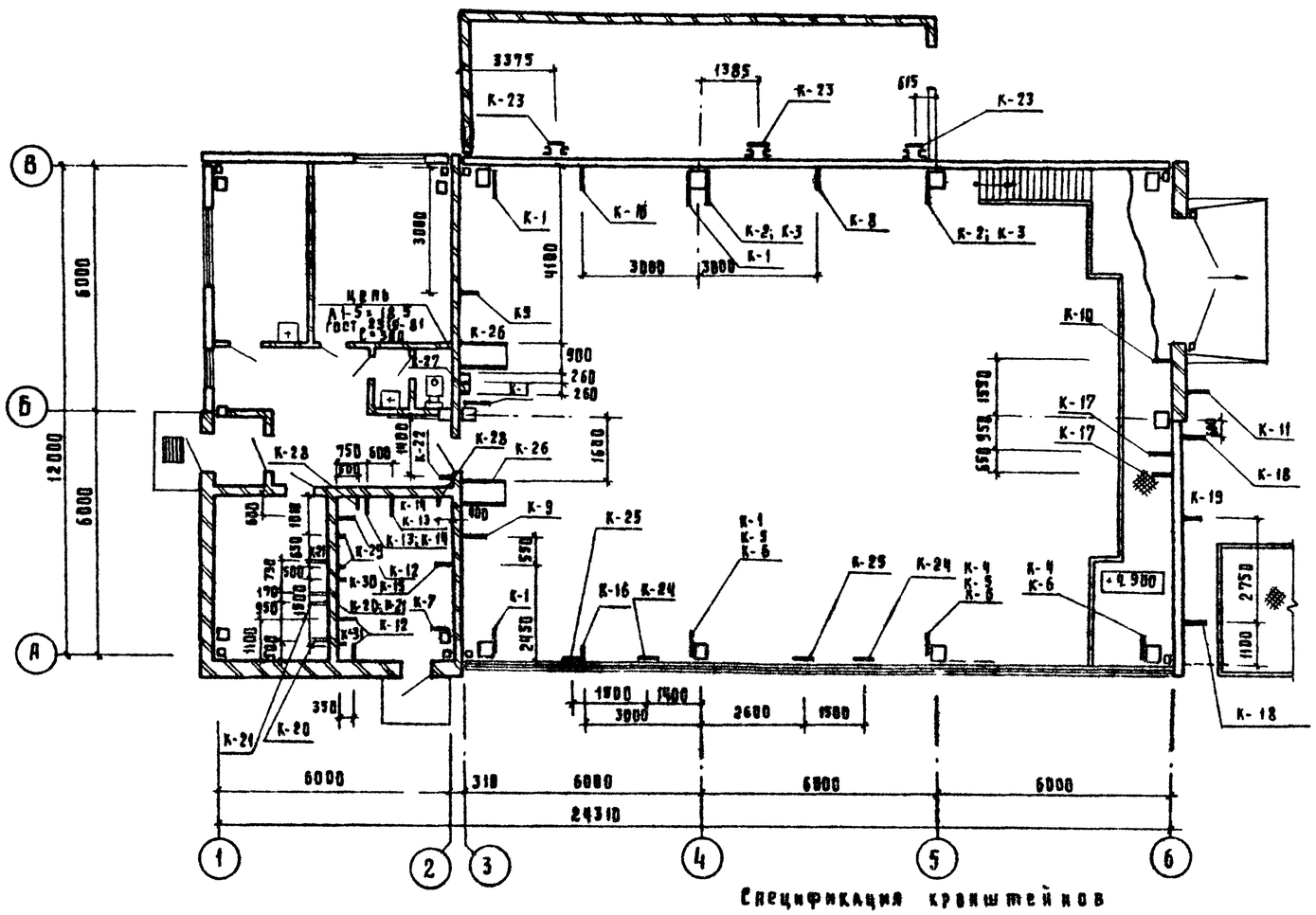

Кронштейн К-23

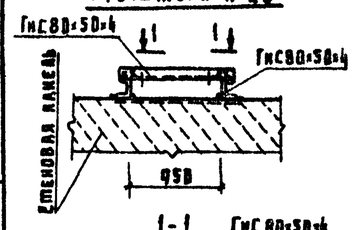

1-1

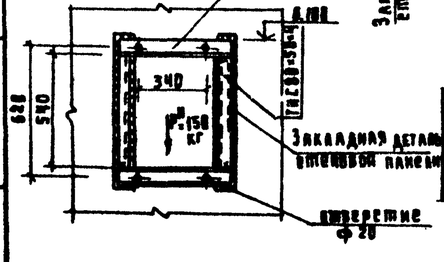

Кронштейны К-25; К-24

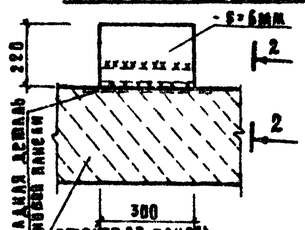

2-2

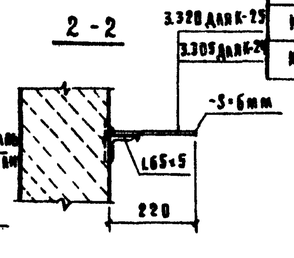

Спецификация кронштейнов

Марка	Количество	Схема кронштейна	Отметка верха	Рн нагрузка, кгс	L вылет м	Номер узла А	Номер узла Б	Профиль С	Профиль Д	Профиль Е
К-1	5	схема 1	2.950	15	0.22	1	4	L63×5 ℓ=50	-S=6 220×120	L63×5 ℓ=370
К-2	2		1.940	140	0.58	1	4	L63×5 ℓ=50	-S=6 220×120	L63×5 ℓ=730
К-3	3		3.850	660	0.64	5	7	L63×5 ℓ=50	-S=6 220×120	ГнС120×60 ℓ=1040
К-4	2		0.520	980	0.44	5	7	L63×5 ℓ=50	-S=6 220×440	ГнС120×60 ℓ=590
К-5	2		3.085	400	0.44	5	7	L63×5 ℓ=50	-S=6 220×440	ГнС120×60 ℓ=590
К-6	3		0.570	420	0.44	5	7	L63×5 ℓ=50	-S=6 220×440	ГнС120×60 ℓ=590
К-7	1		2.570	15	0.26	1	4	L63×5 ℓ=50	-S=6 120×240	L63×5 ℓ=40
К-8	1		2.780	12	0.22	3	4	L63×5 ℓ=50	-S=6 120×220	L63×5 ℓ=370

см. продолжение

1. Данный лист смотреть совместно с листом 14.
2. Указания в сварке, монтаже и окраске металлоконструкции смотреть на листе 1.
3. Кронштейны устанавливать на монтаже.

Продолжение

Марка	Количество	Схема кронштейна	Отметка верха	Рн нагрузка, кг	L вылет м	Номер узла А	Номер узла Б	Профиль С	Профиль Д	Профиль Е
К-9	2	Смотреть схему 1	2.490	12	0.22	2	4	L63×5 ℓ=60	-S=6 220×220	L63×5 ℓ=470
К-10	1	—"—	3.090	660	0.460	6	7	L63×5 ℓ=50	-S=6 220×460	ГнС120×60 ℓ=970
К-11	1	—"—	0.660	30	0.230	2	4	L63×5 ℓ=50	-S=6 120×230	L63×5 ℓ=970
К-12	3	—"—	1.035	30	0.44	2	4	L63×5 ℓ=50	-S=6 120×440	L63×5 ℓ=690
К-13	2	—"—	0.885	40	0.34	2	4	L63×5 ℓ=50	-S=6 120×340	L63×5 ℓ=590
К-14	2	—"—	0.635	40	0.34	2	4	L63×5 ℓ=50	-S=6 120×340	L63×5 ℓ=590
К-15	1	—"—	2.570	15	0.26	2	4	L63×5 ℓ=50	-S=6 120×260	L63×5 ℓ=510
К-16	2	—"—	2.450	12	0.22	3	4	L63×5 ℓ=60	-S=6 120×220	L63×5 ℓ=220
К-17	2	—"—	0.730	20	0.24	3	4	L63×5 ℓ=50	-S=6 120×240	L63×5 ℓ=240
К-18	2	—"—	1.970	350	0.62	8	7	L63×5 ℓ=50	-S=6 220×620	ГнС120×60 ℓ=620
К-19	1	—"—	0.660	30	0.23	3	4	L63×5 ℓ=50	-S=6 120×230	L63×5 ℓ=230
К-20	2	—"—	0.780	27	0.30	2	4	L63×5 ℓ=50	-S=6 120×250	L63×5 ℓ=550
К-21	3	—"—	1.200	18	0.30	2	4	L63×5 ℓ=50	-S=6 120×250	L63×5 ℓ=500
К-22	1	—"—	0.000	10	0.30	3	4	—		L63×5 ℓ=300
К-23	3	Данный лист	6.100	150						
К-24	2	—"—	3.305	45						
К-25	2	—"—	3.320	40						
К-26	2	Смотреть лист 14	3.660	230	1.650					
К-27	3	Смотреть схему 1	0.800	60	0.26	2	—	—	—	L63×5 ℓ=510
К-28	2	—"—	1.790	20	0.3	2	4	L63×5 ℓ=50	-S=6 120×250	L63×5 ℓ=530
К-29	2	—"—	1.240	250	0.4	2	7	—	-S=6 150×350	ГнС120×60 ℓ=680
К-30	1	—"—	1.690	25	0.4	2	4	L63×5 ℓ=50	-S=6 120×380	L63×5 ℓ=630
К-31	1	—"—	2.490	25	0.45	2	4	L63×5 ℓ=50	-S=6 120×400	L63×5 ℓ=780

Техническая спецификация стали на лист, т.

Вид профиля ГОСТ, ТУ	Марка металла ГОСТ, ТУ	Обозначение и размер профиля	Марка металла на элементам конструкции: Кронштейны			Общая масса т
Швеллеры стальные, гнутые, равнополочные ГОСТ 8278-83	Вст3кп2 ГОСТ 380-71*	ГнС 120×60×4	0.1			0.1
		ГнС 80×50×4	0.04			0.04
Сталь прокатная, угловая, равнополочная ГОСТ 8509-86	Вст3кп2 ГОСТ 380-71*	L63×5	0.25			0.25
Сталь листовая, горячекатаная ГОСТ 19903-74*	Вст3кп2 ГОСТ 380-71*	-S=6	0.14			0.14
		Итого:	0.53			0.53

Привязан:

Инв. № 24081-03

904-1-83.89-КМ

ГИП	Кузнецкий		
Нач.отд.	Ан		
Гл.инж.	Шейман		
Гл.конст.	Зайцев		
Нач.гр.	Давлетгуанов		
Архитект.	Стыкан		
Н.контр.	Курбанов		

Станция воздушно-компрессорная с установкой осушки воздуха производительностью 1.2 тыс м3/час.

Стадия	Лист	Листов
Р	13	

Схема расположения кронштейнов.

Чирчикский завод ГИАП

Инв. № подл. | Подпись и дата | Взам. инв. №

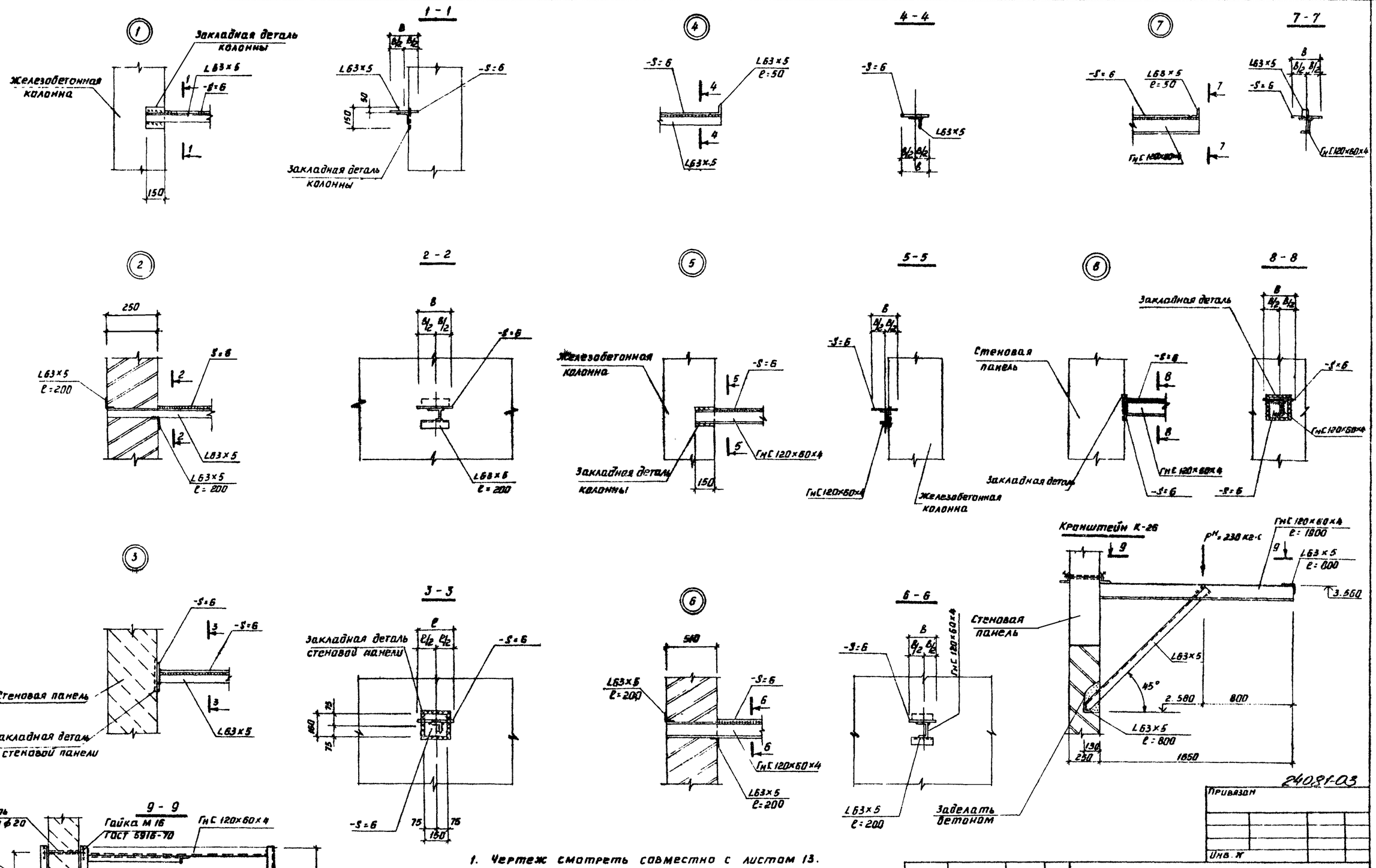

1. Чертеж смотреть совместно с листом 13.

24081-03

Привязан			
Инв. №			

ГИП	Лубенский		904-1-83.89-КМ				
Нач. отд.	Ли						
Гл. инж.	Шейман		Станция воздушно-компрессионная с установкой осушки воздуха производительностью 11.2 тыс. м³/час	Стадия	Лист	Листов	
Гл. конст.	Зайцев			Р.	14		
Нач. гр.	Давлеткулов						
Архитект.	Стыкон		Узлы 1÷8	Чирчикский филиал ГИАП			
Н. контр.	Курбанов						

Инв. № подл. | Подпись и дата | Взам. инв. №

Формат А2

Альбом 3

Схема расположения подвесного пути

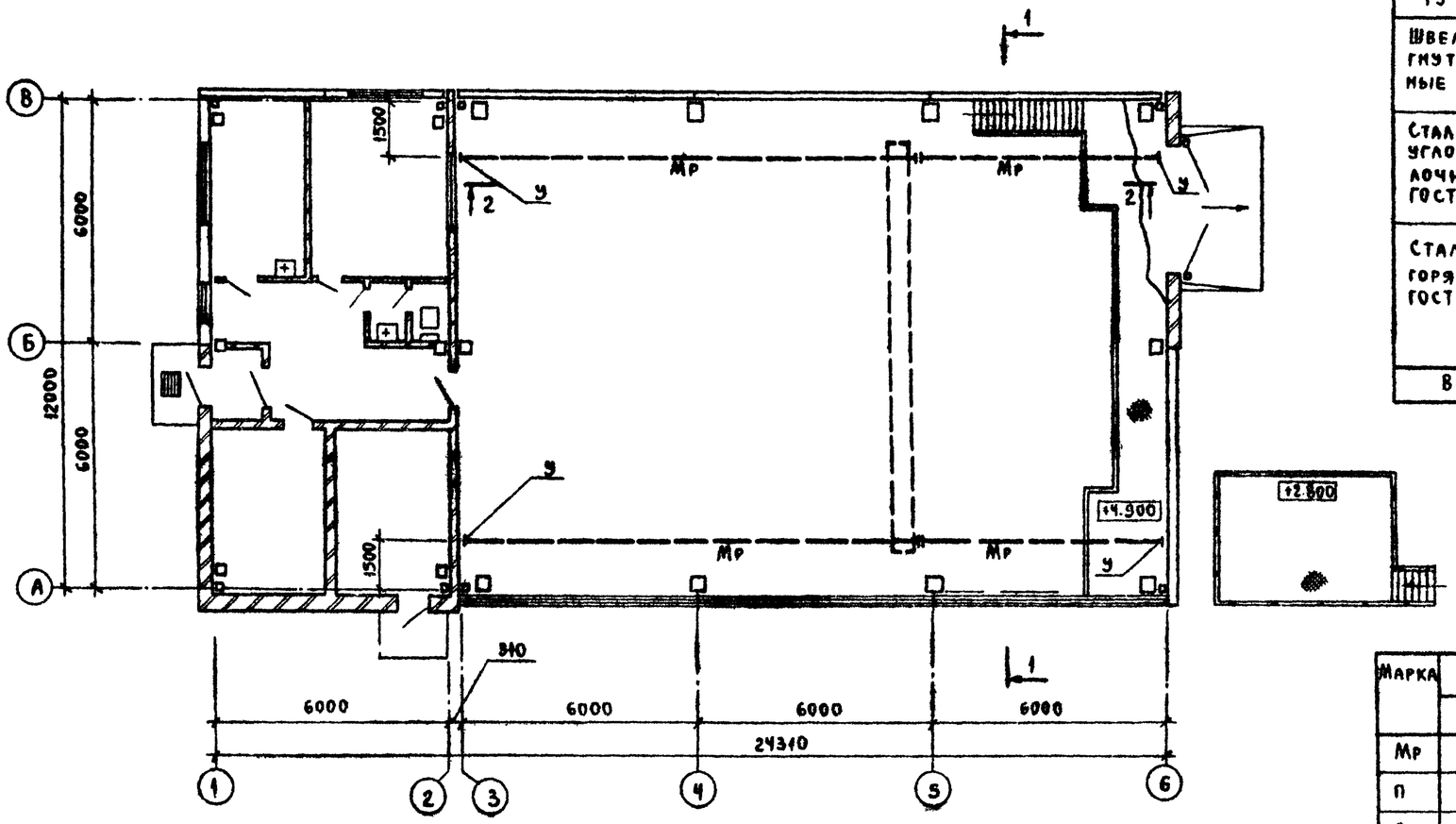

Техническая спецификация стали на лист, т

Вид профиля ГОСТ, ТУ	Марка металла ГОСТ, ТУ	Обозначение и размер профиля	Подвесной путь: Монорельс	Подвески	Всего
Балки двутавровые для монорельсов ТУ 14-2-427-80	ВСт 3ГПС5 ГОСТ 380-71*	I 36м	2,09		2,09
Швеллеры стальные гнутые равнополочные ГОСТ 8278-83	ВСт 3сп 2 ГОСТ 380-71*	Гн [80×50×4		0,12	0,12
Сталь прокатная угловая равнополочная ГОСТ 8509-86	ВСт 3пс 6-1 ТУ 14-1-3023-80	L 100×7		0,01	0,01
	ВСт 3кп 2 ГОСТ 380-71*	L 63×5		0,07	0,07
Сталь листовая горячекатаная ГОСТ 19903-74*	ВСт 3пс 6-1 ТУ 14-1-3023-80	- S=16		0,18	0,18
	ВСт 3кп 2 ГОСТ 380-71*	- S=6		0,03	0,03
	ВСт 3кп 2 ГОСТ 380-71*	- S=8		0,06	0,06
Всего:			2,09	0,47	2,56

Ведомость элементов

Марка	Сечение: Эскиз	Поз.	Состав	Опорные усилия: M тс.м	N тс	Q тс		Марка металла	Примечание
Мр	I		I 36 М			8,3	II	ВСт3гпс5	
П	Ж		2Гн[80×50×4	0,2	8,3		II	ВСт3сп2	
С	L		L 63×5	по гибкости			II	ВСт3кп2	
У	L		L 100×7				II	ВСт3пс6-1	

1. Общие указания смотреть „Общие данные марки КМ."
2. Подкрановые пути крепить к подвескам болтами М20 по четыре штуки на одно крепление.
3. Толщину планки в узле 20 принять = S=16 мм.

24081-03

1-1

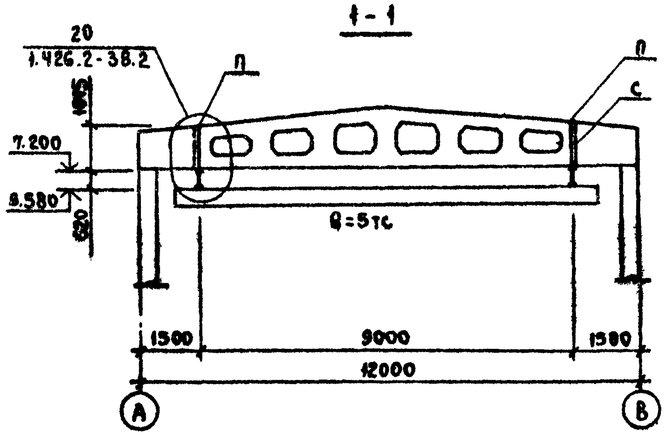

2-2

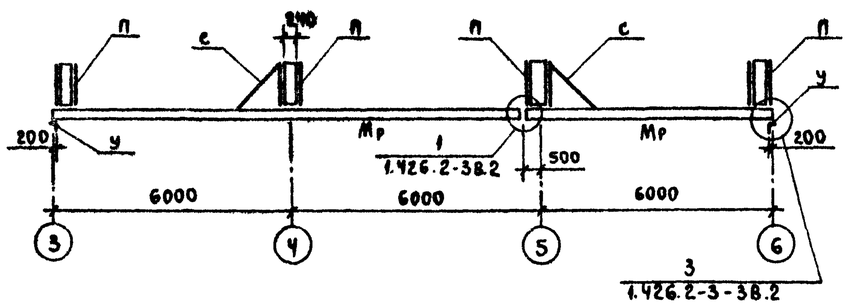

Привязан

Инв. №

ГИП	Лубенский		904-1-83.89-КМ
Нач. отд.	Ли		
Гл. инж.	Шейман		
Гл. конст.	Зайцев		Станция воздушно-компрессионная с установкой осушки воздуха производительностью 11,2 тыс. м³/час
Нач. гр.	Давлеткулов		
Архит.	Стыкон		
Н. контр.	Кэрбанов		Схема расположения подвесного пути МР

Стадия	Лист	Листов
Р	15	

Чирчикский филиал ГИАП

Инв. № подл. | Подпись и дата | Взам. инв. №

Альбом 3

Схема расположения металлических щитов перекрытия каналов

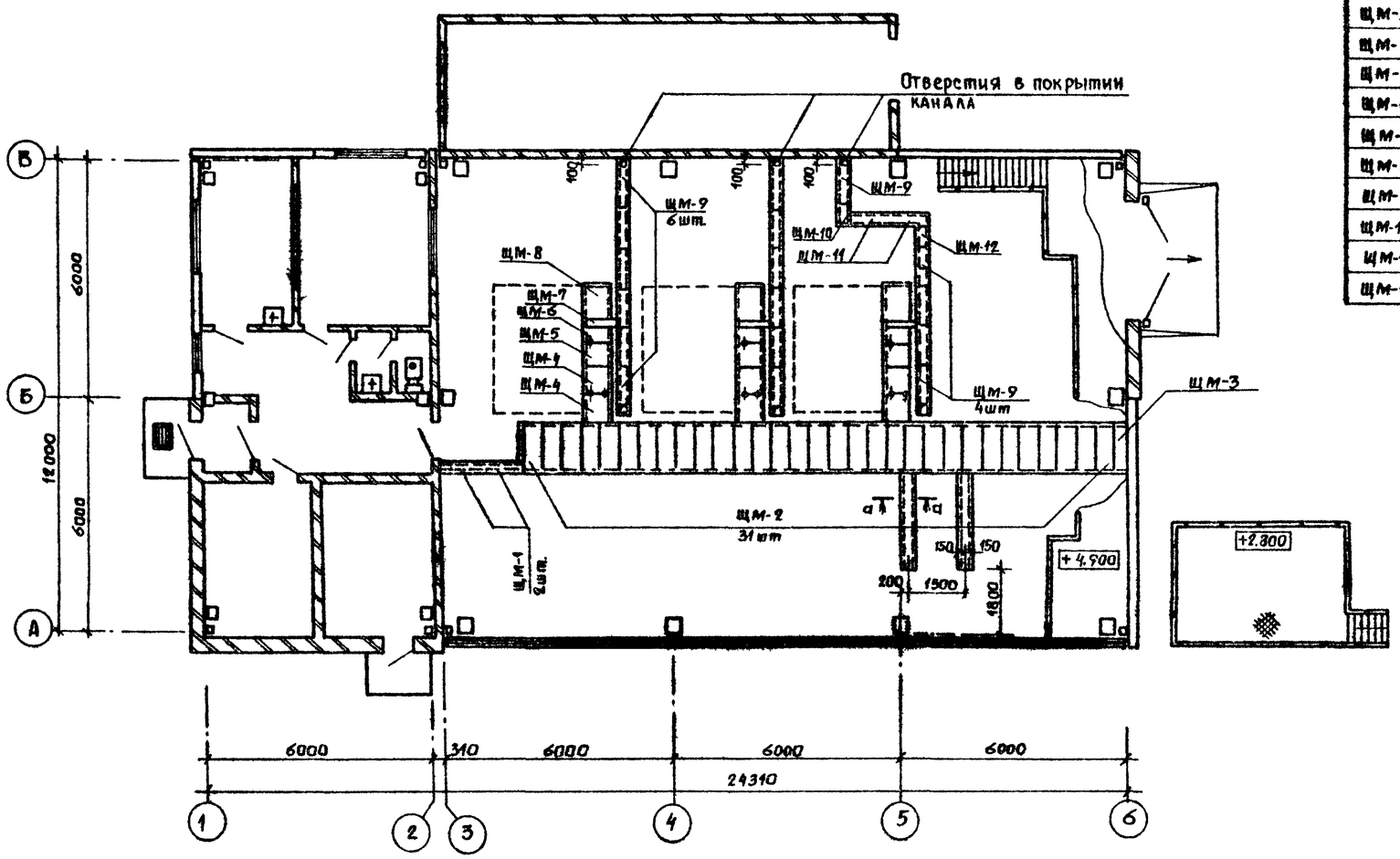

Спецификация к схеме расположения металлических щитов перекрытия каналов

Марка поз.	Обозначение	Наименование	Кол.	Масса ед. кг	Примечание
щм-1	Альбом 4 КЖН щм-1	Щит щм-1	2	7.52	
щм-2	— " — щм-2	Щит щм-2	31	31.8	
щм-3	— " — щм-3	Щит щм-3	1	26.3	
щм-4	— " — щм-4	Щит щм-4	6	17.7	
щм-5	— " — щм-5	Щит щм-5	3	11.8	
щм-6	— " — щм-6	Щит щм-6	3	10.4	
щм-7	— " — щм-7	Щит щм-7	3	6.1	
щм-8	— " — щм-8	Щит щм-8	3	18.6	
щм-9	— " — щм-9	Щит щм-9	17	10.2	
щм-10	— " — щм-10	Щит щм-10	1	5.3	
щм-11	— " — щм-11	Щит щм-11	2	8.7	
щм-12	— " — щм-12	Щит щм-12	1	7.1	

а - а

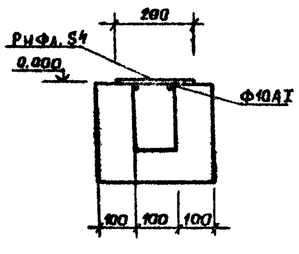

Техническая спецификация стали на лист, т

Вид профиля ГОСТ, ТУ	Марка металла ГОСТ, ТУ	Обозначение и размер профиля	Масса по элементам конструкций: Щиты			Общая масса, т
Листы стальные с ромбическим и чечевидным рифлением ГОСТ 8568-77	Вст 3КП2 ГОСТ380-71*	-S=4	0.49			0.49
		-S=5	0.87			0.87
Сталь горячекатаная для армирования железобетонных конструкций ГОСТ 5781-82	Вст 3КП2 ГОСТ380-71*	ф10АI	0.01			0.01
Сталь листовая горячекатанная ГОСТ 19903-74*	Вст3КП2 ГОСТ380-71*	S=5	0.15			0.15

24081-03

Привязан:

Инв. №

904-1-83.89-КМ

ГИП	Лубенский	
Нач. отд.	Ан	
Гл. инж.	Шейман	
Гл. конст.	Зайцев	
Нач. гр.	Давлеткулов	
Архитект.	Стыкон	
Н. контр.	Курбанов	

Станция воздушно-компрессионная с установкой осушки воздуха производительностью 4.2 тыс. м³/час.

Стадия	Лист	Листов
Р	16	

Схема расположения металлических щитов перекрытия каналов

Чирчикский филиал ГИАП

Формат А2

Инв. № подл. | Подпись и дата | Взам. инв. №

Альбом 3

Схема расположения стальных оконных переплетов в осях 1÷8

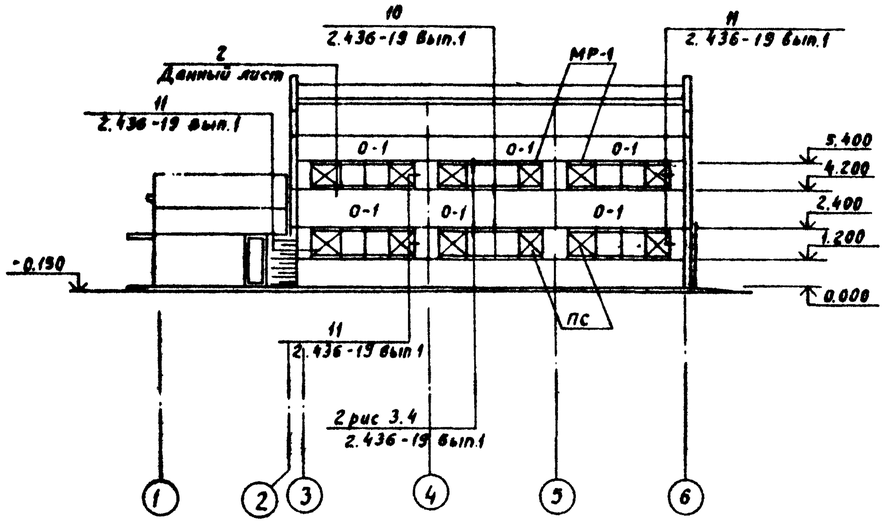

Схема расположения ворот в осях А÷В

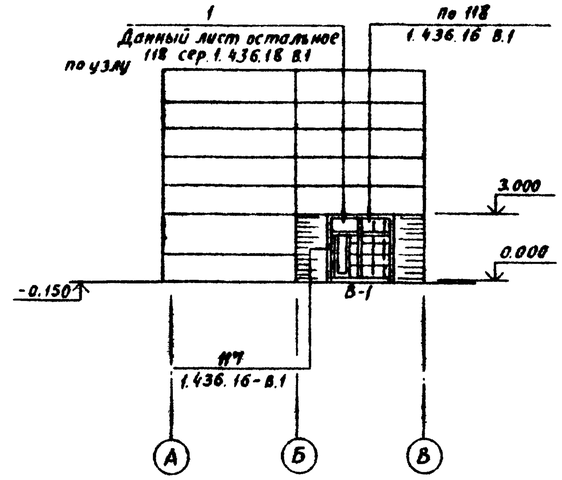

Спецификация к схемам расположения оконных переплетов и ворот

Марка поз.	Обозначение	Наименование	Кол.	Масса ед.кг	Примеч.
1	2	3	4	5	6
		Окна			
О-1	Сер. 1.436.3-21 в.1	Отд. 48.12-2	6	130.0	
		Нащельники			
	Сер. 1.436.3-21 в.1	А 1.24	24	2.06	
		Стандартные изделия			
	ТУ 400-28-461-84	Винт ПК-В-ДС-4.2-15-15	72		
		Материалы			
	ГОСТ 19177-81	Прокладка ПРП-40×40.300			86.6м
	ТУ 84-246-85	Мастика тиоколовая АМ-0.5		48.7	
		γ = 1.5 г/см³			
	Сер. 2.436.3-21 в.1	Полоса 5×50 ГОСТ 103-76			
		ВСт3кп2-1 ТУ14-1-3023-80			
	—"—	ℓ=150	24	0.29	
	Сер. 1.436.3-21 в.1	Слив А 2.30	6	5.5	
		Механизмы открывания			
ПС	Сер. 1.436.3-21 в.3	Прибор стержень ПС	6	0.6	
МР-1	—"—	Механизм рычажный МР-1	6	1.8	
	Данный лист	Гн С250×125×6 ГОСТ 8278-83			
		ВСт3пс4 ГОСТ 380-71*; ℓ=150	12	3.4	

см. продолжение

1

Остальное см. по узлу 118 сер. 1.436.16 в.1

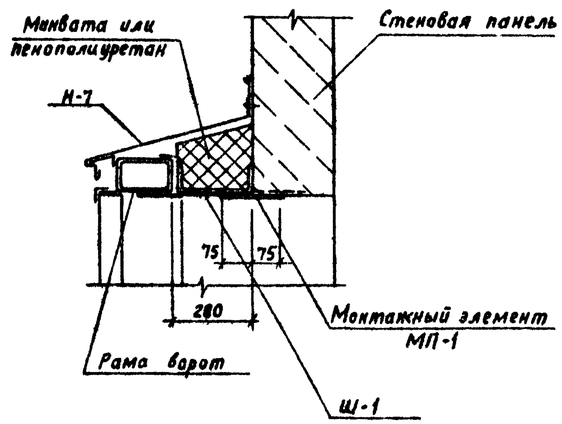

2

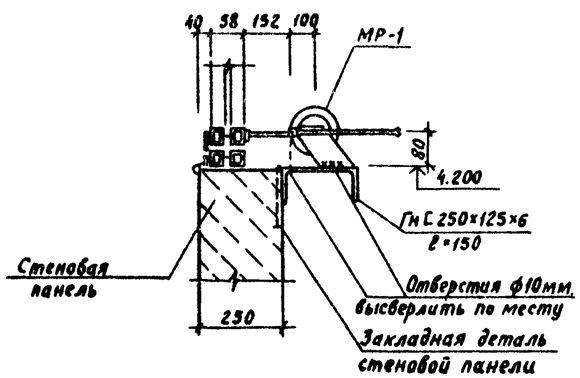

Продолжение

		Ворота			
В-1	Сер. 1.435.9-17 в.1	Вр 30×30-Т	1	520.0	
Н-7	ГОСТ 14918-80	Слив оцин. сталь S=0.8мм 700×3200	1	14.1	
МС-33	—"— в.1	Кронштейн МС 33	5	0.32	
	—"— в.1	Лист Б-ПН-20×40 ГОСТ 8303-74 / ВСт3кп ГОСТ 16523-70*			
		ℓ=3200	1	2.0	
		Стандартные изделия			
	ТУ 14-4-794	Дюбель ДГП 3.5×2.7	5		
		Материалы			
	ГОСТ 19177-81	Прокладка ПРП-40			9.0м
		к 30.300			
	ТУ-6-02-775-73	Мастика силиконовая „эластосил" 11-06		3.2	
		Монтажные элементы			
Ш-1	ГОСТ 8278-83	Гн С250×125×6 ℓ=3500	1	79.0	
		ВСт3пс4 ГОСТ 380-71*			
МП-1	ГОСТ 19903-74	-S=6 100×150	2	0.7	
		ВСт3кп2 ГОСТ 380-71			

1. У механизма открывания МР-1 в поводке поз. 4 размер 267 заменить на 440 мм.
2. Оконные переплеты крепятся к закладным деталям в стеновых панелях через 1.2 м.
3. Во избежании прожегов металла и повреждения остекления, приварка каких-либо элементов к переплетам, кроме предусмотренных проектом, запрещается.
4. Указания по окраске металлоконструкций смотреть на листе „Общие данные марки КМ."

24081-03

Привязан

Инв. N

ГИП	Лубенский		904-1-83.89-КМ		
Нач. отд.	Ли				
Гл. инж.	Шейман		Станция воздушно-компрессионная с установкой осушки воздуха производительностью 14.2 тыс. м³/час	Стадия	Лист	Листов
Гл. конст.	Зайцев			Р	17	
Нач. гр.	Дзлеткулов					
Архитект.	Стыкон		схемы расположения стальных оконных переплетов и ворот.	Чирчикский филиал ГИАП		
Н. контр.	Курбанов					

Формат А2

Инв. N подл. | Подпись и дата | Взам. инв. N

Альбом 3

Схема расположения пожарных лестниц ЛП-1 ÷ ЛП-3

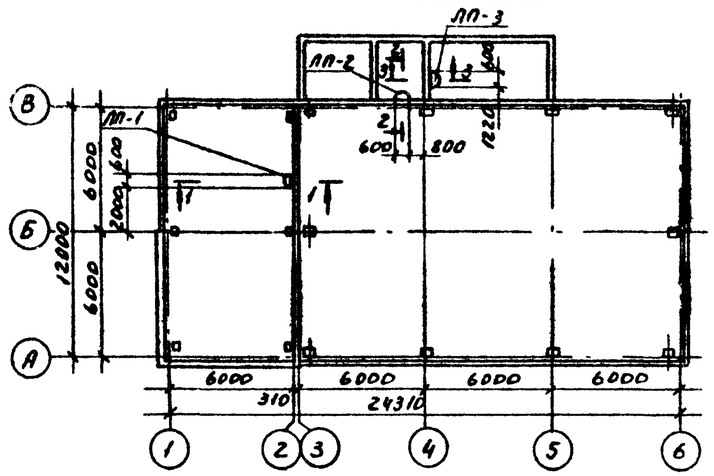

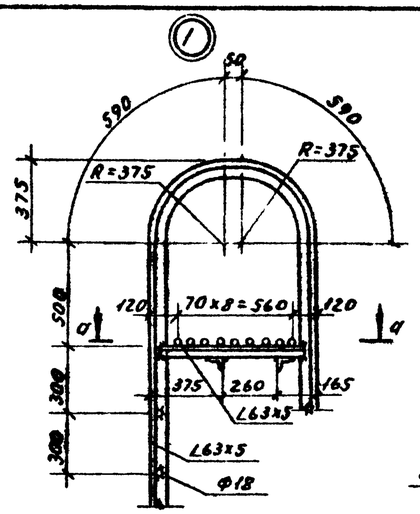

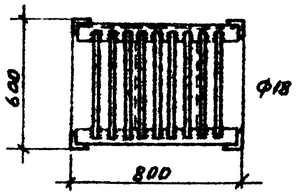

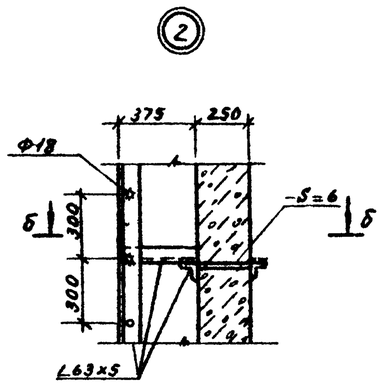

Техническая спецификация стали на пожарные лестницы ЛП-1 ÷ ЛП-3

Вид профиля, ГОСТ, ТУ	Марка металла, ГОСТ, ТУ	Обозначен. и размер профиля	Масса металла по элементам: Лестница ЛП-1	Лестница ЛП-2	Лестница ЛП-3	Общая масса тн
Сталь прокатная угловая равнополочная ГОСТ 8509-86	Вст3кп2 ГОСТ 380-71	L63x5	0,08	0,06	0,06	0,2
	Вст3пс6-1 ТУ14-1-302:3-86	L160-10	0,01	0,01	0,01	0,03
Сталь листовая горячекатаная ГОСТ 19903-74*	Вст3кп2 ГОСТ 380-71	-S=6	0,01	0,01	0,01	0,03
Сталь горячекатаная круглая ГОСТ 2590-74*	Вст3кп2 ГОСТ 380-71	Ф18	0,03	0,03	0,03	0,09
		Итого:	0,13	0,11	0,11	0,35

Спецификация типовых элементов

Марка поз.	Обозначение	Наименование	Кол. шт.	Масса ед. кг.	Примечание
		Ограждение стремянки			
1	Сер. 1.450.3-3 В.1	ОГС-24.4	1	23.6	
2	——— " ———	ОГС-18.4	1	18.8	
3	——— " ———	ОГС-12.4	1	14.0	

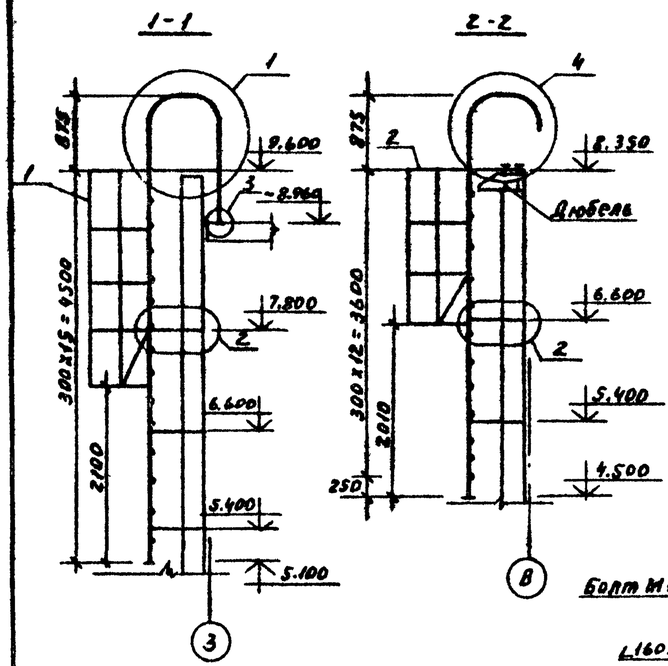

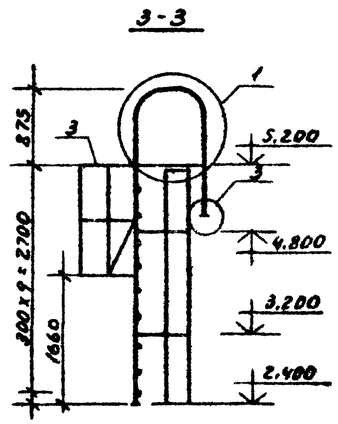

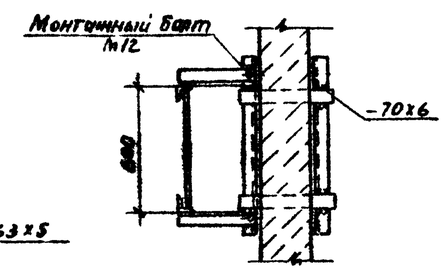

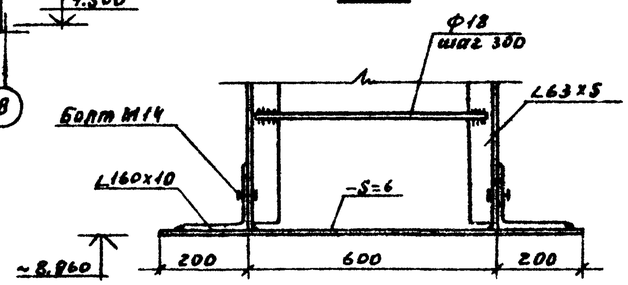

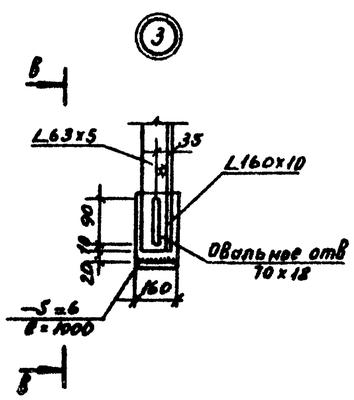

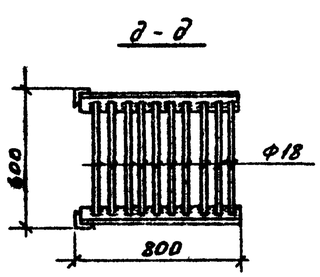

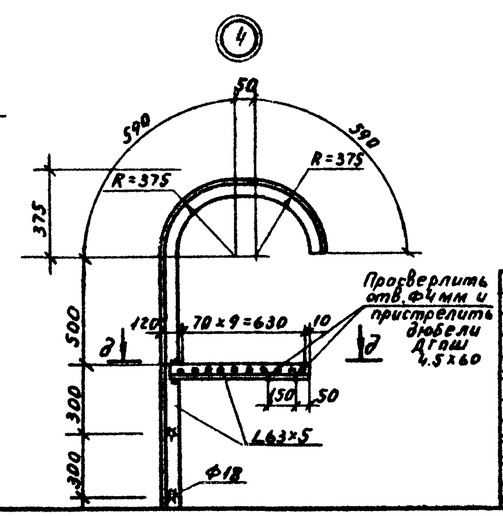

1. Указания по сварке и монтажу металлоконструкций см. лист 1.
2. Пожарные лестницы ЛП-1, ЛП-2, ЛП-3 замаркированы на листе 4АР.

24081-03

Привязан

Инв. №

ГИП	Лубенский		904-1-83.89-КМ
Нач.отд	Ли		
Гл.инж.	Шейман		Станция воздушно-компрессионная с установкой осушки воздуха производительностью 162 тыс. м3/час. — Стадия: Р; Лист: 18; Листов:
Гл.конс	Зайцев		
Нач.гр.	Довлетшина		
Инжен.	Мукаева		Схема расположения пожарных лестниц ЛП-1; ЛП-2; ЛП-3. — Чирчикский филиал ГИАП
Н.контр.	Курбанов		

Формат А2

Инв.№ подл. | Подп. и дата | Взам. инв.№