ТИПОВОЙ ПРОЕКТ
709-9-92.88

СКЛАД

ДЛЯ ХРАНЕНИЯ ЛЕГКОВОСПЛАМЕНЯЮЩИХСЯ ЖИДКОСТЕЙ, ГОРЮЧИХ ЖИДКОСТЕЙ И ТОВАРОВ В АЭРОЗОЛЬНОЙ УПАКОВКЕ СКЛАДСКОЙ ПЛОЩАДЬЮ 220 КВ.М

АЛЬБОМ 2

КЖИ Строительные изделия стр. 3-23

ТИПОВОЙ ПРОЕКТ
709-9-9288

СКЛАД

ДЛЯ ХРАНЕНИЯ ЛЕГКОВОСПЛАМЕНЯЮЩИХСЯ ЖИДКОСТЕЙ, ГОРЮЧИХ ЖИДКОСТЕЙ И ТОВАРОВ В АЭРОЗОЛЬНОЙ УПАКОВКЕ СКЛАДСКОЙ ПЛОЩАДЬЮ 220 КВ.М

АЛЬБОМ 2

КЖИ Строительные изделия стр. 3-23

РАЗРАБОТАН:
Гипроторгом
Главный инженер института Л.Н. Соколов
Главный инженер проекта А.М. Абрамова

Утверждён Минторгом СССР
Протокол от 10 мая 1988 г N 4
Введен в действие Гипроторгом
Приказ от 12 мая 1988 г N 113

Содержание альбома № 2

Обозначение	Наименование	Стр.
	Содержание	2
Т.П. 709-9-92.88 ТО	Техническое описание	3
Т.П. 709-9-92.88 КЖ.И.1	Колонна 2К68-1АIVМ3-Н-А; 2К68-1АIVМ3-Н-Б	4
Т.П. 709-9-92.88 КЖ.И.2	Колонна 2К68-1АIVМ3-Н-В; 1К56-1АIV М3-Н-А	5
Т.П. 709-9-92.88 КЖ.И.3	Колонна БКФ13-1Н-1	6
Т.П. 709-9-92.88 КЖ.И.4	Балка 1БДР12-2АIVТ-1	7
Т.П. 709-9-92.88 КЖ.И.5	Балка навеса 1БН7,5-1	8
Т.П. 709-9-92.88 КЖ.И.6	Плита покрытия 1ПГ-2АтVIТ-90ЯН-400М-Б	
	1ПГ-2АтVIТ-120ЯН-400М-Б; 1ПГ-2АтVIТ-150ЯН-400М-Б	9
Т.П. 709-9-92.88 КЖ.И.7	Плита покрытия 1ПГ-2АтVIТ-90ЯН-400М-А	
	1ПГ-2АтVIТ-120ЯН-400М-А; 1ПГ-2АтVIТ-150ЯН-400М-А	10
Т.П. 709-9-92.88 КЖ.И.8	Плита покрытия 2ПВБ-2АтVIТ-4-90ЯН-400М-А	
	2ПВБ-2АтVIТ-4-120ЯН-400М-А; 2ПВБ-2АтVIТ-4-150ЯН-400М-А	11
Т.П. 709-9-92.88 КЖ.И.9	Плита покрытия ПЛ-2АIIIВТ-А	12
Т.П. 709-9-92.88 КЖ.И.10	Плита покрытия ПЛ-2АIIIВТ-Б	13
Т.П. 709-9-92.88 КЖ.И.11	Плита покрытия 2ПВБ-2АтVIТ-4-90ЯН-400М-Б	
	2ПВБ-2АтVIТ-4-120ЯН-400М-Б; 2ПВБ-2АтVIТ-4-150ЯН-400М-Б	14
Т.П. 709-9-92.88 КЖ.И.12	Плита покрытия 2ПГБ-2АтVIТ-90ЯН-400М-Б;	
	2ПГБ-2АтVIТ-120ЯН-400М-Б; 2ПГБ-2АтVIТ-150ЯН-400М-Б	15
Т.П. 709-9-92.88 КЖ.И.13	Плита покрытия 2ПГБ-2АтVIТ-А	16
Т.П. 709-9-92.88 КЖ.И.14	Плита покрытия ПГБ,3-6АтVIТ-1	17
Т.П. 709-9-92.88 КЖ.И.15	Панель стеновая 2ПС15.18.2,0-Л-А;	
	2ПС15.18.2,5-Л-А; 2ПС15.18.3.0-Л-А	18
Т.П. 709-9-92.88 КЖ.И.16	Панель стеновая 2ПС15.18.2.0-Л-Б	
	2ПС15.18.2,5-Л-Б; 2ПС15.18.3,0-Л-Б	19
Т.П. 709-9-92.88 КЖ.И.17	Панель стеновая ПС30.18.2,0-6Л-А	
	ПС30.18.2,5-6Л-А; ПС30.18.3,0-6Л-А	20

Обозначение	Наименование	Стр.
Т.П. 709-9-92.88 КЖ.И.18	Ведомость расхода стали на закладные	
	Изделия в панелях по схемам	
	серии 1.030.1-1.03-0100	21
Т.П. 709-9-92.88 КЖ.И.19	Сетка арматурная С-1	22
Т.П. 709-9-92.88 КЖ.И.20	Сетка арматурная С-2	22
Т.П. 709-9-92.88 КЖ.И.21	Закладная деталь ЗД-1	23
Т.П. 709-9-92.88 КЖ.И.22	Металлический щит МЩ-1	23

Альбом с

Настоящий альбом содержит предназначенные для основного комплекта марки КЖ:

- чертежи сборных железобетонных типовых изделий с дополнительными индексами,
- арматурные и стальные нетиповые изделия

Конструктивные особенности изделий в нескольких исполнениях, не влияющих на их основную характеристику, отражены в марке дополнительными цифровыми или буквенными индексами

Применяемые материалы:

- для анкерных стержней изделий арматура класса A III по ГОСТ 5781-82;
- для проката закладных изделий сталь марки Вст3пс6, Вст3кп2 ГОСТ 380-71*
- для проката соединительных и других изделий сталь марки Вст3кп2 по ГОСТ 380-71*

Указания по изготовлению

Изготовление арматурных изделий должно производиться в соответствии с

- ГОСТ 10922-75 „Арматурные изделия и закладные детали сварные для железобетонных конструкций. Технические требования и методы испытаний"
- ГОСТ 14098-85 „Соединения сварные арматуры и закладных изделий железобетонных конструкций. Типы, конструкции и размеры"
- СН 393-78 „Инструкция по сварке соединений арматуры и закладных деталей железобетонных конструкций"
- ГОСТ 5264-80 „Ручная дуговая сварка. Соединения сварные. Основные типы, конструктивные элементы и размеры"

Защиту закладных деталей железобетонных конструкций от коррозии выполнять в соответствии с требованиями главы СНиП 2.03.11-85

Привязан				ГИП	Абратова		709-9-92.88 ТО
				Рук.маст.	Парунакян		
				Гл.конст.	Зайцев		
				ГИП	Петров		Техническое описание
				Ст.инж.	Савина		Стадия Р / Лист / Листов 1
Инв. N				Н.конт.	Сотова		Минторг СССР ГИПРОТОРГ Москва

Рис. 1

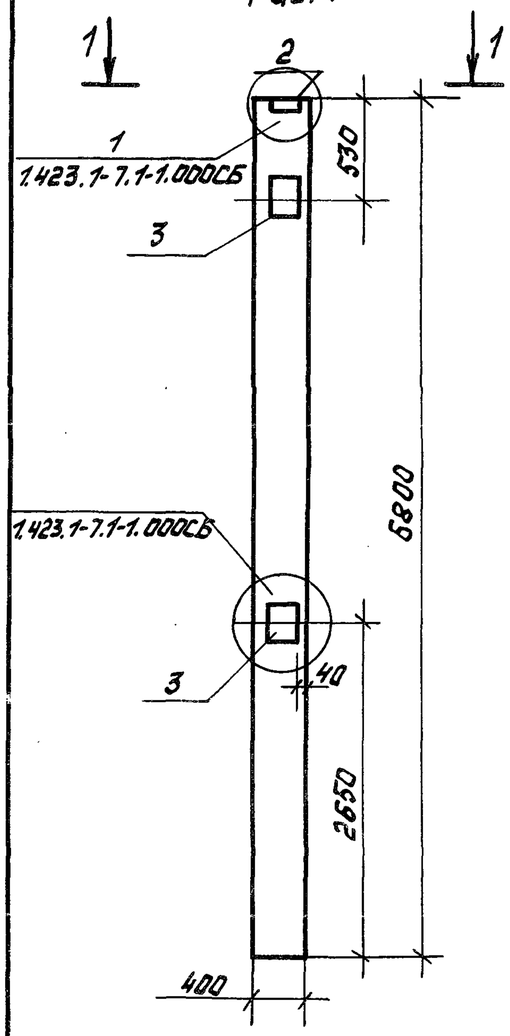

Рис. 2

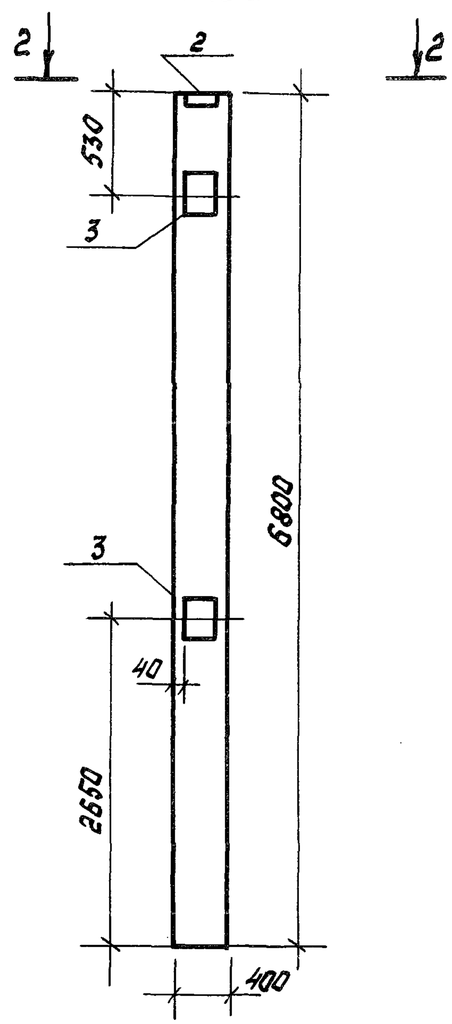

1-1

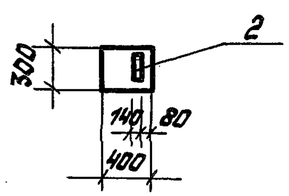

2-2

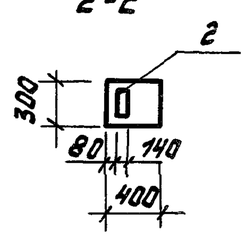

Формат	Зона	Поз.	Обозначение	Наименование	Кол. на ис. —	Кол. на ис. 01	Примеч.
				Сборочные единицы			
А3		1	1.423.1-7.1-1.00.0-025	2К68-1АIV М3-Н			
				Изделие закладное			
А4		2	1.423.1-7.2-0.030	МН-1	1	1	
А4		3	1.423.1-7.2-0.150	МН-41	2	2	

Ведомость расхода стали на закладные изделия, кг

Марка элемента	Изделия закладные										Общий расход
	Арматура класса						Прокат марки				
	А-III			А-I			Вст 3 пс 6				
	ГОСТ 5781-82						ГОСТ 103-76 *				
	Ф12			Ф6			140×14	300×8			
2К68-1АIV М3-Н-а	5.2			0.2			4.6	11.0			21.0
2К68-1АIV М3-Н-б	5.2			0.2			4.6	11.0			21.0

Обозначение	Марка	Рис.	Масса
ТП 709-9-92.88 КЖ.И.1	2К68-1АIV М3-Н-а	1	2000
-0.1	2К68-1АIV М3-Н-б	2	2000

Инв. №

ГИП	Абрамова		
Рук.мас.	Порунакян		
Гл.конст.	Зайцев		
ГИП	Петров		
Ст.инж.	Савина		
Н.контр.	Сотова		

709-9-92.88 КЖ.И.1

Колонна
2К68-1АIV М3-Н-а
2К68-1АIV М3-Н-б

Стадия	Масса	Масштаб
Р	см. табл.	1:50
Лист	Листов 1	

Минторг СССР
ГИПРОТОРГ
Москва

Альбом 2

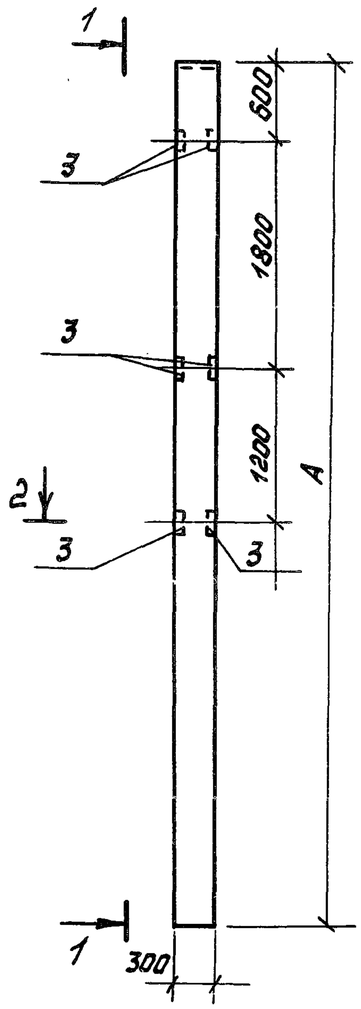

1-1

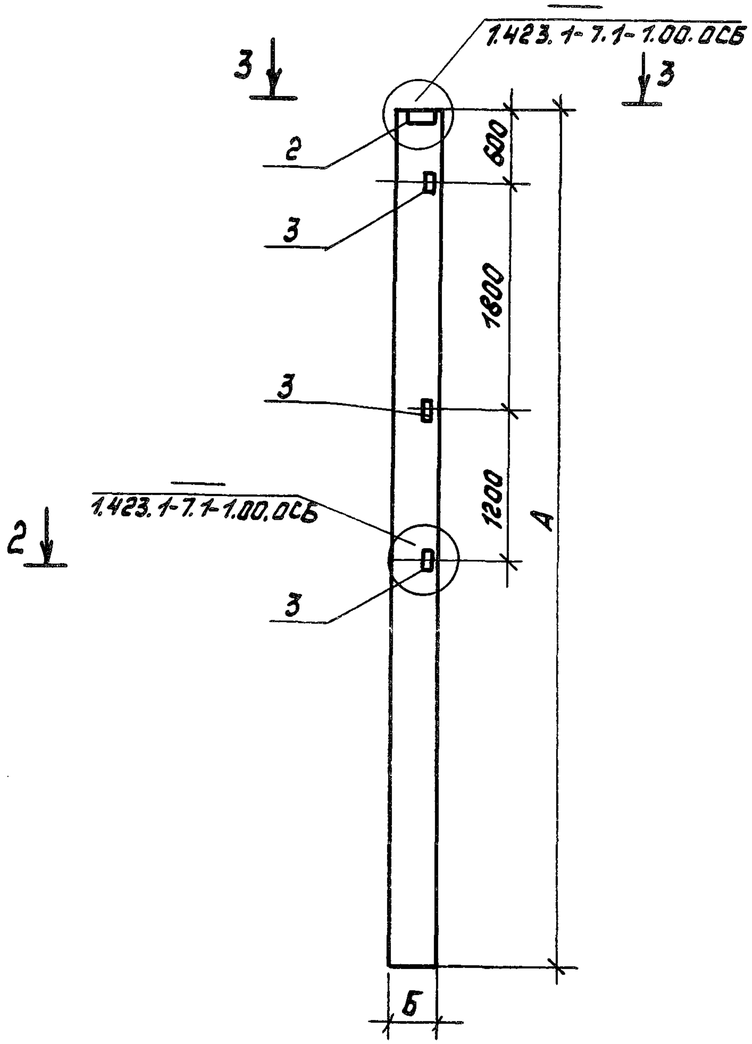

2-2

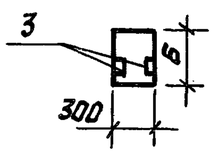

3-3

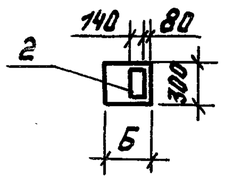

Формат	Зона	Позиц.	Обозначение	Наименование	Кол. на ис. —	Кол. на ис. 01	Примеч.
				Сборочные единицы			
А3		1	1.423.1-7.1-1.00.0-025	2К68-1АIV М3-Н	X		
А3		1	1.423.1-7.1-1.00.0	1К56-1АIV М3-Н		X	
				Закладное изделие			
А4		2	1.423.1-7.2-0.030	МН-1	1	1	
А4		3	1.423.1-7.2-0.160	МН-43	6	6	

Ведомость расхода стали на закладные изделия, кг

Марка элемента	Изделие закладное										Общий расход
	Арматура класса				Прокат марки						
	AIII				Вст3пс6						
	ГОСТ 5781-82				ГОСТ 103-76*						
	ф12	ф10			-8х60	-14х140					
2К68-1АIV М3-Н-в	1.2	1.8			6.0	4.6					13.6
1К56-1АIV М3-Н-а	1.2	1.8			6.0	4.6					13.6

Обозначение	Марка	А	Б	Масса
ТП 709-9-92.88 КЖ.И.2	2К68-1АIV М3-Н-в	6800	400	2000
-01	1К56-1АIV М3-Н-а	5600	300	1300

ГИП	Абратова		
Рук.маст.	Парунакян		
Гл.конст.	Зайцев		
ГИП	Петров		
Ст.инж.	Савина		
Н.контр.	Сотова		

Привязан

Инв. №

ТП 709-9-92.88 КЖ.И.2

Колонна
2К68-1АIV М3-Н-в
1К56-1АIV М3-Н-а

Стадия	Масса	Масштаб
Р	см. табл.	1:50
Лист	Листов 1	

Минторг СССР
ГИПРОТОРГ
Москва

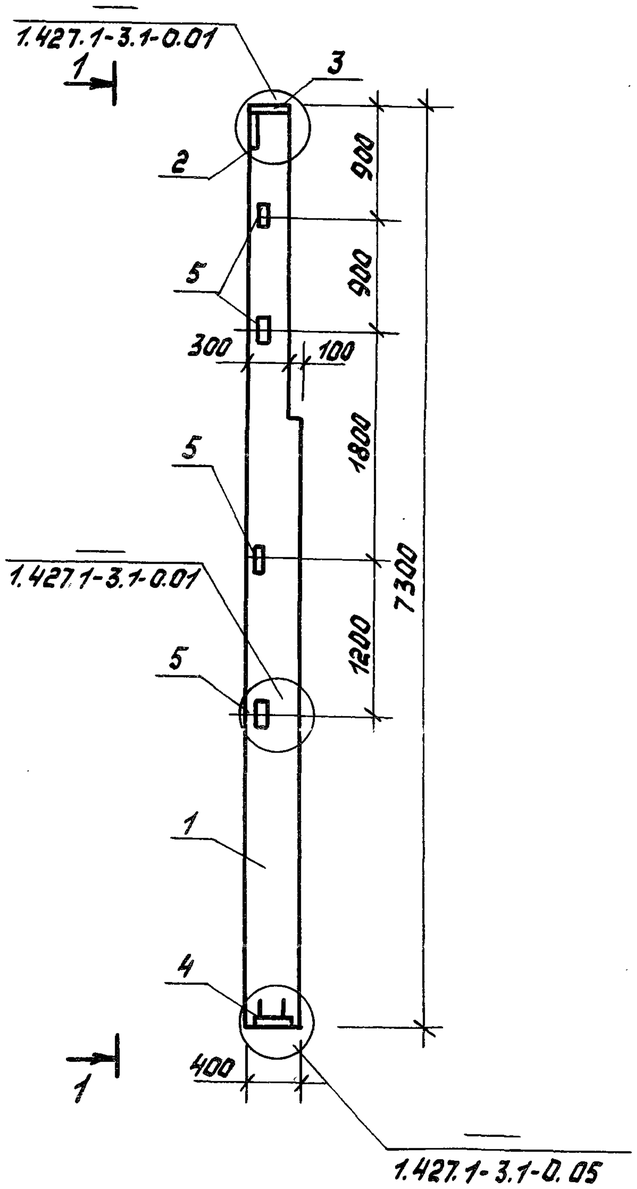

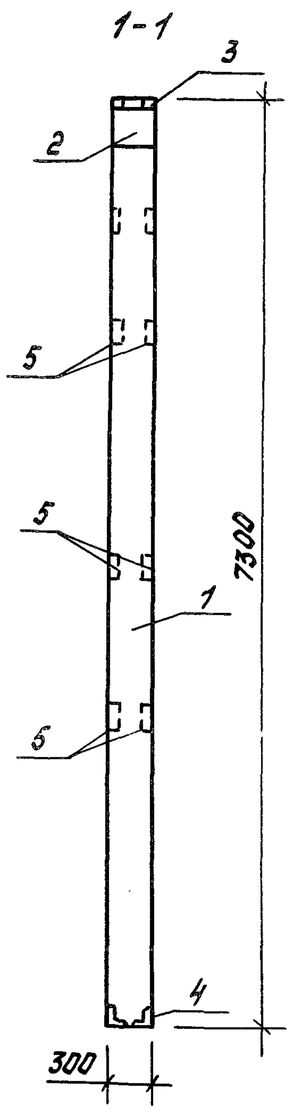

Формат	Зона	Позиц.	Обозначение	Наименование	Кол.	Прим.
				Сборочные единицы		
А3		1	1.427.1-3.1	6КФ73-1Н	1	
				Закладное изделие		
А4		2	1.427.1-3.2-0.06-0	МН-1	1	
А4		3	1.427.1-3.2-0.07.0	МН-2	1	
А4		4	1.427.1-3.1-0.12.0	МН-7	1	
А4		5	1.427.1-3.2-0.20.0	МН-28	4	

Ведомость расхода стали на закладные изделия, кг

Марка элемента	Изделия закладные										Общий расход
	Арматура класса				Прокат марки						
	А III				В ст. 3 кп 2						
	ГОСТ 5781-82				ГОСТ 19903-74*			ГОСТ 8509-72*			
	ф10	ф12	ф14		-8х300	-10х300		L63х5	L90х6		
6КФ73-1Н-1	3.18	1.0	2.04		5,7	4.7		5.6	4.2		26.3

ГИП	Абратова		
Рук.маст.	Парунакян		
Гл.конст.	Зайцев		
ГИП	Петров		
Ст.инж.	Савина		

Привязан

Инв. №

709-9-92.88

КЖ.И.3

Колонна 6КФ73-1Н-1

Стадия	Масса	Масштаб
Р	2000кг	1:50
Лист	Листов 1	

Минтяжстроя СССР
ГИПРОТЯЖСТРОЙ

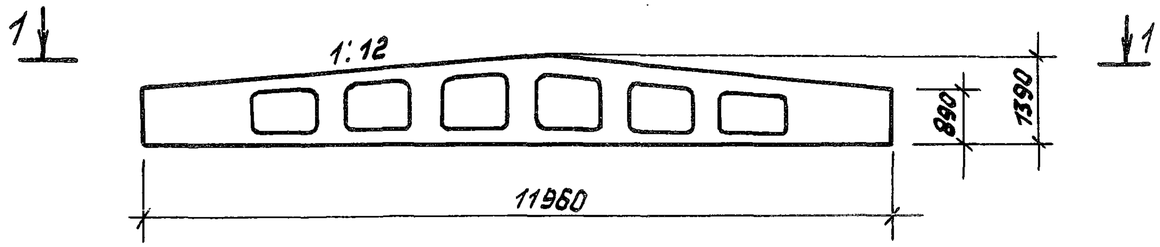

1-1

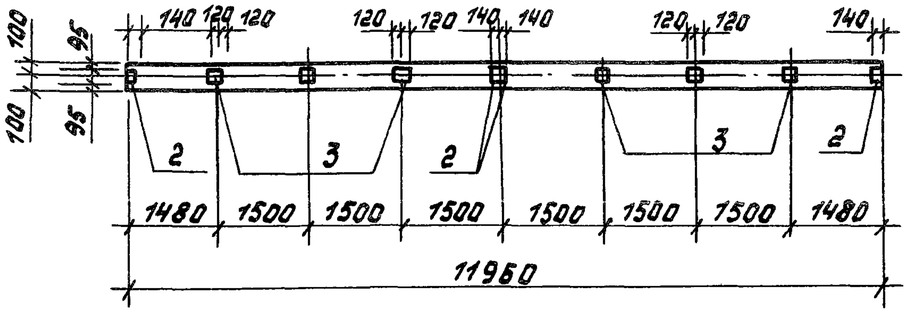

Формат	Зона	Позиц.	Обозначение	Наименование	Кол.	Прим.
				Сборочные единицы		
А3		1	1.462.1-3/80	1БДР 12-2АУТ	1	
				Изделие закладное		
А4		2	1.460-6/76 В-1	М4-1-2	4	
А4		3	1.460-6/76 В-1	М4-3-3	6	

Ведомость расхода стали на закладные изделия, кг

Марка элемента	Изделия закладные				Всего
	Арматура класса		Прокат марки		
	АII		В ст 3 пс 6		
	ГОСТ 5781-82		ГОСТ 19903-74*		
	ф 8	Всего	-6 = 6	Всего	
1БДР 12-2АУТ-1	1.6	1.6	18.4	18.4	20

ГИП	Абратова		
Рук. мас.	Парунакян		
Гл. конст.	Зайцев		
ГИП	Петров		
Ст. инж.	Савина		

Привязан

709-9-92.88 КЖ.И.4

Балка 1БДР 12-2АУТ-1

Стадия	Масса	Масштаб
Р	4700кг	1:100
Лист	Листов 1	

Минторг СССР ГИПРОТОРГ

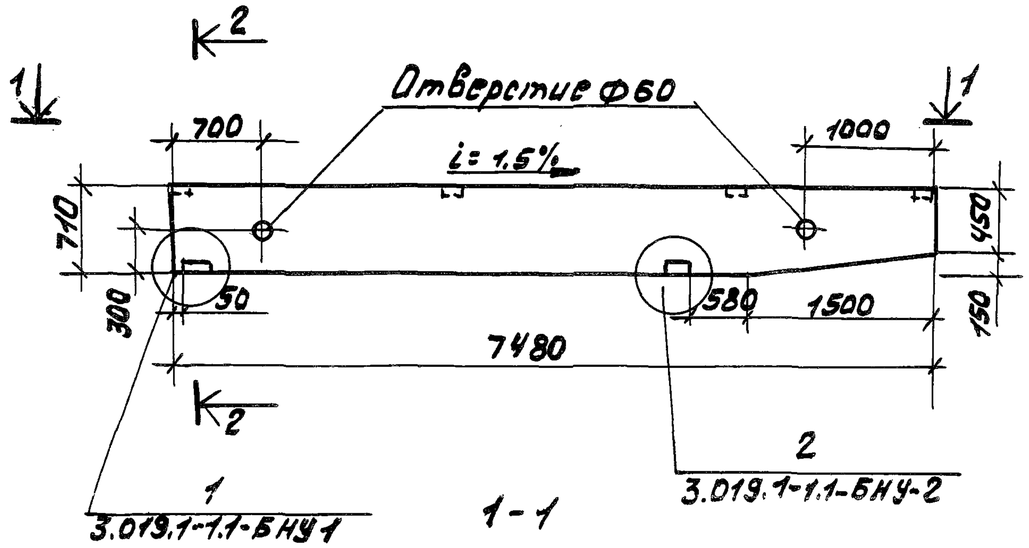

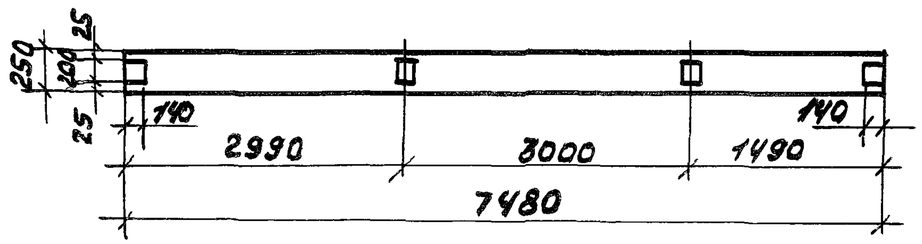

2 - 2

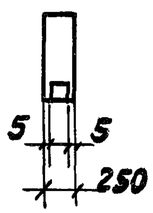

Формат	Зона	Позиц.	Обозначение	Наименование	Кол.	Примеч.
				Сборочные единицы		
А3		1	3.019.1-1.1-15Н7,5-0.0.ОСБ	15Н7,5-1	1	

На листе даны привязки закладных изделий для данного проекта.

ГИП.	Абрамова		
Рук. мас.	Парунакян		
Гл. конс.	Зайцев		
ГКП	Петров		
Ст. инж.	Савина		

Привязан

709-9-92.88 КЖС.Н.5

Балка навеса 15Н 7,5-1

Стадия	Масса	Масштаб
Р	3000	1:50

Лист Листов 1

Минторг СССР ГИПРОТОРГ

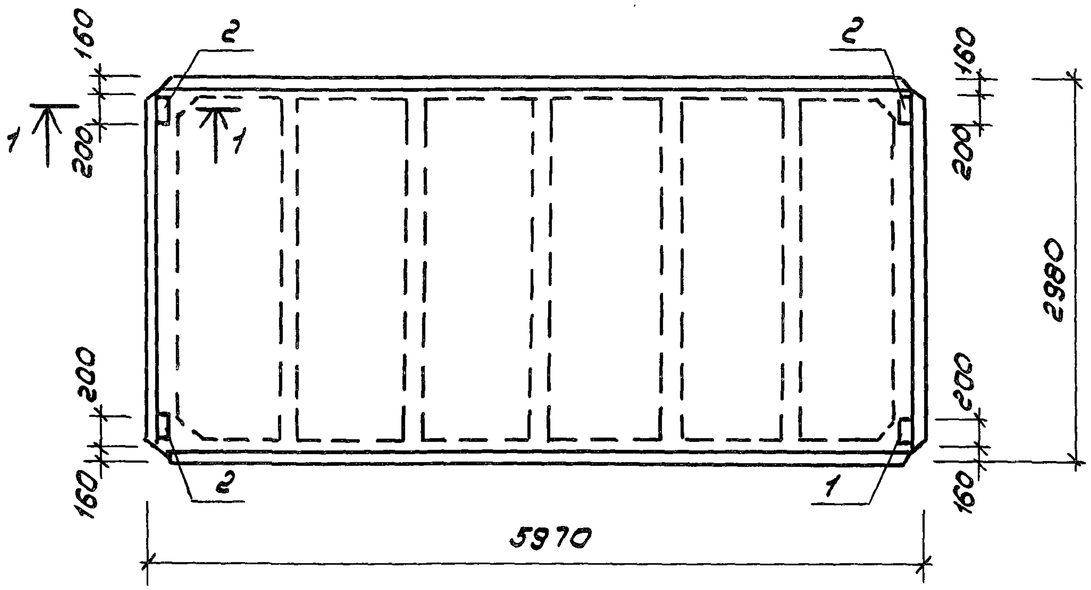

1 - 1

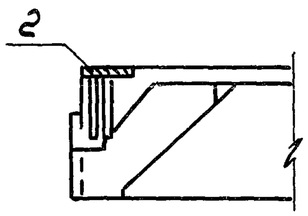

Формат	Зона	Поз.	Обозначение	Наименование	Кол. на исп. —	01	02	Примеч.
				Сборочные единицы				
А3		1	1.465-10/82.1; ГОСТ 22701.1-77*	1ПГ-2АтVIIIт-90ЯН-400М	X			
А3		1	1.465-10/82.1; ГОСТ 22701.1-77*	1ПГ-2АтVIIIт-120ЯН-400М		X		
А3		1	1.465-10/82.1; ГОСТ 22701.1-77*	1ПГ-2АтVIIIт-150			X	
				Закладное изделие				
А4		2	ГОСТ 22701.0-77*	М-8	4	4	4	

Ведомость расхода стали на закладные изделия, кг

Марка элемента	Закладные изделия: Арматура класса	Прокат марки									Общий расход
	А III	Вст3кп2									
	ГОСТ 5781-82	ГОСТ 103-78*									
	ф10	Итого	-δ=8	Итого							
1ПГ-2АтVIIIт-90ЯН-400М-б	1.6	1.6	5.2	5.2							6.8
1ПГ2АтVIIIт-120ЯН-400М-б	1.6	1.6	5.2	5.2							6.8
1ПГ2АтVIIIт-150ЯН-400М-б	1.6	1.6	5.2	5.2							6.8

ГИП	Афонтова		
Рук.мастер.	Порунакян		
Гл.конст.	Зайцев		
ГИП	Петров		
Ст.инж.	Савина		
Привязан			
Инж.	Савина		

709-9-92.88 КЖ.И.6

Плита покрытия
1ПГ-2АтVIIIт-90ЯН-400М-б
1ПГ-2АтVIIIт-120ЯН-400М-б
1ПГ-2АтVIIIт-150ЯН-400М-б

Стадия	Масса	Масштаб
Р		
Лист	Листов 1	

Минторг СССР
ГИПРОТОРГ
Москва

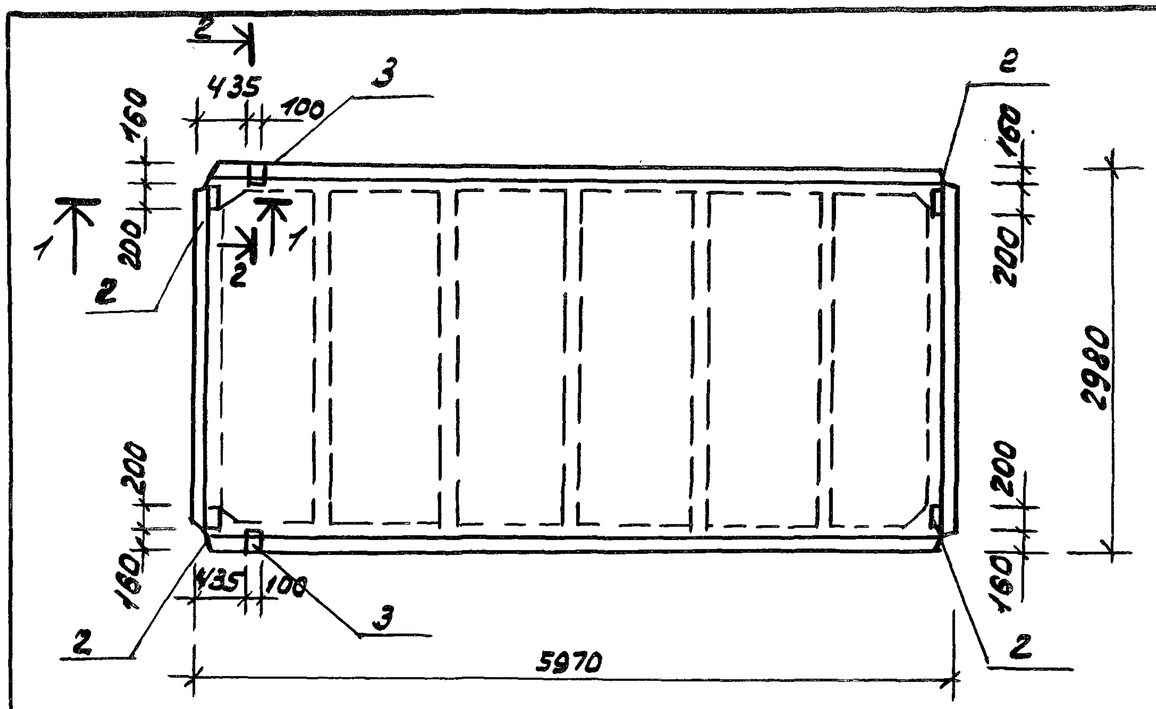

1-1

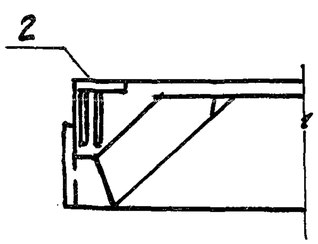

2-2

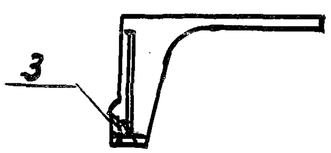

Формат	Зона	Позиц.	Обозначение	Наименование	Кол. на исп. —	01	02	Примеч.
				Сборочные единицы				
А3		1	1.465-10/82.1; ГОСТ 22701.1-77*	1ПГ-2АтVIIIт-90-АН-400М	X			
А3		1	1.465-10/82.1; ГОСТ 22701.1-77*	1ПГ-2АтVIIIт-120-АН-400М		X		
А3		1	1.465-10/82.1; ГОСТ 22701.1-77*	1ПГ-2АтVIIIт-150АН-400М			X	
				Закладные изделия				
А4		2	ГОСТ 22701.0-77*	М-8	4	4	4	
А4		3	ГОСТ 22701.0-77*	М-9	2	2	2	

Ведомость расхода стали на закладные изделия, кг

Марка элемента	Закладные изделия										Общий расход
	Арматура класса			Прокат марки							
	АIII			Вст3кп2							
	ГОСТ 5781-82			ГОСТ 103-76*			ГОСТ 8509-72*				
	Ф10	Ф14	Итого		-δ=8	Итого		L70x8		Итого	
1ПГ-2АтVIIIт-90АН-400М-а	2.2	0.2	2.4		5.2	5.2		1.7		1.7	9.3
1ПГ-2АтVIIIт-120АН-400М-а	2.2	0.2	2.4		5.2	5.2		1.7		1.7	9.3
1ПГ-2АтVIIIт-150АН-400М-а	2.2	0.2	2.4		5.2	5.2		1.7		1.7	9.3

ГИП	Абрамова		
Рук. мгс.	Парунакян		
Гл. конст.	Зайцев		
ГИП	Петров		
Ст. инж.	Савина		

Привязан:

Инв. №

Н. контр. Самойлов

709-9-92.88 КЖ.М.7

Плита покрытия

1ПГ-2АтVIIIт-90АН-400М-а
1ПГ-2АтVIIIт-120АН-400М-а
1ПГ-2АтVIIIт-150АН-400М-а

Стадия	Масса	Масштаб
Р		
Лист	Листов 1	

Минтяжстрой СССР
ГИПРОТОРГ

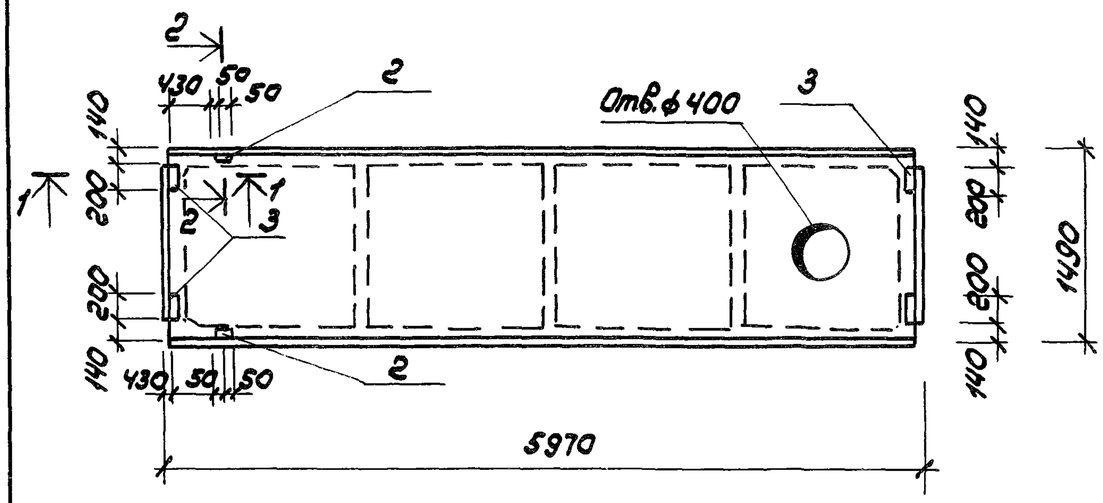

Формат	Зона	Поз.	Обозначение	Наименование	Кол. на исп. —	01	02	Примеч.
				Сборочные единицы				
А3		1	1.465.1-10/82-1; 1465-7/84	2ПВ6-2АтVIIIт-4-90АН-400т	X			
А3		1	1.465.1-10/82-1; 1.465-7/84	2ПВ6-2АтVIIIт-4-120АН-400т		X		
А3		1	1.465.1-10/82-1; 1.465-7/84	2ПВ6-2АтVIIIт-4-150АН-400т			X	
				Закладное изделие				
А4		2	1.465-7/84 Вып.2	М-3	2	2	2	
А4		3	1.465-7/84 Вып.2	М-6	2	2	2	

Ведомость расхода стали на закладные изделия, кг

Марка элемента	Закладные изделия: Арматура класса AIII, ГОСТ 5781-82				Прокат марки Вст.3 кп.2, ГОСТ 103-75*			ГОСТ 8509-72*			Общий расход
	ф8	ф10	ф16	ф12	-50х8	-100х8	Итого		L63х6	Итого	
2ПВ6-2АтVIIIт-4-90АН-400т-а	0.4	1.2	0.2	1.94	1.4	5.0	6.4		1.2	1.2	11.34
2ПВ6-2АтVIIIт-4-120АН-400т-а	0.4	1.2	0.2	1.94	1.4	5.0	6.4		1.2	1.2	11.34
2ПВ6-2АтVIIIт-4-150АН-400т-а	0.4	1.2	0.2	1.94	1.4	5.0	6.4		1.2	1.2	11.34

1-1

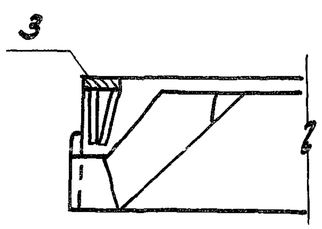

2-2

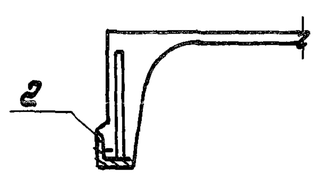

ГИП	Абротова		
Рук.мастер	Парунакян		
Гл.конст.	Зайцев		
ГИП	Петров		
Ст.инж.	Савина		
Привязан			
Инв.№		Н.контр.	Сотова

709-9-92.88 КЖ.И.8

Плита покрытия
2ПВ6-2АтVIIIт-4-90АН-400т-а
2ПВ6-2АтVIIIт-4-120АН-400т-а
2ПВ6-2АтVIIIт-4-150АН-400т-а

Стадия	Масса	Масштаб
Р		1:50
Лист	Листов	

Минторг СССР
ГИПРОТОРГ
Москва

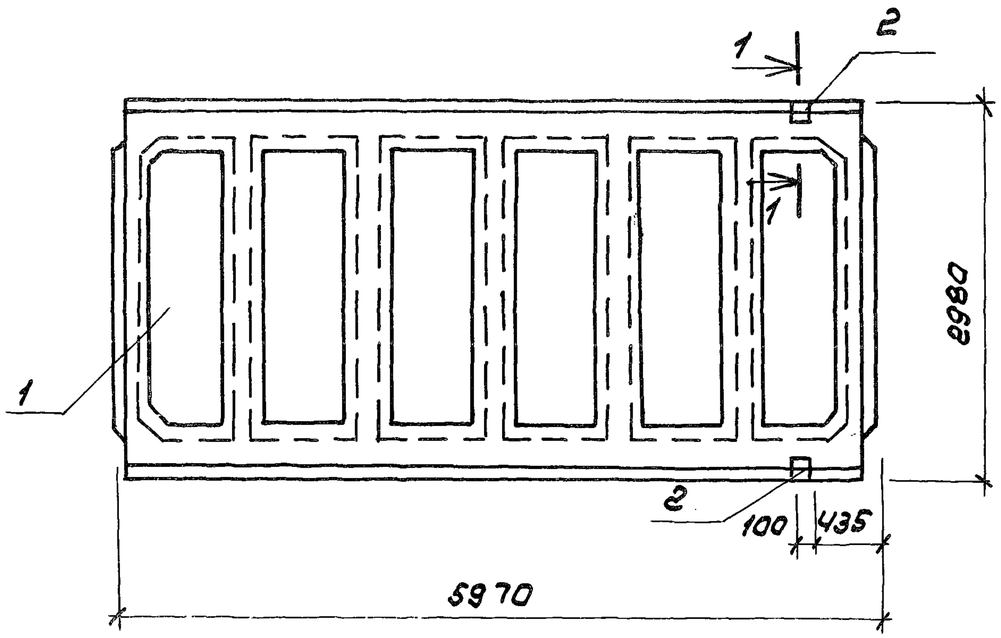

1-1

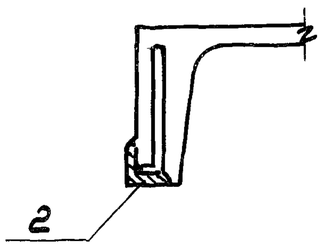

Формат	Зона	Поз.	Обозначение	Наименование	Кол.	Примеч.
				Сборочные единицы		
А3		1	ГОСТ 22701.3-77*	ПЛ-2АIII ВТ		
				Закладное изделие		
А4		2	ГОСТ 22701.0-77*	М9	2	

Ведомость расхода стали на закладные изделия, кг

Марка элемента	Закладные изделия										Всего	Общий расход
	Арматура класса АIII ГОСТ 5781-82					Прокат марки ВСТ3кп2 ГОСТ 8509-72*						
	ф10	ф14			Итого		L70x8			Итого		
ПЛ-2АIIIВТ-d	0.6	0.2			0.8		1.7			1.7	2.5	2.5

ГИП	Абратова		
Рук.маст.	Парунакян		
Гл.конст.	Зайцев		
ГИП	Петров		
Ст.инж.	Савина		
Н.конт.	Сотова		

Привязан

Инв. №

709-9-92.88 КЖ.И.9

Плита покрытия ПЛ-2АIIIВТ-d

Стадия	Масса	Масштаб
Р		
Лист	Листов	

Минторг СССР ГИПРОТОРГ Москва

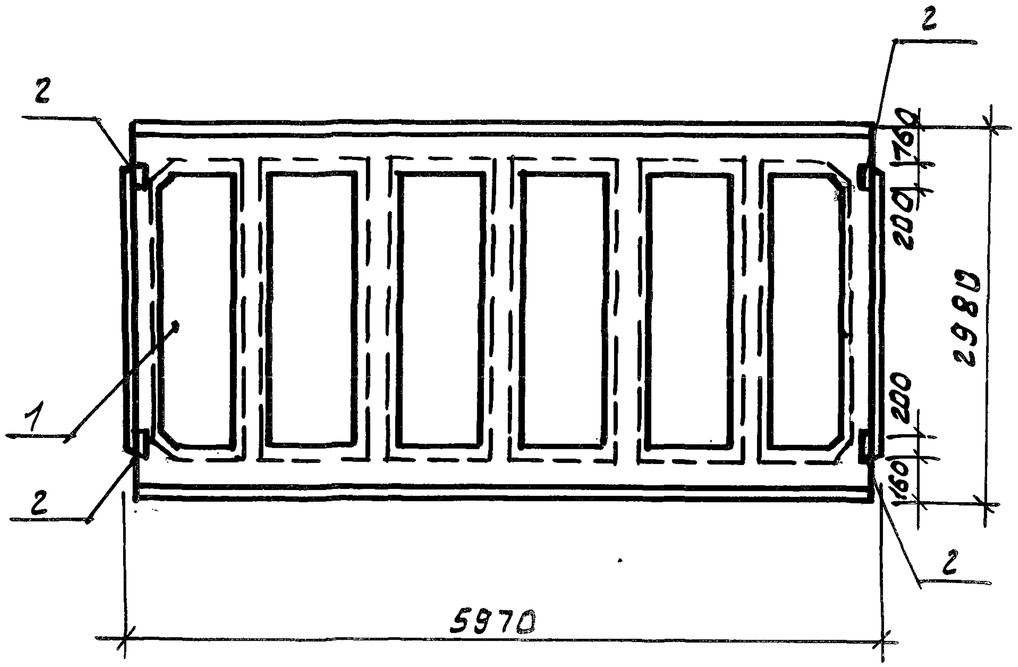

1-1

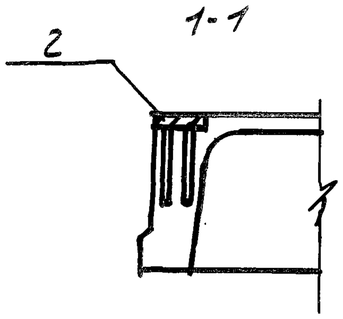

Формат	Зона	Поз.	Обозначение	Наименование	Кол.	Примеч.
				Сборочные единицы		
А3		1	ГОСТ 22701.3-77*	ПЛ-2АIIIВТ		
				Закладное изделие		
А4		2	ГОСТ 22701.0-77*	М8	4	

Ведомость расхода стали на закладные изделия, кг

Марка элемента	Закладные изделия										Всего:	Общий расход
	Арматура класса А III ГОСТ 5781-82					Прокат марки Вст3кп2 ГОСТ 8509-72*						
	Ф10	Ф14			Итого:	-δ=8	L70x8			Итого:		
ПЛ-2АIIIВТ-δ	1.6				1.6	5,2				5,2	6.8	6.8

ГИП	Абрамова		
Рук. маст.	Парунакян		
Гл. конст.	Зайцев		
ГИП	Петров		
Ст. инж.	Савина		
Н. контр.	Самарин		

Привязан

Инв. №

709-9-92.88 КЖС. Н. 10

Плита покрытия ПЛ-2АIIIВТ-δ

Стадия	Масса	Масштаб
Р		
Лист	Листов	

Минтяжстрой СССР ГИПРОТЯЖСТРОЙ Москва

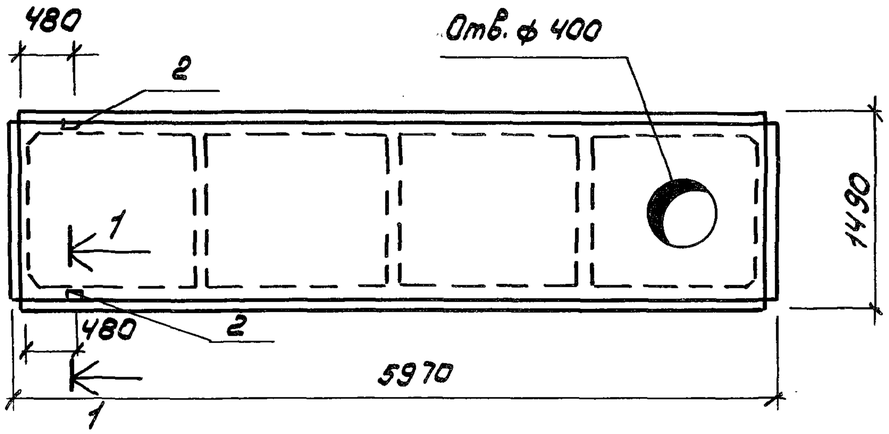

Формат	Зона	Поз.	Обозначение	Наименование	Кол. на исп. —	01	02	Примеч.
				Сборочные единицы				
А3		1	1.465.1-10/82.1; 1.465-7/84	2ПВ6-2АтVIт-4-90ян-400м	X			
А3		1	1.465.1-10/82.1; 1.465-7/84	2ПВ6-2АтVIт-4-120ян-400м		X		
А3		1	1.465.1-10/82.1; 1.465-7/84	2ПВ6-2АтVIт-4-150ян-400м			X	
				Закладное изделие				
А4		2	1.465-7/84 Вып. 2	М-3	2	2	2	

1-1

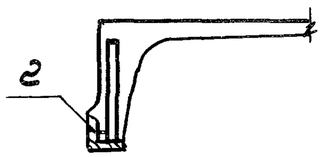

Ведомость расхода стали на закладные изделия, кг

Марка элемента	Закладные изделия										Общий расход
	Арматура класса					Прокат марки					
	АIII					Вст 3кп2					
	ГОСТ 5781-82					ГОСТ 8509-72*					
		ф8	ф16		Итого			L63x6		Итого	
2ПВ6-2АтVIт-4-90ян-400м-б		0.4	0.2		0.6			1.2		1.2	1.8
2ПВ6-2АтVIт-4-120ян-400м-б		0.4	0.2		0.6			1.2		1.2	1.8
2ПВ6-2АтVIт-4-150ян-400м-б		0.4	0.2		0.6			1.2		1.2	1.8

ГИП	Абратова		
Рук.маст.	Парунакян		
Гл.конст.	Зайцев		
ГИП	Петров		
Ст.инж.	Савина		
Привязан			
Инв. N	Н.конт.	Сомова	

709-9-92.88 КЖ.И.11

Плита покрытия
2ПВ6-2АтVIт-4-90ян-400м-б
2ПВ6-2АтVIт-4-120ян-400м-б
2ПВ6-2АтVIт-4-150ян-400м-б

Стадия	Масса	Масштаб
Р		1:50
Лист	Листов	

Минтяжстроя СССР
ГИПРОТОРГ
Москва

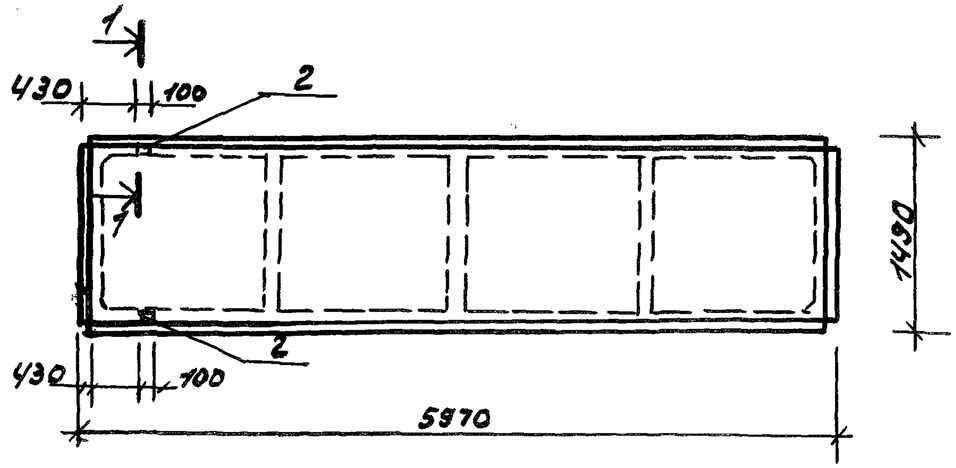

Формат	Зона	Позиц.	Обозначение	Наименование	Кол. на исп. —	01	02	Примеч.
				Сборочные единицы				
А3		1	1.465.1-10/82-1; 1.465-7/84	2ПГ6-2АтVIIт-90ЯН-400 М	X			
А3		1	1.465.1-10/82.1; 1.465-7/84	2ПГ6-2АтVIIт-120ЯН-400М		X		
А3		1	1.465.1-10/82.1; 1.465-7/84	2ПГ-2АтVIIт-150ЯН-400М			X	
				Закладное изделие				
А4		2	1.465-7/84 вып. 2	М-3	2	2	2	

1-1

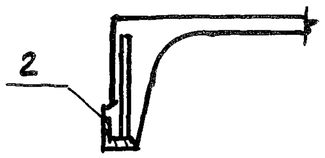

Ведомость расхода стали на закладные изделия, кг

Марка элемента	Закладные изделия: Арматура класса А III ГОСТ 5781-82					Прокат марки Вст3кп2 ГОСТ 8509-72*				Общий расход
		Ф8	Ф16		Итого		L63×5		Итого	
2ПГ6-2АтVIIт-90ЯН-400М-6		0.4	0.2		0.6		1.2		1.2	1.8
2ПГ6-2АтVIIт-120ЯН-400М-6		0.4	0.2		0.6		1.2		1.2	1.8
2ПГ6-2АтVIIт-150ЯН-400М-6		0.4	0.2		0.6		1.2		1.2	1.8

ГИП	Абрамова		
Рук. маст.	Арутюнян		
Гл. конст.	Зайцев		
ГИП	Петров		
Ст. инж.	Савина		
Н. конт.	Сомова		

Привязан:

Инв. №

709-9-92.88 КЖС. И. 12

Плита покрытия
2ПГ6-2АтVIIт-90ЯН-400 М-6
2ПГ6-2АтVIIт-120ЯН-400 М-6
2ПГ6-2АтVIIт-150ЯН-400 М-6

Стадия	Масса	Масштаб
Р		1:50
Лист	Листов	

Минтрансстрой СССР
ГИПРОТРАНС
Москва

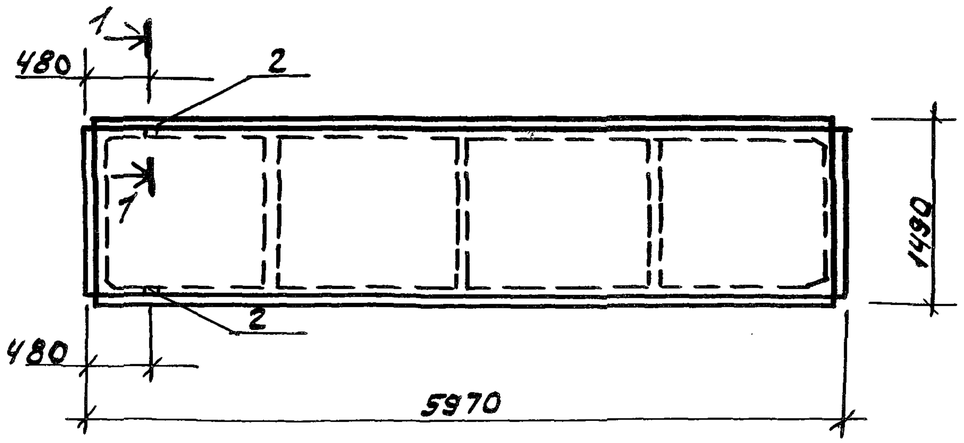

1-1

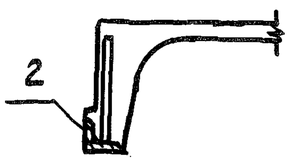

Формат	Зона	Позиц.	Обозначение	Наименование	Кол.	Примеч.
				Сборочные единицы		
А3		1	1.465-7/84	2ПГ6-2Ат VI Т		
				Закладное изделие		
А4		2	1.465-7/84 Вып.2	М-3	2	

Ведомость расхода стали на закладные изделия, кг

Марка элемента	Закладные изделия										Общий расход
	Арматура класса					Прокат марки					
	А III					Вст3кп2					
	ГОСТ 5781-82					ГОСТ 8509-72*					
		Ф8	Ф16		Итого			L63x6		Итого	
2ПГ6-2Ат VI Т-а		0.4	0.2		0.6			1.2			1.8

ГИП	Абрамова		
Рук.мас.	Парунакян		
Гл.конст.	Зайцев		
ГИП	Петров		
Ст.инж.	Савина		
Н.конт.	Сомова		

Привязан:

Инв.№

709-9-92.88 кж. И. 13

Плита покрытия 2ПГ6-2Ат VI Т-а

Стадия	Масса	Масшт.
Р		1:50
Лист	Листов	

Минтяжстрой СССР ГИПРОТОРГ Москва

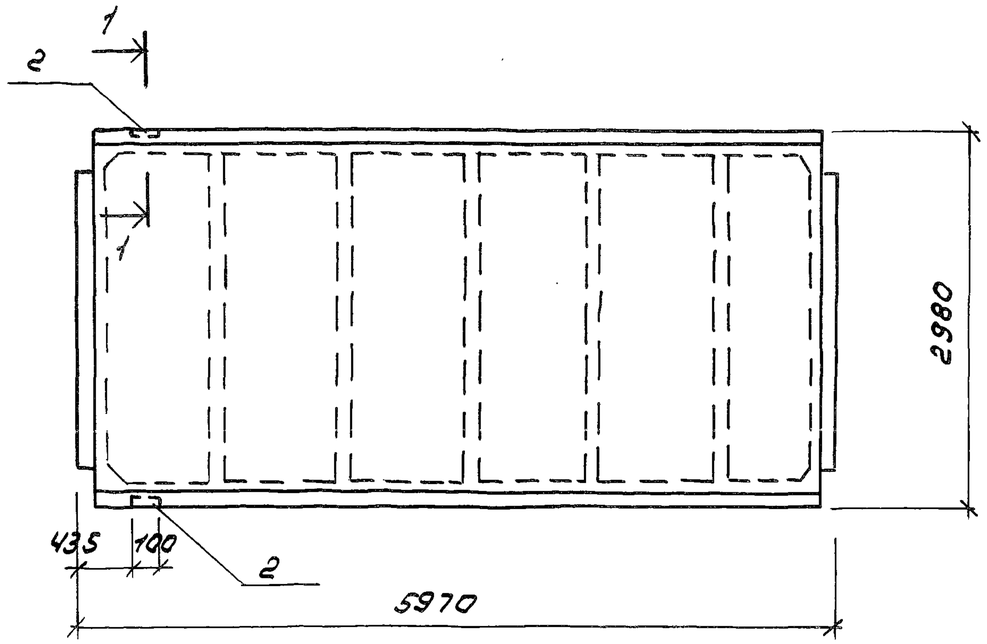

1 – 1

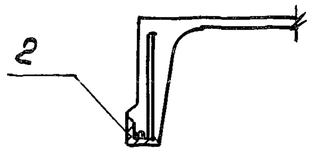

Формат	Зона	Поз.	Обозначение	Наименование	Кол.	Примеч.
				Сборочные единицы		
А3		1	ГОСТ 22701.6-79*	ПГ6,3-6АтVIT		
				Закладные изделия		
А4		2	ГОСТ 22701.0-77*	М-9	2	

Ведомость расхода стали на закладные изделия, кг

Марка элемента	Закладные изделия										Общий расход
	Арматура класса					Прокат марки					
	AIII					Вст3кп2					
	ГОСТ 5781-82					ГОСТ 8509-72*					
	ф10	ф14			Итого	L70x8				Итого	
ПГ6,3-6АтVIT-1	0.6	0.2			0.8	1.7				1.7	2.5

ГИП	Абратова		
Рук.маст.	Парунакян		
Гл.конст.	Зайцев		
ГИП	Петров		
Ст.инж.	Савина		
Н.конт.	Сотова		

Привязан

Инв. №

709-9-92.88

КЖС.И.14

Плита покрытия ПГ6,3-6АтVIT-1

Стадия	Масса	Масштаб
Р		1:50
Лист	Листов	

Минторг СССР
ГИПРОТОРГ
Москва

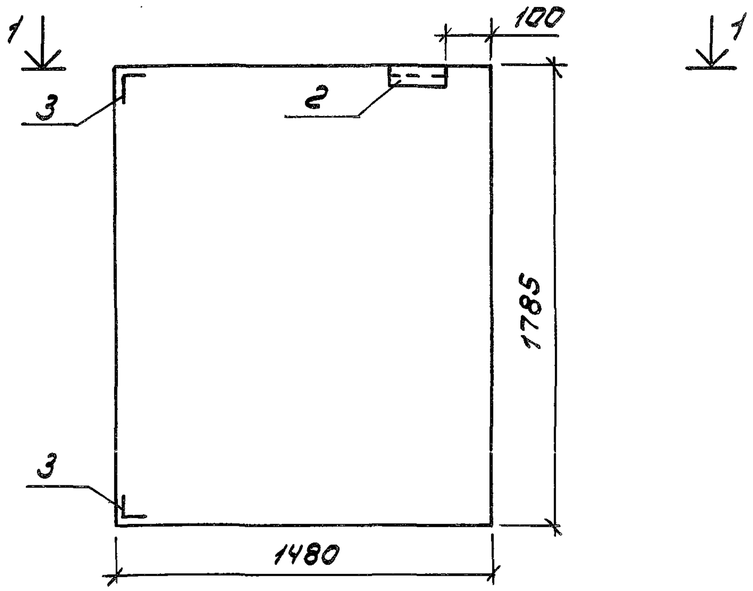

1-1

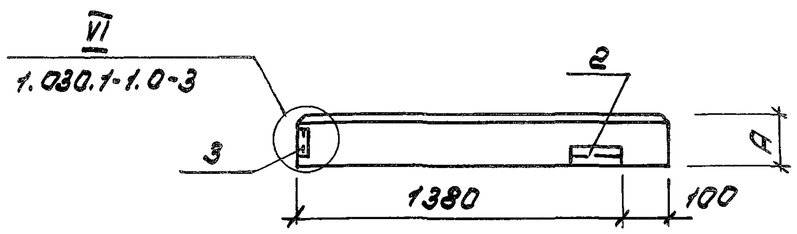

Формат	Зона	Поз.	Обозначение	Наименование	Кол. на исп. —	01	02	Примеч.
				Сборочные единицы				
А3		1	1.030.1-1.1-1.62-04	2ПС 15.18.2,0-Л	X			
А3		1	1.030.1-1.1-1 62-05	2ПС 15.18.2,5-Л		X		
А3		1	1.030.1-1.1-1 62-06	2ПС 15.18.3,0-Л			X	
				Закладное изделие				
А4		2	1.030.1-1.1-3 30-01	М-2	1	1	1	
А4		3	1.030.1-1.1-3 35-01	М-11	2	2	2	

Ведомость расхода стали на закладные изделия, кг

Марка элемента	Закладные изделия: Арматура класса АIII ГОСТ 5781-82 Ф10		Прокат марки ст. таблицу ГОСТ 19903-74* -60×6		ГОСТ 8509-72* L63×6		Всего
2ПС 15.18.2,0-Л-А	1.08		0.56		3.21		4.85
2ПС 15.18.2,5-Л-А	1.08		0.56		3.21		4.85
2ПС 15.18.3,0-Л-А	1.08		0.56		3.21		4.85

Обозначение	Марка	А мм	Прокат марки	Масса кг
	2ПС 15.18.2,0-Л-А	200	Вст3кп2	700
	2ПС 15.18.2,0-Л-А	250	Вст3пс6	860
	2ПС 15.18.2,0-Л-А	300	Вст3пс6	1020

ГИП	Абратова	
Рук.маст.	Парунакян	
Гл.конст.	Зайцев	
ГИП	Петров	
Ст.инж.	Савина	
Н.конт.	Сотова	

Привязан

Инв.N

709-9-92.88 КЖ.И.15

Панель стеновая
2ПС 15.18.2,0-Л-А
2ПС 15.18.2,5-Л-А
2ПС 15.18.3,0-Л-А

Стадия	Масса	Масштаб
Р	см. табл.	1:25
Лист	Листов	

Минторг СССР
ГИПРОТОРГ
Москва

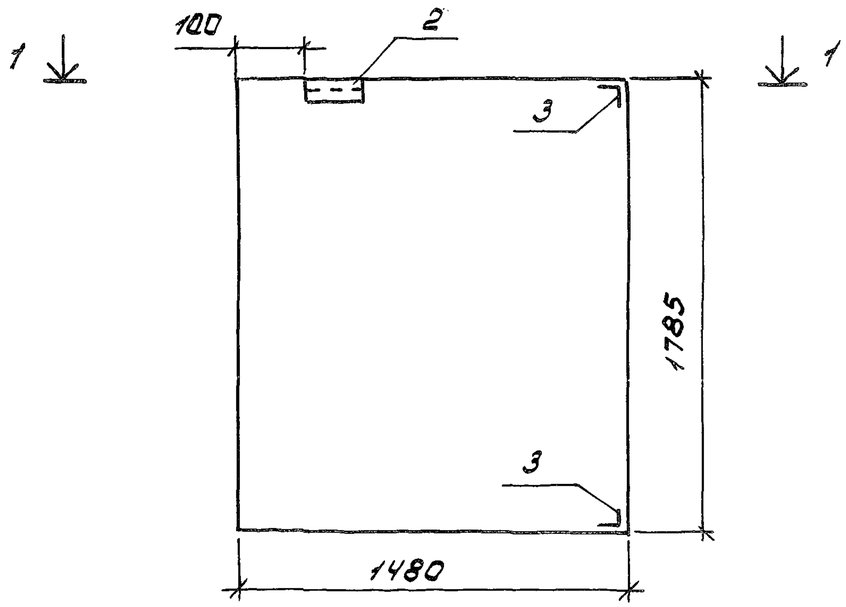

1-1

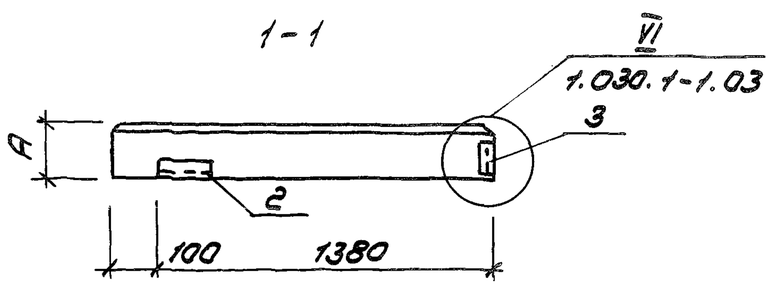

Обозначение	Марка	A мм	Прокат марки	Масса кг
	2ПС.15.18.2,0-Л-Б	200	Вст3кп2	700
	2ПС 15.18.2,5-Л-Б	250	Вст3пс6	860
	2ПС 15.18.3,0-Л-Б	300	Вст3пс6	1020

Формат	Зона поз.	Поз.	Обозначение	Наименование	Кол. на исп. –	01	02	Примечание
				Сборочные единицы				
А3		1	1.030.1-1.1-1.62-04	2ПС 15.18.2,0-Л	X			
А3		1	1.030.1-1.1-1 62-05	2ПС 15.18.2,5-Л		X		
А3		1	1.030.1-1.1-1 62-06	2ПС 15.18.3,0-Л			X	
				Закладное изделие				
А4		2	1.030.1-1.1-3 30-01	М-2	1	1	1	
А4		3	1.030.1-1.1-3 35-01	М-11	2	2	2	

Ведомость расхода стали на закладные изделия, кг

Марка элемента	Закладные изделия: Арматура класса AIII ГОСТ 5781-82 ф10		Прокат марки см. таблицу ГОСТ 19903-74* -60х6		ГОСТ 8509-72* L63х6		Всего
2ПС 15.18.2,0-Л-Б	1.08		0.56		3.21		4.85
2ПС 15.18.2,5-Л-Б	1.08		0.56		3.21		4.85
2ПС 15.18.3,0-Л-Б	1.08		0.56		3.21		4.85

ГИП	Абрамова	
Рук.маст.	Ларунакян	
Гл.конст.	Зайцев	
ГИП	Петров	
Ст.инж.	Савина	

Привязан

Инв.N

Н.контр. Сотова

709-9-92.88 КЖ.И.16

Панель стеновая
2ПС 15.18.2,0-Л-Б
2ПС 15.18.2,5-Л-Б
2ПС 15.18.3,0-Л-Б

Стадия	Масса	Масштаб
Р	см. табл.	1:25
Лист	Листов	

Минторг СССР
ГИПРОТОРГ
Москва

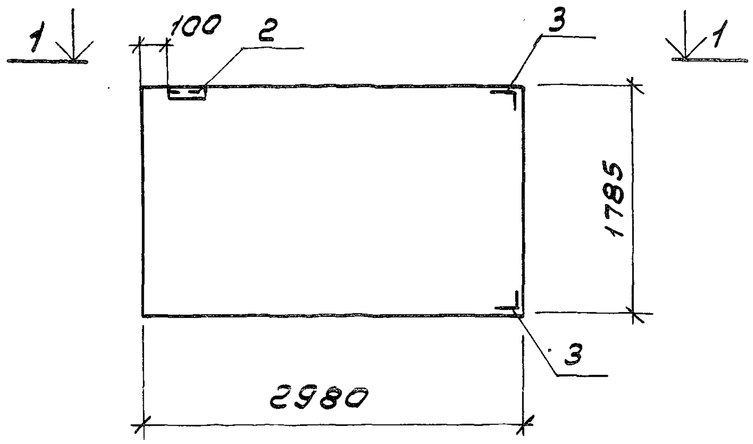

1-1

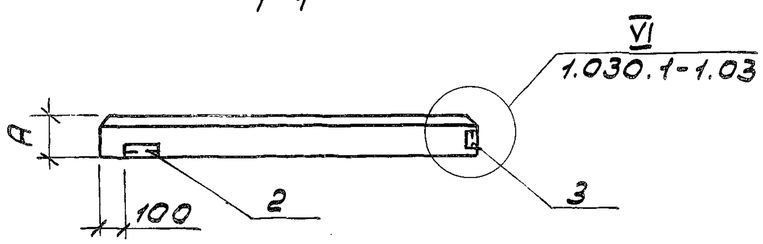

Формат	Зона	Поз.	Обозначение	Наименование	Кол. на исп. –	01	02	Примеч.
				Сборочные единицы				
А3		1	1.030.1-1.1-1 03-04	ПС 30.18.2,0-6л	X			
А3		1	1.030.1-1.1-1 03-05	ПС 30.18.2,5-6л		X		
А3		1	1.030.1-1.1-1 03-06	ПС 30.18.3,0-6л			X	
				Закладное изделие				
А4		2	1.030.1-1.1-3-30-01	М-2	1	1	1	
А4		3	1.030.1-1.1-3-35-01	М-11	2	2	2	

Ведомость расхода стали на закладные изделия, кг

Марка элемента	Закладные изделия: Арматура класса А III, ГОСТ 5781-82, ф10			Прокат марки см. таблицу, ГОСТ 19903-74*, -60х6			ГОСТ 8509-72*, L63х6			Общий расход
ПС 30.18.2,0-6л-А	1.08			0,56			3.21			4.85
ПС 30.18.2,5-6л-А	1.08			0.56			3.21			4.85
ПС 30.18.3,0-6л-А	1.08			0.56			3.21			4.85

Обозначение	Марка	А мм	Прокат марки	Масса ед. кг
	ПС 30.18.2,0-6л-А	200	Вст3кп2	1420
	ПС 30.18.2,5-6л-А	250	Вст3пс6	1740
	ПС 30.18.3,0-6л-А	300	Вст3пс6	2050

ГИП	Абрамова	
Рук.маст.	Парунакян	
Гл.конст.	Зайцев	
ГИП	Петров	
Ст.инж.	Савина	
Н.конт.	Сомова	

Привязан

Инв.№

ТП 709-9-92.88 КЖ.И.17

Панель стеновая
ПС 30.18.2,0-6л-А
ПС 30.18.2,5-6л-А
ПС 30.18.3,0-6л-А

Стадия	Масса	Масштаб
Р	см. табл.	1:50
Лист	Листов	

Минтяжстроя СССР
ГИПРОТОРГ
Москва

Марка элемента	Обозначение	Изделие закладное																Общий расход
		Арматура класса А III ГОСТ 5781-82				Прокат ГОСТ 380-71*								ГОСТ 8509-72*				
		ф8	ф10		Итого	-200×12	-100×10	-100×8	-60×8	-60×6			Итого	L63×6			Итого	
ПС60.15 -52	1.030.1-1.1-1		6.84		6.84			8.35		1.12			9.47	2.74			2.74	19.05
ПС60.18 -48	1.030.1-1.1-1		2.94		2.94			3.0	1.28	2.24			6.52	5.48			5.48	14.94
ПС60.12 -47	1.030.1-1.1-1		1.54		1.54			3.0		1.12			4.12	2.74			2.74	8.4
ПС60.12 -31	1.030.1-1.1-1		0.4		0.4					1.12			1.12	2.74			2.74	4.26
ПС60.15 -35	1.030.1-1.1-1		5.7		5.7			5.35		1.12			6.47	2.74			2.74	14.91
ПС 18 2-34	1.030.1-1.1-1		1.12		1.12			6.28		2.48			8.76	2.74			2.74	12.62
ПС 18 1-34	1.030.1-1.1-1		1.12		1.12			6.28		2.48			8.76	2.74			2.74	12.62
ПС 12 2-31	1.030.1-1.1-1		0.4		0.4					1.12			1.12	2.74			2.74	4.26
ПС 12 1-31	1.030.1-1.1-1		0.4		0.4					1.12			1.12	2.74			2.74	4.26
ПС 18 2-31	1.030.1-1.1-1		0.4		0.4					1.12			1.12	2.74			2.74	4.26
ПС 18 1-31	1.030.1-1.1-1		0.4		0.4					1.12			1.12	2.74			2.74	4.26
ПС 9 2-31	1.030.1-1.1-1		0.4		0.4					1.12			1.12	2.74			2.74	4.26
ПС 9 1-31	1.030.1-1.1-1		0.4		0.4					1.12			1.12	2.74			2.74	4.26

При привязке заполнить обозначение документа и марку изделий сборных конструкций, указанные в спецификации к монтажной схеме. Марку стали принять по типовым сериям и ГОСТам

Привязан

Инв. N

ГИП	Абрамова	
Рук.маст.	Порунакян	
Гл.конст.	Зайцев	
ГИП	Петров	
Ст.инж.	Савина	
Н.конт.	Сотова	

ТП 709-9-92.88 КЖ.И.18

Ведомость расхода стали на закладные изделия в панелях по схемам серии 1.030.1-1.03-100

Стадия	Лист	Листов
Р	1	

Минторг СССР ГИПРОТОРГ Москва

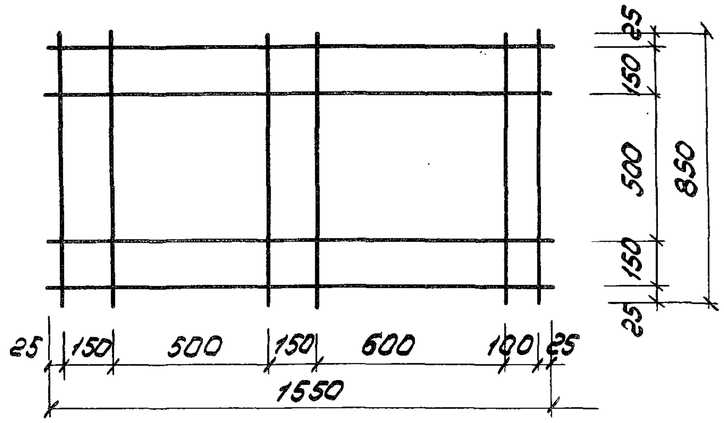

Формат	Зона	Поз.	Обозначение	Наименование	Кол.	Примеч. ед. кг
				Документация		
			ТО	Техническое описание		
				Детали		
				ст. отд. ГОСТ 5781-82		
Б4		1		ф8АI ℓ=1550	4	0.61
Б4		2		ф8АI ℓ=850	6	0.34

Привязан

Инв. N

ГИП	Абратова		
Рук.маст.	Парунакян		
Гл.конст.	Зайцев		
ГИП	Петров		
Ст.инж.	Жапарова		
Н.конт.	Сотова		

709-9-92.88 КЖ.И.19

Сетка арматурная С-1

Стадия	Масса	Масштаб
Р	4.46 кг	

Лист Листов

Минторг СССР ГИПРОТОРГ Москва

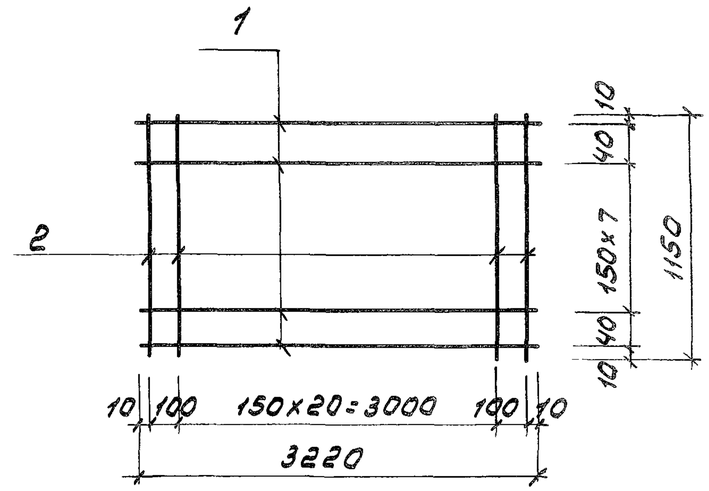

Формат	Зона	Поз.	Обозначение	Наименование	Кол.	Примеч.
				Документация		
			ТО	Техническое описание		
				Детали		
				ст. отд. ГОСТ 5781-82		
Б4		1		ф8АI ℓ=3220	10	1.27
Б4		2		ф6АI ℓ=1150	23	0.26

Привязан

Инв. N

Взам. инв. N

Подпись и дата

Инв. N подл.

ГИП	Абратова		
Рук.маст.	Парунакян		
Гл.конст.	Зайцев		
ГИП	Петров		
Ст.инж.	Жапарова		
Н.конт.	Сотова		

709-9-92.88 КЖ.И.20

Сетка арматурная С-2

Стадия	Масса	Масштаб
Р	18.6кг	8.м.

Лист Листов

Минторг СССР ГИПРОТОРГ Москва

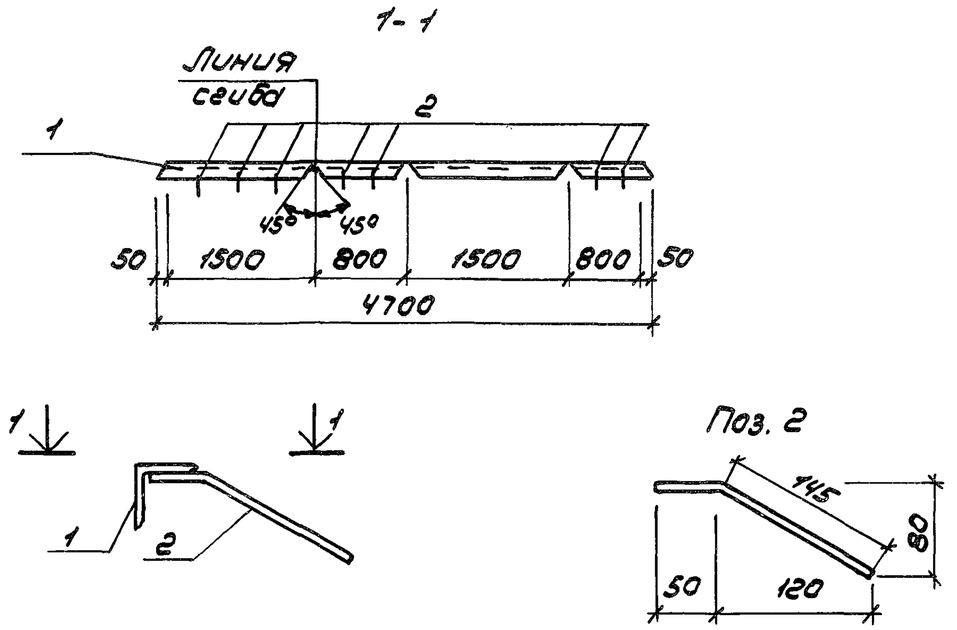

Формат	Зона	Поз.	Обозначение	Наименование	Кол.	Примеч.
				Документация		
			ТО	Техническое описание		
				Детали		
Б4		1		L50x5 ГОСТ 8509-72* ℓ=4700	1	17.72
Б4		2		ф6 AI ГОСТ 5781-82 ℓ=200	7	0.044

Привязан

Инв.№

ГИП	Абратова		709-9-92.88 КЖ.И.21
Рук.мост.	Парунакян		
Гл.конст.	Зайцев		
ГИП	Петров		Закладная деталь ЗД-1
Рук.гр.	Сотова		
Н.контр.	Савина		

Стадия	Масса	Масштаб
Р	18.03 кг	1:50
Лист	Листов	

Минторг СССР ГИПРОТОРГ Москва

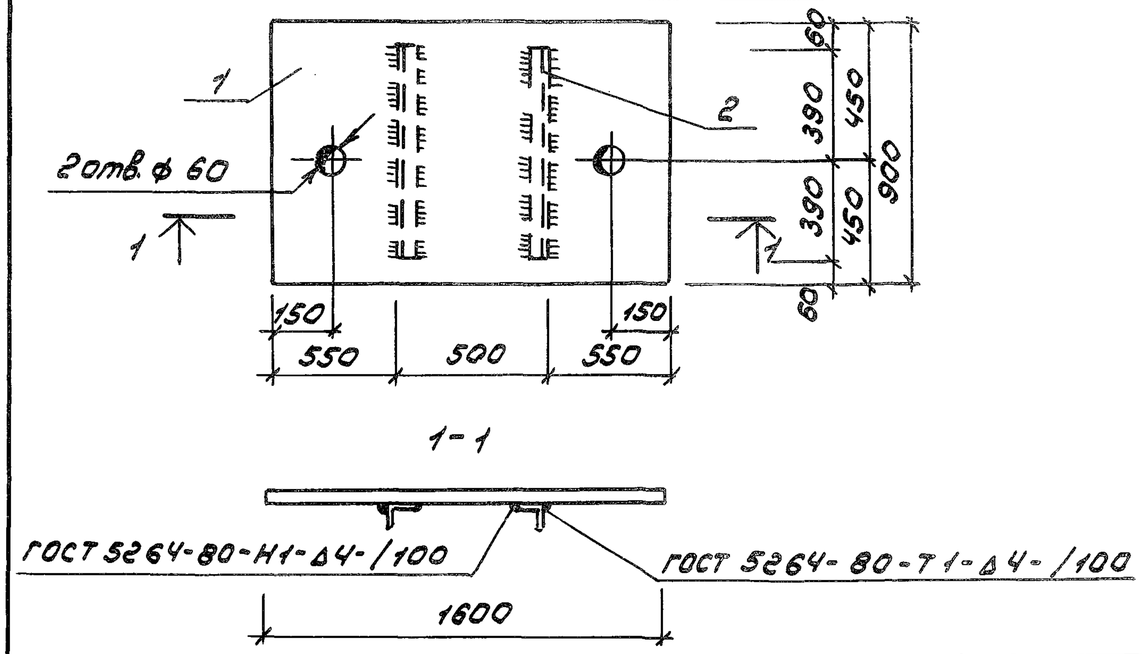

Формат	Зона	Поз.	Обозначение	Наименование	Кол.	Примеч.
				Документация		
			ТО	Техническое описание		
				Детали		
Б4		1		-δ=4 ГОСТ 8568-77* ℓ=1600	1	48.1
Б4		2		L50x5 ГОСТ 8509-72 ℓ=790	2	2.94

Привязан

Инв.№

ГИП	Абратова		709-9-92.88 КЖ.И.22
Рук.мост.	Парунакян		
Гл.конст.	Зайцев		
ГИП	Петров		Металлический щит МЩ-1
Рук.гр.	Сотова		
Н.контр.	Савина		

Стадия	Масса	Масштаб
Р	53.98	
Лист	Листов	

Минторг СССР ГИПРОТОРГ Москва

Инв.№ подл. | Подпись и дата | Взам.инв.№