ТИПОВОЙ ПРОЕКТ
903-9-33.90

ПРИЕМНАЯ ЕМКОСТЬ МАЗУТА
$V=100\ м^3$

Альбом 4

НЕСТАНДАРТИЗИРОВАННОЕ ОБОРУДОВАНИЕ

24961 - 04
ЦЕНА 3-34

Отпускная цена
на момент реализации
указана
в счет-накладной

АПП ЦИТП

Москва, А-445, Смольная ул., 22

Сдано в печать IV 1992 года

Заказ № 2770 Тираж 160 экз.

ТИПОВОЙ ПРОЕКТ
903-9-33.90

ПРИЕМНАЯ ЕМКОСТЬ МАЗУТА
V=100 м³

АЛЬБОМ 4

СОСТАВ ПРОЕКТА

АЛЬБОМ 1	ПЗ	Пояснительная записка
АЛЬБОМ 2	МС	Мазутоснабжение КЖ Конструкции железобетонные АТМ Автоматизация
АЛЬБОМ 3	СИ	Строительные изделия
АЛЬБОМ 4		Нестандартизированное оборудование
АЛЬБОМ 5	СО	Спецификации оборудования
АЛЬБОМ 6	ВМ	Ведомости потребности в материалах
АЛЬБОМ 7	С	Сметы

Утвержден ГПКНИИ „СантехНИИпроект"
Протокол № 22 от 1 апреля 1991г.

Разработан
проектным институтом
„ЛАТГИПРОПРОМ"
Главный инженер института /В. Архипов/
Главный инженер проекта /Я. Нидбальский/

© АПП ЦИТП, 1991

Содержание альбома

Обозначение	Наименование	№ стр.	Обозначение	Наименование	№ стр.
			48.03.01.101	Ручка	
50.37.00.000СБ	Рама		48.03.01.102	Крышка	
50.37.00.001	Стойка	3	48.03.01.103	Колпак	19
48.03.01.202	Лапа		48.03.01.200	Патрубок	
48.03.01.203	Хомут		48.03.01.200СБ	Патрубок	20
50.37.00.000	Рама		48.03.01.201	Патрубок	
28.13.00.000	Люк-лаз Ду1000	4			
28.13.00.000СБ	Люк-лаз Ду1000				
28.10.00.000	Крышка				
28.10.00.000СБ	Крышка				
28.10.03.001	Обечайка	5			
28.13.00.001	Прокладка				
28.10.03.000	Корпус люка Ду 1000				
28.10.03.000СБ	Корпус люка Ду1000				
28.05.02.001	Фланец	6			
28.05.02.003	Фланец				
28.01.01.000	Крышка люка				
28.01.01.000СБ	Крышка люка	7			
28.01.01.004	Диск				
28.01.01.002	Ручка				
28.07.00.000	Корпус люка Ду 700	8			
28.07.00.003	Обечайка				
28.07.00.001	Фланец				
28.07.00.002	Фланец	9			
28.15.00.000	Люк Ду 700 для уровнемера ДУЕ				
28.15.00.000СБ	Люк Ду 700 для уровнемера ДУЕ				
67.10.00.003	Фланец	10			
28.16.00.000	Люк Ду 700 с патрубком Ду 150				
28.16.00.000СБ	Люк Ду 700 с патрубком Ду 150				
26.45.00.000	Ящик с сеткой	11			
26.45.00.000СБ	Ящик с сеткой				
26.45.01.000	Щит боковой	12			
26.45.02.000	Щит задний				
26.45.01.000СБ	Щит боковой				
26.45.01.001	Уголок				
26.45.01.002	Ручка	13			
26.45.02.000СБ	Щит задний				
26.45.03.000	Щит передний				
26.45.03.000СБ	Щит передний	14			
26.45.00.000	Рама				
26.45.00.000СБ	Рама				
26.45.00.001	Полка	15			
26.47.00.000	Патрубок				
26.47.00.000СБ	Патрубок				
26.47.00.001	Стенка				
26.47.00.100СБ	Фланец	16			
26.47.00.200СБ	Фланец				
26.47.00.100	Фланец				
26.47.00.200	Фланец	17			
48.03.01.000СБ	Патрубок вентиляционный ПВ-150				
48.03.01.000	Патрубок вентиляционный ПВ-150				
48.03.01.100	Крышка	18			
48.03.01.100СБ	Крышка				

Альбом 4 | Типовой проект 903-9-33.90 | Инв.№ подл. | Подп. и дата | Взам.инв.№ | Инв.№ дубл. | Подп. и дата

50.37.00.000 СБ

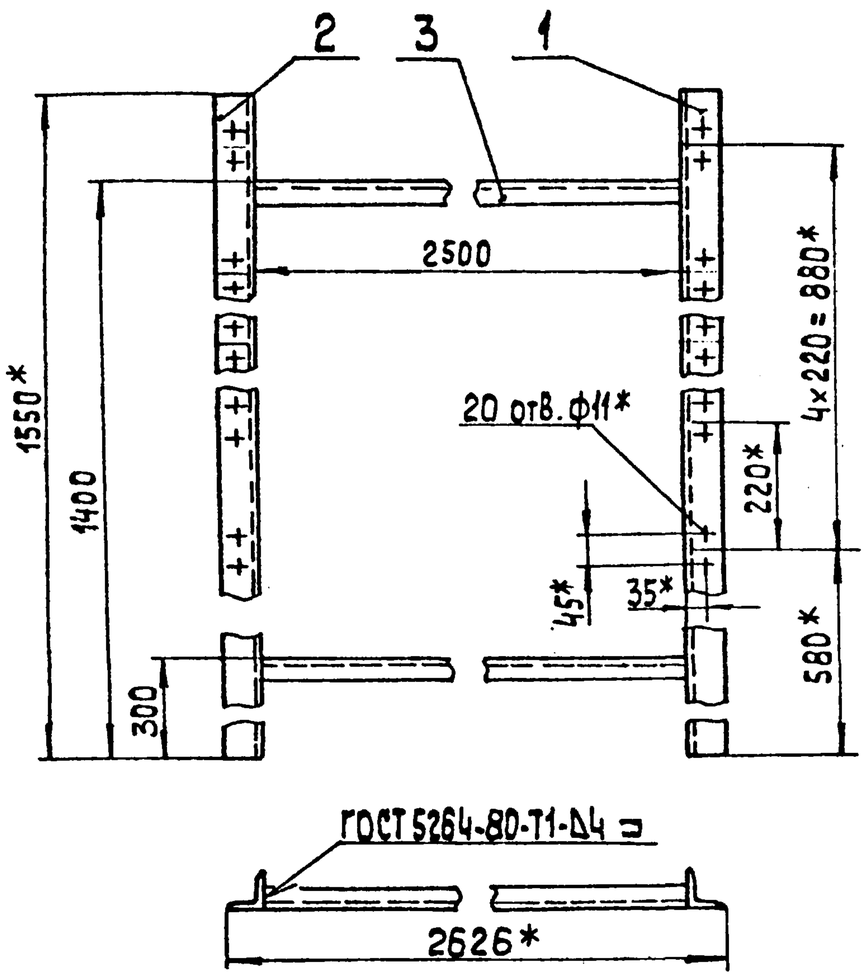

1* Размеры для справок.

2. $\pm\frac{IT14}{2}$.

3 Обработка поверхностей реза деталей Б4 $\sqrt{25}$

Изм.	Лист	№ докум.	Подп.	Дата	50.37.00.000 СБ			
Разраб.		Михайлов			Рама Сборочный чертеж	Лит.	Масса	Масштаб
Пров.		Колмец					25,7	1:10
Т.контр.						Лист	Листов 1	
Н.контр.		Колмец				ЛАТГИПРОПРОМ		
Утв.								

Копировал 38 Формат А4

Альбом 4 | Типовой проект 903-9-33.90 | Инв.№ подл. | Подп. и дата | Взам.инв.№ | Инв.№ дубл. | Подп. и дата

50.37.00.001

50.37.00.001 - изображено

50.37.00.001-01 - зеркальное отражение

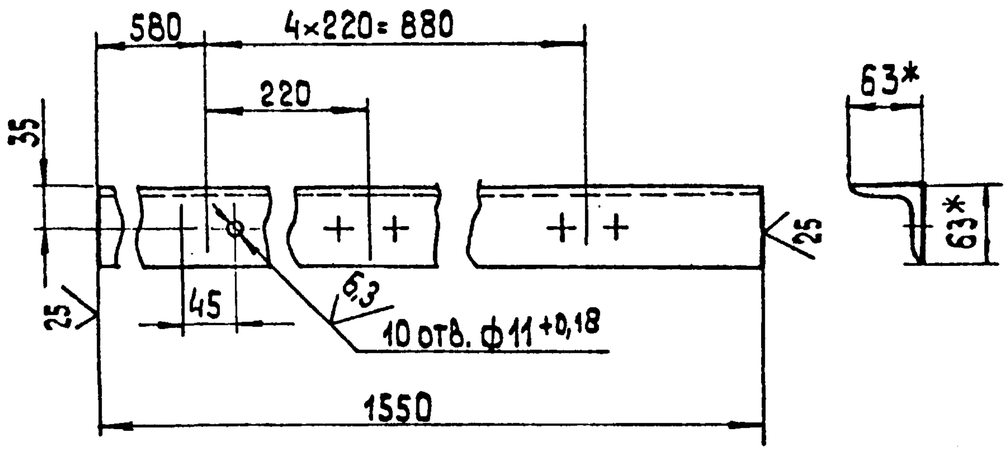

1.* Размеры для справок.

2. $\pm\frac{IT14}{4}$

Изм.	Лист	№ докум.	Подп.	Дата	50.37.00.001			
Разраб.		Михайлов			Стойка	Лит.	Масса	Масштаб
Пров.		Колмец					7,46	1:5
Т.контр.						Лист	Листов 1	
Н.контр.		Колмец			Уголок 63×63×5-В-ГОСТ 8509-86 Ст3сп3-I-ГОСТ 535-88	ЛАТГИПРОПРОМ		
Утв.								

Копировал 38 Формат А4

Альбом 4 | Типовой проект 903-9-33.90 | Инв.№ подл. | Подп. и дата | Взам.инв.№ | Инв.№ дубл. | Подп. и дата

48.03.01.202

$\sqrt{25}$ (√)

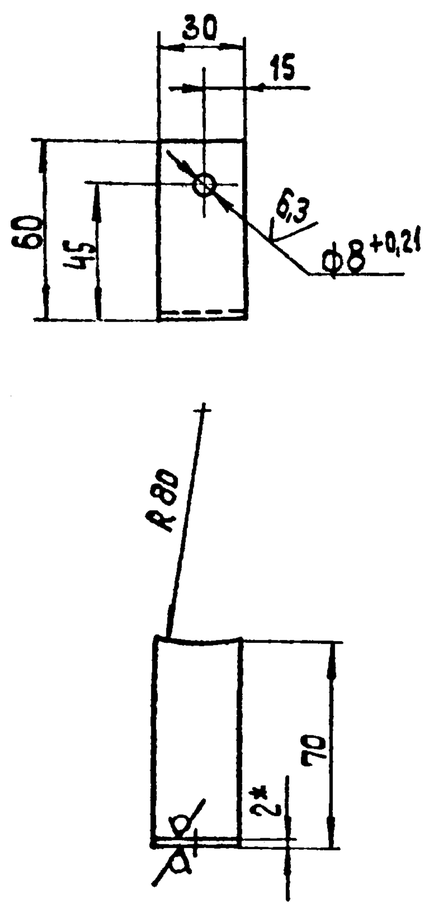

1.* Размер для справок.

2. $\pm\frac{IT14}{2}$.

Изм.	Лист	№ докум.	Подп.	Дата	48.03.01.202			
Разраб.		Краця			Лапа	Лит.	Масса	Масштаб
Пров.		Колмец					0,07	1:2
Т.контр.						Лист	Листов 1	
Н.контр.		Колмец			Лист 2 ГОСТ 19903-74 Ст3 кп4 ГОСТ 16523-70	ЛАТГИПРОПРОМ		
Утв.								

Копировал 38 Формат А4

Альбом 4 | Типовой проект 903-9-33.90 | Инв.№ подл. | Подп. и дата | Взам.инв.№ | Инв.№ дубл. | Подп. и дата

48.03.01.203

$\sqrt{25}$ (√)

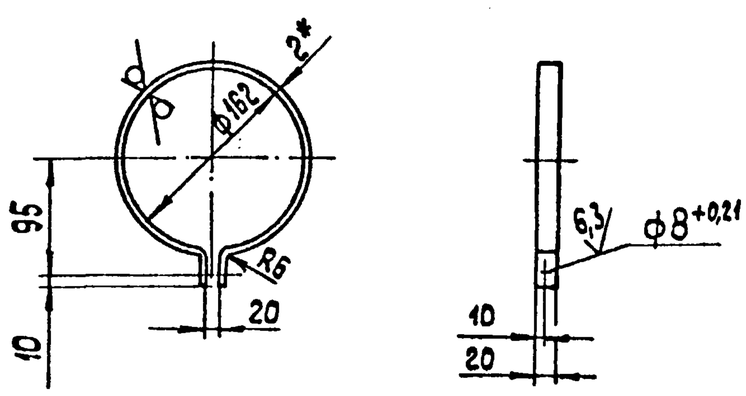

1.* Размер для справок.

2. $\pm\frac{IT14}{2}$.

Изм.	Лист	№ докум.	Подп.	Дата	48.03.01.203			
Разраб.		Краця			Хомут	Лит.	Масса	Масштаб
Пров.		Колмец					0,17	1:5
Т.контр.						Лист	Листов 1	
Н.контр.		Колмец			Лист 2 ГОСТ 19903-74 Ст3кп4 ГОСТ 16523-70	ЛАТГИПРОПРОМ		
Утв.								

Копировал 38 24961-04 4 Формат А4

Альбом 4

Типовой проект 903-9-33.90

Формат	Зона	Поз.	Обозначение	Наименование	Кол.	Примечание
				Документация		
А4			50.37.00.000СБ	Сборочный чертеж		
				Детали		
А4		1	50.37.00.001	Стойка	1	
		2	-01	Стойка	1	
Б4		3	50.37.00.002	Связь		
				Уголок $\frac{36\times36\times4\text{-}В\ ГОСТ8509\text{-}86}{Ст3сп3\text{-}I\ ГОСТ535\text{-}88}$		
				L = 2500 - 1,75 мм	2	5,4 кг

50.37.00.000

Рамо

ЛАТГИПРОПРОМ

Листов 1

Копировал: Ч. 4 Формат А4

Альбом 4

Типовой проект 903-9-33.90

Формат	Зона	Поз.	Обозначение	Наименование	Кол.	Примечание
				Документация		
А4			28.13.00.000СБ	Сборочный чертеж		
				Сборочные единицы		
А4		1	28.10.00.000	Крышка	1	
				Детали		
А4		2	28.13.00.001	Прокладка	1	
				Стандартные изделия		
		3		Болт М16×40.46 ГОСТ 7798-70	12	
		4		Гайка М16.5 ГОСТ 5915-70	12	
			Переменные данные для исполнений			
				28.13.00.000		

28.13.00.000

Люк-лаз Ду 1000

ЛАТГИПРОПРОМ

Листов 2

Копировал: Ч. 4 Формат А4

Альбом 4

Типовой проект 903-9-33.90

Формат	Зона	Поз.	Обозначение	Наименование	Кол.	Примечание
				Сборочные единицы		
А4		5	28.10.03.000	Корпус люка Ду 1000	1	
				28.13.00.000-01		
				Сборочные единицы		
		5	28.10.03.000-01	Корпус люка Ду 1000	1	

28.13.00.000 Лист 2

Копировал: Ч. 4 Формат А4

28.13.00.000 СБ

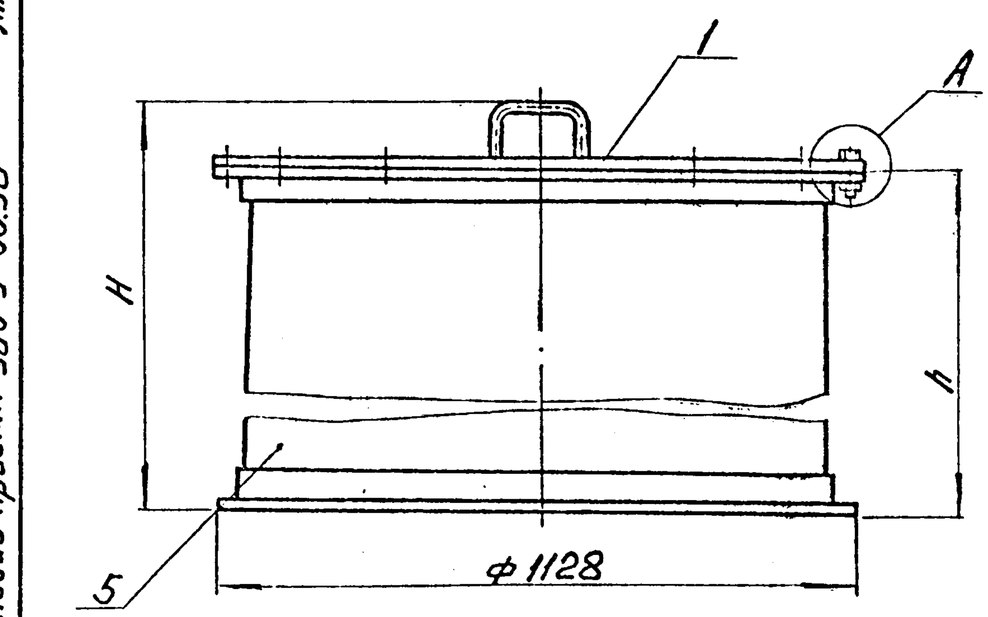

Обозначение	H, мм	h, мм	Масса кг
28.13.00.000	1006	900	252,9
-01	1356	1250	313

А (1:1)

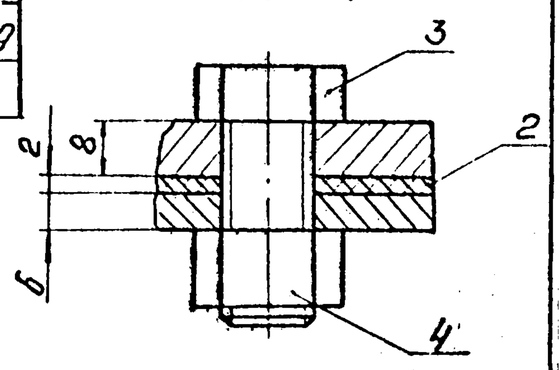

Размеры для справок.

28.13.00.000 СБ

Люк-лаз Ду 1000

Масштаб 1:10

ЛАТГИПРОПРОМ

Копировал: Ч. 4 24961-04 5 Формат А4

Альбом 4 | Типовой проект 903-9-33.90

Форм.	Зона	Поз.	Обозначение	Наименование	Кол.	Примечание
				Документация		
А4			28.10.00.000 СБ	Сборочный чертеж		
				Детали		
А4		1	28.01.01.002	Ручка	2	
Б4		2	28.10.00.001	Диск		
				Лист $\frac{8\ ГОСТ\ 19903-74}{Ст3кп\ 2\ ГОСТ\ 14637-79}$	1	62,3 кг

Изм.	Лист	№ докум.	Подп.	Дата	28.10.00.000			
Разраб.		Краця			Крышка	Лит.	Лист	Листов 1
Пров.		Колмец				ЛАТГИПРОПРОМ		
Н. контр.		Колмец						
Утв.								

Копировал 38 Формат А4

Альбом 4 | Типовой проект 903-9-33.90

28.10.00.000 СБ

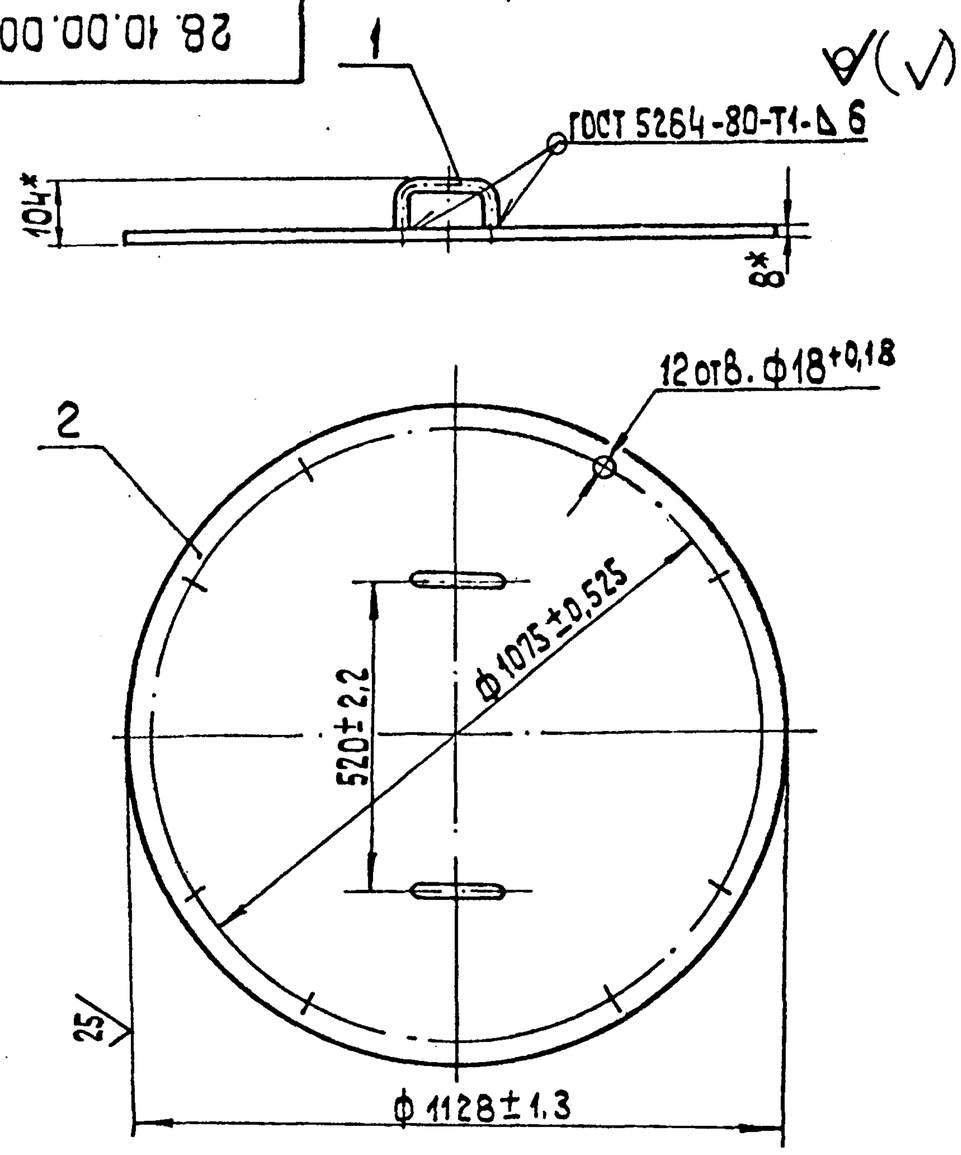

* Размеры для справок.

Изм.	Лист	№ докум.	Подп.	Дата	28.10.00.000 СБ			
Разраб.		Краця			Крышка	Лит.	Масса 63,3	Масштаб 1:10
Пров.		Колмец				Лист	Листов 1	
Т. контр.						ЛАТГИПРОПРОМ		
Н. контр.		Колмец						
Утв.								

Копировал 38 Формат А4

Альбом 4 | Типовой проект 903-9-33.90

28.10.03.001

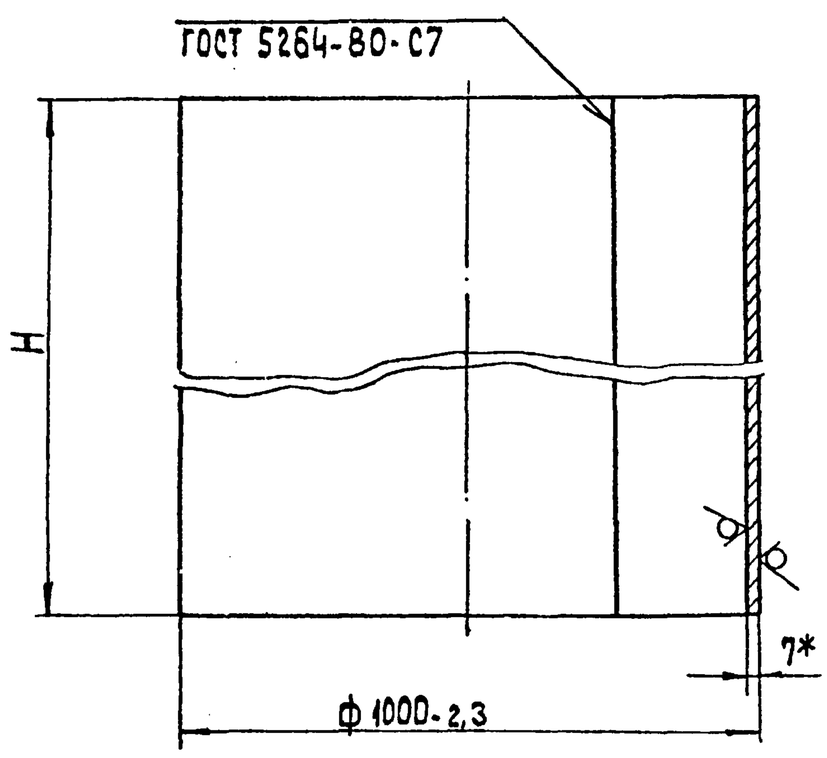

Обозначение	Размеры, мм H	Размеры, мм L заг.	Масса кг
28.10.03.001	880±1,8	3118-2,1	151
-01	1230±1,3		211

* Размеры для справок.

Изм.	Лист	№ докум.	Подп.	Дата	28.10.03.001			
Разраб.		Краця			Обечайка	Лит.	Масса См. табл.	Масштаб 1:10
Пров.		Колмец				Лист	Листов 1	
Н. контр.		Колмец			Лист $\frac{7\ ГОСТ\ 19903-74}{Ст3кп\ 2\ ГОСТ\ 14637-75}$	ЛАТГИПРОПРОМ		
Утв.								

Копировал 38 Формат А4

Альбом 4 | Типовой проект 903-9-33.90

28.13.00.001

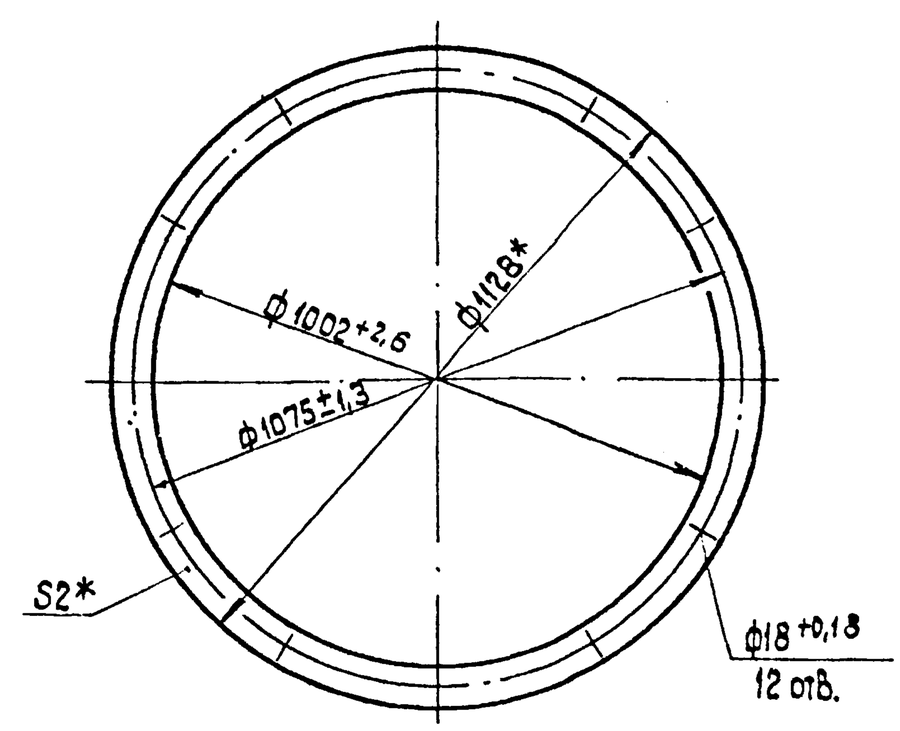

* Размер для справок.

Изм.	Лист	№ докум.	Подп.	Дата	28.13.00.001			
Разраб.		Краця			Прокладка	Лит.	Масса 1,59	Масштаб 1:10
Пров.		Колмец				Лист	Листов 1	
Т. контр.					Паронит ПОН-2 ГОСТ 481-80	ЛАТГИПРОПРОМ		
Н. контр.		Колмец						
Утв.								

Копировал 38 Формат А4

Альбом 4 Типовой проект 903-9-33.90

Формат	Зона	Поз.	Обозначение	Наименование	Кол.	Примечание
				Документация		
А4			28.10.03.000 СБ	Сборочный чертёж		
				Детали		
А4		1	28.05.02.001	Фланец	1	
А4		2	28.05.02.003	Фланец	1	
				Переменные данные для исполнений		
				28.10.03.000		
				Детали		
А4		3	28.10.03.001	Обечайка	1	
				28.10.03.000-01		
				Детали		
		3	28.10.03.001-01	Обечайка	1	

28.10.03.000

Разраб. Краця; Пров. Колмец; Н. контр. Колмец; Утв.

Корпус люка Dy 1000

Лит. | Масса | Масшт.; Лист 1 | Листов 1

ЛАТГИПРОПРОМ

Копировал Мак. Формат А4

Альбом 4 Типовой проект 903-9-33.90

28.10.03.000 СБ

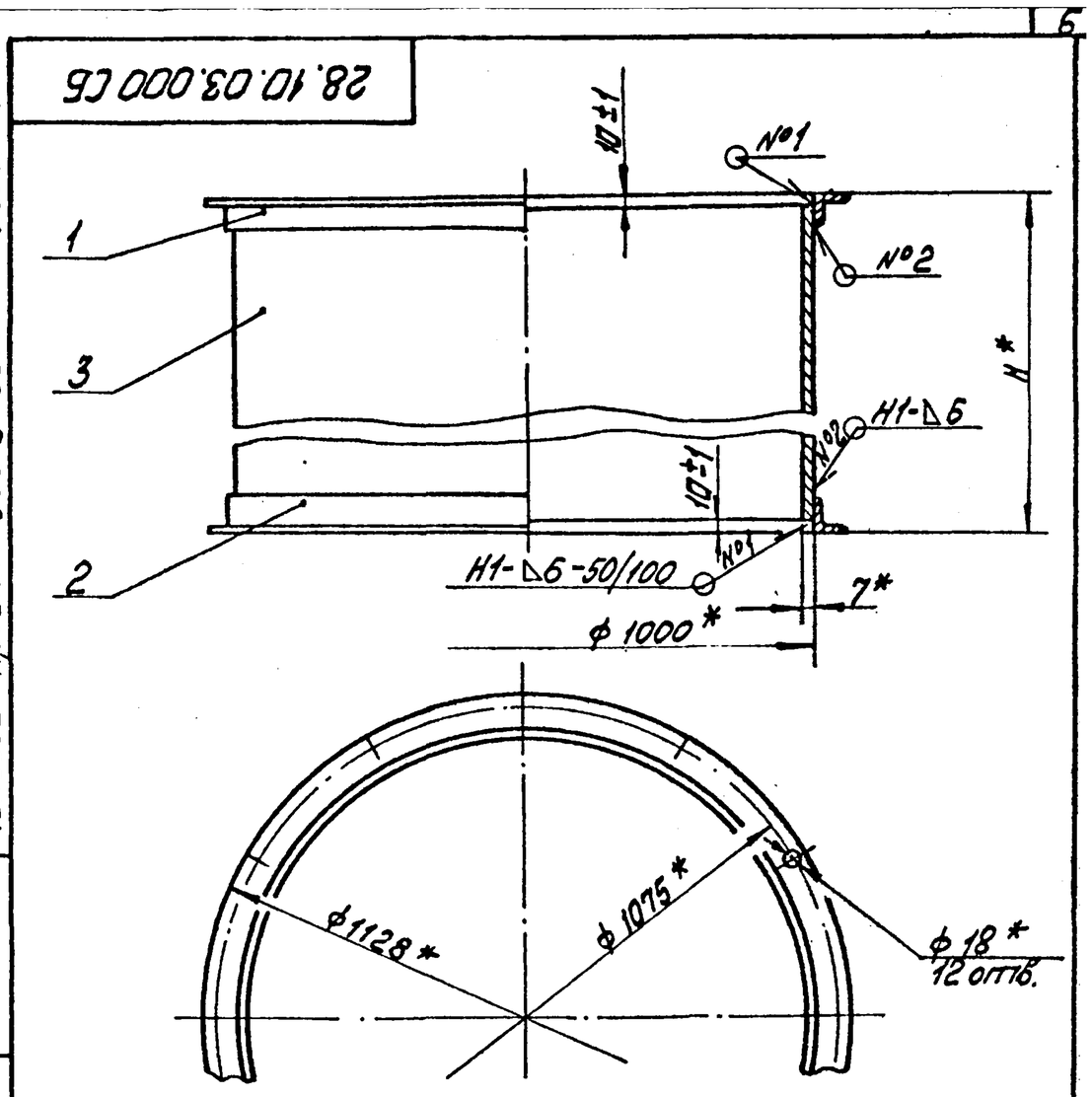

Обозначение	H*, мм	Масса, кг
28.10.03.000	900	188
-01	1250	248

1 *Размеры для справок.
2. Сварные швы по ГОСТ 5264-80.

28.10.03.000 СБ

Разраб. Краця; Пров. Колмец; Т. контр.; Н. контр. Колмец; Утв.

Корпус люка Dy 1000

Лит. | Масса см. табл. | Масшт. 1:10; Лист | Листов 1

ЛАТГИПРОПРОМ

Копировал Мак. Формат А4

Альбом 4 Типовой проект 903-9-33.90

28.05.02.001

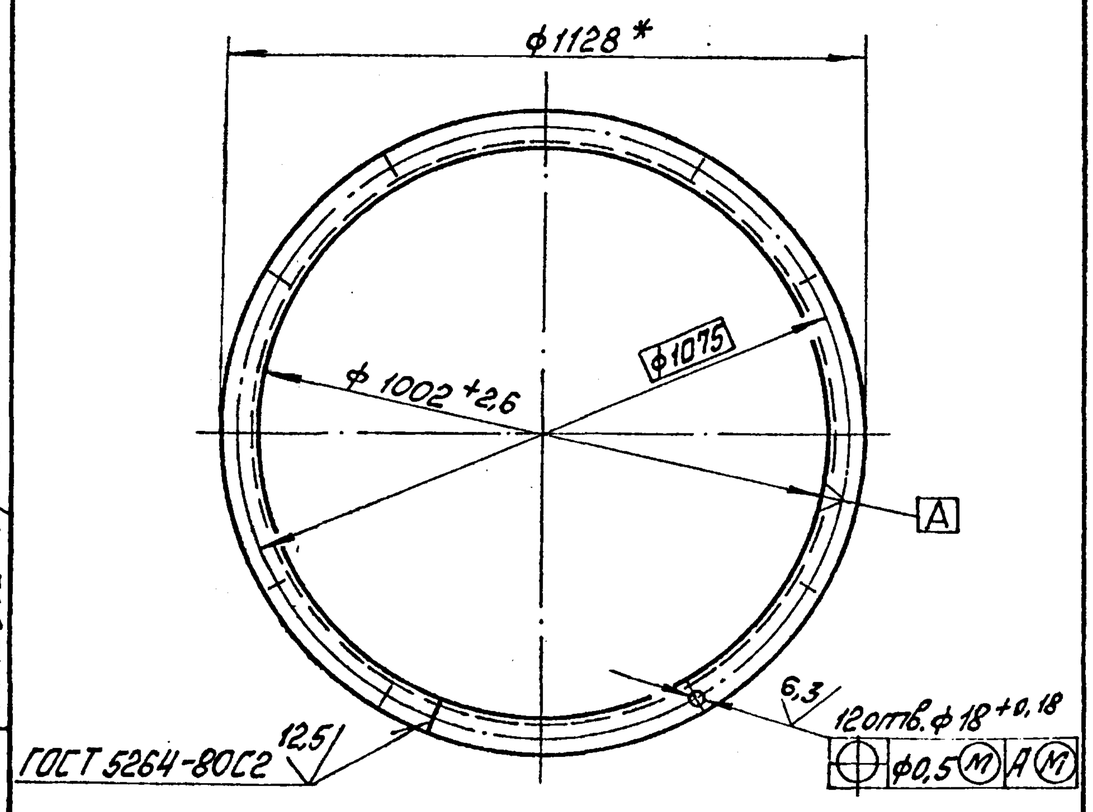

* Размер для справок.

28.05.02.001

Разраб. Краця; Пров. Колмец; Т. контр.; Н. контр. Колмец; Утв.

Фланец

Лит. | Масса 18,4 | Масшт. 1:10; Лист | Листов 1

Уголок 63×63×6-В ГОСТ 8509-86 / Ст3сп3 ГОСТ 535-88

ЛАТГИПРОПРОМ

Копировал Мак. Формат А4

Альбом 4 Типовой проект 903-9-33.90

28.05.02.003

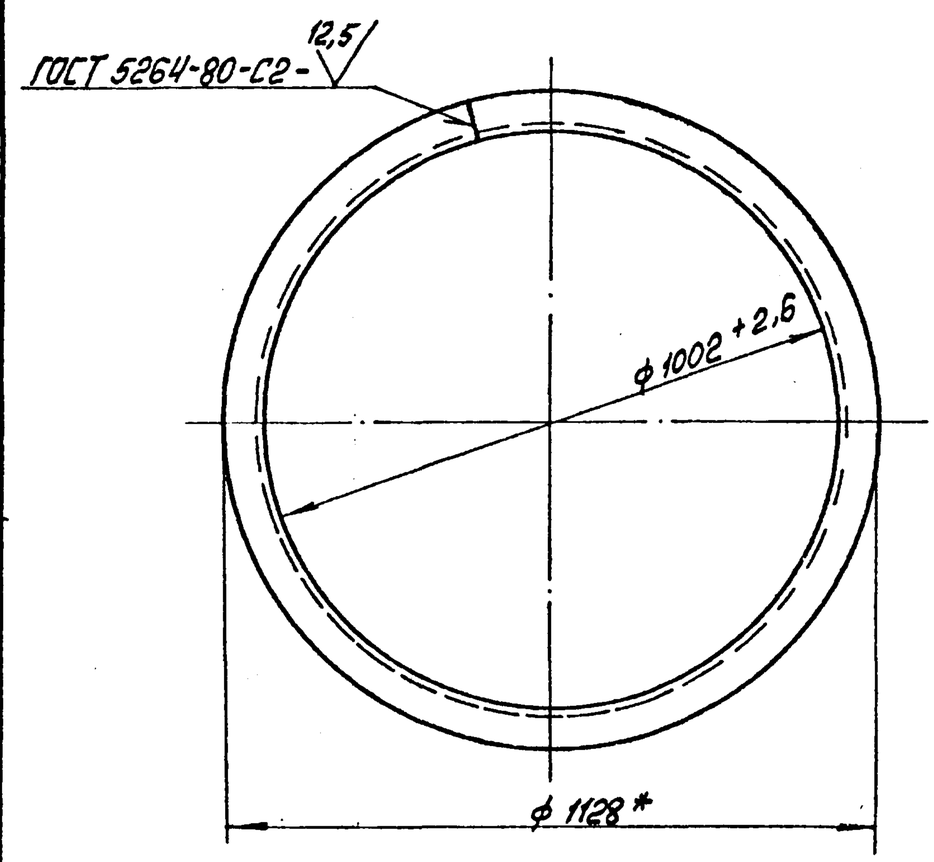

* Размеры для справок.

28.05.02.003

Разраб. Краця; Пров. Колмец; Т. контр.; Н. контр. Колмец; Утв.

Фланец

Лит. | Масса 18,7 | Масшт. 1:10; Лист | Листов 1

Уголок 63×63×6-В ГОСТ 8509-86 / Ст3сп3 ГОСТ 535-88

ЛАТГИПРОПРОМ

Копировал Мак. Формат А4

28.01.01.000 СБ

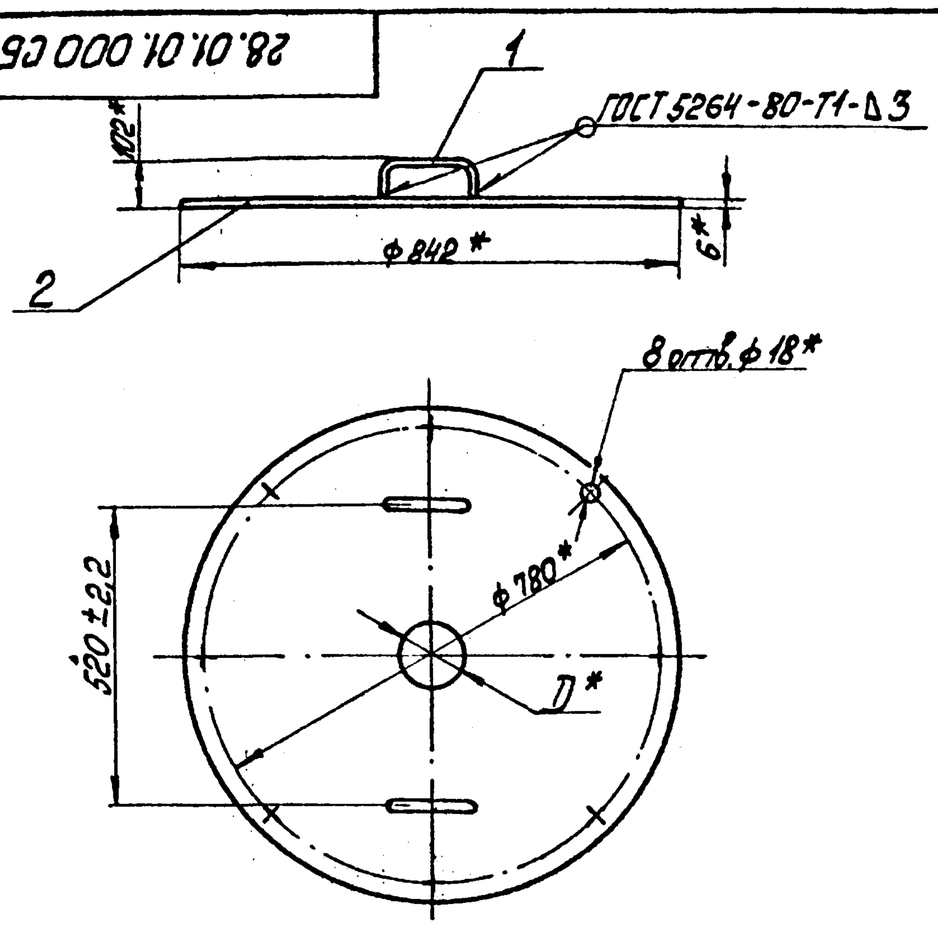

Обозначение	D, мм	Масса, кг
28.01.01.000	—	27,1
-01	170	31,1
-02	267	24,4
-03	150	25,8
-04	40	26,94

* Размеры для справок

Изм.	Лист	№ докум.	Подп.	Дата	28.01.01.000 СБ			
Разраб.		Краля			Крышка люка	Лит	Масса см. табл.	Масшт. 1:10
Пров.		Колмец				Лист	Листов 1	
Т.контр.						ЛАТГИПРОПРОМ		
Н.контр.		Колмец						
Утв.								

Копировал Ольга Формат А4

28.01.01.001

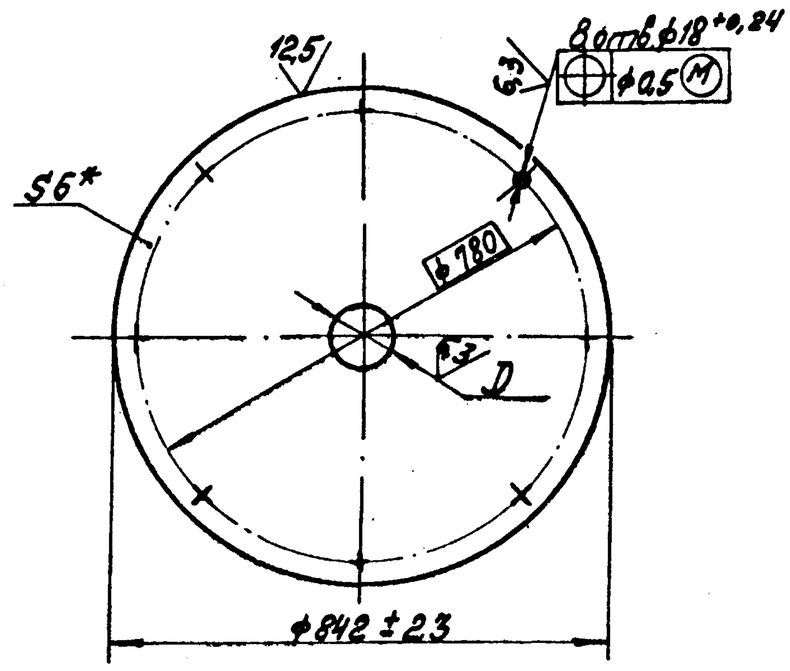

Обозначение	D, мм	Масса, кг
28.01.01.001	—	26,0
-01	170+2,5	25,1
-02	267+0,52	23,04
-03	150+0,4	25,3
-04	40+0,25	25,98

* Размер для справок.

Изм.	Лист	№ докум.	Подп.	Дата	28.01.01.001			
Разраб.		Краля			Диск	Лит	Масса см. табл.	Масшт. 1:10
Пров.		Колмец				Лист	Листов 1	
Т.контр.						ЛАТГИПРОПРОМ		
Н.контр.		Колмец			Лист 6 ГОСТ 19903-74 / ст3кп2 ГОСТ 14637-79			
Утв.								

Копировал Ольга Формат А4

Форм.	Зона	Поз.	Обозначение	Наименование	Кол.	Примечание
				Документация		
А4			28.01.01.000 СБ	Сборочный чертёж		
				Детали		
А4		1	28.01.01.002	Ручка	2	
			Переменные данные для исполнения			
				28.01.01.000		
				Детали		
А4		2	28.01.01.	Диск	1	
				28.01.01.000-01		
				Детали		
		2	28.01.01.001-01	Диск	1	

Изм.	Лист	№ докум.	Подп.	Дата	28.01.01.000			
Разраб.		Краля			Крышка люка	Лит	Лист 1	Листов 2
Пров.		Колмец				ЛАТГИПРОПРОМ		
Н.контр.		Колмец						
Утв.								

Копировал Ольга Формат А4

Форм.	Зона	Поз.	Обозначение	Наименование	Кол.	Примечание
				28.01.01.000-02		
				Детали		
		2	28.01.01.001-02	Диск	1	
				28.01.01.000-03		
				Детали		
		2	28.01.01.001-03	Диск	1	
				28.01.01.000-04		
				Детали		
		2	28.01.01.001-04	Диск	1	

Изм.	Лист	№ докум.	Подп.	Дата	28.01.01.000	Лист 2

Копировал Ольга Формат А4

Альбом 4 Типовой проект 903-9-33.90 Инв. № подл. | Подп. и дата | Взам. инв. № | Инв. № дубл. | Подп. и дата

24961-04 8

Альбом 4 | Типовой проект 903-9-33.90

28.01.01.002

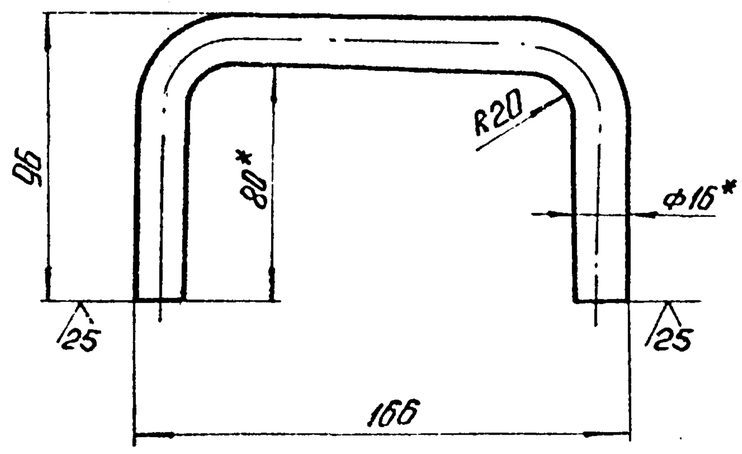

1. *Размеры для справок.
2. $\pm \frac{IT14}{2}$.

Изм.	Лист	№ докум.	Подп.	Дата	28.01.01.002		
Разраб.		Краув			Ручка	Лит.	Масса 0,43 / Масштаб 1:2
Пров.		Колмеи				Лист	Листов 1
Н.контр.		Колмеи			Пруг 15-в-ГОСТ 2590-88 / 20 ГОСТ 1050-74*	ЛАТГИПРОПРОМ	

Копировал: Ф.4 Формат А4

Альбом 4 | Типовой проект 903-9-33.90

28.07.00.003

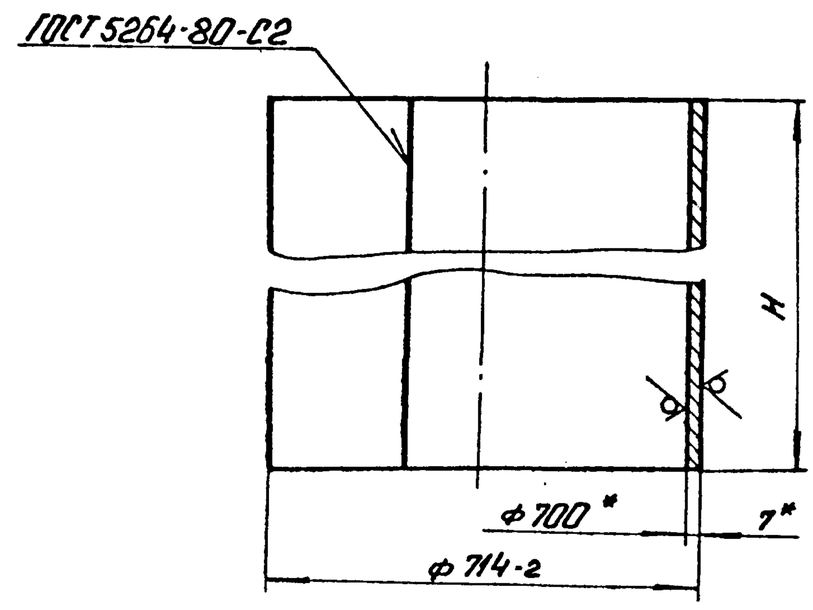

Обозначение	Размеры, мм H	L заг.	Масса кг
28.07.00.003	1230±1,2	22203,5	150,0
-01	880±1,1		107,4
-02	240±1		29,3

*Размеры для справок.

Изм.	Лист	№ докум.	Подп.	Дата	28.07.00.003		
Разраб.		Краув			Обечайка	Лит.	Масса см. табл. / Масштаб 1:10
Пров.		Колмеи				Лист	Листов 1
Т.контр.							
Н.контр.		Колмеи			Лист 7 ГОСТ 19903-74 / Ст3кп2 ГОСТ 14637-79	ЛАТГИПРОПРОМ	
Утв.							

Копировал: Ф.4 Формат А4

Альбом 4 | Типовой проект 903-9-33.90

Формат	Зона	Поз.	Обозначение	Наименование	Кол.	Примечание
				Документация		
А4			28.07.00.000СБ	Сборочный чертеж		
				Детали		
А4		1	28.07.00.001	Фланец	1	
А4		2	28.07.00.002	Фланец	1	
			Переменные данные	для исполнений		
				28.07.00.000		
				Детали		
А4		3	28.07.00.003	Обечайка	1	
				28.07.00.000-01		
				Детали		
		3	28.07.00.003-01	Обечайка	1	

Изм.	Лист	№ докум.	Подп.	Дата	28.07.00.000		
Разраб.		Краув			Корпус люка Ду 700	Лит.	Лист / Листов 1
Пров.		Колмеи				ЛАТГИПРОПРОМ	
Н.контр.		Колмеи					
Утв.							

Копировал: Ф.4 Формат А4

Альбом 4 | Типовой проект 903-9-33.90

28.07.00.000СБ

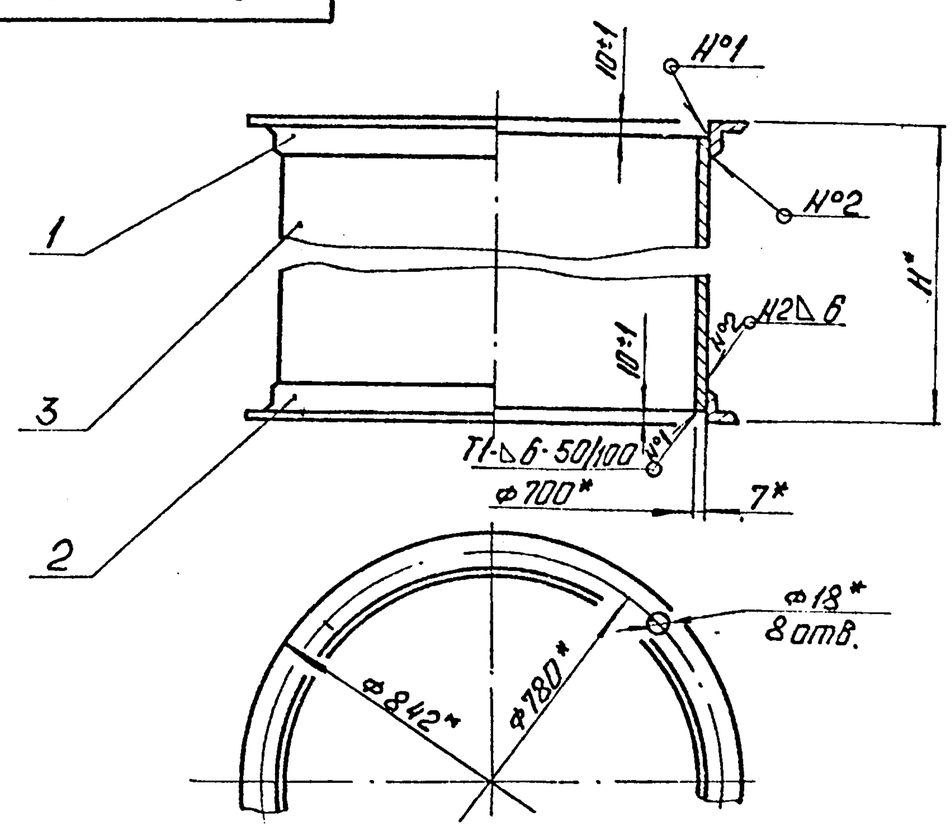

Обозначение	Размеры, мм H*	Масса кг
28.07.00.000	1250	178,0
-01	900	135,4

1. *Размеры для справок.
2. Сварные швы по ГОСТ 5264-80.

Изм.	Лист	№ докум.	Подп.	Дата	28.07.00.000СБ		
Разраб.		Краув			Корпус люка Ду 700	Лит.	Масса см. табл. / Масштаб 1:10
Пров.		Колмеи				Лист	Листов 1
Т.контр.						ЛАТГИПРОПРОМ	
Н.контр.		Колмеи					
Утв.							

Копировал: Ф.4 Формат А4

28.07.00.001

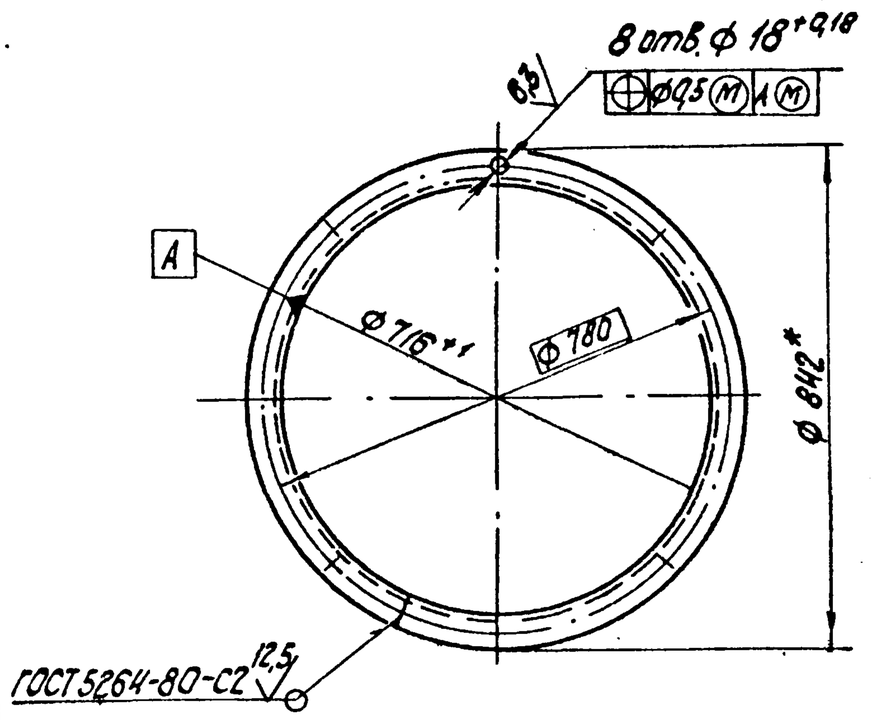

* Размер для справок.

Изм. Лист	№ докум.	Подп.	Дата	28.07.00.001			
Разраб.	Крауя			Фланец	Лит.	Масса 14	Масштаб 1:10
Пров.	Колмец				Лист	Листов 1	
Т.контр.							
Н.контр.	Колмец			Уголок 63х63х6-В-ГОСТ 8509-86 / Ст3сп3 ГОСТ 535-88	ЛАТГИПРОПРОМ		
Утв.							

Альбом 4 | Типовой проект 903-9-33.90 | Инв.№ подл. | Подп. и дата | Взам. инв.№

Копировал | Формат А4

28.07.00.002

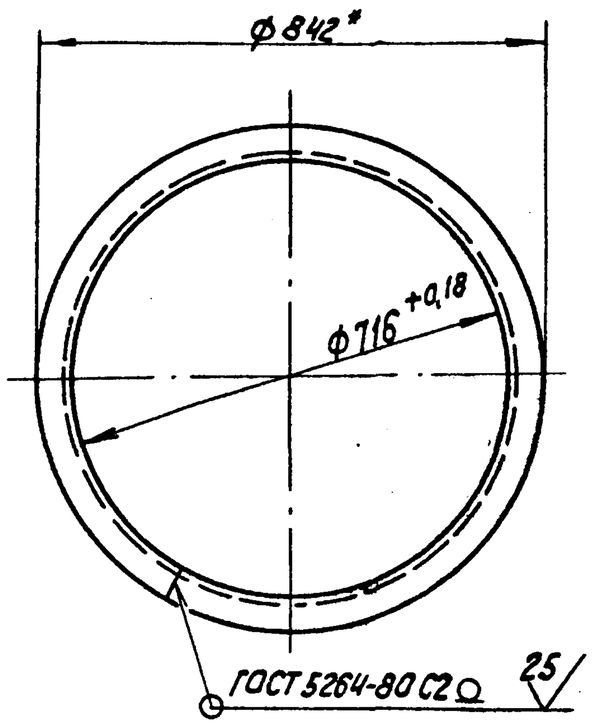

* Размер для справок.

Изм. Лист	№ докум.	Подп.	Дата	28.07.00.002			
Разраб.	Крауя			Фланец	Лит.	Масса 14	Масштаб 1:10
Пров.	Колмец				Лист	Листов 1	
Т.контр.							
Н.контр.	Колмец			Уголок 63х63х6-В-ГОСТ 8509-86 / Ст3сп3 ГОСТ 535-88	ЛАТГИПРОПРОМ		
Утв.							

Альбом 4 | Типовой проект 903-9-33.90 | Инв.№ подл. | Подп. и дата | Взам. инв.№

Копировал | Формат А4

Формат	Зона	Поз.	Обозначение	Наименование	Кол.	Примечание
				Документация		
А3			28.15.00.000 СБ	Сборочный чертеж		
				Сборочные единицы		
А4		1	28.01.01.000-04	Крышка люка	1	
				Детали		
А4		2	28.14.00.001	Прокладка	1	
А4		3	67.10.00.003	Фланец	1	
Б4		4	28.15.00.001	Патрубок		
				Труба 40х3,5		
				ГОСТ 3262-75		
				L=145±0,5 мм	1	0,52кг
				Стандартные изделия		
		5		Болт М16х40.46		
				ГОСТ 7798-70	8	
		6		Гайка М16.5		
				ГОСТ 5915-70	8	

Изм. Лист	№ докум.	Подп.	Дата	28.15.00.000			
Разраб.	Крауя			Люк Ду 700 для уравнемера ДУЕ	Лит.	Лист 1	Листов 2
Пров.	Колмец				ЛАТГИПРОПРОМ		
Н.контр.	Колмец						
Утв.							

Альбом 4 | Типовой проект 903-9-33.90 | Инв.№ подл. | Подп. и дата | Взам. инв.№

Копировал | Формат А4

Формат	Зона	Поз.	Обозначение	Наименова	Кол.	Примечание
			Переменные данные для исполнений			-
				28.15.00.000		
				Сборочные единицы		
А4		7	28.07.80.000	Корпус люка Ду700	1	
				28.15.00.000-01		
				Сборочные единицы		
		7	28.07.00.000-01	Корпус люка Ду700	1	

Изм. Лист	№ докум.	Подп.	Дата	28.15.00.000		Лист 2

Альбом 4 | Типовой проект 903-9-33.90 | Инв.№ подл. | Подп. и дата | Взам. инв.№

Копировал | 24961-04 | 10 | Формат А4

Альбом 4 | Типовой проект 903-9-33.90 | Инв. № подл. | Подпись и дата | Взам. инв. № | Инв. № дубл. | Подпись и дата

28.15.00.000СБ

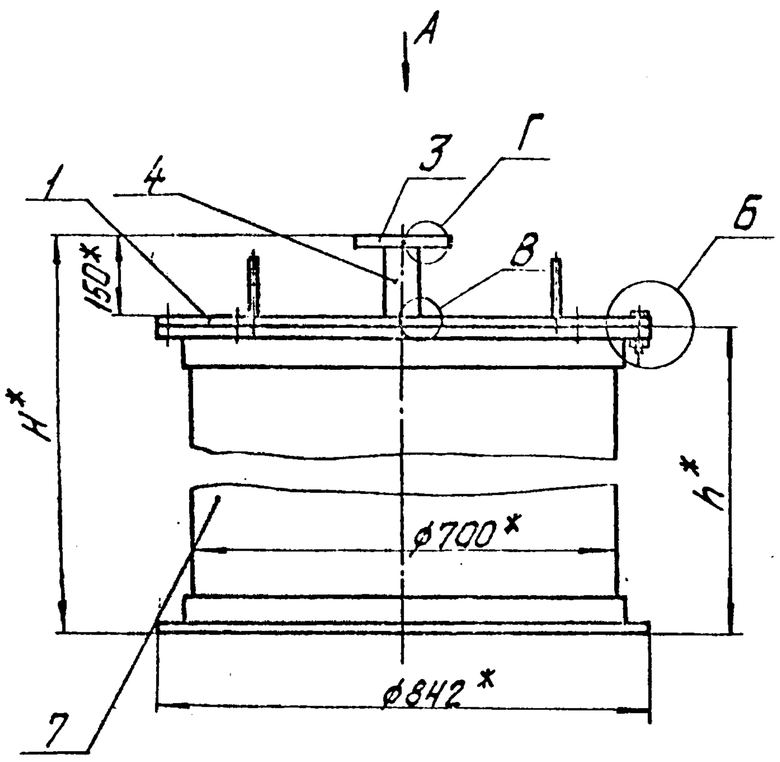

А (1:2)

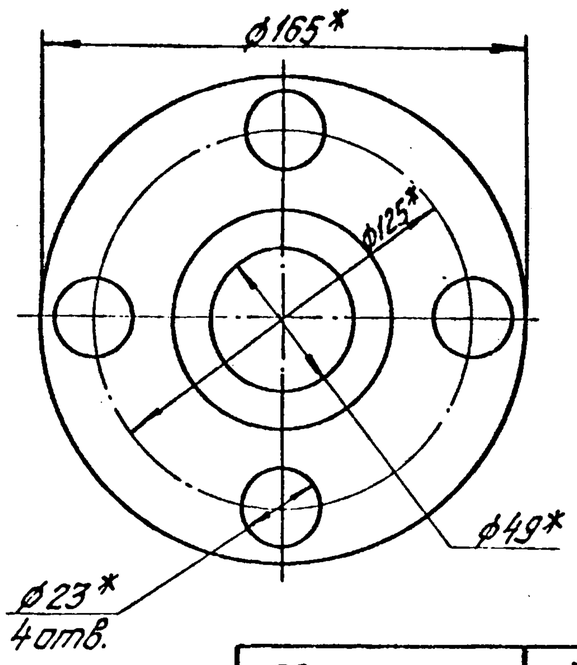

Г (1:2)

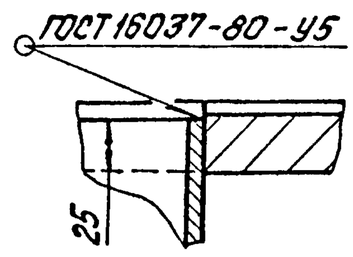

Обозначение	H*, мм	h*, мм	Масса, кг
28.15.00.000	1408	1250	221
-01	1058	800	178,3

В (1:1)

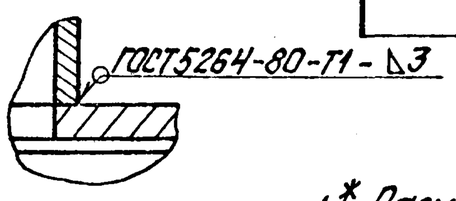

Б (1:1)

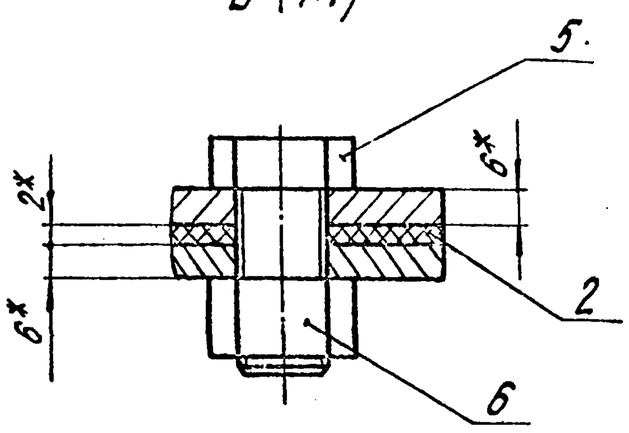

1.* Размеры для справок.
2. $\pm\frac{IT14}{2}$

Изм.	Лист	№ докум.	Подпись	Дата	28.15.00.000СБ			
Разраб.		Крауя			Люк Ду 700 для уровнемера ДУЕ	Лит.	Масса см. табл.	Масштаб 1:10
Пров.		Колмец				Лист	Листов 1	
Т.контр.						ЛАТГИПРОПРОМ		
Н.контр.		Колмец						
Утв.								

Копировал Дубкова Формат А3

Альбом 4 | Типовой проект 903-9-33.90 | Инв. № подл. | Подпись и дата | Взам. инв. № | Инв. № дубл. | Подпись и дата

67.10.00.003

125 √(√)

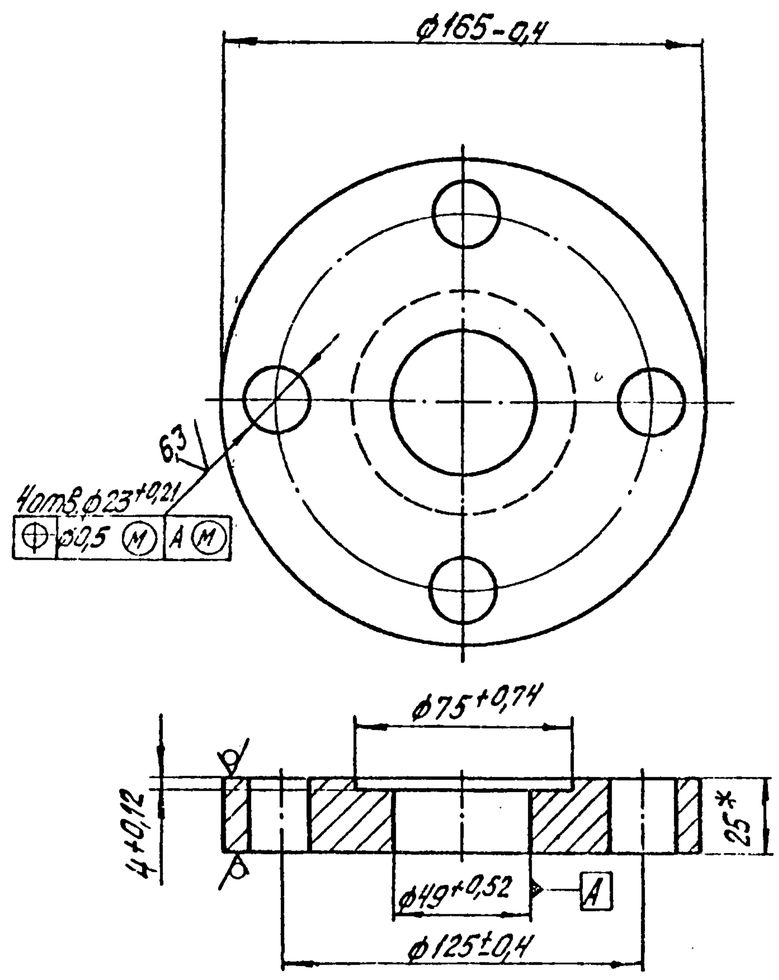

* Размер для справок.

Изм.	Лист	№ докум.	Подпись	Дата	67.10.00.003			
Разраб.		Михайлова			Фланец	Лит.	Масса 13,38	Масштаб 1:2
Пров.		Колмец				Лист	Листов 1	
Т.контр.						ЛАТГИПРОПРОМ		
Н.контр.		Колмец			Лист 25 ГОСТ 19903-74 / Ст3кп2 ГОСТ 14637-79			
Утв.								

Копировал Дубкова Формат А4

Формат	Зона	Поз.	Обозначение	Наименование	Кол.	Примечание
				Документация		
А3			28.16.00.000СБ	Сборочный чертеж		
				Сборочные единицы		
А4		1	28.01.01.000-03	Крышка люка	1	
				Детали		
А4		2	28.14.00.001	Прокладка	1	
Б4		3	28.16.00.001	Патрубок		
				Труба 159х3,5 ГОСТ 10704-76 / В-Ст3сп ГОСТ 10705-80		
				L = 158 ±0,5 мм	1	2,13 кг
				Стандартные изделия		
		4		Болт М16х40.46 ГОСТ 7798-70	8	
		5		Гайка М16.5 ГОСТ 5915-70	8	
		6		Фланец 1-150-2,5 Ст25 ГОСТ 12820-80	1	

Изм.	Лист	№ докум.	Подпись	Дата	28.16.00.000			
Разраб.		Крауя			Люк Ду 700 с патрубком Ду150	Лит.	Лист 1	Листов 2
Пров.		Колмец				ЛАТГИПРОПРОМ		
Н.контр.		Колмец						
Утв.								

24961-04 11 Копировал Дубкова Формат А3

Альбом 4 Типовой проект 903-9-33.90

Формат	Зона	Поз.	Обозначение	Наименование	Кол.	Примечание
			Переменные данные для исполнений			
				28.16.00.000		
				Сборочные единицы		
А4		7	28.07.00.000	Корпус люка Ду700	1	
				28.16.00.000-01		
				Сборочные единицы		
		7	28.07.00.000-01	Корпус люка Ду700	1	

Изм.	Лист	№ докум.	Подп.	Дата	28.16.00.000	Лист 2

Копировал Ж.Ф. Формат А4

Альбом 4 Типовой проект 903-9-33.90

Формат	Зона	Поз.	Обозначение	Наименование	Кол.	Примечание
				Документация		
А3			26.45.00.000 СБ	Сборочный чертеж		
				Сборочные единицы		
А4		1	26.45.01.000	Щит боковой	2	
А4		2	26.45.02.000	Щит задний	1	
А4		3	26.45.03.000	Щит передний	1	
				Детали		
Б4		4	26.45.00.001	Сетка Сетка 12-1.6 ГОСТ 5336-80	1	2.42кг

Изм.	Лист	№ докум.	Подп.	Дата	26.45.00.000		
Разраб.		Михайлов			Ящик с сеткой	Лит.	Лист	Листов 1
Пров.		Колмец				ЛАТГИПРОПРОМ	
Н.контр.		Колмец					
Утв.							

Копировал Ж.Ф. Формат А4

Альбом 4 Типовой проект 903-9-33.90

28.16.00.000 СБ

Вид А
М1:4

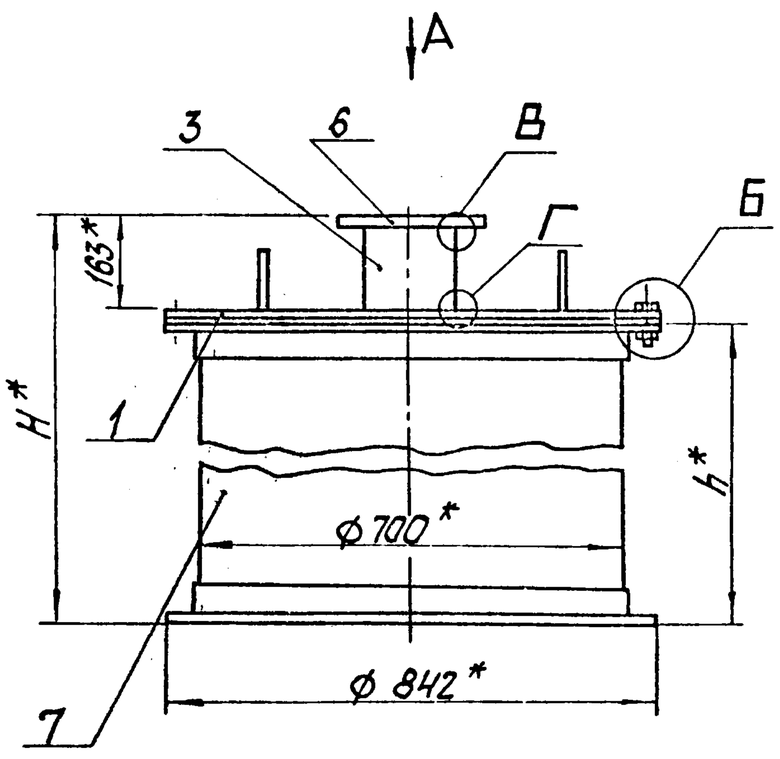

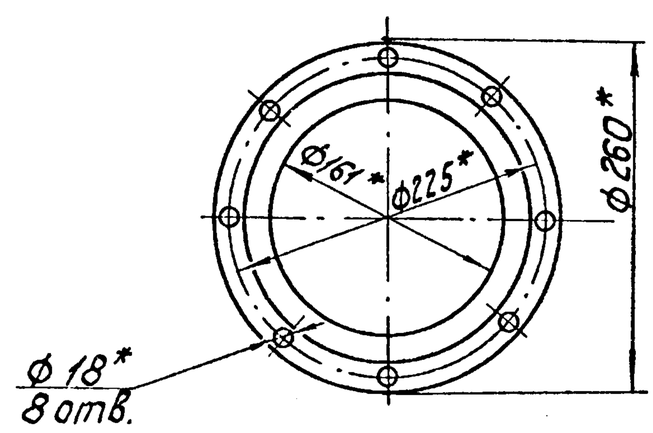

В(1:1)

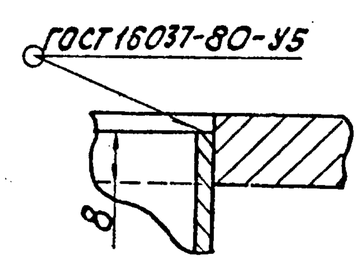

Обозначение	H*, мм	h, мм	Масса, кг
28.16.00.000	1421	1250	211,5
-01	1071	900	168,9

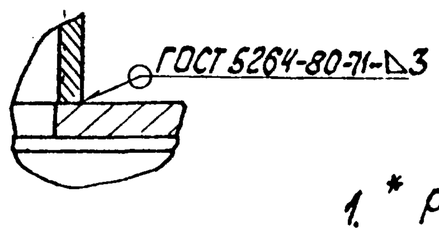

Б (1:1)

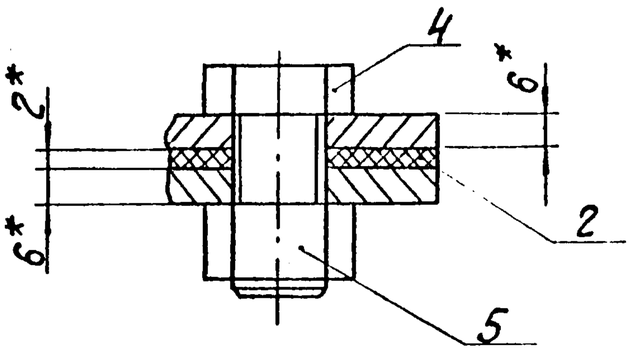

1. * Размеры для справок.
2. $\pm \frac{IT14}{2}$.

Изм.	Лист	№ докум.	Подп.	Дата	28.16.00.000 СБ			
Разраб.		Крауя			Люк Ду700 с патрубком Ду150	Лит.	Масса см. табл.	Масштаб 1:10
Пров.		Колмец				Лист	Листов 1	
Т.контр.						ЛАТГИПРОПРОМ		
Н.контр.		Колмец						
Утв.								

 Копировал Ж.Ф. Формат А3

26.45.00.000СБ

Альбом 4 | Типовой проект 903-9-33.90

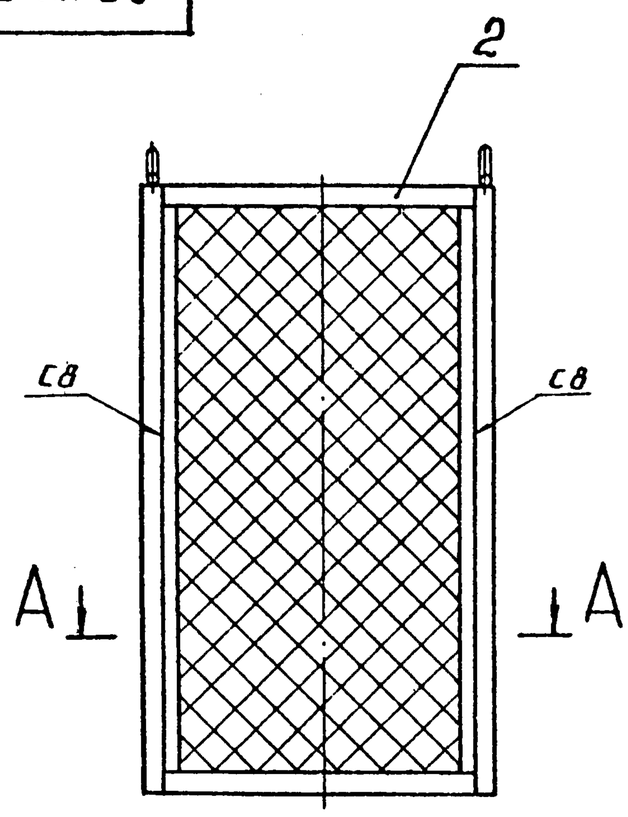

А-А (1:10)

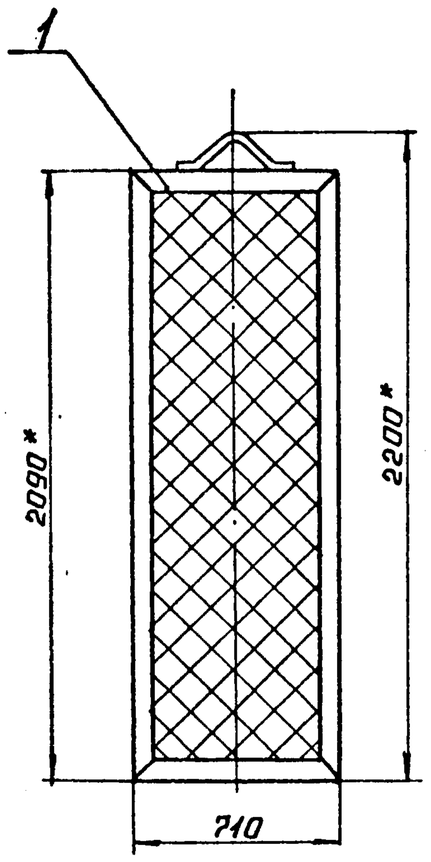

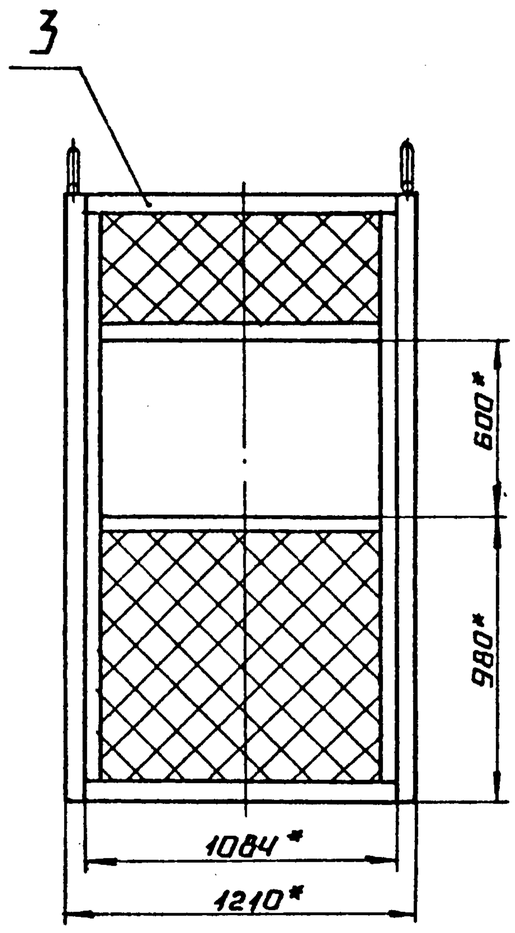

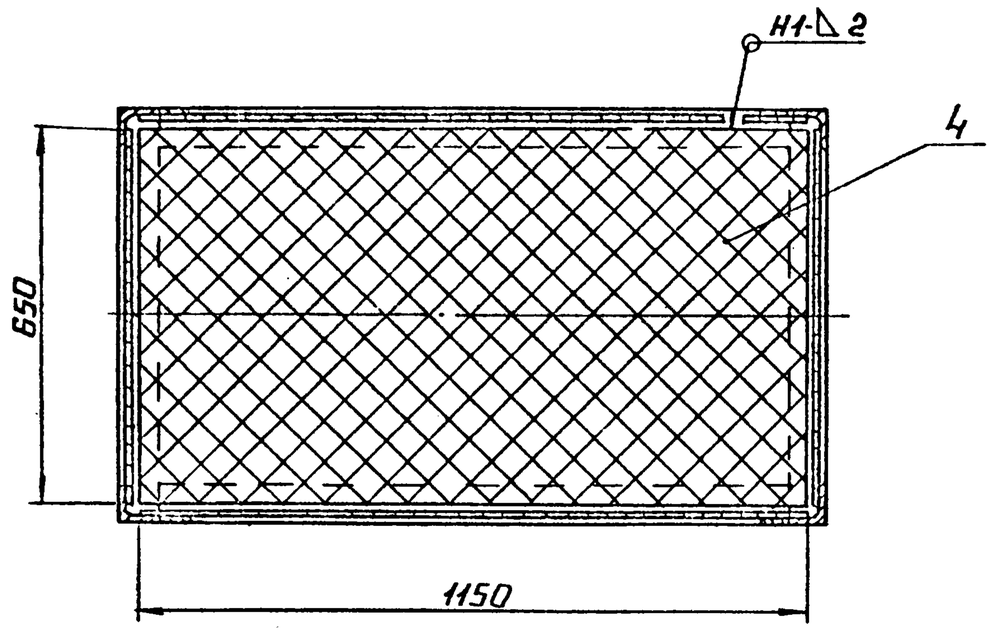

1* Размеры для справок.

2. $\pm \frac{IT14}{2}$.

3. Сварные швы по ГОСТ 5264-80.

					26.45.00.000 СБ			
Изм.	Лист	№ докум.	Подп.	Дата	Ящик с сеткой	Лит.	Масса	Масштаб
Разраб.		Михайлова					119,2	1:20
Пров.		Колмец				Лист	Листов 1	
Т.контр.						ЛАТГИПРОПРОМ		
Н.контр.		Колмец						
Утв.								

Копировал — Формат А3

Альбом 4 | Типовой проект 903-9-33.90

Формат	Зона	Поз.	Обозначение	Наименование	Кол.	Примечание
				Документация		
А4			26.45.01.000 СБ	Сборочный чертеж		
				Детали		
А4		1	26.45.01.001	Уголок	2	
		2	-01	Уголок	2	
А4		3	26.45.01.002	Ручка	1	
Б4		4	26.45.01.003	Сетка		
				Сетка 12-1,6		
				ГОСТ 5336-80		
				650±1×2030±2,2мм	1	4,28 кг

					26.45.01.000			
Изм.	Лист	№ докум.	Подп.	Дата	Щит боковой	Лит.	Лист	Листов 1
Разраб.		Михайлов				ЛАТГИПРОПРОМ		
Пров.		Колмец						
Н.контр.		Колмец						
Утв.								

Копировал — Формат А4

Альбом 4 | Типовой проект 903-9-33.90

Формат	Зона	Поз.	Обозначение	Наименование	Кол.	Примечание
				Документация		
А4			26.45.02.000 СБ	Сборочный чертеж		
				Детали		
Б4		1	26.45.02.001	Полка		
				Уголок $\frac{63\times63\times5\text{-}8\text{-ГОСТ }8509\text{-}86}{\text{Ст3кп3-}1\text{-ГОСТ }535\text{-}88}$		
				L=1084±1,3 мм	2	5,21 кг
Б4		2	26.45.02.002	Стойка		
				Полоса $\frac{5\times50\text{-ГОСТ }103\text{-}76}{\text{Ст3кп2ГОСТ }535\text{-}88}$		
				1964-1,5 мм	2	3,85 кг
Б4		3	26.45.02.003	Сетка		
				Сетка 12-1,6		
				ГОСТ 5336-80		
				1040±1,3×2030±2,2мм	1	6,84 кг

					26.45.02.000			
Изм.	Лист	№ докум.	Подп.	Дата	Щит задний	Лит.	Лист	Листов 1
Разраб.		Михайлов				ЛАТГИПРОПРОМ		
Пров.		Колмец						
Н.контр.		Колмец						
Утв.								

Инв.№ подл. | Подпись и дата | Взам. инв.№ | Инв.№ дубл. | Подпись и дата

Альбом 4 | Типовой проект 903-9-33.90 | Инв. № подл. | Подп. и дата | Взам. инв. № | Инв. № дубл. | Подп. и дата

26.45.01.000 СБ

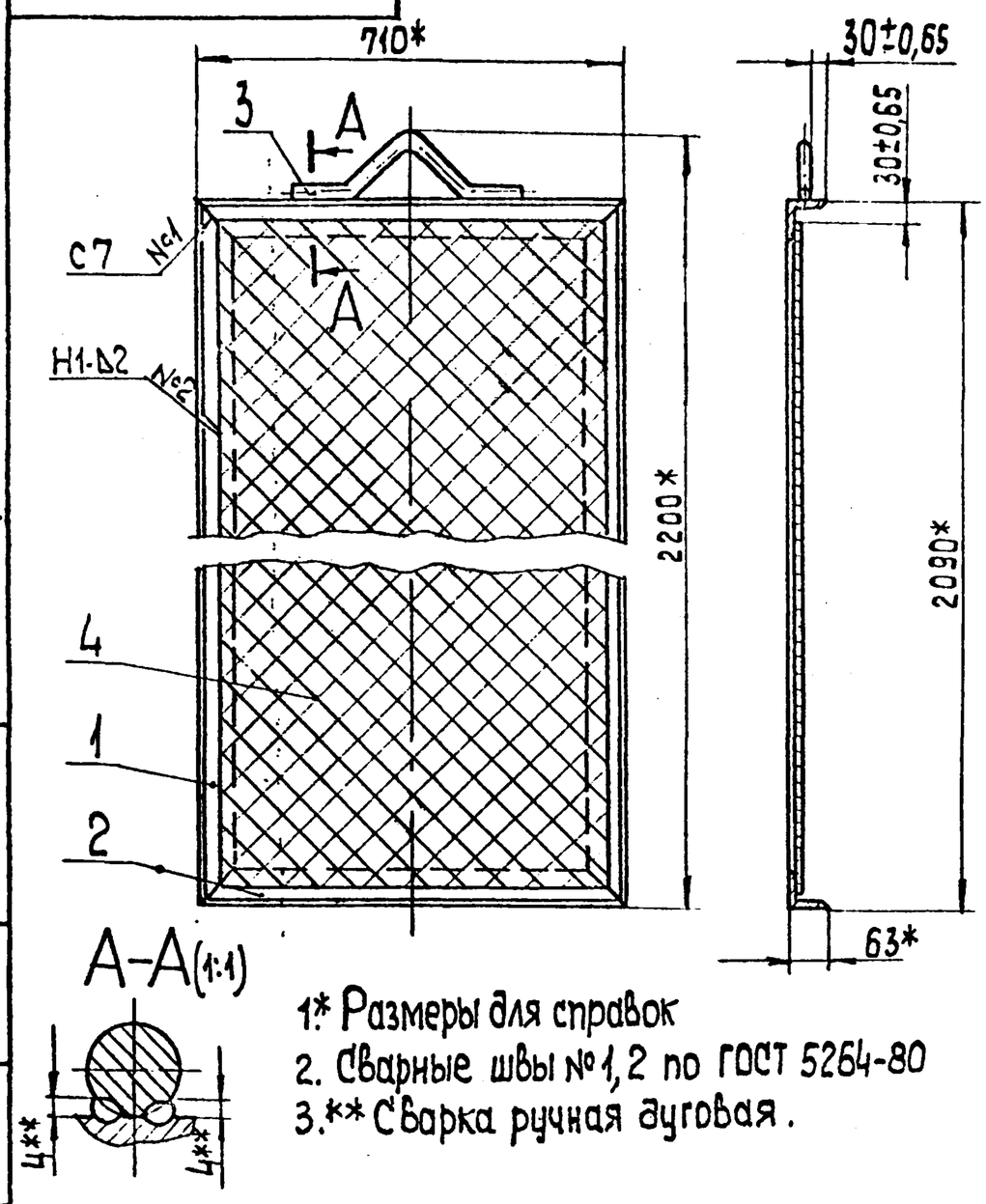

1.* Размеры для справок
2. Сварные швы №1,2 по ГОСТ 5264-80
3.** Сварка ручная дуговая.

Изм.	Лист	№ докум.	Подп.	Дата	26.45.01.000 СБ		
Разраб.	Михайлова				Щит боковой	Лит.	Масса: 33,8 / Масштаб: 1:20
Пров.	Колмец					Лист	Листов 1
Т.контр.						ЛАТГИПРОПРОМ	
Н.контр.	Колмец						
Утв.							

Копировал 38 Формат А4

Альбом 4 | Типовой проект 903-9-33.90 | Инв. № подл. | Подп. и дата | Взам. инв. № | Инв. № дубл. | Подп. и дата

26.45.01.001

(✓)

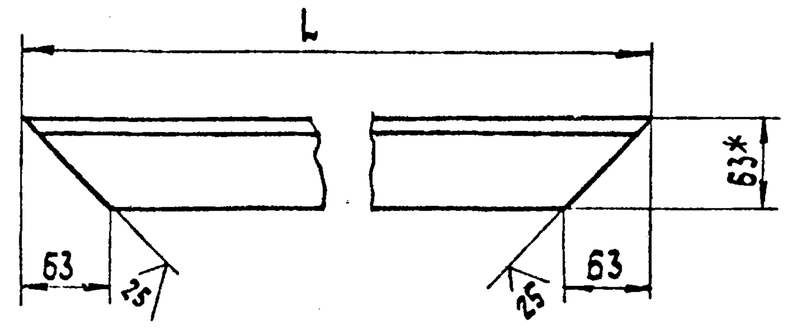

Обозначение	L, мм	Масса, кг
26.45.01.001	2090	10,05
-01	710	3,42

1.* Размер для справок.
2. $\pm \frac{IT14}{2}$.

Изм.	Лист	№ докум.	Подп.	Дата	26.45.01.001		
Разраб.	Михайлова				Уголок	Лит.	Масса: См. табл. / Масштаб: —
Пров.	Колмец					Лист	Листов 1
Т.контр.						ЛАТГИПРОПРОМ	
Н.контр.	Колмец				Уголок $\frac{63\times63\times5\text{-}В\text{-}ГОСТ\ 8509\text{-}86}{Ст3кп3\text{-}I\text{-}ГОСТ\ 535\text{-}88}$		
Утв.							

Копировал 38 Формат А4

Альбом 4 | Типовой проект 903-9-33.90 | Инв. № подл. | Подп. и дата | Взам. инв. № | Инв. № дубл. | Подп. и дата

26.45.01.002

(✓)

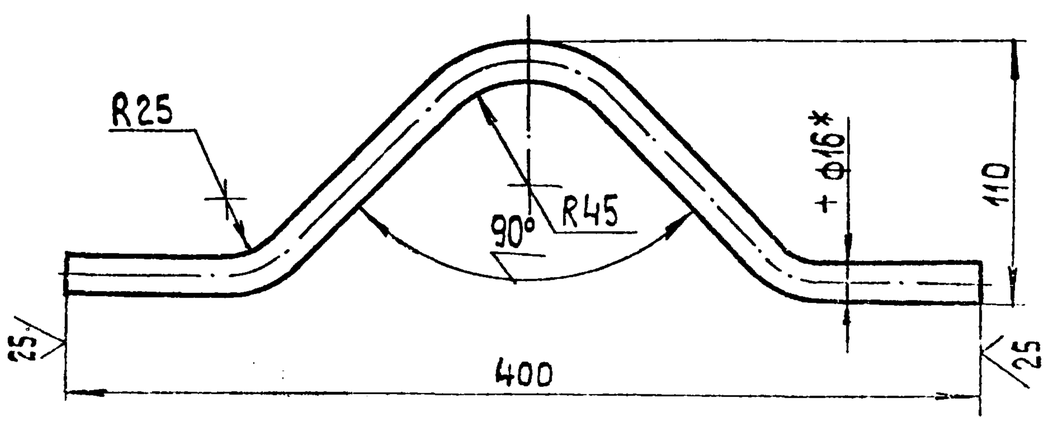

1.* Размер для справок.
2. $\pm \frac{IT14}{2}$.

Изм.	Лист	№ докум.	Подп.	Дата	26.45.01.002		
Разраб.	Михайлова				Ручка	Лит.	Масса: 0,75 / Масштаб: 1:2,5
Пров.	Колмец					Лист	Листов 1
Т.контр.						ЛАТГИПРОПРОМ	
Н.контр.	Колмец				Круг $\frac{16\text{-}В\text{-}ГОСТ\ 2590\text{-}88}{Ст3кп4\text{-}II\text{-}ГОСТ\ 535\text{-}88}$		
Утв.							

Копировал 38 Формат А4

Альбом 4 | Типовой проект 903-9-33.90 | Инв. № подл. | Подп. и дата | Взам. инв. № | Инв. № дубл. | Подп. и дата

26.45.02.000 СБ

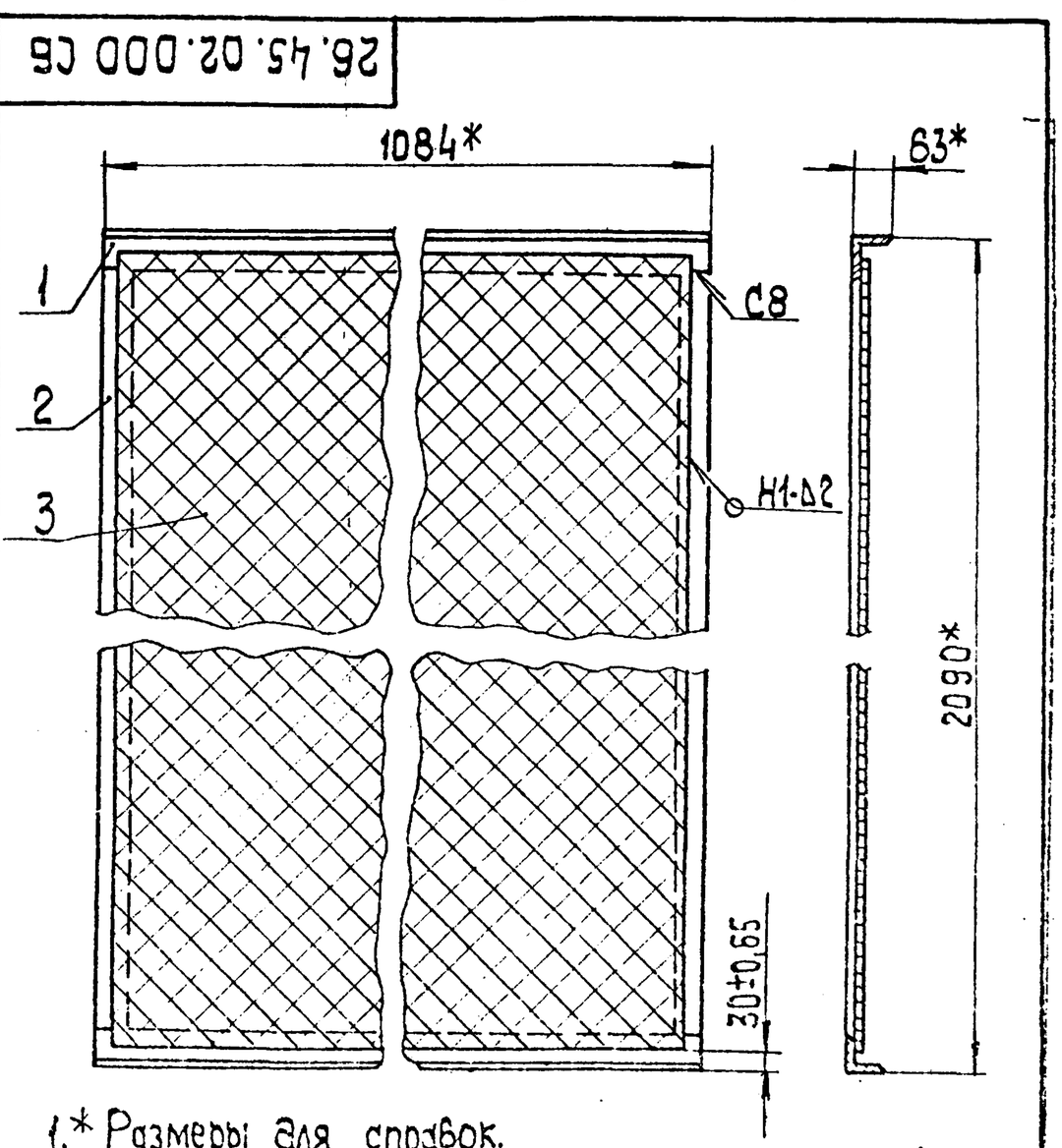

1.* Размеры для справок.
2. Обработка поверхностей реза деталей БЧ $\overset{25}{\vee}$.
3. Сварные швы по ГОСТ 5264-80.

Изм.	Лист	№ докум.	Подп.	Дата	26.45.02.000 СБ		
Разраб.	Михайлова				Щит задний	Лит.	Масса: 24,95 / Масштаб: 1:10
Пров.	Колмец					Лист	Листов 1
Т.контр.						ЛАТГИПРОПРОМ	
Н.контр.	Колмец						
Утв.							

Копировал 38 Формат А4

Альбом 4 — Типовой проект 903-9-33.90

Формат	Зона	Поз.	Обозначение	Наименование	Кол.	Примечание
				Документация		
А3			26.45.03.000 СБ	Сборочный чертеж		
				Детали		
Б4		1	26.45.03.001	Полка		
				Уголок $\frac{63\times63\times5\text{-}8\text{-}10\ ГОСТ\ 8509\text{-}86}{Ст3кп3\text{-}I\text{-}ГОСТ\ 535\text{-}88}$		
				L = 1084 ± 1,3 мм	2	5,21 кг
Б4		2	26.45.03.002	Полка		
				Полоса $\frac{5\times50\text{-}ГОСТ\ 103\text{-}76}{Ст3кп2\ ГОСТ\ 535\text{-}88}$		
				ℓ = 984 - 0,9 мм	2	1,93 кг
Б4		3	26.45.03.003	Стойка		
				Полоса $\frac{5\times50\text{-}ГОСТ\ 103\text{-}76}{Ст3кп2\ ГОСТ\ 535\text{-}88}$		
				L = 1964 - 1,5 мм	2	3,85 кг
Б4		4	26.45.03.004	Сетка		
				Сетка 12-1,6		
				ГОСТ 5336-80		
				1040 ± 1,3 × 460 ± 0,775 мм	1	1,55 кг
Б4		5	26.45.03.005	Сетка		
				Сетка 12-1,6		
				ГОСТ 5336-80		
				1040 ± 1,3 × 930 ± 1,15 мм	1	3,13 кг

Изм. Лист	№ докум.	Подп.	Дата	26.45.03.000	
Разраб.	Михайлова			Щит передний	Лит. / Лист / Листов 1
Пров.	Колмец				ЛАТГИПРОПРОМ
Н. контр.	Колмец				
Утв.					

Копировал: Формат А4

Альбом 4 — Типовой проект 903-9-33.90

Формат	Зона	Поз.	Обозначение	Наименование	Кол.	Примечание
				Документация		
А3			26.46.00.000 СБ	Сборочный чертеж		
				Детали		
А7		1	26.46.00.001	Полка	1	
		2	-01	Полка	1	
Б4		3	26.46.00.002	Полка		
				Уголок $\frac{100\times100\times10\text{-}В\text{-}ГОСТ\ 8509\text{-}86}{Ст3кп3\text{-}I\text{-}ГОСТ\ 535\text{-}88}$	1	21,9 кг
Б4		4	26.46.00.003	Полка		
				Уголок $\frac{100\times100\times10\text{-}В\text{-}ГОСТ\ 8509\text{-}86}{Ст3кп3\text{-}I\text{-}ГОСТ\ 535\text{-}88}$	2	11,33 кг
Б4		5	26.46.00.004	Полка		
				Уголок $\frac{100\times100\times10\text{-}В\text{-}ГОСТ\ 8509\text{-}86}{Ст3кп3\text{-}I\text{-}ГОСТ\ 535\text{-}88}$	1	31,71 кг
Б4		6	26.46.00.005	Стойка		
				Уголок $\frac{100\times100\times10\text{-}В\text{-}ГОСТ\ 8509\text{-}86}{Ст3кп3\text{-}I\text{-}ГОСТ\ 535\text{-}88}$	2	31,94 кг
Б4		7	26.46.00.006	Стойка		
				Уголок $\frac{100\times100\times10\text{-}В\text{-}ГОСТ\ 8509\text{-}86}{Ст3кп3\text{-}I\text{-}ГОСТ\ 535\text{-}88}$	2	43,38 кг

Изм. Лист	№ докум.	Подп.	Дата	26.46.00.000	
Разраб.	Михайлова			Рама	Лит. / Лист / Листов 1
Пров.	Колмец				ЛАТГИПРОПРОМ
Н. контр.	Колмец				
Утв.					

Копировал: Формат А4

26.45.03.000СБ

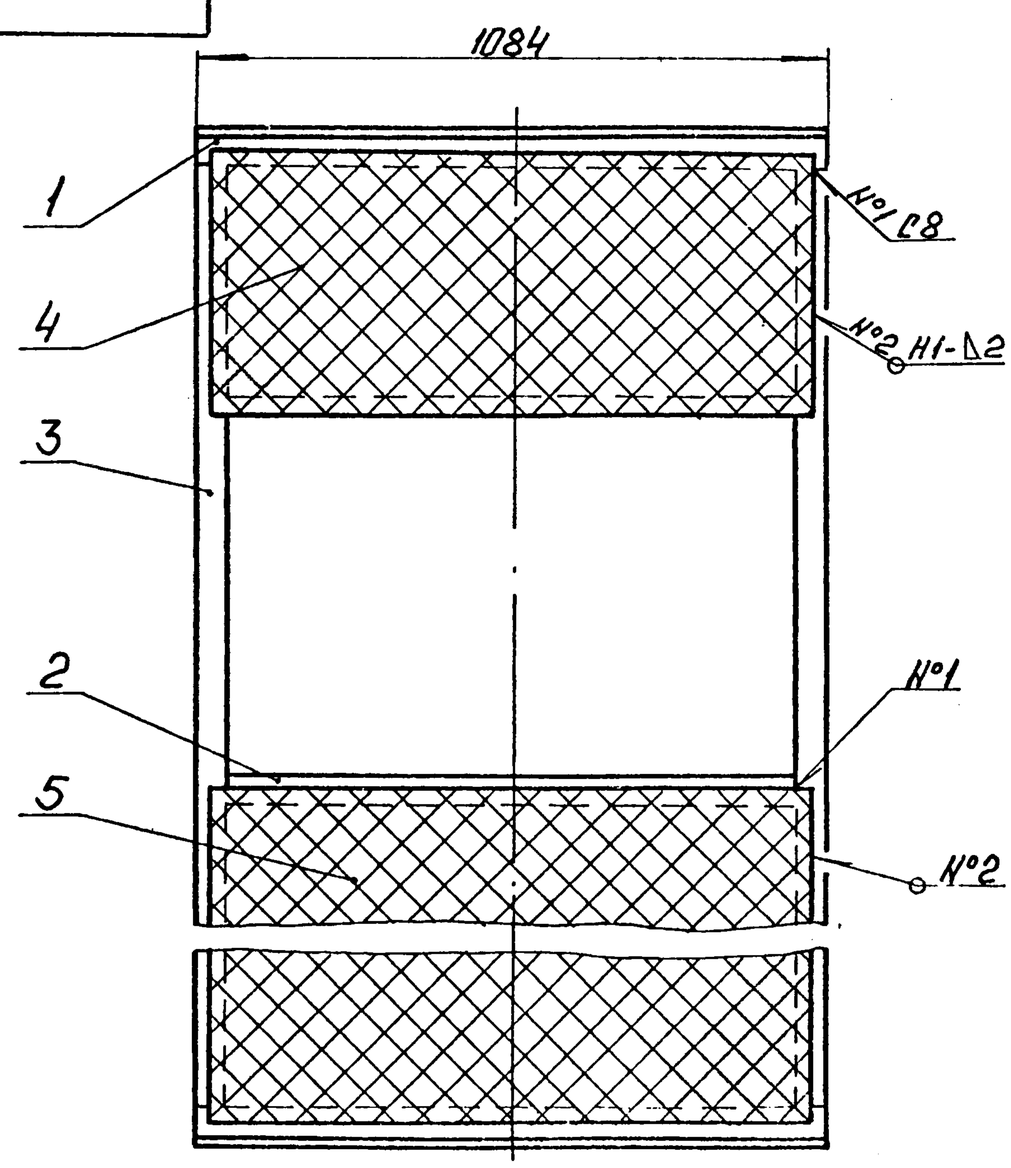

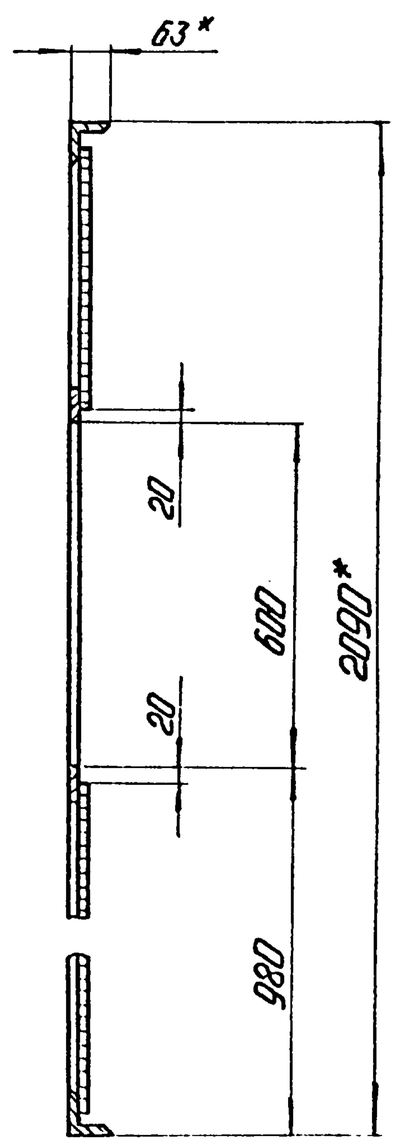

1. * Размеры для справок.
2. ± IT14/2.
3. Обработка поверхностей реза деталей Б4 25/.
4. Сварные швы по ГОСТ 5264-80.

Изм. Лист	№ докум.	Подп.	Дата	26.45.03.000 СБ	
Разраб.	Михайлова			Щит передний	Лит. / Масса / Масштаб: 26,66 / 1:10
Пров.	Колмец				Лист / Листов 1
Т. контр.					ЛАТГИПРОПРОМ
Н. контр.	Колмец				
Утв.					

Копировал: Формат А3

26.46.00.000 СБ

Альбом 4

Типовой проект 903-9-33.90

Инв.№ подл. | Подп. и дата | Взам.инв.№ | Инв.№ дубл. | Подп. и дата

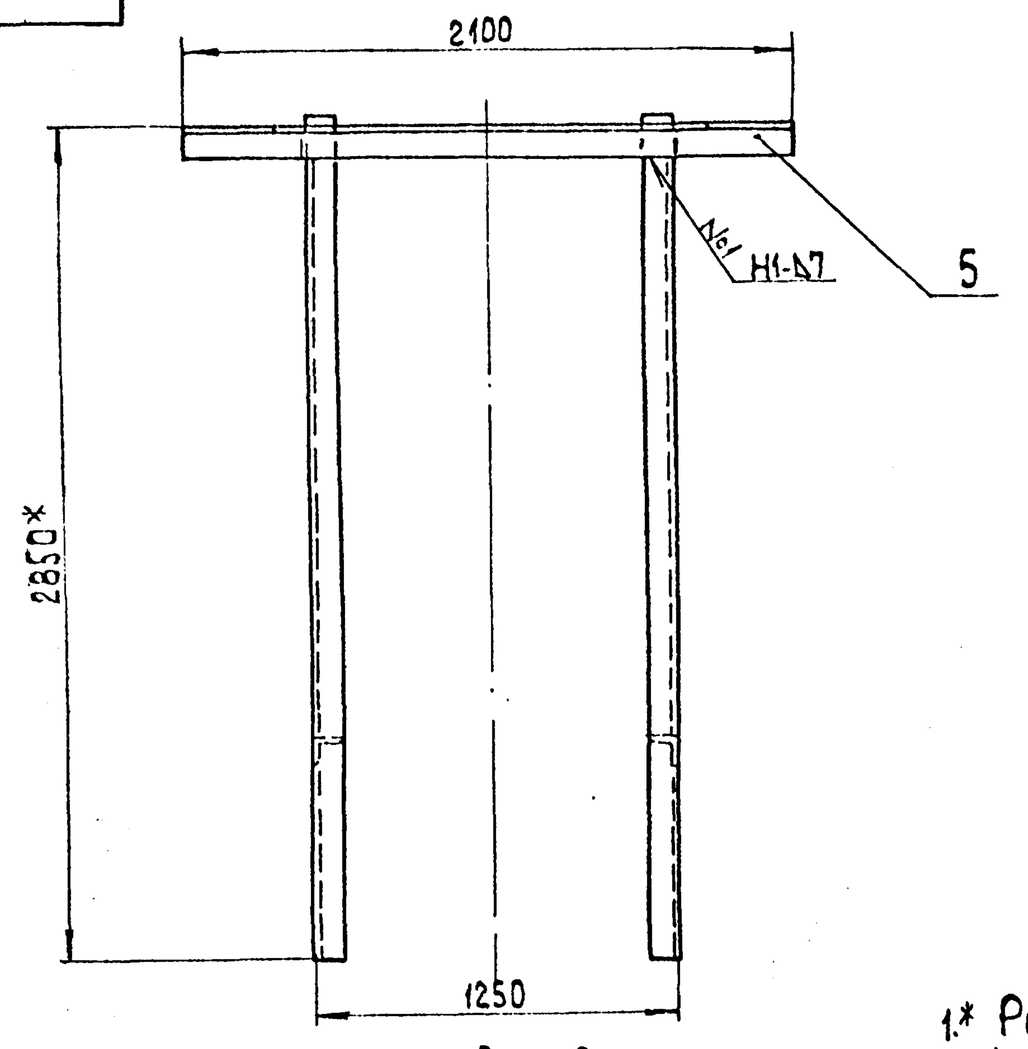

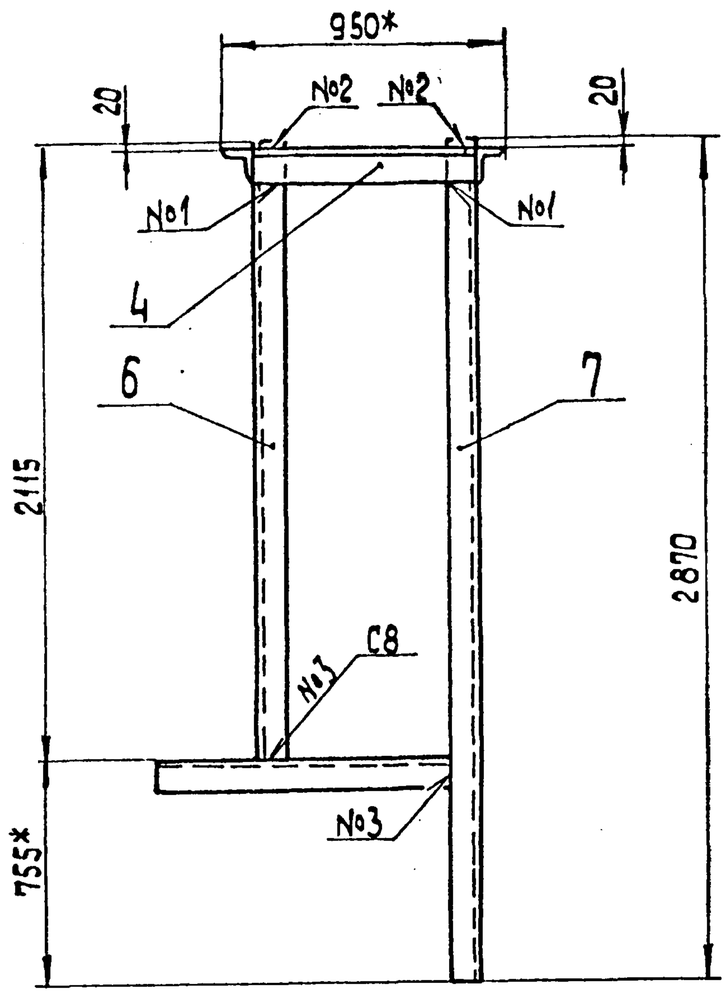

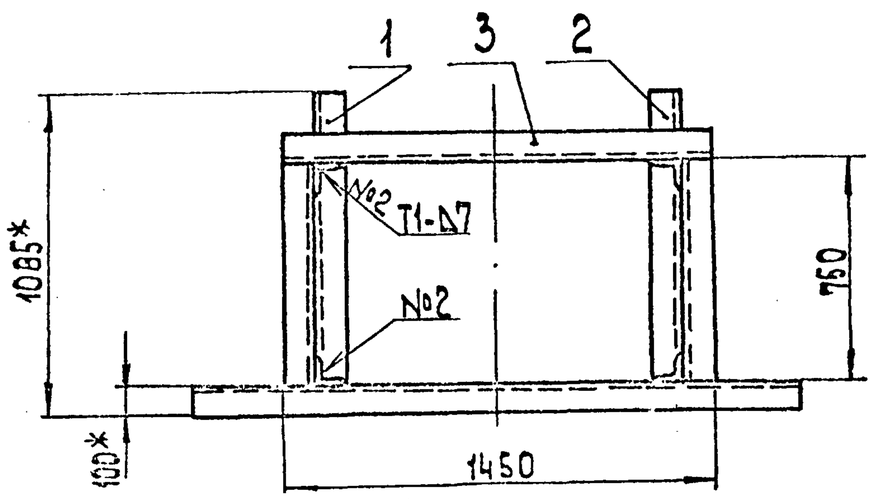

1.* Размеры для справок.
2. $\pm \frac{IT14}{2}$.
3. Обработка поверхностей реза деталей Б4 ($\sqrt{25}$).
4. Сварные швы по ГОСТ 5264-80.

					26.46.00.000 СБ			
Изм.	Лист	№ докум.	Подп.	Дата	Рама	Лит.	Масса	Масштаб
Разраб.		Михайлов					256,4	1:20
Пров.		Колмец				Лист	Листов 1	
Т.контр.						ЛАТГИПРОПРОМ		
Н.контр.		Колмец						
Утв.								

Копировал 38 Формат А3

26.46.00.001

Альбом 4

Типовой проект 903-9-33.90

Инв.№ подл. | Подп. и дата | Взам.инв.№ | Инв.№ дубл. | Подп. и дата

26.46.00.001

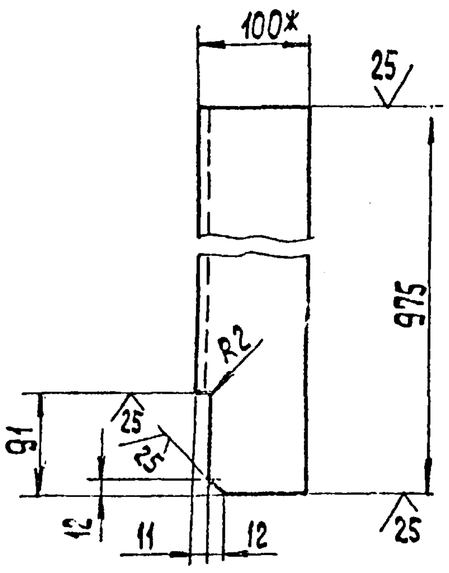

26.46.00.001-01 - зеркальное отражение
Остальное см. 26.46.00.001

М1:10

1.* Размеры для справок.
2. $\pm \frac{IT14}{2}$.

					26.46.00.001			
Изм.	Лист	№ докум.	Подп.	Дата	Полка	Лит.	Масса	Масштаб
Разраб.		Михайлов					14,72	1:5
Пров.		Колмец				Лист	Листов 1	
Т.контр.					Уголок 100×100×10-Б-ГОСТ 8509-86 / Ст3кп3-I-ГОСТ 535-88	ЛАТГИПРОПРОМ		
Н.контр.		Колмец						
Утв.								

Копировал 38 Формат А4

Формат	Зона	Поз.	Обозначение	Наименование	Кол.	Примечание
				Документация		
А4			26.47.00.000 СБ	Сборочный чертеж		
				Сборочные единицы		
А4		1	26.47.00.100	Фланец	1	
А4		2	26.47.00.200	Фланец	1	
				Детали		
А4		3	26.47.00.001	Стенка	2	
Б4		4	26.47.00.002	Стенка		
				Лист 5 ГОСТ 19903-74 / Ст3кп2 ГОСТ 14637-79		
				890$_{-0,9}$ × 205 ± 0,575 мм	2	7,16 кг

					26.47.00.000			
Изм.	Лист	№ докум.	Подп.	Дата	Патрубок.	Лит.	Лист	Листов 5
Разраб.		Михайлов						1
Пров.		Колмец				ЛАТГИПРОПРОМ		
Н.контр.		Колмец						
Утв.								

24961-04 16 Копировал 38 Формат А4

Альбом 4 · Типовой проект 903-9-33.90

26.47.00.000СБ

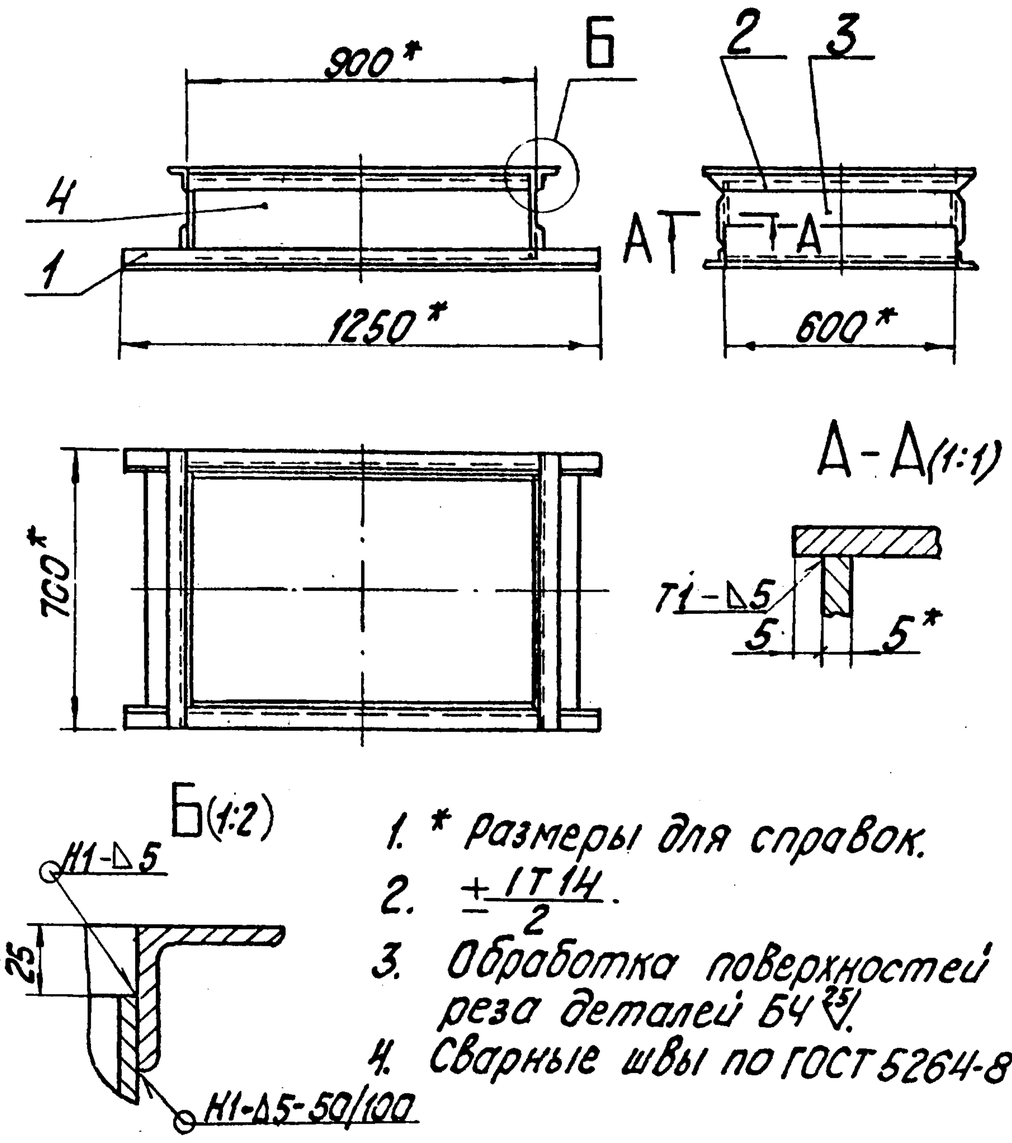

1. * Размеры для справок.
2. $\pm\frac{IT14}{2}$.
3. Обработка поверхностей реза деталей Б4 ⌒25.
4. Сварные швы по ГОСТ 5264-80.

Изм.	Лист	№ докум.	Подп.	Дата	26.47.00.000СБ		
Разраб.		Михайлова			Патрубок	Лит.	Масса 51,6	Масштаб 1:15
Пров.		Колмец				Лист	Листов 1
Т.контр.						ЛАТГИПРОПРОМ	
Н.контр.		Колмец					
Утв.							

Копировал — Формат А4

Альбом 4 · Типовой проект 903-9-33.90

26.47.00.001

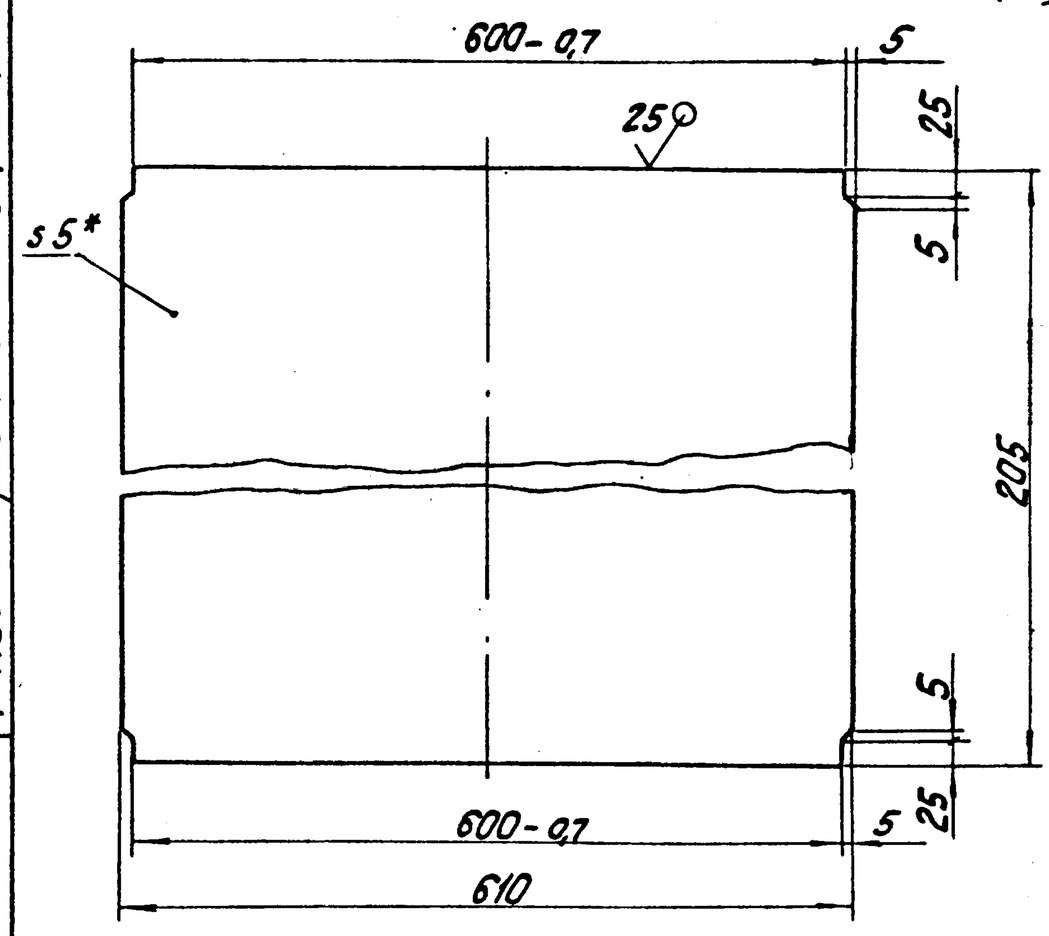

1. * Размер для справок.
2. $\pm\frac{IT14}{2}$.

Изм.	Лист	№ докум.	Подп.	Дата	26.47.00.001		
Разраб.		Михайлова			Стенка	Лит.	Масса 4,83	Масштаб 1:5
Пров.		Колмец				Лист	Листов 1
Т.контр.						ЛАТГИПРОПРОМ	
Н.контр.		Колмец			Лист 5 ГОСТ 19903-74 / Ст3кп2 ГОСТ 14637-79		
Утв.							

Копировал — Формат А4

Альбом 4 · Типовой проект 903-9-33.90

26.47.00.100СБ

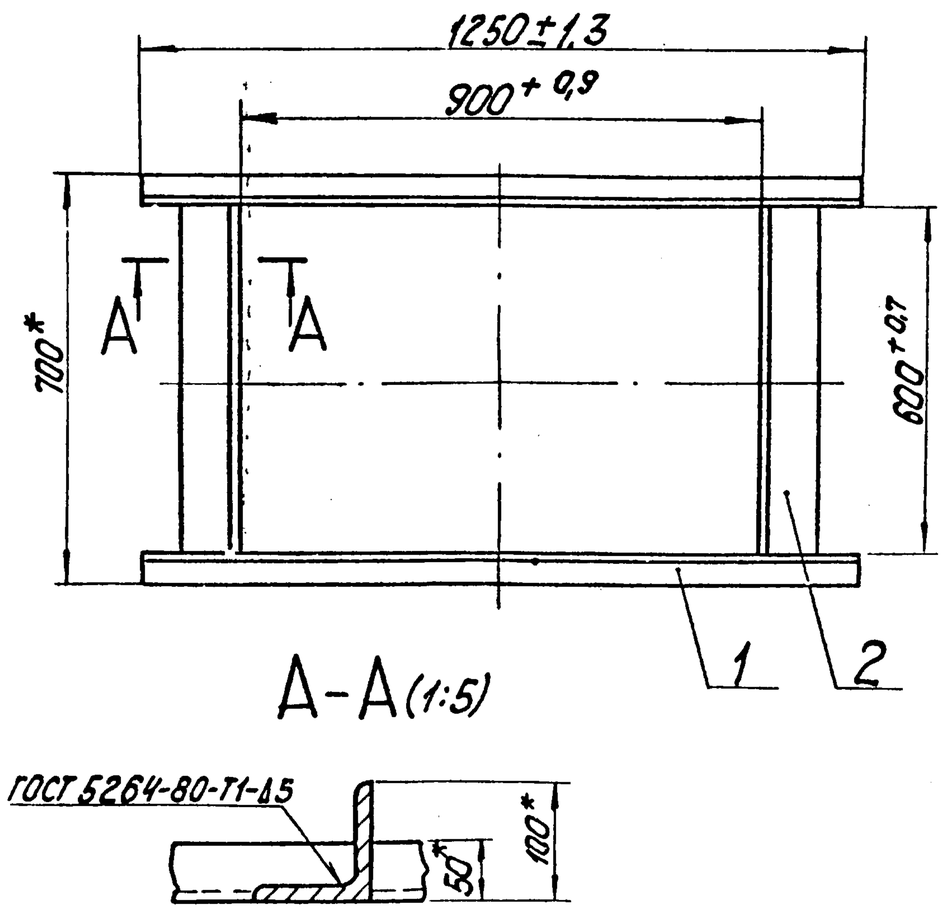

1. * Размеры для справок.
2. $\pm\frac{IT14}{2}$.

Изм.	Лист	№ докум.	Подп.	Дата	26.47.00.100СБ		
Разраб.		Михайлова			Фланец	Лит.	Масса 15,54	Масштаб 1:10
Пров.		Колмец				Лист	Листов 1
Т.контр.						ЛАТГИПРОПРОМ	
Н.контр.		Колмец					
Утв.							

Копировал — Формат А4

Альбом 4 · Типовой проект 903-9-33.90

26.47.00.200СБ

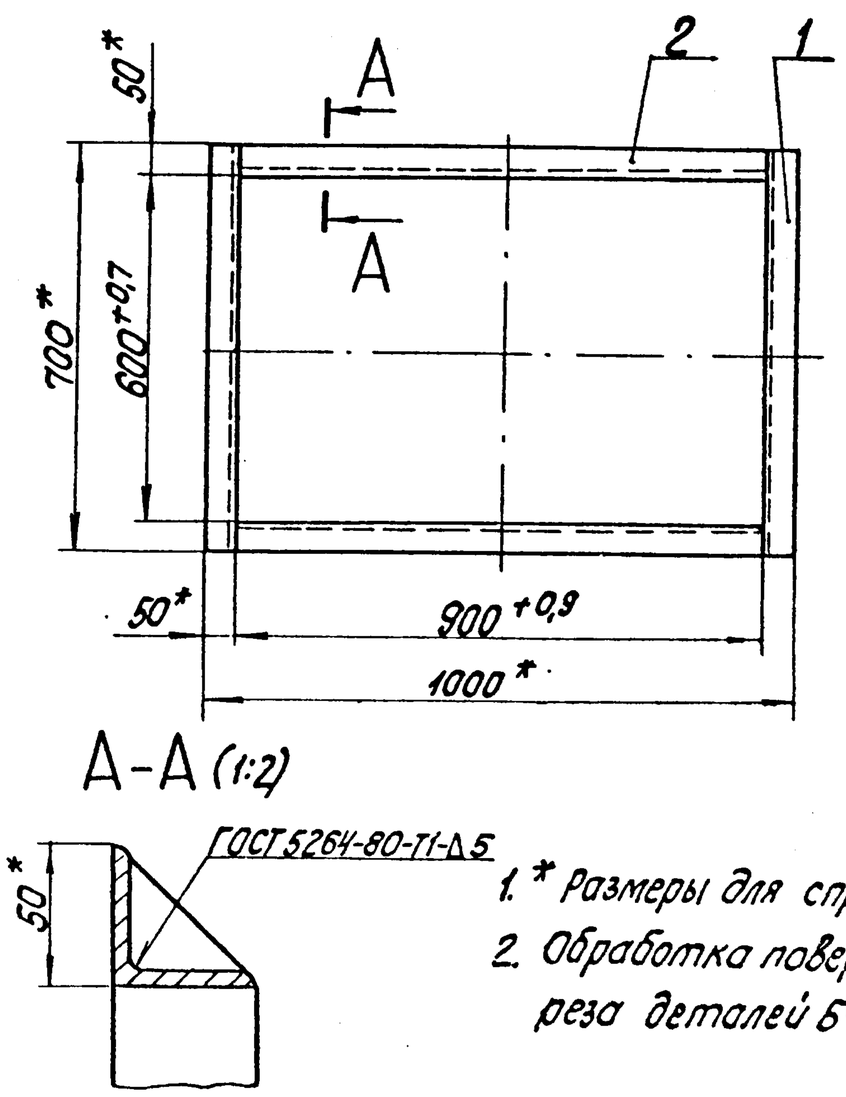

1. * Размеры для справок.
2. Обработка поверхностей реза деталей Б4 ⌒25.

Изм.	Лист	№ докум.	Подп.	Дата	26.47.00.200СБ		
Разраб.		Михайлова			Фланец	Лит.	Масса 12,06	Масштаб 1:10
Пров.		Колмец				Лист	Листов 1
Т.контр.						ЛАТГИПРОПРОМ	
Н.контр.		Колмец					
Утв.							

Копировал — Формат А4

Типовой проект 903-9-33.90 Альбом 4

Формат	Зона	Поз.	Обозначение	Наименование	Кол.	Примечание
				Документация		
А4			26.47.00.100 СБ	Сборочный чертёж		
				Детали		
Б4		1	26.47.00.101	Полка		
				Уголок $\frac{50\times50\times5\text{-}В\text{-}ГОСТ8509\text{-}86}{Ст3кп3\text{-}I\text{-}ГОСТ535\text{-}88}$	2	4,71кг
Б4		2	26.47.00.002	Полка		
				Уголок $\frac{100\times100\times10\text{-}В\text{-}ГОСТ8509\text{-}86}{Ст3кп3\text{-}I\text{-}ГОСТ535\text{-}88}$	2	3,06кг

Изм.	Лист	№ докум.	Подп.	Дата	26.47.00.100			
Разраб.		Чукеилов			Фланец	Лит.	Лист	Листов 1
Пров.		Колмец				ЛАТГИПРОПРОМ		
Н.контр.		Колмец						
Утв.								

Копировал Мак Формат А4

Типовой проект 903-9-33.90 Альбом 4

Форм.	Зона	Поз.	Обозначение	Наименование	Кол.	Примечание
				Документация		
А4			26.47.00.200 СБ	Сборочный чертёж		
				Детали		
Б4		1	26.47.00.201	Полка		
				Уголок $\frac{50\times50\times5\text{-}В\text{-}ГОСТ8509\text{-}86}{Ст3кп3\text{-}I\text{-}ГОСТ535\text{-}88}$		
				L = 700 ± 1 мм	2	2,64кг
Б4		2	26.47.00.202	Полка		
				Уголок $\frac{50\times50\times5\text{-}В\text{-}ГОСТ8509\text{-}86}{Ст3кп3\text{-}I\text{-}ГОСТ535\text{-}88}$	2	3,39кг

Изм.	Лист	№ докум.	Подп.	Дата	26.47.00.200			
Разраб.		Михайлов			Фланец	Лит.	Лист	Листов 1
Пров.		Колмец				ЛАТГИПРОПРОМ		
Н.контр.		Колмец						
Утв.								

Копировал Мак Формат А4

Типовой проект 903-9-33.90 Альбом 4

48.03.01.000 СБ

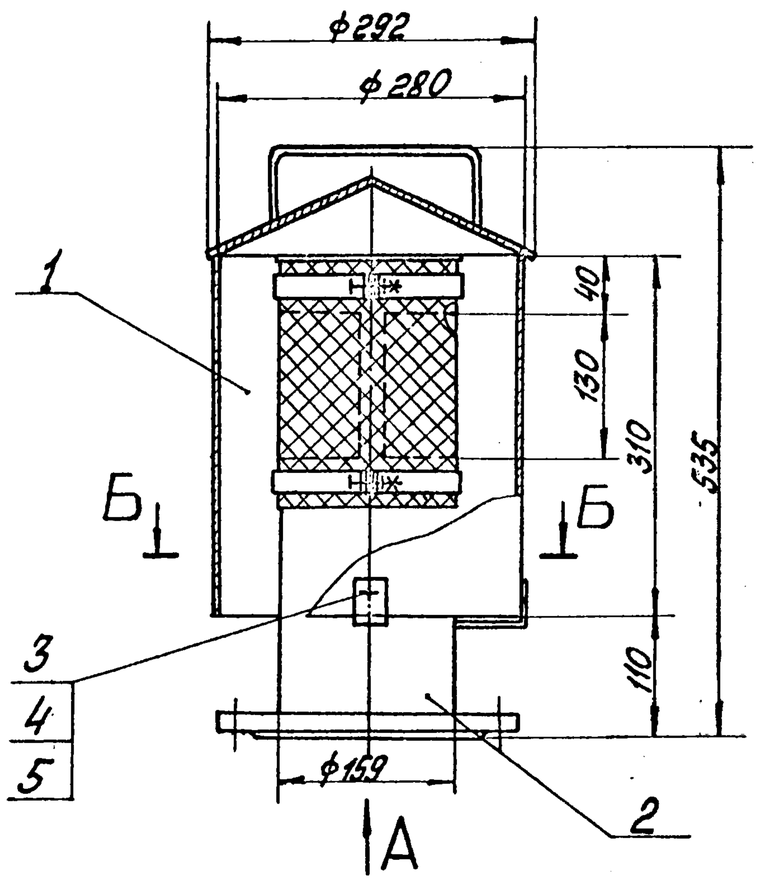

Б–Б

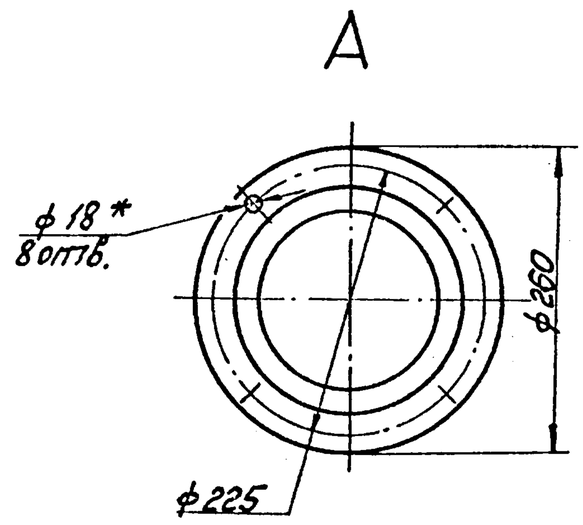

Размеры для справок.

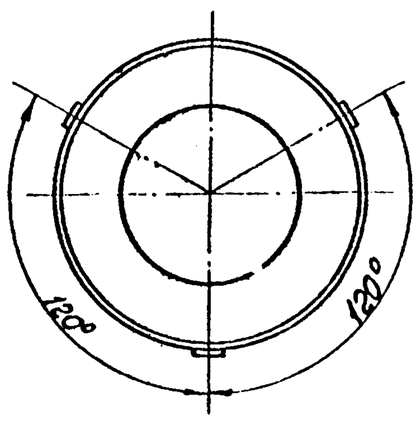

Изм.	Лист	№ докум.	Подп.	Дата	48.03.01.000 СБ			
Разраб.		Красня			Патрубок вентиляционный ПВ-150	Лит.	Масса	Масштаб
Пров.		Колмец					21,7	1:5
Т.контр.						Лист	Листов 1	
Н.контр.		Колмец				ЛАТГИПРОПРОМ		
Утв.								

Копировал Мак Формат А3

Альбом 4

Типовой проект 903-9-33.90

Форм.	Зона	Поз.	Обозначение	Наименование		Примечание
				Документация		
А3			48.03.01.000 СБ	Сборочный чертеж		
				Сборочные единицы		
А4		1	48.03.01.100	Крышка	1	
А4		2	48.03.01.200	Патрубок	1	
				Стандартные изделия		
		3		Болт М6×25.46 ГОСТ 7798-70	3	
		4		Гайка М6.4 ГОСТ 5915-70	3	
		5		Шайба 6.02 ГОСТ 11371-78	3	

Изм.	Лист	№ докум.	Подп.	Дата	48.03.01.000			
Разраб.		Краця			Патрубок Вентиляционный ПВ-150	Лит.	Лист	Листов 1
Пров.		Колмец				ЛАТГИПРОПРОМ		
Н.контр.		Колмец						
Утв.								

Копировал 38 Формат А4

Альбом 4

Типовой проект 903-9-33.90

Формат	Зона	Поз.	Обозначение	Наименование	Кол.	Примечание
				Документация		
А3			48.03.01.100 СБ	Сборочный чертеж		
				Детали		
А4		1	48.03.01.101	Ручка	1	
А4		2	48.03.01.102	Крышка	1	
А4		3	48.03.01.103	Колпак	1	

Изм.	Лист	№ докум.	Подп.	Дата	48.03.01.100			
Разраб.		Краця			Крышка	Лит.	Лист	Листов 1
Пров.		Колмец				ЛАТГИПРОПРОМ		
Н.контр.		Колмец						
Утв.								

Копировал 38 Формат А4

Альбом 4

Типовой проект 903-9-33.90

48.03.01.100 СБ

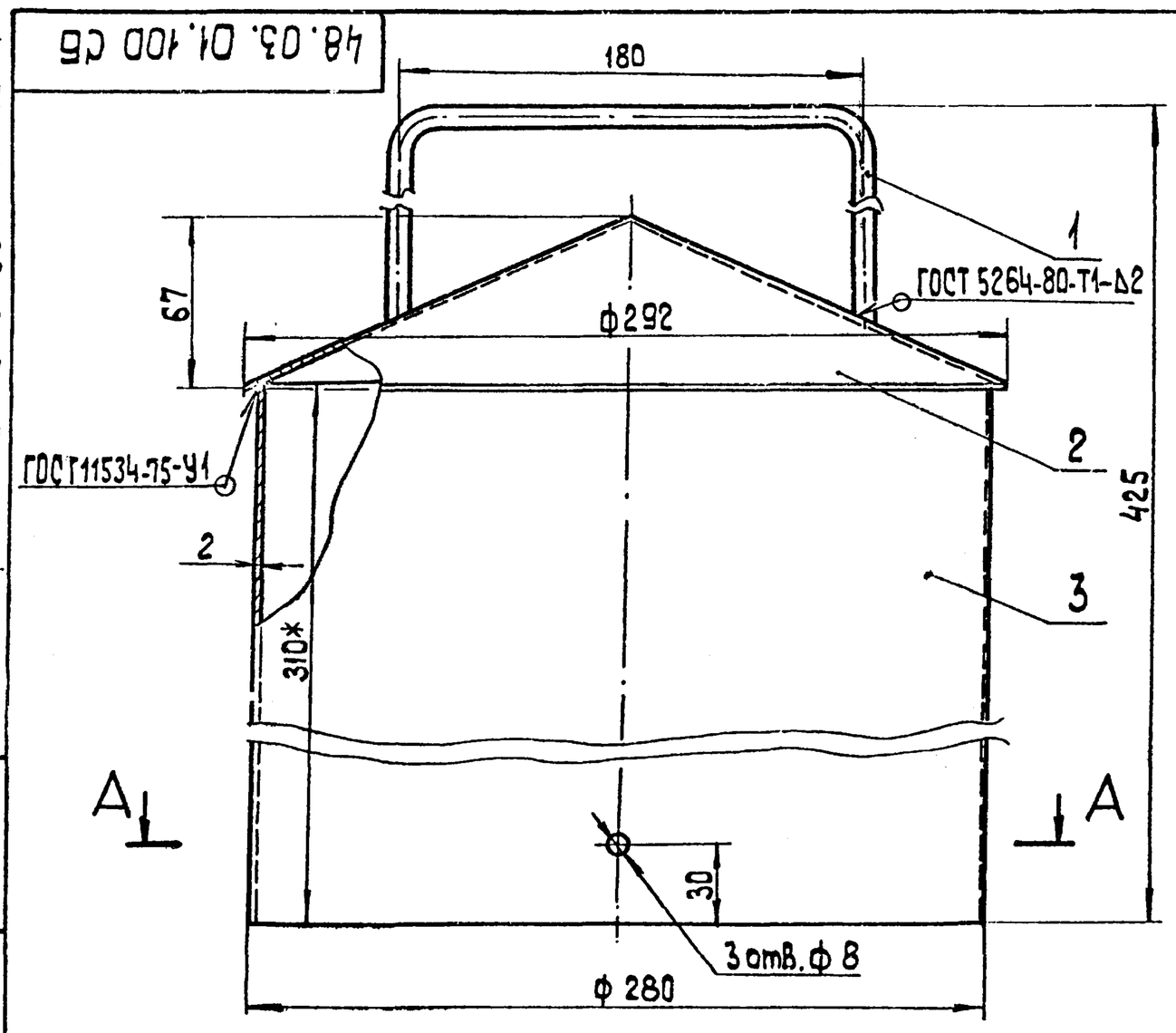

А–А (1:4)

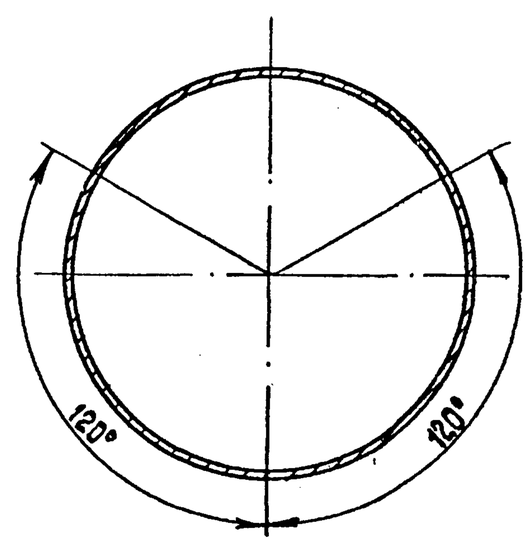

Размеры для справок.

Изм.	Лист	№ докум.	Подп.	Дата	48.03.01.100 СБ			
Разраб.		Краця			Крышка	Лит.	Масса	Масштаб
Пров.		Колмец					5,7	1:2
Т.контр.						Лист	Листов 1	
Н.контр.		Колмец				ЛАТГИПРОПРОМ		
Утв.								

24961-04 19 Копировал 38 Формат А3

Типовой проект 903-9-33.90 Альбом 4

48.03.01.102

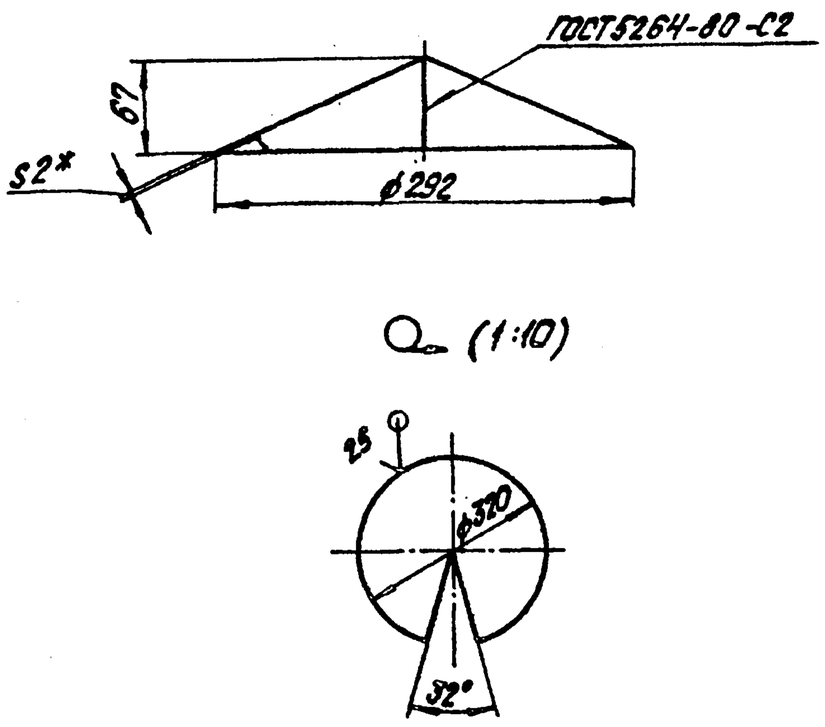

1.* Размеры для справок.
2. $\pm\frac{IT14}{2}$.

Изм. Лист	№ докум.	Подпись	Дата	48.03.01.102			
Разраб.	Краля			Крышка	Лит.	Масса 1,16	Масштаб 1:4
Пров.	Колмец				Лист	Листов 1	
Т.контр.					ЛАТГИПРОПРОМ		
Н.контр.	Колмец			Лист 2 ГОСТ 19903-74 Ст3кп4 ГОСТ 16523-70			
Утв.							

Копировал Дубкова. Формат А4

Типовой проект 903-9-33.90 Альбом 4

48.03.01.103

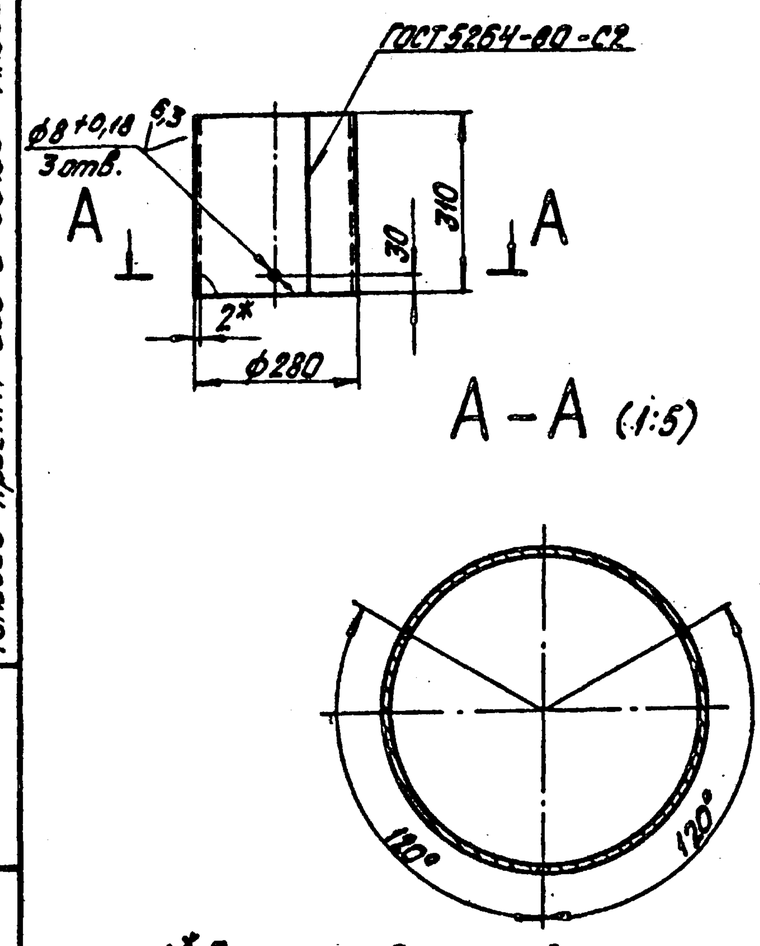

1.* Размеры для справок.
2. $\pm\frac{IT14}{2}$.

Изм. Лист	№ докум.	Подпись	Дата	48.03.01.103			
Разраб.	Краля			Колпак	Лит.	Масса 4,3	Масштаб 1:10
Пров.	Колмец				Лист	Листов 1	
Т.контр.					ЛАТГИПРОПРОМ		
Н.контр.	Колмец			Лист 2 ГОСТ 19903-74 ВСт3кп4 ГОСТ 16523-70			
Утв.							

Копировал Дубкова. Формат А4

Типовой проект 903-9-33.90 Альбом 4

48.03.01.101

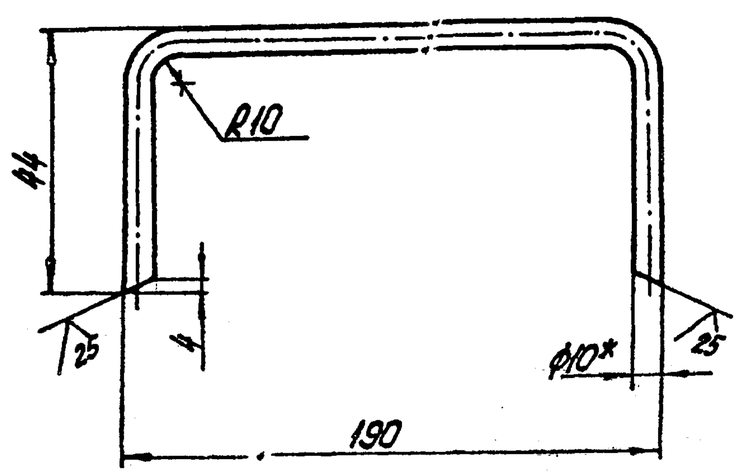

1.* Размер для справок.
2. $\pm\frac{IT14}{2}$.

Изм. Лист	№ докум.	Подпись	Дата	48.03.01.101			
Разраб.	Краля			Ручка	Лит.	Масса 0,19	Масштаб 1:2
Пров.	Колмец				Лист	Листов 1	
Т.контр.					ЛАТГИПРОПРОМ		
Н.контр.	Колмец			Круг 10-8-ГОСТ 2590-88 / Ст3кп4-II-ГОСТ 535-79			
Утв.							

Копировал Дубкова. Формат А4

Типовой проект 903-9-33.90 Альбом 4

Формат	Зона	Поз.	Обозначение	Наименование	Кол.	Примечание
				Документация		
А3			48.03.01.200СБ	Сборочный чертеж		
				Детали		
А4		1	48.03.01.201	Патрубок	1	
А4		2	48.03.01.202	Лапа	3	
А4		3	48.03.01.203	Хомут	2	
Б4		4	48.03.01.204	Крышка		
				Лист 2 ГОСТ 19903-74 Ст3кп4 ГОСТ 16523-70	1	0,36 кг
				Стандартные изделия		
		5		Болт М6х25.46 ГОСТ 7798-70	2	
		6		Гайка М6.4 ГОСТ 5915-70	2	
		7		Шайба 6.02 ГОСТ 11371-78	2	
		8		Фланец 1-150-2,5 ВСт3сп3 ГОСТ 12820-80	1	

Изм. Лист	№ докум.	Подпись	Дата	48.03.01.200			
Разраб.	Краля			Патрубок	Лит.	Масса 1	Масштаб 2
Пров.	Колмец				ЛАТГИПРОПРОМ		
Н.контр.	Колмец						
Утв.							

Копировал Дубкова. Формат А4

Типовой проект 903-9-33.90 Альбом 4

Формат	Зона	Поз.	Обозначение	Наименование	Кол.	Примечание
				Материалы		
		9		Сетка 2.8 - 0.7		
				ГОСТ 3826-82	0.11	м²

48.03.01.200

Изм. Лист № докум. Подп. Дата

Лист 2

Копировал Формат А4

Типовой проект 903-9-33.90 Альбом 4

48.03.01.201

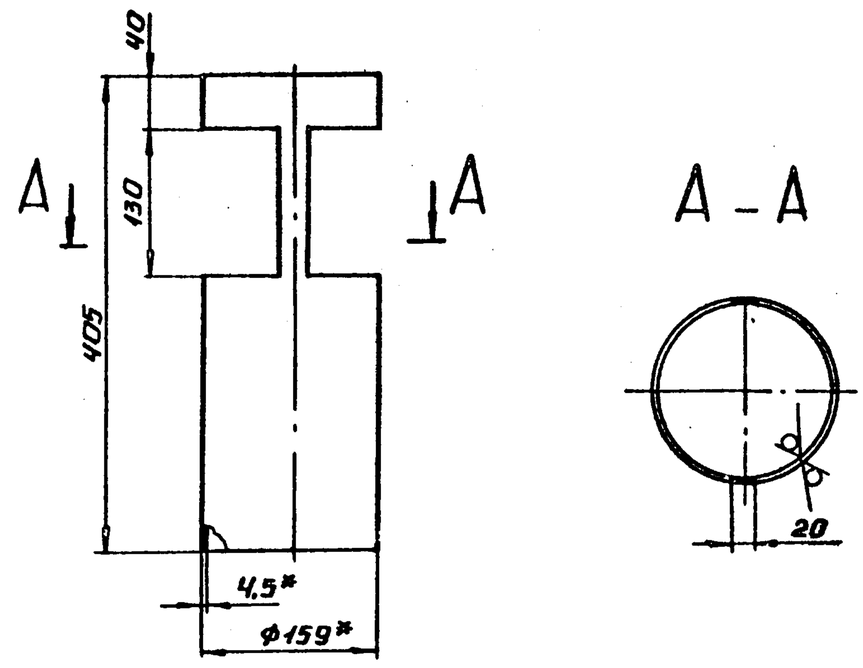

1.* Размеры для справок.

2. ± IT14/2

Изм.	Лист	№ докум.	Подп.	Дата	48.03.01.201		
Разраб.		Крауя			Патрубок	Лит.	Масса 5 / Масштаб 1:5
Пров.		Колмец				Лист	Листов 1
Т.контр.						ЛАТГИПРОПРОМ	
Н.контр.		Колмец			Труба 159×4,5 ГОСТ 10704-76 / Ст3сп ГОСТ 10705-80		
Утв.							

Копировал Формат А4

Типовой проект 903-9-33.90 Альбом 4

48.03.01.200 СБ

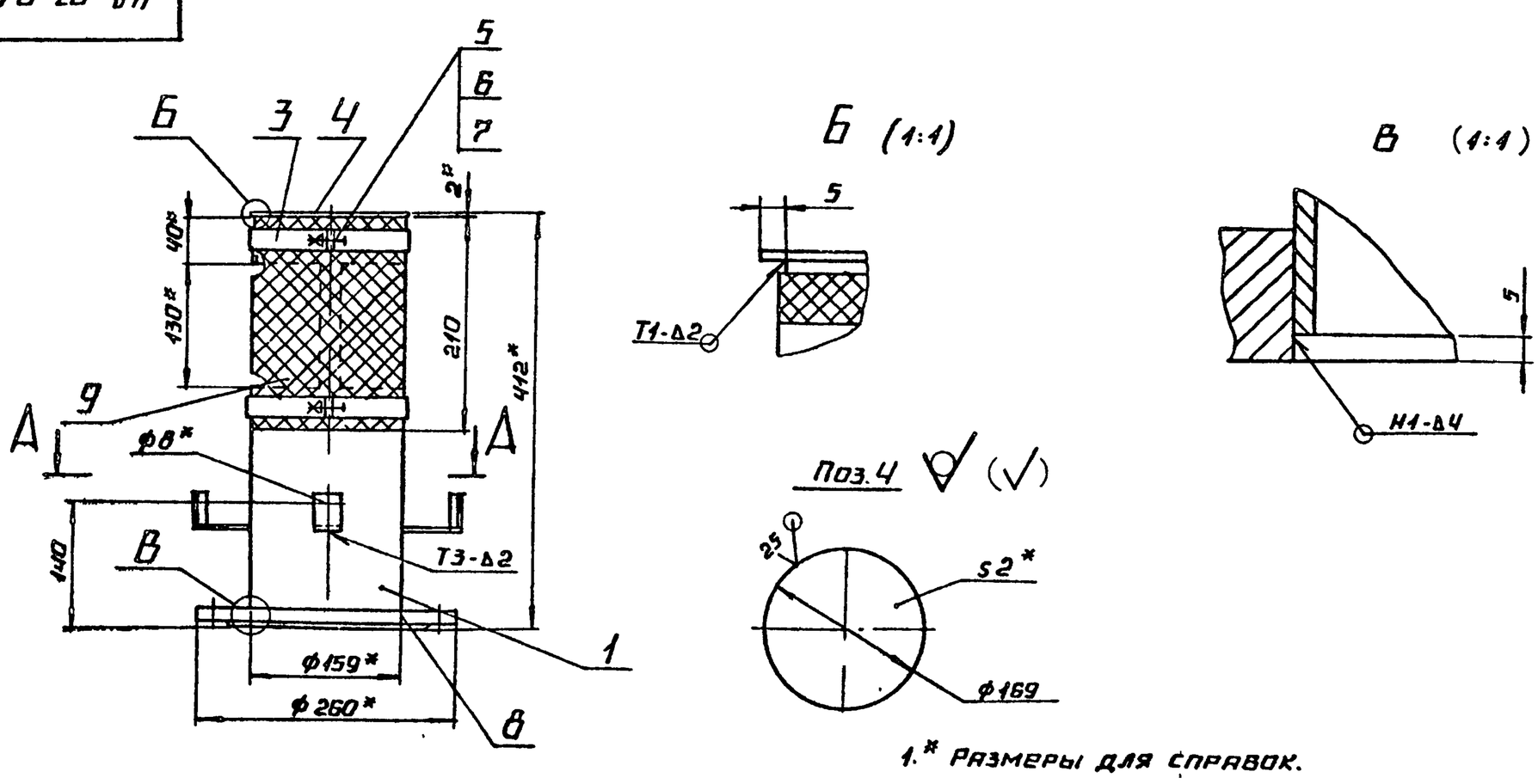

1.* Размеры для справок.

2. ± IT14/2.

3. Сварные швы по ГОСТ 5264-80.

А - А

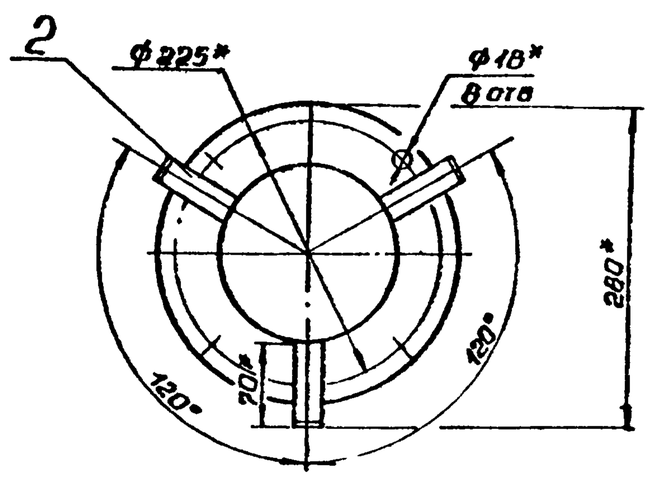

Изм.	Лист	№ докум.	Подп.	Дата	48.03.01.200 СБ		
Разраб.		Крауя			Патрубок	Лит.	Масса 16 / Масштаб 1:5
Пров.		Колмец				Лист	Листов 1
Т.контр.						ЛАТГИПРОПРОМ	
Н.контр.		Колмец					
Утв.							

24961-04 (21) Копировал Формат А3