ТИПОВОЙ ПРОЕКТ
903-9-33.90

ПРИЕМНАЯ ЕМКОСТЬ МАЗУТА
$V=100\ м^3$

Альбом 2

24961 - 02
ЦЕНА 3-95

Отпускная цена
на момент реализации
указана
в счет-накладной

АПП ЦИТП

Москва, А-445, Самотьная ул., 22

Сдано в печать IV 1992 года

Заказ № 2768 Тираж 160 экз.

ТИПОВОЙ ПРОЕКТ

903-9-33.90

ПРИЕМНАЯ ЕМКОСТЬ МАЗУТА

V=100 м³

АЛЬБОМ 2
СОСТАВ ПРОЕКТА

АЛЬБОМ 1	ПЗ	Пояснительная записка
АЛЬБОМ 2	МС	Мазутоснабжение КЖ Конструкции железобетонные АТМ Автоматизация
АЛЬБОМ 3	СИ	Строительные изделия
АЛЬБОМ 4		Нестандартизированное оборудование
АЛЬБОМ 5	СО	Спецификации оборудования
АЛЬБОМ 6	ВМ	Ведомости потребности в материалах
АЛЬБОМ 7	С	Сметы

Разработан
проектным институтом
„ЛАТГИПРОПРОМ"
Главный инженер института /В. Архипов/
Главный инженер проекта /Я. Индбальский/

Утвержден ГПКНИИ „Сантехниипроект"
Протокол № 22 от 1 апреля 1991г.

© АПП ЦИТП, 1991

				Привязан
				Инв. №

Содержание альбома

Лист	Наименование	Стр.
	Мазутоснабжение МС	
1	Общие данные.	3
2	Оборудование приемной емкости. Вид сверху. Разрезы А-А; Б-Б.	4
3	Трубопроводы приемной емкости. Вид сверху. Разрезы А-А; Б-Б. Узлы В,Г.	5
4	Фильтрующее устройство. Разрез А-А. Узел Б.	6
5	Жаотный подогреватель. Разрез А-А. Деталь поз.2.	7
6	Спецификация крепежных изделий.	8
	Конструкции железобетонные КЖ	
1	Общие данные.	9
2	Открытая площадка. Схема расположения лестниц.	10
3	Схемы расположений стеновых панелей, монолитных участков, плит покрытий.	11
4	Узлы 1...7, А, Б.	12
5	Дм 1. Опалубка (без грунтовых вод).	13
6	Дм 1. Опалубка (с грунтовыми водами).	14
7	Дм 1. Армирование.	15
8	Ум 1. Опалубка.	16
9	Ум 1. Армирование.	17
10	Ум 2. Ум 3. Опалубка ПРм 1. Опалубка и армирование.	18
11	Ум 4. Опалубка.	19
12	Ум 4. Армирование. Ум 5. Опалубка и армирование.	20
13	Армирование Ум 2 и Ум 3. Узлы 8,9.	21
14	Схема расположения молниеприемника	22
15	Лестница Л1. Металлическая крышка МКр 1.	23
	Автоматизация АТМ	
1	Общие данные.	24
2	Схемы автоматизации и внешних проводок.	24

Альбом 2

Ведомость рабочих чертежей основного комплекта марки МС

Лист	Наименование	Примечание
1	Общие данные	
2	Оборудование приёмной ёмкости	
	Вид сверху. Разрезы А-А, Б-Б.	
3	Трубопроводы приёмной ёмкости.	
	Вид сверху. Разрезы А-А, Б-Б. Узлы В,Г.	
4	Фильтрующее устройство.	
	Разрез А-А. Узел Б.	
5	Местный подогреватель	
	Разрез А-А. Деталь поз. 2.	
6	Спецификация крепёжных изделий	

Ведомость ссылочных и прилагаемых документов

Обозначение	Наименование	Примечание
	Прилагаемые документы	
ТП 903-9-33.90МС.СО	Спецификация оборудования	
Альбом 5		
ТП 903-9-33.90 МС.ВН	Ведомость потребности	
Альбом 6	материалов	

Ведомость основных комплектов рабочих чертежей

Обозначение	Наименование	Примечание
ТП 903-9-33.90 -МС	Мазутоснабжение	
ТП 903-9-33.90 - КЖ	Конструкции железобетонные	

Ведомость спецификаций

Лист	Наименование	Примечание
2	Спецификация на оборудование приёмной	
	ёмкости	
3	Спецификация на трубопроводы приёмной	
	ёмкости	
4	Спецификация на фильтрующее устройство	
5	Спецификация на подогреватель	
6	Спецификация крепёжных изделий	

Условные обозначения

Т7 – паропровод
Т8 – конденсатопровод
Н3 – дренажный трубопровод
Н6 – трубопровод замазученного конденсата

Общие указания.

Параметры транспортируемой среды.

Пар в приёмную ёмкость (Т7) – Р=0,7МПа (7кгс/см²) t=164°С.
Конденсат из приёмной ёмкости (Т8) – Р=0,196МПа (2кгс/см²) t=160°С.
Дренаж в приёмную ёмкость (Н3) – Р=0,39МПа (4кгс/см²) t=40°С
Замазученный конденсат в приёмную ёмкость (Н6) – Р=0,196МПа (2кгс/см²) t=50°С.

Технические требования на трубы.

1. Труба стальная электросварная прямошовная ГОСТ 10704-76 (поставка по группе В, ГОСТ 10705-80) из стали В ст3 сп5 ГОСТ 380-88 группы В, соответствующая требованиям табл. 2 „Правил устройства и безопасной эксплуатации трубопроводов пара и горячей воды (утверждено Госгортехнадзором СССР 1990г.)
2. Труба стальная бесшовная холоднодеформированная ГОСТ 8734-75 (поставка по группе В ГОСТ 8733-87, с обязательным испытанием на загиб по п. 1.10) из стали 20 ГОСТ 1050-88 с механическими свойствами по табл. 1 ГОСТ 8733-87.

Типовой проект разработан в соответствии с действующими нормами и правилами и предусматривает мероприятия, обеспечивающие взрывную, взрывопожарную и пожарную безопасность при эксплуатации здания.
Главный инженер проекта: (Жидбальский)

Инв. № подл. | Подп. и дата | Взам. инв. №

Привязан				
Инв. №				
ТП 903-9-33.90 МС				
ГИП	Жидбальский			
Рук.отд.	Попов		Приёмная ёмкость мазута V=100м³	Стадия Р / Лист 1 / Листов 6
Н.контр.	Шнитко			
Гл.спец.	Дрейя		Общие данные	ЛАТГИПРОПРОМ
Инж.	Плетнёв			

Копировал Мас 24961-02 4 формат А2

Альбом 2

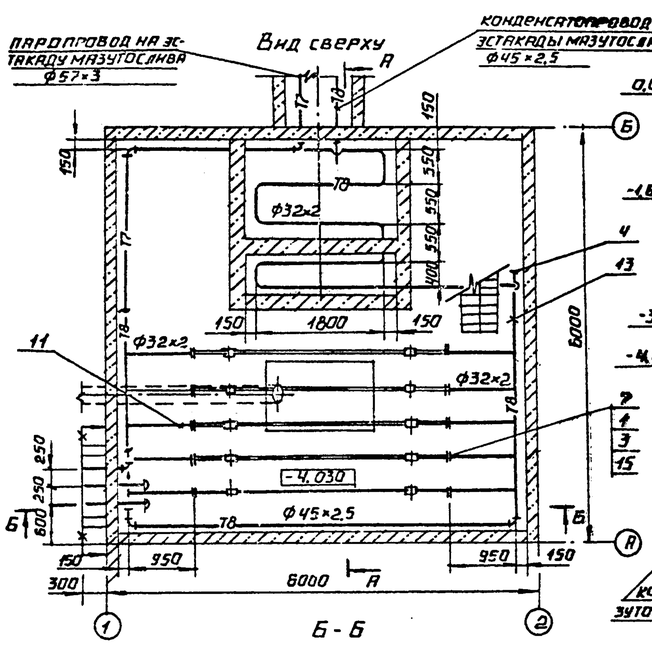

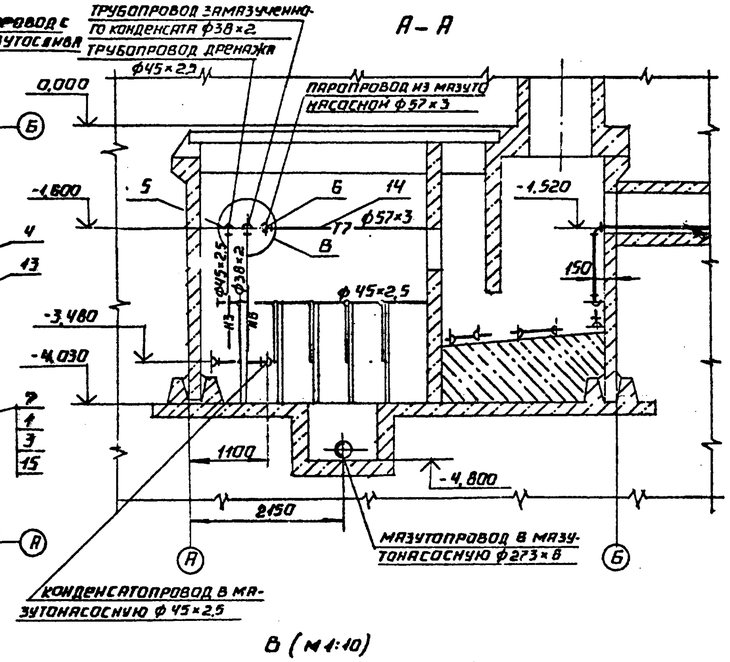

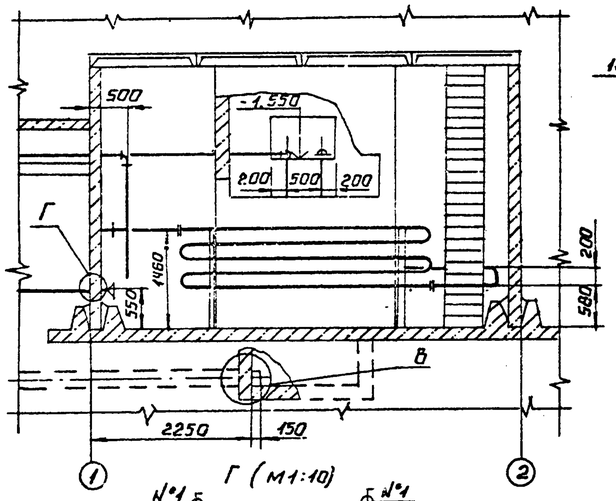

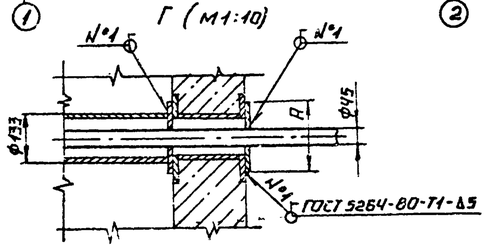

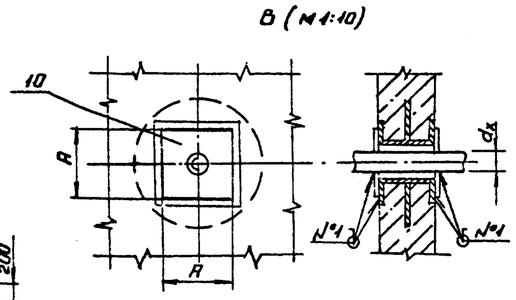

Диаметр проходящей трубы $d_н$, мм	Размер закладной R, мм
38	100
45	120
57	160
273	425

1. Монтаж трубопроводов выполнить в соответствии с требованиями Госгортехнадзора СССР.
2. Обработка кромок и сварка стыковых соединений по ГОСТ 16037-80.
3. После монтажа трубопроводов провести гидравлическое испытание пробным давлением $P=1,25P_{раб}$.
4. Трубопроводы крепить по месту. Материал для крепления учтен в спецификации поз. 2,8,9.
5. На виде сверху перекрытие приемной емкости условно не показано.

Спецификация на трубопроводы приемной емкости

Марка, поз.	Обозначение	Наименование	Кол.	Масса ед. кг	Примечание
		Стандартные изделия			
1		Болт М12×50.46 ГОСТ 7798-70	40	0,059	
		Гайка ГОСТ 5915-70 М 10.4	20	0,012	
3		М 12.5	40	0,017	
4		Заглушка 45×2,5 ГОСТ 17379-83	2	0,1	
		Отводы ГОСТ 17375-83			
5		90° 45×2,5	7	0,3	
6		90° 57×3	3	0,6	
7		Фланец 1-25-16 ВСт3сп3 ГОСТ 12820-80	10	1,17	
		Материалы			
8		Уголок 50×50×5-В ГОСТ 8509-88 / ВСт3сп3-1-ГОСТ 535-88	5,4	3,77	м
9		Круг 10-В-ГОСТ 2590-88 / 30-Б-ГОСТ 1050-88	1,5	0,616	м
10		Лист 5 ГОСТ 19903-74 / ВСт3сп3 ГОСТ 14637-79	0,3	39,25	м²
11	см. ТТ п. 1 лист 1	Труба 32×2	23	1,48	м
12	см. ТТ п. 1 лист 1	Труба 38×2	3	1,78	м
13	см. ТТ п. 2 лист 1	Труба 45×2,5	18	2,62	м
14	см. ТТ. п. 1 лист 1	Труба 57×3	8	4,00	м
15		Паронит ПОН-2 ГОСТ 481-80	0,2	4,00	м²
16		Электроды Э-46 ГОСТ 9467-75	3,5	—	кг

Согласовано СО-1 Гуревич

Привязан

Инв. №

ТП 903-9-33.90 МС

ГИП	Нидбарский		
Нач. отд.	Попов		
Н. контр.	Шнитко		
Нач. сект.	Дрейя		
Инж.	Плетнев		

Приёмная ёмкость мазута V=100м³

Трубопроводы приемной емкости. Вид сверху. Разрезы А-А, Б-Б. Узлы В и Г.

Стадия	Лист	Листов
Р	3	

ЛАТГИПРОПРОМ

Инв. № подл. | Подпись и дата | Взам. инв. №

Альбом 2

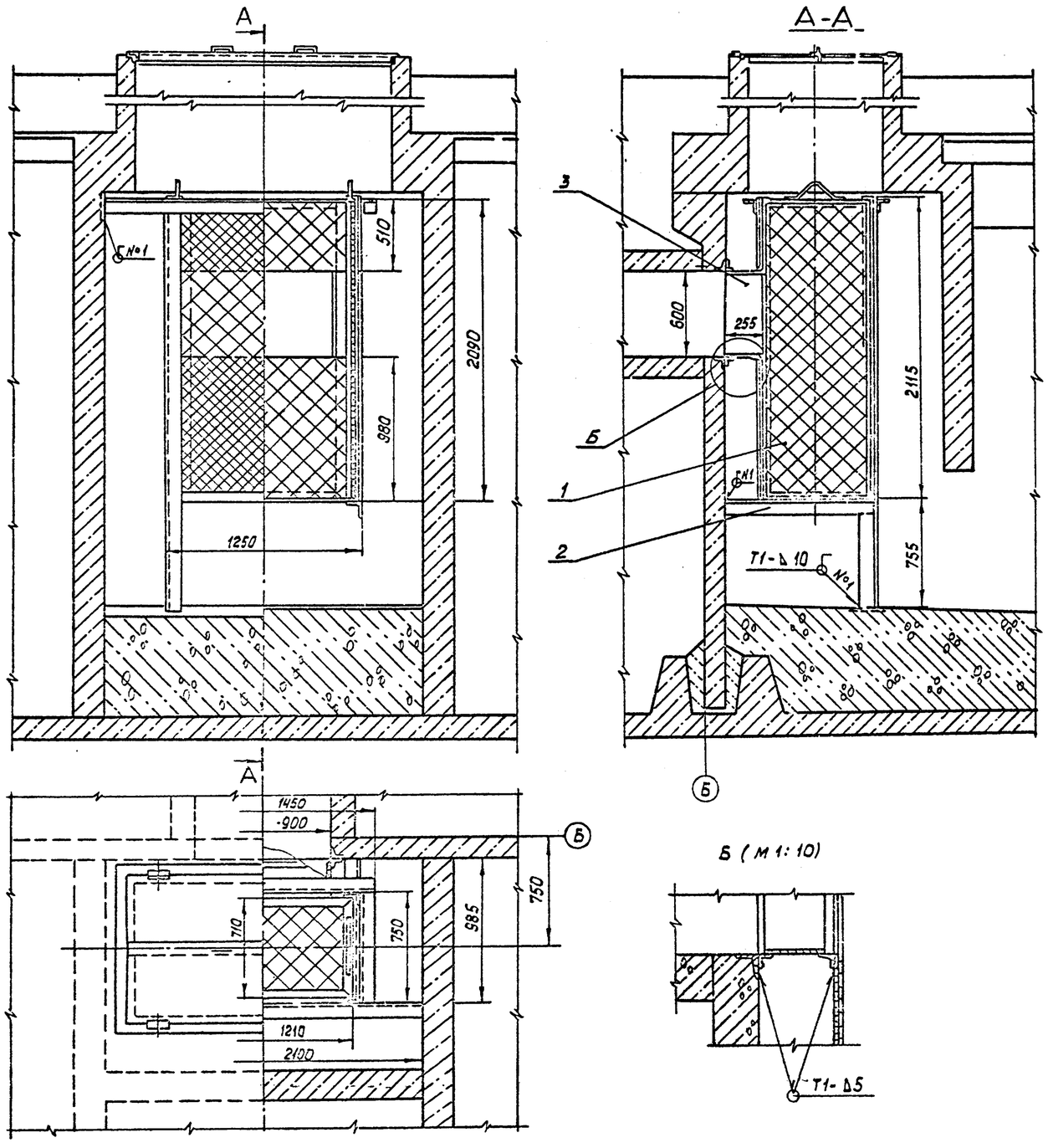

Спецификация на фильтрующее устройство

Марка поз.	Обозначение	Наименование	Кол.	Масса ед. кг	Примечание
		Сборочные единицы			
1	Альбом 4 26.46.00.000	Ящик с сеткой	1	119,2	
2	Альбом 4 26.46.00.000	Рама	1	256,4	
3	Альбом 4 26.47.00.000	Патрубок	1	51,6	
		Материалы			
		Электроды Э-46			
		ГОСТ 9467-75	3,5	–	кг

1. Сварные швы по ГОСТ 5264-80.
2. В патрубке поз. 3 при монтаже трубопроводов прорезать по месту отверстия для прохода труб.

Привязан

Инв. №

ГИП	Нурбатырский		
Нач.отд.	Попов		
Н.контр.	Шнитко		
Нач.сект.	Дрейя		
Инж.	Плетнев		

ТП 903-9-33.90 МС

Приемная емкость мазута V=100м³

Фильтрующие устройства Разрез А-А. Узел Б

Стадия	Лист	Листов
Р	4	

ЛАТГИПРОПРОМ

Инв. № подл. | Подпись и дата | Взам. инв. №

Альбом 2

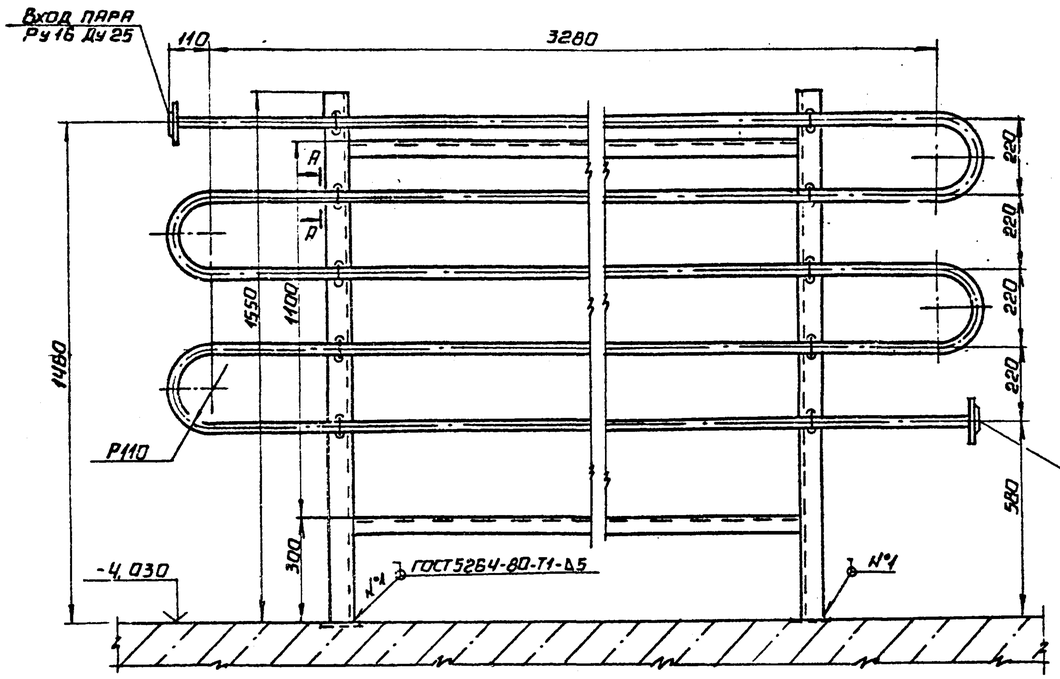

А-А (М1:2)

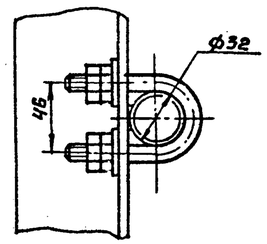

Деталь поз. 2 (М1:2)

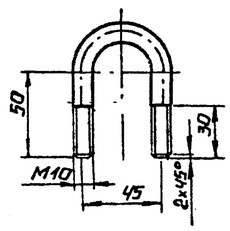

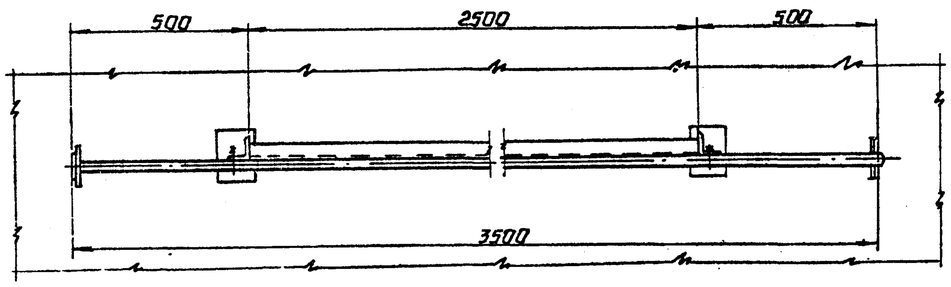

Поверхность нагрева подогревателя - 2 м

Спецификация на подогреватель

Марка поз.	Обозначение	Наименование	Кол.	Масса ед., кг	Примечание
		Сборочные единицы			
1	Альбом 4 50.37.00.000	Рама	1	25,7	
		Детали			
2		Хомут			
		Круг 10-В ГОСТ 2590-80 / 30-В ГОСТ 1050-88			
		L = 170 мм	10	0,12	
		Стандартные изделия			
3		Гайка М10.4 ГОСТ 5915-70	40	0,012	
4		Шайба 10 ГОСТ 10906-78	20	0,012	
5		Фланец 1-25-16			
		Вст3сп3 ГОСТ 12820-80	2	1,17	
		Материалы			
6	см. ТТ п.1 лист 1	Труба 32×2	20	1,48	м
		Электроды Э-46			
		ГОСТ 9467-75	1	—	кг

Привязан

Инв. №

ГИП	Жидальский		
Нач.отд.	Попов		
Н.конт.	Шинтко		
Нач.сек.	Дрейя		
Инж.	Плетнев		

ТП 903-9-33.90 МС

Приемная емкость мазута V = 100 м³

Местный подогреватель. Разрез А-А. Деталь поз. 2

Стадия	Лист	Листов
Р	5	

ЛАТГИПРОПРОМ

Инв. № подл. | Подпись и дата | Взам. инв. №

24961-02 8 Копировал | Формат А2

альбом 2

Спецификация крепежных изделий

Наименование оборудования	Крепежные изделия									4. Паронит ПОН2 ГОСТ 481-80
	1. Болт ГОСТ 7798-70			2. Гайка ГОСТ 5915-70			3. Шайба ГОСТ 11378-78			
	Наименование	кол.	масса ед.кг	Наименование	кол.	масса ед.кг	Наименование	кол.	масса ед.кг	
Люк Ду 700 для патрубка вентиляционного ПВ-150	М16×60.46	8	0,125	М16,5	8	0,034	Шайба 16	8	0,011	0,04 м²
Люк Ду 700 для люка замерного ЛЗ 150	М16×50.46	8	0.110	М16,5	8	0,034	Шайба 16	8	0,011	0,04 м²
Люк Ду 700 для уравномера ДУЕ	М20×80.46	4	0,261	М20,5	4	0,064	Шайба 20	4	0,023	0,01 м³

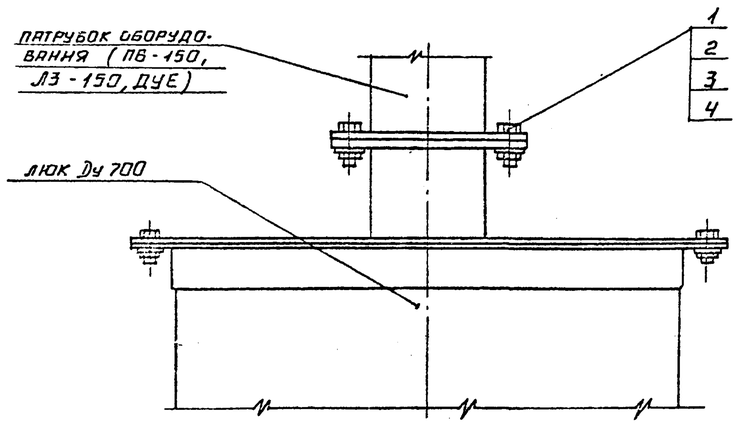

Инв. № подл. | Подпись и дата | Взам. инв. №

Привязан

Инв. №

ТП 903-9-33.90 МС

ГИП	Индбальский		
Нач. отд.	Попов		
Н.контр.	Шнитко		
Нач.сект.	Дрейя		
Инж.	Плетнев		

Приемная емкость мазута V = 100 м³

Стадия	Лист	Листов
Р	6	

Спецификация крепежных изделий.

ЛАТГИПРОПРОМ

Альбом 2

Ведомость чертежей основного комплекта КЖ

Лист	Наименование	Примечан.
1	Общие данные	
2	Открытая площадка. Схема расположения лестниц	
3	Схемы расположений стеновых панелей, монолитных участков, плит покрытий	
4	Узлы 1÷7, А, Б	
5	Дм 1. Опалубка (без грунтовых вод)	
6	Дм 1. Опалубка (с грунтовыми водами)	
7	Дм 1. Армирование	
8	Ум 1. Опалубка	
9	Ум 1. Армирование	
10	Ум 2. Ум 3. Опалубка ПРМ 1. Опалубка и армирование	
11	Ум 4. Опалубка	
12	Ум 4. Армирование. Ум 5. Опалубка и армирование	
13	Армирование Ум 2 и Ум 3 Узлы 8, 9	
14	Схема расположения молниеприемника	
15	Лестница Л1. Металлическая крышка МКр1	

Ведомость ссылочных и прилагаемых документов

Обозначение	Наименование	Примечан.
	Ссылочные документы	
1.442.1-2 вып.1.	Плиты перекрытий железобетонные ребристые высотой 400 мм, укладываемые на ригели прямоугольного сечения	
3.900-3 выпуск 1/82, 2/82, 4/82 ч.1,2	Сборные железобетонные конструкции емкостных сооружений для водоснабжения и канализации	
3.006.1-2.87 в 4,5,7	Сборные железобетонные каналы и тоннели из лотковых элементов	
1.400-15 вып.1	Унифицированные закладные изделия железобетонных конструкций для крепления технологических коммуникаций и устройств.	
ГОСТ 23279-85	Сетки арматурные для железобетонных конструкций и изделий	
	Прилагаемые документы	
ТП 903-9-33.90 альбом 3	Приемная емкость Строительные изделия	
ТП 903-9-33.90 альбом 5	Ведомости потребности в материалах	

Ведомость объемов сборных бетонных и железобетонных конструкций по рабочим чертежам основного комплекта марки КЖ

	Наименование группы элементов конструкции	Код	Кол. м³	Примечание
1	Стеновые панели	583100	5,8	
2	Плиты покрытий	584100	7,32	
	Итого:		13,12*	

* Материалы на изготовление сборных бетонных и железобетонных конструкций учтены в ведомости потребности в материалах и отдельно не учитываются.

Общие указания

1. За условную отметку ± 0,000 принят уровень чистого пола мазутонасосной, соответствующий абсолютной отм. _____ в системе отметок генплана.
2. Грунтовые условия, климатические, область применения, указания по расчету, монтажу конструкций, антикоррозийной защите поверхностей, указания по испытанию емкости даны в альбоме „О" данного типового проекта.
3. Конструкции покрытия резервуара, армирование днища приняты для нормативного веса снегового покрова для IV снегового района, расчетной t° наружного воздуха -30°С (засыпка покрытия Н=1,0 м)

Ведомость спецификаций

Лист	Наименование	Примечан.
КЖС-2	Спецификация элементов к схеме расположения лестниц	
КЖС-3	Спецификация элементов к схемам расположения стеновых панелей, монолитных углов и плит покрытий	
КЖС-14	Спецификация к схеме расположения молниеприемника	
КЖС-15	Спецификация на Л1 и МКр1	

Типовой проект разработан в соответствии с действующими нормами и правилами и предусматривает мероприятия, обеспечивающие взрывную, взрывопожарную и пожарную безопасность при эксплуатации здания.

Главный инженер проекта /Индбальский/

Инв. № подл. | Подпись и дата | Взам. инв. №

Гип	Индбальский		Привязан	
Нач. отд.	Гутгерман			
Н. конт.	Лобашов		Инв. №	
Гл. конс.	Лобашов		ТП 903-9-33.90 КЖ	
Рук. гр.	Шульгина			
Инж.	Зуева		Приемная емкость мазута V=100 м³	Стадия Р, Лист 1, Листов
			Общие данные	ЛАТГИПРОПРОМ

24961-02 10 Копировал Формат А2

Альбом 2

Открытая площадка. Схема расположения лестниц.

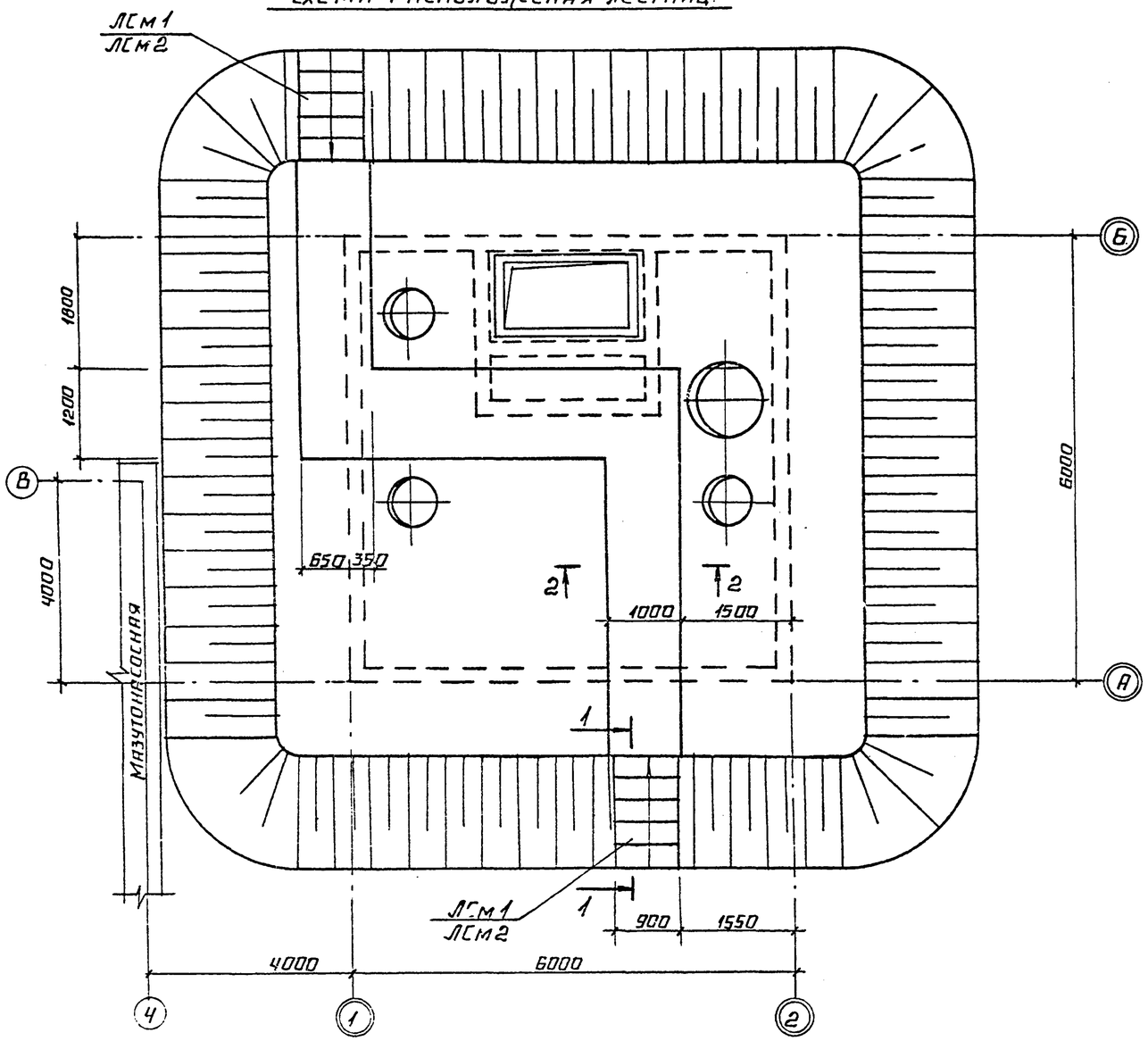

Спецификация к схеме расположения лестниц

Марка	Обозначение	Наименование	Кол.	Примеч.
	При насыпи h=700			
ЛСм1		Лестница ЛСм1	2	
	При насыпи h=1000			
ЛСм2		Лестница ЛСм2	2	

Спецификация на ЛСм1, ЛСм2.

Формат	Зона	Поз.	Обозначение	Наименование	Количество ЛСм1	ЛСм2	Площадка	Примеч.
				Сборочные единицы				
				Сетка арматурная				
Б4		1	ГОСТ 23279-85	$5Ср\frac{5ВрI-200}{5ВрI-200}85\times205\ \frac{25}{25}$	1			
Б4		2	ГОСТ 23279-85	$5Ср\frac{5ВрI-200}{5ВрI-200}85\times325\ \frac{25}{25}$		1		
				Материалы				
				Бетон В7,5 ГОСТ 25192-82 F50	0,5	0,7		$м^3$
				Бетон В3,5 ГОСТ 25192-82 F50			1,3	$м^3$

1-1

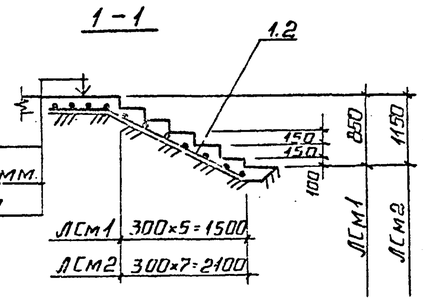

Бетон В7,5 100 мм.

Щебеночная засыпка - 100 мм.

Утрамбованная грунтовая засыпка.

ЛСм1 300×5=1500

ЛСм2 300×7=2100

2-2

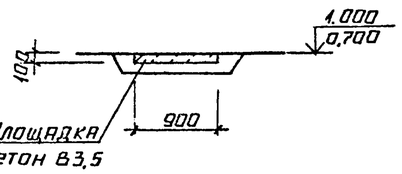

Привязан

Инв. №

ГИП	Нидзельский		
Нач. отд.	Гуттерерский		
Н.контр.	Шульгина		
Гл.конст.	Лобашов		
Рук. гр.	Шульгина		
Инж.	Зуева		

ТП 903-9-33.90 КЖ

Приемная емкость мазута V = 100 м³

Стадия Р | Лист 2 | Листов

Открытая площадка. Схема расположения лестниц.

ЛАТГИПРОПРОМ

Согласовано: Отдел ГП, Отдел ТМ

Инв. № подл. | Подпись и дата | Взам. инв. №

24961-02 11 Копировал Формат А2

Альбом 2

1-1

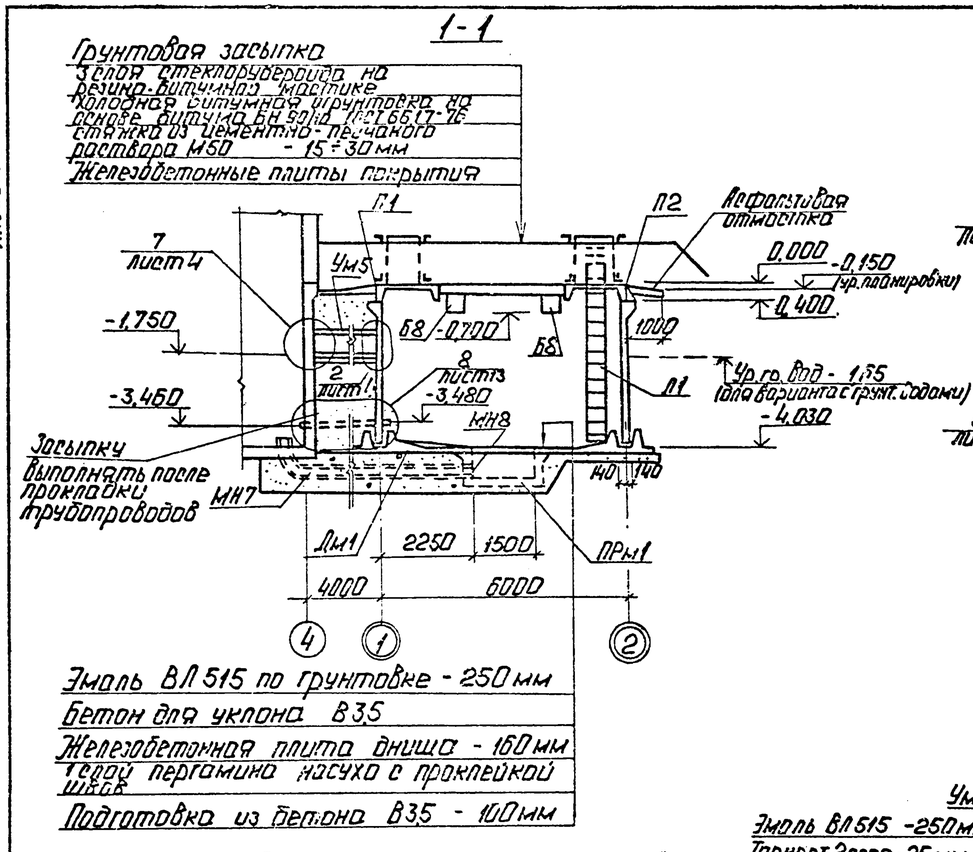

Схема расположения плит покрытий

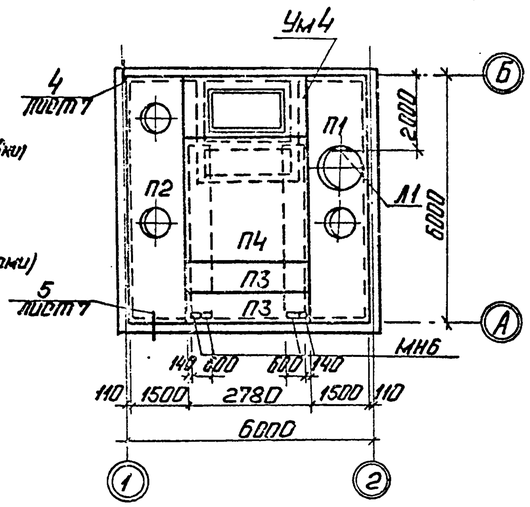

2-2

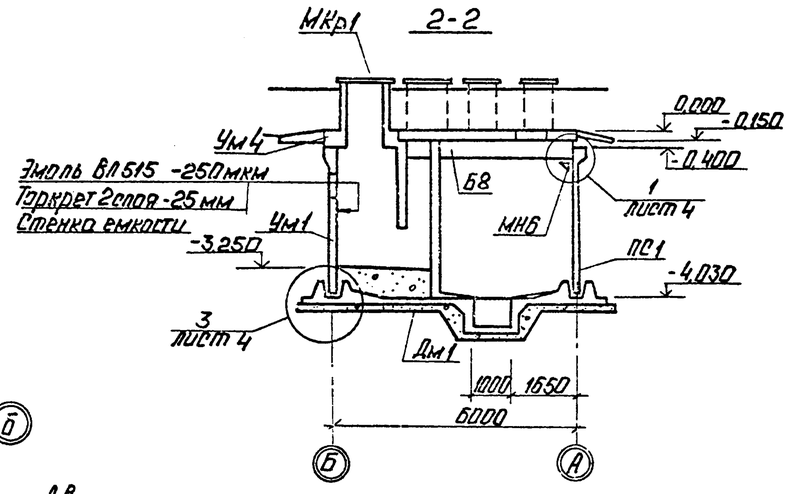

Схема расположения стеновых панелей, монолитных участков

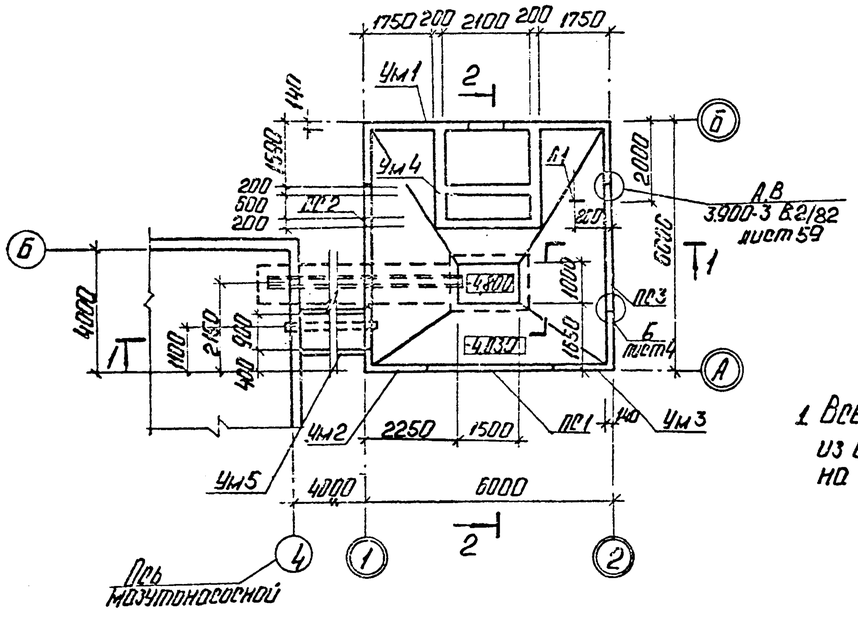

1. Все сборные и монолитные элементы выполнять из бетона марки W8 по водонепроницаемости на сульфатостойком цементе.

Спецификация элементов к схемам расположения стеновых панелей, монолитных углов, плит покрытий

Марка	Обозначение	Наименование	Кол.	Масса кг	Примечание
		Стеновые панели			
ПС1	ТП903-9-33.90 ал.3 КЖ И.09.10	ПС1-36-64а	1	4230	см. прим.
ПС2	КЖ И.09.20	ПС1-36-64б	1	4230	см. прим.
ПС3	КЖ И.09.30	ПС1-36-64в	1	4230	см. прим.
Б8	3.006.1-2/87 В.6	Балка Б8	2	2220	см. прим.
		Плиты покрытий			
П1	ТП903-9-33.90 ал.3 КЖ И.05.10	2П1-6АVT-П-А	1	2400	см. прим.
П2	КЖ И.05.20	2П1-6АVT-П-Б	1	2400	см. прим.
П3	3.006.1-2.87.2-25	П25а-15	2	1290	см. прим.
П4	3.006.1-2.87.2-49	П25-15	1	5200	см. прим.
I35Ш2		ГОСТ 8239-72* ГОСТ 8240-72	2	330	
Дм1	КЖ-5,6,7	Днище Дм1	1		
		Монолитные участки			
Ум1	КЖ-9	Ум1	1		
Ум2	КЖ-10,13	Ум2	1		см. прим.
Ум3	КЖ-10,13	Ум3	1		см. прим.
Ум4	КЖ-11,12	Ум4	1		см. прим.
Ум5	КЖ-12	Ум5	1		см. прим.
ПРм1	КЖ-10	Приямок ПРм1	1		
МКр1	КЖ-15	Металлическая крышка МКр1	1	82	
Л1	КЖ-15	Лестница Л1	1	116	
МН6	ТП903-9-33.90 ал.3 КЖ И.1.60	Закладное изделие МН6	8		
МН7	ТП903-9-33.90 ал.8.3 КЖ И.1.70	МН7	1		
МН8	ТП903-9-33.90 альб.3 КЖ.И.1.80	МН8	1		

Согласовано:
Альбом ТМ
Инв. № подл. | Подп. и дата | Взам. инв. №

Привязан

Инв. №

ГИП	Новосельский		ТП 903-9-33.90		КЖ	
Н.отд.	Интрезский					
Н.контр.	Шульгина		Приемная емкость мазута V=100 м³	Стадия	Лист	Листов
Гл.инж.	Новошинский			Р	3	
Рук. гр.	Шульгина		Схемы расположения стеновых панелей, монолитных участков, плит покрытий.	ЛАТГИПРОПРОМ		
Инж.	Зуева					

Копировал: Ц.Ц. - 24961-02 12 Формат А2

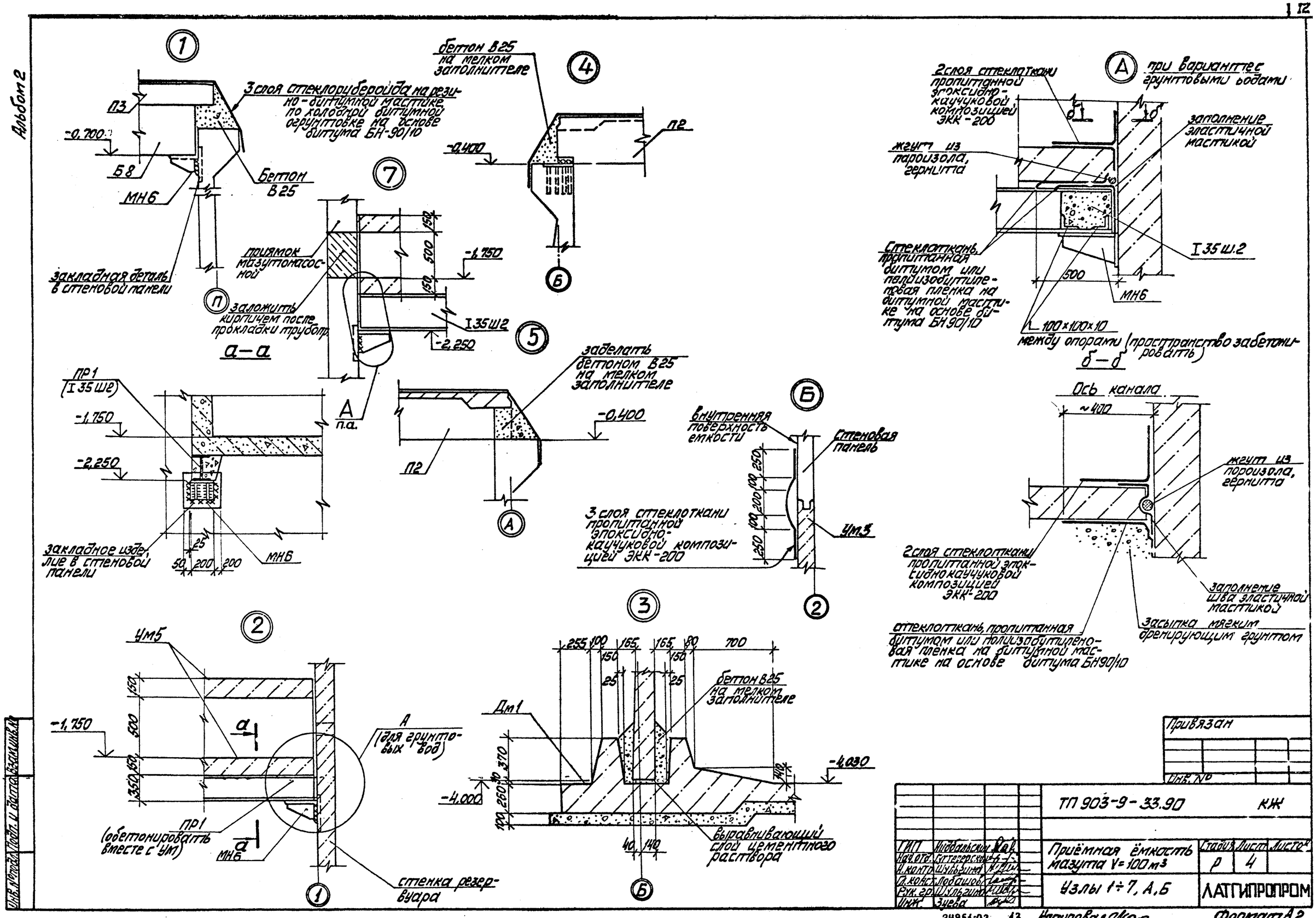

Инв. № подл. | Подп. и дата | Взам. инв. №

Привязан

Инв. №

ТП 903-9-33.90							КЖ
ГИП	Жидовальский			Приёмная ёмкость мазута V=100 м³	Стадия	Лист	Листов
Нач.отд.	Кутгерсгоф				Р	4	
Н.контр.	Шульгина			Узлы 1÷7, А, Б	ЛАТГИПРОПРОМ		
П.конс.	Лобашов						
Рук.гр.	Шульгина						
Инж.	Зуева						

24961-02 13 Копировал Ф.Ф. Формат А2

Альбом 2

Дм 1

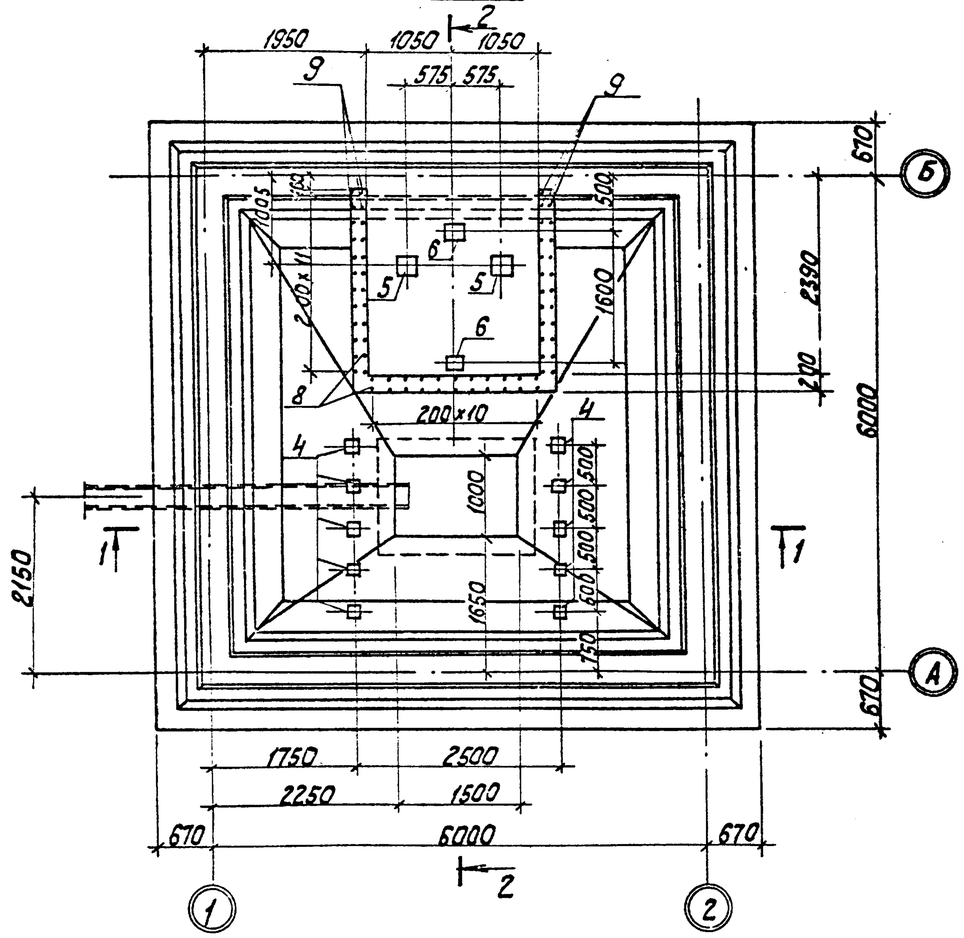

2 – 2

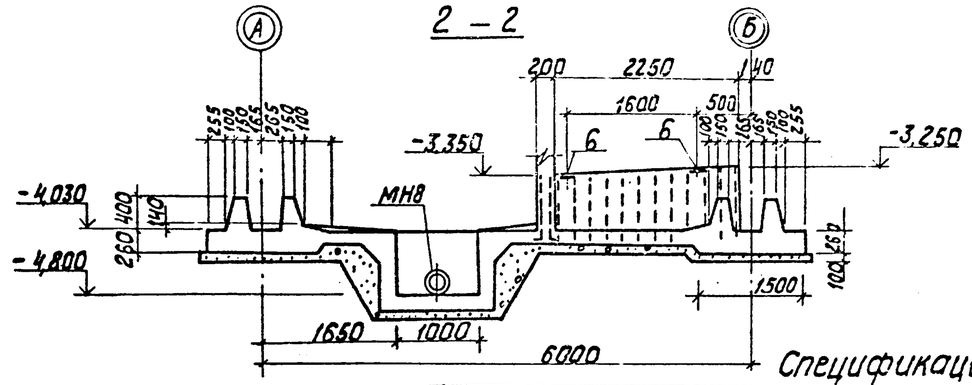

1 – 1

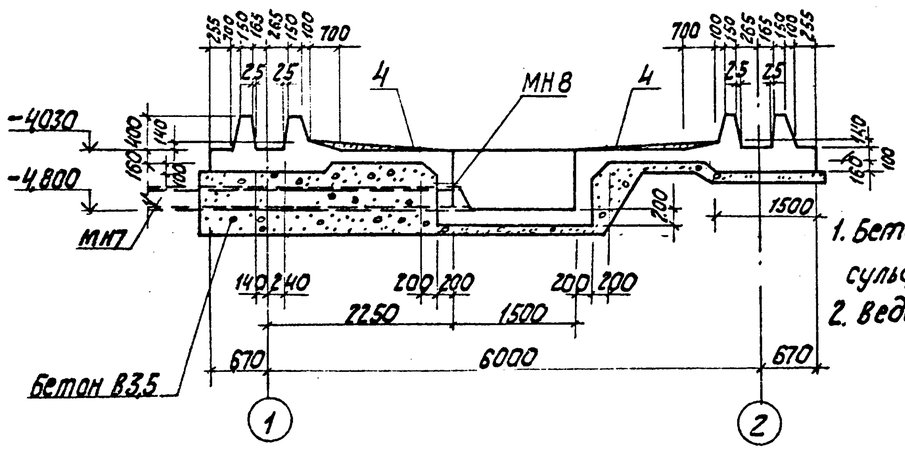

Ведомость деталей

Поз.	Эскиз
8	200 990
9	200 1330
13	380 380
14	340 340
15	290 290
16	170 170
18	110° 120 560
19	110° 120 810

Спецификация на Дм1

Формат	Зона	Поз.	Обозначение	Наименование	Кол.	Примечание
				Сборочные единицы		
А4			ТП 903-9-33.90 Альбом 3 -КЖ ИДм1.110	Каркас ПК1	4	
А4			ТП 903-9-33.90 Альбом 3 КЖ.ИДм1.210	Каркас ПК2	4	
				Сетки арматурные		
Б4		С1	ГОСТ 23279-85	3С 8 А III-200 / 16 А III-200 192×730 50/25	4	
Б4		С2	ГОСТ 23279-85	2С 12 А III-200 / 12 А III-200 175×245 45/25	6	
Б4		С3	ГОСТ 23279-85	3С 8 А III-200 / 16 А III-200 125×505 25/25	4	
Б4		С4	ГОСТ 23279-85	4С 10 А III-300 / 10 А III-300 275×275 25/25	1	
Б4		С5	ГОСТ 23279-85	3С 8 А III-200 / 16 А III-200 150×730 50/25	4	
			лист 10	Угол наружный УН	4	
			лист 10	Угол внутренний УВ	4	
				Закладные изделия		
А4		4	1.400-15 В1 410-03	МН 402-2	10	
А4		5	1.400-15 В1 420-10	МН 410-2	2	
А4		6	1.400-15 В1 420-03	МН 406-2	2	
				Детали		
Б4		7		А-III-12 ГОСТ 5781-82* ℓ=1200	148	1,06 кг
Б4		8*		А-III-8 ГОСТ 5781-82* ℓ=1190	62	0,47 кг
Б4		9*		ℓ=1530	8	0,6 кг
				Материалы:		
				Бетон В25 W8 ГОСТ 25192-82	18,1	см. прим. п.1
				Бетон В3,5 ГОСТ 25192-82	10,6	

* Смотри ведомость деталей.

1. Бетон В25 W8 по водонепроницаемости на сульфатостойком портландцементе.
2. Ведомость расхода стали дана на листе 9.

ГИП	Кабальский		
Нач.отд.	Гутерерман		
Н.контр.	Шульгина		
Гл.контр.	Лабашов		
Рук.гр.	Шульгина		
Инж.	Ячева		

Привязан

Инв.№

ТП 903-9-33.90 -КЖ

Приемная емкость мазута V= 100 м³

Стадия	Лист	Листов
Р	5	

Дм 1. Опалубка (без грунтовых вод)

ЛАТГИПРОПРОМ

24961-02 14

Копировал

формат А2

Согласовано: Альбом ТП 903-9-33.90 Дрейз

Инв.№ подл. | Подп. и дата | Взам.инв.№

Дм 1

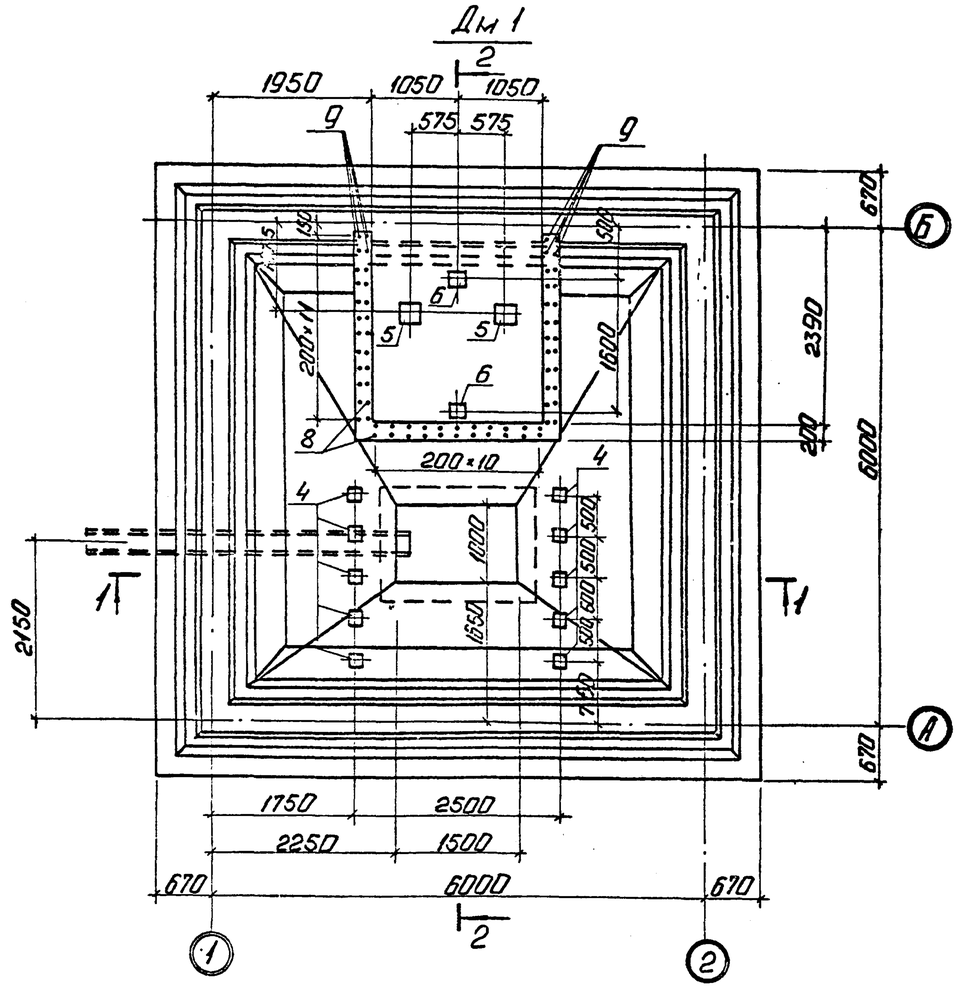

2 - 2

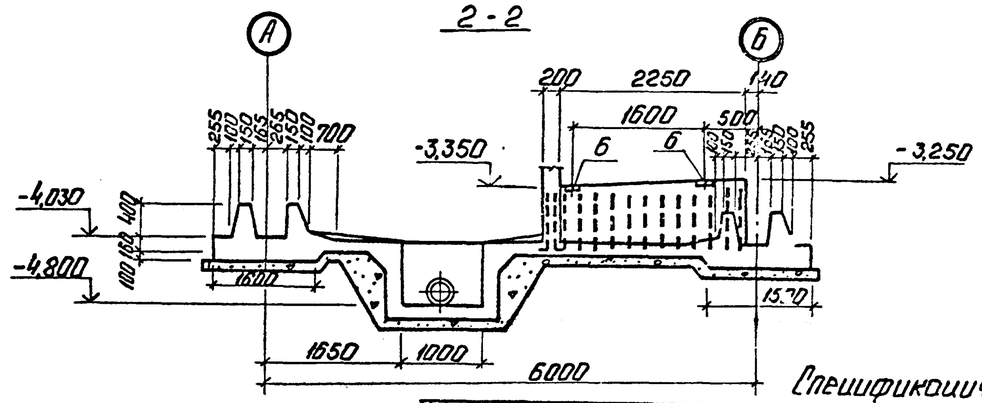

1 - 1

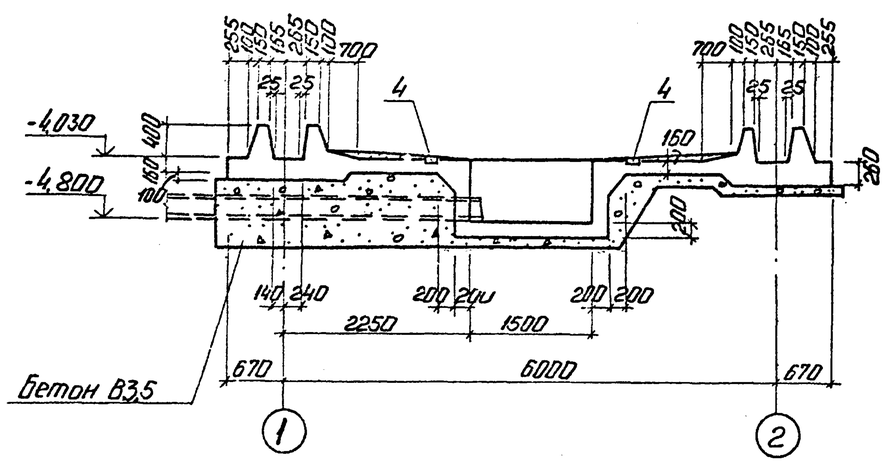

Ведомость деталей

Поз.	Эскиз
8	200, 990
9	200, 1330
13	380, 380
14	340, 340
15	290, 290
16	170, 170
18	110°, 120, 560
19	110°, 120, 810

Спецификация на Дм 1

Формат	Зона	Поз.	Обозначение	Наименование	Кол.	Примечание
				Сборочные единицы		
А4			ТП 903-9-33.90 ал. КЖ.И Дм 1.110	Каркас ПК1	4	
			КЖ.И.Дм 1.210	Каркас ПК2	4	
				Сетки арматурные		
Б4		С1	ГОСТ 23279-85	3С 8Аm-200 / 10Аm-200 192×730 50/25	4	
Б4		С2	ГОСТ 23279-85	3С 12Аm-200 / 10Аm-200 175×245 25/75	6	
Б4		С3	ГОСТ 23279-85	3С 8Аm-200 / 22Аm-200 125×505 25/25	4	
Б4		С4	ГОСТ 23279-85	3С 14Аm-200 / 14Аm-300 275×275 25/25	1	
Б4		С5	ГОСТ 23279-85	3С 8Аm-200 / 18Аm-200 150×730 50/25	4	
				Сопряжение каркасов		
			лист 7	Угол наружный УН	4	
			лист 7	Угол внутренний УВ	4	
				Закладные изделия		
А4		4	1.400-15 В.1 410-03	МН402-С	10	
А4		5	1.400-15 В.1 420-10	МН410-2	2	
А4		6	1.400-15 В.1 420-03	МН406-2	2	
				Детали		
Б4		7		А-III-12 ГОСТ 5781-82* Р=1200	14	1,06 кг
Б4		8*		А-III-8 ГОСТ 5781-82* Р=1190	62	0,47 кг
Б4		9*		Р=1530	8	0,6 кг
			Материалы:	Бетон В25 W8 ГОСТ 25192-82	18,1	см. прим. п.1
				Бетон В3,5 ГОСТ 25192-82	10,6	на бетонка

* смотри ведомость деталей

1. Бетон В25 W8 по водонепроницаемости на сульфатостойком портландцементе.
2. Ведомость расхода стали дана на листе 9.

Привязан			
Инв. №			

ГИП	Новопольский		
Нач.отд.	Литверенко		
Н.контр.	Шульгина		
Гл.конст.	Добрынов		
Рук.гр.	Шульгина		
Инж.	Гуева		

ТП903-9-33.90 УЖ

Приемная емкость. мазута V = 100 м³

Дм1. Опалубка (с грунтовыми водами)

Стадия	Лист	Листов
Р	6	

ЛАТГИПРОПРОМ

Копировал: 24961-02 15 Формат А2

Раскладка нижних сеток

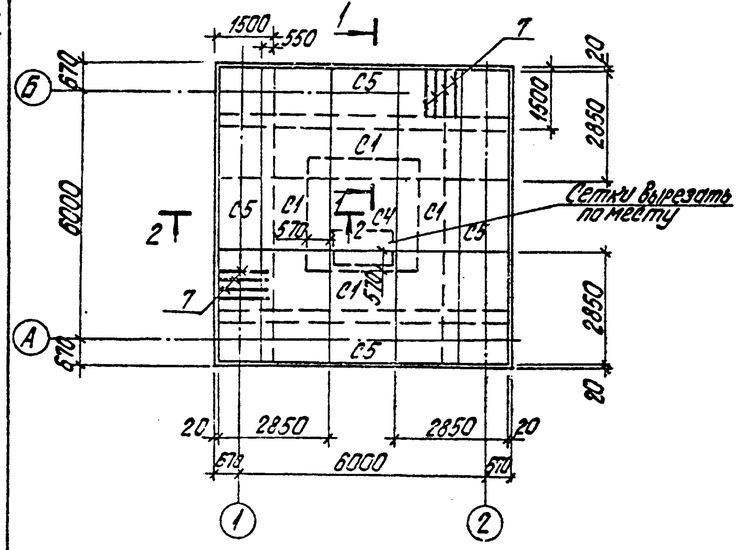

Раскладка верхних сеток и каркасов

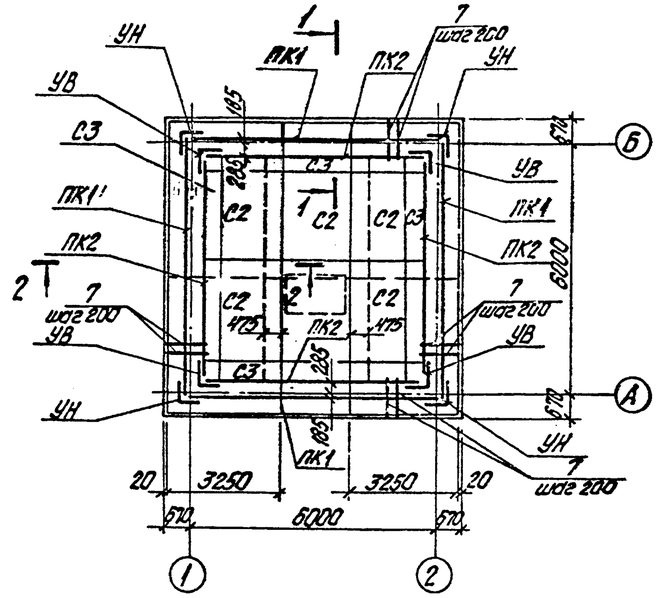

Сопряжение каркасов в углу УВ (внутреннем)

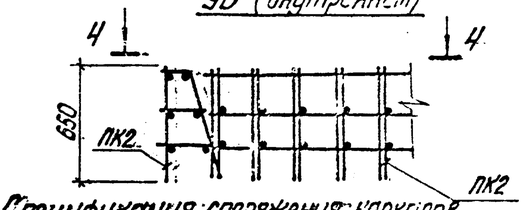

Спецификация сопряжения каркасов

Формат	Зона	Поз.	Обозначение	Наименование	Кол.	Примечание
				УН		
				Детали		
Б4		11		А-III-12 ГОСТ 5781-82* ℓ=650	3	
				А-III-8 ГОСТ 5781-82*		
Б4		12		ℓ=220	2	
А2		13*		ℓ=760	1	
А2		14*		ℓ=680	1	
А2		15*		ℓ=580	1	
А2		16*		ℓ=340	1	
Б4		17		ℓ=180	2	
А2		18*		ℓ=680	1	
А2		19*		ℓ=960	2	
				УВ		
				Детали		
Б4		11		А-III-12 ГОСТ 5781-82* ℓ=650	1	
				А-III-8 ГОСТ 5781-82*		
Б4		12		ℓ=220	2	
А2		13*		ℓ=760	1	
А2		14*		ℓ=680	1	
А2		15*		ℓ=580	1	
А2		16*		ℓ=340	1	
Б4		17		ℓ=180	2	
А2		18*		ℓ=680	1	
А2		19*		ℓ=960	2	

1-1

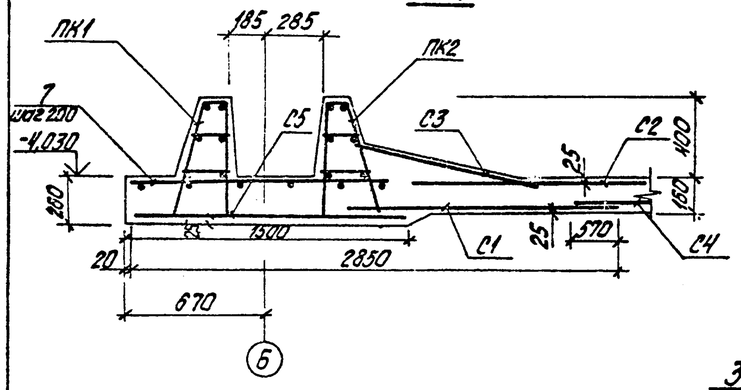

2-2

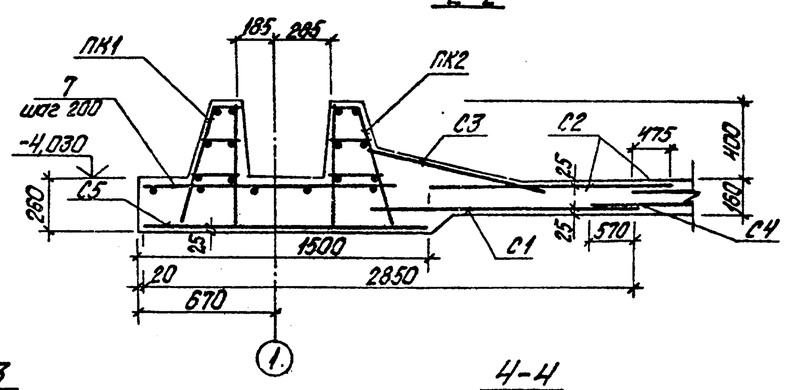

Сопряжение каркасов в углу УН (наружном)

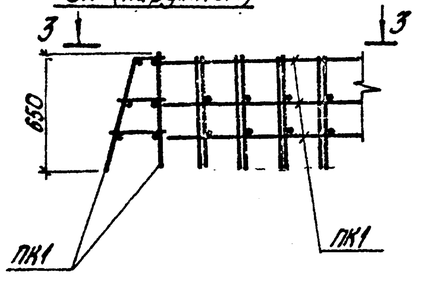

3-3

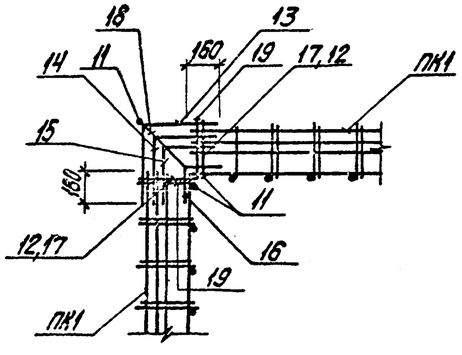

4-4

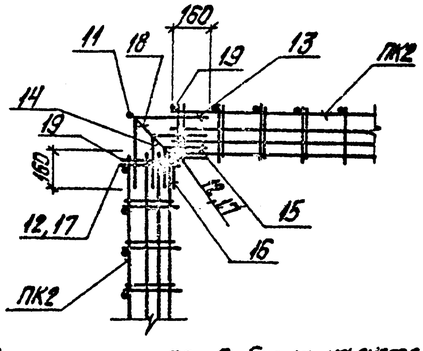

1. Спецификация арматуры на днище дана на листах 5,6. Выборка - на листе - 9.

Привязан

Инв. №

ТП 903-9-33.90 КЖ						
ГИП	Новгородский		Приемная емкость мазута V=100 м³	Стадия	Лист	Листов
Нач.отд.	Гутторович			Р	7	
Н.контр.	Шульгина		Дм 1 Армирование	ЛАТГИПРОПРОМ		
Гл.констр.	Лобашов					
Рук.гр.	Шульгина					
Инж.	Зуева					

Инв. № подл. | Подпись и дата | Взам. инв. №

Копировал Дубкова 24961-02 16 формат А2

Альбом 2

1 – 1

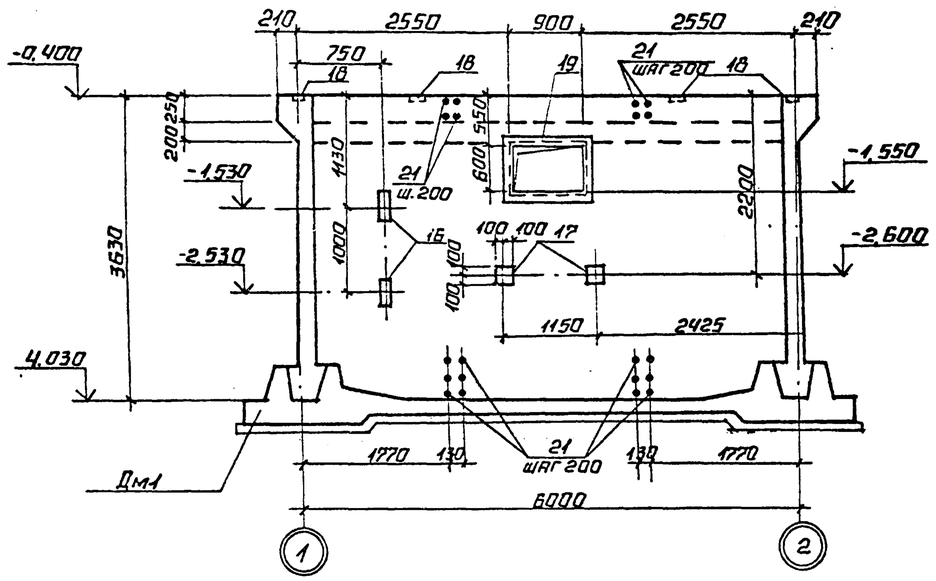

2 – 2

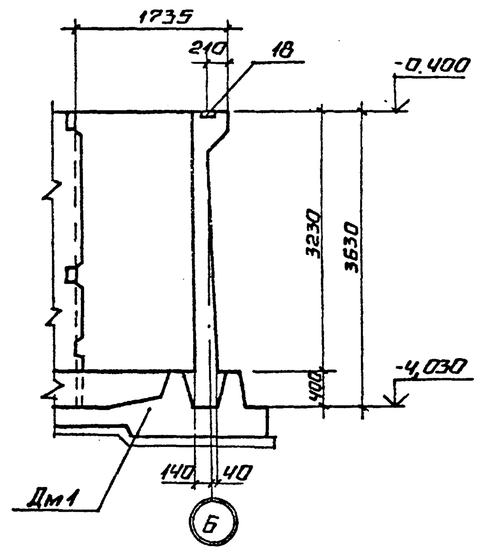

Ум1

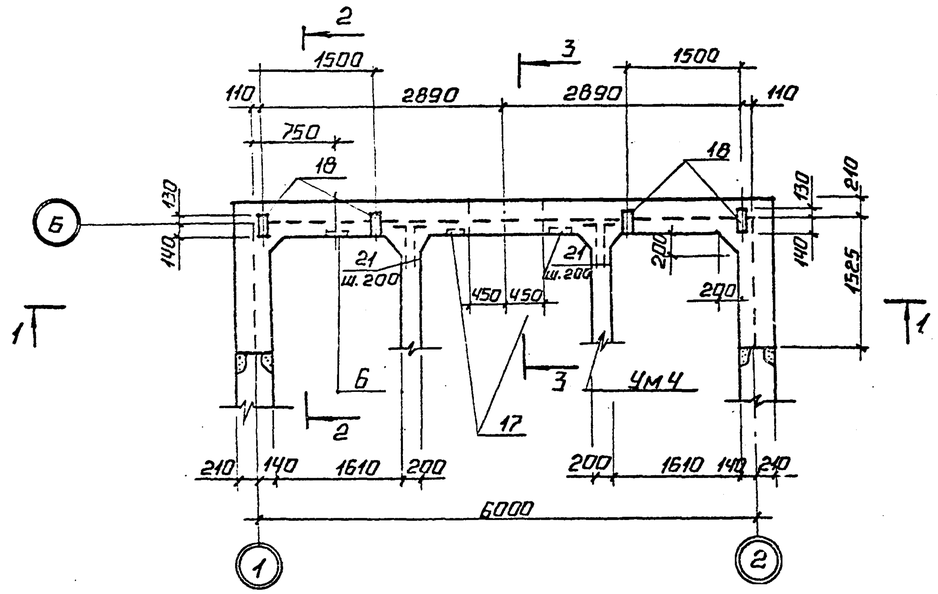

3 – 3

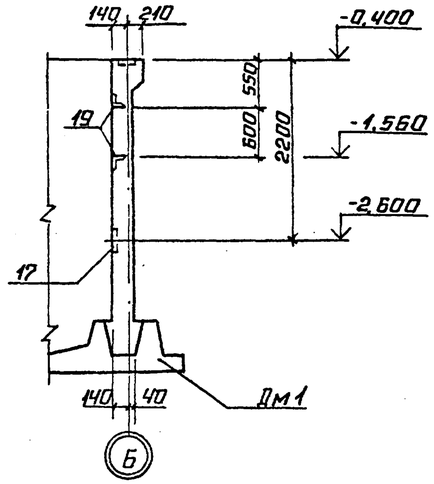

Спецификация на Ум1.

Формат	Зона	Поз.	Обозначение	Наименование	Кол.	Примечание
				Детали		
				А-III-18 ГОСТ 5781-82*		
Б4		5		ℓ = 4000	6	
Б4		10*		ℓ = 4720	6	
				А-III-14 ГОСТ 5781-82*		
Б4		2		ℓ = 1200	60	
Б4		14*		ℓ = 1330	6	
				А-III-12 ГОСТ 5781-82*		
Б4		3*		ℓср = 3020	22	
Б4		4*		ℓ = 3530	4	
Б4		8		ℓ = 1620	8	
Б4		9		ℓ = 1320	8	
Б4		21*		ℓ = 660	76	
Б4		12		ℓ = 1520	44	
				А-III-10 ГОСТ 5781-82*		
Б4		1		ℓ = 3620	114	
Б4		15*		ℓср = 790	22	
Б4		6*		ℓср = 6210	10	
				А-I-6 ГОСТ 5781-82*		
Б4		7*		ℓ = 1205	61	
				Вр-I-6 ГОСТ 6727-80*		
Б4		11*		ℓ = 6570	3	
Б4		13*		ℓср = 6010	10	

(Окончание смотри лист 9)

* Смотри ведомость деталей на листе 9.

Привязан

Инв. №

Инв. № подл. | Подпись и дата | Взам. инв. №

ТП 903-9-33.90 КЖ

ГИП	Индбальский	
Нач. отд.	Гутеррерский	
Н. контр.	Шульгина	
Гл. конст.	Лобашов	
Рук. гр.	Шульгина	
Инж.	Зуева	

Приемная емкость мазута V = 100 м³

Ум1. Опалубка

Стадия	Лист	Листов
Р	8	

ЛАТГИПРОПРОМ

Альбом 2

1 – 1

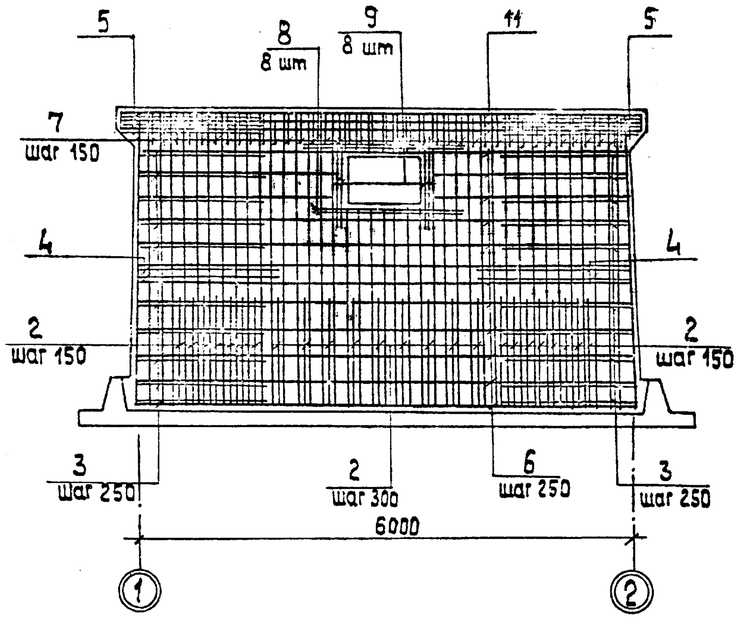

3 – 3

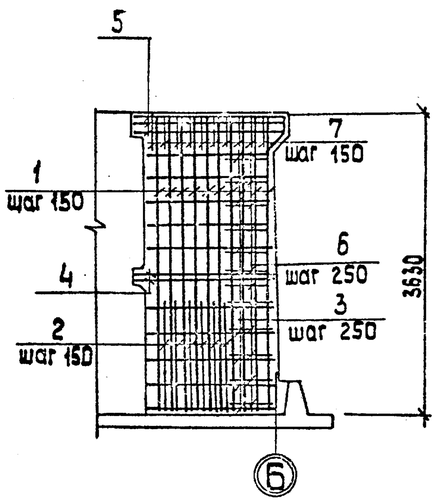

2 – 2

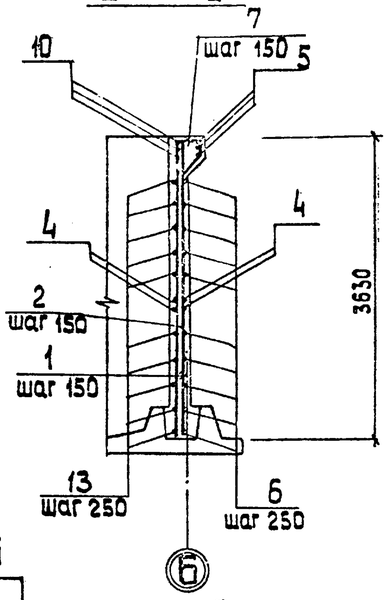

План на отм. -0,450

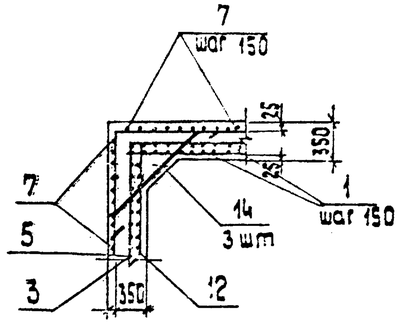

Ум 1

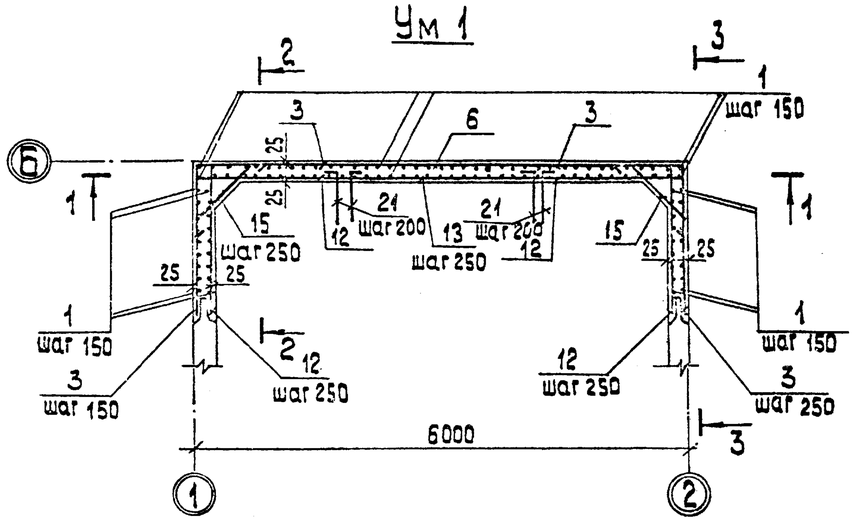

Ведомость деталей

Поз.	Эскиз
3	от 1480 до 1520 / 1520
4	1900 / 1630
5	2200 / 1800
6	100 / от 5950 до 6070 / 100
7	285 / 230 / 400 / 210
10	1520 / 3200
11	100 / 6370 / 100
13	от 5950 до 6070
14	100 / 1130 / 100
15	100 / от 540 до 640 / 100
21	100 / 560

Спецификация на Ум1 (окончание)

Формат	Зона	Поз.	Обозначение	Наименование	Кол.	Примеч.
				Закладные изделия		
Д4		16	1.400-15 В.1.420-07	МН 403-2	2	
Д4		17	-03	МН 406-2	2	
		18	3.900-3 В.2/82	МН-1	4	
Д4		19	1.400-15 В.1.710-42	МН 722-2	1	
				Материалы		
		20		Бетон В25 W8 ГОСТ 26192-82	6,35	См. прим. п.1

1. Бетон В25 W8 по водонепроницаемости на сульфатостойком портландцементе, F 50 по морозостойкости.

Ведомость расхода стали на элемент, кг

Марка элемента	Изделия арматурные: Арматура класса ВрI (ГОСТ 6727-80) ф6	АI (ГОСТ 5781-82*) ф6	АI ф8	АIII (ГОСТ 5781-82*) ф8	АIII ф10	АIII ф12	АIII ф14	АIII ф16	АIII ф18	АIII ф22	Всего	Изделия закладные: Арматура класса АIII (ГОСТ 5781-82*) ф8	Итого	Прокат марки ВСт3кп2 (ГОСТ 9903-74*) б=6	б=8	(ГОСТ 8509-86*) L50×5	Итого	ВСт3пс5 (ГОСТ 10704-76*) Труба ф89×0,5	Итого	Всего	Общий расход
Ум 1	4,08	16,3	—	—	303,6	191,4	96,6	—	104,6	—	716,6	2,7	2,7	7,4	18,0	12,2	12,2	0,3	0,3	40,6	757,2
Дм1 (без грунтовых вод)	—	—	221,6	355,7	30,6	461,2	—	1164,1	—	—	2454,8	6,5	6,5	20,6	—	—	—	—	—	27,1	2481,9
Дм1 (с грунтовыми водами)	—	—	221,6	739,2	23,8	349,3	46,5	309,6	984,0	373,0	3047,0	6,5	6,5	20,6	—	—	—	—	—	27,1	3074,1

Инв.№ подл. | Подпись и дата | Взам. инв.№

Привязан

Инв.№

ГИП	Нюбальский		
Нач.отд	Гуттерерский		
Н.контр.	Шульгина		
Гл.конструктор	Лобашов		
Рук.гр.	Шульгина		
Инж.	Зуева		

ТП 903-9-33.90 КЖ

Приемная емкость мазута V = 100 м³

Стадия	Лист	Листов
Р	9	

Ум 1. Армирование.

ЛАТГИПРОПРОМ

Альбом 2

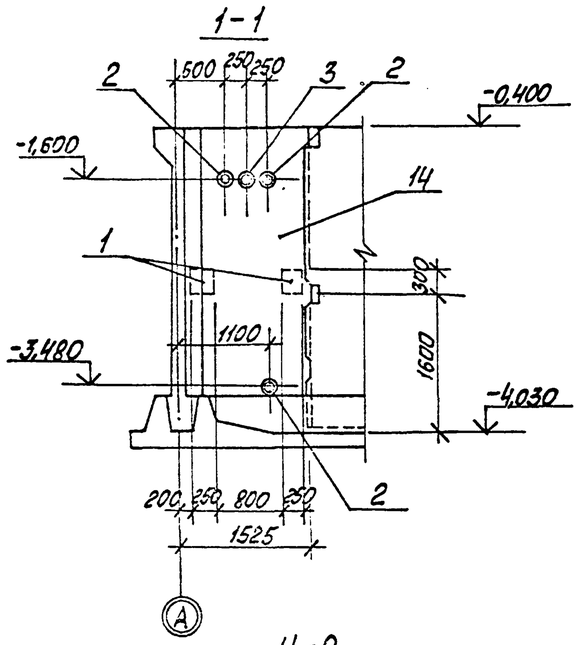

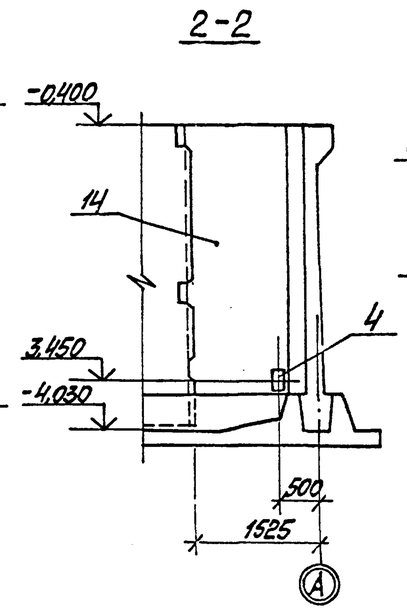

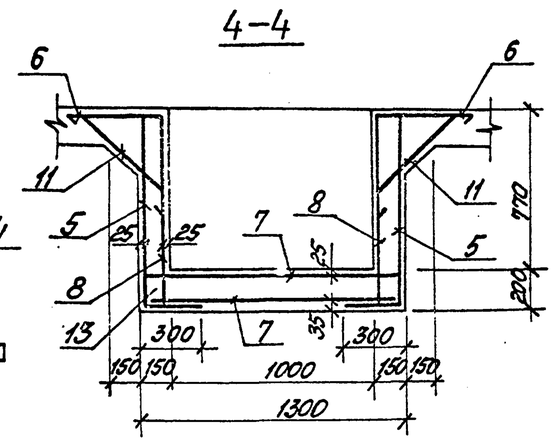

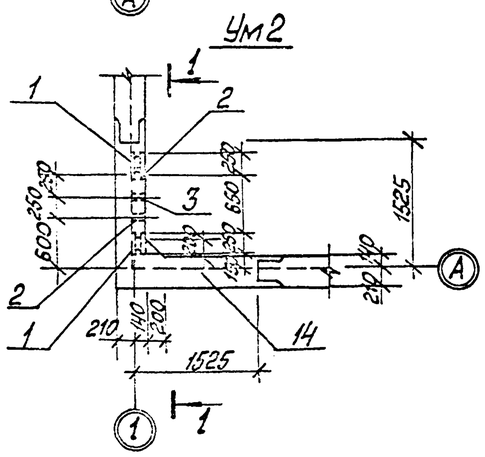

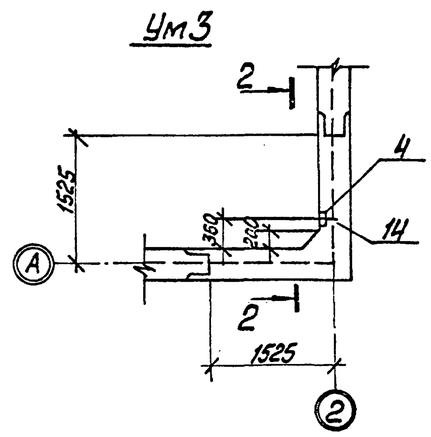

Ведомость деталей

Поз.	Эскиз
10	450 / 450
11	180 600 180
12	200 / 200

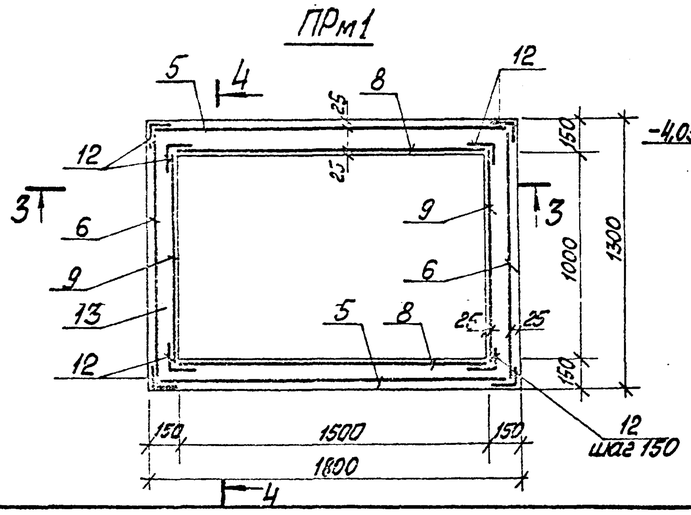

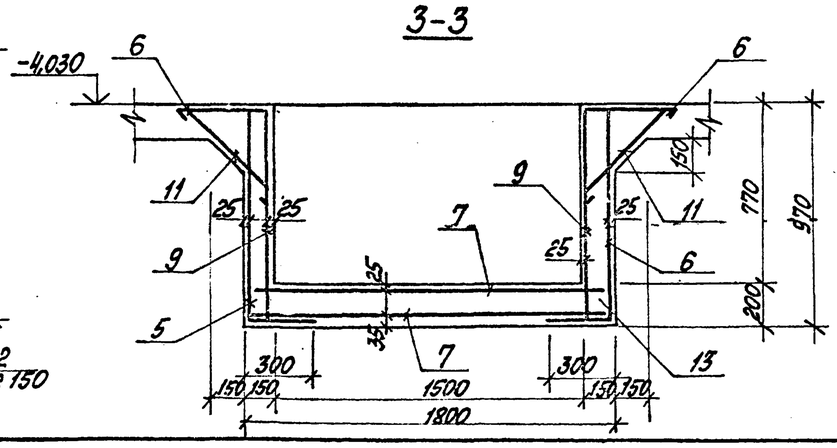

Спецификация на Ум2, Ум3, ПРм1

Формат	Зона	Поз.	Обозначение	Наименование	Кол.	Примечание
				Ум2		
				Сборочные единицы		
А3		14	Лист 13	Ум2 -армирование		
А4		1	1.400-15 в.1.230-05	Закладное изделие МН219-1	2	
А4		2	ТП 303-2-33.90 ал.3 -КЖ.И.1.10	Закладное изделие МН1	3	
А4		3	-КЖ.И.1.20	Закладное изделие МН2	1	
				Ум3		
				Сборочные единицы		
А3		14	Лист 13	Ум3 армирование		
А4		4	1.400-15. В1.420-07	Закладное изделие МН408-2	1	
				ПРм1		
				Сборочные единицы		
				Сетки арматурные		
Б4		5	ГОСТ 23279-85	4С 6АI-300 / 10АIII-100 125×175 25/25	2	
Б4		6	ГОСТ 23279-85	4С 6АI-300 / 10АIII-100 125×125 25/25	2	
Б4		7	ГОСТ 23279-85	4С 6АI-300 / 10АIII-100 125×175 125/175	2	
Б4		8	ГОСТ 23279-85	4С 6АI-300 / 10АIII-100 95×155 25/25	2	
Б4		9	ГОСТ 23279-85	4С 6АI-300 / 10АIII-100 95×95 25/25	2	
				Детали		
				А-I-6 ГОСТ 5781-82*		
Б4		10*		ℓ=980	36	
Б4		11*		ℓ=1040	36	
Б4		12*		ℓ=1180	52	
				Материал		
		13		Бетон В25 W8 ГОСТ 25192-82	1,04 м³	см. прим.п.1

* Смотри Ведомость деталей.

1. Бетон В25 W8 по водонепроницаемости на сульфатостойком портландцементе

Привязан

Инв. №

ТП 903-9-33.90 КЖ						
ГИП	Жидельский		Приёмная ёмкость мазута V=100 м³	Стадия	Лист	Листов
Нач.отд.	Штергерский			Р	10	
Н.конт.	Шидрина		Ум2, Ум3. Обмазка ПРм1. Обмазка "У армирование	ЛАТГИПРОПРОМ		
Гл.конст.	Добанов					
Рук.гр.	Шидрина					
Инж.	Зиева					

Копировал Ожан 24961-02 19 Формат А2

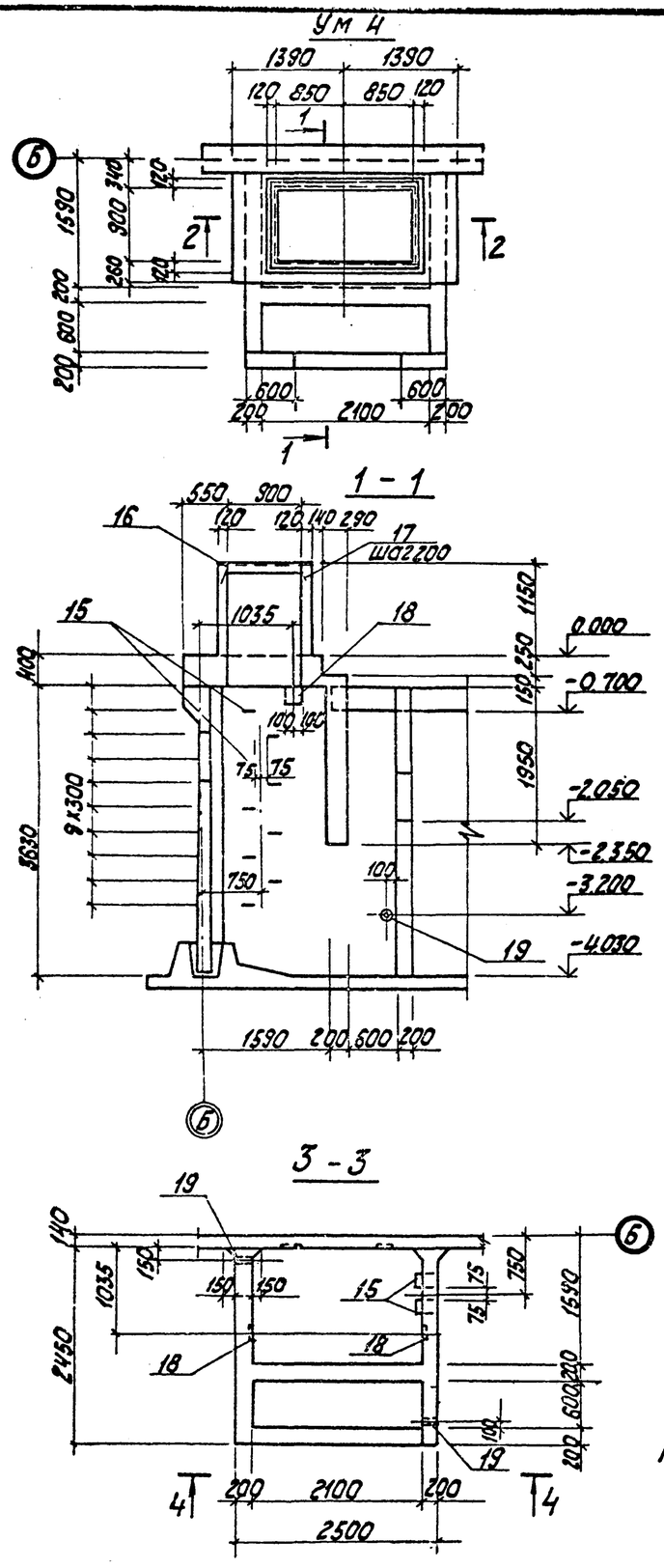

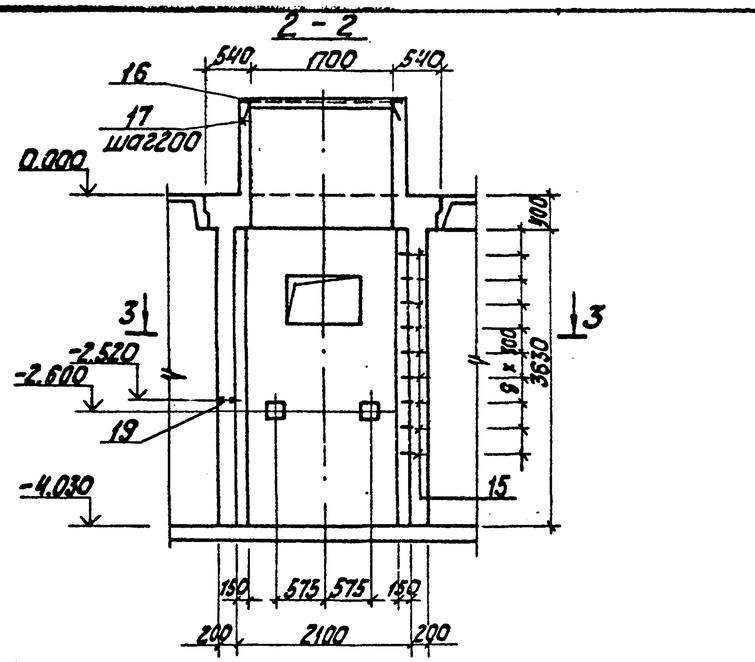

Сетки вырезать по месту

Бетон В25 W8 по водонепроницаемости на сульфатостойком портландцементе.

Спецификация на Ум4

Формат	Зона	Поз.	Обозначение	Наименование	Кол.	Примеч.
				Ум4		
				Сборочные единицы		
				Сетки арматурные		
Б4		1	ГОСТ 23279-85	4С $\frac{6AIII-200(100)}{6AIII-200(150)}$ 240×396 $\frac{425+25}{25}$	2	
Б4		2	ГОСТ 23279-85	4С $\frac{8AIII-200}{6AIII-200}$ 245×355 $\frac{75}{25}$	1	
Б4		3	ГОСТ 23279-85	4С $\frac{6AIII-200}{6AIII-200}$ 205×245 $\frac{225}{175+75}$	2	
Б4		4	ГОСТ 23279-85	4С $\frac{8AIII-200}{8AIII-200(150)}$ 240×395 $\frac{475+75}{25+225}$	2	
Б4		5	ГОСТ 23279-85	4С $\frac{8AIII-200}{8AIII-200}$ 245×355 $\frac{75}{225}$	1	
А4		13	ТП 903-9-33.90 Ал.3 -КЖ.И.2.12	Сетка С1	1	
А4		6	-КЖ.И.2.10	Каркас К1	5	
А4		7	-КЖ.И.2.11	Каркас К2	6	
				Закладные изделия		
А4		16	1.400.15 В.1 005-44	У-30	5,5	м
А4		17	005-02	Ст-3	28	
А4		18	420-03	МН 406-2	4	
А4		19	ТП 903-9-33.90 Ал.3 КЖ.И.1.30	МН3	2	
				Детали		
А2		15*		А-I-16 ГОСТ 5781-82* ℓ=890	9	
				А-I-8 ГОСТ 5781-82*		
Б4		8		ℓ=1100	82	
А2		9*		ℓ=5350	11	
Б4		10		ℓ=520	48	
Б4		11		ℓ=230	23	
Б4		12		А-III-8 ГОСТ 5781-82* ℓ=450	72	
А2		14*		ℓ=500	36	
				Материал		
				Бетон В25 W8 ГОСТ 25192-82	6,5 м³	см. прим. п.1

*Смотри ведомость деталей на листе 12.

Привязан

Инв. №

ТП 903-9-33.90			КЖ
ГИП	Найбольский		Приемная емкость. мазута V= 100 м³
Нач.отд.	Гутеревский		Стадия Р · Лист 11 · Листов
Н.контр.	Шульгина		
Гл.конст.	Лобашов		Ум4. Опалубка
Рук.гр.	Шульгина		ЛАТГИПРОПРОМ
ИНЖ	Зуева		

Инв. № подл. | Подпись и дата | Взам. инв. №

24961-02 20

Копировал

Формат А2

Альбом 2

1-1

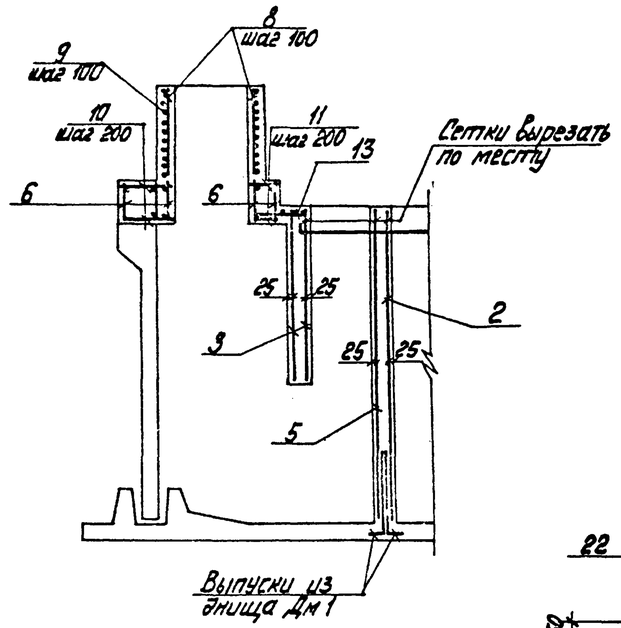

Ум 4 (Армирование)

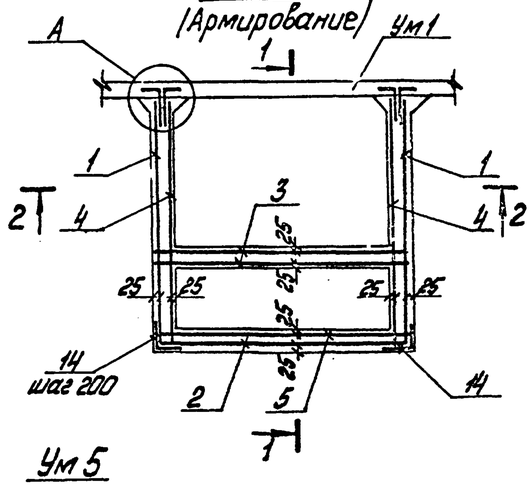

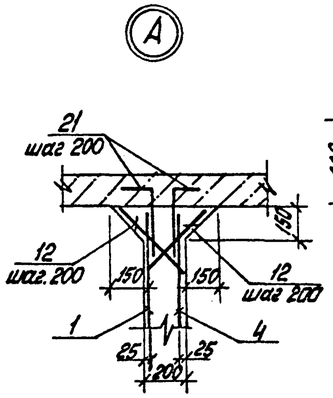

4-4

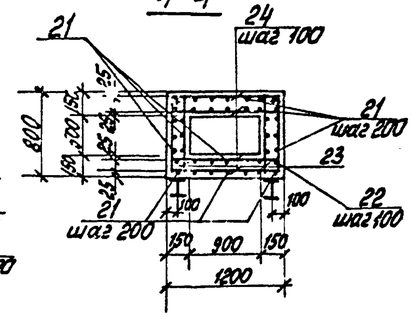

Ведомость деталей

Поз.	Эскиз
9	800; 1870; 1800
14	250; 250
15	150; 270; 270; 100; 100
22	750; 1150; 750

Ум 5

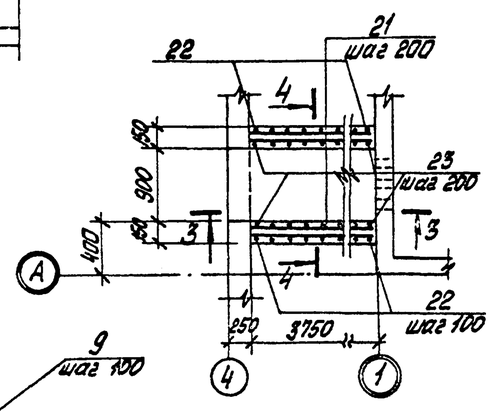

3-3

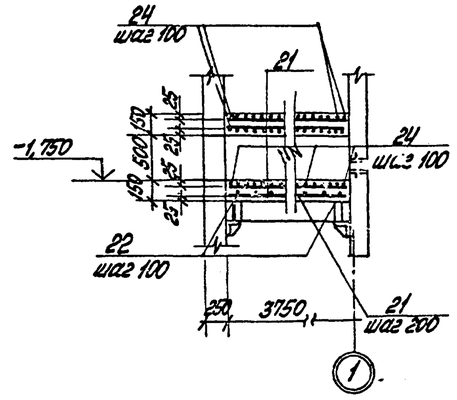

2-2

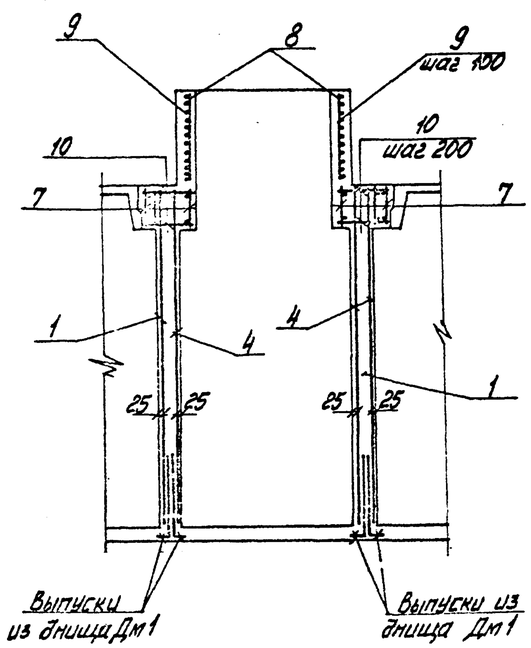

Спецификация на Ум5

Форм.	Зона	Поз.	Обозначение	Наименование	Кол.	Примечание
				Детали		
				А-I б ГОСТ 5781-82*		
64		21		ℓ = 3700	44	
64		22		ℓ = 2700	37	
64		23		ℓ = 750	4	
64		24		ℓ = 1150	111	
				Материал		
		25		Бетон В25 ГОСТ 25192-82	1,8	м³

*смотри ведомость деталей

Ведомость расхода стали на элементы, кг

Марка элемента	Изделия арматурные									Изделия закладные								Общий расход
	Арматура класса								Всего	Прокат марки					Арматура класса		Всего	
	А I		А III							ВСт3 кп2 ГОСТ 19903-74*		ВСт3 пс5 ГОСТ 10704-76*		ВСт3 пс6 ГОСТ 8509-86*	А II ГОСТ 5781-82			
	ГОСТ 5781-82																	
	ф6	ф8	ф18	ф6	ф8	ф10	ф12	ф16/ф14		δ=6	δ=10	Труба 108×3,5	Труба 133×3,5	L 75×75×6	ф8	ф12		
Ум 2	2,98		21,6			31,65	109,6	10,3/41,0	217,13		59,28	4,05	2,23			2,72	68,28	285,4
Ум 3	2,98		21,6			31,65	109,6	10,3/41,0	208,9	1,8					0,5		2,3	211,2
Ум 4	7,9	71,2		72,6	128,0	8,5		21,7	316,9	7,6	9,0	1,8		38,0	4,1		60,5	377,1
Ум 5	93,3								93,3								93,3	93,3
ПРм 1	38,3					66,6			104,8								104,8	104,8

1. Спецификация на Ум4 дана на листе 13

Привязан

Инв. №

ГИП	Жидальский		ТП 903-9-33.90		КЖ
Нач.отд.	Бутгерский				
Н.контр.	Шульгина		Приёмная ёмкость мазута V=100 м³	Стадия	Лист	Листов
Гл.конст.	Лобашов			Р	12	
Рук.гр.	Шульгина		Ум 4. Армирование. Ум 5. Опалубка и армирование	ЛАТГИПРОПРОМ		
Инж.	Зуева					

Копировал Иванов 24961-02 21 Формат А2

Инв. № подл. | Подп. и дата | Взам. инв. №

Альбом 2

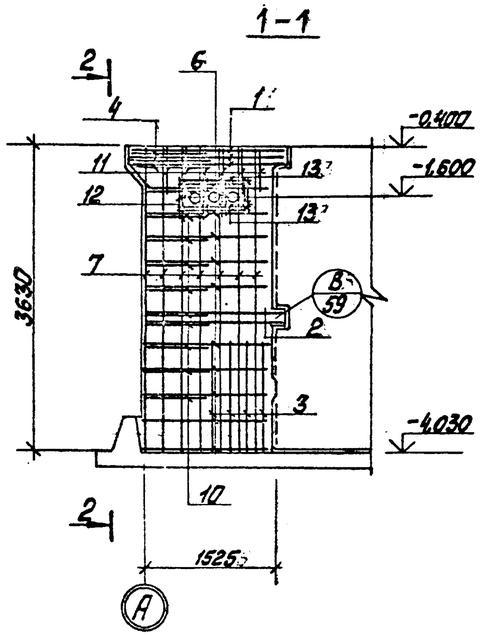

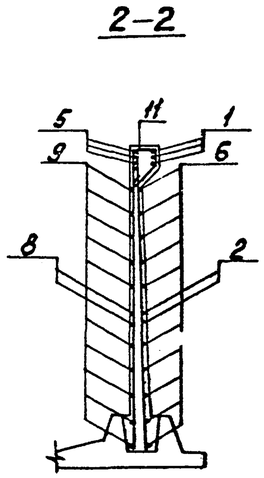

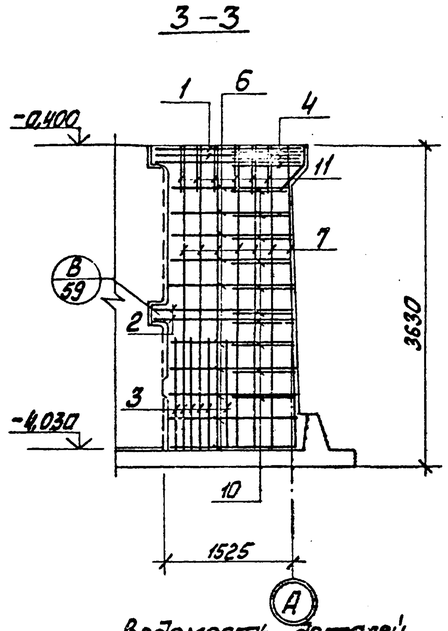

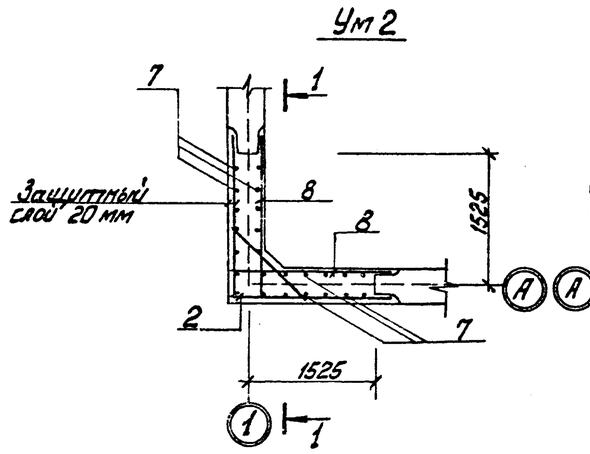

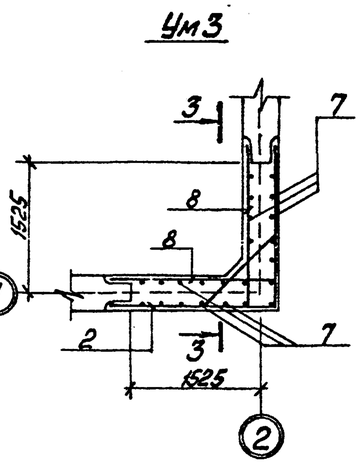

Ведомость деталей

Поз	Эскиз
1	1800 / 1800
2	1630 / 1630
4	100 / 1130 / 100
6	от 1480 до 1520 через 4
11	215 / 285 / 215 / 400
10	100 / от 540 до 640 / 100

Спецификация на Ум2, Ум3

Форм.	Зона	Поз.	Обозначение	Наименование	Кол.	Примечание
				Ум2, Ум3		
				Детали		
				А-III-18 ГОСТ 5781-82*		
Б4		1*		ℓ=3600	6	
Б4		2*		А-III-16 ГОСТ 5781-82* ℓ=3260	4	
Б4		3		А-III-14 ГОСТ 5781-82* ℓ=1200	32	
Б4		4*		ℓ=1330	6	
Б4		5		ℓ=1800	12	
				А-III-12 ГОСТ 5781-82*		
Б4		6*		$ℓ_{ср}$=3000	20	
Б4		7		ℓ=3620	48	
Б4		8		ℓ=1630	8	
				А-III-10 ГОСТ 5781-82*		
Б4		9		$ℓ_{ср}$=1500	40	
Б4		10*		$ℓ_{ср}$=790	20	
Б4		11*		А-I-6 ГОСТ 5781-82* ℓ=1120	24	
			Переменные данные для Ум2			
				А-III-10 ГОСТ 5781-82*		
Б4		12		ℓ=950	8	
Б4		13		ℓ=1450	4	

* Смотри ведомость деталей

1. Расход бетона марки В 12,5 по узлу 8 – 0,12 м³
2. Узлы замаркированы по серии 3.900-3 в.1/82

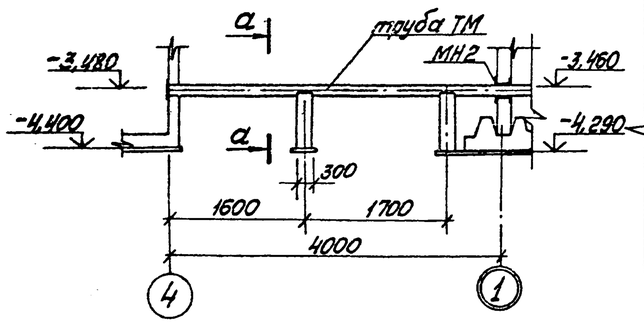

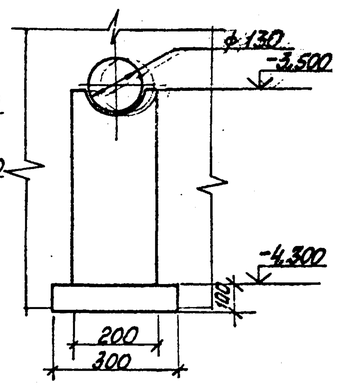

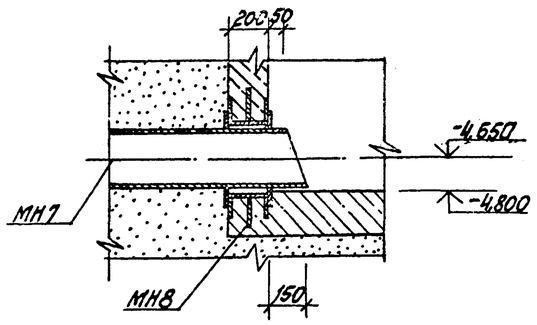

Привязан

Инв. №

ГИП	Лидбальский		ТП 903-9-33.90		КЖ	
Нач.отд.	Литтеровский					
Н.контр.	Шульгина		Приёмная ёмкость мазута V=100 м³	Стадия	Лист	Листов
Гл.конст.	Лобашов			Р	13	
Рук.гр.	Шульгина		Армирование Ум2 и Ум3 узлы 8,9	ЛАТГИПРОПРОМ		
Инж.	Зиверт					

Альбом 1 Проект. и деталь. Ум2, Ум3

Инв. № подл. | Подп. и дата | Взам. инв. №

Копировал Иванов 24961-02 22 Формат А2

Альбом 2

Схема расположения молниеприемника

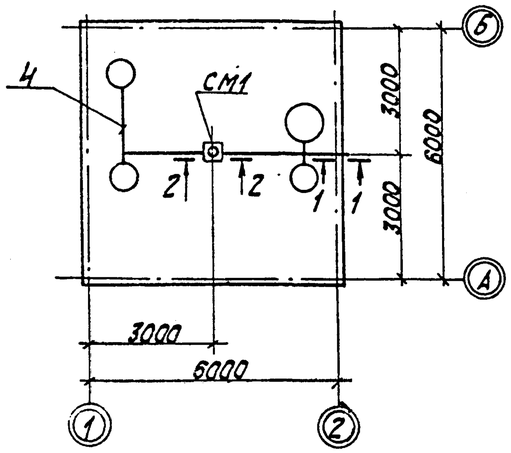

СМ1

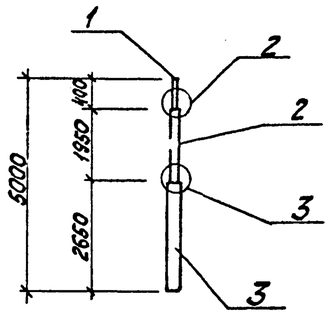

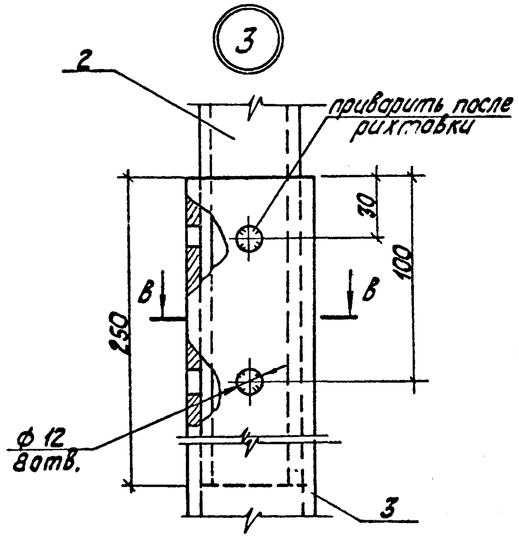

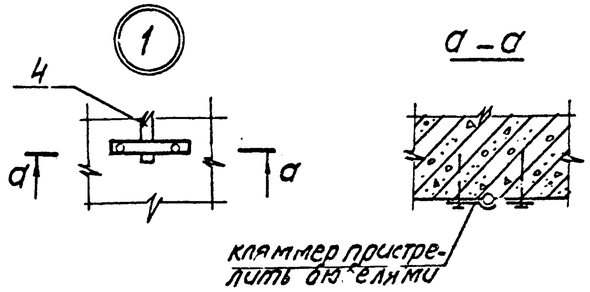

Спецификация к схеме расположения молниеприемника

Формат	Зона	Поз.	Обозначение	Наименование	Кол.	Примечание
				Молниеприемник		
Б4		1		А-I-16 ГОСТ 5781-82* ℓ=660	1	
Б4		4		А-I-10 ГОСТ 5781-82* ℓ=1м	10	
Б4		5		А-III-18 ГОСТ 5781-82* ℓ=250	3	
Б4		2		Труба 32×2,8-22,00 ГОСТ 10704-76 / Ст3сп2 ГОСТ 10705-80	1	
Б4		3		Труба 50×3,0-2650 ГОСТ 10704-76 / Ст3сп2 ГОСТ 10705-80	1	
Б4		6		Лист 6,6 ГОСТ 19903-74* / Ст3кп2 ГОСТ 14637-79	0,02	м²
				Закладные изделия		
А4		7	ТП 903-9-33.90 Ал.3 КЖ.И 1.40	МН4	1	
А4		8	ТП 903-9-33.90 Ал.3 КЖ.И 1.50	МН5	1	
				Материалы		
		9		Бетон В12,5 ГОСТ 25192-82	0,6	м³

1. Молниеприемную сетку поз.4 уложить по плитам покрытия приемной емкости под слой гидроизоляции.
2. Открытые поверхности закладных деталей и СМ1 покрыть двумя слоями эмали пф-115 по грунтовке ГФ-021.
3. Токоразъемники цинковать слоем 150 мкм в соответствии с указаниями СНиП 2.09.03-85, СНиП-2.03.11-85.
4. Опорный узел установки молниеприемника обетонировать.

1 – 1

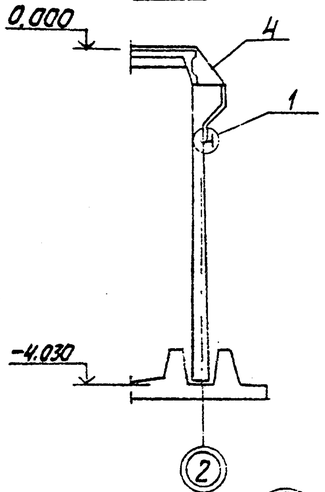

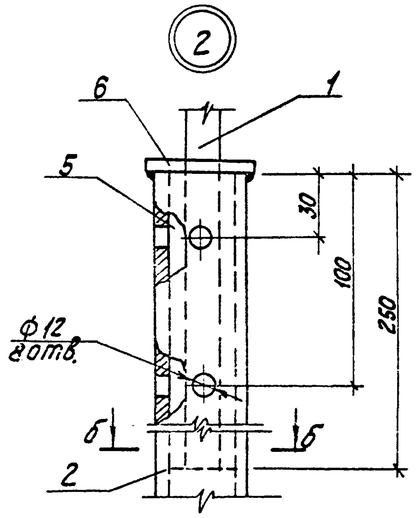

В – В

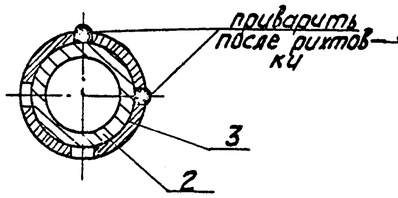

Б – Б

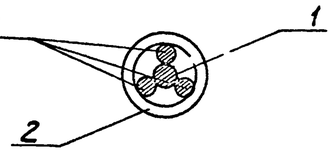

2 – 2

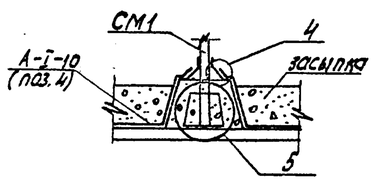

2 – 2

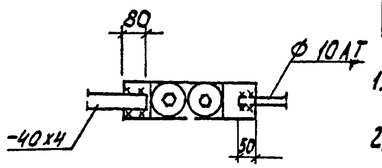

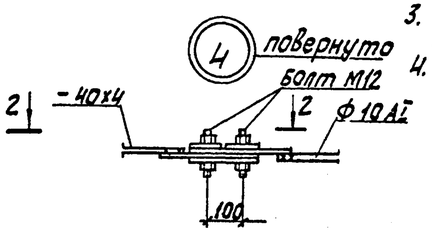

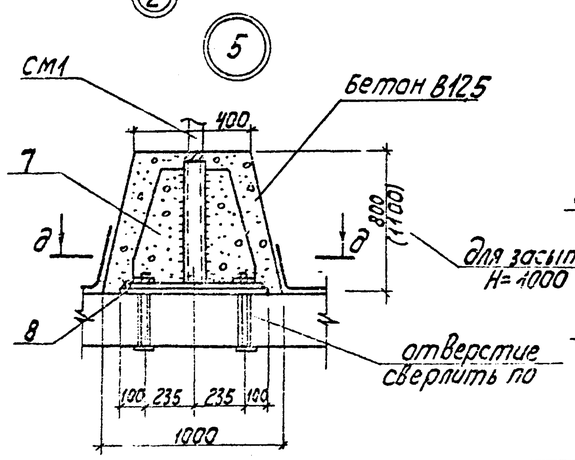

д – д

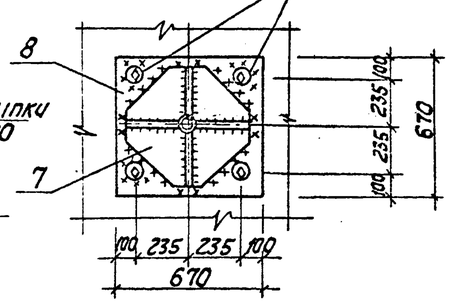

ГИП	Недбальский		ТП 903-9-33.90 КЖ.
Нач.отд.	Гутгерман		
Н.контр.	Шульгина		Приемная емкость мазута V=100 м³ — Стадия: Р; Лист: 14; Листов:
Гл.констр.	Лобашов		
Рук.гр.	Шульгина		Схема расположения молниеприемника — ЛАТГИПРОПРОМ
Инж.	Зуева		

Привязан

Инв. №

Копировал 24961-02 23 Формат А2

Лестница Л1

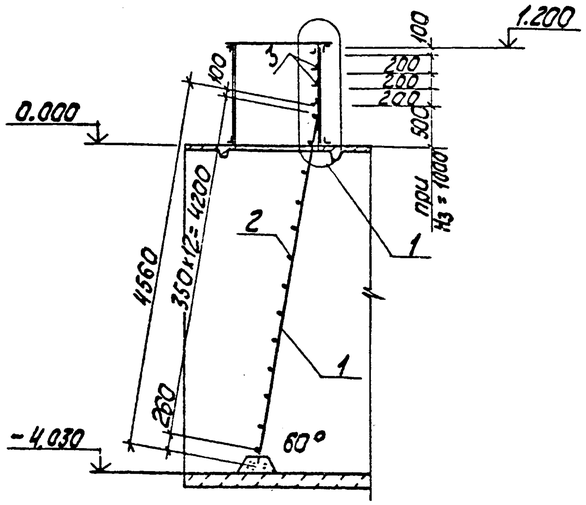

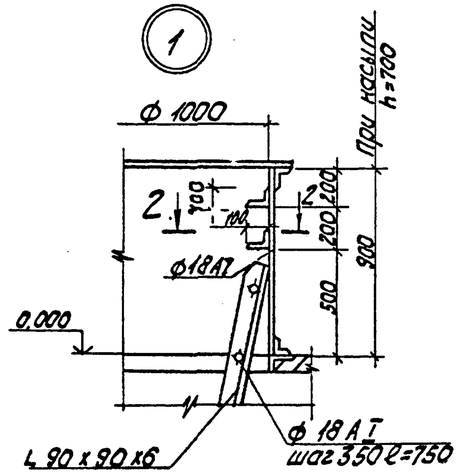

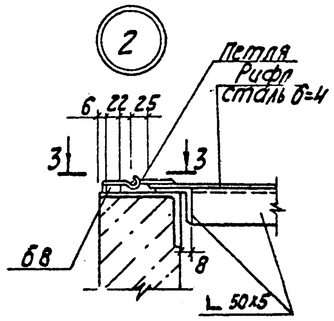

Спецификация на Л1 и МКР1

Марка поз.	Обозначение	Наименование	Кол.	Масса ед. кг	Примечание
		Лестница Л1			
1		Уголок $\frac{90\times90\times6\ ГОСТ\ 8509-86}{Вст3кп2\ ГОСТ\ 535-79}$	9,12	8,33	м
		А-I-18 ГОСТ 5781-82*			
2		ℓ = 750	12	1,5	
3		ℓ = 700	2	1,4	
		Крышка МКр1			
4		Уголок $\frac{50\times50\times5\ ГОСТ\ 8509-86}{Вст3кп2\ ГОСТ\ 535-79}$	13,0	3,77	м
5		Лист $\frac{рамн\ 4,0\ Вст3кп2}{ГОСТ\ 8568-77}$	1,7	33,4	м²
		А-I-10 ГОСТ 5781-82*			
6		ℓ = 430	4	0,27	
7		Петля ℓ = 130	4		

1-1

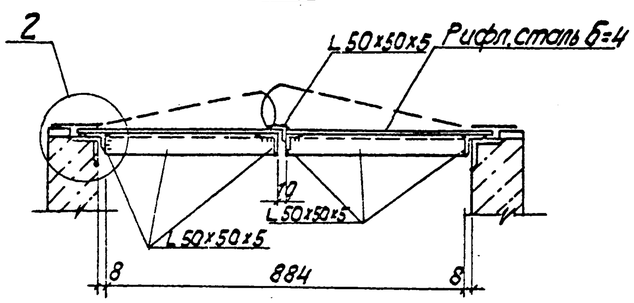

Поз.6

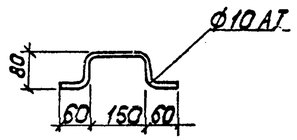

1. Сварку производить электродами типа Э42 ГОСТ 9467-75.
2. Высоту сварных швов принять $h_{шв}$=4мм но не более наименьшей толщины свариваемых элементов.
3. Все стальные конструкции покрыть 5-ю слоями эмали КС-759 (ТУ6-10-1115-75) по грунтовке ХС-059 общей толщиной 130 мкм в соответствии с группой IV таблицы 48* СНиП 2.03.11-85.

МКр1

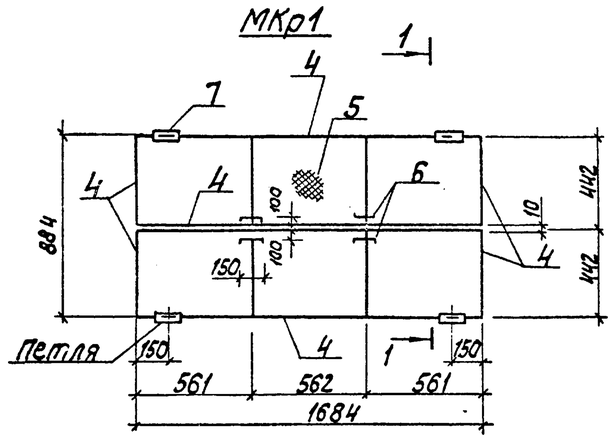

2-2

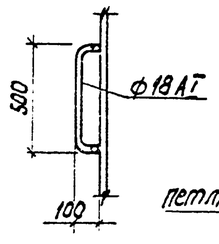

3-3

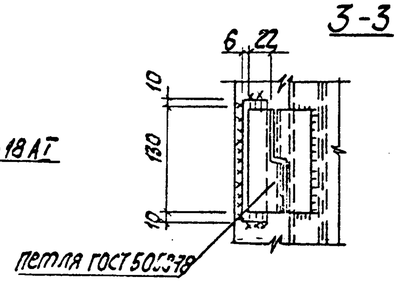

Инв.№ подл. | Подп. и дата | Взам. инв.№

ТП 903-9-33.90				КЖ
ГИП	Надбальский		Приемная емкость мазута V= 100 м³	Стадия Р / Лист 15 / Листов
Нач.отд.	Утеревский			
Н.контр.	Шульгина			
Гл.конст.	Лобашов		Лестница Л1. металлическая крышка МКр1	ЛАТГИПРОПРОМ
Рук.гр.	Шульгина			
Инж.	Зуева			

Привязан

Инв.№

24961-02 24 Копировал — Формат А2

Альбом 2

Ведомость рабочих чертежей основного комплекта АТМ

Лист	Наименование	Примечание
1	Общие данные	
2	Схемы автоматизации и внешних проводок	

Ведомость ссылочных и прилагаемых документов

Обозначение	Наименование	Примечание
	Прилагаемые документы	
ТП 903-9-33.90 АТМ.СО	Спецификация оборудования	Ал.4

Проектом предусматривается дистанционный контроль уровня в приемной емкости со щита КИП мазутонасосной. Контакты уровнемера используются для автоматического отключения перекачивающих насосов при низком уровне в емкости.

Типовой проект разработан в соответствии с действующими нормами и правилами и предусматривает мероприятия, обеспечивающие взрывную, взрывопожарную и пожарную безопасность при эксплуатации здания
Главный инженер проекта (Жидбальский)

Согласовано: Итс. ТМ Ирева

Инв. № подл. | Подп. и дата | Взам. инв. №

Привязан

Инв. №

ТП903-9-33.90 АТМ				
Гл.инж.пр. Жидбальский	Приемная емкость мазута V=100м³	Стадия	Лист	Листов
Нач.отд. Меймон		Р	1	2
Н.контр. Юрис				
Гл.спец. Понтелеева	Общие данные	ЛАТГИПРОПРОМ		
Нач.гр. Крауле				
Инж.I к. Знотина				

Копировал: Формат А3

Альбом 2

Схема автоматизации

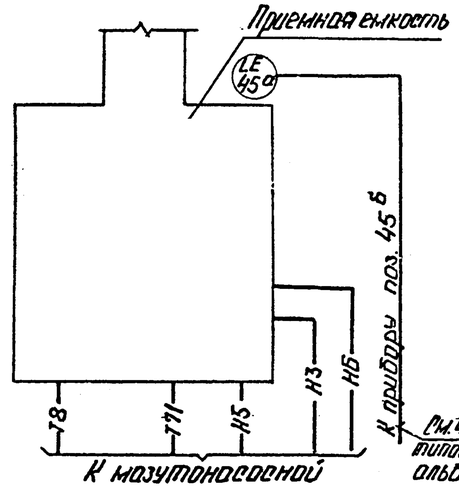

Схема внешних проводок

Наименование параметра и места отбора импульса	Наружная установка
	Уровень мазута
	Приемная емкость
Позначение монтажного чертежа	
Позиция	45б

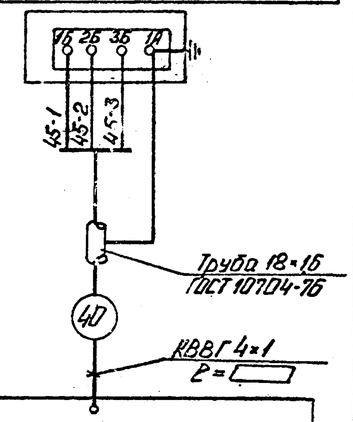

Условные обозначения	Наименование
—Т8—	Конденсатопровод
—Т11—	Паропровод Р=0,9 МПа
—Н3—	Мазутопровод сливной
—Н5—	Мазутопровод всасывающий
—Н6—	Конденсат замазученный

Поз. обознач.	Наименование	Кол.	Примечание
	Перечень элементов к схеме		
	внешних проводок		
1	Кабель КВВГ 4×1 ГОСТ 1508-78	▭	м
2	Труба стальная электросварная		
	18×1б ГОСТ 10704-76	▭	То же

1. Тип прибора см. спецификацию оборудования АТМ.СО альбом 4.
2. Данные в ▭ проставляются при привязке проекта.

Инв. № подл. | Подп. и дата | Взам. инв. №

Привязан

Инв. №

ТП903-9-33.90 АТМ				
Гл.инж.пр. Жидбальский	Приемная емкость мазута V=100м³	Стадия	Лист	Листов
Нач.отд. Меймон		Р	2	
Н.контр. Юрис				
Гл.спец. Понтелеева	Схемы автоматизации и внешних проводок.	ЛАТГИПРОПРОМ		
Нач.гр. Крауле				
Инж.I к. Знотина				

Копировал: 24961-02 (25) Формат А3