ТИПОВОЙ ПРОЕКТ
705-1-192.85

ПРИРЕЛЬСОВЫЙ СКЛАД МИНЕРАЛЬНЫХ УДОБРЕНИЙ ВМЕСТИМОСТЬЮ 5 ТЫС. Т С МОСТОВЫМ ГРЕЙФЕРНЫМ КРАНОМ. ВАРИАНТ С ПОКРЫТИЕМ ИЗ МЕТАЛЛИЧЕСКИХ ФЕРМ

АЛЬБОМ III

АРХИТЕКТУРНЫЕ РЕШЕНИЯ.
КОНСТРУКЦИИ ЖЕЛЕЗОБЕТОННЫЕ. КОНСТРУКЦИИ МЕТАЛЛИЧЕСКИЕ

9133/3
Ц 5-32

КФ ЦИТП Инв. № 9133/3

Привязан

Инв. №

ТИПОВОЙ ПРОЕКТ

705-1-192.85

ПРИРЕЛЬСОВЫЙ СКЛАД МИНЕРАЛЬНЫХ УДОБРЕНИЙ ВМЕСТИМОСТЬЮ 5 ТЫС. Т С МОСТОВЫМ ГРЕЙФЕРНЫМ КРАНОМ. ВАРИАНТ С ПОКРЫТИЕМ ИЗ МЕТАЛЛИЧЕСКИХ ФЕРМ

Альбом III

СОСТАВ ПРОЕКТА:

Альбом I – Общая пояснительная записка. Технология производства. Воздухоснабжение. Вентиляция. Силовое электрооборудование. Электрическое освещение. Связь и сигнализация.
Альбом II – Технолого-механические решения.
Альбом III – Архитектурные решения. Конструкции железобетонные. Конструкции металлические. Антикоррозийная защита конструкций и оборудования.
Альбом IV – Изделия заводского изготовления.
Альбом V – Спецификация оборудования.
Альбом VI – Ведомости потребности в материалах.
Альбом VII – Сметная документация.

Примененные типовые проекты:

Типовой проект 501-3 „Повышенный путь для выгрузки сыпучих грузов из железнодорожных вагонов."
Альбом III (распространяет ЦИТП).

Разработан:

проектным институтом
„Гипропромсельстрой"
Главный инженер института /Шестернев/
Главный инженер проекта /Шатилов/

„Проектхимзащита"
Главный инженер института /Шевяков/
Главный инженер проекта /Баччрина/

Рабочий проект
Утвержден
Министерством сельского хозяйства СССР
Приказ. №105-ЭГ от 20.12.1984г
Введен в действие Гипропромсельстроем
приказ №5 от 7.01.1985г.

9133/3

				Привязан:
Инв.№				

Альбом III

Типовой проект

Лист	Наименование	Стр.
СА-1	Содержание альбома	2
	Архитектурные решения АР	
1	Общие данные (начало)	3
2	Общие данные (окончание)	4
3	План на отм. 0,000	5
4	Фрагменты 1, 2. План площадок на отм. 2.340; 3,700.	6
5	Разрез 1-1. План площадки на отм. 2.340	7
6	Разрезы 2-2; 3-3; 4-4	8
7	Фасады 1-2; 12-1	9
8	Фасады А-2—Б-2; Б-2—А-2	10
9	Планы полов на отм. 0,000; 2,340; 3,700. Ведомость перемычек. Спецификация перемычек.	11
10	Схемы расположения элементов продольного фахверка по осям „А" и „Б"	12
11	Схемы расположения элементов торцевого фахверка по осям „1" и „12" и схемы тамбуров	13
12	Узлы 1÷9	14
13	Узлы 10÷13	15
14	Схема расположения деревянных щитов карниза Узлы 14÷20	16
15	Узлы 21÷28	17
16	Узлы 29÷37	18
17	План кровли. Схема расположения элементов ограждения кровли	19
18	Схема расположения подпорно-разделительных стенок. Узлы 1÷4	20
19	Схема расположения деревянных щитов Фрагменты 1÷5	21
20	Схема расположения элементов кровли и прогонов	22

Продолжение

Лист	Наименование	Стр.
	Конструкции железобетонные КЖ	
1	Общие данные (начало)	23
2	Общие данные (окончание)	24
3	Схема расположения фундаментов	25
4	Разрез I-I. Сечения 1-1; 2-2; 3-3.	26
5	Схема расположения фундаментов. Фрагменты 1, 2, 3.	27
6	Схема расположения фундаментов. Фрагменты 4, 5, 6, 7, 8, 8а. Сечения II-II÷III-III.	28
7	Схема расположения фундаментов. Фрагмент 9.	29
8	Монолитные фундаменты Ф1; Ф1а^{т,н}; Ф1б^{т}; Ф1в; Ф2; Ф2а	30
9	Монолитные фундаменты Ф3; Ф4; Ф4а^{т,н}	31
10	Монолитные фундаменты Ф5; Ф5а^{т}; Ф6.	32
11	Монолитные фундаменты Ф5а^{н}; Ф7.	33
12	Ведомость расхода стали на фундаменты, кг	34
13	Опалубочные чертежи стаканов фундаментов.	35
14	Монолитные ж.-б. плиты подпорных стенок. Фундаменты Ф8÷Ф10	36
15	Схемы расположения фундаментов под оборудование и элементов ограждения.	37
16	Фундаменты под оборудование Ф01; Ф02; Ф03.	38
17	Схема расположения фундаментов под оборудование. Фундаменты Ф04÷Ф08.	39
18	Спецификация элементов к схеме расположения колонн, балок и плит покрытия.	40
19	Схема расположения колонн, балок покрытия, связей. Разрезы 1-1 и 2-2.	41
20	Разрез 3-3. Схемы расположения плит покрытия тамбуров, доборных плит покрытия. Узлы 1, 2, 3	42
21	Схема расположения стеновых плит	43
22	Схемы расположения элементов монолитных перекрытий на отм. 3,700; 2,340 и монолитного пояса на отм. 2,910.	44

Продолжение

Лист	Наименование	Стр.
	Конструкции металлические - КМ	
1	Общие данные.	45
2	Техническая спецификация металла (начало)	46
3-9	Техническая спецификация металла (продолжение).	47÷53
10	Техническая спецификация металла (окончание).	54
11	Схема расположения стропильных ферм и связей по верхним поясам ферм.	55
12	Схема расположения связей по нижним поясам стропильных ферм. Узел А.	56
13	Схема расположения подкрановых балок. Упор У-1.	57
14	Схема расположения стоек подпорно-разделительных стенок. Узел 1.	58
15	Схема расположения элементов площадки 1.	59
16	Узлы 1÷5 к схеме расположения элементов площадки	60
17	Схема расположения элементов бункера 1	61
18	Схемы расположения металлических элементов площадок на отм. 3,700 и 2.340.	62
19	Схема расположения элементов бункера 2. Узлы 1÷5	63
20	Схемы расположения элементов лестниц и ограждений площадок, элементов монорельсов.	64
21	Схема расположения элементов лестницы ЛМ1	65
	Антикоррозийная защита конструкций и оборудования АЗ	
1	Общие данные. Перечень чертежей. Условия эксплуатации. Антикоррозийная защита.	66
2	План на отм. 0.000. Узел 1. Сечение 3-3.	67
3	Разрезы 1-1, 2-2. Сечения 4-4, 5-5. Узлы 2, 3.	68

9133/3 2

ГИП	Шатилов		26.09.83
Нач. отд.	Катков		26.09.83
Гл. констр.	Зильбертов		26.09.83
Рук. гр.	Пегова		8.08.83
Инженер	Левкевич		6.8.83
Н. контр.	Есина		26.09.83

ТП-705-1-192.85 1-СА

Прирельсовый склад минеральных удобрений вместимостью 5 тыс. т с мостовым грейферным краном. Вариант с покрытием из металлических ферм.

Стадия	Лист	Листов
Р		1

Содержание альбома

ГИПРОПРОМСЕЛЬСТРОЙ г. Саратов

Привязан:

Инв. №

Инв. № подл. | Подпись и дата | Взам. инв. №

Альбом III

Типовой проект

Ведомость рабочих чертежей основного комплекта АР

Лист	Наименование	Примечание
1	Общие данные (начало)	
2	Общие данные (окончание)	
3	План на отм. 8.000	
4	Фрагменты 1,2. План площадок на отм. 2.340; 3.700.	
5	Разрез 1-1. План площадки на отм. 2.340.	
6	Разрезы 2-2; 3-3; 4-4.	
7	Фасады 1-12; 12-1.	
8	Фасады А-2 - Б2; Б-2 - А-2.	
9	Планы полов на отм. 0.000; 2.340; 3.700. Ведомость перемычек. Спецификация перемычек.	
10	Схемы расположения элементов продольного фахверка по осям „А" и „Б".	
11	Схемы расположения элементов поперечного фахверка по осям „1" и „12" и схемы тамбуров.	
12	Узлы 1÷9.	
13	Узлы 10÷13	
14	Схема расположения деревянных щитов карниза Узлы 14÷20	
15	Узлы 21÷28	
16	Узлы 29÷37	
17	План кровли. Схема расположения элементов ограждения кровли.	
18	Схема расположения подпорно-разделительных стенок. Узлы 1÷4.	
19	Схема расположения деревянных щитов Фрагменты 1÷5.	
20	Схема расположения элементов кровли и прогонов.	

Ведомость ссылочных и прилагаемых документов

Обозначение	Наименование	Примечание
	Ссылочные документы	
ГОСТ 14624-69	Двери деревянные для зданий промышленных предприятий	
ГОСТ 16233-77 *	Листы асбестоцементные волнистые унифицированного профиля и детали к ним	
Шифр 719-73	Изделия для крепления крупноразмерных асбестоцементных волокнистых листов	Распространяет ЦНТП
Шифр 218-80	Окна с переплетами из дерева для неотапливаемых многоэтажных зданий и сооружений	
1.435.2-20, вып.0,1, части 1,2	Ворота распашные складчатые	
1.138-10, вып. 1	Перемычки железобетонные для зданий с кирпичными стенами	
2.460-13	Архитектурные детали одноэтажных неотапливаемых зданий промышленных предприятий с покрытиями из крупноразмерных асбестоцементных волнистых листов	
2.430-16	Архитектурные детали одноэтажных неотапливаемых зданий промышленных предприятий со стенами из крупноразмерных асбестоцементных волнистых листов	
2.430-3, вып. 3	Типовые архитектурно-строительные детали промышленных зданий с кирпичными стенами	
2.460-14, вып. 1	Типовые узлы покрытий промышленных зданий в местах пропуска вентиляционных шахт	
	Прилагаемые документы	
Альбом V	Изделия заводского изготовления	
Альбом VII	Ведомость потребности в материалах	

Общие указания

1. Проект разработан для следующих условий строительства:

а) рельеф местности горизонтальный;

б) основанием для фундаментов служат грунты непучинистые, непросадочные со следующими нормативными характеристиками: $\varphi = 28°$, $C = 0{,}02$ кгс/см^2, $E = 150$ кгс/см^2, $\gamma = 1{,}8$ тс/м^3, и коэффициентами условий работы $m_1 = 1{,}2$; $m_2 = 1$; надежности $K_н = 1.1$;

в) грунтовые воды отсутствуют;

г) расчетная температура наружного воздуха $t_н = -20°C$, $t_н = -30°C$ (основное решение), $t_н = -40°C$;

д) скоростной напор ветра - для III географического района равен 45 кгс/м^2;

е) вес снегового покрова для II, III (основное решение), IV районов и соответственно равен 70, 100, 150 кгс/м^2;

ж) сейсмичность не выше 6 баллов;

и) строительство в условиях вечной мерзлоты и горных выработок не предусматривается.

Проект соответствует действующим нормам и правилам и обеспечивает безопасную эксплуатацию здания при соблюдении предусмотренных проектом мероприятий.

Главный инженер проекта: _____ /Шатилов/

— Железобетонные конструкции в разрезе

— Бетонные конструкции с фасада

Взам. инв. №

Подпись и дата

Инв. № подл.

Инв. №				Привязан
ГИП	Шатилов		3.91	ТП-705-1-192.85 1-АР
Нач. отд.	Катков		3.91	
Гл. констр.	Эльбертов		01.85	
Рук. бриг.	Легова		2.1.85	Полрельсовый склад минеральных удобрений вместимостью 5 тыс. т с мостовым грейферным краном. Вариант с покрытием из металлических ферм.
Инж.	Чушкина		2.1.85	
Н. контр.	Есина		25.XII.85	Стадия Р; Лист 1; Листов 20
				Общие данные (начало)
				ГИПРОПРОМСЕЛЬСТРОЙ г. Саратов

3

9133/3

Копировал: Долгова

Формат А2

Альбом III

Типовой проект

Общие указания (продолжение)

2. За условную отметку 0.000 принят уровень чистого пола склада, который соответствует абсолютной отметке [ ]

3. Планировочная отметка земли вокруг здания принята -0.200.

4. Степень огнестойкости здания -IV.

5. Категория производства по пожарной опасности - Д.

6. Здание неотапливаемое, снабжается электроэнергией, сжатым воздухом.

7. Через здание склада проходит повышенный железнодорожный путь с отметкой головки рельса 2.5, принимаемый по типовому проекту 501-3, альбом III.

8. Склад разделен на 4 отсека для посортного хранения минеральных удобрений с max углом естественного откоса $\varphi = 35°$, объемным весом $\gamma = 1.4 т/м^3$

9. Наружными стенами до отм. 3.000 м являются подпорные стенки из сборных железобетонных плит; выше отм. 3.000 м асбестоцементные волнистые листы унифицированного профиля по деревянным прогонам. Кирпичные участки наружных стен выполняются из обыкновенного глиняного кирпича с объемной массой 1600 кг/м³ (ГОСТ 530-80) марки 100 на растворе марки 100 с расшивкой швов выпуклым валиком с 2х сторон.

10. В процессе возведения кирпичной кладки необходимо установить деревянные антисептированные пробки, обернутые толем, в откосы дверных и оконных проемов через 1200 по высоте, не менее двух на откос.

11. Монтажное соединение выполнять на болтах М8-50, ГОСТ 7798-70*. Сварку металлоконструкций выполнять электродом Э42, ГОСТ 9464-79 с высотой шва по наименьшей толщине свариваемых элементов.

12. По периметру здания устраивается асфальтовая отмостка шириной 1000 мм по щебеночному основанию толщиной 100 мм.

13. Помещения административно-бытового назначения входят в состав прирельсовых баз системы „Союзсельхозхимия." Бытовые помещения запроектировать на основании СНиП II-92-76 „Вспомогательные здания и помещения промышленных предприятий. Нормы проектирования."

Склад обслуживают 6 человек с группой производственного процесса IIIб (в максимальную смену 5 человек). Штатные ведомости даны в части тп 1-ТХ, лист 2.

14. Складируемые минеральные удобрения являются агрессивными по отношению к строительным конструкциям, вследствие этого необходимо:

а) Сборные и монолитные железобетонные конструкции выполнять из особоплотного бетона В8 для зоны влажности 1 и бетона повышенной плотности В6 для зон влажности 2 и 3 (СНиП II-3-79; СНиП II-28-73*)

б) Бетонные конструкции выполнять из бетона повышенной плотности В6.

в) В качестве вяжущего применять сульфатостойкий цемент.

г) В качестве мелкого заполнителя применять чистый песок (отмучиваемых частиц не более 1% по массе) с модулем крупности 2-2,5;

д) В качестве крупного заполнителя-фракционированный щебень изверженных невыветрившихся пород (количество отмучиваемых частиц не более 0.5% по массе) (СНиП II-28-73* п. 33*)

15. Защита строительных конструкций от коррозии разработана институтом „Проектхимзащита." Минмонтажспецстроя СССР. Листы А3-1 ÷ А3-3.

16. Все деревянные конструкции подвергнуть глубокой пропитке антипиренами.

17. Потолки и стены помещений склада покрыть известковой побелкой.

18. Двери и окна окрашиваются масляной краской за 2 раза.

19. В складе необходимо выполнить мероприятия по молниезащите, которые заключаются в следующем:

а) По коньку кровли прокладывается арматура Ф6 А I и приваривается ко всем фермам

б) Нижняя закладная колонн соединяется с закладной фундаментов полосой -40х4 путём сварки

в) Закладные на колоннах и фундаментах отмечены знаком (А) масляной краской.

Расход металла: Ф6АI - 15кг; -40х4 - 30кг

20. Производство работ по строительству вести в соответствии с требованиями действующих норм и правил по производству каждого вида работ, правил по технике безопасности и указаний соответствующих серий.

21. Работы в зимнее время выполняются в соответствии с требованиями действующих норм и правил по производству работ в зимних условиях.

Ведомость спецификаций

Лист	Наименование	Примечания
8	Спецификация элементов заполнения проёмов	
16	Спецификация элементов к схемам расположения фахверка стен	
9	Спецификация перемычек	
17	Спецификация элементов кровли	
18	Спецификация элементов к схемам расположения элементов подпорно-разделительных стенок	
19	Спецификация элементов к схеме расположения деревянных щитов	
20	Спецификация к схеме расположения элементов кровли и прогонов	

Основные строительные показатели

Наименование	Ед. изм.	Склад с тамбурами	Площадки
Площадь застройки	м²	1766.0	33.0
Общая площадь	м²	1551.0	33.0
Строительный объём	м³	25483.0	—

ГИП	Шатилов		16.09.83
Нач.отд.	Катков		16.09.83
Гл.констр.	Зильбертов		16.09.83
Рук.гр.	Пегова		9.08.83
Инженер	Чушкина		6.08.83
Н.контр.	Есина		26.09.83

ТП-705-1-192.85-1- АР

Прирельсовый склад минеральных удобрений вместимостью 5 тыс.т с мостовым грейферным краном. Вариант с покрытием из металлических ферм.

Стадия	Лист	Листов
Р	2	

Общие данные (окончание)

ГИПРОПРОМСЕЛЬСТРОЙ г. Саратов

Привязан:

Инв.N

Гл.инж. ЭЛТ | Пайкин | Взам.инв.N | Подпись и дата | Инв.N подл.

4

3133/3

Копировал: Леденева Формат А2

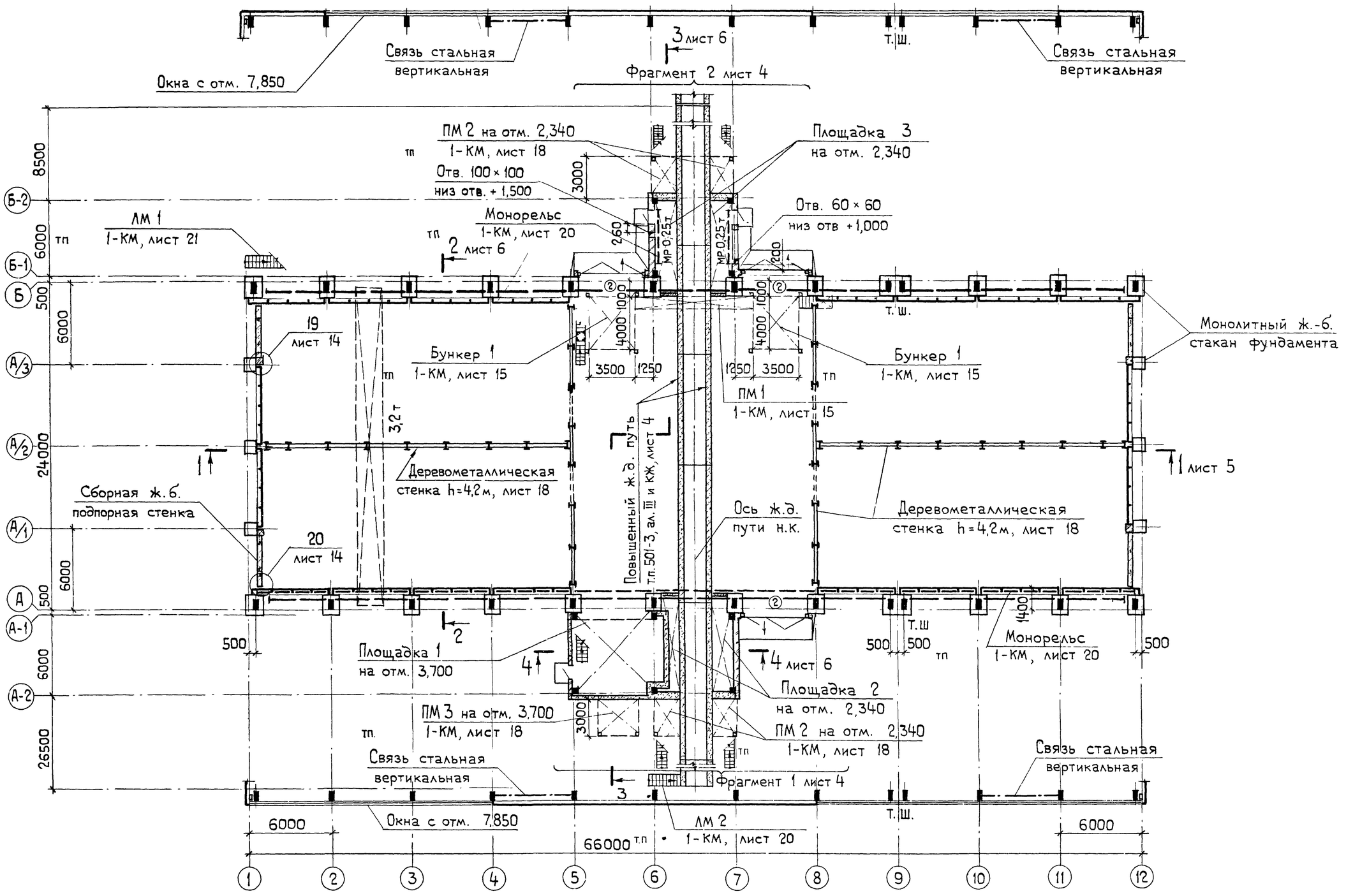

1. Общие указания к плану даны на листе 2.
2. Спецификация элементов заполнения проемов дана на листе 8.
3. Спецификация перемычек дана на листе 9.

9133/3 5

ГИП	Шатилов		26.09.85
Нач. отд.	Катков		26.09.85
Гл. констр.	Зильберто		16.09.85
Рук. гр.	Пегова		08.07.85
Инж.	Чушкина		06.07.85

ТП-705-1-192.85-1-АР

Прирельсовый склад минеральных удобрений вместимостью 5 тыс. т с мостовым грейферным краном. Вариант с покрытием из металлических ферм.

Стадия	Лист	Листов
Р	3	

План на отм. 0,000

ГИПРОПРОМСЕЛЬСТРОЙ г. Саратов

Привязан:

Инв. №

Н. контр. Есина 26.09.85

Копировал: Яковенко

Формат А2

Альбом III

Типовой проект

Гл. спец. ТХ Ковальский
Гл. спец. ТТ Федоркин
Гл. инж. ЭЛТ Пайкин
Нач. отд. ЭН Попова
Гл. спец. техн. отд. Хейфец
Гл. спец. техн. отд. Суслов

Инв. № подл. | Подп. и дата | Взам. инв. №

Альбом III

Типовой проект

Фрагмент 1

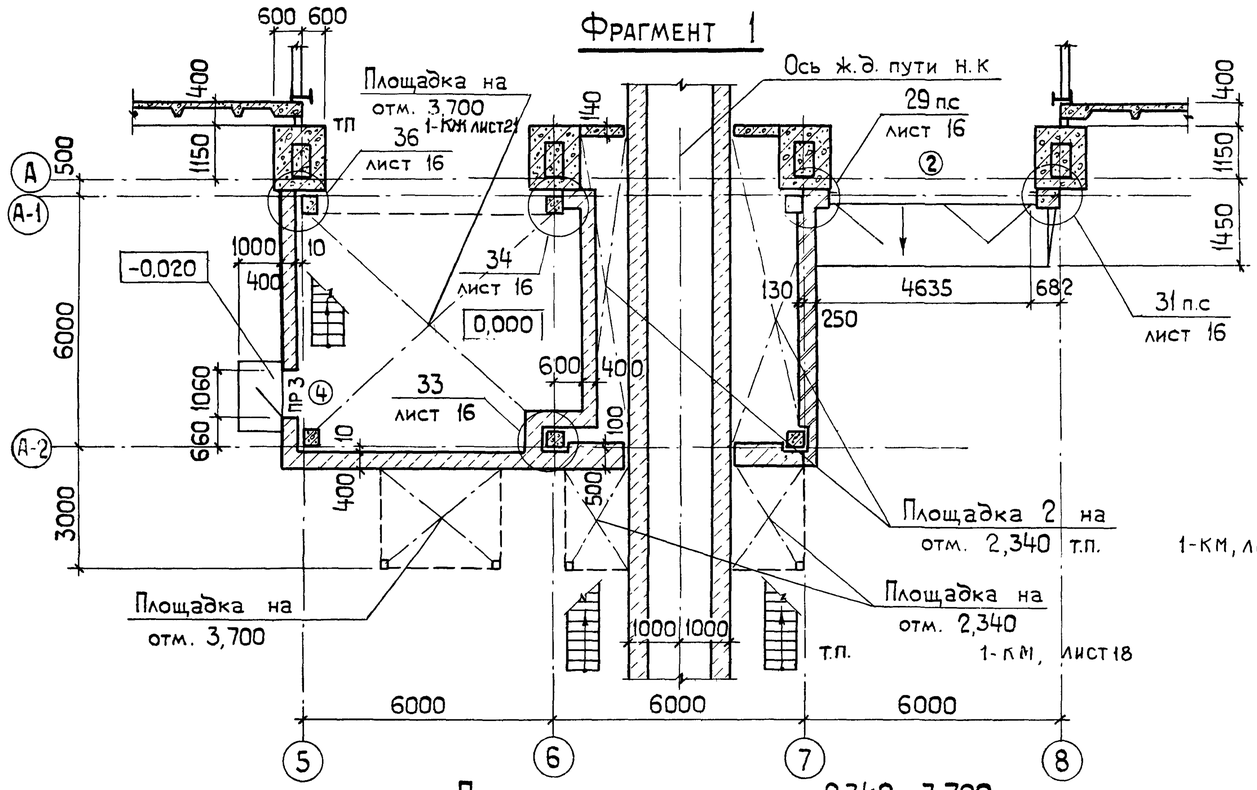

План площадок на отм. 2,340; 3,700

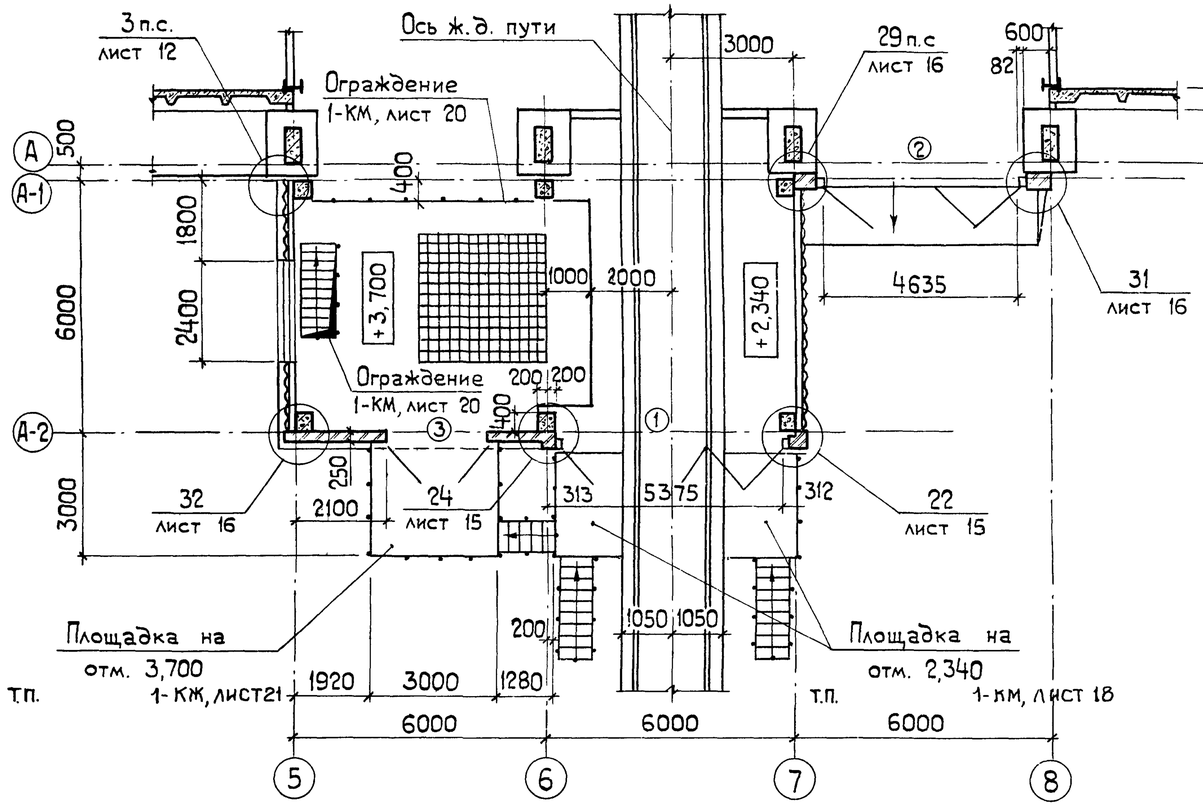

Фрагмент 2

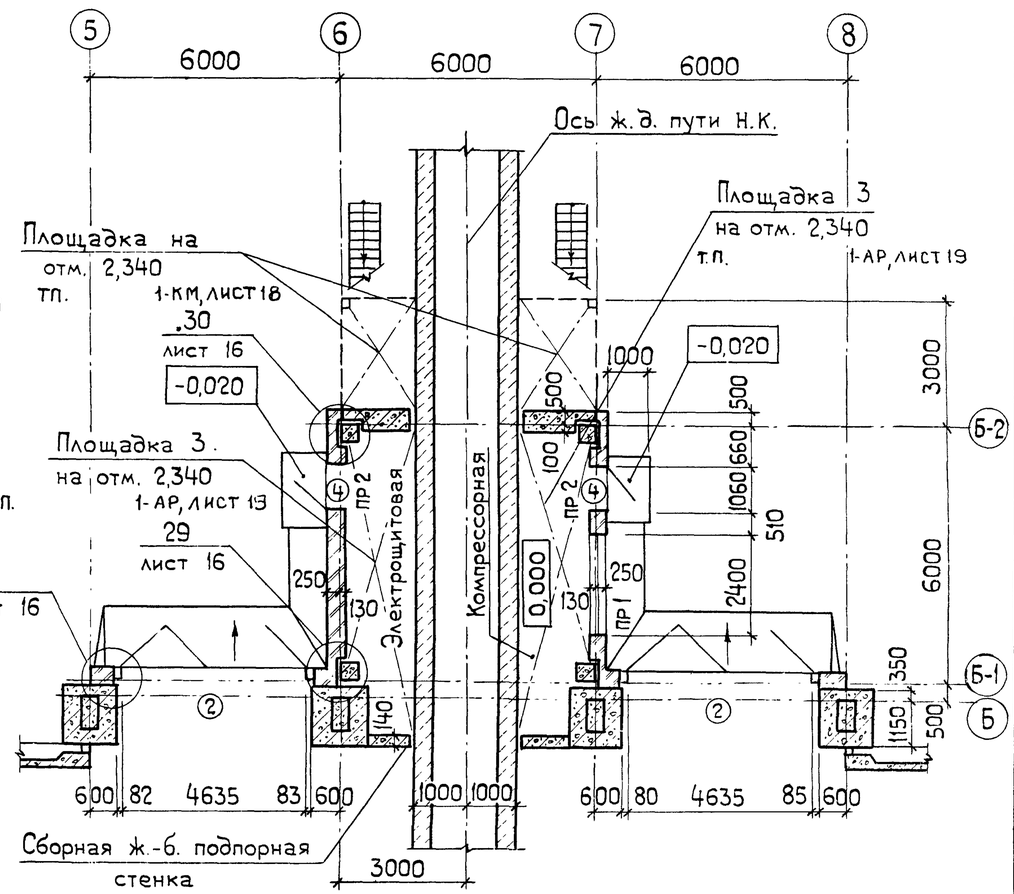

1. Спецификация на ворота и двери дана на листе 8.
2. Ведомость перемычек дана на листе 9.

9133/3 6

ГИП	Шатилов			ТП-705-1-192 85 1-АР	
Нач.отд.	Катков				
Гл.констр	Зильбертов				
Рук.гр.	Легова			Прирельсовый склад минеральных удобрений вместимостью 5 тыс.т с мостовым грейферным краном. Вариант с покрытием из металлических ферм	
					Стадия: Р; Лист: 4; Листов:
Привязан:				Фрагменты 1, 2. План площадок на отм. 2,340; 3,700.	ГИПРОПРОМСЕЛЬСТРОЙ г. Саратов
Инв. №		Н.контр.	Есина		

Копировал: Яковенко

Формат А2

Инв.№ подл. | Подп. и дата | Взам. инв.№ | Гл.спец. ТХ Ковальский

Альбом III

Типовой проект

Разрез 1-1

Асбестоцементные волнистые листы по деревянным прогонам и металлическим фермам.

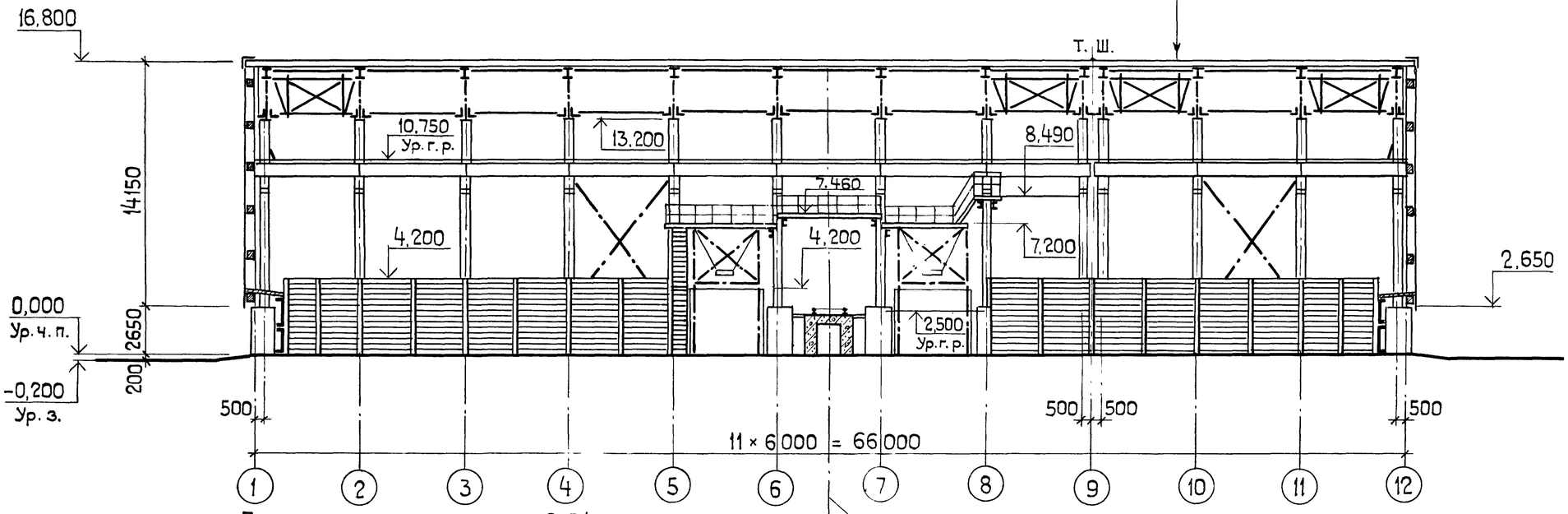

План площадки на отм. 2,340

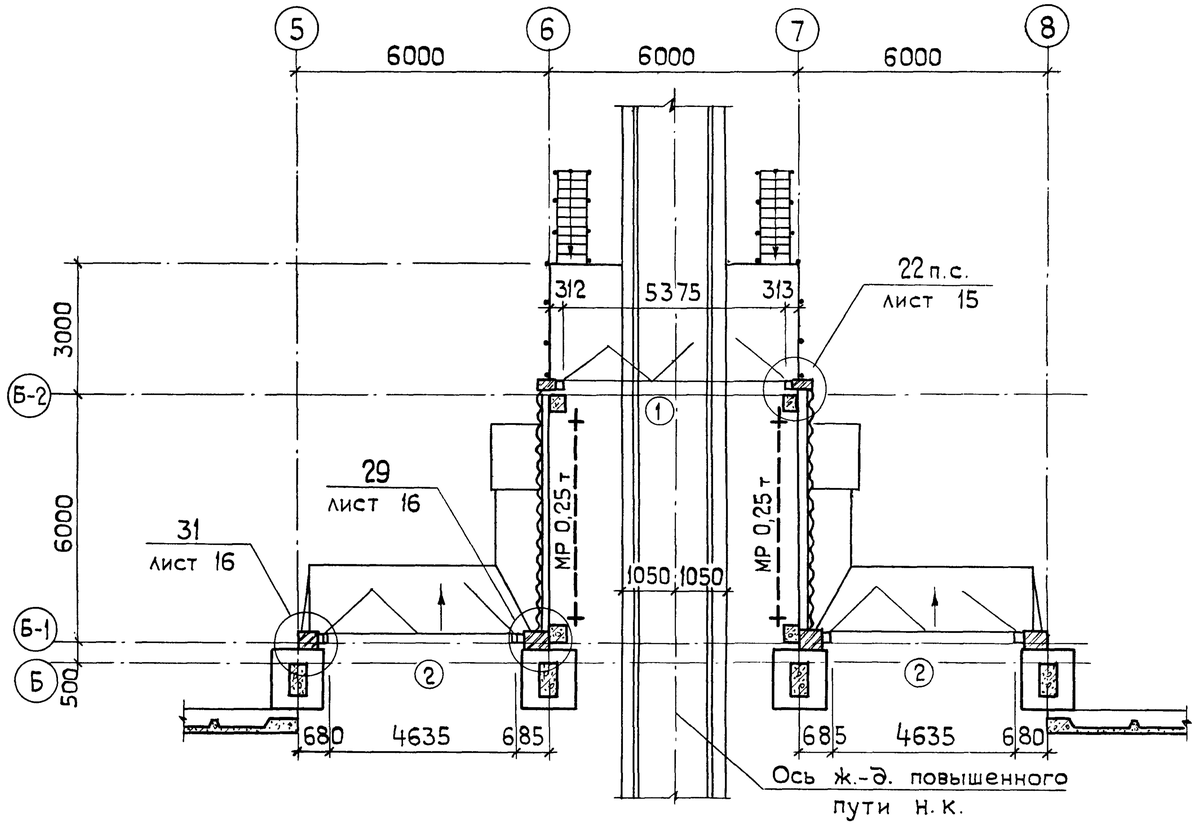

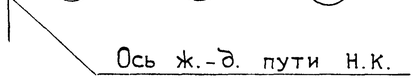

1. Спецификация на ворота дана на листе 9.
2. Общие указания к листу даны на листе 2.

9133/3 ' 7

ГИП	Шатилов		26.09.85
Нач.отд.	Катков		26.09.85
Гл.констр.	Зильбертов		26.09.85
Рук. гр.	Пегова		07.08.85

ТП-705-1-192.85 1-АР

Прирельсовый склад минеральных удобрений вместимостью 5 тыс. т с мостовым грейферным краном. Вариант с покрытием из металлических ферм.

Стадия	Лист	Листов
Р	5	

Привязан:

Инв. №

Н.контр. Есина 26.09.85

Разрез 1-1. План площадки на отм. 2,340.

ГИПРОПРОМСЕЛЬСТРОЙ г. Саратов

Копировал: Яковлева 86 Формат А2

Гл. спец. ТХ Ковальский 26.09.85

Взам. инв. № | Подп. и дата | Инв. № подл.

Альбом III

Типовой проект

2-2

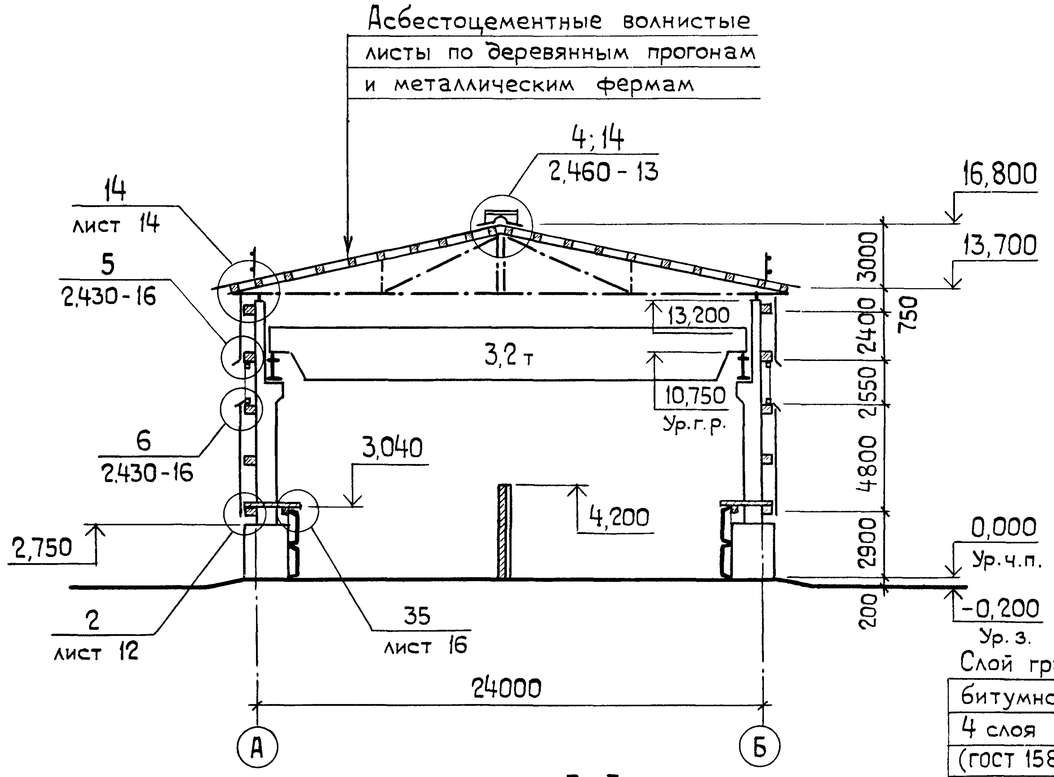

3-3

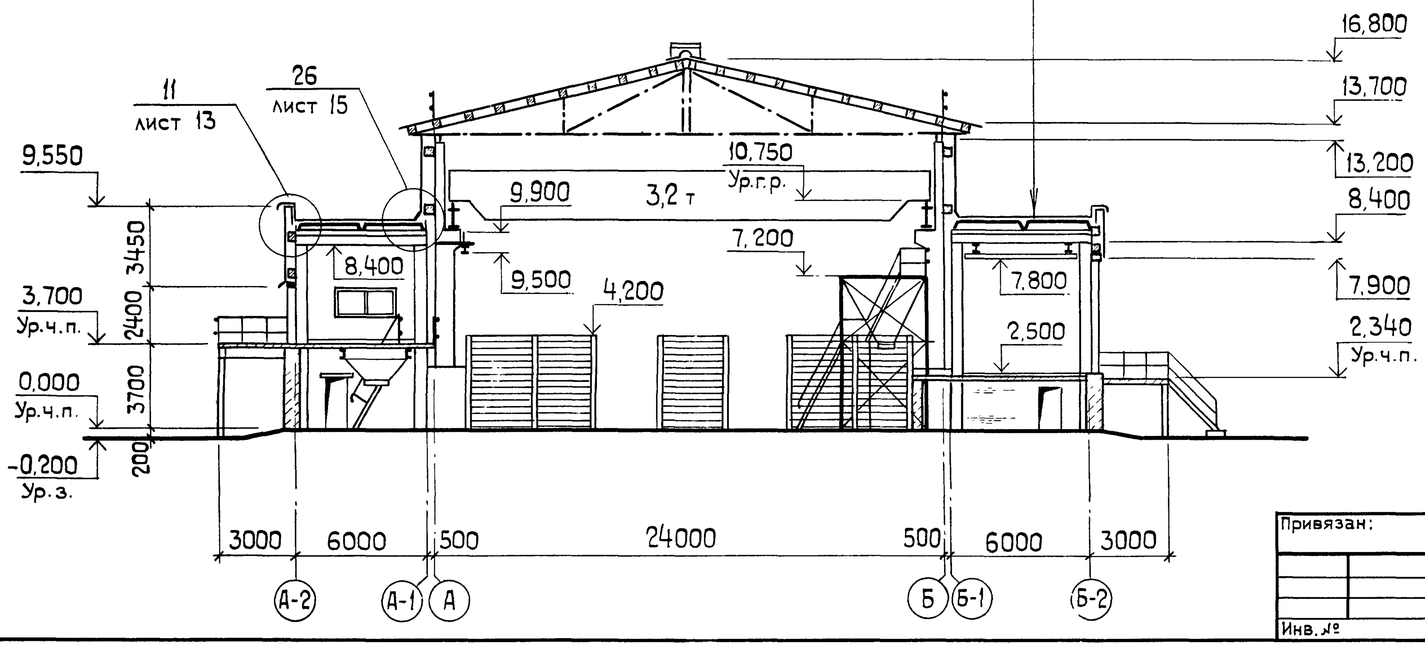

4-4

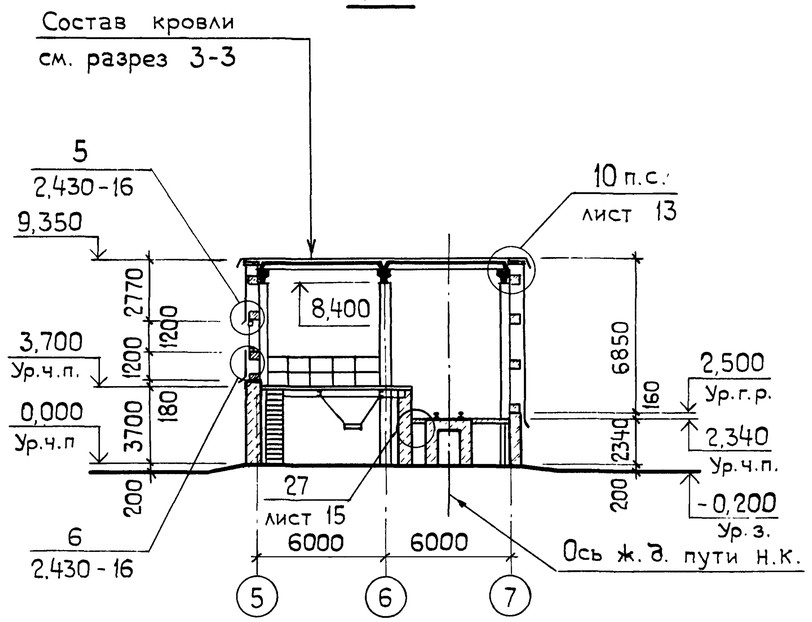

Слой гравия на антисептированной битумной мастике – 10 мм.
4 слоя стеклорубероида марки С-РМ (ГОСТ 15879-70) на битумной мастике.
Сборные железобетонные плиты по сборным железобетонным балкам.

9133/3 8

ГИП	Шатилов		26.09.85
Нач.отд.	Катков		26.09.85
Гл.констр.	Зильбертов		26.09.85
Рук. гр.	Пегова		13.09.85
Н.контр	Есина		26.09.85

ТП-705-1-192.85 1-АР

Прирельсовый склад минеральных удобрений вместимостью 5 тыс. т с мостовым грейферным краном. Вариант с покрытием из металлических ферм.

Стадия	Лист	Листов
Р	6	

Разрезы 2-2, 3-3, 4-4.

ГИПРОПРОМСЕЛЬСТРОЙ г. Саратов

Привязан:

Инв. №

Инв. № подл. | Подп. и дата | Взам. инв. №

Гл. спец. ТХ Ковальский

Копировал: Яковенко

Формат А2

Альбом III

Типовой проект

Фасад 1-12

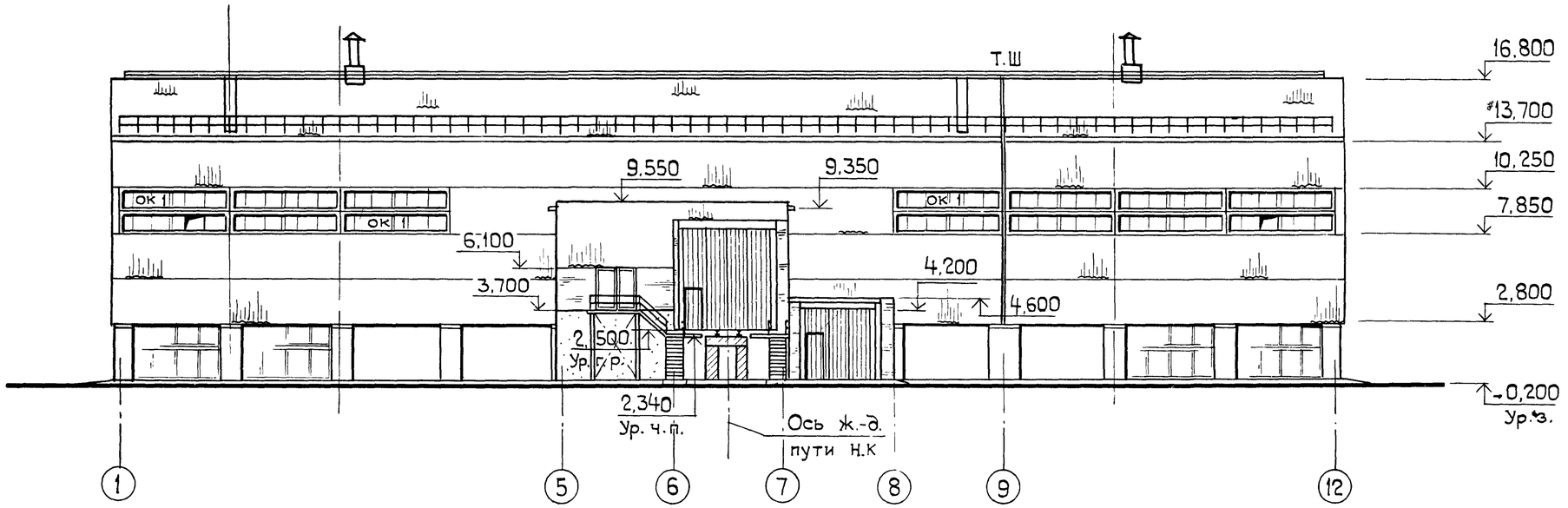

Фасад 12-1

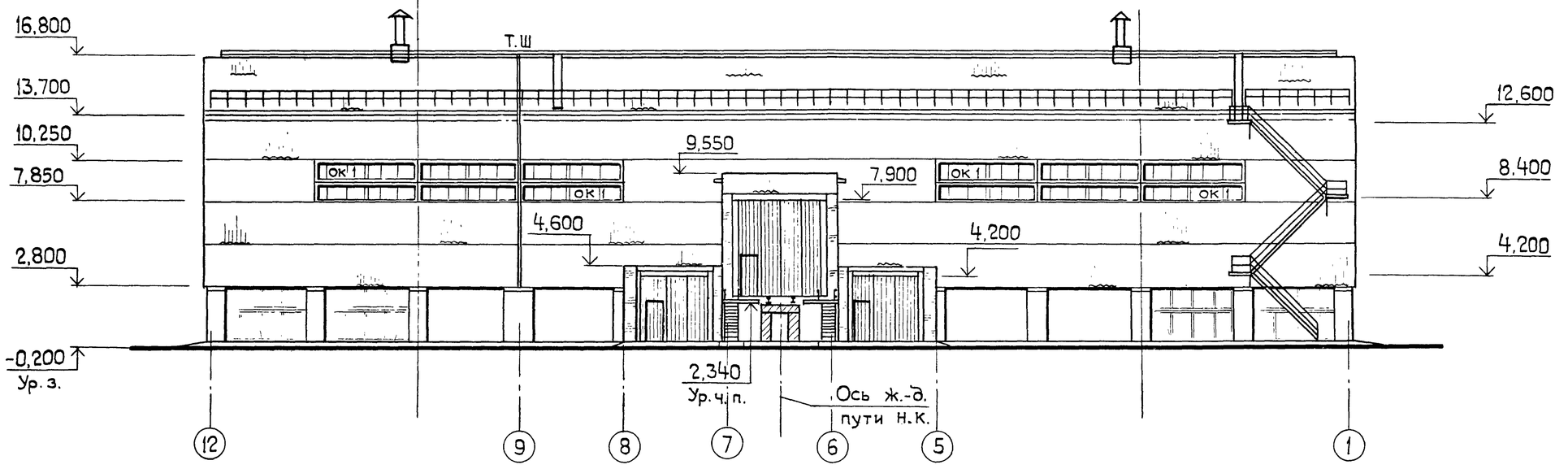

9133/3 9

ГИП	Шатилов			ТП-705-192.85 1-АР
Нач. отд.	Катков			
Гл. констр.	Зильбертов			Прирельсовый склад минеральных удобрений вместимостью 5 тыс. т с мостовым грейферным краном. Вариант с покрытием из металлических ферм.
Рук. гр.	Пегова			
Инж	Левкевич			
Привязан:				Стадия: Р; Лист: 7; Листов:
Инв. №		Н. контр.	Есина	Фасады 1-12, 12-1
				ГИПРОПРОМСЕЛЬСТРОЙ г. Саратов

Копировал: Яковенко

Формат А2

Инв. № подл. | Подп. и дата | Взам. инв. №

Альбом III

Типовой проект

Фасад А-2 ÷ Б-2

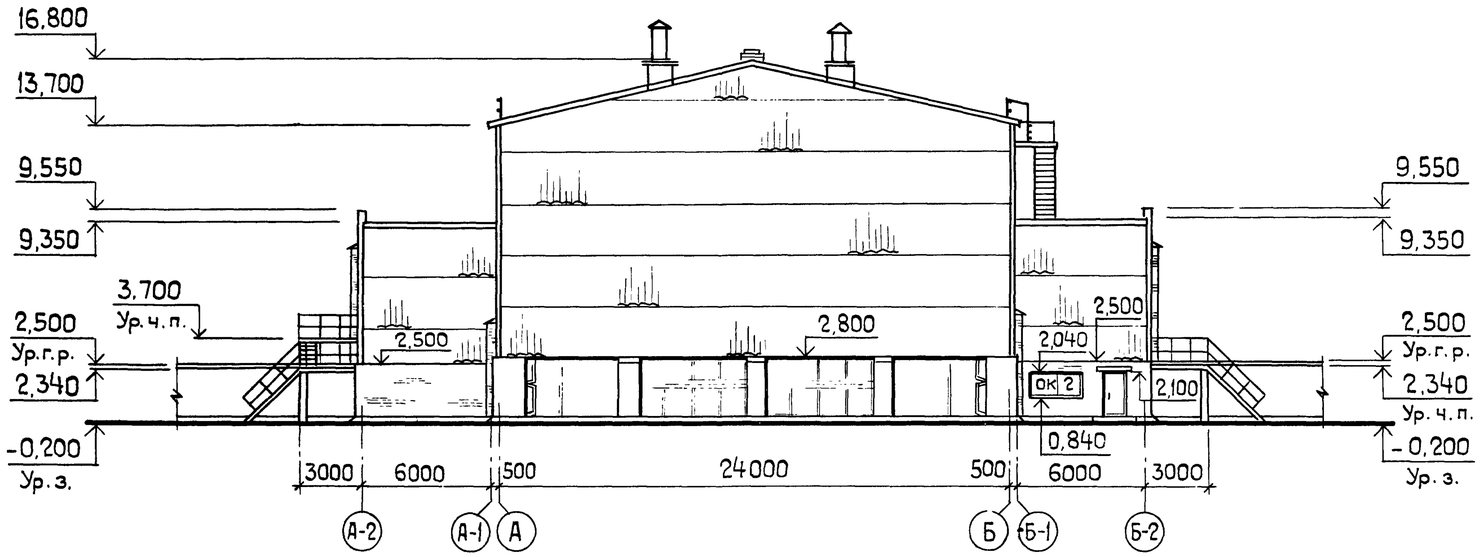

Фасад Б-2 ÷ А-2

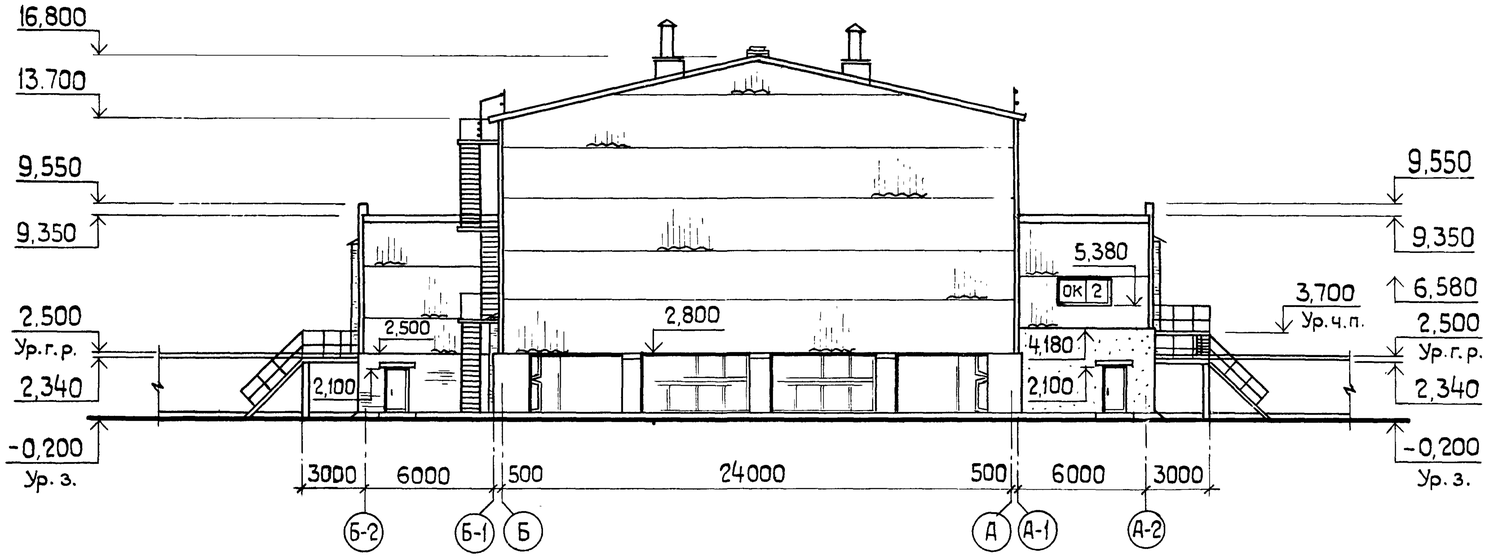

ОК 1

(мест 13)

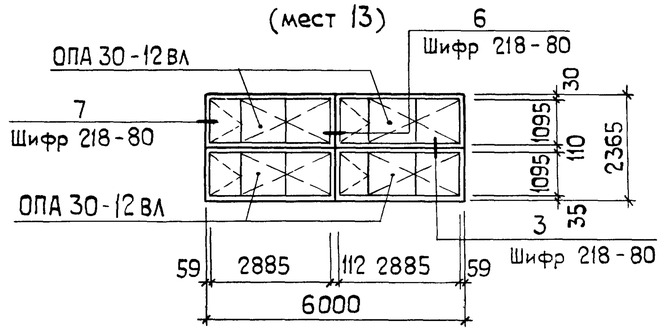

Спецификация элементов заполнения проемов

Марка, поз.	Обозначение	Наименование	Кол.	Масса ед., кг	Приме-чание
		Ворота			
1	1.435.2-20, вып. 1	РСВ 4,8 × 5,4	2	1172	
2	1.435.2-20, вып. 1	РСВ 4,2 × 4,2	3	865	
		Дверной блок			
3	ГОСТ 14624-69	Д 50	1	–	
4	ГОСТ 14624-69	Д 56-П	3	–	
		ОК 1 (мест 13)			
ОПА 30-12 вл	Шифр 218-80	Оконный блок ОПА 30-12 вл	4	–	
		ОК 2 (мест 2)			
ОПА 24-12 в	Шифр 218-80	Оконный блок ОПА 24-12 в	1	–	
		Толщина стекла - 3 мм			

9133/3.10

ГИП	Шатилов		ТП-705-1-192.85 1-АР
Нач. отд.	Катков		
Гл. констр.	Зильбертов		Прирельсовый склад минеральных удобрений вместимостью 5 тыс. т с мостовым грейферным краном. Вариант с покрытием из металлических ферм
Рук. гр.	Пегова		
Инж.	Чушкина		

Привязан:	Инв. №

Н. контр.	Есина		Фасады А-2–Б-2, Б-2 – А-2	Стадия	Лист	Листов
				Р	8	

ГИПРОПРОМСЕЛЬСТРОЙ г. Саратов

Копировал: Яковенко

Формат А2

Инв. № подл. | Подп. и дата | Взам. инв. №

Альбом III

Типовой проект

План полов на отм. 0.000

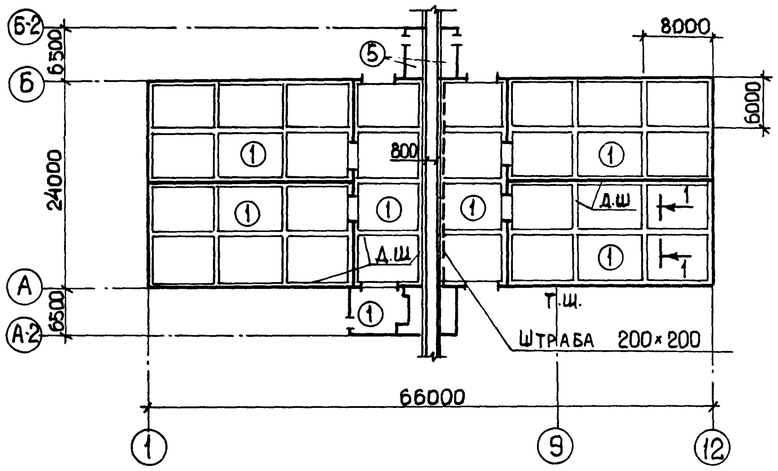

Планы полов на отм. 2.340

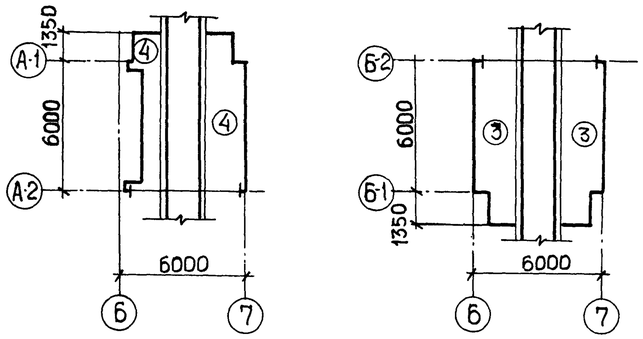

План полов на отм. 3.700

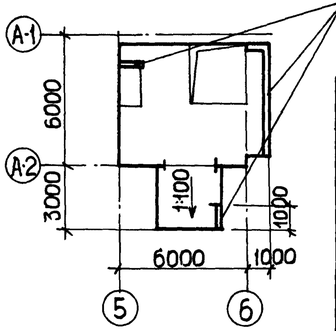

1 - 1

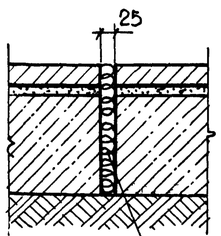

Деформационный шов заполнить битумом

Ведомость перемычек

Тип	Схема сечения
ПР1	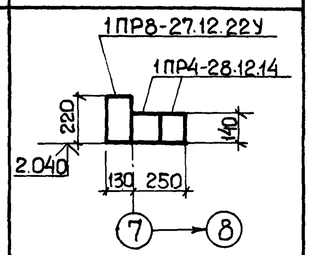
ПР2	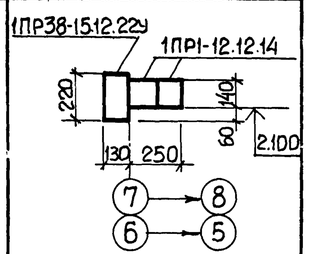
ПР3	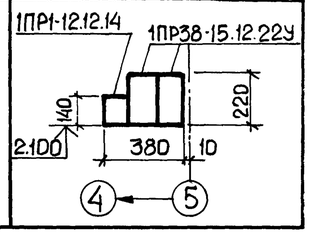

Спецификация перемычек

Марка поз.	Обозначение	Наименование	Кол.	Масса ед., кг	Примечание
ПР1	1.138-10, вып.1	1ПР8-27.12.22У	1	175	
		1ПР4-28.12.14	2	125	
ПР2	1.138-10, вып.1	1ПР38-15.12.22У	2	100	
		1ПР1-12.12.14	4	50	
ПР3	1.138-10, вып.1	1ПР38-15.12.22У	2	100	
		1ПР1-12.12.14	1	50	

1. Полы запроектированы согласно СНиП II-В.8-71 и технологического задания.
2. При устройстве полов заложить закладные детали для крепления металлических лестниц т.п. 1-КМ, листы 15, 20.
Спецификацию и выборку стали на закладные поз.10 см. на листе т.п. 1-КЖ, лист 22.
3. При расчете подстилающего слоя пола склада принят коэффициент постели - 4,5 кгс/см².
4. Покрытие пола типы 1,2 приняты на основании раздела проекта „Антикоррозионная защита строительных конструкций и оборудования," разработанного институтом „Проектхимзащита", г. Москва.

Экспликация полов

Наименование или номер помещения по проекту	Тип пола по проекту	Схема пола или номер узла по серии	Элементы пола и их толщина	Площадь пола, м²
Склад	1	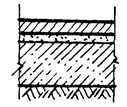	Покрытие - кислотоупорный асфальтобетон толщиной 100 мм Битумно-рулонная изоляция общей толщиной - 10 мм: - грунтовочный слой из битумного лака БТ-783 за 2 раза; - два слоя рубероида РПМ-300А на битуме марки БТ-70/30; - шпаклевка мастикой битуминоль марки Н-2 толщиной 5 мм. Стяжка - цементно-песчаный раствор - 20 мм. Подстилающий слой - бетон марки М-300 - 250 мм. Основание - уплотненный грунт с плотностью скелета до 1,6 т/м³ с втрамбованным в него слоем щебня или гравия крупностью 40-50 мм толщиной - 100 мм	См. примечание п.4 1443
Помещение склада	2		Покрытие - особоплотный бетон марка М400 с уплотняющей добавкой СДБ толщиной 100 мм Основание - железобетонное монолитное перекрытие - 120 мм	36
Помещение склада	3	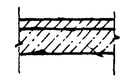	Покрытие - кислотоупорный бетон марки М 200 - 20 мм Основание - железобетонное монолитное перекрытие - 60 мм	28
Помещение склада	4	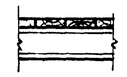	Покрытие - деревянные щиты - 40 мм по металлическим балкам и кирпичным стенам	22
Компрессорная, электрощитовая	5	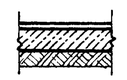	Покрытие - цементно-песчаный раствор марки 200 - 20 мм с железнением. Подстилающий слой - бетон марки М 100 - 100 мм Основание - см. тип пола 1.	22

9133/3 11

ГИП	Шатилов			ТП-705-1-192.85 -1-АР
Нач.отд.	Катков			
Гл.констр.	Зильбертов			
Рук.бриг.	Пегова			Прирельсовый склад минеральных удобрений вместимостью 5 тыс. т с мостовым грейферным краном. Вариант с покрытием из металлических ферм.
Инж.	Чушкина			
				Стадия: Р; Лист: 9; Листов:
Н.контр.	Есина			Планы полов на отм. 0.000; 2.340; 3.700. Ведомость перемычек. Спецификация перемычек.
				ГИПРОПРОМСЕЛЬСТРОЙ г. Саратов

Привязан:

Инв. №

Копировал: Прошина

Формат А2

Инв. № подл. | Подпись и дата | Взам. инв. №

Альбом III

Типовой проект

Схема расположения элементов продольного фахверка по оси „А"

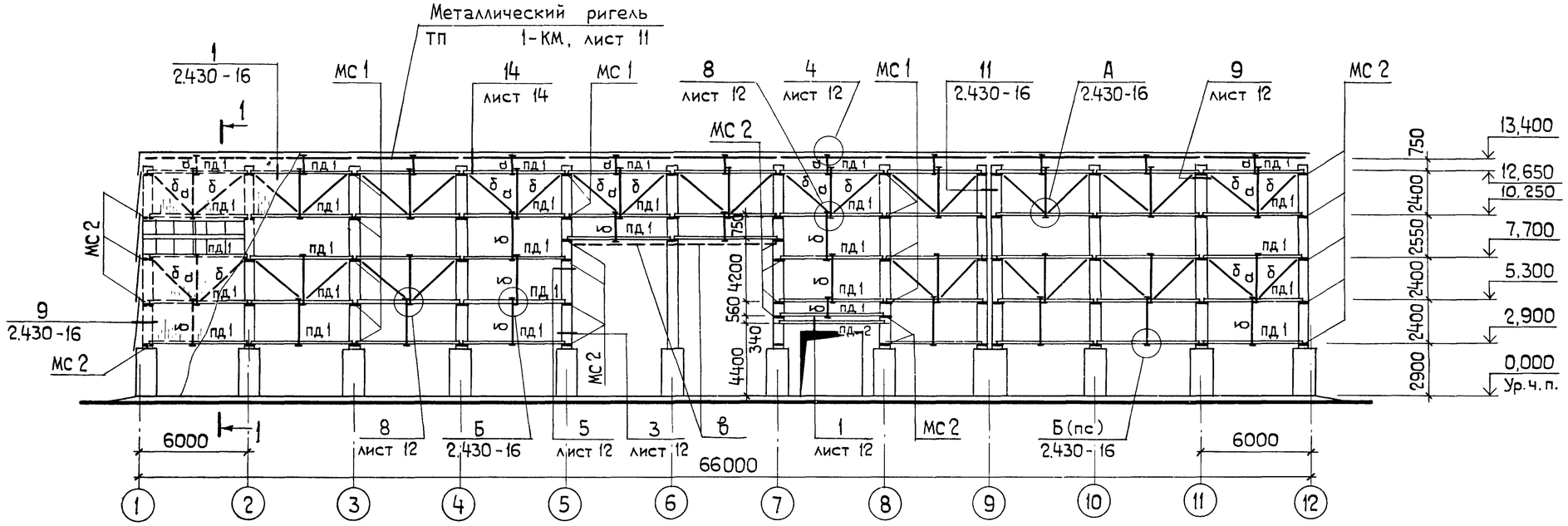

1-1

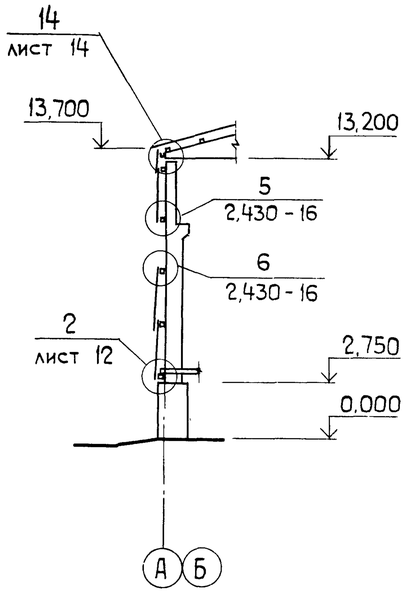

Схема расположения элементов продольного фахверка по оси „Б"

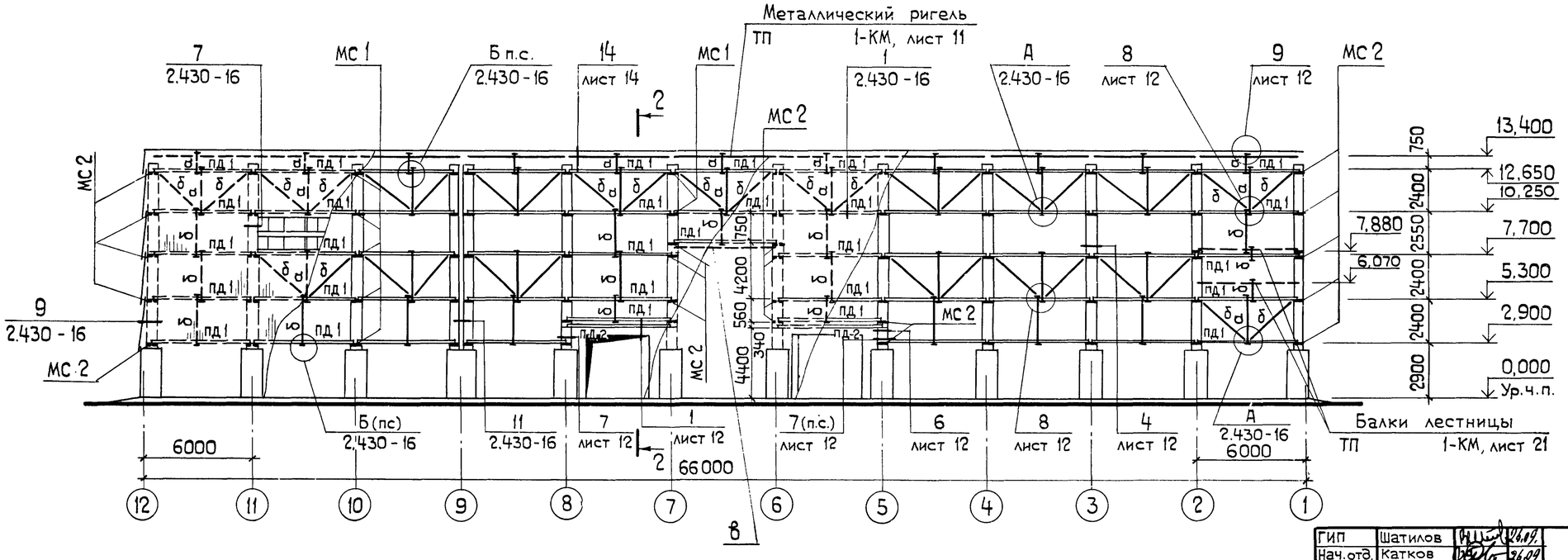

2-2

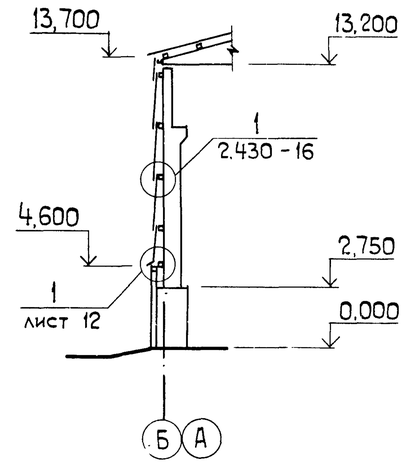

9133/3 12

ГИП	Шатилов		06.09
Нач.отд.	Катков		06.09
Гл.констр.	Зильбертов		06.09
Рук. гр.	Пегова		06.09
Инж.	Левкевич		06.09

ТП-705-1-192.85 1-АР

Прирельсовый склад минеральных удобрений вместимостью 5 тыс. т с мостовым грейферным краном. Вариант с покрытием из металлических ферм.

Стадия	Лист	Листов
Р	10	

Привязан:

Инв. №

Н.контр. Есина

Схемы расположения элементов продольного фахверка по осям „А" и „Б".

ГИПРОПРОМСЕЛЬСТРОЙ г. Саратов

Копировал: Яковенко

Формат А2

Инв.№ подл. | Подп. и дата | Взам. инв.№

Альбом III

Типовой проект

Схема расположения элементов торцового фахверка по осям „1" и „12"

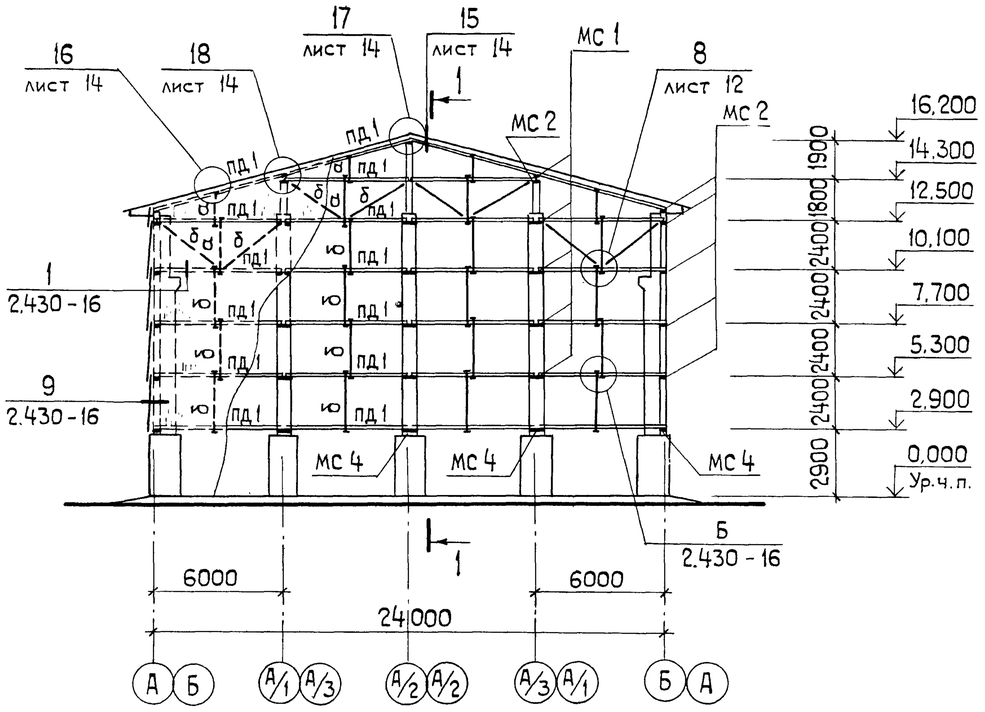

Схема расположения элементов фахверка по оси 5

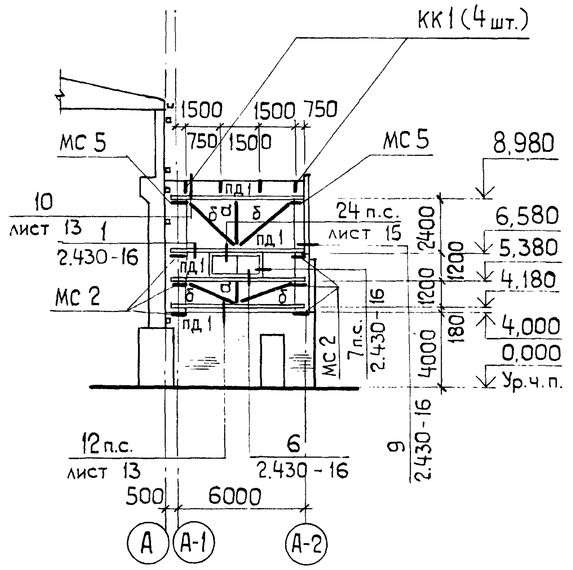

Схема расположения элементов фахверка по осям 6; 7

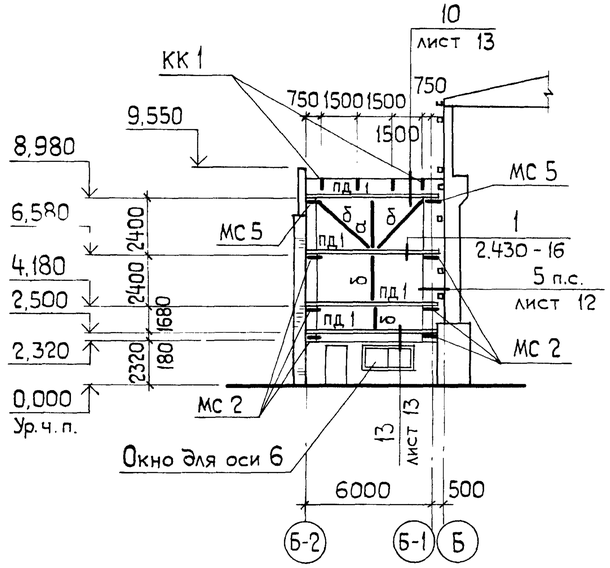

1-1

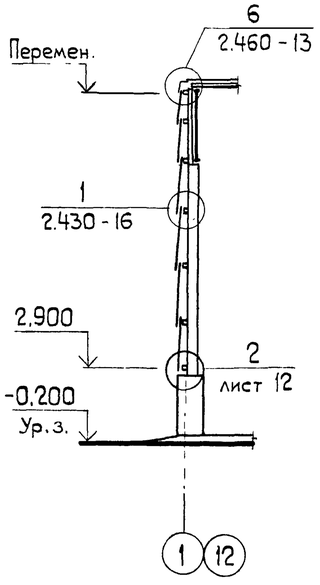

Схема расположения элементов фахверка по оси „7"

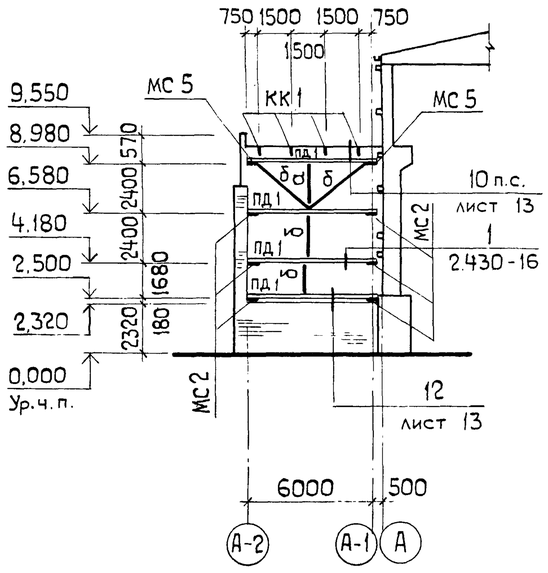

Схема расположения элементов фахверка по оси А-2

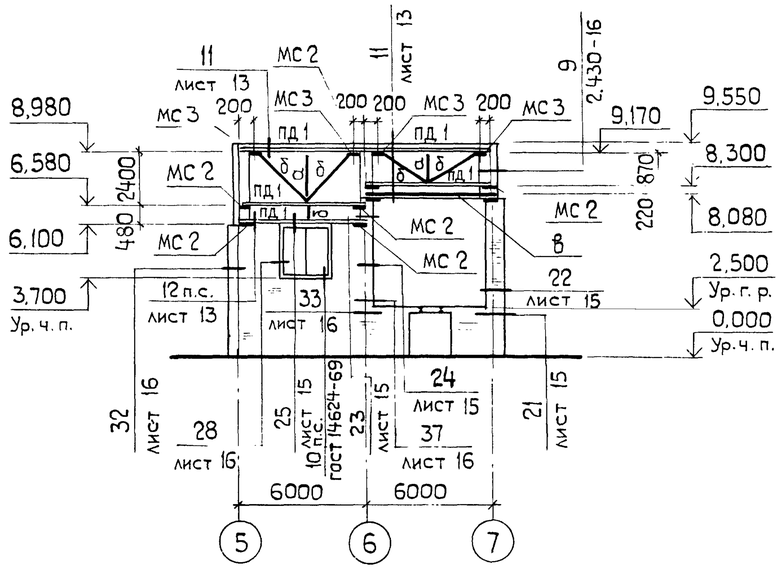

Схема расположения элементов фахверка по оси Б-2

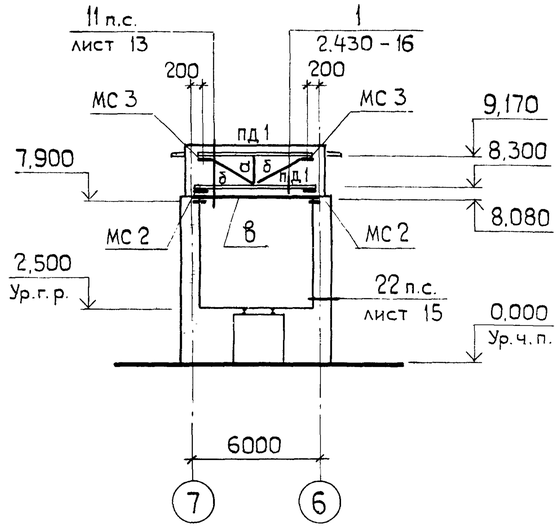

9133/3 13

ГИП	Шатилов		26.08.93	ТП-705-1-192.85 1-АР	
Нач.отд.	Катков		26.08.93		
Гл.констр.	Зильбертов		26.08.93		
Рук. гр.	Пегова		26.08.93	Прирельсовый склад минеральных удобрений вместимостью 5 тыс.т с мостовым грейферным краном. Вариант с покрытием из металлических ферм.	
Инж.	Левкевич		26.08.93		
Привязан:					Стадия: Р; Лист: 11; Листов:
Инв. №		Н.контр.	Есина	Схемы расположения элементов торцового фахверка по осям „1" и „12" и схемы тамбуров.	ГИПРОПРОМСЕЛЬСТРОЙ г. Саратов

Копировал: Яковенко

Формат А2

Инв. № подл. | Подп. и дата | Взам. инв. №

Альбом III

Типовой проект

Инв. № подл. | Подпись и дата | Взам. инв. №

1

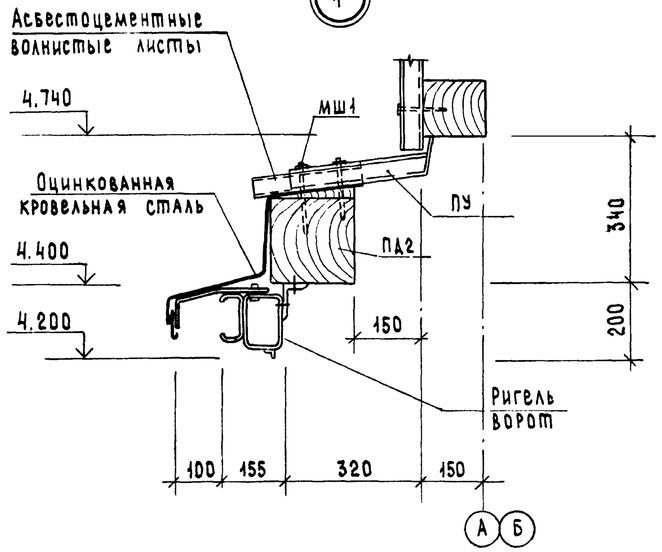

2

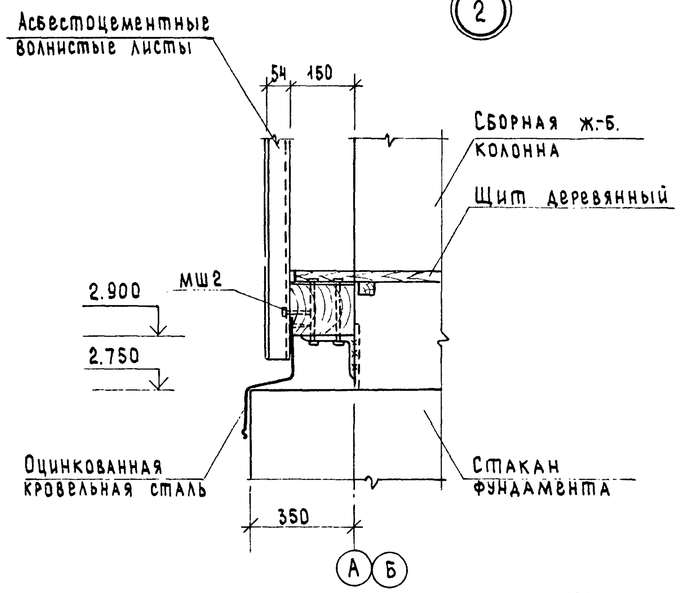

3

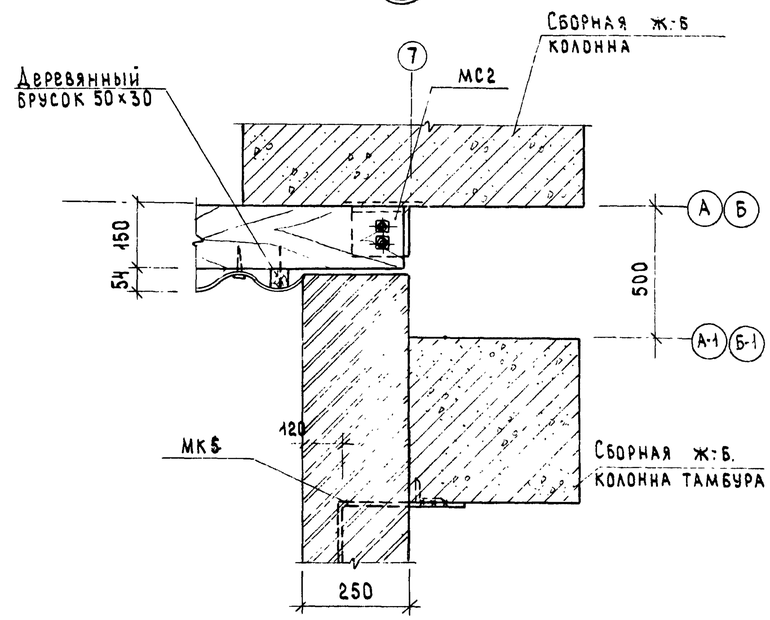

4

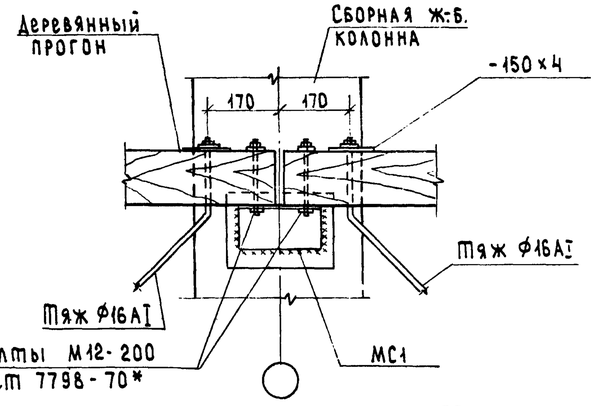

5

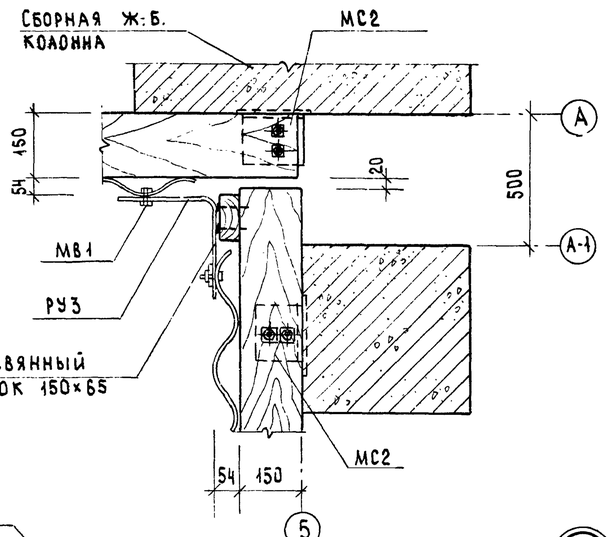

6

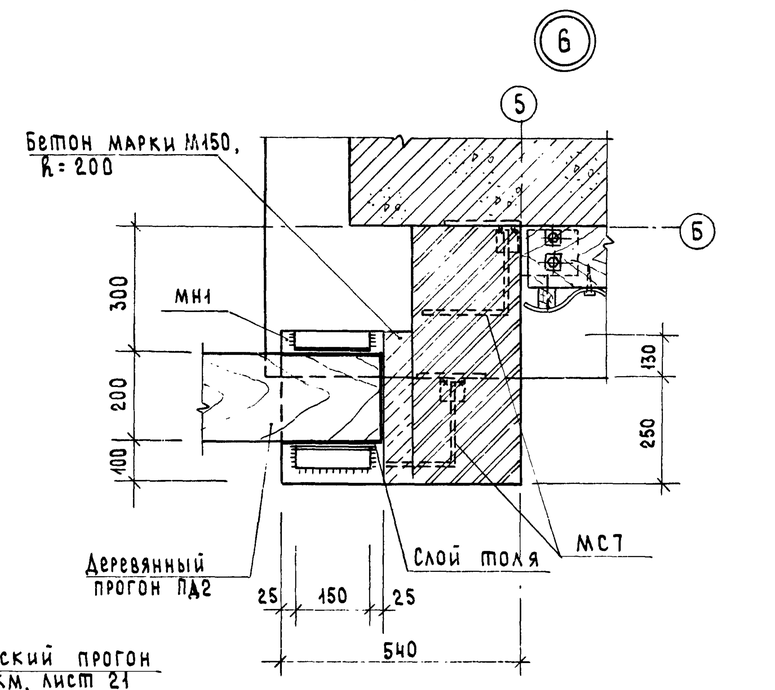

7

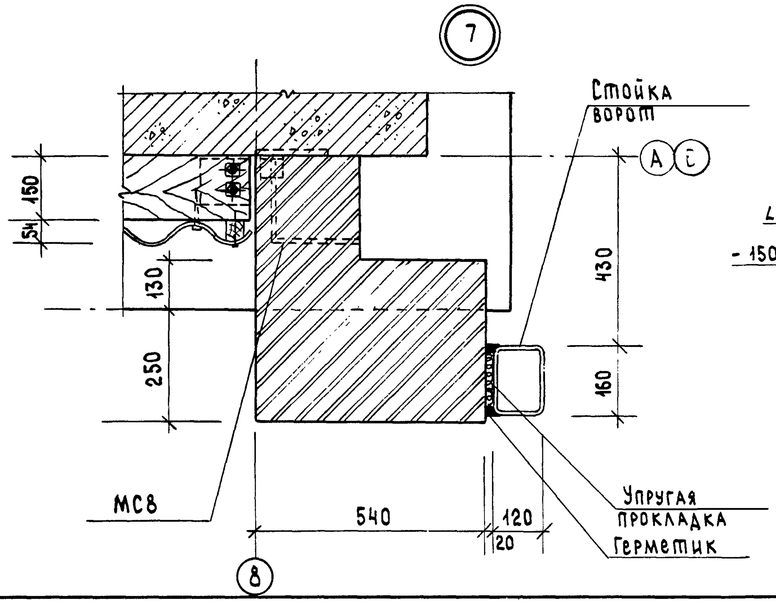

8

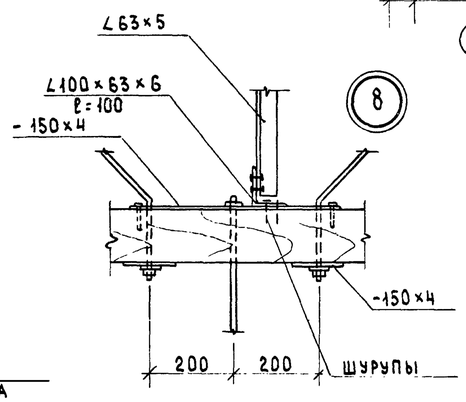

9

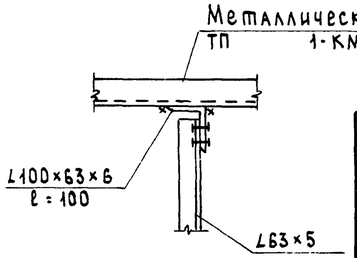

Спецификацию соединительных элементов кирпичных участков стен см. лист 16.

9133/3 1.1

ГИП	Шатилов		16.09.85
Нач. отд.	Катков		16.09.85
Гл. констр.	Зильбертов		16.09.85
Рук. гр.	Пегова		16.09.85
Инженер	Левкевич		16.09.85
Н. контр.	Есина		16.09.85

ТП-705-1-192.85 -1-АР

Прирельсовый склад минеральных удобрений вместимостью 5 тыс. т с мостовым грейферным краном. Вариант с покрытием из металлических ферм.

Стадия	Лист	Листов
Р	12	

Узлы 1 ÷ 9

ГИПРОПРОМСЕЛЬЭЛЕКТРОСТРОЙ г. Саратов

Копировал: Сырова, Сырова Формат А2

Альбом III

Типовой проект

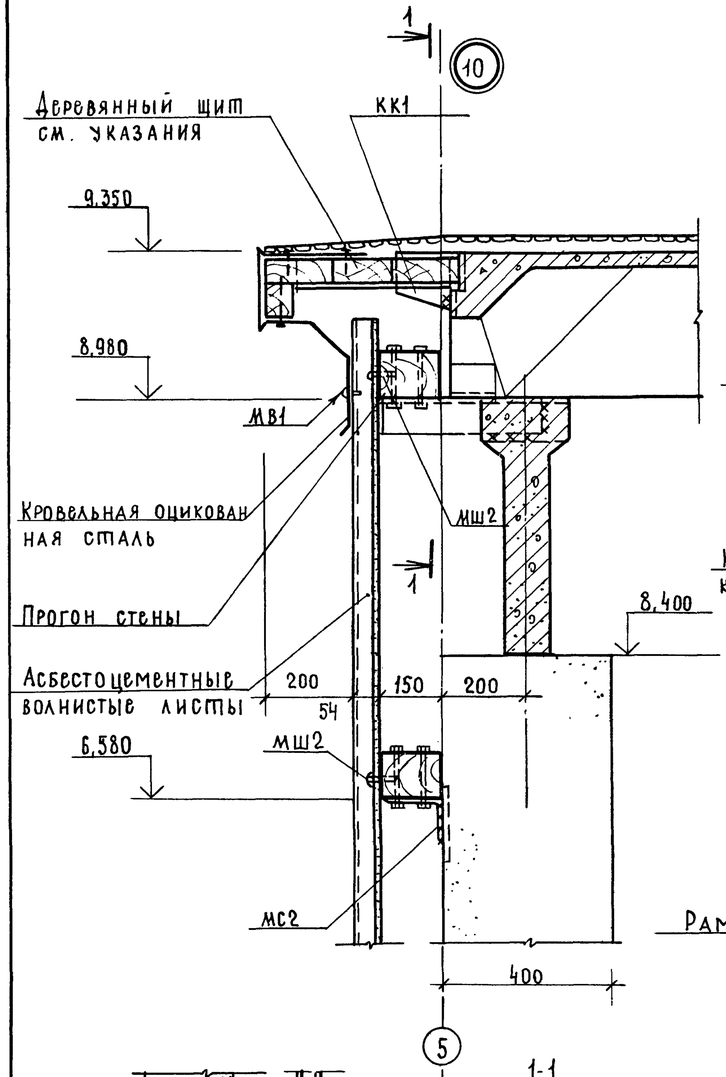

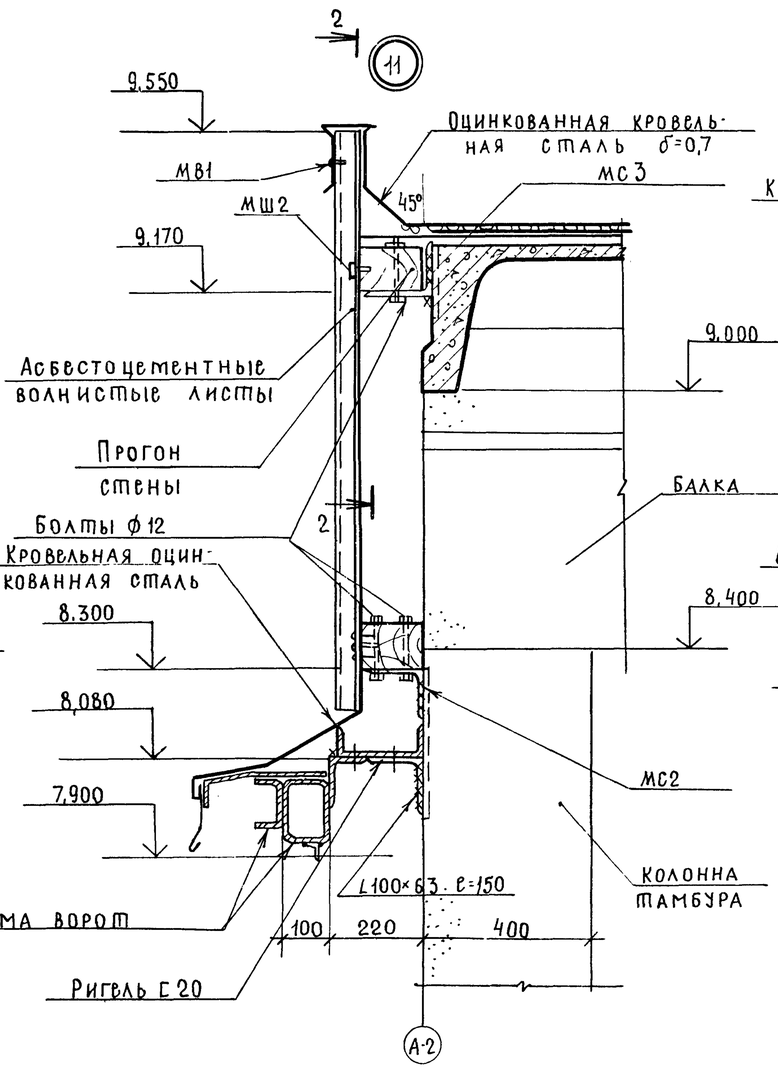

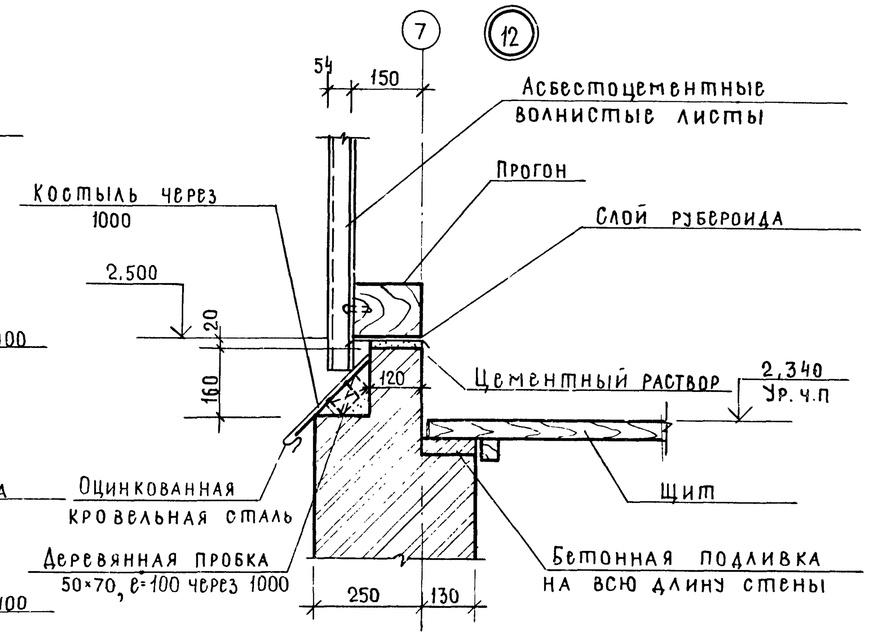

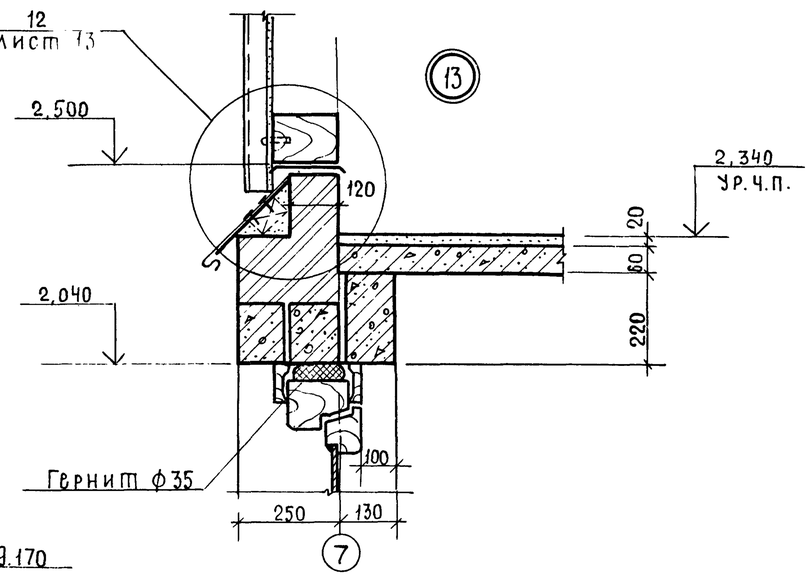

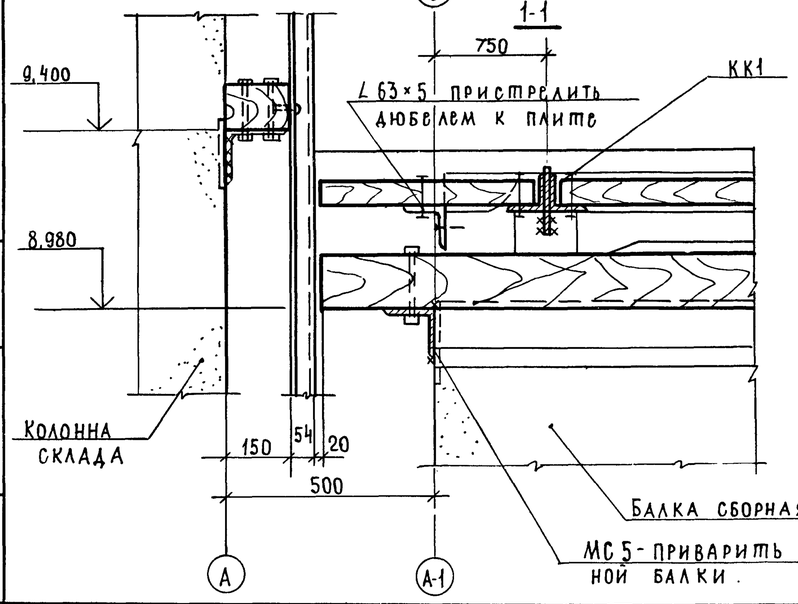

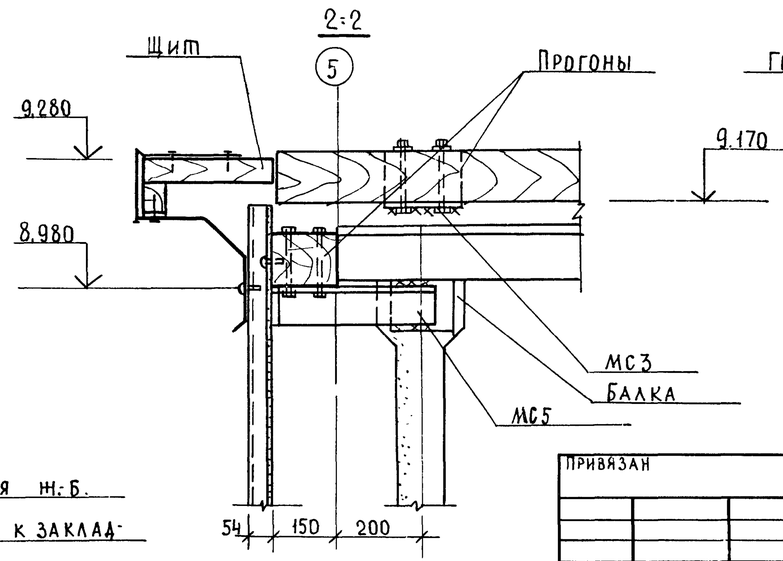

Схему расположения деревянных щитов карниза тамбуров см лист 14

9133/3 15

ГИП	Шатилов		ТП-705-1-192.85 1-АР
Нач.отд.	Катков		
Гл.констр	Зильбертов		
Рук.гр.	Пегова		Прирельсовый склад минеральных удобрений вместимостью 5тыс.т с мостовым грейферным краном. Вариант с покрытием из металлических ферм.
Привязан			Стадия Р; Лист 13; Листов
Инв.№	Н.контр.	Есина	Узлы 10÷13

ГИПРОПРОМСЕЛЬСТРОЙ г.Саратов

Копировал: Несмеянова, Формат А2

Инв.№ подл. | Подпись и дата | Взам.инв.№

Альбом III

Типовой проект

Подпись и дата | Взам. инв.N

Инв.N подл.

Схема расположения деревянных щитов карниза по осям 5,6,7

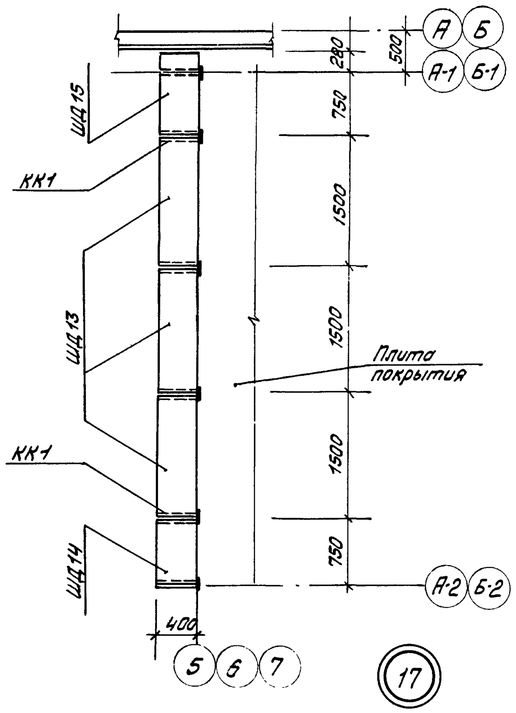

14

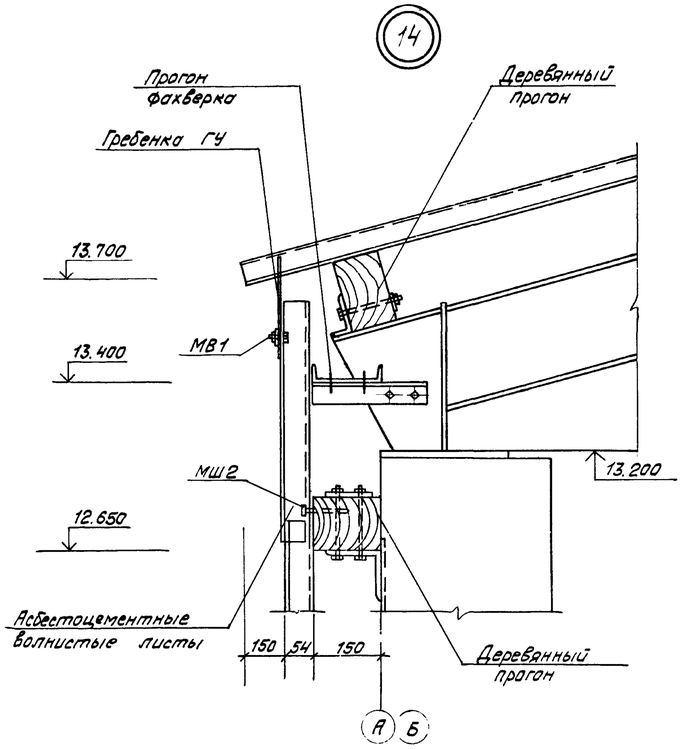

15

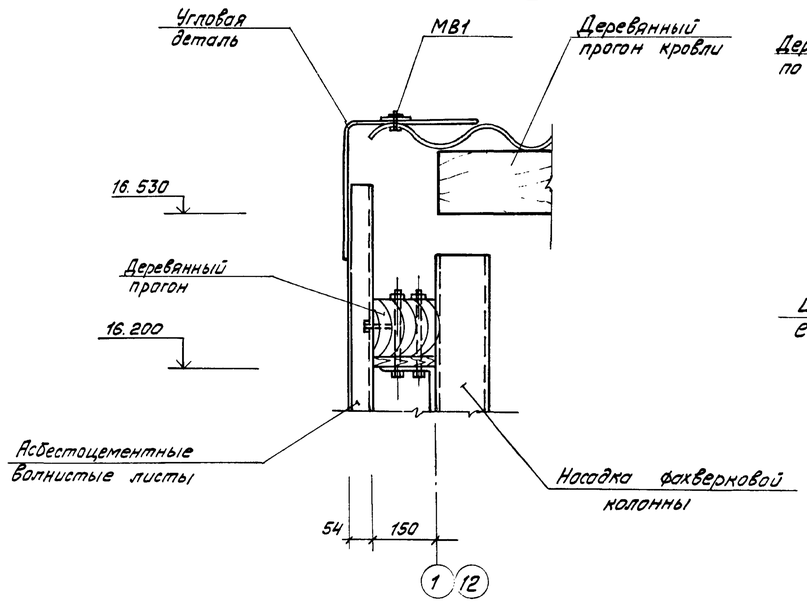

16

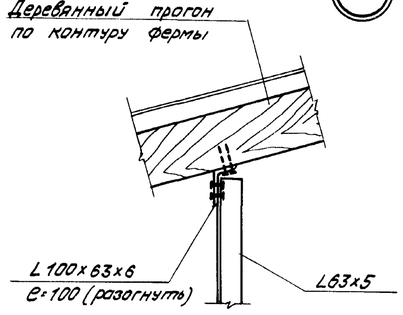

17

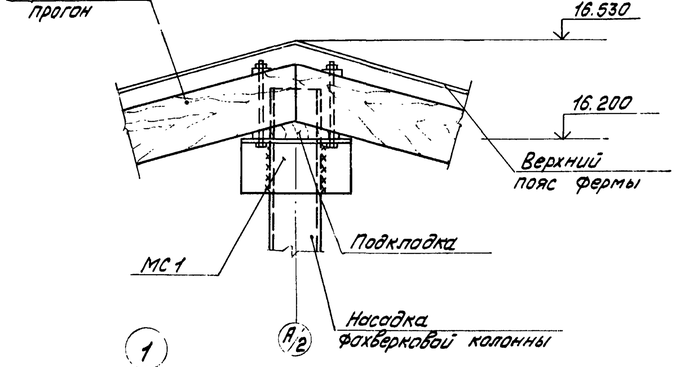

18

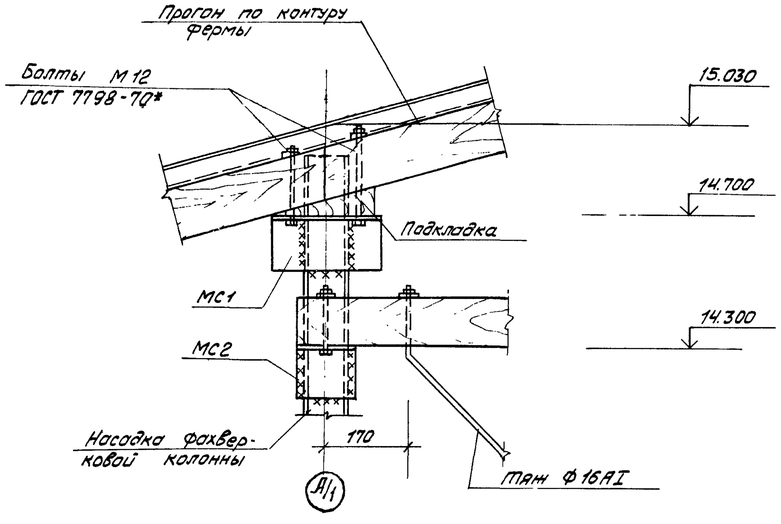

19

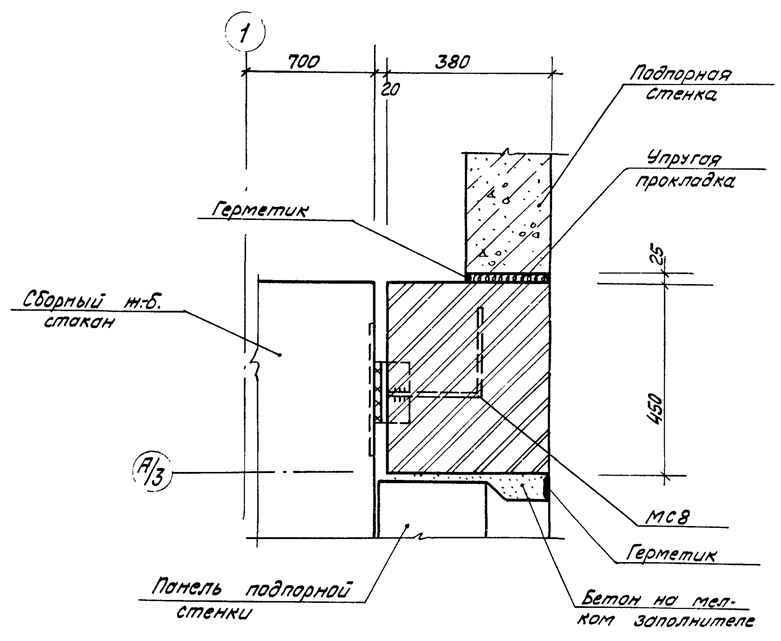

20

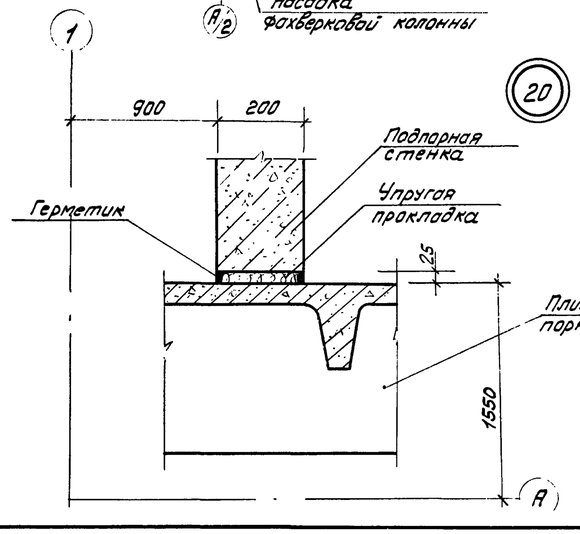

Спецификацию соединительных элементов смотри лист 16

9133/3 16

ГИП	Шатилов		26.09.83	ТП-705-1-192.85 -1- АР	
Нач. отд.	Катков		26.09.83		
Гл. констр.	Зильбертов		26.09.83		
Рук. гр.	Легова		26.09.83	Прирельсовый склад минеральных удобрений вместимостью 5 тыс. т с мостовым грейферным краном Вариант с покрытием из металлических ферм	
Инженер	Левкевич		26.09.83		
Привязан					Стадия: Р; Лист: 14; Листов:
Инв. N		Н. контр.	Есина	26.09.83	Схема расположения деревянных щитов карниза. Узлы 14÷20
					ГИПРОПРОМСЕЛЬСТРОЙ г. Саратов

Копировал: Леденева Формат А2

Альбом III

Типовой проект

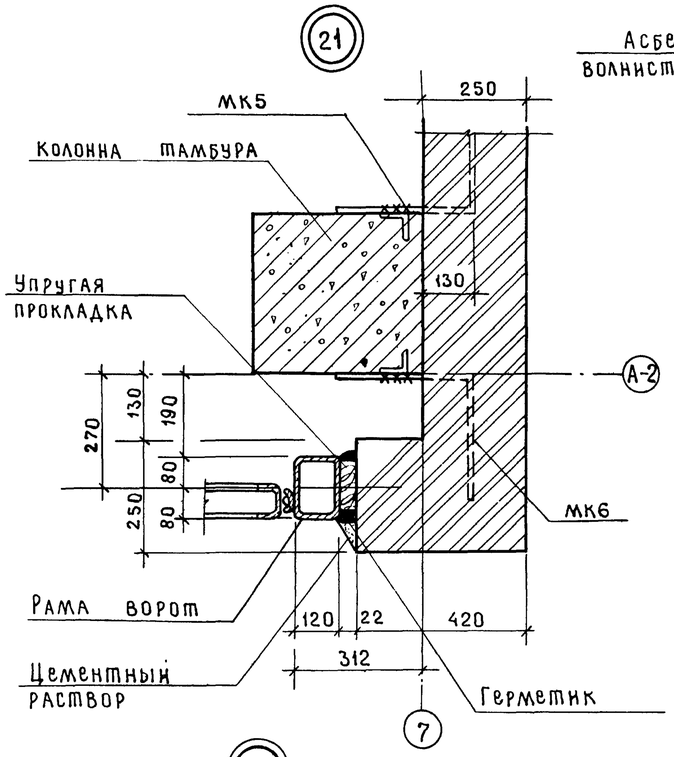

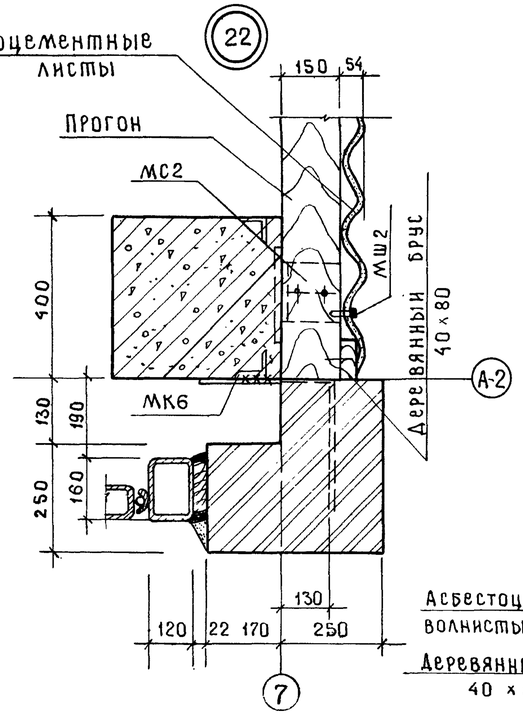

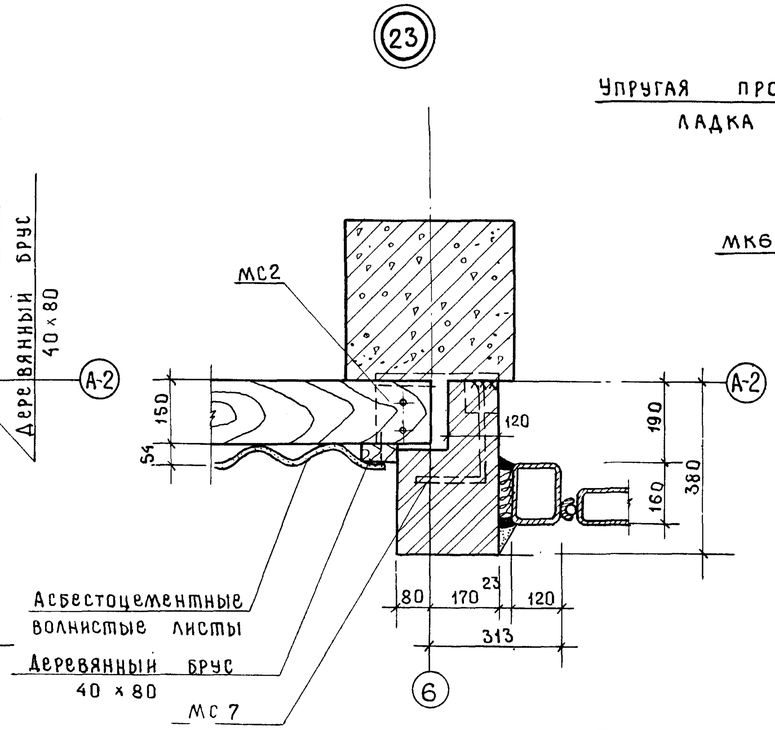

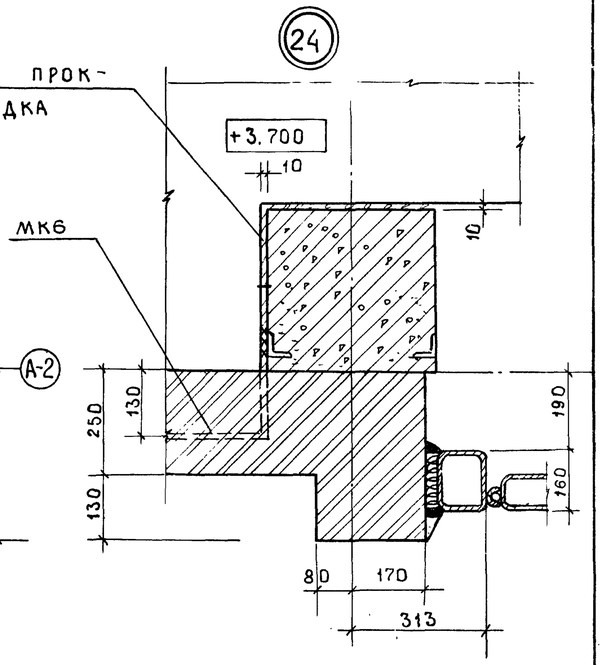

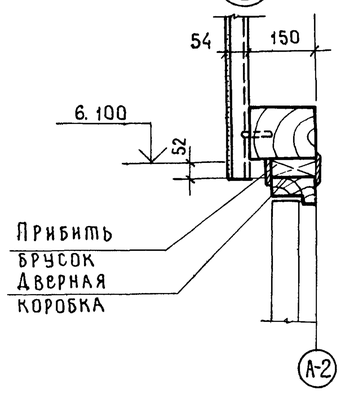

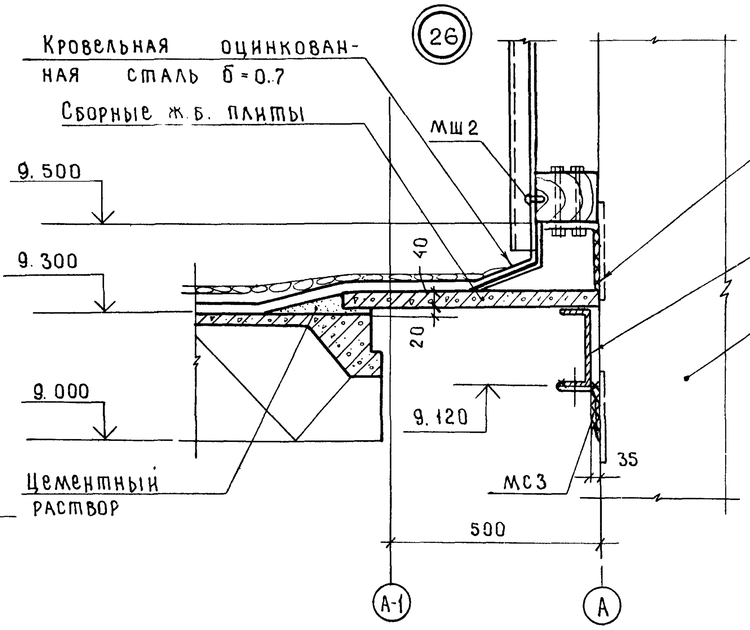

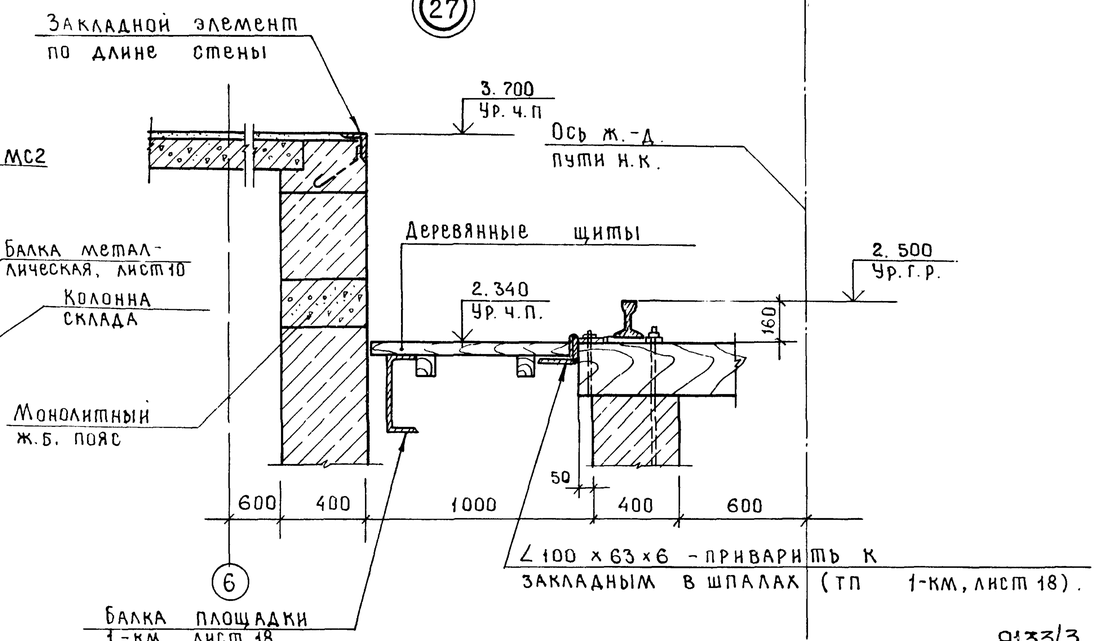

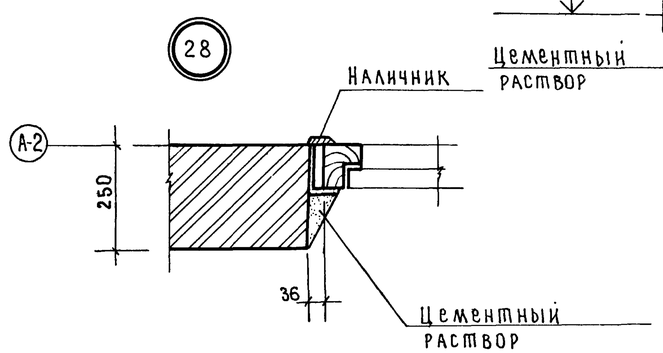

17

9133/3

ГИП	Шатилов		6.09.85
Нач.отд	Катков		6.09.85
Гл.констр	Зильбертов		6.09.85
Рук.гр.	Пегова		6.09.85
Н.контр.	Есина		6.09.85

тп-705-1-192.85-1-АР

Прирельсовый склад минеральных удобрений вместимостью 5 тыс.т с мостовым грейферным краном. Вариант с покрытием из металлических ферм.

Стадия	Лист	Листов
Р	15	

Узлы 21÷28

ГИПРОПРОМЭЛЬСТРОЙ г. Саратов

Привязан:

Инв.№

Инв.№ подл. | Подпись и дата | Взам.инв.№

Копировал Маша Махначёва

Формат А2

Альбом III

Типовой проект

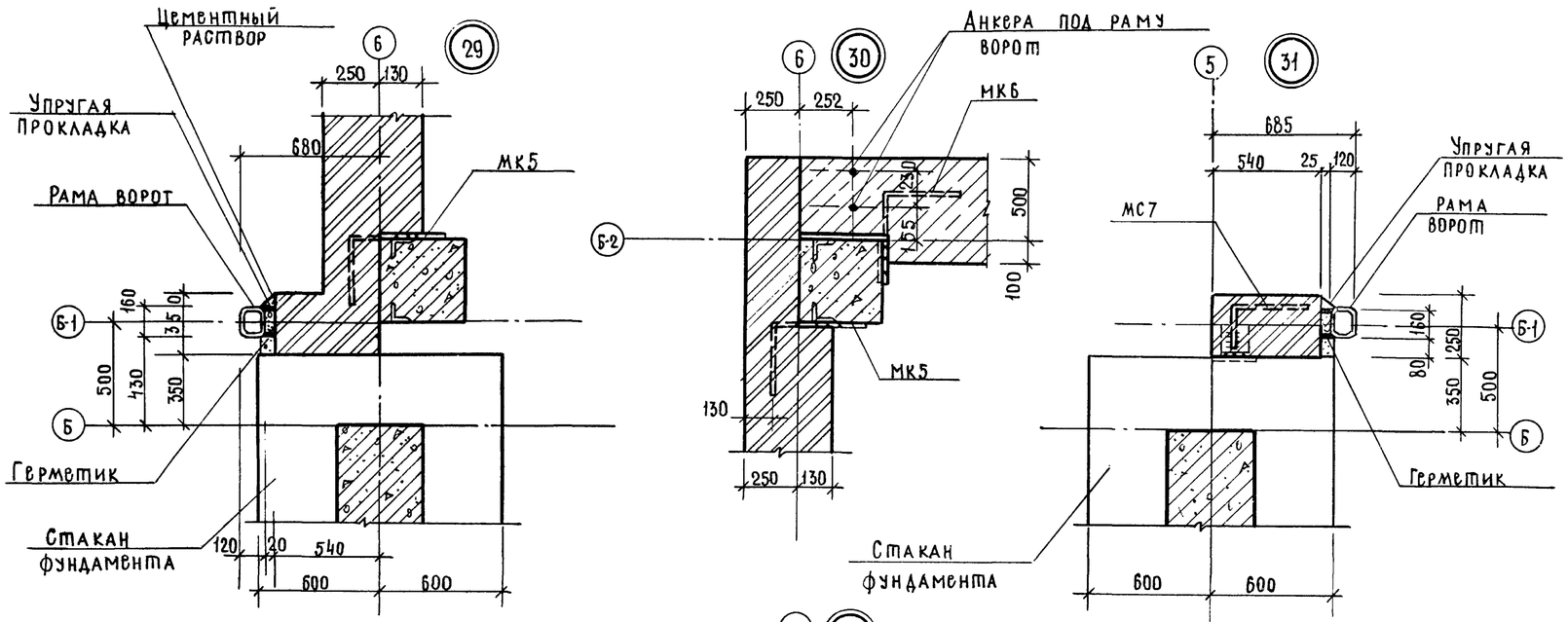

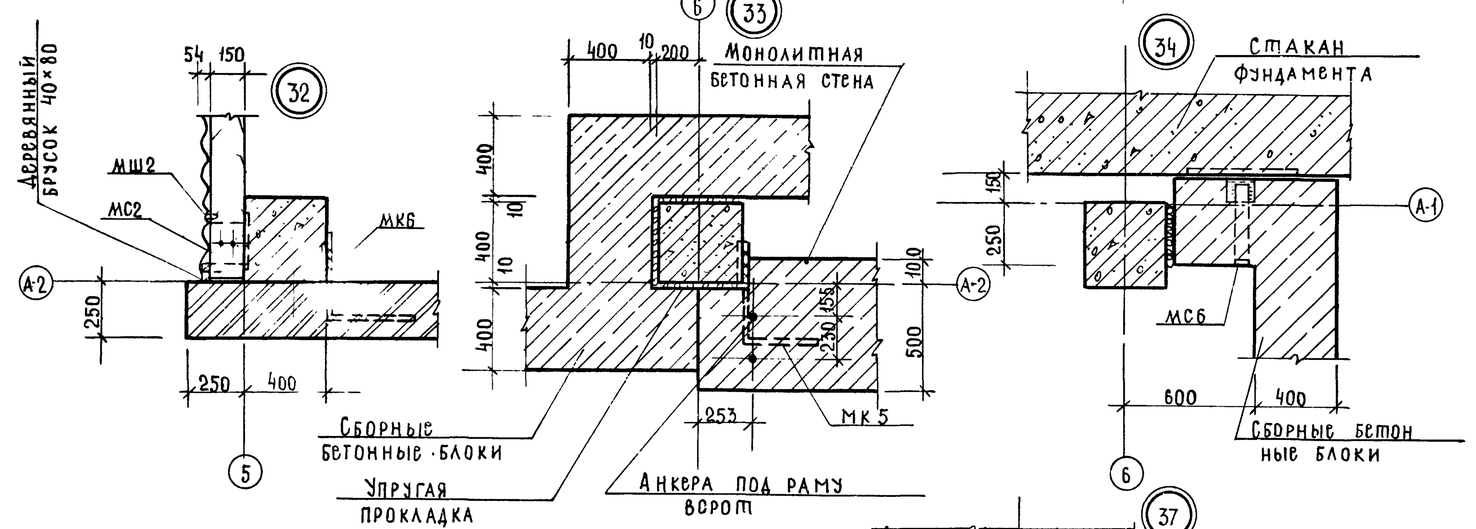

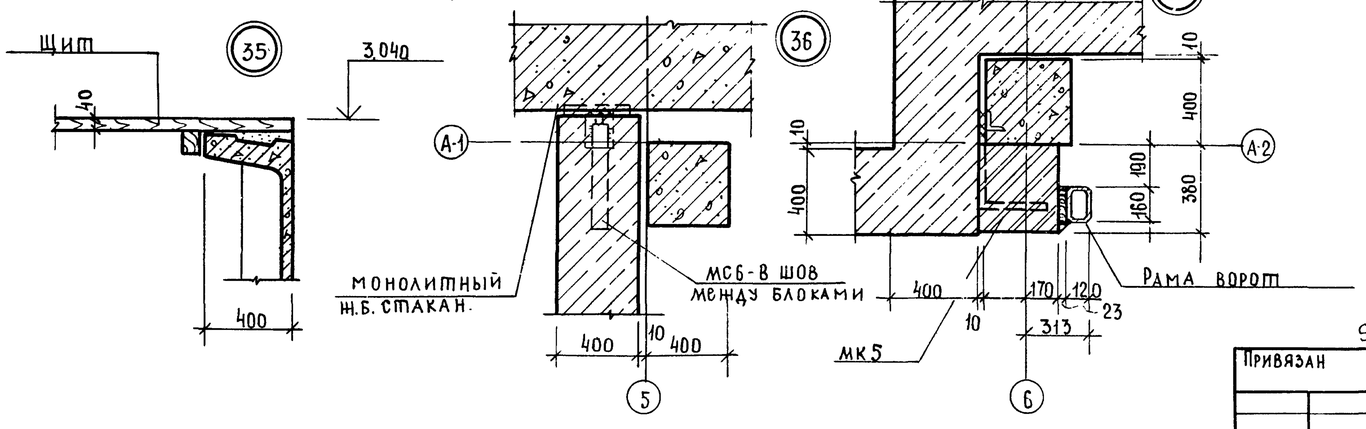

Спецификация элементов к схемам расположения фахверка стен

Марка, поз.	Обозначение	Наименование	Кол.	Масса ед. кг	Примечание
		Деревянные элементы			
ПД1		Прогон ПД1 - 150×130			22,0м³
ПД2		Прогон ворот ПД2-200×200			0,8м³
		Щиты карниза			
ЩД13	ТП -1-И.ЩД.13СБ	ЩД13	12		
ЩД14	ТП -1-И.ЩД.13СБ	ЩД14	4		
ЩД15	ТП -1-И.ЩД.13СБ	ЩД15	4		
		Асбестоцементные			
		волнистые листы			
54/200-6-2500	ГОСТ 16233-77*	54/200-6-2500	810	50	
РУ-3	ГОСТ 16233-77*	Угловая деталь РУ-3	42	21,2	
ГУ	ГОСТ 16233-77*	Гребенка ГУ	132	3,1	
ПУ	ГОСТ 16233-77*	Переходная деталь ПУ	17	7,0	
ЛУ-3	ГОСТ 16233-77*	Лотковая деталь ЛУ-3	7	16,3	
		Металлические элементы			
КК1	ТП- -1-И-КК.01	Элемент карниза КК1	16	3,8	
МС1	ТП- -1-И-МС.01	Изделие соединит МС1	115	6,0	
МС2	ТП- -1-И-МС.02	Изделие соединит МС2	116	3,0	
МС3	ТП- -1-И-МС.03	Изделие соединит МС3	12	3,5	
МС4	ТП- -1-И-МС.01	Изделие соединит МС4	10	4,9	
МС5	ТП- -1-И-МС.04	Изделие соединит МС5	8	2,4	
МС6	ТП- -1-И-МС.05	Изделие соединит МС6	6	1,17	
МС7	ТП- -1-И-МС.06	Изделие соединит МС7	15	0,33	
МС8	ТП- -1-И-МС.07	Изделие соединит МС8	27	0,83	
МК5	2.430-3, вып.3	Изделие соединит МК5	34	0,46	
МК6	2.430-3, вып.3	Изделие соединит МК6	45	0,46	
МН1	ТП- -1-И-МН.01	Закладной элемент МН1	6	5,06	
МВ1	Шифр 719-73	Крепежный элемент МВ1	390	0,021	
МШ1	Шифр 719-73	Крепежный элемент МШ1	18	0,032	
МШ2	Шифр 719-73	Крепежный элемент МШ2	1200	0,025	
МШ3	Шифр 719-73	Крепежный элемент МШ3	16	0,012	
		∠100×63×6, ГОСТ 8510-72*, в=25м			190кг
а		∠63×5, ГОСТ 8509-72*, в=150м			722кг
б		ф16АТ, ГОСТ 2590-71*, С-620м			1080кг
в		С20, ГОСТ 8240-72, в=31,6м			581,4кг
		Полоса 4×150, ГОСТ 103-76			
		в=45м			212кг
		Оцинкованная кровельная			
		сталь б=0,7 ГОСТ 14918-80*, 136м²			748,0кг

ГИП	Шатилов		26.09.83
Нач.отд.	Катков		26.09.83
Гл.констр.	Зильбертов		16.09.83
Рук.гр.	Пегова		9.08.83

ТП-705-1-192.85 1-АР

Прирельсовый склад минеральных удобрений вместимостью 5тыс.т с мостовым грейферным краном. Вариант с покрытием из металлических ферм.

Стадия	Лист	Листов
Р	16	

Узлы 29÷37

ГИПРОПРОМСЕЛЬСТРОЙ г. Саратов

Привязан

Инв.№

9133/3 18

Н.контр. Есина 26.09.83

Копировал: Несмеянова

Формат А2

Инв.№ подл. | Подпись и дата | Взам. инв.№

Альбом III

Типовой проект

План кровли

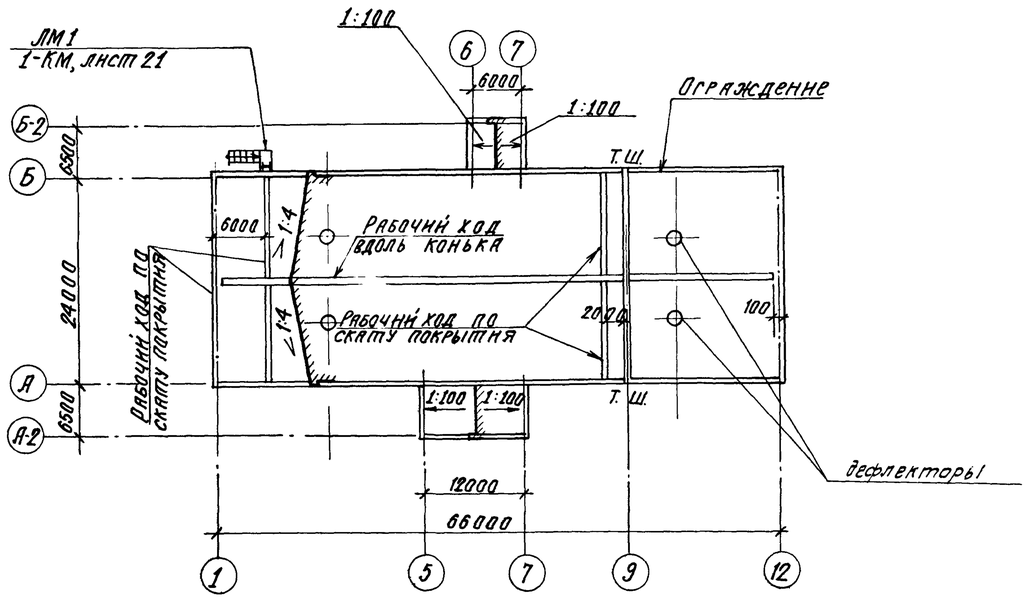

Схема расположения элементов ограждения кровли

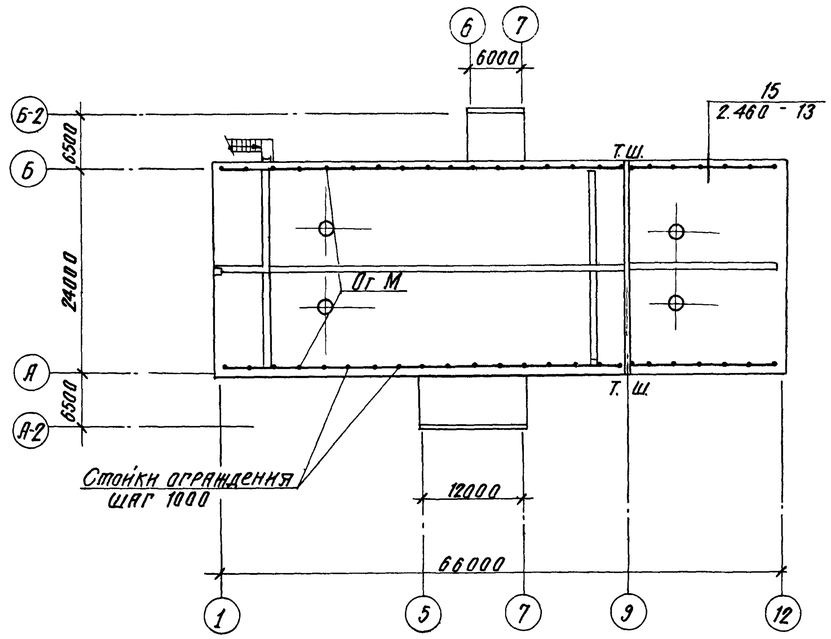

Спецификация элементов кровли

Марка, поз.	Обозначение	Наименование	Кол.	Масса ед. кг	Приме-чание
		Металлические изделия			
—		Уголок 63×6 ГОСТ 8509-72* / Вст3кп2 ГОСТ 535-79*			
		ℓ = 800	136	4,6	
—		Уголок 100×8 ГОСТ 8509-72* / Вст3кп2 ГОСТ 535-79*			
		ℓ = 100	136	1,2	
—		Полоса 2×20 ГОСТ 16523-70* / Вст3кп2 ГОСТ 535-79*			
		ℓ = 50	136	0,1	
—		ф12 AI ГОСТ 5781-82, ℓ = 1550	136	1,8	
—		ф12 AI ГОСТ 5781-82 ℓ = 1000	262	1,1	
		Деревянные изделия			
—		Доска 150×40	68		п.м.

1. Состав кровли дан на листе 6.
2. Перед устройством кровли необходимо разработать проект производства работ и мероприятия по противопожарной защите и контролю за выполнением правил по пожарной безопасности и технике безопасности производства строительно-монтажных работ.
3. Ежегодно в весенний период после таяния снега необходимо производить осмотр кровли и, в случае необходимости, восстанавливать ее.
4. Элементы рабочих ходов учтены в спецификации на листе 20.

9133/3 19

ГИП	Шатилов		26.09.83
Нач.отд	Катков		26.09.83
Гл.конст	Зильбертов		16.09.83
Рук.бриг	Петрова		31.08.83
Инженер	Чушкина		16.08.83

ТП 705-1-192.85 - 1-АР

Прирельсовый склад минеральных удобрений вместимостью 3 тыс. т с мостовым грейферным краном. Вариант с покрытием из металлических ферм.

Стадия	Лист	Листов
Р	17	

План кровли. Схема расположения элементов ограждения кровли.

ГИПРОПРОМСЕЛЬСТРОЙ г. Саратов

Привязан

Инв. № подл.

Подпись и дата

Взам. инв. №

Инв. № подл.

Н. Контр. Есина 26.09.83

Копировал: Сидорова

Формат А2

Альбом III

Типовой проект

Схема расположения подпорно-разделительных стенок

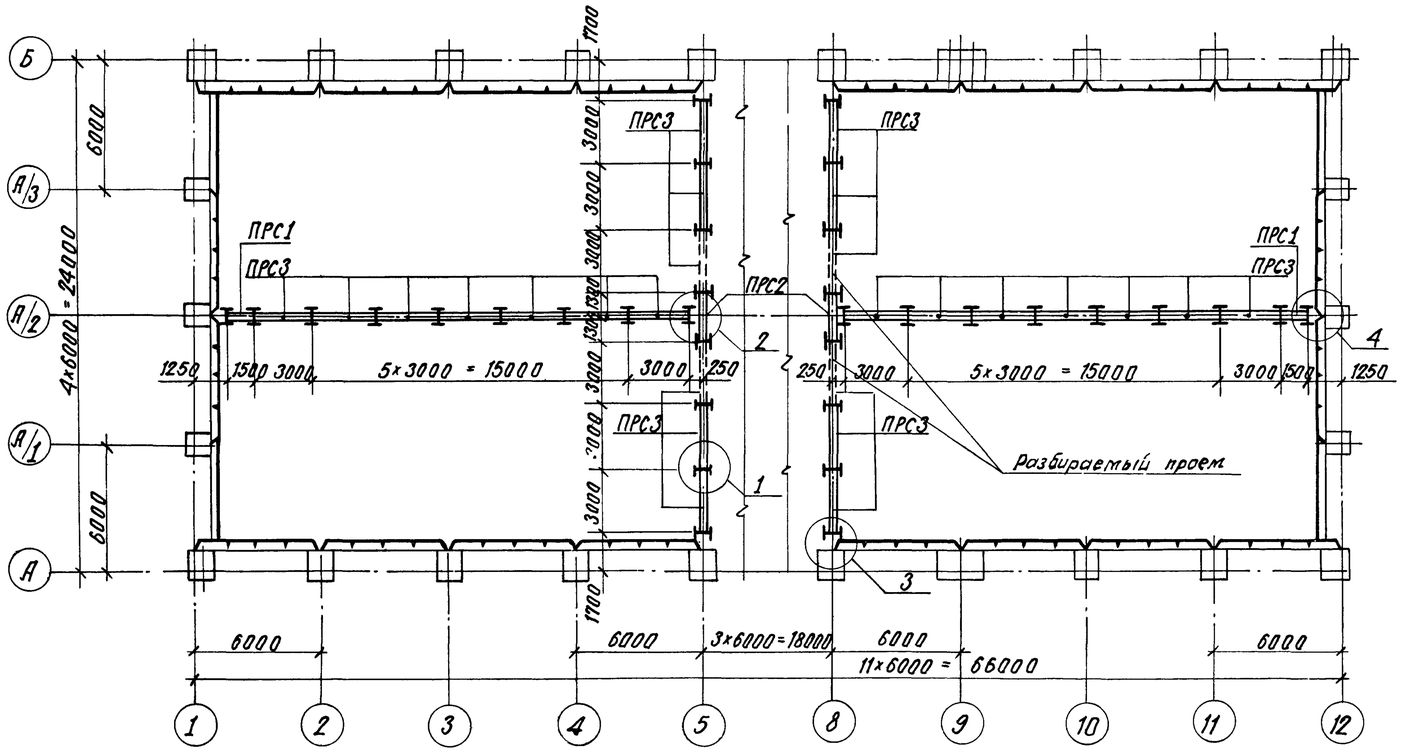

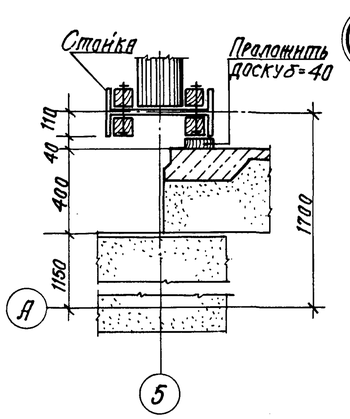

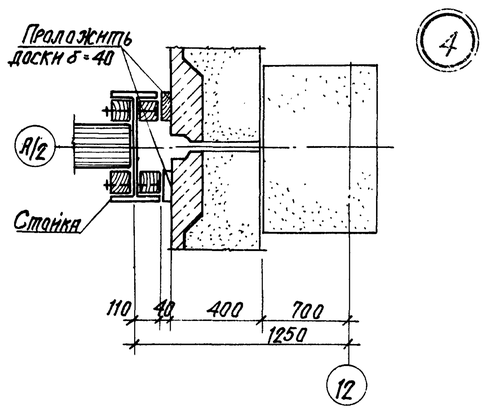

Спецификация элементов к схеме расположения подпорно-разделительных стенок

Формат	Зона	Поз	Обозначение	Наименование	Кол.	Примечание
				ПРС 1	2	
				ПРС 2	2	
				ПРС 3	26	
				Сборочные единицы и детали		
		1	ГОСТ 9463-72*	Бревно ф200	13	
		2	ГОСТ 9463-72*	ф 150	10	
		3	ГОСТ 24454-80Е	Брусок - 100×160	4	
		4	ГОСТ 24454-80Е	- 100×185	4	
				Материалы (общий расход)		
			ГОСТ 9463-72*	Пиломатериалы (бревно ф200)	35.90	м³
			ГОСТ 9463-72*	(бревно ф 150)	14.70	м³
			ГОСТ 24454-80Е	(брусок-100×160)	6.90	м³
			ГОСТ 24454-80Е	(брусок-160×185)	5.06	м³
			ГОСТ 24454-80Е	(доска-40×150)	0.30	м³
			ГОСТ 24454-80Е	(доска-22×150)	0.10	м³
			ГОСТ 7798-70*	Болт М16×250	2150.0	кг

ПРС 1
ПРС 2
ПРС 3

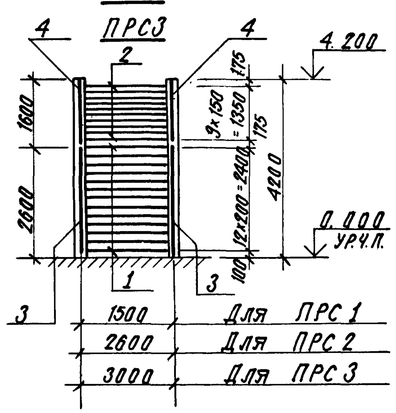

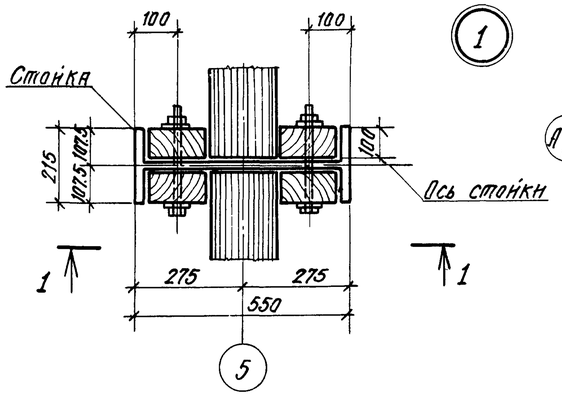

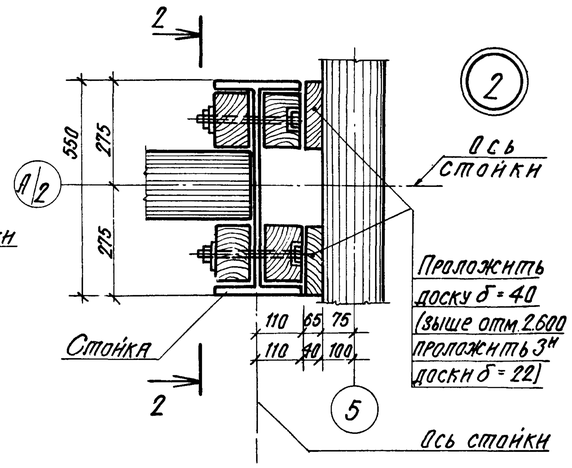

Схема разбивки болтов (ПРС 1÷ПРС 3)

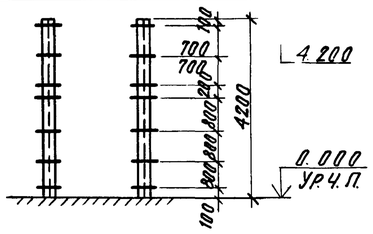

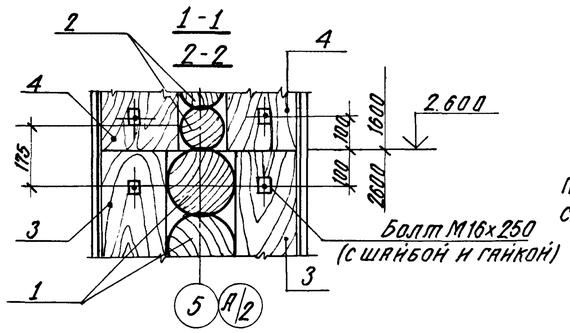

1. Материал стенок - сосна III категории.
2. На схемах ПРС1÷ПРС3 разбивка бревен дана по их осям.
3. По периметру подпорно-разделительных стенок нанести масляной краской яркую линию, ограничивающую предельно допустимую высоту насыпи минудобрений на отм. 4.000.
4. Металлические стойки см. КМ, лист 14
5. Антикоррозионную защиту элементов подпорно-разделительных стенок см. АР2.

9133/3 20

ГИП	Шатилов		26.09.85	ТП-705-1-192.85 -1-АР	
Нач.отд.	Катков		26.09.85		
Гл.констр.	Зильбертов		26.09.85		
Рук.бриг.	Перова		8.09.85	Прирельсовый склад минеральных удобрений вместимостью 35 тыс. тонн с мостовым грейферным краном. Вариант с покрытием из металлических ферм.	
Рук.бриг.	Аникин		6.09.85		
Ст.инж.	Власова		7.09.85		Стадия: Р; Лист: 18; Листов:
Н.контр.	Есина		26.09.85	Схема расположения подпорно-разделительных стенок. Узлы 1÷4	ГИПРОПРОМСЕЛЬСТРОЙ г. Саратов

Привязан:

Инв.№

Копировал: Сидорова

Формат А2

Инв.№ подл. | Подпись и дата | Взам. инв.№

Альбом III

Типовой проект

Схема расположения деревянных щитов

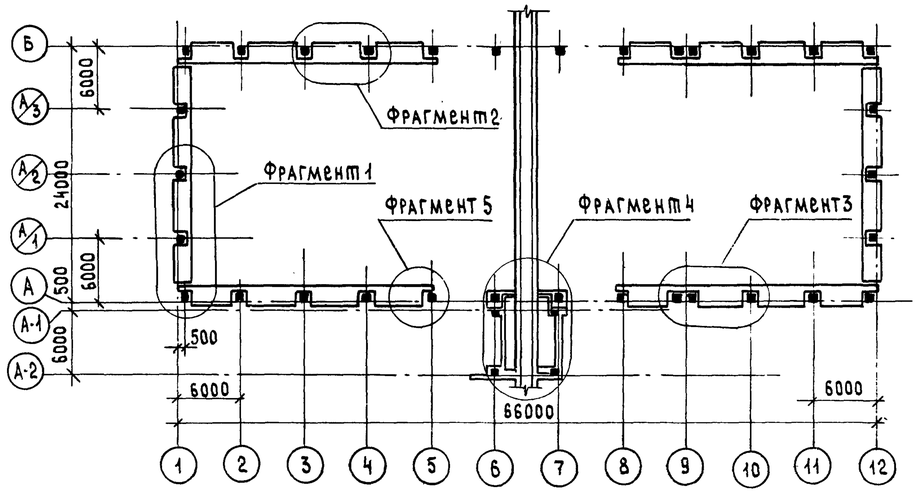

Фрагмент 1

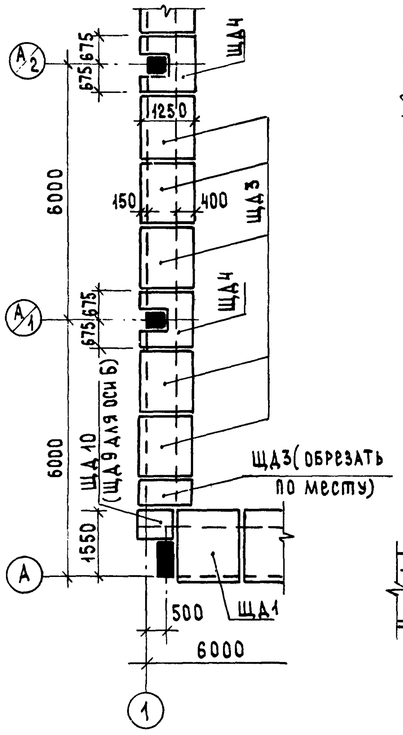

Фрагмент 2

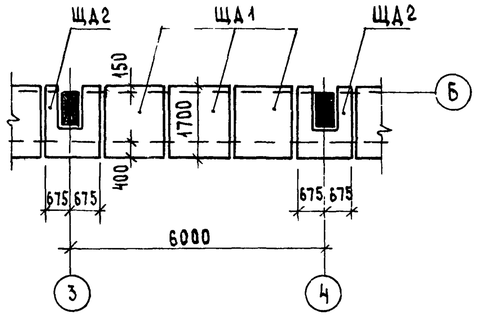

Фрагмент 3

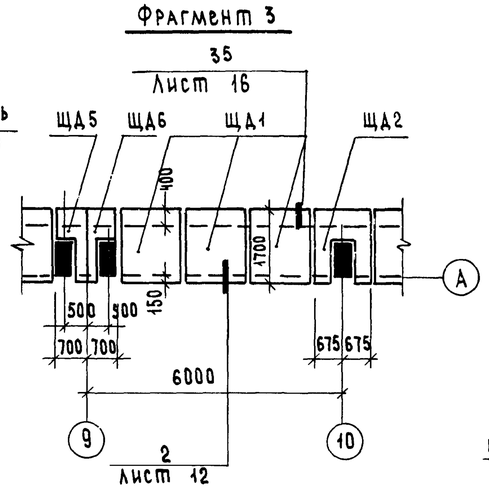

Фрагмент 4

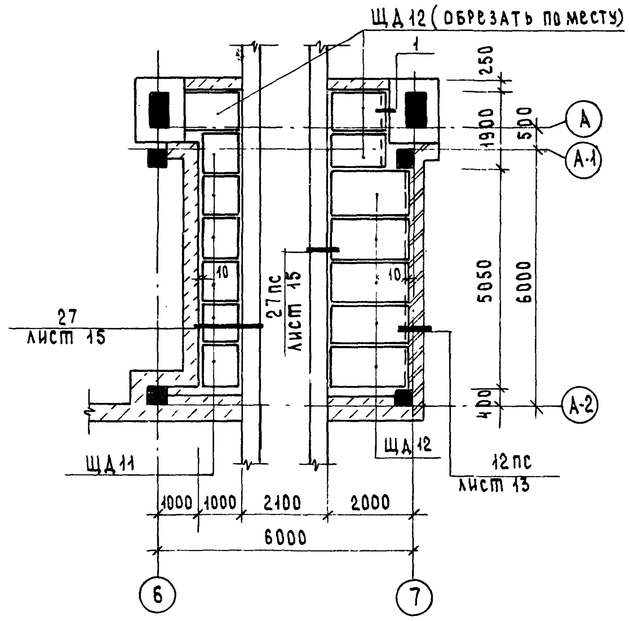

Фрагмент 5

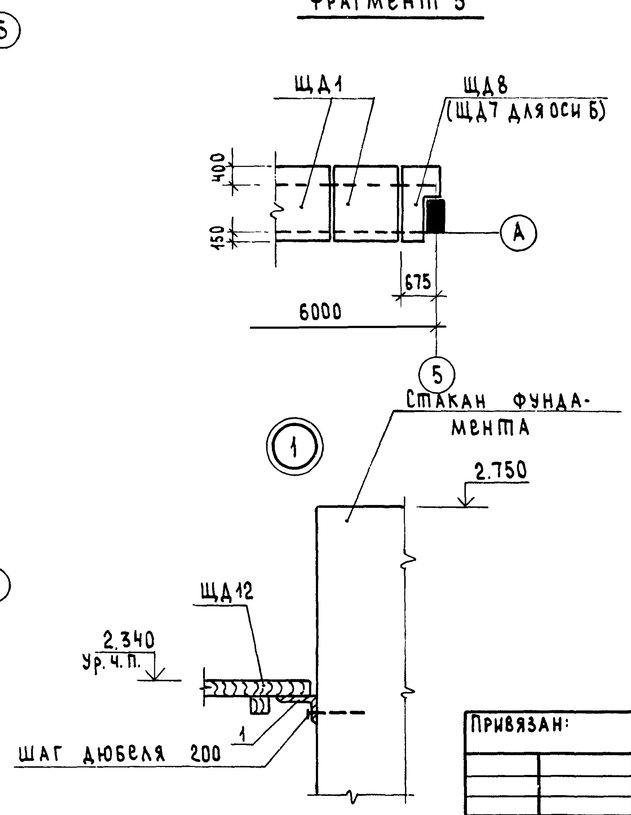

Спецификация элементов к схеме расположения деревянных щитов

Марка, поз.	Обозначение	Наименование	Кол.	Масса ед., кг	Примечание
ЩД1	ТП- -1-И-ЩД1.01	Деревянный щит ЩД1	48		
ЩД2	ТП- -1-И-ЩД2.02	Деревянный щит ЩД2	10		
ЩД3	ТП- -1-И-ЩД3.03	Деревянный щит ЩД3	22		
ЩД4	ТП- -1-И-ЩД4.04	Деревянный щит ЩД4	6		
ЩД5	ТП- -1-И-ЩД5.05	Деревянный щит ЩД5	2		
ЩД6	ТП- -1-И-ЩД6.06	Деревянный щит ЩД6	2		
ЩД7	ТП- -1-И-ЩД7.07	Деревянный щит ЩД7	2		
ЩД8	ТП- -1-И-ЩД8.08	Деревянный щит ЩД8	2		
ЩД9	ТП- -1-И-ЩД9.09	Деревянный щит ЩД9	2		
ЩД10	ТП- -1-И-ЩД10.10	Деревянный щит ЩД10	2		
ЩД11	ТП- -1-И-ЩД11.11	Деревянный щит ЩД11	6		
ЩД12	ТП- -1-И-ЩД12.12	Деревянный щит ЩД12	8		
		Металлические изделия			
1	ГОСТ 8510-72*	∠100×63×6, ℓ=1,95 м	-		15.0 кг

Поз. 1 пристрелить к стакану фундамента дюбелем.

21
9133/3

ГИП	Шатилов		26.09.85	ТП-705-1-192.85 -1-АР
Нач. отд.	Катков		26.09.85	
Гл. констр.	Зильбертов		26.09.85	
Рук. бриг.	Пегова		26.09.85	Прирельсовый склад минеральных удобрений вместимостью 5тыс. т с мостовым грейферным краном. Вариант с покрытием из металлических ферм.
Рук. бриг.	Аникин		26.09.85	
Ст. инж.	Толмачева		26.09.85	
Н. контр.	Есина		26.09.85	Схема расположения деревянных щитов. Фрагменты 1÷5.

Стадия	Лист	Листов
Р	19	

ГИПРОПРОМСЕЛЬСТРОЙ г. Саратов

Привязан:

Инв. №

Инв. № подл. | Подпись и дата | Взам. инв. №

Копировал: Сырова, Сыр...

Формат А2

Альбом III

Типовой проект

Схема расположения элементов кровли и прогонов

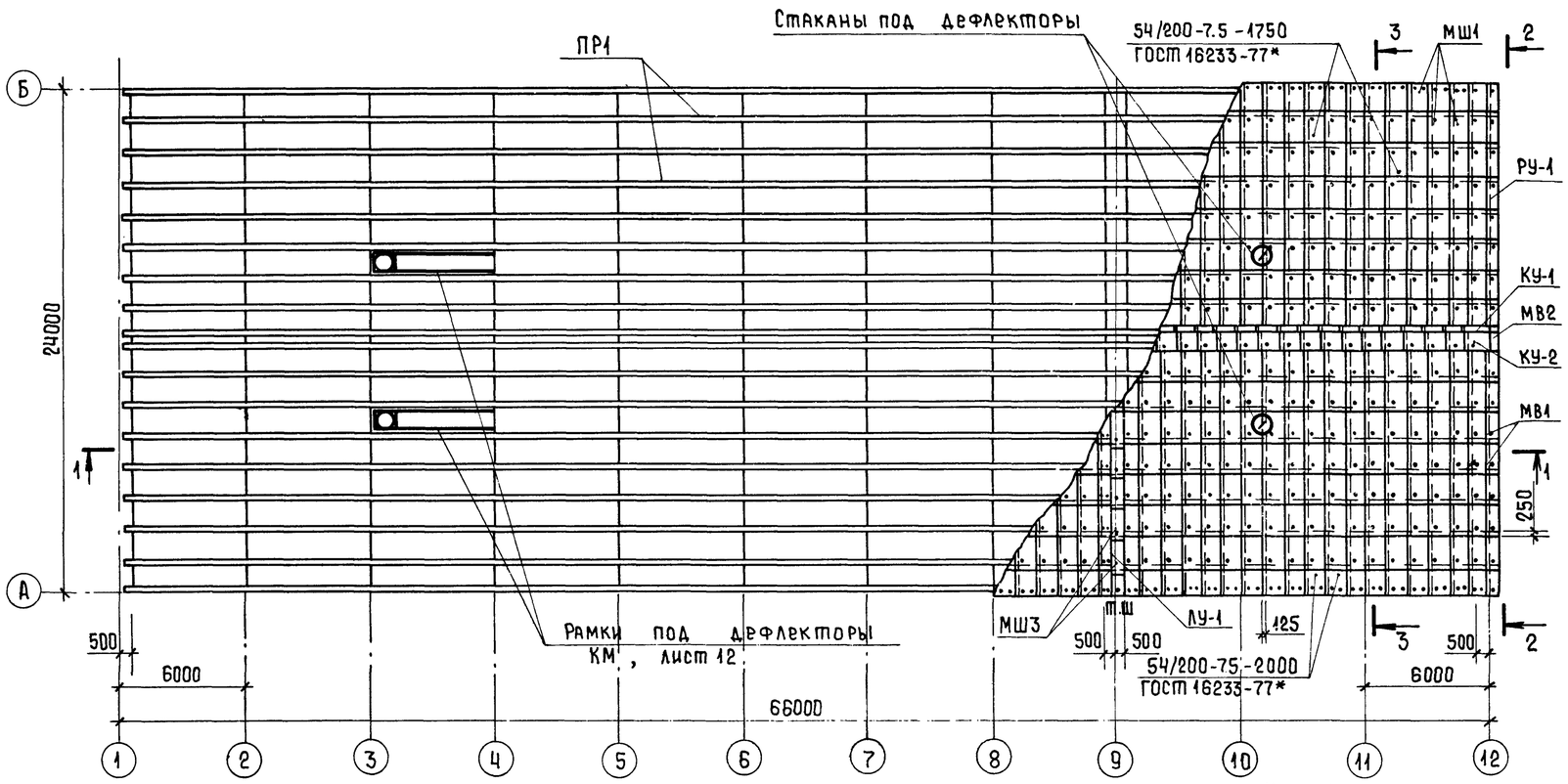

1-1

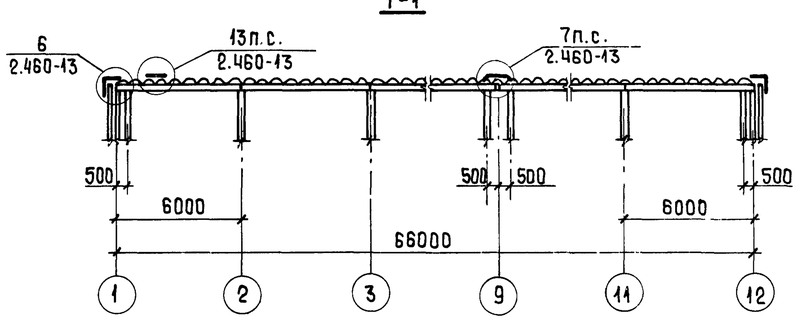

2-2

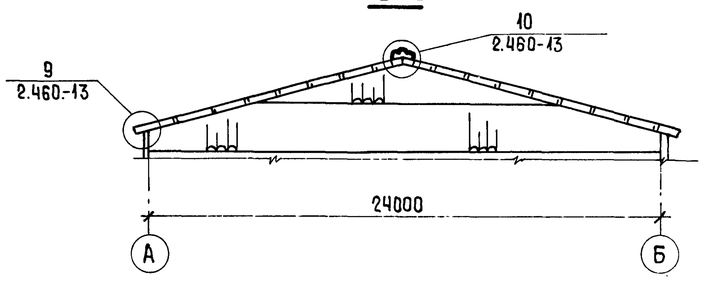

3-3

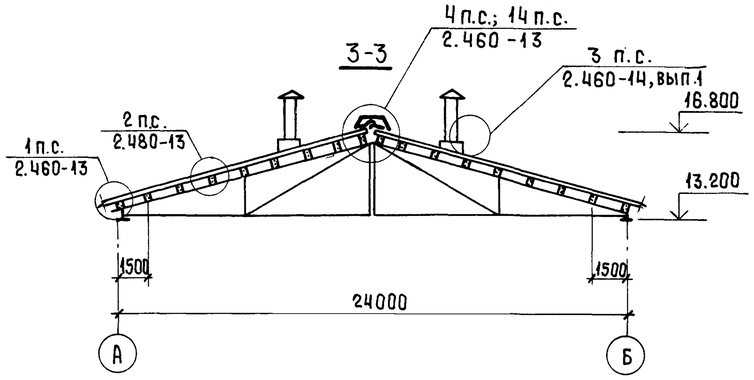

1. Схема расположения рабочих ходов дана на листе 17.

2. Указания по антикоррозионной защите конструкций даны на листе 2.

3. Крепление прогонов к фермам осуществлять болтами М12×200.58 ГОСТ 7798-70*

Спецификация к схеме расположения элементов кровли и прогонов

Марка, поз.	Обозначение	Наименование	Кол.	Масса ед. кг	Примечание
		Вес снегового покрова			
		70кгс/м², 100 кгс/м²			
ПР1		Прогон деревянный			
		150×225(h) ГОСТ 24454-80Е			40,4м³
		Вес снегового покрова			
		150кгс/м²			
ПР1		Прогон деревянный			
		150×250(h), ГОСТ 24454-80Е			45,2 м³
		Асбестоцементные			
		волнистые листы			
		54/200-7,5-1750	924		
		ГОСТ 16233-77*			
		54/200-7,5-2000	132		
		ГОСТ 16233-77*			
РУ-1	ГОСТ 16233-77*	Равнобокая угловая			
		Деталь РУ-1	32		
		Коньковая деталь			
КУ-1	ГОСТ 16233-77*	КУ-1	66		
КУ-2	ГОСТ 16233-77*	КУ-2	66		
ЛУ-1	ГОСТ 16233-77*	Лотковая деталь ЛУ-1	16		
		Лист 0.7 ГОСТ 19903-74*	15		п.м.
		Приборы креплений			
МВ1	Шифр 719-73	МВ1	32		
МВ2	Шифр 719-73	МВ2	6		
МШ1	Шифр 719-73	МШ1	1334		
МШ3	Шифр 719-73	МШ3	16		
		Доски			
		150×40, ГОСТ 24454-80Е			0,90м³
		130×40, ГОСТ 24454-80Е			1,90м³
		Брусок 60×70			0,10м³
		Брусок 60×60			1,05м³
		Бабышки 120×120, h=200			0,46 м³
		Рейки 50×30			0,07м³
		Элементы дефлекторов			
КС3	2.460-14, вып.1	Стяжное кольцо КС3	4	4,88	
КС13	2.460-14, вып.1	Стяжное кольцо КС13	4	1,70	
КЛ19	2.460-14, вып.1	Стальной колпак КЛ19	4	13,10	
Ф913	2.460-14, вып.1	Фасонный элемент Ф913	4	7,30	
КФ7	2.460-14, вып.1	Кольцо фланец КФ7	4	6,18	

9133/3 22

ГИП	Шатилов		3.2.85
Нач.отд.	Катков		3.2.85
Гл.констр.	Зильбертов		4.2.85
Рук.бриг.	Пегова		1.2.85
Инж.	Чушкина		1.2.85

ТП-705-1-192.85 1-АР

Прирельсовый склад минеральных удобрений вместимостью 5тыс. тонн с мостовым грейферным краном. Вариант с покрытием из металлических ферм.

Стадия	Лист	Листов
Р	20	

Схема расположения элементов кровли и прогонов

ГИПРОПРОМСЕЛЬСТРОЙ г. Саратов

Привязан:

Инв. №

Н.контр. Есина 2.2.85

Копировал: Ясакова

Формат А2

Инв. № подл. | Подпись и дата | Взам. инв. №

Альбом III

Типовой проект

Ведомость рабочих чертежей основного комплекта КЖ

Лист	Наименование	Примечание
1	Общие данные (начало)	
2	Общие данные (окончание)	
3	Схема расположения фундаментов.	
4	Разрез I-I. Сечения 1-1; 2-2; 3-3.	
5	Схема расположения фундаментов.	
	Фрагменты 1, 2, 3.	
6	Схема расположения фундаментов. Фрагмен-	
	ты 4, 5, 6, 7, 8, 8а. Сечения II-II ÷ III-III.	
7	Схема расположения фундаментов.	
	Фрагмент 9.	
8	Монолитные фундаменты Ф1; Ф1а; Ф1б^т; Ф1б^т; Ф1в; Ф2; Ф2а.	
9	Монолитные фундаменты Ф3; Ф4; Ф4а^т,н.	
10	Монолитные фундаменты Ф5; Ф5а^т; Ф6.	
11	Монолитные фундаменты Ф5а^н; Ф7.	
12	Ведомость расхода стали на фундаменты.	
13	Опалубочные чертежи стаканов фундаментов	
14	Монолитные ж.б. плиты подпорных стенок.	
	Фундаменты Ф8 ÷ Ф10.	
15	Схемы расположения фундаментов под	
	оборудование и элементов ограждения.	
16	Фундаменты под оборудование Ф01; Ф02; Ф03.	
17	Схема расположения фундаментов под обору-	
	дование. Фундаменты Ф04 ÷ Ф08.	
18	Спецификация элементов к схеме расположе-	
	ния колонн, балок и плит покрытия.	
19	Схема расположения колонн, балок покрытия,	
	связей. Разрезы 1-1 и 2-2.	
20	Разрез 3-3. Схемы расположения плит	
	покрытия тамбуров, доборных плит	
	покрытия. Узлы 1, 2, 3.	
21	Схема расположения стеновых плит.	
22	Схемы расположения элементов монолитных	
	перекрытий на отм. 3,700; 2,340 и монолитного	
	пояса на отм. 2,980.	

Ведомость ссылочных и прилагаемых документов

Обозначение	Наименование	Примечание
	Ссылочные документы	
ГОСТ 13579-78	Блоки бетонные для стен	
	подвалов.	
ПК-01-88	Сборные железобетонные плиты	
	для покрытий производ-	
	ственных зданий.	
КЭ-01-49, вып. I	Сборные железобетонные	
	колонны прямоугольного сече-	
	ния для одноэтажных производ-	
	ственных зданий.	
1.412-1/77, вып. 2,3	Монолитные железобетонные	
	фундаменты под типовые	
	колонны прямоугольного сечения	
	одноэтажных промышленных	
	зданий.	
3.017-1, вып. 1,2,4,5	Ограждение площадок и участ-	
	ков предприятий, зданий и	
	сооружений.	
1.410-2, вып. 1	Унифицированные арматурные	
	изделия для монолитных	
	железобетонных конструкций.	
3.002.1-1, вып. 0,1,2	Сборные железобетонные под-	
	порные стены межотраслевого приме-	
	нения с высотой подпора грунта 1,2-4,8 м	
1.112-5, вып. 0	Плиты железобетонные для лен-	
	точных фундаментов.	
2.420-1, вып. 1	Монтажные детали сборных	
	железобетонных колонн и подкра-	
	новых балок одноэтажных промыш-	
	ленных зданий.	
2.432-1, вып. 1	Монтажные узлы панельных	
	стен отапливаемых одноэтаж-	
	ных производственных зданий	
	с железобетонным каркасом.	
Шифр 92-76/1	Усовершенствованные узлы	
	сопряжения типовых железобе-	
	тонных стропильных конструк-	
	ций с колоннами и подстро-	
	пильными конструкциями.	

Продолжение

Обозначение	Наименование	Примечание
3.400-6/76	Унифицированные закладные	
	детали сборных железобетон-	
	ных конструкций инженерных	
	сооружений промышленных	
	предприятий.	
2.460-2, вып. 2	Монтажные детали сборных	
	железобетонных конструкций	
	покрытий одноэтажных про-	
	мышленных зданий.	
1.439-2	Стальные изделия креплений	
	панельных стен одноэтажных	
	производственных зданий с же-	
	лезобетонным каркасом.	
1.400-15, вып. 1	Унифицированные закладные	
	изделия железобетонных	
	конструкций для крепления	
	технологических коммуника-	
	ций и устройств.	
1.412.1-4	Монолитные железобетонные	
	фундаменты на естествен-	
	ном основании под железо-	
	бетонные стойки фахверка.	
	Прилагаемые документы	
т.п.501-3, альб. I, II, III	Повышенный путь для выгрузки	
	сыпучих грузов из железна-	
	дорожных вагонов.	
Альбом V	Изделия заводского изготов-	
	ления.	
Альбом VII	Ведомость потребности в	
	материалах.	

Проект соответствует действующим нормам и правилам и обеспечивает безопасную эксплуатацию здания при соблюдении предусмотренных проектом мероприятий.

Главный инженер проекта: Шатнлов / Шатнлов /

Инв. № подл. | Подпись и дата | Взам. инв. №

Привязан:

Инв. №

ГИП	Шатнлов		26.09.86
Нач. отд.	Катков		26.09.86
Гл. констр.	Зильбертов		16.09.86
Рук. гр.	Перова		1.08.86
Инженер	Левкевич		1.08.86
Н. контр.	Есина		26.09.86

ТП-705-1-192.85 -1-КЖ

Прирельсовый склад минеральных удобрений вместимостью 5тыс. т с мостовым грейферным краном. Вариант с покрытием из металлических ферм.

Стадия	Лист	Листов
Р	1	22

Общие данные (начало)

ГИПРОПРОМСЕЛЬСТРОЙ г. Саратов

Копировал: Сидорова

Формат А4

Альбом III

Типовой проект

Ведомость спецификаций

Лист	Наименование	Примечание
4	Спецификация секций повышенного железнодорожного пути н.к.	
6	Спецификация к схеме расположения фундаментов.	
7	Спецификация элементов и материалов на фрагмент 9.	
8	Спецификация фундаментов Ф1; Ф1а$^{т;н}$; Ф1б$^{т;н}$; Ф1в; Ф2; Ф2а	
9	Спецификация фундаментов Ф3; Ф4; Ф4а$^{т;н}$.	
10	Спецификация фундаментов Ф5; Ф5а^{т}; Ф6.	
11	Спецификация фундаментов Ф5а^{н}; Ф7.	
13	Спецификация дополнительных закладных деталей на фундаменты.	
14	Спецификация фундаментов ПФм1; ПФм2; Ф8, Ф9, Ф10	
15,22	Спецификация элементов к схемам, расположенным на данном листе.	
16	Спецификация элементов и материалов на один фундамент.	
17	Спецификация к схеме расположения фундаментов под оборудование	
17	Спецификация фундаментов Ф04; Ф05; Ф06; Ф07; Ф08	
18	Спецификация элементов к схеме расположения колонн, балок и плит покрытия.	
21	Спецификация к схеме расположения стеновых плит.	

Ведомость объёмов сборных бетонных и железобетонных конструкций

N п/п	Наименование группы элементов конструкции	Код	Кол., м^3	Примечание
1	Плиты ж.-б. для ленточных			
	фундаментов	531300	1,7	
2	Блоки бетонные для			
	стен подвалов	583500	25.8	
3	Плиты подпорных			
	стен		41,4	
4	Колонны	582100	110.44	
5	Балки покрытия	582200		
	для веса снегового покрова 70кгс/м^2		2.25	
	для веса снегового покрова 100кгс/м^2		2.25	
	для веса снегового покрова 150кгс/м^2		2.25	
6	Плиты покрытия	584100		
	для веса снегового покрова 70кгс/м^2		6.87	
	для веса снегового покрова 100кгс/м^2		6.87	
	для веса снегового покрова 150кгс/м^2		6.87	
7	Плиты перекрытия	584200	38.0	
8	Перемычки	582800	0.43	
	Всего бетона и железобетона:		226.89	

Расход бетона и железобетона на повышенный железнодорожный путь н.к. смотри типовой проект 501-3.

Общие указания

1. Исходные данные для разработки проекта даны в комплектах АР, лист 1, 2 и КМ, лист 1.

2. Расчётные нагрузки на монолитные ж.-б. перекрытия приняты следующие:

В осях 5-6; А-1 - А-2;

$q_{пост}$ = 605 кгс/м^2

$q^{врем.}_{экв.}$ = 2300 кгс/м

В осях 6-7; Б-1 - Б-2;

$q_{пост}$ = 420 кгс/м^2.

Инв.№ подл. | Подпись и дата | Взам. инв.№

ГИП	Шатилов		26.09.85
Нач.отд.	Катков		26.09.85
Гл.констр.	Зильбертов		26.09.85
Рук.гр.	Пегова		26.09.85
Инженер	Левкевич		26.09.85

9133/3 24

ТП-705-1-192.85 -1-КЖ

Прирельсовый склад минеральных удобрений вместимостью 5 тыс. т с мостовым грейферным краном. Вариант с покрытием из металлических ферм

Стадия	Лист	Листов
Р	2	

Общие данные (окончание)

ГИПРОПРОМСЕЛЬСТРОЙ г.САРАТОВ

Привязан:

Инв.№

Н.контр. Есина

Копировал: Сырова

Формат А2

Альбом III

Типовой проект

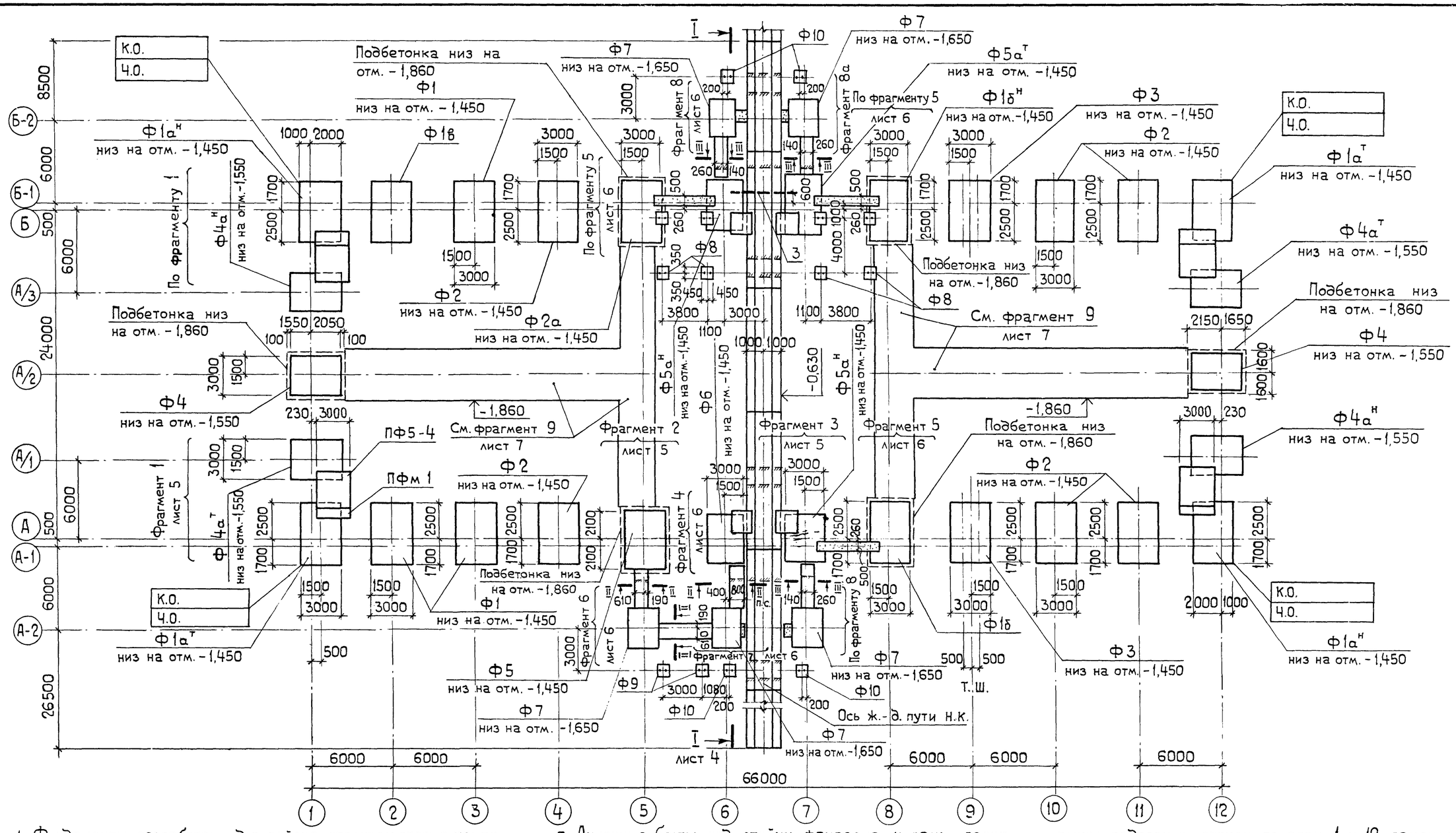

1. Фундаменты разработаны для района строительства с температурой наружного воздуха -30°С, расположенного в зоне нормальной влажности климата при снеговой нагрузке для III-го района.

2. Основанием фундаментов служат непучинистые непросадочные грунты со следующими нормативными характеристиками: $\gamma^o = 1{,}8\ т/м^3$; $E = 0{,}15\ кг/см^2$; $\varphi = 28^o$; $C = 0{,}2\ кг/см^2$; $K_н = 1{,}1$; $m_1 = 1{,}2$; $m_2 = 1{,}0$.

3. Фундаменты выполняются по бетонной подготовке из бетона марки М 50, толщиной 100 мм.

4. Набетонки под рамы ворот выполнять одновременно с устройством соответствующих фундаментов.

5. Заделку по месту в ленточных фундаментах выполнять из глиняного кирпича пластического прессования марки 100 на растворе марки 50.

6. Горизонтальная гидроизоляция участков кирпичных стен - 2 слоя толя насухо по выровненной поверхности на отм. -0,030.

7. Анкерные болты под стойки фахверка и рамы ворот устанавливать при устройстве фундаментов по соответствующим узлам.

8. Сечение I-I дано на листе 4, сечения II-II, III-III даны на листе 6.

9. Спецификацию сборных железобетонных и монолитных ж.-б. конструкций см. лист 6.

10. Ленточные фундаменты повышенного ж.-д. пути выполнять по типовому проекту № 501-3, альбом III.

11. Сборные ж.-б. фундаментные плиты укладывать по щебеночной подготовке толщиной 100 мм.

12. Фундаменты подпорно-разделительных стенок, набетонки выполнять из бетона марки 200.

13. Стык лицевой и фундаментной плиты подпорных стенок по осям 1 и 12 замоноличивается бетоном марки 200 на мелком заполнителе. Вертикальные швы заполняются цементным раствором марки 100.

14. Антикоррозионную защиту см. АР лист 2.

25

9133/3

ГИП	Шатилов		ТП-705-1-192.85 1-КЖ
Нач.отд.	Катков		
Гл.констр.	Зильбертов		
Рук. гр.	Пегова		Прирельсовый склад минеральных удобрений вместимостью 5 тыс.т с мостовым грейферным краном. Вариант с покрытием из металлических ферм
Привязан:			Стадия: Р; Лист: 3; Листов:
Инв. №	Н.контр.	Есина	Схема расположения фундаментов — ГИПРОПРОМСЕЛЬСТРОЙ г. Саратов

Взам. инв. № | Подп. и дата | Инв. № подл.

Копировал: Яковенко

Формат А2

Альбом III

Типовой проект

I-I

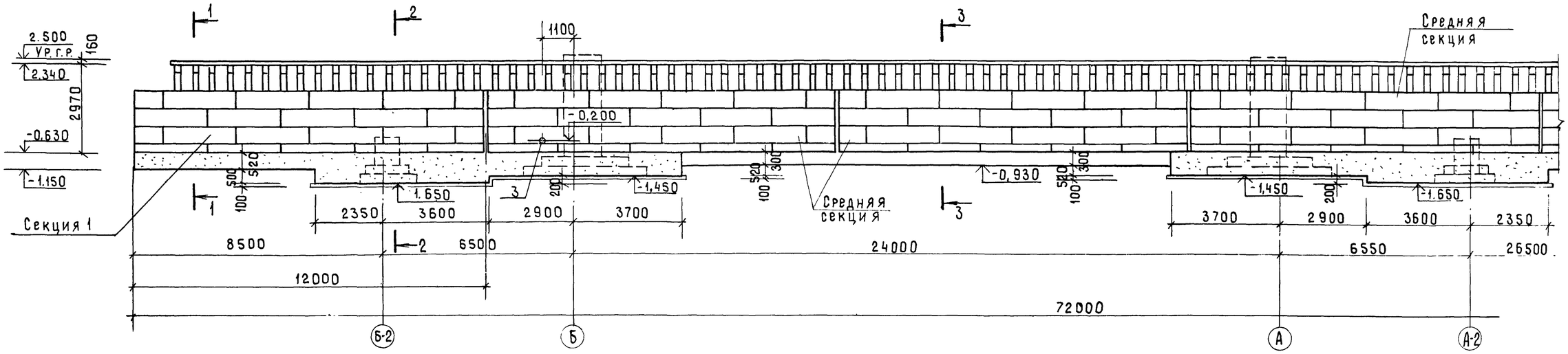

I-I

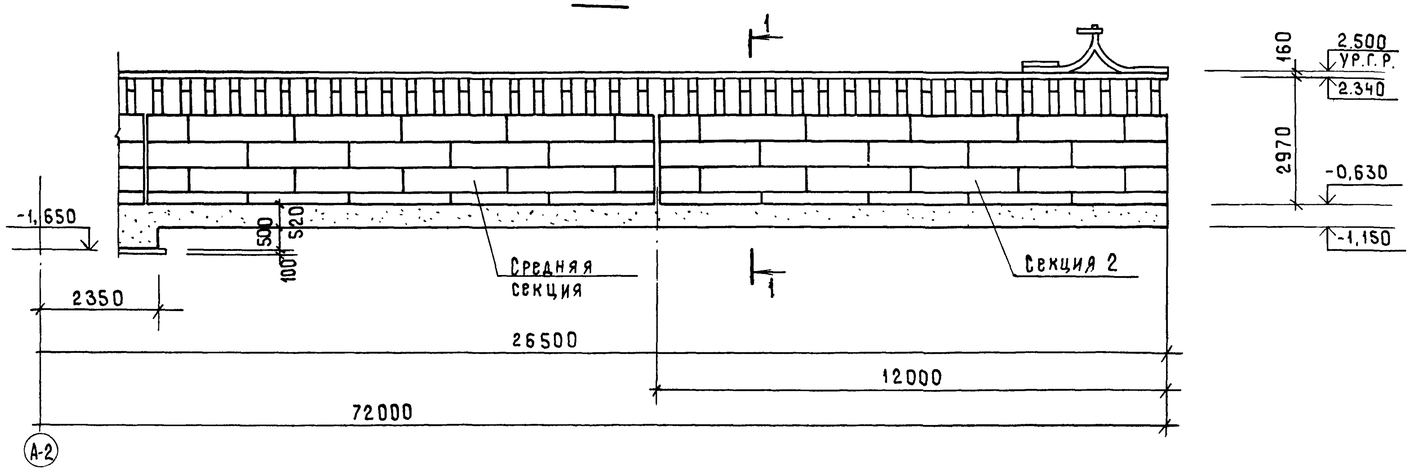

Спецификация секций повышенного железнодорожного пути н.к.

Марка, поз.	Обозначение	Наименование	Кол.	Масса ед., кг.	Примечание
	Т.п. 501-3, альбом III	Секция 1	1		
	Т.п. 501-3, альбом III	Средняя секция	4		
	Т.п. 501-3, альбом III	Секция 2	1		

1-1 2-2 3-3

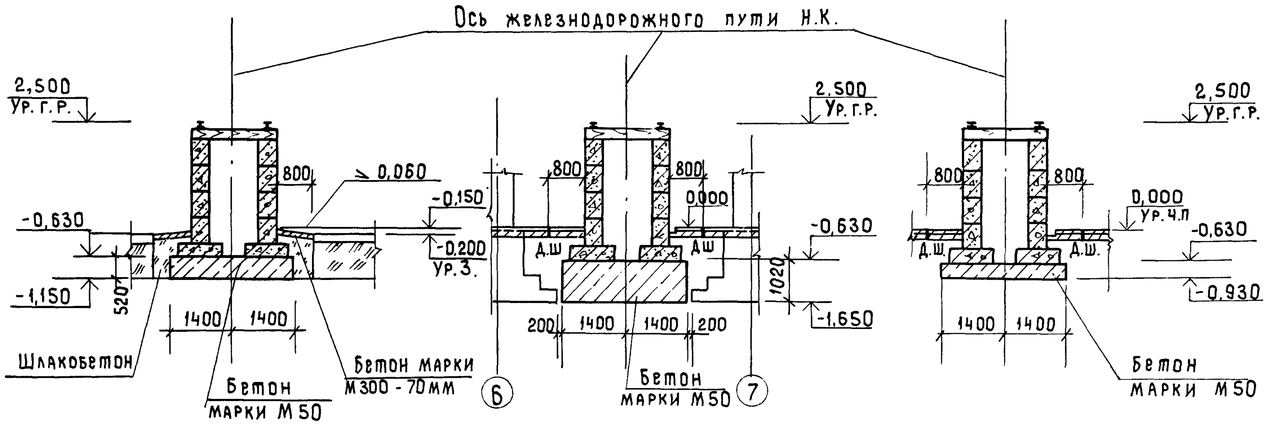

1. Общие указания смотри лист 3 и АР, лист 2.
2. Конструкция повышенного пути принята по т.п.501-3 альбом III „Блочный тип Н=2,5м"
3. Поз.3 смотри спецификацию лист 6.

9133/3 26

ГИП	Шатилов		26.09.85
Нач. отд.	Катков		26.09.85
Гл. констр.	Зильбертов		16.09.85
Рук. гр.	Пегова		7.09.85
Инж.	Левкевич		6.07.85
Н. контр.	Есина		26.09.85

ТП-705-1-192.85-1-КЖ

Прирельсовый склад минеральных удобрений вместимостью 5тыс.т с мостовым грейферным краном. Вариант с покрытием из металлических ферм

Стадия	Лист	Листов
Р	4	

Разрез I-I. Сечения 1-1, 2-2, 3-3.

ГИПРОПРОМСЕЛЬСТРОЙ г. Саратов

Привязан:

Инв. №

Копировал: Мешкова

Формат А2

Инв. № подл. | Подпись и дата | Взам. инв. №

Гл. инж. ЭЛТ | Пайкин

Альбом III

Типовой проект

Фрагмент 1

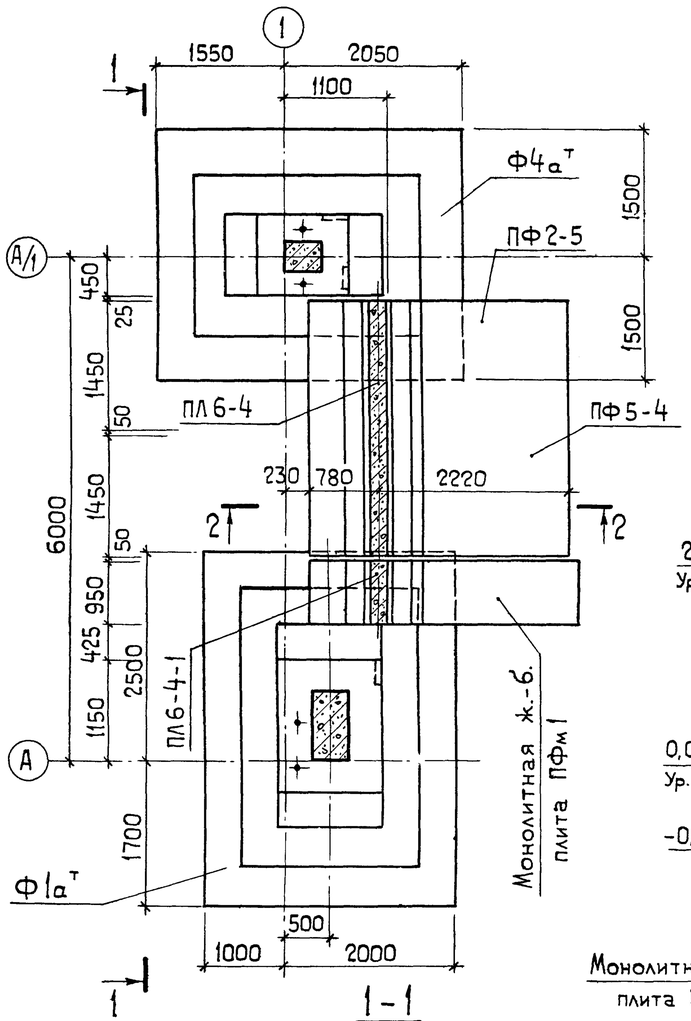

Фрагмент 2

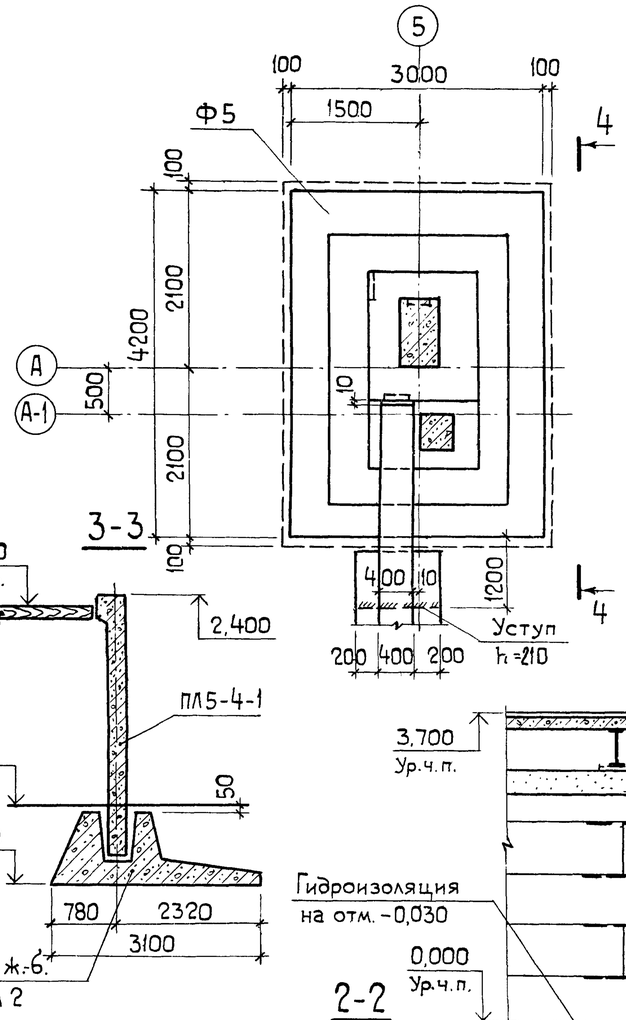

Фрагмент 3

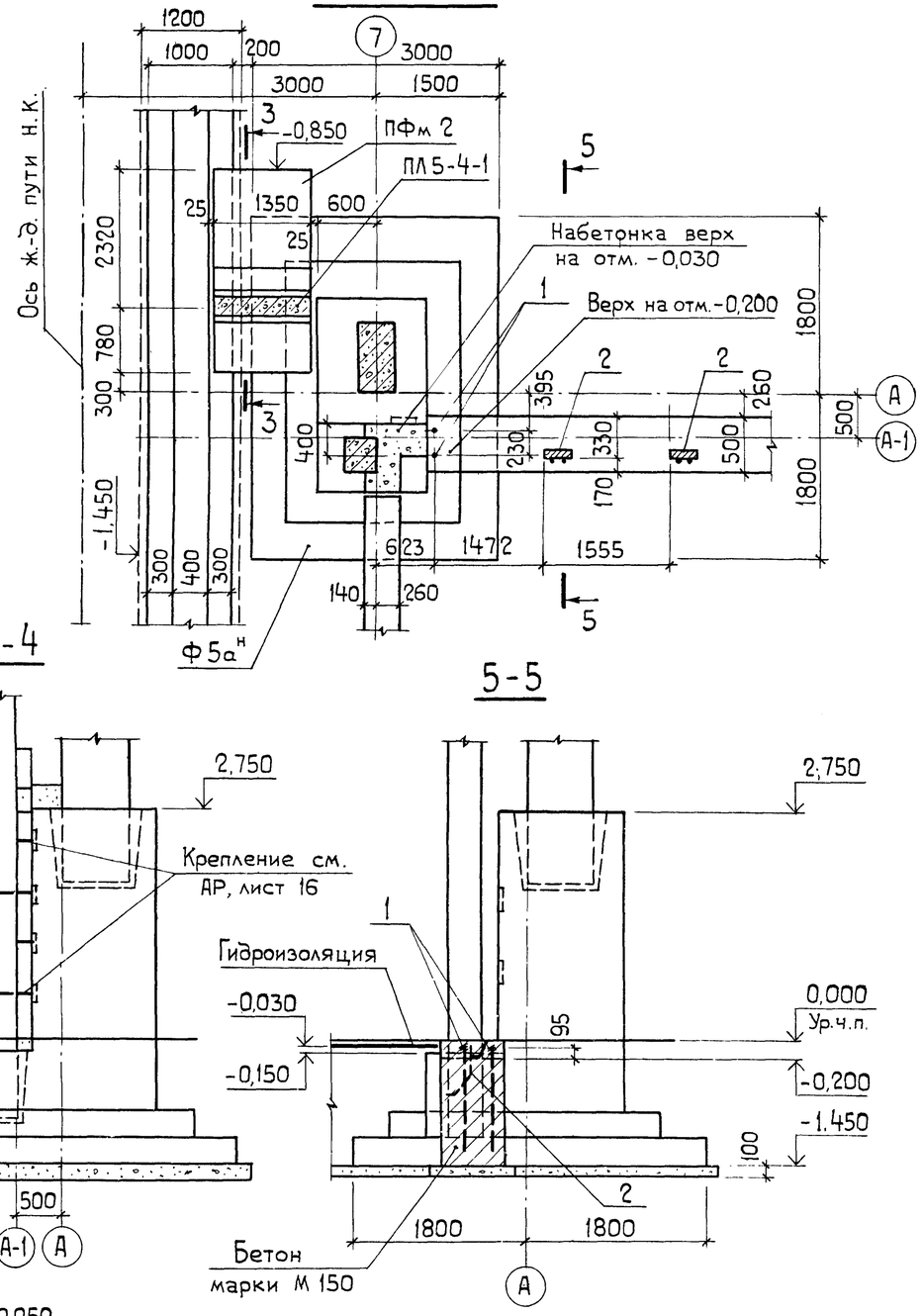

4-4

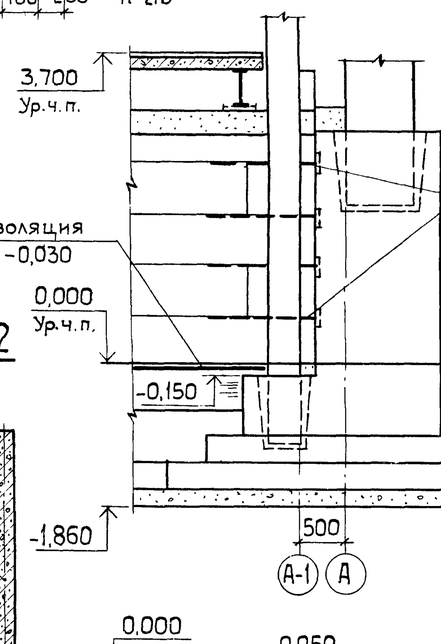

5-5

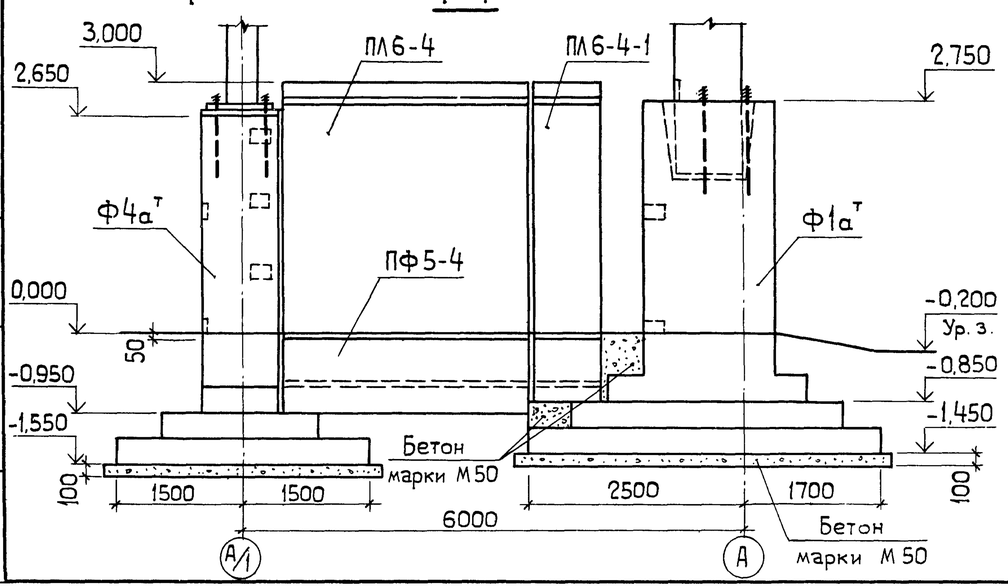

2-2

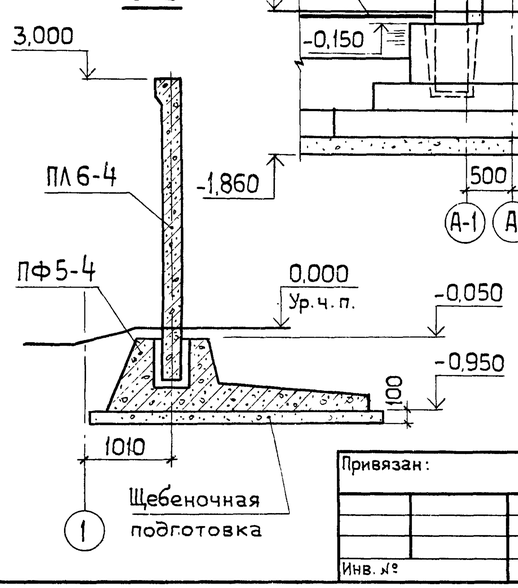

9133/3 87

ГИП	Шатилов		ТП-705-1-192.85 1-КЖ
Нач.отд.	Катков		
Гл.констр.	Зильбертов		Прирельсовый склад минеральных удобрений вместимостью 5 тыс. т с мостовым грейферным краном. Вариант с покрытием из металлических ферм.
Рук. гр.	Пегова		
Привязан:			Стадия: Р; Лист: 5; Листов:
Инв. №	Н.контр.	Есина	Схема расположения фундаментов. Фрагменты 1, 2, 3. — ГИПРОПРОМСЕЛЬСТРОЙ г. Саратов

Инв. № подл. | Подп. и дата | Взам. инв. №

Копировал: Яковенко

Формат А2

Типовой проект Альбом III

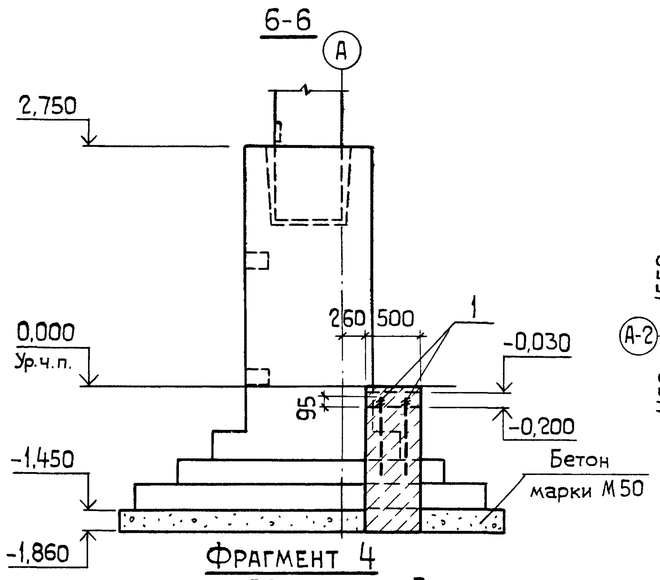

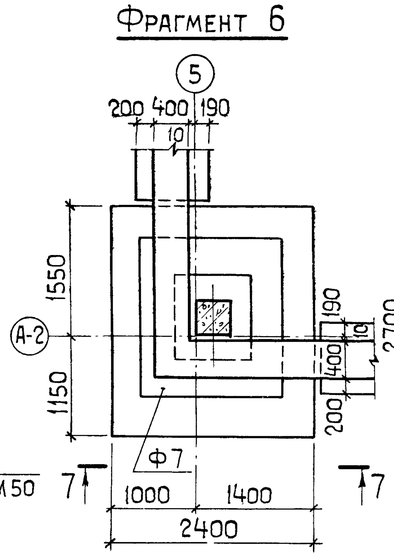

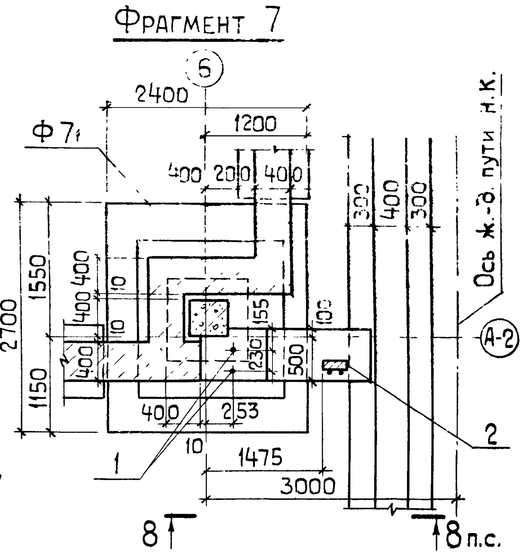

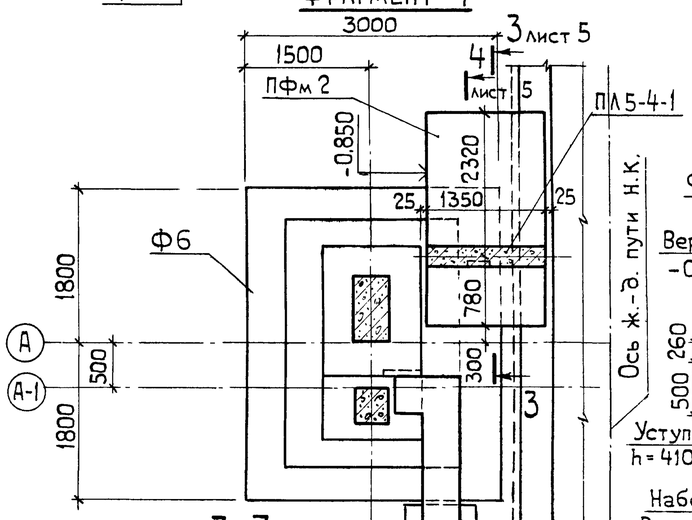

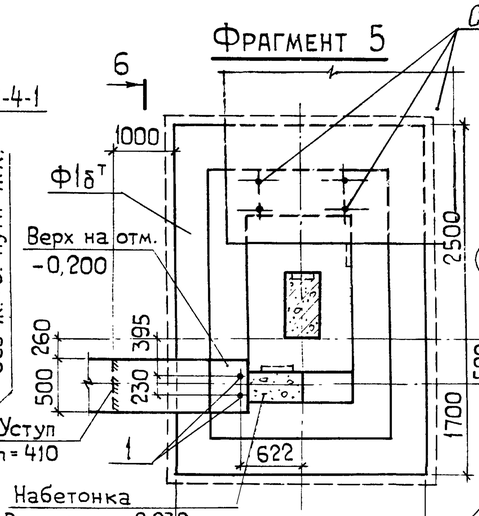

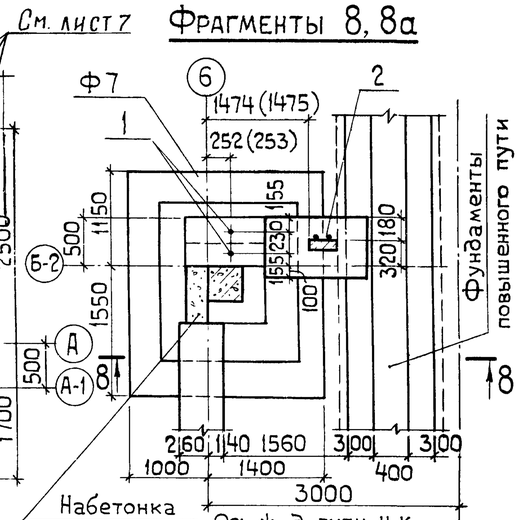

Размеры в скобках даны для фрагмента 8а.

Спецификация к схеме расположения фундаментов

Марка, поз.	Обозначение	Наименование	Кол.	Масса ед. кг	Примечание
		Монолитные			
		фундаменты			
Ф1	1.412-1/77, вып.2 и лист 8	ФВ 12-6	3		
Ф1а т	1.412-1/77, вып. 2 и лист 8	ФВ 12-6	2		
Ф1а н	1.412-1/77, вып. 2 и лист 8	ФВ 12-6	2		
Ф1б т	1.412-1/77, вып. 2 и лист 8	ФВ 12-6	1		
Ф1б н	1.412-1/77, вып. 2 и лист 8	ФВ 12-6	1		
Ф1в	1.412-1/77, вып. 2 и лист 8	ФВ 12-6	1		
Ф2	1.412-1/77, вып. 2 и лист 8	ФВ 12-6	6		
Ф2а	1.412-1/77, вып. 2 и лист 8	ФВ 12-6	1		
Ф3	1.412-1/77, вып. 2 и лист 9	ФВТ 12-6	2		
Ф4	1.412-1/77, вып. 2 и лист 9	ФА 11-6	2		
Ф4а т	1.412-1/77, вып. 2 и лист 9	ФА 11-6	2		
Ф4а н	1.412-1/77. вып. 2 и лист 9	ФА 11-6	2		
Ф5	Лист 10		1		
Ф5а т	Лист 10		1		
Ф5а н	Лист 11		2		
Ф6	Лист 10		1		
Ф7	1.412-1/77, вып. 2 и лист 11	ФА 8-1	5		
Ф8	Лист 14		8		
Ф9	Лист 14		2		
Ф10	Лист 14		4		
ПФм 1	Лист 14		4		
ПФм 2	Лист 14		4		
		Сборные железобетонные конструкции			
ПЛ 5-4-1	ТП -1-Ж-ПЛ.01	Плита лицевая ПЛ 5-4-1	4	1540	
ПЛ 6-4	3.002.1-1, вып. 1	Плита лицевая ПЛ 6-4	4	4800	
ПЛ 6-4-1	ТП -1-Ж-ПЛ.02	Плита лицевая ПЛ 6-4-1	4	1450	
ПФ 5-4	3.002.1-1, вып. 1	Плита фундаментная ПФ 5-4	4	8000	
ФБС 24.4.6-Т	ГОСТ 13579-78	Блоки бетонные ФБС 24.4.6-Т	28	1300	
ФБС 9.4.6-Т	ГОСТ 13579-78	Блоки бетонные ФБС 9.4.6-Т	45	470	
		Блоки фундаментные			
ФЛ 8.12	1.112-5, вып. 0	ФЛ 8.12	6	685	
1	ГОСТ 24379.1-80	Болт 1,1 М20×800	20	2,31	
		ВСт3кп2, ГОСТ 380-71*			
2	1.435.2-20, вып. 1 ч. 2	Закладной элемент (Упор)	10	0,7	
3		Труба Ф108×4 ГОСТ 8732-78, ℓ=5000			52 кг

28 9133/3

ГИП	Шатилов		26.09.84	ТП-705-1-191.85 1-КЖ
Нач. отд.	Катков		26.09.84	
Гл. констр.	Зильбертов		26.09.84	Прирельсовый склад минеральных удобрений вместимостью 5 тыс. т с мостовым грейферным краном. Вариант с покрытием из металлических ферм
Рук. гр.	Пегова		08.84	
				Стадия: Р; Лист: 6; Листов:
Н. контр.	Есина		26.09.84	Схема расположения фундаментов. Фрагменты 4, 5, 6, 7, 8, 8а. Сечения II-II, III-III.
				ГИПРОПРОМСЕЛЬСТРОЙ г. Саратов

Привязан:

Инв. №

Копировал: Яковенко

Формат А2

Инв. № подл. | Подп. и дата | Взам. инв. №

Альбом III

Типовой проект

Взам. инв. №

Подпись и дата

Инв. № подл.

Фрагмент 9

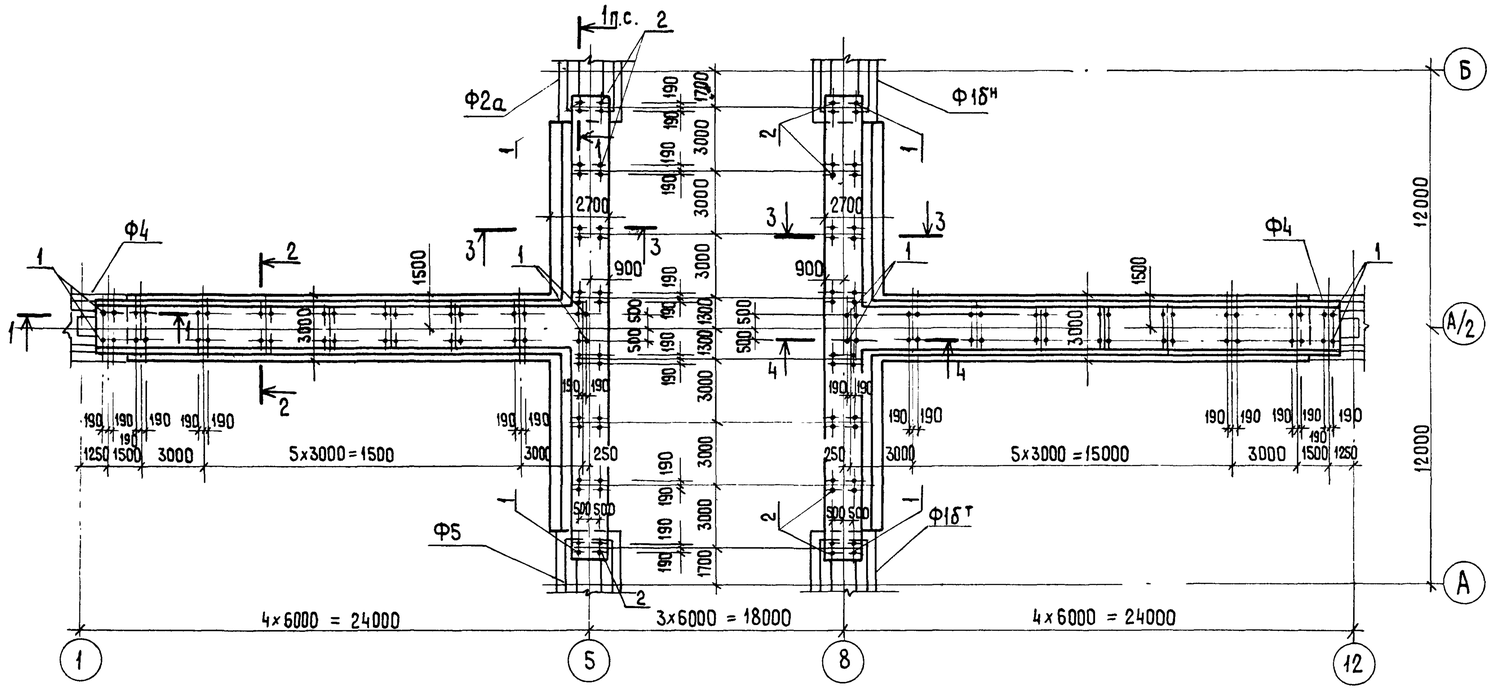

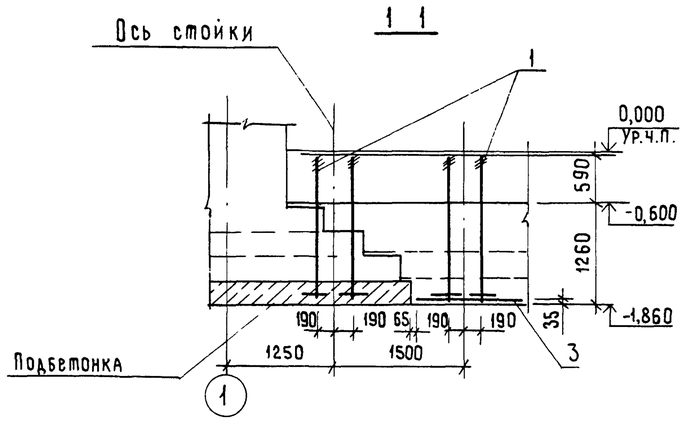

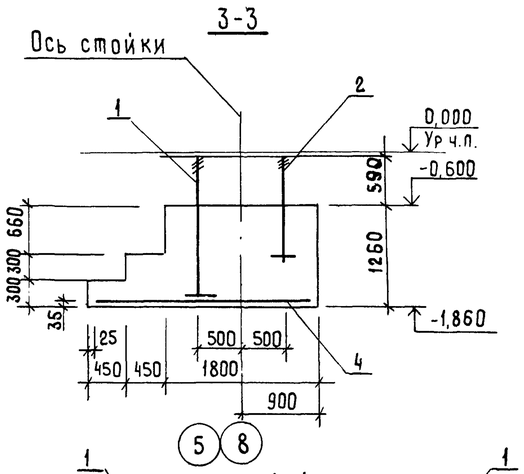

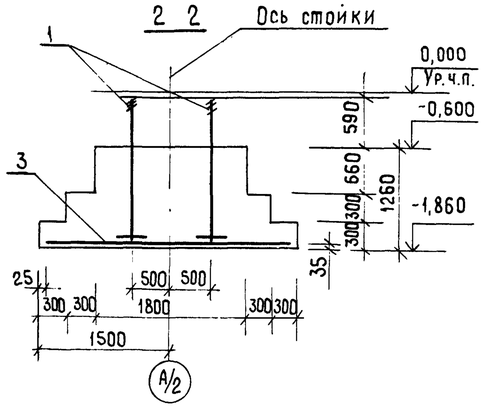

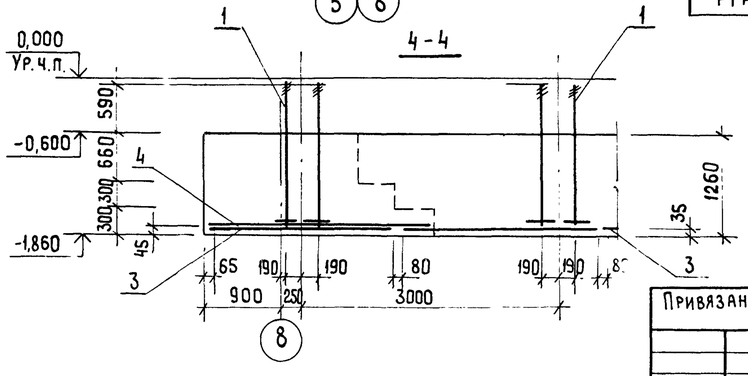

Нагрузки на ленточный фундамент

Схема нагрузок	$N_{ст.}$ т	Q т	M т.м	N_1 т	N_2 т
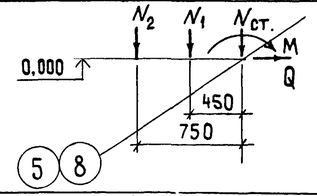	1,4	20,0	29,2	30,2	4,75
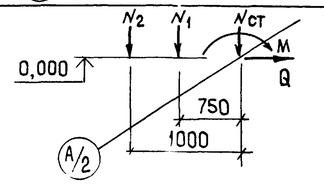	1,4	20,0	29,2	25,2	3,3

Спецификация элементов и материалов на Фрагмент 9

Марка, поз.	Обозначение	Наименование	Кол.	Масса ед.кг.	Примечание
		Металлические элементы			
1		Болт 2.2.М64х1800 ВСт3кп2			
		ГОСТ 24379.1-80	104	77,75	
2		Болт 2.1.М36х1320 ВСт3кп2			
		ГОСТ 24379.1-80	32	15,75	
3	1.410-2, вып.1, лист 146	Сетка С(1)10АII-22х30	20	25,34	
4	1.410-2, вып.1, лист 125	Сетка С10АII-20х27	18	20,25	
		Материалы			
		Бетон марки М 200			243,0 м³

Ведомость расхода металла на Фрагмент 9, кг.

Марка элемента	Изделия арматурные				Всего	Изделия закладные							Всего	Общий расход
	Арматура класса					Прокат марки								
	AII		AI			ВСт 3кп2					Ст15-32			
	ГОСТ 5781-82		ГОСТ 5781-82			ГОСТ 24379.1-80	ГОСТ 10605-72*	ГОСТ 5915-70	ГОСТ 24379.1-80		ГОСТ 24379.1-80			
	ф10	Итого	ф6	Итого		Шпильки	Гайки	Гайки	Шайба	Итого	Анкерные плиты	Итого		
Фрагмент 9	960,44	960,44	110,86	110,86	1071,30	5618,72	827,84	48,32	138,96	6633,84	1956,16	1956,16	859,00	9661,30

1. Нагрузки на ленточный фундамент даны с 3х м длины.
2. Общие указания по фундаментам см. лист 3.
3. Сетки поз. 3,4 укладывать с зазором 100 мм между собой.

9133/3 29

ГИП	Шатилов		ТП·705-1-192.85 1-КЖ
Нач.отд	Катков		
Гл.констр.	Зильбертов		
Рук.группы	Петова		Прирельсовый склад минеральных удобрений вместимостью 5тыс.т с мостовым грейферным краном. Вариант с покрытием из металлических ферм.
Ст.инж.	Власова		
Привязан:			Стадия: Р; Лист: 7; Листов:
Н.контр.	Есина		Схема расположения фундаментов. Фрагмент 9. ГИПРОПРОМСЕЛЬСТРОЙ г.Саратов

Альбом III

Типовой проект

Расчетная схема Ф1 на отм. 0.000 (К пер = 1,0)

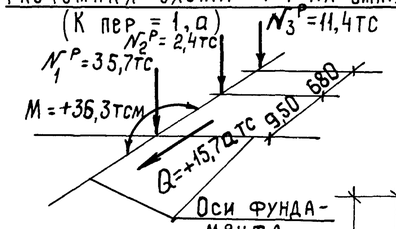

Расчётная схема Ф2 на отм. 0.000 (Кпер=1)

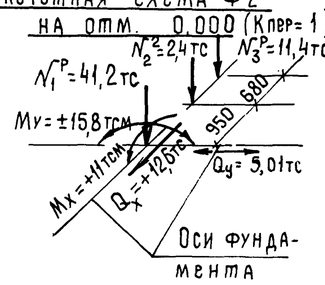

Поз.6 только для Ф1а^н

Поз.6 только для Ф1а^т

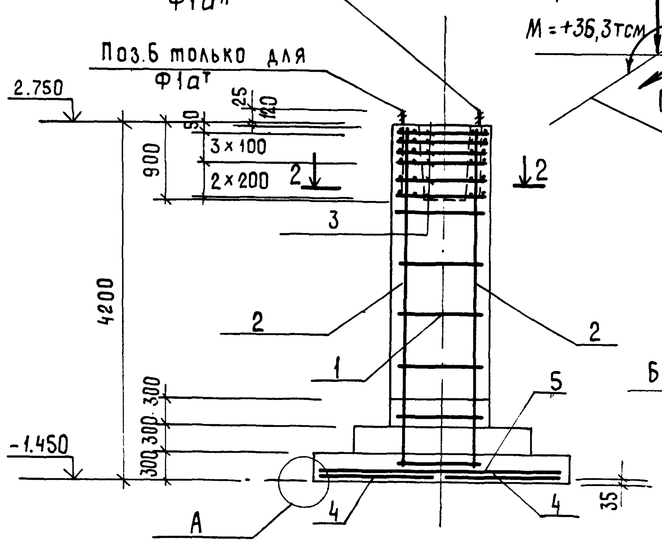

Ф2; Ф2а

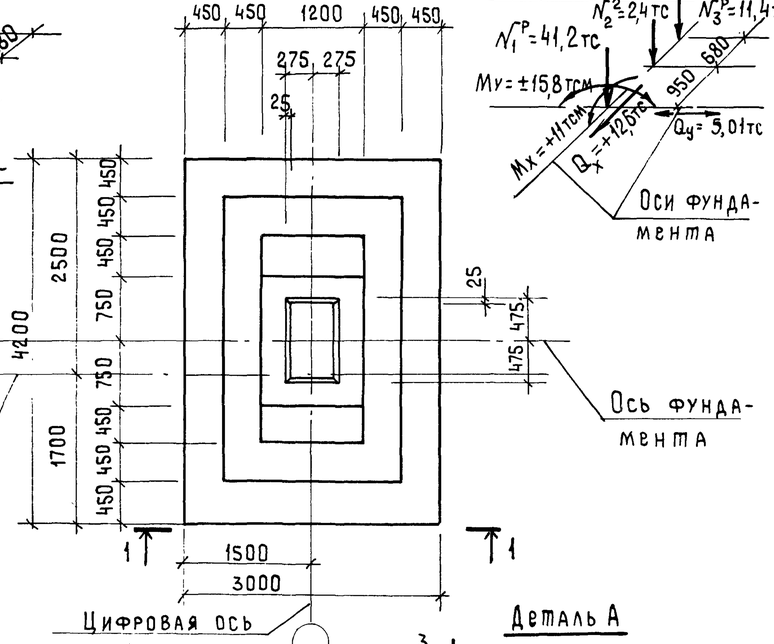

Ф1; Ф1а$^{т;н}$; Ф1б$^{т;н}$; Ф1в

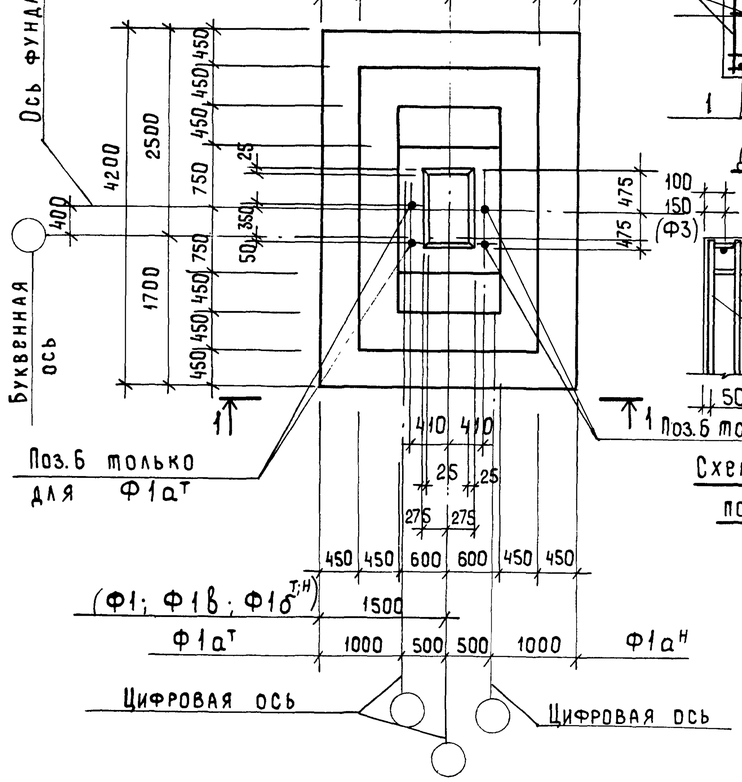

2-2 (для Ф1; Ф1а$^{т;н}$; Ф1б$^{т;н}$; Ф1в)

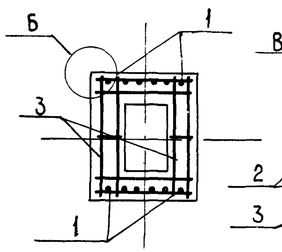

2-2 (для Ф2; Ф2а)

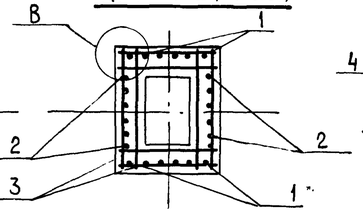

Деталь А

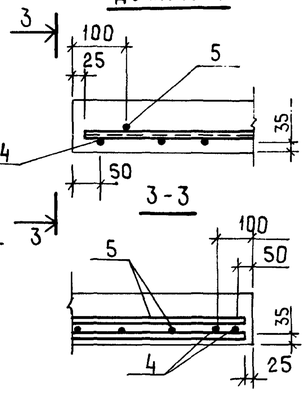

Деталь Б

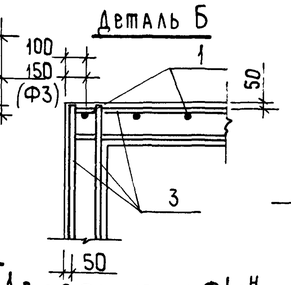

Деталь В

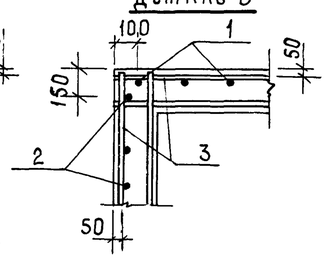

Поз.6 только для Ф1а^н

Поз.6 только для Ф1а^т

Схема раскладки сеток подошв фундаментов

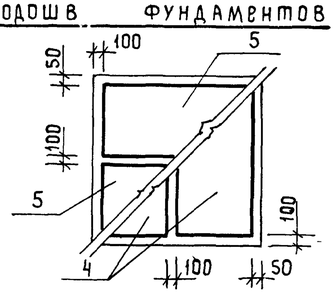

Спецификация фундаментов Ф1; Ф1а$^{т;н}$; Ф1б$^{т;н}$; Ф1в; Ф2; Ф2а

Формат	Зона	Поз.	Обозначение	Наименование	Кол	Примечание
				Ф1а^т; Ф1а^н - шт 4		
				Сборочные единицы		
				Сетка арматурная		
		1	1.410 - 2, вып. 1	1 С 16 А III - 10×42	2	
		3	1.412 - 1/77, вып. 3	СВ - 10 А II	6	
		4	1.410 - 2, вып. 1	С(1) 12 А III - 14×42	2	
		5	1.410 - 2, вып. 1	С(1) 10 А III - 20×30	2	
		6	1.412.1 - 4	Изделие закладное МН-1	2	
				Материалы на Ф1а$^{т;н}$		
				Бетон марки М 150		12,2 м^3
				Ф1; Ф1в Ф 1б$^{т;н}$ шт 6		
				Сборочные единицы		
				Сетки арматурные		
				поз 1, 3, 4, 5 см. выше		
				Материалы		
				Бетон марки М 150		12,2 м^3
				Ф2; Ф2а - шт 7		
				Сборочные единицы		
				Сетки арматурные		
		1	1.410 - 2, вып. 1	1 С 16 А III - 10×42	2	
		2	1.410 - 2, вып. 1	1 С 14 А III - 12×42	2	
		3	1.412 - 1/77, вып. 3	СВ - 10 А II	6	
		4	1.410 - 2, вып. 1	С(1) 12 А III - 14×42	2	
		5	1.410 - 2, вып. 1	С(1) 10 А III - 20×30	2	
				Материалы на Ф2; Ф2а		
				Бетон марки М 150		12,2 м^3

1. Ведомость расхода стали на фундаменты дана на листе 12.
2. Указания по составу бетона и его плотности см. АР, лист 2.
3. Разбивка дополнительных закладных деталей фундаментов дана на листе 13.

9133/3 30

ГИП	Шатилов		ТП-705-1-192.85 1-КЖ
Нач.отд.	Катков		
Гл.констр.	Зильбертов		
Рук.гр.	Пегова		Прирельсовый склад минеральных удобрений вместимостью 5тыс.т с мостовым грейферным краном. Вариант с покрытием из металлических ферм
Инженер	Крячко		
Н.контр.	Есина		Монолитные фундаменты Ф1; Ф1а$^{т;н}$, Ф1б^т, Ф1в; Ф2; Ф2а

Стадия	Лист	Листов
Р	8	

Гипропромсельстрой г. Саратов

Привязан:

Инв. №

Копировал Мешкова

Формат А2

Инв. № подл. | Подпись и дата | Взам. инв. №

Альбом III

Типовой проект

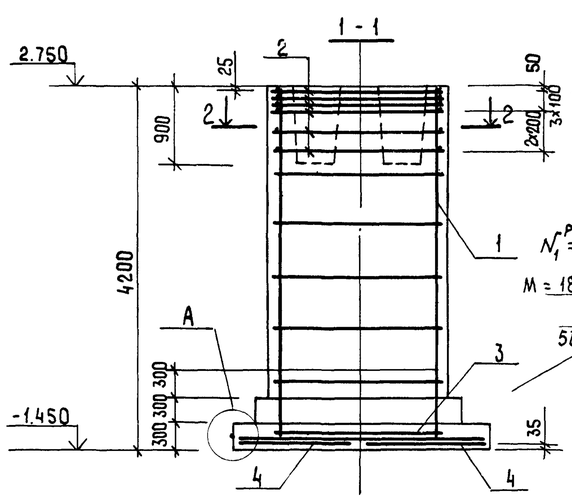

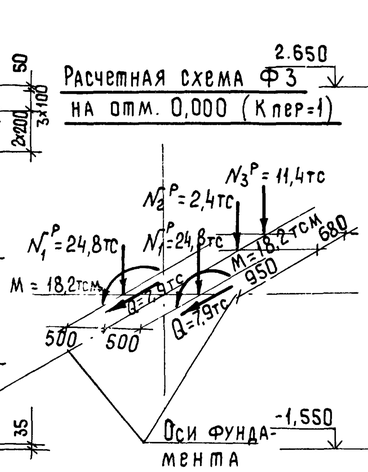

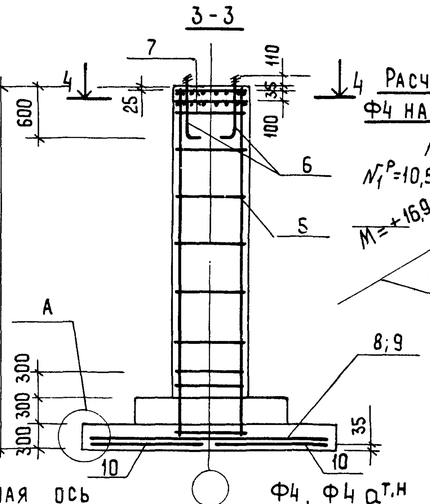

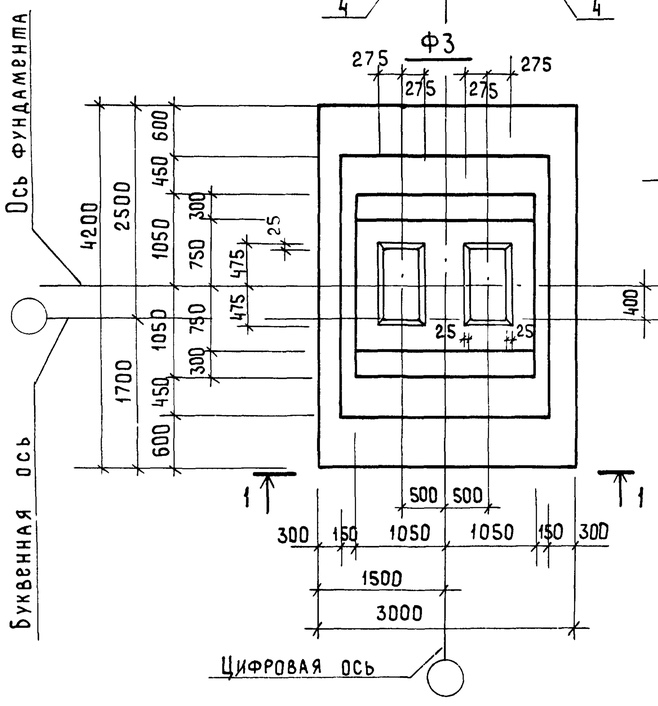

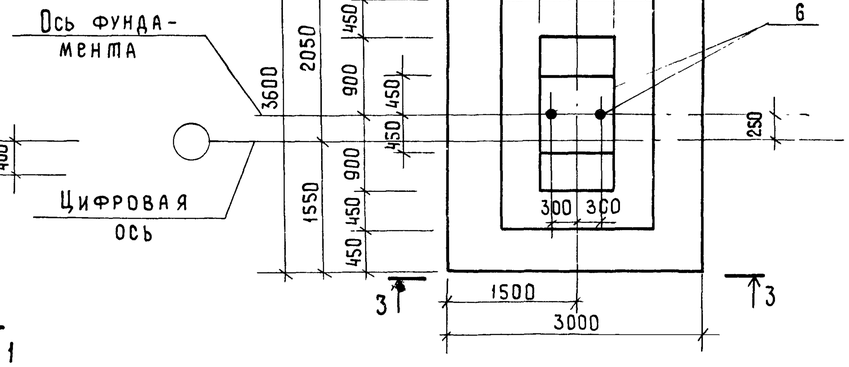

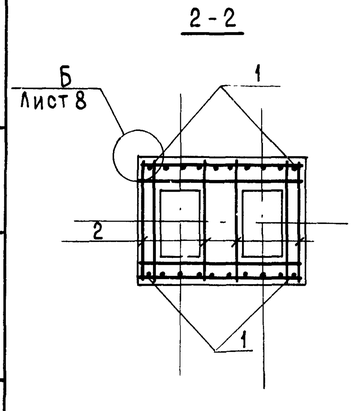

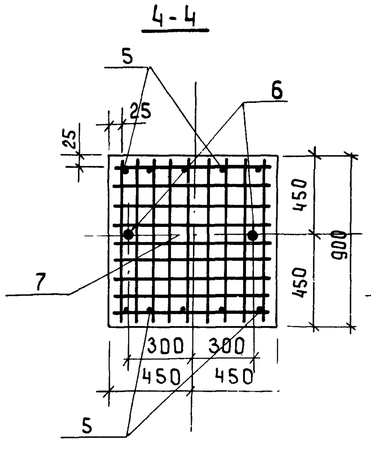

Схема раскладки сеток подошв фундаментов

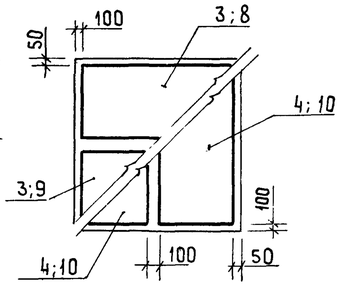

Спецификация фундаментов Ф3; Ф4; Ф4а т,н

Формат	Зона	Поз.	Обозначение	Наименование	Кол.	Примечание
				Ф3 - шт 2		
				Сборочные единицы		
				Сетка арматурная		
		1	1.410-2, вып.1	1 С 16 А III - 18 х 42	2	
		2	1.412-1/77, вып.3	СВТ - 10 А II	6	
		3	1.410-2, вып.1	С(1) 10А III - 20 х 30	2	
		4	1.410-2, вып.1	С(1) 12 А III - 14 х 42	2	
				Материалы на Ф3		
				Бетон марки М 150		16,8 м³
				Ф4; Ф4а т;н		
				Сборочные единицы		
				Сетка арматурная		
		5	1.410-2, вып.1	С(1) 22 А III - 8 х 42	2	
		6	1.412.1-4	Закладное изделие МН1	2	3,4 кг
		7	1.412.1-4	Сетка арматурная СН-6А I	2	
		8	1.410-2, вып.1	С(1) 10А III - 20 х 30	1	
		9	1.410-2, вып.1	С(1) 10А III - 14 х 30	1	
		10	1.410-2, вып.1	С(1) 12А III - 14 х 36	2	
				Соединительные элементы		
			1.412.1-4	ММ1	4	0,73 кг
			1.412.1-4	ММ2	4	0,85 кг
			1.412.1-4	ММ3	4	0,52 кг
				Материалы на Ф4; Ф4а т,н		
				Бетон марки М 150		7,9 м³

1. Ведомость расхода стали на фундаменты дана на листе 12
2. Указания по составу и плотности бетона см. АР, лист 2
3. Схему сборки пространственных каркасов фундаментов Ф4 и Ф4а т;н см. серию 1.412.1-4 лист 1.412.1-4.070 (схема 3).
4. Разбивка дополнительных закладных деталей фундаментов дана на листе 13.

31

9133/3

ГИП	Шатилов		ТП-705-1-192.85 1-КЖ
Нач.отд.	Катков		
Гл.констр.	Зильбертов		
Рук.гр.	Петова		Прирельсовый склад минеральных удобрений вместимостью 5тыс.т с мостовым грейферным краном. Вариант с покрытием из металлических ферм
Инженер	Крячко		
Н.контр.	Есина		Монолитные фундаменты Ф3; Ф4; Ф4а т;н

Стадия	Лист	Листов
Р	9	

Гипропромсельстрой г. Саратов

Привязан:

Инв.№

Копировал: Мешкова

Формат А2

Инв.№ подл. | Подпись и дата | Взам.инв.№

Альбом III

Типовой проект

1-1

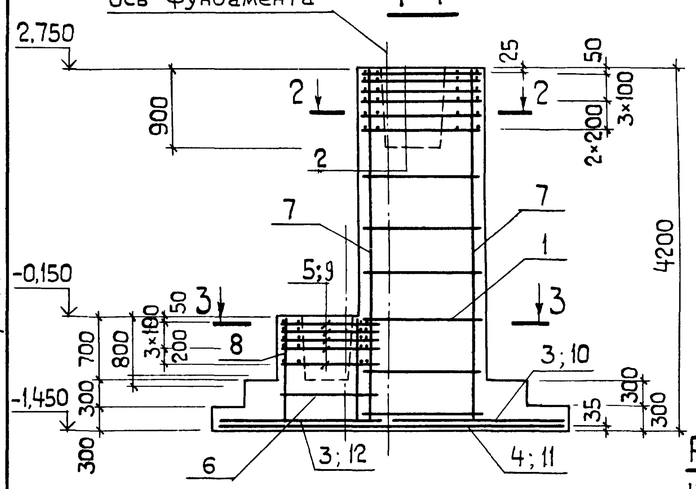

Ф6

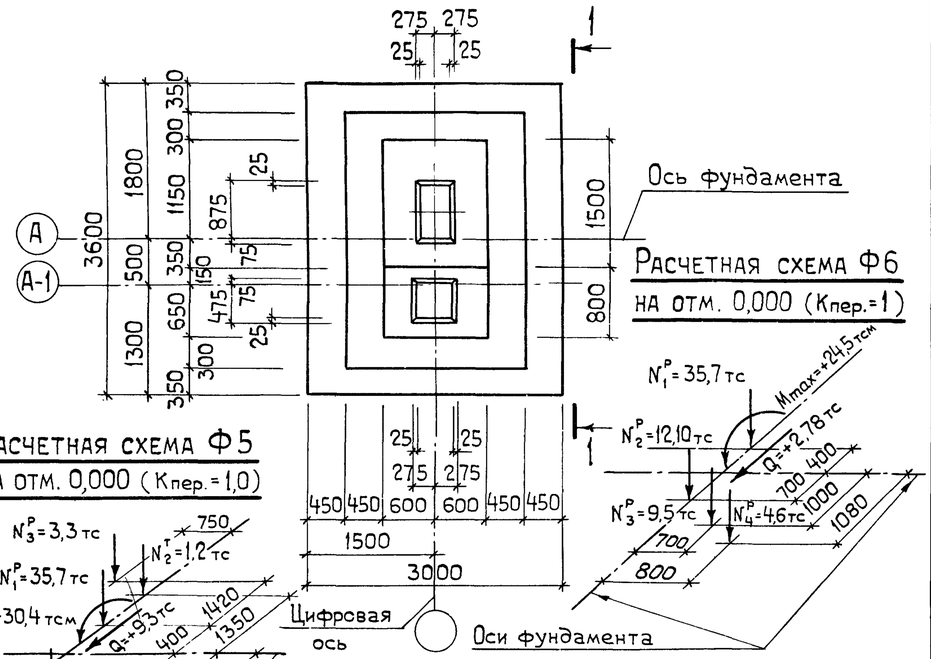

Расчетная схема Ф6 на отм. 0,000 (Кпер.=1)

Расчетная схема Ф5 на отм. 0,000 (Кпер.=1,0)

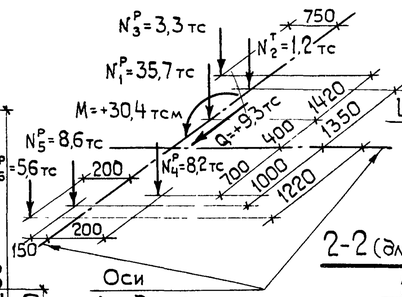

Ф5; Ф5а^{т}

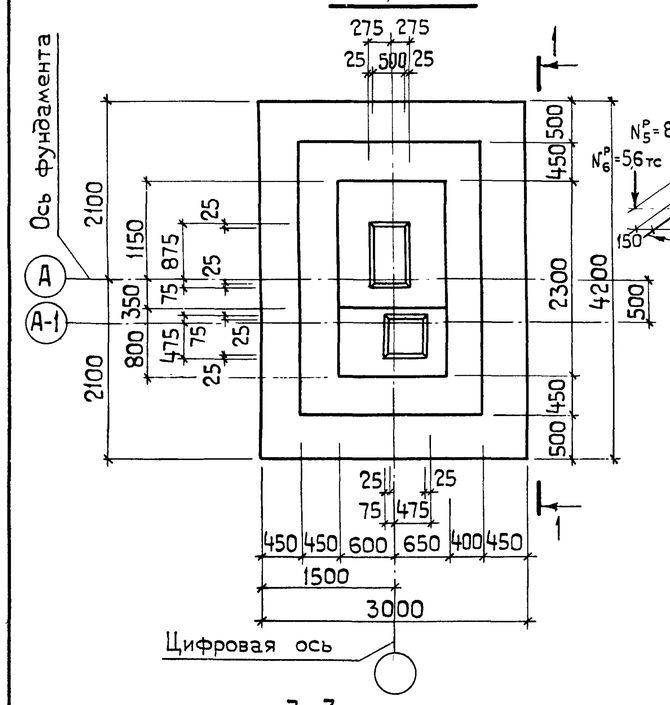

2-2 (для Ф5)

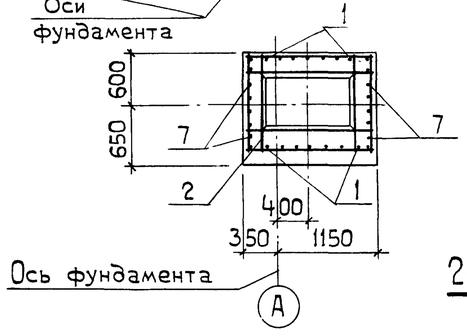

Схема раскладки сеток подошв фундаментов

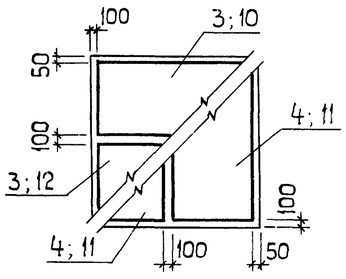

2-2. (для Ф6)

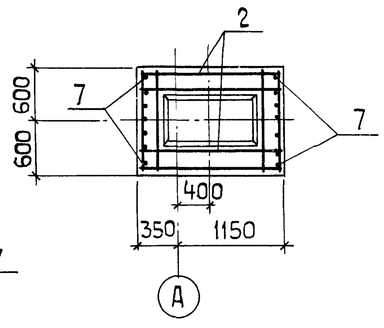

3-3 (для Ф5; Ф5а^{т})

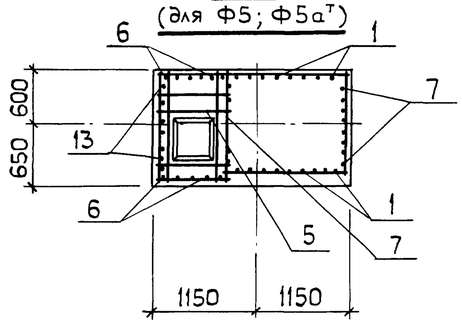

3-3 (для Ф6)

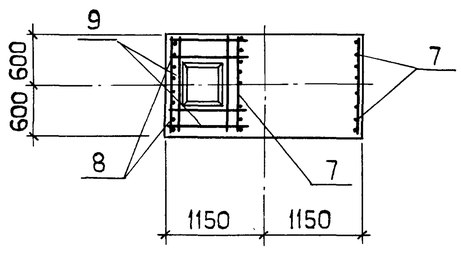

Спецификация фундаментов Ф5, Ф5а^{т}, Ф6

Формат	Зона	Поз.	Обозначение	Наименование	Кол.	Примечание
				Ф5, Ф5а^{т} – шт. 2		
				Сборочные единицы		
				Сетка арматурная		
		1	1.410-2, вып. 1	1С14А III – 12×42	2	
		2	1.412-1/77, вып. 3	СВ-10А II	6	
		3	1.410-2, вып. 1	С(1) 10-20×30	2	
		4	1.410-2, вып. 1	С(1) 12-14×42	2	
		5	ТП- -1-Ж-С 10	С 19	5	
		6	ТП- -1-Ж-С 12	С 21	2	
		7	1.410-2, вып. 1	1С16А III – 10×42	2	
		13	ТП- -1-Ж-С 12.01	С 22	1	
				Материалы на Ф5; Ф5а^{т}		
				Бетон марки М150		12,1 м^3
				Ф6 – шт. 1		
				Сборочные единицы		
				Сетка арматурная		
		2	1.412-1/77, вып. 3	СВ-10А II	6	
		7	1.410-2, вып. 1	1С16А III – 10×42	2	
		8	ТП- -1-Ж-С 12.01	С 22	1	
		9	ТП- -1-Ж-С 11	С 20	5	
		10	1.410-2, вып. 1	С(1) 10А III – 20×30	1	
		11	1.410-2, вып. 1	С(1) 12А III – 14×36	2	
		12	1.410-2, вып. 1	С(1) 10А III – 14×30	1	
				Материалы на Ф6		
				Бетон марки М150		11,5 м^3

1. Ведомость расхода стали на фундаменты дана на листе 12.
2. Указания по составу бетона и его плотности см. АР, лист 2.
3. Разбивка дополнительных закладных деталей фундаментов дана на листе 13.

9133/3 32

ГИП	Шатилов		16.09.85
Нач.отд.	Катков		16.09.85
Гл.констр	Зильбертов		16.09.85
Рук. гр.	Пегова		16.09.85
Инж.	Крячко		16.09.85

ТП-705-1-192.85 1-КЖ

Прирельсовый склад минеральных удобрений вместимостью 5 тыс. т с мостовым грейферным краном. Вариант с покрытием из металлических ферм.

Стадия	Лист	Листов
Р	10	

Монолитные фундаменты Ф5; Ф5а^{т}, Ф6

ГИПРОПРОМСЕЛЬСТРОЙ г Саратов

Привязан:

Инв. №

Н.контр. Есина 16.09.85

Взам. инв. № | Подп. и дата | Инв. № подл.

Копировал: Яковенко

Формат А2

Альбом III

Типовой проект

Инв.№ подл. | Подпись и дата | Взам. инв.№

Схемы нагрузок на фундаменты, $k_{пер}$ = 1,0.

для ф7 (на отм. 0,00)

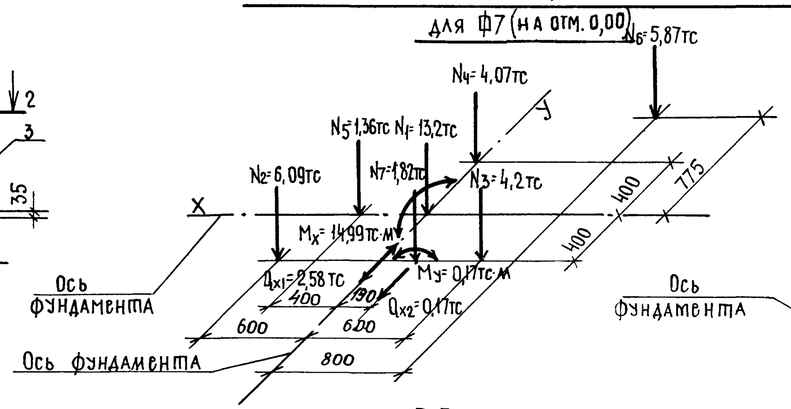

для ф5а^{н} (на отм. 0,000)

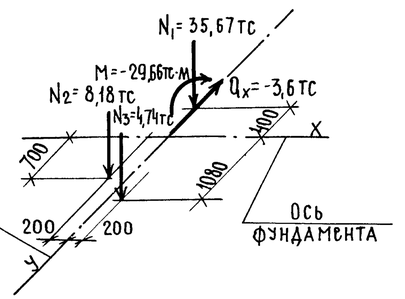

ф7

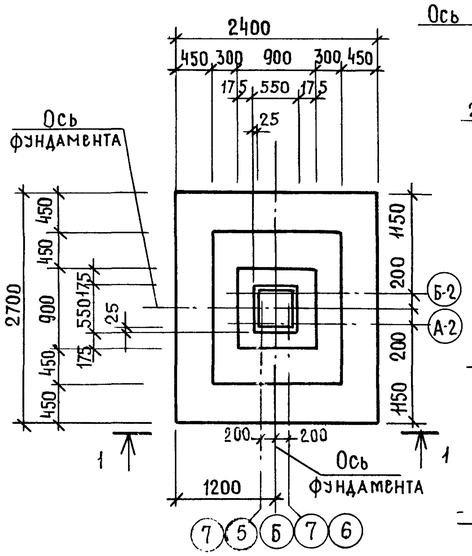

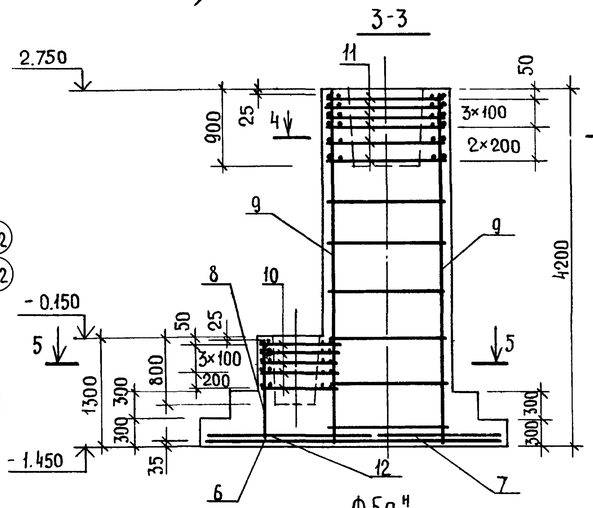

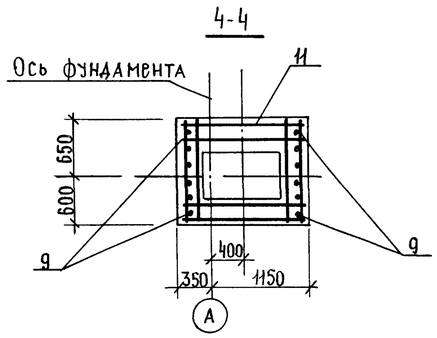

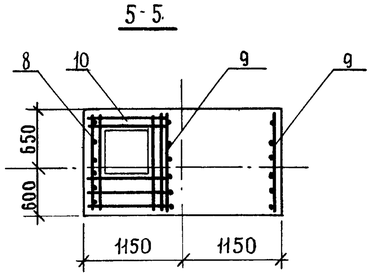

2-2

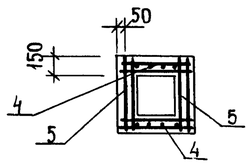

Схема раскладки сеток подошвы фундамента ф7.

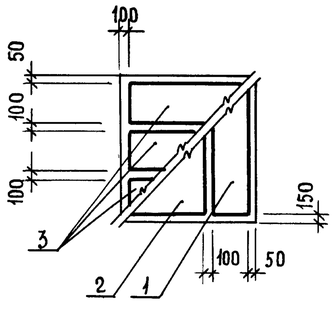

ф5а^{н}

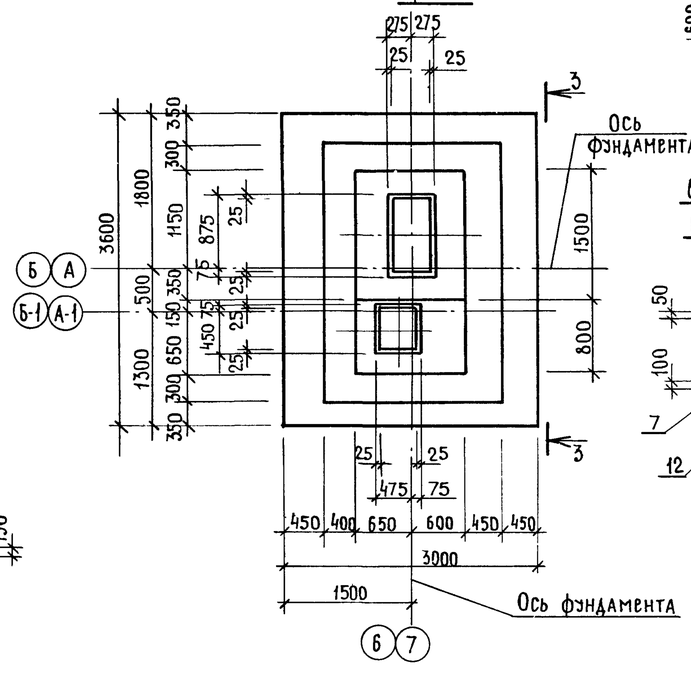

Схема раскладки сеток подошвы фундамента ф5а^{н}

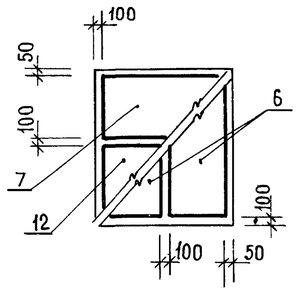

Спецификация фундаментов ф7, ф5а^{н}

Формат	Зона	Поз.	Обозначение	Наименование	Кол.	Примечание
				Фундамент ф7- шт.5		
				Сборочные единицы		
				Сетки арматурные		
		1	1.410-2, вып.1	С 10А III-8×27	1	
		2	1.410-2, вып.1	С 10А III-14×27	1	
		3	1.410-2, вып.1	С (1).10А III-8×24	3	
		4	1.412-1/77, вып.3	СН 14 АIII-6×15	2	
		5	1.412-1/77, вып.3	СА-8 АI	5	
				Материалы		
				Бетон марки М 150		3,33м^3
				Фундамент ф5а^{н}- шт 2		
				Сборочные единицы		
				Сетки арматурные		
		6	1.410-2, вып.1	С(1) 12 А III-14×36	2	
		7	1.410-2, вып.1	С (1) 10 А III-14×30	1	
		8	ТП- -1-И-С12.02	С 23	1	
		9	1.410-2, вып.1	1С 16А III-10×42	2	
		10	ТП- -1-И-С11	С 20	5	
		11	1.412-1/77, вып.3	СВ-10 А II	6	
		12	1.410-2, вып.1	С(1) 10 А III-20×30	1	
				Материалы		
				Бетон марки М 150		11,5м^3

1. Указания по составу бетона и его плотности см АР, лист 2.
2. Ведомость расхода стали см. лист 12.
3. Разбивка дополнительных закладных деталей фундамента ф5а^{н} дана на листе 13.

9133/3 33

ГИП	Шатилов		ТП-705-1-192.85 1-КЖ
Нач.отд.	Катков		
Гл.констр.	Зильбертов		
Рук.гр	Пегова		Прирельсовый склад минеральных удобрений вместимостью 5тыс.т.с мостовым грейферным краном. Вариант с покрытием из металлических форм
Ст.инж.	Власова		
			Стадия Р; Лист 11; Листов
Привязан			Монолитные фундаменты ф5а^{н}, ф7.
Инв.№	Н.контр.	Есина	ГИПРОПРОМСЕЛЬСТРОЙ г.Саратов

Копировал: Несмеянова, Гисп

Формат А2

Альбом III

Типовой проект

Марка элемента	Изделия арматурные																			Изделия закладные																				Общий расход
	Арматура класса																		Всего	Арматура класса								Прокат марки											Всего	
	А-III								А-II					А-I						А-III					А-I			В ст 3 кп 2												
	ГОСТ 5781-82								ГОСТ 5781-82					ГОСТ 5781-82						ГОСТ 5781-82					ГОСТ 5781-82			ГОСТ 103-76								ГОСТ 2590-71					
	ф10	ф12	ф14	ф16	ф22			Итого	ф10	ф12			Итого	ф6	ф8	ф10	ф12		Итого		ф8	ф10			Итого	ф10		Итого	-8×60	-8×120	-8×150	-8×200	Гайка М20		Итого	Болт М24		Итого			
Ф1	40,0	59,0	—	78,6	—			177,6	38,4	—			38,4	6,4	11,5	7,8	—		25,7	241,7	1,6	0,9			2,5	—		—	—	1,5	9,2	—	—		10,7	—		—	13,2	254,9
Ф1а^{т}	40,0	59,0	—	78,6	—			177,6	38,4	—			38,4	6,4	11,5	7,8	—		25,7	241,7	0,8	0,9			1,7	—		—	0,9	1,5	4,6	—	0,5		7,5	5,5		5,5	14,7	256,4
Ф1а^{н}	40,0	59,0	—	78,6	—			177,6	38,4	—			38,4	6,4	11,5	7,8	—		25,7	241,7	0,8	0,9			1,7	—		—	0,9	1,5	4,6	—	0,5		7,5	5,5		5,5	14,7	256,4
Ф1б^{т}	40,0	59,0	—	78,6	—			177,6	38,4	—			38,4	6,4	11,5	7,8	—		25,7	241,7	0,8	3,6			4,4	—		—	—	6,0	4,6	—	—		10,6	—		—	15,0	256,7
Ф1б^{н}	40,0	59,0	—	78,6	—			177,6	38,4	—			38,4	6,4	11,5	7,8	—		25,7	241,7	0,8	3,6			4,4	—		—	—	6,0	4,6	—	—		10,6	—		—	15,0	256,7
Ф1в	40,0	59,0	—	78,6	—			177,6	38,4	—			38,4	6,4	11,5	7,8	—		25,7	241,7	1,6	1,6			3,2	—		—	—	1,5	9,2	3,8	—		14,5	—		—	17,7	259,4
Ф2	40,0	59,0	70,2	78,6	—			247,8	38,4	—			38,4	6,4	17,4	7,8	—		31,6	317,8	1,6	0,9			2,5	—		—	—	1,5	9,2	—	—		10,7	—		—	13,2	331,0
Ф2а	40,0	59,0	70,2	78,6	—			247,8	38,4	—			38,4	6,4	17,4	7,8	—		31,6	317,8	0,8	3,6			4,4	—		—	—	6,0	4,6	—	—		10,6	—		—	15,0	332,8
Ф3	40,0	59,0	—	131,0	—			230,0	63,0	—			63,0	6,3	10,9	13,7	—		30,9	323,9	1,6	0,9			2,5	—		—	—	1,5	9,2	—	—		10,7	—		—	13,2	337,1
Ф4	34,6	50,5	—	—	123,7			208,8	—	—			—	12,3	9,2	—	12,1		33,6	242,4	1,6	—			1,6	8,4		8,4	0,9	—	9,2	—	0,5		10,6	5,5		5,5	26,1	268,5
Ф4а^{т}	34,6	50,5	—	—	123,7			208,8	—	—			—	12,3	9,2	—	12,1		33,6	242,4	0,8	2,7			3,5	8,4		8,4	0,9	4,5	4,6	—	0,5		10,5	5,5		5,5	27,9	268,5
Ф4а^{н}	34,6	50,5	—	—	123,7			208,8	—	—			—	12,3	9,2	—	12,1		33,6	242,4	0,8	2,7			3,5	8,4		8,4	0,9	4,5	4,6	—	0,5		10,5	5,5		5,5	27,9	268,5
Ф5	40,0	59,0	70,2	78,4	—			247,6	73,6	—			73,6	7,6	17,4	7,8	—		32,8	354,0	0,8	4,5			5,3	—		—	—	7,5	4,6	—	—		12,1	—		—	17,4	371,4
Ф5а^{т}	40,0	59,0	70,2	78,4	—			247,6	73,6	—			73,6	7,6	17,4	7,8	—		32,8	354,0	0,4	4,5			4,9	—		—	—	7,5	2,3	—	—		9,8	—		—	14,7	368,7
Ф5а^{н}	34,6	50,5	—	78,6	—			163,7	69,1	—			69,1	5,9	10,4	7,8	—		24,1	256,9	0,4	3,6			4,0	—		—	—	6,0	2,3	—	—		8,3	—		—	12,3	269,2
Ф6	34,6	50,5	—	78,4	—			163,5	69,1	—			69,1	5,9	10,4	7,8	—		24,1	256,7	0,4	4,5			4,9	—		—	—	7,5	2,3	—	—		9,8	—		—	14,7	271,4
Ф7	—	—	14,0	—	—			14,0	35,8	—			35,8	4,4	15,1	—	—		19,5	69,3	—	—			—	—		—	—	—	—	—	—		—	—		—	—	69,3

9133/3 34

ГИП	Шатилов		26.09.83
Нач. отд.	Катков		26.09.83
Гл. констр.	Зильбертов		26.09.83
Рук. бриг.	Пегова		26.09.83
Инж.	Чушкина		26.09.83
Н. контр.	Есина		26.09.83

ТП-705-1-192.85 1-КЖ

Прирельсовый склад минеральных удобрений вместимостью 5 тыс. т с мостовым грейферным краном. Вариант с покрытием из металлических ферм.

Стадия	Лист	Листов
Р	12	

Ведомость расхода стали на фундаменты, кг

ГИПРОПРОМСЕЛЬСТРОЙ г. Саратов

Привязан:

Инв. №

Копировал: Сидорова

Формат А2

Инв. № подл. | Подпись и дата | Взам. инв. №

Типовой проект Альбом III

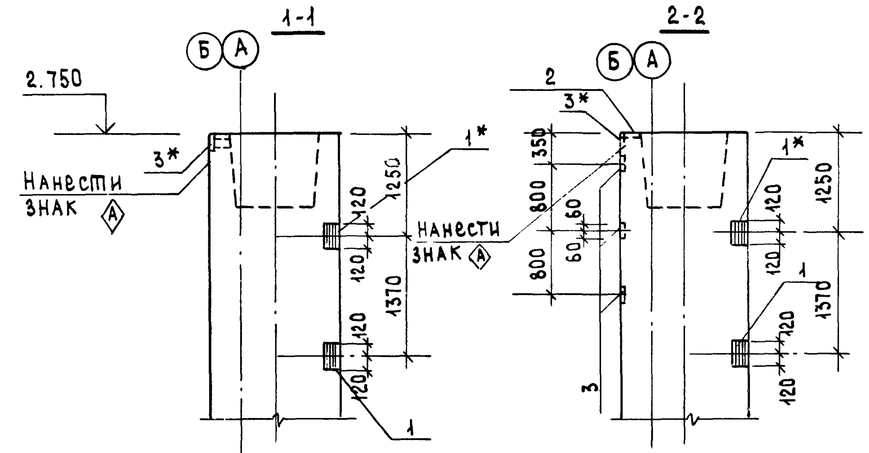

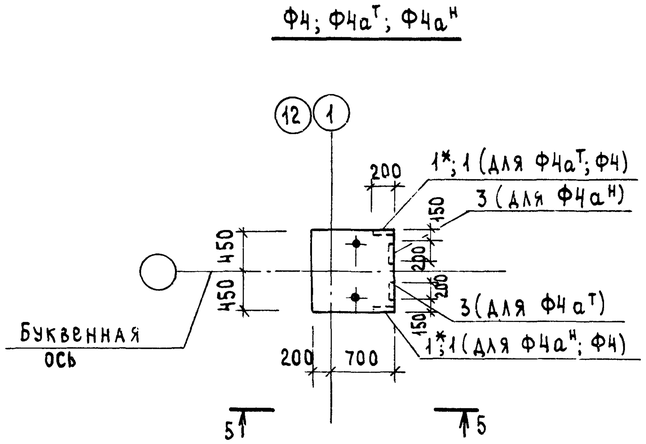

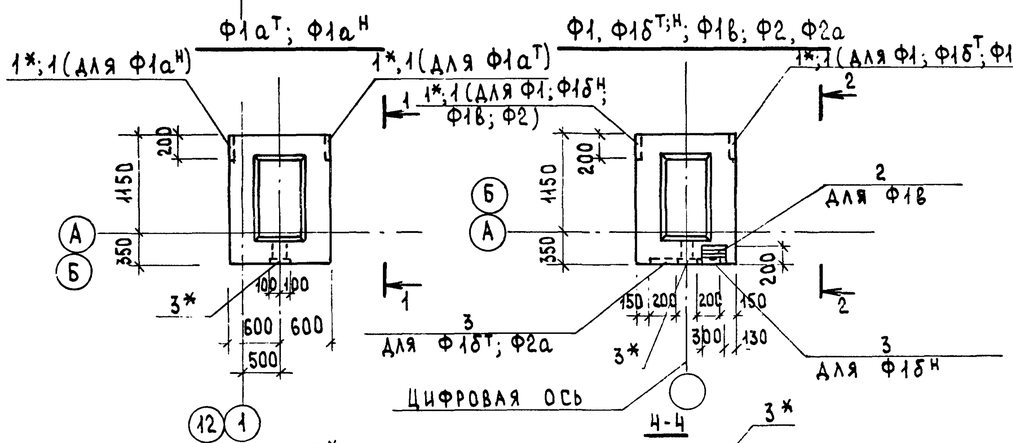

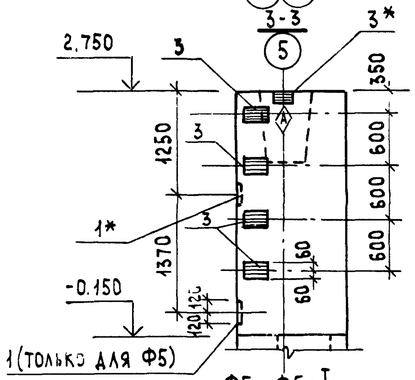

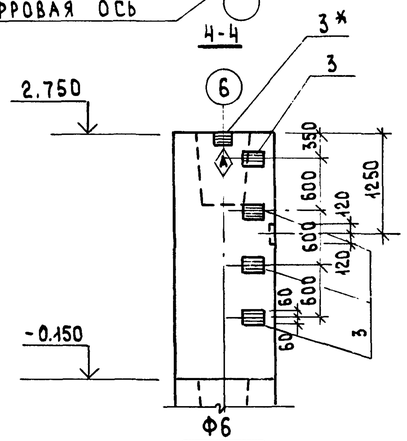

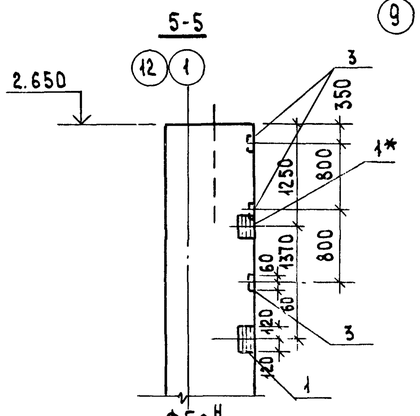

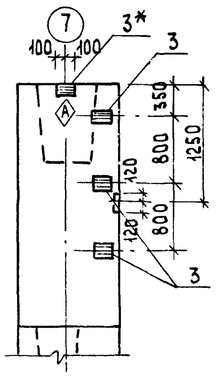

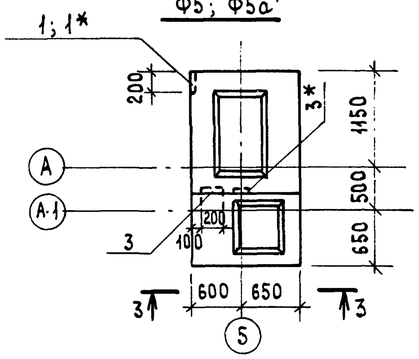

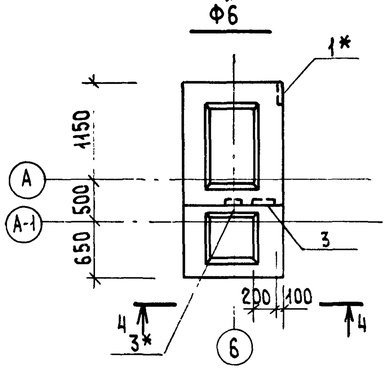

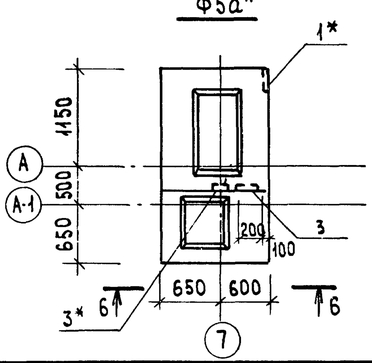

Спецификация дополнительных закладных деталей на фундаменты

Формат	Зона	Поз.	Обозначение	Наименование	Кол	Примечание
				Фундаменты Ф1а^т,н		
		1	3.400-6/76	Закладной элемент МН-1-22	2	2.70 кг
		3	3.400-6/76	Закладной элемент МН-1-19	1	2.40 кг
				Фундаменты Ф1; Ф2; Ф3		
		1	3.400-6/76	Закладной элемент МН-1-22	4	2.70 кг
		3	3.400-6/76	Закладной элемент МН-1-19	1	2.40 кг
				Фундамент Ф1в		
		1	3.400-6/76	Закладной элемент МН-1-22	4	2.70 кг
		2	3.400-6/76	Закладной элемент МН-1-29	1	4.50 кг
		3	3.400-6/76	Закладной элемент МН-1-19	1	2.40 кг
				Фундамент Ф4		
		1	3.400-6/76	Закладной элемент МН-1-22	4	2.70 кг
				Фундаменты Ф1а^т,н; Ф2а		
		1	3.400-6/76	Закладной элемент МН-1-22	2	2.70 кг
		3	3.400-6/76	Закладной элемент МН-1-19	4	2.40 кг
				Фундамент Ф4а^т;н		
		1	3.400-6/76	Закладной элемент МН-1-22	2	2.70 кг
		3	3.400-6/76	Закладной элемент МН-1-19	3	2.40 кг
				Фундамент Ф5а^т; Ф6		
		1	3.400-6/76	Закладной элемент МН-1-22	1	2.70 кг
		3	3.400-6/76	Закладной элемент МН-1-19	5	2.40 кг
				Фундамент Ф5		
		1	3.400-6/76	Закладной элемент МН-1-22	2	2.70 кг
		3	3.400-6/76	Закладной элемент МН-1-19	5	2.40 кг
				Фундамент Ф5а^н		
		1	3.400-6/76	Закладной элемент МН-1-22	1	2.70 кг
		3	3.400-6/76	Закладной элемент МН-1-19	4	2.40 кг

1. Закладные, отмеченные знаком * приварить к арматуре стаканов фундаментов.
2. Выборка дополнительных закладных деталей на фундаменты дана на листе 12.
3. Указания по антикоррозионной защите закладных деталей см. АР, лист 2.
4. Знак А нанести масляной краской со стороны осей А и Б.

9133/3 35

Взам. инв. № | Подпись и дата | Инв. № подл.

ГИП	Шатилов		ТП-705-1-192.85 -1-КЖ
Нач.отд.	Катков		
Гл.конст.	Зильбертов		
Рук.гр.	Пегова		Прирельсовый склад минеральных удобрений вместимостью 5 тыс.т с мостовым грейферным краном. Вариант с покрытием из металлических ферм.
Н.контр.	Есина		Опалубочные чертежи стаканов фундаментов.

Стадия	Лист	Листов
Р	13	

Гипропромсельстрой г. Саратов

Привязан:

Инв. №

Копировал: Сырова

Формат А2

Альбом III

Типовой проект

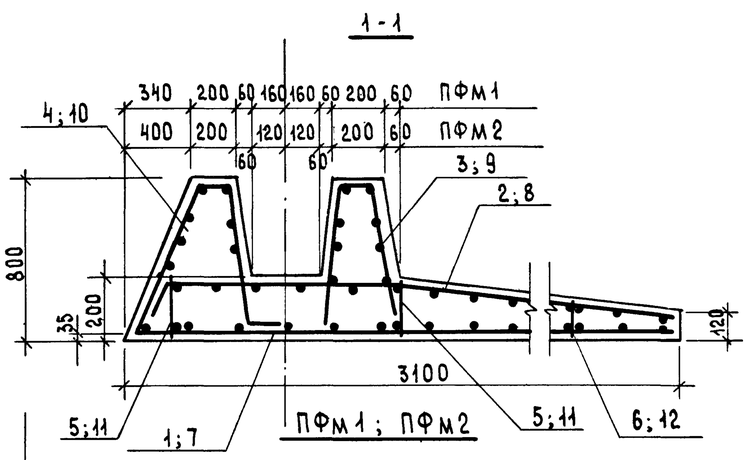

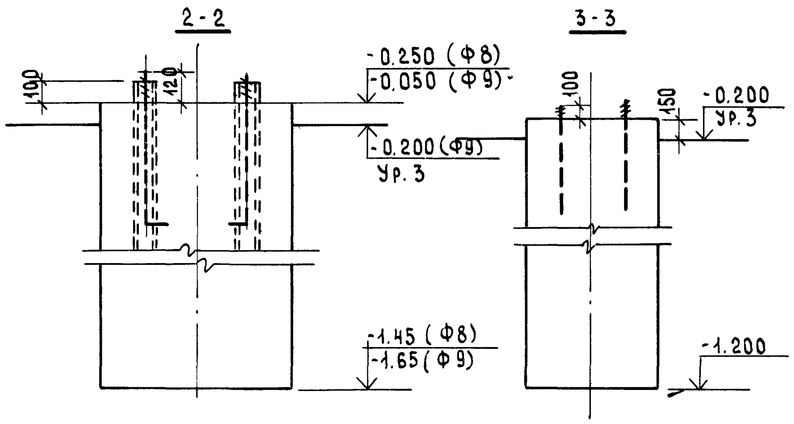

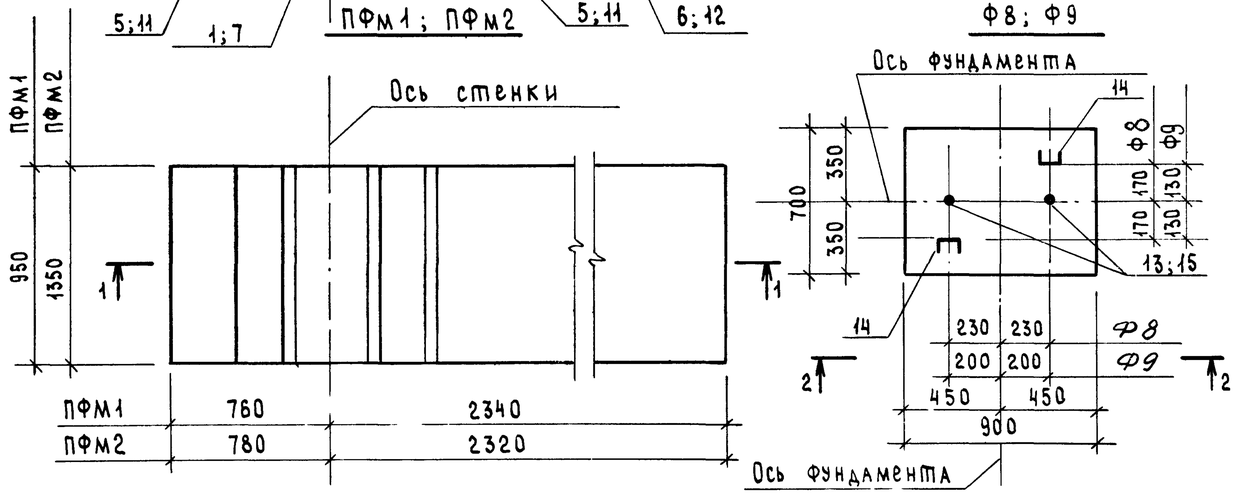

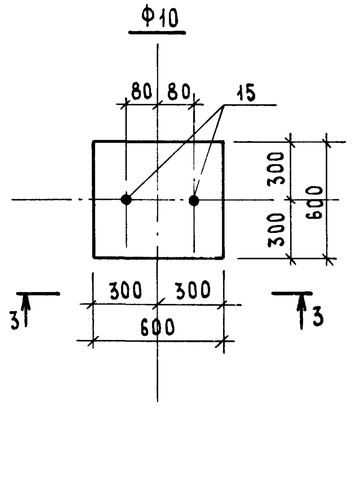

Ведомость расхода стали на элемент, кг

Марка элемента	Изделия арматурные										Изделия закладные								Общий расход
	Арматура класса									Всего	Прокат							Всего	
	AI				AIII						Вст3кп2, ГОСТ 380-71*				Вст3пс2, ГОСТ 380-71*				
	ГОСТ 5781-82				ГОСТ 5781-82						ГОСТ 24379.1-80		ГОСТ 8240-72		ГОСТ 24379.1-80				
	Ф6	Ф8		Итого		Ф10	Ф12		Итого		Болты	Итого	С10	Итого	Болты	Итого			
ПФМ1	1.44	15.44	—	16.88		11.0	33.0	—	44.0	60.88			—	—	—	—		—	60.88
ПФМ2	2.06	18.00	—	20.06	—	15.4	33.0	—	48.4	68.46			—	—	—	—			68.46
Ф8	—	—	—	—	—	—	—	—	—	—	8.26	8.26	19.0	19.0	—	—	—	27.26	27.26
Ф9	—	—	—	—	—	—	—	—	—	—	5.10	5.10	19.0	19.0	—	—	—	24.10	24.10
Ф10	—	—	—	—	—	—	—	—	—	—	5.10	5.10	—	—	—	—	—	5.10	5.10
Ф04	—	—	—	—	—	—	—	—	—	—	—	—	—	—	2.64	2.64	—	2.64	2.64
Ф06	1.94	—	—	—	—	—	14.32	—	16.26	16.26	—	—	—	—	58.8	58.8	—	58,8	75.06
Ф07	—	—	—	—	—	—	—	—	—	—	—	—	—	—	9.24	9.24	—	9.24	9.24
Ф08	—	—	—	—	—	—	—	—	—	—	—	—	—	—	16.52	16.52	—	16.52	16.52

Спецификация фундаментов ПФм1; ПФм2; Ф8; Ф9; Ф10.

Формат	Зона	Поз.	Обозначение	Наименование	Кол.	Примечание
				Плита ПФм1-шт 4		
				Сборочные единицы		
		1	ТП 1-Н-С.03	Сетка арматурная С3	1	17.71кг
		2	ТП -1-Н-С.03-02	Сетка арматурная С5	1	17.71кг
		3	ТП -1-Н-С.04	Сетка арматурная С7	1	7.83кг
		4	ТП -1-Н-С.05	Сетка арматурная С9	1	8.93кг
		5	ТП -1-Н-КР.04	Каркас плоский КР4	2	0.49кг
		6	ТП -1-Н-КР.04-02	Каркас плоский КР6	1	0.46кг
				Материалы		
				Бетон марки М150		0.75м³
				Плита ПФм2-шт 4		
		7	ТП -1-Н-С.03-01	Сетка арматурная С4	1	24.97кг
		8	ТП -1-Н-С.03-03	Сетка арматурная С6	1	24.97кг
		9	ТП -1-Н-С.04-01	Сетка арматурная С8	1	11.09кг
		10	ТП -1-Н-С.05-01	Сетка арматурная С10	1	12.63кг
		11	ТП -1-Н-КР.04-01	Каркас плоский КР5	2	0.70кг
		12	ТП -1-Н-КР.04-03	Каркас плоский КР7	1	0.66кг
				Материалы		
				Бетон марки М150		1.16м³
				Фундамент Ф8-шт 8		
		13		Закладной элемент. Болт 1.1 М24×100	2	4.13кг
				Вст3кп2, ГОСТ 380-71*		
		14		Закладной элемент С10	2	9.50кг
				ГОСТ 8240-72, ℓ=1100		
				Материалы		
				Бетон марки М150		0.76м³
				Фундамент Ф9-шт 2		
		14		Закладной элемент С10	2	9.50кг
				ГОСТ 8240-72, ℓ=1100		
		15		Закладной элемент. Болт 1.1 М20×900	2	2.55кг
				Вст3кп2, ГОСТ 380-71*		
				Материалы		
				Бетон марки М150		1.01м³
				Фундамент Ф10-шт 4		
				Сборочные единицы		
		15		Закладной элемент. Болт 1.1 М20×900	2	2.55кг
				Вст3кп2, ГОСТ 380-71*		
				Материалы		
				Бетон марки М150		0.5м³

9133/3 36

Инв. № подл. | Подпись и дата | Взам. инв. №

ГИП	Шатилов		
Нач. отд.	Катков		
Гл. конст.	Зильберштейн		
Рук. гр.	Пегова		
Привязан:			
Инв. №		Н. контр.	Сырова

ТП-705-1-192.85 -1-КЖ

Прирельсовый склад минеральных удобрений вместимостью 5тыс.т с мостовым грейферным краном. Вариант с покрытием из металлических ферм.

Стадия	Лист	Листов
Р	14	

Монолитные ж.-б. плиты подпорных стенок. Фундаменты Ф8÷Ф10.

Гипропромсельстрой г. Саратов

Копировал: Сырова

Формат А2

Альбом III

Типовой проект

Схема расположения фундаментов под оборудование

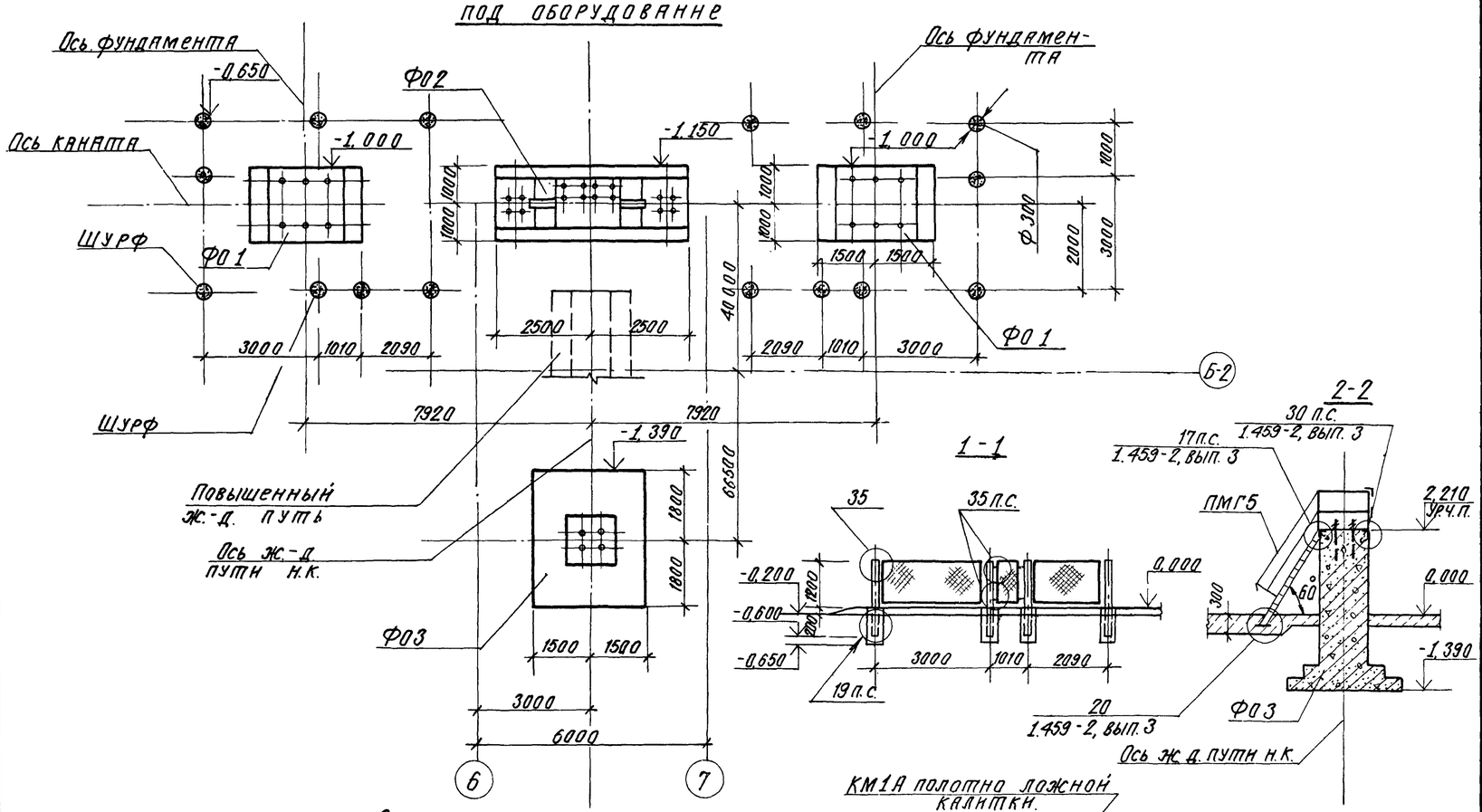

1 - 1

2 - 2

Схема расположения элементов ограждения

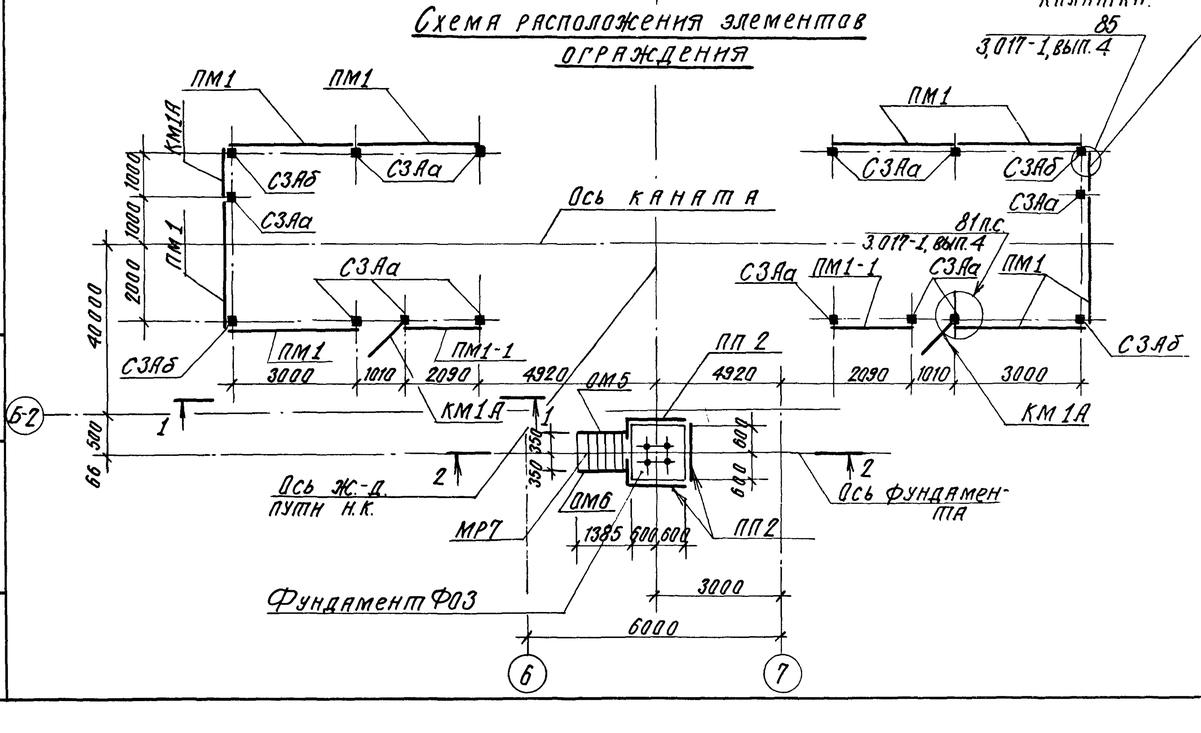

Спецификация элементов к схемам, расположенным на данном листе

Марка поз.	Обозначение	Наименование	Кол.	Масса ед., кг	Примечание
		Монолитные конструкции			
		Фундаменты под оборудование			
ФО1	Лист 16	ФО1	2		
ФО2	Лист 16	ФО2	1		
ФО3	Лист 16	ФО3	1		
		Сборные ж.-б. конструкции			
		Столбы			
СЗАа	3.017-1, вып. 1	СЗАа	12	60,0	
СЗАб	3.017-1, вып. 1	СЗАб	4	60,0	
		Металлические конструкции:			
КМ1А	3.017-1, вып. 5	Калитка КМ1А	4	16,3	
ПМ1	3.017-1, вып. 2	Панель ПМ1	8	25,7	
ПМ1-1	ТП -1-Н-ПМ. 01	Панель ПМ1-1	2	17,9	
МРГ8	1.459-2, вып. 1	Лестничный марш МР7	1	79,0	
ППГ2	1.459-2, вып. 2	Ограждение ПП2	3	13,0	
ПМГ5	1.459-2, вып. 2	Перила ОМ5	1	20,0	
ПМГ6	1.459-2, вып. 2	Перила ОМ6	1	20,0	
		Соединит. элементы			
МС9	3.017-1, вып. 2	МС9	48	0,44	
МС10	3.017-1, вып. 2	МС10	8	0,15	
МС11	3.017-1, вып. 2	МС11	48	2,50	
		Материалы			
		Бетон марки 100			1,0 м³

Ведомость расхода стали на один фундамент, кг

Марка элемента	Изделия арматурные							Всего	Изделия закладные									Всего	Общий расход
	Арматура класса								Арматура класса				Прокат марки						
	AII				AI				AIII		AI		ВСт3пс2			ВСт3кп2			
	ГОСТ 5781-82				ГОСТ 5781-82				ГОСТ 5781-82		ГОСТ 5781-82		ГОСТ 24379.1-80			ГОСТ 8240-72	ГОСТ 8509-72*	Итого	
	ф8		ф12	Итого	ф6	ф10	Итого		ф8	Итого	ф8	Итого	Болты		Итого	L18	∠75×6			
ФО1	3,65	—	26,20	29,85	—	—	—	29,85	—	—	—	—	16,52	—	16,52	—	—	—	16,52	46,37
ФО2	38,05	—	217,5	315,5	—	40,2	—	355,7	—	—	1,05	1,05	226,7	—	226,7	12,90	—	12,90	240,65	596,35
ФО3	23,8	—	175,9	199,7	6,0	—	6,0	205,7	5,8	5,8	—	—	58,8	—	58,8	—	33,07	33,07	37,67	303,37

1. После установки стоек ограждения шурф заделать бетоном марки „100."
2. Металлические элементы окрасить масляной краской 2 раза по грунту.

ГИП	Шатилов		26.03.85
Нач. отд.	Катков		26.03.85
Гл. констр.	Зильбертов		15.09.82
Рук. гр.	Петова		1.05.85
Н. контр.	Есина		25.0..85

ТП-705-1-192.85 1-КЖ

Пенрельсовый склад минеральных удобрений вместимостью 5 тыс. т с мостовым грейферным краном вариант с покрытием из металлических ферм

Стадия	Лист	Листов
Р	15	

Схемы расположения фундаментов под оборудование и элементов ограждения.

ГИПРОПРОМСЕЛЬСТРОЙ г. Саратов

Копировал: Сидорова

Формат А2

37
9133/3

Привязан:

Инв. № подл. | Подпись и дата | Взам. инв. №

Альбом III

Типовой проект

Уч. секц. Г.К. Уфаргев

Взам. инв.№

Подпись и дата

Инв.№ подл.

1-1

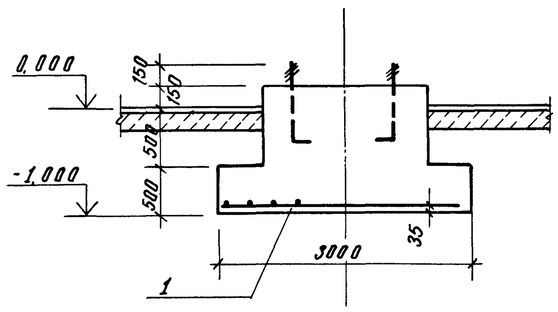

Схема нагрузок ФО1 на отм. 0,150

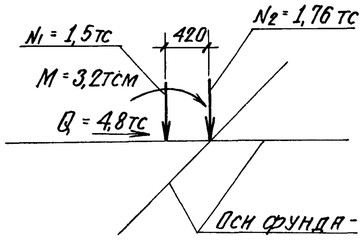

2-2

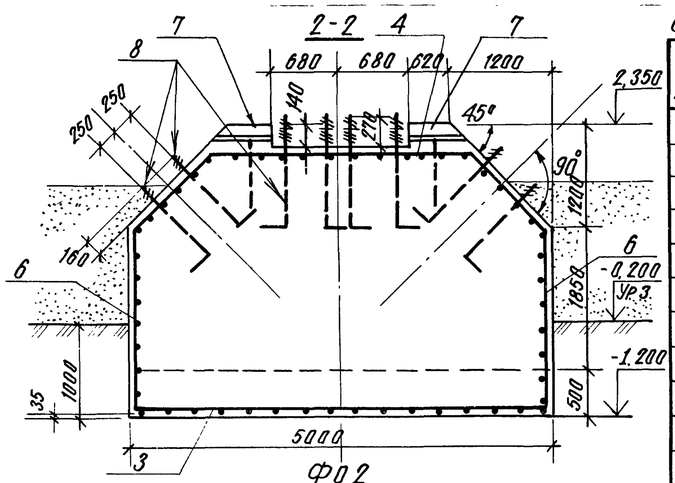

ФО1

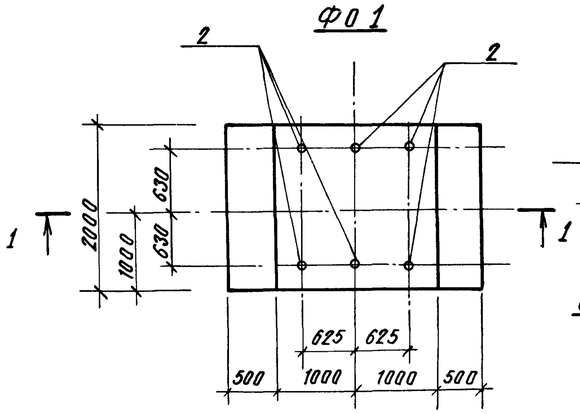

Схема нагрузок ФО2 на отм. 2,350

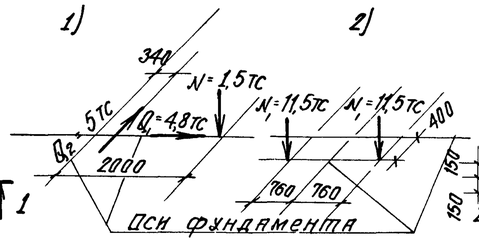

ФО2

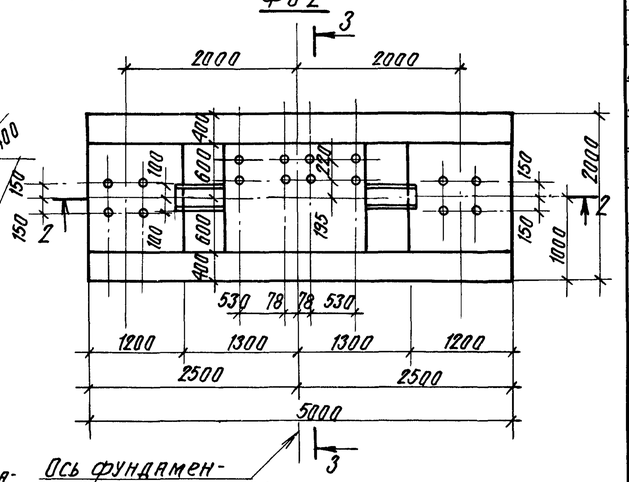

Схема нагрузок ФО3 на отм. 2,310

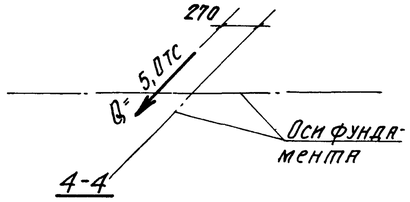

Ось фундамента и ж.д. пути н.к.

ФО3

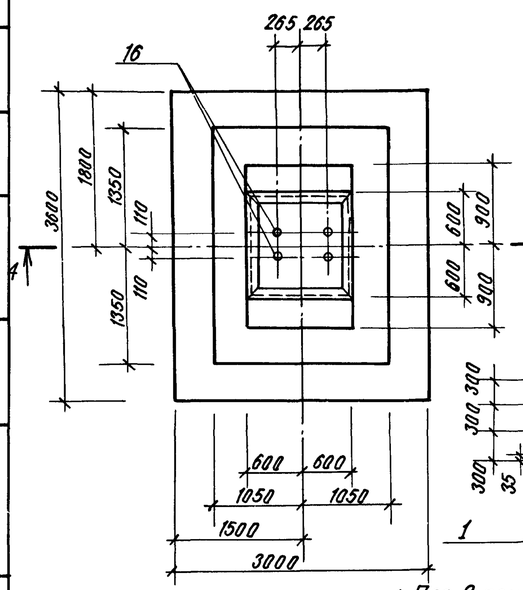

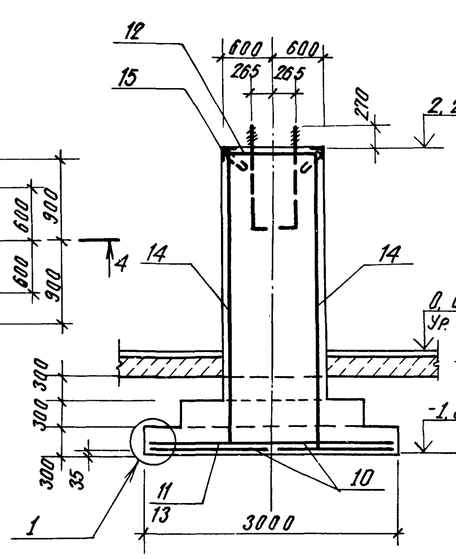

Схема раскладки подошвы сеток

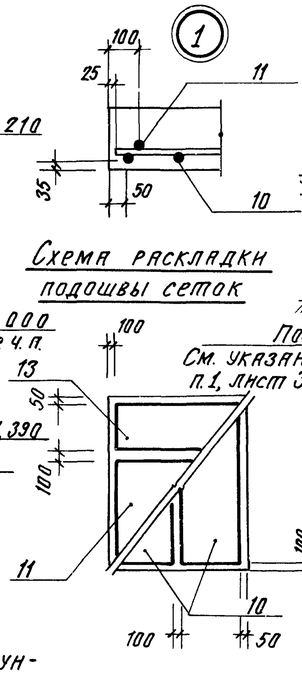

3-3

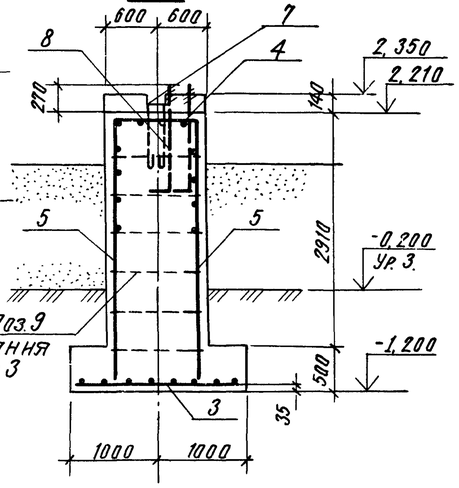

1. Поз. 9 приварить в шахматном порядке с шагом 500.
2. Ведомость расхода стали на один фундамент дана на листе 12.

Спецификация элементов и материалов на один фундамент

Формат	Зона	Поз.	Обозначение	Наименование	Кол.	Примечание
				ФО 1 - шт. 2		
				Сборочные единницы		
				Сетка арматурная		
		1	1.410-2, вып. 1	С 12 А II - 18×30	1	29,85кг
				Изделие закладное		
		2		Болт 1.1 М24×100 ВСт3пс2	6	4,13кг
				ГОСТ 24379.1-80		
				Материалы на ФО 1		
				Бетон марки М 150		6,20м³
				ФО2 - шт. 1		
				Сборочные единницы		
А4		3	ТП 1-Н-С.01	Сетка арматурная С1	1	63,3кг
А4		4	ТП 1-Н-С.02	Сетка арматурная С2	1	29,3кг
А4		5	ТП 1-Н-КР.01	Каркас плоский КР1	2	95,3кг
А4		6	ТП 1-Н-КР.02	Каркас плоский КР2	2	15,6кг
				Изделия закладные		
А4		7	ТП 1-Н-МН.02	МН2	2	15,48кг
Б4		8		Болт 1.1. М36×1600	16	14,70
				В.Ст3пс2 ГОСТ 24379.1-80		
				Детали		
Б4		9		ф10 А II, ГОСТ 5781-82, ℓ=1180	55	0,73кг
				Материалы		
				Бетон марки М 150		21,6м³
				ФО3 - шт. 1		
				Сборочные единницы		
				Сетки арматурные		
		10	1.410-2, вып. 1	С 12 А II - 14×36	2	28,66кг
		11	1.410-2, вып. 1	С 12 А II - 20×30	1	32,87кг
		12	1.412-1/77, вып. 3	СБ1-6 А I	1	6,0кг
		13	1.410-2, вып. 1	С 12 А II - 14×30	1	23,82кг
		14	1.410-2, вып. 1	С 12 А II - 10×36	4	21,40кг
				Изделия закладные		
		15	1.400-15; вып. 1	МН 518	4,8м	8,10кг
		16		Болт 1.1. М36×1600	4	14,70кг
				В.Ст3пс2 ГОСТ 24379.1-80		
				Материалы на ФО 3		
				Бетон марки 150		9,5м³

ГИП	Шатилов		26.09.85
Нач. отд.	Катков		26.09.85
Гл. констр.	Зильбертов		26.09.85
Рук. гр.	Петрова		26.09.85

ТП-705-1-192.85 1-КЖ

Прирельсовый склад минеральных удобрений вместимостью 5тыс. тонн с мостовым грейферным краном. Вариант с покрытием из металлических ферм.

Стадия	Лист	Листов
Р	16	

Фундаменты под оборудование ФО1, ФО2; ФО3.

ГИПРОПРОМСЕЛЬСТРОЙ г. Саратов

Привязан:

Инв.№

9133/3

38

Н. контр. Есина 26.09.85

Копировал: Сидорова

Формат А2

Альбом III

Типовой проект

Схема расположения фундаментов под оборудование

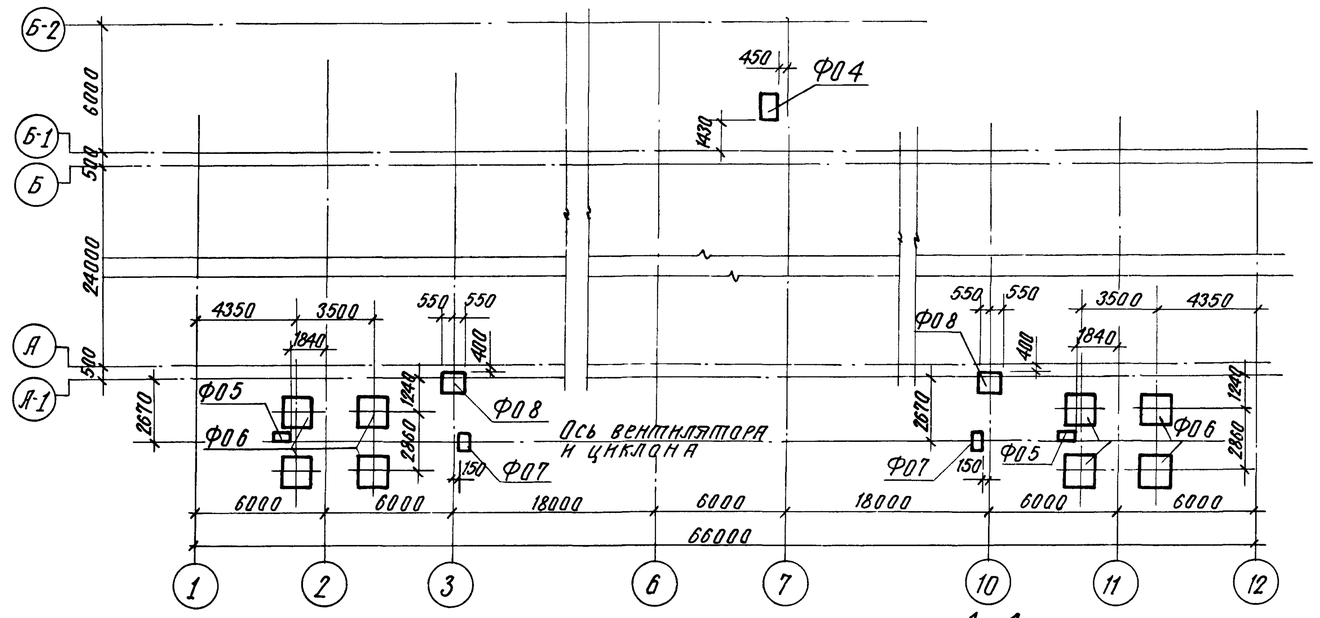

Спецификация к схеме расположения фундаментов под оборудование

Марка, поз.	Обозначение	Наименование	Кол.	Масса ед. кг	Примечание
		Фундаменты под оборудование			
Ф04	Лист 17	Ф04	1		
Ф05	Лист 17	Ф05	2		
Ф06	Лист 17	Ф06	8		
Ф07	Лист 17	Ф07	2		
Ф08	Лист 17	Ф08	2		

Спецификация фундаментов Ф04; Ф05; Ф06; Ф07; Ф08

Формат	Зона	Поз.	Обозначение	Наименование	Кол.	Примечание
				Ф04 - шт.1		
				Сборочные единницы		
		1		Болт 1.1.М16×300.ГОСТ24379.1-80	4	0,66кг
				Материалы на Ф04		
				Бетон марки 100		0,28м³
				Ф05 - шт.2		
				Материалы на Ф05		
				Бетон марки М100		0,13м³
				Ф06 - шт.8		
				Сборочные единницы		
		2		Болт 1.1М36×1600.ГОСТ24379.1-80	4	14,7кг
		3	1.410-2 вып. 1	Сетка арматурная С10 AIII-14×15	2	12,02кг
				Материалы на Ф06		
				Бетон марки М150		1,42м
				Ф07 - шт.2		
				Сборочные единницы		
		4		Болт 1.1М20×800.ГОСТ24379.1-80	4	2,31кг
				Материалы на Ф07		
				Бетон марки М100		0,30м³
				Ф08 - шт.2		
				Сборочные единницы		
		5		Болт 1.1М.24×1000.ГОСТ24379.1-80	4	4,13кг
				Материалы на Ф08		
				Бетон марки М100		1,40м³

1-1

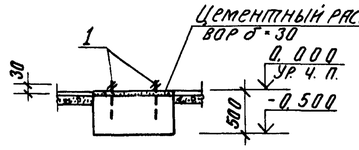

3-3

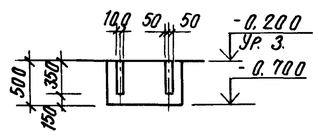

Ф05

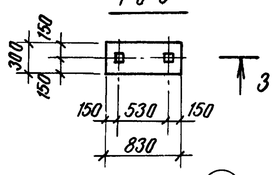

4-4

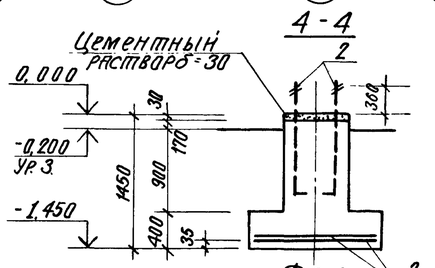

Схема расчётных нагрузок Ф06 при Кпер = 1

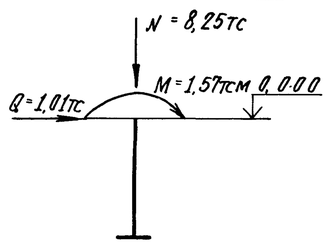

Ф04

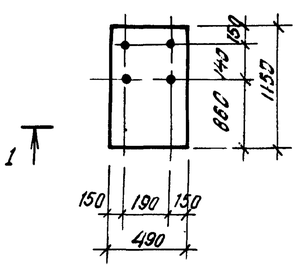

5-5

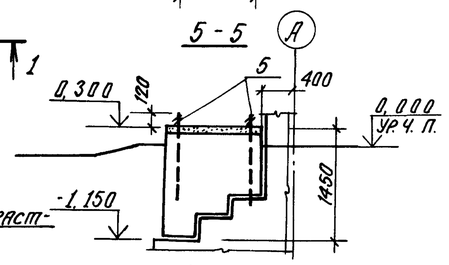

Ф06

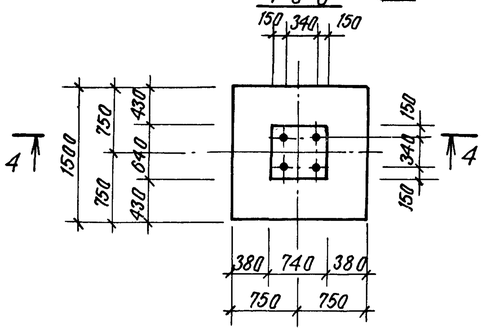

2-2

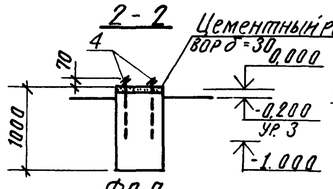

Ф07

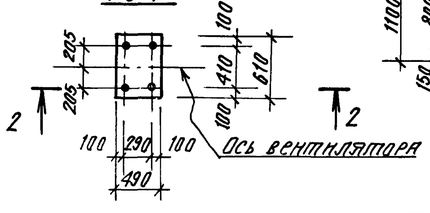

Фундамент склада

Ф0.8

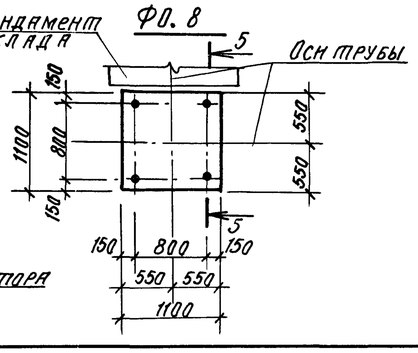

Ось вентилятора

1. Схема нагрузок принята по серии 4.904-46. вып. V.
2. Болты выполнять из стали марки ВСт3 ПС 2, ГОСТ 380-71.*
3. Указания о плотности бетона даны - АР, лист 2.
4. Выборку стали на фундаменты см. на листе 14.
5. Фундаменты выполнять по подготовке толщиной 100мм из бетона марки М50.

Привязан:

Инв. №

Инв. № подл. | Подпись и дата | Взам. инв. № | Нач. отдела Попова | Гл. спец. Федорин | Гл. спец. Т.Т

ГИП	Шатилов			ТП-705-1-192 85 1-КЖ
Нач. отд.	Катков			
Гл. констр.	Зильберов			
Рук. гр.	Попова			Приречсадный склад минеральных удобрений вместимостью 3тыс.т с мостовым грейферным краном. Вариант с покрытием из металлических ферм.
Инженер	Миронова			
				Стадия: Р; Лист: 17; Листов:
Н. контр.	Есина			Схема расположения фундаментов под оборудование. Фундаменты Ф04 ÷ Ф08.
				ГИПРОПРОМСЕЛЬСТРОЙ г. Саратов

Копировал: Сидорова

Формат А2

9133/3

Марка, поз.	Обозначение	Наименование	Кол.	Масса ед.кг	Приме-чание
		Вес снегового покро-			
		ва 70 кгс/м²			
		Балки:			
Б1	ТП -1-И-Б.01	Б6-5АIVа	3	1150	
Б2	ТП -1-И-Б.01-03	Б6-6АIVб	2	1150	
		Плиты покрытия:			
П1	ТП -1-И П.01	ПГ-3АтVт-1	3	2650	
П2	ТП -1-И-П.01-03	ПГ-3АтVт-2	3	2650	
		Вес снегового покро-			
		ва 100 кгс/м²			
		Балки:			
Б1	ТП -1-И-Б.01-01	Б6-6АIVа	3	1150	
Б2	ТП -1-И-Б.01-04	Б6-7АIVб	2	1150	
		Плиты покрытия:			
П1	ТП -1-И-П.01-01	ПГ-4АтVт-1	3	2650	
П2	ТП -1-И-П.01-04	ПГ-4АтVт-2	3	2650	
		Вес снегового покро-			
		ва 150 кгс/м²			
		Балки:			
Б1	ТП -1-И-Б.01-02	Б6-8АIVа	3	1150	
Б2	ТП -1-И-Б.01-05	Б6-8АIVб	2	1150	
		Плиты покрытия:			
П1	ТП 1-И-П.01-02	ПГ-6АтVт-1	3	2650	
П2	ТП 1-И-П.01-05	ПГ-6АтVт-2	3	2650	

Марка, поз.	Обозначение	Наименование	Кол.	Масса ед.кг	Приме-чание
		Вес снегового покрова			
		70кгс/м², 100кгс/м², 150кгс/м²			
П3	ПК-01-88	Плита покрытия П1	45	24	
		Колонны:			
К1т	ТП -1-И-К.02	КПI-11-1а	2	7618	
К1н	ТП -1-И-К.03	КПI-11-1б	2	7618	
К2	ТП -1-И-К.04	КПI-11-1в	6	7618	
К3	ТП -1-И-К 05	КПI-11-1г	8	7618	
К4	ТП -1-И-К.06	КПI-11-1д	2	7618	
К5	ТП -1-И-К.07	КПI-11-1е	1	7618	
К6	ТП -1-И-К.08	КПI-11-1ж	1	7618	
К7	ТП -1-И-К.09	КПI-11-1и	1	7618	
К8	ТП -1-И-К.10	КПI-11-1к	2	7618	
К9	ТП -1-И-К.11	КПI-11-1л	1	7618	
К10	ТП -1-И-К.13	КФ3Н-2-1а	6	5250	
К11	ТП -1-И-К.14	К8Н-7а	10	3700	
		Стойки фахверка			
СФ1	1.439-2	СФ14	4	548.4	
ТФ1	ТП -1-И-МС.08	МС9	4	37.50	
ТФ2	ТП -1-И-МС.08	МС10	2	68.70	
		Вертикальные связи			
СВ4	КЭ-01-49, вып.I	СВ4	4	516.7	
		Соединительные			
		элементы			
	ТП -1-И-МС.09	МС11	6	21.9	
	ТП -1-И-МС.10	МС12	6	4.48	
	ТП -1-И-МС.11	МС13	6	7.72	
	ТП -1-И-МС.12	МС14	6	3.28	
	1.439-2	Т13	16	2.0	

Индексы 1 и 2 в колоннах указывают на изменение длины, буквенные индексы указывают на наличие дополнительных закладных деталей в колоннах.

Альбом III

Типовой проект

Инв.№ подл. | Подпись и дата | Взам. инв.№

9133/3 40

ГИП	Шатилов		26.09.85
Нач.отд.	Катков		26.09.85
Гл.констр.	Зильбертов		26.09.85
Рук.бриг.	Пегова		26.09.85
Вед.инж.	Муравлева		26.09.85

ТП-705-1-192 85 -1-КЖ

Прирельсовый склад минеральных удобрений вместимостью 5тыс.т с мостовым грейферным краном. Вариант с покрытием из металлических ферм.

Стадия	Лист	Листов
Р	18	

Спецификация элементов к схеме расположения колонн, балок и плит покрытия.

ГИПРОПРОМСЕЛЬСТРОЙ г. Саратов

Привязан:

Инв.№

Н.контр. Есина

Копировал: Сырова

Формат А2

Альбом III

Типовой проект

Схема расположения колонн, балок покрытия, связей

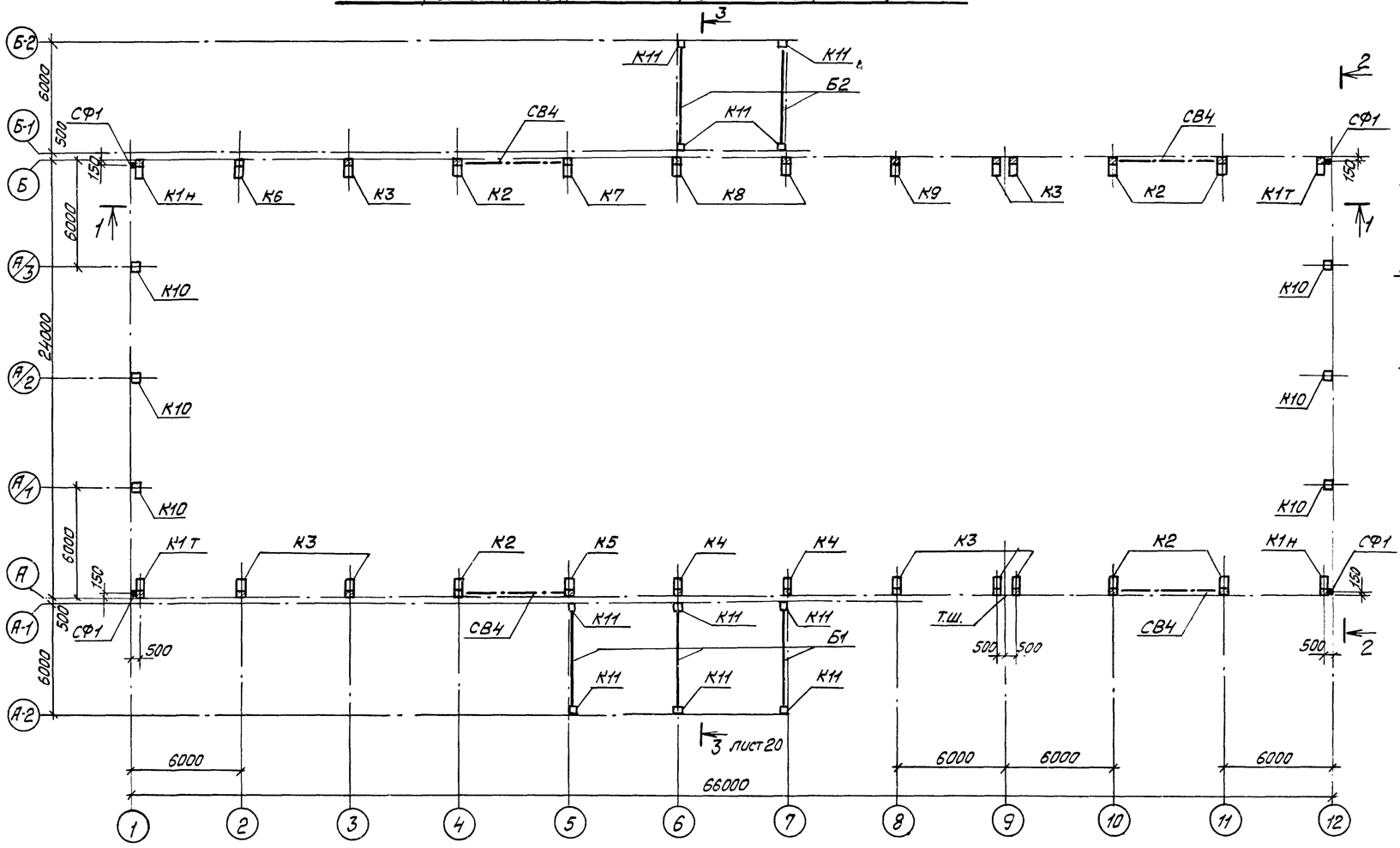

1-1

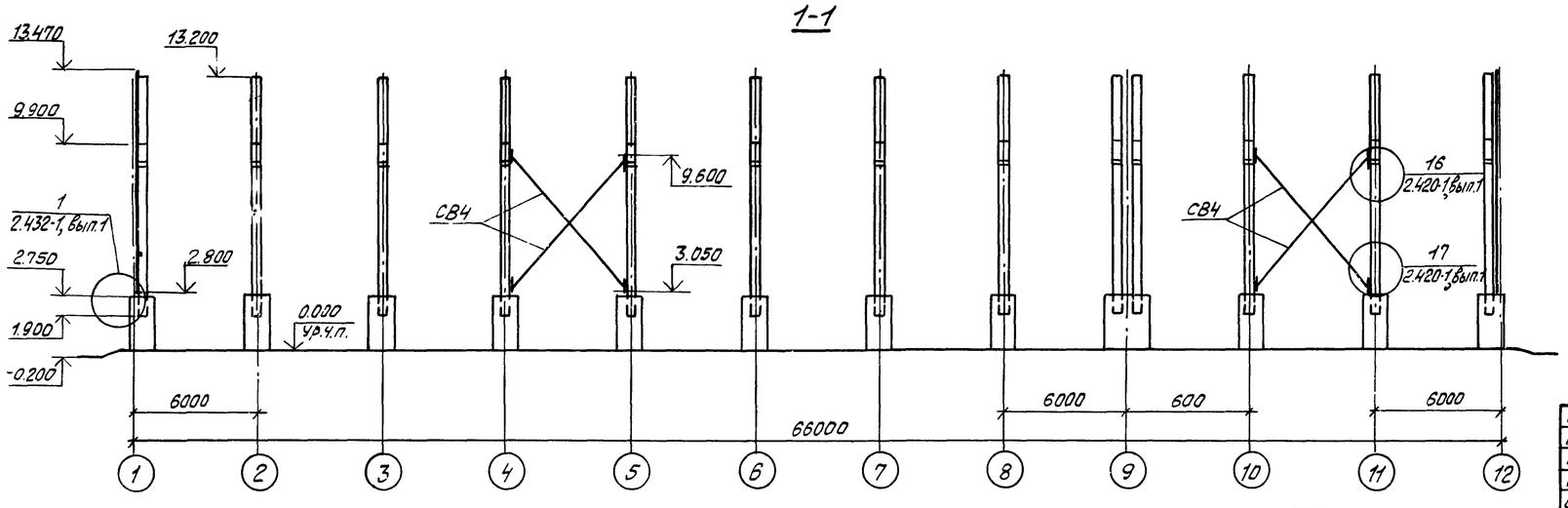

2-2

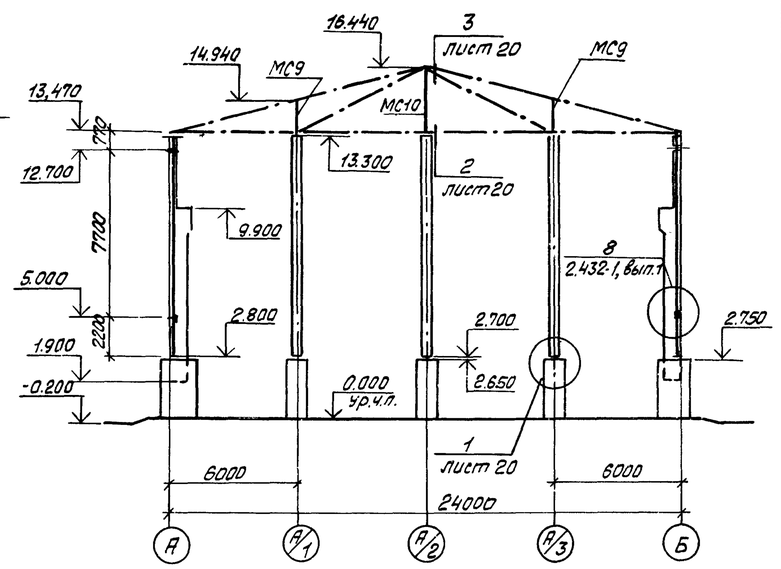

Колонны К11 при монтаже стороной со знаком ◇А ориентировать к осям А-2 и Б-2

9133/3 41

ГИП	Шатилов		16.09.85	ТП 705-1-192.85 -1-КЖ
Нач.отд.	Катков		16.09.85	
Гл.констр.	Зильбергов		16.09.85	
Рук.бриг.	Пегова		16.09.85	Перрельсовый склад минеральных удобрений вместимостью 5 тыс.т с мостовым грейферным краном. Вариант с покрытием из металлических ферм.
Вед.инж.	Муравлева		16.09.85	

Привязан:	Инв.№	Н.контр.	Есина	16.09.85

Стадия	Лист	Листов
Р	19	

Схема расположения колонн, балок покрытия, связей. Разрезы 1-1 и 2-2

ГИПРОПРОМСЕЛЬСТРОЙ г.Саратов

Копировал: Леденева Формат А2

Инв.№ подл. | Подпись и дата | Взам. инв.№

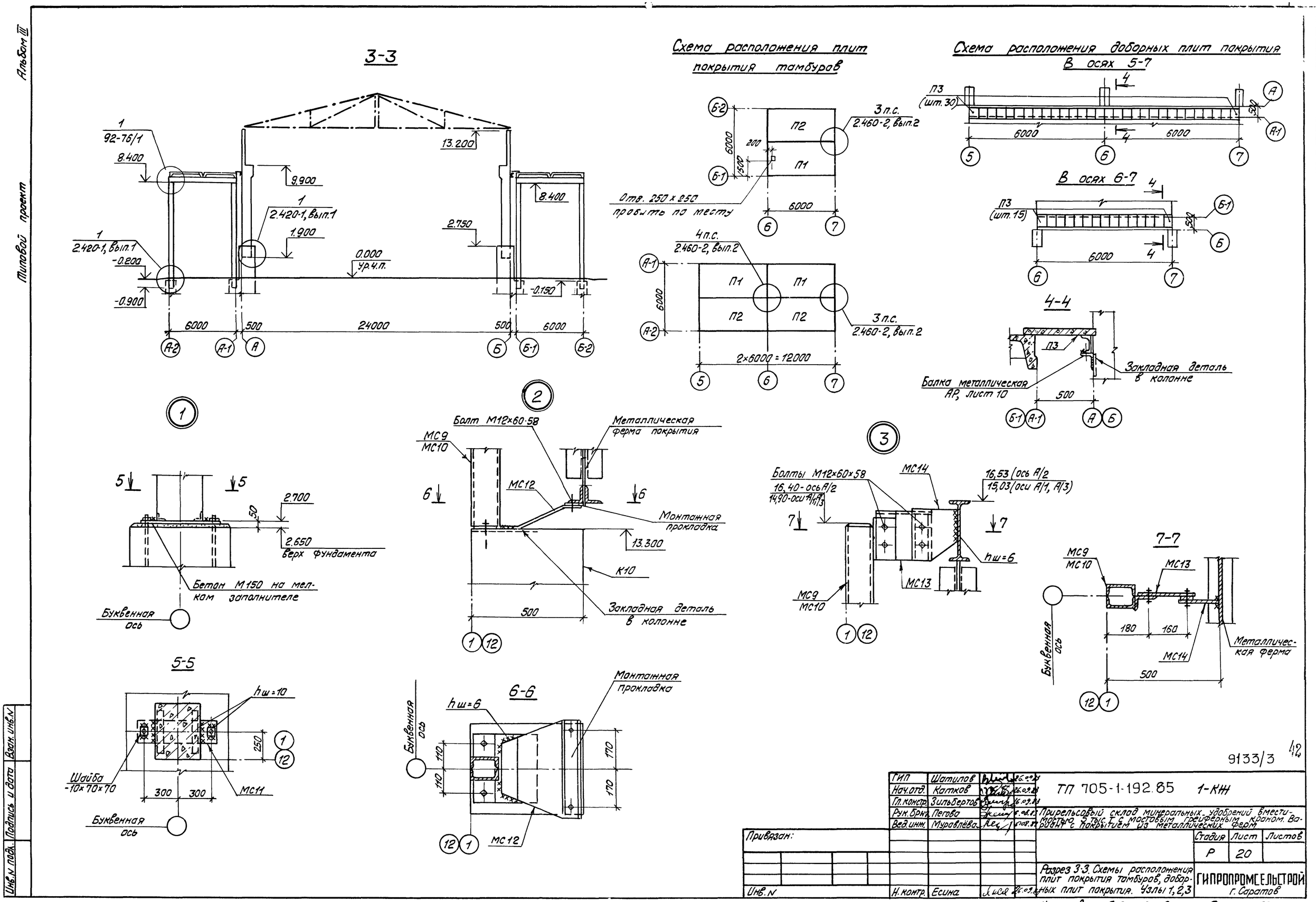

9133/3 42

ГИП	Шатилов		26.09.83
Нач.отд.	Катков		26.09.83
Гл.констр.	Зильбертов		26.09.83
Рук.брнг.	Пегова		6.08.83
Вед.инж.	Муравлёва		5.08.83
Н.контр.	Есина		26.09.83

ТП 705-1-192.85 1-КЖ

Прирельсовый склад минеральных удобрений вместимостью 5 тыс.т с мостовым грейферным краном. Вариант с покрытием из металлических ферм

Стадия	Лист	Листов
Р	20	

Разрез 3-3. Схемы расположения плит покрытия тамбуров, доборных плит покрытия. Узлы 1, 2, 3

ГИПРОПРОМСЕЛЬСТРОЙ г. Саратов

Привязан:

Инв.N

Инв.N подл. | Подпись и дата | Взам. инв.N

Копировал: Леденева Л. Формат А2

Альбом III

Типовой проект

Альбом III

Типовой проект

Схема расположения стеновых плит

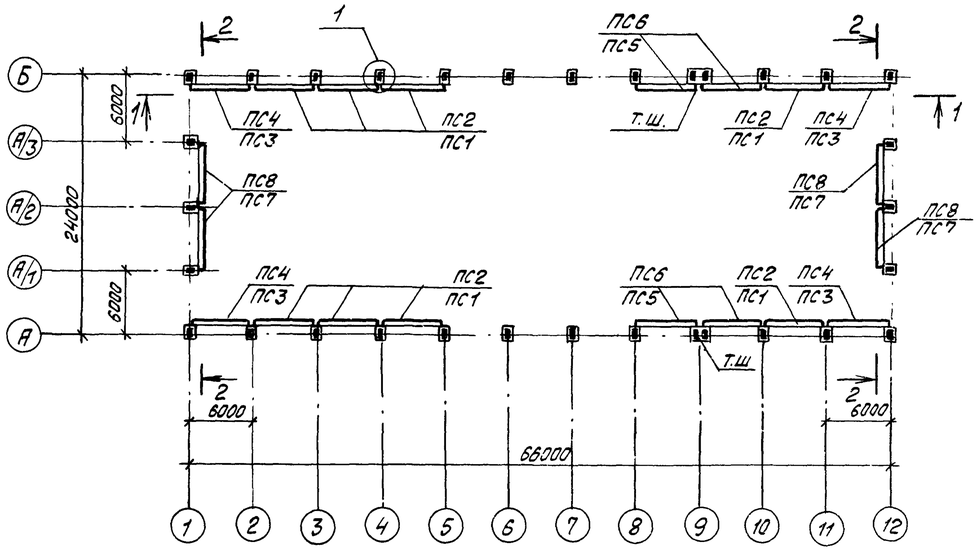

1-1

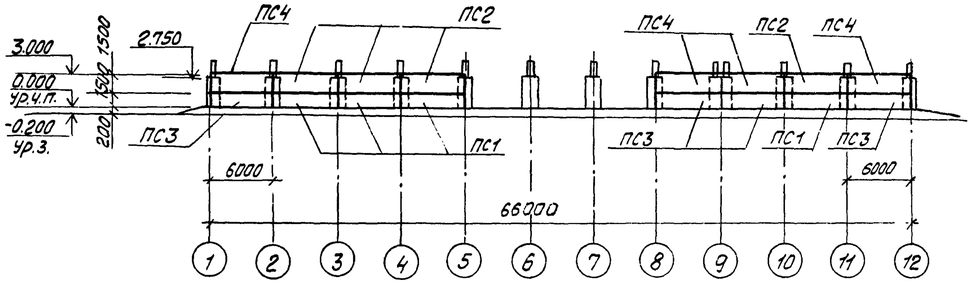

2-2

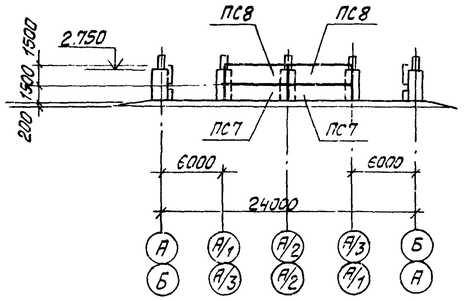

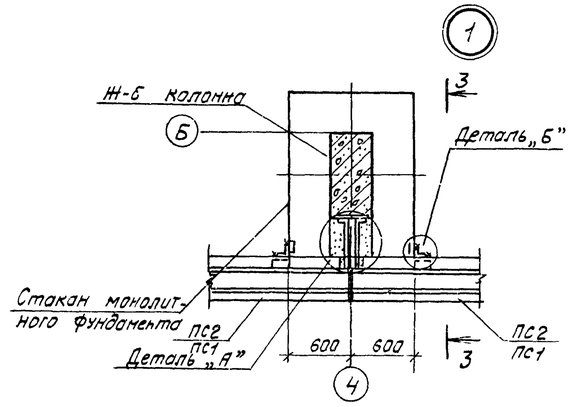

3-3

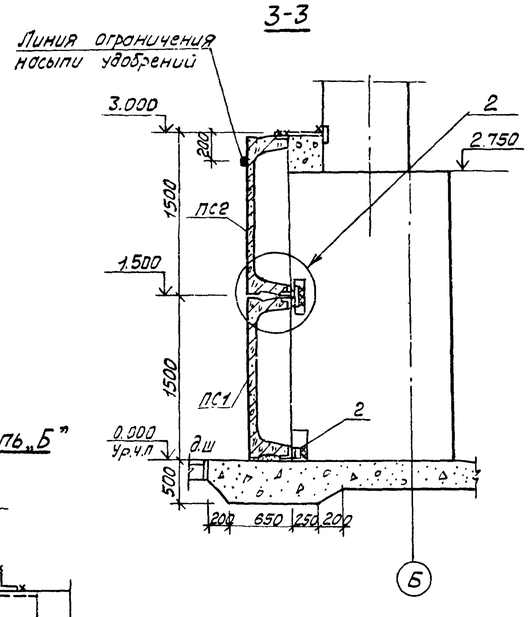

Деталь „А"

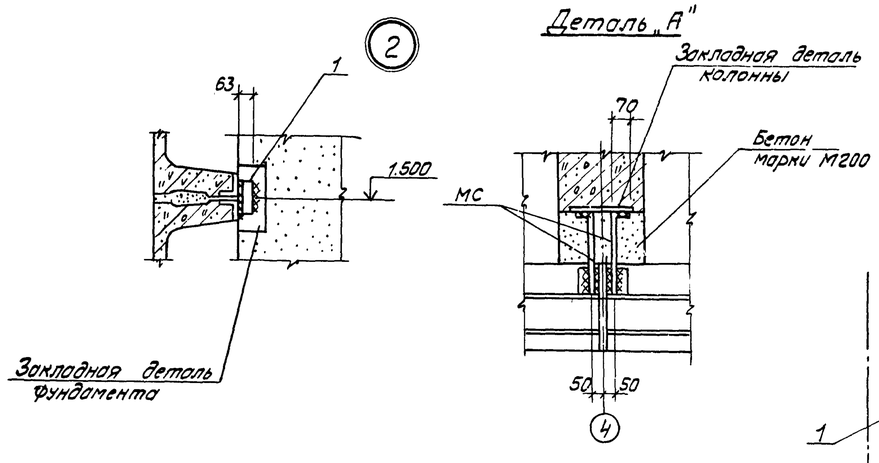

Деталь „Б"

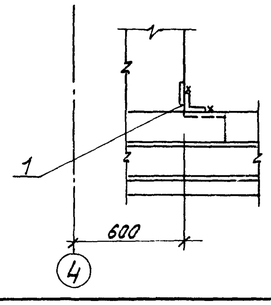

Спецификация к схеме расположения стеновых плит

Марка, поз.	Обозначение	Наименование	Кол.	Масса ед, кг	Примечание
		Плиты			
ПС1	ТП 1-И-ПС.01	2П1-3АIVТ-Па	8	2400	
ПС2	ТП 1-И-ПС.01	2П1-2АIVТ-Па	8	2400	
ПС3	ТП 1-И-ПС.01	2П1-3АIVТ-Пб	4	2400	
ПС4	ТП 1-И-ПС.01	2П1-2АIVТ-Пб	4	2400	
ПС5	ТП 1-И-ПС.01	2П1-3АIVТ-Пв	4	2400	
ПС6	ТП 1-И-ПС.01	2П1-2АIVТ-Пв	4	2400	
ПС7	ТП 1-И-ПС.01	2П1-3АIVТ-Пг	4	2400	
ПС8	ТП 1-И-ПС.01	2П1-2АIVТ-Пг	4	2400	
		Соединительные элементы			
1		Уголок 63х6 ГОСТ 8509-72* Вст3кп2, ГОСТ 535-79			
		L = 200	40	1.20	
2		Уголок 63х6 ГОСТ 8509-72* Вст3кп2, ГОСТ 535-79			
		L = 100	40	0.6	
3		Ф12 AI, ГОСТ 5781-81			
		L = 500	40	0.45	
		Материалы			
		Бетон марки М200			0.95 м³

1. Горизонтальные и вертикальные швы между плитами выполняются из цементного раствора марки М50 (на сульфатостойком портландцементе)

2. Общие указания по защите подпорных плит, открытых закладных деталей и соединительных элементов от коррозии смотри рабочий проект „Антикоррозионная защита строительных конструкций," разработанного проектным институтом „Проектхимзащита" г. Москва

3. Показатели плотности бетона см. АР, лист 2

4. По периметру подпорных плит нанести масляной краской яркую линию, органичивающую предельно допустимую высоту насыпи минудобрений на отм. 2.800.

43
9133/3

ГИП	Шатилов			ТП-705-1-192 85	1-КНН
Нач. отд.	Котков				
Гл. констр.	Зильбертов			Прирельсовый склад минеральных удобрений вместимостью 5 тыс.т с мостовым грейферным краном. Вариант с покрытием из металлических ферм	
Рук. гр.	Петова				
Ст. инж.	Власова				
Инженер	Крячко				
				Стадия: Р	Лист: 21	Листов:
Н. контр.	Есина			Схема расположения стеновых плит	ГИПРОПРОМЭЛЬСТРОЙ г. Саратов

Привязан:

Инв. N

Инв. N подл. | Подпись и дата | Взам. инв. N

Копировал: Леденева Формат А2

Альбом III

Типовой проект

Инв.№ подл. | Подпись и дата | Взам. инв.№ | Гл. инж. ЗИТ Панкин | Нач. отд. Чуш. | 16.03.84

Схемы расположения элементов монолитных перекрытий на отм. 3,600

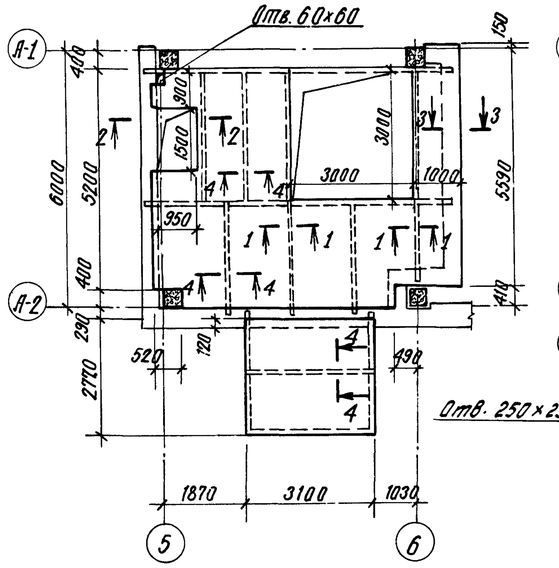

Схемы расположения элементов монолитных перекрытий на отм. 2,340

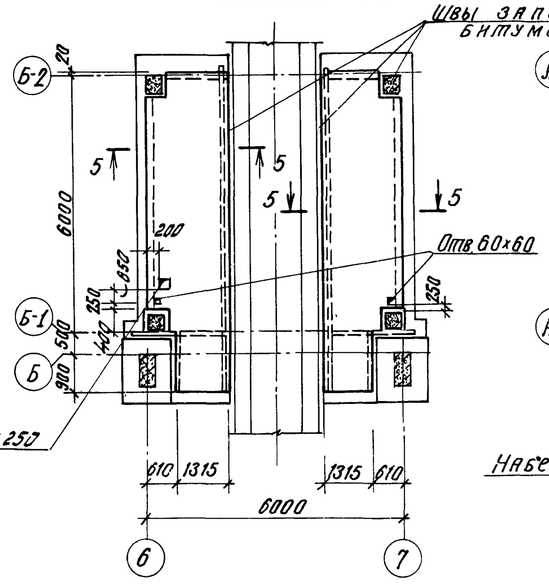

Схема расположения элементов монолитного пояса на отм. 2,910

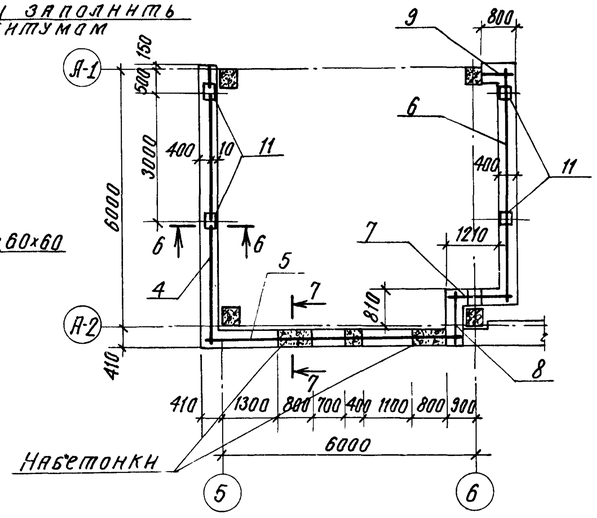

Спецификация элементов к схемам, расположенным на данном листе

Формат	Зона	Поз.	Обозначение	Наименование	Кол.	Примечание
				Сборочные единицы		
				Сетки		
Б4		1	ГОСТ 8478-81	С 8АIII-100 / 6АI-200 3030×3260	5	
Б4		2	ГОСТ 8478-81	С 8АIII-100 / 6АI-200 3030×2760	1	
Б4		3	ГОСТ 8478-81	С 6АIII-(×150)+100 / 6АI-(×200)+50 2690×1900	6	
				Каркасы пространственные		
		4	ТП 1-И-КП.02	КП2	1	66,1 кг
		5	ТП 1-И-КП.02	КП3	1	62,7 кг
		6	ТП 1-И-КП.02	КП4	1	58,1 кг
		7	ТП 1-И-КП.02	КП5	1	15,9 кг
		8	ТП 1-И-КП.02.	КП6	1	11,9 кг
		9	ТП 1-И-КП.02	КП7	1	8,0 кг
				Изделия закладные		
		10	3.400-6/76	МН4-46		7,7 п.м.
		11	ТП 1-И-МН.04	МН4	4	8,2 кг
				Материалы		
				Перекрытия из бетона марки М200		5,5 м³
				Монолитный пояс из бетона марки М150		2,0 м³

1-1

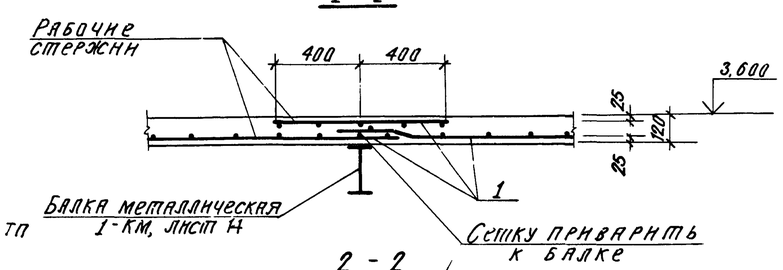

2-2

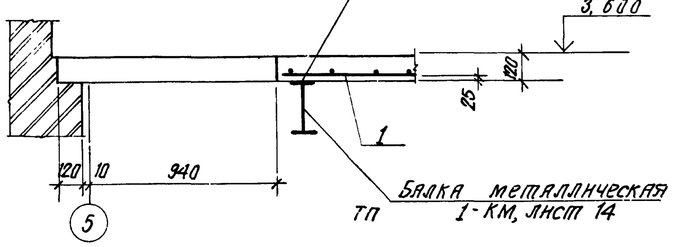

3-3

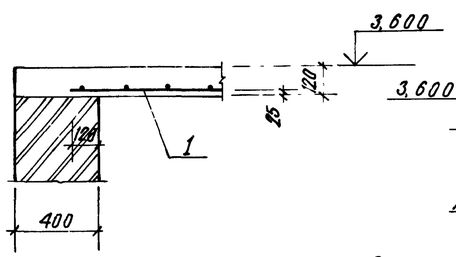

4-4

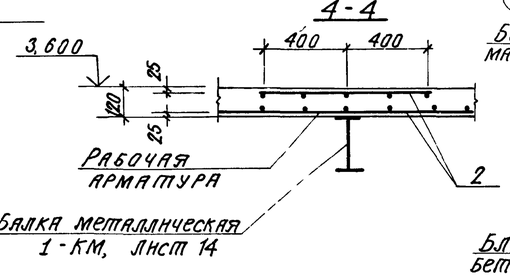

5-5

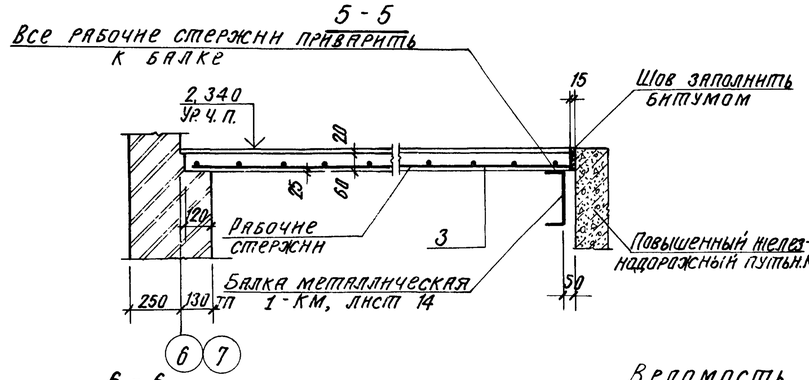

6-6

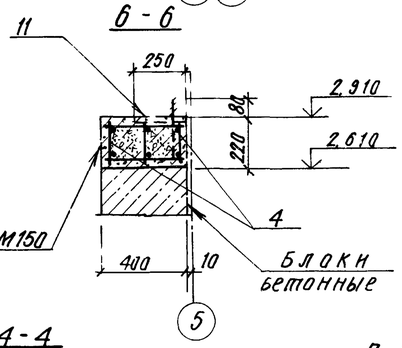

7-7

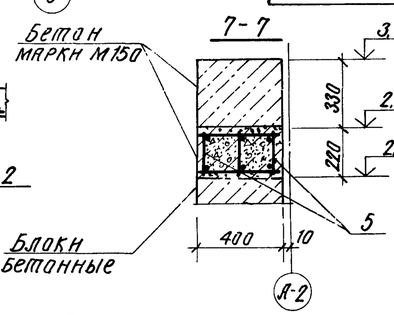

Ведомость расхода стали на элемент, кг

Марка элемента	Изделия арматурные							Изделия закладные											Общий расход
	Арматура класса						Всего	Арматура класса				Прокат марки ВСт3КП2						Всего	
	AIII ГОСТ 5781-82				AI ГОСТ 5781-82			AIII ГОСТ 5781-82		AI ГОСТ 5781-82		ГОСТ 19903-74*				ГОСТ 8509-72*			
	ф6	ф8	ф16	Итого	ф6	Итого		ф8	Итого	ф16	Итого	-250×10	Гайки	Шайбы	Итого	∟50×5		Итого	
Монолитные перекрытия	48,1	234,0	—	282,1	106,7	106,7	388,8	4,6	4,6	—	—	—	—	—	—	29,3		29,3	33,9	422,7
Монолитный пояс	—	—	208,5	208,5	14,2	14,2	222,7	—	—	4,8	4,8	27,6	0,3	0,1	28,0	—	—	—	32,8	255,5

1. Общие указания см. АР, лист 2.
2. Расчетные нагрузки на перекрытия даны на листе 2.

44

9133/3

ГИП	Шатилов		16.03.84
Нач. отд.	Катков		16.03.84
Гл. констр.	Зильбертов		16.03.84
Рук. бриг.	Пегова		16.03.84
Н.н.н.	Чушкина		16.03.84
Н. контр.	Есина		16.03.84

ТП-705-1-192.85 1-КЖ

Привязан:

Инв. №

Привельсовый склад минеральных удобрений вместимостью 3 тыс. тонн с мостовым грейферным краном. Вариант с покрытием из металлических ферм.

Стадия	Лист	Листов
Р	22	

Схемы расположения элементов монолитных перекрытий на отм. 3,600 и 2,340 и монолитного пояса на отм. 2,910

ГИПРОПРОМСЕЛЬСТРОЙ г. Саратов

Копировал: Сидорова

Формат А2

Альбом III

Типовой проект

Ведомость чертежей основного комплекта КМ

Лист	Наименование	Примечание
1	Общие данные	
2	Техническая спецификация металла (начало)	
3-9	Техническая спецификация металла (продолжение)	
10	Техническая спецификация металла (окончание)	
11	Схема расположения стропильных ферм и связей по верхним поясам ферм.	
12	Схема расположения связей по нижним поясам стропильных ферм Узел А	
13	Схема расположения подкрановых балок. Упор У-1.	
14	Схема расположения стоек подпорно-разделительных стенок. Узел 1.	
15	Схема расположения элементов площадки 1.	
16	Узлы 1÷4 к схеме расположения элементов площадки 1.	
17	Схема расположения элементов бункера 1.	
18	Схема расположения металлических элементов площадок на отм. 3,700 и 2,340.	
19	Схема расположения элементов бункера 2. Узлы 1÷5.	
20	Схемы расположения элементов лестниц и ограждений площадок, элементов монорельсов.	
21	Схема расположения элементов лестницы ЛМ1.	

Ведомость ссылочных и прилагаемых документов

Обозначение	Наименование	Примечание
	Ссылочные документы	
1.460.3-16, вып.1	Стальные конструкции покрытий неотапливаемых зданий	
1.426.2-3, вып. 1	Стальные подкрановые балки, разрезные подкрановые балки пролетом 6 и 12 м под мостовые электрические краны общего назначения грузоподъемностью до 50 т.	
1.426-1, вып. 2,3	Стальные подкрановые балки: детали крепления рельсов к подвесным балкам. Стыки рельсов-балки подвесного транспорта пролетом 6 м.	

Ведомость металлоконструкций по видам профилей

Наименование конструкций по номенклатуре прейскуранта № 01-09	Позиции по прейскуранту № 01-09	№ п/п	Код конструкций	Масса конструкций, т: Всего стали повышенной и высокой прочности	по видам профилей стали: Балки и швеллеры	Крупносортная сталь	Среднесортная сталь	Мелкосортная сталь	Толстолистовая сталь	Универсальная сталь	Тонколистовая сталь	Гнутые и гнутосварные	Рельс крановый	Трубы	Прочие	Всего	Количество, шт	Серия типовых конструкций
1	2	3	4	5	6	7	8	9	10	11	12	13	14	15	16	17	18	19
Балки подкрановые		1							10,45							10,87		
Упоры		2			0,30				0,01							0,32		
Элементы крепления		3							1,65							1,72		
Фермы стропильные		4		14,99		0,82			3,16							19,73		
Связи вертикальные		5				1,01			0,22							1,28		
Связи горизонтальные		6				2,60					0,28	2,46				5,55		
Прогоны фахверка		7			1,80											1,87		
Элементы крепления прогонов		8				0,07										0,07		
Стойки рабочих площадок		9			3,34				0,15							3,63		
Балки, решетки, настилы рабочих площадок		10			4,66	0,34			1,12			0,02				6,39		
Связи рабочих площадок		11				1,47			0,02							1,55		
Каркас перегородок		12			12,30				12,33							25,61		
Бункера		13			0,43	0,85			5,71							7,27		
Лестницы		14		0,50		0,27	0,01	0,08	0,03			0,90				1,86		
Площадки		15		0,08		0,15	0,12	0,25				0,37				1,01		
Ограждения		16						0,16				0,91				1,11		
Элементы крепления лестниц		17			0,61	0,36			0,17							1,18		
Монорельсовые пути		18			1,24	0,01			0,40			0,01				1,73		
Рельс крановый		19											6,76			7,03		
Рамки и стаканы дефлекторов		20			1,60	0,24					0,061			0,40		2,301		
Итого				15,57	26,28	8,19	0,13	0,49	35,42	–	0,341	4,67	6,76	0,40		102,091		
Итого с учетом коэффициента отхода в размере 3,7 %																		
				16,77	27,25	8,49	0,14	0,53	38,15		0,35	5,03	7,28	0,42		105,871		
Итого стали приведенной к Ст. 3 с Ry = 2100 кгс/см²																		
				20,77	28,41	8,49	0,14	0,53	38,15		0,35	7,11	11,16	0,42		115,53		

Ведомость ссылочных и прилагаемых документов (продолжение)

Обозначение	Наименование	Примечание
1.400-10/76, вып. 7,8	Типовые узлы стальных конструкций одноэтажных производственных зданий	
1.459-2, вып. 1,2	Стальные лестницы, переходные площадки и ограждения	

в) Вес снегового покрова – для II, III (основное решение), IV районов и соответственно равен 70, 100, 150 кгс/м²;
г) Сейсмичность – не выше 6 баллов.

9133/3 45

Проект соответствует действующим нормам и правилам и обеспечивает безопасную эксплуатацию здания при соблюдении предусмотренных проектом мероприятий.

Главный инженер проекта: (Шатилов)

1. Металлические конструкции запроектированы на основании требований СНиП II-23-81, Стальные конструкции. Нормы проектирования.
2. Проект разработан для следующих климатических условий:
а) расчетная температура наружного воздуха -20°С, -30°С (основное решение), -40°С;
б) скоростной напор ветра – для III климатического района – равен 45 кгс/м².

Инв. №			
ГИП	Шатилов		3.01
Нач. отд.	Катков		3.01
Гл. констр.	Зильбертов		4.85
Рук. бриг.	Пегова		2.1.85
Инж.	Чушкина		2.1.85
Н. контр.	Есина		25.12.85

Привязан:

ТП 705-1-192.85 1-КМ

Прирельсовый склад минеральных удобрений вместимостью 5 тыс.т. с мостовым грейферным краном. Вариант с покрытием из металлических ферм.

Стадия	Лист	Листов
Р	1	21

Общие данные.

ГИПРОПРОМСЕЛЬСТРОЙ г. Саратов

Инв. № подл. | Подпись и дата | Взам. инв. №

Копировал Бабенко

Формат А2

Альбом III

Типовой проект

Вид профиля и ГОСТ, ТУ	Марка металла и ГОСТ	Обозначение и размер профиля, мм	№ п/п	Код: Марки металла	Код: Вида профиля	Код: Размера профиля	Количество, шт	Длина, мм	Масса металла по элементам конструкций, т: Прогоны фахверка	Элементы крепления прогонов	Стойки рабочих площадок	Балки, решетки и настилы рабочих площадок	Связи рабочих площадок	Каркас перегородок	Бункера	Монорельсовые пути	Элементы крепления лестниц	Рамки под дефлекторы	Стаканы		Общая масса, т	Масса потребности в металле по кварталам (заполняется изготовителем), т: I	II	III	IV	Заполняется ВІ
									Код элемента конструкций																	
1	2	3	4	5	6	7	8	9																		
Балки двутавровые ТУ 14-2-24-72	Вст3сп5-2 ТУ14-1-3023-80	I 30 Ш1	1								3.0										3.0					
		I 35 Ш1	2												0.18						0.18					
Всего профиля			3								3.0				0.18						3.18					
Балки двутавровые ГОСТ 8239-72*	Вст3сп5-2 ТУ14-1-3023-80	I 10	4													0.62					0.62					
		I 14	5													0.17					0.17					
		I 20	6													0.25					0.25					
		I 24	7								0.19	1.8									1.99					
		I 40	8									0.16									0.16					
		I 55	9									1.4									1.4					
	Итого		10								0.19	3.36				1.04					4.59					
	Вст3кп2 ГОСТ 380-71*	I 14	11									0.50									0.50					
		I 16	12								0.15										0.15					
	Итого		13								0.15	0.50									0.65					
Всего профиля			14								0.34	3.86				1.04					5.24					
Швеллеры ГОСТ 8240-72	Вст3сп5-2 ТУ14-1-3023-80	С 10	15													0.2					0.2					
		С 16	16									0.1									0.1					
		С 22	17												0.25						0.25					
	Итого		18									0.1			0.25	0.2					0.55					
	Вст3кп2 ТУ14-1-3023-80	С 12	19														0.1				0.1					
		С 16	20						1.8												1.8					
		С 18	21														0.51				0.51					
		С 22	22															1.6			1.6					
		С 27	23									0.7									0.7					
	Итого		21						1.8			0.7					0.61	1.6			4.71					
Всего профиля			25						1.8			0.8			0.25	0.2	0.61	1.6			5.26					
Двутавры с параллельными гранями полок ТУ 14-2-24-72	Вст3кп2 ГОСТ 380-71*	I 55 Б2	26											12.3							12.3					
Всего профиля			27											12.3							12.3					

Техническая спецификация металла составлена для $t_н = -30°C$ (основное решение).

9133/3 46

ГИП	Шатилов		26.09.85
Нач. отд	Катков		26.09.85
Гл. констр.	Зильбертов		16.09.85
Рук. гр.	Пегова		7.08.85
Ст. инж.	Хвостова		6.08.85
Привязан			
Инв. №			
Н. контр.	Есина		26.09.85

ТП-705-1-192.85 1-КМ

Прирельсовый склад минеральных удобрений вместимостью 5 тыс.т с мостовым грейферным краном. Вариант с покрытием из металлических ферм.

Стадия	Лист	Листов
Р	2	

Техническая спецификация металла (начало)

ГИПРОПРОМСЕЛЬСТРОЙ г. Саратов

Копировал: Мешкова

Формат А2

Инв. № подл. | Подпись и дата | Взам. инв. №

Альбом III

Типовой проект

Вид профиля и ГОСТ, ТУ	Марка металла и ГОСТ	Обозначение и размер профиля, мм	№ п/п	Код: Марки металла	Код: Вида профиля	Код: Размера профиля	Количество, шт.	Длина, мм	Масса металла по элементам конструкций, т: Прогоны фахверка	Элементы крепления прогонов	Стойки рабочих площадок	Балки, решетки и настилы рабочих площадок	Связи рабочих площадок	Каркас перегородок	Бункера	Монорельсовые пути	Элементы крепления лестниц	Рамки под дефлекторы	Стаканы		Общая масса, т	Масса потребности в металле по кварталам (заполняется изготовителем), т: I	II	III	IV	Заполняется ВЦ
									Код элемента конструкций																	
1	2	3	4	5	6	7	8	9														I	II	III	IV	
Сталь прокатная угловая равнополочная ГОСТ 8509-72*	Вст3сп5-2 ТУ14-1-3023-80	L 80×6	28										1,0								1,0					
		L 100×8	29												0,1				0,18		0,28					
	Итого		30										1,0		0,1				0,18		1,28					
	Вст3кп2 ГОСТ 380-71*	L 50×5	31										0,04				0,01				0,05					
		L 63×5	32														0,07		0,06		0,13					
		L 75×6	33							0,07							0,1				0,17					
		L 90×6	34														0,01				0,01					
		L 125×10	35														0,10				0,1					
		L 140×10	36														0,03				0,03					
	Итого		37							0,07			0,04				0,32		0,06		0,49					
Всего профиля			38							0,07			1,04		0,1		0,32		0,06		1,77					
Сталь прокатная угловая неравнополочная ГОСТ 8510-72*	Вст3сп5-2 ТУ14-1-3023-80	L 80×50×5	39													0,01					0,01					
		L 90×56×5,5	40										0,43		0,30						0,73					
		L 125×80×8	41												0,45						0,45					
	Итого		42										0,43		0,75	0,01					1,19					
	Вст.3кп2 ГОСТ 380-71*	L 100×63×6	43									0,12									0,12					
		L 160×90×9	44									0,22					0,04				0,26					
	Итого		45									0,34					0,04				0,38					
Всего профиля			46									0,34	0,43		0,75	0,01	0,04				1,57					
Уголки гнутые неравнополочные ГОСТ 19772-74*	Вст3сп5 ГОСТ 380-71*	Гн L 150×50×5	47									0,02									0,02					
Всего профиля			48									0,02									0,02					
Труба сварная ГОСТ 10704-76*		Труба 1020×5	49																0,4		0,4					
	Итого		50																0,4		0,4					
Всего профиля			51																0,4		0,4					

Указания к спецификации даны на листе 2

9133/3 47

ГИП	Шатилов		3.01
Нач.отд.	Катков		3.01
Гл.констр.	Зильбертов		3.01
Рук.гр.	Пегова		21.01
Ст.инж.	Хвостова		21.01

ТП·705-1-192.85 1-КМ

Прирельсовый склад минеральных удобрений вместимостью 5тыс.т. с мостовым грейферным краном. Вариант с покрытием из металлических ферм.

Стадия	Лист	Листов
Р	3	

Техническая спецификация металла (продолжение)

ГИПРОПРОМСЕЛЬСТРОЙ г. Саратов

Привязан

Инв.№

Н.контр. Есина

Копировал: Милохина

Формат А2

Взам.инв.№ | Подпись и дата | Инв.№ подл.

Альбом III

Типовой проект

Вид профиля и ГОСТ, ТУ	Марка металла и ГОСТ	Обозначение и размер профиля, мм	№ п/п	Код: Марки металла	Код: Вида профиля	Код: Размера профиля	Количество, шт	Длина, мм	Масса металла по элементам конструкций, т: Прогоны фахверка	Элементы крепления прогонов	Стойки рабочих площадок	Балки, решетки и настилы рабочих площадок	Связи рабочих площадок	Каркас перегородок	Бункера	Монорельсовые пути	Элементы крепления лестниц	Рамки под дефлектора	Стаканы		Общая масса, т	Масса потребности в металле по кварталам (заполняется изготовителем), т: I	II	III	IV	Заполняется ВЦ
									Код элемента конструкций																	
1	2	3	4	5	6	7	8	9																		
Швеллеры стальные гнутые равнополочные ГОСТ 8278-75*	Вст 3кп2 ГОСТ 380-71*	Гн С 60×32×3	52													0,01					0,01					
Всего профиля			53													0,01					0,01					
Сталь листовая горячекатаная ГОСТ 19903-74*	Вст 3 сп 5-2 ТУ 14-1-3023-80	-δ=6	54												0,01	0,2					0,21					
		-δ=8	55									0.7	0.02		4,7	0,1					5,52					
		-δ=10	56								0,03	0.02			1,0	0,1					1,15					
		-δ=16	57								0.12										0,12					
	Итого		58								0.15	0,72	0,02		5,71	0,4					7,0					
	Вст 3 кп2 ГОСТ 380-71*	-δ=4	59														0,1		0.001		0,101					
		-δ=8	60														0,06				0,06					
		-δ=10	61											0,6			0,01				0,61					
		-δ=20	62											4,5							4,5					
		-δ=30	63											0,51							0,51					
		-δ=40	67											3,42							3,42					
		-δ=60	65											3,3							3,3					
Сталь листовая ГОСТ 19904-74*		-δ=1.6																	0. 060		0. 060					
	Итого		66											12,33			0,17		0. 061		12,561					
Всего профиля			67								0.15	0,72	0,02	12.33	5.71	0,4	0,17		0. 061		19,561					
Сталь листовая просечно-вытяжная ГОСТ 8706-78*	Вст 3 кп2 ГОСТ 380-71*	-δ=4	68									0,4									0,4					
Всего профиля			69									0.4									0.4					
Итого масса металла			70						1.8	0.07	3,49	6,14	1.49	24.63	6,99	1,66	1.14				47.21					
Лестницы, площадки, ограждения	Лист 5,6		71																		3.92					
Рельсы крановые	Лист 7,8		72																		19.17					
Фермы и связи	Лист 9,10		73																		25,54					
Всего масса металла			74																		95,94					
В том числе по маркам:	Вст 3 сп 5-2		75								3,34	4.2	1.45		6.99	1.65					17,43					
	Вст 3 кп2		76						1.8	0,07	0,15	1.94	0.04	24.63		0,01	1,14	1.60	0. 701		32,081					
Масса поставки элементов по кварталам, т (заполняется заказчиком)	I		77																							
	II		78																							
	III		79																							
	IV		80																							

Указания к спецификации даны на листе 2.

9133/3 48

ГИП	Шатилов		ТП-705-1-192.85 1-КМ
Нач. отд	Катков		
Гл. констр	Зильбертов		
Рук. гр	Пвгова		Прирельсовый склад минеральных удобрений вместимостью 5тыс.т с мостовыми грейферным краном вариант с покрытием из металлических ферм
Ст. инж	Хвостова		
Привязан:			Стадия Р; Лист 4; Листов
Инв.№		Н контр. Есина	Техническая спецификация металла (продолжение) — ГИПРОПРОМСЕЛЬСТРОЙ г. Саратов

Копировал: Несмеянова

Формат А2

Взам. инв.№ | Подпись и дата | Инв.№ подл.

Альбом III

Типовой проект

Вид профиля и ГОСТ, ТУ	Марка металла и ГОСТ	Обозначение и размер профиля, мм	N п/п	Марки металла	Вида профиля	Размера профиля	Количество, ш	Длина, мм	Масса металла по элементам конструкций, т: Лестницы	Площадки	Ограждения		Общая масса, т	Масса потребности в металле по кварталам (заполняется изготовителем), т: I	II	III	IV	Заполняется ВЦ
									Код элемента констр.									
1	2	3	4	5	6	7	8	9										
Швеллеры стальные гнутые равнополочные ГОСТ 8278-75*	Вст3кп2 ГОСТ 380-71*	Гн [160×50×4	1							0.37			0.37					
		Гн [180×50×4	2						0.87				0.87					
Всего профиля			3						0.87	0.37			1.24					
Швеллеры стальные гнутые неравнополочные ГОСТ 8281-80	Вст3кп2 ГОСТ 380-71*	Гн ⌊ 50×40×12×2.5	4								0.67		0.67					
Всего профиля			5								0.67		0.67					
Профиль гнутый 4ТУ2-130-70	Вст3кп2 ГОСТ 380-71*	Гн ⊂ 90×30×2.5×3	6								0.3		0.3					
Всего профиля			7								0.3		0.3					
Уголки гнутые равнополочные ГОСТ 19771-74*	Вст3кп2 ГОСТ 380-71*	Гн ⌊ 80×5	8						0.03				0.03					
Всего профиля			9						0.03				0.03					
Сталь прокатная угловая равнополочная ГОСТ 8509-72*	Вст3кп2 ГОСТ 380-71*	L 25×3	10								0.19		0.19					
		L 56×5	11						0.01				0.01					
		L 63×6	12						0.01				0.01					
		L 75×6	13						0.08	0.11			0.19					
Всего профиля			14						0.1	0.11	0.19		0.40					
Сталь горячекатаная круглая ГОСТ 2590-71*	Вст3кп2 ГОСТ 380-71*	Ф18	15						0.01				0.01					
Всего профиля			16						0.01				0.01					

Указания к спецификации даны на листе 2

ГИП	Шатилов		26.09.85	ТП-705-1-192.85 1-КМ
Нач.отд.	Катков		26.09.85	
Гл.констр.	Зильбергов		26.09.85	
Рук.гр.	Легова		6.08.85	Приреельсовый склад минеральных удобрений вместимостью 5 тыс.т с мостовым грейферным краном. Вариант с покрытием из металлических ферм
Ст.инж.	Х.Востова		5.07.85	
Привязан				Стадия: Р; Лист: 5; Листов:
Инв.N		Н.контр.	Есина	26.09.85 Техническая спецификация металла (продолжение) — ГИПРОПРОМСЕЛЬСТРОЙ г. Саратов

Копировал: Леденева Формат А2

Взам. инв.N | Подпись и дата | Инв.N подл.

Альбом III

Типовой проект

Вид профиля и ГОСТ, ТУ	Марка металла и ГОСТ	Обозначение и размер профиля, мм	№ п/п	Код: Марки металла	Код: Вида профиля	Код: Размера профиля	Количество, шт	Длина, мм	Масса металла по элементам конструкций, т: Лестницы (код элемента констр.)	Площадки (код элемента констр.)	Ограждения (код элемента констр.)		Общая масса, т	Масса потребности в металле по кварталам (заполняется изготовителем), т: I	II	III	IV	Заполняется ВЦ
1	2	3	4	5	6	7	8	9										
Полоса стальная горячекатаная ГОСТ 103-76	Вст3кп2 ГОСТ380-71*	-100×4	17						0,07	0,04			0,11					
		-60×6	18						0,06				0,06					
		-100×6	19						0,01				0,01					
Всего профиля			20						0,14	0,04			0,18					
Лента стальная горячекатаная ГОСТ 6009-74	Вст3кп2 ГОСТ380-71*	-30×2,5	21						0,05	0,19			0,24					
		-50×2,5	22						0,01	0,12			0,13					
		-60×2,5	23						0,03				0,03					
Всего профиля			24						0,09	0,31			0,4					
Лента стальная холоднокатаная из низкоуглеродистой стали ГОСТ 503-81*	Вст3кп2 ГОСТ380-71*	-12×1,95	25						0,02	0,06			0,08					
Всего профиля			26						0,02	0,06			0,08					
Сталь листовая рифленая ГОСТ 8568-77*	Вст3кп2 ГОСТ380-71*	δ=4	27						0,03				0,03					
Всего профиля			28						0,03				0,03					
Прокат тонколистовой ГОСТ 17066-80	09Г2 ГОСТ19281-73	δ=2	29						0,5	0,08			0,58					
Всего профиля			30						0,5	0,08			0,58					
Всего масса металла			31						1,79	0,97	1,16		3,92					
В том числе по маркам:	Вст3кп2 ГОСТ380-71*		32						1,29	0,89	1,16		3,34					
	09Г2 ГОСТ19281-73		33						0,5	0,08			0,58					
Масса поставки элементов по кварталам Т (заполняется заказчиком)			I															
			II															
			III															
			IV															

Указания к спецификации даны на листе 2.

9133/3 50

Инв. № подл. | Подпись и дата | Взам. инв. №

ГИП	Шатилов		26.03.93
Нач. отд.	Катков		26.03.93
Гл. констр.	Эльбертов		26.03.93
Рук. гр.	Пегова		26.03.93
Ст. инж.	Хвостова		26.03.93

ТП-705-1-192.85 1-КМ

Прирельсовый склад минеральных удобрений вместимостью 5 тыс.т с мостовым грейферным краном. Вариант с покрытием из металлических ферм.

Стадия	Лист	Листов
Р	6	

Техническая спецификация металла (продолжение)

ГИПРОПРОМСЕЛЬСТРОЙ г. Саратов

Привязан:

Инв. №

Н. контр. Есина 26.03.93

Копировал: Сидорова

Формат А2

Альбом III

Вид профиля и ГОСТ, ТУ	Марка металла и ГОСТ	Обозначение и размер профиля, мм	№ п.п.	Код: Марка металла	Код: Вид профиля	Код: Размер профиля	Количество, шт	Длина, мм	Марка металла по элементам конструкций, т: Балки подкран	Упоры	Рельс крановый	Элементы крепления				Общая масса, т	Масса потребности в металле по кварталам (заполняется изготовителем), т				Заполняется ВЦ
									Код элемента конструкций												
1	2	3	4	5	6	7	8	9													
Рельсы крановые ГОСТ 4121-76*	К63 ГОСТ 4121-76*	КР 70	1								6,76					6,76					
Всего профиля			2								6,76					6,76					
Двутавровые балки ГОСТ 8239-72*	ВСт3кп2-1 ТУ14-1-3023-80	I 45	3							0,25						0,25					
Всего профиля			4							0,25						0,25					
Швеллеры ГОСТ 8240-72	ВСт3кп2-1 ТУ14-1-3023-80	С 30	5							0,05						0,05					
Всего профиля			6							0,05						0,05					
Сталь листовая ГОСТ 19903-74*	ВСт3пс6 ГОСТ 380-71*	δ = 40	7						0,04							0,04					
	Итого		8						0,04							0,04					
	ВСт3кп2-1 ТУ14-1-3023-80	δ = 10	9							0,01						0,01					
	Итого		10							0,01						0,01					
	ВСт3Гпс5-2 ТУ14-1-3023-80	δ = 6	11						3,96							3,96					
		δ = 10	12						5,97							5,97					
	Итого		13						9,93							9,93					
Всего профиля			14						9,97	0,01						9,98					

Типовой проект

Указания к спецификации даны на листе 2.

9133/3 51

ГИП	Шатилов		6.09.85	ТП-705-1-192.85 1-км
Нач. отд.	Катков		6.09.85	
Гл. констр.	Зильбертов		6.09.85	Прирельсовый склад минеральных удобрений вместимостью 3 тыс. т с мостовым грейферным краном. Вариант с покрытием из металлических ферм.
Рук. бриг.	Легова		6.09.85	
Инженер	Чушкина		6.09.85	
Привязан:				Стадия: Р; Лист: 7; Листов:
Инв. №	Н. контр.	Есина		Техническая спецификация металла (продолжение) — ГИПРОПРОМСЕЛЬСТРОЙ г. Саратов

Копировал Маш Махначёва Формат А2

Инв. № подл. | Подпись и дата | Взам. инв. №

Альбом III

Типовой проект

Вид профиля и ГОСТ, ТУ	Марка металла и ГОСТ	Обозначение и размер профиля, мм	№ п.п.	Код: Марка металла	Код: Вид профиля	Код: Размер профиля	Количество, шт	Длина, мм	Марка металла по элементам конструкций, т: Балки подкран	Упоры	Рельс крановый	Элементы крепления				Общая масса, т	Масса потребности в металле по кварталам (заполняется изготовителем), т				Заполняется ВЦ
									Код элемента конструкции												
1	2	3	4	5	6	7	8	9													
Сталь листовая ГОСТ 19903-74*	ВСт3пс 6-1 ТУ14-1-3023-80	б=6	15						0,48							0,48					
		б=8	16									0,36				0,36					
		б=16	17									1,23				1,23					
		б=24	18									0,06				0,06					
Всего профиля			19						0,48			1,65				2,13					
Всего масса металла			20						10,45	0,31	6,76	1,65				19,17					
В том числе по маркам	К63 ГОСТ 4121-76*		21								6,76					6,76					
	ВСт3кп2-1 ТУ14-1-3023-80		22							0,31						0,31					
	ВСт3пс6 ГОСТ 380-71*		23						0,04							0,04					
	ВСт3пс6-1 ТУ14-1-3023-80		24						0,48			1,65				2,13					
	ВСт3Гпс5-2 ТУ14-1-3023-80		25						9,93							9,93					
Масса поставки элементов по кварталам, т (заполняется заказчиком)	I																				
	II																				
	III																				
	IV																				

Указания к спецификации даны на листе 2.

9133/3 52

ГИП	Шатилов		ТП 705-1-192 85 1-КМ
Нач.отд.	Катков		
Гл.констр.	Зильбертов		Прирельсовый склад минеральных удобрений вместимостью 5 тыс.т с мостовым грейферным краном. Вариант с покрытием из металлических ферм
Рук.бриг.	Пегова		
Инженер	Чушкина		
Н.контр.	Есина		Техническая спецификация металла (продолжение)

Стадия	Лист	Листов
Р	8	

ГИПРОПРОМСЕЛЬЭЛЕКТРОСТРОЙ г. Саратов

Привязан:

Инв.№

Копировал: Несмеянова, Несм

Формат А2

Инв.№ подл. | Подпись и дата | Взам.инв.№

Альбом III

Типовой проект

Вид профиля и ГОСТ, ТУ	Марка металла и ГОСТ	Обозначение и размер профиля, мм	№ п.п.	Код: Марка металла	Код: Вид профиля	Код: Размер профиля	Количество, шт	Длина, мм	Марка металла по элементам конструкций, т: Фермы стропильные	Связи вертикальные	Связи горизонтальные					Общая масса, т	Масса потребности в металле по кварталам (заполняется изготовителем), т: I	II	III	IV	Заполняется ВЦ
									Код элемента конструкций												
1	2	3	4	5	6	7	8	9													
Двутавры с параллельными гранями полок ТУ 14-2-24-72	14Г2-6-1 ТУ 14-1-3023-80	I 26Б1	1						8,76							8,76					
Всего профиля			2						8,76							8,76					
Сталь угловая равнополочная ГОСТ 8509-72*	ВСт3КП2 ГОСТ 380-71*	L 63×5	3							1,01						1,01					
		L 75×5	4								2,45					2,45					
	Итого		5							1,01	2,45					3,46					
	14Г2-6-1 ТУ 14-1-3023-80	L 75×5	6						6,23							6,23					
	Итого		7						6,23							6,23					
Всего профиля			8						6,23	1,01	2,45					9,69					
Сталь угловая неравнополочная ГОСТ 8510-72*	ВСт3КП2 ГОСТ 380-71*	L 140×90×10	9						0,82		0,15					0,97					
Всего профиля			10						0,82		0,15					0,97					
Профили холодногнутые замкнутые сварные квадратные ТУ 36-2287-80	4-IVВСт3КП ГОСТ 16523-70	Гн □ 80×3	11								0,46					0,46					
		Гн □ 120×3	12								2,00					2,00					
Всего профиля			13								2,46					2,46					

Указания к спецификации даны на листе 2.

9133/3

53

ГИП	Шатилов		ТП-705-1-192 85 1-КМ
Нач. отд.	Катков		
Гл. констр.	Эльбертов		
Рук. бриг.	Перова		Прирельсовый склад минеральных удобрений вместимостью 3 тыс. т с мостовым грейферным краном. Вариант с покрытием из металлических ферм.
Инж.	Чушкина		
Привязан:			Стадия: Р; Лист: 9; Листов:
Инв. №		Н. контр.	Есина — Техническая спецификация металла (Продолжение) — ГИПРОПРОМСЕЛЬСТРОЙ г. Саратов

Копировал Сидорова

Формат А2

Инв. № подл. | Подпись и дата | Взам. инв. №

Вид профиля и ГОСТ, ТУ	Марка металла и ГОСТ	Обозначение и размер профиля, мм	№ п.п.	Код: Марка металла	Код: Вид профиля	Код: Размер профиля	Количество, шт	Длина, мм	Марка металла по элементам конструкций, т: Фермы строп.	Связи вертикальные	Связи горизонтальные					Общая масса, т	Масса потребности в металле по кварталам (заполняется изготовителем), т				Заполняется ВЦ
									Код элемента конструкции												
1	2	3	4	5	6	7	8	9													
Сталь листовая ГОСТ 19903-74*	Вст3кп2 ГОСТ 380-71*	δ = 8	14							0.22	0.28					0.50					
	Итого		15							0.22	0.28					0.50					
	Вст3Гпс5-1 ТУ14-1-3023-80	δ = 10	16						1.95							1.95					
	Итого		17						1.95							1.95					
	Вст3пс6-1 ТУ14-1-3023-80	δ = 16	18						0.99							0.99					
		δ = 20	19						0.22							0.22					
	Итого		20						1.21							1.21					
Всего профиля			21						3.16	0.22	0.28					3.66					
Всего масса металла			22						18.97	1.23	5.34					25.54					
В том числе по маркам	14Г2-6-1 ТУ14-1-3023-80		23						14.99							14.99					
	Вст3кп2 ГОСТ 380-71*		24						0.82	1.23	2.88					4.93					
	Вст3Гпс5-1 ТУ14-1-3023-80		25						1.95							1.95					
	Вст3пс6-1 ТУ14-1-3028-80		26						1.21							1.21					
	4-IV Вст3кп ГОСТ 16523-70*		27								2.46					2.46					
Масса поставки элементов по кварталам, т (заполняется заказчиком)	I																				
	II																				
	III																				
	IV																				

Альбом III

Типовой проект

Указания к спецификации даны на листе 2.

9133/3 54

	Шатилов		ТП-705-1-192.85 -1-КМ
Нач.ОТА	Катков		
Гл.констр.	Зильбертов		
Рук.бриг.	Пегова		Прирельсовый склад минеральных удобрений вместимостью 5тыс.т с мостовым грейферным краном. Вариант с покрытием из металлических ферм
Инженер	Чушкина		
Привязан:			Стадия: Р; Лист: 10; Листов:
Инв.№	Н.контр.	Есина	Техническая спецификация металла (окончание) — ГИПРОПРОМСЕЛЬСТРОЙ г. Саратов

Копировал: Сырова

Формат А2

Инв.№ подл. | Подпись и дата | Взам. инв.№

Альбом III

Типовой проект

Схема расположения стропильных ферм и связей по верхним поясам ферм

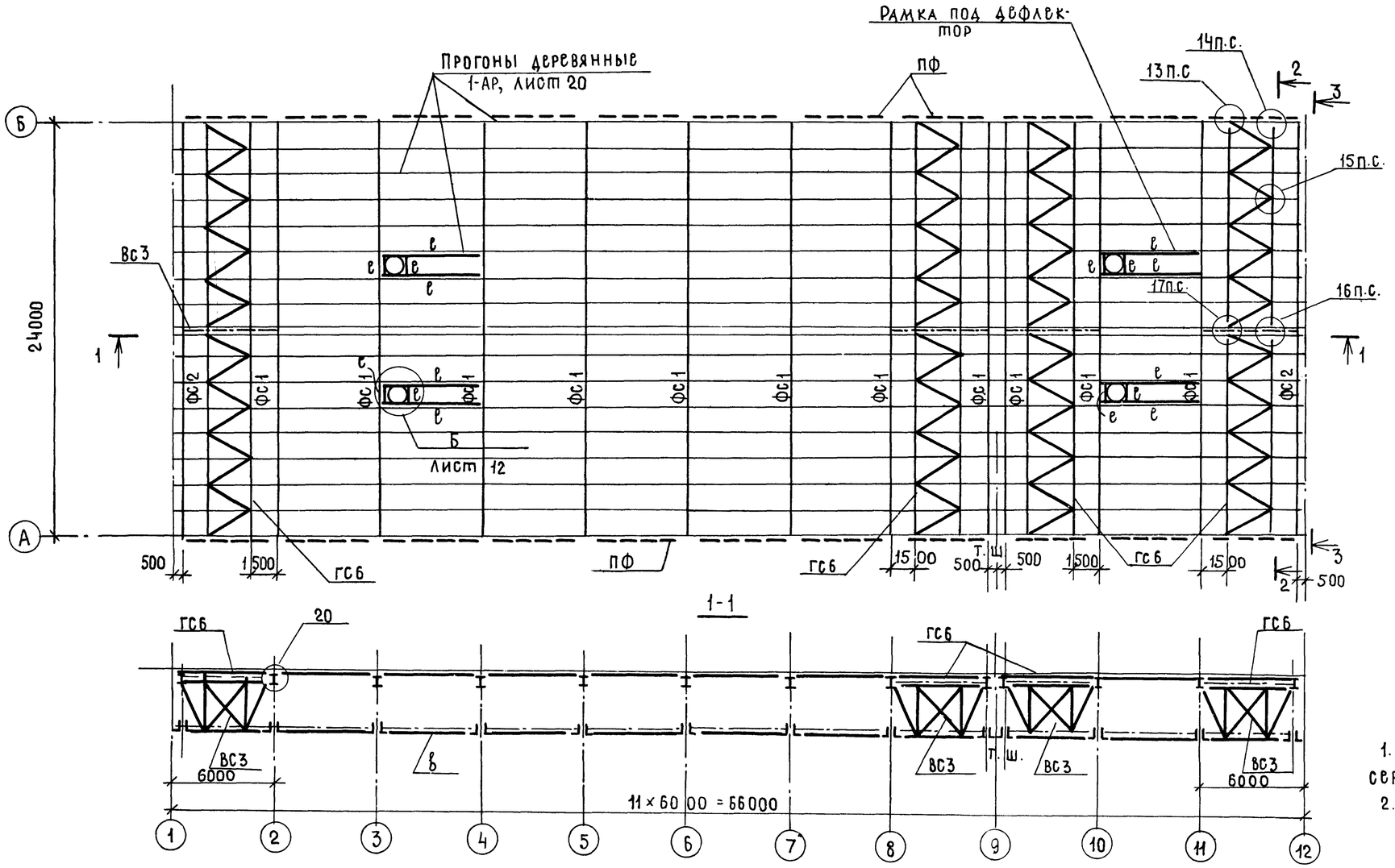

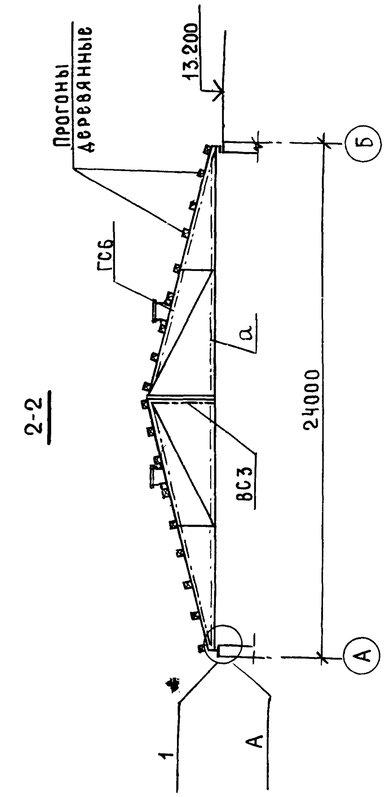

1. Узлы на схеме замаркированы по серии 1.460.3-16, вып.1
2. Общие указания даны на листе 12.

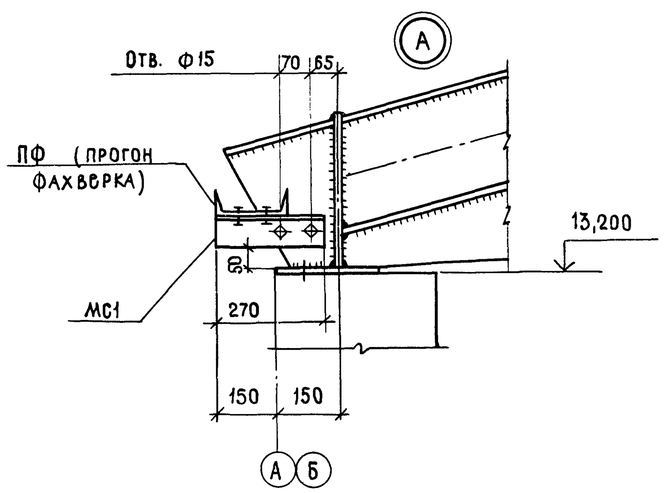

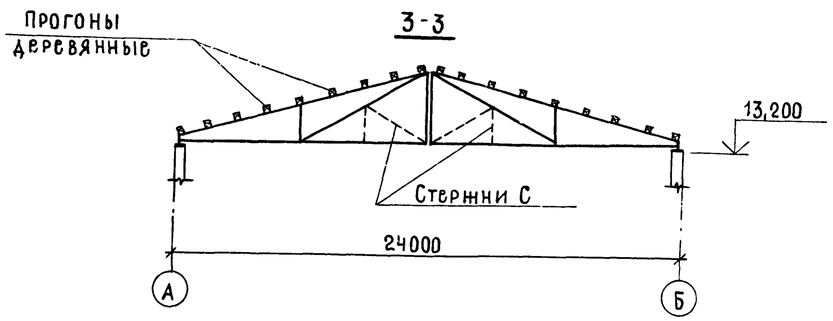

9133/3 55

ГИП	Шатилов		3.01
Нач.отд.	Катков		3.01
Гл.констр.	Зильбертов		1.85
Рук.бриг.	Пегова		2.1.85
Инж.	Чушкина		2.1.85
Н.контр.	Есина		2.1.85

ТП-705-1-192.85 1-КМ

Прирельсовый склад минеральных удобрений вместимостью 5 тыс.т с мостовым грейферным краном вариант с покрытием из металлических ферм

Стадия	Лист	Листов
Р	11	

Схема расположения стропильных ферм и связей по верхним поясам ферм.

Гипропромсельстрой г. Саратов

Привязан:

Инв.№

Копировал: Несмеянова

Формат А2

Инв.№ подл. | Подпись и дата | Взам.инв.№

Альбом III

Типовой проект

Схема расположения связей по нижним поясам стропильных ферм

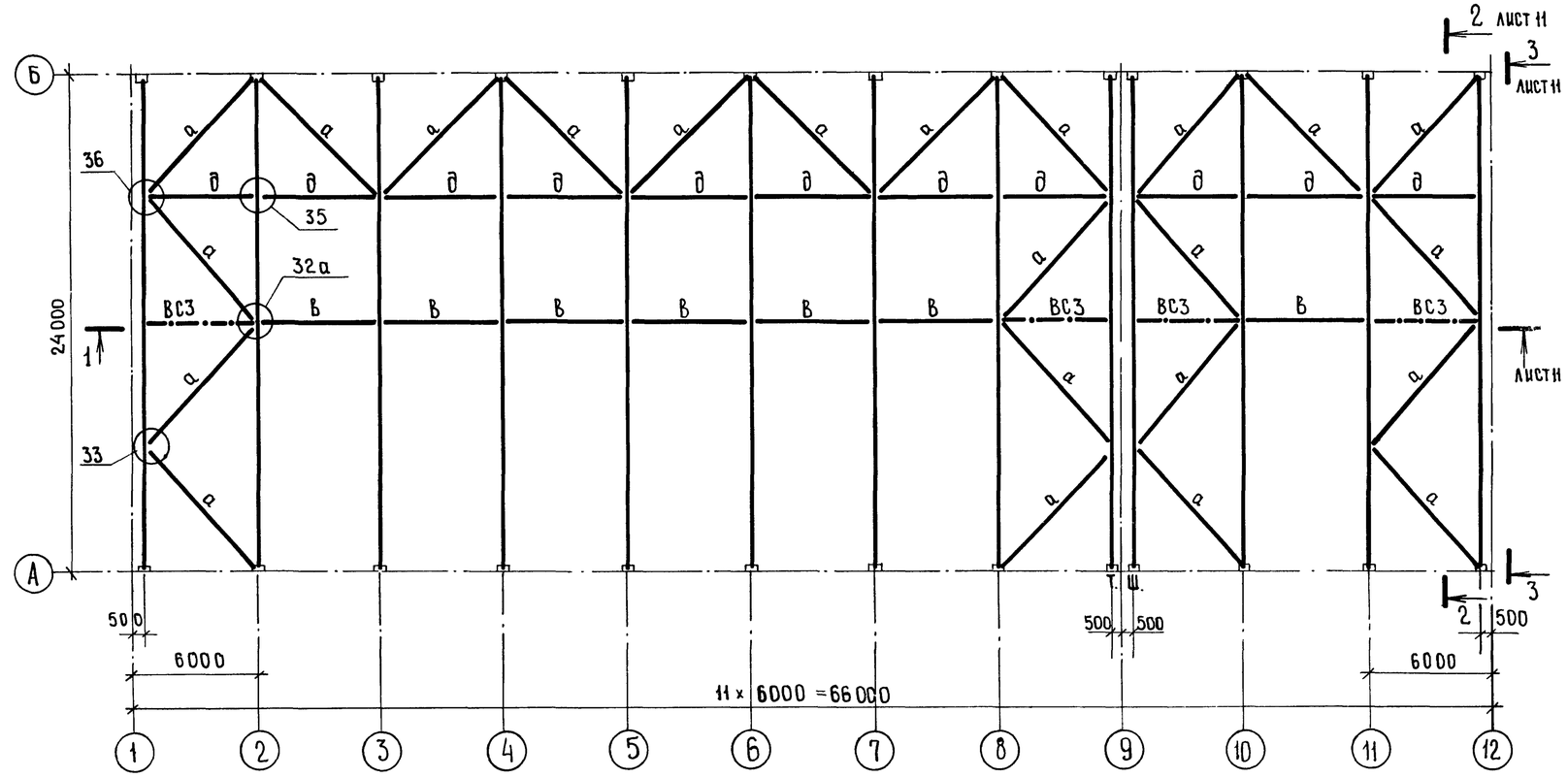

Ведомость элементов

Марка	Сечение: Эскиз	Поз.	Сечение: Состав	Опорные усилия: M, тс·м	Опорные усилия: N, тс	Опорные усилия: Q, тс	Группа конструк.	Марка металла	Примечание
	Снеговая нагрузка 70 кгс/м², 100 кгс/м²								
ФС1	1.460.3 -16, вып. 1; ферма Ф24-2; шт. 11						II		
ФС2	1.460.3 -16, вып. 1; ферма Ф24-2; шт. 2						II		
С		—	L 75×5	—	2,0	—	IV	14Г2-6-1	
	Снеговая нагрузка, 150 кгс/м²								
ФС1	1.460.3-16, вып. 1; ферма Ф24-3; шт. 11						II		
ФС2	1.460.3-16, вып. 1; ферма Ф24-3; шт. 2						II		
С		—	L 80×5	—	2,0	—	IV	09Г2С-6-2	
	Снеговая нагрузка 70, 100, 150 кгс/м²								
ВС3	1.460.3-16, вып. 1; связь ВС3; шт. 4						IV		
ГС6	1.460.3-16, вып. 1; связь ГС6; шт. 8						IV		
а	1.460.3-16, вып. 1; связь $а_1$; шт. 23						IV		
в	1.460.3-16, вып. 1; связь $в$; шт. 7						IV		
д	1.460.3-16, вып. 1; связь $д_1$; шт. 11						IV		
ПФ		—	C 16				IV	ВСт3кп2	
МС1		—	L 75×6				IV	ВСт3кп2	
е		—	C 22				IV	ВСт3кп2	

1. Узлы на схеме замаркированы по серии 1.460.3-16, вып. 1.

2. Ферма ФС2 (Ф24-2; Ф24-3 по серии 1.460.3-16, вып. 1) отличается от фермы ФС1 (Ф24-2; Ф24-3 по серии 1.460.3-16, вып. 1) наличием в ней дополнительных стержней С.

3. Схема расположения уголков для крепления прогонов покрытия дана на листе 7 серии 1.460.3-16, вып. 1.

4. Крепление соединительного элемента МС1 к фермам выполнять до их монтажа.

5. Сварные швы назначить по серии 1.460.3-16, вып. 1.

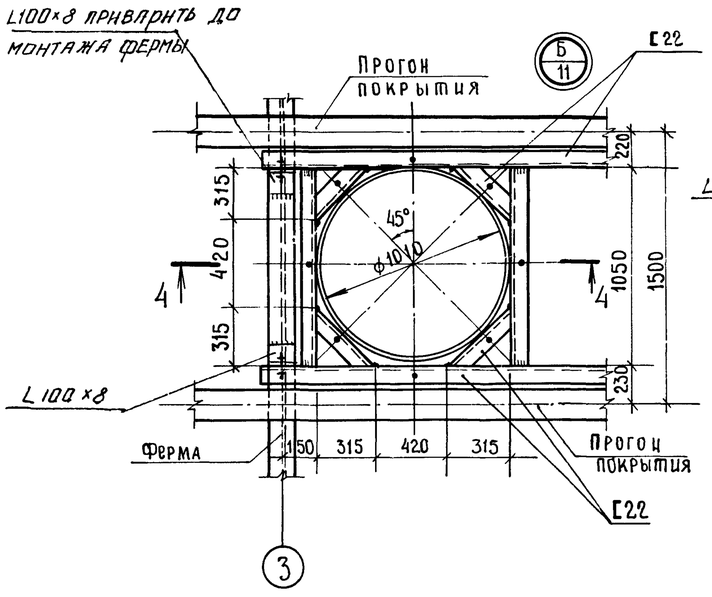

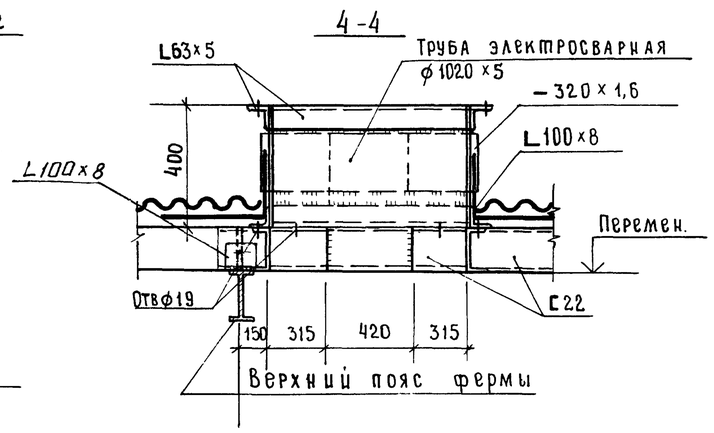

ГИП	Шатилов		3.01	ТП-705-1-192.85 1-КМ
Нач. отд.	Катков		3.01	Прирельсовый склад минеральных удобрений вместимостью 3 тыс. т с мостовым грейферным краном. Вариант с покрытием из металлических ферм
Гл. констр.	Зильбертова		3.01	
Рук. бриг.	Пегова		4.1.01	
Инж.	Чушкина		4.1.01	
Привязан				Стадия: Р; Лист: 12; Листов:
Инв. №				Схема расположения связей по нижним поясам стропильных ферм. Узел А.
	Н. контр.	Есина		ГИПРОПРОМСЕЛЬСТРОЙ г. Саратов

Инв. № подл. | Подпись и дата | Взам. инв. №

Копировал Евст - Евстегнеева

Формат А2

Альбом III

Типовой проект

Схема расположения подкрановых балок

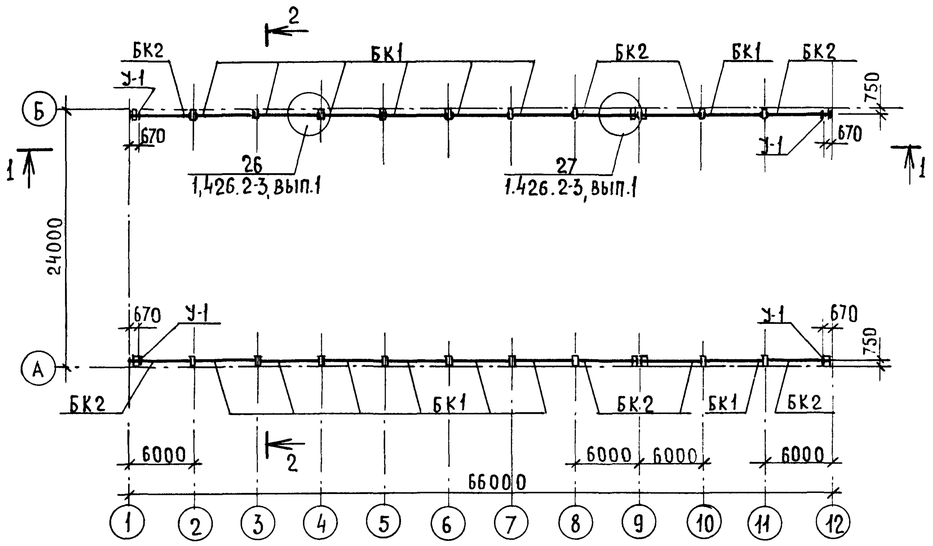

Упор У-1

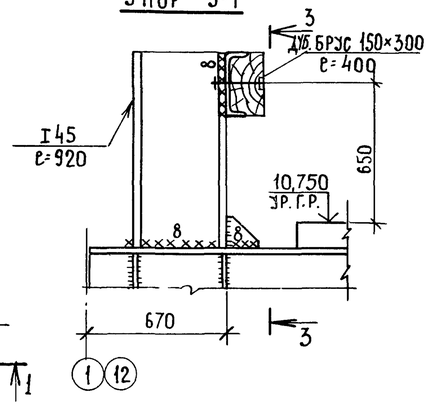

3-3

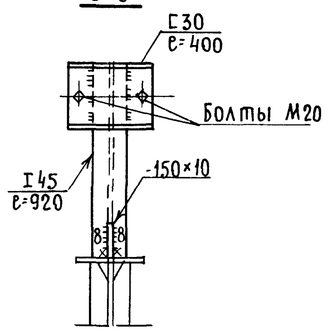

1-1

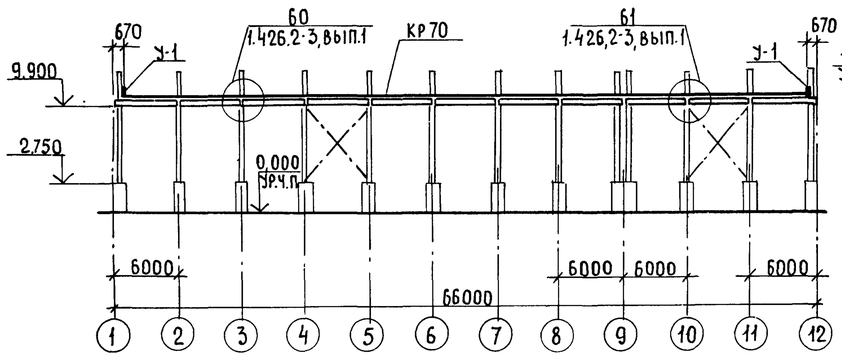

2-2

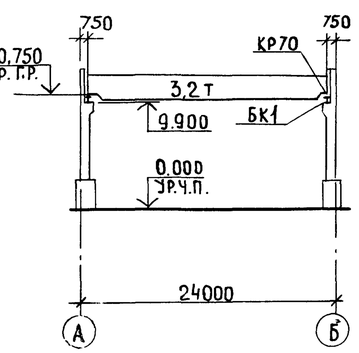

Ведомость элементов

Марка	Сечение: Эскиз	Поз.	Состав	Опорные усилия: M, тс.м	N, тс	Q, тс	Группа констр.	Марка металла	Примечание
БК1	1.426.2-3,вып.1; балка ББ-3-1; шт 14								
БК2	1.426.2-3,вып.1; балка ББк-3-1; шт.8								
У-1	1.426.2-3,вып.1; концевой упор; шт 4							ВСт3кп2-1	
	1.426-1, вып.2; крепление кранового рельса М1; шт 176							ВСт3пс6-1	
	1.426-1, вып.2; температурный стык кранового рельса ТС-1; шт 2							ВСт3пс6-1	
	ГОСТ 4121-76**; рельс крановый КР70; 128 п.м							К63	

1. Пояса, стенки и опорные ребра подкрановых балок выполнять из стали марки ВСт3Гпс5-2 ТУ14-1-3023-80 ребра жесткости из стали марки ВСт3пс6-1 ТУ14-1-3023-80

2. Сварку производить электродами Э42 или Э46 по ГОСТ 9467-75

3. Расположение отверстий в верхних поясах подкрановых балок для крепления кранового рельса дано на листе 47 серии 1.426.2-3 вып.1

9133/3 57

ГИП	Шатилов		ТП-705-1-192.85 -1-КМ
Нач.отд.	Катков		
Гл.констр.	Зильбертов		Прирельсовый склад минеральных удобрений вместимостью 5тыс.т с мостовым грейферным краном. Вариант с покрытием из металлических ферм.
Рук.бриг.	Пегова		
Вед.инж.	Муравлева		
Привязан:			Стадия: Р; Лист: 13; Листов:
Инв.№	Н.контр.	Есина	Схема расположения подкрановых балок. Упор У-1. — ГИПРОПРОМСЕЛЬСТРОЙ г.Саратов

Копировал: Несмеянова

Формат А4

Инв.№ подл. | Подпись и дата | Взам.инв.№ | Рук.сект.ТХ Ковалев | Конт.

Альбом III

Типовой проект

Схема расположения стоек подпорно-разделительных стенок.

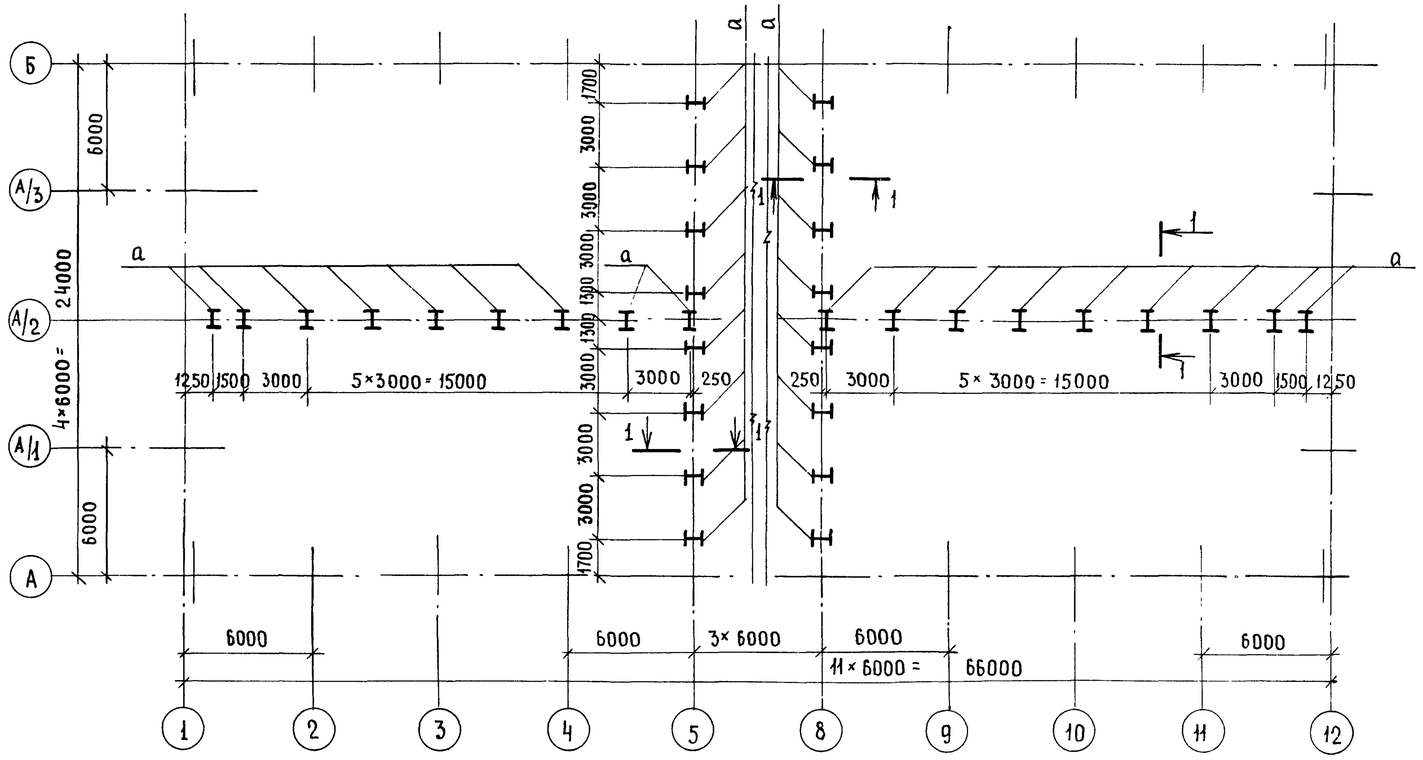

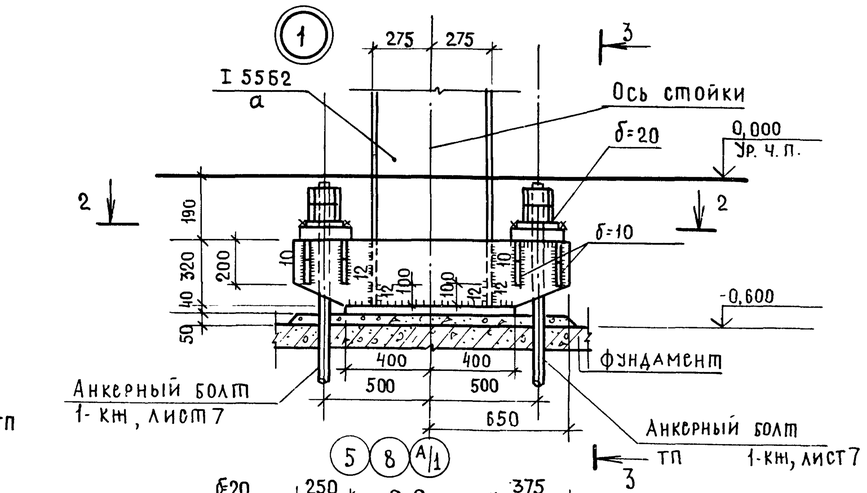

Расчетная схема стоек 1-1

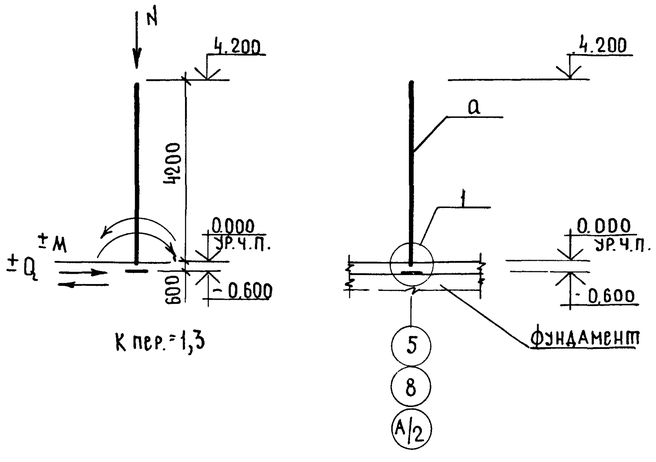

1. Поверхность опорной плиты и торец стойки подпорно-разделительной стенки-строгать.
2. Стойки установить на подливку из цементно-песчаного раствора М 200.
3. Сварку производить электродами Э 42 ГОСТ 9467-75.
4. Защиту металлических конструкций от коррозии и общие указания см. АР, лист 2

Ведомость элементов

58

Марка	Сечение			Опорные усилия			Группа констр.	Марка металла	Примечание
	Эскиз	Поз.	Состав	M тсм	N тс	Q тс			
а	I		I 55Б2	54,8	0,5	26,2	3	ВСт3кп2	

ГИП	Шатилов		26.09.83
Нач. отд.	Катков		26.09.83
Гл. констр.	Зильбертов		16.09.83
Рук. бриг.	Пегова		8.09.83
Ст. инж.	Власова		6.09.83
Н. контр.	Есина		26.09.83

ТП-705-1-192.85-1-КМ

Прирельсовый склад минеральных удобрений вместимостью 5 тыс. т с мостовым грейферным краном вариант с покрытием из металлических ферм

Стадия	Лист	Листов
Р	14	

Схема расположения стоек подпорно-разделительных стенок. Узел 1.

ГИПРОПРОМСЕЛЬСТРОЙ г. Саратов

9133/3

Привязан:

Инв. №

Инв. № подл. | Подпись и дата | Взам. инв. №

Копировал: Несмеянова, Лист

Формат А2

Альбом III

Типовой проект

Схема расположения элементов площадки 1

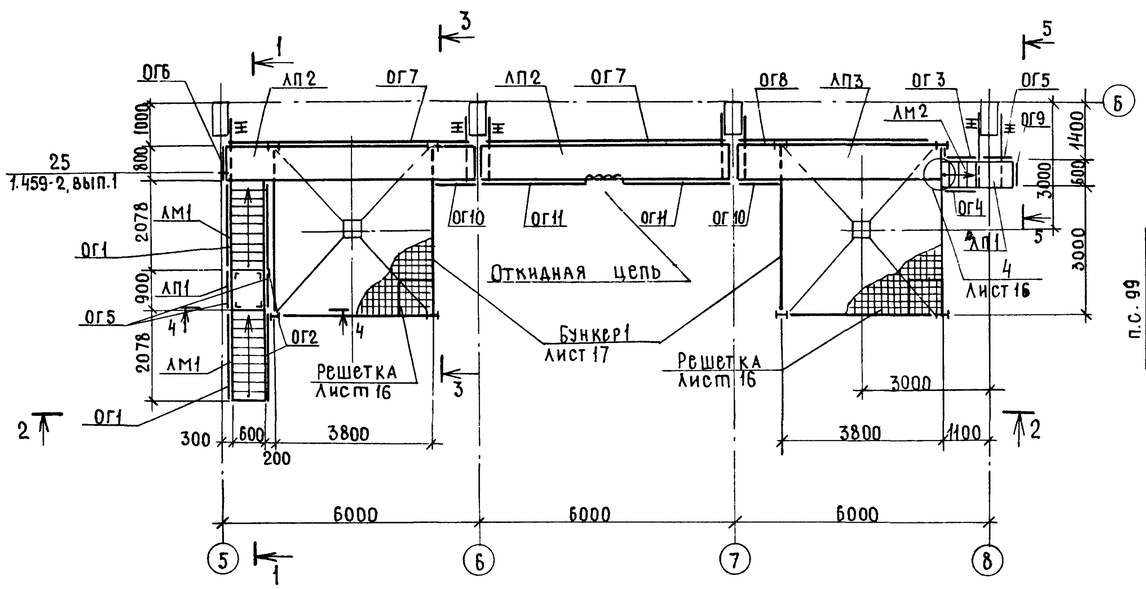

3-3

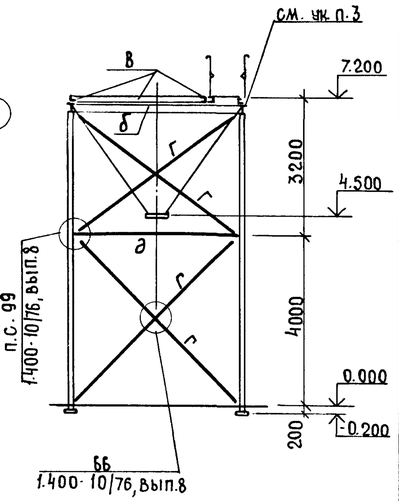

1-1

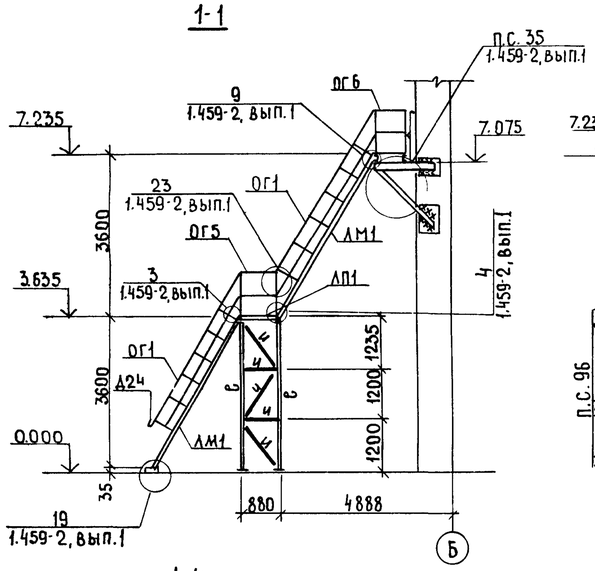

2-2

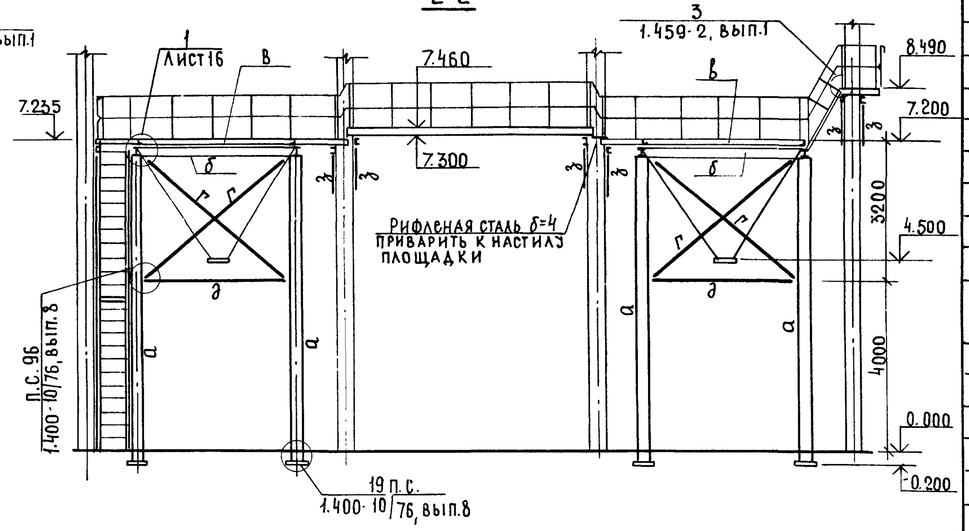

4-4

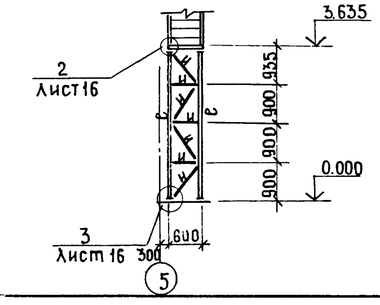

5-5

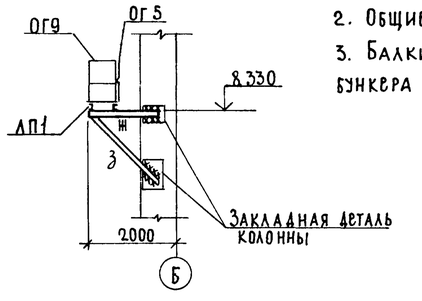

1. Данный лист читать совместно с листами 16, 17
2. Общие примечания см. лист 1
3. Балки площадок приварить к балкам бункера прерывистым швом.

Ведомость элементов

Марка	Сечение: Эскиз	Поз.	Состав	Опорные усилия: M, тсм	N, тс	Q, тс	Группа констр.	Марка металла	Примечание
ЛМ1	1.459-2, вып.1			МР11					2 шт
ЛМ2	1.459-2, вып.1			МР5*					1 шт выполнить высотой 3415 мм
ЛП1	1.459-2, вып.1			ПР1					2 шт
ЛП2	1.459-2, вып.1			ПР38					2 шт.
ЛП3	1.459-2, вып.1			ПР29					1 шт
ОГ1	1.459-2, вып.2			ПМ9					2 шт
ОГ2	1.459-2, вып.2			ПМ10					2 шт.
ОГ3	1.459-2, вып.2			ПМ3					1 шт.
ОГ4	1.459-2, вып.2			ПМ4					1 шт.
ОГ5	1.459-2, вып.2			ПП2			IV	Вст3кп2	3 шт.
ОГ6	1.459-2, вып.2			ПП1					1 шт.
ОГ7	1.459-2, вып.2			ПП12					2 шт.
ОГ8	1.459-2, вып.2			ПП10					1 шт.
ОГ9	1.459-2, вып.2			ПП1*					1 шт. выполнить длиной 500 мм
ОГ10	1.459-2, вып.2			ПП7*					1 шт. разрезать пополам
ОГ11	1.459-2, вып.2			ПП7**					2 шт. укоротить на 300 мм
*	1.459-2, вып.1			Д7					1 шт *) по
	1.459-2, вып.1			Д15					2 шт. узлам
	1.459-2, вып.1			Д16					2 шт. серии
	1.459-2, вып.1			Д23					2 шт. 1.459-2
	1.459-2, вып.1			Д24					2 шт вып.1
	1.459-2, вып.1			Д35					1 шт.
	1.459-2, вып.1			Д36					1 шт
а	⊢		30Ш1		10.0				
б	I		I24			4.8			
в	L		L125×80×8				I	Вст3сп52	
г	L		L80×6	Растяжение λ=240					
д	⊤		L90×56×5.5 δ=8	Сжатие λ=170					Планки через 600
е	L		L75×6	Сжатие λ=150					
ж	C		C12	0.09			IV	Вст3кп2	
з	L		L63×5						
и	L		L50×5	λ=100					
к	C		C16			1.1	I	Вст3сп52	
л	—		-60×8						
м	—		-120×8						
н	L		L90×56×5.5	0.005					
п			δ=8	0.05					
р	L		L100×8						

59

ГИП	Шатилов		26.09.84
Нач. отд.	Катков		26.09.84
Гл. констр.	Зильбертов		16.09.84
Рук. гр.	Пегова		18.08.84
Ст. инж.	Хвостова		18.08.84

ТП-705-1-192.85 1-КМ

Привельсовый склад минеральных удобрений вместимостью 5 тыс.т с мостовым грейферным краном. Вариант с покрытием из металлических ферм.

Стадия	Лист	Листов
Р	15	

Схема расположения элементов площадки 1.

ГИПРОПРОМСЕЛЬСТРОЙ г. Саратов

Формат А2

9133/3

Привязан

Инв. №

Взам. инв. №

Подпись и дата

Инв. № подл.

Копировал: Несмеянова, Лист

Альбом III

Типовой проект

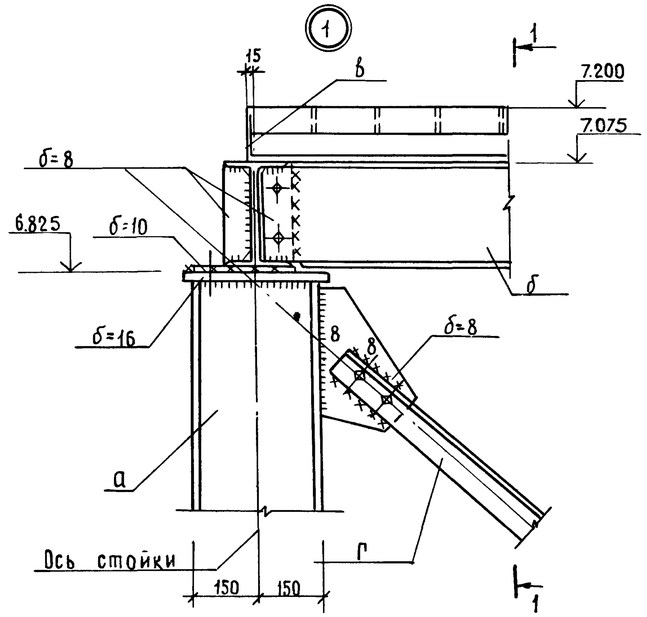

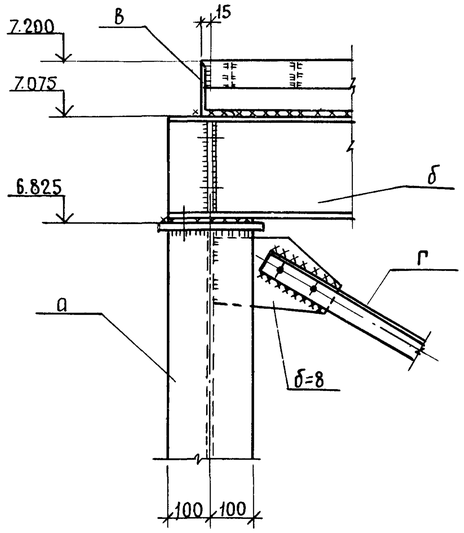

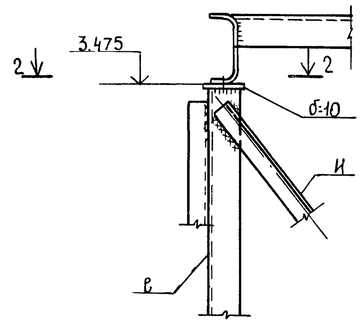

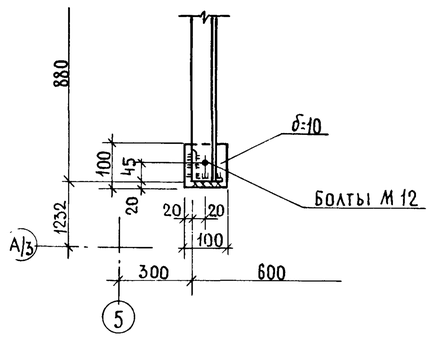

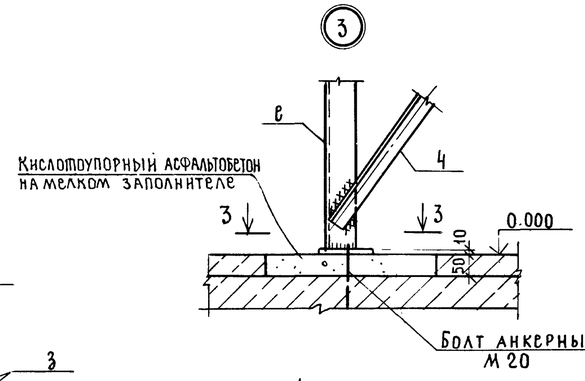

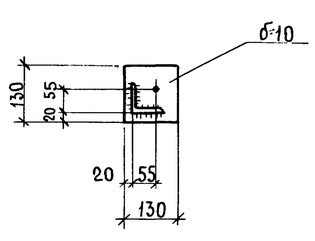

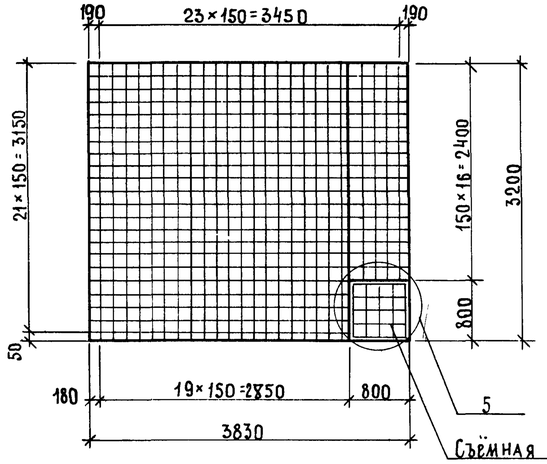

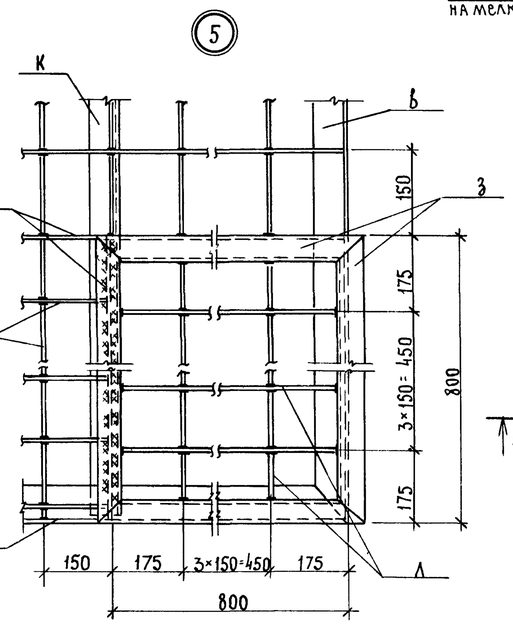

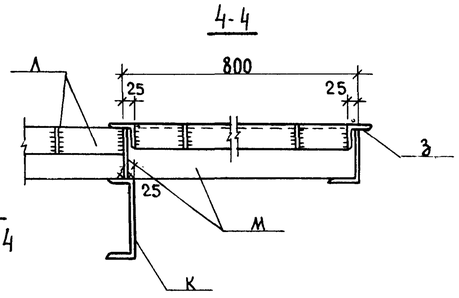

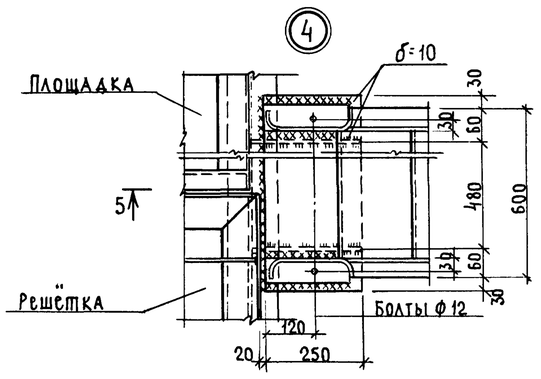

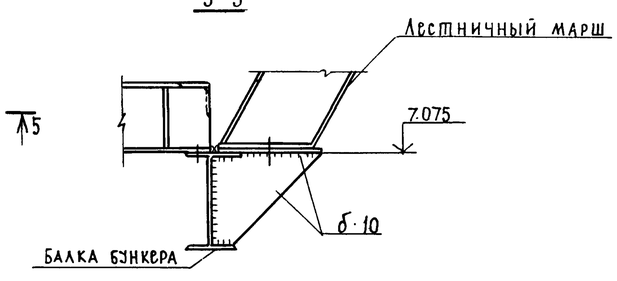

60

9133/3

ГИП	Шатилов			ТП-705-1-192.85 1-КМ	
Нач.отд.	Катков				
Гл.констр.	Зильбергов			Прирельсовый склад минеральных удобрений вместимостью 5тыс.т с мостовым грейферным краном. Вариант с покрытием из металлических ферм	
Рук.гр.	Петрова				
Ст.инж.	Хвостова				
Привязан:					Стадия: Р; Лист: 16; Листов:
Инв.№				Узлы 1÷4 к схеме расположения элементов площадки 1.	ГИПРОПРОМСЕЛЬСТРОЙ г.Саратов
		Н.контр.	Есина		

Копировал: Несмеянова

Формат А2

Инв.№ подл. | Подпись и дата | Взам.инв.№

Альбом III

Типовой проект

Схема расположения элементов бункера 1

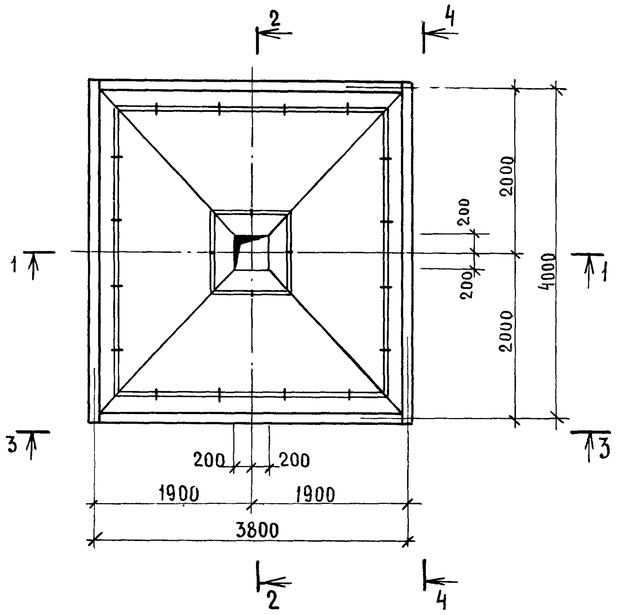

1-1, 2-2

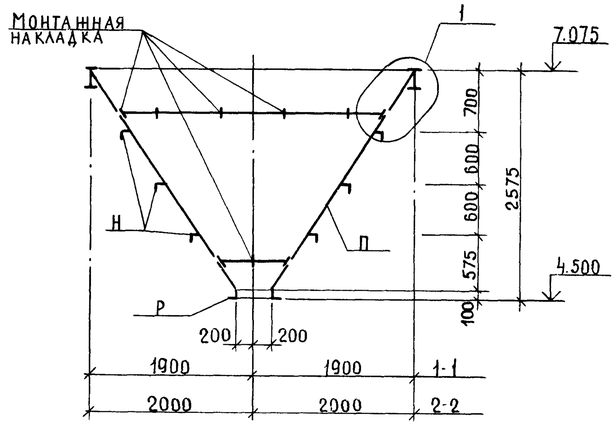

3-3, 4-4

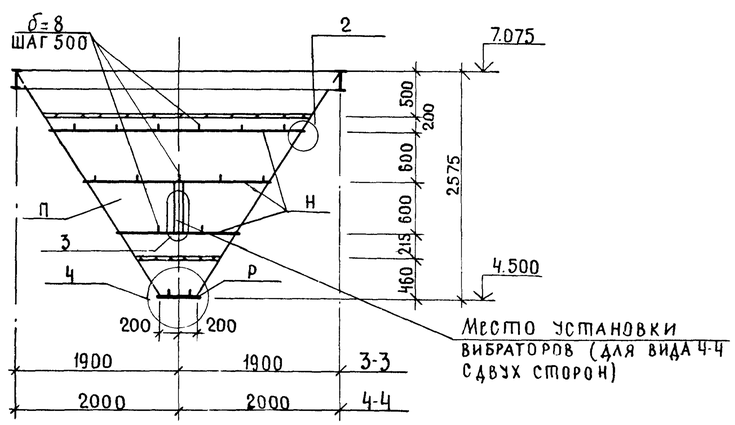

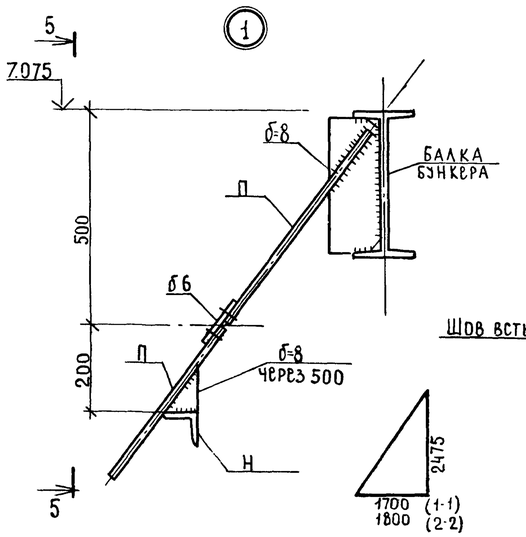

5-5

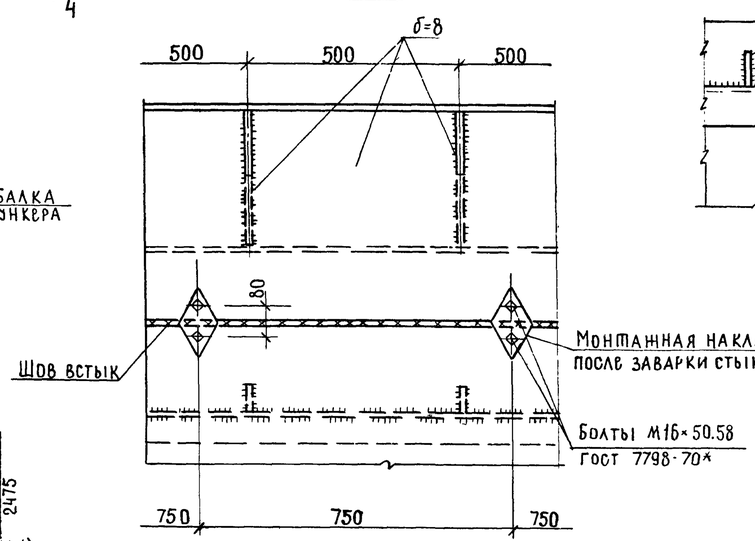

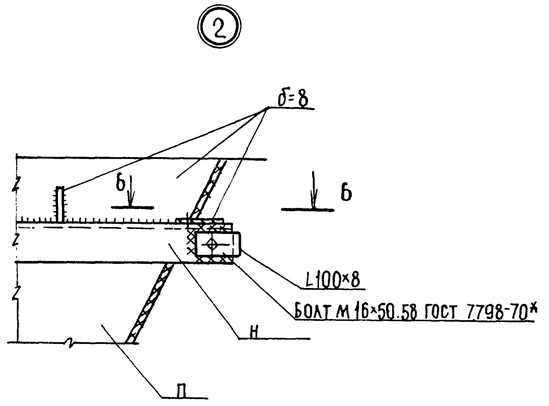

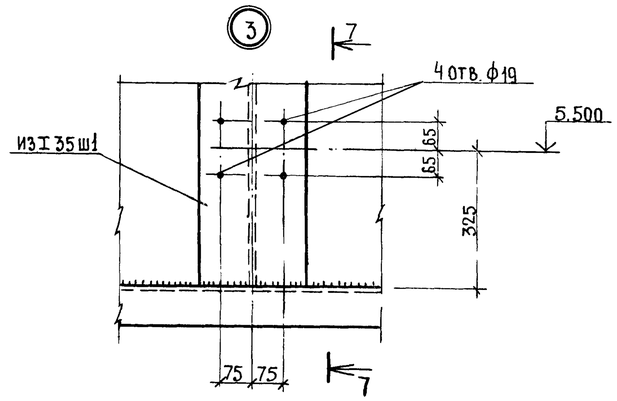

6-6

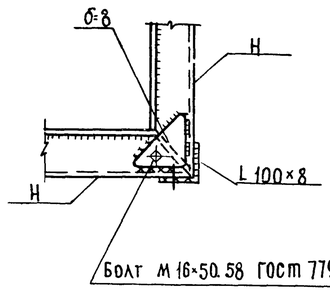

7-7

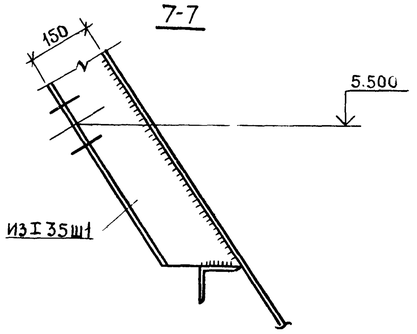

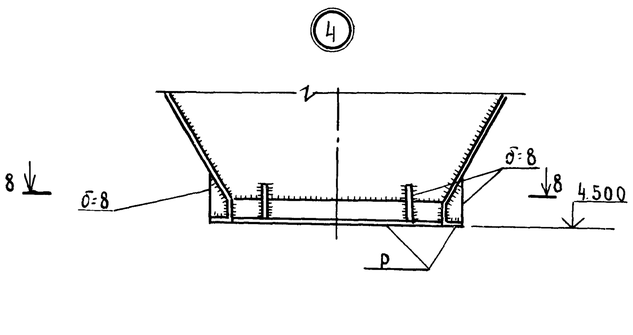

8-8

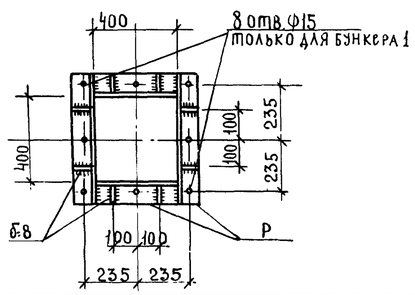

Взам. инв. № | Подпись и дата | Инв. № подл.

ГИП	Шатилов		26.09.83
Нач. отд.	Катков		26.09.83
Гл. констр.	Зильбертов		16.11.83
Рук. гр.	Пегова		8.09.83
Ст. инж.	Хвостова		8.09.83
Привязан			
Инв. №			
Н. контр.	Есина		26.09.83

ТП 705-1-192.85 1-КМ

Прирельсовый склад минеральных удобрений вместимостью 5тыс.т с мостовым грейферным краном. Вариант с покрытием из металлических ферм

Стадия	Лист	Листов
Р	17	

Схема расположения элементов бункера 1.

Гипропромсельстрой г. Саратов

Копировал: Несмеянова, Гисп

Формат А2

61

9133/3

Альбом III

Типовой проект

Схемы расположения металлических элементов площадок на отм. 3.700 и 2.340

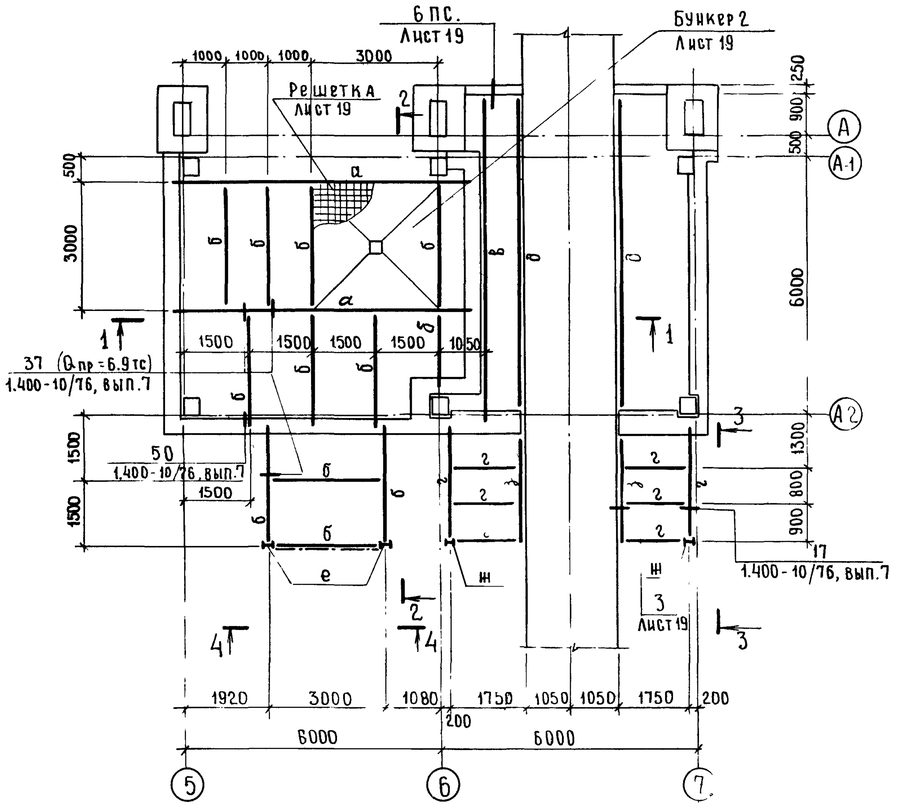

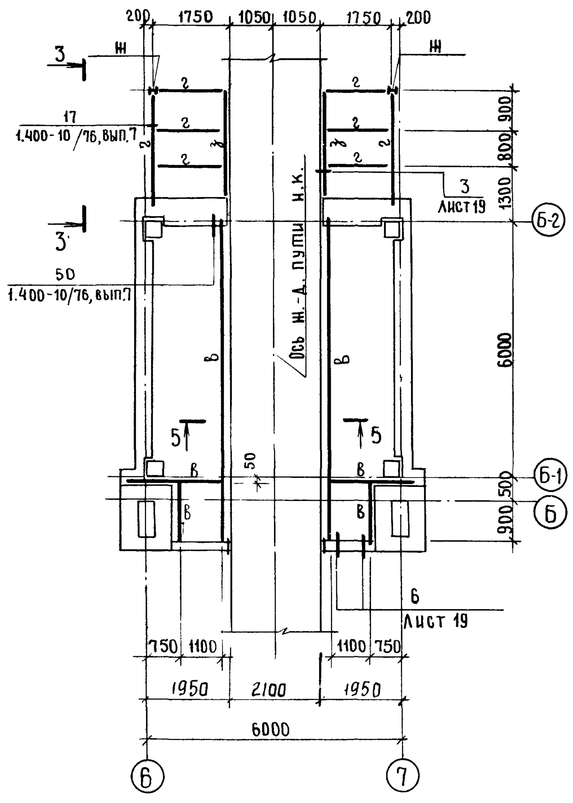

Ведомость элементов

Марка	Сечение: Эскиз	Поз.	Состав	Опорные усилия: M тс·м	N тс	Q тс	Группа констр.	Марка металла	Примечание
а	I		I55			23.1	I	Вст3сп5-2	
б	I		I24			6.9			
в	[		[27			1.2	IV	Вст3кп2	
г	I		I14			0.60			
д	L		L100×63×6						
е	I		I24	λ = 140			I	Вст3сп5-2	
ж	I		I16	λ = 140			IV	Вст3кп2	
з	L		L160×90×9						
и	L		L50×5	λ = 270					
к	[		[22				I	Вст3сп5-2	
л	—		— 100×10			0.42			
м	L		L90×56×5.5	0.005					
п	—		б=8	0.05					
р	L		L100×8						

1. Данный лист читать совместно с листом 19
2. Общие указания см. лист 1.

1-1

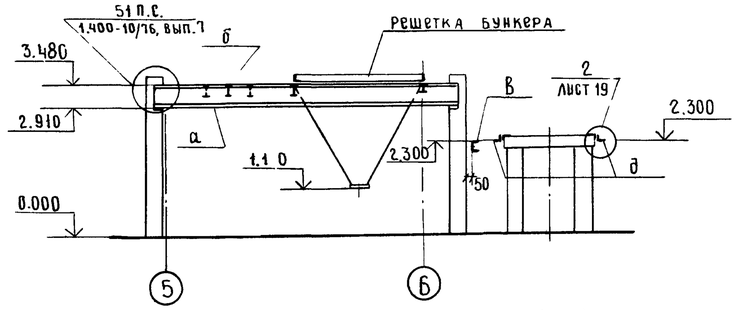

2-2

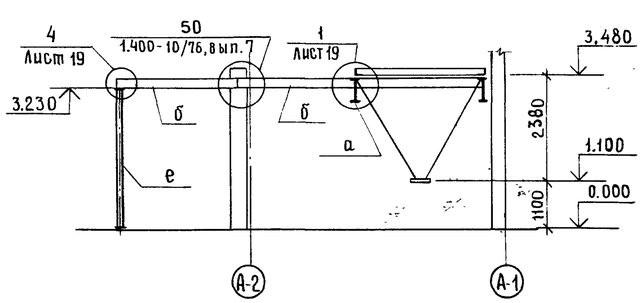

3-3

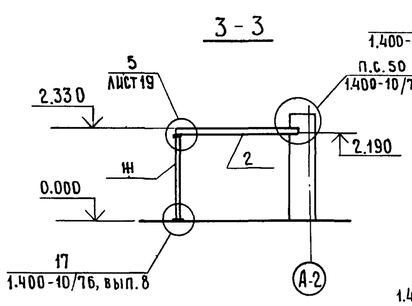

4-4

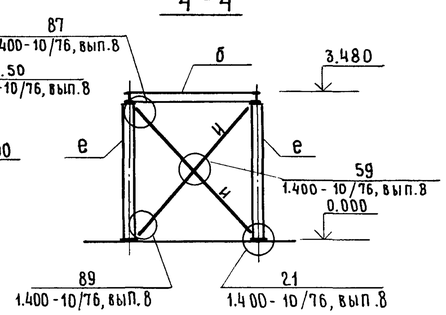

5-5

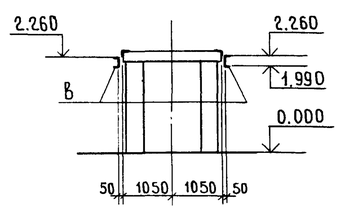

9133/3

62

ГИП	Шатилов		ТП 705-1-192.85 1-КМ
Нач.отд.	Катков		
Гл.конструктор	Жильбертов		Прирельсовый склад минеральных удобрений вместимостью 5тыс.т с мостовым грейферным краном. Вариант с покрытием из металлических ферм
Рук.гр	Пегова		
Ст.инж.	Хвостова		

Стадия	Лист	Листов
Р	18	

Привязан :

Инв №

Н.контр. Есина

Схемы расположения металлических элементов площадок на отм.3.700 и 2.340

ГИПРОПРОМСЕЛЬСТРОЙ г.Саратов

Копировал Евстегнеева Формат А2

Инв. № подл. | Подпись и дата | Взам. инв. №

Альбом III

Типовой проект

Схема расположения элементов бункера 2

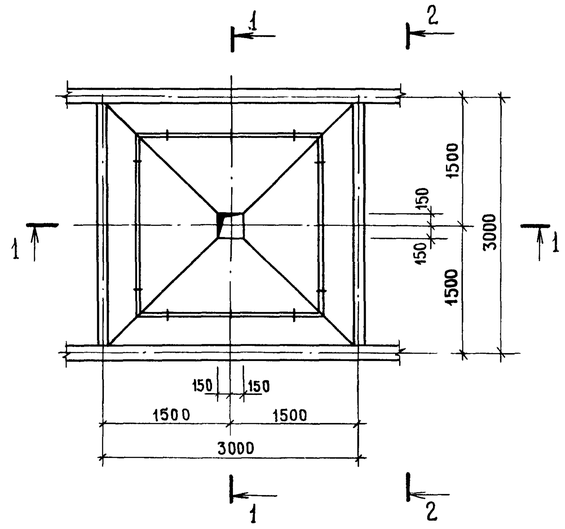

1 – 1

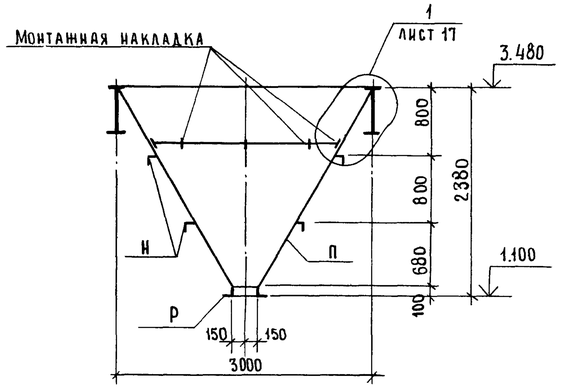

2 – 2

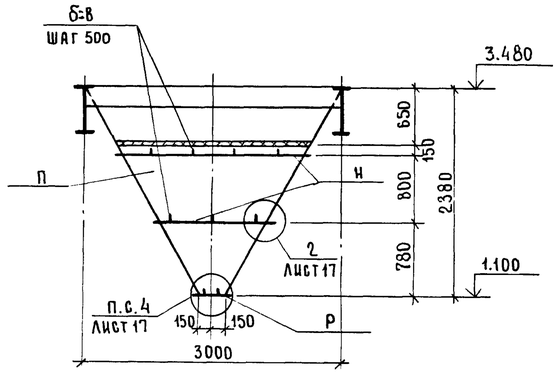

3 – 3

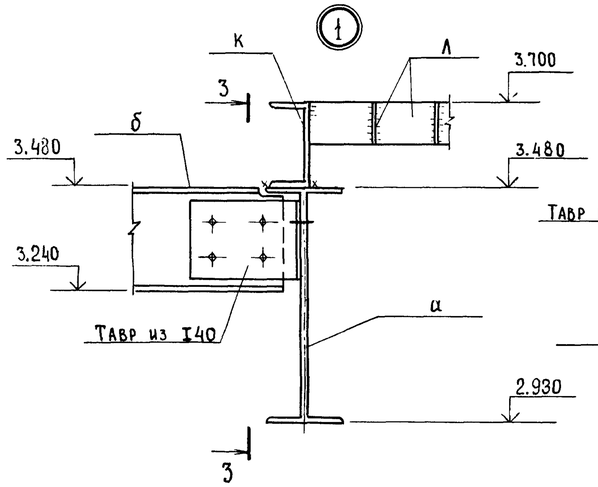

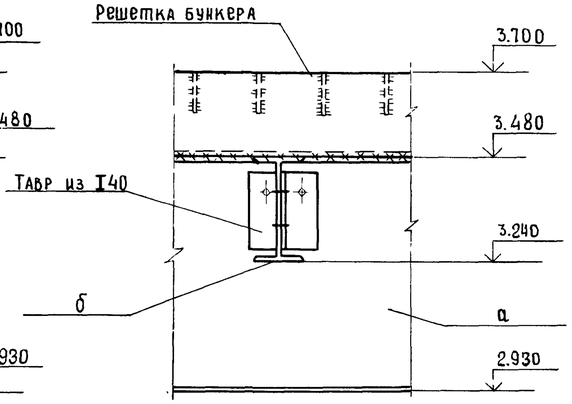

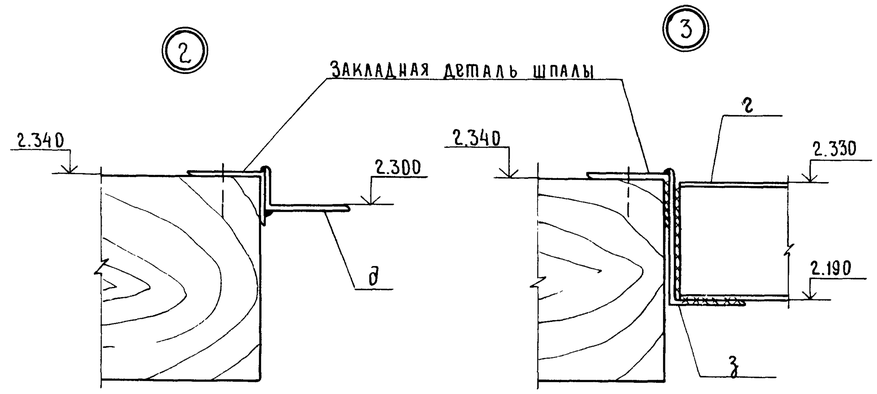

Решетка

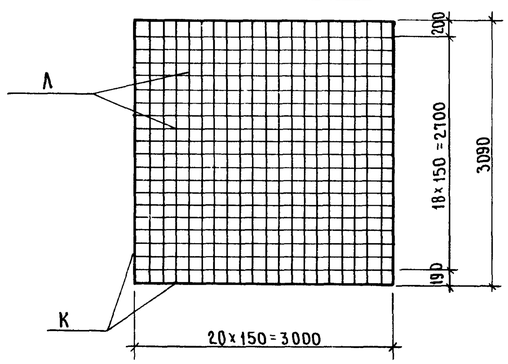

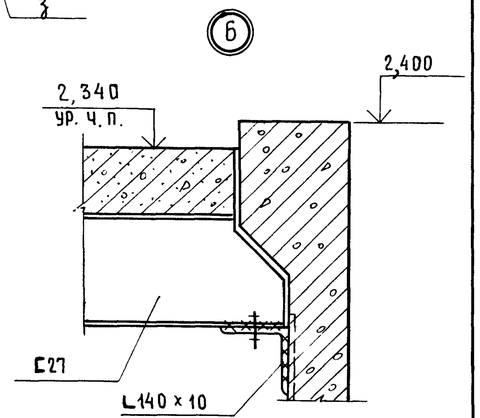

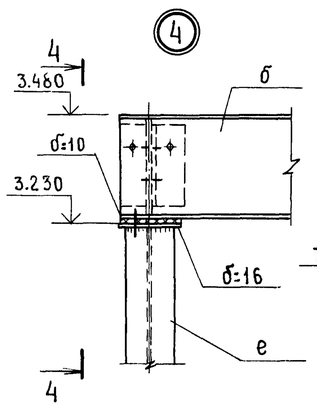

4 – 4

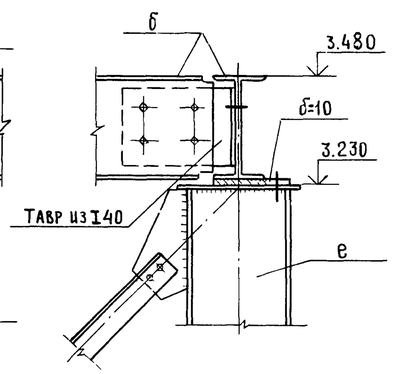

5 – 5

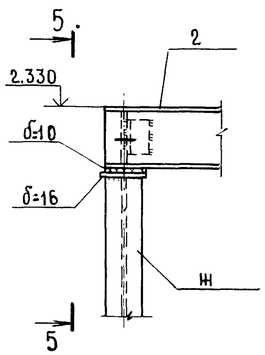

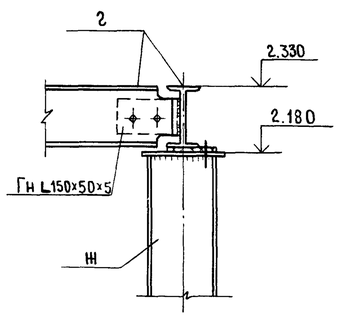

9133/3

63

ГИП	Шатилов		26.09.85
Нач.отд.	Катков		26.09.85
Гл.констр.	Зильбертов		26.09.85
Рук.гр	Пегова		8.08.85
Ст.инж.	Хвостова		6.09.85
Н.контр.	Есина		26.09.85

ТП 705-1-192.85 1-КМ

Прирельсовый склад минеральных удобрений вместимостью 5тыс.т с мостовым грейферным краном
Вариант с покрытием из металлических ферм

Стадия	Лист	Листов
Р	19	

Схема расположения элементов бункера 2
Узлы 1 ÷ 6

ГИПРОПРОМСЕЛЬСТРОЙ г.Саратов

Привязан:

Инв.№

Копировал В. Евст. Евстегнеева

Формат А2

Инв.№ подл. | Подпись и дата | Взам.инв.№

Альбом III

Типовой проект

Схемы расположения элементов лестниц и ограждений площадок

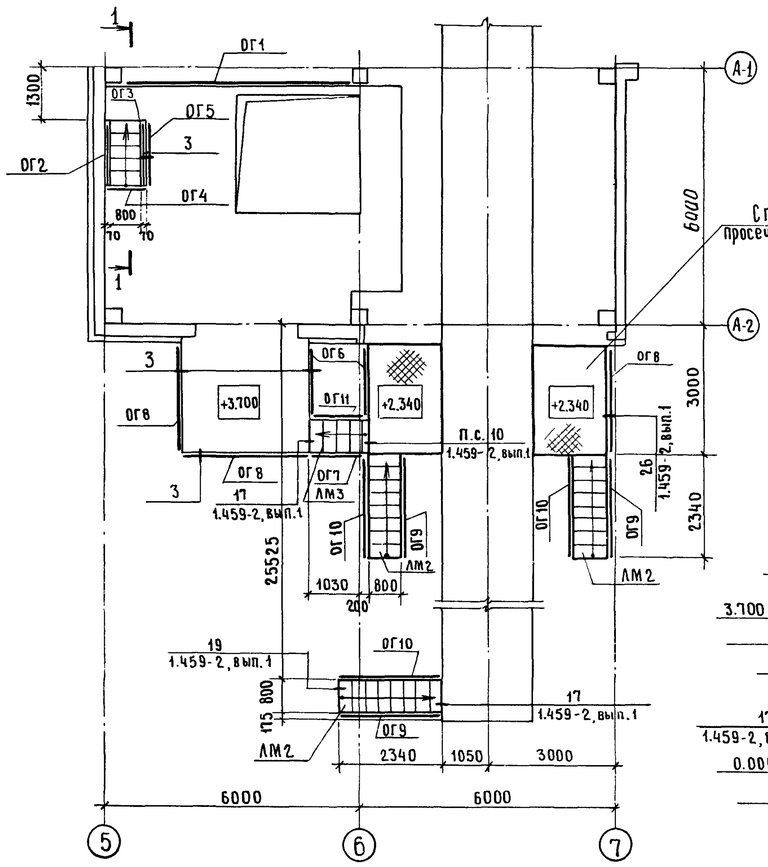

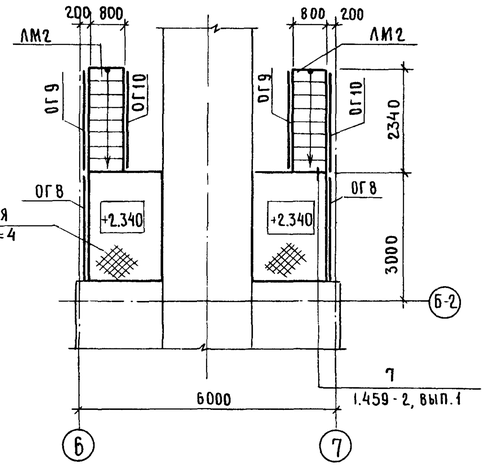

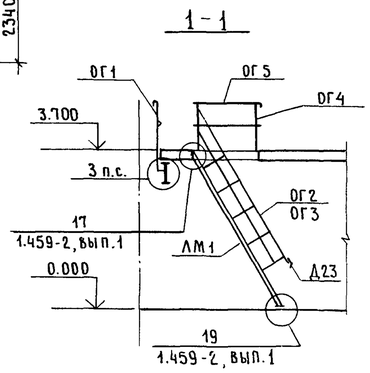

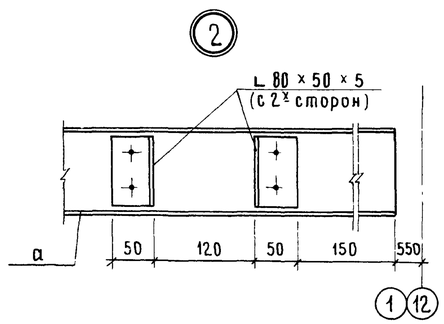

Ведомость элементов

Марка	Сечение: Эскиз	Поз.	Состав	Опорные усилия: M тс.м	N тс	Q тс	Группа констр.	Марка металла	Примечание
ЛМ1	1.459-2, вып. 1			МШ 12					1 шт
ЛМ2	1.459-2, вып. 1			ЛШ 11					5шт.
ЛМ3	1.459-2, вып. 1 и пр. п. 2			ЛШ 8*					1 шт.
ОГ1	1.459-2, вып. 2			ПП 11					1 шт.
ОГ2	1.459-2, вып. 2			ПМ 9					1 шт.
ОГ3	1.459-2, вып. 2			ПМ 10					1 шт.
ОГ4	1.459-2, вып. 2			ПП 2			IV	Вст3кп2	1 шт.
ОГ5	1.459-2, вып. 2			ПП 3					1 шт.
ОГ6	1.459-2, вып. 2			ПП 5					2 шт.
ОГ7	1.459-2, вып. 2			ПЛ 3					1 шт.
ОГ8	1.459-2, вып. 2			ПП 7					5 шт.
ОГ9	1.459-2, вып. 2			ПЛ 6					5 шт.
ОГ10	1.459-2, вып. 2			ПЛ 5					5 шт.
ОГ11	1.459-2, вып. 2			ПЛ 4					1 шт.
Д23	1.459-2, вып. 1			Д 23					7 шт.
Д24	1.459-2, вып. 1			Д 24					7 шт.
а	I		I 10				I	Вст3сп5-2	
б	[		[10						
в	I		I 14			0.50			
г	I		I 20			0.56			

Схемы расположения элементов монорельсов

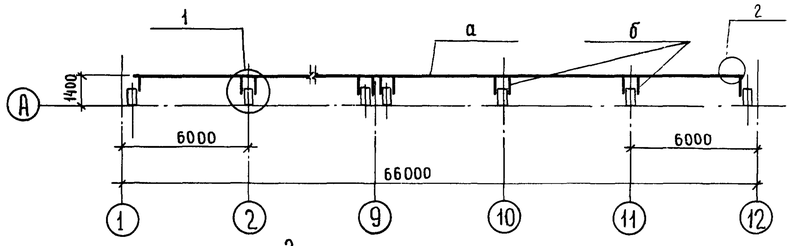

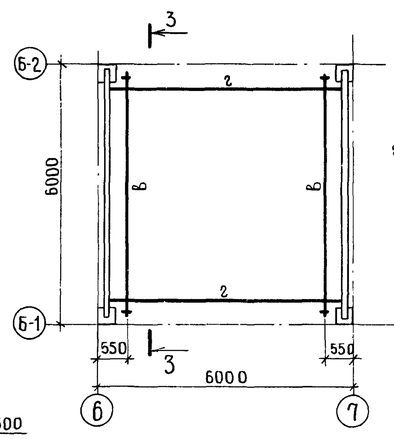

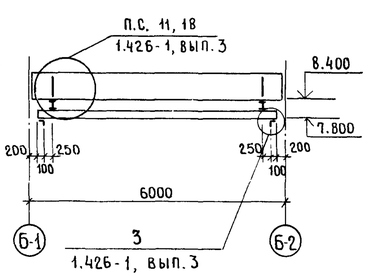

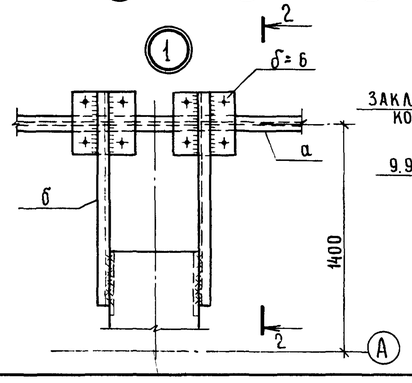

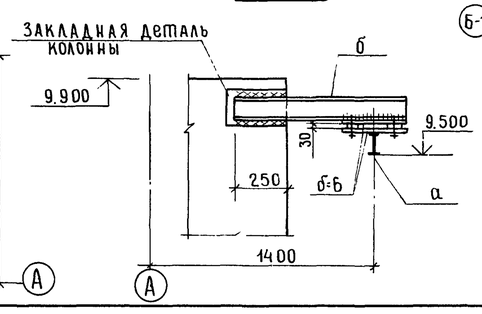

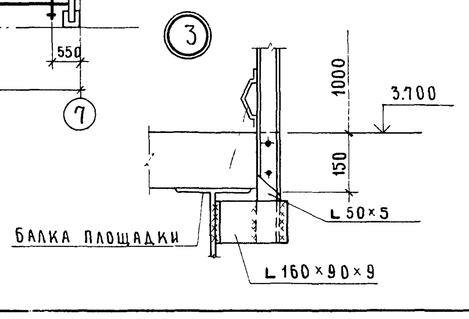

Лестничный марш ЛМ3 выполнить по типу ЛШ8 серии 1.459-2, вып. 1 высотой 1360 мм.

64

Привязан:

Инв.№

9133/3

ГИП	Шатилов		
Нач.отд.	Катков		
Гл.констр.	Зильбертов		
Рук.гр	Пегова		
Ст.инж.	Хвостова		
Н.контр.	Есина		

ТП-705-1-192.85 1-КМ

Прирельсовый склад минеральных удобрений вместимостью 5 тыс т с мостовым грейферным краном
Вариант с покрытием из металлических ферм

Стадия	Лист	Листов
Р	20	

Схемы расположения элементов лестниц и ограждений площадок, элементов монорельсов

ГИПРОПРОМСЕЛЬСТРОЙ г. Саратов

Копировал Евстигнеева

Формат А2

Инв.№подл. | Подпись и дата | Взам.инв.№ | Рук.сект. IX | Ковалев 10.87

Альбом III

Типовой проект

Схема расположения элементов лестницы ЛМ1

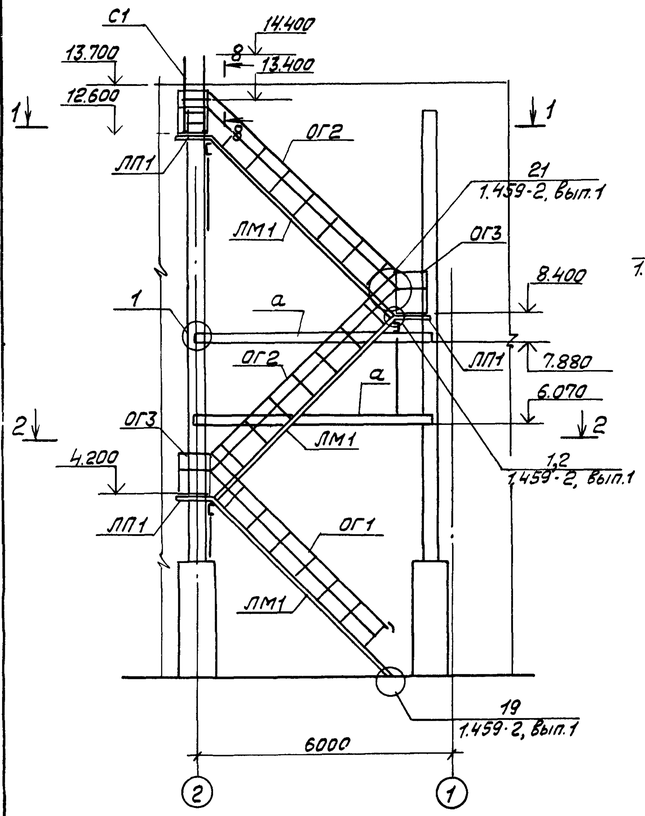

1-1

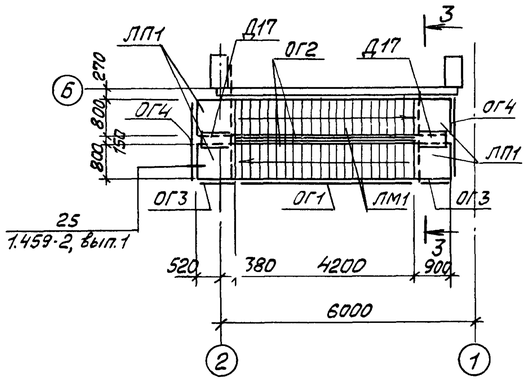

2-2

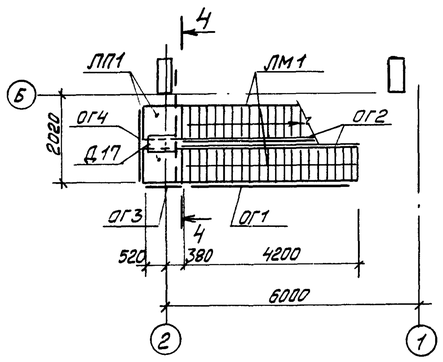

3-3

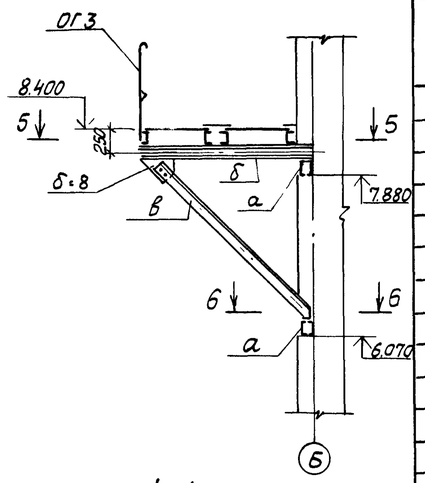

4-4

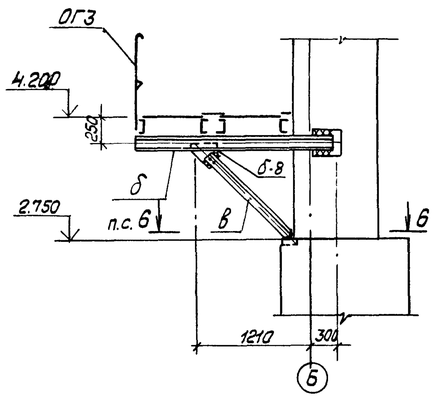

5-5

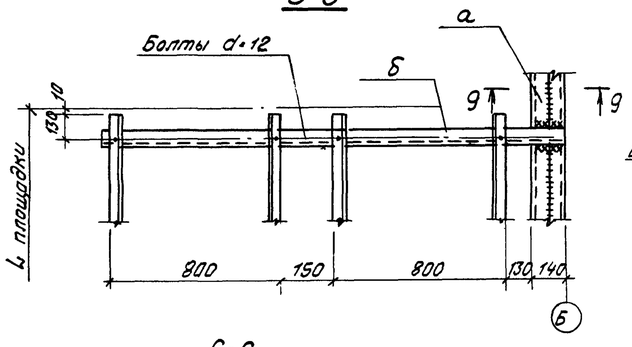

6-6

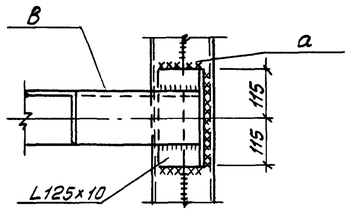

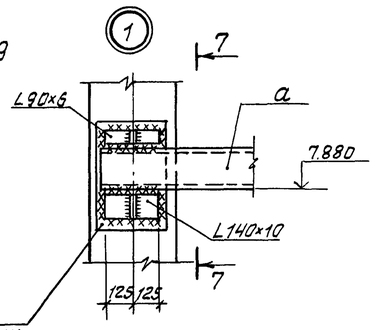

7-7

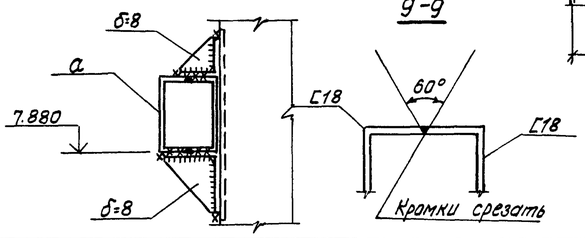

8-8

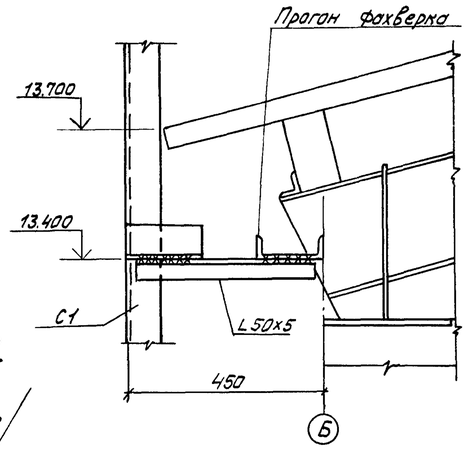

9-9

Ведомость элементов

Марка	Сечение: Эскиз	Поз.	Состав	Опорные усилия: M, тс.м.	N, тс	Q, тс	Группа констр.	Марка металла	Примечание
ЛМ	1.459-2, Вып.1			ЛШ20			IV	Вст3кп2	3 шт
ЛП1	1.459-2, Вып.1			ПШ2					6 шт
ОГ1	1.459-2, Вып.2			ПЛ11					2 шт
ОГ2	1.459-2, Вып.2			ПЛ12					3 шт
ОГ3	1.459-2, Вып.2			ПП1					3 шт
ОГ4	1.459-2, Вып.2			ПП16					3 шт
*	1.459-2, Вып.1			Д2					2шт
	1.459-2, Вып.1			Д14					6 шт
	1.459-2, Вып.1			Д17					3 шт
	1.459-2, Вып.1			Д23					1 шт
	1.459-2, Вып.1			Д24					1 шт
	1.459-2, Вып.1			Д25					2 шт
	1.459-2, Вып.1			Д29					2 шт
	1.459-2, Вып.1			Д30					2 шт
С1	1.459-2, Вып.1 и пр. п.2			С1*					1 шт
а	[		2С18	1.37		2.5			
б	[		С18	1.05		2.63			
в	L		L125×10						

1 Стремянку С1 серии 1.459-2, вып.1 укоротить на 400 мм за счет средней части.

2 Детали, отмеченные знаком * смотри по узлам серии 1.459-2, вып.1.

65

Привязан:

Инв.N

9133/3

ГИП	Шатилов			ТП 705-1-192.85 1-КМ
Нач.отд.	Катков			
Гл.констр.	Зильбертов			
Рук.гр.	Петова			Прирельсовый склад минеральных удобрений вместимостью 5 тыс. т с мостовым грейферным краном. Вариант с покрытием из металлических ферм
Ст.инж.	Хвостова			
Н.контр.	Есина			Схема расположения элементов лестницы ЛМ1

Стадия	Лист	Листов
Р	21	

ГИПРОПРОМСЕЛЬСТРОЙ г. Саратов

Копировал: Леденева Формат А2

Инв.N подл. | Подпись и дата | Взам.инв.N

Типовой проект Альбом III

Перечень чертежей

№ пп	Формат	Наименование чертежей
1	2	3
1	22	Общие данные. Перечень чертежей. Условия эксплуатации конструкций антикоррозионная защита
2	22	План на отм.0.000. Сечение 3-3 Узел 1
3	22	Разрезы 1-1, 2-2. Сечения 4-4, 5-5. Узлы 2,3.

Общие данные

Типовой проект „Прирельсовый склад минеральных удобрений вместимостью 5 тыс.т с мостовым грейферным краном (взамен типового проекта 705-1-134)„ (раздел- антикоррозионная защита конструкций и оборудования) разработан институтом „Проектхимзащита„ на основании:

- плана типового проектирования Госстроя СССР на 1983 год (VI.2.1.3);
- задания №40т на проектирование, утвержденного заместителем Министра сельского хозяйства СССР 28 января 1983 г;
- наряд-заказа №10 Т-VI-2.1.3-83 Главтепломонтажа Минмонтажспецстроя СССР на выполнение рабочего проекта антикоррозионной защиты строительных конструкций склада от 5.05.83

В проекте разработаны решения по антикоррозионной защите строительных конструкций склада. Защите подлежат следующие элементы строительных конструкций:

- пол;
- рампа (отм.3.700);
- эстакада под железнодорожный путь внутри склада;
- несущие конструкции;
- ограждающие конструкции;
- металлоконструкции вспомогательного назначения;
- металлоконструкции вентоборудования

Условия эксплуатации конструкций

Антикоррозионная защита

№ пп	Элементы строительных конструкций	Материал	Условия эксплуатации	Антикоррозионная защита
1	2	3	4	5
1	Пол склада (отсеки) отм.0.000 оси 1÷5 и 8÷12, ряды А÷Б	Бетон	Хранение навалом минеральных удобрений Ударные нагрузки при работе грейфером.	- битумно-рулонная изоляция S10[1]); - покрытие из кислотоупорного асфальтобетона S100 Sобщ. 110м.
2	Пол склада (вне отсеков). отм. 0.000 оси 5÷8, ряды А-2÷Б-2	Бетон	Контакт с массой минеральных удобрений. Ударные нагрузки при работе грейфером Движение автомобильного транспорта	- битумно-рулонная изоляция S10[1]); - покрытие из кислотоупорного асфальтобетона S100 Sобщ. 110 мм
3	Пол рампы отм. 3.700 оси 5÷6, ряды А-2÷А-1	Железобетон	Контакт с массой минеральных удобрений при разгрузке вагонов Движение машины МВС-4 на гусеничном ходу	Покрытие из особоплотного бетона марки 400 с уплотняющей добавкой СДБ Sобщ. 100 мм
4	Колонны. Плиты покрытия тамбуров. Плиты перекрытия на отм. 3.700 и 2.340	Железобетон	Контакт с пылью минеральных удобрений	Окраска краской БТ-177 за 2 раза по одному слою лака БТ-577 Sобщ. 150 мкм
5	Стены и покрытие склада	Асбестоцемент	Контакт с пылью минеральных удобрений	Окраска краской БТ-177 за 2 раза по одному слою лака БТ-577 Sобщ 150 мкм
6	Эстакада под железнодорожный путь, 2) Наружные подпорные стенки на h=3м	Железобетон	Контакт с массой минеральных удобрений Ударные нагрузки при работе грейфером.	- окраска лаком БТ-577 за 2 раза; - торкретбитумное покрытие S3 из битума БН-70/30; - обшивка деревянными щитами из досок S40 (с пропиткой антипиренами). 3)
7	Прогоны стен и покрытия	Дерево	Контакт с пылью минеральных удобрений	Окраска ПХВ-материалами в 5 слоев. - лак ХВ-784, 1 слой; - эмаль ХВ-785, 2 слоя; - лак ХВ-784, 2 слоя. Sобщ. 120 мкм
8	Металлоконструкции несущие (фермы и связи по ним, связи по колоннам, подкрановые балки, стойки фахверка стен, насадки колонн, балки перекрытия на отм. 3.7)	Углеродистая сталь	Контакт с пылью минеральных удобрений	Окраска лакокрасочными материалами в 7 слоев: 4) - грунт ФЛ-03К, 1 слой; - эмаль ХВ-785, 4 слоя; - лак ХВ-784, 2 слоя Sобщ. 180 мкм
9	Металлоконструкции вспомогательного назначения (бункерные эстакады, ворота, переходные и посадочные площадки, ограждения, лестницы и т.п), вентоборудования	Углеродистая сталь	Контакт с пылью минеральных удобрений	Окраска лакокрасочными материалами в 7 слоев: - грунт ХС-068, 2 слоя; - эмаль ХВ-785, 3 слоя; - лак ХВ-784, 2 слоя Sобщ 180 мкм
10	Стойки металлодеревянных перегородок в отсеках склада, h=4,2м	Углеродистая сталь	Контакт с массой минеральных удобрений Ударные нагрузки при работе грейфером.	- оштукатуривание цементно-песчаным раствором S20 по металлической сетке; - окраска лаком БТ-577 за 2 раза; - торкретбитумное покрытие S3 из битума БН-70/30; - обшивка деревянными щитами из досок S40 (с пропиткой антипиренами), 3)

Внимание!

Для антикоррозионных покрытий применяются токсичные, легковоспламеняющиеся и горючие материалы, в связи с чем при реализации проектных решений необходимо:

- работы выполнять в соответствии с проектом производства работ;
- соблюдать указания ГОСТ 12.3.016-79 „Антикоррозионные работы при строительстве. Требования безопасности„, СНиП III-2-80 „Противопожарные нормы проектирования зданий и сооружений„, СНиП III-4-80 „Техника безопасности в строительстве„, а также инструкции №14 „Сборника инструкций по защите от воздействия высокоагрессивных сред„ ВСН 214-74/ММСС СССР.

Проект разработан в соответствии с действующими нормативными документами, предусматривающими мероприятия по обеспечению взрывобезопасности и пожаробезопасности при выполнении антикоррозионных работ

Главный инженер проекта Бачурина С.К.

Примечания

1) Состав битумно-рулонной изоляции S10:
   - грунтовочный слой из битумного лака БТ-783 за 2 раза;
   - 2 слоя рубероида РПМ 300А на битуме БН-70/30;
   - шпаклевка мастикой битуминоль Н-2 S 5мм.

2) Обшивку деревянными щитами эстакады производить на всю ее высоту по вертикальной поверхности.

3) Пропитка досок антипиренами предусматривается по строительным чертежам. Вместо обшивки щитами из досок S40 допускается обшивка досками той же толщины

4) Слой грунта ФЛ-03К наносится на поверхность металлоконструкций, поставляемых на монтажную площадку предварительно огрунтованными грунтом ФЛ-03К в 2 слоя на заводе-изготовителе.

9133/3 66

			ТП 705-1-192.85	АЗ
Ст.инж.т.о	Рекк	12.05	Прирельсовый склад минеральных удобрений вместимостью 5тыс.т с мостовым грейферным краном. Вариант с покрытием из металлических ферм.	
Вед.инж.т.о	Виноградова	12.05		
Нач.т.о	Шульженко	12.05	Антикоррозионная защита строй конструкций и вентоборудования	Стадия: РП; Лист: 1; Листов: 3
Гл.технолог	Быкова	12.05		
Гл.инж.пр.	Бачурина	12.05	Общие данные. Перечень чертежей. Условия эксплуатации. Антикоррозионная защита.	Институт Проектхимзащита г. Москва

Копировал: Несмеянова

Инв.№подл. | Подпись и дата | Взам.инв.№

Типовой проект Альбом III

План на отм. 0.000

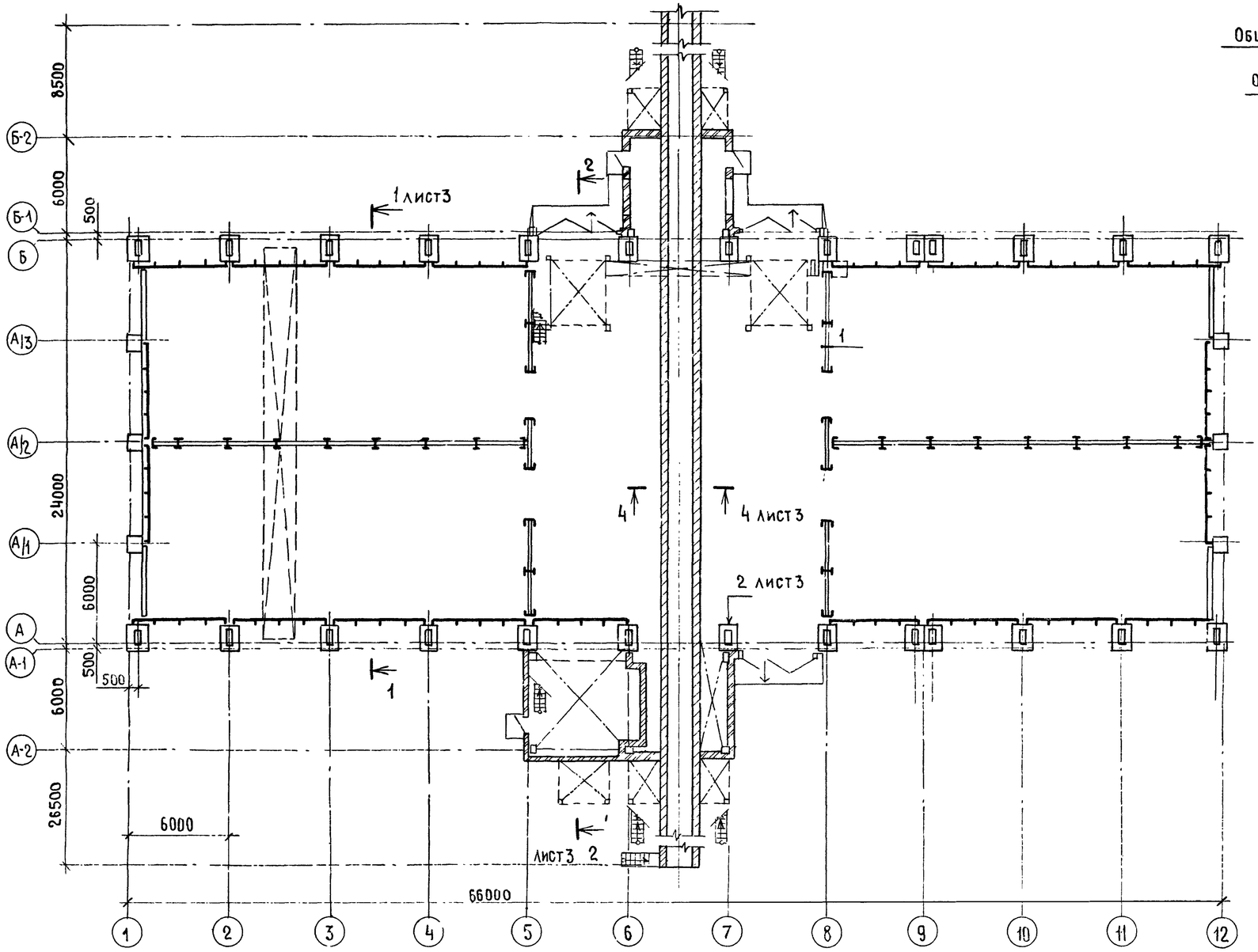

(1)

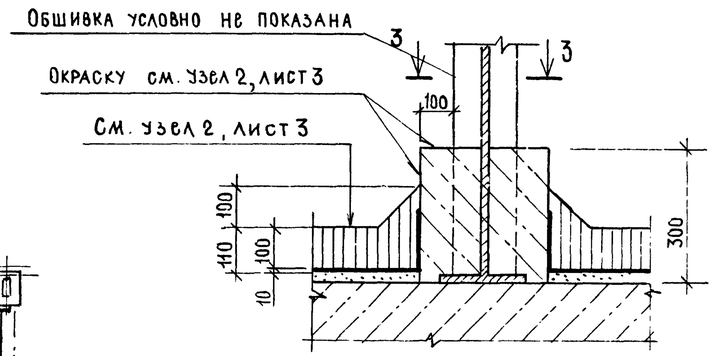

3-3

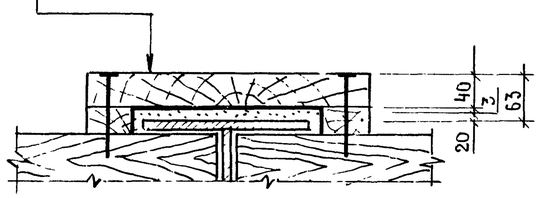

Обшивка досками толщиной 40, пропитанными антипиренами с креплением к щитам перегородок
Торкретбитумное покрытие из нефтебитума БН-70/30 толщиной 3
Лак БТ-577 в 2 слоя
Цементно-песчаный раствор марки 300 толщиной 20 по металлической сетке
Металлическая стойка — по черт. марки АР
Щиты перегородки — по черт. марки АР

67
9133/3

Констр.	Булычева		12.05.85
Рук.гр.КО	Складнов		12.05.85
Ст. инж.	Рокк		12.05.85
Вед. инж.	Виноградова		12.05.85
Рук.гр.Т.О			
Нач. К.О	Бананов		12.05.85
Нач. Т.О	Шульженко		12.05.85
Гл. спец.	Егоров		12.05.85
Гл. инж. пр.	Бачурина		12.05.85

ТП 705-1-192.85 А3

Прирельсовый склад минеральных удобрений вместимостью 5 тыс. т с мостовым грейферным краном. Вариант с покрытием из металлических ферм.

Антикоррозионная защита строительных конструкций.

Стадия	Лист	Листов
РП	2	

План на отм. 0.000
Узел 1. Сечение 3-3

Институт ПРОЕКТХИМЗАЩИТА г. Москва

Копировал: Несмеянова, Лист

Инв. № подл. | Подпись и дата | Взам. инв. №

Альбом III

Типовой проект

1 - 1

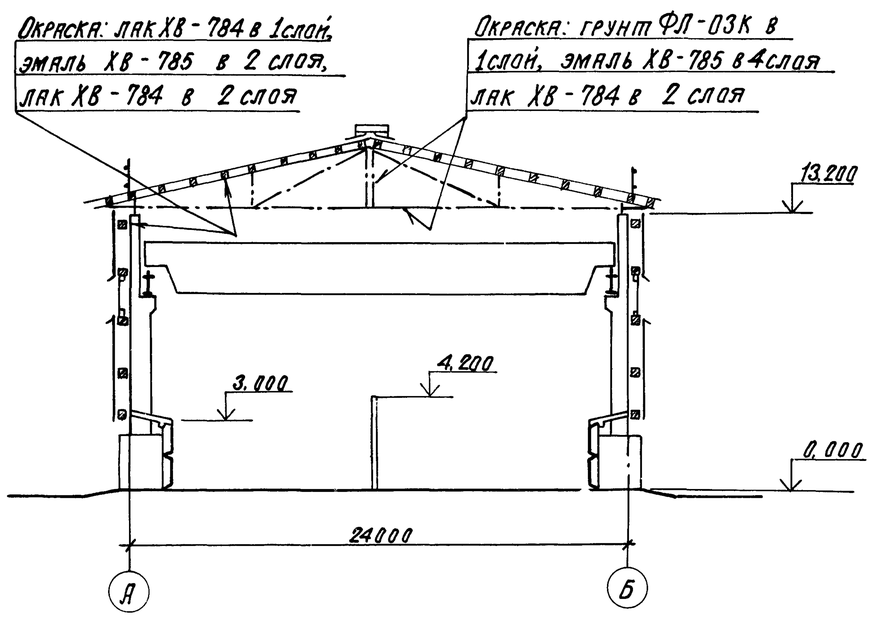

4 - 4

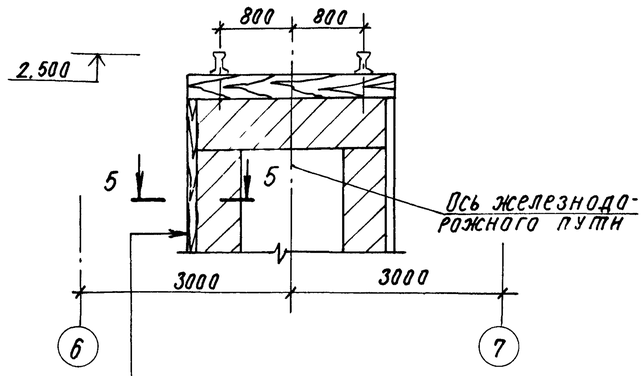

Обшивка досками толщиной 40
Торкретбитумное покрытие из нефтебитума БН-70/30 толщиной 3
Лак БТ-577 в 2 слоя

(2)

Кислотоупорный асфальтобетон толщиной 100
Битумно-рулонная изоляция толщиной 10
Стяжка для выравнивания } По черт. марки АР
Подстилающий слой }

5 - 5

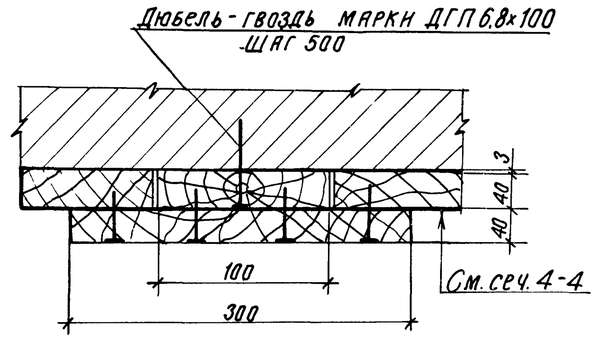

(3)

Особоплотный бетон марки 400 с уплотняющей добавкой СДБ толщиной 100
Стяжка для выравнивания } По черт. марки АР
Плита перекрытия }

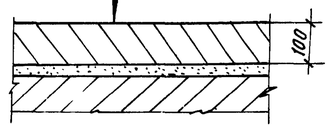

2 - 2

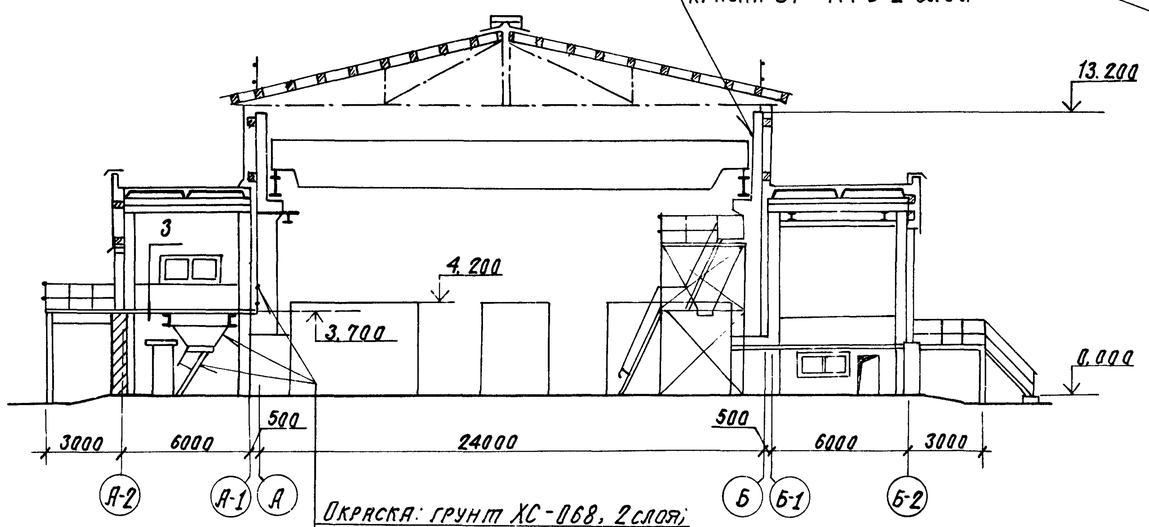

Окраска: грунт ХС-068, 2 слоя;
Эмаль ХВ-785, 3 слоя;
Лак ХВ-784, 2 слоя

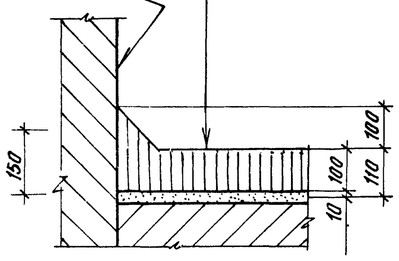

(68)
9133/3

Констр.	Булычева			ТП 705-1-192.85	А3
Рук. гр. КС	Складнов				
Ст. инж.	Рагожина			Прирельсовый склад минеральных удобрений вместимостью 5 тыс. т с мостовым грейферным краном. Вариант с покрытием из металлических ферм.	
Вед. инж.	Виноградова				
Рук. гр. т.в.				Антикоррозионная защита строительных конструкций.	Стадия: РП; Лист: 3; Листов:
Нач. К.О.	Баканов				
Нач. т.о.	Шульженко				
Гл. спец.	Егоров			Разрезы 1-1, 2-2. Сечения 4-4, 5-5. Узлы 2, 3.	Институт ПРОЕКТХИМЗАЩИТА г. Москва
Гл. инж. пр.	Бачурина				

Копировал: Сидорова

Формат А2

Инв. № подл. | Подпись и дата | Взам. инв. №

ЦЕНТРАЛЬНЫЙ ИНСТИТУТ ТИПОВОГО ПРОЕКТИРОВАНИЯ
ГОССТРОЯ СССР
КИЕВСКИЙ ФИЛИАЛ
г. Киев-57 ул. Эжена Потье № 12

4/11
Заказ № 2454 Инв. № 9133/3 Тираж 300
Сдано в печать 1/4 1986 Цена 5-32