ТИПОВОЙ ПРОЕКТ
705-1-192.85

ПРИРЕЛЬСОВЫЙ СКЛАД МИНЕРАЛЬНЫХ УДОБРЕНИЙ ВМЕСТИМОСТЬЮ 5 ТЫС. Т С МОСТОВЫМ ГРЕЙФЕРНЫМ КРАНОМ. ВАРИАНТ С ПОКРЫТИЕМ ИЗ МЕТАЛЛИЧЕСКИХ ФЕРМ

АЛЬБОМ II

Технолого-механические решения

КФЦИТП Инв №9133/2

ТИПОВОЙ ПРОЕКТ

705-1-192.85

ПРИРЕЛЬСОВЫЙ СКЛАД МИНЕРАЛЬНЫХ УДОБРЕНИЙ ВМЕСТИМОСТЬЮ 5 ТЫС. Т С МОСТОВЫМ ГРЕЙФЕРНЫМ КРАНОМ. ВАРИАНТ С ПОКРЫТИЕМ ИЗ МЕТАЛЛИЧЕСКИХ ФЕРМ

АЛЬБОМ II

СОСТАВ ПРОЕКТА:

Альбом I - Общая пояснительная записка. Технология производства. Воздухоснабжение. Вентиляция. Силовое электрооборудование. Электрическое освещение. Связь и сигнализация.
Альбом II - Технолого-механические решения.
Альбом III - Архитектурные решения. Конструкции железобетонные. Конструкции металлические. Антикоррозийная защита конструкций и оборудования.
Альбом IV - Изделия заводского изготовления.
Альбом V - Спецификации оборудования.
Альбом VI - Ведомости потребности в материалах.
Альбом VII - Сметная документация.
Альбом VIII - Показатели результатов применения научно-технических достижений

ПРИМЕНЕННЫЕ ТИПОВЫЕ ПРОЕКТЫ:

Типовой проект 501-3 „Повышенный путь для выгрузки сыпучих грузов из железнодорожных вагонов."
Альбом III (распространяет ЦИТП).

РАЗРАБОТАН:
проектным институтом
„Гипропромсельстрой"
Главный инженер института Шестернев
Главный инженер проекта Шатилов

Рабочий проект
УТВЕРЖДЕН
Министерством сельского хозяйства СССР
Приказ № 105-ЭГ от 20.12.1984 г
Введен в действие Гипропромсельстроем
Приказ №5 от 7.01.1985 г.

9133/2

				Привязан:	
Инв.№					

Альбом II

Типовой проект

№№ пп	Наименование	Обозначение	стр.
1	Содержание альбома		2
2	Лестница передвижная опорная		3
	Сборочный чертеж		
3	Лестница передвижная опорная. Спецификация		4
4	Лестница передвижная опорная		
	Ведомость спецификаций		5
5	Лестница передвижная опорная		
	Ведомость покупных изделий		5
6	Рама. Сборочный чертеж	НО-241.100.00.СБ	6,7
7	Рама. Спецификация	НО-241.100.00.00	4
8	Боковина	НО-241.100.01	7
9	Боковина	НО-241.100.01-01	7
10	Стойка	НО-241.100.02	11
11	Стойка	НО-241.100.02-01	11
12	Бобышка	НО-241.100.03	11
13	Ступенька	НО-241.100.04	8
14	Поручень	НО-241.100.05	8
15	Стойка	НО-241.100.06	12
16	Настил	НО-241.100.07	8
17	Ограждение	НО-241.100.08	8
18	Ограждение	НО-241.100.09	9
19	Ограждение	НО-241.100.10	12
20	Стойка	НО-241.100.11	9
21	Стойка	НО-241.100.11-01	9
22	Груз	НО-241.100.12	9
23	Заглушка	НО-241.100.13	9
24	Опора. Сборочный чертеж	НО-241.200.00.СБ.	10
25	Опора. Спецификация	НО-241.200.00	4
26	Ключ	НО-241.200.01	10
27	Винт	НО-241.200.02	12
28	Кольцо	НО-241.200.03	10
29	Пята	НО-241.200.04	11
30	Рукоятка	НО-241.200.05	11
31	Устройство маневровое для работы на		
	эстакаде высотой 2.5 м		
	Сборочный чертеж	НО-242.000.00.СБ.	13
32	Устройство маневровое для работы на		
	эстакаде высотой 2.5 м		
	Спецификация	НО-242 000.00	14
33	Устройство маневровое для работы		
	на эстакаде высотой 2.5 м		
	Ведомость спецификаций	НО-242.000.00.ВС	14
34	Устройство маневровое для работы		
	на эстакаде высотой 2.5 м		
	Ведомость покупных изделий	НО-242.000.00.ВП	15
35	Ролик горизонтальный. Сборочный чертеж	НО-242.100.00.СБ.	16
36	Ролик горизонтальный. Спецификация	НО-242.100.00	16
37	Колесо	НО-242.000.01	17
38	Втулка	НО-242.000.02	18
39	Крышка	НО-242.000.03	18
40	Ось	НО-242.000.04	17
41	Осредержатель	НО-242.000.05	17
42	Рама. Сборочный чертеж	НО-242.110.00.СБ	18
43	Рама. Спецификация	НО-242.110.00	16
44	Ролик вертикальный. Сборочный чертеж	НО-242.200.00.СБ	19
45	Ролик вертикальный. Спецификация	НО-242.200.00	19
46	Рама. Сборочный четеж	НО-242.210.00.СБ	20
47	Рама. Спецификация	НО-242.210.00	19
48	Стойка	НО-242.210.01	20
49	Косынка	НО-242.210.02	20
50	Установка конечного выключателя		
	ВПК 2112У2А. Сборочный чертёж	НО-242.300.00.СБ	21,22
51	Установка конечного выключателя		
	ВПК 2112У2А. Спецификация	НО-242.300.00	23
52	Ось	НО-242.300.01	28
53	Втулка	НО-242.300.02	24
54	Втулка	НО-242.300.03	24
55	Крышка	НО-242.300.04	23
56	Прокладка	НО-242.300.05	23
57	Пружина	НО-242.300.06	26
58	Пробка	НО-242.300.07	24
59	Зажим	НО-242.300.08	28
60	Штырь	НО-242.300.09	24
61	Корпус. Сборочный чертеж	НО-242.310.00.СБ	25
62	Корпус. Спецификация	НО-242.310.00	25
63	Стакан	НО-242.310.01	26
64	Перекладина	НО-242.310.02	26
65	Перекладина	НО-242.310.03	26
66	Рычаг. Сборочный чертеж	НО-242.320.00.СБ	27
67	Рычаг. Спецификация	НО-242.320.00	27
68	Ребро	НО-242.320.01	27
69	Крышка	НО-242.320.02	27
70	Основание. Сборочный чертеж	НО-242.330.00.СБ	28
71	Основание. Спецификация	НО-242.330.00	28
72	Чалочное устройство. Сборочный чертеж	НО-242.400.00.СБ	29
73	Чалочное устройство. Спецификация	НО-242.400.00	29
74	Крюк	НО-242.400.01	30
75	Защелка	НО-242.400.02	29
76	Ось	НО-242.400.03	30
77	Шайба	НО-242.400.04	30
78	Зажим. Сборочный чертеж	НО-242.500.00.СБ	31
79	Зажим. Спецификация	НО-242.500.00	31
80	Пластина	НО-242.500.01	31
81	Скоба	НО-242.500.02	31
82	Штанга. Сборочный чертеж	НО-243.000.00.СБ	32
83	Штанга. Спецификация	НО-243.000.00	32
84	Штанга. Ведомость спецификаций	НО-243.000.00.ВС	33
85	Штанга. Ведомость покупных изделий	НО-243.000.00.ВП	33
86	Штанга. Монтажный чертеж	НО-243.000 00.МЧ	34
87	Планка	НО-243.000.01	37
88	Прокладка	НО-243.000.02	37
89	Планка	НО-243.000.03	38
90	Стойка. Сборочный чертеж	НО-243.100.00.СБ	35
91	Стойка. Спецификация	НО-243.100.00	35
92	Желоб	НО-243.100.01	38
93	Накладка	НО-243.100.02	35
94	Кронштейн	НО-243.100.03	37
95	Кронштейн	НО-243.100.03-01	37
96	Кронштейн. Сборочный чертеж	НО-243.200.00.СБ	36
97	Кронштейн. Спецификация	НО-243.200.00	36
98	Ребро	НО-243.200.01	36

9133/2 2

Изм.	Лист	№ докум.	Подп.	Дата	НО-000.000.00 СА ТП-705-1-192.85			
Разраб.		Люст		02.83	Содержание альбома	Лит.	Лист	Листов
Пров.		Ковалев		12.03.83		Р		1
Гл. инж. отд.		Нажметдинов		15.03		ГИПРОПРОМСЕЛЬСТРОЙ г. Саратов		
Нач. отд.		Кабанов		15.03.83				
Н. контр.		Егина		14.03.83				

Копировал: Матвеева Формат А2

НО-241.000.00.СБ

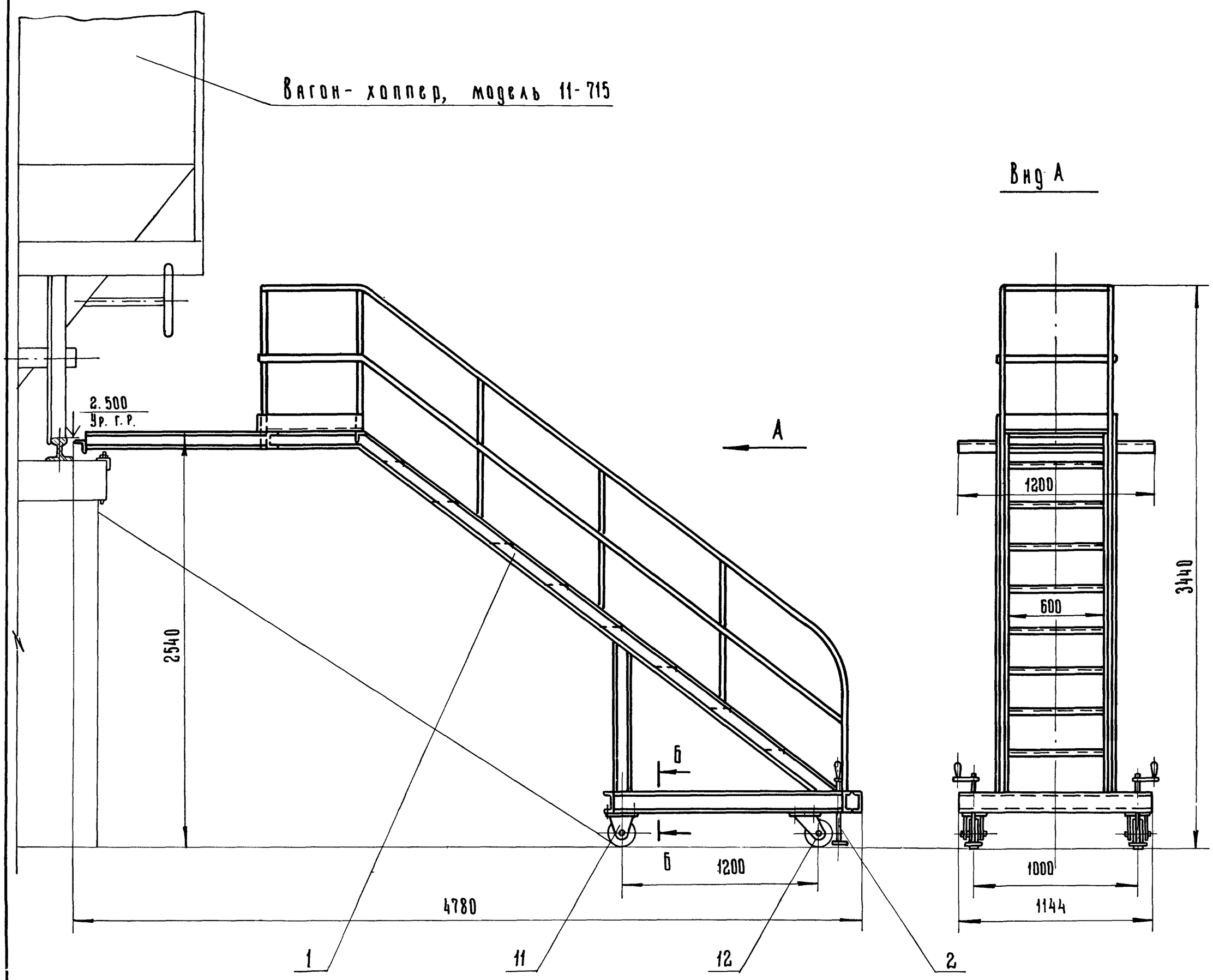

Б - Б
М 1:2

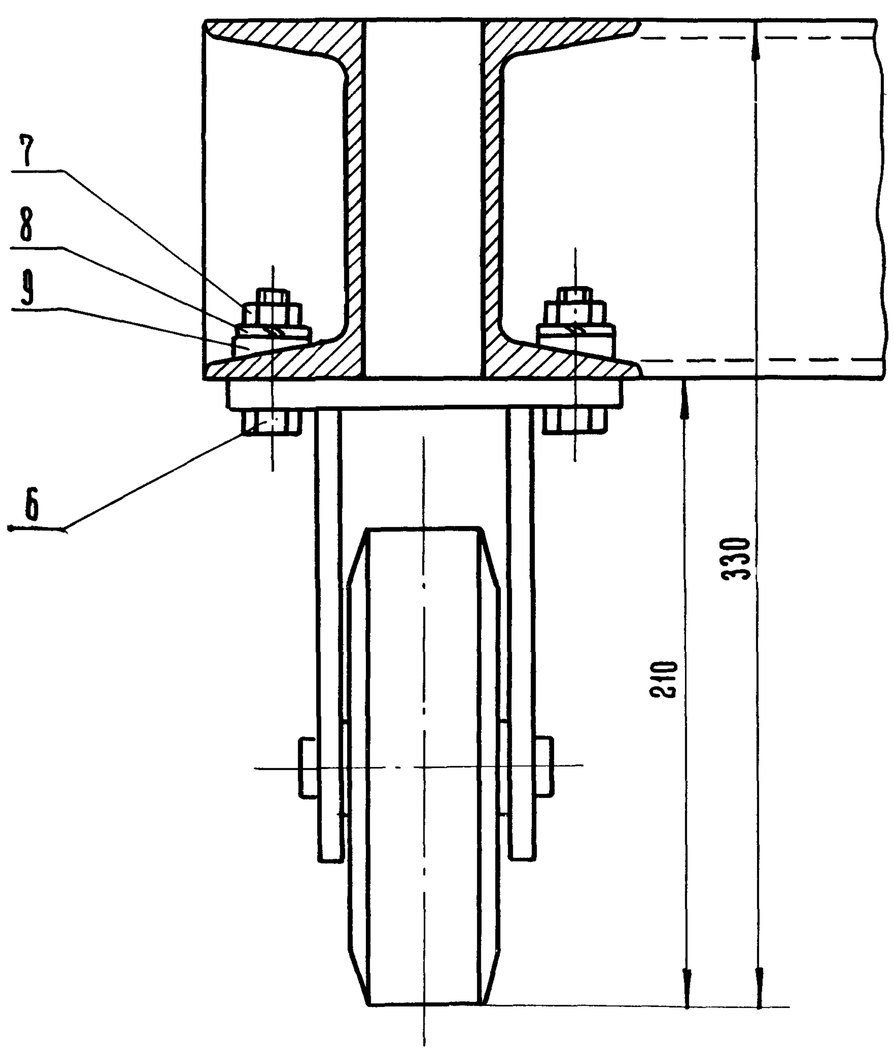

1. Антикоррозийную защиту металлических конструкций лестницы выполнить согласно рекомендации института „Проектхимзащита" см. альбом IV.
2. Лестницей разрешается пользоваться только после того, как она получит надёжную опору на шпалы эстакады. Для этого лестница подкатывается к железнодорожной эстакаде и вращением рукояток опор (поз. 2) создаётся необходимая опора.

3
9133/2

Изм.	Лист	N докум	Подп	Дата	НО-241.000.00.СБ ТП-705-1-192.85			
Разраб.		Трудаев		12.08.83	Лестница передвижная опорная. Сборочный чертеж.	Лит	Масса	Масштаб
Пров.		Ковалев		12.08.83		Р	375	1:20
Гл спец.		Ковальский		15.08.83		Лист	Листов 1	
Гл. инж. отд		Нажметдинов		15.08		Гипропромсельстрой г. Саратов		
Нач отд.		Кабанов		15.08.83				
Н контр		Есина		24.08.83				

Копировал: Ильичева

Формат А2

Формат	Зона	Поз.	Обозначение	Наименование	Кол.	Примеч.
				Документация		
А2 А3			НО-241.100.00.СБ	Сборочный чертеж		
				Детали		
А3		1	НО-241.100.01	Боковина	1	
А3		2	НО-241.100.01-01	Боковина	1	
А4		3	НО-241.100.02	Стойка	1	
А4		4	НО-241.100.02-01	Стойка	1	
А4		5	НО-241.100.03	Бобышка	2	
А4		6	НО-241.100.04	Ступенька	8	
А4		7	НО-241.100.05	Поручень	2	
А4		8	НО-241.100.06	Стойка	6	
А4		9	НО-241.100.07	Настил	1	
А4		10	НО-241.100.08	Ограждение	1	
А4		11	НО-241.100.09	Ограждение	1	
А4		12	НО-241.100.10	Ограждение	1	
А4		13	НО 241.100.11	Стойка	2	
А4		14	НО-241.100.11-01	Стойка	2	
А4		15	НО-241.100.12	Груз	1	
А4		16	НО-241.100.13	Загалушка	2	
				Материалы		
		19		Швеллер 10 ГОСТ 8240-72 / ВСт3сп ГОСТ 535-79		
			9133/2	L = 600-1,0	1	5,15 кг.

Альбом II. Типовой проект

Формат	Зона	Поз.	Обозначение	Наименование	Кол.	Примеч.
				Швеллеры 12 ГОСТ 8240-72 / ВСт.3сп ГОСТ 535-79		
		20		L = 1144 ± 2,0	3	11,9 кг.
		21		L = 1396-1,0	4	14,5 кг
		22		L = 880 ± 1,0	1	9,15 кг
				Уголки Б-50×50×4 ГОСТ 8509-72 / ВСт3сп ГОСТ 535-79		
		23		L = 1200 ± 2,0	1	3,6 кг
		24		L = 600-1,0	1	1,8 кг
		26		Лента 2,5×30 ВСт2пс ГОСТ 6009-74		
				L = 3750 ± 5,0	2	2,2 кг.

Подп. и дата | Инв. N дубл. | Взам. инв. N | Подп. и дата | Инв. N подл.

Изм.	Лист	N докум.	Подп.	Дата
Разраб.	Трудаев	Трудаев	9.08.85	
Пров.	Ковалев	Ковалев	12.08.85	
Н. контр.	Есина	Есина	12.10.85	

НО-241.100.00 Т.П.-705-1-192.85

Рама

Лит Р | Лист 1 | Листов 2

ГИПРОПРОМСЕЛЬСТРОЙ г. Саратов

Копировал: Ильичева. Формат А4

Лист 2

НО-241.100.00 Т.П.-705-1-192.85

Копировал: Ильичева. Формат А4

Формат	Зона	Поз.	Обозначение	Наименование	Кол.	Примеч.
				Документация		
А2			НО-241.000.00 СБ	Сборочный чертеж		
А3			НО-241.000.00.ВС	Ведомость спецификаций		
А3			НО-241.000.00.ВП	Ведомость покупных изделий		
				Сборочные единицы		
А4 х2		1	НО-241.100.00	Рама	1	
А4		2	НО-241.200.00	Опора	2	
				Стандартные изделия		
		6		Болт М10х45.66.09		
				ГОСТ 7798-70	16	
		7		Гайка М10.6.09		
				ГОСТ 5915-70	16	
		8		Шайба 10.65Г.09		
				ГОСТ 6402-70	16	
		9		Шайба 10 02.09		
				ГОСТ 10906-78	16	
				Прочие изделия		
		11		Колесо 2Г-160-160-20		
				ГОСТ 11112-70	2	
		12		Колесо 2В-160-160-20		
				ГОСТ 11112-70	2	

Альбом II. Типовой проект

Формат	Зона	Поз.	Обозначение	Наименование	Кол.	Примеч.
				Документация		
А3			НО-241.200.00 СБ	Сборочный чертеж		
				Детали		
А4		1	НО-241.200.01	Ключ	1	
А3		2	НО-241.200.02	Винт	1	
А4		3	НО-241.200.03	Кольцо	1	
А4		4	НО-241.200.04	Пята	1	
А4		5	НО-241.200.05	Рукоятка	1	
				Стандартные изделия		
		9		Гайка М12.6.09		
				ГОСТ 5915-70	1	
		10		Шайба 12 65Г.09		
				ГОСТ 6402-70	1	
		11		Шайба 12.02.09		
				ГОСТ 11371-78	1	
				9133/2		4

Подп. и дата | Инв. N дубл. | Взам. инв. N | Подп. и дата | Инв. N подл.

Изм.	Лист	N докум.	Подп.	Дата
Разраб.	Трудаев	Трудаев	9.08.85	
Пров.	Ковалев	Ковалев	12.08.85	
Н. контр.	Есина	Есина	12.10.85	

НО-241 200 00 Т.П.-705-1-192.85

Опора

Лит Р | Лист 1 | Листов 1

ГИПРОПРОМСЕЛЬСТРОЙ г. Саратов

Копировал: Ильичева. Формат А4

Изм.	Лист	N докум.	Подп.	Дата
Разраб.	Трудаев	Трудаев	9.08.85	
Пров.	Ковалев	Ковалев	12.08.85	
Гл. инж. отд.	Нажметдинов	Нажметдинов	12.08.85	
Нач. отд.	Кабанов	Кабанов	12.08.85	
Н. контр.	Есина	Есина	12.10.85	

НО-241 000 00 Т.П.-705-1-192.85

Лестница

Лит Р | Лист 1 | Листов 1

ГИПРОПРОМСЕЛЬСТРОЙ г. Саратов

Формат А4

№ строки	Обозначение	Наименование	Куда входит: Обозначение	Куда входит: Кол.	Общее кол.	Примечание
1	НО - 241.000.00. СБ	Лестница передвижная				
2		опорная				
3						
4	НО- 241. 100. 00	Рама	НО - 241. 000. 00	1	1	
5						
6	НО- 241. 200. 00	Опора	НО - 241. 000. 00	1	2	
7						
8						
9						
10						
11						
12						
13						
14						
15						
16						
17						
18						
19						
20						
21						
22						
23						
24						
25						
26						

Изм	Лист	N докум	Подп.	Дата	НО- 241. 000. 00. ВС ТП-705-1-192.85			
Разраб.		Трудаев		9.08.85	Лестница передвижная опорная. Ведомость спецификаций	Лит	Лист	Листов
Пров.		Ковалев		12.08.85		Р		1
Гл.инж.отд.		Нажметдинов		15.03		ГИПРОПРОМСЕЛЬСТРОЙ г. Саратов		
Нач.отд.		Кабанов		15.08				
Н. контр.		Есина		27.08.85				

Копировал: Ильичева Формат: А3

№ строки	Наименование	Код ОКП	Обозначение документа на поставку	Поставщик	Куда входит (обозначение)	Количество: на изделие	Количество: в комплекты	Количество: на регулир	Количество: всего	Примечание
1	Колесо									
2	2Г- 160- 160- 20		ГОСТ 11112 - 70		НО - 241. 000. 00	2			2	
3										
4	Колесо									
5	2В - 160 - 160 - 20		ГОСТ 11112 - 70		НО - 241. 000. 00	2			2	
6										
7	Болт М10х45.66.09		ГОСТ 7798 - 70		НО - 241. 000. 00	16			16	
8										
9	Гайка М10. 6. 09		ГОСТ 5915 - 70		НО - 241. 000. 00	16			16	
10	Гайка М12 6. 09		ГОСТ 5915 - 70		НО - 241. 200. 00	1			2	
11										
12	Шайба 10. 65Г. 09		ГОСТ 6402 - 70		НО - 241. 000. 00	16			16	
13	Шайба 12 65Г. 09		ГОСТ 6402 - 70		НО - 241. 200. 00	1			2	
14										
15	Шайба 10.02.09		ГОСТ 10906 - 78		НО - 241. 000. 00	16			16	
16										
17	Шайба 12.02.09		ГОСТ 11371 - 78		НО - 241. 200. 00	1			2	
18										
19										
20										
21										
22										
23										
24										
25										

5
9133/2

Изм	Лист	N докум.	Подп.	Дата	НО- 241. 000. 00. ВП ТП-705-1-192.85			
Разраб		Трудаев		9.8.85	Лестница передвижная опорная. Ведомость покупных изделий	Лит.	Листа.	Листов
Пров.		Ковалев		12.08.85		Р		1
Гл.инж.отд		Нажметдинов		15.08		ГИПРОПРОМСЕЛЬСТРОЙ г Саратов		
Нач.отд		Кабанов		15.08				
Н контр		Есина		27.08.85				

Копировал: Ильичева Формат А3

НО-241.100.00.СБ

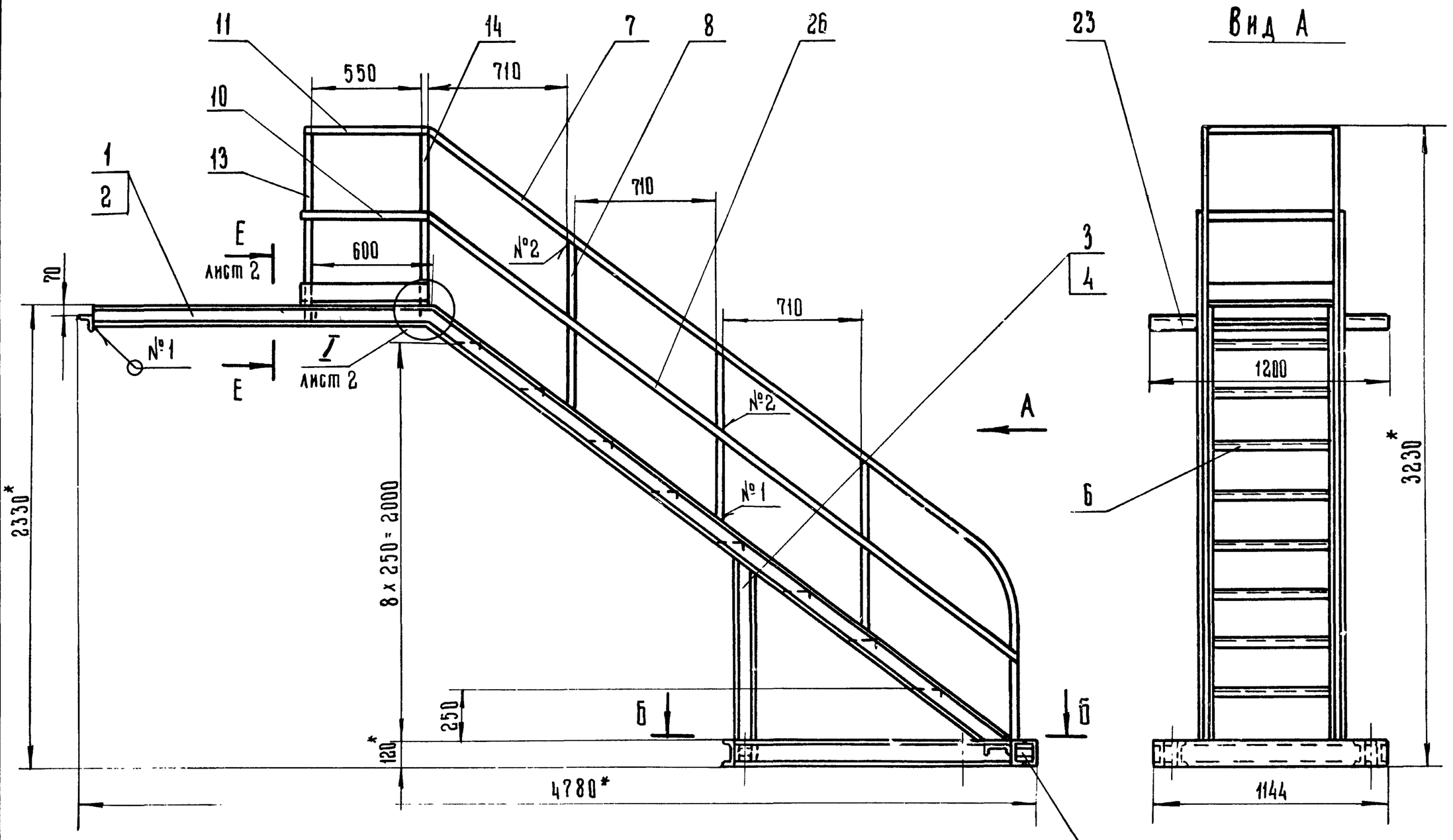

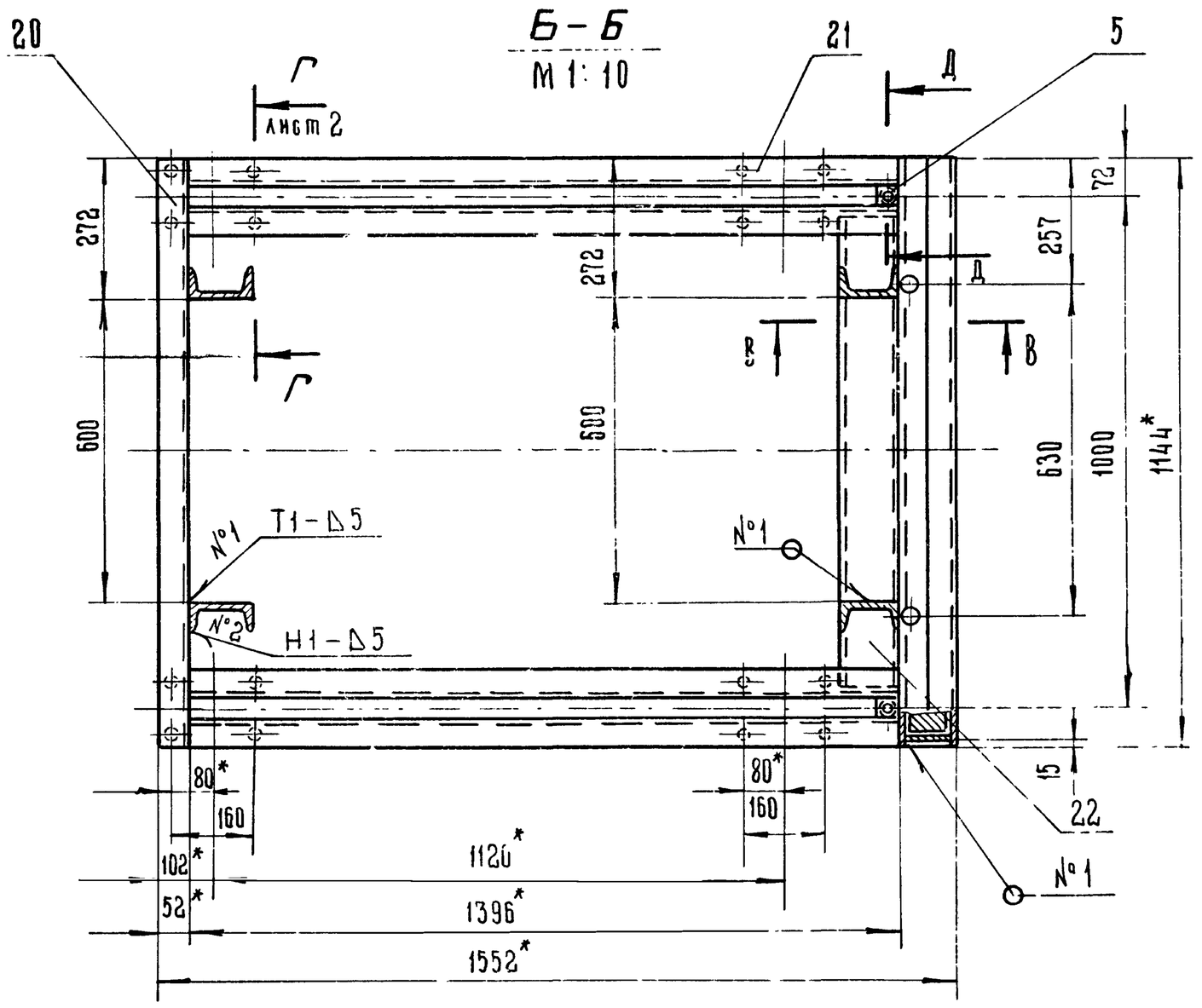

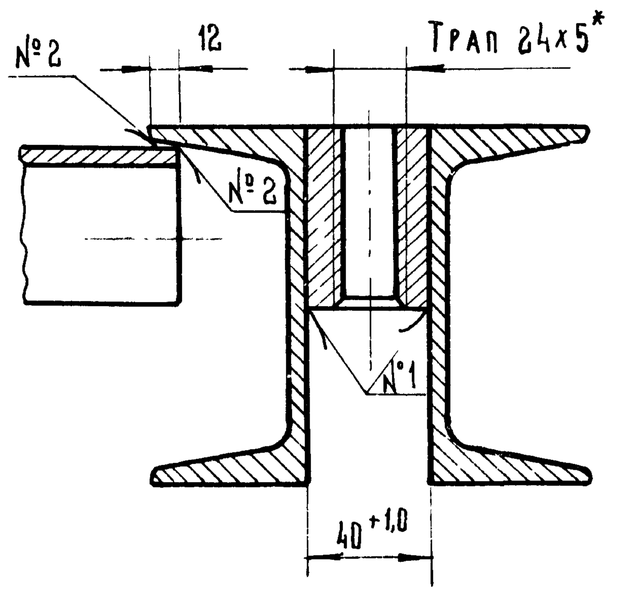

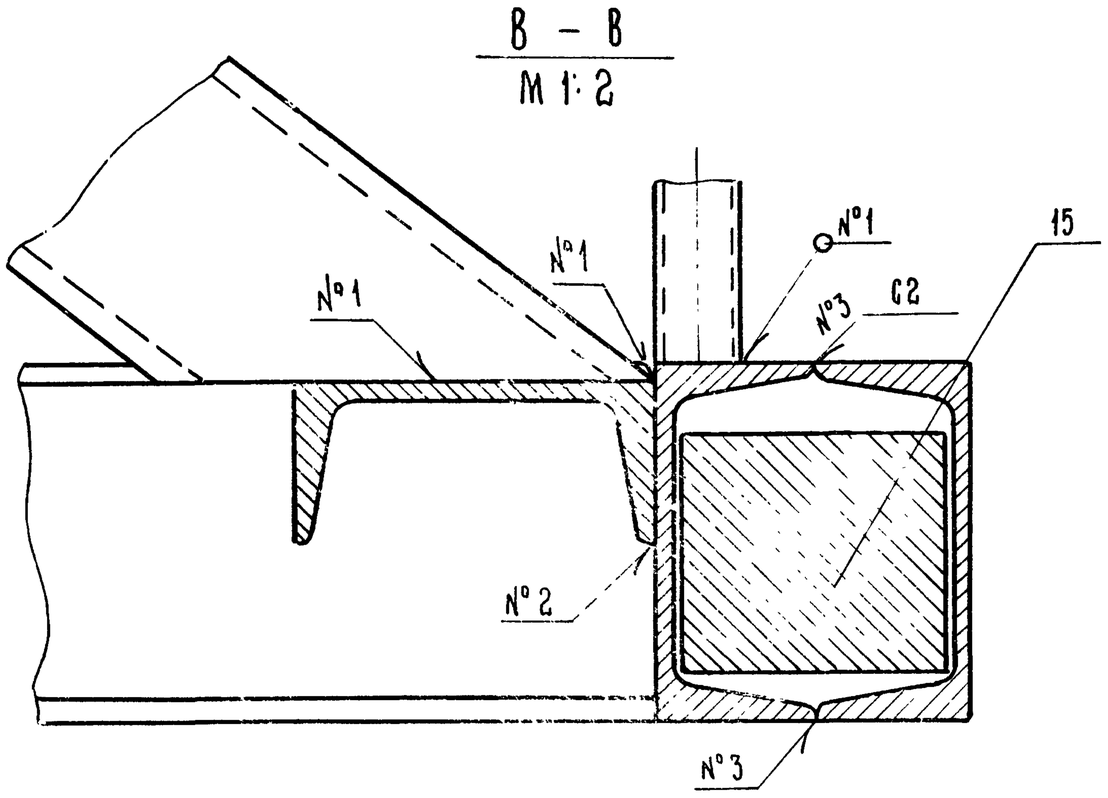

1.* Размеры для справок
2. Сварные швы выполнить по ГОСТ 5264-80
Электроды типа Э42 ГОСТ 9467-75
3. Все отверстия ф 12 сверлить по посадочным местам колёс.

9133/2 6

					НО-241.100.00.СБ. ТП-705-1-192.85			
Изм	Лист	N докум	Подп	Дата	Рама. Сборочный чертёж	Лит.	Масса	Масштаб
Разраб		Трубаев		9.03.85		р	350	1:20
Пров		Ковалев		12.03.85		Лист 1	Листов 2	
Гл инж отд		Нажметдинов		15.03		ГИПРОПРОМСЕЛЬСТРОЙ г. Саратов		
Нач отд		Кабанов		15.03				
Н контр		Есина						

Копировал: Ильичева

Формат А2

НО-241.100.01

Альбом II

Типовой проект

НО-241.100.01 изображено

НО-241.100.01-01 зеркально отражение

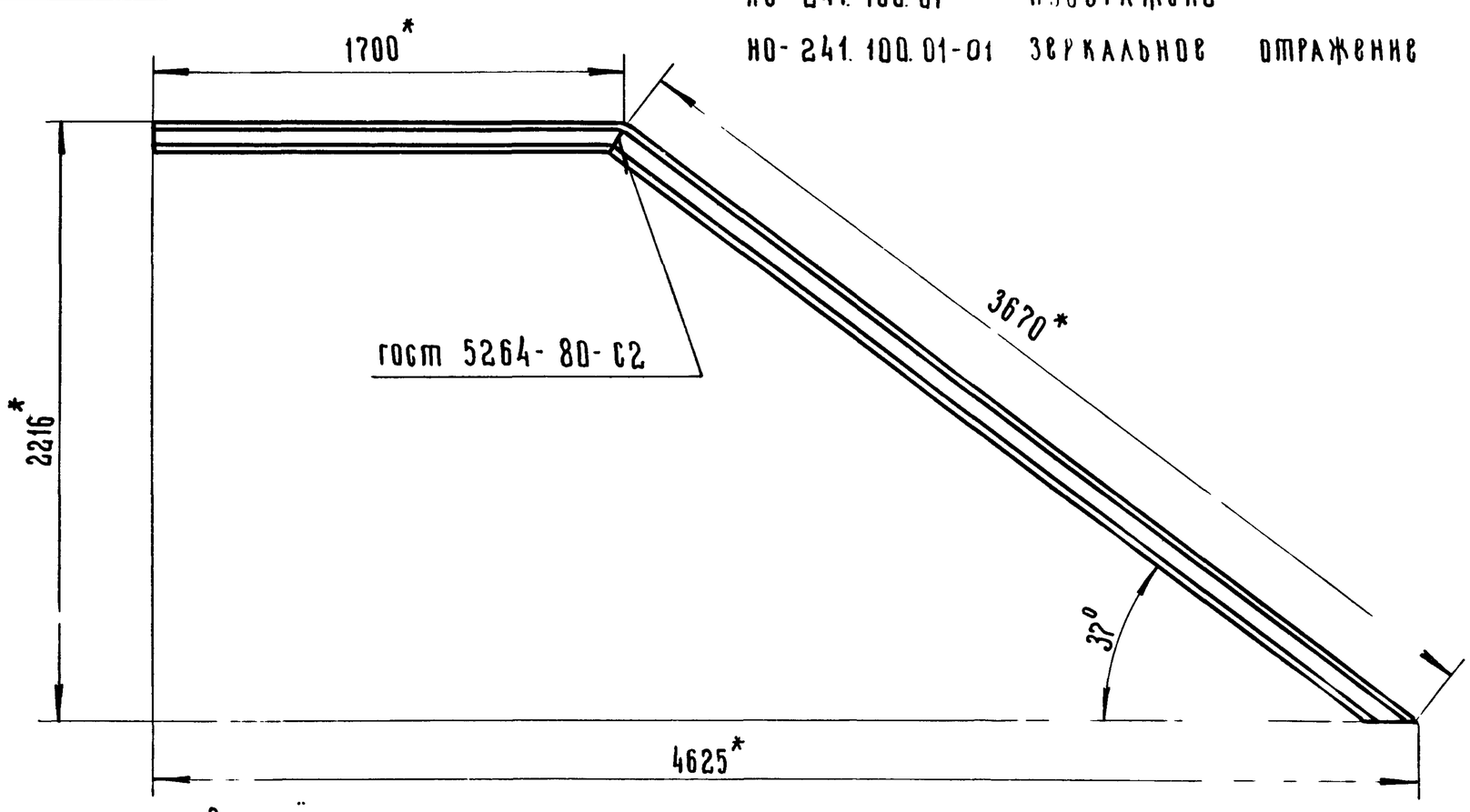

Развёртка

М1:4

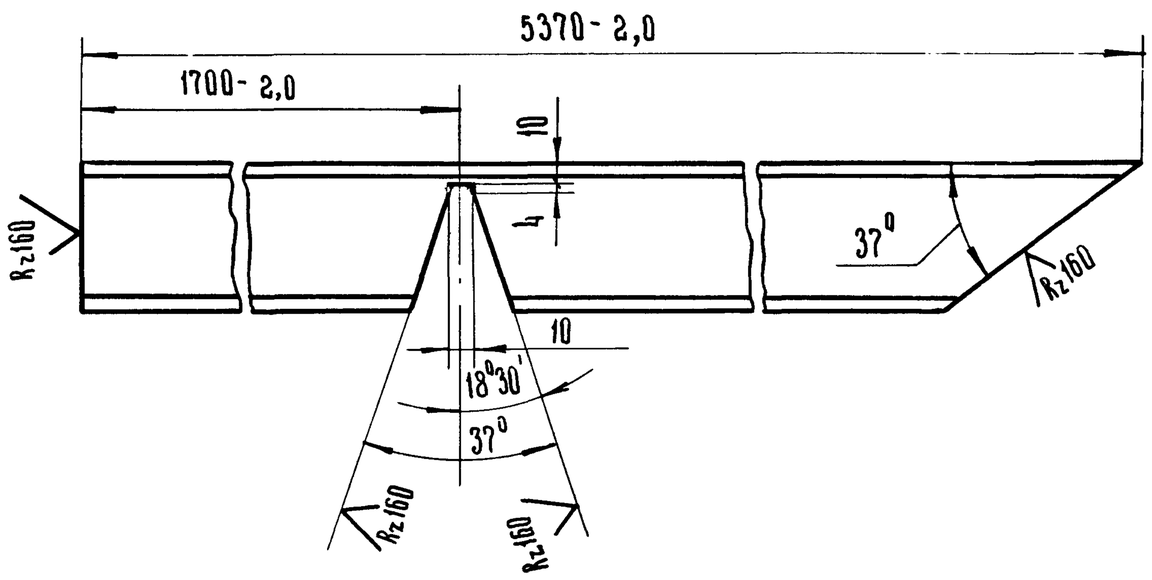

1.* Размеры для справок

2. Неуказанные предельные отклонения размеров $\pm \frac{IT16}{2}$

					НО-241.100.01 ТП-705-1-192.85			
Изм.	Лист	N докум.	Подп.	Дата	Боковина	Лит.	Масса	Масштаб
Разраб.		Трудаев		10.08.85		Р	45,7	1:20
Пров.		Ковалев		12.08.85		Лист	Листов 1	
Н. контр.		Есина		24.10.85	Швеллер 10 ГОСТ 8240-72 / Вст3сп ГОСТ 535-79	Гипропромсельстрой г. Саратов		

Копировал: Ильичева

Формат А3

НО-241.100.00.СБ

Альбом II

Типовой проект

Е-Е лист 1

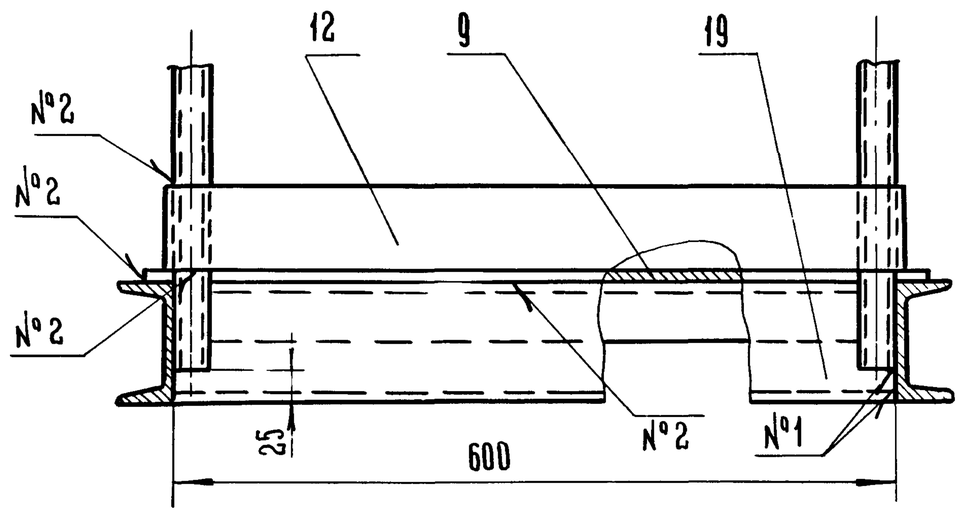

I лист 1

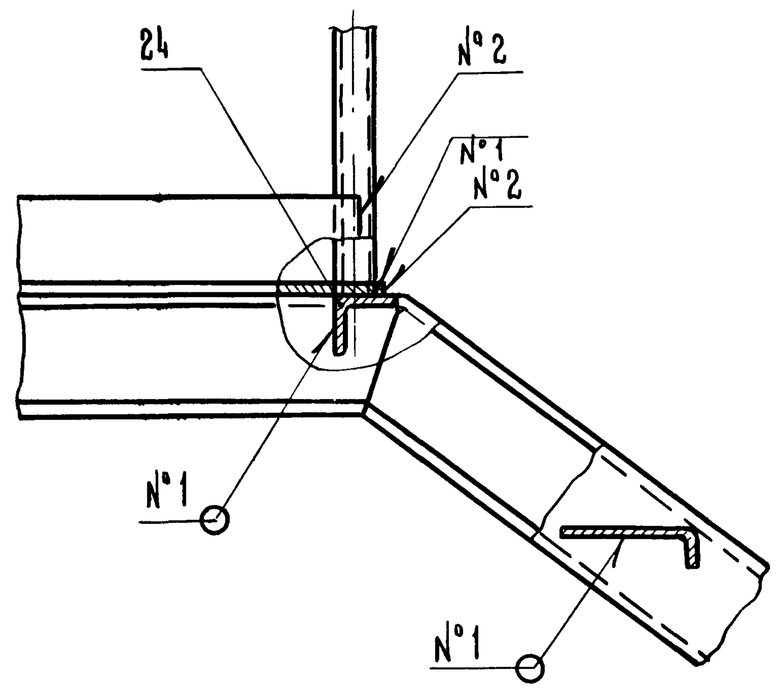

Г-Г повёрнуто, лист 1

М1:2,5

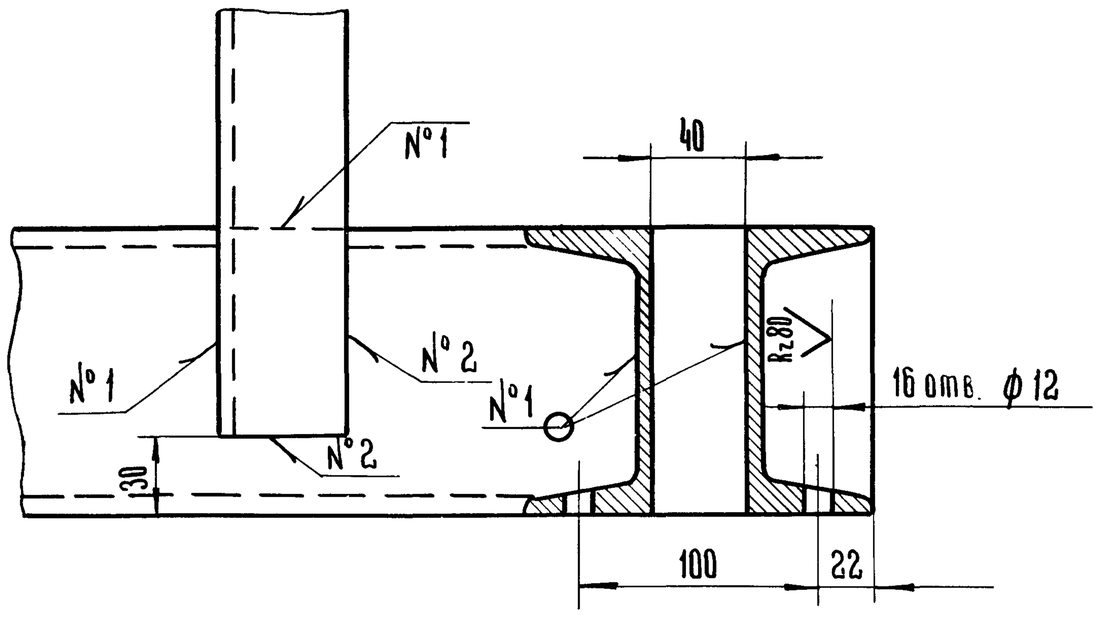

9133/2 7

					НО-241.100.00.СБ ТП-705-1-192.85			
Изм.	Лист	N докум.	Подп.	Дата	Рама. Сборочный чертёж	Лит.	Масса	Масштаб
Разраб.		Трудаев		10.08.85		Р	—	1:5
Пров.		Ковалев		12.08.85		Лист 2	Листов	
Гл.инж.отд.		Нижметдинов		15.08.85		Гипропромсельстрой г. Саратов		
Нач.отд.		Кабанов		15.08.85				
Н. контр.		Есина		24.10.85				

Копировал: Ильичева

Формат А3

Альбом II

Типовой проект

НО-241.100.04

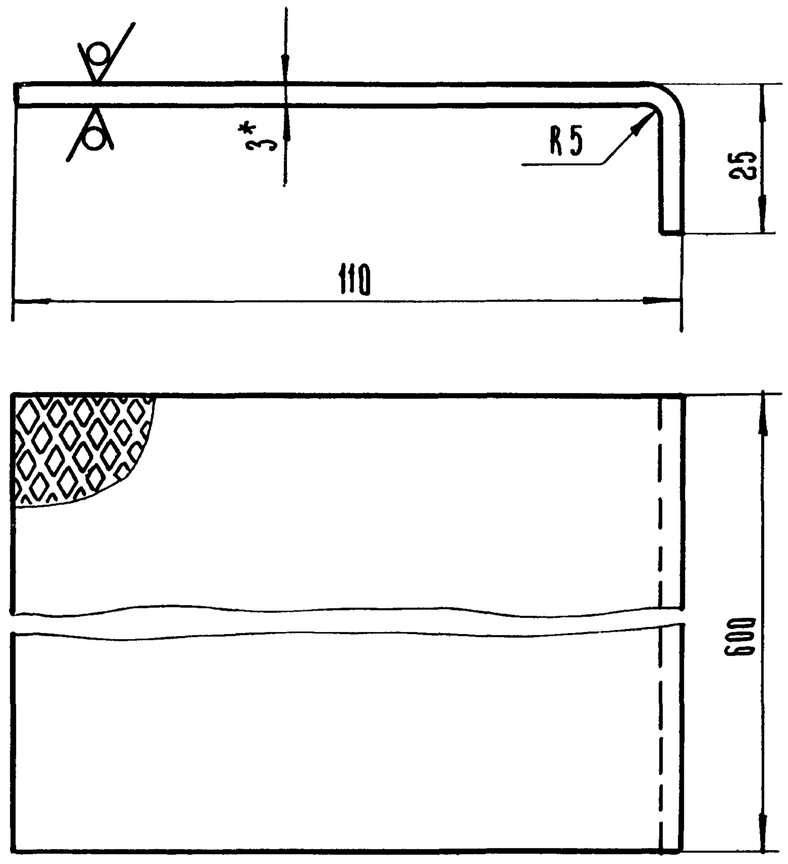

1.* Размер для справок.
2. Предельные отклонения размеров $\pm \frac{IT16}{2}$

Изм	Лист	N докум.	Подп.	Дата	НО-241.100.04 ТП-705-1-192.85		
Разраб.		Трубаев		9.8.83	Ступенька	Лит. Р	Масса 2 / Масштаб 1:1
Пров.		Ковалев		12.08.83		Лист / Листов 1	
Н. контр.		Есина		24.08.83	Лист ромб. 0-ПН-3,0-Б Ст3сп. ГОСТ 8568-77	ГИПРОПРОМСЕЛЬСТРОЙ г. Саратов	

Копировал: Ильичева Формат А4

Альбом II

Типовой проект

НО-241.100.07

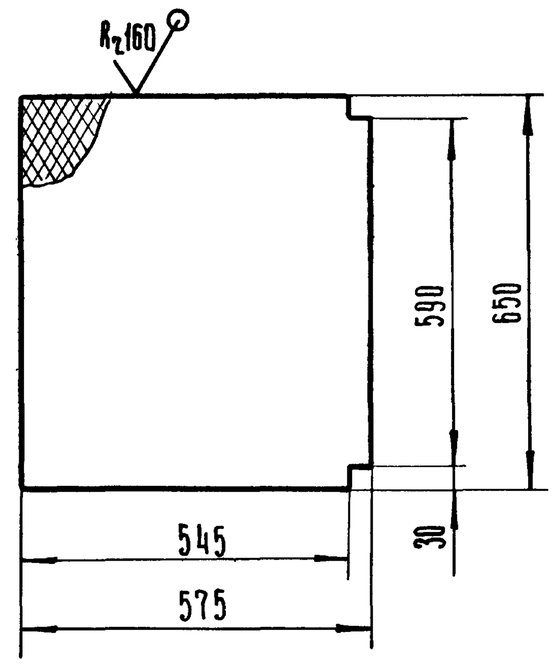

Предельные отклонения размеров $\pm \frac{IT16}{2}$

Изм	Лист	N докум.	Подп.	Дата	НО-241.100.07 ТП-705-1-192.85		
Разраб.		Трубаев		9.08.83	Настил	Лит. Р	Масса 5,8 / Масштаб 1:10
Пров.		Ковалев		12.08.83		Лист / Листов 1	
Н. контр.		Есина		24.08.83	Лист ПВ406×575×650 ГОСТ 8706-78	ГИПРОПРОМСЕЛЬСТРОЙ г. Саратов	

Копировал: Ильичева Формат А4

Альбом II

Типовой проект

НО-241.100.05

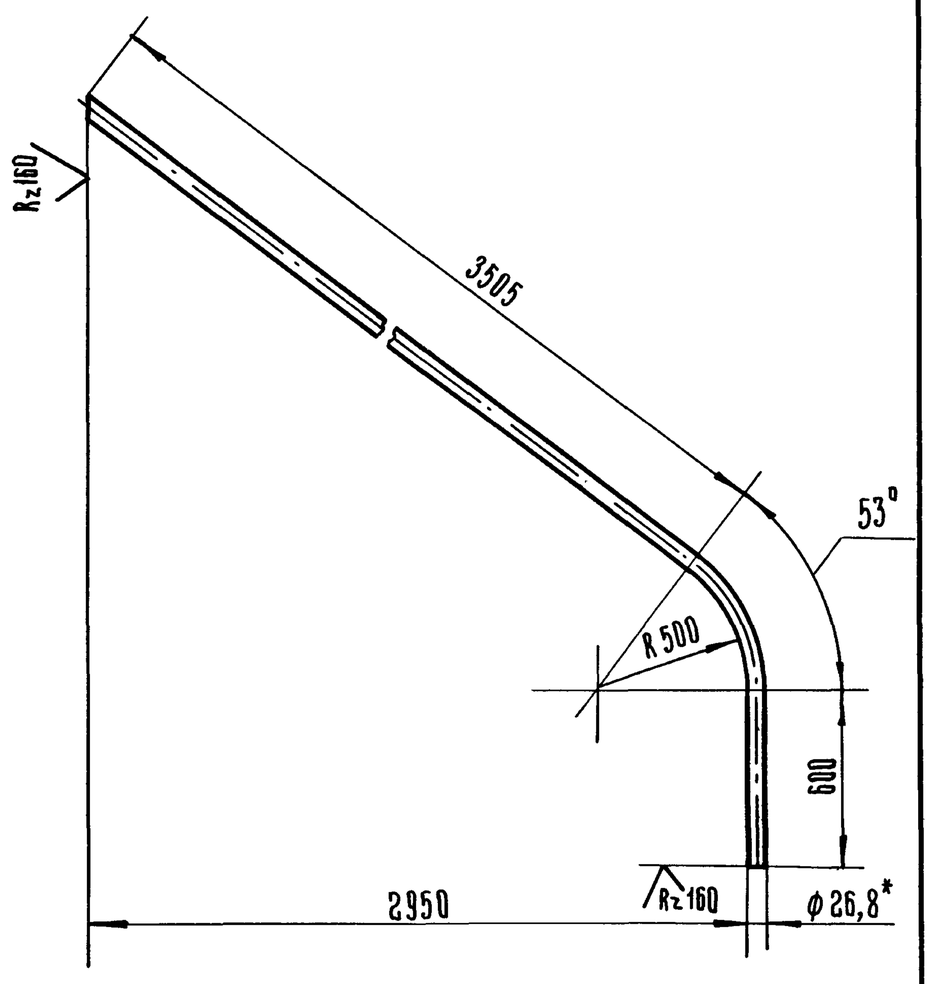

1.* Размер для справок
2. Развёрнутая длина 4580 мм
3. Предельные отклонения размеров $\pm \frac{IT16}{2}$

Изм	Лист	N докум.	Подп.	Дата	НО-241.100.05 ТП-705-1-192.85		
Разраб.		Трудаев		9.8.83	Поручень	Лит. Р	Масса 7,6 / Масштаб 1:20
Пров		Ковалев		12.08.83		Лист / Листов 1	
Н. контр		Есина		24.08.83	Труба 20×2,8 ГОСТ 3262-75	ГИПРОПРОМСЕЛЬСТРОЙ г. Саратов	

Копировал: Ильичева Формат А4

Альбом II

Типовой проект

НО-241.100.08

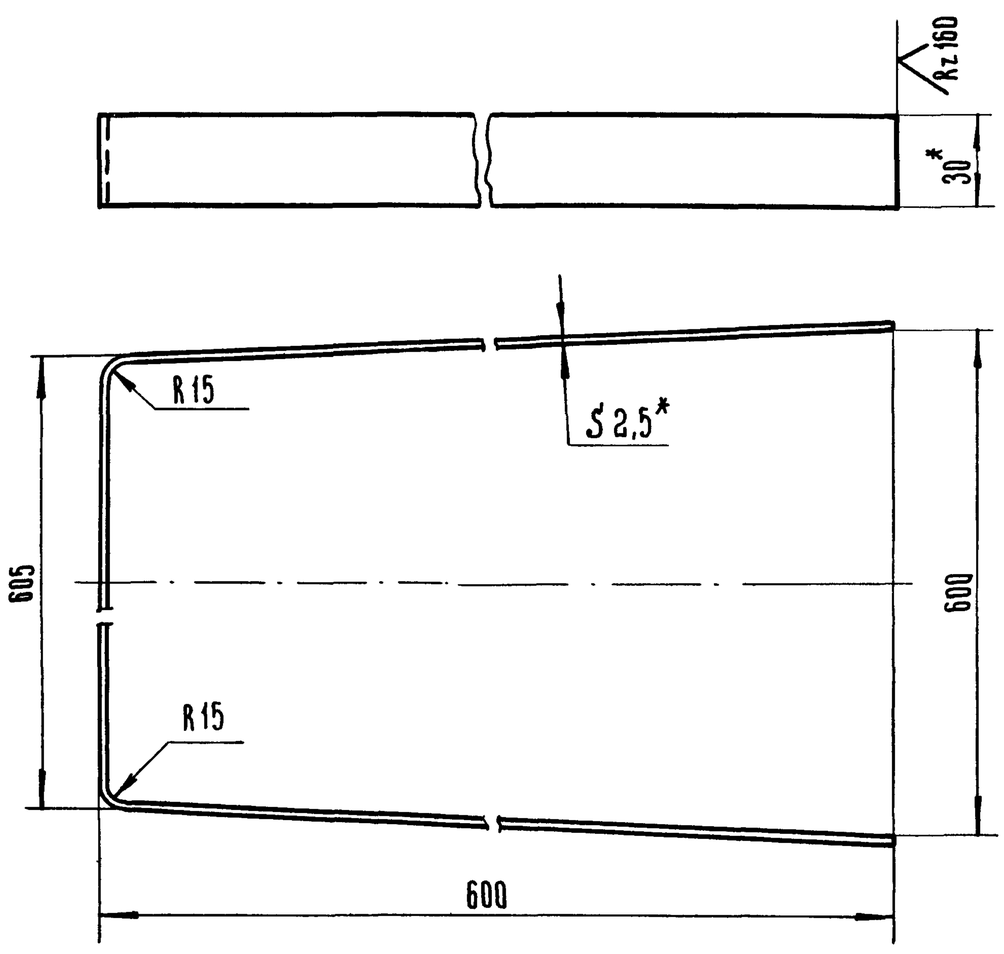

1.* Размеры для справок
2. Развёрнутая длина 1816 мм
3. Предельные отклонения размеров $\pm \frac{IT16}{2}$

9133/2 8

Изм	Лист	N докум.	Подп.	Дата	НО-241.100.08 ТП-705-1-192.85		
Разраб.		Трубаев		9.8.83	Ограждение.	Лит. Р	Масса 1,07 / Масштаб 1:2
Пров.		Ковалев		12.08.83		Лист / Листов 1	
Н контр		Есина		24.08.83	Лента 2,5×30 Б Ст2пс ГОСТ 6009-74	ГИПРОПРОМСЕЛЬСТРОЙ г Саратов	

Копировал: Ильичева Формат А4

Инв. N подл. | Подп. и дата | Взам. инв. N | Инв. N дубл. | Подп. и дата | Инв. N подл. | Подп. и дата

Альбом II

Типовой проект

Инв. N подл. | Подп. и дата | Взам. инв. N | Инв. N дубл. | Подп. и дата

НО-241.100.12

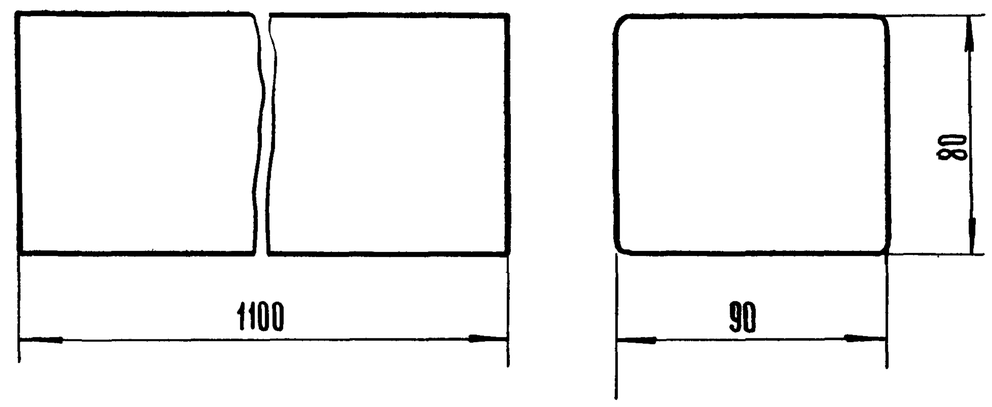

1. Литейные радиусы – R5
2. Предельные отклонения размеров $\pm \frac{IT16}{2}$

Изм.	Лист	N докум.	Подп.	Дата	НО-241.100.12 ТП-705-1-192.85		
Разраб.	Трудяев	Трудяев	9.08.83		Груз	Лит. Р	Масса 62 / Масштаб 1:2
Пров.	Ковалев	Ковалев	12.08.83			Лист / Листов 1	
Н. контр.	Есина	Есина	24.10.83		С4.00 ГОСТ 1412-79	Гипропромсельстрой г. Саратов	

Копировал: Ильичева Формат А4

НО-241.100.09

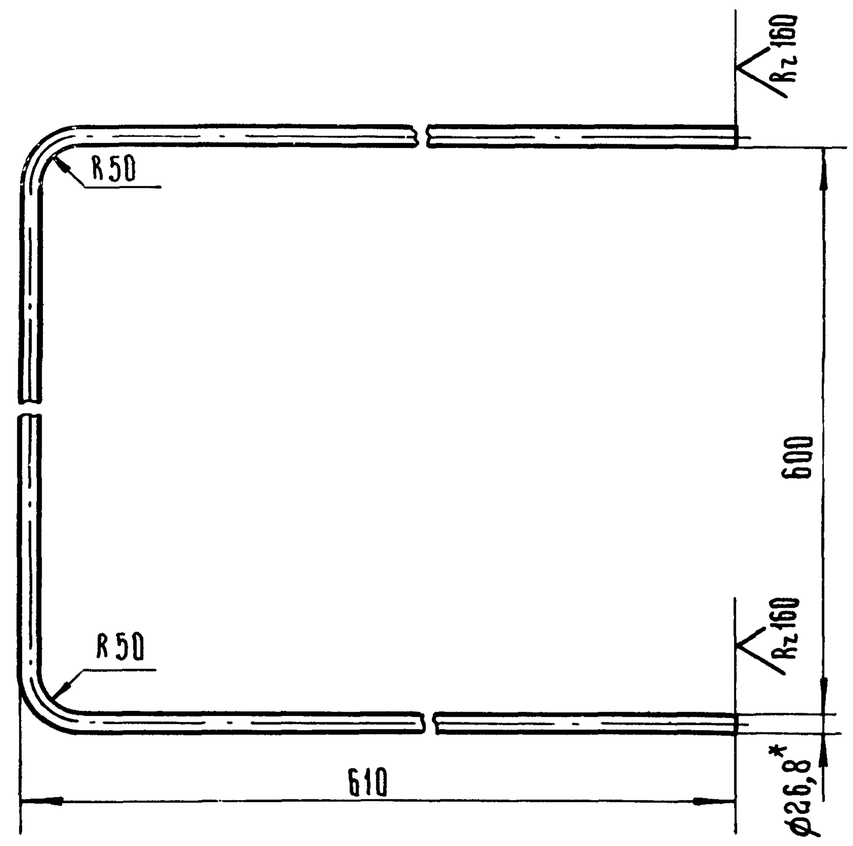

1. *Размер для справок
2. Развёрнутая длина 1766 мм
3. Предельные отклонения размеров $\pm \frac{IT16}{2}$

9133/2 9

Изм.	Лист	N докум.	Подп.	Дата	НО-241.100.09 ТП-705-1-192.85		
Разраб.	Трудяев	Трудяев	9.08.83		Ограждение	Лит. Р	Масса 2,94 / Масштаб 1:5
Пров.	Ковалев	Ковалев	12.08.83			Лист / Листов 1	
Н. контр.	Есина	Есина	24.10.83		Труба 20×2,8 ГОСТ 3262-75	Гипропромсельстрой г. Саратов	

Копировал: Ильичева Формат А4

Альбом II

Типовой проект

Инв. N подл. | Подп. и дата | Взам. инв. N | Инв. N дубл. | Подп. и дата

НО 241.100.13

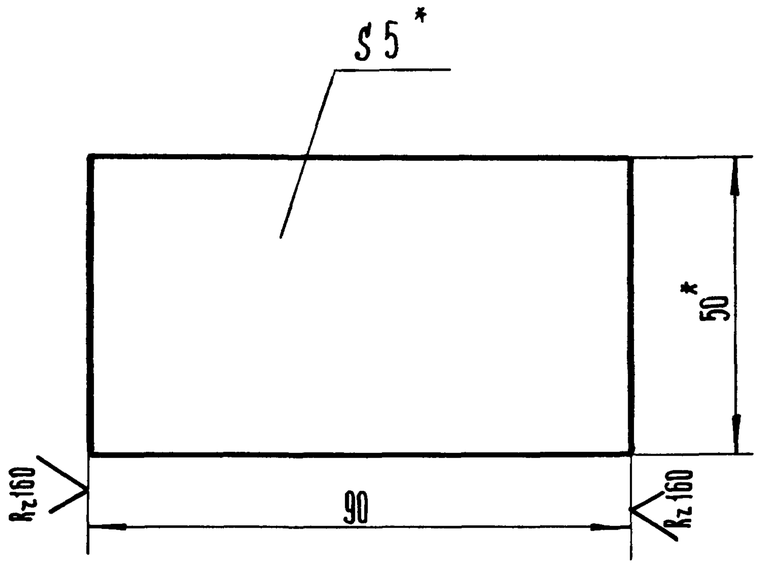

1. *Размеры для справок
2. Предельные отклонения размеров $\pm \frac{IT16}{2}$

Изм.	Лист	N докум.	Подп.	Дата	НО-241.100.13 ТП-705-1-192.85		
Разраб.	Трудяев	Трудяев	9.08.83		Заглушка	Лит. Р	Масса 0,18 / Масштаб 1:1
Пров.	Ковалев	Ковалев	12.08.83			Лист / Листов 1	
Н. контр.	Есина	Есина	24.10.83		Полоса 5×50 ГОСТ 103-76 / Вст3сп ГОСТ 535-79	Гипропромсельстрой г. Саратов	

Копировал: Ильичева Формат А4

НО-241.100.11

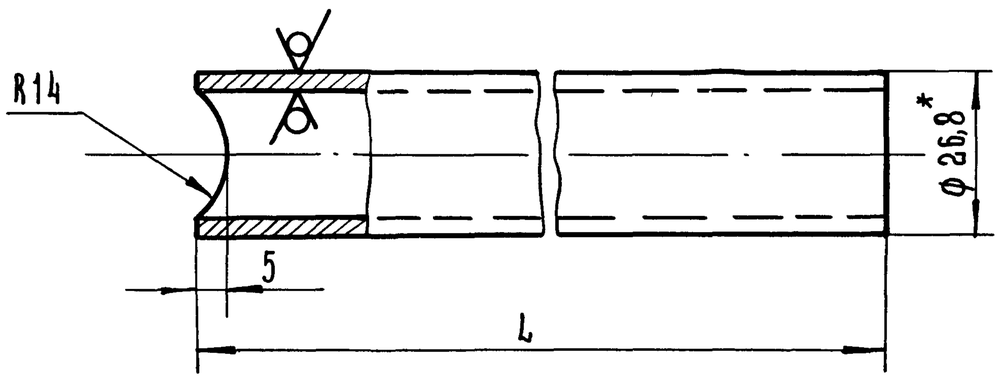

Обозначение	L мм	Масса кг.
НО-241.100.11	953	1,58
-01	878	1,45

1. *Размер для справок
2. Предельные отклонения размеров $\pm \frac{IT16}{2}$

Изм.	Лист	N докум.	Подп.	Дата	НО-241.100.11 ТП-705-1-192.85		
Разраб.	Трудяев	Трудяев	9.08.83		Стойка	Лит. Р	Масса см табл. / Масштаб 1:1
Пров.	Ковалев	Ковалев	12.08.83			Лист / Листов 1	
Н. контр.	Есина	Есина	24.10.83		Труба 20×2,8 ГОСТ 3262-75	Гипропромсельстрой г. Саратов	

Копировал: Ильичева Формат А4

Альбом II

Типовой проект

Подп. и дата | Инв. N дубл. | Взам. инв. N | Подп. и дата | Инв. N подл.

НО-241.200.01

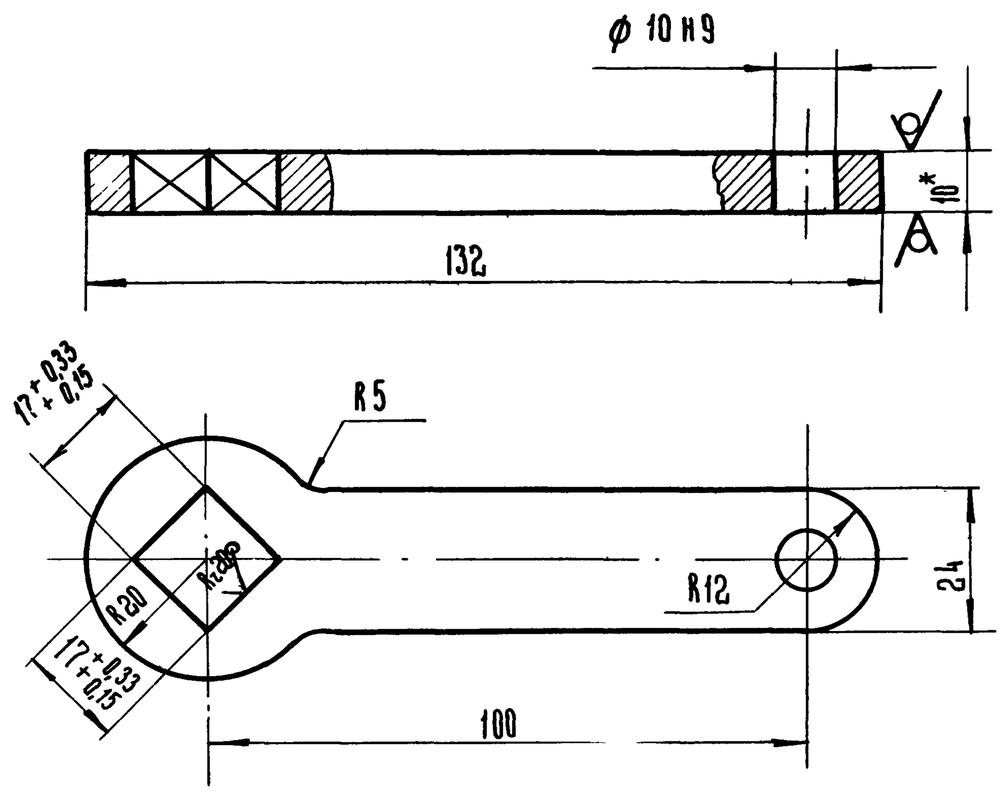

1.* Размер для справок

2. Неуказанные предельные отклонения размеров $\pm \frac{IT16}{2}$

					НО-241.200.01 ТП-705-1-192.85			
Изм	Лист	N докум.	Подп.	Дата	Ключ	Лит.	Масса	Масштаб
Разраб.		Трудаев		9.08.83		Р	0,24	1:1
Пров.		Ковалев		12.08.83		Лист	Листов 1	
Н. контр.		Есина			Полоса 10х40 ГОСТ 103-76 / ВСт3сп ГОСТ 535-79	ГИПРОПРОМСЕЛЬСТРОЙ г. Саратов		

Копировал: Ильичева Формат А4

НО-241.200.03

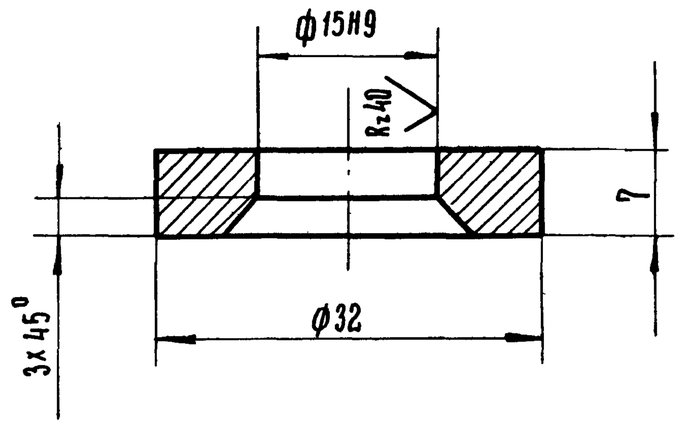

Неуказанные предельные отклонения размеров: валов h14, остальных $\pm \frac{IT14}{2}$

					НО-241.200.03 ТП-705-1-192.85			
Изм	Лист	N докум.	Подп.	Дата	Кольцо	Лит.	Масса	Масштаб
Разраб.		Трудаев		9.08.83		Р	0,033	2:1
Пров.		Ковалев		12.08.83		Лист	Листов 1	
Н. контр.		Есина			Круг В-34 ГОСТ 2590-71 / ВСт3сп ГОСТ 535-79	ГИПРОПРОМСЕЛЬСТРОЙ г. Саратов		

Копировал: Ильичева Формат А4

НО-241.200.00.СБ

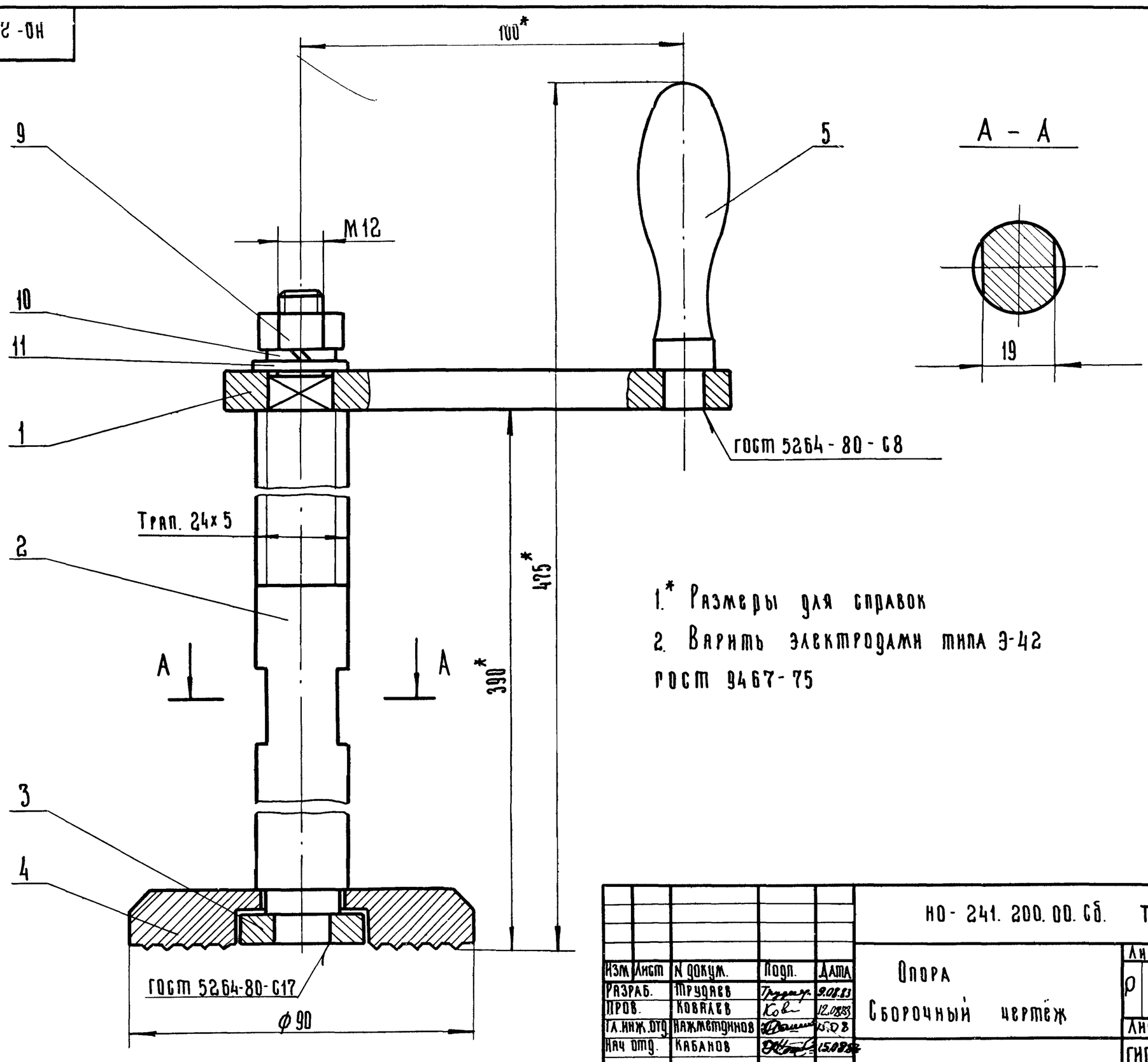

1.* Размеры для справок

2. Варить электродами типа Э-42 ГОСТ 9467-75

9133/2 10

					НО-241.200.00.СБ ТП-705-1-192.85			
Изм	Лист	N докум.	Подп.	Дата	Опора. Сборочный чертёж	Лит	Масса	Масштаб
Разраб.		Трудаев		9.08.83		Р	2,5	1:1
Пров.		Ковалев		12.08.83		Лист	Листов 1	
Гл. инж. отд.		Нажметдинов		15.08.83		ГИПРОПРОМСЕЛЬСТРОЙ г. Саратов		
Нач. отд.		Кабанов		15.08.83				
Н. контр.		Есина						

Копировал: Ильичева Формат А2

НО-241.100.02

Альбом II

НО-241.100.02 - изображено

НО-241.100.02-01-зеркальное отражение

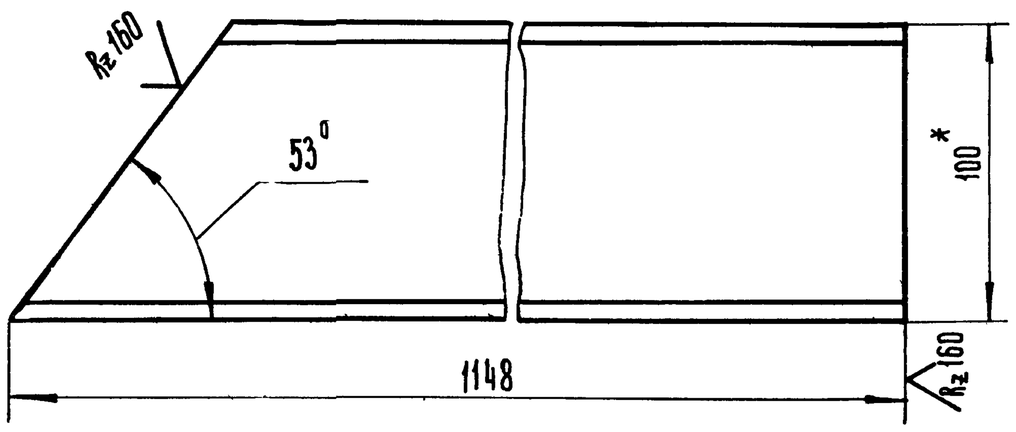

1.* Размер для справок

2. Предельные отклонения размеров $\pm \frac{IT16}{2}$

Изм	Лист	N докум.	Подп	Дата	НО-241.100.02 ТП-705-1-192.85		
Разраб.	Трудаев	Труд.	9.08.83		Стойка	Лит Р	Масса 9,4 / Масштаб 1:2
Пров.	Ковалев	Ков.	12.08.83			Лист	Листов 1
Н. контр.	Есина				Швеллер 10 ГОСТ 8240-72 / ВСт3сп ГОСТ 535-79	ГИПРОПРОМСЕЛЬСТРОЙ г. Саратов	

Копировал: Ильичева Формат А4

НО-241.100.03

Альбом II

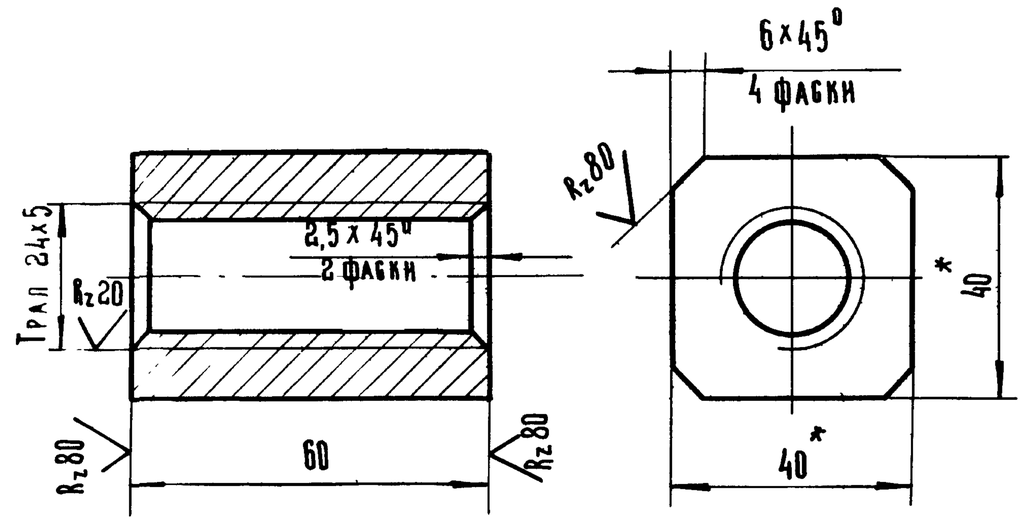

1.* Размеры для справок

2. Предельные отклонения размеров, кроме, резьбы, $\pm \frac{IT14}{2}$

Изм	Лист	N докум.	Подп.	Дата	НО-241.100.03 ТП-705-1-192.85		
Разраб	Трудаев	Труд.	9.08.83		Бобышка	Лит Р	Масса 0,55 / Масштаб 1:1
Пров	Ковалев	Ков.	12.08.83			Лист	Листов 1
Н контр	Есина				Квадрат В-40 ГОСТ 2591-71 / 35 ГОСТ 1050-74	ГИПРОПРОМСЕЛЬСТРОЙ г. Саратов	

Копировал: Ильичева Формат А4

НО-241.200.05

Альбом II

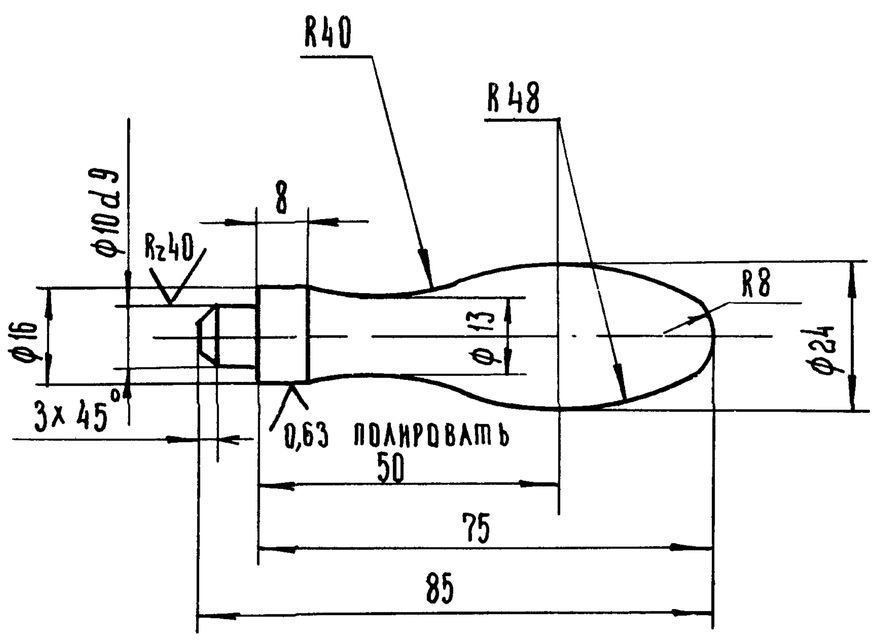

Неуказанные предельные отклонения размеров: валов h14, остальных $\pm \frac{IT14}{2}$

Изм	Лист	N докум.	Подп.	Дата	НО-241.200.05 ТП-705-1-192.85		
Разраб.	Трудаев	Труд.	9.08.83		Рукоятка	Лит Р	Масса 0,16 / Масштаб 1:1
Пров.	Ковалев	Ков.	12.08.83			Лист	Листов 1
Н. контр.	Есина				Круг В-26 ГОСТ 2590-71 / ВСт3сп ГОСТ 535-79	ГИПРОПРОМСЕЛЬСТРОЙ г. Саратов	

Копировал: Ильичева Формат А4

НО-241.200.04

Альбом II

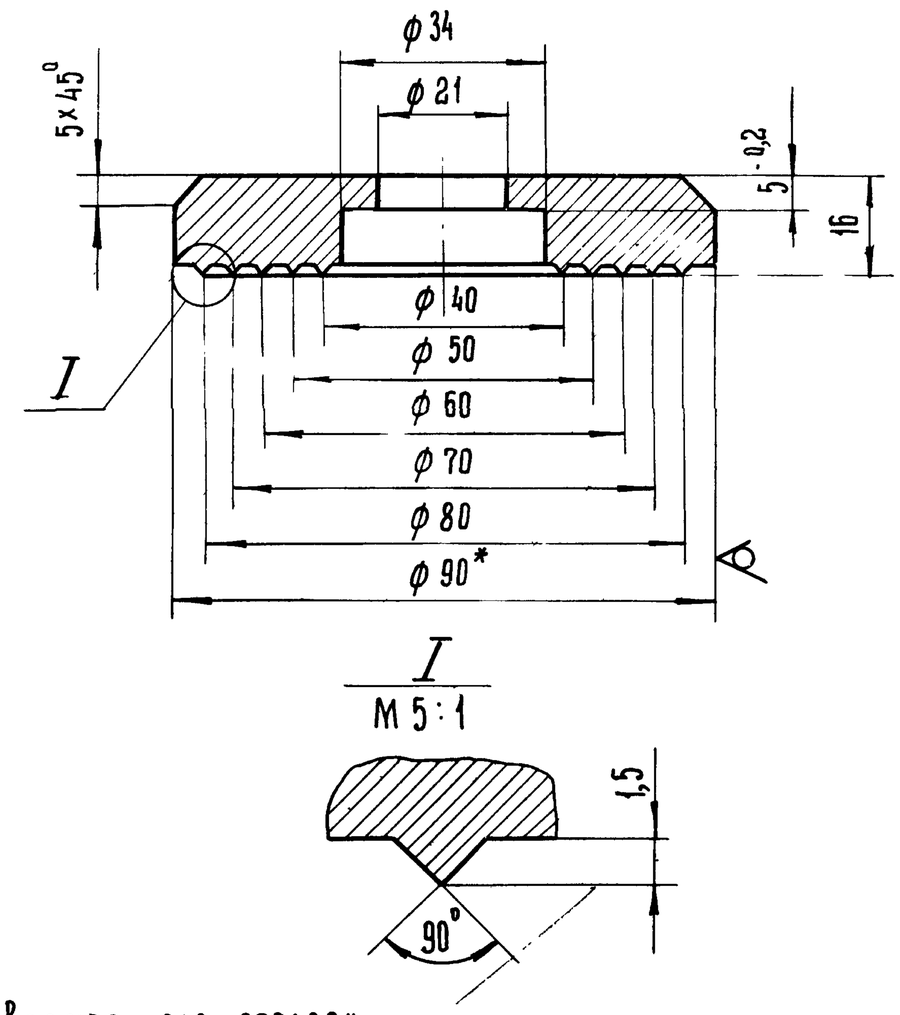

1.* Размер для справок.

2. Неуказанные предельные отклонения размеров: отверстий H14; валов h14; остальных $\pm \frac{IT14}{2}$

9133/2 11

Изм	Лист	N докум	Подп.	Дата	НО-241.200.04 ТП-705-1-192.85		
Разраб.	Трудаев	Труд.	9.08.83		Пята	Лит. Р	Масса 0,6 / Масштаб 1:1
Пров.	Ковалев	Ков.	12.08.83			Лист	Листов 1
Н. контр.	Есина				Круг В-90 ГОСТ 2590-71 / ВСт3сп ГОСТ 535-79	ГИПРОПРОМСЕЛЬСТРОЙ г. Саратов	

Копировал: Ильичева Формат А4

Типовой проект

Инв. N подл. | Подп. и дата | Взам. инв. N | Инв. N дубл. | Подп. и дата

НО-241.200.02

Rz40 (√)

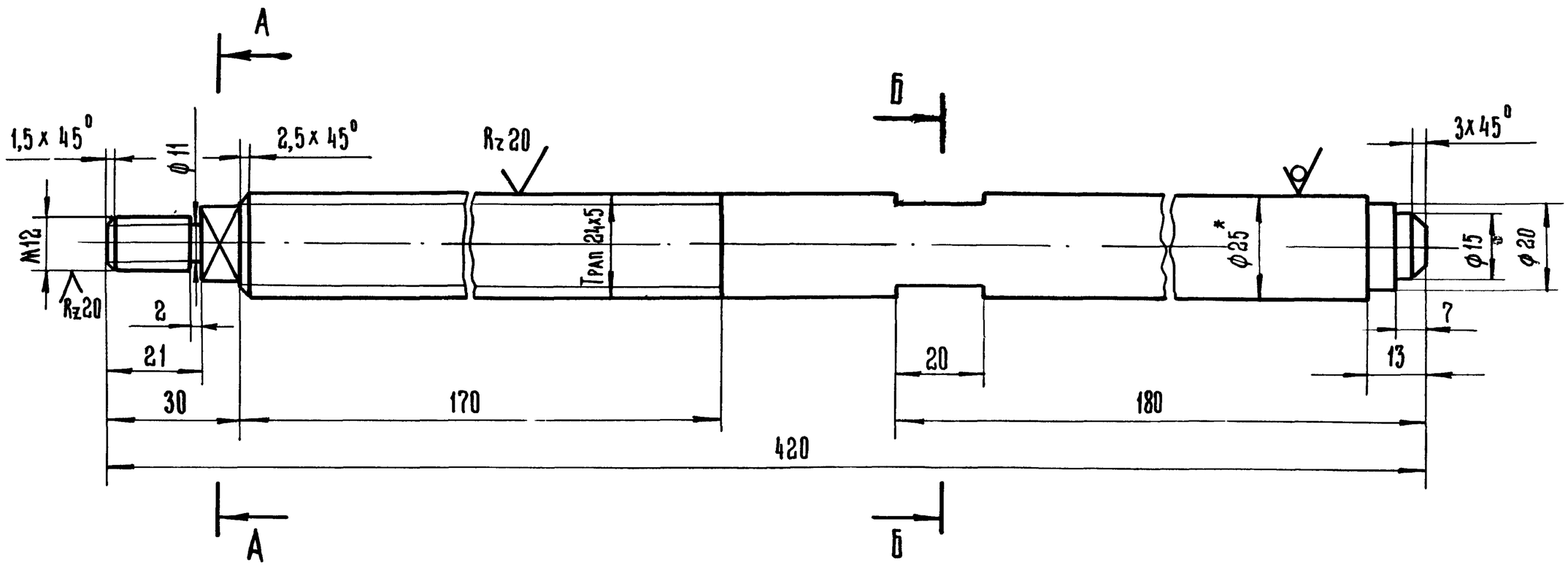

А – А

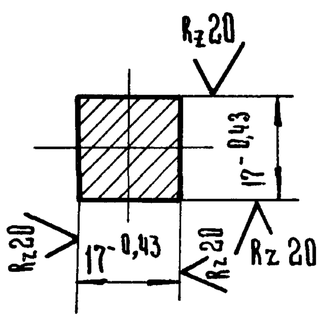

Б - Б

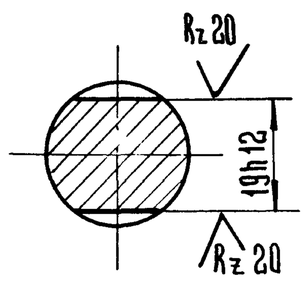

1* Размер для справок.

2. Неуказанные предельные отклонения размеров: валов h14; отверстий H14, остальных $\pm \frac{IT14}{2}$

Изм.	Лист	N докум.	Подп.	Дата	НО-241.200.02 ТП-705-1-192.85			
Разраб.		Трудаев		9.08.83	Винт	Лит.	Масса	Масштаб
Пров.		Ковалев		12.08.83		Р	1,45	1:1
						Лист	Листов 1	
Н. контр.		Есина			Круг В-25 ГОСТ 2590-71 / 35 ГОСТ 1050-74	ГИПРОПРОМСЕЛЬСТРОЙ г. Саратов		

Копировал: Ильичева

Формат А3

НО-241.100.06

(√)

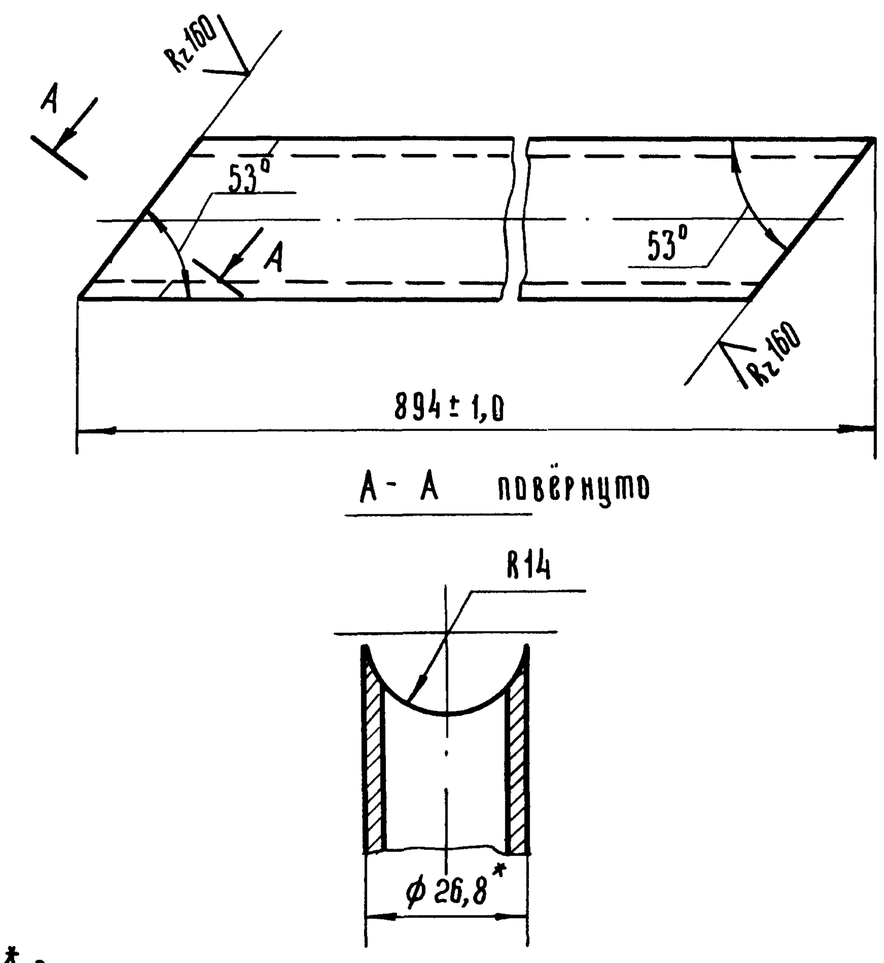

1. * Размер для справок

2. Острые кромки притупить

9133/2 12

Изм.	Лист	N докум.	Подп.	Дата	НО-241.100.06 ТП-705-1-192.85			
Разраб.		Трудаев		9.08.83	Стойка	Лит.	Масса	Масштаб
Пров.		Ковалев		12.08.83		Р	1,45	1:1
						Лист	Листов 1	
Н. контр.		Есина			Труба 20x2,8 ГОСТ 3262-75	ГИПРОПРОМСЕЛЬСТРОЙ г. Саратов		

Копировал Ильичева

Формат А4

НО-241.100.10

(√)

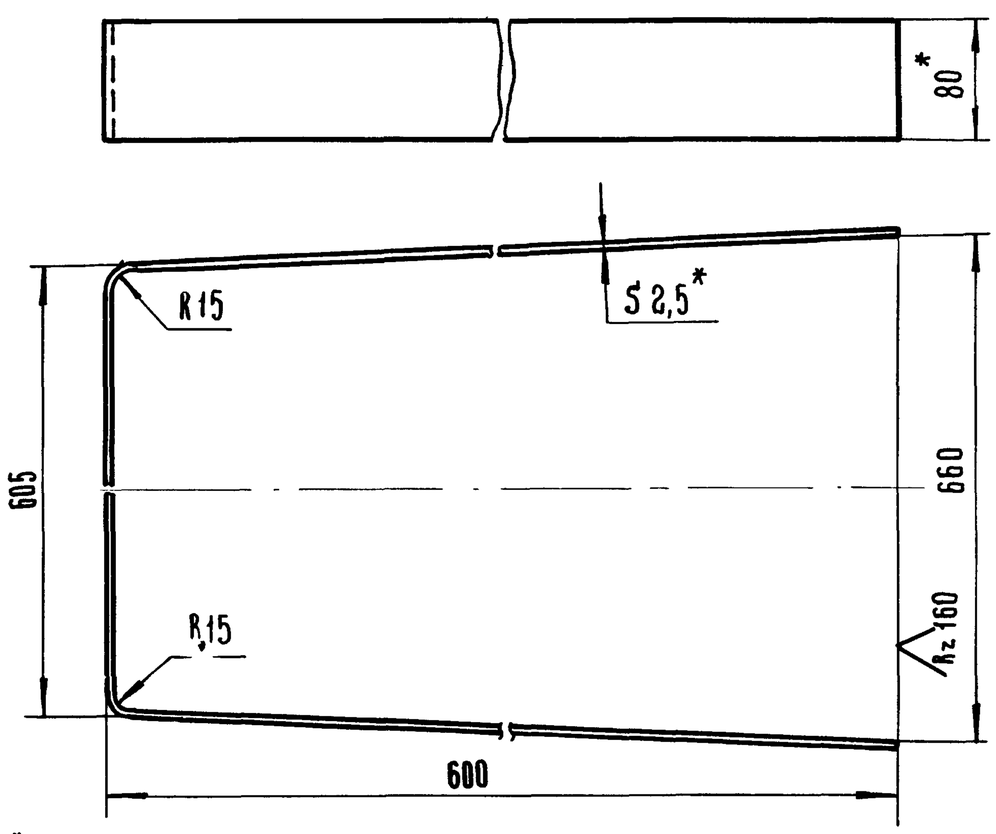

1. * Размеры для справок

2. Развёрнутая длина 1816мм

3. Предельные отклонения размеров $\pm \frac{IT16}{2}$

Изм.	Лист	N докум.	Подп.	Дата	НО-241.100.10 ТП-705-1-192.85			
Разраб.		Трудаев		9.08.83	Ограждение	Лит.	Масса	Масштаб
Пров.		Ковалев		12.08.83		Р	2,85	1:4
						Лист	Листов 1	
Н. контр.		Есина			Лента 2,5x80 ГОСТ 2пс ГОСТ 6009-74	ГИПРОПРОМСЕЛЬСТРОЙ г. Саратов		

Копировал: Ильичева

Формат А4

Альбом II

Типовой проект

Подп. и дата | Инв. N дубл. | Взам. инв. N | Подп. и дата | Инв. N подл.

НО-242.000.00 СБ

Альбом II

Типовой проект

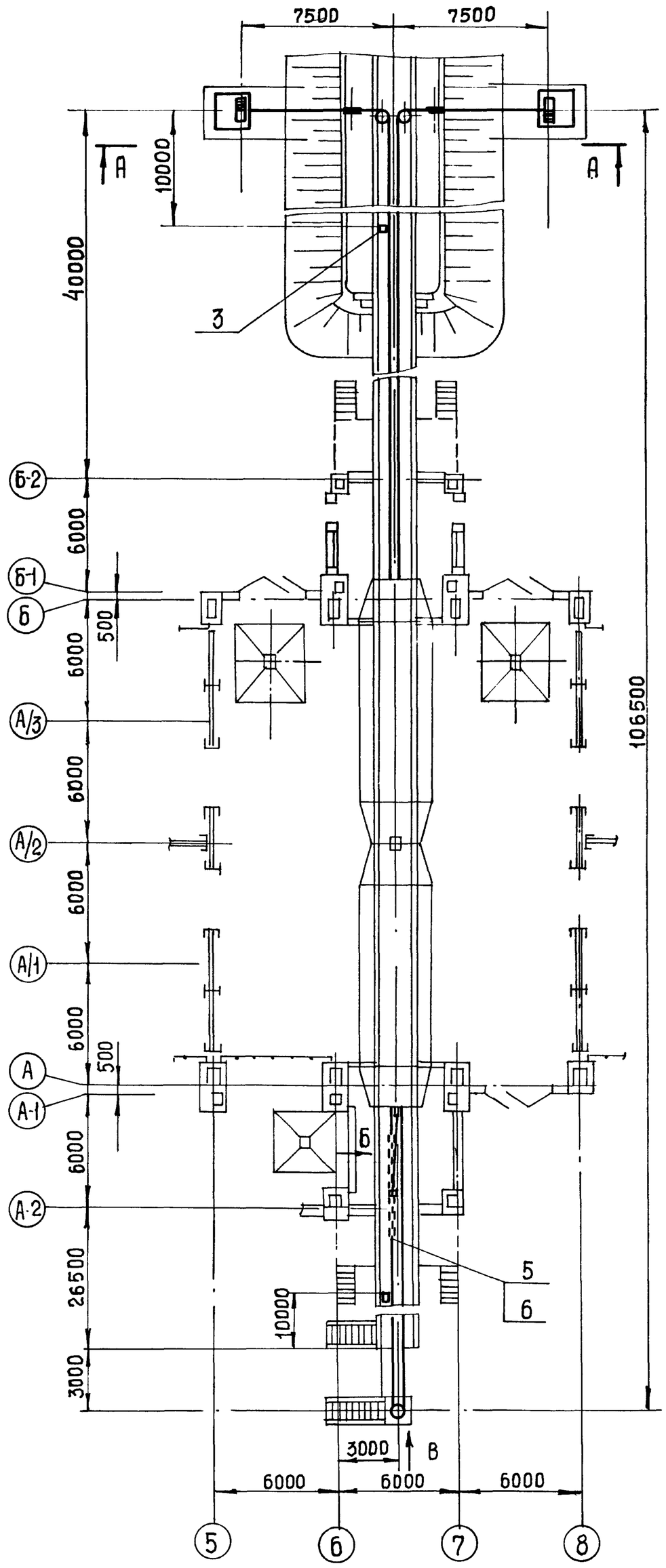

А - А
М 1:100

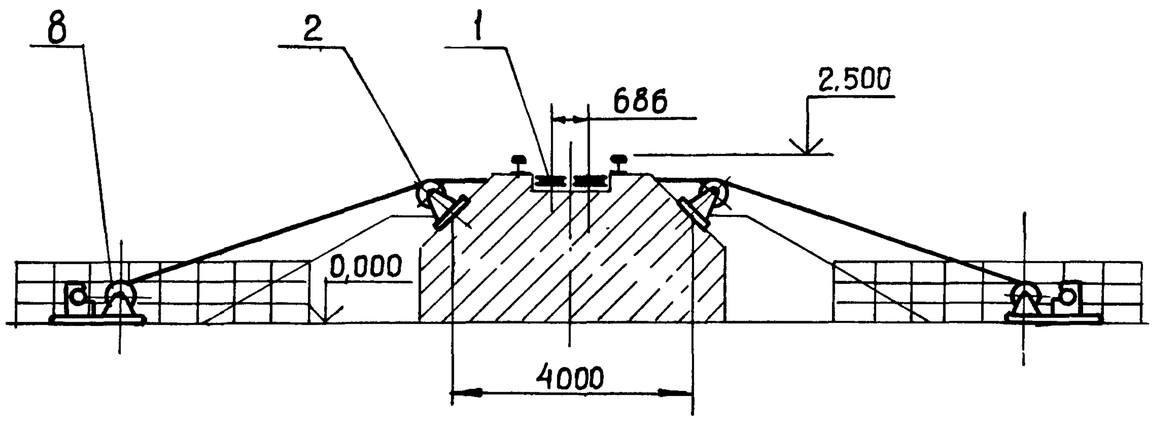

Вид Б
М 1:100

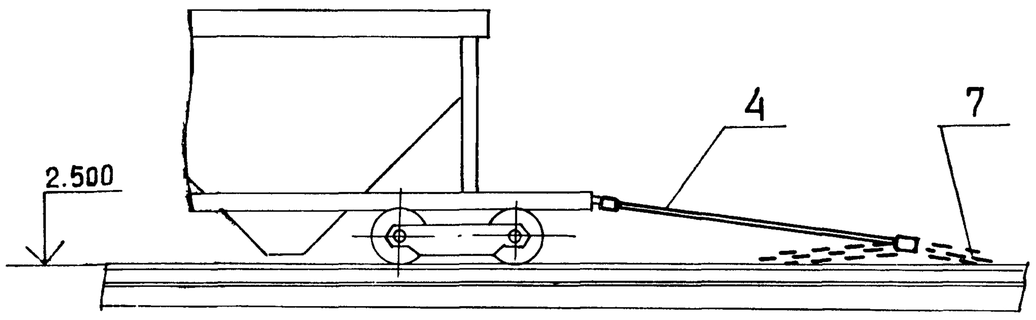

Вид В
М 1:100

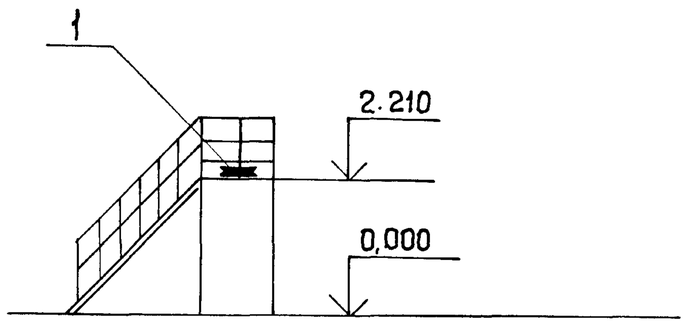

Техническая характеристика лебедки ТЛ-8Б

Тяговое усилие лебедки, кг	Барабан			Канат			Редуктор		Электродвигатель			Скорость	Габаритные размеры			
	Диаметр, мм	Рабочая длина, мм	Канатоемкость, м	Тип 22,5Г-I-Н-160 ГОСТ 2688-80	Диаметр, мм	Разрывное усилие, кг	Тип РМ 500-31,5-22	Передаточное число	Тип 4АС100S4	Мощность квт	Угловая скорость об/мин	Максимальная м/сек	Длина, мм	Ширина, мм	Высота, мм	Масса, кг (без каната)
5000	377	895	230		22,5	26650		31,5		3,2	1390	0,04	1520	1570	925	1100

Антикоррозийную защиту металлических конструкций выполнить согласно рекомендаций института „Проектхимзащита". См. альбом IV

9133/2 13

НО-242.000.00 СБ ТП-705-1-192.85

Изм	Лист	№ докум.	Подп.	Дата
Разраб.		Люст		06.03
Пров.		Ковалев		12.03.85
Гл.инж.		Нажметдинов		15.03
Нач.отд.		Кабанов		15.03.85
ГИП		Шатилов		25.03.85
Н.контр.		Есина		24.03.85

Устройство маневровое для работы на эстакаде высотой 2,5 м. Сборочный чертеж

Лит.	Масса	Масштаб
Р	4000	1:200
Лист	Листов 1	

ГИПРОПРОМСЕЛЬСТРОЙ г. Саратов

Копировал: Прошина

Формат: А2

Альбом II

Типовой проект

Формат	Зона	Поз	Обозначение	Наименование	Кол	Примечание
				Документация		
А2			НО-242.000.00СБ	Сборочный чертеж		
А3			НО-242.000.00ВС	Ведомость спецификаций		
А3			НО-242.000.00ВП	Ведомость покупных изделий		
				Сборочные единицы		
А3		1	НО-242.100.00	Ролик горизонтальный	3	
А3		2	НО-242.200.00	Ролик вертикальный	2	
*)		3	НО-242.300.00	Установка конечного выключателя ВПК2112 У2А	2	*) А2, А2
А3		4	НО-242.400.00	Чалочное устройство	2	
А4		5	НО-242.500.00	Зажим	6	
				Стандартные изделия		
		6		Коуш 75 ГОСТ 2224-72	2	
		7		Цепь 2-22×116 ГОСТ 7070-75	5м	
				Прочие изделия		
		8		Лебедка электрическая специальная ТЛ-8Б	2	

Изм	Лист	N°докум.	Подп.	Дата	НО-242.000.00 ТП-705-1-192.85			
Разраб.		Люст		08.85	Устройство маневровое для работы на эстакаде высотой 2,5 м	Лит	Лист	Листов
Пров.		Ковалев		12.08.85		Р		1
Н. контр.		Есина		24.10.85		Гипропромсельстрой г. Саратов		

Копировал: Прошина Формат А4

Альбом II

Типовой проект

N°строки	Обозначение	Наименование	Куда входит: Обозначение	Куда входит: Кол	Общее кол.	Примечание
1	НО-242.000.00	Устройство маневровое для работы на эстакаде высотой 2,5 м			1	
4	НО-242.100.00	Ролик горизонтальный	НО-242.000.00	3	3	
5	НО-242.110.00	Рама	НО-242.100.00	1	3	
6	НО-242.200.00	Ролик вертикальный	НО-242.000.00	2	2	
7	НО-242.210.00	Рама	НО-242.200.00	1	2	
8	НО-242.300.00	Установка конечного выключателя ВПК 2112 У2А	НО-242.000.00	2	2	
10	НО-242.310.00	Корпус	НО-242.300.00	1	2	
11	НО-242.320.00	Рычаг	НО-242.300.00	1	2	
12	НО-242.330.00	Основание	НО-242.300.00	1	2	
14	НО-242.400.00	Чалочное устройство	НО-242.000.00	2	2	
16	НО-242.500.00	Зажим	НО-242.000.00	2	2	

9133/2 14

Изм	Лист	N°докум.	Подп.	Дата	НО-242.000.00 ВС ТП-705-1-192.85			
Разраб		Люст		08.85	Устройство маневровое для работы на эстакаде высотой 2,5 м. Ведомость спецификаций	Лит	Лист	Листов
Пров.		Ковалев		12.08.85		Р		1
Н контр		Есина		24.10.85		Гипропромсельстрой г. Саратов		

Копировал: Прошина Формат А3

Альбом II

Типовой проект

	Наименование	Код ОКП	Обозначение документа на поставку	Поставщик	Куда входит (обозначение)	Количество: На изделие	В комплекты	На регулир.	Всего	Примечание
1										
2	Лебедка электрическая		ТУ 22-040-29-82	Саратовский завод	НО-242.000.00	2			2	
3	специальная 5ТС			строительных машин						
4	ТЛ-8Б									
5										
6	Подшипник 7520А		ГОСТ 333-79		НО-242.100.00	6			6	
7					НО-242.200.00	2			4	
8									10	
9	Масленка 1,2 Ц6		ГОСТ 19853-74		НО-242.100.00	3			3	
10					НО-242.200.00	2			2	
11									5	
12	Выключатель путевой									
13	(конечный) прямого									
14	действия									
15	типа ВПК 2112 У2А			Харьковский электро-						
16	исполнение 2			аппаратный завод	НО-242.300.00	2			2	
17										
18	Цепь 2-22×116		ГОСТ 7070-75		НО-242.000.00	5м			5м	
19										
20	Канат 22,5-Г-1-Н-									
21	1568(160)		ГОСТ 2688-80		НО-242.400.00	14,4м			14,4м	
22										
23	Кольцо СП-144-119-9,5		ГОСТ 6308-71		НО-242.100.00	6			6	
24					НО-242.200.00	4			4	
25									10	

Изм	Лист	№ докум	Подп.	Дата	НО-242.000.00 ВП ТП-705-1-192.85			
Разраб		Люст		06.83	Устройство маневровое для работы на эстакаде высотой 2,5м. Ведомость покупных изделий.	Лит	Лист	Листов
Пров.		Ковалев		12.05.83		Р	1	2
Н.контр		Есина		24.05.83		Гипропромсельстрой г. Саратов		

Копировал: Прошина Формат А3

Альбом II

Типовой проект

	Наименование	Код ОКП	Обозначение документа на поставку	Поставщик	Куда входит (обозначение)	Количество: На изделие	В комплекты	На регулир.	Всего	Примечание
	Коуш 75		ГОСТ 2224-72		НО-242.000.00	2			2	
	Болт М6×20.58.09		ГОСТ 7798-70		НО-242.300.00	16			16	
	М12×30.58.09				НО-242.300.00	8			8	
	М12×36.58.09				НО-242.100.00	36			36	
					НО-242.200.00	24			24	
									60	
	М12×50.58.09				НО-242.300.00	8			8	
	М20×35.58.09				НО-242.100.00	6			6	
					НО-242.200.00	4			4	
									10	
	Винт М5×10.58.09		ГОСТ 1491-72		НО-242.300.00	8			8	
	М5×45.58.09				НО-242.300.00	4			4	
	Шплинт 3,2×25		ГОСТ 397-79		НО-242.400.00	2			2	
	Гайка М10.5.09		ГОСТ 5915-70		НО-242.300.00	6			6	
	М20.5.09				НО-242.500.00	12			12	
	Шайба 6.65Г.09		ГОСТ 6402-70		НО-242-300.00	16			16	
	10.65Г.09				НО-242-300.00	2			2	
	12.65Г.09				НО-242.100.00	36			36	
					НО-242.200.00	24			24	
					НО-242.300.00	16			16	
									76	
	16.65Г.09				НО-242.300.00	2			2	
	20.65Г.09				НО-242.100.00	6			6	
					НО-242.200.00	4			4	
					НО-242.500.00	12			12	
									22	

9133/2 15

Изм	Лист	№ докум.	Подп.	Дата	НО-242.000.00 ВП ТП-705-1-192.85	Лист 2

Копировал: Прошина Формат А3

Альбом II

Типовой проект

НО-242.100.00.Сб

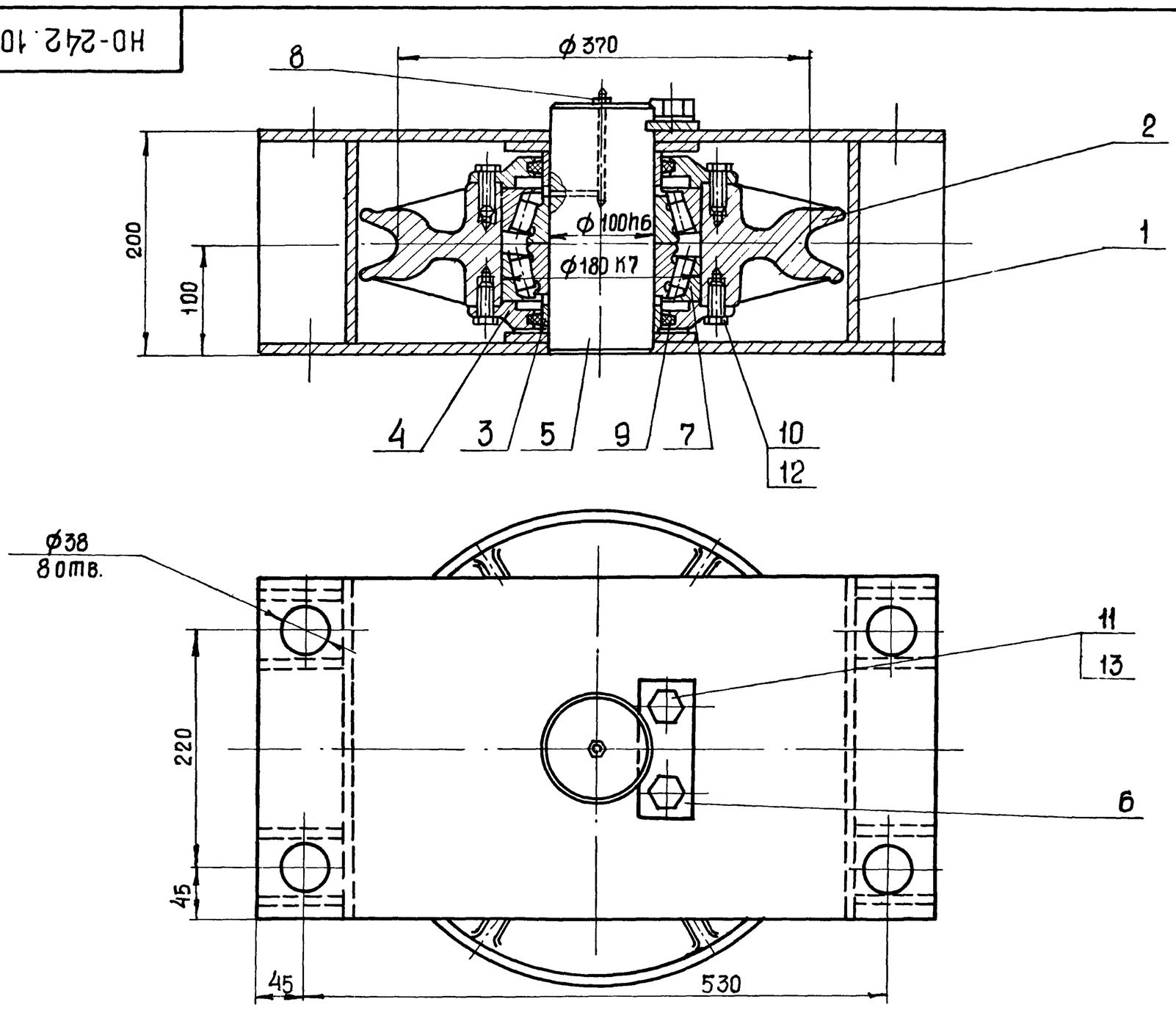

Размеры для справок

					НО-242.100.00 Сб ТП-705-1-192.85		
Изм	Лист	№докум.	Подп.	Дата	Ролик горизонтальный Сборочный чертеж	Лит	Масса	Масштаб
Разраб.		Люст		08.83		Р	101.20	1:4
Пров.		Ковалев		12.08.83		Лист	Листов 1	
Гл.инж.отд.		Нажметдинов		15.08				
Нач.отд.		Кабанов		15.08.83		ГИПРОПРОМСЕЛЬСТРОЙ г. Саратов		
Н.контр.		Есина		12.08.83				

Копировал: Прошина Формат: А3

Альбом II

Типовой проект

Формат	Зона	Поз.	Обозначение	Наименование	Кол.	Примеч.
				Документация		
А2			НО-242.100.00 СБ	Сборочный чертеж		
				Сборочные единицы		
А3		1	НО-242.110.00	Рама	1	
				Детали		
А3		2	НО-242.100.01	Колесо	1	
А4		3	НО-242.100.02	Втулка	2	
А4		4	НО-242.100.03	Крышка	2	
А4		5	НО-242.100.04	Ось	1	
А4		6	НО-242.100.05	Оседержатель	1	
				Стандартные изделия		
		7		Подшипник 7520А ГОСТ 333-79	2	
		8		Масленка 1.2Ц6 ГОСТ 19853-74	1	
		9		Кольцо СП-144-119-9.5 ГОСТ 6308-71	2	
		10		Болт М12×35.58 ГОСТ 7798-70	12	
		11		Болт М20×35.58 ГОСТ 7798-70	2	
		12		Шайба 12.65Г ГОСТ 6402-70	12	
		13		Шайба 20.65Г ГОСТ 6402-70	2	

					НО-242.100.00 ТП-705-1-192.85			
Изм	Лист	№докум.	Подп.	Дата	Ролик горизонтальный	Лит	Лист	Листов
Разраб.		Люст		08.83		Р		1
Пров.		Ковалев		12.08.83		ГИПРОПРОМСЕЛЬСТРОЙ г. Саратов		
Н.контр.		Есина		12.08.83				

Копировал: Прошина Формат А4

Альбом II

Типовой проект

Формат	Зона	Поз.	Обозначение	Наименование	Кол.	Примеч.
				Документация		
А3			НО-242.110.00 СБ	Сборочный чертеж		
				Детали		
Б4		1	НО-242.110.01	Щека Лист $\frac{\text{Б10 ГОСТ 19903-74}}{\text{Ст.3 ГОСТ 14637-79}}$ 310h14×620h14	2	14,18 кг
Б4		2	НО-242.110.02	Стойка Лист $\frac{\text{Б10 ГОСТ 19903-74}}{\text{Ст.3 ГОСТ 14637-79}}$ 180h14×310h14	2	4.37 кг
Б4		3	НО-242.110.03	Пластина Лист $\frac{\text{Б10 ГОСТ 19903-74}}{\text{Ст.3 ГОСТ 14637-79}}$ 170h14×170h14	2	1.77 кг
Б4		4	НО-242.110.04	Ребро Лист $\frac{\text{Б10 ГОСТ 19903-74}}{\text{Ст.3 ГОСТ 14637-79}}$ 75h14×180h14	8	1.06 кг
				9133/2		16

Взам. инв. № | Подп. и дата | Инв. № дубл. | Подп. и дата

					НО-242.110.00 ТП-705-1-192.85			
Изм	Лист	№докум.	Подп.	Дата	Рама	Лит.	Лист	Листов
Разраб.		Люст		08.83		Р		1
Провер.		Ковалев		12.08.83		ГИПРОПРОМСЕЛЬСТРОЙ г. Саратов		
Н.контр.		Есина		12.08.83				

Копировал: Прошина Формат: А4

Альбом II

Типовой проект

НО-242.100.01

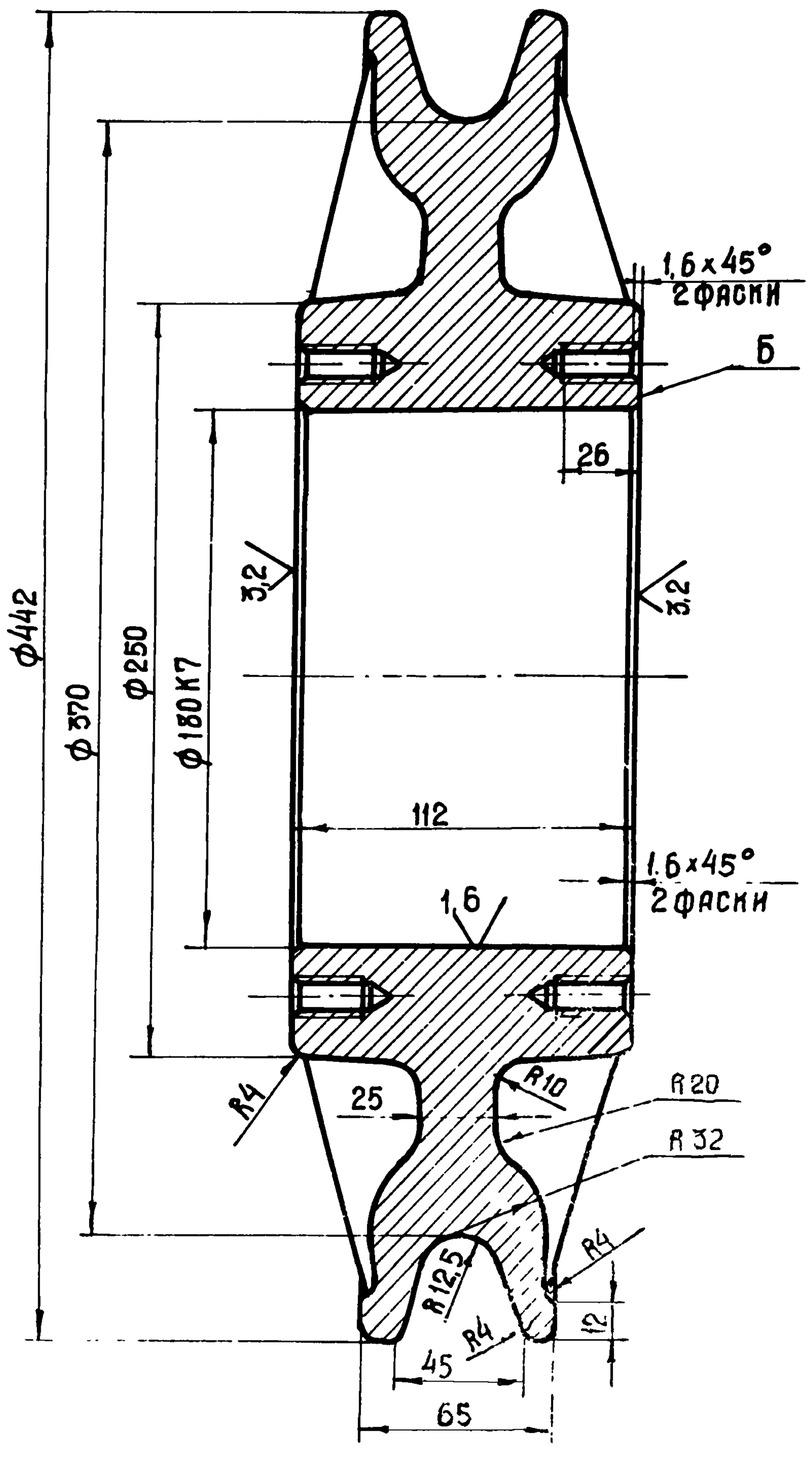

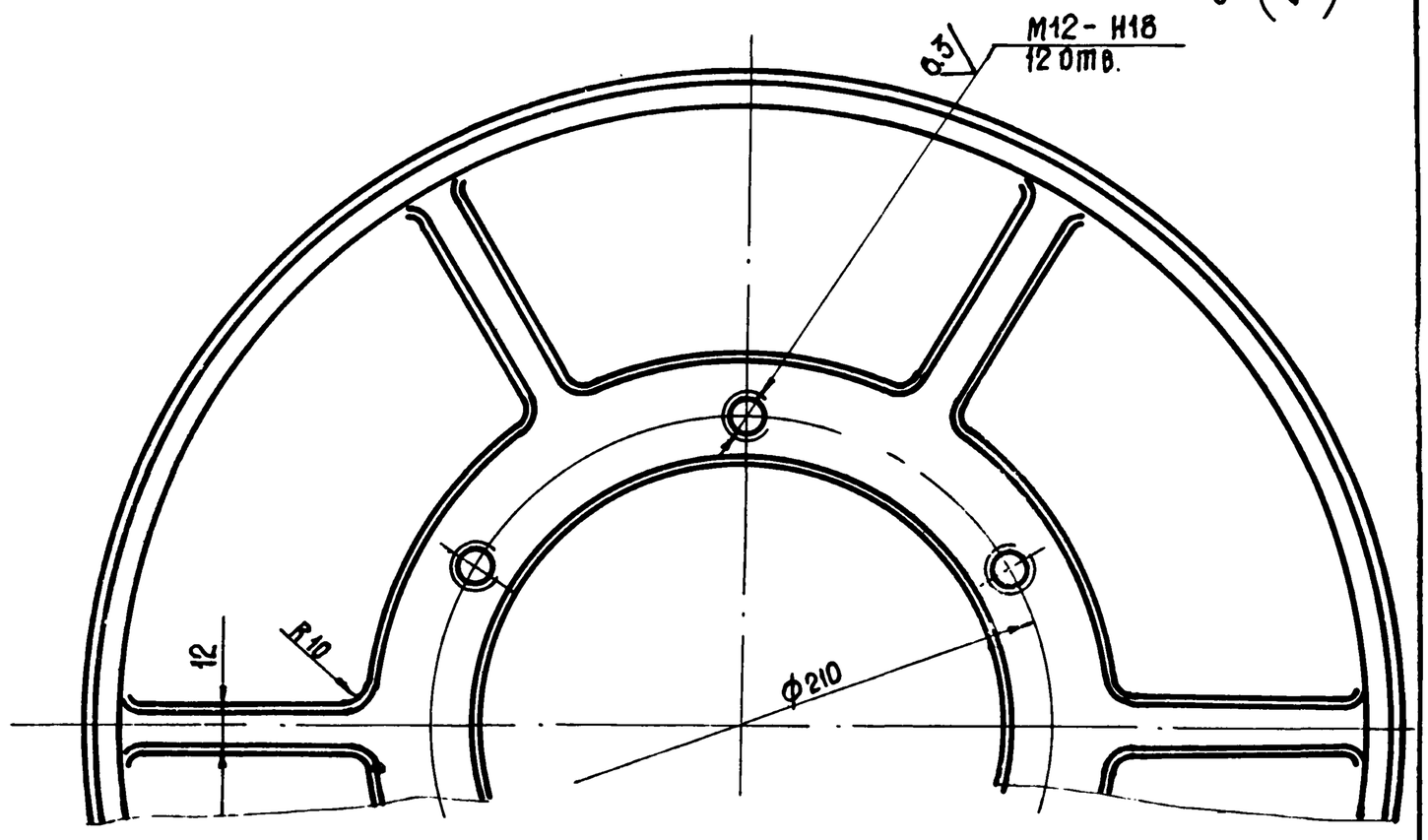

1. Неуказанные предельные отклонения размеров: валов - h14, отверстий - H14, остальных - ± ІТ14/2.
2. Торцевое биение поверхн. Б относительно оси отв. не более 0,2 мм.
3. Припуски на механическую обработку, предельные отклонения по размерам, массе и толщине необрабатываемых стенок и ребер чугунных отливок должны соответствовать III классу точности по ГОСТ 1855-55.
4. Литейные уклоны 2.. 3°.
5. Неуказанные литейные радиусы 3...5 мм.

					НО-242.100.01 ТП-705-1-192.85			
Изм	Лист	N докум.	Подп.	Дата	Колесо	Лит.	Масса	Масштаб
Разраб.		Лист				Р	25.24	1:2
Пров.		Ковалев				Лист	Листов 1	
Утв. гл. спец.		Нажметдинов						
Нач. отд.		Кабанов			СЧ 15-32 ГОСТ 1412-79	ГИПРОПРОМСЕЛЬСТРОЙ г. Саратов		
Н. контр.		Есина						

Копировал: Прошина Формат А3

НО-242.100.04

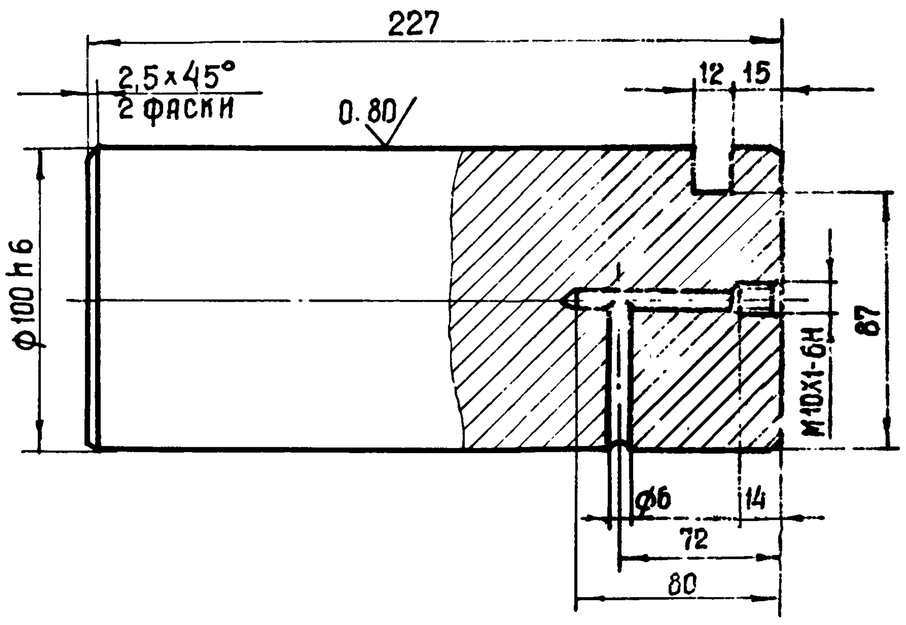

Неуказанные предельные отклонения размеров:
валов - h14,
отверстий - H14,
остальных - ± ІТ14/2.

					НО-242.100.04 ТП-705-1-192.85			
Изм	Лист	N докум.	Подп.	Дата	Ось	Лит.	Масса	Масштаб
Разраб.		Люст				Р	13,05	1:2
Пров.		Ковалев				Лист	Листов 1	
					Круг В105 ГОСТ 2590-71 / Ст.3 ГОСТ 535-79	ГИПРОПРОМСЕЛЬСТРОЙ г. Саратов		
Н. контр.		Есина						

Копировал: Прошина Формат А4

Альбом II

Типовой проект

НО-242.100.05

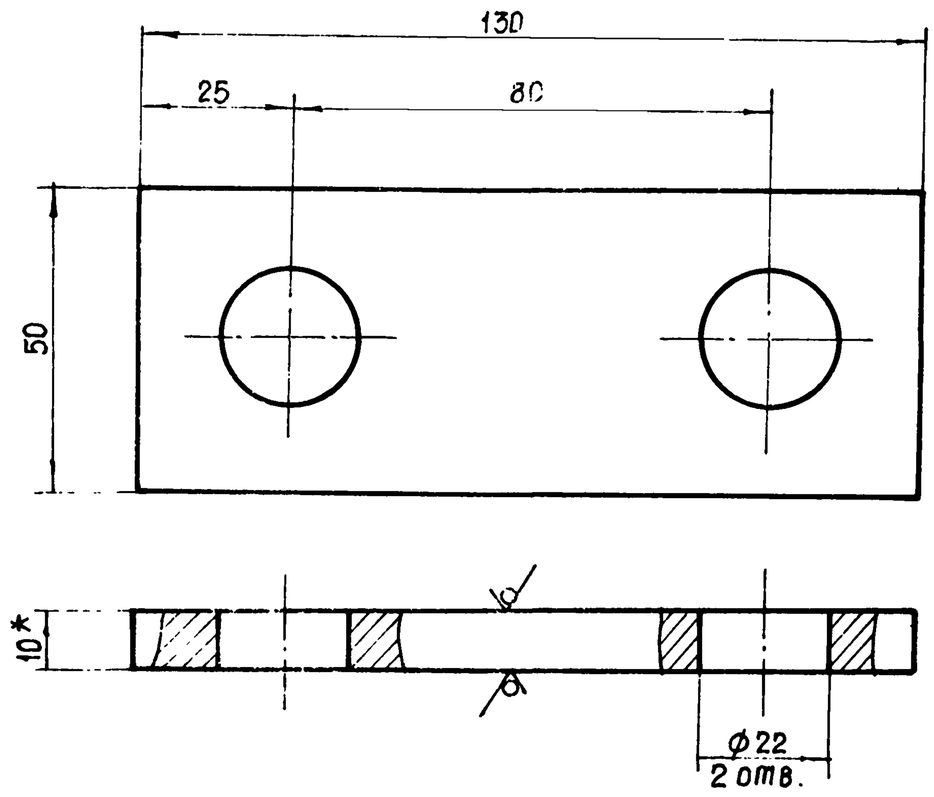

1. * Размер для справок.
2. Неуказанные предельные отклонения размеров:
   валов - h14,
   отверстий - H14,
   остальных - ± ІТ14/2.

9133/2

17

					НО-242.100.05 ТП-705-1-192.85			
Изм	Лист	N докум.	Подп.	Дата	Оседержатель	Лит.	Масса	Масштаб
Разраб.		Люст				Р	0,47	1:1
Пров.		Ковалев				Лист	Листов 1	
					Лист Б 10 ГОСТ 19903-74 / Ст.3 ГОСТ 14637-79	ГИПРОПРОМСЕЛЬСТРОЙ г. Саратов		
Н. контр.		Есина						

Копировал: Прошина Формат А4

Взам. инв. N | Подп. и дата | Инв. N дубл. | Подп. и дата | Инв. N подл. | Подп. и дата

НО-242.110.00 СБ

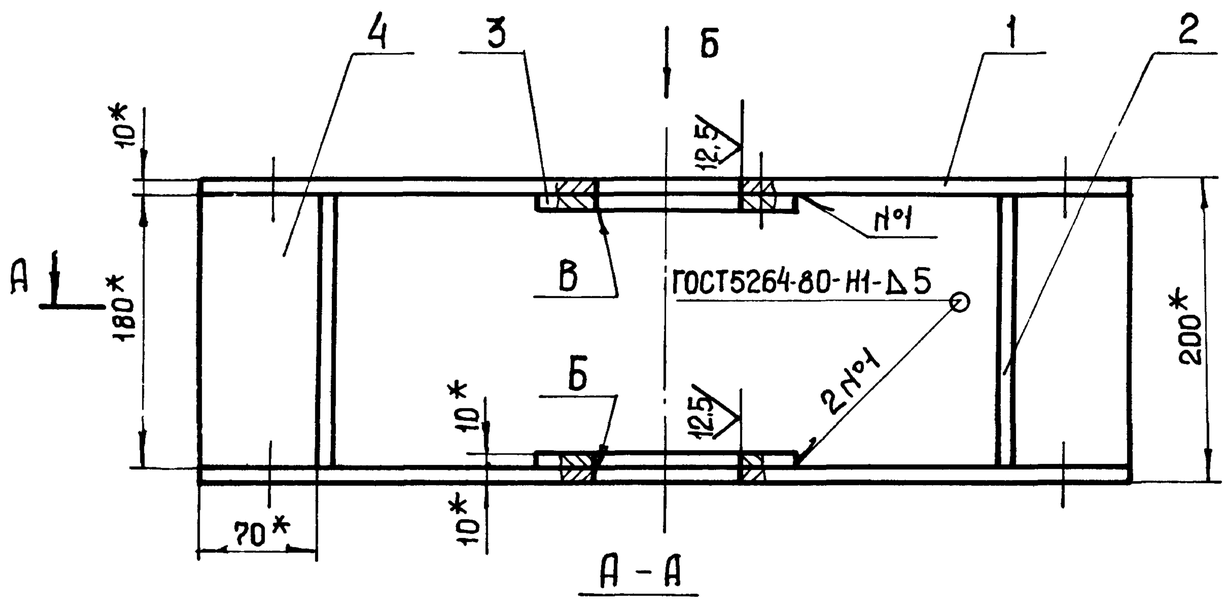

Вид Б

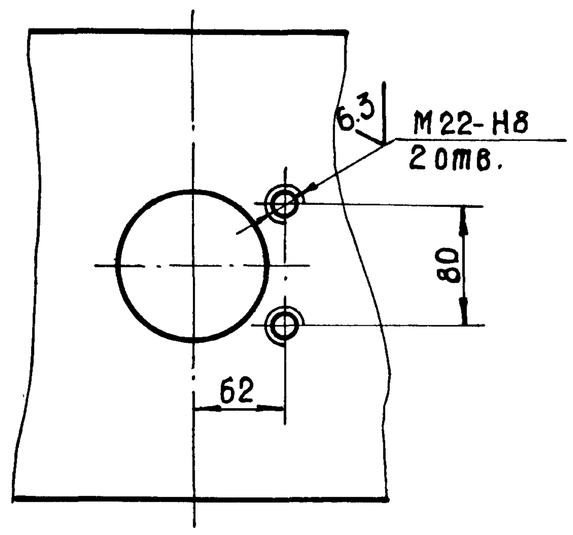

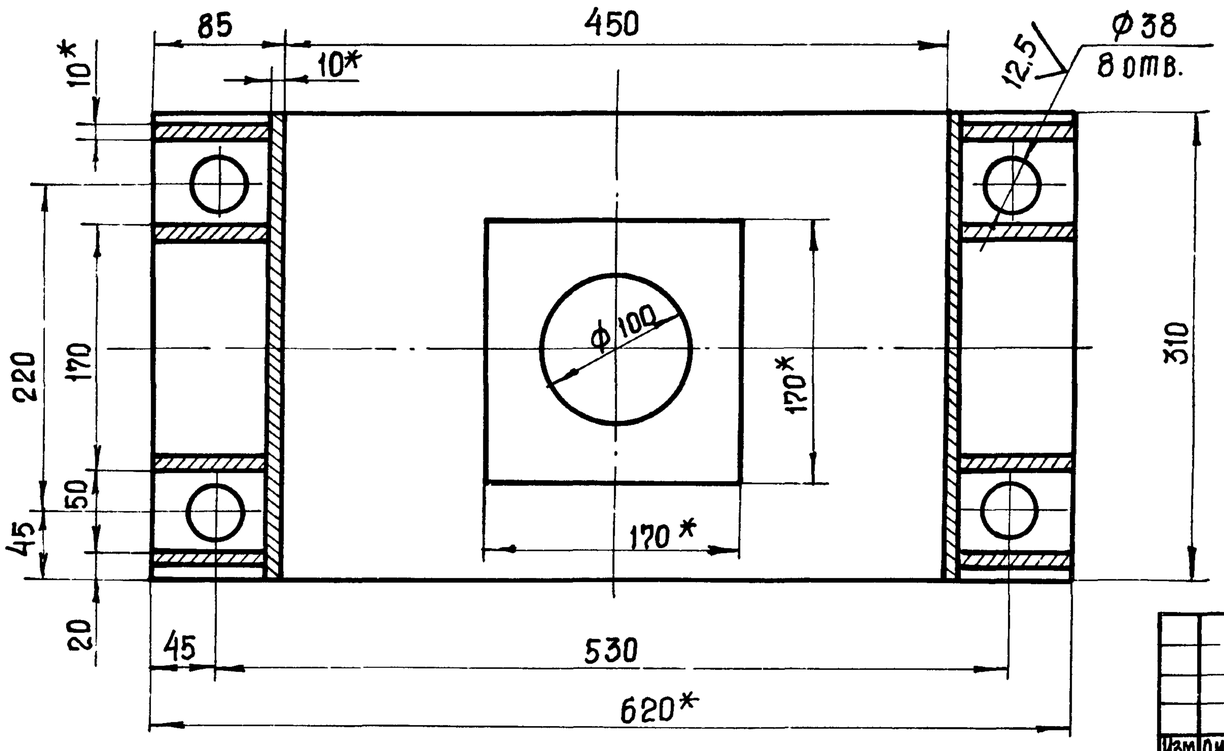

1.* Размеры для справок.
2. Неуказанные предельные отклонения размеров:
   валов - h14,
   отверстий - H14,
   остальных - ± IT14/2.
3. Шероховатость поверхностей реза бесчертёжных деталей $\sqrt{25}$.
4. Отверстия сверлить и обрабатывать после сварки.
5. Несоосность отв. Б относительно отв. В не более 0,05мм.
6. Сварные швы по ГОСТ 5264-80-Т3-Δ5, по контуру прилегания деталей, кроме оговоренных.

Изм	Лист	№ докум.	Подп.	Дата	НО-242.110.00 СБ ТП-705-1-192.85			
Разраб.	Люст			08.83	Рама	Лит.	Масса	Масштаб
Пров.	Ковалев			12.08.83	Сборочный чертеж	Р	51.62	1:4
Гл.инж.отд	Нажметдинов			15.08		Лист	Листов 1	
Нач.отд.	Кабанов			15.08.83		ГИПРОПРОМСЕЛЬСТРОЙ г. Саратов		
Н.контр.	Есина			24.08.83				

Копировал: Прошина Формат: А3

НО-242.100.02

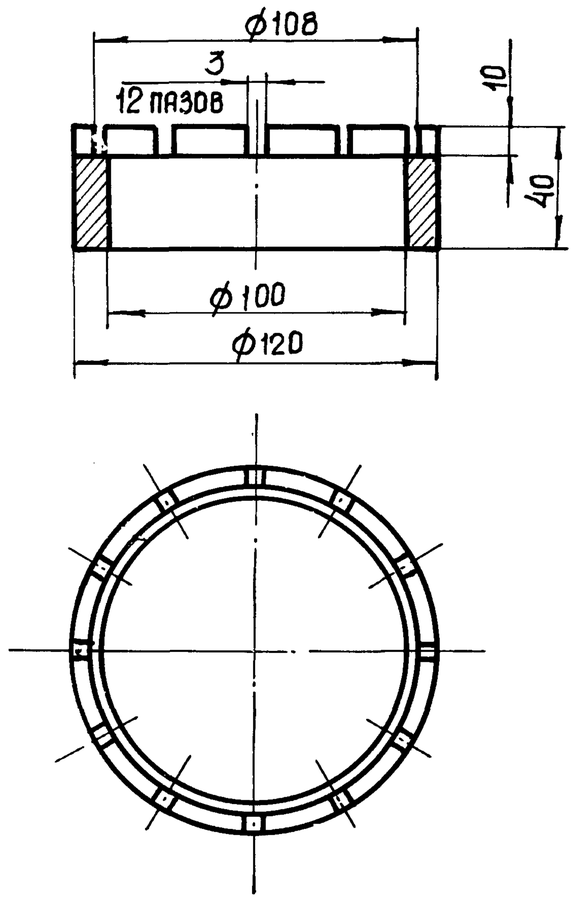

1.* Размер для справок.
2. Неуказанные предельные отклонения размеров:
   отверстий - H14,
   валов - h14,
   остальных - ± IT14/2

Изм	Лист	№ докум.	Подп.	Дата	НО-242.100.02 ТП-705-1-192.85			
Разраб.	Люст			08.83	Втулка	Лит.	Масса	Масштаб
Пров.	Ковалев			12.08.83		Р	0,92	1:2
						Лист	Листов 1	
Н.контр.	Есина			24.10.83	Ст.45 ГОСТ 1050-74	ГИПРОПРОМСЕЛЬСТРОЙ г. Саратов		

Копировал: Прошина Формат А4

Альбом II

Типовой проект

Инв.№ подл. | Подп. и дата | Взам.инв.№ | Инв.№ дубл. | Подп. и дата

НО-242.100.03

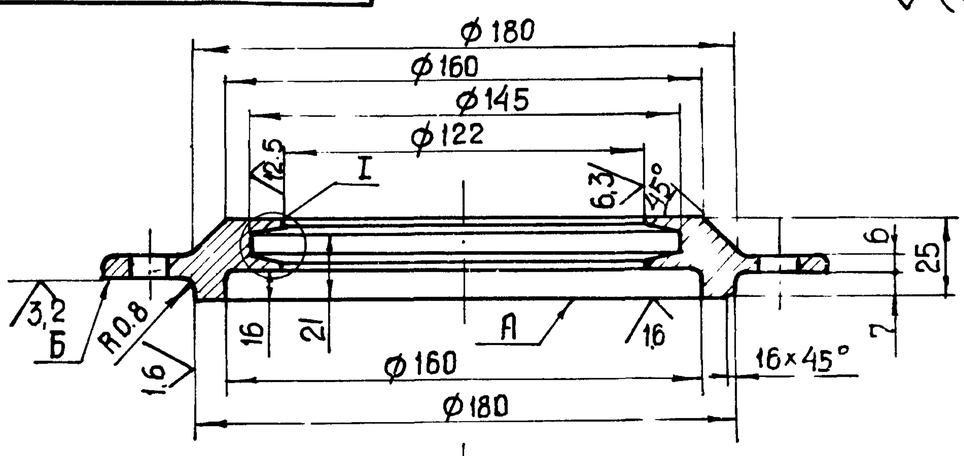

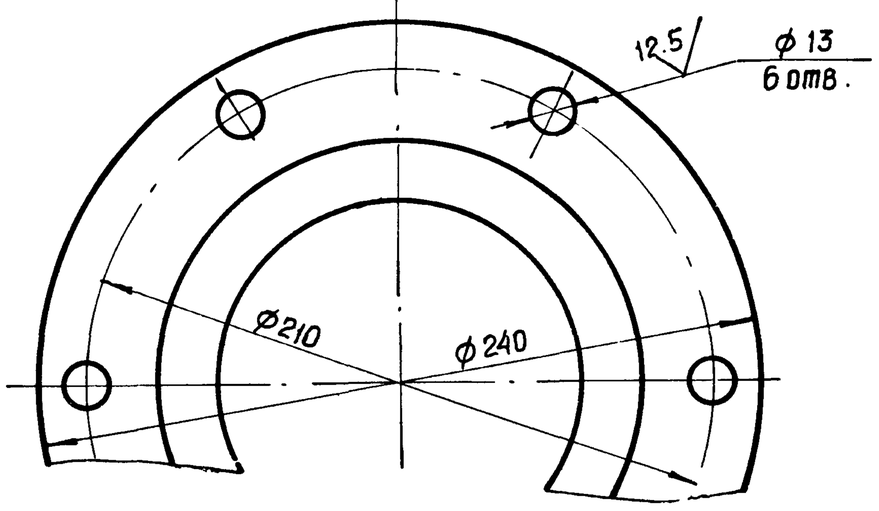

I

Профиль канавки

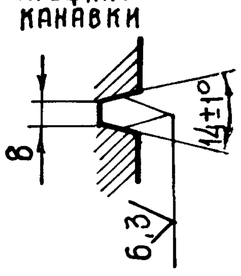

1. Неуказанные предельные отклонения размеров отверстий - H14, валов - h14, остальных - ± IT 14/2.
2. Предельные отклонения размеров отливок - по III классу точности ГОСТ 1855-55.
3. Непараллельность поверхн. Б относительно поверх. А не более 0,1 мм.
4. Неуказанные литейные радиусы 3...5 мм.

9133/2 18

Изм	Лист	№ докум.	Подп.	Дата	НО-242.100.03 ТП-705-1-192.85			
Разраб.	Люст			08.83	Крышка	Лит.	Масса	Масштаб
Пров.	Ковалев			12.08.83		Р	4.50	1:2
						Лист	Листов 1	
Н.контр.	Есина			24.10.83	Сч15-32 ГОСТ 1412-79	ГИПРОПРОМСЕЛЬСТРОЙ г. Саратов		

Копировал: Прошина Формат А4

НО-242.200.00 СБ

Альбом II

Типовой проект

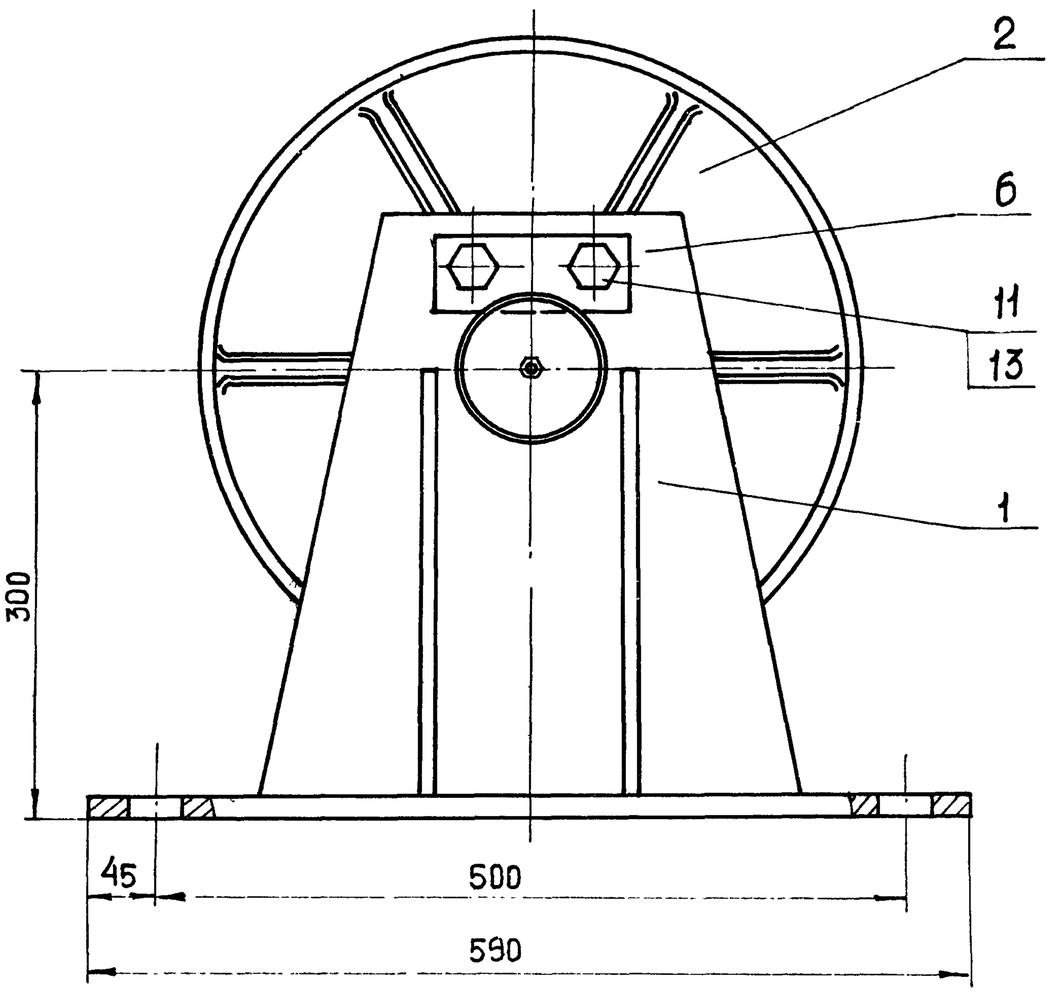

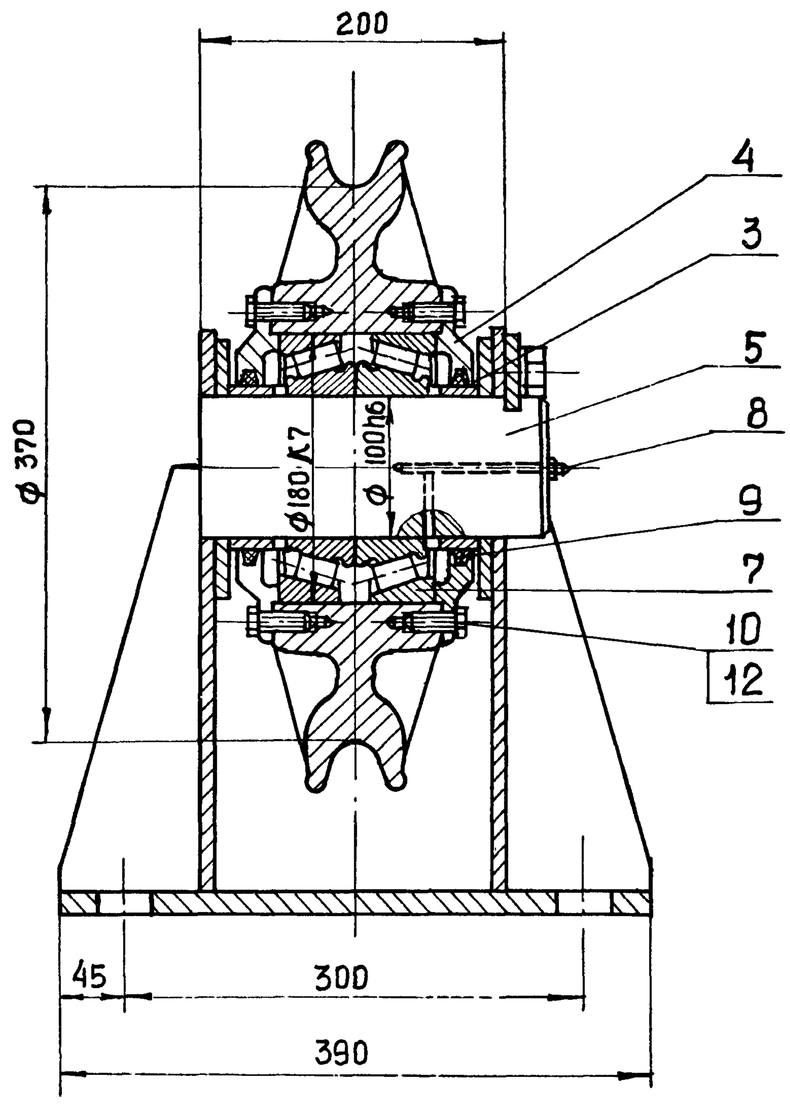

Размеры для справок

Изм	Лист	№докум.	Подп.	Дата	НО-242.200.00 СБ ТП-705-1-192.85			
Разраб.		Люст		08.83	Ролик вертикальный	Лит. Р	Масса 164.10	Масштаб 1:4
Пров.		Ковалев		12.08.83		Лист	Листов 1	
Гл.инж.отд.		Нажметдинов		15.08		ГИПРОПРОМСЕЛЬСТРОЙ г. Саратов		
Нач.отд.		Кабанов		15.08.83				
Н.контр.		Есина		24.08.83				

Копировал: Прошина Формат А3

Формат	Зона	Поз.	Обозначение	Наименование	Кол.	Примеч.
				Документация		
А2			НО-242.200.00 СБ	Сборочный чертеж		
				Сборочные единицы		
А2		1	НО 242.210.00	Рама	1	
				Детали		
–		2	НО-242.100.01	Колесо	1	
–		3	НО-242.100.02	Втулка	2	
–		4	НО-242.100.03	Крышка	2	
–		5	НО-242.100.04	Ось	1	
–		6	НО-242.100.05	Оседержатель	1	
				Стандартные изделия		
		7		Подшипник 7520А ГОСТ 333-79	2	
		8		Масленка 1.2 Ц6 ГОСТ 19853-74	1	
		9		Кольцо СП-144-119-9.5 ГОСТ 6308-71	2	
		10		Болт М12×35.58 ГОСТ 7798-70	12	
		11		Болт М20×35.58 ГОСТ 7798-70	2	
		12		Шайба 12.65Г ГОСТ 6402-70	12	
		13		Шайба 20.65Г ГОСТ 6402-70	2	

Изм	Лист	№докум.	Подп.	Дата	НО-242.200.00 СБ ТП-705-1-192.85			
Разраб.		Люст		08.83	Ролик вертикальный	Лит. Р	Лист	Листов 1
Пров.		Ковалев		12.08.83		ГИПРОПРОМСЕЛЬСТРОЙ г. Саратов		
Н.контр.		Есина		24.08.83				

Копировал: Прошина Формат А4

Формат	Зона	Поз.	Обозначение	Наименование	Кол.	Примеч.
				Документация		
А2			НО-242.210.00.СБ	Сборочный чертеж		
				Детали		
А4		1	НО-242.210.01	Стойка	2	
А4		2	НО-242.210.02	Косынка	2	
Б4		3	НО-242.210.03	Основание		
				Лист Б15 ГОСТ 19903-74 / Ст.3 ГОСТ 14637-79		
				390h14×590h14	1	26,44 кг
Б4		4	НО-242.210.04	Пластина		
				Лист Б10 ГОСТ 19903-74 / Ст3 ГОСТ 14637-79		
				170h14×170h14	2	1,77 кг
				9133/2		19

Изм	Лист	№докум.	Подп.	Дата	НО-242.210.00 ТП-705-1-192.85			
Разраб.		Люст		08.83	Рама	Лит. Р	Лист	Листов 1
Пров.		Ковалев		12.08.83		ГИПРОПРОМСЕЛЬСТРОЙ г. Саратов		
Н.контр.		Есина		24.08.83				

Копировал: Прошина Формат А4

Альбом II

Типовой проект

Инв.№ подл. | Подп. и дата | Взам. инв.№ | Инв.№ дубл. | Подп. и дата

Альбом II

Типовой проект

НО-242.210.00СБ

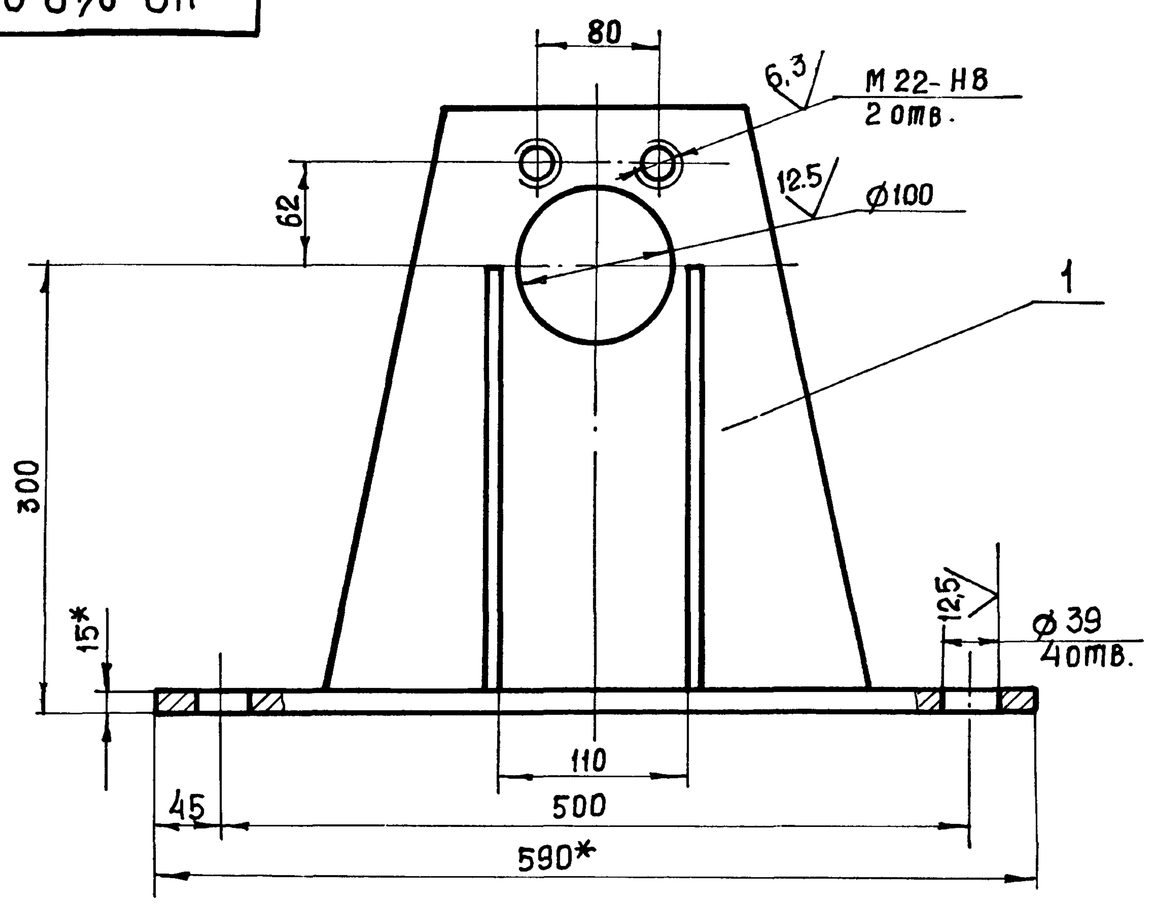

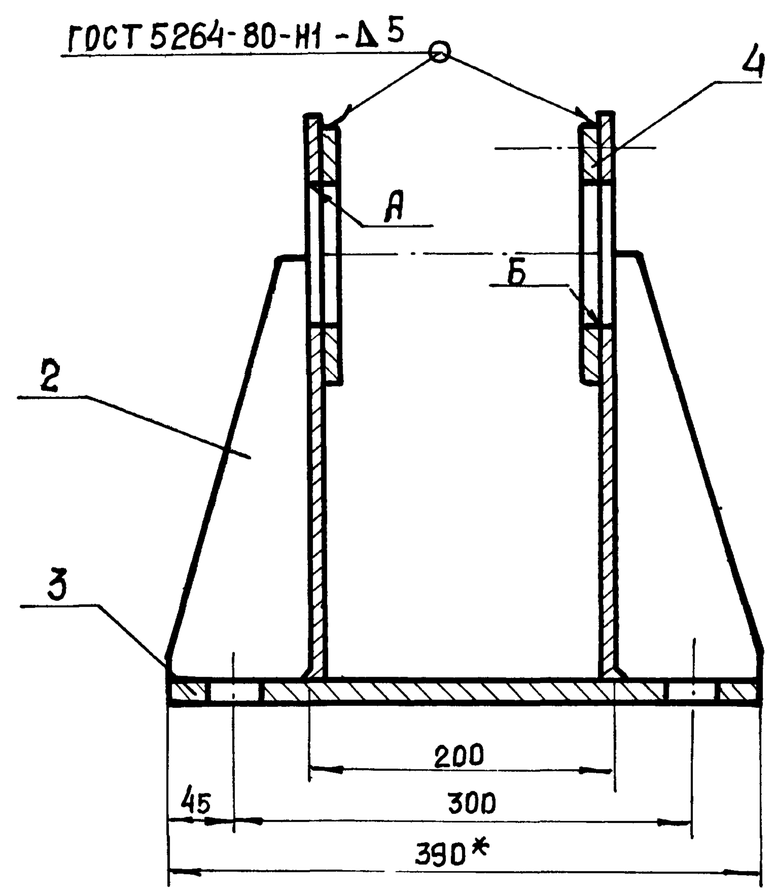

3. Шероховатость поверхностей реза бесчертежных деталей 25.
4. Отверстия сверлить и обрабатывать после сварки.
5. Несоосность отв. А относительно отв. Б не более 0,05 мм.
6. Остальные сварные швы по ГОСТ5264-80-Т3-Δ5 по контуру прилегания деталей.

1. * Размеры для справок.
2. Неуказанные предельные отклонения размеров:
   отверстий – Н14,
   валов – h14,
   остальных – ±IT 14/2

Изм	Лист	N°докум.	Подп.	Дата	НО-242.210.00СБ ТП-705-1-192.85				
Разраб.		Люст		08.83	Рама Сборочный чертеж	Лит.	Масса	Масштаб	
Пров.		Ковалев		12.08.83		Р	37,50	1:4	
Гл.инж.отд.		Нажметдинов		15.08		Лист	Листов 1		
Нач.отд.		Кабанов		15.08		Гипропромсельстрой г. Саратов			
Н.контр.		Есина		24.08.83					

Копировал: Прошина Формат А3

Альбом II

Типовой проект

НО-242.210.01

(√)

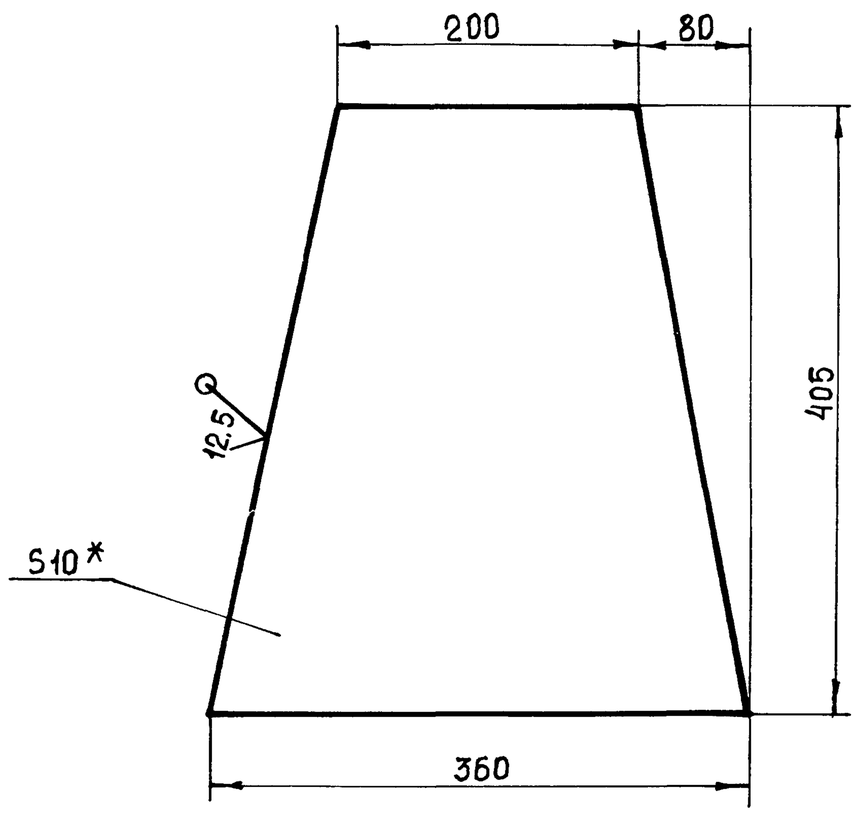

* Размер для справок

Изм	Лист	N°докум.	Подп.	Дата	НО-242.210.01 ТП-705-1-192.85				
Разраб.		Люст		08.83	Стойка	Лит.	Масса	Масштаб	
Пров.		Ковалев		12.08.83		Р	8.90	1:4	
						Лист	Листов 1		
Н.контр.		Есина		24.08.83	Лист Б10 ГОСТ 19903-74 / Ст.3 ГОСТ 14637-79	Гипропромсельстрой г. Саратов			

Копировал: Прошина Формат А4

Альбом II

Типовой проект

НО-242.210.02

(√)

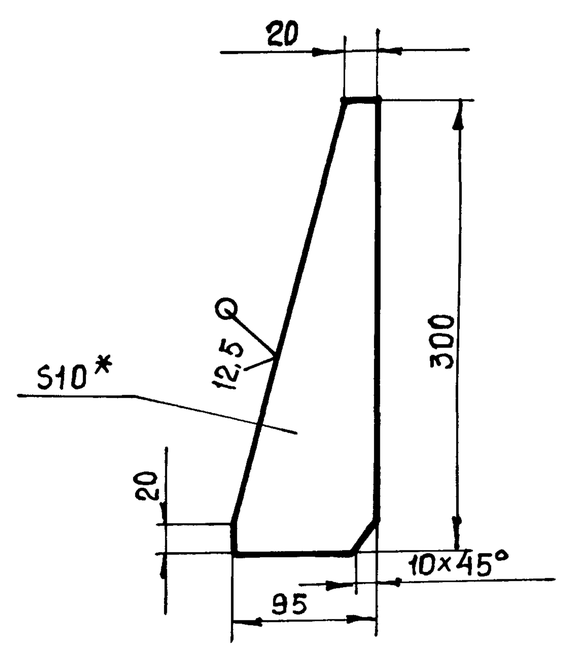

* Размер для справок

9133/2 20

Изм	Лист	N°докум.	Подп.	Дата	НО-242.210.02 ТП-705-1-192.85				
Разраб.		Люст		08.83	Косынка	Лит.	Масса	Масштаб	
Пров.		Ковалев		12.08.83		Р	0.58	1:4	
						Лист	Листов 1		
Н.контр.		Есина		24.08.83	Лист Б10 ГОСТ 19903-74 / Ст.3 ГОСТ 14637-79	Гипропромсельстрой г. Саратов			

Копировал: Прошина Формат А4

Инв. N подл. | Подп. и дата | Взам. инв. N | Инв. N дубл. | Подп. и дата

Альбом II

Типовой проект

НО-242.300.00 Сб.

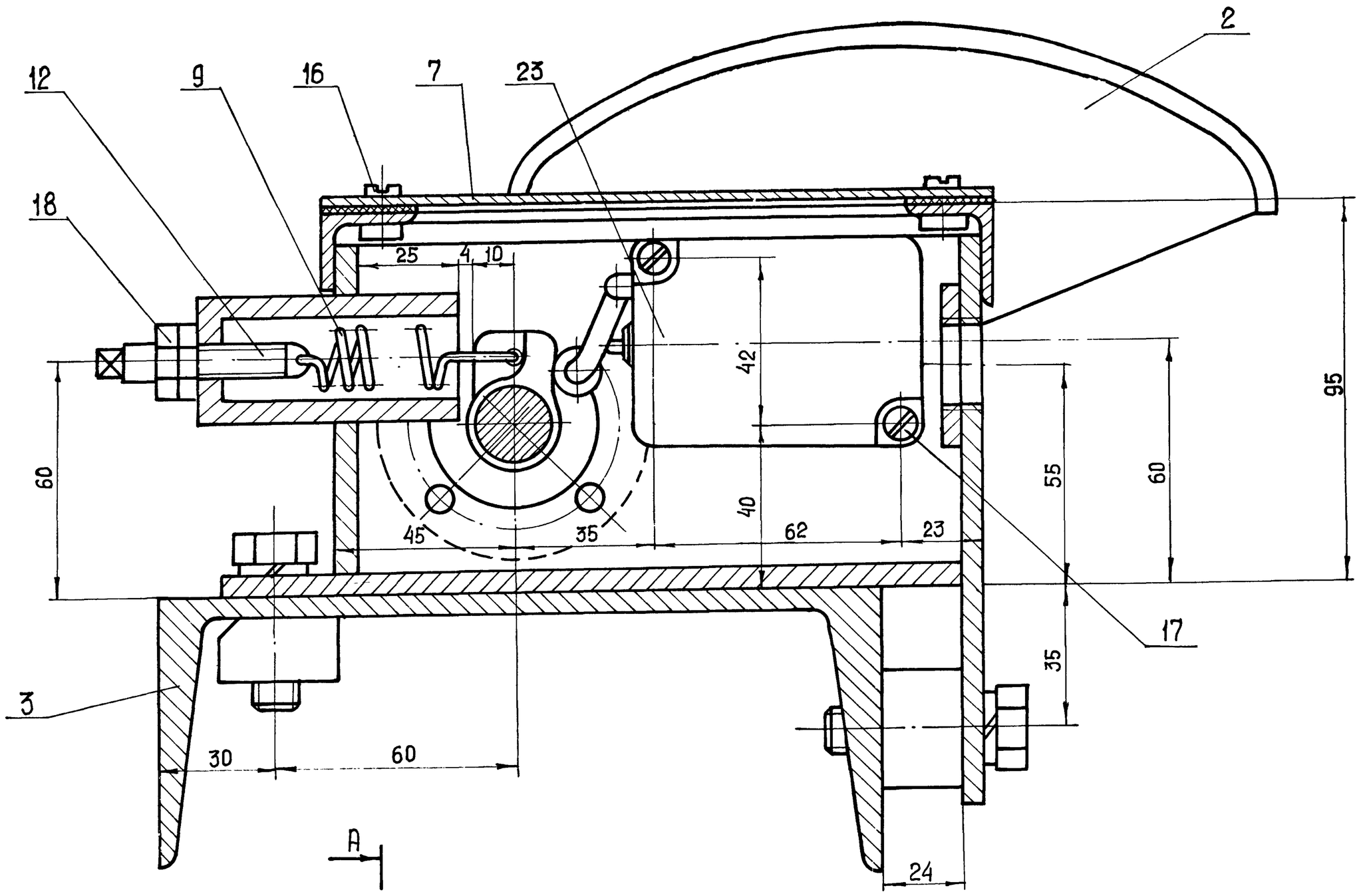

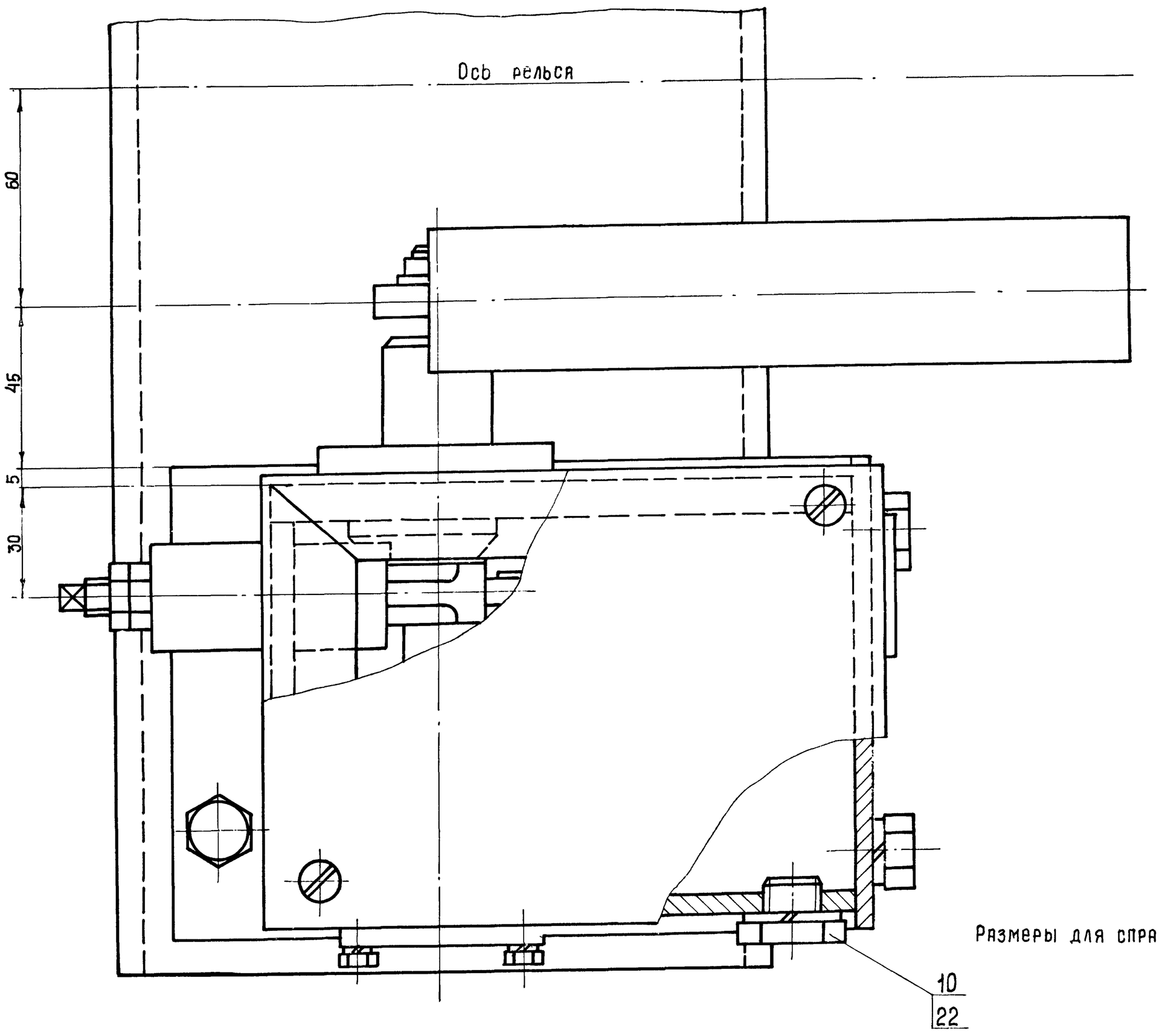

Размеры для справок

9133/2 21

					НО-242.300.00 СБ ТП-705-1-19285			
Изм	Лист	N°докум.	Подп.	Дата	Установка конечного выключателя ВПК 2112 У2 А Сборочный чертеж	Лит	Масса	Масштаб
Разраб.		Люст		08.83		Р	19,0	1:1
Пров		Ковалев		12.08.83		Лист 1	Листов 2	
Гл.инж.отд		Нажметдинов		15.08				
Нач.отд		Кабанов		15.08		ГИПРОПРОМСЕЛЬСТРОЙ г. Саратов		
Н.контр.		Есина						

Копировал: Прошина — Формат А2

Альбом II

Типовой проект

НО-242.300.00 СБ

А - А

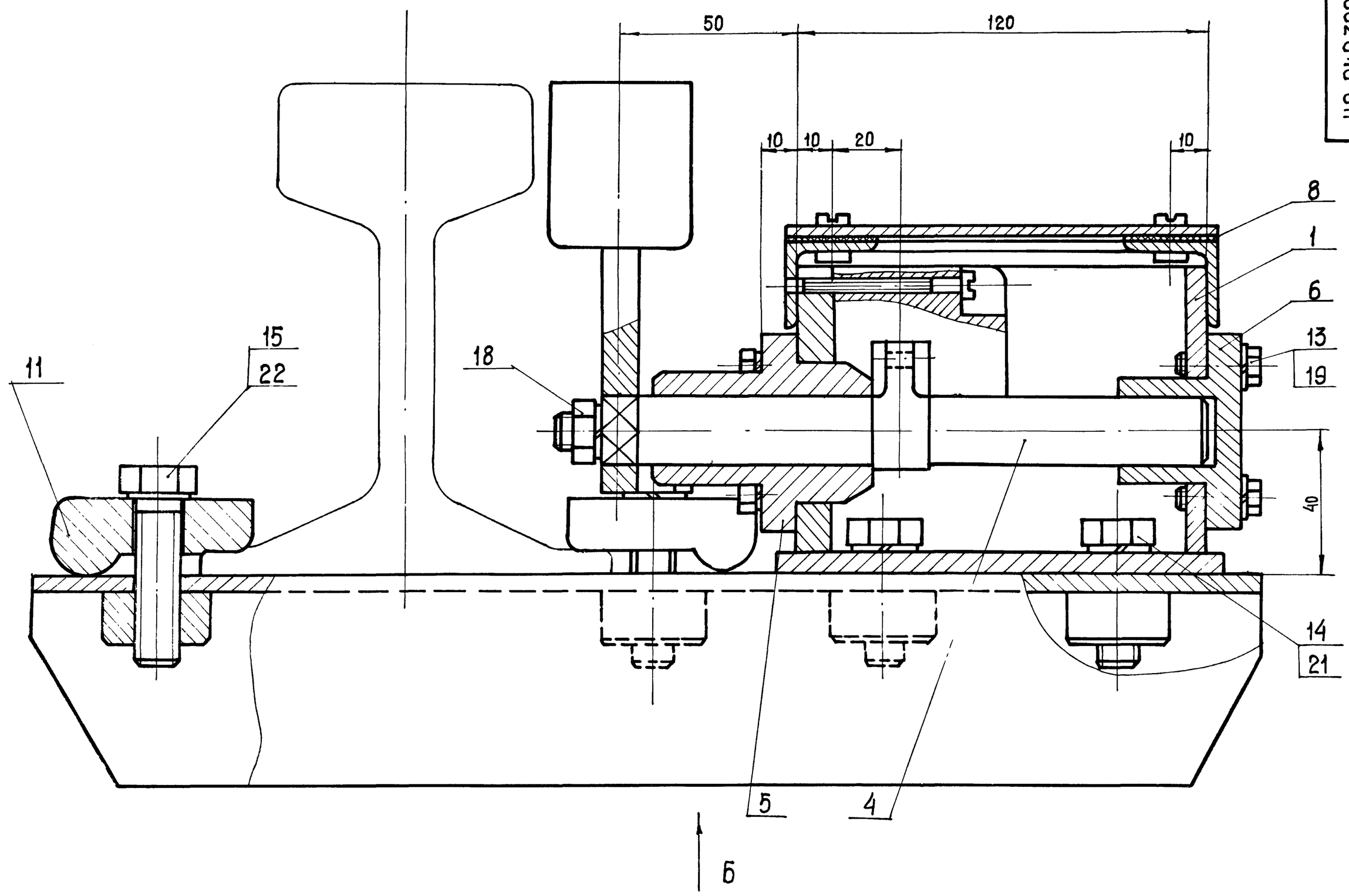

Вид Б
М 1:2

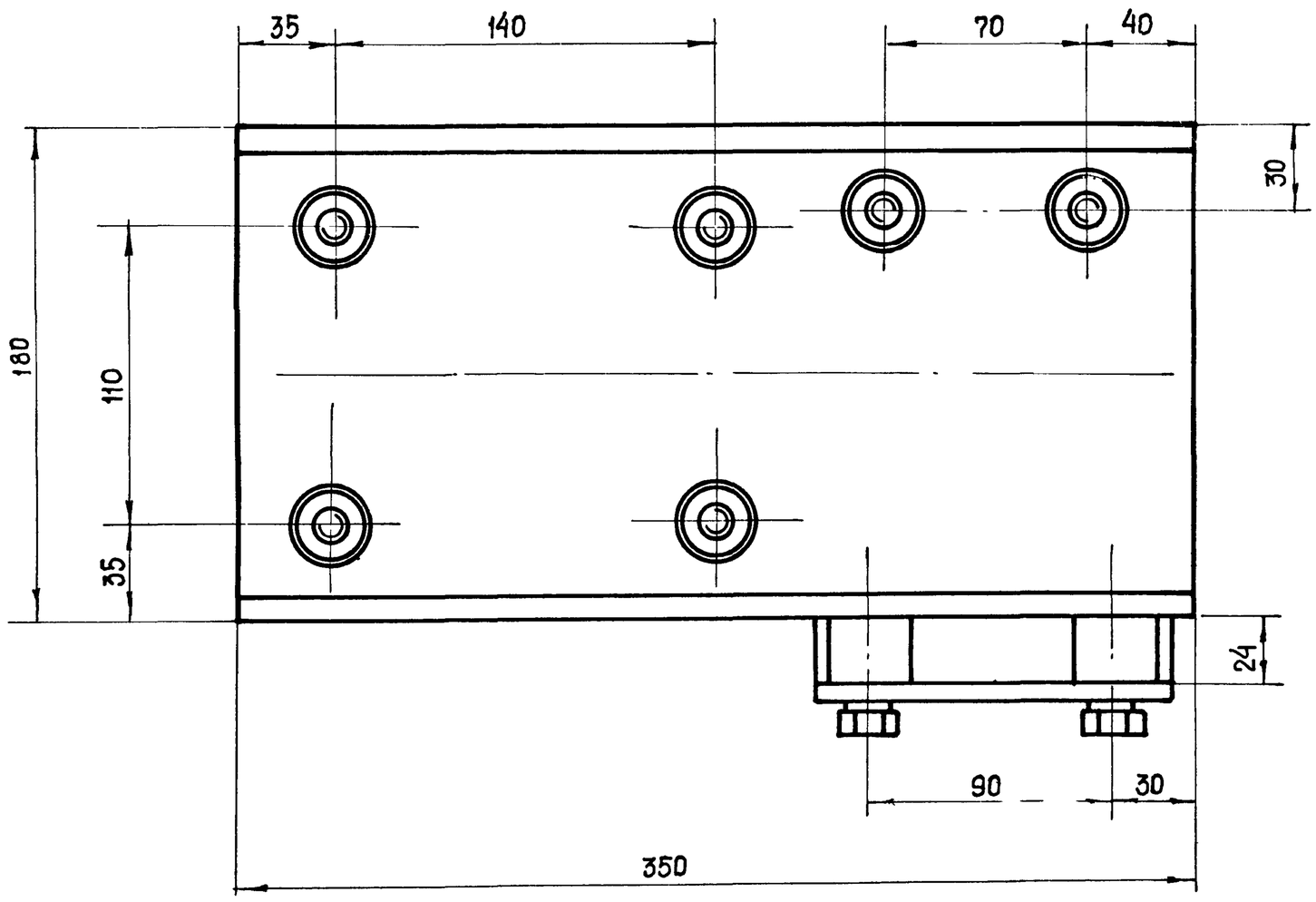

9133/2 22

-705-1-192.85

НО-242.300.00.СБ ТП -

Изм	Лист	N докум.	Подп.	Дата		Лит	Масса	Масштаб
Разраб.		Люст		08.85	Установка конечного выключателя ВПК 2112 У2А Сборочный чертеж	Р	19,0	1:1
Пров.		Ковалев		12.08.85		Лист 2	Листов	
Гл.инж.отд		Нажметдинов		15.08		ГИПРОПРОМСЕЛЬСТРОЙ г. Саратов		
Нач.отд		Кабанов		15.08.85				
Н.контр		Есина		27.08.85				

Копировал: Прошина Формат А2

Формат	Зона	Поз	Обозначение	Наименование	Кол.	Примеч.
				Документация		
*)			НО-242.300.00 СБ	Сборочный чертеж		*) А2, А2
				Сборочные единицы		
А4		1	НО-242.310.00	Корпус	1	
А4		2	НО-242.320.00	Рычаг	1	
А4		3	НО-242.330.00	Основание	1	
				Детали		
А4		4	НО-242.300.01	Ось	1	
А4		5	НО-242.300.02	Втулка	1	
А4		6	НО-242.300.03	Втулка	1	
А4		7	НО-242.300.04	Крышка	1	
А4		8	НО-242.300.05	Прокладка	1	
А4		9	НО-242.300.06	Пружина	1	
А4		10	НО-242.300.07	Пробка	1	
А4		11	НО-242.300.08	Зажим	4	
А4		12	НО-242.300.09	Штырь	1	
				Стандартные изделия		
				Болт ГОСТ 7798-70		
		13		М6×20.58	8	
		14		М12×30.58	4	
		15		М12×50.58	4	
				Винт ГОСТ 1491-72		
		16		М5×10.58	4	
		17		М5×45.58	2	
		18		Гайка М10.5 ГОСТ 5915-70	3	
				Шайба ГОСТ 6402-70		
		19		6 65Г	8	
		20		10 65Г	1	
		21		12 65Г	8	
		22		16 65Г	1	
				Покупные изделия		
		23		Выключатель путевой (конечный) прямого действия типа ВПК 2112 У2А исполнения 2	1	

Альбом II

Типовой проект

Подп. и дата | Инв. № дубл. | Взам. инв. № | Подп. и дата | Инв. № подл.

Изм	Лист	№ докум.	Подп.	Дата	НО-242.300.00 ТП-705-1-192.85			
Разраб.	Люст			08.83	Установка конечного выключателя ВПК-2112 У2А	Лит. Р	Лист 1	Листов 2
Пров.	Ковалев			12.08.83		ГИПРОПРОМСЕЛЬСТРОЙ г. Саратов		
Н. контр	Есина							

Копировал: Прошина Формат А4

Альбом II

Типовой проект

Подп. и дата | Инв. № дубл. | Взам. инв. № | Подп. и дата | Инв. № подл.

Изм	Лист	№ докум.	Подп.	Дата	НО-242.300.00 ТП-705-1-192.85	Лист 2

Копировал: Прошина Формат А4

НО-242.300.05

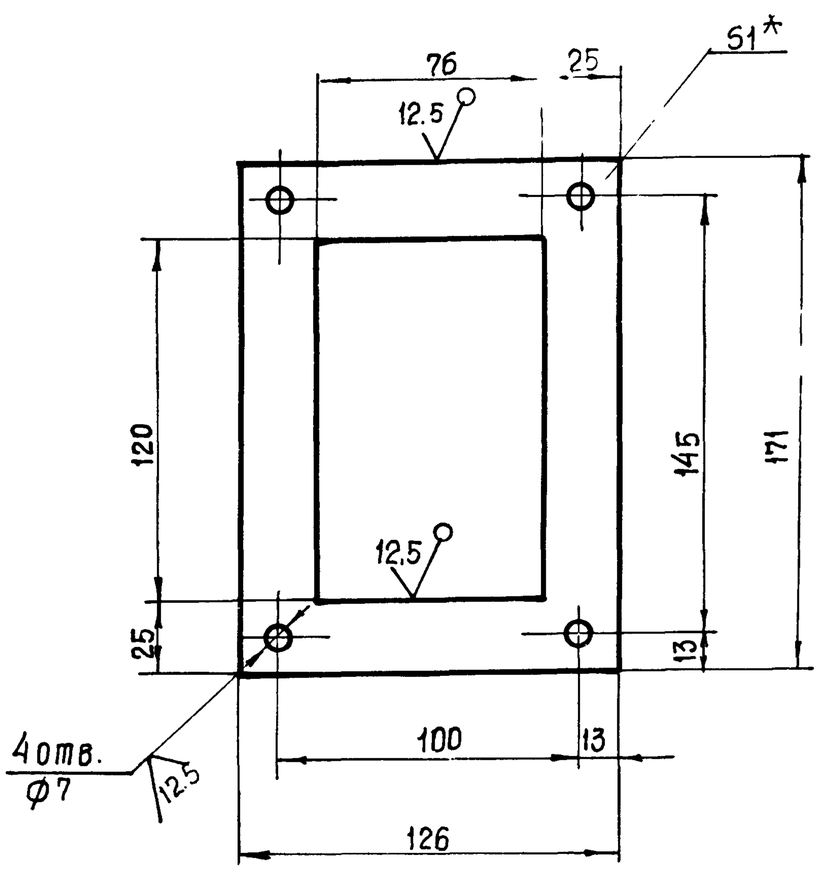

*Размер для справок

Изм	Лист	№ докум.	Подп.	Дата	НО-242.300.05 ТП-705-1-192.85			
Разраб.	Люст			08.83	Прокладка	Лит. Р	Масса 0,05	Масштаб 1:2
Пров.	Ковалев			12.08.83		Лист	Листов 1	
Н. контр	Есина				Пластина I, рулон, ТМКЩ-С-1, ГОСТ 7338-77	ГИПРОПРОМСЕЛЬСТРОЙ г. Саратов		

Копировал: Прошина Формат А4

НО-242.300.04

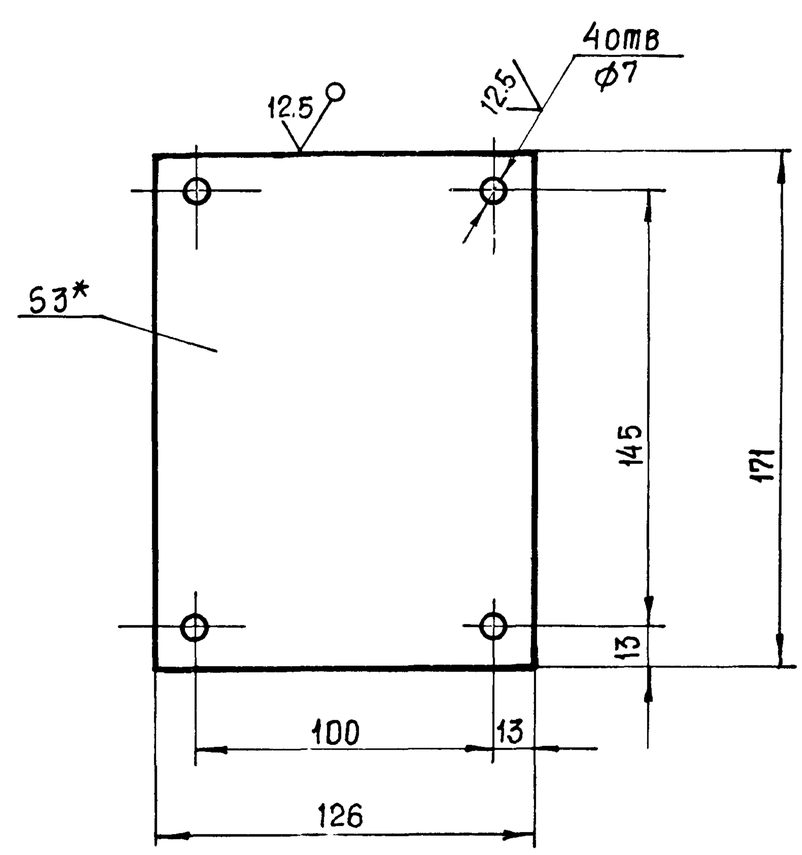

1. *Размер для справок
2. Неуказанные предельные отклонения размеров:
отверстий – H14,
валов – h14,
остальных – ±IT14/2

9133/2

23

Изм	Лист	№ докум.	Подп.	Дата	НО-242.300.04 ТП-705-1-192.85			
Разраб.	Люст			08.83	Крышка	Лит. Р	Масса 0,5	Масштаб 1:2
Пров.	Ковалев			12.08.83		Лист	Листов 1	
Гл. инж. отд.	Нажметдинов			15.08				
Нач. отд.	Кабанов			15.08.83	Лист Б3 ГОСТ 19903-74 / Ст.3 ГОСТ 16523-70	ГИПРОПРОМСЕЛЬСТРОЙ г. Саратов		
Н. контр.	Есина							

Копировал: Прошина Формат А4

Альбом II

Типовой проект

НО-242.300.03

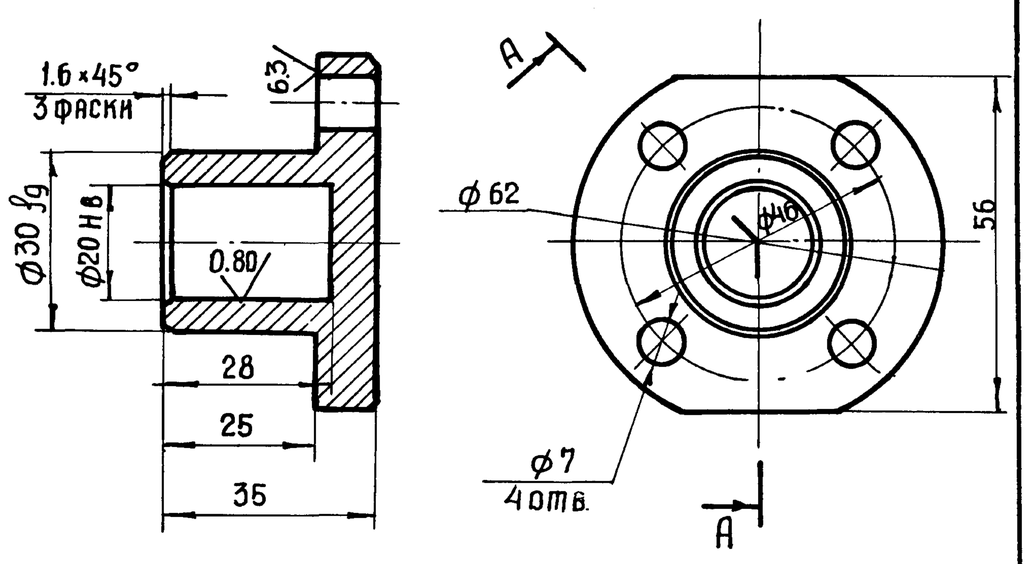

Неуказанные предельные отклонения размеров:

отверстий – H14,

валов – h14,

остальных – ±JT14/2

Изм	Лист	N°докум.	Подп.	Дата	НО-242.300.03 ТП-705-1-192.85			
Разраб.		Люст		08.83	Втулка	Лит.	Масса	Масштаб
Пров.		Ковалев		12.08.85		Р	1.28	1:1
						Лист	Листов 1	
Н.контр.		Есина		24.10.85	Ст 15-32 ГОСТ 1412-79	Гипропромсельстрой г. Саратов		

Копировал: Прошина Формат А4

Альбом II

Типовой проект

НО-242.300.02

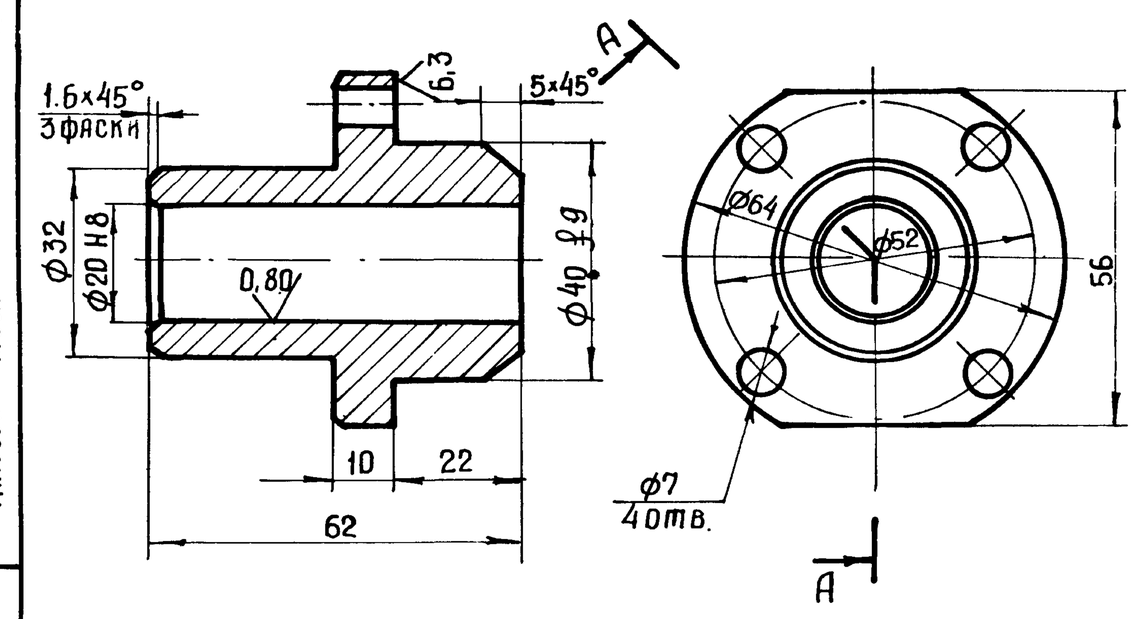

Неуказанные предельные отклонения размеров:

отверстий – H14,

валов – h14,

остальных – ±JT14/2

Изм	Лист	N°докум.	Подп.	Дата	НО-242.300.02 ТП-705-1-192.85			
Разраб.		Люст		08.83	Втулка	Лит.	Масса	Масштаб
Пров.		Ковалев		12.08.85		Р	1.5	1:1
						Лист	Листов 1	
Н.контр.		Есина		24.10.85	Ст 15-32 ГОСТ 1412-79	Гипропромсельстрой г. Саратов		

Копировал: Прошина Формат А4

Альбом II

Типовой проект

НО-242.300.09

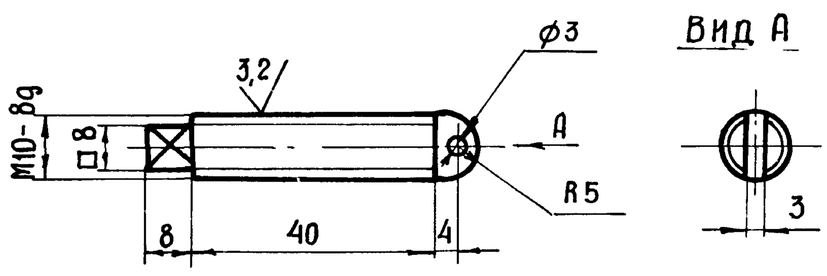

Неуказанные предельные отклонения размеров:

отверстий – H14,

валов – h14

Изм	Лист	N°докум.	Подп.	Дата	НО-242.300.09 ТП-705-1-192.85			
Разраб.		Люст		08.83	Штырь	Лит.	Масса	Масштаб
Пров.		Ковалев		12.08.85		Р	0,03	1:1
						Лист	Листов 1	
Н.контр.		Есина		24.10.85	Круг В12 ГОСТ 2590-71 / Ст 3 ГОСТ 535-79	Гипропромсельстрой г. Саратов		

Копировал Прошина Формат А4

Альбом II

Типовой проект

НО-242.300.07

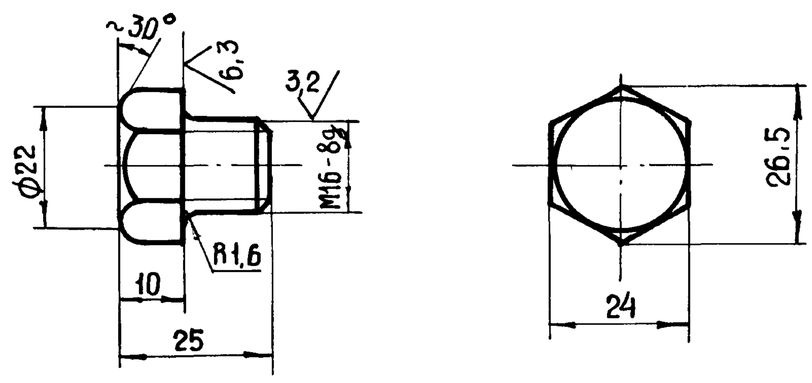

Неуказанные предельные отклонения размеров:

отверстий – H14,

валов – h14

9133/2 24

Изм	Лист	N°докум.	Подп.	Дата	НО-242.300.07 ТП-705-1-192.85			
Разраб.		Люст		08.83	Пробка	Лит.	Масса	Масштаб
Пров.		Ковалев		12.08.85		Р	0,04	1:1
Гл.инж.отд.		Нажметдинов		15.08		Лист	Листов 1	
Нач.отд.		Кабанов		15.08.85	Круг В28 ГОСТ 2590-71 / Ст 3 ГОСТ 535-79	Гипропромсельстрой г. Саратов		
Н.контр.		Есина		24.10.85				

Копировал: Прошина Формат А4

Взам. инв. N° | Подп. и дата | Инв. N° дубл. | Подп. и дата | Инв. N° подл. | Подп. и дата

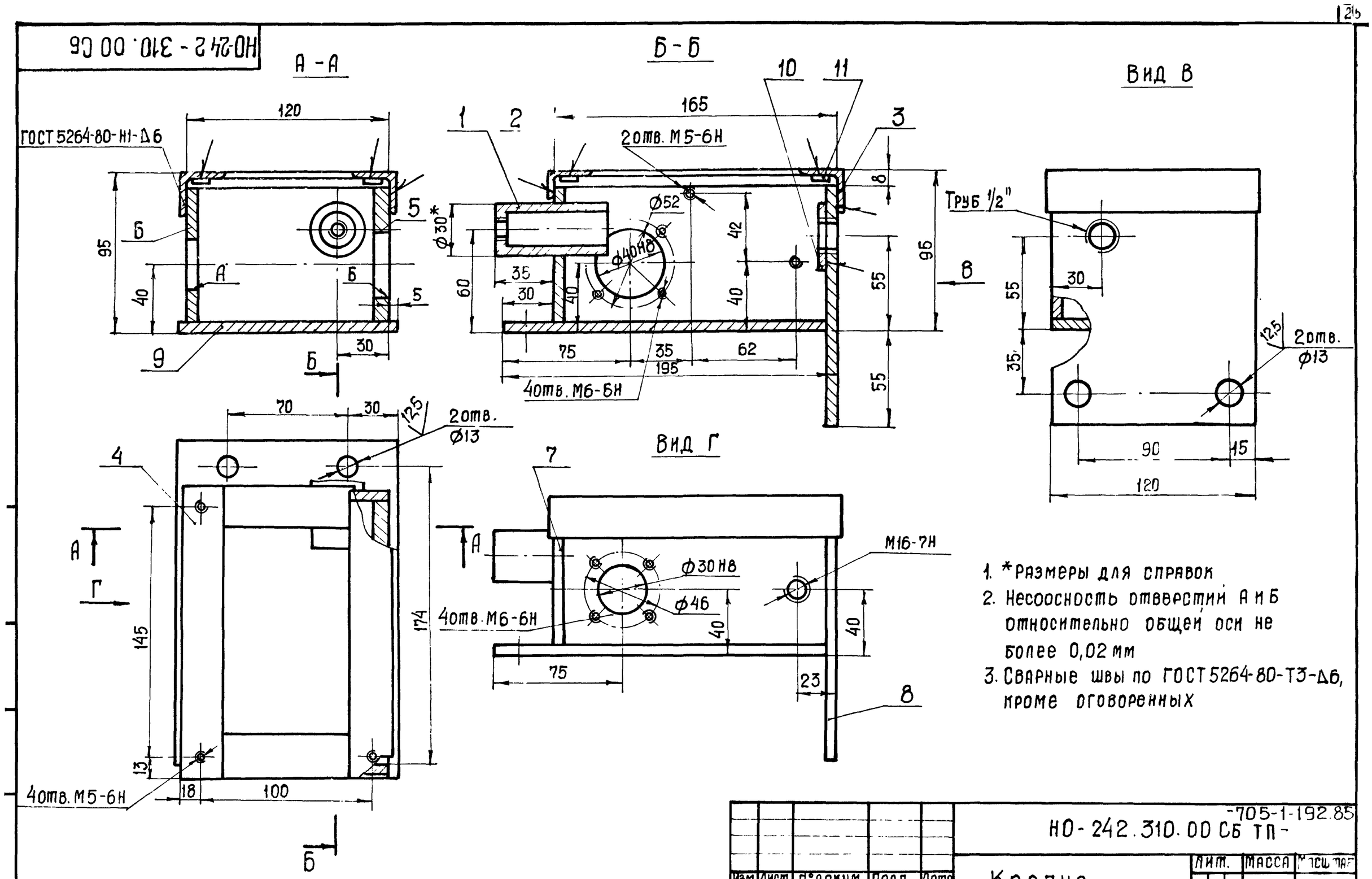

Изм	Лист	№ докум.	Подп.	Дата	НО-242.310.00 СБ ТП-705-1-192.85			
Разраб.		Люст		08.83	Корпус	Лит.	Масса	Масштаб
Пров.		Ковалев		12.08.83	Сборочный чертеж	Р	5.0	1:2
Гл.инж.отд.		Нажметдинов		15.08		Лист	Листов 1	
Нач.отд.		Кабанов		15.08		ГИПРОПРОМСЕЛЬСТОЙ г. Саратов		
Н.контр.		Есина						

Копировал: Прошина Формат А3

Формат	Зона	Поз	Обозначение	Наименование	Кол.	Примечание
				Документация		
А3			НО-242.310.00 СБ	Сборочный чертеж		
				Детали		
А4		1	НО-242.310.01	Стакан	1	
А4		2	НО-242.310.02	Перекладина	1	
А4		3	НО-242.310.03	Перекладина	1	
Б4		4	НО-242.310.04	Поперечина		
				Уголок $\frac{Б\ 25\times25\times3\ ГОСТ\ 8509-72}{Ст\ 3\ ГОСТ\ 535-79}$		
				L=171 h14	2	0,19 кг
Б4		5	НО-242.310.05	Стенка боковая		
				Лист $\frac{Б10\ ГОСТ\ 19903-74}{Ст.3\ ГОСТ\ 14637-79}$		
				81 h14 × 159 h14	1	0,97 кг
Б4		6	НО-242.310.06	Стенка боковая		
				Лист $\frac{Б6\ ГОСТ\ 19903-74}{Ст.3\ ГОСТ\ 14637-79}$		
				81 h14 × 159 h14	1	0,58 кг
Б4		7	НО-242.310.07	Стенка передняя		
				Лист $\frac{Б6\ ГОСТ\ 19903-74}{Ст.3\ ГОСТ\ 14637-79}$		
				81 h14 × 120 h14	1	0,47 кг
Б4		8	НО-242.310.08	Стенка задняя		
				Лист $\frac{Б6\ ГОСТ\ 19903-74}{Ст.3\ ГОСТ\ 14637-79}$		

Изм	Лист	№ докум.	Подп.	Дата	НО-242.310.00 ТП-705-1-192.85			
Разраб.		Люст		08.83	Корпус	Лит.	Лист	Листов
Пров.		Ковалев		12.08.83		Р	1	2
Н.контр.		Есина				ГИПРОПРОМСЕЛЬСТРОЙ г. Саратов		

Копировал: Прошина Формат А4

Альбом II

Типовой проект

Формат	Зона	Поз	Обозначение	Наименование	Кол	Примечание
				120 h14 × 140 h14	1	0,8 кг
Б4		9	НО-242.310.09	Основание		
				Лист $\frac{Б6\ ГОСТ\ 19903-74}{Ст.3\ ГОСТ\ 14637-79}$		
				130 h14 × 189 h14	1	1.15 кг
Б4		10	НО-242.310.10	Накладка		
				Полоса $\frac{Б\text{-}2\ 4\times40\ ГОСТ\ 103-76}{Ст.3\ ГОСТ\ 535-79}$		
				L=40 h14	1	0,05 кг
Б4		11	НО-242.310.11	Накладка		
				Полоса $\frac{Б\text{-}2\ 4\times12\ ГОСТ\ 103-76}{Ст.3\ ГОСТ\ 535-79}$		
				L=12 h14	4	0,004 кг

Инв. № подл. | Подп. и дата | Взам. инв. № | Инв. № дубл. | Подп. и дата

9133/2

Изм	Лист	№ докум	Подп.	Дата	НО-242.310.00 ТП-705-1-192.85	Лист 2

Копировал: Прошина Формат

Альбом II

Типовой проект

НО-242.310.03

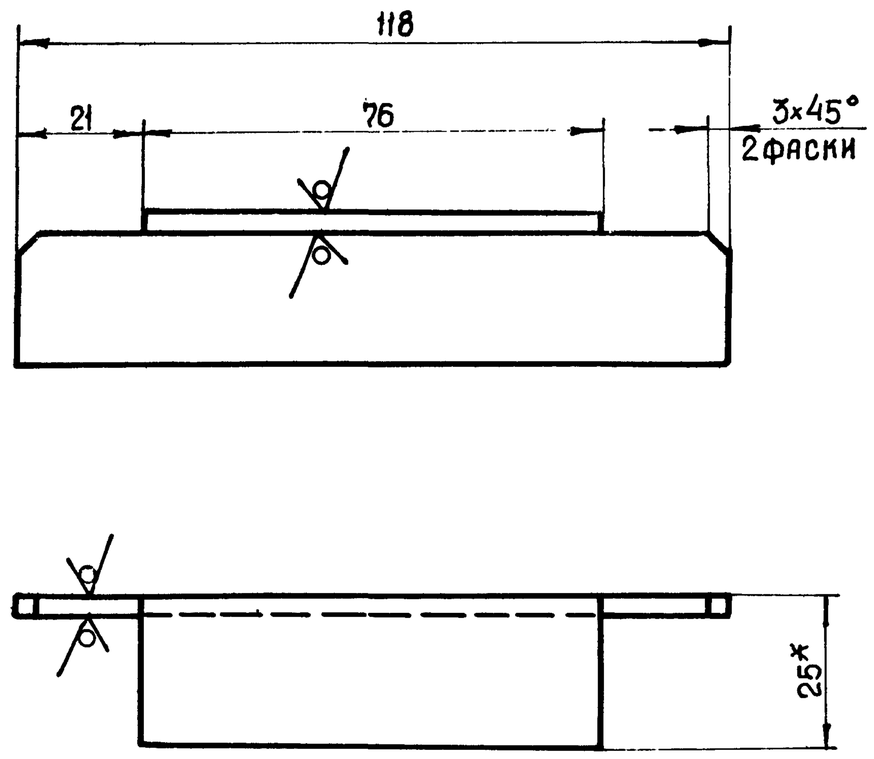

1. * Размер для справок.
2. Неуказанные предельные отклонения размеров: валов – h14, остальных – ±IT14/2

					НО-242-310.03 ТП-705-1-192.85			
Изм	Лист	№ докум.	Подп.	Дата	Перекладина	Лит.	Масса	Масштаб
Разраб.		Люст		08.87		Р	0,12	1:1
Пров.		Ковалев		12.08.87		Лист	Листов 1	
Н. контр.		Есина			Уголок Б-25×25×3 ГОСТ 8509-72 / Ст.3 ГОСТ 535-79	ГИПРОПРОМСЕЛЬСТРОЙ г. Саратов		

Копировал: Прошина Формат А4

Альбом II

Типовой проект

НО-242.310.02

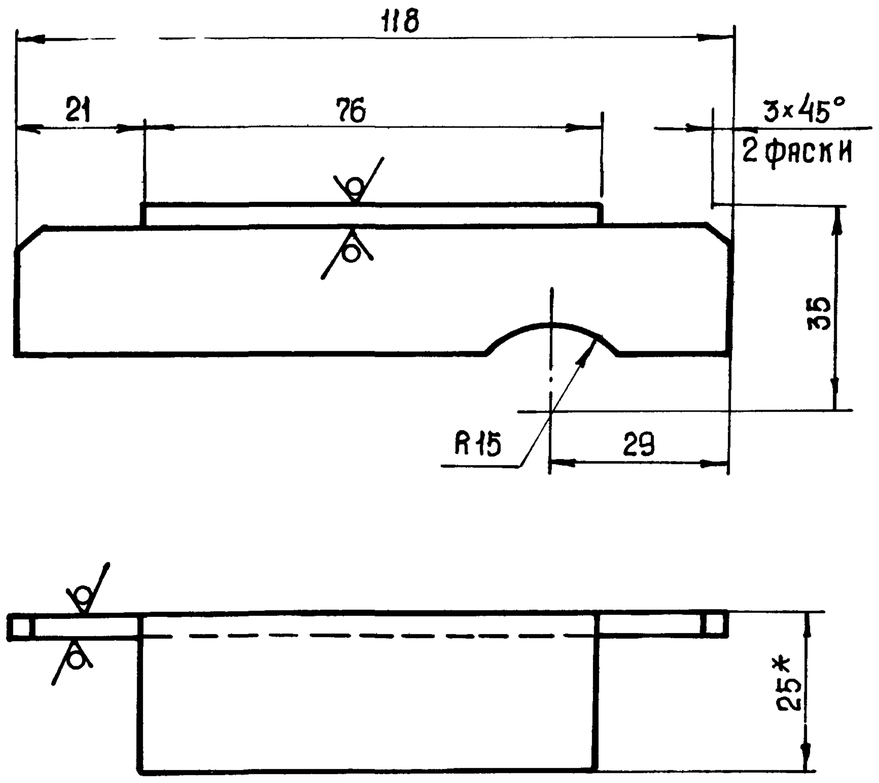

1. * Размер для справок.
2. Неуказанные предельные отклонения размеров: валов – h14, отверстия – H14, остальных – ±IT14/2

					НО-242-310.02 ТП-705-1-192.85			
Изм	Лист	№ докум.	Подп.	Дата	Перекладина	Лит.	Масса	Масштаб
Разраб.		Люст		08.87		Р	0,1	1:1
Пров.		Ковалев		12.08.87		Лист	Листов 1	
Н. контр.		Есина			Уголок Б-25×25×3 ГОСТ 8509-72 / Ст.3 ГОСТ 535-79	ГИПРОПРОМСЕЛЬСТРОЙ г. Саратов		

Копировал: Прошина Формат А4

Альбом II

Типовой проект

НО-242.300.06

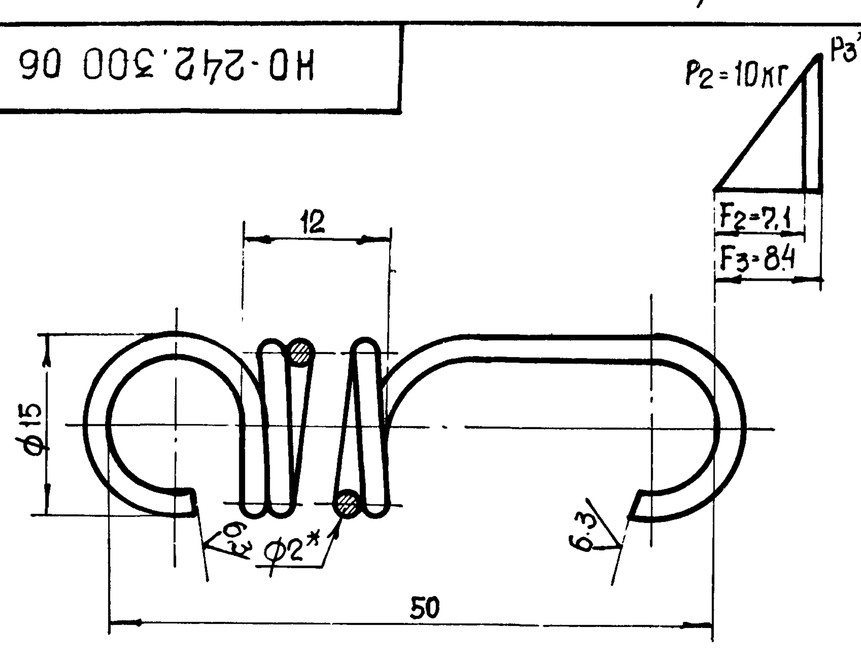

$G = 8 \cdot 10^3$ кгс/мм²
$\tau = 63$ кгс/мм²
Пружина 366 ГОСТ 13766-68
Направление навивки пружины – правое
n = 5
* Размеры и параметры для справок
Остальные технические требования по ГОСТ 16118-70.

9133/2 26

					НО-242.300.06 ТП-705-1-192.85			
Изм	Лист	№ докум.	Подп.	Дата	Пружина	Лит.	Масса	Масштаб
Разраб.		Люст		08.87		Р	0,05	2:1
Пров.		Ковалев		12.08.87		Лист	Листов 1	
Гл.инж.отд.		Нажметдинов		15.08				
Нач.отд.		Кабанов		15.08.87	Проволока 2.0 ГОСТ 14963-78	ГИПРОПРОМСЕЛЬСТРОЙ г. Саратов		
Н. контр.		Есина						

Копировал: Прошина Формат А4

Альбом II

Типовой проект

НО-242.310.01

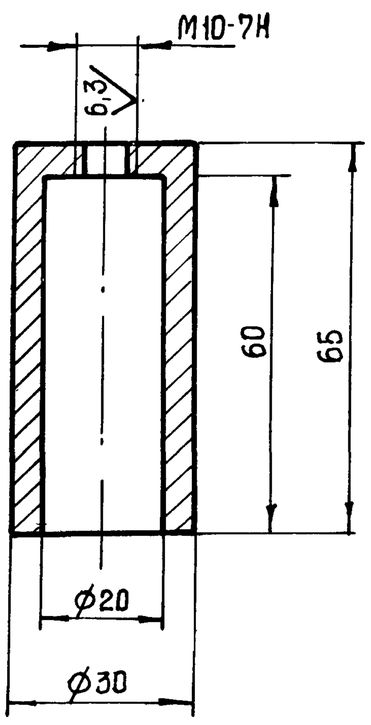

Неуказанные предельные отклонения размеров:
отверстия – H14,
вала – h14,
остальных – ±IT14/2

					НО-242.310.01 ТП-705-1-192.85			
Изм	Лист	№ докум.	Подп.	Дата	Стакан	Лит.	Масса	Масштаб
Разраб.		Люст		08.87		Р	0,2	1:1
Пров.		Ковалев		12.08.87		Лист	Листов 1	
Н. контр.		Есина			Ст.3 ГОСТ 380-71	ГИПРОПРОМСЕЛЬСТРОЙ г. Саратов		

Копировал: Прошина Формат А4

Взам. инв. № | Подп. и дата | Инв. № дубл. | Инв. № подл. | Подп. и дата

НО-242.320.00 СБ

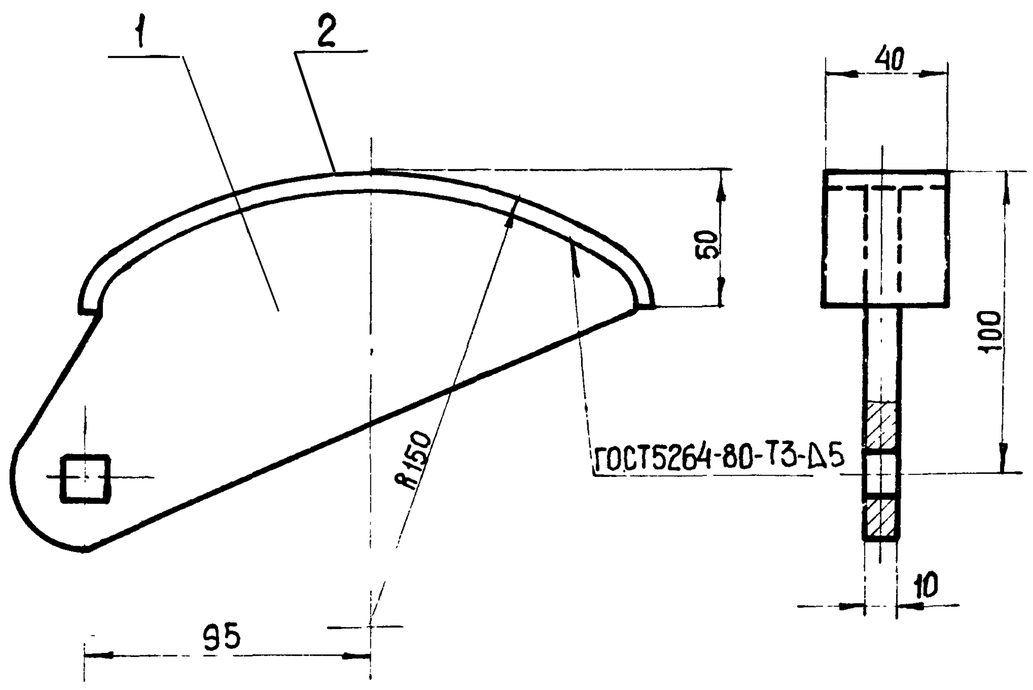

Размеры для справок

Изм	Лист	N°докум.	Подп.	Дата	НО-242.320.00 СБ ТП-705-1-192.85			
Разраб.		Люст		08.83	Рычаг	Лит.	Масса	Масштаб
Пров.		Ковалев		12.08.83	Сборочный чертеж	Р	2.2	1:2
						Лист	Листов 1	
Н.контр.		Есина		24.08.83		ГИПРОПРОМСЕЛЬСТРОЙ г Саратов		

Альбом II. Типовой проект

Копировал: Прошина. Формат А4

Формат	Зона	Поз.	Обозначение	Наименование	Кол.	Примечание
				Документация		
А4			НО-242.320.00 СБ	Сборочный чертеж		
				Детали		
А4		1	НО-242.320.01	Ребро	1	
А4		2	НО-242.320.02	Крышка	1	

Изм	Лист	N°докум.	Подп.	Дата	НО-242.320.00 ТП-705-1-192.85			
Разраб.		Люст		08.83	Рычаг	Лит.	Лист	Листов
Пров.		Ковалев		12.08.83		Р		1
Н.контр.		Есина		24.08.83		ГИПРОПРОМСЕЛЬСТРОЙ г Саратов		

Альбом II. Типовой проект. Подп. и дата. Инв. N° дубл. Взам. инв. N. Подп. и дата. Инв. N° подл.

Копировал: Прошина. Формат А4

НО-242.320.01

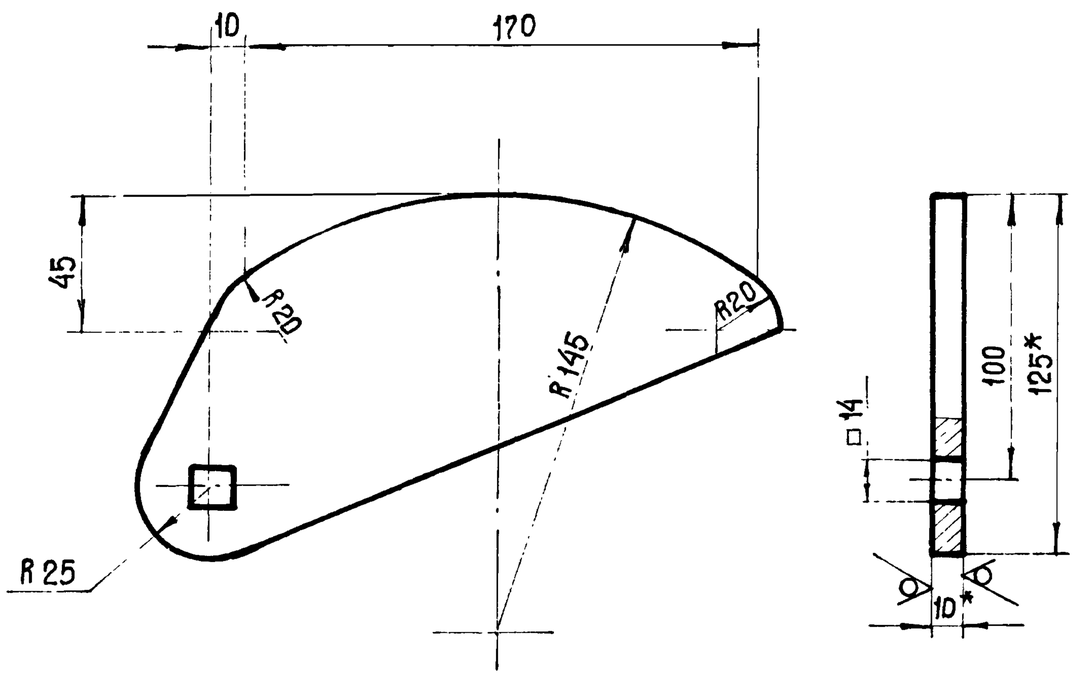

1 *Размер для справок

2 Неуказанные предельные отклонения размеров:

отверстия - H14,

вала - h14,

остальных - ±IT14/2

Изм	Лист	N°докум.	Подп.	Дата	НО-242.320.01 ТП-705-1-192.85			
Разраб.		Люст		08.83	Ребро	Лит.	Масса	Масштаб
Пров.		Ковалев		12.08.83		Р	1.75	1:2
						Лист	Листов 1	
Н.контр.		Есина		24.08.83	Лист Б10 ГОСТ 19903-74 / Ст.3 ГОСТ 14637-79	ГИПРОПРОМСЕЛЬСТРОЙ г. Саратов		

Альбом II. Типовой проект. Подп. и дата. Инв. N° дубл. Взам. инв. N°. Подп. и дата. Инв. N° подл.

Копировал: Прошина. Формат А4

НО-242.320.02

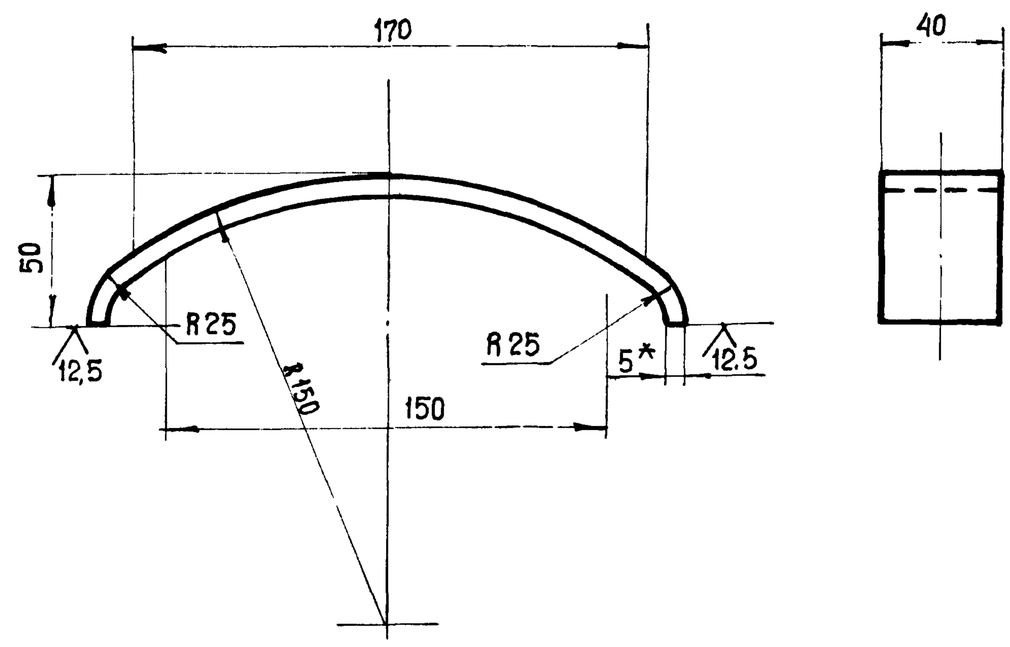

1.* Размер для справок

2. Неуказанные предельные отклонения размеров:

вала - h14,

остальных - ±IT14/2

9133/2 27

Изм	Лист	N°докум.	Подп.	Дата	НО-242-320.02 ТП-705-1-192.85			
Разраб.		Люст		08.83	Крышка	Лит.	Масса	Масштаб
Пров.		Ковалев		12.08.83		Р	0,45	1:2
Гл.инж.отд.		Нажметдинов		15.08		Лист	Листов 1	
Нач.отд.		Кабанов		15.08.83	Лист Б10 ГОСТ 19903-74 / Ст 3 ГОСТ 14637-79	ГИПРОПРОМСЕЛЬСТРОЙ г. Саратов		
Н.контр.		Есина		24.08.83				

Альбом II. Типовой проект. Подп. и дата. Инв. N° дубл. Взам. инв. N°. Подп. и дата. Инв. N° подл.

Копировал: Прошина. Формат А4

НО-242.300.01

Альбом II

Типовой проект

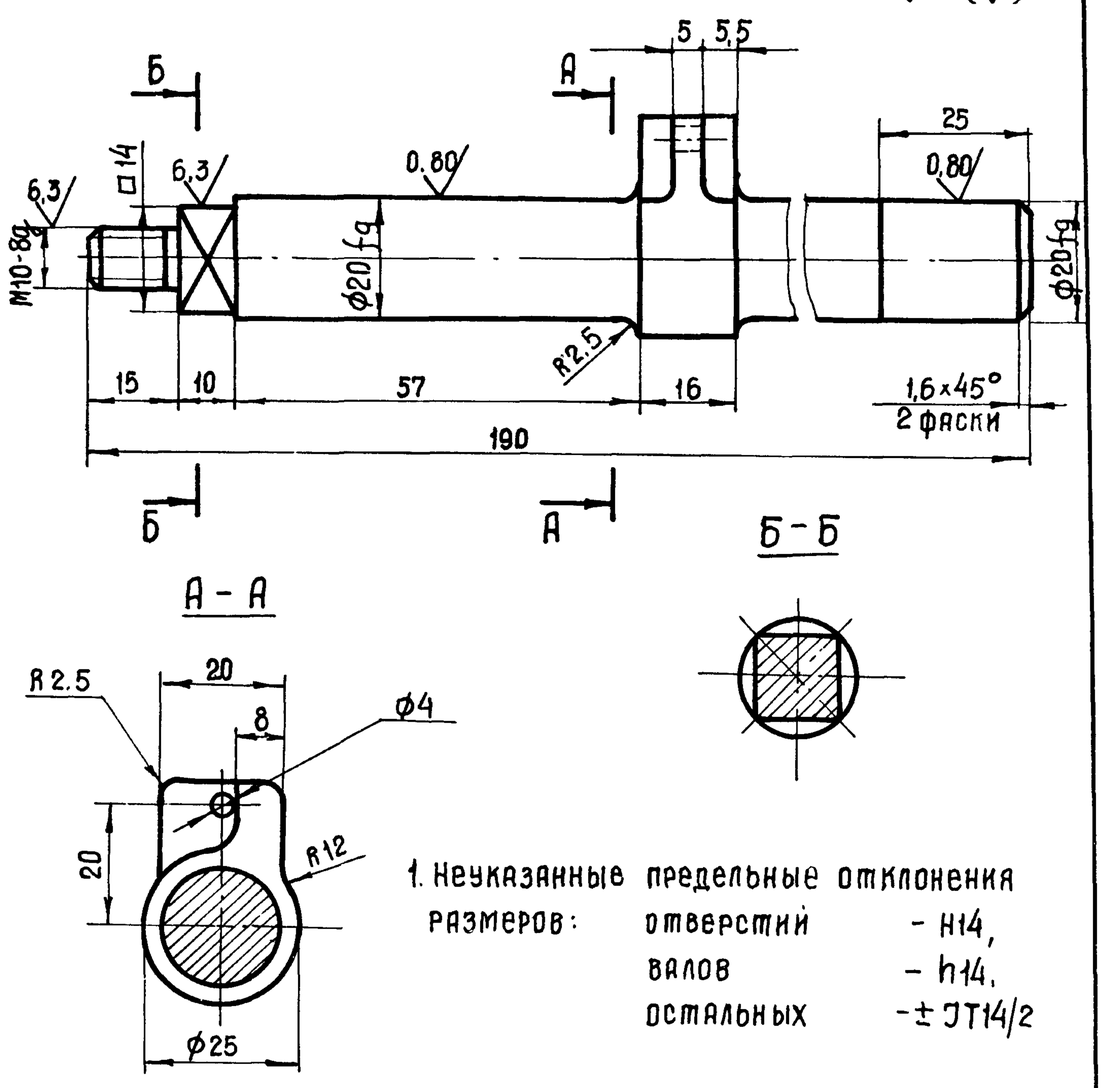

1. Неуказанные предельные отклонения размеров: отверстий – H14, валов – h14, остальных – ±IT14/2

Изм	Лист	N°докум.	Подп.	Дата	НО-242.300.01 ТП-705-1-192.85		
Разраб.	Люст			08.83	Ось	Лит. Р	Масса 0,5 / Масштаб 1:1
Пров.	Ковалев			12.08.83		Лист	Листов 1
Н.контр.	Есина			24.09.83	Сталь 45 ГОСТ 1050-74	ГИПРОПРОМСЕЛЬСТРОЙ г. Саратов	

Копировал: Прошина Формат А4

Инв.N°подл. | Подп. и дата | Взам.инв.N° | Инв.N°дубл. | Подп. и дата

НО-242.300.08

Альбом II

Типовой проект

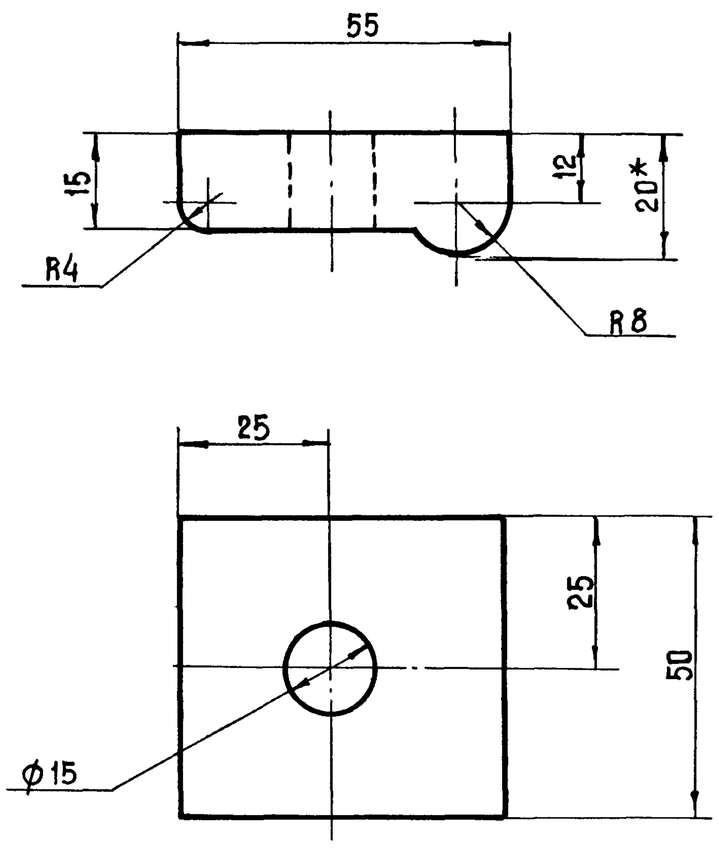

1* Размер для справок

2. Неуказанные предельные отклонения размеров:
отверстия – H14,
валов – h14,
остальных – ±IT14/2

Изм	Лист	N°докум.	Подп.	Дата	НО-242.300.08 ТП-705-1-192.		
Разраб.	Люст			08.83	Зажим	Лит Р	Масса 0,4 / Масшт 1:1
Пров.	Ковалев			12.08.83		Лист	Листов 1
Н.контр.	Есина			24.09.83	Лист Б 20 ГОСТ 19903-74 / Ст 3 ГОСТ 14637-79	ГИПРОПРОМСЕЛЬСТРОЙ г. Саратов	

Копировал: Прошина Формат А4

НО-242.300.00 СБ

Альбом II

Типовой проект

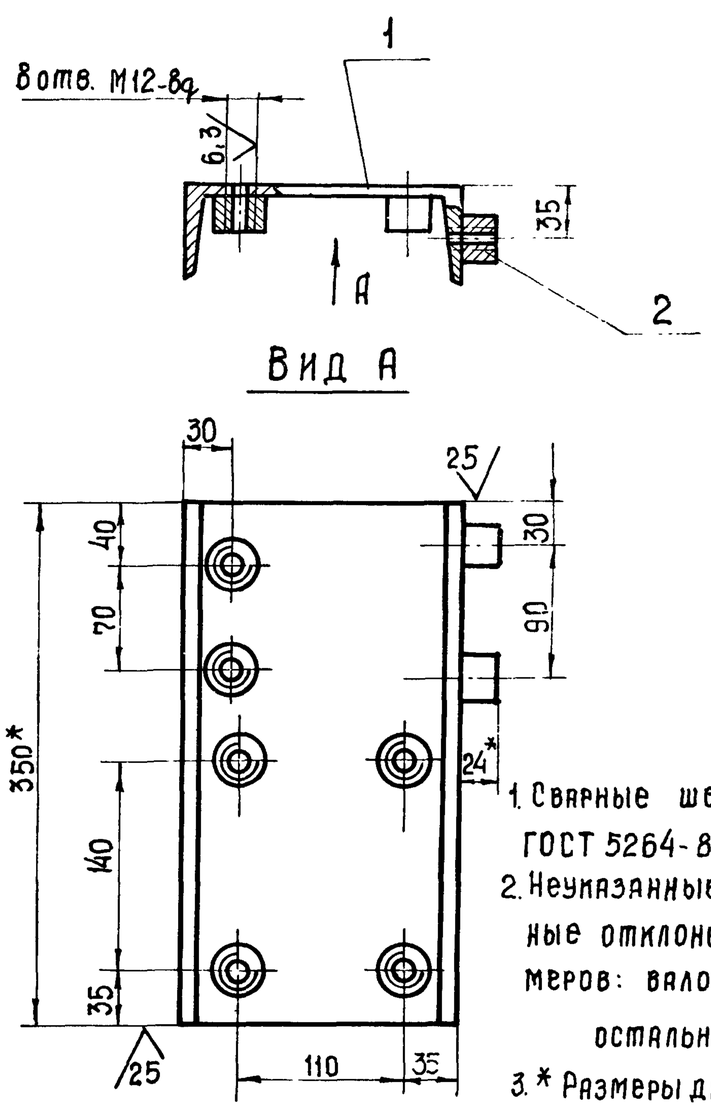

1. Сварные швы по ГОСТ 5264-80-Т2-Δ8
2. Неуказанные предельные отклонения размеров: валов – h14, остальных – ±IT14/2
3. * Размеры для справок.

Изм	Лист	N°докум	Подп.	Дата	НО-242-330.00 СБ ТП-705-1-192.85		
Разраб.	Люст			08.83	Основание	Лит Р	Масса 6.8 / Масштаб 1:4
Пров.	Ковалев			12.08.83	Сборочный чертеж	Лист	Листов 1
Гл.инж.отд.	Нажметдинов			15.08		ГИПРОПРОМСЕЛЬСТРОЙ г. Саратов	
Нач.отд.	Кабанов			15.08			
Н.контр.	Есина			24.09.83			

Копировал Формат А4

Формат	Зона	Поз.	Обозначение	Наименование	Кол.	Примечание
				Документация		
А4			НО-242-330.00 СБ	Сборочный чертеж		
				Детали		
Б4		1	НО-242-330.01	Опора		
				Швеллер 18 ГОСТ 8240-72 / Ст.3 ГОСТ 535-79		
				L=350 h14	1	5,7кг
Б4		2	НО-242-330.02	Бонка		
				Круг В30 ГОСТ 2590-71 / Ст.3 ГОСТ 535-79		
				L=24 h14	8	0,13кг
				9133/2		26

Изм	Лист	N°докум.	Подп	Дата	НО-242.330.00 ТП-705-1-192.85		
Разраб.	Люст			08.83	Основание	Лит. Р	Лист / Листов 1
Пров.	Ковалев			12.08.83		ГИПРОПРОМСЕЛЬСТРОЙ г. Саратов	
Н.контр.	Есина						

Копировал Прошина Формат

НО-242.400.00СБ

Альбом II

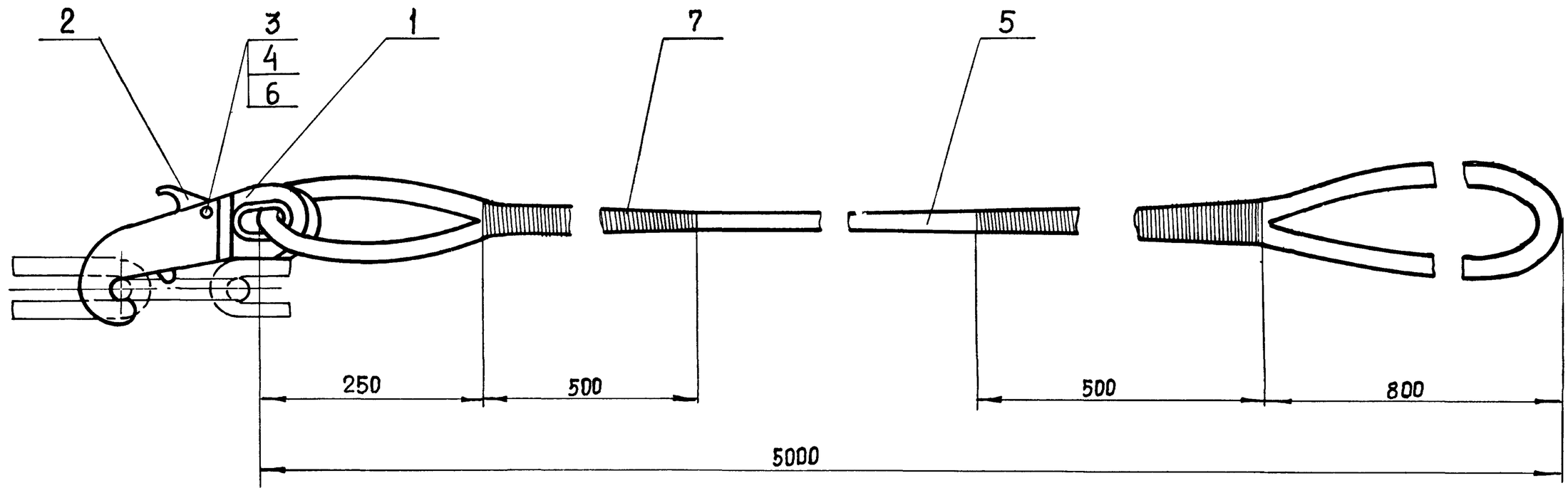

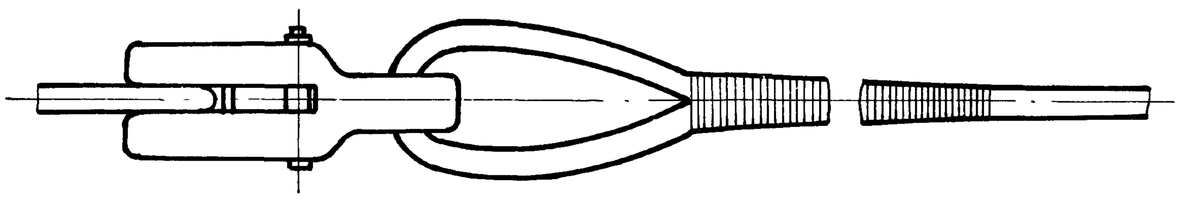

Устройство в сборе проверить под нагрузкой, равной 8 тонн. Нарушение свивки стропа поз.5 и обрыв проволоки поз.7 – не допускается.

					НО-242.400.00СБ ТП-705-1-192.85			
Изм	Лист	№ докум.	Подп.	Дата	Чалочное устройство. Сборочный чертеж	Лит.	Масса	Масштаб
Разраб.		Люст		08.83		Р	21	1:5
Пров.		Ковалев		12.08.83		Лист	Листов 1	
Гл.инж.отд		Нажметдинов		15.08		ГИПРОПРОМСЕЛЬСТРОЙ г. Саратов		
Нач.отд		Кабанов		15.08				
Н.контр		Есина		24.08.83				

Копировал: Прошина Формат А3

Альбом II

Типовой проект

Формат	Зона	Поз.	Обозначение	Наименование	Кол	Примечание
				Документация		
А3			НО-242.400.00.СБ	Сборочный чертеж		
				Детали		
А3		1	НО-242.400.01	Крюк	1	
А4		2	НО-242.400.02	Защелка	1	
А4		3	НО-242.400.03	Ось	1	
А4		4	НО-242.400.04	Шайба	1	
Б4		5	НО-242.400.05	Строп		
				Канат 22,5-Г-1-Н-1568/160 ГОСТ 2688-80		
				ℓ=7,2 м	1	12,3 кг
				Стандартные изделия		
		6		Шплинт 3,2×25 ГОСТ 397-79	1	
				Материалы		
		7		Проволока 1,0-0-4 ГОСТ 3282-74	0,5	кг

					НО-242.400.00 ТП-705-1-192.85			
Изм	Лист	№ докум.	Подп.	Дата	Чалочное устройство	Лит	Лист	Листов
Разраб.		Люст		08.83		Р		1
Пров		Ковалев		12.08.83		ГИПРОПРОМСЕЛЬСТРОЙ		
Н.контр		Есина		24.08.83				

Копировал. Прошина Формат А4

НО-242.400.02

12,5

Альбом II

Типовой проект

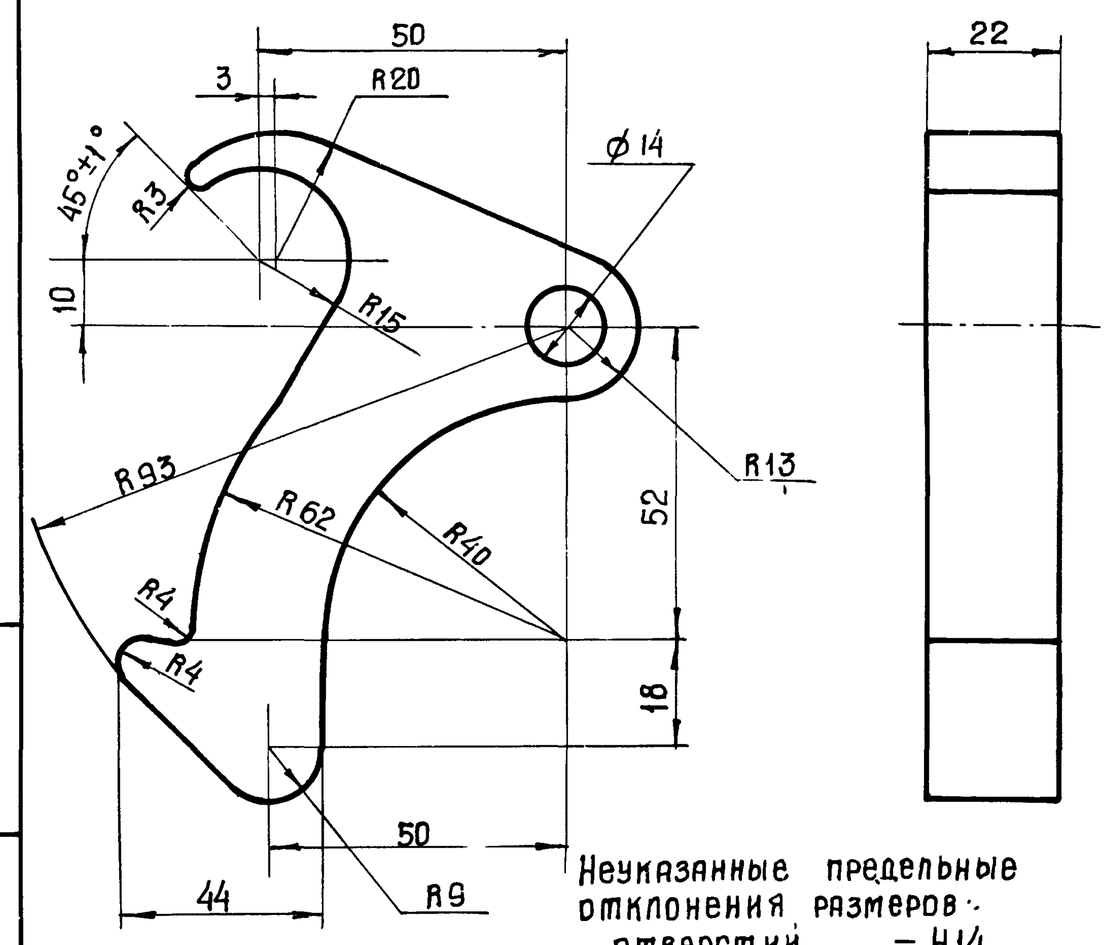

Неуказанные предельные отклонения размеров:
отверстий – H14,
валов – h14,
остальных – ± IT14/2

29

9133/2

					НО-242.400.02 ТП-705-1-192.85			
Изм	Лист	№ докум.	Подп.	Дата	Защелка	Лит.	Масса	Масштаб
Разраб.		Люст		08.83		Р	0,4	1:1
Пров.		Ковалев		12.08.83		Лист	Листов 1	
Н.контр		Есина		24.08.83	Ст 3 ГОСТ 380-71	ГИПРОПРОМСЕЛЬСТРОЙ г. Саратов		

Копировал: Прошина Формат А1

Инв.№ подл. | Подп. и дата | Взам. инв.№ | Инв.№ дубл. | Подп. и дата

НО-242.400.01

12.5

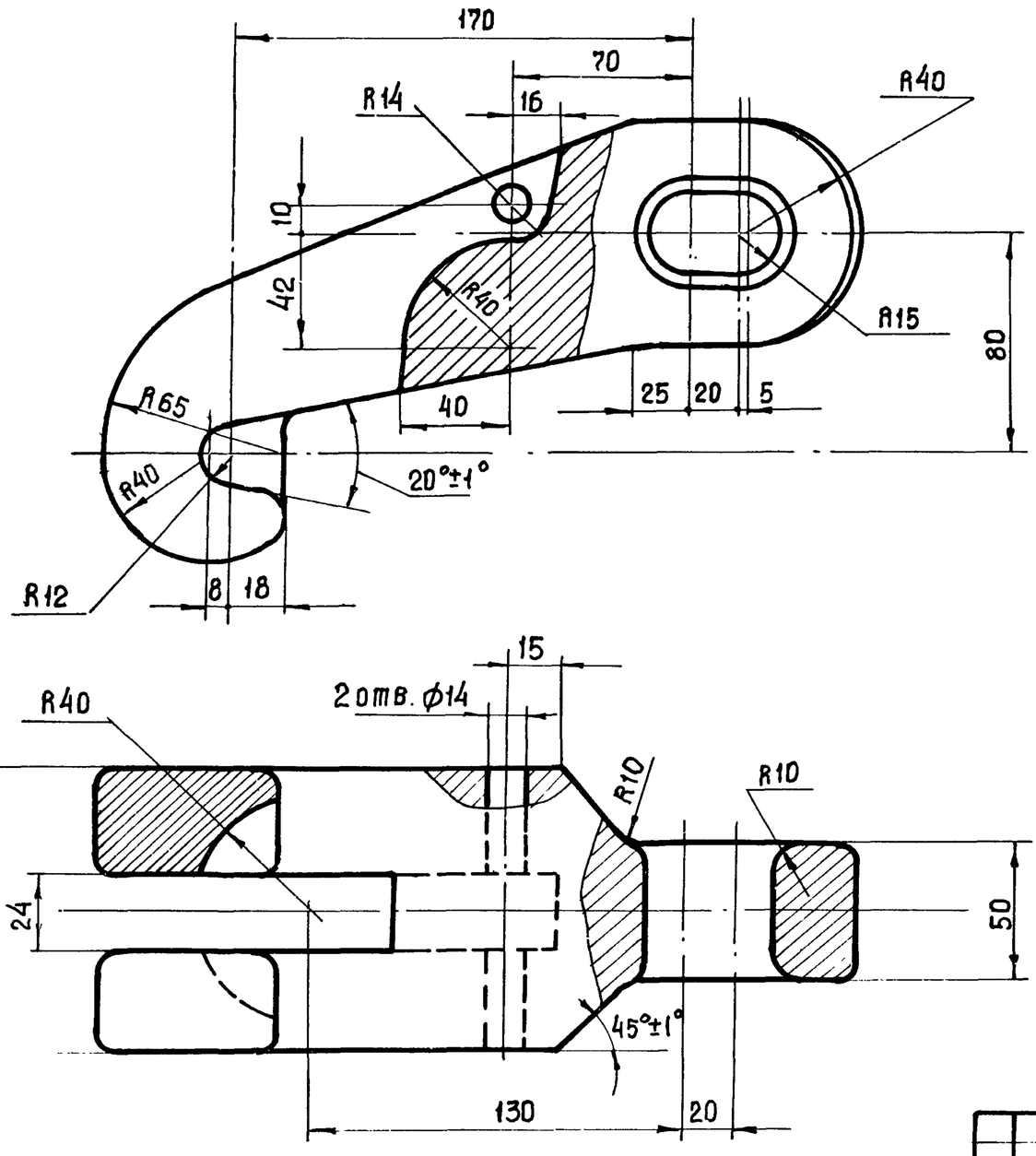

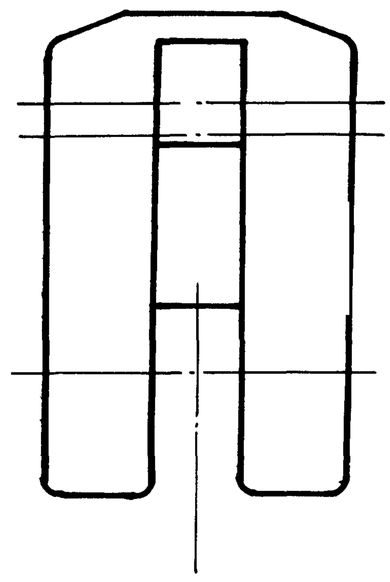

1. Неуказанные предельные отклонения размеров: отверстий - H14, валов - h14, остальных - ±IT14/2
2. Неуказанные радиусы закругления выполнить равными 5 мм

НО-242.400.01 ТП-705-1-192.85

Изм	Лист	№докум.	Подп.	Дата	Крюк	Лит.	Масса	Масштаб
Разраб.		Люст		08.83		Р	8.0	1:2
Пров.		Ковалев		12.08.83		Лист	Листов 1	
Глинж.отд		Науметкинов		15.08	Ст. 3 ГОСТ 380-71	ГИПРОПРОМСЕЛЬСТРОЙ г. Саратов		
Нач отд		Кабанов		15.08.83				
Н. контр.		Есина		24.10.83				

Копировал: Прошина Формат А3

НО-242.400.03

12.5

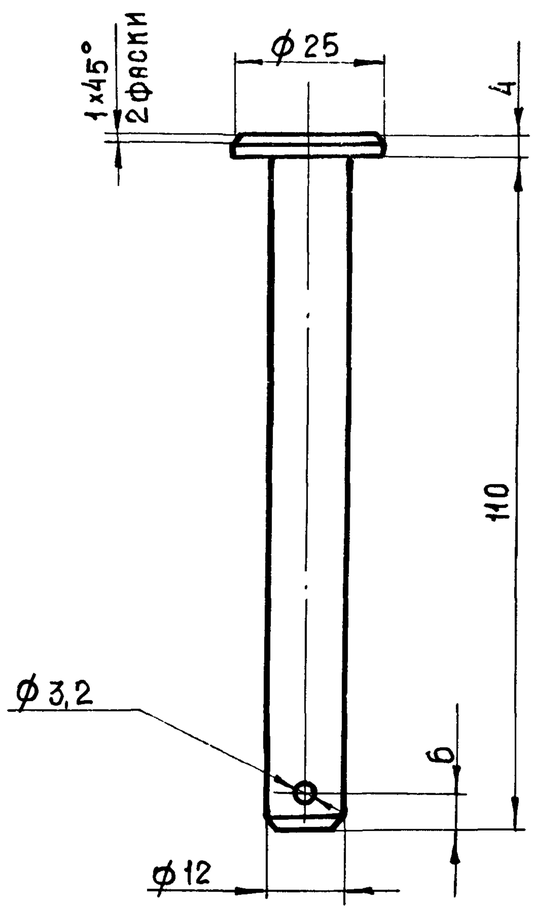

Неуказанные предельные отклонения размеров: отверстий - H14, валов - h14, остальных - ±IT14/2.

Изм	Лист	№докум.	Подп.	Дата	Ось	Лит.	Масса	Масштаб
Разраб.		Люст		08.83		Р	0,1	1:1
Пров.		Ковалев		12.08.83		Лист	Листов 1	
Н. контр.		Есина		24.10.83	Ст.3 ГОСТ 380-71	ГИПРОПРОМСЕЛЬСТРОЙ г. Саратов		

НО-242.400.03 ТП-705-1-192.85

Копировал: Прошина Формат А4

НО-242.400.04

12.5

Альбом II

Типовой проект

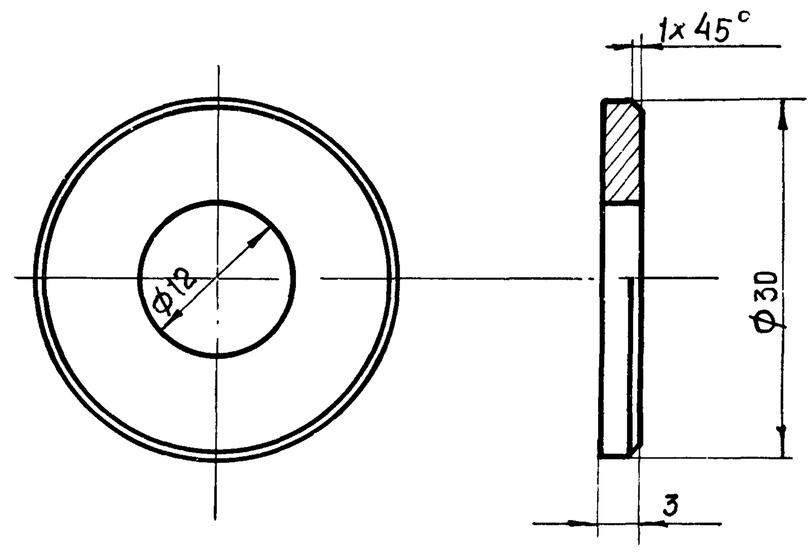

Неуказанные предельные отклонения размеров: отверстий - H14, валов - h14, остальных - ±IT14/2

9133/2 30

Изм	Лист	№докум.	Подп.	Дата	Шайба	Лит.	Масса	Масштаб
Разраб.		Люст		08.83		Р	–	2:1
Пров.		Ковалев		12.08.83		Лист	Листов 1	
Н. контр.		Есина		24.10.83	Ст 3 ГОСТ 380-71	ГИПРОПРОМСЕЛЬСТРОЙ г. Саратов		

Инв.№ подл. | Подп. и дата | Взам. инв.№ | Инв.№ дубл. | Подп. и дата

Копировал: Прошина Формат А4

Альбом II

Типовой проект

НО-242.500.00 СБ

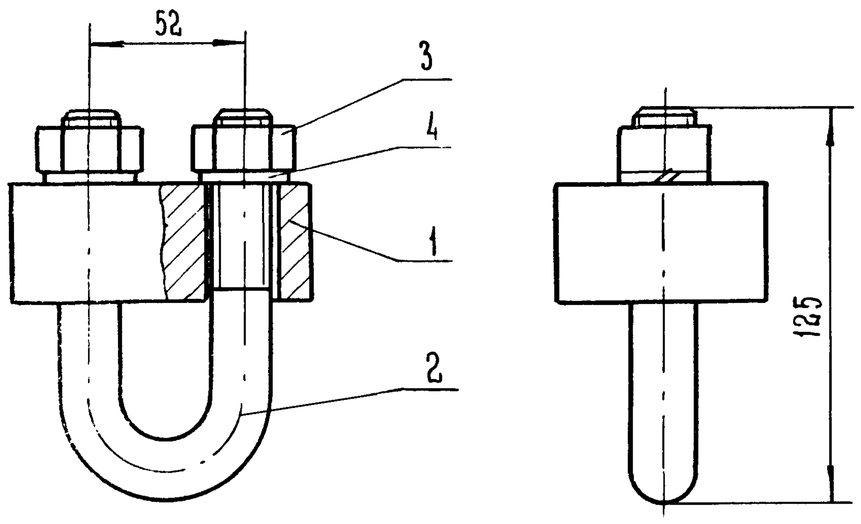

Размеры для справок

Изм	Лист	N докум	Подп	Дата	НО-242.500.00 СБ ТП-705-1-192.85		
Разраб		Люст		08.85	Зажим. Сборочный чертёж	Лит Р	Масса 2,75 / Масштаб 1:2
Пров		Ковалев		12.08.85		Лист	Листов 1
Гл.спец		Залещинов		15.08		ГИПРОПРОМСЕЛЬСТРОЙ г. Саратов	
Нач.отд		Ковалев		15.08.85			
Н. контр		Есина		24.08.85			

Копировал: Ильичева Формат А4

Формат	Зона	Поз.	Обозначение	Наименование	Кол.	Примеч.
				Документация		
			НО-242.500.00 СБ	Сборочный чертёж		
				Детали		
А4		1	НО-242.500.01	Пластина	1	
А4		2	НО-242.500.02	Скоба	1	
				Стандартные изделия		
		3		Гайка М20.5.09		
				ГОСТ 5915-70	2	
		4		Шайба 20.65Г.09		
				ГОСТ 6402-70	2	

Подп. и дата | Инв. N докум. | Взам. инв. N | Подп. и дата | Инв. N подл.

Изм	Лист	N докум	Подп	Дата	НО-242.500.00 ТП-705-1-192.85		
Разраб		Люст		08.85	Зажим	Лит Р	Лист	Листов 1
Пров		Ковалев		12.08.85		ГИПРОПРОМСЕЛЬСТРОЙ г. Саратов	
Н. контр		Есина		24.08.85			

Копировал: Ильичева Формат А4

Альбом II

Типовой проект

НО-242.500.01

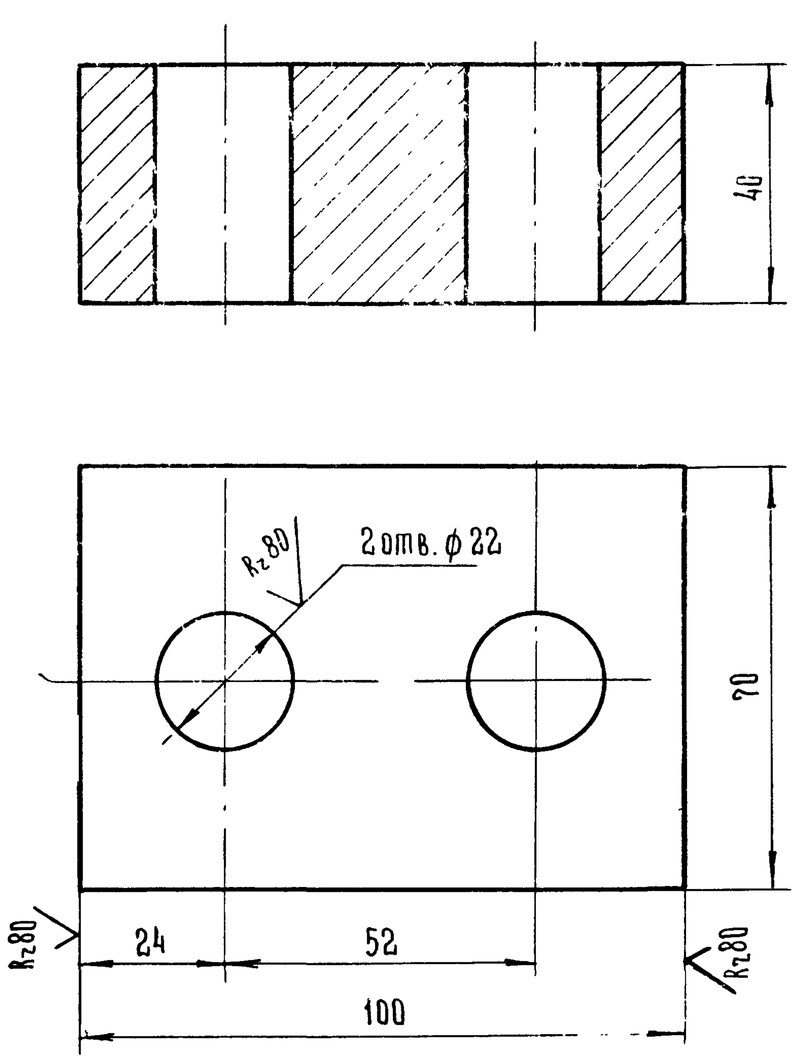

Предельные отклонения размеров:
отверстий – H14, остальных – ± IT14/2

Изм	Лист	N докум	Подп	Дата	НО-242.500.01 ТП-705-1-192.85		
Разраб.		Люст		08.85	Пластина	Лит Р	Масса 2,0 / Масштаб 1:1
Пров		Ковалев		12.08.85		Лист	Листов 1
Н. контр.		Есина		24.08.85	Полоса 40×70 ГОСТ 103-76 / Ст3 ГОСТ 535-79	ГИПРОПРОМСЕЛЬСТРОЙ г. Саратов	

Копировал: Ильичева Формат А4

Альбом II

Типовой проект

НО-242.500.02

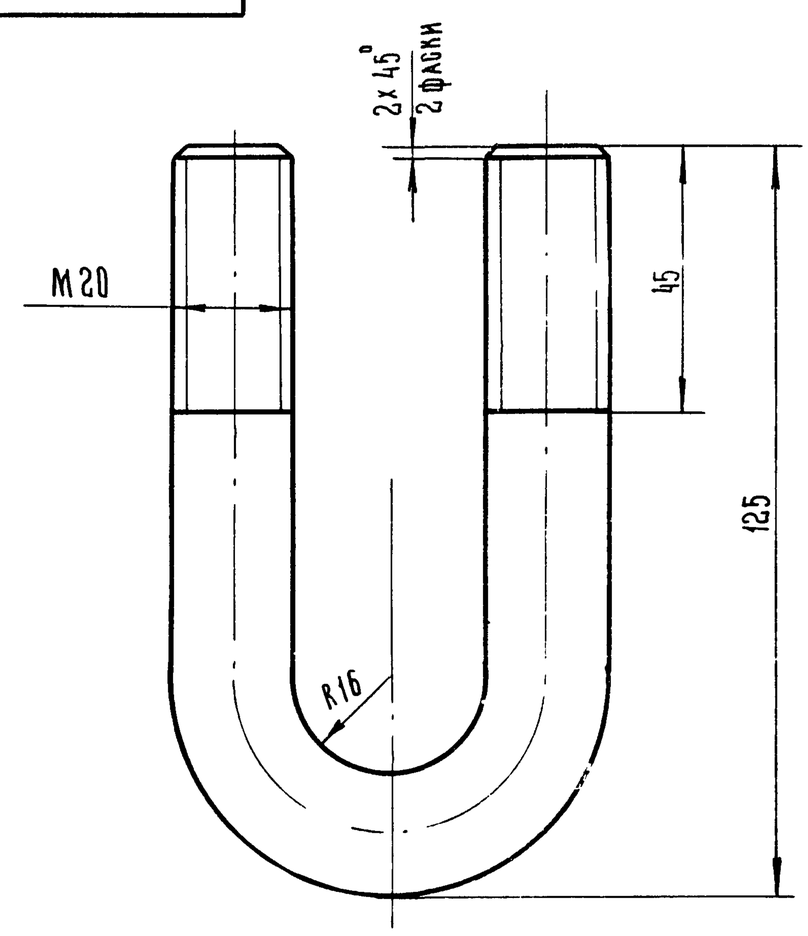

Предельные отклонения размеров:
валов – h14, остальных ± IT14/2.

31

9133/2

Изм	Лист	N докум.	Подп	Дата	НО-242.500.02 ТП-705-1-192.85		
Разраб		Люст		08.85	Скоба	Лит Р	Масса 0,62 / Масштаб 1:1
Пров		Ковалев		12.08.85		Лист	Листов 1
Н. контр		Есина		24.08.85	Круг В20 ГОСТ 2590-71 / Ст3 ГОСТ 535-79	ГИПРОПРОМСЕЛЬСТРОЙ г. Саратов	

Копировал: Ильичева Формат А4

Формат	Зона	Поз.	Обозначение	Наименование	Кол.	Примеч.
				Документация		
А3			НО-243.000.00.СБ	Сборочный чертёж		
А3			НО-243.000.00.ВС	Ведомость спецификации		
А3			НО-243.000.00.ВП.	Ведомость покупных изделий.		
			НО-243.000.00.М4.	Монтажный чертёж		
				Сборочные единицы		
А4		1	НО-243.100.00	Стойка	1	
А4		2	НО-243.200.00	Кронштейн	1	
				Детали		
А4		5	НО-243.000.01	Планка	1	
А4		6	НО-243.000.02	Прокладка	1	
А4		7	НО-243.000.03	Планка	1	
				Стандартные изделия		
				Болты ГОСТ 7798-70		
		10		М10 х 40.58.09	3	
		11		М12 х 90.58.09	2	
		12		М12 х 130.58.09	4	
				Гайки ГОСТ 5915-70		
		14		М10 5.09	3	
		15		М12 5.09	6	

Изм	Лист	N докум.	Подп.	Дата	НО-243.000.00 ТП-705-1-192.85			
Разраб.		Трудаев		9.08.85	Штанга	Лит	Лист	Листов
Пров.		Ковалев		12.08.85		Р	1	2
Н. контр.		Есина				ГИПРОПРОМСЕЛЬСТРОЙ г. Саратов		

Копировал: Ильичева Формат А4

Альбом II

Формат	Зона	Поз.	Обозначение	Наименование	Кол.	Примеч.
				Шайбы ГОСТ 6402-70		
		17		10.65Г.09	3	
		18		12.65Г.09	6	

Типовой проект

Подп. и дата | Инв. N дубл. | Взам. инв. N | Подп. и дата | Инв. N подл.

Изм	Лист	N докум.	Подп.	Дата	НО-243.000.00 ТП-705-1-192.85	Лист 2

Копировал: Ильичева Формат А4

НО-243.000.00.СБ.

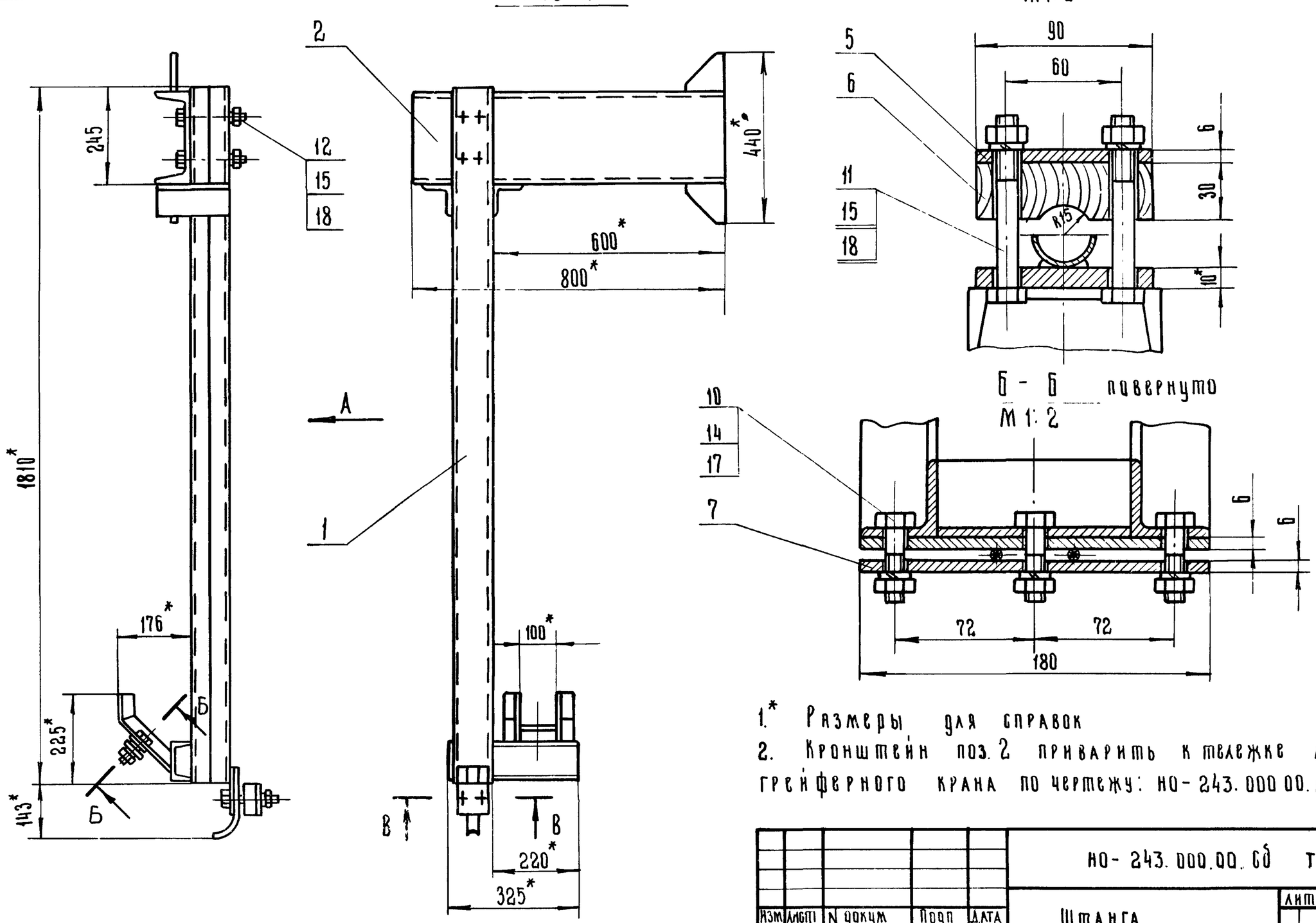

1.* Размеры для справок

2. Кронштейн поз. 2 приварить к тележке мостового грейферного крана по чертежу: НО-243.000.00.М4

9133/2 32

Изм	Лист	N докум	Подп	Дата	НО-243.000.00.СБ ТП-705-1-192.85			
Разраб.		Трудаев		9.8.85	Штанга. Сборочный чертёж.	Лит.	Масса	Масштаб
Пров.		Ковалев		12.08.85		Р	63	1:10
Гл спец.		Кивальский		15.8.85		Лист	Листов 1	
Гл инж отд		Нажметдинов		15.08		ГИПРОПРОМСЕЛЬСТРОЙ г. Саратов		
Нач отд.		Кабанов		15.08				
Н. контр.		Есина						

Копировал: Ильичева Формат А3

Альбом II

Типовой проект:

№ строки	Обозначение	Наименование	Куда входит: Обозначение	Кол.	Общее кол.	Примечание
1	НО-243.000.00	Штанга			1	
2						
3	НО-243.100.00	Стойка	НО-243.000.00	1	1	
4	НО-243.200.00	Кронштейн	НО-243.000.00	1	1	
5						
6						
7						
8						
9						
10						
11						
12						
13						
14						
15						
16						
17						
18						
19						
20						
21						
22						
23						
24						
25						
26						

Инв. № подл. | Подп. и дата | Взам. инв. № | Инв. № дубл. | Подп. и дата

Изм	Лист	№ докум.	Подп.	Дата	НО-243.000.00.ВС ТП-705-1-192.85			
Разраб.		Трудаев		9.08.85	Штанга. Ведомость спецификаций.	Лит.	Лист	Листов
Пров.		Ковалев		12.08.85		Р		1
Н. контр.		Есина				Гипропромсельстрой г. Саратов		

Копировал: Матвеева Формат А3

Альбом II

Типовой проект:

№ строки	Наименование	Код ОКП	Обозначение документа на поставку	Поставщик	Куда входит (обозначение)	Количество: На изделие	В комплекты	На регулир.	Всего	Примечание
1	Крепежные изделия									
2										
3	Болт М10х40.58.09		ГОСТ 7798-70		НО-243.000.00	3			3	
4	М12х90.58.09		ГОСТ 7798-70		НО-243.000.00	2			2	
5	М12х130.58.09		ГОСТ 7798-70		НО-243.000.00	4			4	
6										
7	Гайка М10.5.09		ГОСТ 5915-70		НО-243.000.00	3			3	
8	М12.5.09		ГОСТ 5915-70		НО-243.000.00	6			6	
9										
10	Шайба 10.65Г.09		ГОСТ 6402-70		НО-243.000.00	3			3	
11	12.65Г.09		ГОСТ 6402-70		НО-243.000.00	6			6	
12										
13										
14										
15										
16										
17										
18										
19										
20										
21										
22										
23										
24										
25										

9133/2

Изм	Лист	№ докум.	Подп.	Дата	НО-243.000.00.ВП.ТП-705-1-192.85			
Разраб.		Трудаев		9.08.85	Штанга. Ведомость покупных изделий	Лит	Лист	Листов
Пров.		Ковалев		12.08.85		Р		1
Гл. инж. отд.		Нажметдинов		15.08		Гипропромсельстрой г. Саратов		
Нач. отд.		Кабанов		15.08.85				
Н. контр.		Есина						

Копировал: Матвеева Формат А3

Инв. № подл. | Подпись и дата | Взам. инв. №

НО-243.000.00.МЧ

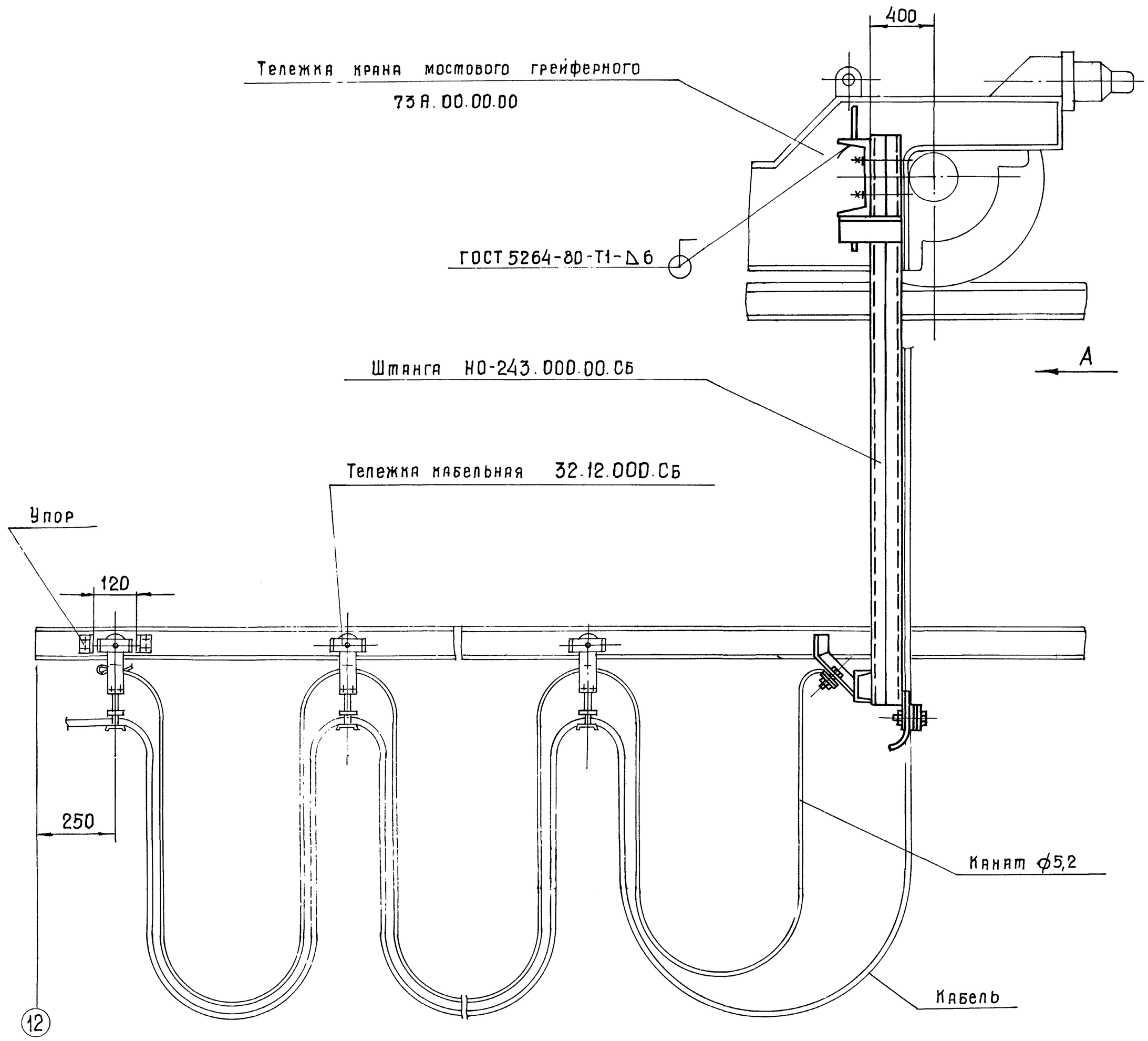

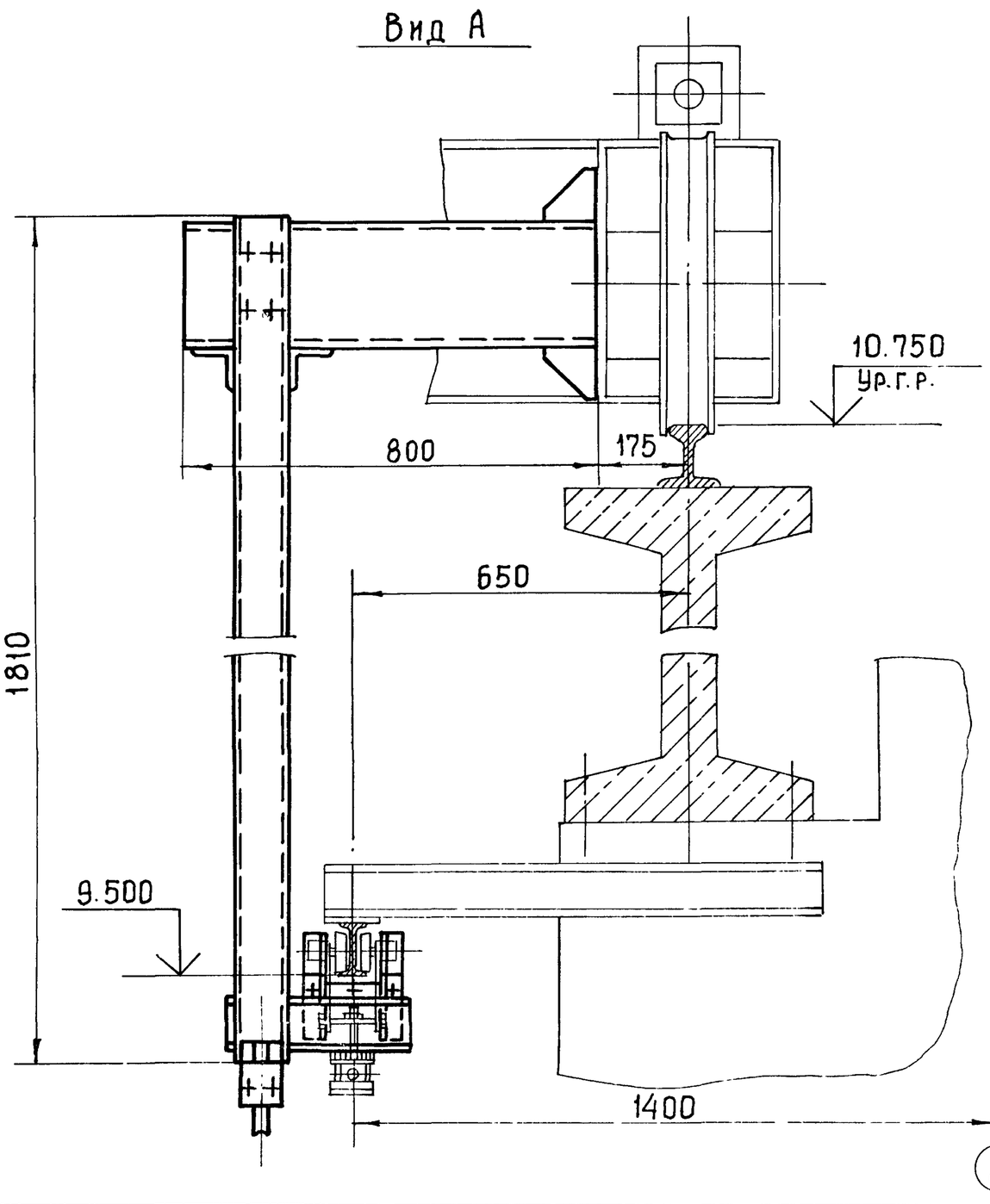

1. Кронштейн штанги приварить к тележке крана мостового грейферного по месту.
2. Сварные швы выполнить по ГОСТ 5264-80. Электроды типа Э42 ГОСТ 9467-75.
3. Все размеры справочные.

9133/2 34

-705-1-192 85

НО-243.000.00 МЧ ТП-

Изм	Лист	№ докум.	Подп.	Дата		Лит	Масса	Масштаб
Разраб.		Трудаев		15.8.83	Штанга	Р	—	1:10
Пров.		Ковалев		12.08.83	Монтажный чертеж	Лист	Листов 1	
Гл.спец.		Ковальский		15.8.83				
Гл.инж.отд.		Нахметдинов		15.08		Гипропромсельстрой г. Саратов		
Нач.отд.		Кабанов		15.08.83				
Н.контр.		Есина		15.08.83				

Копировал: Прошина Формат: А2

Формат	Зона	Поз.	Обозначение	Наименование	Кол.	Примеч.
				Документация		
А3			НО-243.100.00.СБ.	Сборочный чертеж		
				Детали		
А4		1	НО-243.100.01	Желоб	1	
А4		2	НО-243.100.02	Накладка	1	
А3		3	НО-243.100.03	Кронштейн	1	
А3		4	НО-243.100.03-01	Кронштейн	1	
				Материалы		
				Швеллер 10 ГОСТ 8240-72 / ВСт3сп. ГОСТ 535-79		
		6		ℓ = 325	1	2.8 кг
		7		ℓ = 1810	2	15.5 кг
		9		Уголок Б-40х40х4 ГОСТ 8509-72 / ВСт3сп ГОСТ 535-79		
				ℓ = 100-1.0	1	0.24 кг
		10		Уголок Б-80х80х8 ГОСТ 8509-72 / ВСт3сп ГОСТ 535-79		
				ℓ = 180	2	1.73 кг
		12		Полоса 6х50 ГОСТ 103-76 / ВСт3сп ГОСТ 535-79		
				ℓ = 180	1	0.42 кг

Изм.	Лист	№ докум.	Подп.	Дата	НО-243.100.00 ТП-705-1-192.85			
Разраб.		Трудаев		15.08.83	Стойка	Лит. Р	Лист	Листов 1
Пров.		Ковалев		15.08.83		ГИПРОПРОМСЕЛЬСТРОЙ г. Саратов		
Н.контр.		Есина						

Копировал: Матвеева Формат А4

Альбом II

Типовой проект:

Подп. и дата	Инв. № дубл.	Взам. инв. №	Подп. и дата	Инв. № подл.

НО-243.100.02

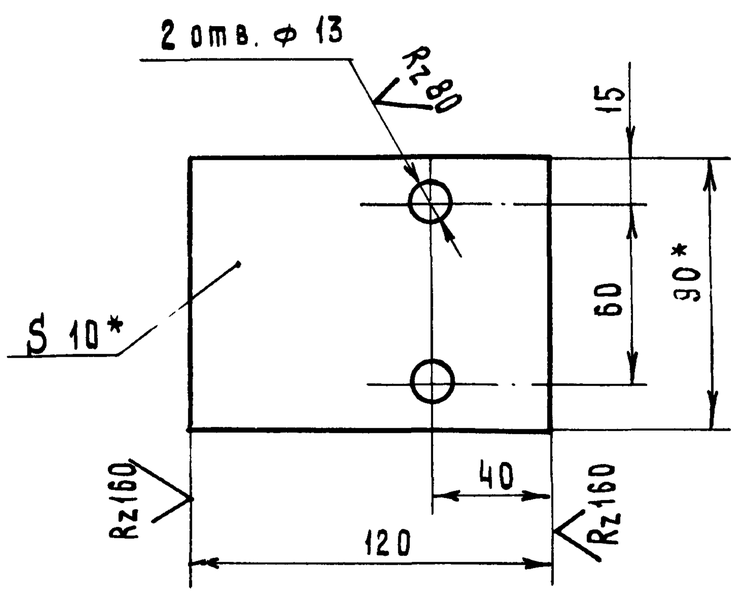

1. * Размеры для справок.
2. Предельные отклонения размеров: отверстий Н14, остальных ± $\frac{JT14}{2}$

Изм.	Лист	№ докум.	Подп.	Дата	НО-243.100.02 ТП-705-1-192.85			
Разраб.		Трудаев		15.08.83	Накладка	Лит. Р	Масса 0.84	Масштаб 1:2
Пров.		Ковалев		15.08.83		Лист	Листов 1	
Н.контр.		Есина			Полоса 10х90 ГОСТ 103-76 / ВСт3сп ГОСТ 535-79	ГИПРОПРОМСЕЛЬСТРОЙ г. Саратов		

Копировал: Матвеева Формат А4

НО-243.100.00.СБ

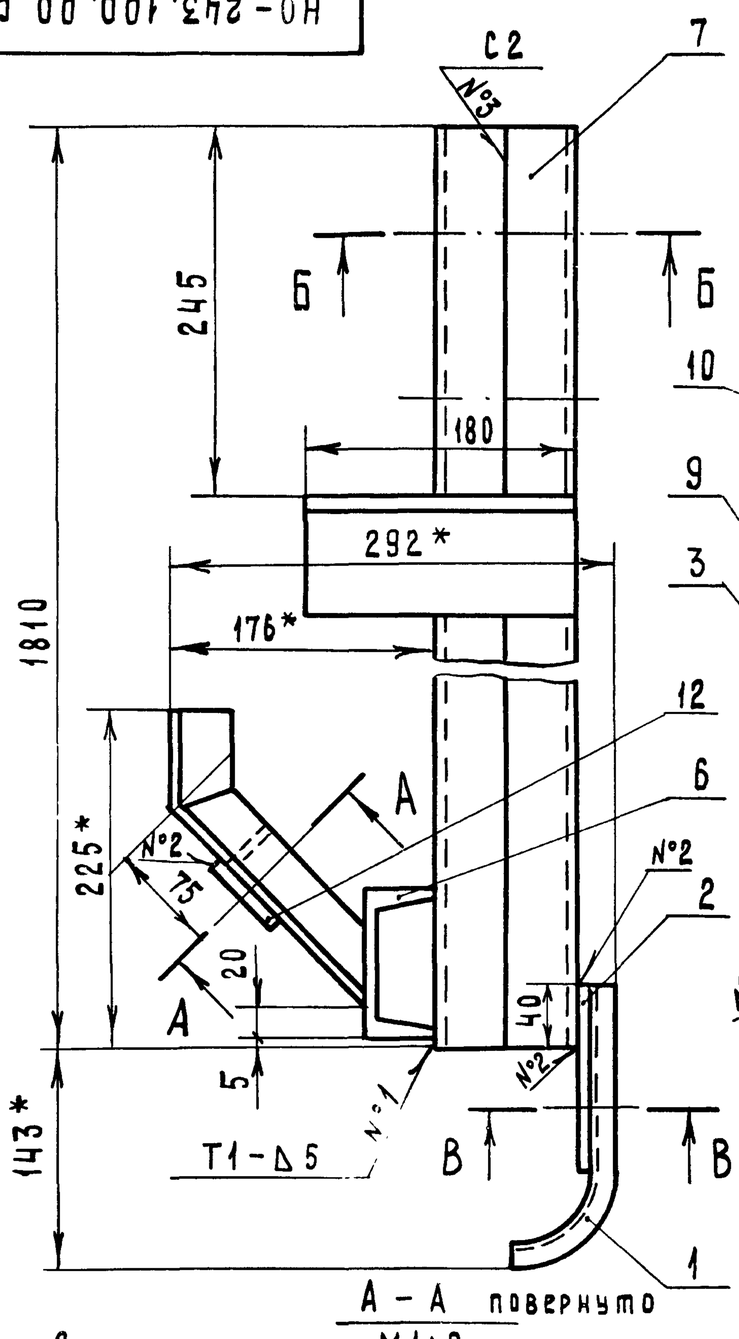

А – А повернуто
М1:2

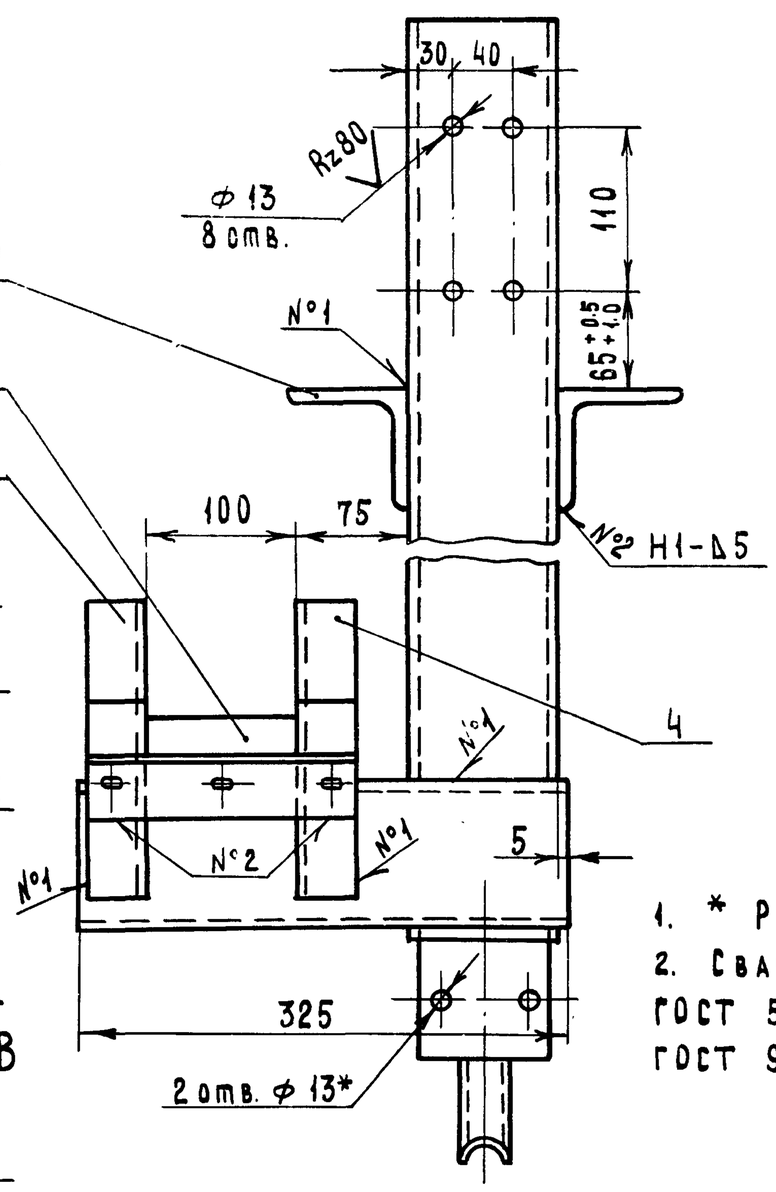

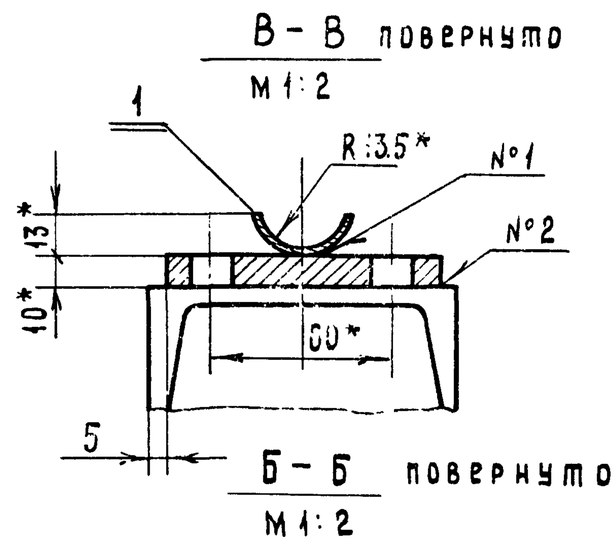

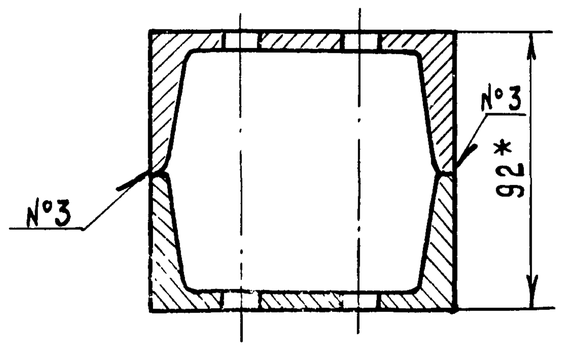

1. * Размеры для справок.
2. Сварные швы выполнить по ГОСТ 5264-80. Электроды типа Э42 ГОСТ 9467-75.

А – А повернуто
М1:2

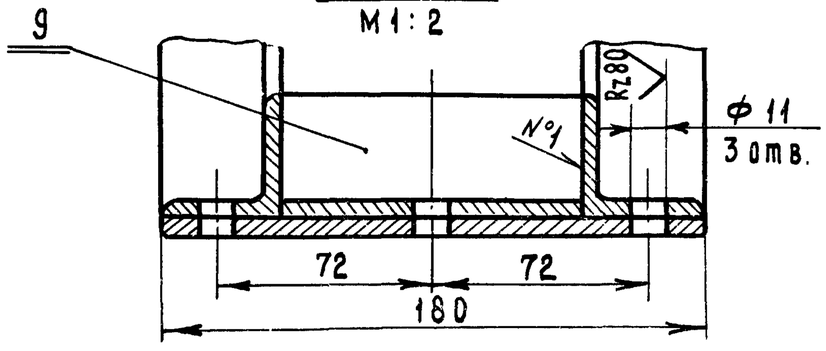

9133/2 35

Изм.	Лист	№ докум.	Подп.	Дата	НО-243.100.00.СБ.ТП-705-1-192.85			
Разраб.		Трудаев		15.08.83	Стойка. Сборочный чертеж	Лит. Р	Масса 40.5	Масштаб 1:4
Пров.		Ковалев		15.08.83		Лист	Листов 1	
Гл.инж.отд.		Нажметдинов		15.08		ГИПРОПРОМСЕЛЬСТРОЙ г. Саратов		
Нач.отд.		Кабанов		15.08.83				
Н.контр.		Есина						

Копировал: Матвеева Формат А3

Альбом II

Типовой проект:

Формат	Зона	Поз.	Обозначение	Наименование	Кол.	Примеч.
				Документация		
А3			НО-243.200.00.СБ	Сборочный чертеж		
				Детали		
А4		1	НО-243.200.01	Ребро	2	
				Материалы		
		2		Швеллер $\frac{24\ ГОСТ\ 8240-72}{Вст3сп\ ГОСТ\ 535-79}$		
				ℓ = 800	1	19.2 кг

Подп. и дата | Инв. № дубл. | Взам. инв. № | Подп. и дата | Инв. № подл.

НО-243.200.00 ТП-705-1-192.85

Изм.	Лист	№ докум.	Подп.	Дата	Кронштейн	Лит.	Лист	Листов
Разраб.		Трудаев		15.08.83		Р		1
Пров.		Ковалев		12.08.83		Гипропромсельстрой г. Саратов		
Н. контр.		Есина		24.09.83				

Копировал: Матвеева Формат: А4

НО-243.200.01

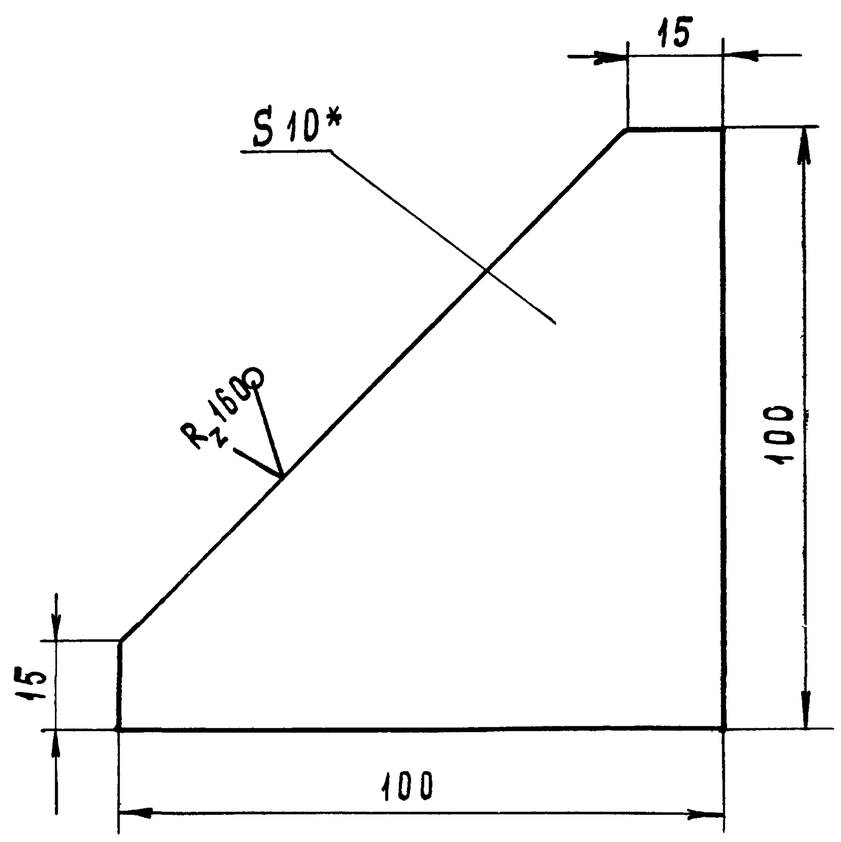

1. * Размер для справок.
2. Предельные отклонения размеров: $\pm \frac{IT16}{2}$

НО-243.200.01 ТП-705-1-192.85

Изм.	Лист	№ докум.	Подп.	Дата	Ребро	Лит.	Масса	Масштаб
Разраб.		Трудаев		15.08.83		Р	0.5	1:1
Пров.		Ковалев		12.08.83		Лист	Листов 1	
Н. контр.		Есина		24.09.83	Лист $\frac{Б-ПН-10\ ГОСТ\ 19903-74}{А\ Ст3сп\ ГОСТ\ 14637-79}$	Гипропромсельстрой г. Саратов		

Копировал: Матвеева Формат: А4

НО-243.200.00.СБ

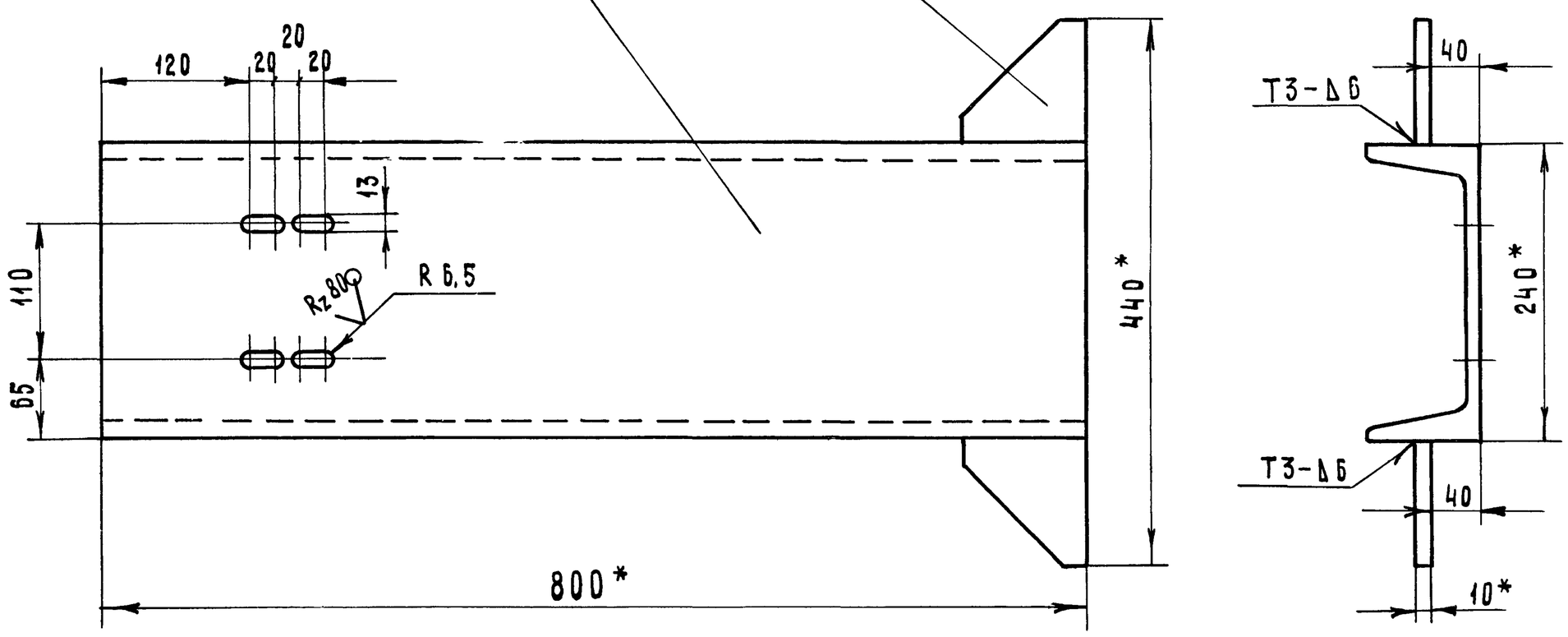

1. * Размеры для справок.
2. Сварные швы по ГОСТ 5264-80. Электроды типа Э42 ГОСТ 9467-75.

9133/2 36

НО-243.200.00.СБ.ТП-705-1-192.85

Изм.	Лист	№ докум.	Подп.	Дата	Кронштейн. Сборочный чертеж	Лит.	Масса	Масштаб
Разраб.		Трудаев		15.08.83		Р	20.2	1:4
Пров.		Ковалев		12.08.83		Лист	Листов 1	
Гл.инж.отд		Нажметдинов		15.08		Гипропромсельстрой г. Саратов		
Нач.отд		Кабанов		15.08				
Н. контр.		Есина		24.09.83				

Копировал: Матвеева Формат А3

НО-243.100.03

НО-243.100.03 — изображено

НО-243.100.03-01 — зеркальное отражение.

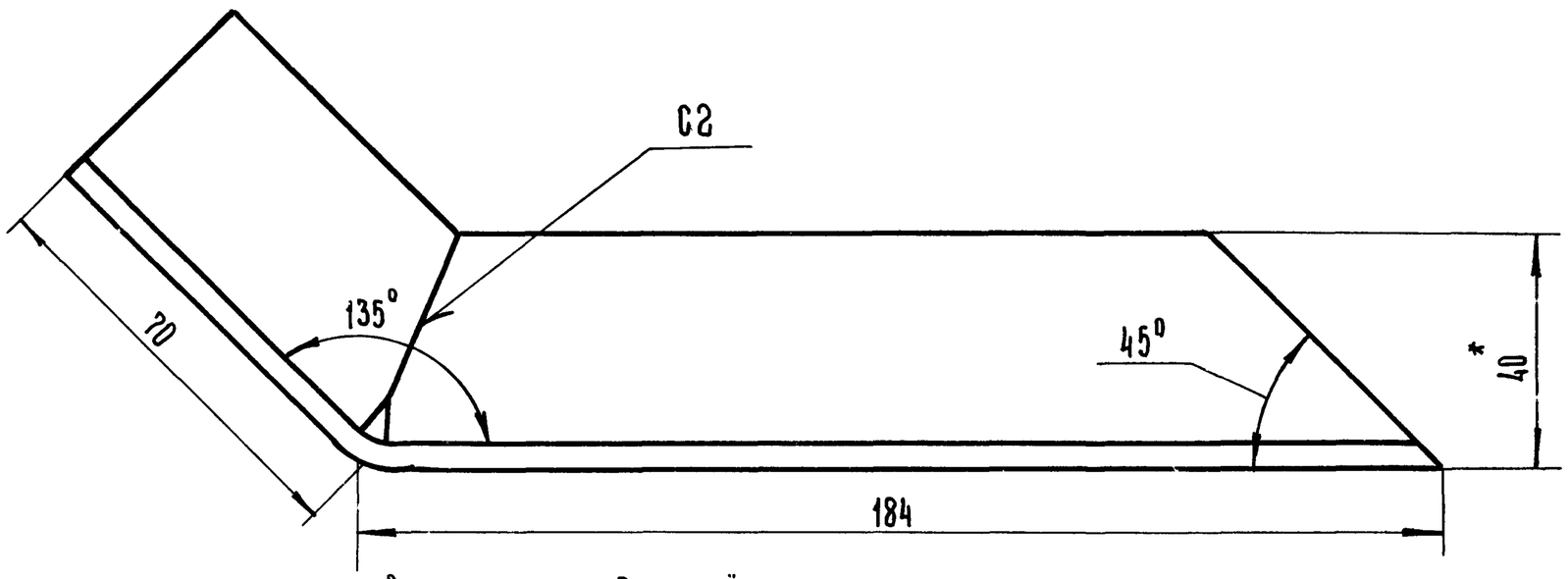

Развёртка

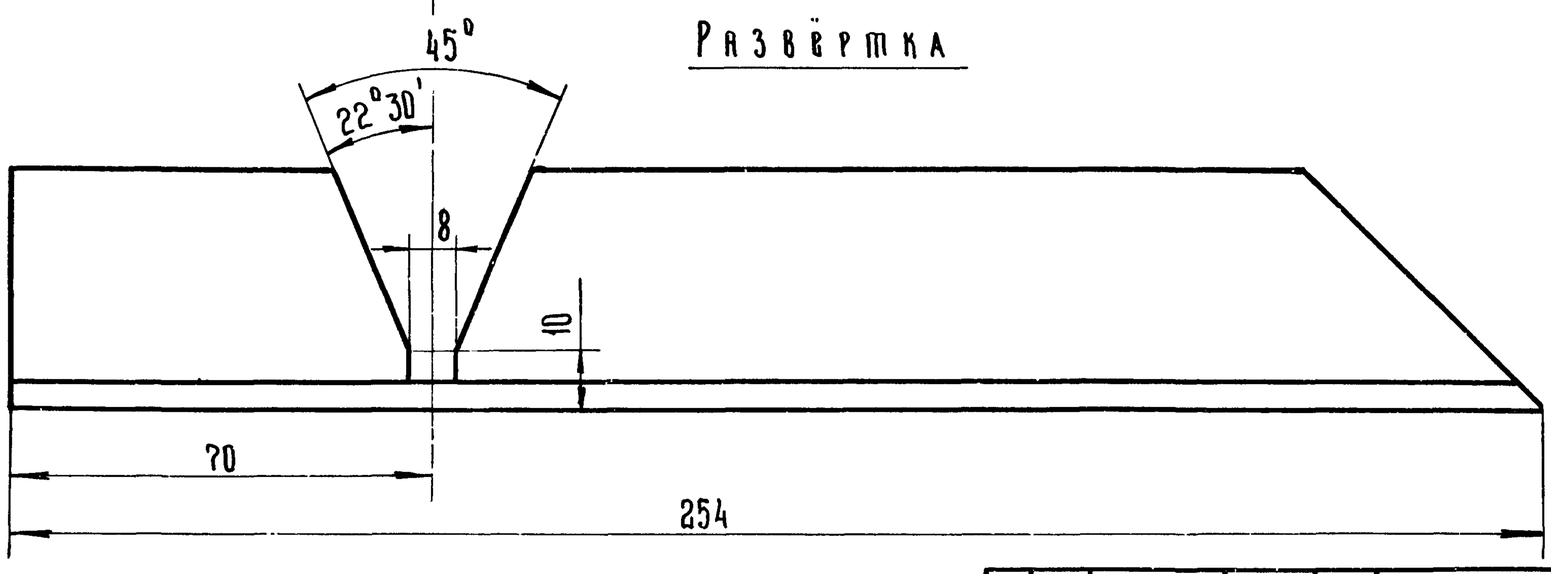

1.* Размер для справок

2. Предельные отклонения размеров $\pm \frac{IT16}{2}$

					НО-243.100.03 ТП-705-1-192.85			
Изм.	Лист	N докум.	Подп.	Дата	Кронштейн	Лит.	Масса	Масштаб
Разраб.		Трудаев		9.8.83		Р	0,6	1:1
Пров.		Ковалев		12.08.83		Лист	Листов 1	
Н. контр.		Есина			Уголок Б-40х40х4 ГОСТ 8509-72 / Вст3сп ГОСТ 535-79	Гипропромсельстрой г. Саратов		

Копировал: Ильичева Формат А3

НО-243.000.01

(✓)

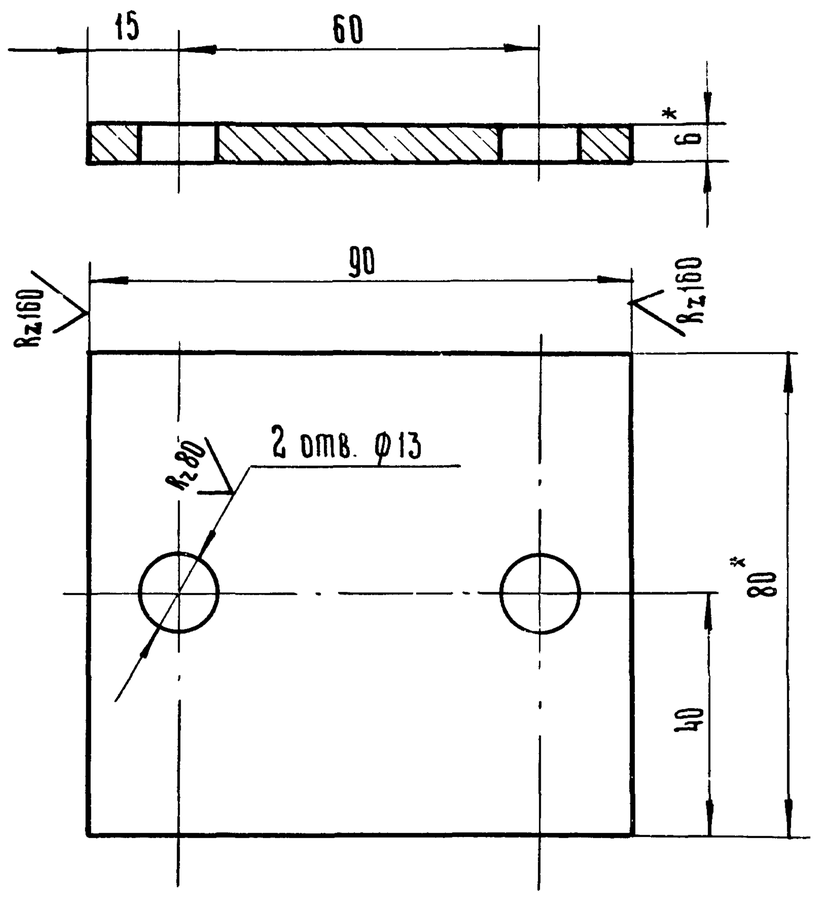

1.* Размеры для справок

2. Предельные отклонения размеров: отверстий H14, остальных $\pm \frac{IT14}{2}$

					НО-243.000.01 ТП-705-1-192.85			
Изм.	Лист	N докум.	Подп.	Дата	Планка	Лит.	Масса	Масштаб
Разраб.		Трудаев		9.8.83		Р	0,34	1:1
Пров.		Ковалев		12.08.83		Лист	Листов 1	
Н. контр.		Есина			Полоса 6х80 ГОСТ 103-76 / Вст3сп ГОСТ 535-79	Гипропромсельстрой г. Саратов		

Копировал: Ильичева Формат А4

Альбом II

Типовой проект

Инв. N подл. | Подп. и дата | Взам. инв. N | Инв. N дубл. | Подп. и дата

НО-243.000.02

R_{zmax} 320

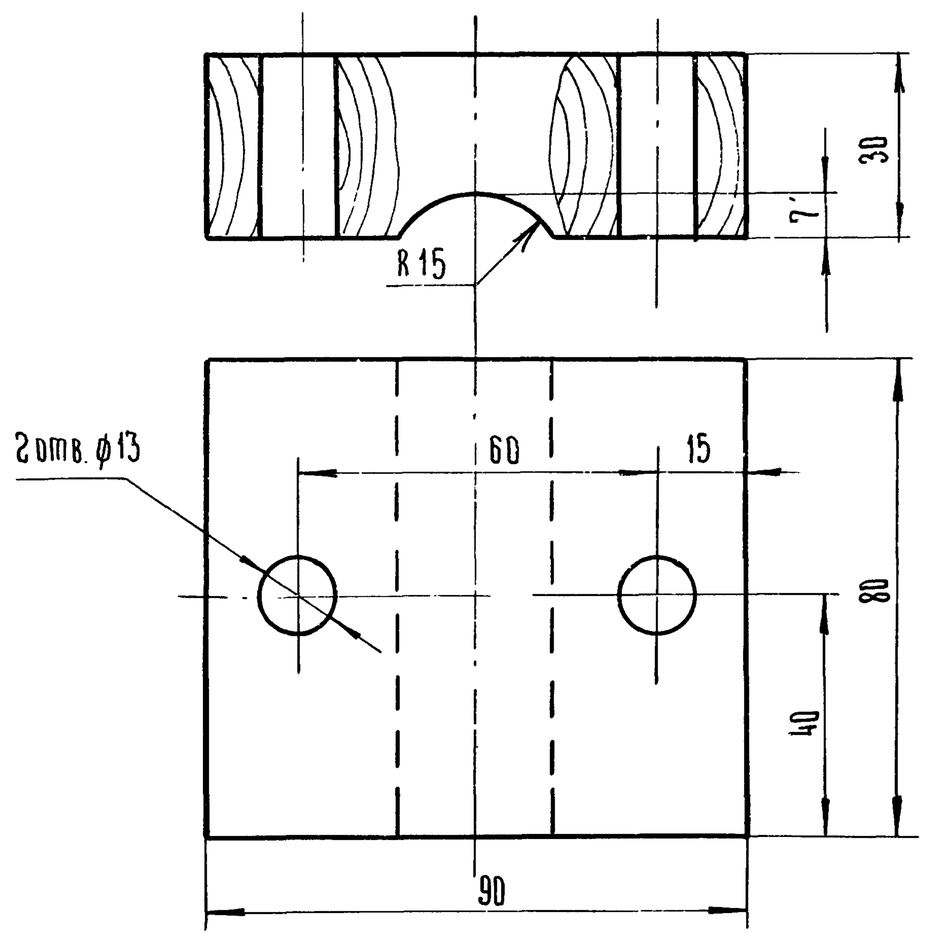

37
9133/2

					НО-243.000.02 ТП-705-1-192.85			
Изм.	Лист	N докум.	Подп.	Дата	Прокладка	Лит.	Масса	Масштаб
Разраб.		Трудаев		9.8.83		Р	0,01	1:1
Пров.		Ковалев		12.08.83		Лист	Листов 1	
Н. контр.		Есина			Пиломатериал; сосна 3й сорт / Брусок 50х100 ГОСТ 24454-80	Гипропромсельстрой г. Саратов		

Копировал: Ильичева Формат А4

Альбом II

Типовой проект

Инв. N подл. | Подп. и дата | Взам. инв. N | Инв. N дубл. | Подп. и дата

НО-243.100.01

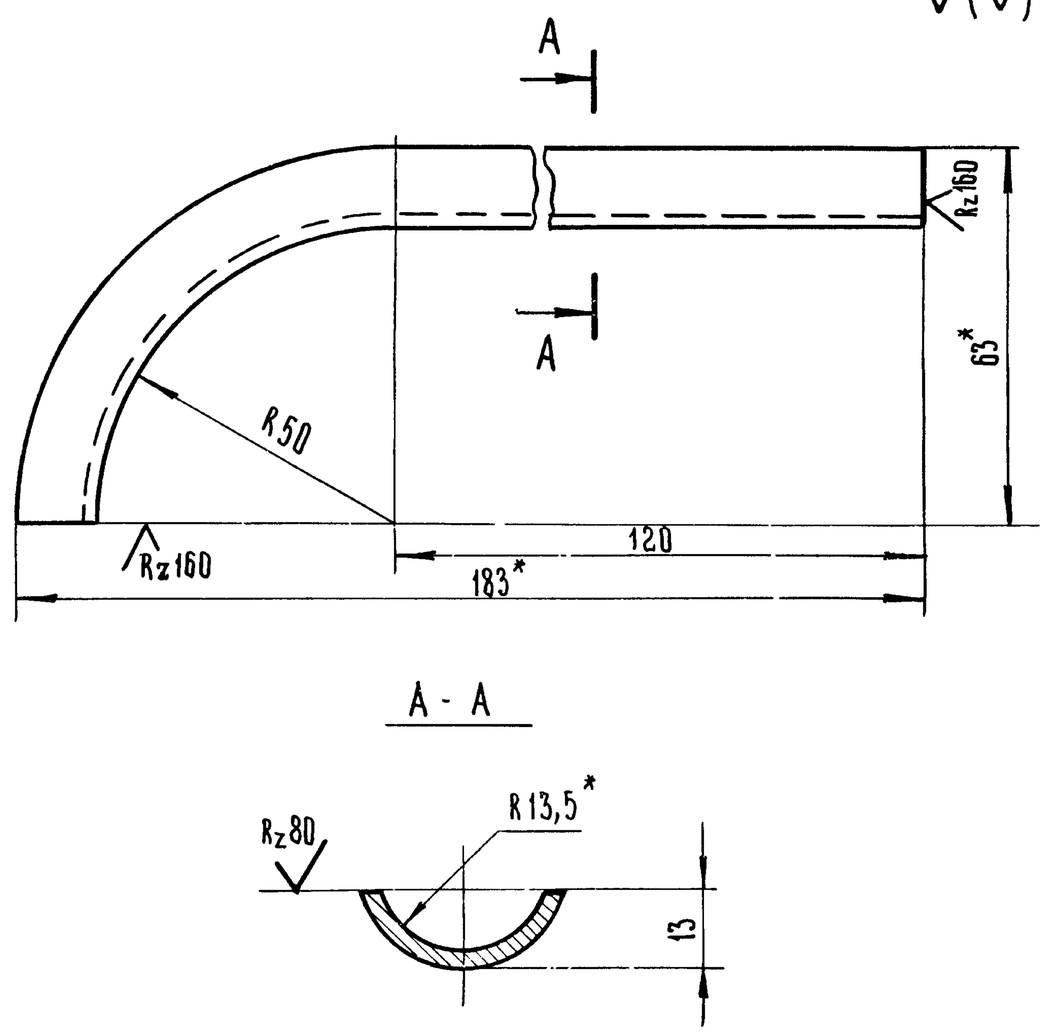

1.* Размеры для справок
2. Развернутая длина: 222мм

38

9133/2

Изм	Лист	N докум.	Подп.	Дата	НО-243.100.01 ТП-705-1-192.85			
Разраб.		Трудаев		9.08.83	Желоб	Лит. Р	Масса 0,53	Масштаб 1:1
Пров.		Ковалев		12.08.83		Лист	Листов 1	
Н. контр.		Есина		24.10.83	Труба 25×3,2 ГОСТ 3262-75	ГИПРОПРОМСЕЛЬСТРОЙ г. Саратов		

Копировал: Ильичева Формат А4

Альбом II

Типовой проект

Инв. N подл. | Подп. и дата | Взам. инв. N | Инв. N дубл. | Подп. и дата

НО-243.000.03

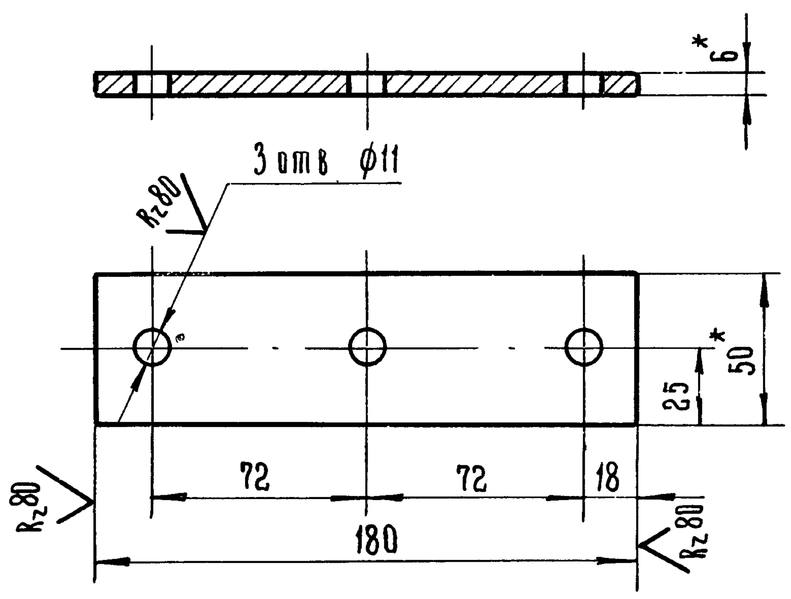

1.* Размеры для справок
2. Предельные отклонения отверстий H14, остальных $\pm \frac{IT14}{2}$

Изм	Лист	N докум.	Подп.	Дата	НО-243.000.03 ТП-705-1-192.85			
Разраб.		Трудаев		9.08.83	Планка	Лит. Р	Масса 0,42	Масштаб 1:2
Пров.		Ковалев		12.08.83		Лист	Листов 1	
Н. контр.		Есина			Полоса $\frac{6\times50\ ГОСТ\ 103-76}{ВСт3сп\ ГОСТ\ 535-79}$	ГИПРОПРОМСЕЛЬСТРОЙ г. Саратов		

Копировал: Ильичева Формат А4

ЦЕНТРАЛЬНЫЙ ИНСТИТУТ ТИПОВОГО ПРОЕКТИРОВАНИЯ
ГОССТРОЯ СССР
КИЕВСКИЙ ФИЛИАЛ
г. Киев-57 ул. Эжена Потье № 12

Заказ № 4/1 2453 Инв. № 9133/2 Тираж 800

Сдано в печать 1/4 1986 Цена 3-04