ТИПОВЫЕ КОНСТРУКЦИИ СИСТЕМ И УСТРОЙСТВ
ВНУТРЕННЕГО ОБОРУДОВАНИЯ СООРУЖЕНИЙ
ГРАЖДАНСКОЙ ОБОРОНЫ.

ТДК-Н-1-72

Часть II

Альбом II

12754

ЦЕНА ~~1-86~~
2-06

ЦЕНТРАЛЬНЫЙ ИНСТИТУТ ТИПОВОГО ПРОЕКТИРОВАНИЯ
ГОССТРОЯ СССР

Москва, А-445, Смольная ул., 22

Сдано в печать 1976 г

Заказ № 6503 Тираж 300 экз.

Содержание альбома № 2

НН п/п	Обозначение	Наименование	№ листа	Примечание
1		Содержание альбома	2	
2		Пояснительная записка и технические условия	3	
3	СУ-III-2.00.00.000СБ	Ставень СУ-III-2 Сборочный чертеж л.1	4	
4	СУ-III-2.00.00.000СБ	Ставень СУ-III-2 Сборочный чертеж л.2	5	
5	СУ-III-2.01.00.000СБ	Полотно в сборе лист 1	6	
6	СУ-III-2.01.00.000СБ	Полотно в сборе лист 2	7	
7	———	Детали: СУ-III-2.01.00.008; СУ-III-2.01.00.010; СУ-III-2.01.00.006; СУ-III-2.01.00.005;	8	
8	———	Детали: СУ-III-2.01.00.007; СУ-III-2.01.004; СУ-III-2.01.00.003; СУ-III-2.01.00.015.	9	
9	———	Детали: СУ-III-2.01.00.014; СУ-III-2.01.00.013; СУ-III-2.01.00.001; СУ-III-2.01.00.002; СУ-III-2.01.00.009.	10	
10	———	Детали: СУ-III-2.01.00.011; СУ-III-2.01.01.009; СУ-III-2.01.00.012	11	
11	СУ-III-2.01.01.000СБ	Полотно лист 1	12	
12	СУ-III-2.01.01.000СБ	Полотно лист 2	13	
13	———	Детали: СУ-III-2.01.01.005; СУ-III-2.01.01.004; СУ-III-2.01.01.008; СУ-III-2.01.01.007;	14	
14	———	Детали: СУ-III-2.01.01.006; СУ-III-2.01.01.001; СУ-III-2.01.01.002, СУ-III-2.01.01.003; СУ-III-2.01.01.010,	15	
15	———	Детали: СУ-III-2.01.02.003; СУ-III-2.01.01.013; СУ-III-2.01.01.012; СУ-III-2.01.01.011	16	
16	СУ-III-2.01.02.000СБ	Штурвал в сборе Детали: СУ-III-2.01.02.001; СУ-III-2.01.02.002,	17	
17	———	Детали: СУ-III-2.01.02.101; СУ-III-2.01.02.100СБ, СУ-III-2.01.02.103, СУ-III-2.01.02.102	18	
18	СУ-III-2.01.03.000СБ	Вал в сборе. Детали: СУ-III-2.01.03.001; СУ-III-2.01.03.002, СУ-III-2.02.00.003	19	
19	СУ-III-2.02.00.000СБ	Коробка в сборе лист 1	20	
20	СУ-III-2.02.00.000СБ	Коробка в сборе лист 2	21	
21	———	Детали: СУ-III-2.02.00.006; СУ-III-2.02.00.005; СУ-III-2.02.00.002 СУ-III-2.02.00.004	22	
22	СУ-III-2.03.00.000	Петля в сборе Детали: СУ-III-2.03.00.002; СУ-III-2.03.00.001	23	
23	———	Полупетля СУ-III-2.03.00.100СБ Полупетля СУ-III-2.03.00.200СБ	24	
24	———	Детали: СУ-III-2.03.00.004; СУ-III-2.03.00.003; СУ-III-2.03.00.104 СУ-III-2.03.00.103;	25	
25	———	Детали: СУ-III-2.03.00.101, СУ-III-2.03.00.102; СУ-III-2.03.00.202; СУ-III-2.03.00.201,	26	
26	СУ-III-2.04.00.000СБ	Сигнализационное устройство Деталь: СУ-III-2.04.00.001	27	
27	СУ-III-2.00.00.000 СУ-III-2.01.00.000; СУ-III-2.01.01.000	Спецификация. Ставень СУ-III-2 Сборочный чертеж, полотно в сборе, полотно	28	
28	СУ-III-2.01.03.000 СУ-III-2.02.00.000; СУ-III-2.01.02.000, СУ-III-2.01.02.100	Спецификации: Вал в сборе, коробка в сборе, штурвал в сборе, штурвал.	29	
29	СУ-III-2.03.00.000 СУ-III-2.03.00.100; СУ-III-2.03.00.200 СУ-III-2.04.00.000	Спецификации; Петля в сборе, полупетля, полупетля, сигнализационное устройство	30	

Изм.	Лист	№ докум.	Подпись	Дата	Ставня СУ-III-2.	ТДК-Н-I-77 часть 3 Альбом №2	
Рук.груп.		Сович			Содержание альбома	Литера	Масса / М-б
Гл.инж.		Бычков				—	—
Гл.конст.		Солнцев				Лист 1	Листов 1
Рук.сект.		Зубцан				Гипрогазспецнефтестрой по заказчику Мосгазстроя Объединение Мосгазпроект	
Гл.инж.пр.		Черкасова					
Нормоконтр.		Высоцкая					

IV Допуски и условия изготовления

1. При раскройке и заготовке металла материал должен быть выправлен. Кромки реза должны быть гладкими, без заусенцев и острых углов.

2. Габариты коробки и полотна должны быть выполнены с допускаемыми отклонениями согласно чертежа

3. Зазоры между плоскостью коробки и полотна со стороны расположения уплотнения и контрольной плитой допускаются не более 1мм в любом месте контура прилегания

4. Сдвиг контура уплотнения на полотне от проектного положения допускается не более 3 мм.

5. Внутренние поверхности направляющих, по которым скользят запирающие клинья должны быть смазаны солидолом.

V Испытание ставня

А. На заводе-изготовителе.

1. Полотно ставня после сварки должно быть проверено на герметичность сварных швов керосином в соответствии с п.п 2.50 и 2.51 СНиП III В 5-62

2. После сборки ставня на заводе-изготовителе производится проверка на герметичность притвора. Для этого полотно в сборе с коробкой устанавливается горизонтально, заливается водой заподлицо с уголком коробки и выдерживается 24часа. Наличие влажных пятен на обратной стороне притвора не допускается

3. Результаты испытаний отражаются в паспорте ставня

Б. На строительстве

1. После установки ставня в сооружении и инъектировании коробки испытать ставень на герметичность воздухом в составе сооружения

VI. Приемка

1. Приемка ставня производится ОТК завода-изготовителя. Приемка заключается во внешнем осмотре изделия, проверке соответствия готового изделия рабочим чертежам и техническим условиям

2. Изделия, не отвечающие техническим требованиям настоящих Т.У., могут быть после исправления вновь предъявлены к приемке. В случае несоответствия исправленного изделия чертежам и Т.У. изделие бракуется.

3. При транспортировке и складировании изделие должно быть защищено от атмосферных влияний и механических повреждений

4. Общая приемка всех изготовленных на заводе и смонтированных на месте изделий производится по актам уполномоченной на это комиссией

5. Все изготовленные ставни сдаются заказчику с паспортом в котором указаны:

а) маркировка ставни
б) порядковый номер ставня
в) дата изготовления
г) завод - изготовитель

Все вышеуказанные пункты указываются также в заводской табличке ставня

VII Установка

1. Коробка ставня на строительстве должна быть установлена вертикально. Допускаемое отклонение от вертикали не более 2мм на всю высоту коробки

2. Установка полотна ставня должна выполняться строго по чертежам общих видов, настоящих Т.У. и по установочным чертежам, выполняемым заказчиком при привязке ставня к конкретному объекту.

Перед массовым выпуском ставня на заводе-изготовителе выполнить опытный образец изделия, который утверждается в качестве эталона

Инв № подл | Подпись и дата | Взам инв № | Инв № дубл | Подпись и дата

Технические условия

I Общая часть

Настоящие технические условия содержат общие требования к изготовлению опытного образца металлического защитно-герметического ставня типа СУ-III-2.

II Материалы

1. Полотно ставня изготавливается из листового и прокатного материалов марки ст. 3 ГОСТ 380-71, ГОСТ 500-58 и ГОСТ 535-58

2. Толщины листовой стали и габариты прокатных профилей определены расчетом

3. В качестве уплотнения между коробкой и полотном ставня применена губчатая резина марки ТУ-1206-351 Резина имеет пористую основу со сплошной воздухонепроницаемой пленкой на поверхности. Резина к специальной обойме приклеивается клеем №88 ТУМХП-15-42-49.

III Технические требования на изготовление

1. Технология сварки и последовательность наложения швов должны обеспечить сохранение правильной геометрической формы полотна ставня и коробки. Марка электродов Э-42 ГОСТ 9467-60 должна быть удостоверена сертификатом

2. Сварка должна производиться в соответствии с п.п 2.27÷2.56 СНиП III-В 5-62

3. При сборке обеспечить плотное прилегание полотна ставня к коробке.

4. При сборке затвора обеспечить легкое, без ощутимых толчков и заеданий перемещение запирающих клиньев.
При затяжке затвора должно обеспечиваться равномерное обжатие уплотнения по всему периметру на размер, указанный в чертежах

5. После сварки и сборки ставня поверхности всех узлов и деталей должны быть очищены от окалины, ржавчины масляных и других загрязнений до металлического блеска. Очищенные изделия на заводе-изготовителе грунтовать грунтом ГФ-017, ГФ-020 ГОСТ 4056-63 и красить эмалью ПФ-115 ГОСТ 6465-63 за 2 раза. в цвет, по требованию заказчика.

Описание конструкции ставня

Ставень СУ-III-2 перекрывает проем 80х80 см.
Комплект ставня типа СУ-III-2 состоит из 2х частей

а). коробки, представляющей собой раму, сваренную из прокатных профилей

б). полотна ставня с затвором.

Полотно ставня плоское, сваренное из листа и прокатных профилей

Ставень имеет центральное задраивание клинового типа от ручного штурвального привода. Затвор расположен с внутренней стороны ставня. Вал центрального задраивания имеет два выхода в полотне и проходит через сальниковые устройства, установленные в полотне ставня. На каждый конец вала механизма задраивания одевается по штурвалу, что позволяет открывать ставень изнутри и снаружи помещения. Четыре запирающие клина затвора при затяжке прижимают полотно ставня к коробке.

Герметичность запертого ставня обеспечивается специальным уплотнением из губчатой резины, установленным по периметру полотна ставня

Для контроля обжима уплотнения ставень может оборудоваться на заводе-изготовителе конечным выключателем, подающим сигнал в случае, когда обжим уплотнения достигает заданной величины.

Установка конечного выключателя оговаривается при заказе на изготовление ставня

Подп и дата | Инв № подл

Изм	Лист	№ докум	Подп.	Дата	Ставня СУ-III-2	ТДК-Н-I-72 часть II альбом № 2
Рук сект	Ульман				Пояснительная записка и технические условия	Лит / Лист / Листов 4
Гл инж	Черкасова					ГЛАВАПУ МОСГОРИСПОЛКОМА Управление Мосгипроеф-I мастерская № 18
Разраб	Томич					
Провер	Высоцкая					

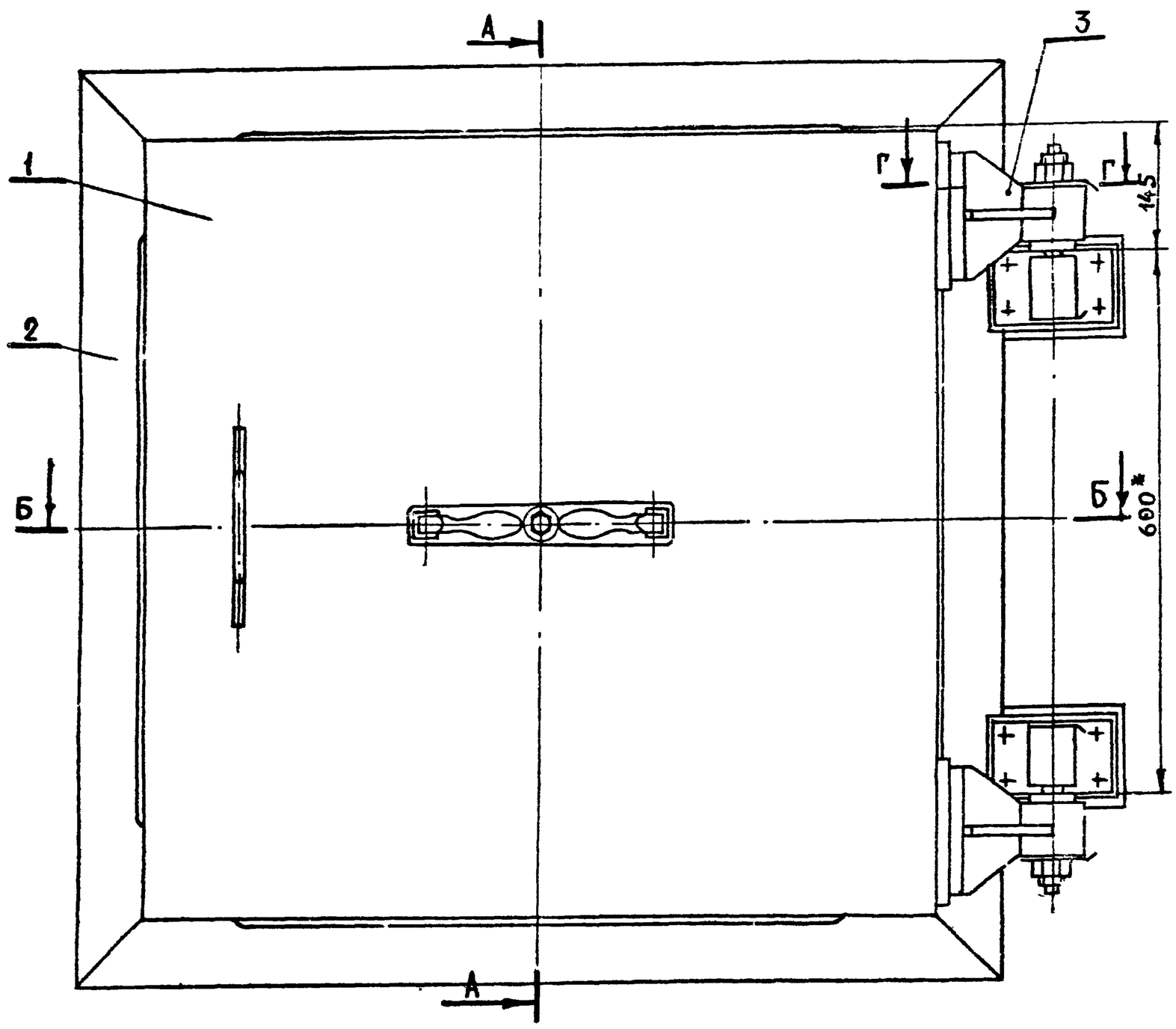

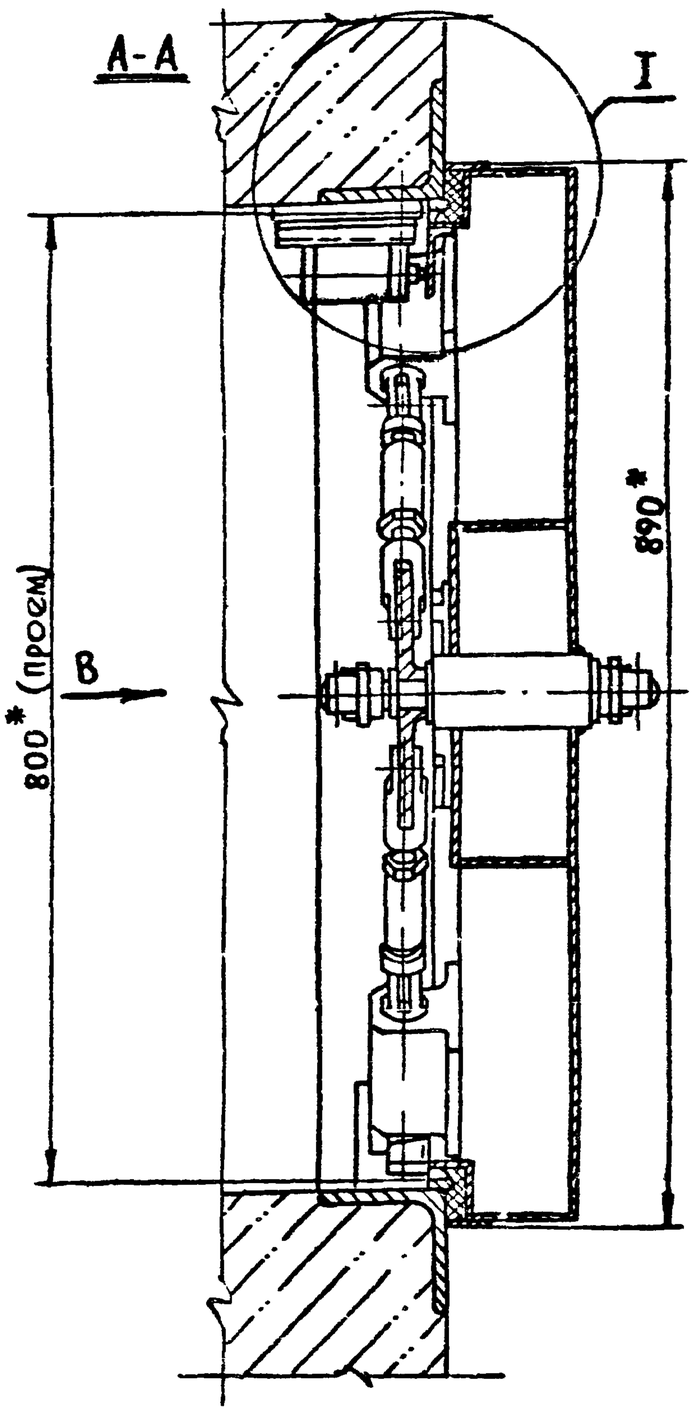

Б-Б

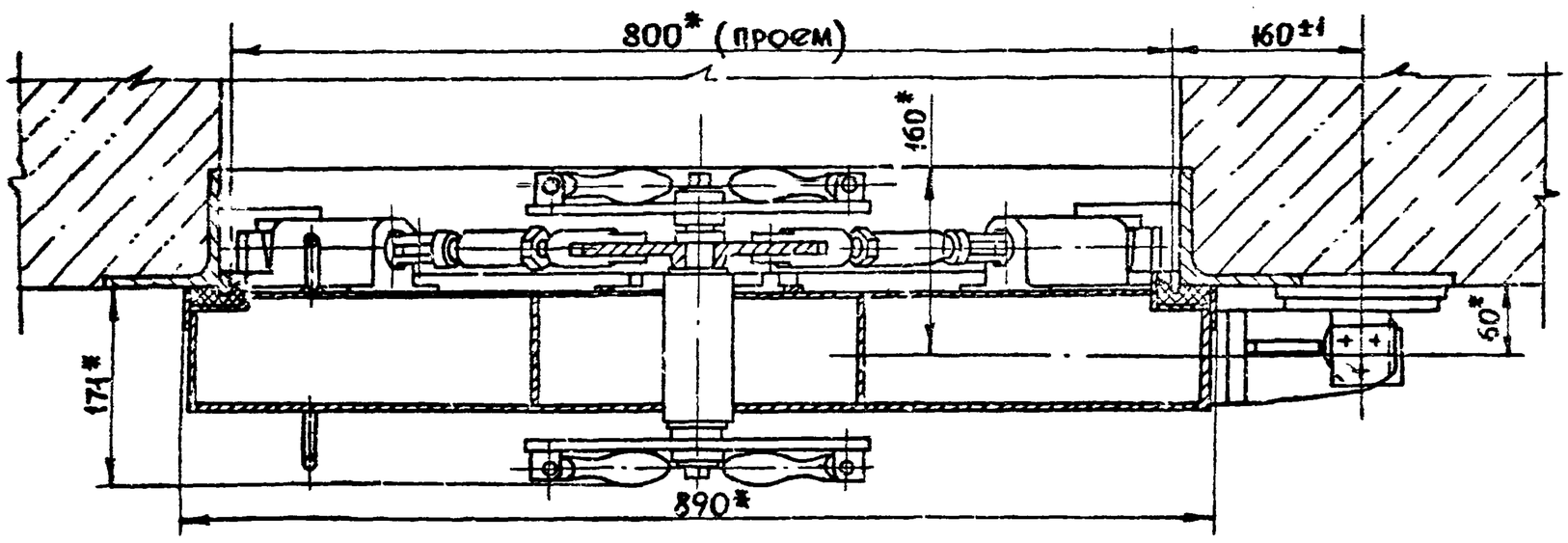

1. Размеры отмеченные* для справок.
2. После изготовления ставень испытать на герметичность притвора заливкой водой заподлицо с уголком коробки (выдержка 24 часа). Появление влажных пятен в углах и на обратной стороне притвора не допускается.
3. Детали поз. 5 и 6 варить на контрольной сборке после выверки положения полотна.

Вид В

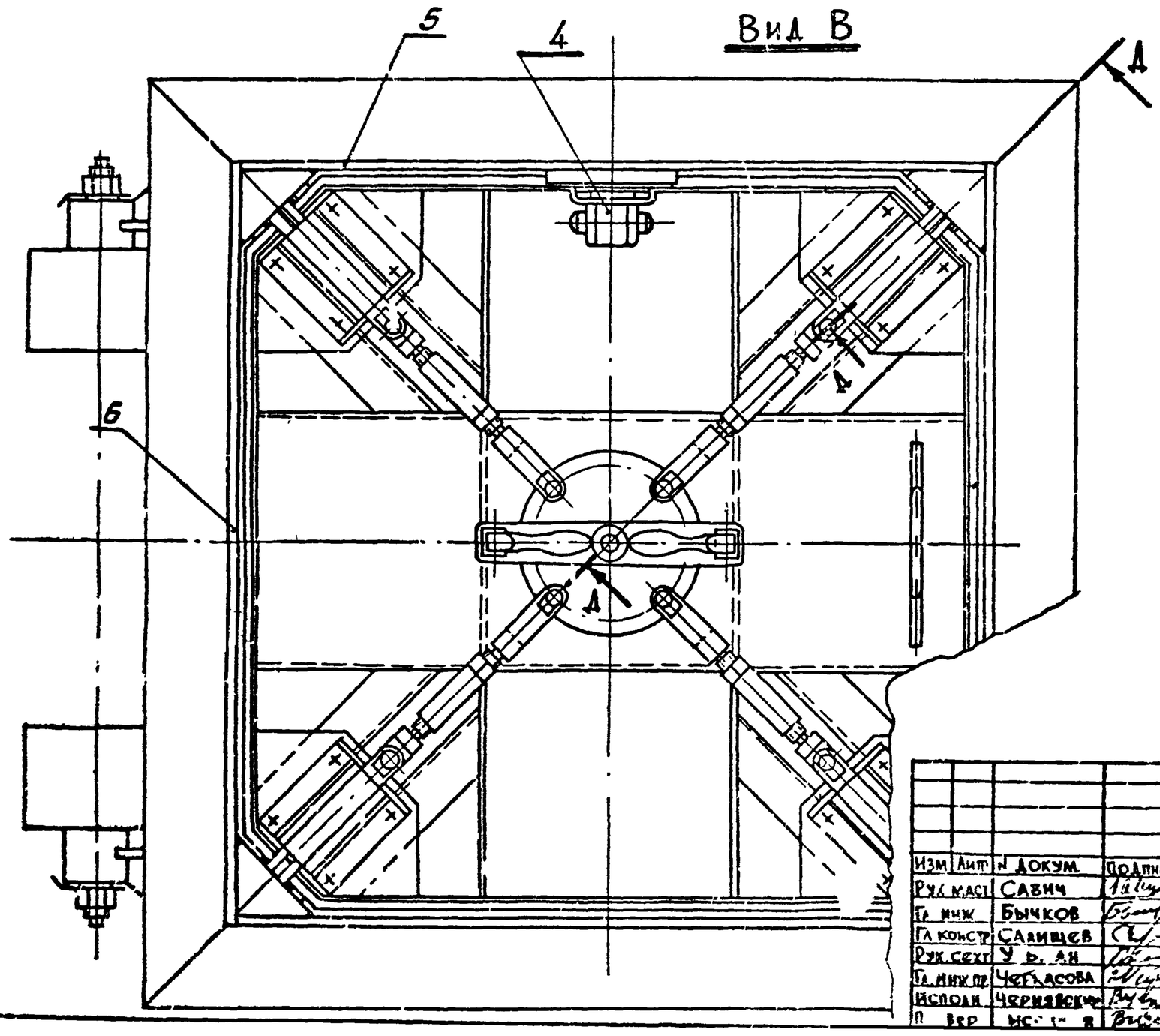

Техническая характеристика

1. Усилие на рукоятке — max 16,6кг
2. Полный ход затвора — 54мм
3. Поворот штурвала — 60°

Изм	Лист	N докум.	Подпись	Дата	СУ-III-2-00.00.000СБ	ТДК-Н-I-72 Часть I Альбом №2	
Рук.маст		Савич			Ставень СУ-III-2 Сборочный чертеж	Литера	Масса / М-б
Гл.инж		Бычков					229кг / 1:5
Гл.констр		Салищев				Лист 1	Листов 9
Рук.сект		Ульянов				ГААБ АПУ МОСГОРИСПОЛКОМА УПРАВЛЕНИЕ МОСПРОЕКТ-1 МАСТЕРСКАЯ №18	
Гл.инж.пр		Чернядьева					
Исполн		Черняевский					
Н.контр		Ивлев					

СУ-III-2-00.00.000

5

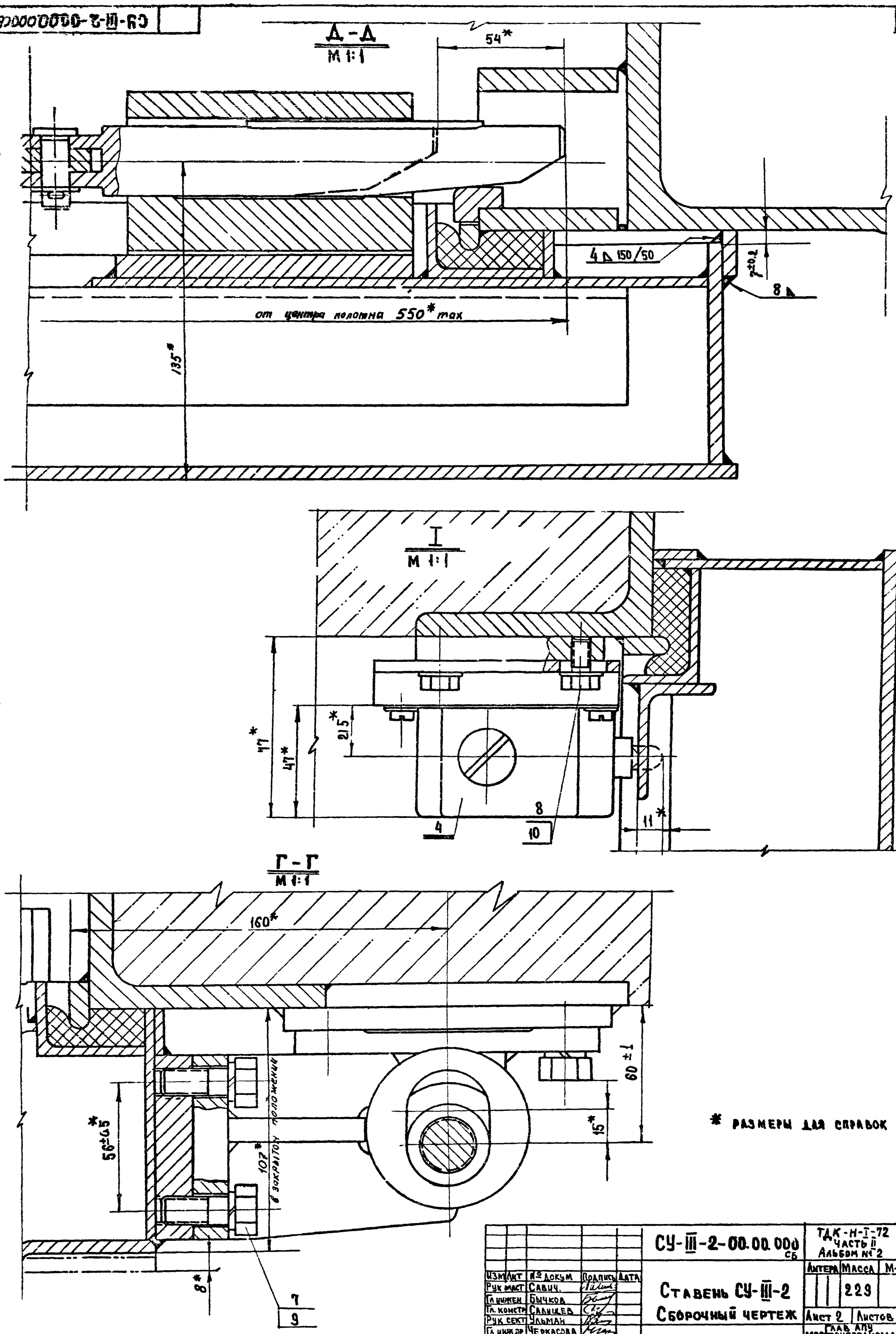

* РАЗМЕРЫ ДЛЯ СПРАВОК

Изм	Лист	№ докум	Подпись	Дата	СУ-III-2-00.00.000 СБ	ТДК-Н-I-72 Часть II Альбом № 2	
Рук маст		Савич			Ставень СУ-III-2 Сборочный чертеж	Литера	Масса: 229 / М-5
Гл инжен		Бычков				Лист 2	Листов 2
Гл констр		Салищев				Главпроект Мосгорисполкома Управление Мосгорпроекта Мастерская № 18	
Рук сект		Ульман					
Гл инж пр		Черкасова					
Исполнил		Чернявский					
Проверил		Высоцкая					

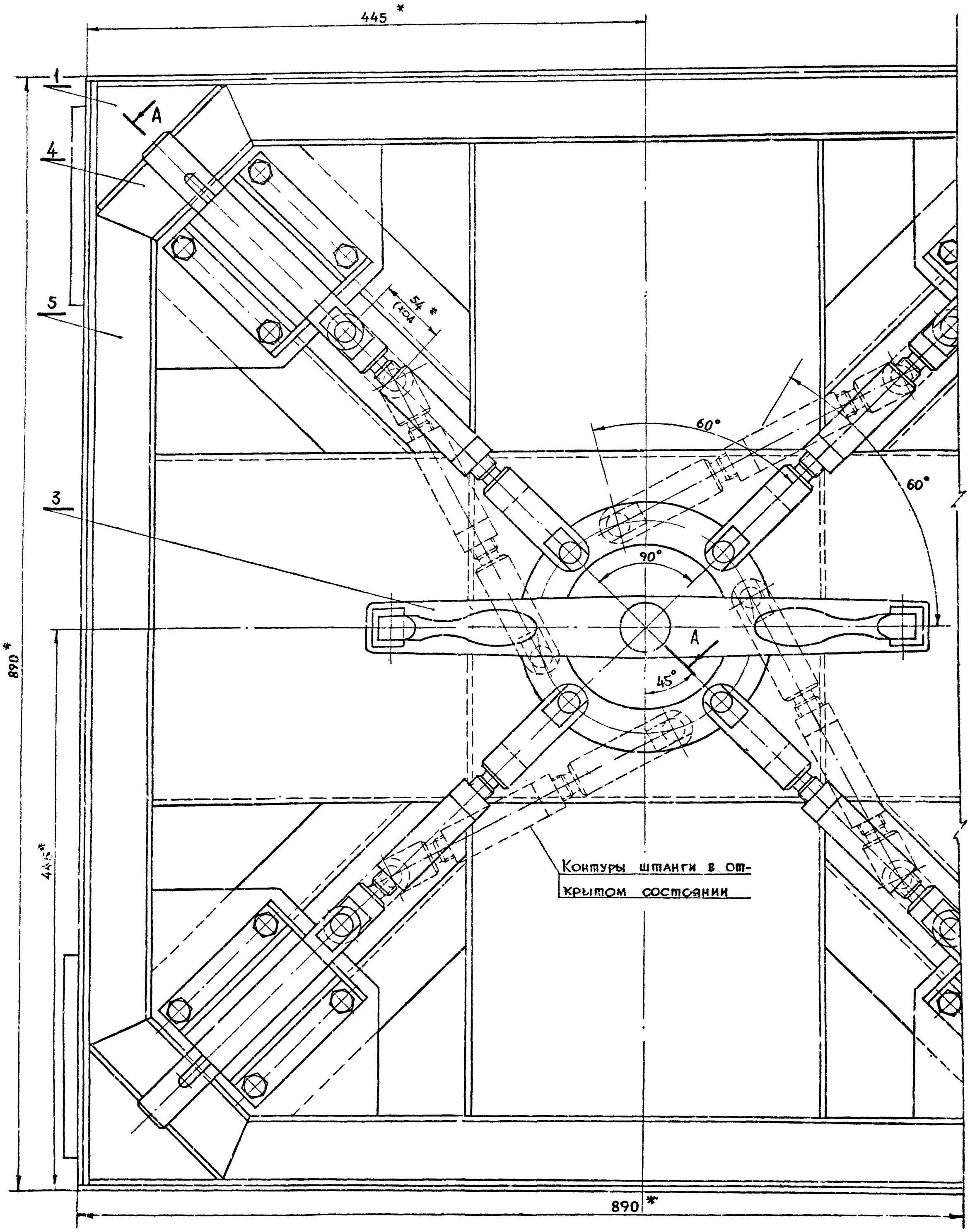

* Размеры для справок

					СУ-III-2-01.00.000СБ	ТПК-Н-I-72 Часть II Альбом № 2	
Изм	Лист	N докум	Подпись	Дата	Полотно в сборе	Литера	Масса	М-б
Рук маст		Савич					145	1:2
Гл. инж		Бычков				Лист 1	Листов 2
Гл конст		Салищев				ГПКБ АПУ МОСГОРИСПОЛКОМА Управление, МОСПРОЕКТ-1
Рук сект		Ульянов				
Гл инж пр		Черкасова				
Исполнил		Чернявский				

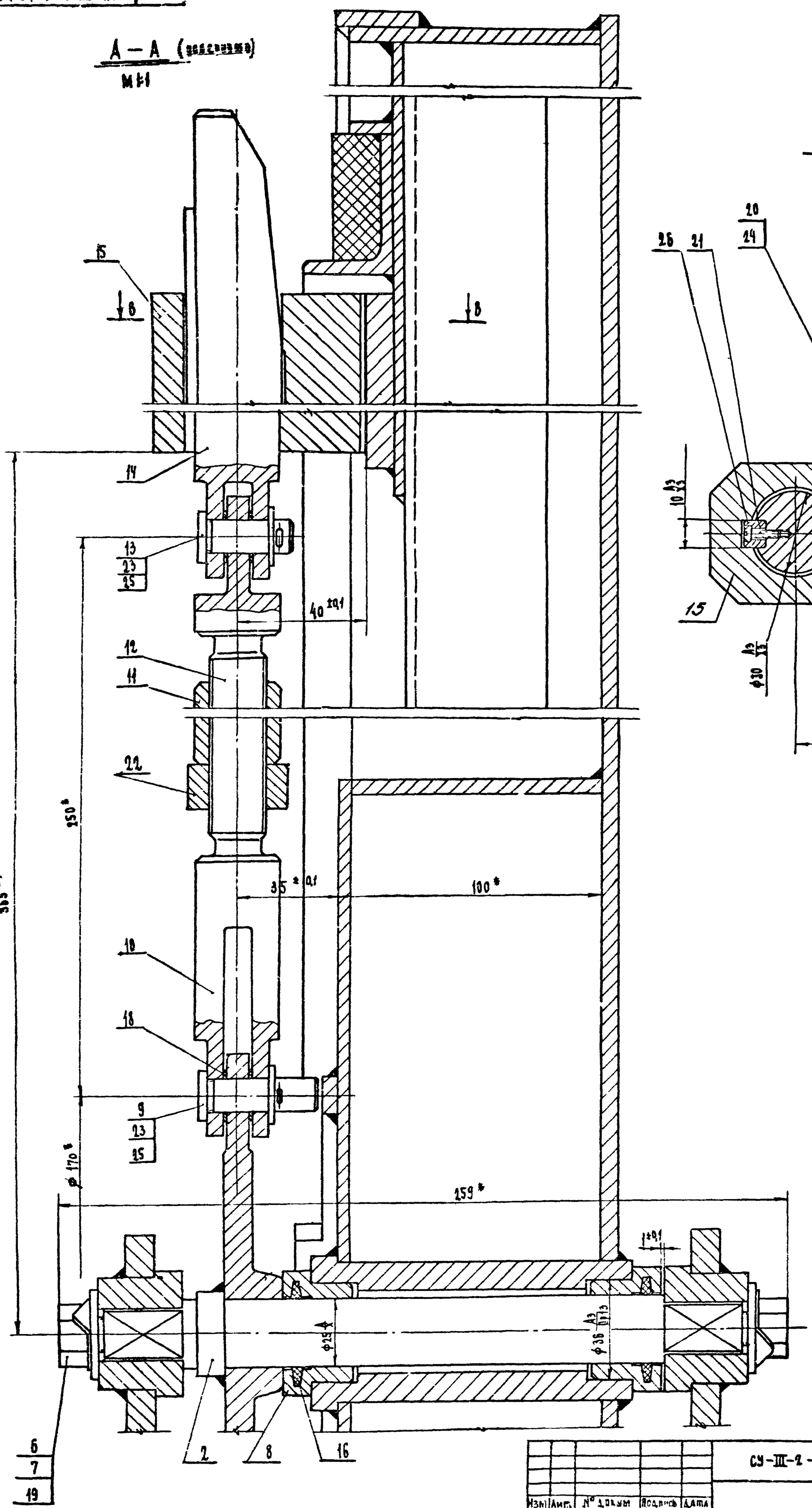

* размеры для справок.

Изм	Лист	№ докум	Подпись	Дата	СУ-III-2-01.00.000СБ.	ТДК-М-Т-72 Часть II Альбом № 2	
Рук мастер		Сявин			Полотно в сборе	Литера	Масса	М-5
Гл. инж		Зычков					145	
Гл. констр		Калинцев				Лист 2	Листов 2
Рук сект		Уланов				Главное управление Мосгорисполкома Управление „Мосгипроспецмонтажпроект" Мастерская № 18	
Гл. инж. пр		Черяскева					
Исполнил		Перязский					
		Высоцкая					

СУ-III-2-01.00.008

▽3 (▽)

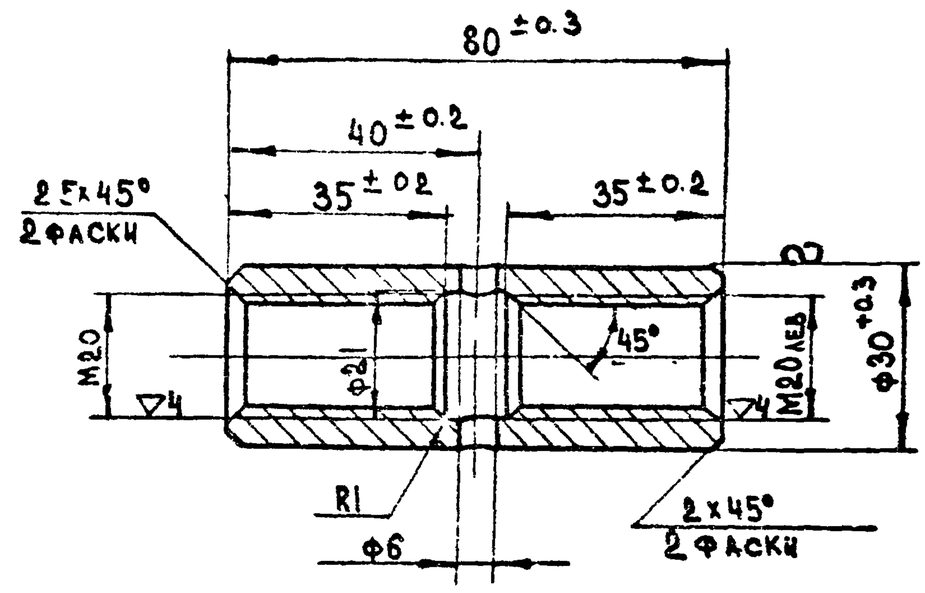

Изм	Лист	№ докум	Подпись	Дата	СУ-III-2-01.00.008	ТДК-Н-I-72 Часть II Альбом № 2	
Должн	Фамилия	Подпись	Дата	Муфта	Литера / Масса 0.25	Масш 1:1	
Рук сект	Ульман				Лист / Листов		
Гл инж пр	Черкасова			Круг 30 ГОСТ 2590-71 / Ст.3 ГОСТ 535-58	Главапу Мосгорисполкома Управление „Мосгорпроект-1" Мастерская № 18		
Исполнил	Черняевский						
Проверил	Высоцкая						

Подпись и дата | Инв. № дубл. | Взам. инв. № | Подпись и дата | Инв. № подл.

СУ-III-2-01.00.010

▽3 (▽)

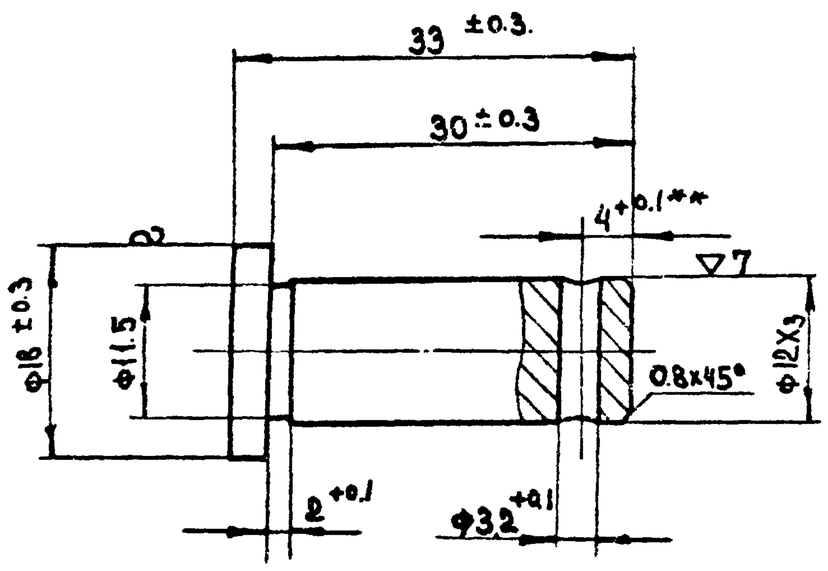

** уточнить на монтаже.

Изм	Лист	№ докум	Подпись	Дата	СУ-III-2-01.00.010	ТДК-Н-I-72 Часть II Альбом № 2	
Должн	Фамилия	Подпись	Дата	Палец	Литера / Масса 0.04	М-5 2:1	
Рук сект	Ульман				Лист / Листов		
Гл инж пр	Черкасова			Круг 18 ГОСТ 2590-71 / Ст.3 ГОСТ 535-58	Главапу Мосгорисполкома Управление „Мосгорпроект-1" Мастерская № 18		
Исполнил	Черняевский						
Проверил	Высоцкая						

Подпись и дата | Инв. № дубл. | Взам. инв. № | Подпись и дата | Инв. № подл.

СУ-III-2-01.00.005

▽3 (▽)

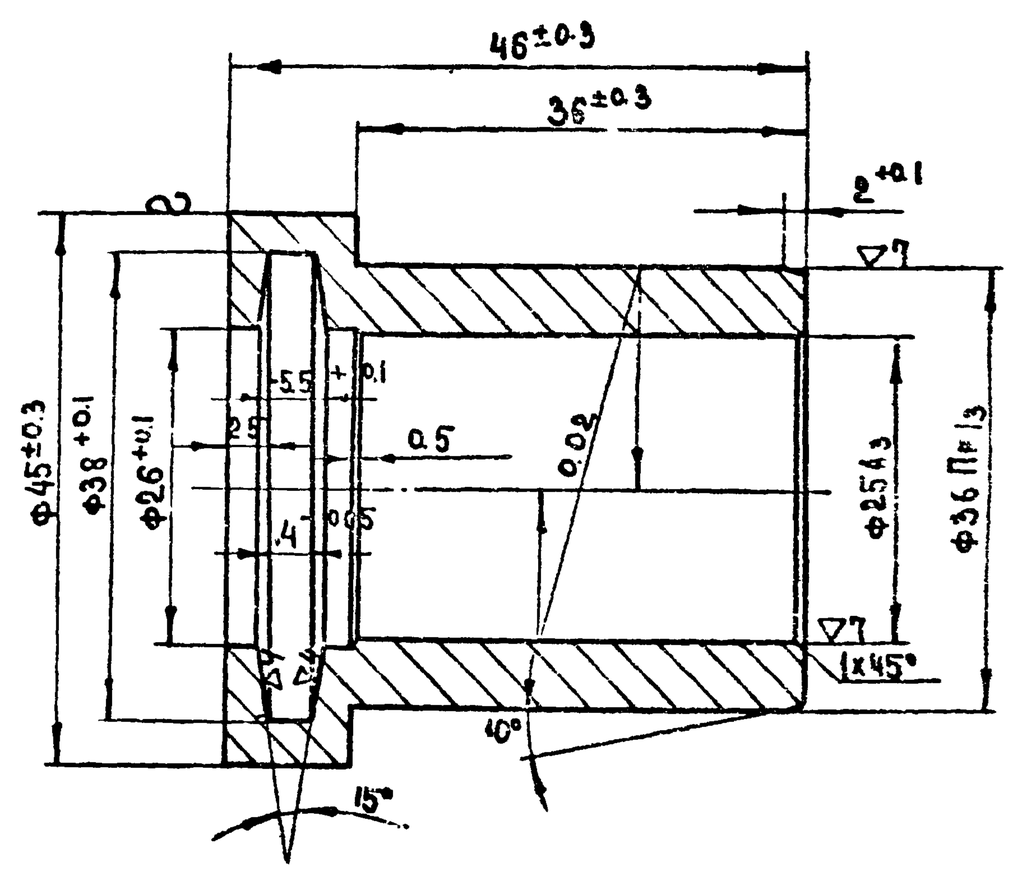

Изм	Лист	№ докум	Подпись	Дата	СУ-III-2-01.00.005	ТДК-Н-I-72 Часть II Альбом № 2	
Рук маст	Савич			Втулка	Литера / Масса 0.2	М-6 2:1	
Гл инж	Бычков				Лист / Листов		
Гл констр	Салимов			Бронза Бр АЖ 9-4 ГОСТ 493-54	Главапу Мосгорисполкома Управление „Мосгорпроект-1"		
Рук сект	Ульман						
Гл инж пр	Черкасова						
Исполнил	Черняевский						
Проверил	Высоцкая						

Подпись и дата | Инв. № дубл. | Взам. инв. № | Подпись и дата | Инв. № подл.

СУ-III-2-01.00.006

▽3 (▽)

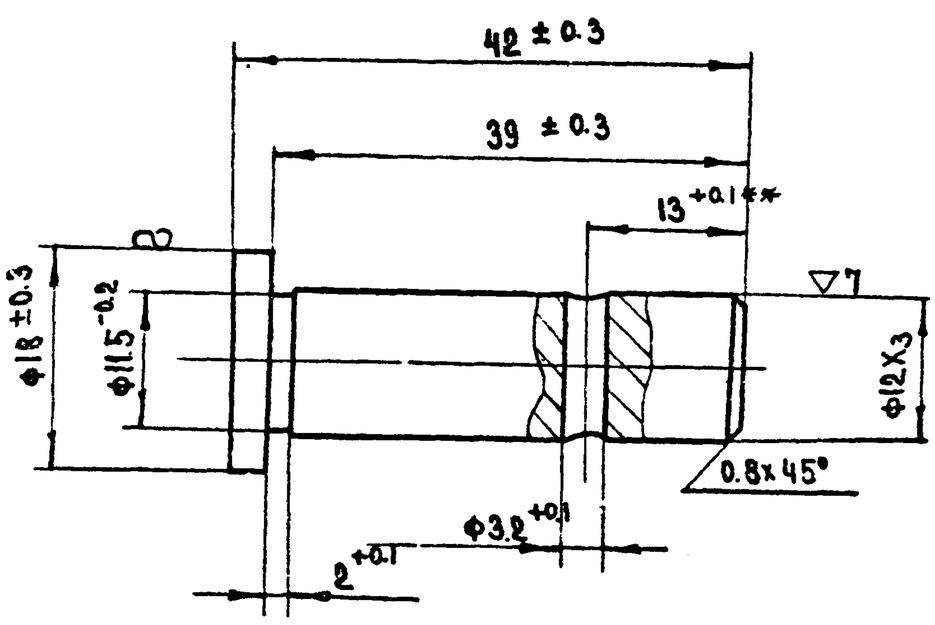

** уточнить на монтаже.

Изм	Лист	№ докум	Подпись	Дата	СУ-III-2-01.00.006	ТДК-Н-I-72 Часть II Альбом № 2	
Должн	Фамилия	Подпись	Дата	Палец	Литера / Масса 0.05	М-5 2:1	
Рук сект	Ульман				Лист / Листов		
Гл инж пр	Черкасова			Круг 18 ГОСТ 2590-71 / Ст.3 ГОСТ 535-58	Главапу Мосгорисполкома Управление „Мосгорпроект-1" Мастерская № 18		
Исполнил	Черняевский						
Проверил	Высоцкая						

Подпись и дата | Инв. № дубл. | Взам. инв. № | Подпись и дата | Инв. № подл.

СУ-Ш-2-01.00.004

(А)~

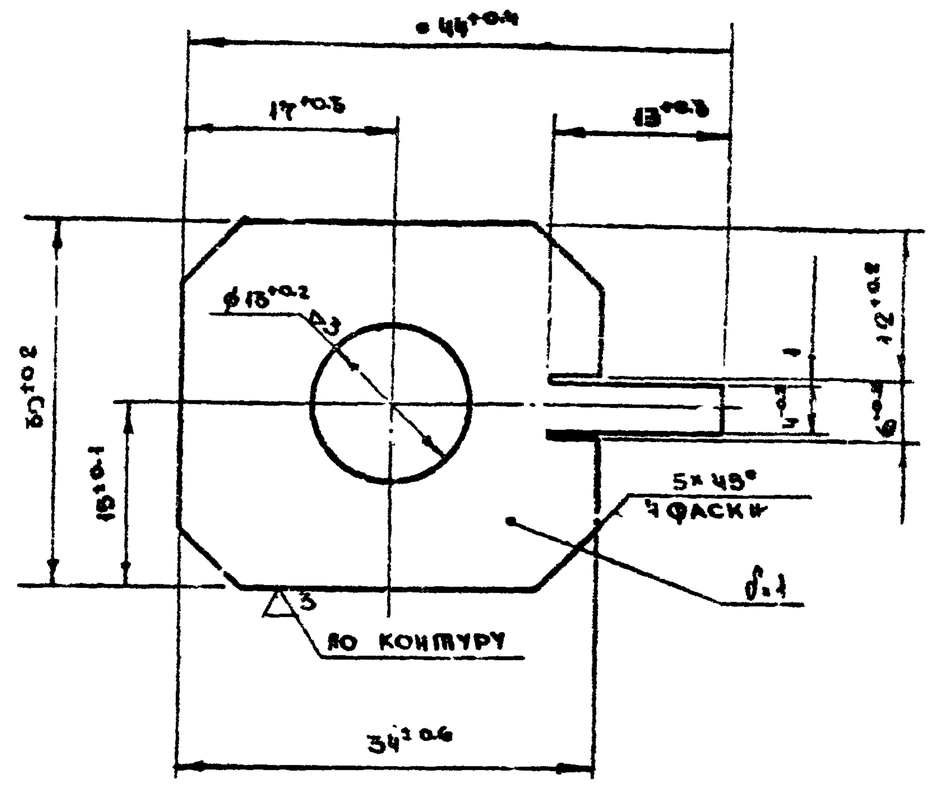

Изм	Лист	N докумен	Подпись	Дат	СУ-Ш-2-01.00.004	ТДК-Н-Т-72 Часть II Альбом № 2	
Должнос	Фамилия	Подпис.	Дат.	Планка стопорная	Литер	Масса	М-б
Рук.сек.	Ульман					0.008	2:1
Гл.инж.п	Черкасова				Лист	Листов	
Исполн.	Черняевский			Лист 8.1.0×30×44 ГОСТ 3680-57 / Ст 3 ГОСТ 500-53	Главапу Мосгорисполкома Упр. Мосгорпроект-1 Мастерская №18		
Провер.	Высоцкая						

Подпись и дата | Взам. инв. № | Инв. № дубл. | Подпись и дата | Инв. № подл.

СУ-Ш-2-01.00.015

(А)5А

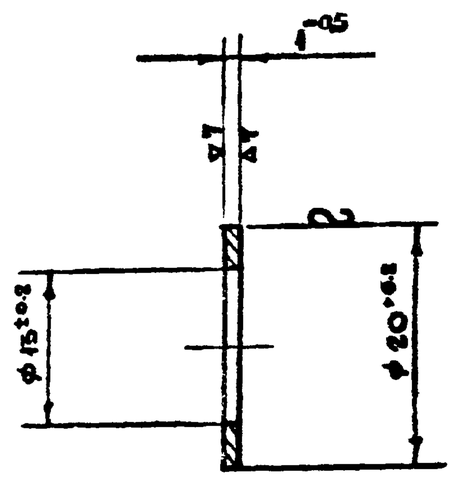

Изм	Лист	N докум.	Подпис.	Дат.	СУ-Ш-2-01.00.015	ТДК-К-Т-72 Часть II Альбом № 2	
Рук мас	Сазин			Шайба	Литер	Масса	М-б
Гл. инж.	Быков					0.001	2:1
Гл. конс	Салищев				Лист	Листов	
Рук сек.	Ульман			Бронза Бр.АЖ9-4 ГОСТ 493-54	Главапу Мосгорисполкома Упр. Мосгорпроект-1 Мастерская №18		
Гл. инж. п.	Черкасова						
Исполн.	Черняевский						
Провер.	Высоцкая						

Подпись и дата | Взам. инв. № | Инв. № дубл. | Подпись и дата | Инв. № подл.

СУ-Ш-2-01.00.007

(А)5А

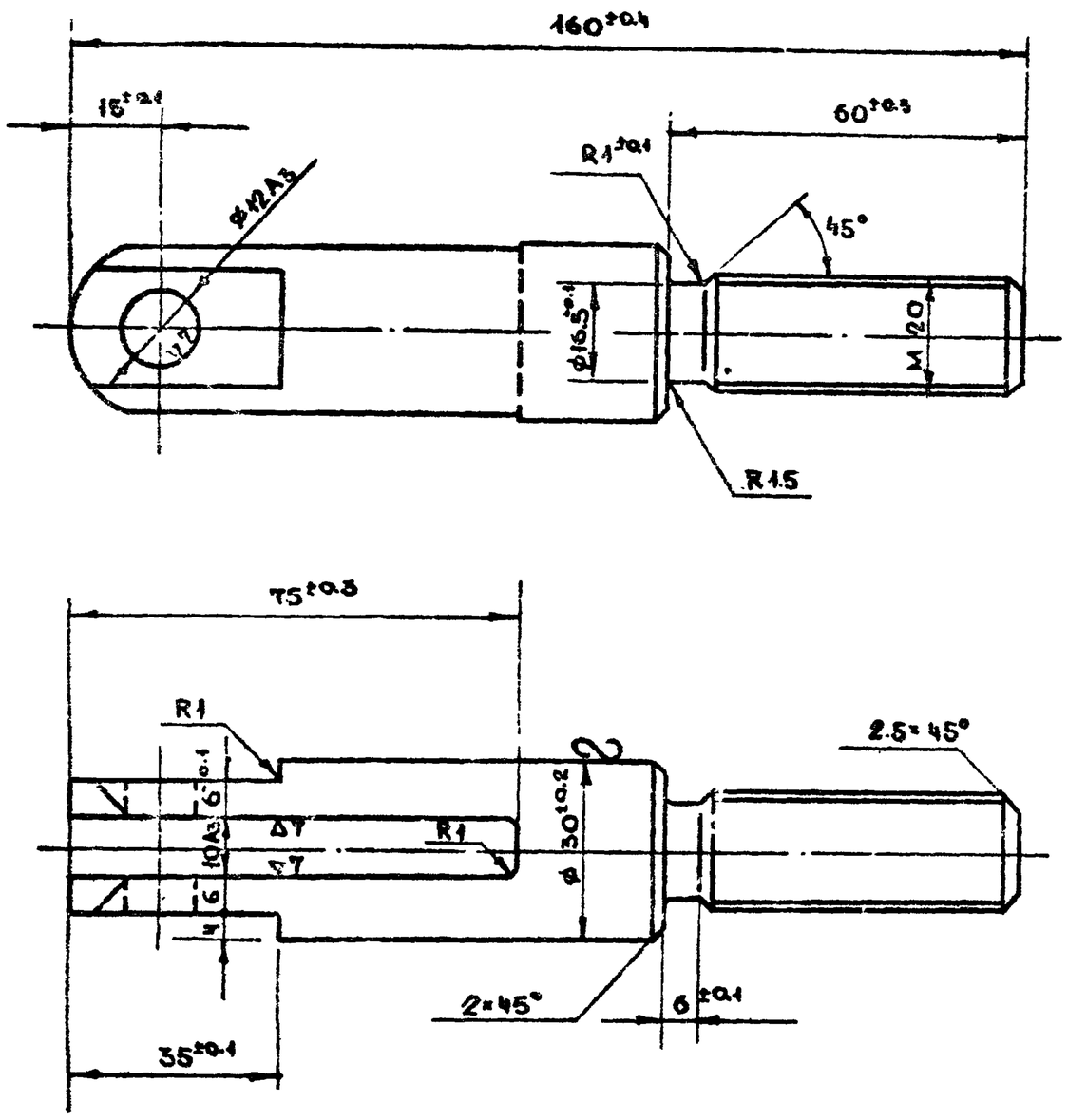

Изм	Лист	N докум.	Подпис	Дата	СУ-Ш-2-01.00.007	ТДК-Н-Т-72 Часть II Альбом № 2	
Должнос.	Фамилия	Подп	Дат.	Вилка	Литер	Масса	М-б
Рук.сек.	Ульман					0.55	1:1
Гл.инж.	Черкасова				Лист	Листов	
Исполн.	Черняевск.			Круг 30 ГОСТ 2590-71 / Ст.45 ГОСТ 1050-65	Главапу Мосгорисполкома Упр. Мосгорпроект-1 Мастерская №18		
Провер.	Высоцкая						

СУ-Ш-2-01.00.003

(А)5А

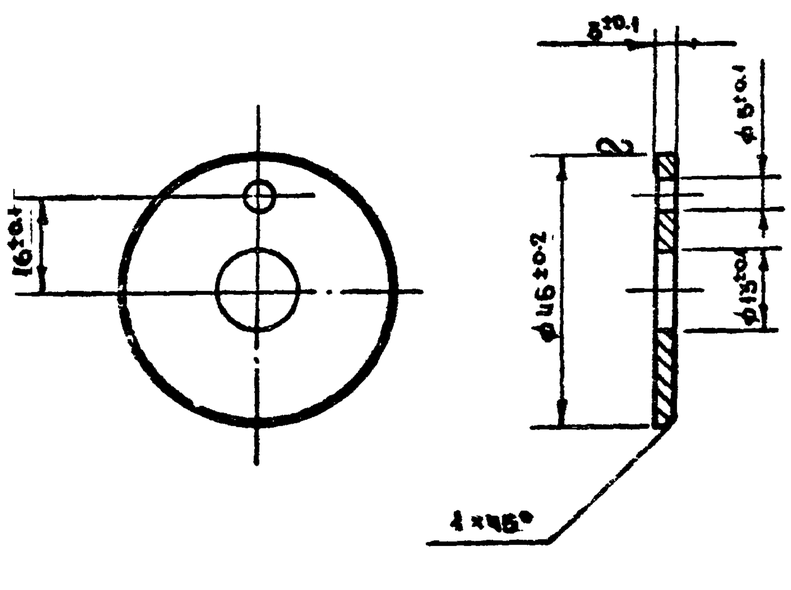

Изм	Лист	N докум	Подпись	Дат	СУ-Ш-2.01.00.003	ТДК-Н-Т-72 Часть II Альбом № 2	
Должнос.	Фамилия	Подпись	Дат.	Шайба торцевая	Литер	Масса	М-б
Рук сект	Ульман					0.052	1:1
Гл инж пр	Черкасова				Лист	Листов	
Исполн.	Черняевск.			Круг 45 ГОСТ 2590-71 / Ст.3 ГОСТ 535-58	Главапу Мосгорисполкома Упр. Мосгорпроект-1 Мастерская №18		
Провер	Высоцкая						

10

СУ-III-2-01.00.013

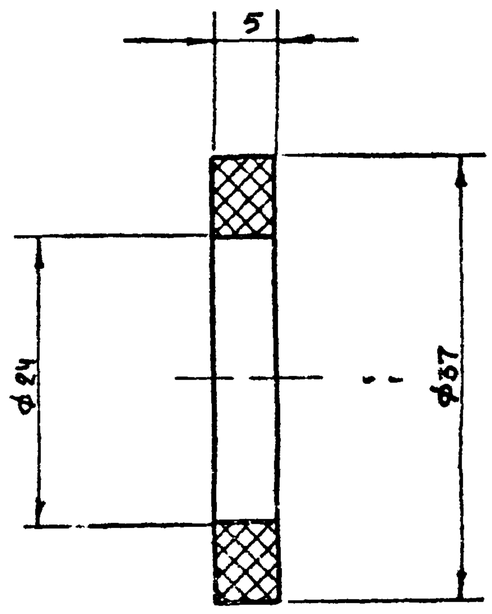

Изм	Лист	№ докум.	Подп	Дата	СУ-III-2-01.00.013	ТДК-Н-Т-72 Часть II Альбом № 2	
					Кольцо сальниковое	Литер	Масса	М-Б
Должн	Фамилия	Подп	Дата				0.001	2:1
Рук сек	Ульман					Лист	Листов
Гл инж п	Черкасова				Кольцо СП37-24-5 ГОСТ 6308-71 / МН 180-61	Глав АПУ Мосгорисполкома Упр. „Мосгорпроект-1" Мастерская № 18
Исполн	Черняевск					
Провер	Высоцкая					

Инв № подл | Подпись и дата | Взам инв № | Инв № дубл | Подпись и дата

СУ-III-2-01.00.014

(А) ~

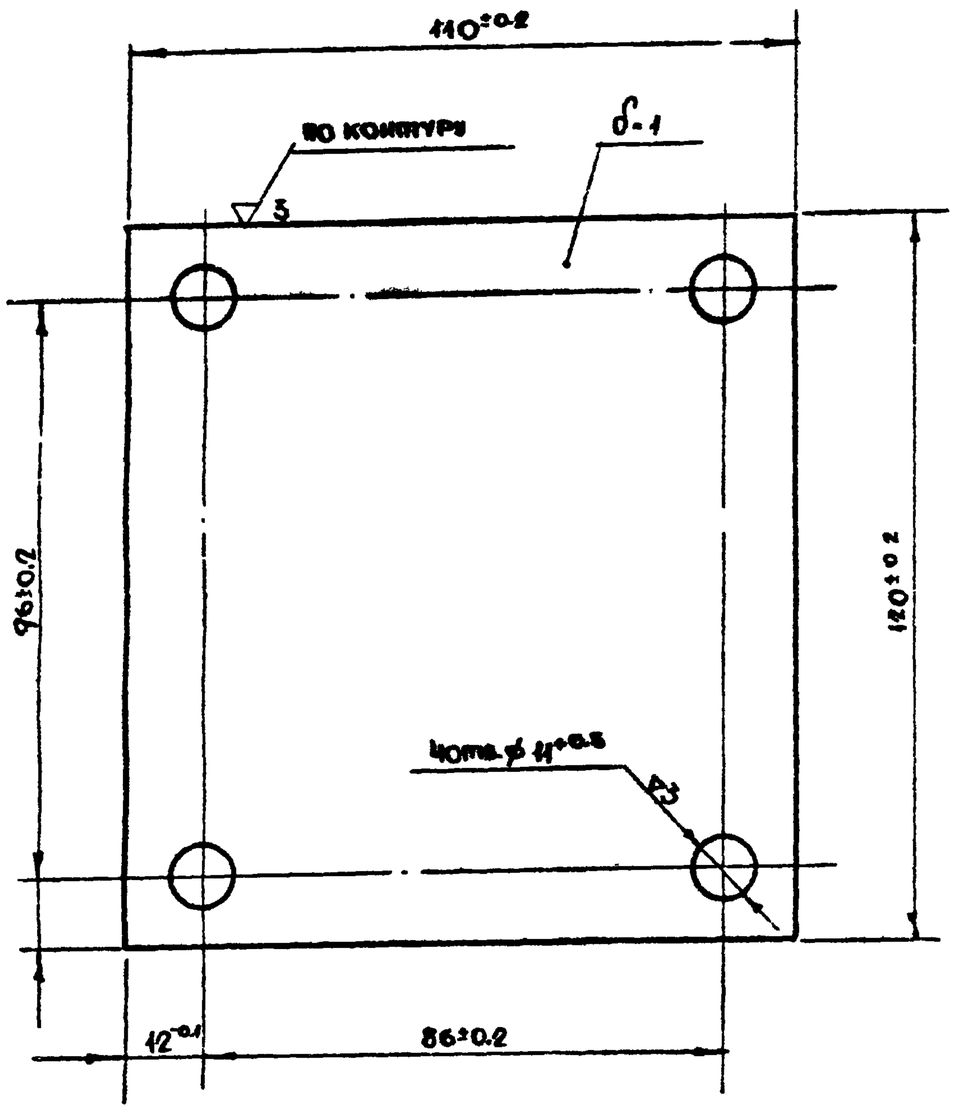

Изм	Лист	№ докум.	Подп	Дата	СУ-III-2-01.00.014	ТДК-Н-Т-72 Часть II Альбом № 2	
					Прокладка	Литер	Масса	М-Б
Должн	Фамилия	Подп	Дата				0.1	1:1
Рук сек	Ульман					Лист	Листов
Гл инж п	Черкасова				Лист В10×110×120 ГОСТ 3680-57 / Ст 3 ГОСТ 500-58	Глав АПУ Мосгорисполкома Упр. „Мосгорпроект-1" Мастерская № 18
Исполн	Чернявский					
Провер	Высоцкая					

Инв № подл | Подпись и дата | Взам инв № | Инв № дубл | Подпись и дата

СУ-III-2-01.00.009

(А)3(А)

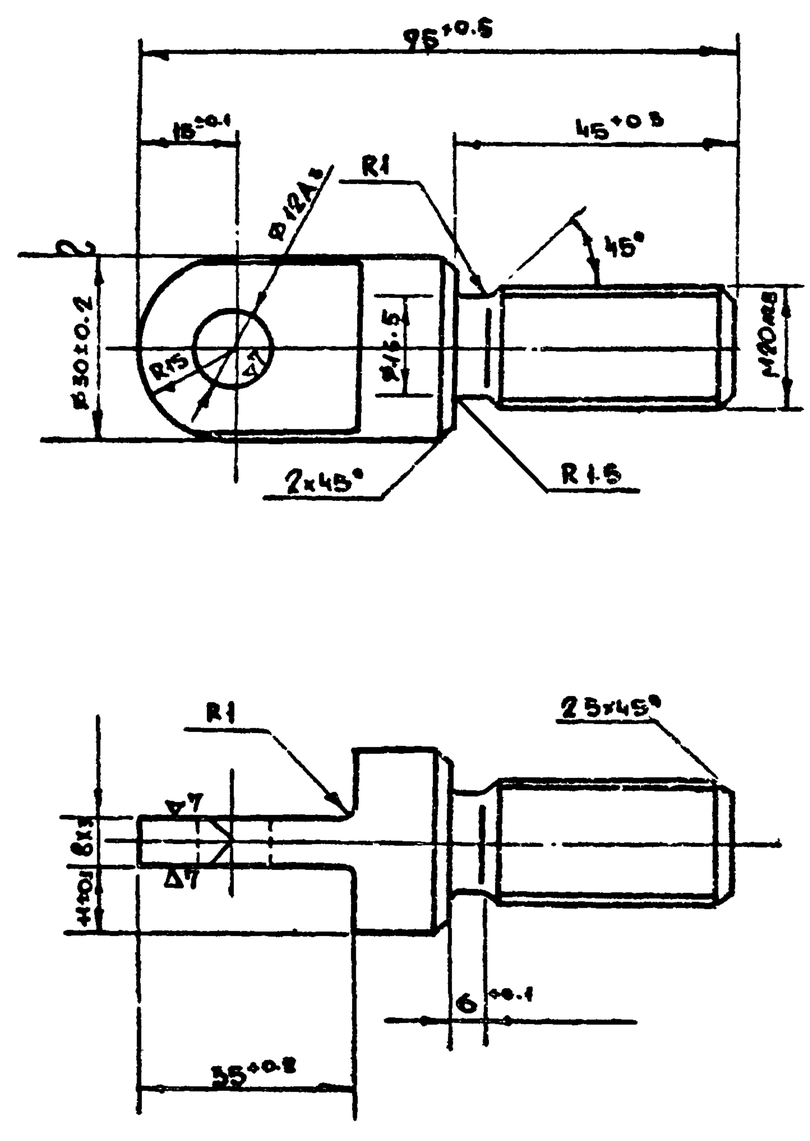

Изм	Лист	№ докум	Подпись	Дата	СУ-III-2-01.00.009	ТДК-Н-Т-72 Часть II Альбом № 2	
Рук.маст	Савич				Тяга	Литер	Масса	М-Б
Гл инжен	Бычков						0.27	1:1
Гл конст	Салищев					Лист	Листов
Рук сект	Ульман				Круг 30 ГОСТ 2590-71 / Ст. 45 ГОСТ 1050-88	Глав АПУ Мосгорисполкома Упр. Мосгорпроект-1 Мастерская № 18
Гл инж п	Черкасова					
Исполн	Черняевск					
Провер	Высоцкая					

Инв № подл | Подпись и дата | Взам. инв № | Инв № дубл | Подпись и дата

См. таблицу

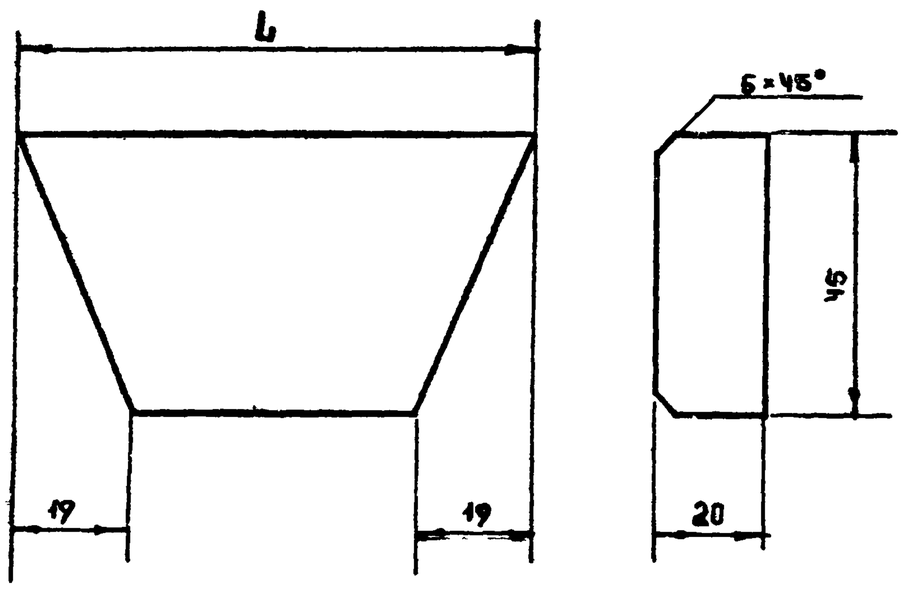

Обозначение	L	Вес
СУ-III-2.01.00 001	151	0.15
СУ-III-2.01.00.002	65.9	0.74

Изм	Лист	№ докум.	Подп	Дата	См таблицу	ТДК-Н-Т-72 Часть II Альбом № 2	
					Уплотнение	Литер.	Масса	М-Б
Должн	Фамилия	Подп	Дата				—	1:1
Рук сек	Ульман					Лист	Листов
Гл инж п	Черкасова				Резина губчатая МУ-1206-35Р	Глав АПУ Мосгорисполкома Упр. Мосгорпроект-1 Мастерская № 18
Исполн	Черняевск					
Провер	Высоцкая					

Инв № подл | Подпись и дата

СУ-III-2-01.00.011

(▲) ∇3

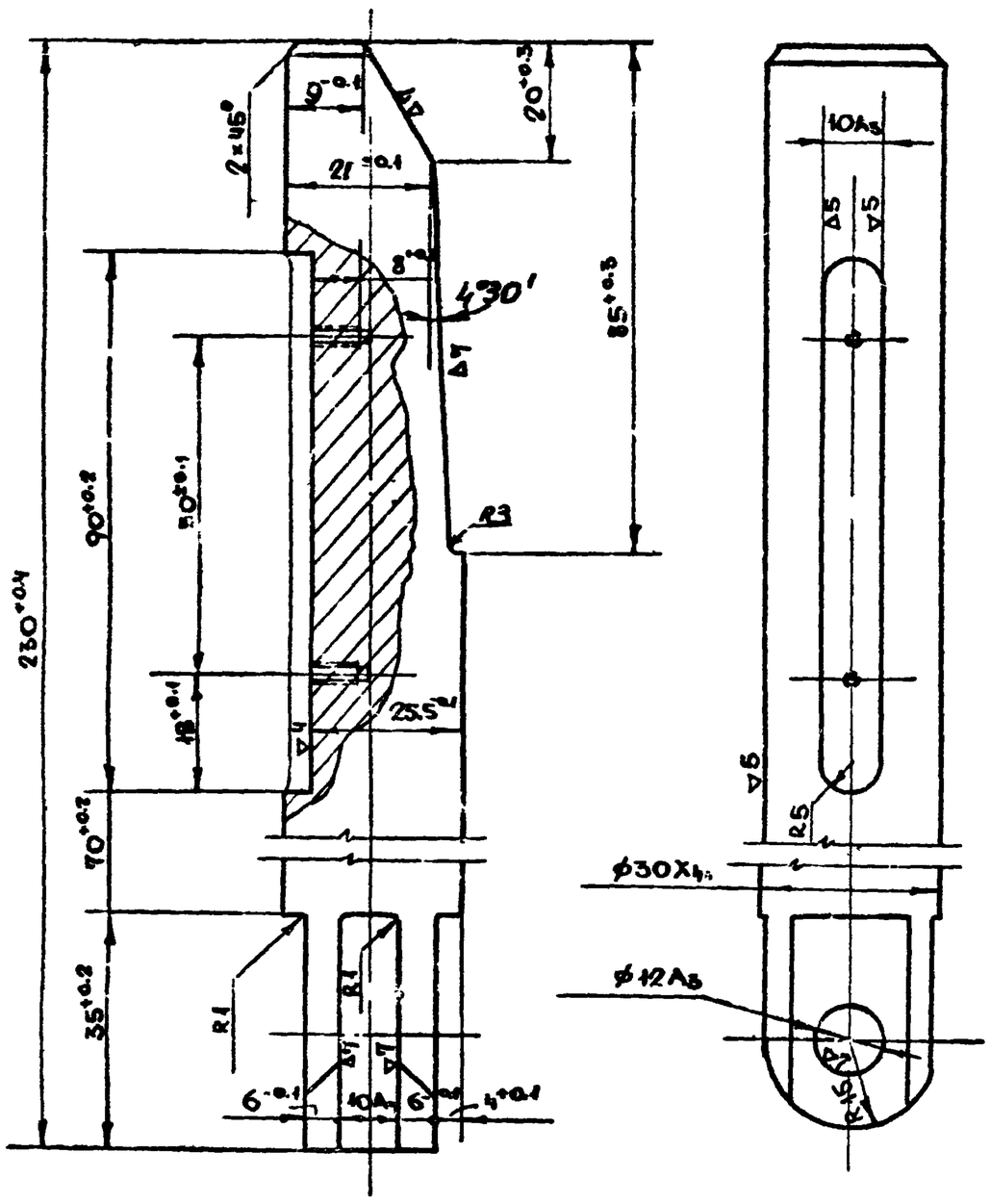

Изм.	Лист	№докумен.	Подпись	Дата	СУ-III-2.01.00.011	ТДК-Н-I-72 Часть II Альбом №2		
Должност.	Фамилия	Подпись	Дата	Клин	Литер.	Масса	М-Б	
Рук.сект	Ульман					1:2	1:1	
Гл.инж.п.	Черкасова				Лист	Листов		
Исполн.	Чернявский			Круг 32 ГОСТ 2590-71 / Ст.45 ГОСТ 1050-60	ГлавАПУ Мосгорисполкома Упр. Мосгорпроект-1 Мастерская №18			
Провер.	Высоцкая							

СУ-III-2-01.01.009

(▲) ∇3

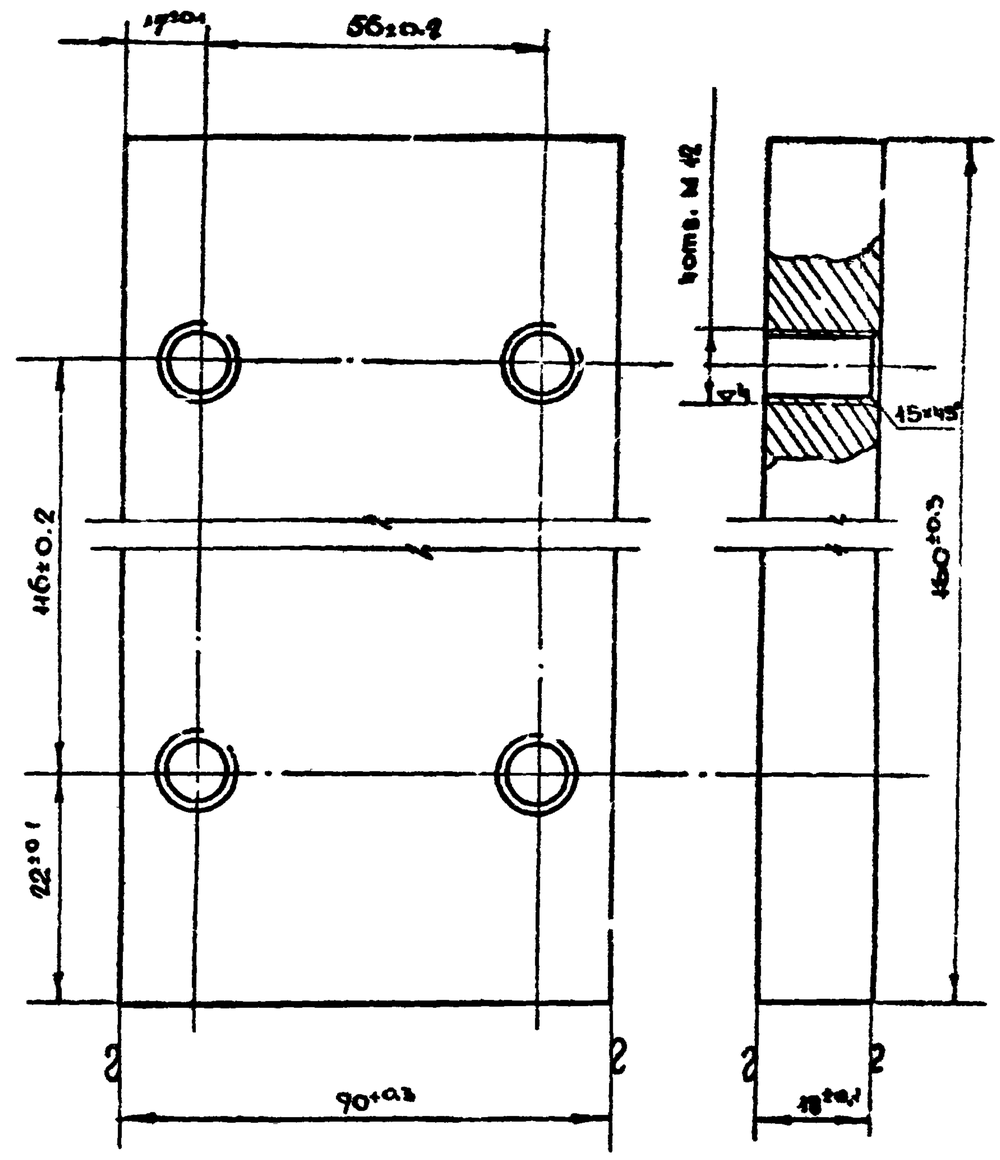

Изм.	Лист	№докум.	Подпись	Дата	СУ-III-2-01.01.009	ТДК-Н-I-72 Часть II Альбом №2		
Должност.	Фамилия	Подпись	Дата	Пластина	Литер.	Масса	М-Б	
Рук.сект	Ульман					2.04	1:1	
Гл.инж.п.	Черкасова				Лист	Листов		
Исполн.	Чернявский			Полоса 18×20×80 ГОСТ 103-57 / Ст.3 ГОСТ 535-58	ГлавАПУ Мосгорисполкома Упр. Мосгорпроект-1 Мастерская №18			
Провер.	Высоцкая							

Инв.№ подл. | Подпись и дата | Взам. инв.№ | Инв.№ дубл. | Подпись и дата

СУ-III-2-01.00.012

(▲) ∇3

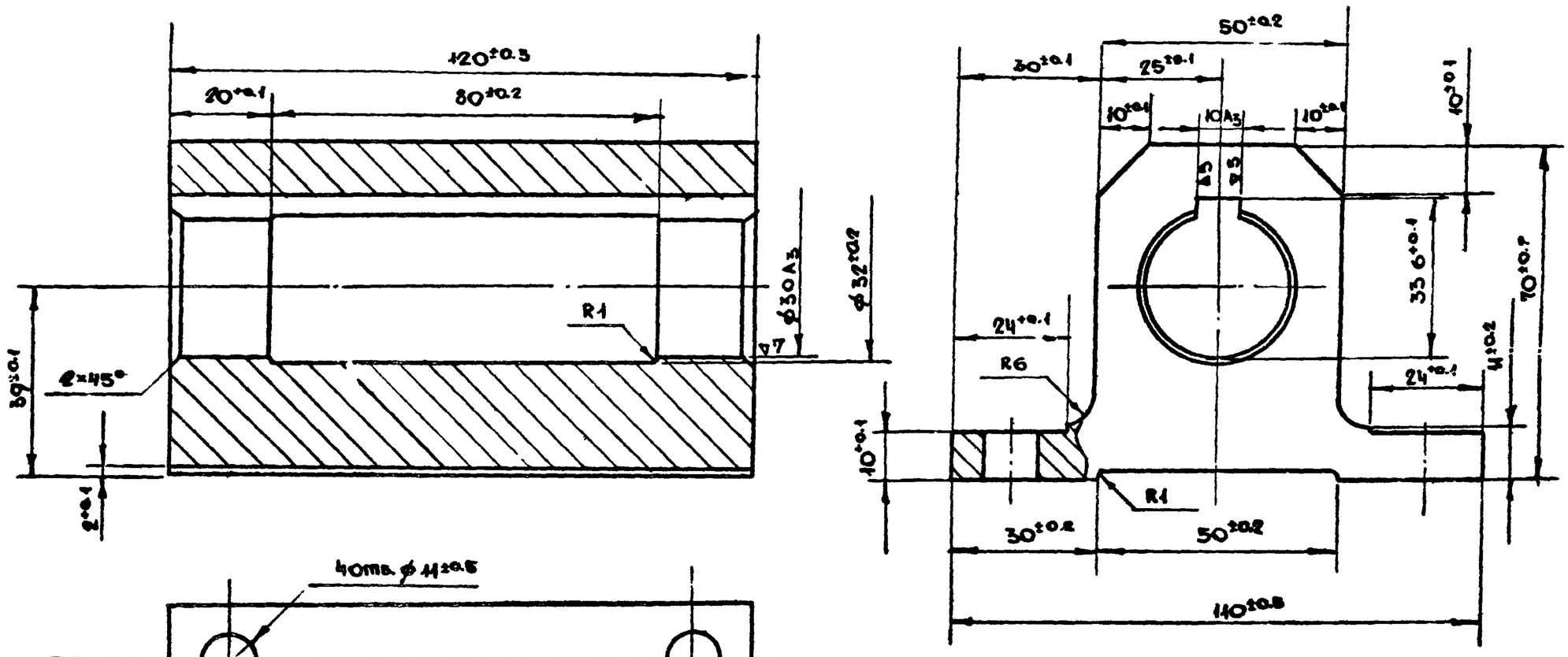

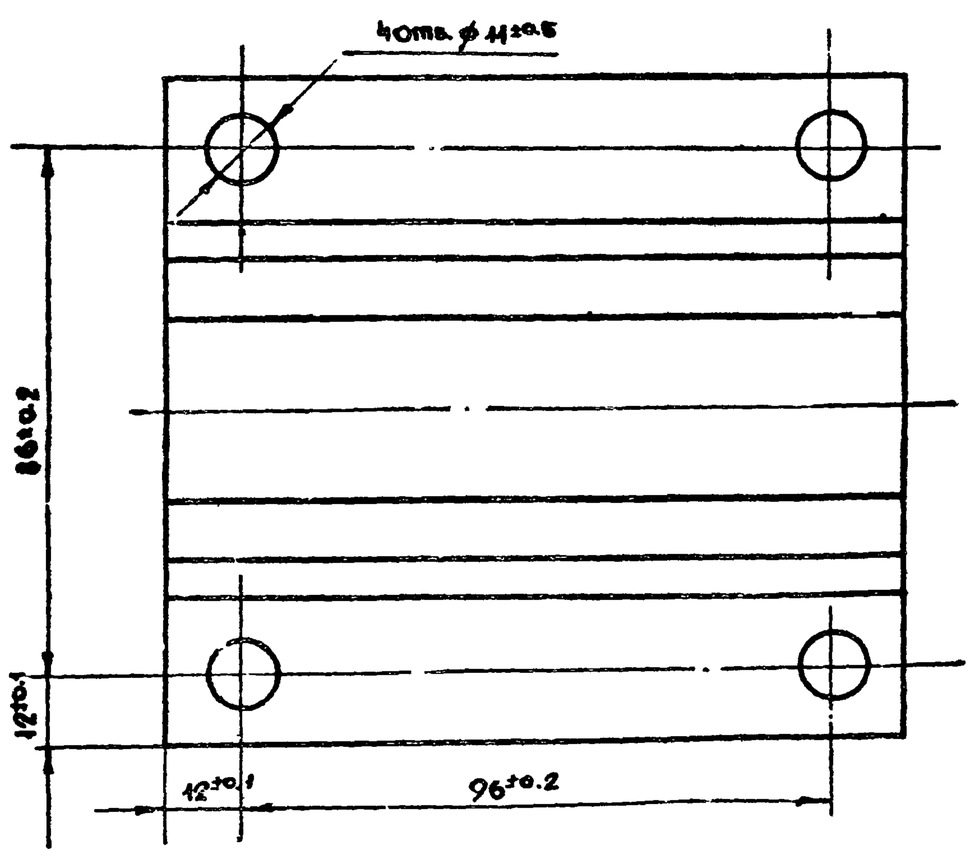

Изм.	Лист	№докум	Подпись	Дата	СУ-III-2-01.00.012	ТДК-Н-I-72 Часть II Альбом №2		
Рук.мас	Савин				Направляющая	Литер.	Масса	М-Б
Гл.инж.	Бычков						3.8	1:1
Гл.конс.	Салищев					Лист	Листов	
Рук.сек	Ульман					ГлавАПУ Мосгорисполкома Упр. Мосгорпроект-1 Мастерская №18		
Гл.инж.п.	Черкасова							
Исполн	Чернявский				Сталь 3 ГОСТ 380-71			
Провер	Высоцкая							

СУ-III-2-01.01.000СБ

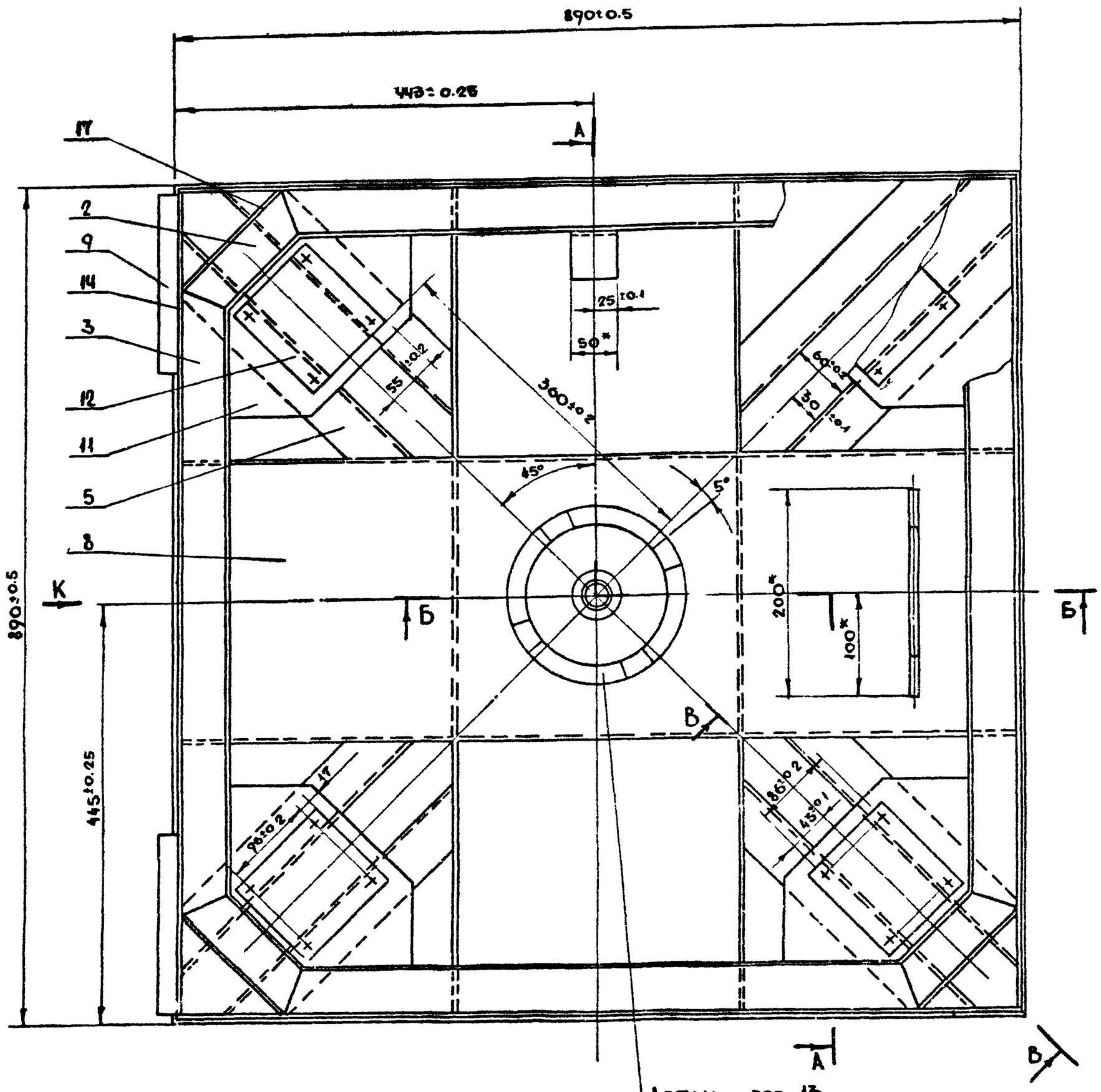

Б-Б
М 1:2

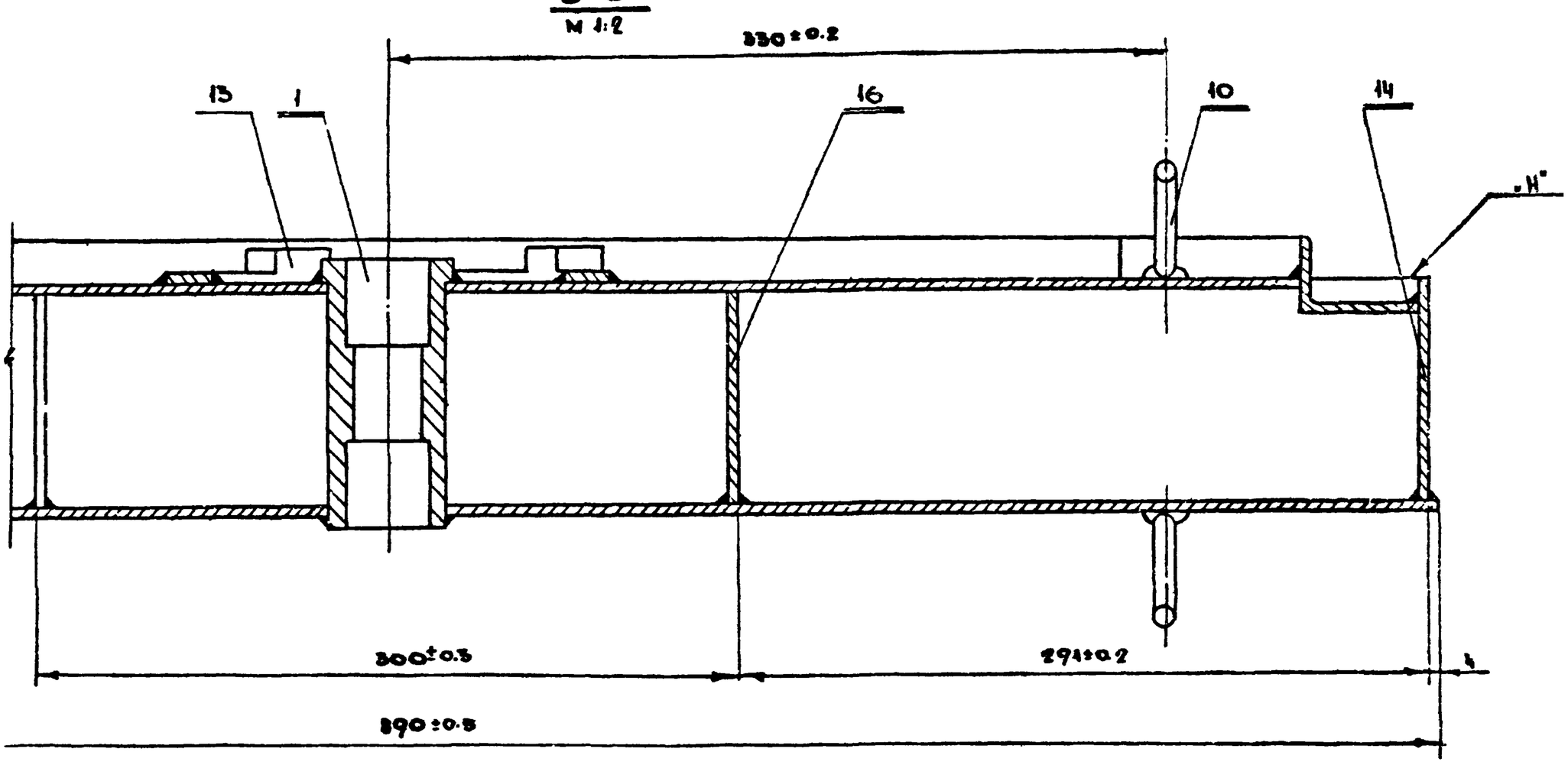

*Размеры для справок.

1. Варить сплошным нормальным швом по периметру сопрягаемых деталей, швом равным наименьшей толщине свариваемых деталей
2. Электрод марки Э-42 ГОСТ 9467-60.
3. Допустимая разность длин диагоналей полотна-3мм.
4. После сварки отрихтовать по периметру со стороны плоскости „Н" до полного прилегания к контрольной плите. Допустимый зазор не более 1мм.

					СУ-III-2-01.01.000СБ.	ТДК-Н-1-72 Часть II Альбом №2	
Изм	Лист	N документа	Подпись	Дата		Литер	Масса	М-б
Рук мас		Савич			Полотно		98.5	1:4
Гл инж		Бычков						
Гл кон		Салицев						
Рук сек		Ульман			ГПАВ АПУ	Лист 1	Листов 2
Гл инж		Черкасова				ГПАВ АПУ Мосгорисполкома Упр „Моспроект-1" Мастерская №8	
Исполн		Черняевск.					
Провер		Высоцкий					

Вид „К"

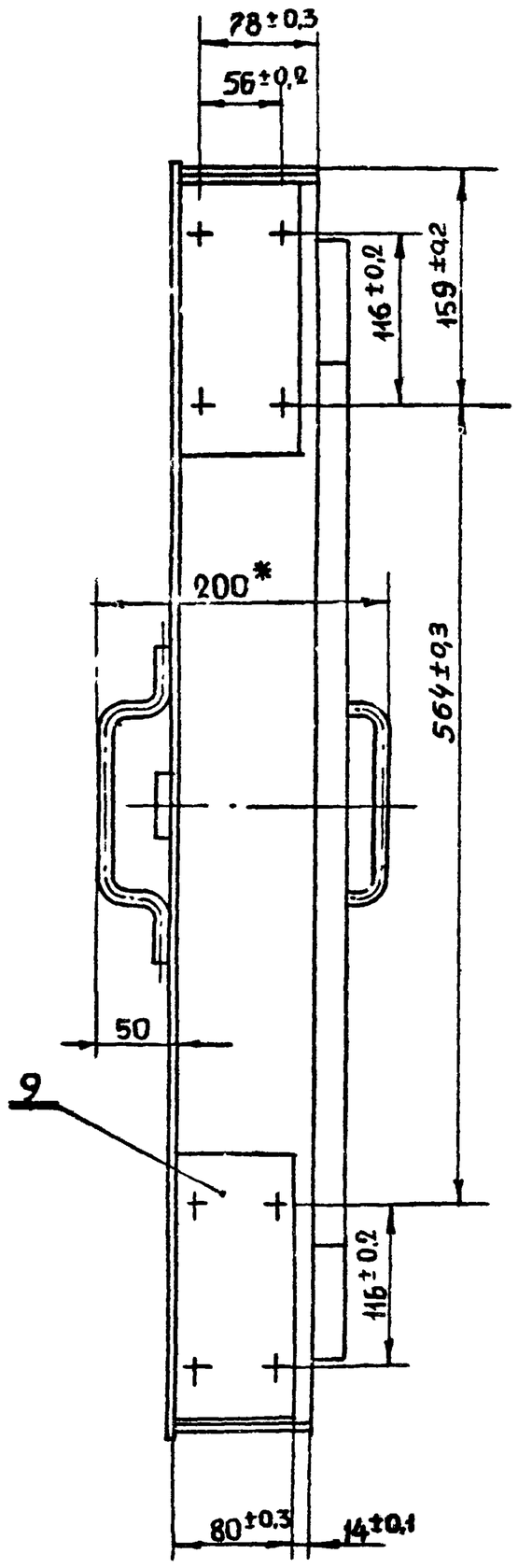

А-А

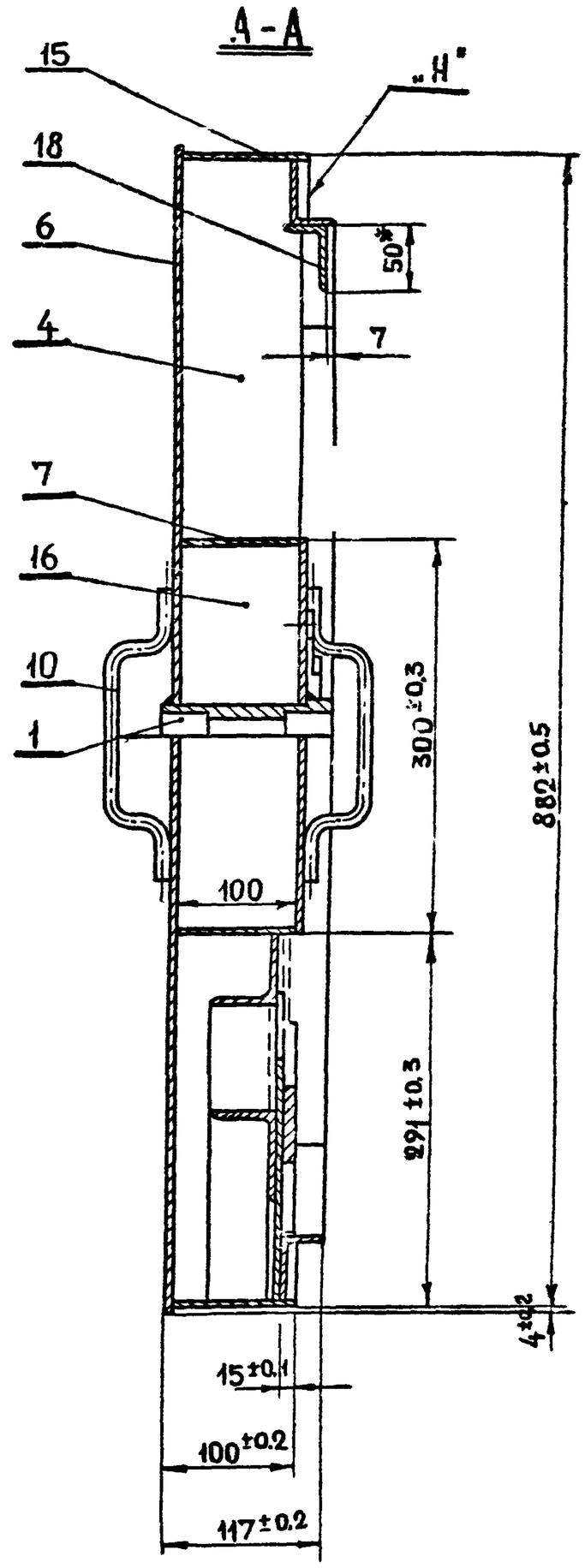

В-В
М1:2 (повернуто)

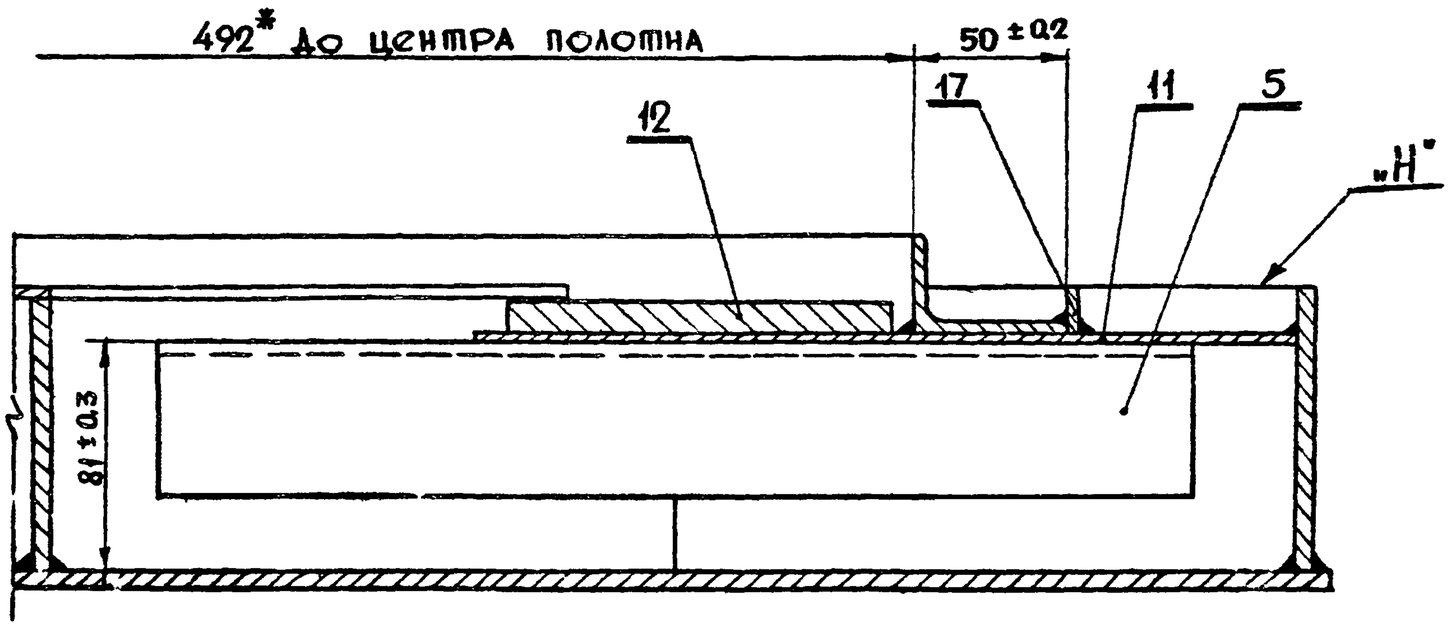

* Размеры для справок

Изм	Лист	N докум	Подп	Дата	СУ-III-2-01.01.000СБ	ТДК-Н-I-72 Часть II Альбом № 2	
Рук маст		Савич			Полотно	Литера / Масса	М-6
Гл инж		Бычков					1:4
Гл констр		Салищев				Лист 2	Листов 2
Рук сект		Ульман				ГАПБ АПУ Мосгорисполкома Управление „Моспроект-1" мастерская № 1	
Гл инжпр		Черкасова					
Исполн		Чернявский					
Провер		Высоцкая					

СУ-III-2-01.01.004

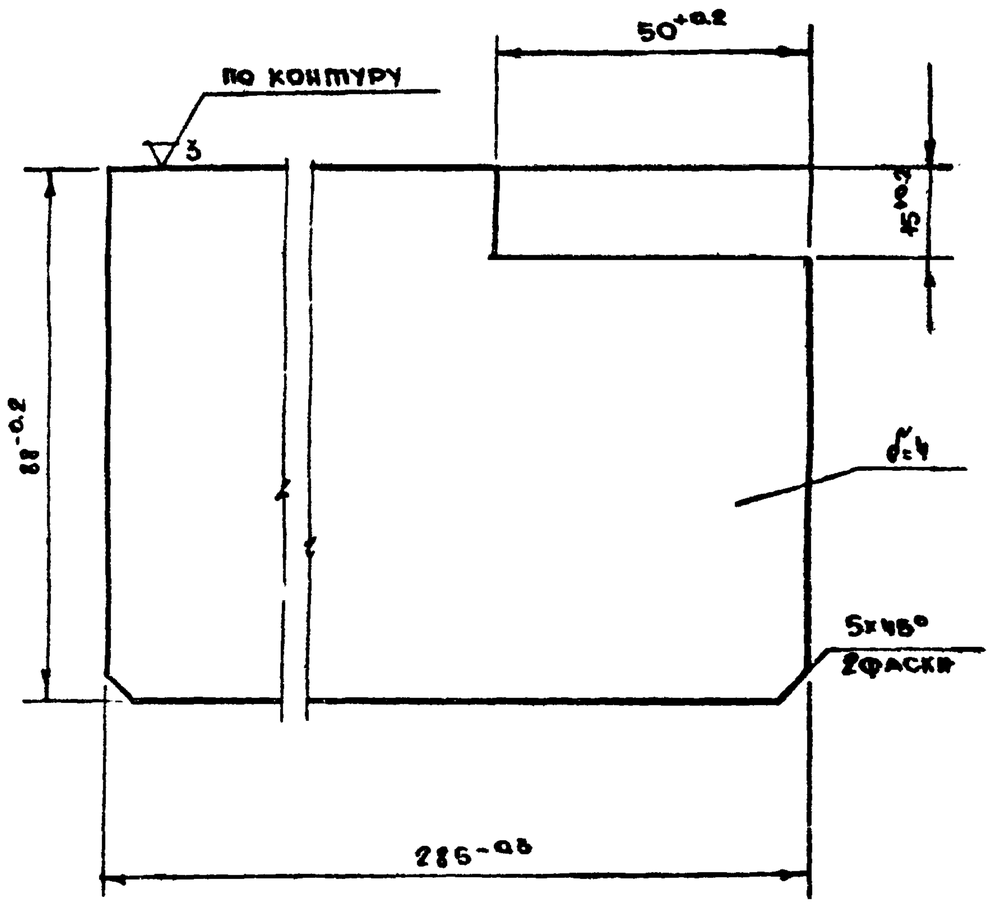

Изм	Лист	N докум	Подпис	Дата	СУ-III-2-01.01.004	ТДК-Н-I-72 Часть II Альбом № 2		
Должнос	Фамилия	Подпис	Дата	Ребро	Литер	Масса	М-Б	
Рук сек	Ульман					0.77	1:1	
Гл инж.п	Черкасова				Лист	Листов		
Исполн	Чернявск			Лист 4х88х285 ГОСТ 5681-57 / Ст.3 ГОСТ 500-58	Глав АПУ Мосгорисполкома Упр. „Моспроект-1" Мастерская №18			
Провер	Высоцкая							

Подпись и дата | Инв N дубл. | Взам N инв | Подпись и дата | Инв N подл

СУ-III-2-01.01.005

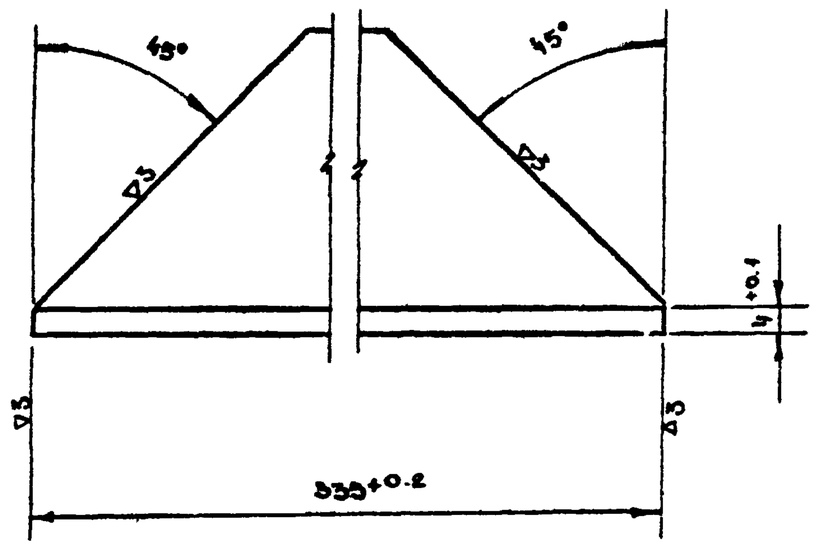

Изм	Лист	N докумен	Подпис	Дата	СУ-III-2-01.01.005	ТДК-Н-I-72 Часть II Альбом № 2		
Должнос	Фамилия	Подпись	Дата	Уголок	Литер.	Масса	М-Б	
Рук.сек	Ульман					0.87	1:1	
Гл.инж.п	Черкасова				Лист	Листов		
Исполн	Чернявск			Угол 50х50х4 ГОСТ 8510-72 / Рвн Ст.3 ГОСТ 535-58	Глав АПУ Мосгорисполкома Упр. „Моспроект-1" Мастерская №18			
Провер	Высоцкая							

СУ-III-2.01.01.007

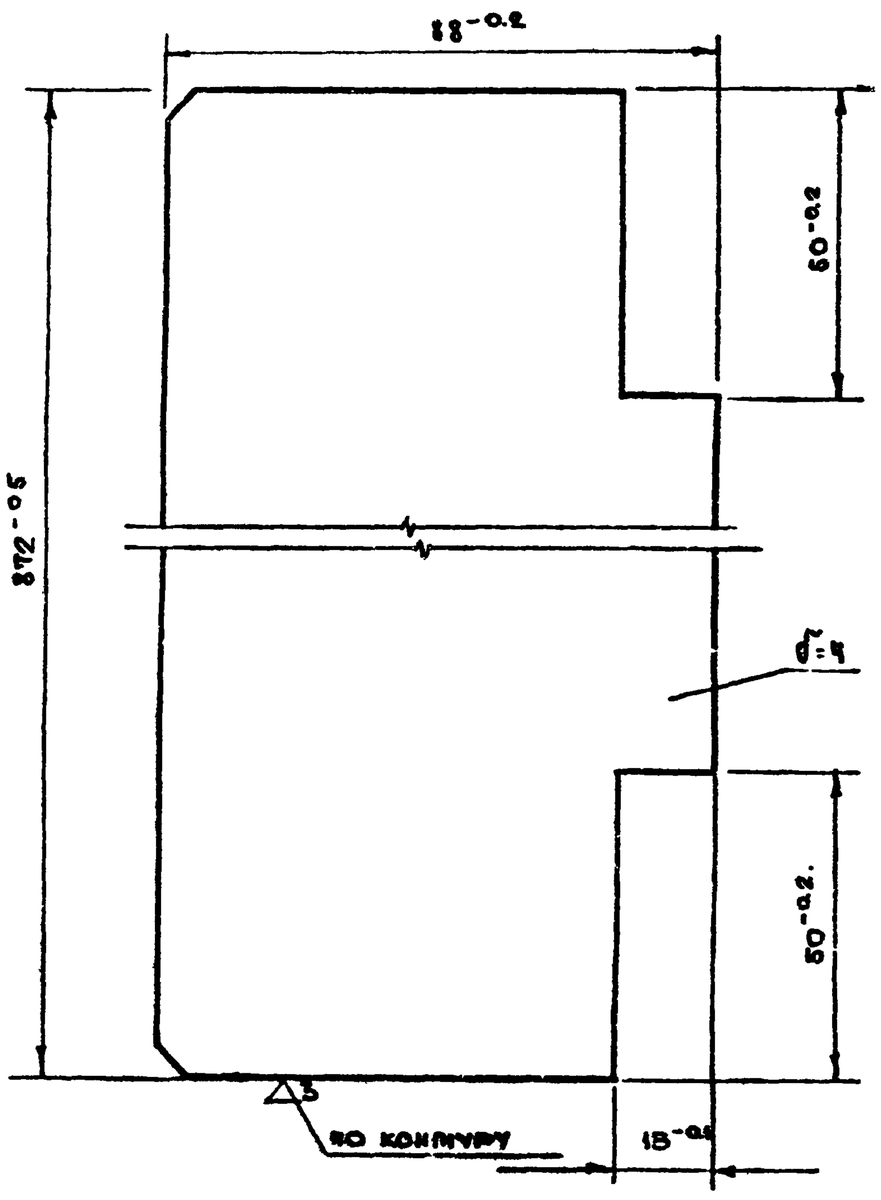

Изм	Лист	N докум	Подпись	Дата	СУ-III-2-01.01.007	ТДК-Н-I-72 Часть II Альбом № 2		
Рук маст	Савич					Литер	Масса	М-Б
Гл инж	Бычков			Ребро			23	1:1
Гл конст	Салицев				Лист	Листов		
Рук сект	Ульман							
Гл инж пр	Черкасова			Лист 4х300х772 ГОСТ 5681-57 / Ст.3 ГОСТ 500-58	Глав АПУ Мосгорисполкома Упр. „Моспроект-1" Мастерская №18			
Исполнил	Чернявск							
Провер.	Высоцкая							

Подпись и дата | Инв N дубл | Взам N инв | Подпись и дата | Инв N подл

СУ-III-2.01.01.008

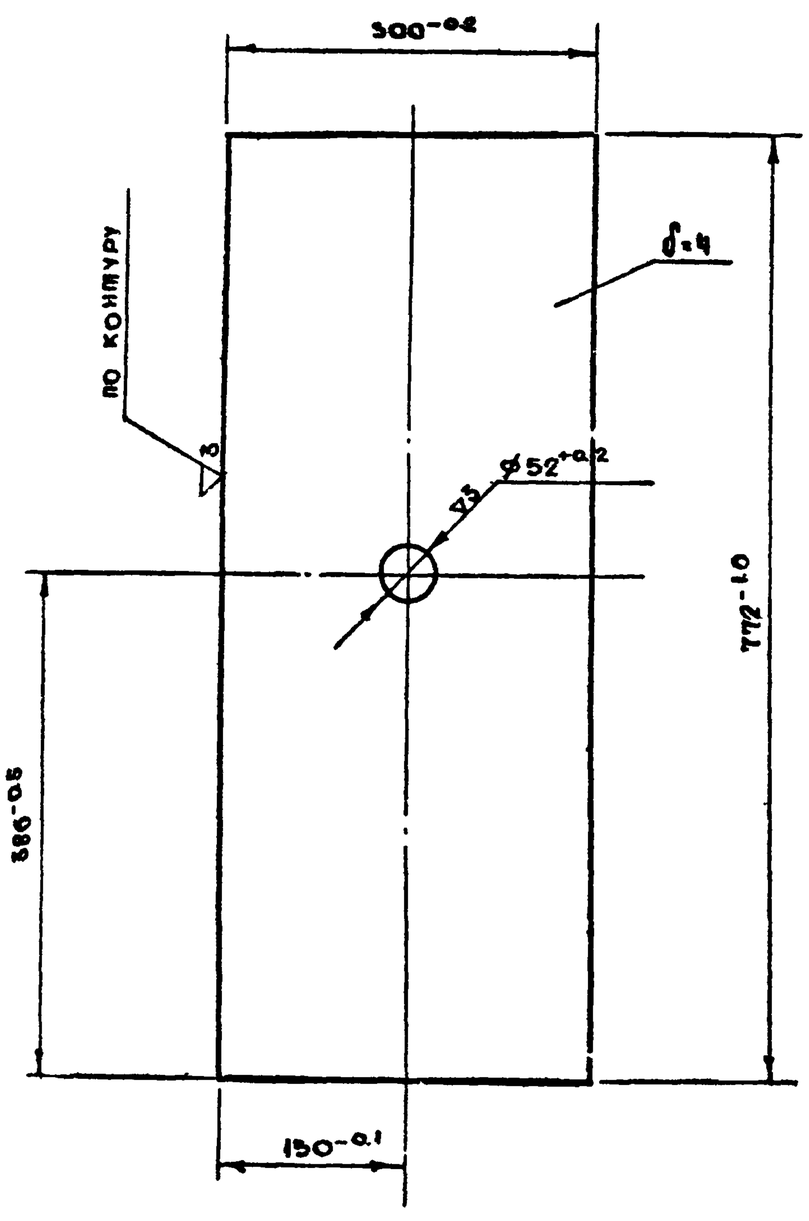

Изм	Лист	N докум	Подпись	Дата	СУ-III-2-01.01.008	ТДК-Н-I-72 Часть II Альбом № 2		
Должнос	Фамилия	Подп	Дата	Основание	Литер	Масса	М-Б	
Рук сек	Ульман					7.2	1:5	
Гл инж.п	Черкасова				Лист	Листов		
Исполн	Чернявск			Лист 4х300х772 ГОСТ 5681-57 / Ст.3 ГОСТ 500-58	Глав АПУ Мосгорисполкома Упр. „Моспроект-1" Мастерская №18			
Провер	Высоцкая							

СУ-III-2-01.01.006

(▽)~

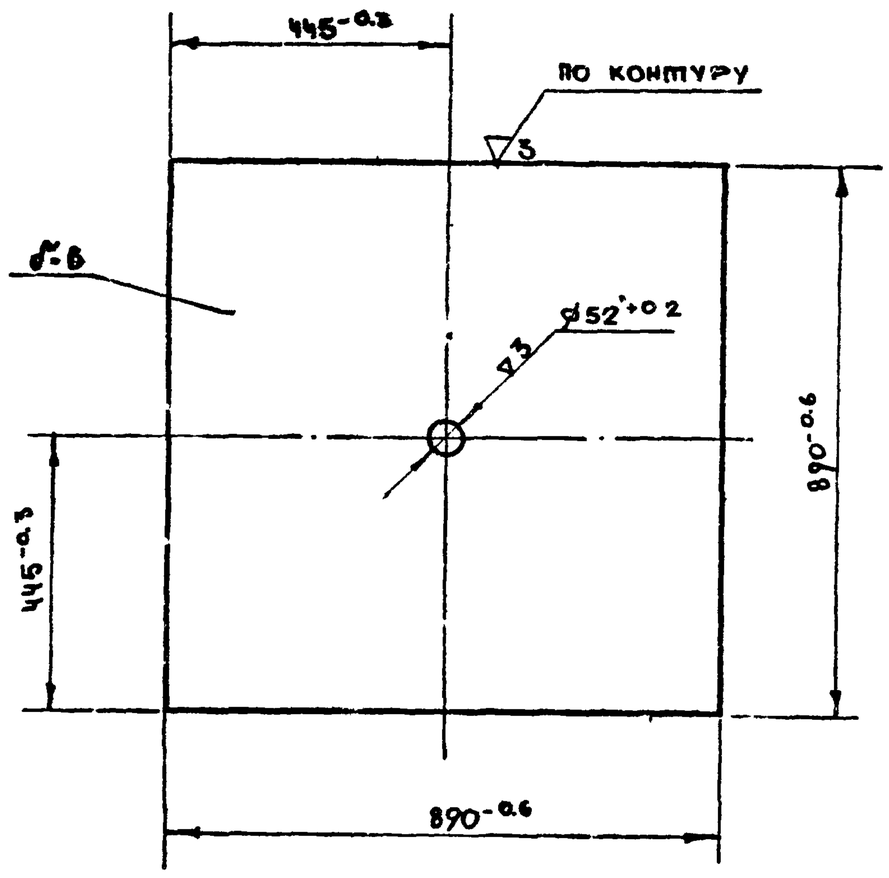

Изм	Лист	№ докум	Подпись	Дат	СУ-III-2-01.01.006	ТДК-Н-I-72 Часть II Альбом № 2		
Должн	Фамилия	Подп.	Дат.	Лист	Литер	Масса	М-5	
Рук сек.	Ульман					35.6	1:10	
Гл инж п	Черкасова			Лист 6×890×890 ГОСТ 5681-57 / Ст 5 ГОСТ 500-58	Лист	Листов		
Исполн	Черняевск				Глав АПУ Мосгорисполкома Упр. „Моспроект-1" Мастерская №18			
Провер.	Высоцкая							

Инв № подл | Подпись и дат | Взам инв № | Инв № дубл | Подпись и дат

СУ-III-2-01.01.001

(▽)3▲

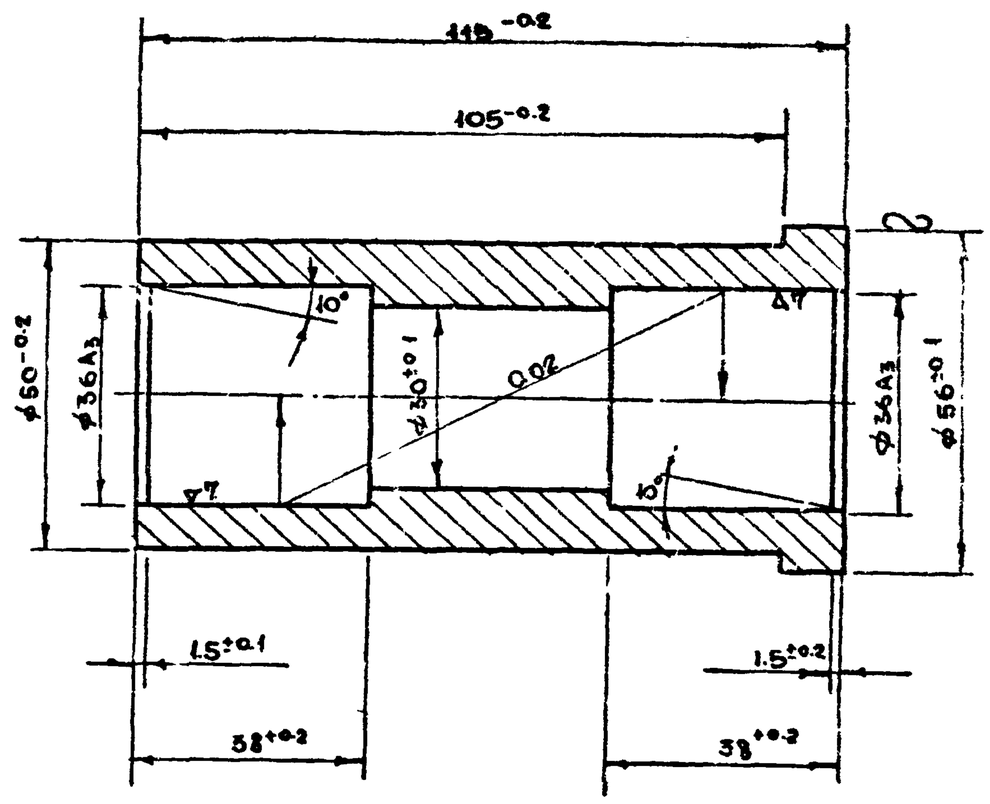

Изм	Лист	№ докум	Подпись	Дат	СУ-III-2-01.01.001	ТДК-Н-I-72 Часть II Альбом № 2		
Должн	Фамилия	Подп	Дат	Бобышка	Литер	Масса	М-5	
Рук сек	Ульман					0.91	1:1	
Гл инж п	Черкасова			Круг 56 ГОСТ 2590-71 / Ст 3 ГОСТ 535-88	Лист	Листов		
Исполн	Черняевск				Глав АПУ Мосгорисполкома Упр „Моспроект-1" Мастерская №18			
Провер	Высоцкая							

Инв № подл | Подпись и дат | Взам инв № | Инв № дубл | Подпись и дат

СУ-III-2-01.01.006

(▽)~

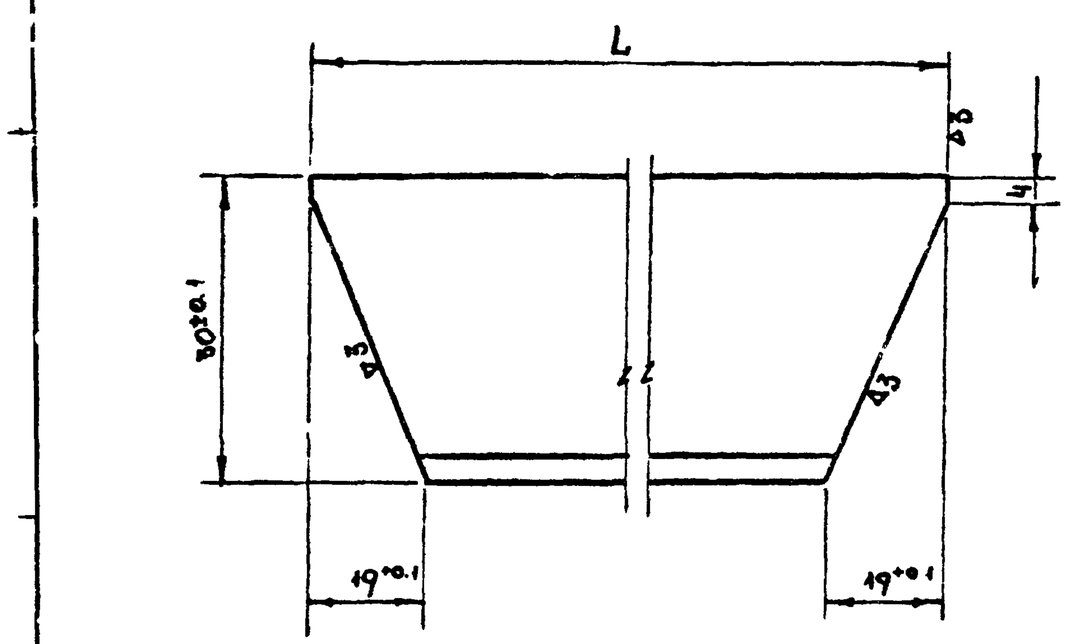

Обозначение	L	Вес
СУ-III-2.01.01 002	148-0.2	0.32
СУ-III-2 01 01.005	656-0.5	1.63

Изм	Лист	№ докум	Подп	Дат	См. таблицу	ТДК-Н-I-72 Часть II Альбом № 2		
Должнос	Фамилия	Подпис	Дат	Уголок	Литер	Масса	М-5	
Рук сек.	Ульман					См таблицу	1:1	
Гл инж п	Черкасова			Угол 30×32×4 ГОСТ 8510-72 / нерав. Ст 3 ГОСТ 535-58	Лист	Листов		
Исполн	Черняевск				Глав АПУ Мосгорисполкома Упр „Моспроект-1" Мастерская №18			
Провер.	Высоцкая							

Инв № подл | Подпись и дат | Взам инв № | Инв № дубл | Подпись и дат

СУ-III-2-01.01.010

(▽)5▲

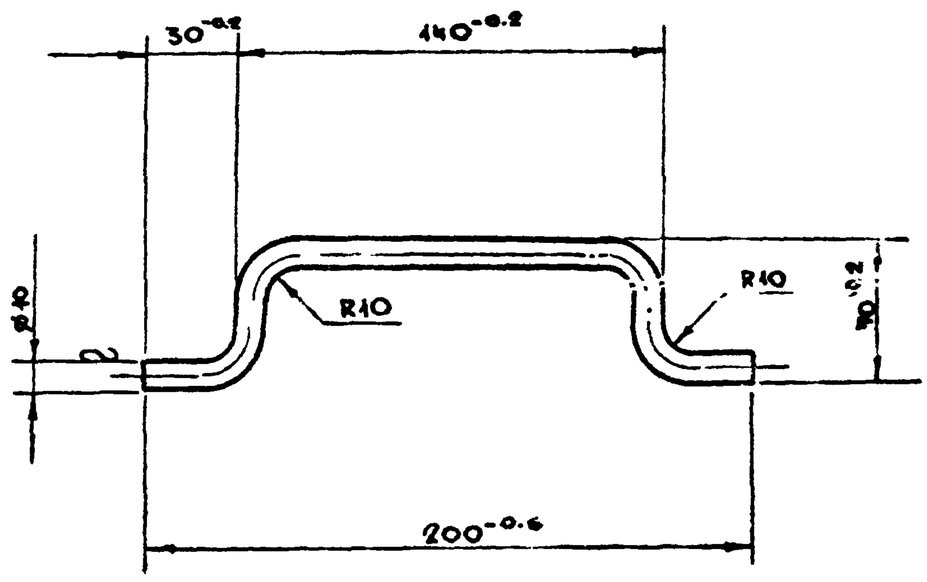

Развернутая длина - 300 мм.

Изм	Лист	№ докум	Подпись	Дат	СУ-III-2-01.01.010	ТДК-Н-I-72 Часть II Альбом № 2		
Рук мас	Савич				Литера	Масса	М-5	
Гл инж.п	Бычков			Ручка		0.17	1:2	
Гл конс	Салищев				Лист	Листов		
Рук сек	Ульман			Круг 10 ГОСТ 2590-71 / Ст 3 ГОСТ 535-58	Глав АПУ Мосгорисполкома Упр „Моспроект-1" Мастерская №18			
Гл инж п	Черкасова							
Исполн	Черняевск							
Провер	Высоцкая							

Инв № подл | Подпись и дат | Взам инв № | Инв № дубл | Подпись и дат

СУ-III-2-01.01.013

(А)4А

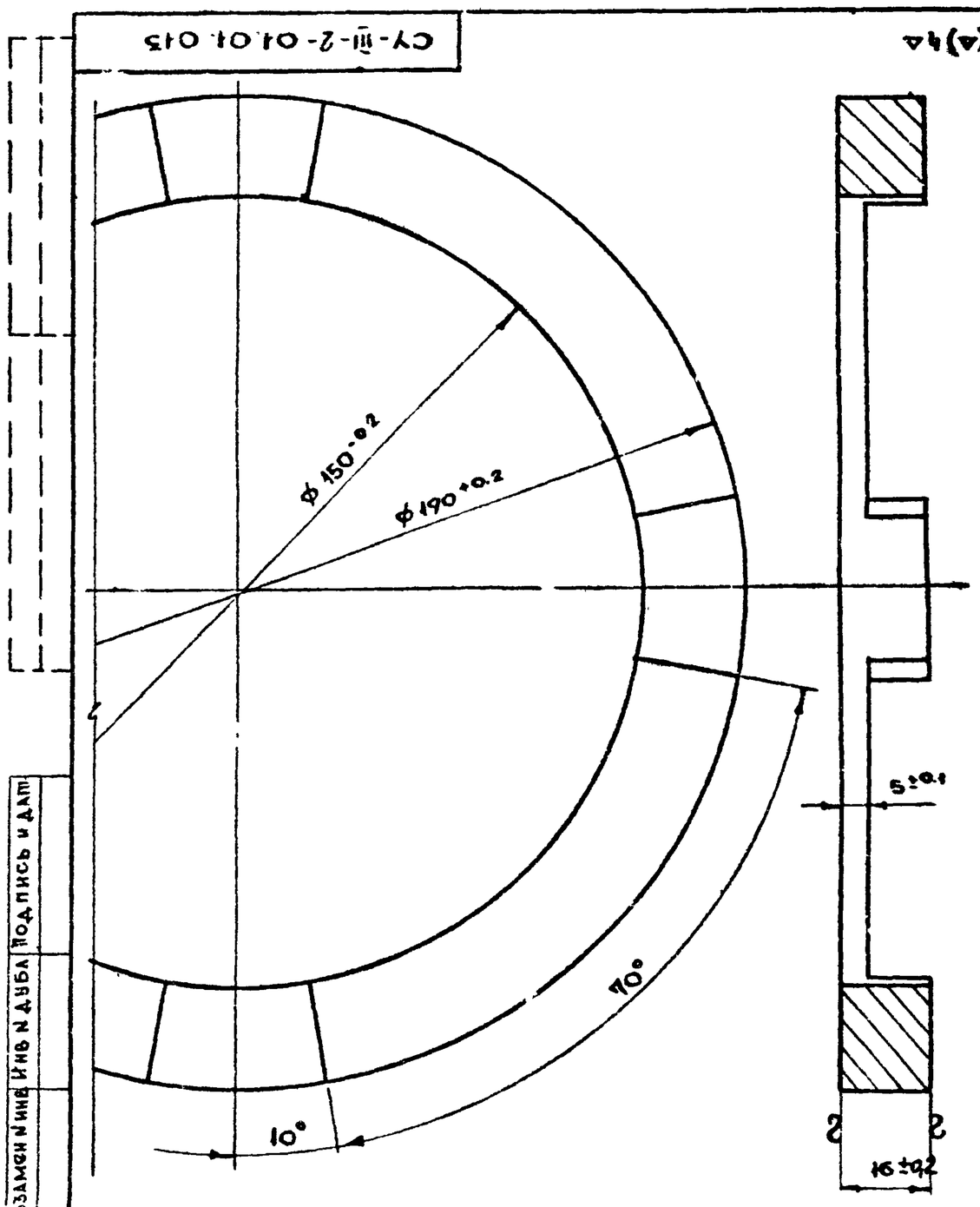

Изм	Лист	N докумен	Подпись	Дата	СУ-III-2-01.01.013	ТДК-Н-I-72 Часть II Альбом №2
Должность	Фамилия	Подпись	Дата	Кольцо	Литера / Масса / М-3	1.49 / 1:1
Рук сект	Ульман				Лист / Листов	
Гл инж пр	Черкасова			Лист 16×200 ГОСТ 103-57 / Ст.3 ГОСТ 535-58	Главпроект Мосгорисполкома Упр. „Мосгорпроект-1" Мастерская №18	
Исполн	Чернявский					
Проверил	Высоцкая					

Инв № подл | Подпись и дат | Взам. инв № | Инв № дубл | Подпись и дат

СУ-III-2-01.02.003

(А) ~

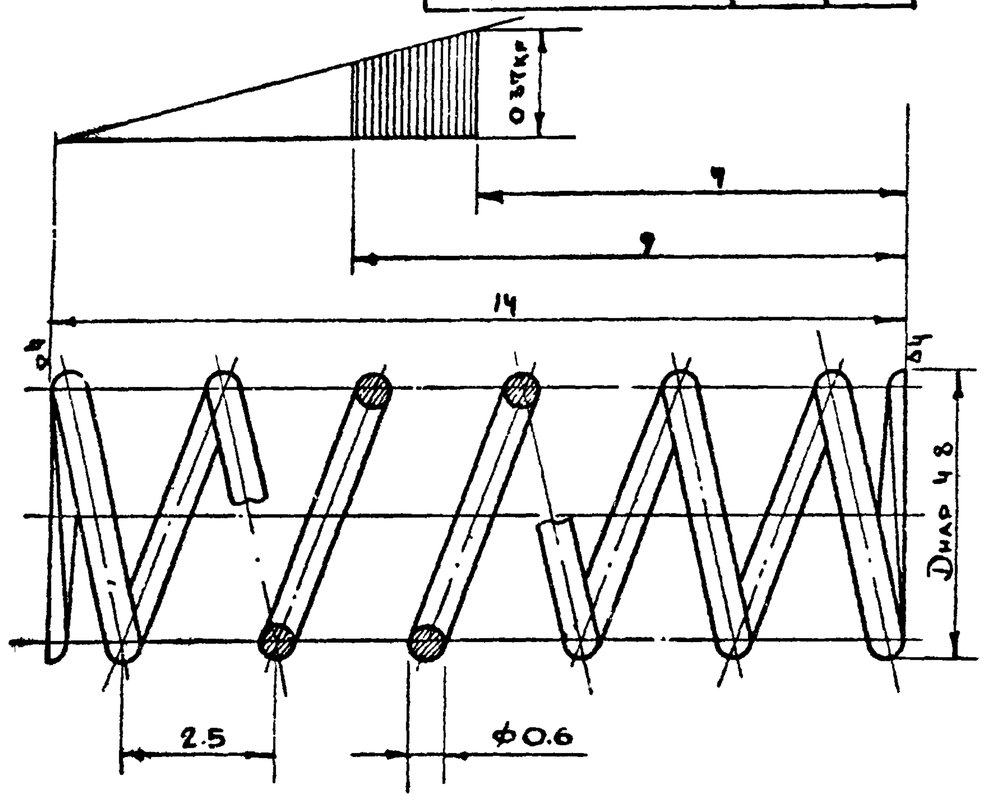

Изм	Лист	N докумен	Подпись	Дата	СУ-III-2-01.02.003	ТДК-Н-I-72 Часть II Альбом №2
Должн	Фамилия	Подпись	Дата	Пружина	Литера / Масса / М-5	0.003 / 10:1
Рук сект	Ульман				Лист / Листов	
Гл инж п.	Черкасова			Проволока пружинная I-06 ГОСТ 9389-60	Главпроект Мосгорисполкома Упр. „Мосгорпроект-1" Мастерская №18	
Исполн.	Чернявский					
Провер	Высоцкая					

Число рабочих витк.	n	6
Число витков полное	n	7.5
Направление навивки пружины	—	правое
Диаметр по стержню	Dc	42
Длина развернутой пружины	L	99

СУ-III-2-01.04.014

~ (А)

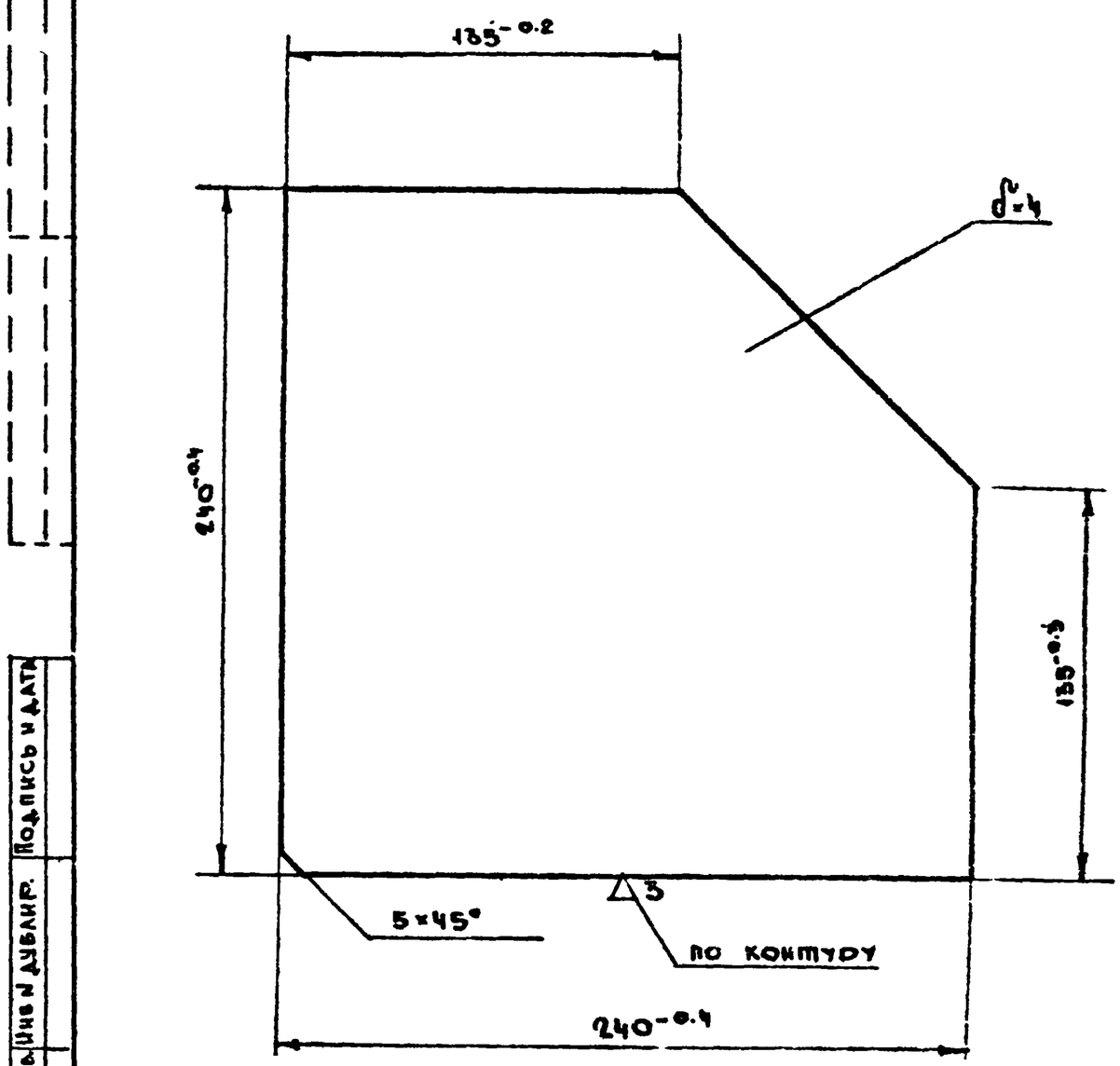

Изм	Лист	N докум.	Подп.	Дат	СУ-III-2-01.01.014	ТДК-Н-I-72 Часть II Альбом №2
Рук мас.	Савич				Литер / Масса / М-6	1.78 / 1:2
Гл инженер	Бычков			Косынка	Лист / Листов	
Гл конс	Салищев				Главпроект Мосгорисполкома Упр. „Мосгорпроект-1" Мастерская №18	
Рук сек	Ульман			Лист 4×240×240 ГОСТ 5681-57 / Ст 3 ГОСТ 500-58		
Гл инж п	Черкасова					
Исполн	Чернявск.					
Провер.	Высоцкая					

Инв № подл | Подпись и дат | Взам. инв № | Инв № дублир. | Подпись и дат

СУ-III-2-01.04.012

~ (А)

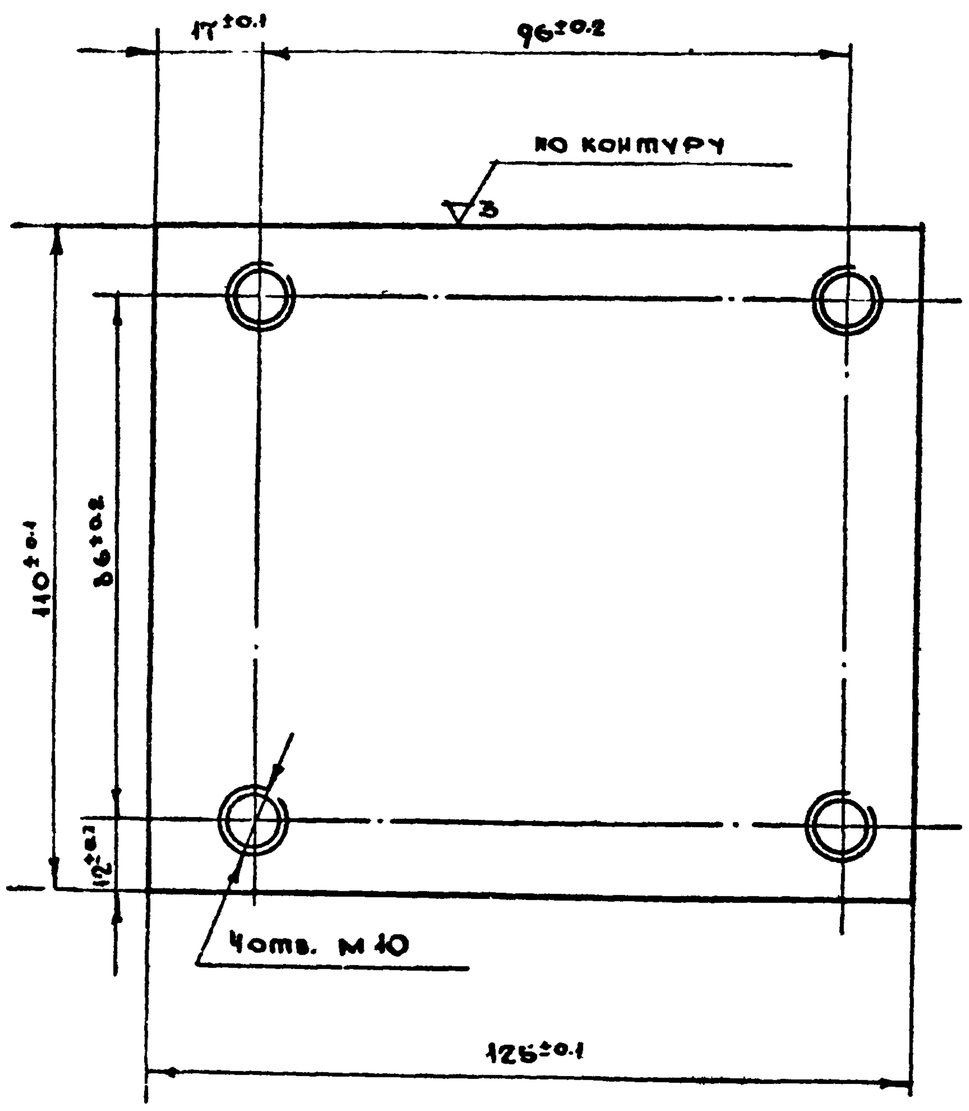

Изм	Лист	N докум	Подп	Дат	СУ-III-2-01.01.012	ТДК-Н-I-72 Часть II Альбом №2
Должнос	Фамилия	Подпись	Дат	Пластина	Литер / Масса / М-6	1.12 / 1:1
Рук сект	Ульман				Лист / Листов	
Гл инж пр	Черкасов			Лист 10×110×125 ГОСТ 5681-57 / Ст 5 ГОСТ 500-58	Главпроект Мосгорисполкома Упр. „Мосгорпроект-1" Мастерская №18	
Исполнил	Чернов					
Провер.	Высоцкая					

СУ-III-2-01.02.001

(▽)4▽

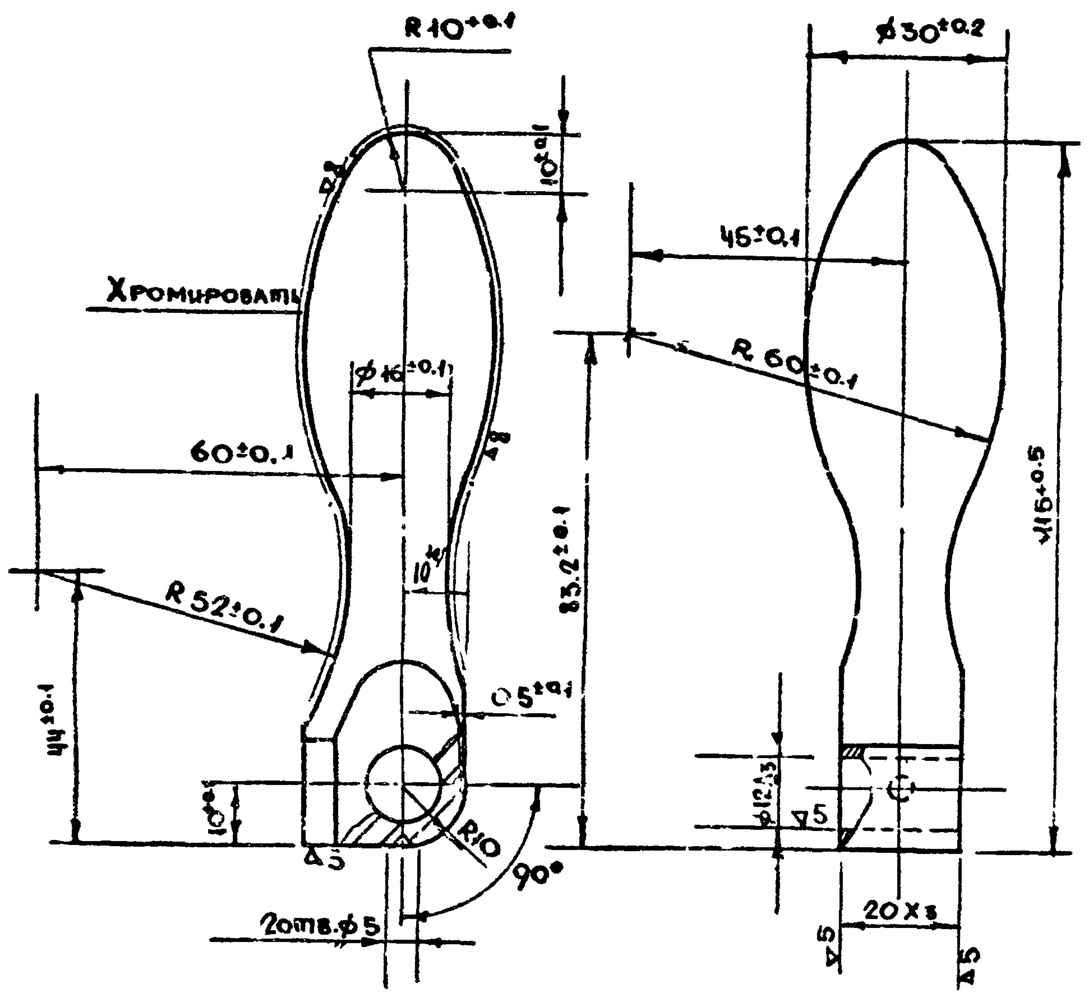

					СУ-III-2-01 02.001	ТДК-Н-I-72 Часть II Альбом № 2	
Изм	Лист	№ докум.	Подп.	Дат.	Ручка	Литер	Масса	М-Б
							0,4	1:1
Должн	Фамилия	Подп	Дат.			Лист 1	Листов 1
Рук сек	Ульман					Глав АПУ Мосгорисполкома Упр. „Моспроект-1" Мастерская №18
Гл инж	Черкасова				
Исполн	Черняевский				Круг 30 ГОСТ 2590-71 / Ст. 35 ГОСТ 1050-60
Провер	Высоцкая				

СУ-III-2-01.02.002

(▽)3▽

17

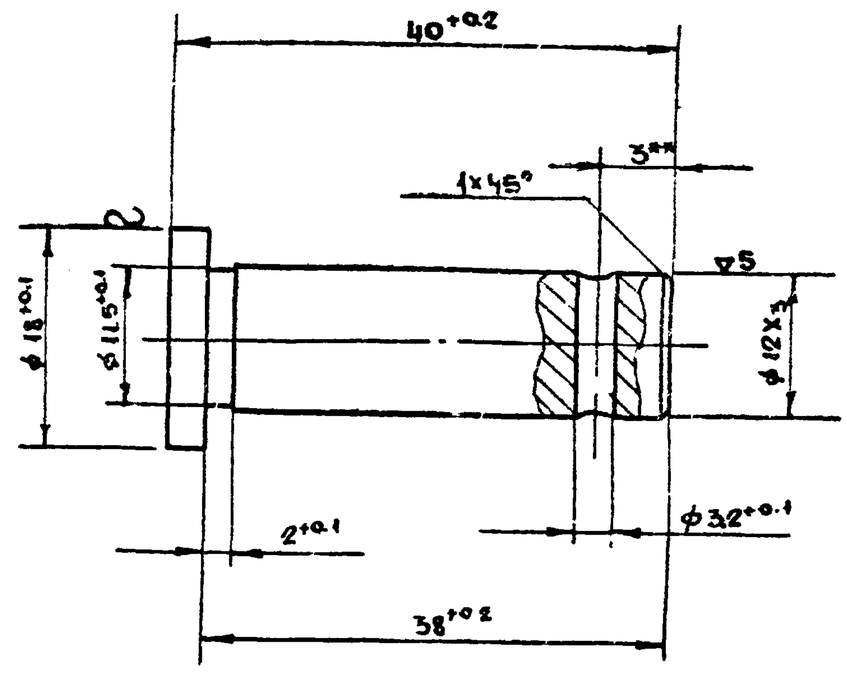

** Уточнить при сборке.

					СУ-III-2-01.02.002	ТДК-Н-I-72 Часть II Альбом № 2	
Изм	Лист	№ докум.	Подп.	Дат	Палец	Литер	Масса	М-Б
							0,04	2:1
Должност	Фамилия	Подп	Дат			Лист 1	Листов 1
Рук сек	Ульман					Глав АПУ Мосгорисполкома Упр. „Моспроект-1" Мастерская №18
Гл. инж.п	Черкасова				
Исполн	Черняевский				Круг 18 ГОСТ 2590-71 / Ст.3 ГОСТ 535-58
Провер	Высоцкая				

Инв № подл | Подпись и дат | Взам инв № | Инв № дубл | Подпись и дат

СУ-III-2-01.02.000СБ

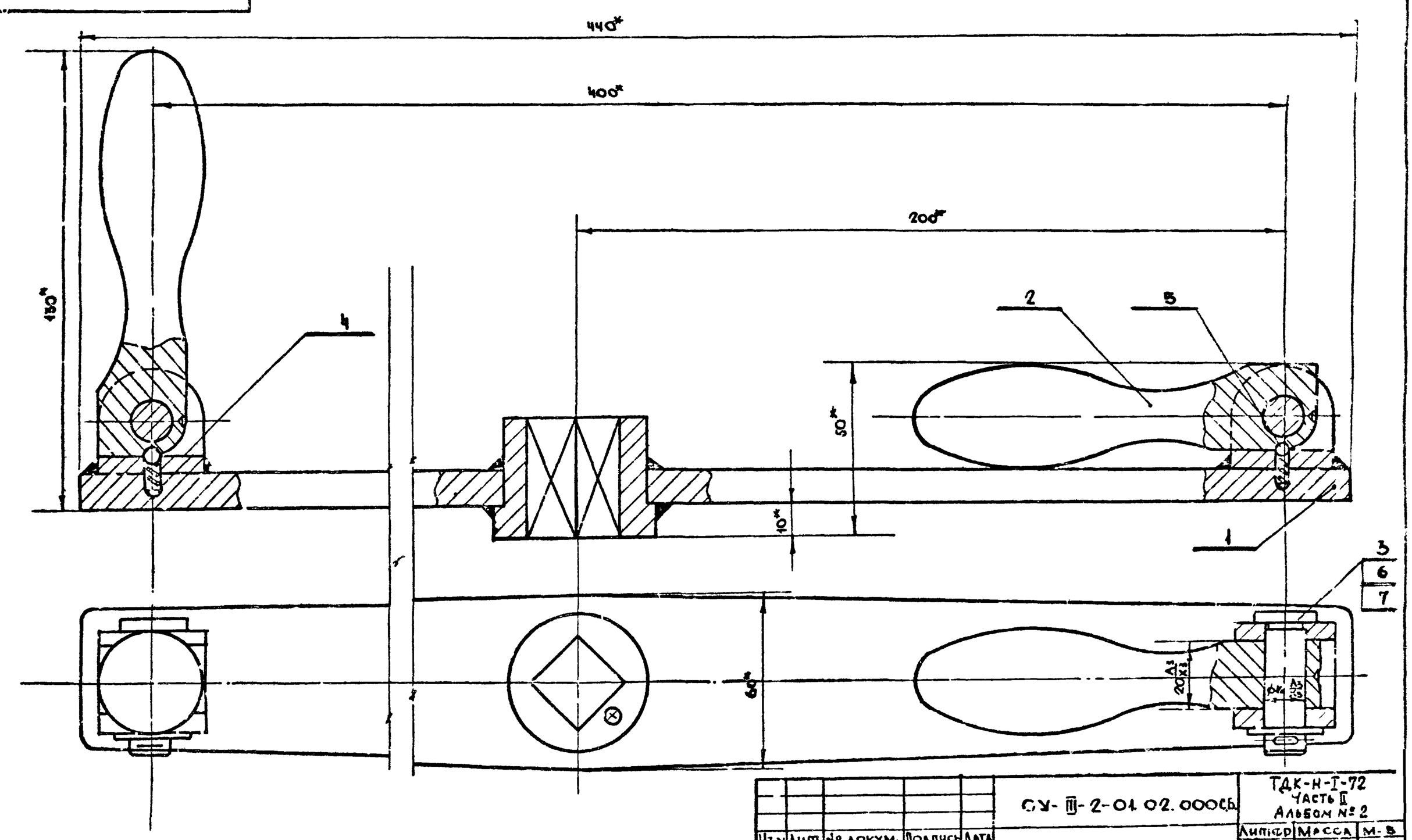

* Размеры для справок.

					СУ-III-2-01.02.000СБ	ТДК-Н-I-72 Часть II Альбом № 2	
Изм	Лист	№ докум.	Подпись	Дата	Штурвал в сборе	Литер	Масса	М-Б
							30	1:1
Рук мас	Савич					Лист 1	Листов 1
Гл инж	Бычков					Глав АПУ Мосгорисполкома Упр. Моспроект-1 Мастерская №18
Г. конс	Салищев				
Рук сек	Ульман				
Гл инж п	Черкасов				
Исполн	Чернязск				
Провер	Высоцк.				

СУ-III-2-01.02.103

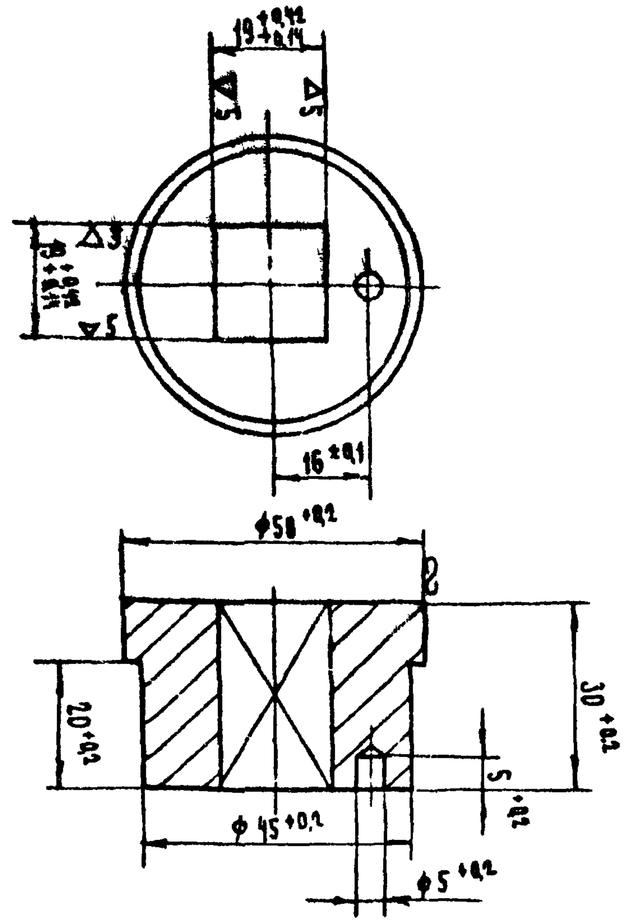

▽3 (▽)

Изм.	Лист	№ докум.	Подп.	Дата
Разраб.	Фаминая			
Пров.	Черкасова			
Т.контр.				
Н.контр.	Исаенко			
Утв.	Высоцкая			

СУ-III-2-01.02.103

Втулка

Сталь 50 ГОСТ 1590-71 / Ст3 ГОСТ 535-58

ТАК-Н-Т-72 Часть I Альбом № 2

Литера	Масса	Масш.
	0,41	1:1

Лист | Листов

Главпроектпромстройпроект Мосгорисполкома Управление Мосгорстройпроекта Мастерская № 18

СУ-III-2-01.02.104

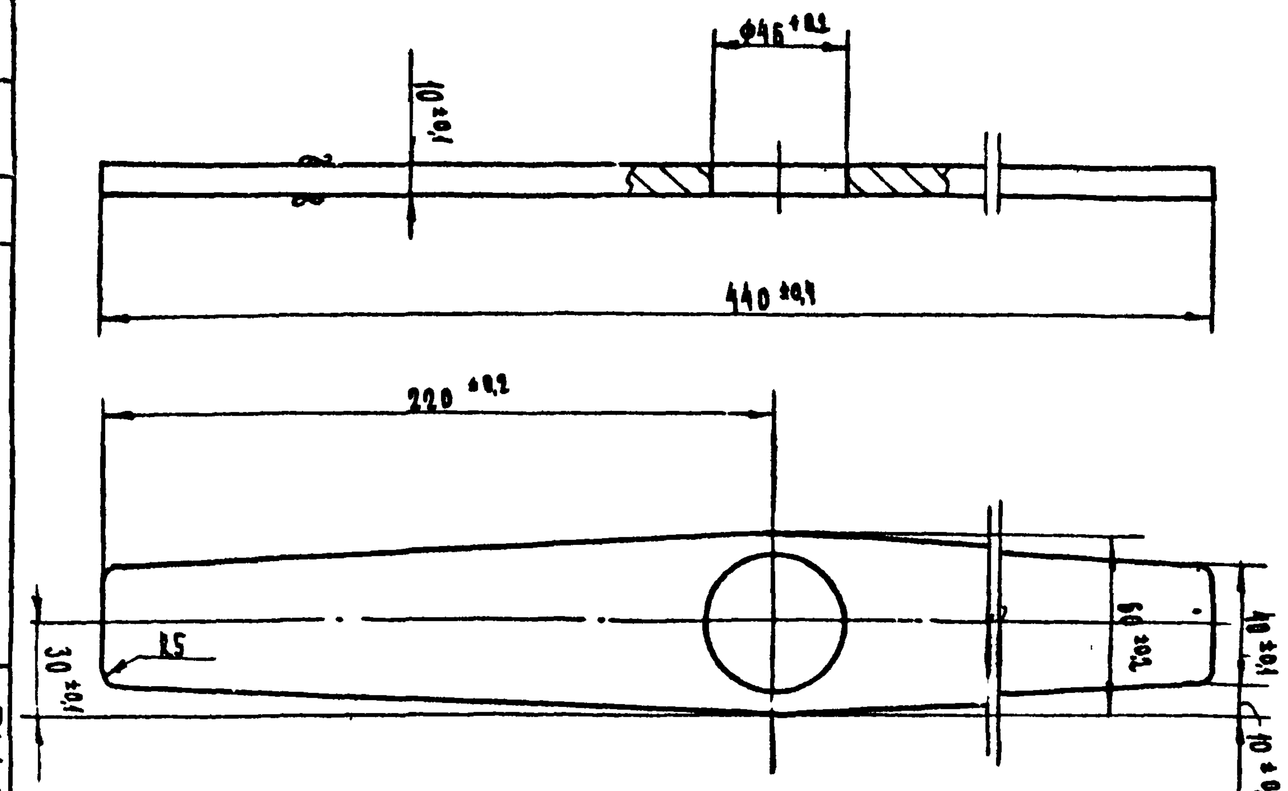

▽3 (▽)

Изм.	Лист	№ докум.	Подпись	Дата
Разраб.	Фаминая			
Пров.	Черкасова			
Т.контр.				
Н.контр.	Исаенко			
Утв.	Высоцкая			

СУ-III-2-01.02.104

Рычаг

Сталь 10 ГОСТ 103-57 / Ст.3 ГОСТ 535-58

ТАК-Н-Т-72 Часть I Альбом № 2

Литера	Масса	Масш.
	1,7	1:2

Лист | Листов

Главпроектпромстройпроект Мосгорисполкома Управление Мосгорстройпроекта Мастерская № 18

СУ-III-2-01.02.102

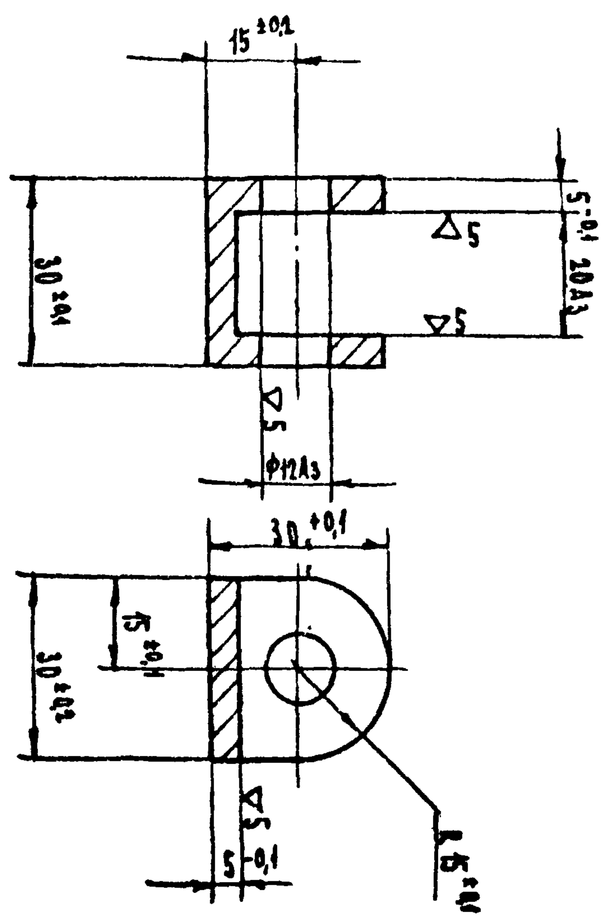

▽3(▽)

Изм.	Лист	№ докум.	Подпись	Дата
Разраб.	Фаминая			
Пров.	Черкасова			
Т.контр.				
Н.контр.	Исаенко			
Утв.	Высоцкая			

СУ-III-2-01.02.102

Вилка

Ст3 ГОСТ 380-71

ТАК-Н-Т-72 Часть I Альбом № 2

Литера	Масса	Масш.
	0,07	1:1

Лист | Листов

Главпроектпромстройпроект Мосгорисполкома Управление Мосгорстройпроекта Мастерская № 18

СУ-III-2-01.02.100СБ

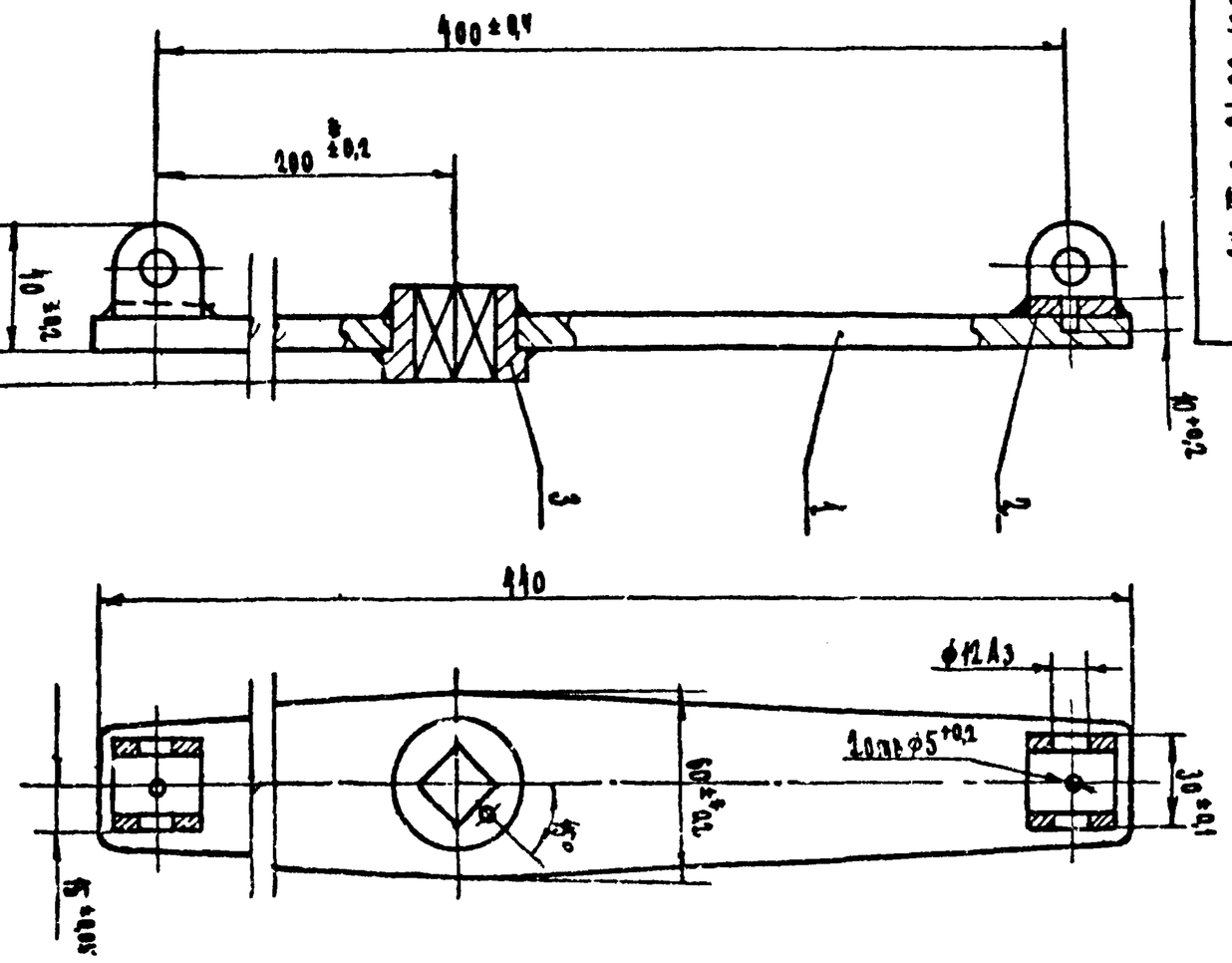

СУ-III-2-01.02.100СБ

Изм.	Лист	№ докум.	Подпись	Дата
Разраб.	Бычков			
Пров.	Свяжнев			
Т.контр.				
Н.контр.				
Утв.				

Штурвал

ТАК-Н-Т-72 Часть I Альбом № 2

Литера	Масса	Масш.
	0,1	1:2

Лист | Листов

Главпроектпромстройпроект Мосгорисполкома Управление Мосгорстройпроекта Мастерская № 18

Инв. № подл. | Подпись и дата | Взам. инв. № | Инв. № дубл. | Подпись и дата

Инв. № подл. | Подпись и дата | Взам. инв. № | Инв. № дубл. | Подпись и дата

СУ-III-2-01.03.002

▽3 (▽)

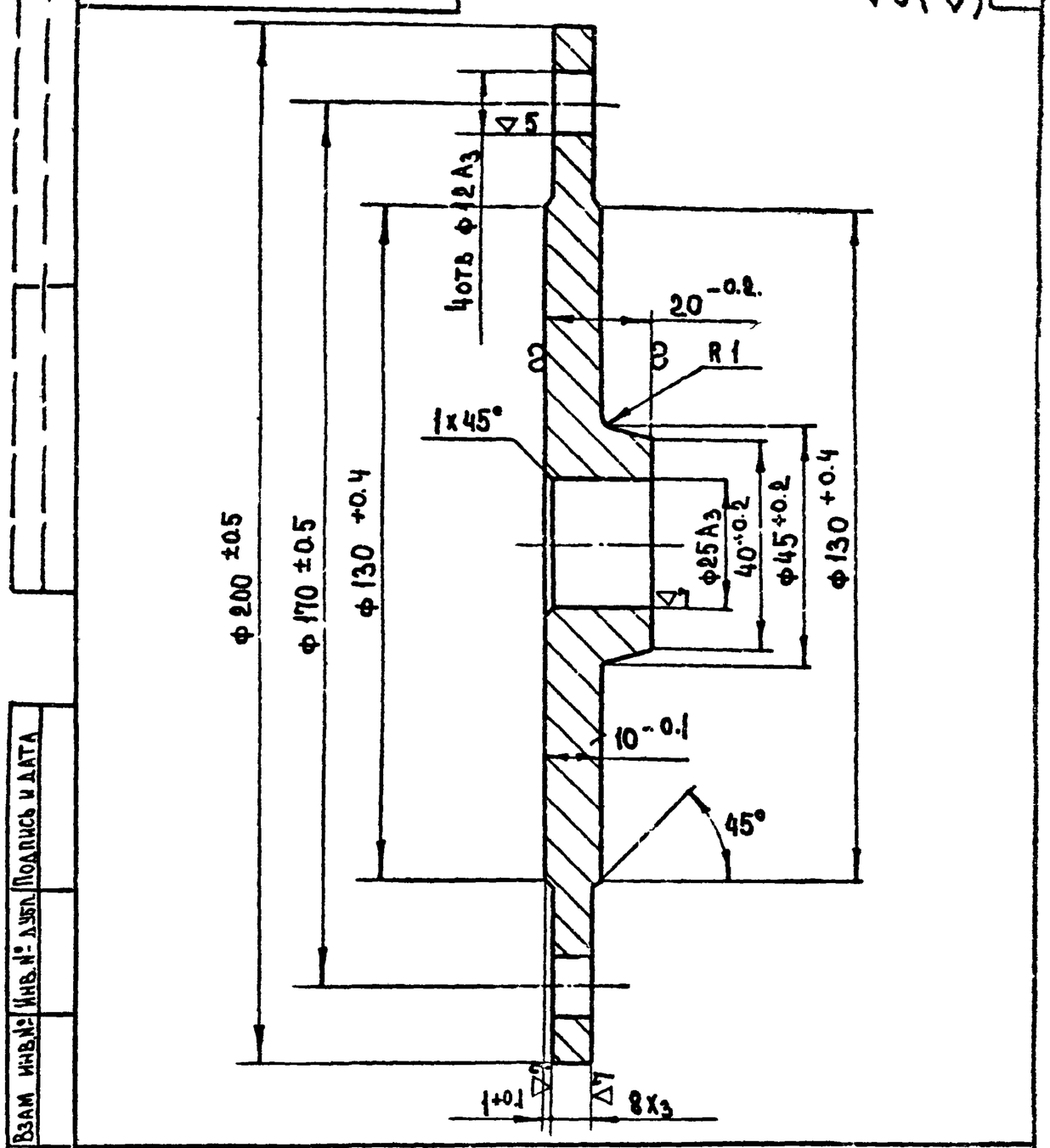

Изм	Лист	№ докум	Подпись	Дата	СУ-III-2-01.03.002	ТДК-Н-I-72 Часть II Альбом № 2	
Должн.	Фамилия	Подпись	Дата	Диск	Литера	Масса	Масш.
Рук сект.	Ульман					1,0	1:1
Гл инж пр	Черкасова				Лист	Листов	
Исполнил	Чернявский			Лист 90 x 200 x 200 ГОСТ 5681-57 / Ст. 3 ГОСТ 500-58	Глав АПУ Мосгорисполкома Управление „Мосгорпроект-1" Мастерская № 18		
Проверил	Высоцкая						

Инв. № подл. | Подпись и дата | Взам. инв. № | Инв. № дубл. | Подпись и дата

СУ-III-2-02.00.003

▽3 (▽)

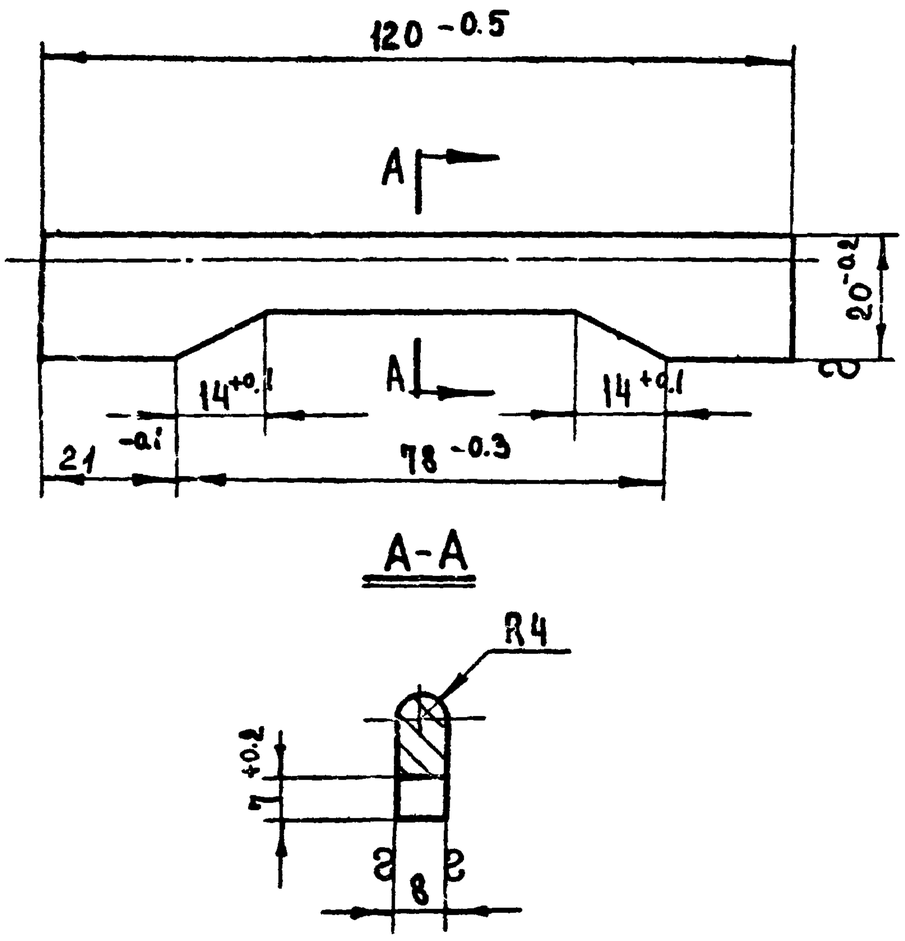

Изм	Лист	№ докум	Подпись	Дата	СУ-III-2-02.00.003	ТДК-Н-I-72 Часть II Альбом № 2	
Должн.	Фамилия	Подпись	Дата	Полоса	Литера	Масса	М-Б
Рук сект.	Ульман					0.12	1:1
Гл инж пр.	Черкасова				Лист	Листов	
Исполнил	Чернявский			Полоса 8x20 ГОСТ 103-57 / Ст. 3 ГОСТ 535-58	Глав АПУ Мосгорисполкома Управление „Мосгорпроект-1" Мастерская № 18		
Проверил	Высоцкая						

СУ-III-2-01.03.000СБ

▽4 (▽)

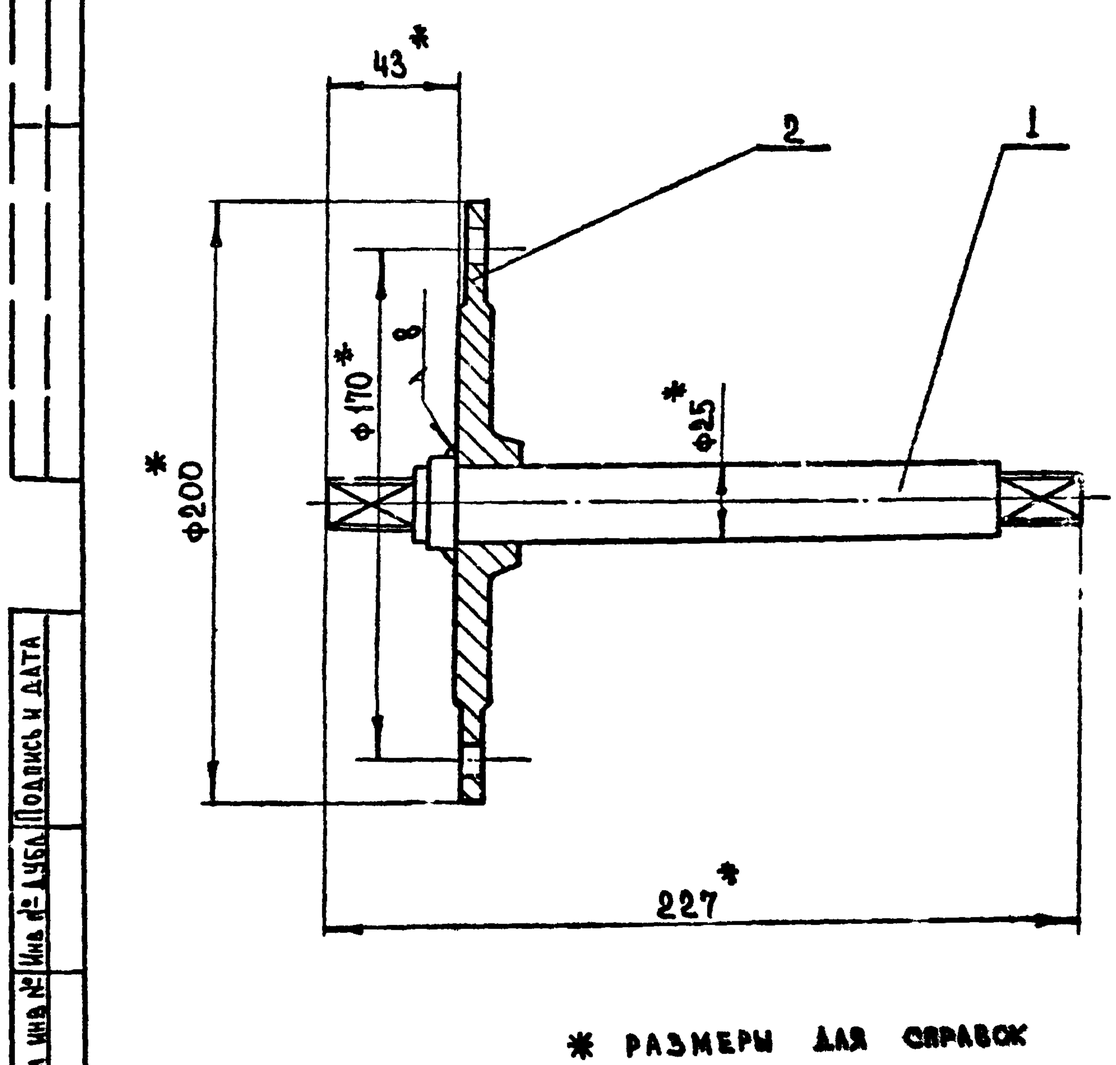

* РАЗМЕРЫ ДЛЯ СПРАВОК

Изм	Лист	№ докум	Подпись	Дата	СУ-III-2-01.03.000СБ	ТДК-Н-I-72 Часть II Альбом № 2	
Рук маст	Савич			Вал в сборе.	Литера	Масса	М-Б
Гл инж	Быков					3.37	1:2
Гл констр	Салищев				Лист	Листов	
Рук сект	Ульман				Глав АПУ Мосгорисполкома Управление „Мосгорпроект-1" Мастерская № 18		
Гл инж пр	Черкасова						
Исполнил	Чернявский						
Проверил	Высоцкая						

Инв. № подл. | Подпись и дата | Взам. инв. № | Инв. № дубл. | Подпись и дата

СУ-III-2-01.03.001

▽4 (▽)

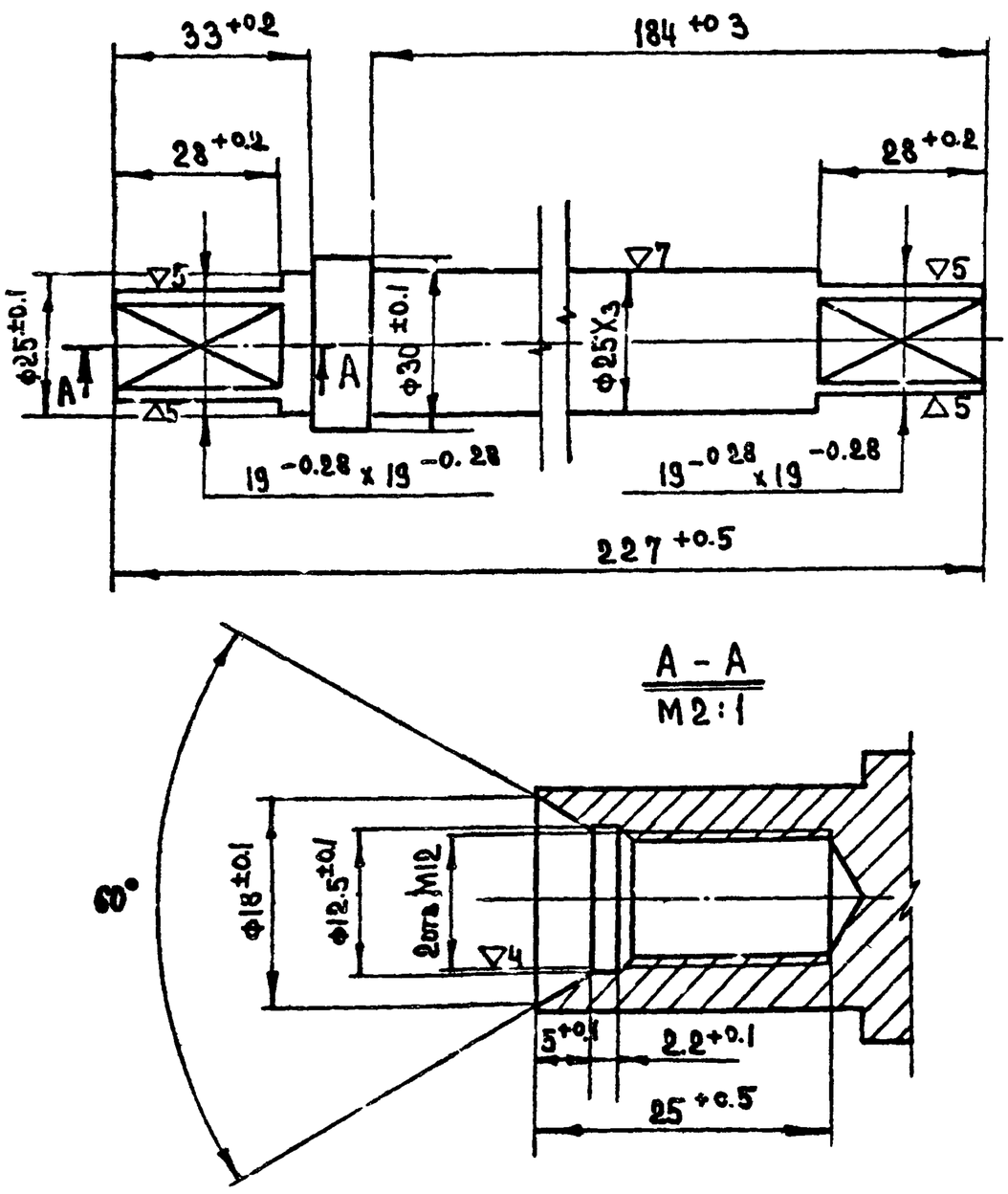

Изм	Лист	№ документ	Подпись	Дата	СУ-III-2-01.03.001	ТДК-Н-I-72 Часть II Альбом № 2	
Должность	Фамилия	Подпись	Дата	Ось	Литера	Масса	М-Б
Рук сект	Ульман					0.85	1:1
Гл инж.пр-та	Черкасова				Лист	Листов	
Исполнил	Чернявский			Круг 30 ГОСТ 25 90-71 / Ст. 3 ГОСТ 535-58	Глав АПУ Мосгорисполкома Управление, Мосгорпроект-1 Мастерская № 8		
Проверил	Высоцкая						

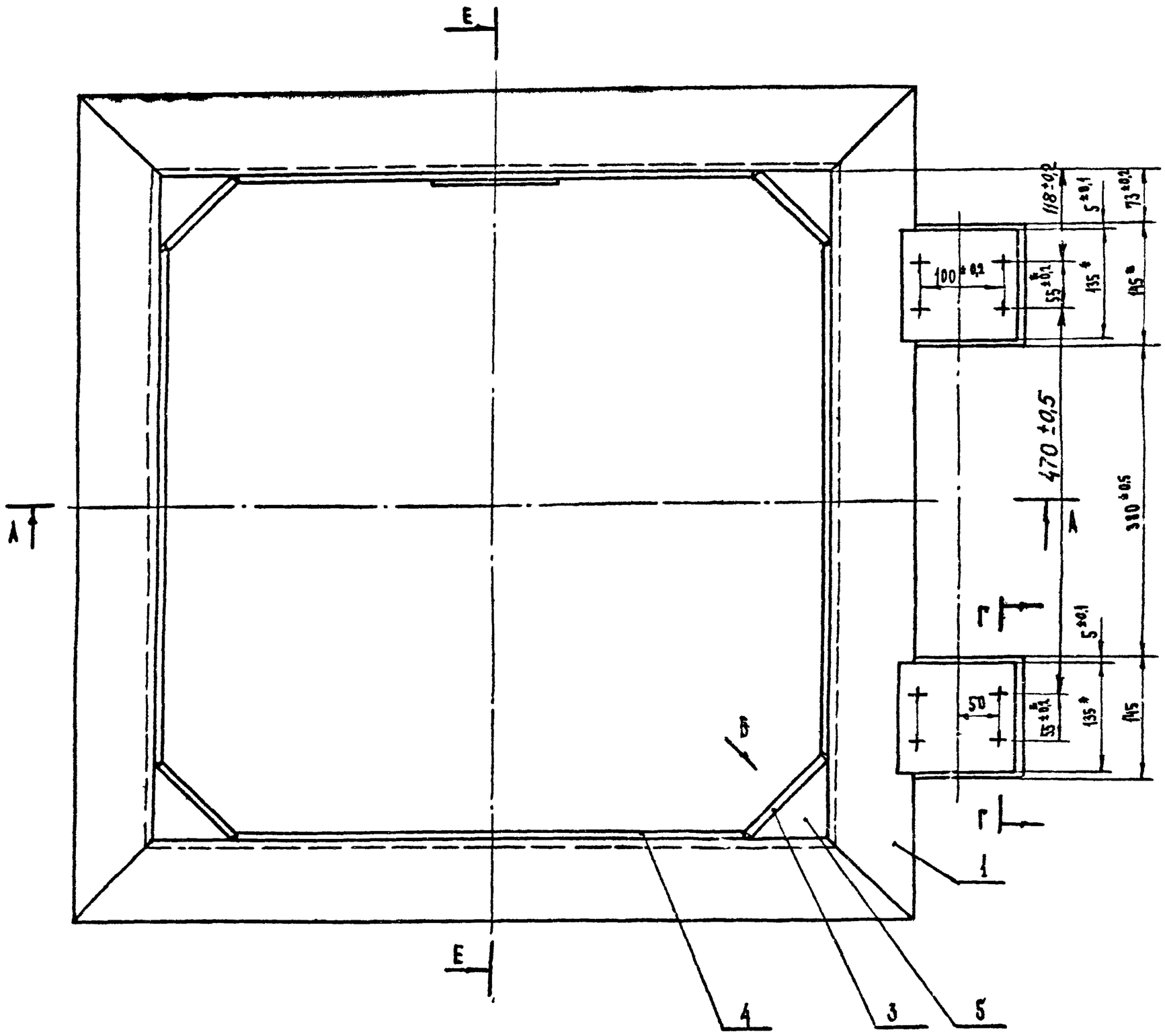

Е – Е

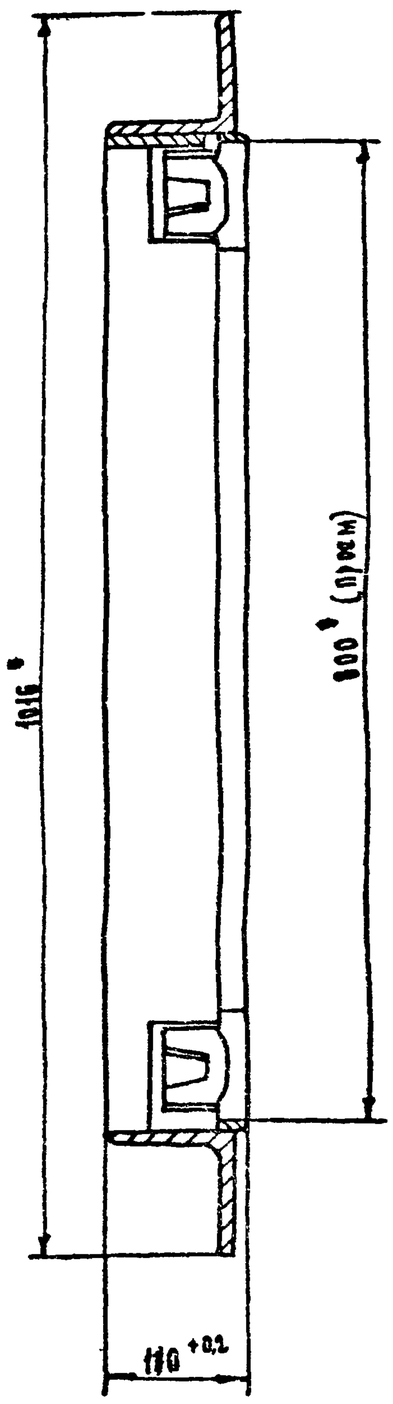

А – А

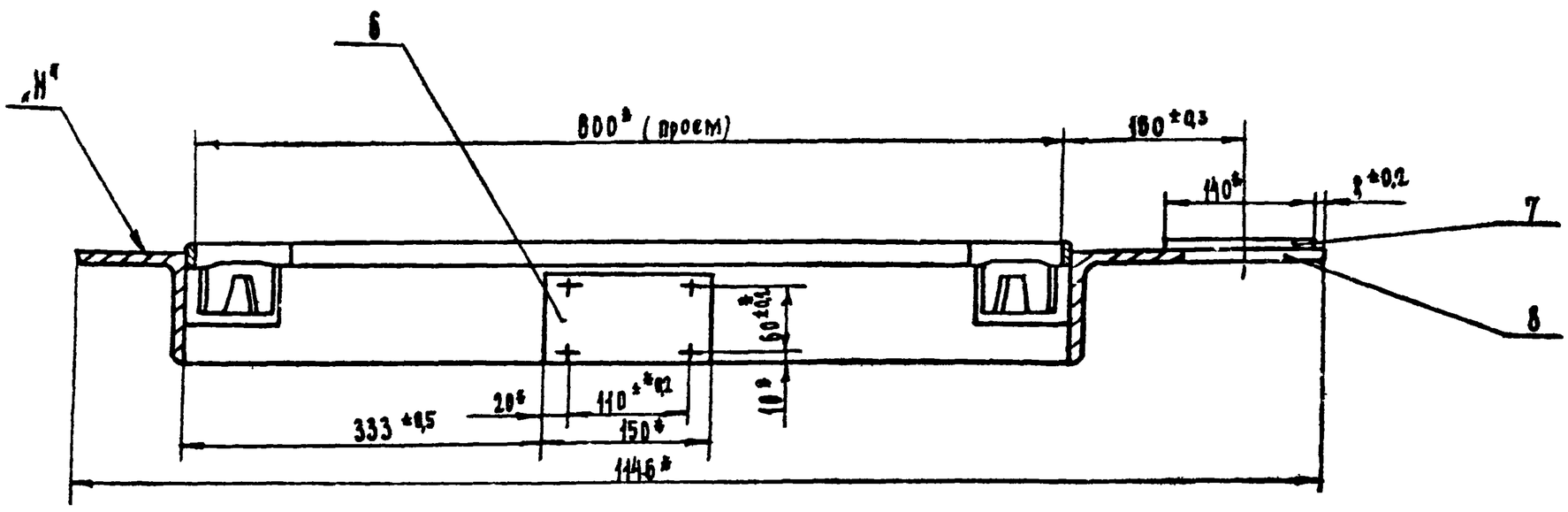

* Размеры для справок.

1. Варить сплошным нормальным швом по периметру сопрягаемых деталей, швом, равным наименьшей толщине свариваемых деталей
2. Электрод марки Э-42 ГОСТ 9467-60
3. Допустимая разность длин диагоналей коробки 3мм.
4. После сварки отрихтовать по периметру со стороны плоскости „Н" до полного прилегания к контрольной плите. Допускаемый зазор не более 1мм

Изм.	Лист	№ докум.	Подпись	Дата	СУ-III-2-02 00.000 С.Б.	ТДК-Н-I-72 Часть II Альбом № 2	
Рук. маст.		Савич			Коробка в сборе	Литера	Масса	М-б
Гл. инж. м.		Бычков					64	45
Гл. конст.		Силищев				Лист 1	Листов 2
Рук. сект.		Ульман				ГлавАПУ Мосгорисполкома Управление Мосгорпроект Мастерская № 18	
Гл. инж. пр.		Черкасова					
Исполнил		Чернявский					
Л		1					

Вид Б
повернуто
М 1:1

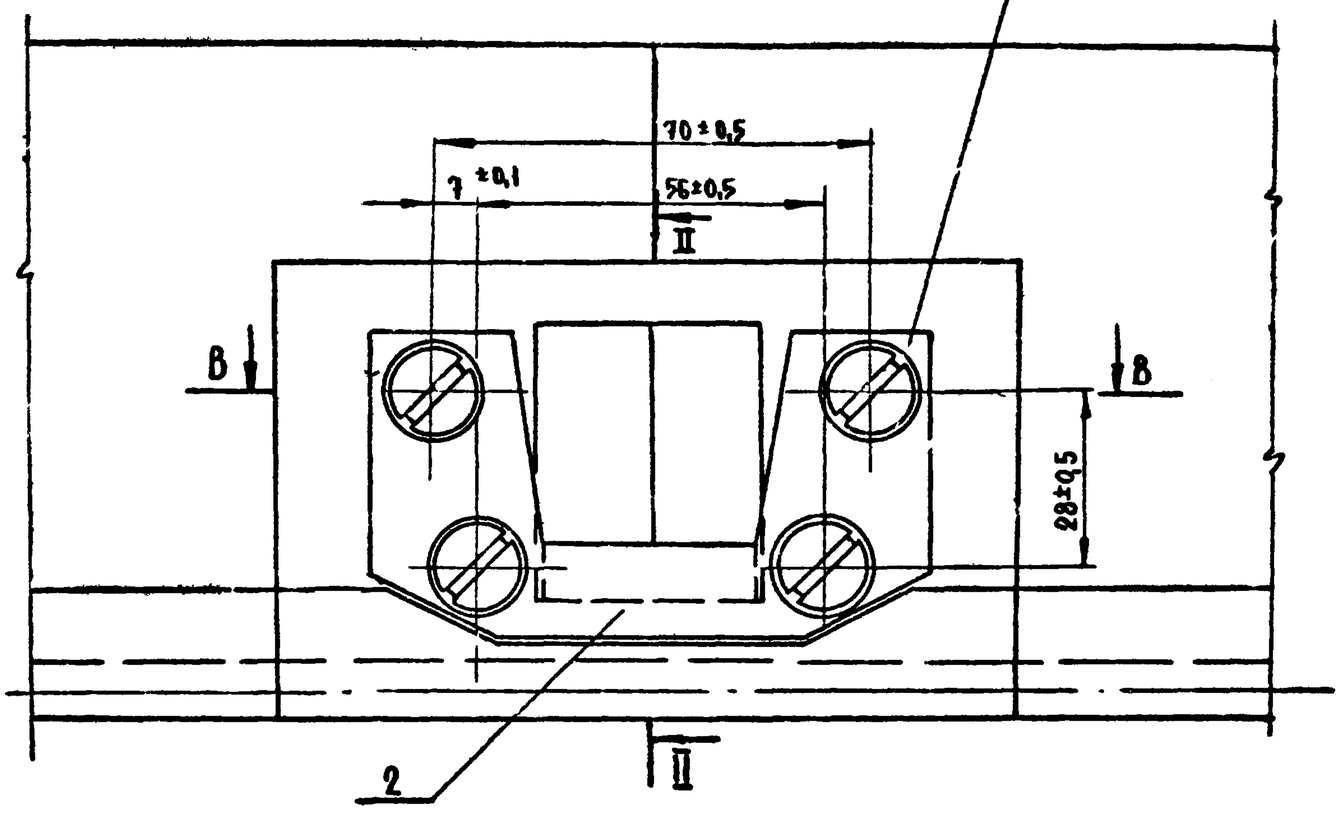

В – В
М 1:1

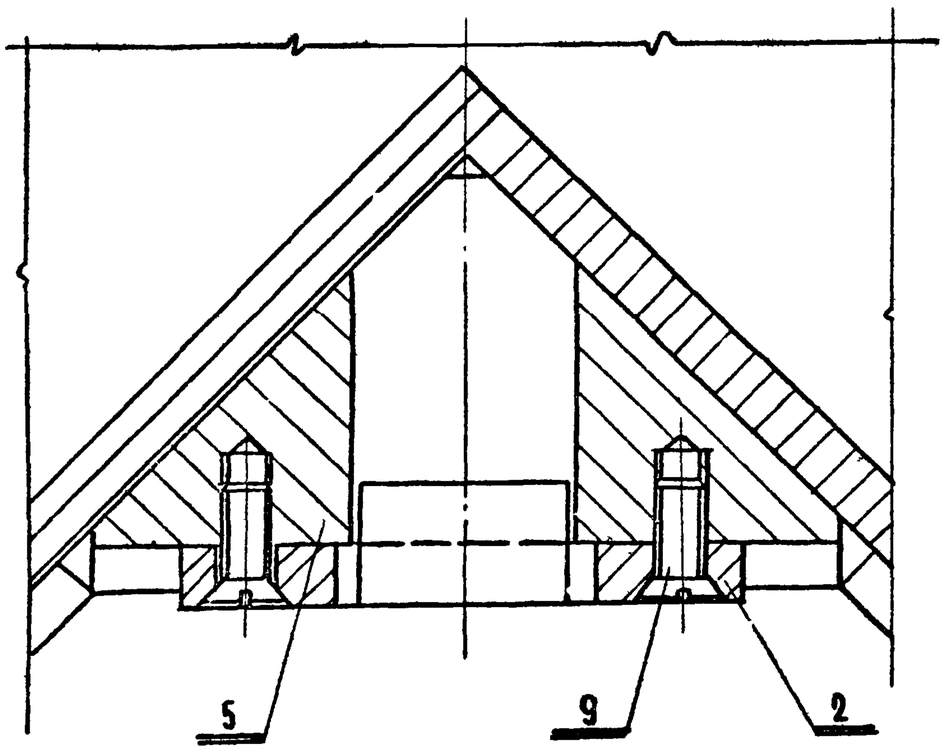

Г – Г
М 1:1

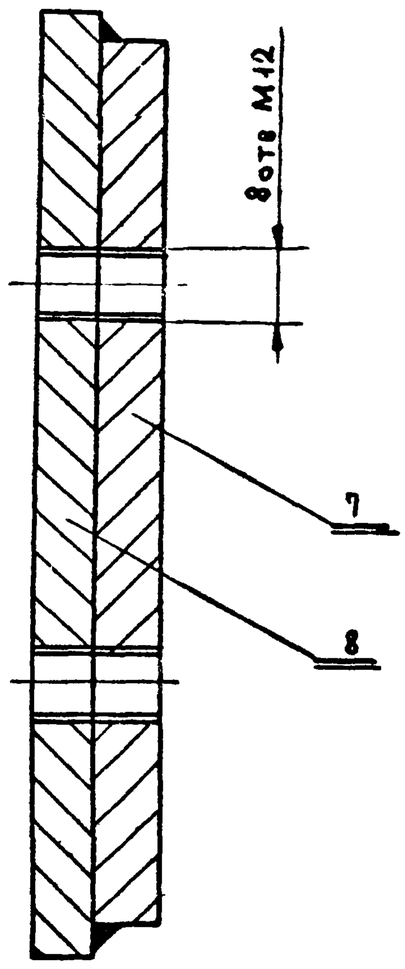

Д – Д
М 1:1

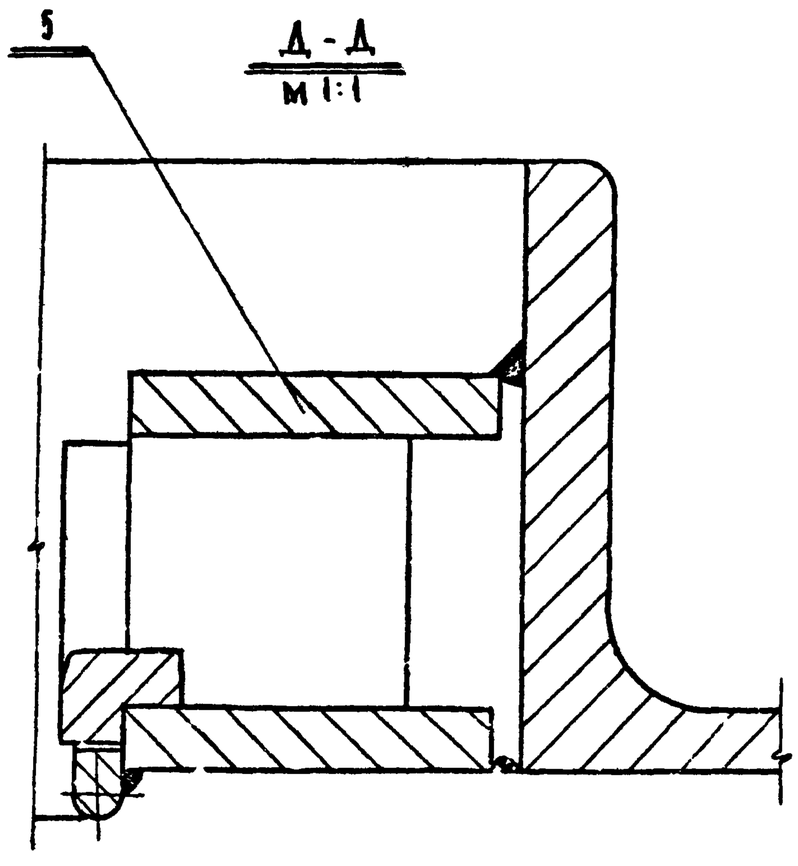

Изм	Лист	№ докум	Подпись	Дата	СУ-III-2-02.00.000.СБ	ТДК-Н-I-72 Часть II Альбом № 2	
Рук маст		Савич			Коробка в сборе	Литера / Масса / М-Б	
Гл инж		Бычков					64 / 1:1
Гл констр		Салищев				Лист 2 / Листов 2	
Рук сект		Ульман				ГАСА АПУ Мосгорисполкома Управление „Мосгипроспецстрой" Мастерская № 5	
Гл инж пр		Черкасов					
Исполнил		Чиж					
Провери		Высоцкая					

СУ-III-2-02.00.005

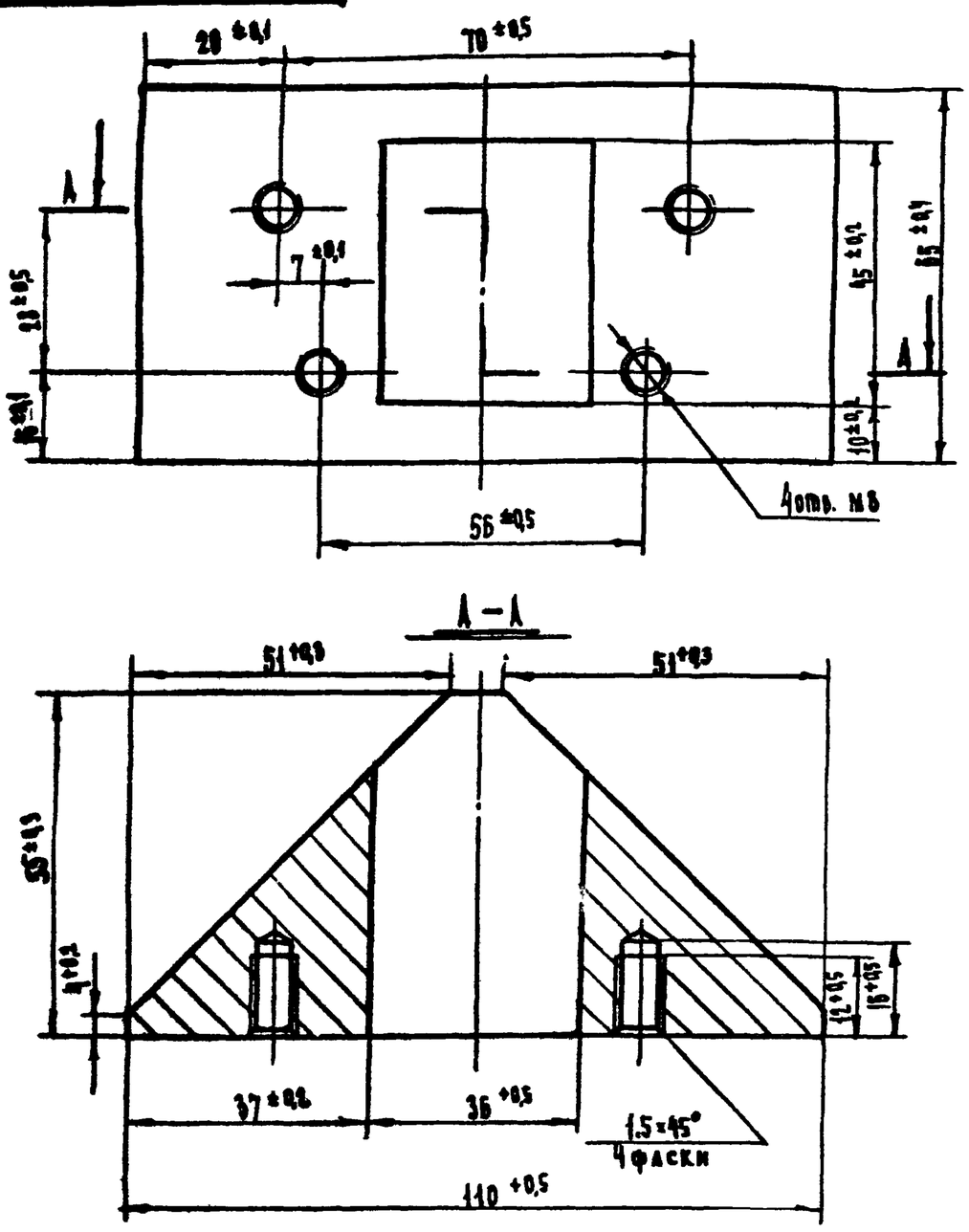

Изм.	Лист	№ докум.	Подпись	Дата	СУ-III-2-02.00.005	ТДК-Н-I-72 Часть II Альбом № 2
Должн.	Фамилия	Подпись	Дата	Косынка	Литера / Масса / М-б	
Рук.сект.	Ульман				/ 1,33 / 1:1	
Гл.инж.пр.	Черкасова				Лист / Листов	
Исполнил	Ясенев			Ст3 ГОСТ 380-71	Главпу Мосгорисполкома Управлен. „Мосгроскт-1" Мастерская №18	
Проверил	Высоцкая					

СУ-III-2-02.00.006

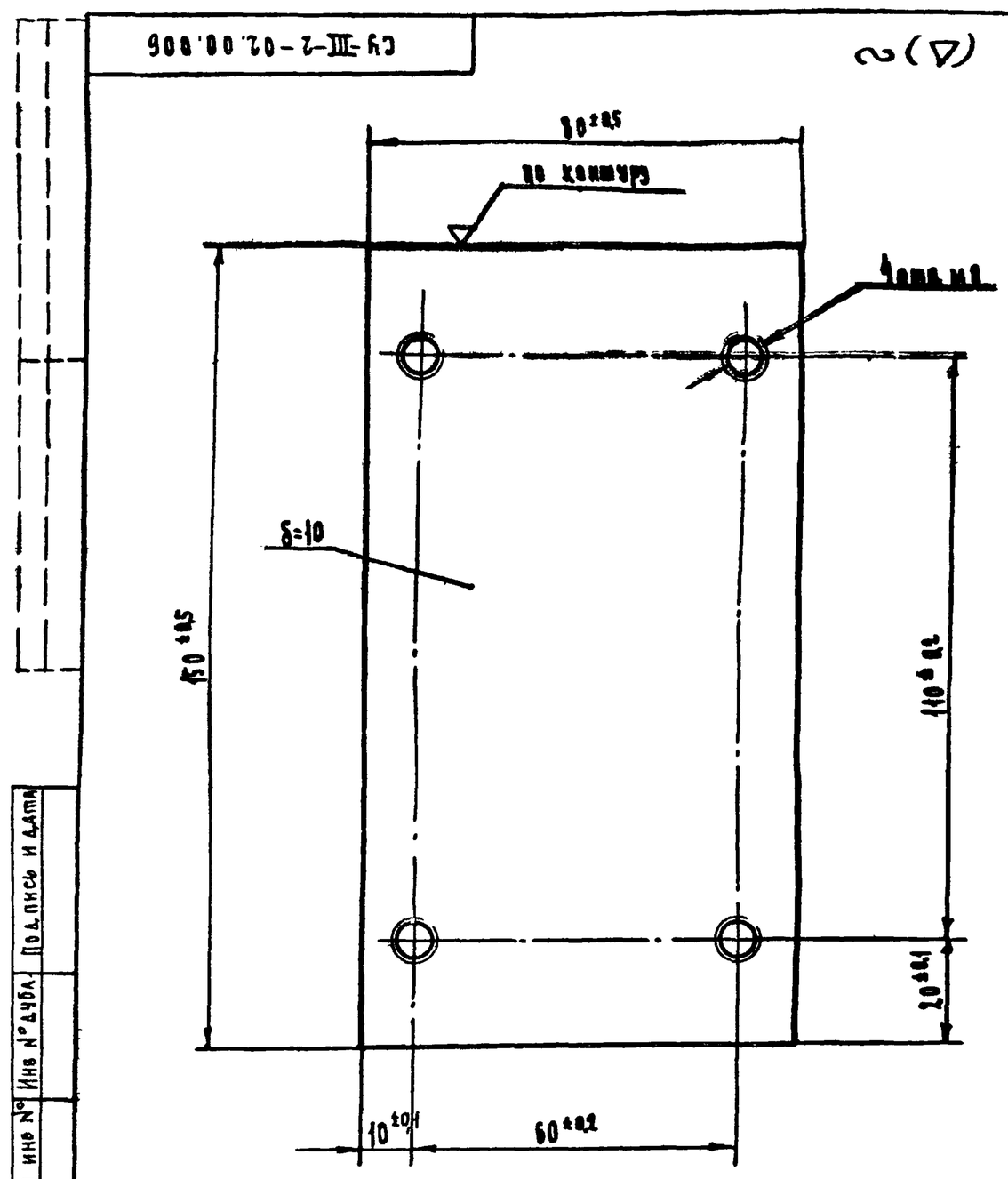

Изм	Лист	№ докум	Подпись	Дата	СУ-III-2-02.00.006	ТДК-Н-I-72 Часть II Альбом № 2
Должн	Фамилия	Подпись	Дата	Основание	Литера / Масса / Масш.	
Рук.сект.	Ульман				/ 0,94 / 1:1	
Гл инж пр	Черкасова				Лист / Листов	
Исполнил	Ясенев			Лист 10×80×150 ГОСТ 5681-57 / Ст3 ГОСТ 535-58	Главпу Мосгорисполкома Управлен. „Мосгроскт-1" Мастерская №18	
Проверил	Высоцкая					

Подпись и дата | Инв № дубл. | Взам. инв. № | Подпись и дата | Инв № подл.

СУ-III-2-02.00.002

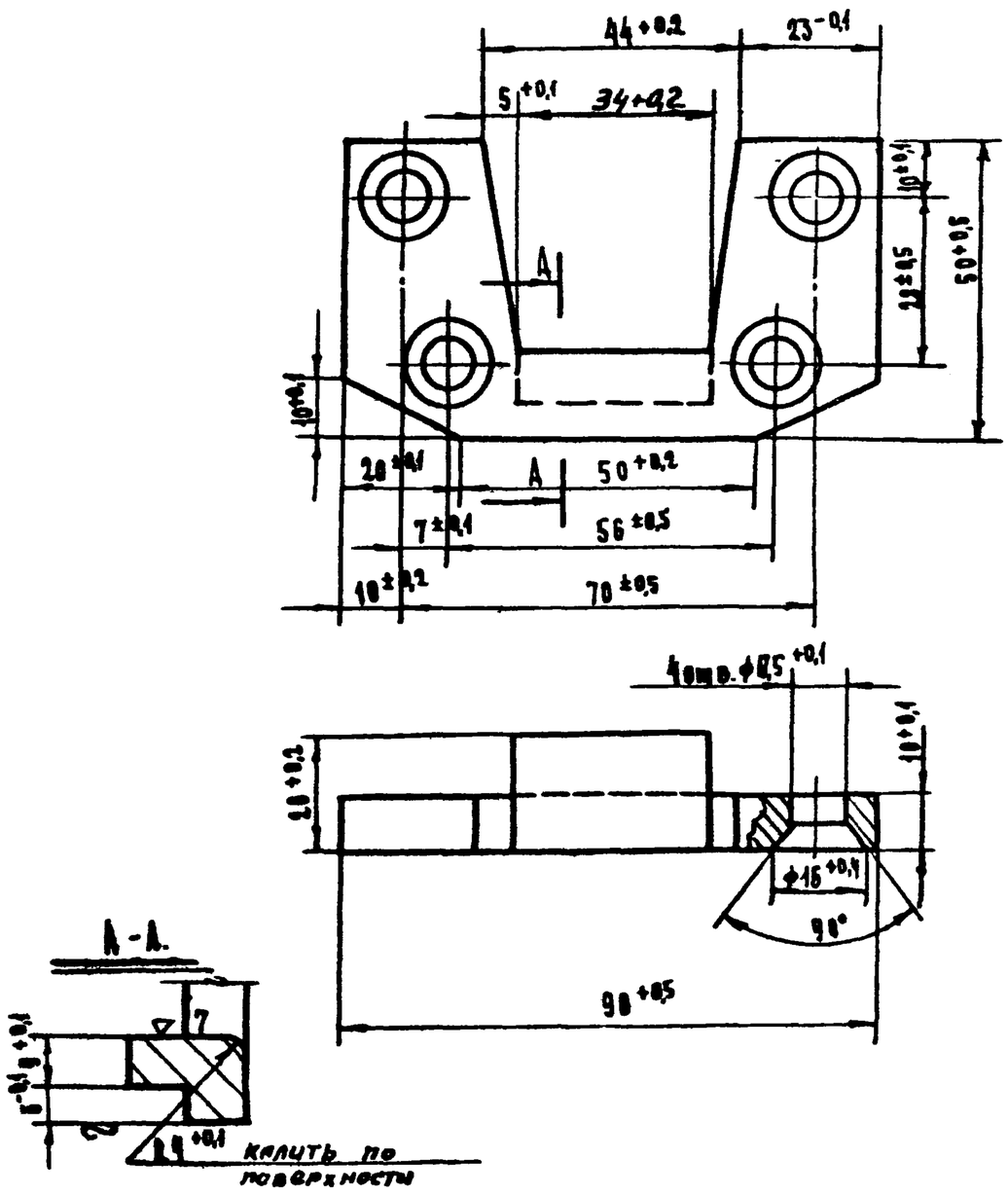

Изм.	Лист	№ докум.	Подпись	Дата	СУ-III-2-02.00.002	ТДК-Н-I-72 Часть II Альбом № 2
Должность	Фамилия	Подпись	Дата	Сухарь	Литера / Масса / М-б	
Рук.сект	Ульман				/ 0,28 / 1:1	
Гл.инж.пр	Черкасова				Лист / Листов	
Исполнил	Ясенев			Сталь 45 ГОСТ 1050-60	Главпу Мосгорисполкома Управление „Мосгроскт-1" Мастерская №18	
Проверил	Высоцкая					

СУ-III-2-02.00.004

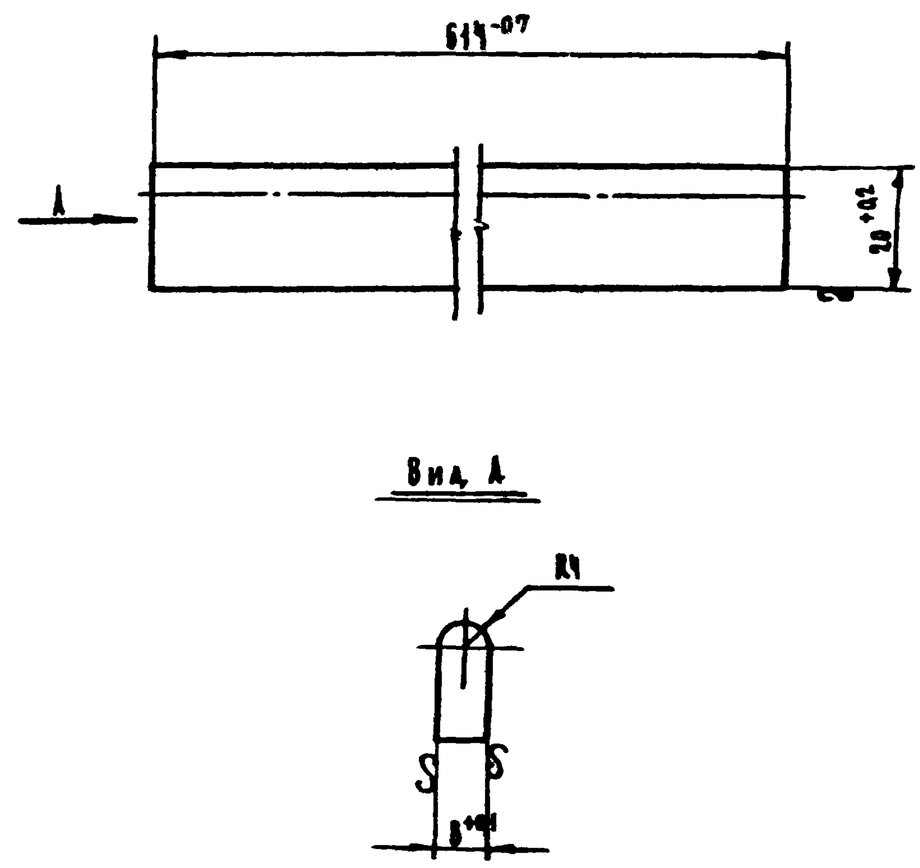

Изм	Лист	№ докум	Подпись	Дата	СУ-III-2-02.00.004	ТДК-Н-I-72 Часть II Альбом № 2
Рук мастер	Савич				Литера / Масса / М-б	
Гл инж	Бычков			Полоса	/ 0,9 / 1:1	
Гл конст	Салищев				Лист / Листов	
Рук сект	Ульман					
Гл инж пр	Черкасова				Главпу Мосгорисполкома Управлен. „Мосгроскт-1" Мастерская №18	
Исполнил	Ясенев			Полоса 8×20 ГОСТ 103-57 / Ст3 ГОСТ 535-58		
Проверил	Высоцкая					

Подпись и дата | Взам. инв. № | Подпись и дата | Инв № подл.

СУ-III-2-03.00.001

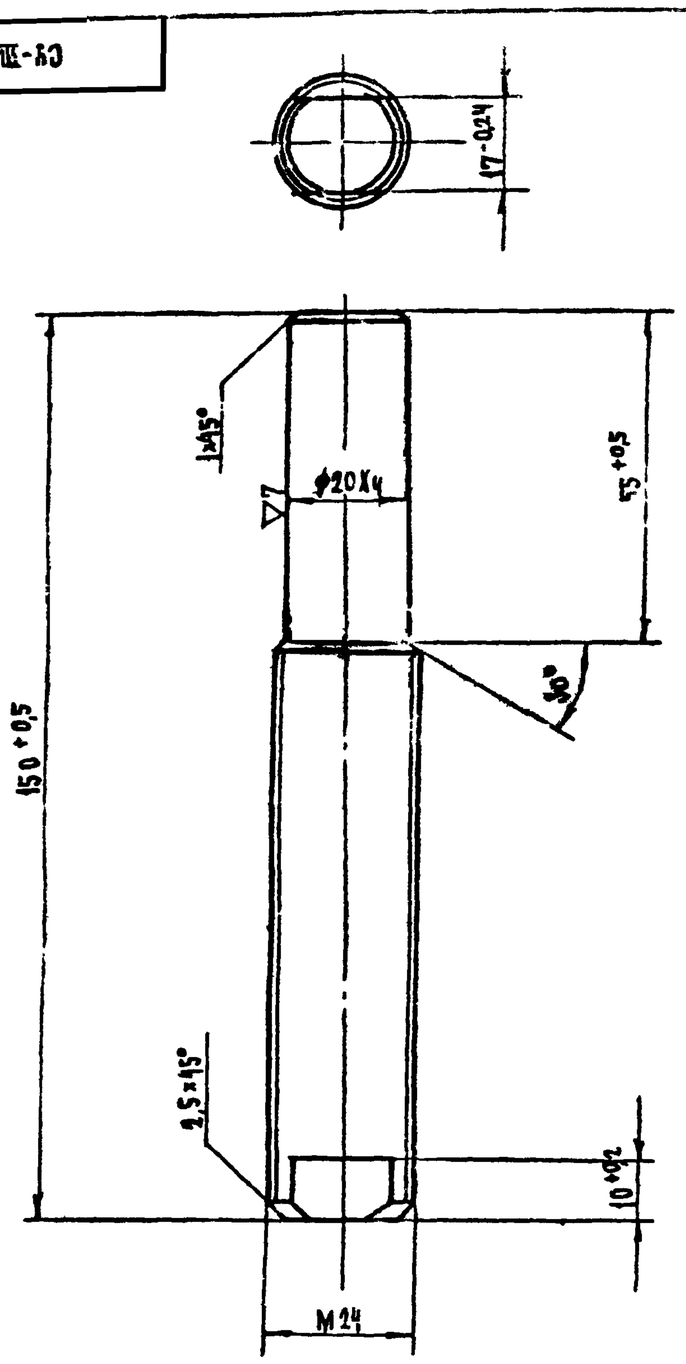

					СУ-III-2-03.00.001	ТДК-Н-I-72 Часть II Альбом № 2		
Изм	Лист	№ документ	Подп.	Дата	Ось	Литера	Масса	М-б
							0,44	1:1
Деляк	Фамилия	Подпись	Дата			Лист	Листов	
Рук.сект.	Ульман							
Гл.инж.пр	Черкасова				Круг 25 ГОСТ 2590-71 / Ст3 ГОСТ 535-58	ГлавАПУ Мосгорисполкома Управлен. „Мосгорпроект-1" Мастерская №18		
Исполнил	Черчявский							
Проверил	Высоцкая							

СУ-III-2-03.00.002

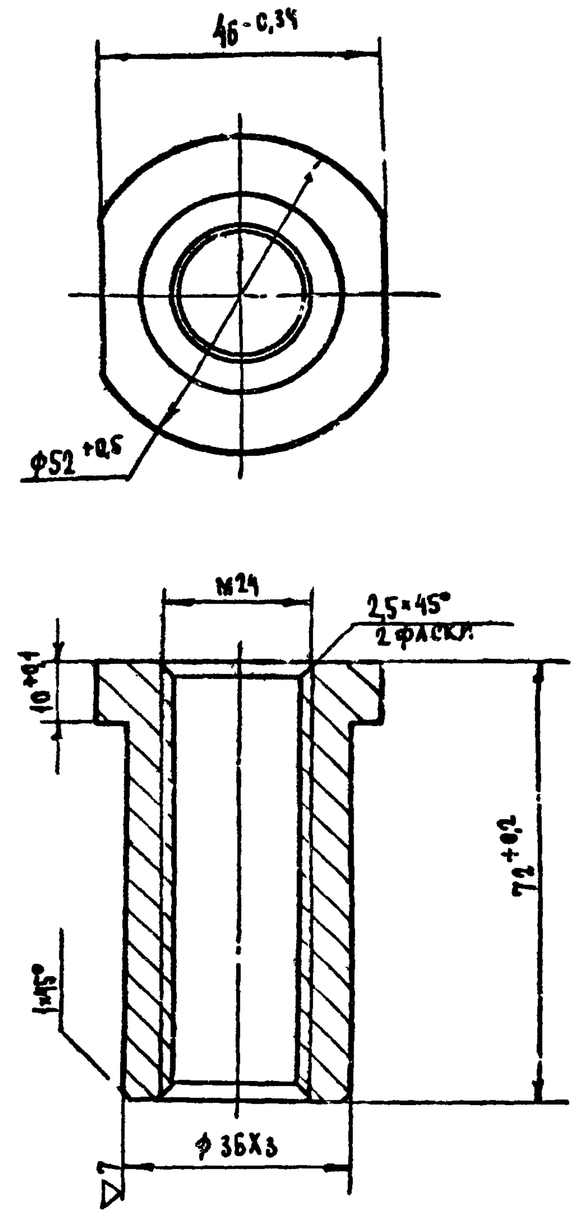

					СУ-III-2-03.00.002	ТДК-Н-I-72 Часть II Альбом № 2		
Изм	Лист	№ докум	Подпись	Дата	Втулка	Литера	Масса	Масш
							0,39	1:1
Деляк	Фамилия	Подпись	Дата			Лист	Листов	
Рук.сект.	Ульман							
Гл.инж.пр	Черкасова				Бронза Бр А9Ж4 ГОСТ 493-54	ГлавАПУ Мосгорисполкома Управлен. „Мосгорпроект-1" Мастерская №18		
Исполнил	Черчявский							
Проверил	Высоцкая							

Инв. № подл. | Подпись и дата | Взам. инв. № | Инв. № дубл. | Подпись и дата

СУ-III-2-03.00.000СБ

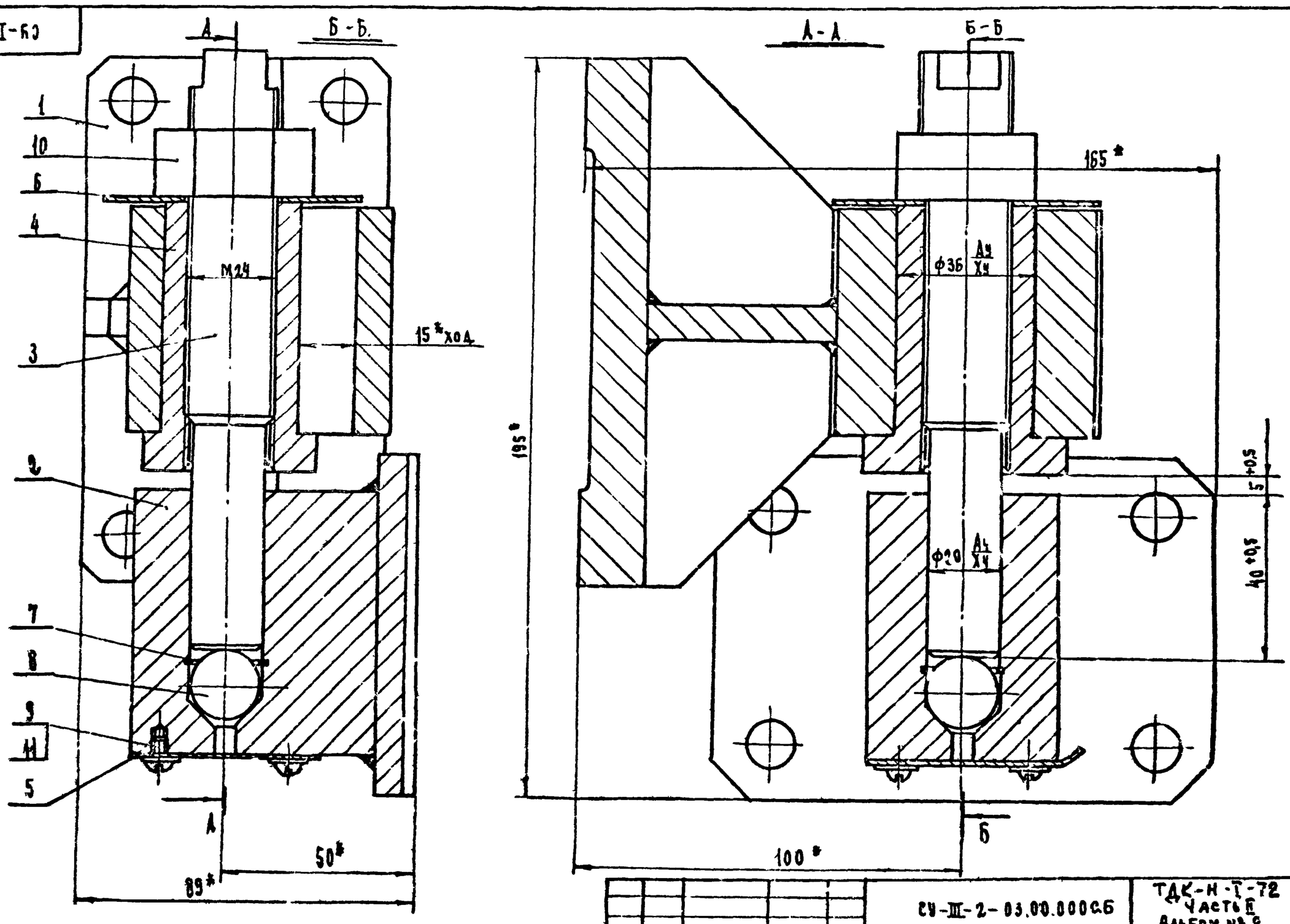

* Размеры для справок

					СУ-III-2-03.00.000СБ	ТДК-Н-I-72 Часть II Альбом № 2		
Изм	Лист	№ докум	Подпись	Дата	Цепная в сборе	Литера	Масса	М-б
							8,3	1:1
Рук.маст	Сазич					Лист	Листов	
Гл.инжен	Бычков							
Гл.конст	Сапищев					ГлавАПУ Мосгорисполкома Управление Мосгорпроект-1 Мастерская №18		
Рук.сект	Ульман							
Гл.инж.пр	Черкасова							
Исполнил	Ясенов							
Проверил	Высоцкая							

СУ-III-2-03.00.100СБ

А - А

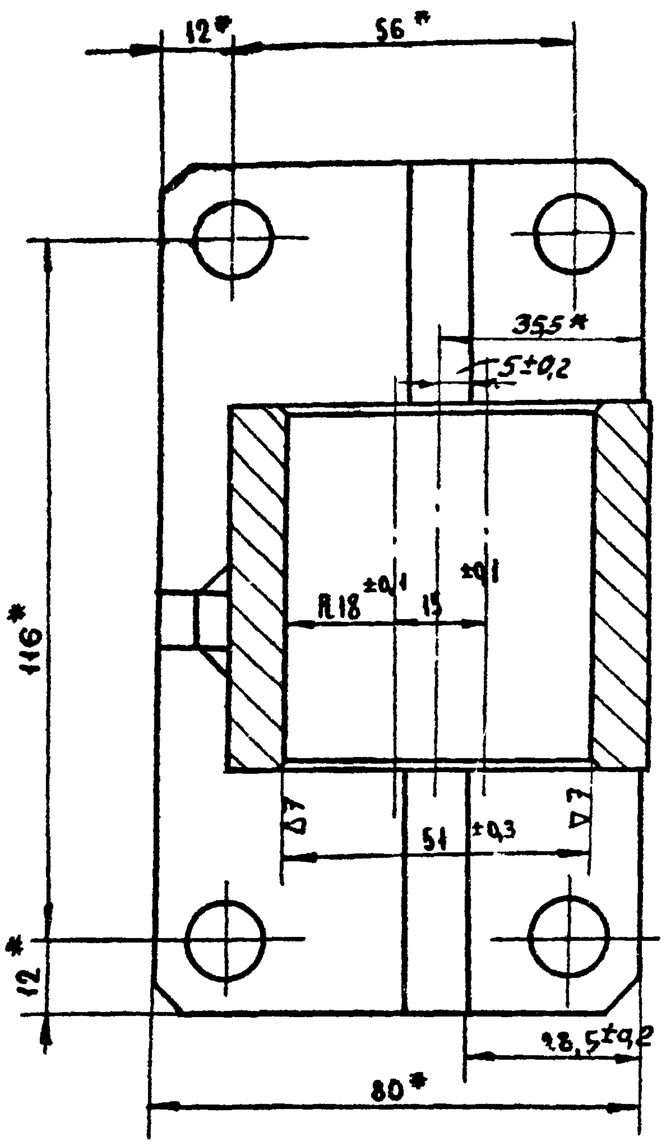

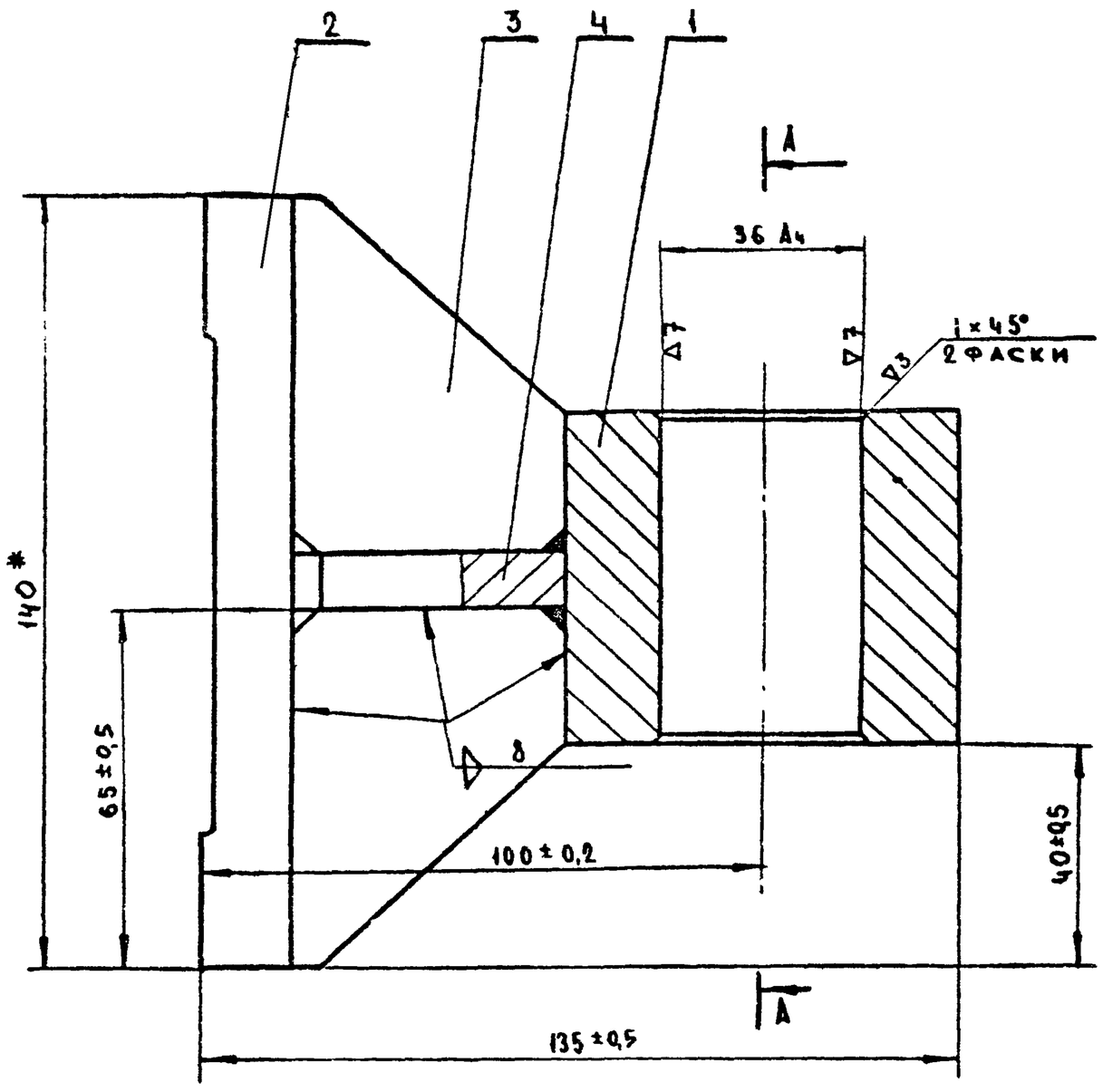

* Размеры для справок

Изм.	Лист	№ докум.	Подпись	Дата
Должн.		Фамилия	Подпись	Дата
Рук сектора		Ульман		
Гл инж пр		Черкасова		
Исполнил		Чернявский		
Проверил		Высоцкая		

СУ-III-2-03.00.100СБ

Полупетля

ТДК-Н-I-72 Часть II Альбом № 2

Литера	Масса	М-б
	4,65	1:1

Лист | Листов

Глав АПУ Мосгорисполкома Управление „Мосгорпроект-1" Мастерская № 18

СУ-III-2-03.00.200СБ

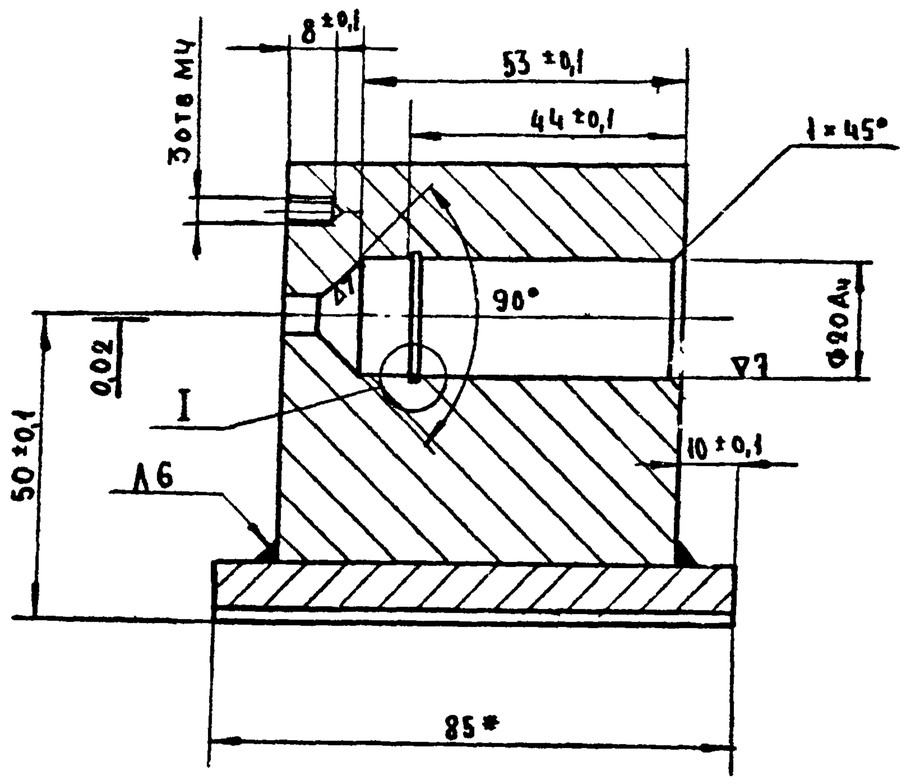

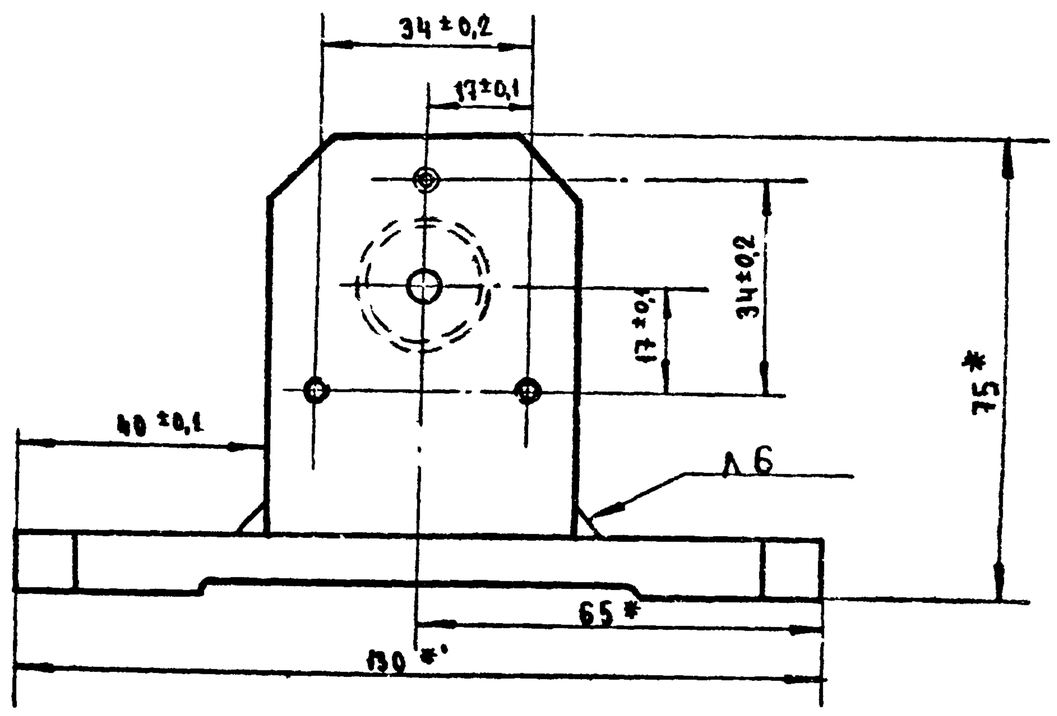

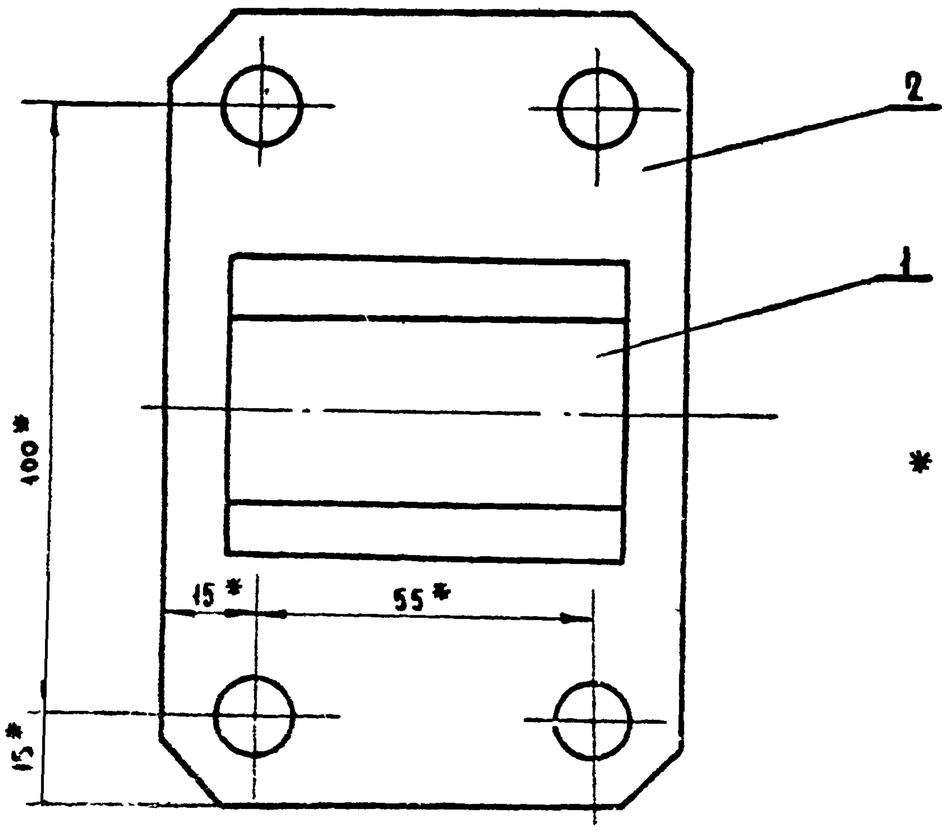

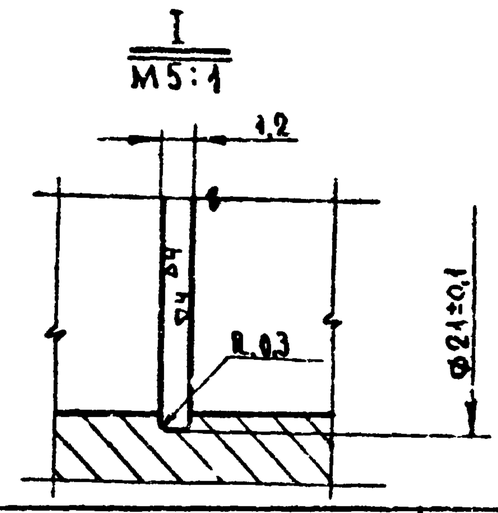

* Размеры для справок

Изм.	Лист	№ докум.	Подпись	Дата
Рук маст		Савич		
Гл инж		Бычков		
Гл констр		Салищев		
Рук сект		Ульман		
Гл инж пр		Черкасова		
Исполнил		Чернявский		

СУ-III-2-03.00.200СБ

Полупетля

ТДК-Н-I-72 Часть II Альбом № 2

Литера	Масса	М-б
	2,55	1:1

Лист | Листов

Глав АПУ Мосгорисполкома Управление „Мосгорпроект-1" Мастерская № 18

СУ-III-2-03.00.003

25

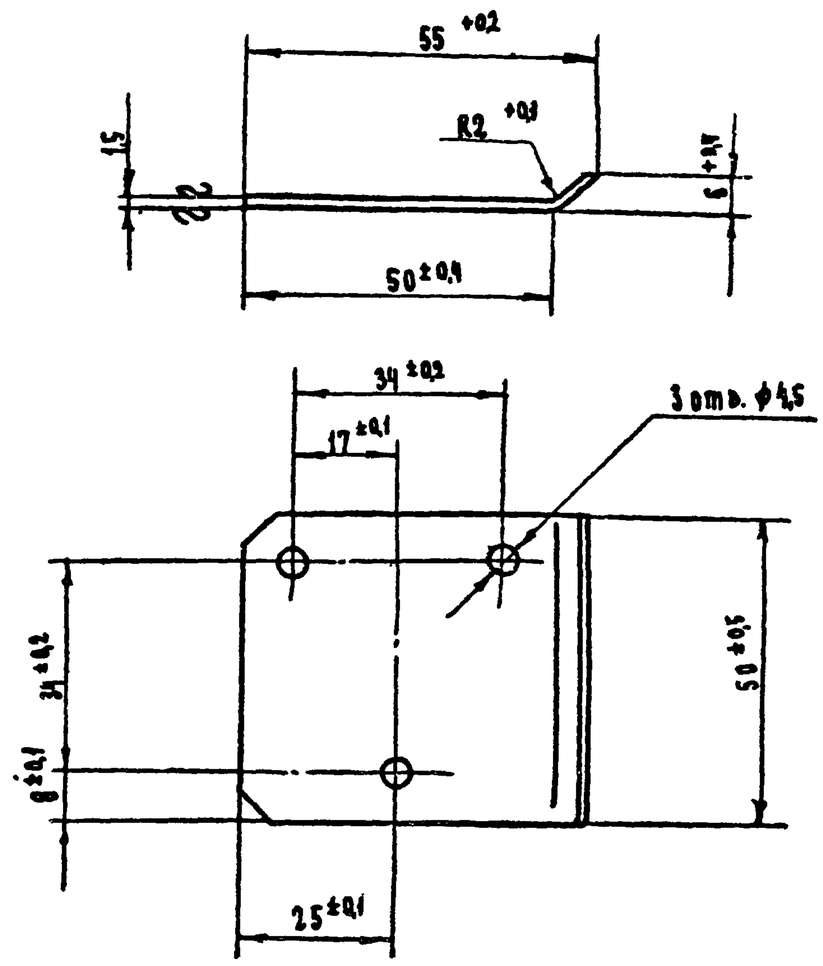

Изм	Лист	№ докум.	Подп.	Дата	СУ-III-2-03.00.003	ТДК-Н-I-72 Часть II Альбом № 2	
Должн	Фамилия	Подпись	Дата	Крышка	Литера / Масса 0,07	М-Б 1:1	
Рук сект	Ульман				Лист / Листов		
Гл инж пр	Черкасова			Лист 8±1,5×50×57 ГОСТ 3680-57 / Ст3 ГОСТ 500-58	Главапу Мосгорисполкома Управлен. „Моспроект-1" Мастерская № 18		
Исполнил	Чернявский						
Проверил	Высоцкая						

Инв № подл | Подпись и дата | Взам. инв № | Инв № дубл. | Подпись и дата

СУ-III-2-03.00.004

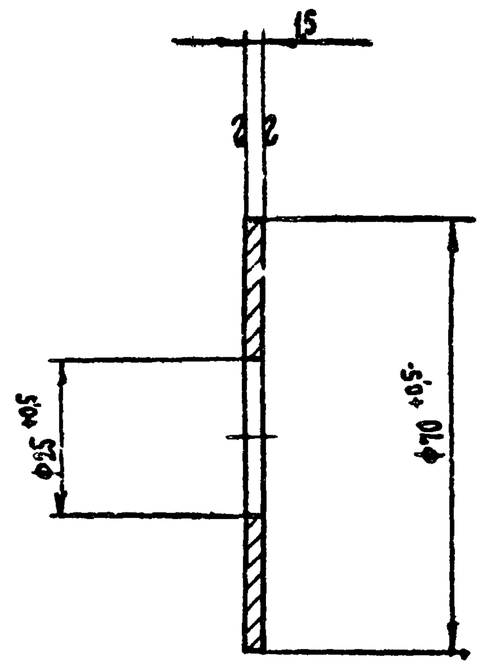

Изм	Лист	№ докум.	Подп.	Дата	СУ-III-2-03.00.004	ТДК-Н-I-72 Часть II Альбом № 2	
Должн	Фамилия	Подп	Дата	Крышка	Литера / Масса 0,08	М-Б 1:1	
Рук сект	Ульман				Лист / Листов		
Гл инж пр	Черкасова			Лист 8±1,5×70×70 ГОСТ 3680-57 / Ст3 ГОСТ 500-58	Главапу Мосгорисполкома Управлен. „Моспроект-1" Мастерская № 18		
Исполнил	Чернявский						
Проверил	Высоцкая						

СУ-III-2-03.00.103

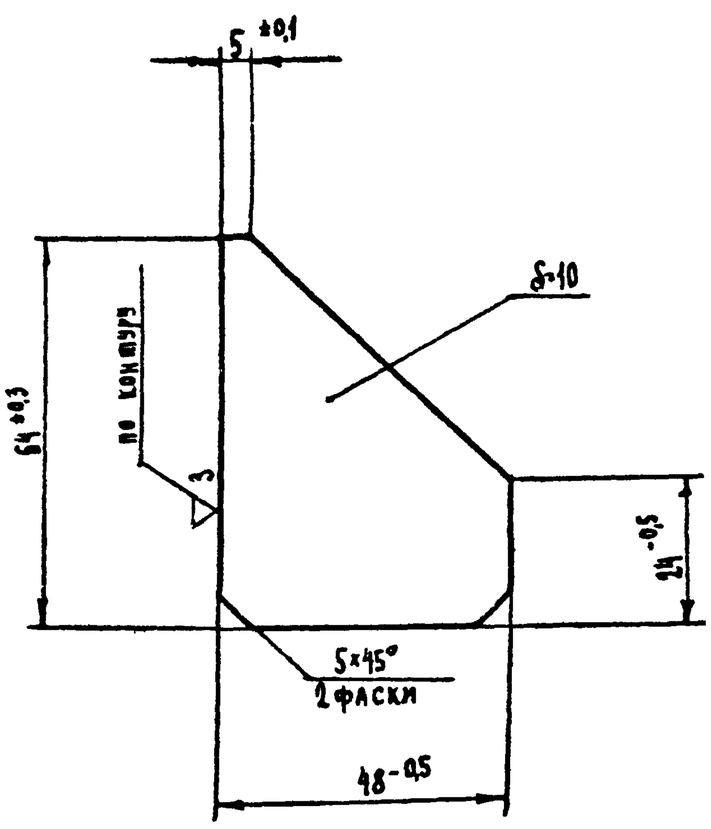

Изм	Лит.	№ докум.	Подпись	Дата	СУ-III-2-03.00.103	ТДК-Н-I-72 Часть II Альбом № 2	
Рук маст	Савич			Ребро	Литера / Масса 0,16	М-Б 1:1	
Гл инж	Бычков				Лист / Листов		
Гл конст	Салищев						
Рук сект	Ульман			Лист 10×47×50 ГОСТ 5681-57 / Ст3 ГОСТ 500-58	Главапу Мосгорисполкома Управлен. „Моспроект-1" Мастерская № 18		
Гл инж. пр	Черкасова						
Исполнил	Чернявский						
Проверил	Высоцкая						

Инв № подл | Подпись и дата | Взам. инв № | Инв № дубл. | Подпись и дата

СУ-III-2-03.00.104

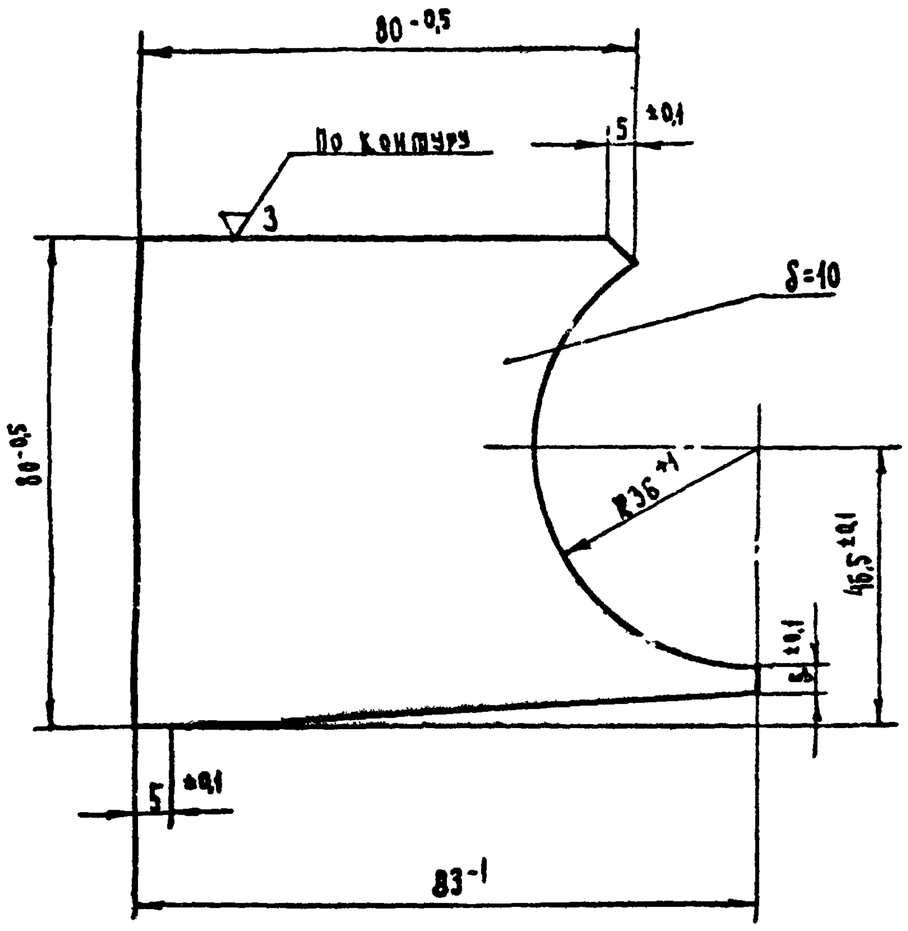

Изм	Лист	№ докум	Подп.	Дата	СУ-III-2-03.00.104	ТДК-Н-I-72 Часть II Альбом № 2	
Должность	Фамилия	Подпись	Дата	Ребро	Литера / Масса 0,43	М-Б 1:1	
Рук сект	Ульман				Лист / Листов		
Гл инж пр	Черкасова			Лист 10×80×100 ГОСТ 5681-57 / Ст3 ГОСТ 500-58	Главапу Мосгорисполкома Управлен. „Моспроект-1" Мастерская № 18		
Исполнил	Чернявский						
Проверил	Высоцкая						

12754 25

СУ-III-2-03.00201

(▽3)(▽3)

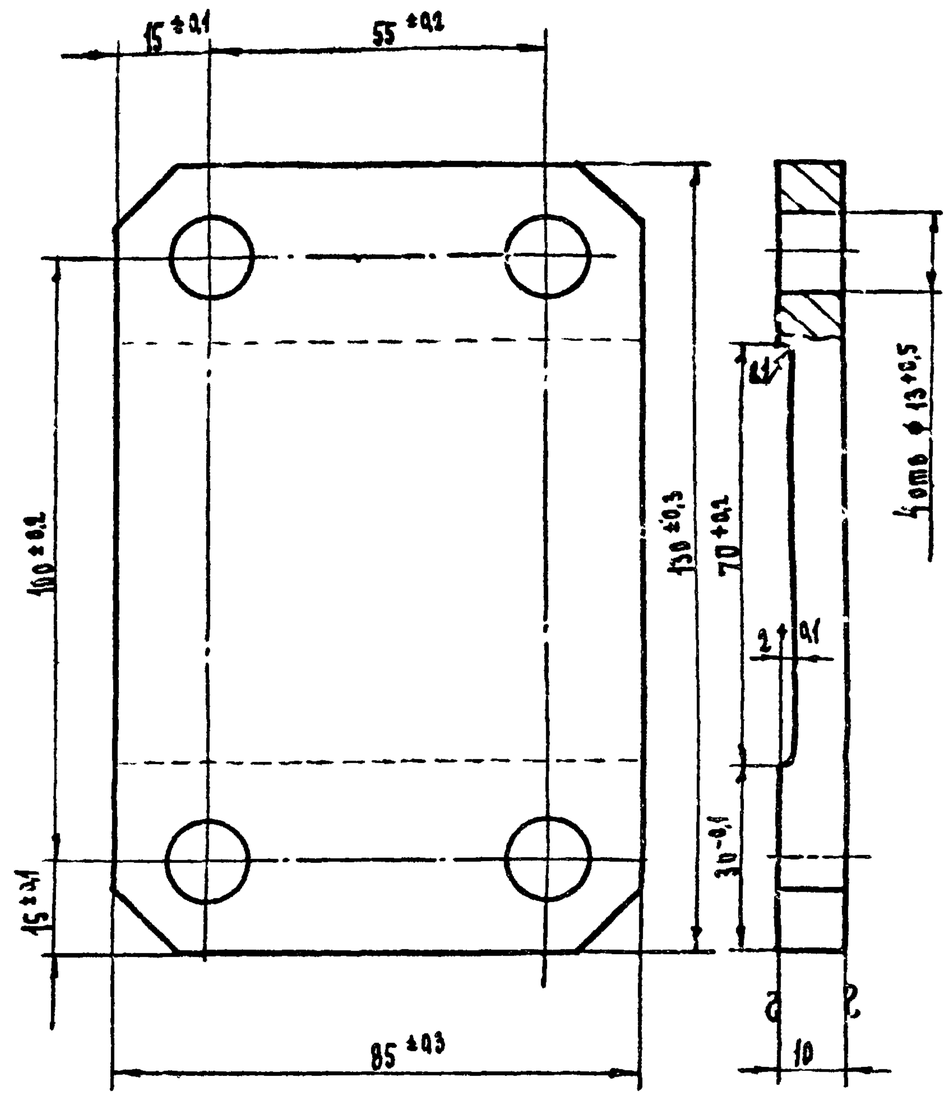

Изм	Лист	№ докум	Подпись	Дата	СУ-III-2-03.00.201	ТДК-Н-I-72 Часть II Альбом № 2	
Должн	Фамилия	Подпись	Дата	Основание	Литера / Масса 0,7 / Масш 1:1		
Рук сект.	Ульман				Лист / Листов		
Гл инж пр	Черкасова			10×85×130 ГОСТ 5681-57 / Ст.3 ГОСТ 500-58	Глав АПУ Мосгорисполкома Управлен. „Мосгорпроект-1" Мастерская №		
Исполн	Черняевский						
Провер	Высоцкая						

Подпись и дата | Инв № дубл | Взам. инв № | Подпись и дата | Инв № подл

СУ-III-2-03.00.202

(▽3)

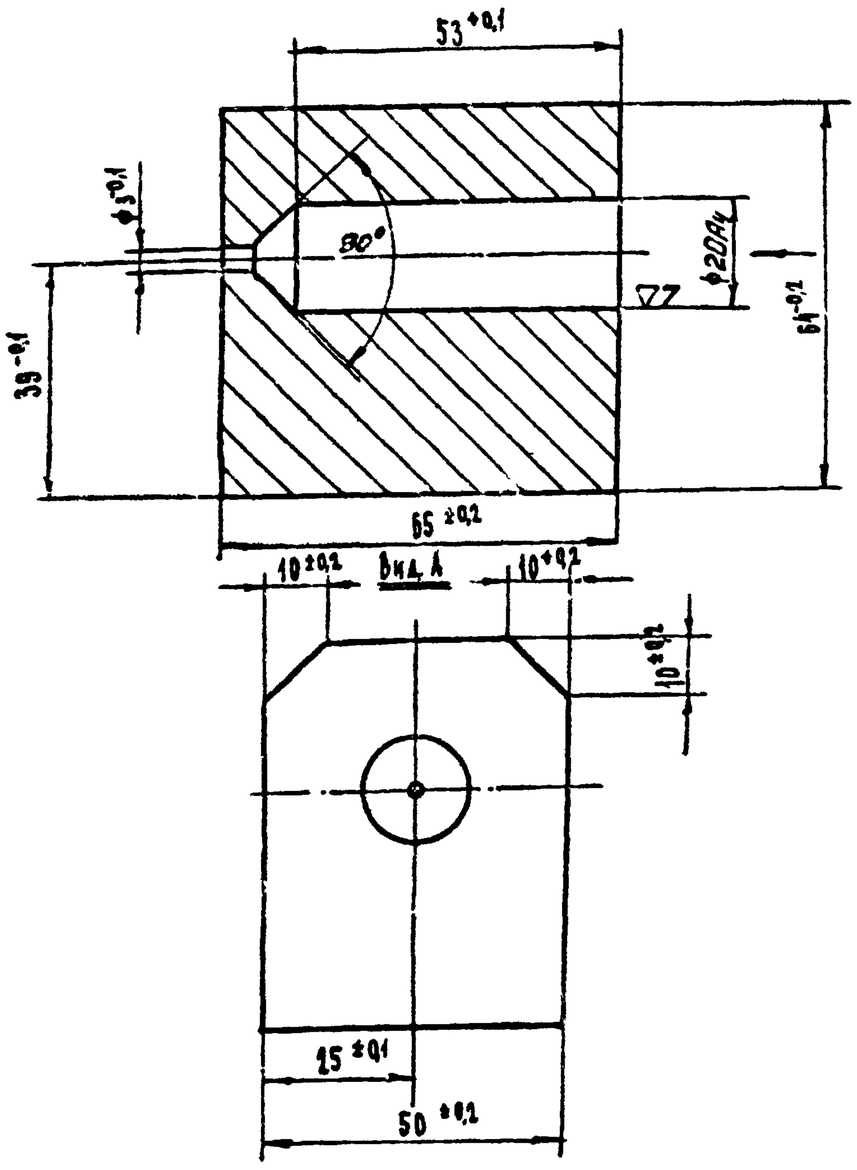

Изм	Лист	№ докум	Подпись	Дата	СУ-III-2-03.00.202	ТДК-Н-I-72 Часть II Альбом № 2	
Должн	Фамилия	Подпись	Дата	Полупетля	Литера / Масса 1,6 / М-5 1:1		
Рук сект	Ульман				Лист / Листов		
Гл инж пр	Черкасова			Ст.3 ГОСТ 380-71	Глав АПУ Мосгорисполкома Управлен. „Мосгорпроект-1" Мастерская № 18		
Исполн	Черняевский						
Провер	Высоцкая						

СУ-III-2-03.00.104

(▽3)

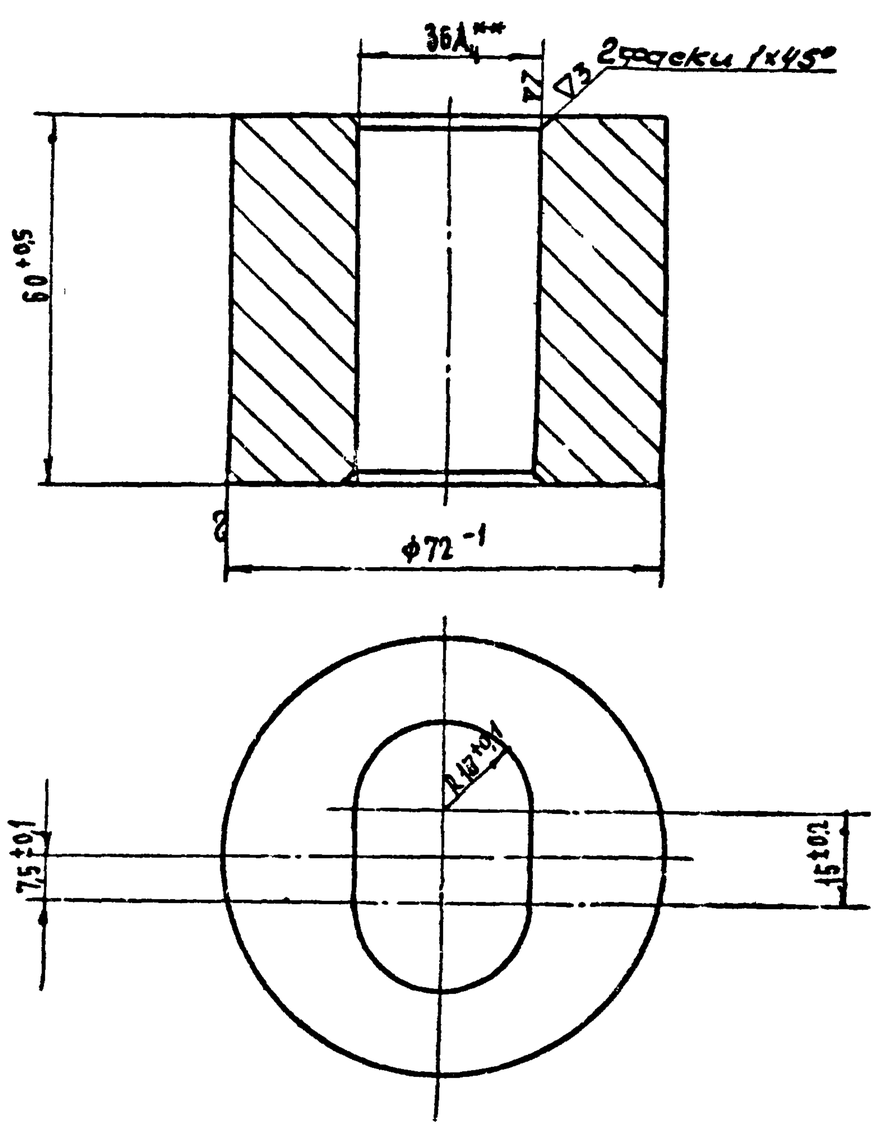

** Обработать после сварки.

Изм	Лист	N докум	Подпись	Дата	СУ-III-02-03 00.101	ТДК-Н-I-72 Часть II Альбом № 2	
Рук маст	Савин				Литера / Масса 1,26 / М-6 1:1		
Гл инж	Бычков				Лист / Листов		
Гл конст	Салищев						
Рук сект	Ульман			Стакан	Глав АПУ Мосгорисполкома Управление Мосгорпроект-1 Мастерская № 18		
Гл инж пр	Черкасова						
Исполнил	Черняевский						
Пр.	Высоцкая						

Подпись и дата | Инв № дубл | Взам. инв № | Подпись и дата | Инв № подл

СУ-III-2-03.00.102

(▽3)

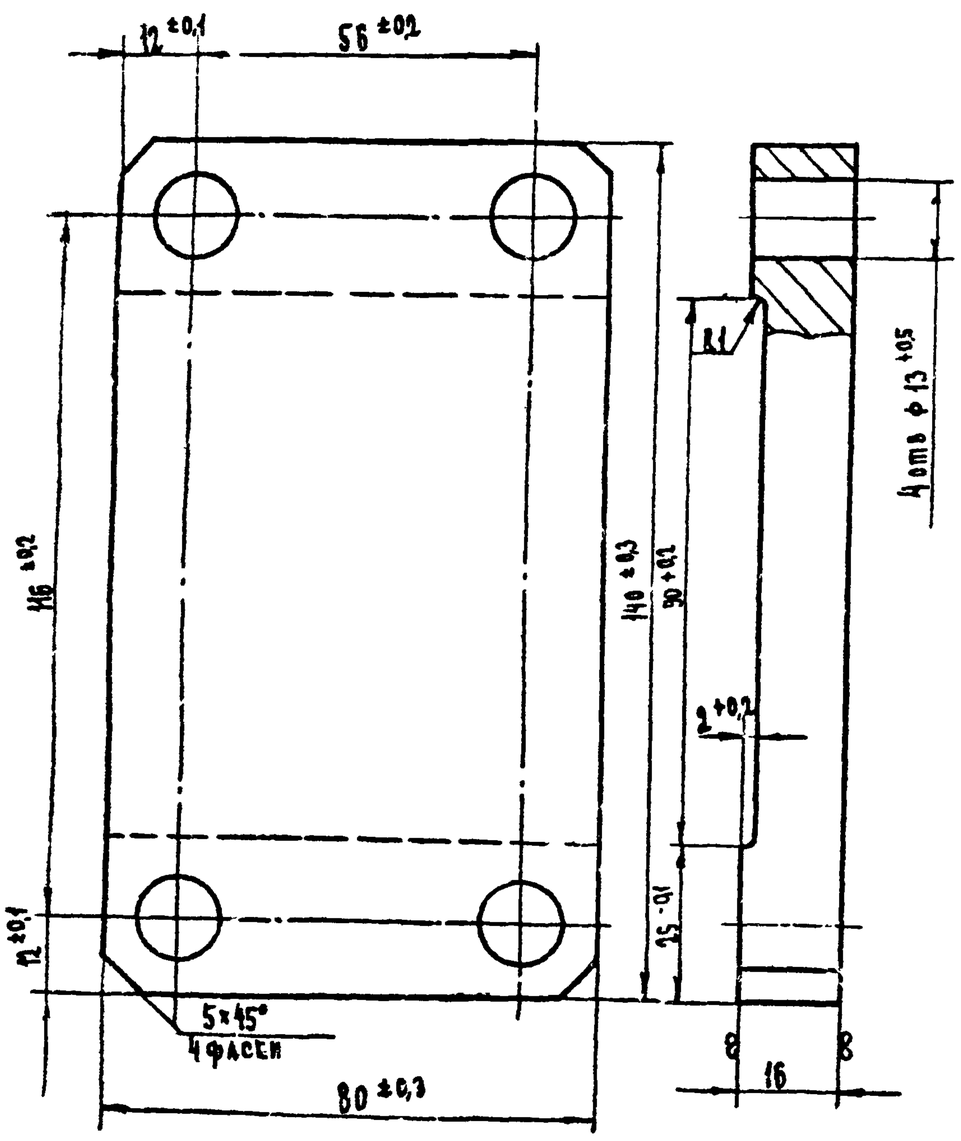

Изм	Лист	№ докум	Подпись	Дата	СУ-III-2-03.00.102	ТДК-Н-I-72 Часть II Альбом № 2	
Должность	Фамилия	Подпись	Дата	Основание	Литера / Масса 1,29 / М-6 1:1		
Рук сект	Ульман				Лист / Листов		
Гл инж пр	Черкасова			Лист 10×80×140 ГОСТ 5681-57 / Ст3 ГОСТ 500-58	Глав АПУ Мосгорисполкома Управлен. „Мосгорпроект-1" Мастерская № 18		
Исполн.	Черняевский						
Проверил	Высоцкая						

Подпись и дата | Инв № дубл | Взам. инв № | Подпись и дата | Инв № подл

СЧ-III-2-04.00.001

27

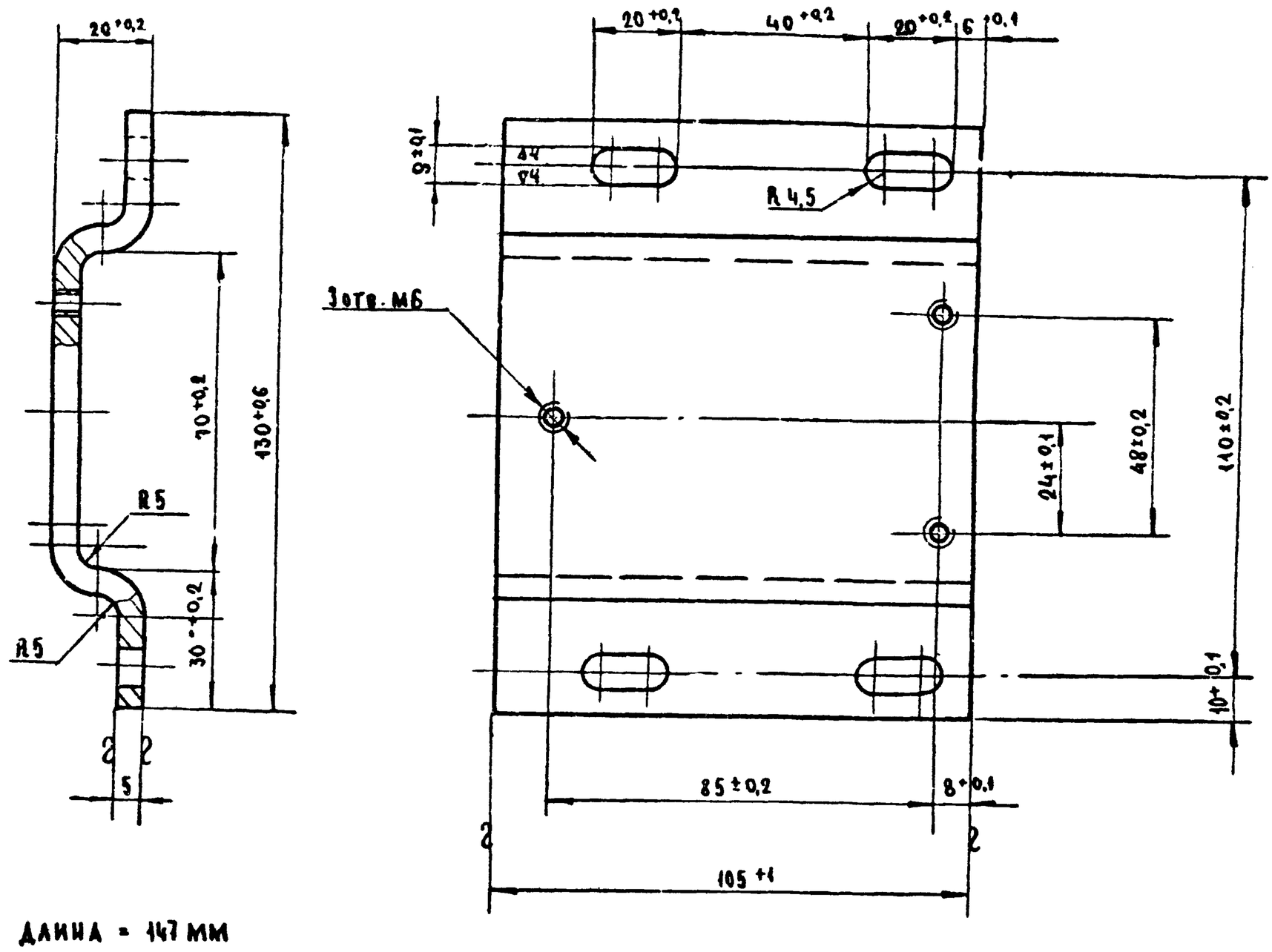

Развернутая длина = 147 мм

					СЧ-III-2-04.00.001	ТДК-Н-Г-72 Часть I Альбом №2	
Изм	Лит	№ докум	Подпись	Дата	Основание	Литера / Масса 0,6	М-5 1:1
Должн		Фамилия	Подпись	Дата		Лист / Листов	
Рук сектор		Ульман					
Гл инж пр		Черкасова			Полоса 5×105 ГОСТ 103-57 / Ст.3 ГОСТ 535-58	Глав АПУ Мосгорисполкома Управление „Мосгорпроект-1" Мастерская №18	
Исполнил		Чернявский					
Проверил		Высоцкая					

СЧ-III-2-04.00.000 СБ

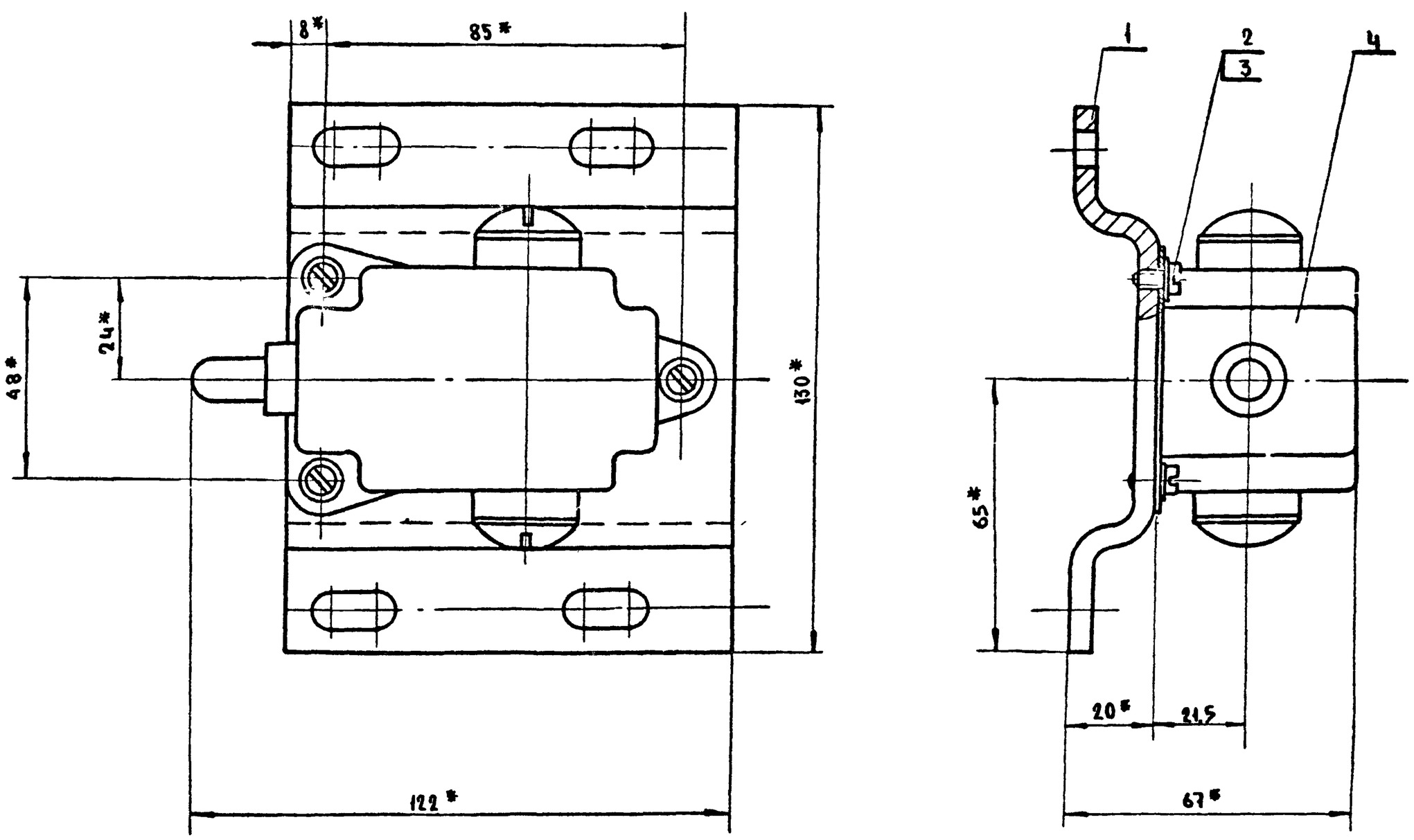

* Размеры для справок

					СЧ-III-2-04.00.000.СБ.	ТДК-Н-Г-72 Часть I Альбом №2	
Изм	Лит	№ докум	Подпись	Дата	Сигнализационное устройство	Литера / Масса 0,81	М-5 1:1
Рук маст		Савич				Лист / Листов	
Гл. инж		Бычков					
Гл. констр		Салищев					
Рук. сект		Ульман					
Гл. инж пр		Черкасова				Глав АПУ Мосгорисполкома Управление „Мосгорпроект-1" Мастерская №19	
Исполнил		Чернявский					
Проверил		Высоцкая					

12754 27

Формат	Зона	Поз.	Обозначение	Наименование	Кол	Примеч
				Винт ГОСТ1491-72		
		21		М3х10 5.8.01	8	
				Гайка ГОСТ5915-70		
		22		М 20.5.8.01	4	
				Шайба ГОСТ 11371-68		
		23		12.00.5	8	
				Шайба пруж ГОСТ6402-70		
		24		10.00.5	16	
				Шплинт ГОСТ397-66		
		25		3х20	8	
				Шпонка призм ГОСТ 8790-58		
		26		10х8х90	4	

Изм	Лист	№ докум	Подпись	Дата	СУ-III-2.01.00.000	Лист 2

Формат	Зона	Поз	Обозначение	Наименование	Кол.	Примеч
22х2			СУ-III-2.01.01.000.СБ	Сборочный чертеж	1	
				Детали		
II		1	СУ-III-2.01.01.001	Бабышка	1	
II		2	СУ-III-2.01.01.002	Уголок	4	
II		3	СУ-III-2.01.01.003	Уголок	4	
II		4	СУ-III-2.01.01.004	Ребро	4	
II		5	СУ-III-2.01.01.005	Уголок	8	
II		6	СУ-III-2.01.01.006	Лист	1	
II		7	СУ-III-2.01.01.007	Ребро	2	
II		8	СУ-III-2.01.01.008	Основание	1	
II		9	СУ-III-2.01.01.009	Пластина	2	
II		10	СУ-III-2.01.01.010	Ручка	2	
II		11	СУ-III-2.01.01.011	Косынка	4	
II		12	СУ-III-2.01.01.012	Пластина	4	
II		13	СУ-III-2.01.01.013	Кольцо	1	
Б.ч		14	СУ-III-2.01.01.014	Лист	2	
				Лист 4х94х210 ГОСТ5681-57 / Ст.3 ГОСТ500-57		
Б.ч		15	СУ-III-2.01.01.015	Лист	2	
				Лист 4х94х882 ГОСТ5681-57 / Ст.3 ГОСТ500-58		
Б.ч		16	СУ-III-2.01.01.016	Лист	2	
				Лист 4х88х280 ГОСТ5681-57 / Ст.3 ГОСТ 500-58		
Б.ч		17	СУ-III-2.01.01.017	Полоса ℓ=142	4	
				Полоса 4х14 ГОСТ103-57 / Ст.3 ГОСТ535-58		
Б.ч		18	СУ-III-2.01.01.018	Полоса ℓ=50	1	
				Уголок 150х32 ГОСТ 8510-72 / неравн Ст. 3 ГОСТ535-58		

Подп и дата | Инв № дубл | Взам инв № | Подп и дата | Инв № подл

Изм	Лист	№ докум	Подп	Дата	СУ-III-2.01.01.000	ТДК-Н-I-72 Часть I Альбом № 2
Рук маст		Ульман			Спецификация ПОЛОТНО	Литера / Лист 1 / Листов
Гл инж		Черкасова				ГЛАВАПУ Мосгорисполкома Упр. „Мосгоспроект-1" Мастерская № 18
Разраб		Высоцкая				
Провер						

Формат	Зона	Поз	Обозначение	Наименование	Кол	Примеч.
				Документация		
22х2			СУ-III-2-00.00.000.СБ	Сборочный чертеж		
				Сборочные единицы		
22х2		1	СУ-III-2.01.00.000	Полотно в сборе	1	
22х2		2	СУ-III-2.02.00.000	Коробка в сборе	1	
12		3	СУ-III-2.03.00.000	Петля в сборе	2	
12		4	СУ-III-2.04.00.000	Сигнализац. устройство	1	
Б.ч.		5	СУ-III-2.05.00.000	Полоса ℓ=880	2	
				Полоса 4х20 ГОСТ 103-57 / Ст 3. ГОСТ 535-58		
Б.ч		6	СУ-III-2.06.00.000	Полоса ℓ=890	2	
				Полоса 4х20 ГОСТ103-57 / Ст 3 ГОСТ535-58		
				Стандартные изделия		
				Болт ГОСТ7798-70		
		7		М12х30.05.8.01	16	
		8		М8х16.5.8.01	4	
				Шайба пруж ГОСТ 6402-70		
		9		12.00.5	16	
				Шайба ГОСТ 11371-68		
		10		8.00.5	4	

Подп и дата | Инв № дубл | Взам инв № | Подп и дата | Инв № подл

Изм	Лист	№ докум	Подп	Дата	СУ-III-2.00.00.000	ТДК-Н-I-72 Часть II Альбом № 2
Рук сект		Ульман			Спецификация СТАВЕНЬ СУ-III-2 сборочный чертеж	Лит. / Лист 1 / Листов
Гл инж		Черкасова				ГЛАВАПУ Мосгорисполкома Упр. „Мосгоспроект-1" Мастерская № 18
Разраб		Высоцкая				
Провер						

Изм	Лист	№ докум	Подп	Дата	СУ-III-2.00.00.000	ТДК-Н-I-72 Часть II Альбом № 2
Рук сект		Ульман			Спецификация Полотно в сборе	Лит / Лист 1 / Листов 2
Гл инж		Черкасова				ГЛАВАПУ Мосгорисполкома Упр. „Мосгоспроект-1" Мастерская № 18
Разраб		Высоцкая				
Провер						

Формат	Зона	Поз	Обозначение	Наименование	Кол.	Примеч
11			СУ-III-2.01.03.00.0 СБ	Сборочный чертеж		
				Детали		
11		1	СУ-III-2.01.03.001	Ось	1	
11		2	СУ-III-2.01.03.002	Диск	1	

Изм	Лист	№ докум	Подп	Дата
Рук сект	Ульман			
Гл инж	Черкасова			
Исполн	Высоцкая			
Провер.				

СУ-III-2.01.03.000

Спецификация
Вал в сборе

ТДК-Н-I-72
Часть II
Альбом № 2

Литера	Лист	Листов

Главапу Мосгорисполкома
Упр. „Моспроект-1"
Мастерская № 18

Формат 11

Формат	Зона	Поз	Обозначение	Наименование	Кол	Примеч
22×2			СУ-III-2-02.00.000.СБ	Сборочный чертеж		
				Детали		
Б.ч		1	СУ-III-2.02.00.001	Уголок	4	
				Угол равн 100×100×10 ГОСТ 8509-72 / Ст 3 ГОСТ 535-58		
11		2	СУ-III-2.02.00.002	Сухарь	4	
11		3	СУ-III-2.02.00.003	Полоса	4	
11		4	СУ-III-2.02.00.004	Полоса	4	
11		5	СУ-III-2.02.00.005	Косынка	4	
11		6	СУ-III-2.02.00.006	Основание	1	
Б.ч		7	СУ-III-2.02.00.007	Лист	2	
				Лист 10×135×140 ГОСТ 5681-57 / Ст 3 ГОСТ 500-58		
Б.ч		8	СУ-III-2.02.00.008	Лист	2	
				Лист 10×130×145 ГОСТ 5681-57 / Ст 3 ГОСТ 500-58		
				Стандартные изделия		
				Винт ГОСТ 1491-72		
		9		М8×20 5.8.01	16	

Подп и дата | Взам инв № дубл | Инв № подл | Подп и дата

Изм	Лист	№ докум	Подпись	Дата
Рук сект	Ульман			
Гл инж пр	Черкасова			
Исполнил	Высоцкая			

СУ-III-2-02.00.000

Спецификация
Коробка в сборе

ТДК-Н-I-72
Часть I
Альбом № 2

Литера	Лист	Листов

Главапу Мосгорисполкома
Упр „Моспроект-1"
Мастерская № 18

Формат 11

Формат	Зона	Поз	Обозначение	Наименование	Кол	Примеч
11			СУ-III-2.01.02.100 СБ	Сборочный чертеж		
				Детали		
11		1	СУ-III-2.01.02.101	Рычаг	1	
11		2	СУ-III-2.01.02.102	Вилка	2	
11		3	СУ-III-2.01.02.103	Втулка	1	

Изм	Лист	№ докум	Подп	Дата
Рук сект	Ульман			
Гл инж	Черкасова			
Исполн	Высоцкая			
Провер				

СУ-III-2.01.02.100

Спецификация
Штурвал

ТДК-Н-I-72
Часть II
Альбом № 2

Литера	Лист	Листов

Главапу Мосгорисполкома
Упр. „Моспроект-1"
Мастерская № 18

Формат 11

Формат	Зона	Поз	Обозначение	Наименование	Кол	Прим.
12			СУ-III-2.01.02.000.СБ	Сборочный чертеж	1	
				Сборочные единицы		
11		1	СУ III-2.01.02.100	Штурвал	1	
				Детали		
11		2	СУ-III-2.01.02.001	Ручка	2	
11		3	СУ-III-2.01.02.002	Палец	2	
11		4	СУ-III-2.01.02.003	Пружина	2	
				Стандартные изделия		
				Шарик ГОСТ 3722-60		
		5		Ф4 76	2	
				Шайба ГОСТ 10450-68		
		6		12 00 5	2	
				Шплинт ГОСТ 397-66		
				3×20.01	2	

Подп и дата | Взам инв № дубл | Инв № подл | Подп и дата

Изм	Лист	№ докум	Подп	Дата
Рук сект	Ульман			
Гл инж	Черкасова			
Разраб	Высоцкая			
Провер				

СУ-III-2-01.02.000

Спецификация
Штурвал в сборе

ТДК-Н-I-72
Часть II
Альбом № 2

Лит	Лист	Листов

Главапу Мосгорисполкома
Упр „Моспроект-1"
Мастерская № 18

Формат 11

Форм.	Зона	Поз	Обозначение	Наименование	Кол.	Примеч
12			СУ-III-2.03.00.200 СБ	Сборочный чертеж		
				Детали		
11		1	СУ-III-2.03.00.202	Полупетля	1	
11		2	СУ-III-2.03.00.201	Основание	1	

Изм.	Лист	№ докум.	Подп.	Дата	СУ-III-2.03.00.200	ТДК-Н-I-72 Часть II Альбом № 2
Рук.сект.		Ульман			Спецификация	Лит. / Лист / Листов
Гл.инж.		Черкасова			Полупетля	Главпроект Мосгорисполкома Упр. „Моспроект-1" Мастерская № 18
Разраб.		Высоцкая				
Провер.						

Формат 11

Формат	Зона	Поз	Обозначение	Наименование	Кол.	Примеч
12			СУ-III-2.04.00.000 СБ	Сборочный чертеж		
				Детали		
12		1	СУ-III-2.04.00.001	Основание	1	
				Стандартные изделия		
				Винт ГОСТ 1491-72		
		2		М6х105 8.01	3	
				Шайба ГОСТ 11371-68		
		3		6.00.5	3	
				Выключатель		Завод электроустанок
		4		ВПК-2010	1	
				МРТУ 526.005-65		г. Харьков

Изм.	Лист	№ докум.	Подпись	Дата	СУ-III-2.04.00.000	ТДК-Н-I-72 Часть II Альбом № 2
Рук.сект.		Ульман			Спецификация	Литера / Лист / Листов
Гл.инж.пр.		Черкасова			Сигнализационное устройство	Главпроект Мосгорисполкома Упр. „Моспроект-1" Мастерская № 18
Разраб.		Высоцкая				
Проверил						

Формат 11

Формат	Зона	Поз	Обозначение	Наименование	Кол.	Прим.
12			СУ-III-2.03.00.100 СБ	Сборочный чертеж		
				Детали		
11		1	СУ-III-2.03.00.101	Стакан	1	
11		2	СУ-III-2.03.00.102	Основание	1	
11		3	СУ-III-2.03.00.103	Ребро	2	
11		4	СУ-III-2.03.00.104	Ребро	1	

Изм.	Лист	№ докум.	Подпись	Дата	СУ-III-2.03.00.100	ТДК-Н-I-72 Часть II Альбом № 2
Рук.сект.		Ульман			Спецификация	Литера / Лист / Листов
Гл.инж.		Черкасова			Полупетля	Главпроект Мосгорисполкома Упр. „Моспроект-1" Мастерская № 18
Разраб.		Высоцкая				
Провер.						

Формат 11

Формат	Зона	Поз	Обозначение	Наименование	Кол.	Прим.
12			СУ-III-2.03.00.000 СБ	Сборочный чертеж		
				Сборочные единицы		
12		1	СУ-III-2.03.00.100	Полупетля	1	
12		2	СУ-III-2.03.00.200	Полупетля	1	
				Детали		
11		3	СУ-III-2.03.00.001	Ось	1	
11		4	СУ-III-2.03.00.002	Втулка	1	
11		5	СУ-III-2.03.00.003	Крышка	1	
11		6	СУ-III-2.03.00.004	Крышка	1	
				Стандартные изделия		
				Кольцо ГОСТ 13941-68		
		7		ВК-20	1	
				Шарик ГОСТ 3722-60		
		8		ф 19.05	1	
				Винт ГОСТ 1484-64		
		9		М4х6 5.8.01	3	
				Гайка ГОСТ 5915-70		
		10		М24 5.8.01	1	
				Шайба ГОСТ 11371-68		
		11		4.00.5.	3	

Изм.	Лист	№ докум.	Подп.	Дата	СУ-III-2.03.00.000	ТДК-Н-I-72 Часть II Альбом № 2
Рук.сект.		Ульман			Петля в сборе	Лит / Лист / Листов
Гл.инж.		Черкасова			Спецификация	Главпроект Мосгорисполкома Упр. „Моспроект-1" Мастерская № 18
Разраб.		Высоцкая				
Провер.						

Формат 11 12974 (30)