ТИПОВЫЕ КОНСТРУКЦИИ И ДЕТАЛИ
ЗДАНИЙ И СООРУЖЕНИЙ

СЕРИЯ 3.901-9

САЛЬНИКИ НАЖИМНЫЕ Ду 50 ÷ 1400 мм ДЛЯ ПРОХОДА ТРУБ ЧЕРЕЗ СТЕНЫ СООРУЖЕНИЙ

ВЫПУСК 3

САЛЬНИКИ НАЖИМНЫЕ Ду 250,300,350

РАБОЧИЕ ЧЕРТЕЖИ

10035-03

ЦЕНТРАЛЬНЫЙ ИНСТИТУТ ТИПОВЫХ ПРОЕКТОВ
МОСКВА

В Н И М А Н И Е!

Просим замечания и предложения по техническому решению и оформлению проекта направлять по адресу:

Тбилиси - 380016,
проспект А.Церетели,115
Тбилисский филиал ЦИТП

Госстрой СССР
Тбилисский филиал ЦИТП
Типовой проект (серия)
№ 3-901-963
Заказ № 727
Цена 0 руб. 51 коп
Тираж 300
Дата "10" 2 1977 г.

ТИПОВЫЕ КОНСТРУКЦИИ И ДЕТАЛИ
ЗДАНИЙ И СООРУЖЕНИЙ

Серия 3.901-9

САЛЬНИКИ НАЖИМНЫЕ Ду 50 ÷ 1400 мм ДЛЯ ПРОХОДА ТРУБ ЧЕРЕЗ СТЕНЫ СООРУЖЕНИЙ

Выпуск 3

САЛЬНИКИ НАЖИМНЫЕ Ду 250, 300, 350

РАБОЧИЕ ЧЕРТЕЖИ

РАЗРАБОТАНЫ
ГОСУДАРСТВЕННЫМ ПРОЕКТНЫМ
ИНСТИТУТОМ СОЮЗВОДОКАНАЛПРОЕКТ

ВВЕДЕНЫ В ДЕЙСТВИЕ
ИНСТИТУТОМ СОЮЗВОДОКАНАЛПРОЕКТ
8 декабря 1988 г. ПРИКАЗ № 262

ЦЕНТРАЛЬНЫЙ ИНСТИТУТ ТИПОВЫХ ПРОЕКТОВ
МОСКВА

Инв. №

Т-1988

Серия 3.901-9 Выпуск 3

Лист ТМ-1

СОДЕРЖАНИЕ АЛЬБОМА

НАИМЕНОВАНИЕ	Лист	№ стр.
Содержание альбома	ТМ-1	2
Пояснительная записка	ТМ-2	3
Сальник Ду 250. Длина корпуса 200, 300, 500, 800. Общий вид.	ТМ-3	4
Сальник Ду 250. Длина корпуса 200, 300, 500, 800. Узлы.	ТМ-4	5
Сальник Ду 250. Длина корпуса 200, 300, 500, 800. Детали.	ТМ-5	6
Сальник Ду 250. Длина корпуса 200, 300, 500, 800. Детали.	ТМ-6	7
Сальник Ду 300. Длина корпуса 200, 300, 500, 800. Общий вид.	ТМ-7	8
Сальник Ду 300. Длина корпуса 200, 300, 500, 800. Узлы.	ТМ-8	9
Сальник Ду 300. Длина корпуса 200, 300, 500, 800. Детали.	ТМ-9	10
Сальник Ду 300. Длина корпуса 200, 300, 500, 800. Детали.	ТМ-10	11
Сальник Ду 350. Длина корпуса 200, 300, 500, 800. Общий вид.	ТМ-11	12
Сальник Ду 350. Длина корпуса 200, 300, 500, 800. Узлы.	ТМ-12	13
Сальник Ду 350. Длина корпуса 200, 300, 500, 800. Детали.	ТМ-13	14
Сальник Ду 350. Длина корпуса 200, 300, 500, 800. Детали.	ТМ-14	15

Зам. гл. инж.	Лихачев	Н. Шуваш
Нач. отд.	Абаев	
Рук. группы	Боорушина	Бурнина
Чертежник	Шупенина	Шупенина
Проверил	Костельцева	

Госстрой СССР
СОЮЗВОДОКАНАЛПРОЕКТ
г. Москва

ТК	Сальники нажимные Ду 50÷1400 мм для прохода труб через стены сооружений	Серия 3.901-9	
1968	Сальники нажимные Ду 250, 300, 350. Содержание альбома	Выпуск 3	Лист ТМ-1

ПОЯСНИТЕЛЬНАЯ ЗАПИСКА

Рабочие чертежи сальников нажимных разработаны по плану типового проектирования 1968г по разделу „санитарно-технические сооружения и устройства", тема № 33 - нестандартизированное оборудование сооружений водопровода и канализации, согласно задания Главного управления по строительному проектированию предприятий, зданий и сооружений Госстроя СССР и на основании решения технического совета института „Союзводоканалпроект" от 30 июня 1966г и решения „Гипропромстройпроекта" от 27 июня 1966г

ОБЛАСТЬ ПРИМЕНЕНИЯ

Сальники нажимные предназначены для прохода стальных труб (по ГОСТ 3262-62, ГОСТ 8732-58, ГОСТ 8734-58, ГОСТ 9940-62, ГОСТ 9941-62 и ГОСТ 10704-63) через стены водопроводно-канализационных сооружений во всех климатических районах Советского Союза.

Сальники нажимные могут применяться:

1. При прокладке напорных, безнапорных и работающих под вакуумом трубопроводов, предназначенных для транспортирования воды с температурой не выше +50°С.
2. При наличии вибрации грунта (прокладка трубопроводов под железнодорожными путями и автомобильными дорогами).
3. При прокладке трубопроводов в условиях вечной мерзлоты, в районах распространения просадочных грунтов, в районах, подверженных землетрясениям, а также в районах горных разработок.
4. При наличии осевых перемещений трубопроводов от температурных изменений.

Сальники нажимные рассчитаны на работу в несжимаемых средах при гидростатическом давлении до 15м вод. столба. Для нормальной эксплуатации нажимных сальников со стороны грундбуксы необходимо иметь сухую камеру и свободный доступ к грундбуксе для подтяжки сальника.

СОСТАВ ПРОЕКТА

В проекте разработаны конструкции нажимных сальников на условные проходы Ду 50, 80, 100, 125, 150, 200, 250, 300, 350, 400, 500, 600, 700, 800, 900, 1000, 1200 и 1400 мм и на длины корпусов 200, 300, 500, 800 мм. Проект разделен на 6 выпусков.

Максимально-допускаемые вертикальные и угловые перемещения труб относительно корпуса сальника („а" в мм, „α" в градусах)

L \ Ду		250	300	350
200	а	5	5	5
	α	3°30'	3°15'	3°15'
300	а	5	5	5
	α	3°30'	3°15'	3°15'
500	а	5	5	5
	α	3°30'	3°15'	3°15'
800	а	5	5	5
	α	3°30'	3°15'	3°15'

Вес и сметная стоимость сальников

L \ Ду		250	300	350
200	Вес в кг	29,4	33,0	38,6
	Сметная стоимость в руб	16,23	16,14	18,87
300	Вес в кг	34,0	38,4	44,8
	Сметная стоимость в руб	18,76	18,78	21,90
500	Вес в кг	43,2	49,2	57,1
	Сметная стоимость в руб	23,84	24,05	27,92
800	Вес в кг	57,0	65,3	75,5
	Сметная стоимость в руб	31,46	31,93	36,91

ТК	Сальники нажимные Ду 50 ÷ 1400 мм для прохода труб через стены сооружений	Серия 3.901-9
1968	Сальники нажимные Ду 250, 300, 350. Пояснительная записка.	Выпуск 3 / Лист ТМ-2

Госстрой СССР СОЮЗВОДОКАНАЛПРОЕКТ г. Москва

Зам. гл. инж. Лягочев; Нач. отд. Рябцев; Рук. группы Бакшинина; Чертежник Шуленина; Проверил Костерина

Н. контр. Бакшинина; Утвержден Стасов

Инв. №	
Т-1988	
Серия 3.901-9 выпуск 3	
Лист ТМ-3	

А-А

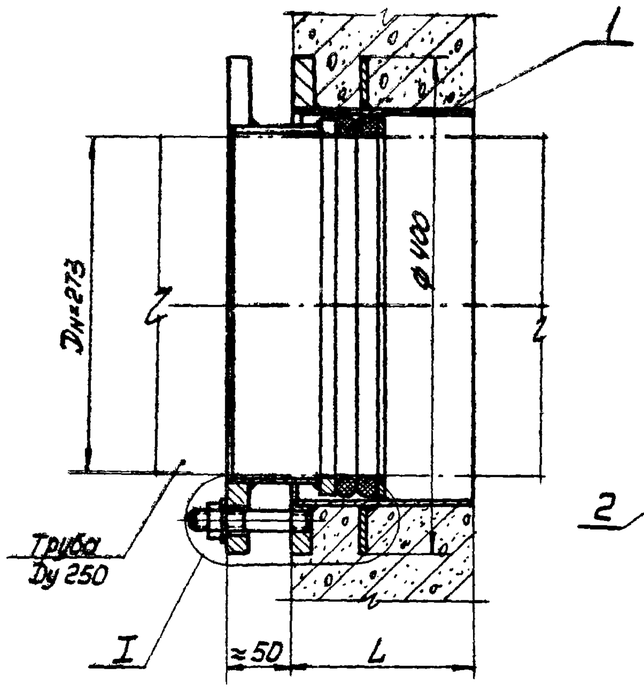

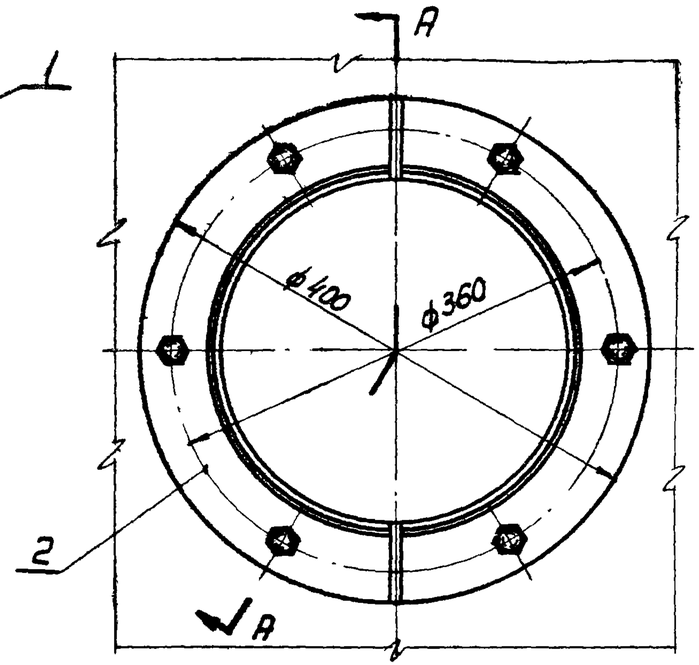

I
М1:2

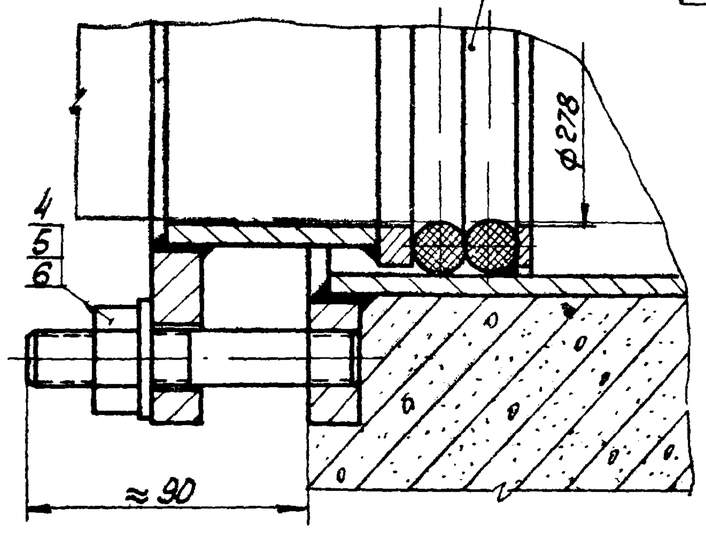

Длина L	Вес корпуса тонн	Общий вес
200	17,2	29,40
300	21,8	34,00
500	31,0	43,20
800	44,8	57,00

7. Окраску трубы на длине сальника произвести согласно пункту 4.

Примечания:

1. Нажимные сальники предназначены для прохода стальных труб Ду 250 (Дн=273) по ГОСТ 8732-58, ГОСТ 10704-63 и постоянно через стены сооружений в мокрых и сухих грунтах.
2. Длина корпуса сальника „L". В стенах толщиной меньше или больше размера „L" для установки сальника необходимо делать местное утолщение или нишу.
3. Корпус сальника закладывается в опалубку при бетонировании. Для предохранения корпуса сальника от смещения он должен быть точно врезан в обе стенки опалубки и приварен к проходящей горизонтальной и вертикальной арматуре. В резьбовые отверстия фланца корпуса поставить временные пробки.
4. Грундбуксы и несоприкасающиеся с бетоном поверхности корпуса окрасить тремя слоями лака ХС-76 по одному слою грунта ХС-010 ГОСТ 9355-60.
5. Для питьевой воды применяется сухая хлопчатобумажная набивка марки ХБС ГОСТ 5152-66 (шнур d=16 с однослойным оплетением сердечника). Для промышленной воды применяется пеньковая пропитанная набивка марки ПП ГОСТ 5152-66 (шнур d=16 пропитанный антифрикционным составом, с однослойным оплетением сердечника). Кроме того может применяться резиновый шнур d=16, мягкий типа I по ГОСТ 6467-57.
6. Для удобства монтажа сальника на трубопроводе грундбуксы выполнена из двух половин. С целью равномерной затяжки сальника половинки грундбуксы после установки на трубопровод и шпильки прихватить сваркой в нескольких местах.

Поз.	Обозначен.	Наименование	Кол.	Вес Ед.	Вес Общ.	Материал	Примеч.
6	ГОСТ 11371-68	Шайба 16-001	6	0,011	0,066	Ст.0 ГОСТ 380-60	
5	ГОСТ 5915-62	Гайка М16-001	6	0,033	0,20	Ст.3 ГОСТ 380-60	
4	ТМ-6/4	Шпилька	6	0,16	0,96	Ст.4 ГОСТ 380-60	
3		Набивка	—	—	0,63	См. примечание 5	l=2м
2	ТМ-4/1	Грундбукса	2	5,14	10,28	Сборочный чертеж	
1	ТМ-4/2	Корпус	1	см. табл.	см. табл.	Сборочный чертеж	

ТК	Сальники нажимные Ду 50 ÷ 1400 мм для прохода труб через стены сооружений	Серия 3.901-9	
1968	Сальник Ду 250. Длина корпуса 200, 300, 500, 800. Общий вид.	Выпуск 3	Лист ТМ-3

Гл. инж. проект	Жигарев	
Нач. отд.	Бабушкина	
Рук. группы	Розенкина	
Техник	Кочергина	
Проверил	Соловьев	
Проверил	Виноградова	

Союзводоканалпроект г. Москва

Инв. № | Т-1968 | Серия 3.901-9 Выпуск 3 | Лист ТМ-4

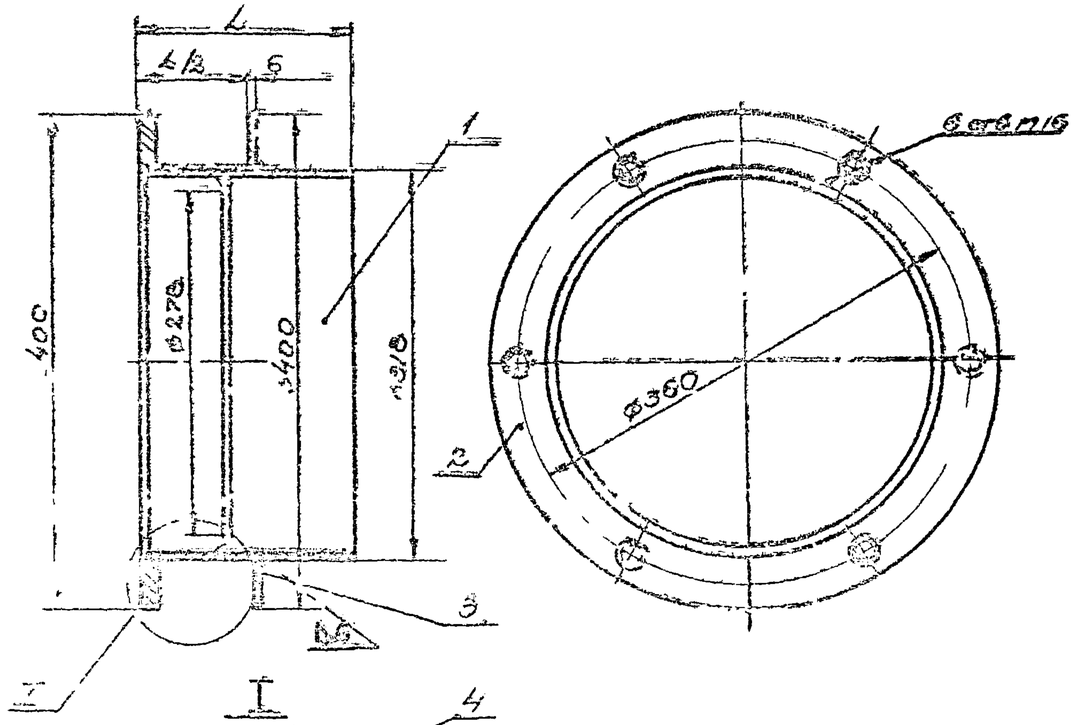

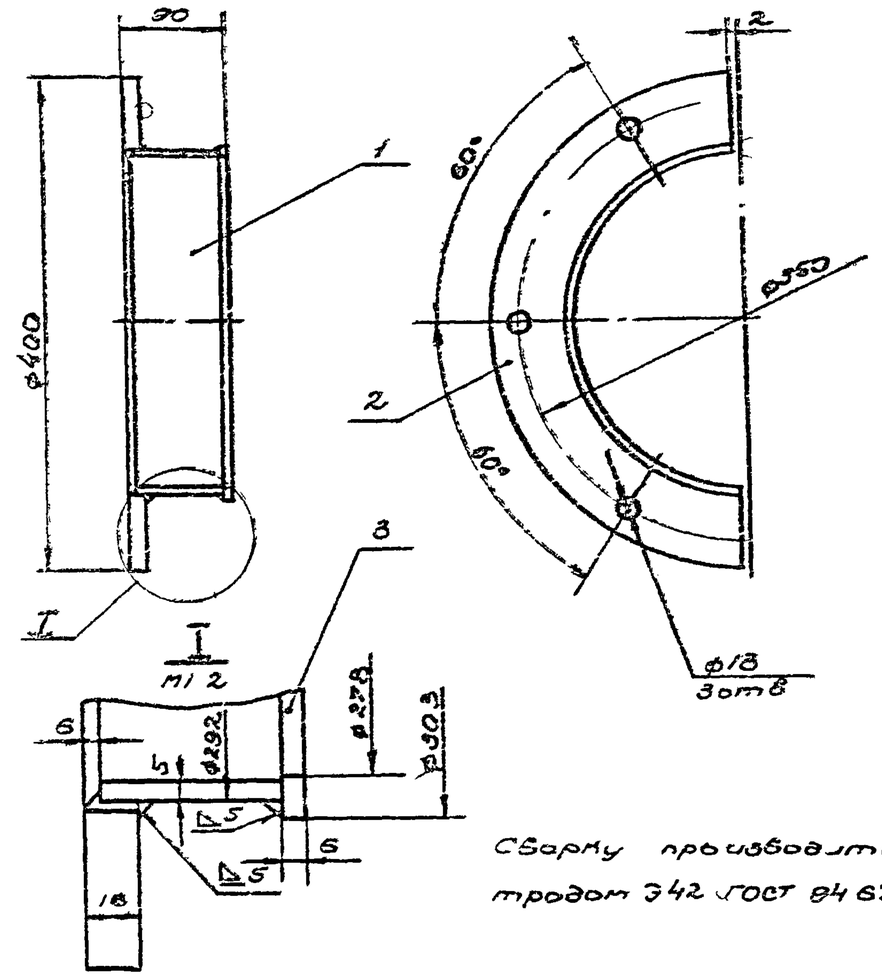

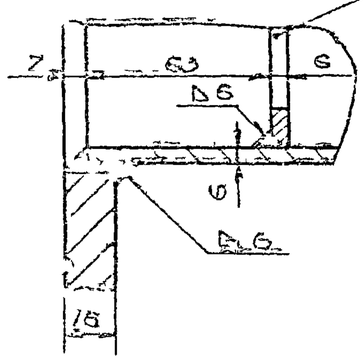

Сварку производить электродом Э42 ГОСТ 9467-60

Длина L	Вес обечайки	Общий вес
200	8,9	17,2
300	13,5	21,8
500	22,7	31,0
800	36,5	44,8

Сварку производить электродом Э42 ГОСТ 9467-60.

Поз	Обозначен.	Наименование	Кол.	Вес Ед.	Вес Общ.	Материал	Примечан.
4	ТМ-5/1	Кольцо	1	0,64	0,64	Ст.3 ГОСТ 380-60	
3	ТМ-5/3	Ребро	1	2,13	2,13	Ст.3 ГОСТ 380-60	
2	ТМ-5/2	Фланец	1	5,6	5,6	Ст.3 ГОСТ 380-60	
1	ТМ-5/4	Обечайка	1	см. табл.	см. табл.	Ст.3 ГОСТ 380-60	

Поз	Обозначен.	Наименование	Кол.	Вес	Материал	Примечан.

Поз.	№ узла	Наименование	Вес	Материал	Масштаб	Лист
1	ТМ-5	Муфта	см. табл.	Сборочный чертеж	1:10	ТМ-4/2

Поз	Обозначен.	Наименование	Кол.	Вес Ед.	Вес Общ.	Материал	Примечан.
3	ТМ-6/3	Полукольцо	1	0,27	0,27	Ст.3 ГОСТ 380-60	
2	ТМ-6/2	Полуфланец	1	8,5	8,5	Ст.3 ГОСТ 380-60	
1	ТМ-6/1	Полуобечайка	1	1,37	1,37	Ст.3 ГОСТ 380-60	

Поз	№ узла	Наименование	Кол.	Вес	Материал	Масштаб	Лист
2	ТМ-3	Грунбукса	5,п		Сборочный чертеж	1:10	ТМ-4/1

ТК	Сальники нажимные Ду 50 ÷ 1400 мм для прохода труб через стены сооружений	Серия 3.901-9	
1968	Сальник Ду 250. Длина корпуса 200, 300, 500, 800	Выпуск 3	Лист ТМ-4

Разработал СССР | Гипрокислородмаш | В. Ананьев

Инв. №
Т-1999
Серия
3.901-9
Выпуск 3
Лист
ТМ-5

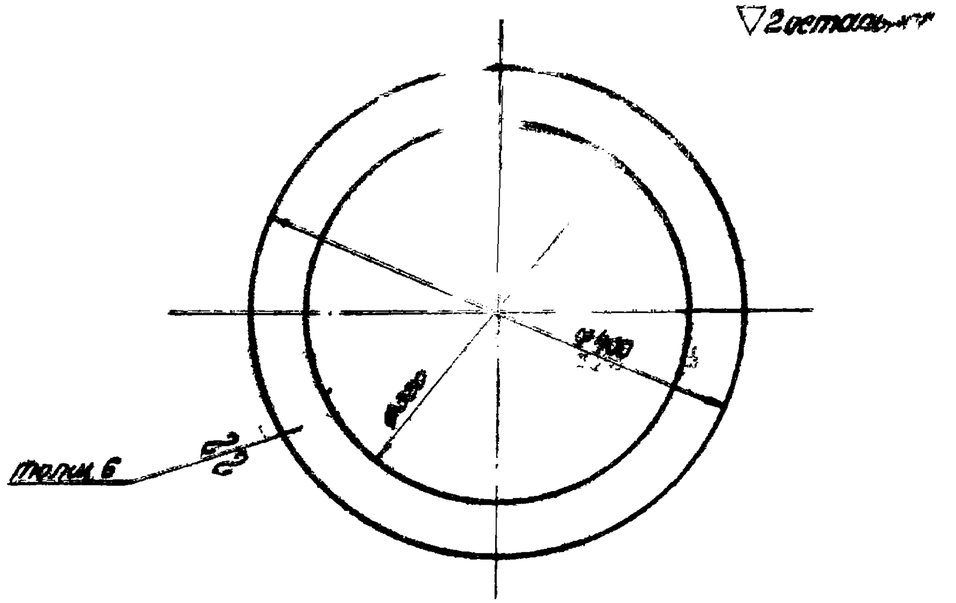

Свободные размеры по 7кл точности ОСТ 1010

3	ТМ-4/2	Ребро	2,13	Ст3 ГОСТ 380-60	1:5	ТМ-5/3
поз.	№ узла	Наименование	Вес	Материал	М	Лист

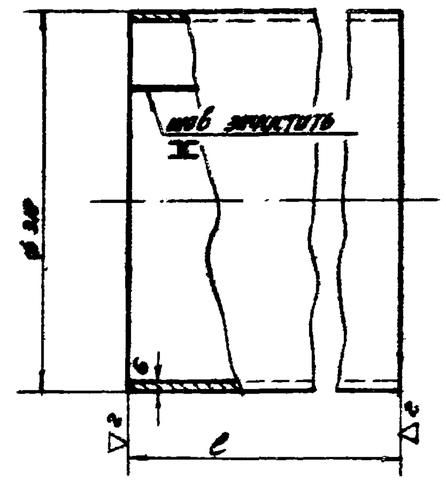

1. Развернутая длина 998 мм
2. Сварку производить электродом Э42 ГОСТ 9467-60.
3. Свободные размеры по 7кл точности ОСТ 1010 и ГОСТ 8713-59.

Длина l	Вес
193	8,9
293	13,5
493	22,7
793	36,5

1	ТМ-4/2	Обечайка	см. табл.	Ст3 ГОСТ 380-60	1:5	ТМ-5/4
поз	№ узла	Наименование	Вес	Материал	М	Лист

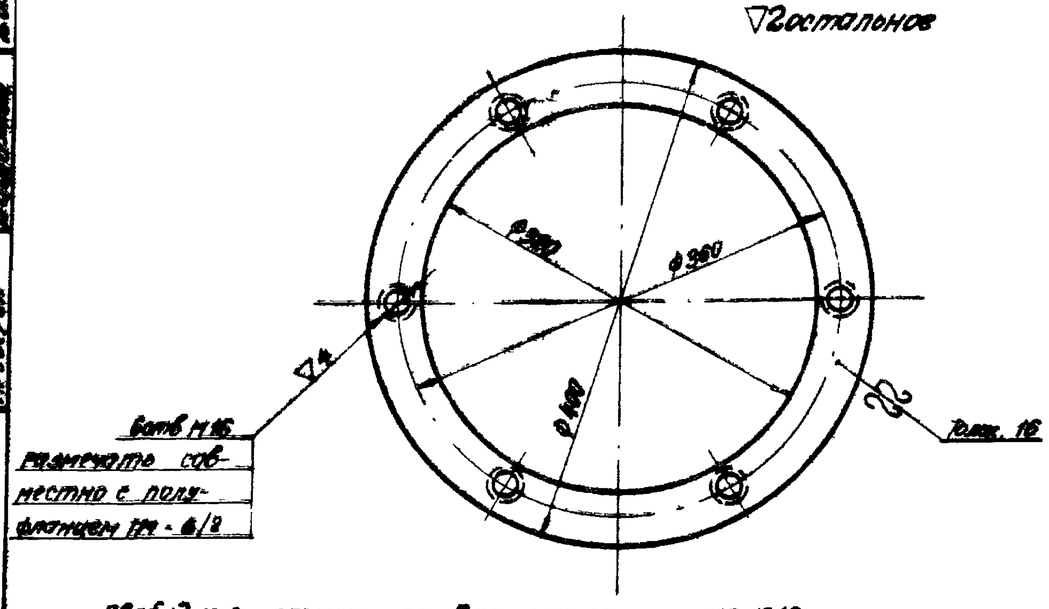

Свободные размеры по 7кл точности ОСТ 1010

2	ТМ-4/2	Фланец	5,6	Ст3 ГОСТ 380-60	1:5	ТМ-5/2
поз	№ узла	Наименование	Вес	Материал	М	Лист

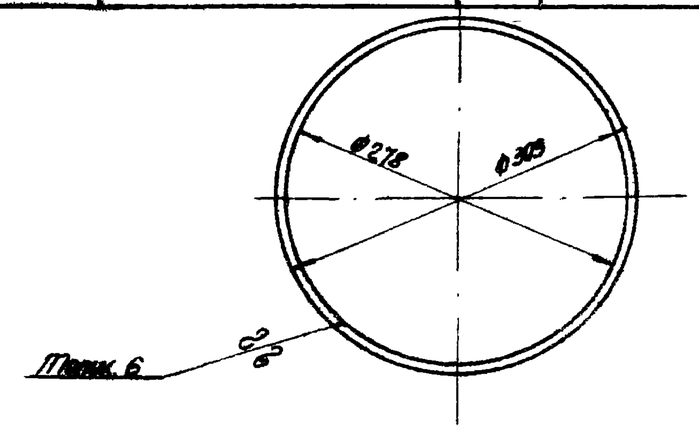

1. Острые кромки притупить.
2. Свободные размеры по 7кл точности ОСТ 1010.

4	ТМ-4/2	Кольцо	0,54	Ст3 ГОСТ 380-60	1:5	ТМ-5/1
поз.	№ узла	Наименование	Вес	Материал	М	Лист

ТК	Сальники нажимные Ду 50–1400 мм для прохода труб через стены сооружений.	Серия 3.901-9	
1968	Сальник Ду 250. Длина корпуса 200, 300, 500, 800. Детали.	Выпуск 3	Лист ТМ-5

Госстрой СССР
СОЮЗВОДОКАНАЛПРОЕКТ
г. Москва

Инж. проект. Безрукавный
Рук. группы Ефимченко
Чертежник Катаева
Проверил
Проверил

Инв №
Т-1988
Серия 3.901-9 Выпуск 3
Лист ТМ-6

▽3 остальное

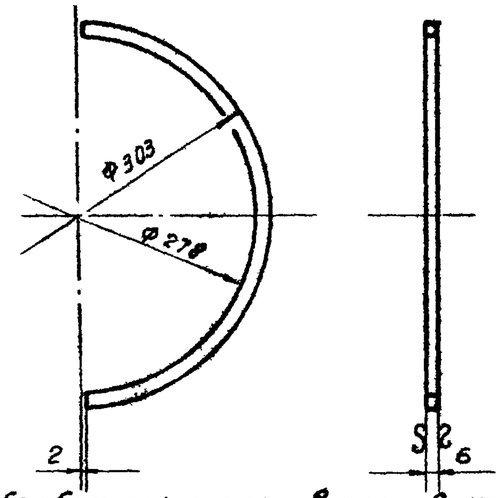

1. Ф278 и Ф303 обработать после сварки в узле ТМ-4/1.
2. Острые кромки притупить.
3. Свободные размеры по 7 кл. точности ОСТ 1010

Поз.	№ узла	Наименование	Вес	Материал	Вес	Лист
3	ТМ-4/1	Полукольцо	0,27	Ст3 ГОСТ 380-60	1:5	ТМ-6/3

▽3 остальное

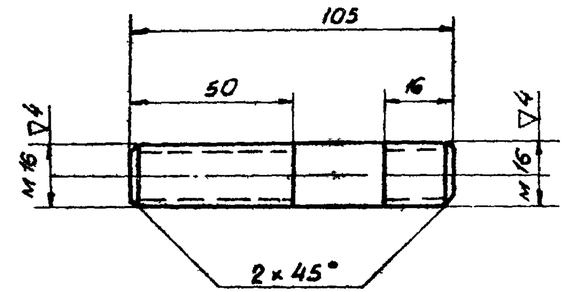

Свободные размеры по 7 кл. точности ОСТ 1010

Поз.	№ узла	Наименование	Вес	Материал	м	Лист
4	ТМ-3	Шпилька	0,16	Ст4 ГОСТ 380-60	1 2	ТМ-6/4

▽2 остальное

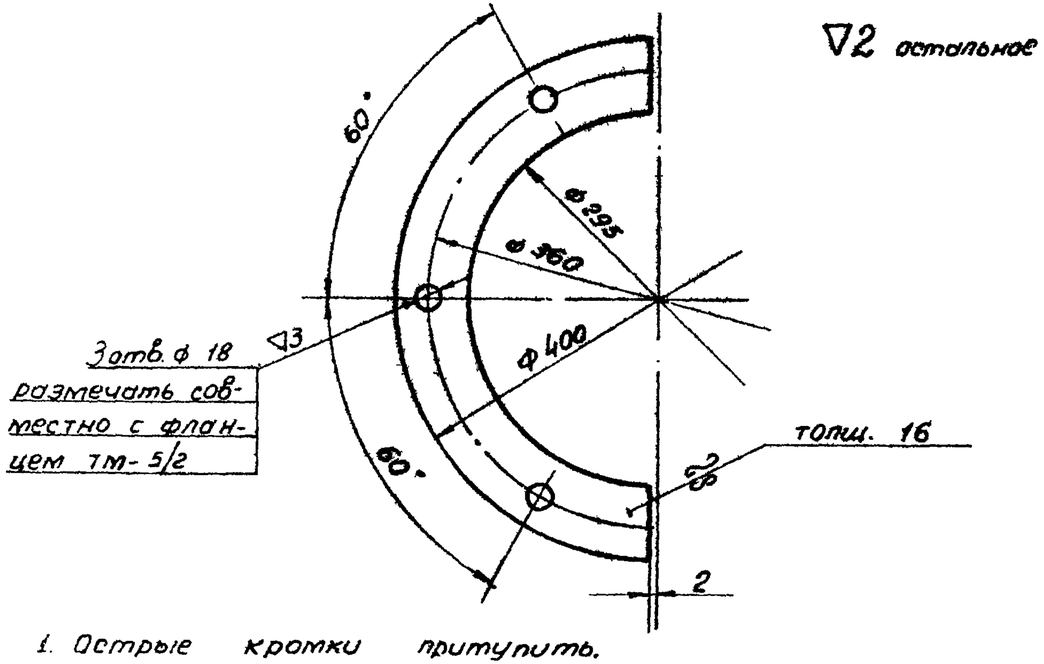

1. Острые кромки притупить.
2. Свободные размеры по 7 кл. точности ОСТ 1010

Поз.	№ узла	Наименование	Вес	Материал	м	Лист
2	ТМ-4/1	Полуфланец	3,5	Ст3 ГОСТ 380-60	1:5	ТМ-6/2

▽2 остальное

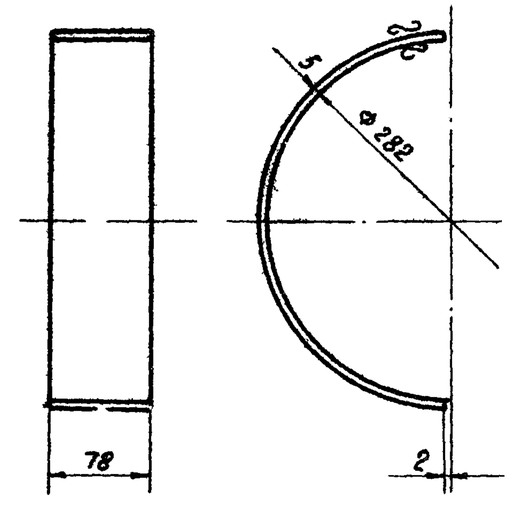

1. Развернутая длина – 446 мм
2. Свободные размеры по 7 кл. точности ОСТ 1010

Поз.	№ узла	Наименование	Вес	Материал	м	Лист
1	ТМ-4/1	Полуобечайка	1,37	Ст3 ГОСТ 380-60	1:5	ТМ-6/1

ТК	Сальники нажимные Ду 50÷1400 мм для прохода труб через стены сооружений.	Серия 3.901-9 Выпуск / Лист

Нач. отд.	Авдеев	
Рук. группы	Бахрушина	
Чертежник	Ефименко	Бахрушина
Проверил	Костельцева	Ефименко
Проверил	Башилова	Костельцева

Госстрой СССР
ВОДОКАНАЛПРОЕКТ г. Москва

Инв. N
Т-1988
Серия 3.901-9 Выпуск 3
Лист ТМ-7

А-А

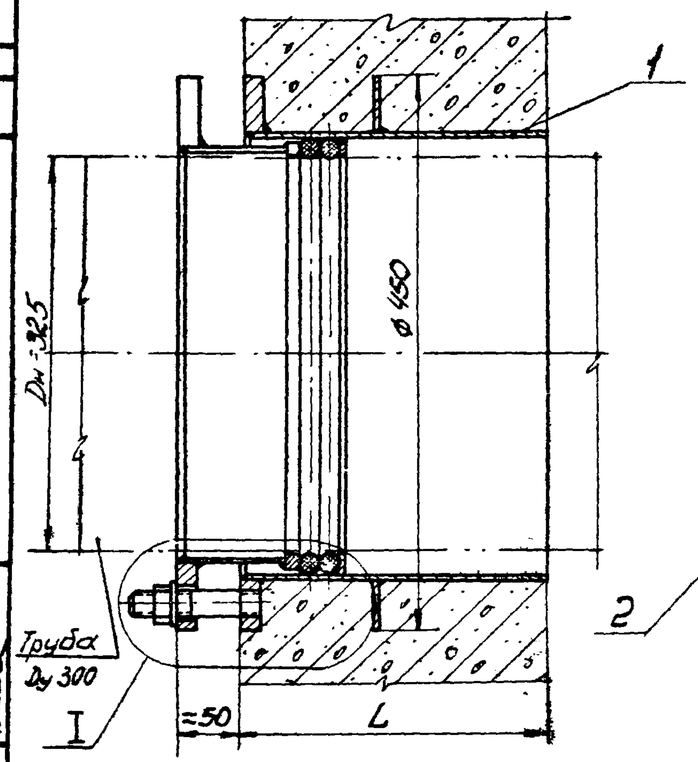

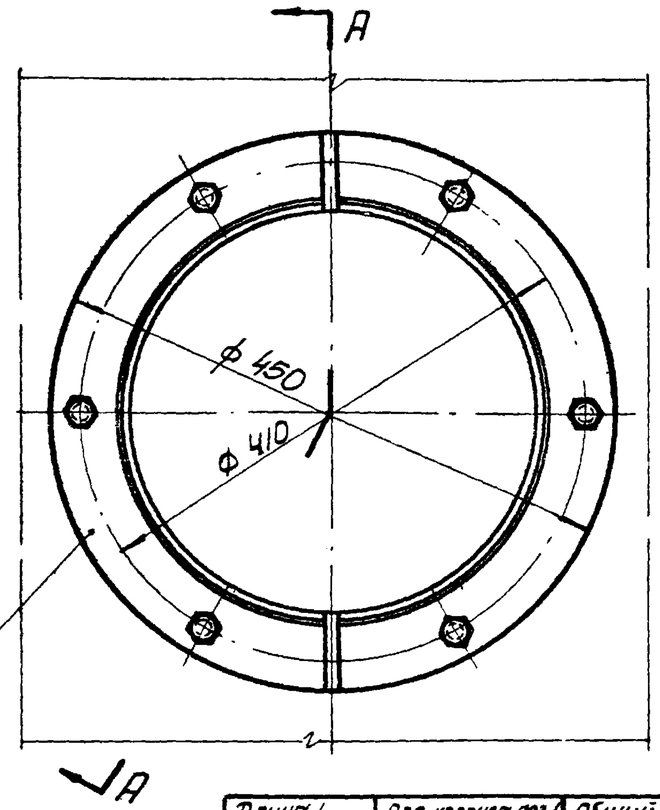

Длина L	Вес корпуса поз.1	Общий вес
200	19,33	33,00
300	24,73	38,40
500	35,53	49,20
800	51,63	65,30

I
М1:2

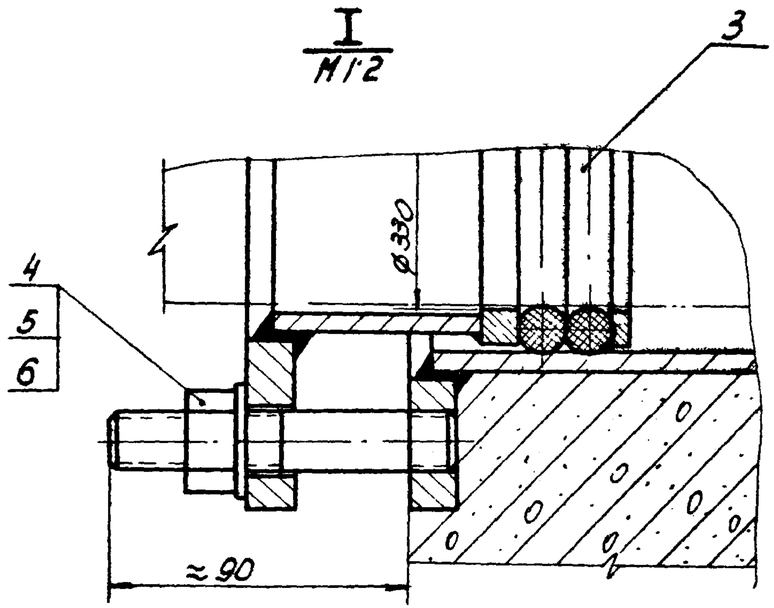

7. Окраску трубы на длине сальника произвести согласно пункта 4.

Примечания

1. Нажимные сальники предназначены для прохода стальных труб Ду 300 (Dн=325) по ГОСТ 8732-58, ГОСТ 10704-63 и ГОСТ 9940-63 через стены сооружений в мокрых и сухих грунтах.
2. Длина корпуса сальника равна „L". В стенах толщиной меньше или больше размера „L" для установки сальника необходимо делать местное утолщение или нишу.
3. Корпус сальника закладывается в опалубку при бетонировании. Для предохранения корпуса сальника от смещения он должен быть точно врезан в обе стенки опалубки и приварен к проходящей горизонтальной и вертикальной арматуре. В резьбовые отверстия фланца корпуса поставить временные пробки.
4. Грундбуксы и несоприкасающиеся с бетоном поверхности корпуса окрасить тремя слоями лака ХС-76 по одному слою грунта ХС-010 ГОСТ 9355-60.
5. Для питьевой воды применяется сухая хлопчатобумажная набивка марки ХБС ГОСТ 5152-66. (Шнур d=16 с однослойным оплетением сердечника). Для промышленной воды применяется пеньковая пропитанная набивка марки ПП ГОСТ 5152-66 (шнур d=16, пропитанный антифрикционным составом, с однослойным оплетением сердечника). Кроме того может применяться резиновый шнур d=16 мягкий типа I по ГОСТ 6467-57.
6. Для удобства монтажа сальника на трубопроводе грундбукса выполнена из двух половин. С целью равномерной затяжки сальника половинки грундбуксы после установки на трубопровод и шпильки прихватить сваркой в нескольких местах.

Поз	Обозначен.	Наименование	Кол.	Вес Ед.	Вес Общ.	Материал	Примеч.
6	ГОСТ 11371-68	Шайба 16-001	6	0,H	0,066	Ст.0 ГОСТ 380	
5	ГОСТ 5915-62	Гайка М16-001	6	0,033	0,20	Ст.3 ГОСТ 380-60	
4	ТМ-10/4	Шпилька	6	0,16	0,96	Ст.4 ГОСТ 380-60	
3		Набивка	-	-	0,75	см. примечание 5	е=2,4м
2	ТМ-8/1	Грундбукса	2	5,84	11,68	Сборочный чертеж	
1	ТМ-8/2	Корпус	1	см. табл.	см. табл.	Сборочный чертеж	

ТК	Сальники нажимные Ду 50÷1400 мм для прохода труб через стены сооружений.	Серия 3.901-9	
1968	Сальник Ду 300 Длина корпуса 200, 300, 500, 800 Общий вид.	Выпуск 3	Лист ТМ-7

Нач. отд.	Авдеев	
Рук. группы	Бахрушина	
Техник	Бойкинина	
Проверил	Котельцева	
Проверил	Башилова	

Госгражданстрой СССР
СОЮЗГИПРОСЕЛЬХОЗПРОМПРОЕКТ г. Москва

Инв. № | Т-1988 | Серия 3.901-9 Выпуск 3 | Лист | ТМ-8

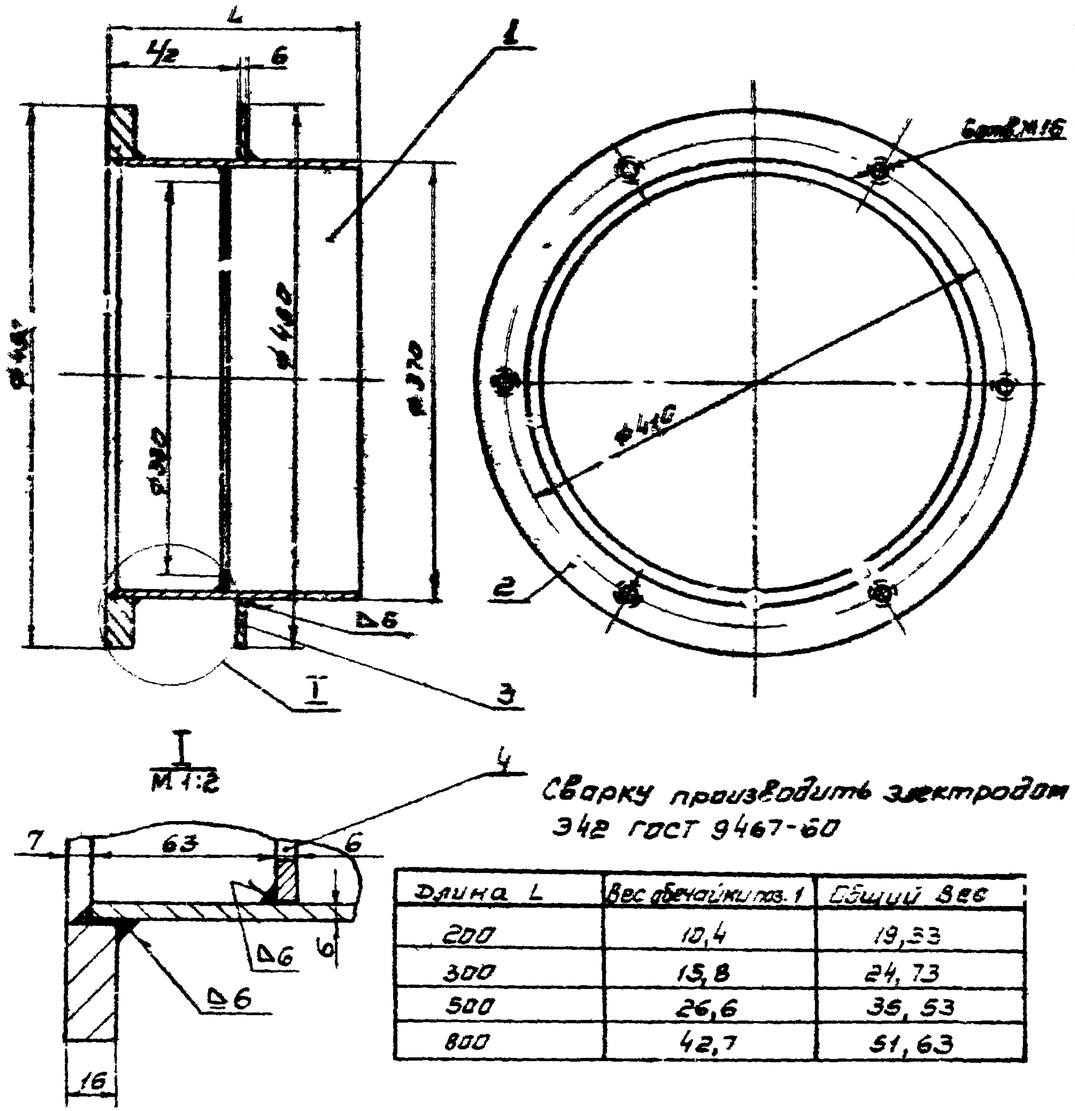

Сварку производить электродом Э42 ГОСТ 9467-60

Длина L	Вес обечайки поз. 1	Общий вес
200	10,4	19,33
300	15,8	24,73
500	26,6	35,53
800	42,7	51,63

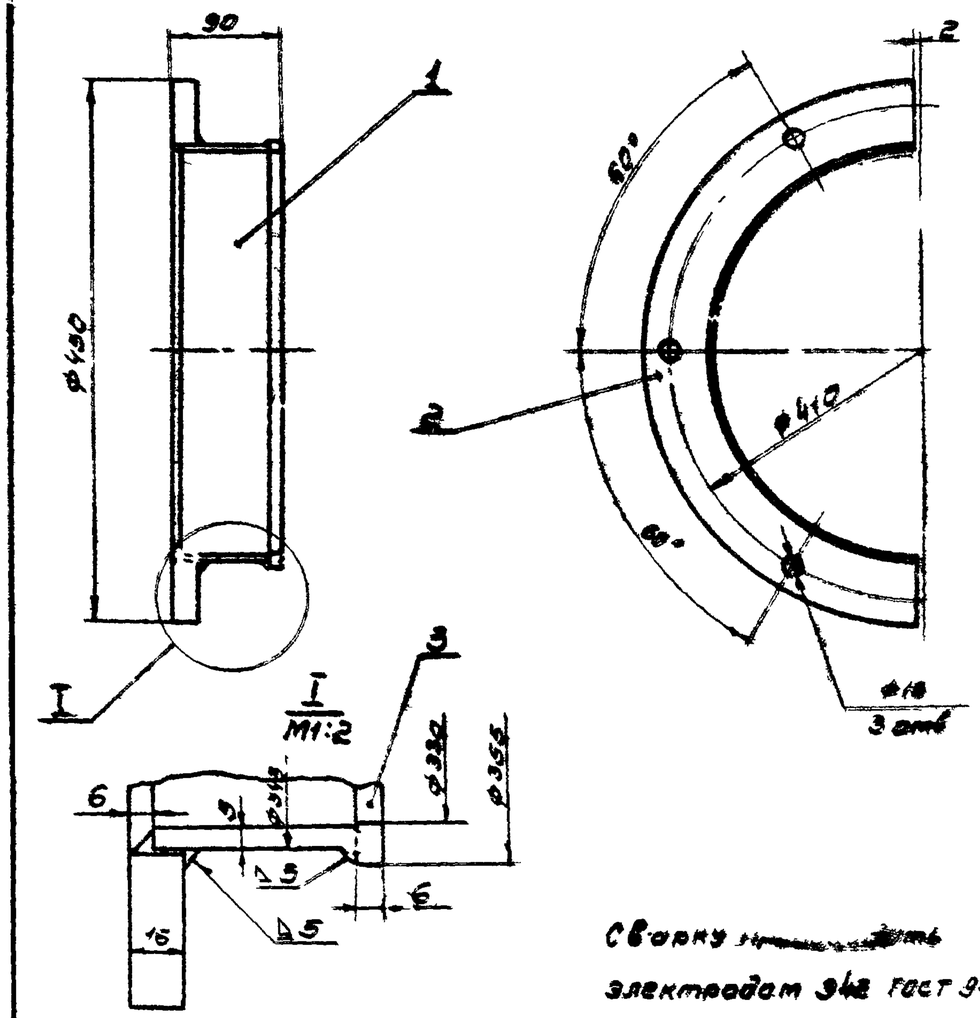

Сварку [illegible] электродом Э42 ГОСТ 9467-60

Поз.	Обозначение	Наименование	Кол.	Вес ед.	Вес общ.	Материал	Примеч.
4	ТМ-9/1	Кольцо	1	0,63	0,63	Ст.3 ГОСТ 380-60	
3	ТМ-9/3	Ребро	1	2,3	2,3	Ст.3 ГОСТ 380-60	
2	ТМ-9/2	Фланец	1	6,0	6,0	Ст.3 ГОСТ 380-60	
1	ТМ-9/4	Обечайка	1	см. табл.	см. табл.	Ст.3 ГОСТ 380-60	

Поз.	Обозначение	Наименование	Кол.	Вес ед.	Вес общ.	Материал	Примеч.
3	ТМ-10/3	Полукольцо	1	0,32	0,32	Ст.3 ГОСТ 380-60	
2	ТМ-10/2	Полуфланец	1	3,9	3,9	Ст.3 ГОСТ 380-60	
1	ТМ-10/1	Полуобечайка	1	1,62	1,62	Ст.3 ГОСТ 380-60	

Поз.	Обозначение	Наименование	Кол.	Вес ед.	Вес общ.	Материал	Примеч.
1	ТМ-7	Корпус	см. табл.	Сборочный чертеж		1:5	ТМ-8/2

Поз.	№ узла	Наименование	Вес	Материал	М	Лист
2	ТМ-7	Грундбукса	5,84	Сборочный чертеж	1:5	ТМ-8/1

Поз.	№ узла	Наименование	Вес	Материал	М	Лист

Госстрой СССР — Союзводоканалпроект — г. Москва

Нач. отд. Авдеев; Рук. группы Бахчинян; Технич. Разумкина; Проверил Кесельман; Проверил Башмаков

ТК Сальники нажимные Ду 30÷1400 мм для прохода труб через стены сооружений.

Серия 3.901-9

1968 Сальник Ду 300. Длина корпуса 200, 300, 500, 800. Узлы.

Выпуск 3 | Лист ТМ-8

Инв. № Т-1988
Серия 3.901-9
Выпуск 3
Лист ТМ-9

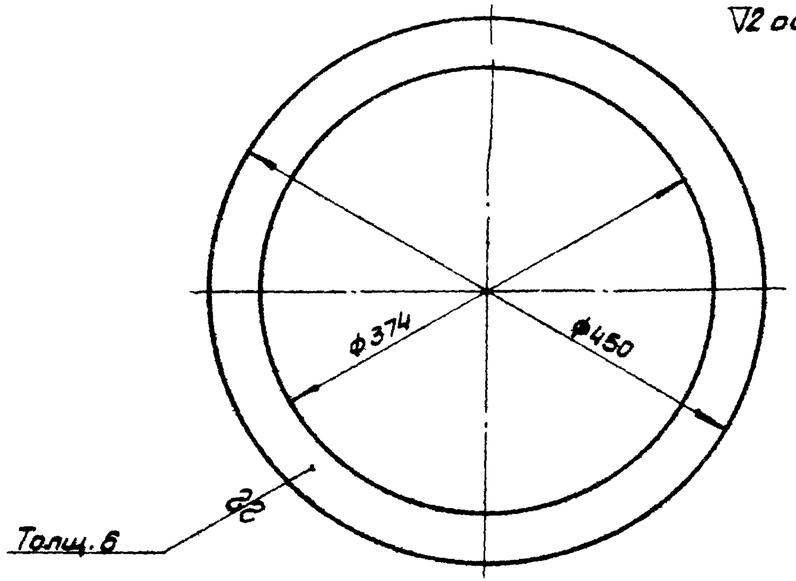

Свободные размеры по 7кл. точности ОСТ 1010

Поз.	№ узла	Наименование	Вес	Материал	М	Лист
3	ТМ-8/2	Ребро	2,3	Ст.3 ГОСТ 380-60	1:5	ТМ-9/3

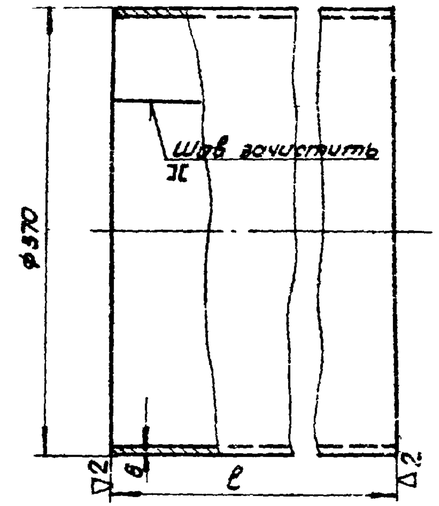

1. Развернутая длина ≈1142 мм
2. Сварку производить электродом Э42 ГОСТ 9467-60.
3. Свободные размеры по 7кл. точности ОСТ 1010 и ГОСТ 2689-54.

Длина l	Вес
193	10.4
293	15.8
493	26.6
793	42.7

Поз.	№ узла	Наименование	Вес	Материал	М	Лист
1	ТМ-8/2	Обечайка	см. табл.	Ст.3 ГОСТ 380-60	1:5	ТМ-9/4

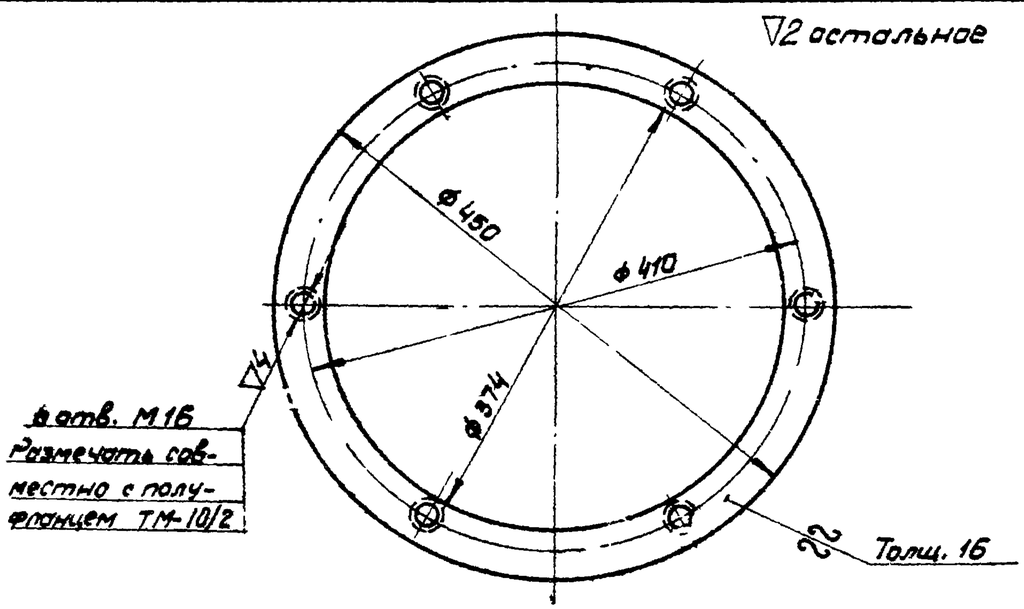

Свободные размеры по 7кл. точности ОСТ 1010

Поз.	№ узла	Наименование	Вес	Материал	М	Лист
2	ТМ-8/2	Фланец	6,0	Ст.3 ГОСТ 380-60	1:5	ТМ-9/2

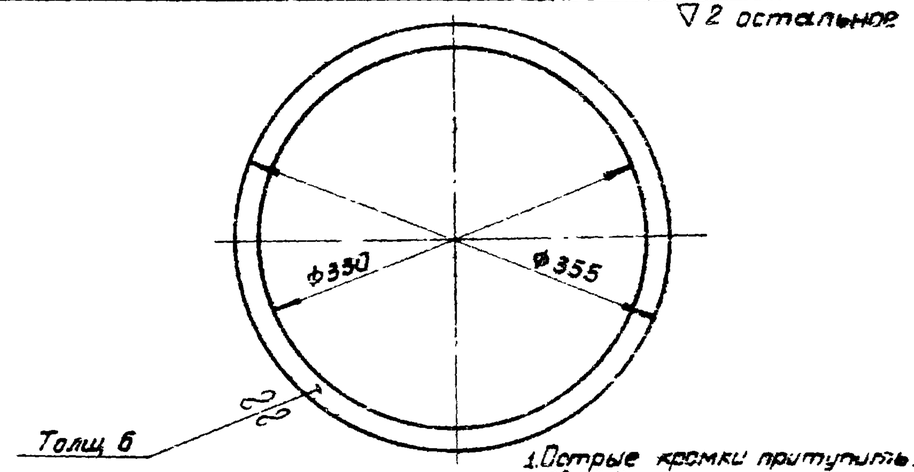

1. Острые кромки притупить.
2. Свободные размеры по 7кл. точности ОСТ 1010

Поз.	№ узла	Наименование	Вес	Материал	М	Лист
4	ТМ-8/2	Кольцо	0,63	Ст.3 ГОСТ 380-60	1:5	ТМ-9/1

Госстрой СССР
СОЮЗВОДОКАНАЛПРОЕКТ
г. Москва

Нач. отдела	Абаев	
Рук. группы	Бахрушина	
Чертежник	Гриненко	
Проверил	Котельцева	
Проверил	Башилова	

ТК 1968	Сальники нажимные Ду 50÷1400 мм для прохода труб через стены сооружений. Детали.	Серия 3.901-9	
	Сальник Ду300. Длина корпуса 200, 300, 500 800.	Выпуск 3	Лист ТМ-9

Инв №
Т-1988
Серия 3.901-9 Выпуск 3
Лист ТМ-10

▽3 остальное

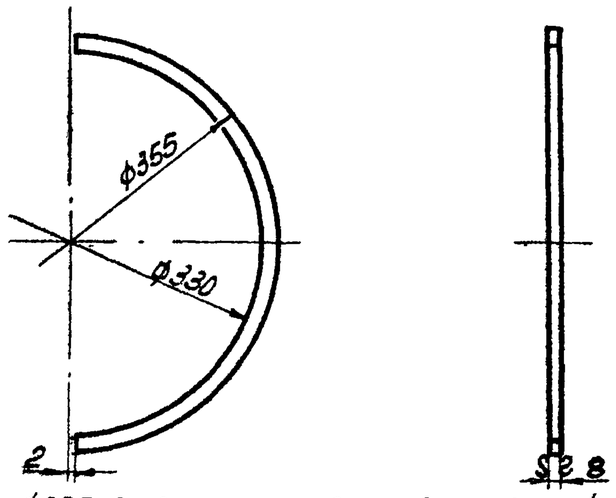

1. ф330 и ф355 обработать после сварки в узле ТМ-8/1.
2. Острые кромки притупить.
3. Свободные размеры по 7кл. точности ОСТ 1010.

3	ТМ-8/1	Полукольцо	0,32	Ст.3 ГОСТ 380-60	1:5	ТМ-10/3
Поз.	N узла	Наименование	Вес	Материал	М	Лист

▽3 остальное

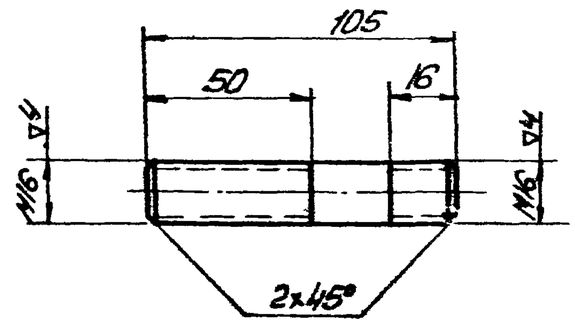

Свободные размеры по 7кл. точности ОСТ 1010

4	ТМ-7	Шпилька	0,16	Ст.4 ГОСТ 380-60	1:2	ТМ-10/4
Поз.	N узла	Наименование	Вес	Материал	М	Лист

▽2 остальное

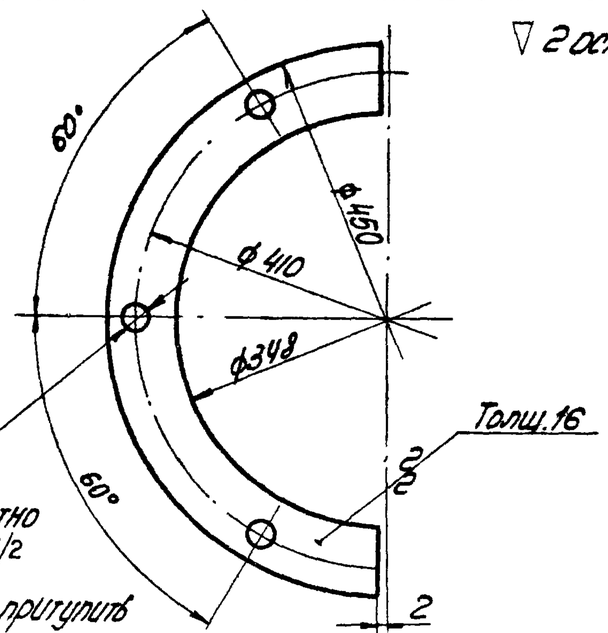

1. Острые кромки притупить
2. Свободные размеры по 7кл. точности ОСТ 1010

2	ТМ-8/1	Полуфланец	3,9	Ст.3 ГОСТ 380-60	1:5	ТМ-10/2
Поз.	N узла	Наименование	Вес	Материал	М	Лист

▽2 остальное

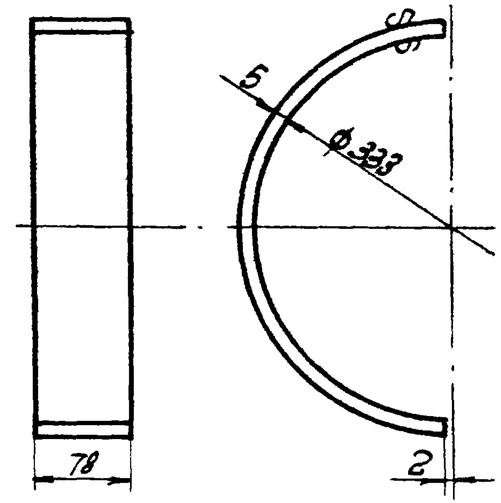

1. Развернутая длина 526мм.
2. Свободные размеры по 7кл. точности ОСТ 1010.

1	ТМ-8/1	Полуобечайка	1,62	Ст.3 ГОСТ 380-60	1:5	ТМ-10/1
Поз.	N узла	Наименование	Вес	Материал	М	Лист

ТК 1968	Сальники нажимные Ду50÷1400 мм для прохода труб через стены сооружений	Серия 3.901-9	
	Сальник Ду300 Длина корпуса 200, 300, 500, 800. Детали.	Выпуск 3	Лист ТМ-10

Нач. отд.	Рук. группы	Черотежник	Проверил
Разраб.	Бахрушина	Ерименко	Костельцева
Проверил	Башилова		

Госстрой СССР
СОЮЗВОДОКАНАЛПРОЕКТ
г. Москва

А-А

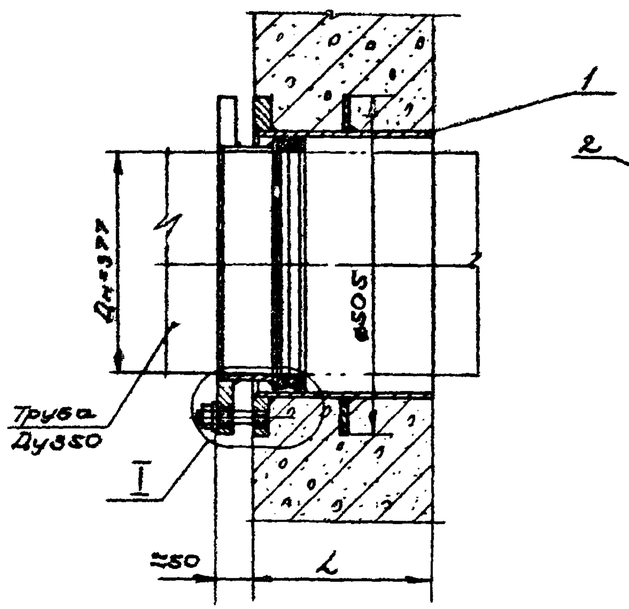

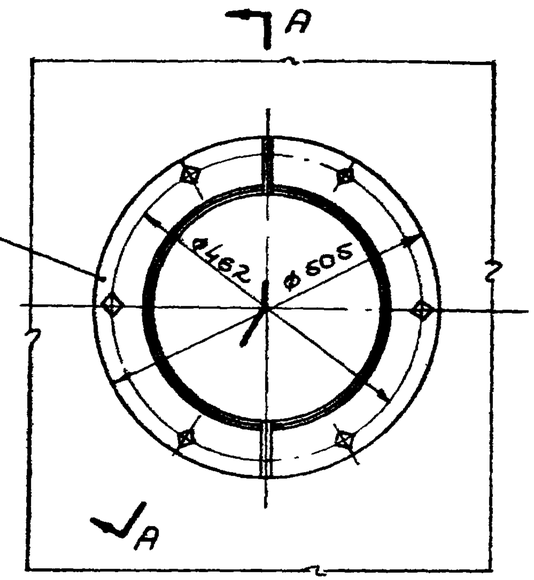

I
М1:2

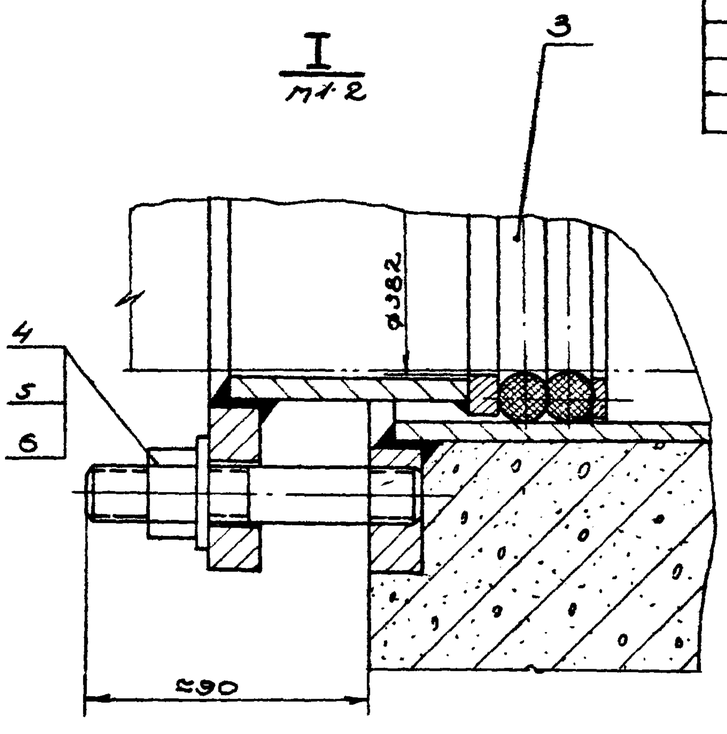

Длина L	Вес корпуса	Общий вес
200	22,60	38,60
300	28,75	44,80
500	41,05	57,10
800	59,45	75,50

Примечания

1. Нажимные сальники предназначены для прохода стальных труб Ду350 (Дн=377) по ГОСТ 8732-58 через стены сооружений в мокрых и сухих грунтах.
2. Длина корпуса сальника „L" в стенах толщиной меньше или больше размера „L" для установки сальника необходимо делать местное утолщение или нишу.
3. Корпус сальника закладывается в опалубку при бетонировании. Для предохранения корпуса сальника от смещения он должен быть точно врезан в обе стенки опалубки и приварен к проходящей горизонтальной и вертикальной арматуре. В резьбовые отверстия фланца корпуса поставить временные пробки.
4. Грундбуксы и несоприкасающиеся с бетоном поверхности корпуса окрасить тремя слоями лака ХС-76 по одному слою грунта ХС-010 ГОСТ 9355-60.
5. Для питьевой воды применяется сухая хлопчатобумажная набивка марки ХБС ГОСТ 5152-66 (шнур d=16 с однослойным оплетением сердечника). Для промышленной воды применяется пеньковая пропитанная набивка марки ПП ГОСТ 5152-66 (шнур d=16, пропитанный антифрикционным составом, с однослойным оплетением сердечника).
   Кроме того может применяться резиновый шнур d=16 мягкий типа I по ГОСТ 6467-57.
6. Для удобства монтажа сальника на трубопроводе грундбукса выполнена из двух половин. С целью равномерной затяжки сальника половинки грундбуксы после установки на трубопровод и шпильки прихватить сваркой в нескольких местах.
7. Окраску трубы на длине сальника произвести согласно пункта 4.

Поз	Обозначен	Наименование	Кол.	Вес Ед	Вес Общ	Материал	Примеч.
6	ГОСТ 11371-68	Шайба 16-001	6	0,011	0,066	Ст.0 ГОСТ 380-50	
5	ГОСТ 5915-62	Гайка М16-001	6	0,033	0,20	Ст.3 ГОСТ 380-60	
4	ТМ-14/4	Шпилька	6	0,16	0,96	Ст.4 ГОСТ 380-60	
3	—	Набивка	—	—	0,84	См. примечание 5	ℓ=2,7 м
2	ТМ-12/1	Грундбукса	2	7	14	Сборочный чертеж	
1	ТМ-12/2	Корпус	1	см. табл.	см. табл.	Сборочный чертеж	

ТК	Сальники нажимные Ду 50 ÷ 1400 мм для прохода труб через стены сооружений.	Серия 3.901-9	
1968	Сальник Ду 350 Длина корпуса 200, 300, 500, 800 Общий вид.	Выпуск 3	Лист ТМ-11

Гл. инж. отд.	Абаев		
Рук. группы	Базрушина		
Техник	Разинкина		
Проверил	Кондратьева		
Проверил	Башилова		

Госстрой СССР
СОЮЗВОДОКАНАЛПРОЕКТ
г. Москва

Инв. №
-1988
Серия
901-9
Выпуск 3
Лист
ТМ-11

Инв. №	
Т-1988	
Серия	
3.901-9	
Выпуск 3	
Лист	
ТМ-12	

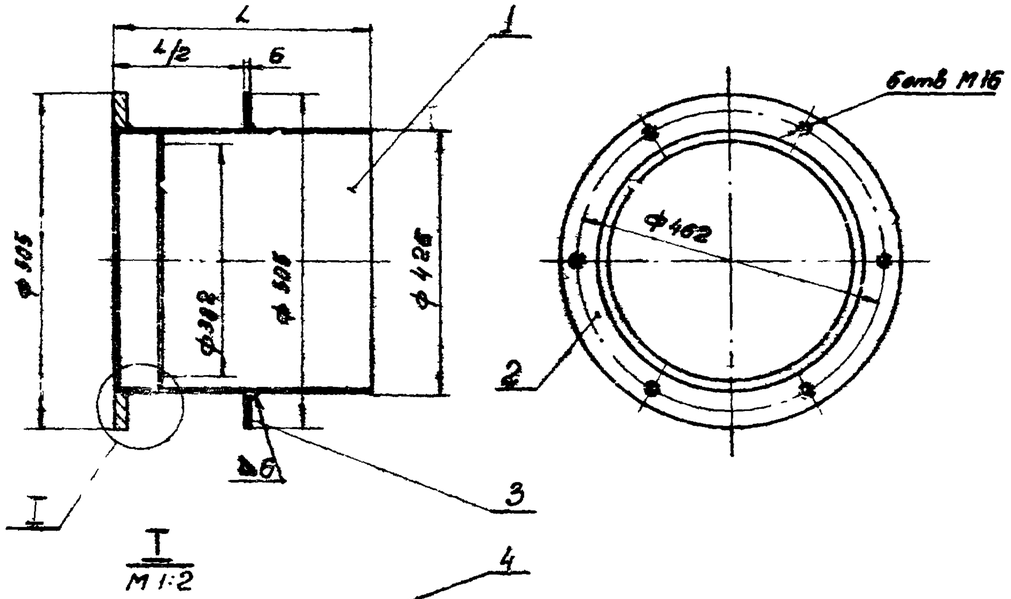

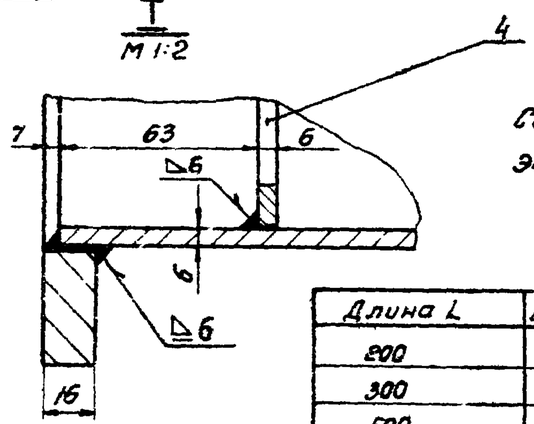

Сварку производить электродом Э42 ГОСТ-9467-60.

Длина L	Вес обечайки поз.1	Общий вес
200	11,85	22,60
300	16,00	28,75
500	30,30	41,05
800	48,70	59,45

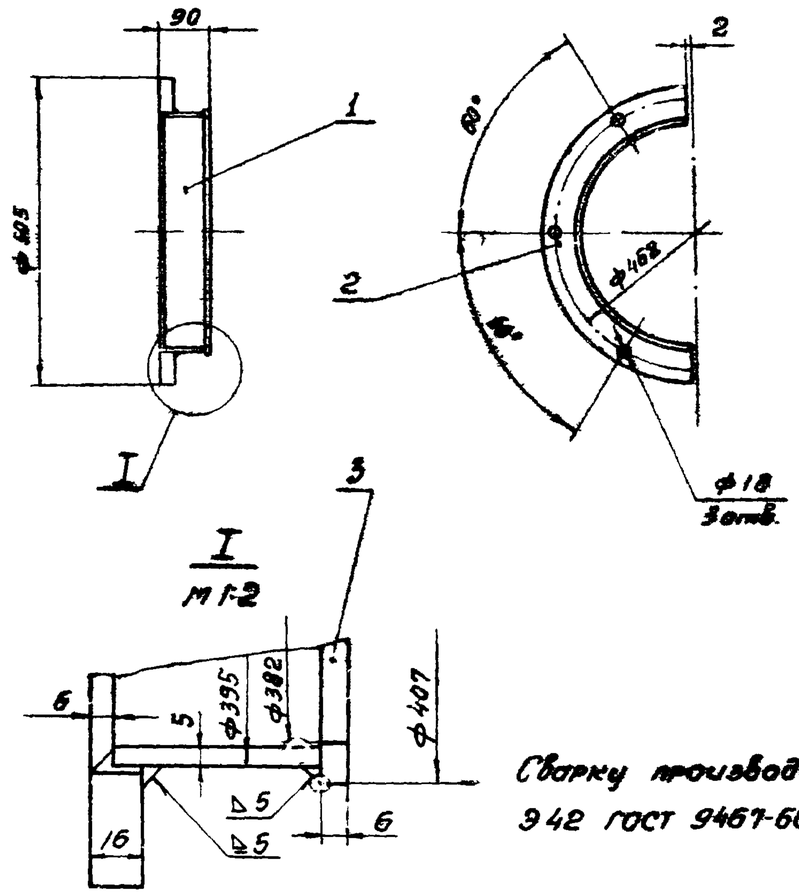

Сварку производить электродом Э42 ГОСТ 9467-60.

Поз	Обозначение	Наименование	Кол.	Вес Ед.	Вес Общ.	Материал	Примечан.
4	ТМ-13/4	Кольцо	1	0,9	0,9	Ст3 ГОСТ 380-60	
3	ТМ-13/3	Ребро	1	2,65	2,65	Ст3 ГОСТ 380-60	
2	ТМ-13/1	Фланец	1	7,2	7,2	Ст3 ГОСТ 380-60	
1	ТМ-13/2	Обечайка	1	См. таб.	См. таб.	Ст3 ГОСТ 380-60	

Поз.	№ узла	Наименование	Вес	Материал	М	Лист
1	ТМ-11	Корпус	см. табл.	Сборочный чертеж	1:10	ТМ-12/2

Поз	Обозначен	Наименование	Кол.	Вес Ед.	Вес Общ.	Материал	Примечан.
3	ТМ-14/3	Полукольцо	1	0,4	0,4	Ст3 ГОСТ 380-60	
2	ТМ-14/2	Полуфланец	1	4,65	4,65	Ст3 ГОСТ 380-60	
1	ТМ-14/1	Полуобечайка	1	1,86	1,86	Ст3 ГОСТ 380-60	

Поз.	№ узла	Наименование	Вес	Материал	М	Лист
2	ТМ-11	Грундбукса	7,0	Сборочный чертеж	1:10	ТМ-12/1

ТК	Сальники нажимные Ду 50÷1400 мм для прохода труб через стены сооружений.	Серия	3.901-9
1968	Сальник Ду 350. Длина корпуса 200, 300, 500, 800. Узлы.	Выпуск 3	Лист ТМ12

Нач. отд	Авдеев	
Рук. группы	Бокрушина	
Инженер	Разинкина	
Проверил	Костельцева	
Проверил	Башилова	

Госстрой СССР
СОЮЗВОДОКАНАЛПРОЕКТ
г. Москва

Инв. № Т-1988
Серия 3.901-9 Выпуск 3
Лист ТМ-13

▽2 остальное

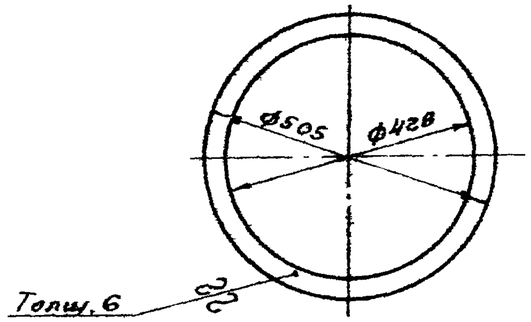

Свободные размеры по 7кл точности ОСТ1010 и ГОСТ 2689-54

Поз.	№ узла	Наименование	Вес	Материал	М	Лист
3	ТМ-12/2	Ребро	2,65	Ст.3 ГОСТ380-60	1:10	ТМ-13/3

▽2 остальное

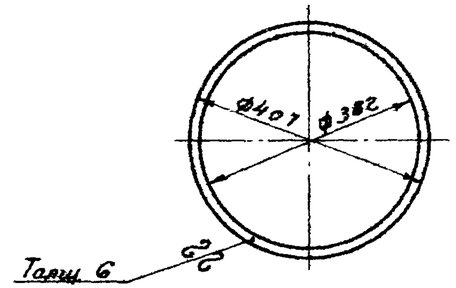

1. Острые кромки притупить.
2. Свободные размеры по 7кл точности ОСТ1010.

Поз.	№ узла	Наименование	Вес	Материал	М	Лист
4	ТМ-12/2	Кольцо	0,9	Ст3 ГОСТ380-60	1:10	ТМ-13/4

∞ остальное

1. Деталь может быть изготовлена из трубы 426×6 по ГОСТ 10704-63.
2. Развернутая длина ≈ 1314 мм
3. Сварку производить электродом Э42 ГОСТ 9467-60.
4. Свободные размеры по 7кл. точности ОСТ 1010 и ГОСТ 2689-54.

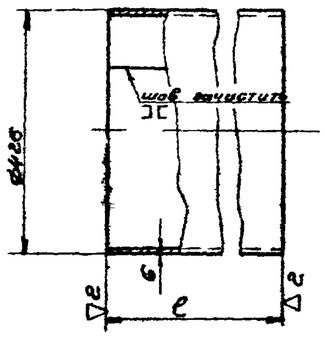

Длина e	Вес
193	11,85
293	18,00
493	30,30
793	48,70

Поз.	№ узла	Наименование	см. табл.	Материал	М	Лист
1	ТМ-12/2	Обечайка	см. табл.	Ст.3 ГОСТ380-60	1:10	ТМ-13/2

▽2 остальное

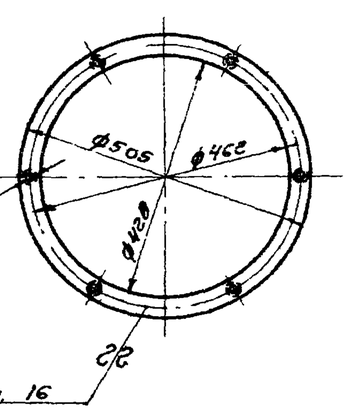

Свободные размеры по 7кл. точности ОСТ1010 и ГОСТ 2689-54

Поз.	№ узла	Наименование	Вес	Материал	М	Лист
2	ТМ-12/2	Фланец	7,2	Ст.3 ГОСТ380-60	1:10	ТМ-13/1

ТК	Сальники нажимные Ду 50÷1400 мм для прохода труб через стены сооружений	Серия 3.901-9	
1968	Сальник Ду 350. Длина корпуса 200, 300, 500, 800. Детали	Выпуск 3	Лист ТМ-13

Госстрой СССР
СОЮЗВОДОКАНАЛПРОЕКТ
г. Москва

Нач. отдела	Яковлев	
Рук. группы	Бахрушина	
Чертежник	Бриненко	
Проверил	Костельцева	
Проверил	Башилова	

Инв №
Т-1988
Серия 3.901-9 Выпуск 3
Лист ТМ-14

▽3 остальное

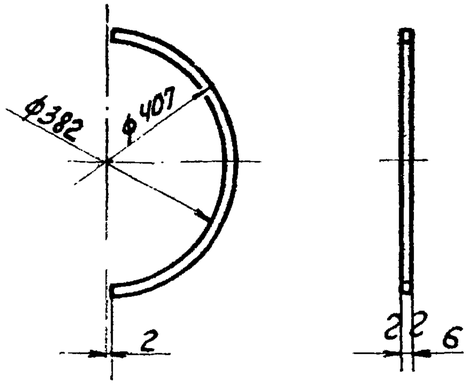

1. Ф382 и Ф407 обработать после сварки в узле ТМ-12/1.
2. Острые кромки притупить.
3. Свободные размеры по 7кл. точности ОСТ1010.

Поз	N узла	Наименование	Вес	Материал	М	Лист
3	ТМ-12/1	Полукольцо	0,4	Ст.3 ГОСТ 380-60	1:10	ТМ-14/3

▽3 остальное

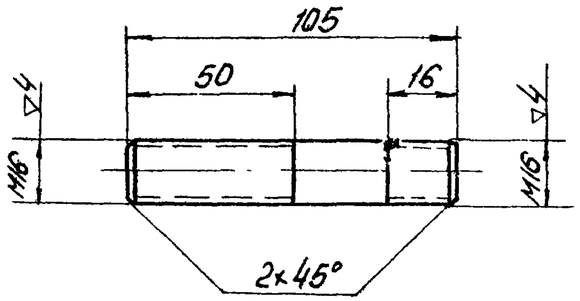

Свободные размеры по 7кл. точности ОСТ 1010.

Поз.	N° узла	Наименование	Вес	Материал	М	Лист
4	ТМ-11	Шпилька	0.16	Ст.4 ГОСТ 380-60	1:2	ТМ-14/4

▽2 остальное

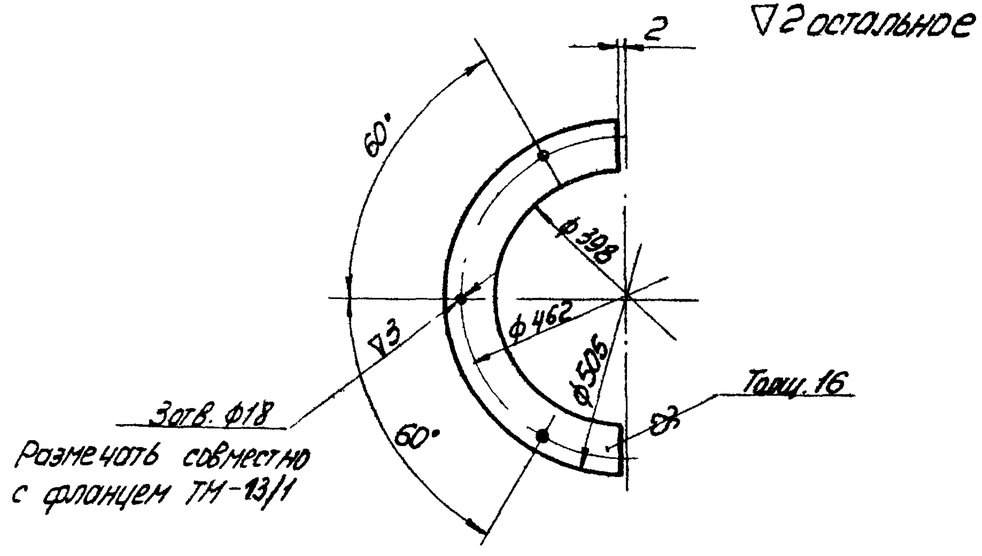

1. Острые кромки притупить.
2. Свободные размеры по 7кл. точности ОСТ 1010 и ГОСТ 2689-54.

Поз	N узла	Наименование	Вес	Материал	М	Лист
2	ТМ-12/1	Полуфланец	4,65	Ст.3 ГОСТ 380-60	1:10	ТМ-14/2

▽2 остальное

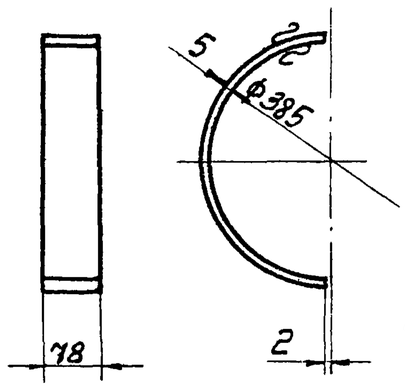

1. Развернутая длина ≈608мм
2. Свободные размеры по 7кл точности ОСТ 1010.

Поз.	N узла	Наименование	Вес	Материал	М	Лист
1	ТМ-12/1	Полуобечайка	1,86	Ст.3 ГОСТ 380-60	1:10	ТМ-14/1

Нач. отд.	Авдеев	
Рук. группы	Бахрушина	
Чертежник	Сриненко	
Проверил	Костельцево	
Проверил	Башилова	

Госстрой СССР
СОЮЗВОДОКАНАЛПРОЕКТ
г. Москва

ТК	Сальники нажимные Ду50÷1400 мм для прохода труб через стены сооружений.	Серия 3.901-9
1968	Сальник Ду 350. Длина корпуса 200, 300, 500, 800. Детали.	Выпуск 3 / Лист ТМ-14