ТИПОВЫЕ КОНСТРУКЦИИ И ДЕТАЛИ
ЗДАНИЙ И СООРУЖЕНИЙ

Серия 3.901-9

САЛЬНИКИ НАЖИМНЫЕ Ду 50 ÷ 1400 мм ДЛЯ ПРОХОДА ТРУБ ЧЕРЕЗ СТЕНЫ СООРУЖЕНИЙ

Выпуск 1

САЛЬНИКИ НАЖИМНЫЕ Ду 50, 80, 100

РАБОЧИЕ ЧЕРТЕЖИ

10035-02

ЦЕНТРАЛЬНЫЙ ИНСТИТУТ ТИПОВЫХ ПРОЕКТОВ
МОСКВА

Уважаемые товарищи!

Тбилисский филиал ЦИТП просит дать Ваши замечания и предложения по улучшению качества направляемого Вам проекта

Типовой проект _____
(номер проекта)

Наименование проекта _____

_____

Проектная организация - автор проекта _____

_____

Замечания о недостатках в проекте (нерациональные объемно-планировочные и конструктивные решения, ошибки, опечатки, полиграфические дефекты и т.п.) и предложения по их устранению

_____

_____

Подпись должностного лица и наименование организации _____

_____

" " _____ 197 г.

ТБИЛИССКИЙ ФИЛИАЛ ЦИТП
ГОССТРОЙ СССР

Тбилиси-60, просп. Вала Пшавела, 27-а
Сдано в печать 12.08 1970 г.
Заказ № 1160 Тираж 300
Цена 0-51

ТИПОВЫЕ КОНСТРУКЦИИ И ДЕТАЛИ
ЗДАНИЙ И СООРУЖЕНИЙ

СЕРИЯ 3.901-9

САЛЬНИКИ НАЖИМНЫЕ Ду 50 ÷ 1400 мм ДЛЯ ПРОХОДА ТРУБ ЧЕРЕЗ СТЕНЫ СООРУЖЕНИЙ

Выпуск 1

САЛЬНИКИ НАЖИМНЫЕ Ду 50, 80, 100

РАБОЧИЕ ЧЕРТЕЖИ

РАЗРАБОТАНЫ
ГОСУДАРСТВЕННЫМ ПРОЕКТНЫМ
ИНСТИТУТОМ СОЮЗВОДОКАНАЛПРОЕКТ

ВВЕДЕНЫ В ДЕЙСТВИЕ
ИНСТИТУТОМ СОЮЗВОДОКАНАЛПРОЕКТ
8 декабря 1968 г. ПРИКАЗ № 262

ЦЕНТРАЛЬНЫЙ ИНСТИТУТ ТИПОВЫХ ПРОЕКТОВ

МОСКВА

Инв. №
Т- 1988
Серия 3.901-9
Выпуск 1
Лист ТМ- 1

СОДЕРЖАНИЕ АЛЬБОМА

НАИМЕНОВАНИЕ	Лист	№ стр.
Содержание альбома	ТМ- 1	2
Пояснительная записка	ТМ- 2	3
Сальник Ду 50. Длина корпуса 200, 300, 500, 800. Общий вид	ТМ- 3	4
Сальник Ду 50. Длина корпуса 200, 300, 500, 800. Узлы.	ТМ- 4	5
Сальник Ду 50. Длина корпуса 200, 300 500, 800 Детали	ТМ- 5	6
Сальник Ду 50. Длина корпуса 200, 300, 500, 800. Детали	ТМ- 6	7
Сальник Ду 80. Длина корпуса 200, 300, 500, 800 Общий вид	ТМ- 7	8
Сальник Ду 80. Длина корпуса 200, 300, 500, 800. Узлы.	ТМ- 8	9
Сальник Ду 80. Длина корпуса 200, 300. 500, 800. Детали.	ТМ- 9	10
Сальник Ду 80. Длина корпуса 200, 300, 500, 800. Детали.	ТМ- 10	11
Сальник Ду 100. Длина корпуса 200, 300, 500, 800 Общий вид.	ТМ- 11	12
Сальник Ду 100. Длина корпуса 200, 300, 500, 800. Узлы.	ТМ- 12	13
Сальник Ду 100. Длина корпуса 200, 300, 500, 800. Детали.	ТМ- 13	14
Сальник Ду 100. Длина корпуса 200, 300, 500, 800. Детали.	ТМ- 14	15

Гл. инж.	Лихачев	Н. Лихачев
Нач. отд.	Авдеев	
Рук. группы	Бахрушина	
Чертежник	Шупенина	
Проверил	Костельцева	

Госстрой СССР
СОЮЗВОДОКАНАЛПРОЕКТ
г. Москва

ТК	Сальники нажимные Ду 50÷1400 мм для прохода труб через стены сооружений	Серия 3.901-9	
1968	Сальники нажимные Ду 50, 80, 100 Содержание альбома	Выпуск 1	Лист ТМ-1

Инв. №
Т-1988
Серия
3.901-9
Выпуск 1
Лист
ТМ-2

ПОЯСНИТЕЛЬНАЯ ЗАПИСКА

Рабочие чертежи сальников нажимных разработаны по плану типового проектирования 1968г по разделу „ санитарно-технические сооружения и устройства", тема №33 - нестандартизированное оборудование сооружений водопровода и канализации, согласно задания Главного управления по строительному проектированию предприятий, зданий и сооружений Госстроя СССР и на основании решения технического совета института „ Союзводоканалпроект" от 30 июня 1966 г и решения „ Главпромстройпроекта" от 27 июля 1966г.

ОБЛАСТЬ ПРИМЕНЕНИЯ

Сальники нажимные предназначены для прохода стальных труб (по ГОСТ 3262-62, ГОСТ 8732-58, ГОСТ 8734-58, ГОСТ 9940-62, ГОСТ 9941-62 и ГОСТ 10704-63) через стены водопроводно-канализационных сооружений во всех климатических районах Советского Союза.

Сальники нажимные могут применяться:

1. При прокладке напорных, безнапорных и работающих под вакуумом трубопроводов, предназначенных для транспортирования воды с температурой не выше +50°с.
2. При наличии вибрации грунта (прокладка трубопроводов под железнодорожными путями и автомобильными дорогами)
3. При прокладке трубопроводов в условиях вечной мерзлоты, в районах распространения просадочных грунтов, в районах, подверженных землетрясениям, а также в районах горных разработок.
4. При наличии осевых перемещений трубопроводов от температурных изменений.

Сальники нажимные рассчитаны на работу в неагрессивных средах при гидростатическом давлении до 15 м вод столба. Для нормальной эксплуатации нажимных сальников со стороны грундбуксы необходимо иметь сухую камеру и свободный доступ к грундбуксе для подтяжки сальника.

СОСТАВ ПРОЕКТА

В проекте разработаны конструкции нажимных сальников на условные проходы Ду 50, 80, 100, 125, 150, 200, 250, 300, 350, 400, 500, 600, 700, 800, 900, 1000, 1200 и 1400мм и на длины корпусов 200, 300, 500 и 800мм. Проект разделен на 6 выпусков.

Максимально-допускаемые вертикальные и угловые перемещения труб относительно корпуса сальника („d" в мм, „α" в градусах)

L	Ду	50	80	100
200	d	2	3	2
	α	2°30'	2°00'	1°30'
300	d	2	3	2
	α	2°30'	2°00'	1°30'
500	d	2	3	2
	α	2°30'	2°00'	1°30'
800	d	2	3	2
	α	2°30'	2°00'	1°30'

Вес и сметная стоимость сальников

L	Ду	50	80	100
200	Вес в кг	8,6	11,1	12,5
	сметная стоимость в руб.	4,75	6,13	6,90
300	Вес в кг	9,7	12,6	14,3
	сметная стоимость в руб.	5,35	6,95	7,89
500	Вес в кг	11,9	15,5	17,7
	сметная стоимость в руб	6,57	8,55	9,77
800	Вес в кг	15,1	19,9	22,8
	сметная стоимость в руб	8,33	10,98	12,58

ТК	Сальники нажимные Ду50÷1400 мм для прохода труб через стены сооружений	серия 3.901-9
1968	Сальники нажимные Ду50, 80, 100. Пояснительная записка	Выпуск 1 / лист ТМ-2

Госстрой СССР
СОЮЗВОДОКАНАЛПРОЕКТ
г. Москва

Зам. гл. инж. Лисичев
Нач. отд. Абдеев
Рук. группы Березкин
Чертежник Шупенко
Проверил Нестеренко

Н. контр. Бакин
Гл. инж. проекта Шуленин
Гл. спец. Жилов

Инв. №	
Т-1988	
Серия	
3.901-9 Выпуск 1	
Лист	
ТМ-3	

А-А

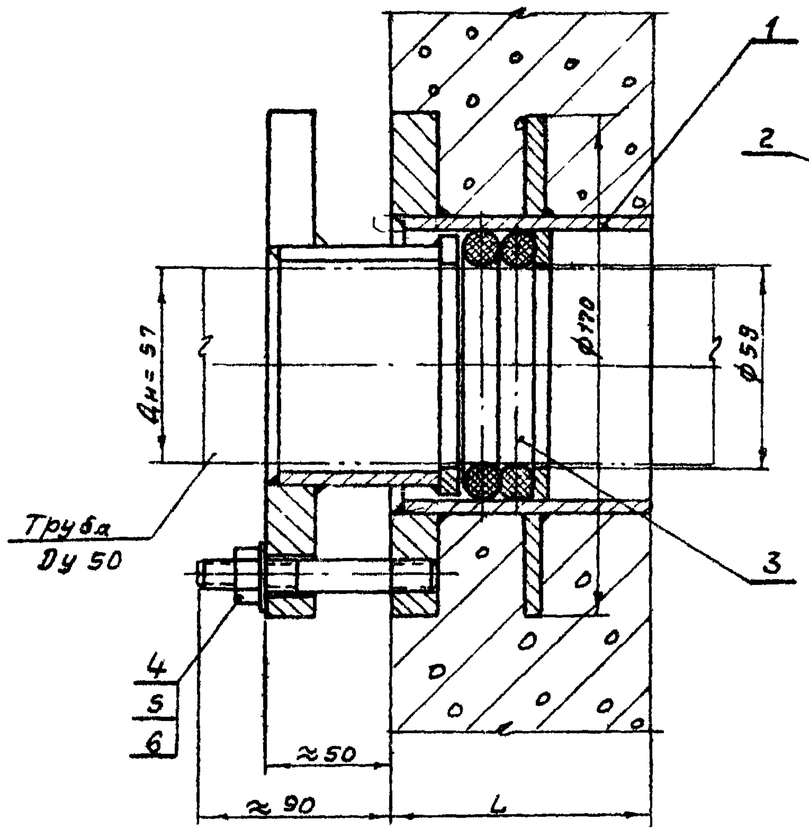

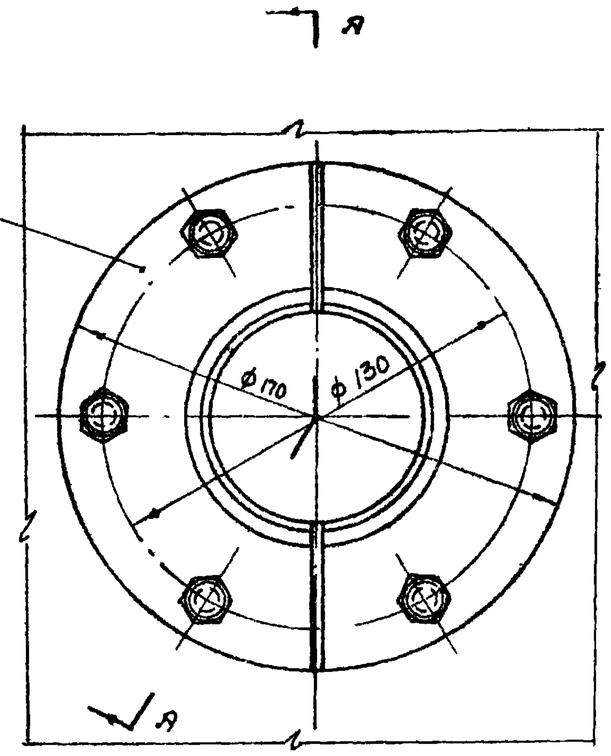

Длина L	Вес корпуса поз.1	Общий вес
200	4,6	8,60
300	5,7	9,70
500	7,9	11,90
800	11,1	15,10

6. Для удобства монтажа сальника на трубопроводе грундбукса выполнена из двух половин. С целью равномерной затяжки сальника половинки грундбукса, после установки на трубопровод и шпильки, прихватить сваркой в нескольких местах
7. Окраску трубы на длине сальника произвести согласно пункта 4.

Примечания:

1. Нажимные сальники предназначены для прохода стальных труб Ду 50 (Дн=57) по ГОСТ 8732-58, ГОСТ 8734-58, ГОСТ 10704-63 и ГОСТ 3941-62 через стены сооружений в мокрых и сухих грунтах.
2. Длина корпуса сальника равна „L" в стенах толщиной меньше или больше размера „L" для установки сальника необходимо делать местное утолщение или нишу
3. Корпус сальника закладывается в опалубку при бетонировании для предохранения корпуса сальника от смещения он должен быть точно врезан в обе стенки опалубки и приварен к проходящей горизонтальной и вертикальной арматуре в резьбовые отверстия фланца корпуса поставить временные пробки
4. Грундбуксы и несоприкасающиеся с бетоном поверхности корпуса окрасить тремя слоями лака ХС-76 по одному слою грунта ХС-010 ГОСТ 9355-60
5. Для питьевой воды применяется сухая хлопчатобумажная набивка марки ХБС ГОСТ 5152-66 (Шнур d=13 г однослойным оплетением сердечника) Для промышленной воды применяется пеньковая пропитанная набивка марки ПП ГОСТ 5152-66 (Шнур d=13 пропитанный антифрикционным составом, однослойным оплетением сердечника), кроме того может применяться резиновый шнур d=14 мягкий типа I по ГОСТ 6467-57

Поз.	Обозначение	Наименование	Кол	Вес Ед.	Вес Общ	Материал	Примеч.
6	ОСТ 11371-68	Шайба 16-001	6	0,011	0,066	Ст.0 ГОСТ 380-60	
5	ГОСТ 5915-62	Гайка М 16-001	5	0,033	0,20	Ст.3 ГОСТ 380-60	
4	ТМ-6/4	Шпилька	6	0,16	0,96	Ст.4 ГОСТ 380-60	
3	—	Набивка	—	—	0,12	См. примечание 5	$\ell \approx 0,5$ м
2	ТМ-4/1	Грундбукса	2	1,3	2,60	Сборочный чертеж	
1	ТМ-4/2	Корпус	1	см. табл.	см. табл.	Сборочный чертеж	

ТК	Сальники нажимные Ду 50÷1400 мм для прохода труб через стены сооружений.		Серия 3.901-9
1968	Сальник Ду 50. Длина корпуса 200, 300, 500, 800. Общий вид.	Выпуск 1.	Лист ТМ-3

Госстрой СССР	Нач. отд. Л. Дуев	Рук. группы Бакрушина	Техник Розинкина
СОЮЗВОДОКАНАЛПРОЕКТ г. Москва	Проверил Костельцева	Проверил Башилова	Бакр. Розинк. Костельц. Баш.

Инв. №	
Т-1988	
Серия	
3.901-9 Выпуск 1	
Лист	
ТМ-4	

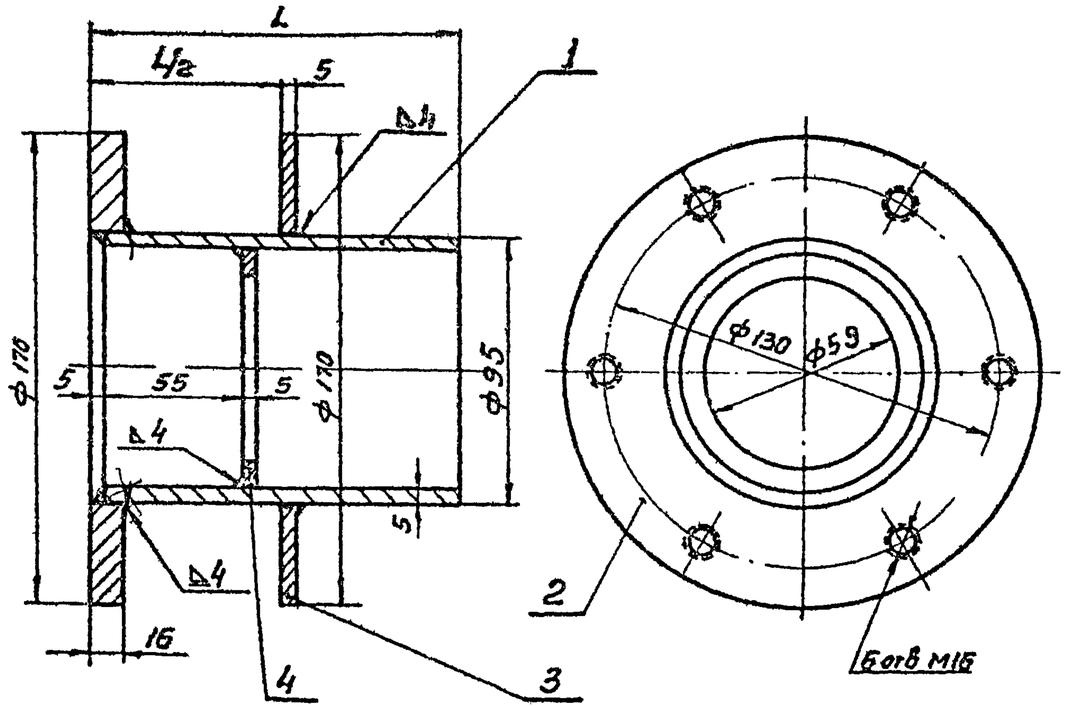

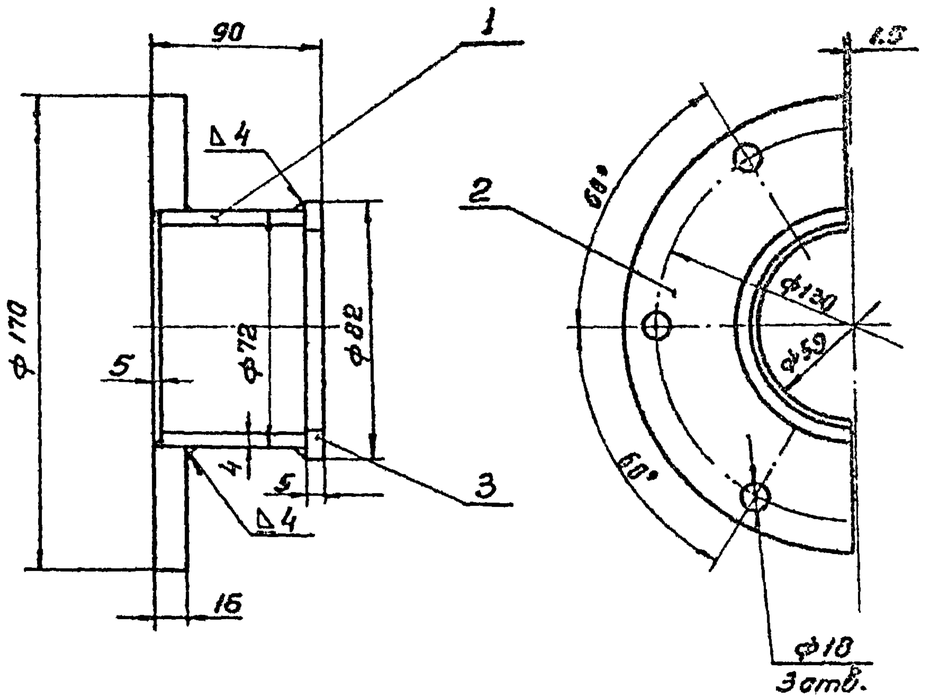

Сварку производить электродом Э42 ГОСТ 9467-60

Длина L	Вес обечайки поз.1	Общий вес
200	2.1	4.6
300	3.2	5.7
500	5.4	7.9
800	8.6	11.1

Сварку производить электродом Э42 ГОСТ 9467-60

Поз.	Обозначение	Наименование	Кол.	Вес ед.	Вес общ.	Материал	Примечан.
4	ТМ-5/4	Кольцо	1	0.1	0.1	Ст.3 ГОСТ 380-60	
3	ТМ-5/3	Ребро	1	0.6	0.6	Ст.3 ГОСТ 380-60	
2	ТМ-5/2	Фланец	1	1.8	1.8	Ст.3 ГОСТ 380-60	
1	ТМ-5/1	Обечайка	1	см. табл.	см. табл.	Ст.3 ГОСТ 380-60	

Поз.	№ узла	Наименование	Вес	Материал	М	Лист
1	ТМ-3	Корпус	см. табл.	Сборочный чертеж	1:2	ТМ-4/2

Поз.	Обозначение	Наименование	Кол.	Вес ед.	Вес общ.	Материал	Примечан.
3	ТМ-6/3	Полукольцо	1	0.05	0.05	Ст.3 ГОСТ 380-60	
2	ТМ-6/2	Полуфланец	1	1.0	1.0	Ст.3 ГОСТ 380-60	
1	ТМ-6/1	Полуобечайка	1	0.26	0.26	Ст.3 ГОСТ 380-60	

Поз.	№ узла	Наименование	Вес	Материал	М	Лист
2	ТМ-3	Грундбукса	1.3	Сборочный чертеж	1:2	ТМ-4/1

ТК	Сальники нажимные Ду 50÷1400 мм для прохода труб через стены сооружений	Серия 3.901-9
1968	Сальник Ду 50. Длина корпуса 200, 300, 500, 800 Узлы	Выпуск 1 / Лист ТМ-4

Нач. отд.	Авдеев		
Рук. группы	Бахрушина		
Техник	Разинкина	Обознач.	
Проверил	Костельцева		
Проверил	Башилова		

Госстрой СССР
СОЮЗВОДОКАНАЛПРОЕКТ
г. Москва

Инв. №

Т-1988
Серия
3.901-9
Выпуск 1
Лист
ТМ-5

6

▽2 остальное

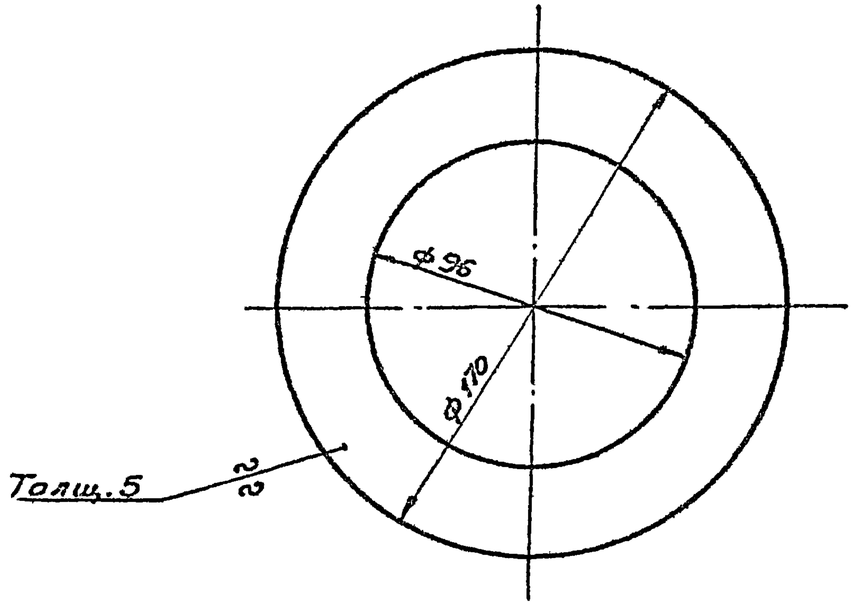

1. Свободные размеры по 7кл. точности ОСТ 1010

3	ТМ-4/2	Ребро	0.6	ст.3 ГОСТ 380-60	1:2	ТМ-5/3
Поз	N узла	Наименование	Вес	Материал	М	Лист

▽2 остальное

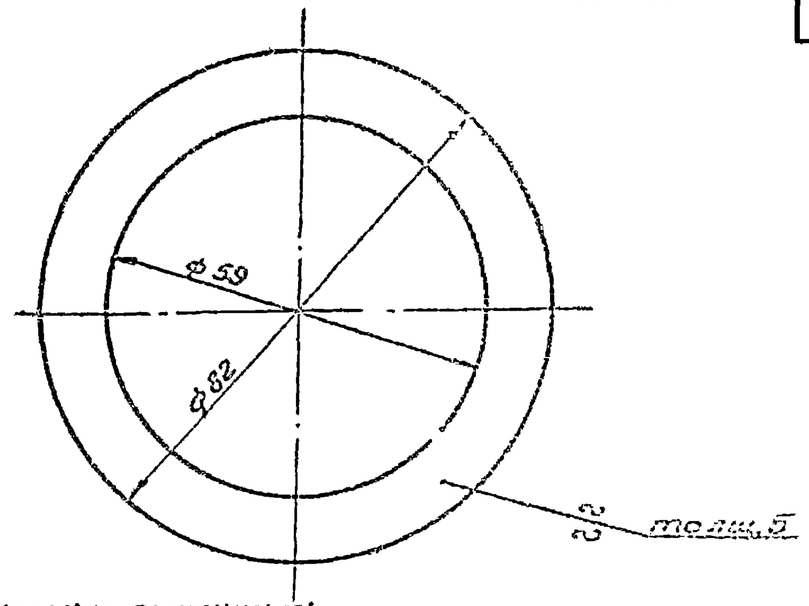

1. Острые кромки притупить
2. Свободные размеры по 7кл. точности ОСТ-1010

4	ТМ 4/2	Кольцо	0.1	ст.3 ГОСТ 380-60	1:1	ТМ-5/4
Поз	N узла	Наименование	Вес	Материал	М	Лист

▽2 остальное

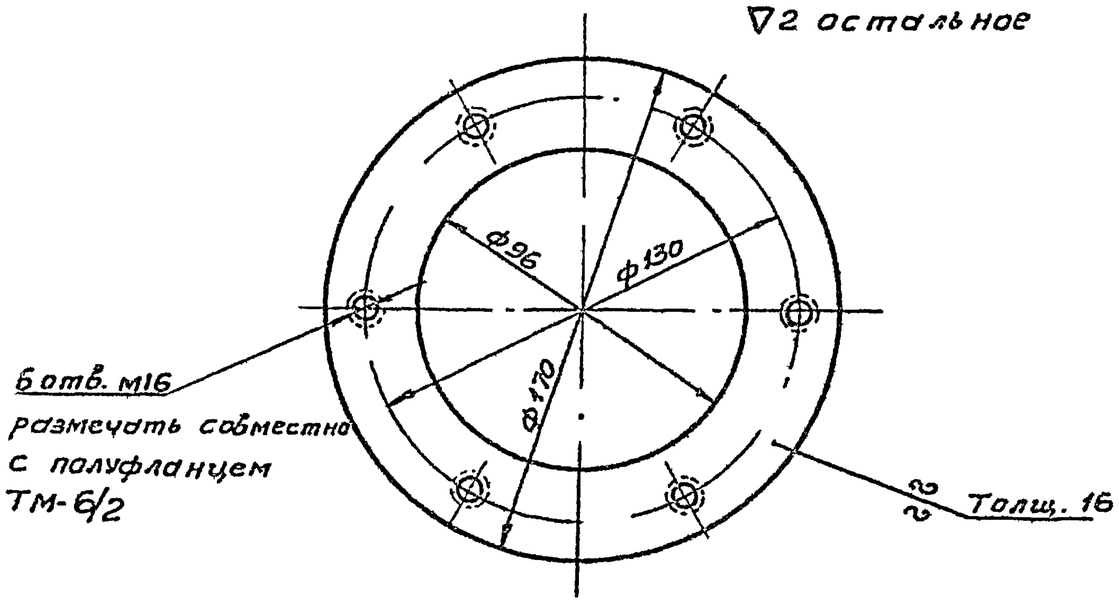

1. Свободные размеры по 7кл. точности ОСТ 1010

2	ТМ-4/2	Фланец	1.8	ст.3 ГОСТ 380-60	1:2	ТМ-5/2
Поз.	N узла	Наименование	Вес	Материал	М	Лист

∞ остальное

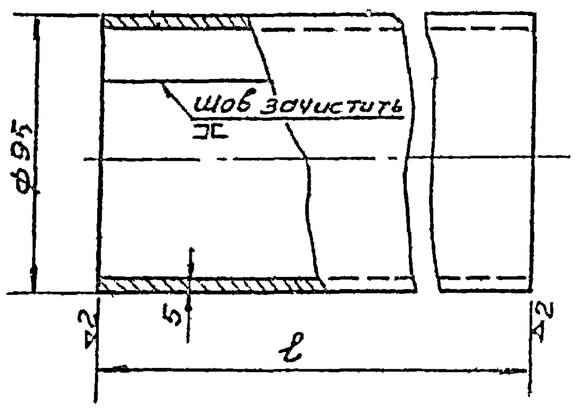

1. Деталь может быть изготовлена из трубы 95×5 по ГОСТ 8732-58.
2. Развернутая длина – 282 мм
3. Сварку производить электродом Э42 ГОСТ 9467-60
4. Свободные размеры по 7кл. точности ОСТ 1010 и ГОСТ 2589-54

Длина ℓ	Вес
195	2.1
295	3.2
495	5.4
795	8.6

1	ТМ-4/2	Обечайка	см. табл.	ст.3 ГОСТ 380-60	1:2	ТМ-5/1
Поз	N узла	Наименование	Вес	Материал	М	Лист

ТК	Сальники нажимные Ду 50÷1400 мм для прохода труб через стены сооружений		Серия 3.901-9
1968	Сальник Ду 50. Длина корпуса 200, 300, 500, 800, Детали.	Выпуск 1	Лист ТМ-5

Нач. отдела	Авдеев		
Рук. группы	Бакрушина		
Чертежник	Ефименко		
Проверил	Костельцев		
Проверил	Бонилова		

Госстрой СССР
ЦНИИЭП ВОДОСНАБПРОЕКТ
г. Москва

Инв. №
Т-1988
Серия
3.901-9
Выпуск 1
Лист
ТМ-6

▽3 остальное

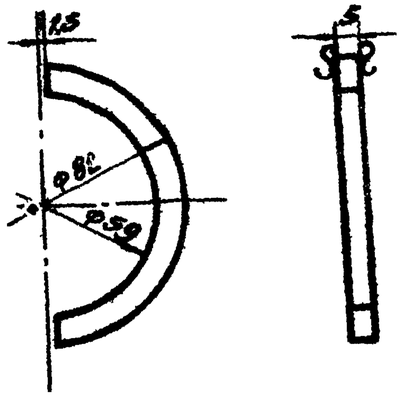

1. ф39 и ф82 обработать после сварки в узле ТМ-4/1.
2. Острые кромки притупить.
3. Свободные размеры по 7кл. точности ОСТ 1010

3	ТМ-4/1	Полукольцо	0,05	Ст3 ГОСТ 380-60	1:2	ТМ-5/3
Поз	№узла	Наименование	Вес	Материал	М	Лист

▽3 остальное

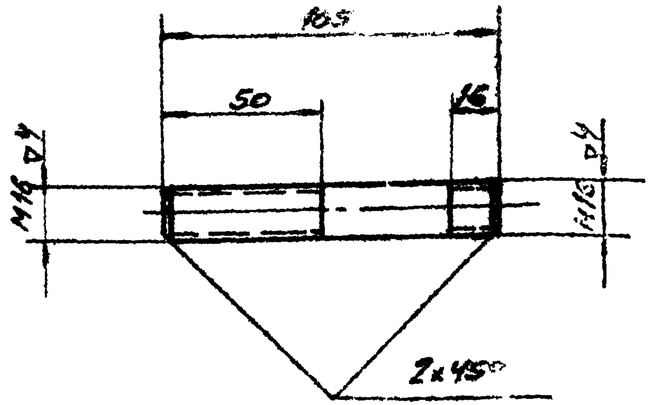

Свободные размеры по 7кл. точности ОСТ 1010

4	ТМ-3	Шпилька	0,16	Ст3 ГОСТ 380-60	1:2	ТМ-6/4
Поз.	№узла	Наименование	Вес	Материал	М	Лист

▽2 остальное

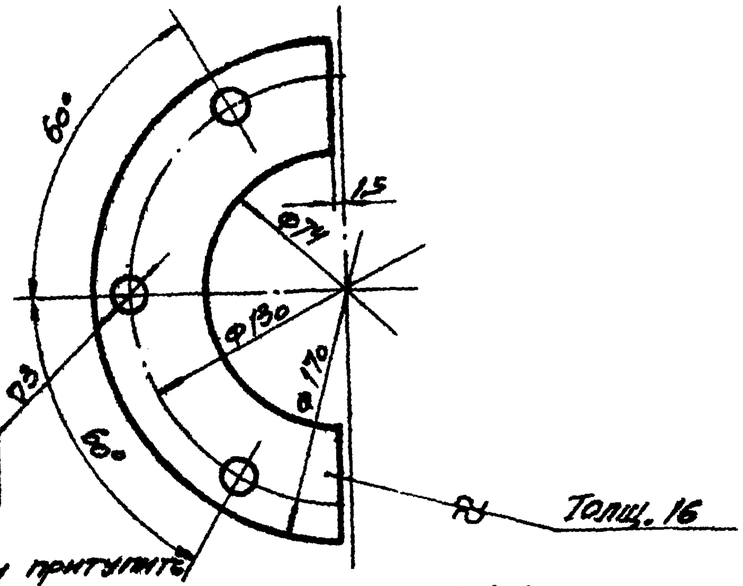

1. Острые кромки притупить.
2. Свободные размеры по 7кл. точности ОСТ 1010

2.	ТМ-4/1	Полуфланец	1,0	Ст3 ГОСТ 380-60	1:2	ТМ-6/2
Поз.	№узла	Наименование	Вес	Материал	М	Лист

▽2 остальное

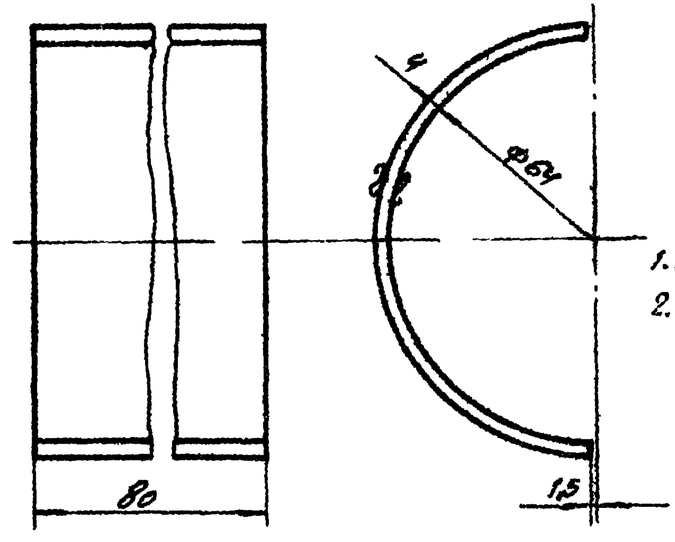

1. Развернутая длина 400мм.
2. Свободные размеры по 7кл. точности ОСТ 1010

1	ТМ-4/1	Полуобечайка	0,26	Ст3 ГОСТ 380-60	1:1	ТМ-6/1
Поз.	№узла	Наименование	Вес	Материал	М	Лист

ТК	Сальники нажимные Ду 50÷1400 мм для прохода труб через стены сооружений	Серия 3.901-9	
1968	Сальник Ду 50 Длина корпуса 200, 300, 500, 800. Деталь.	Выпуск 1	Лист ТМ-6

Гос. стр. СССР	Союзводоканалпроект г. Москва		
Нач. отд.	Авдеев		
Рук. группы	Бахрушина		
Чертежник	Ефименко		
Проверил	Костельцева		
Проверил	Башилова		

Инв. №
Т-1988
Серия 3.901-9 выпуск 1
Лист ТМ-7

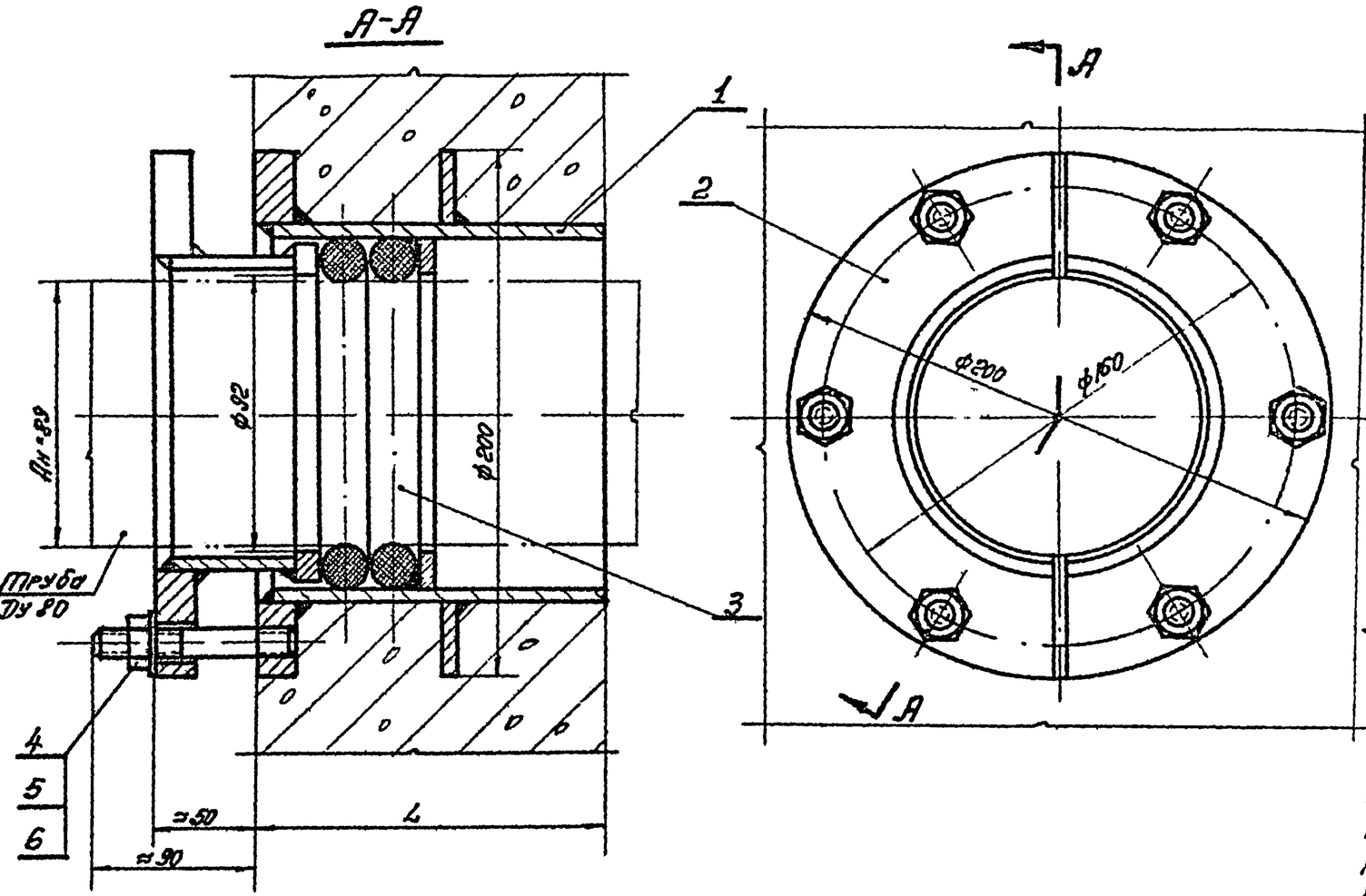

Длина L	Вес корпуса поз.1	Общий вес
200	6,1	11,1
300	7,6	12,6
500	10,5	15,5
800	14,9	19,9

6. Для удобства монтажа сальника на трубопроводе грундбукса выполнена из двух половин. С целью равномерной затяжки сальника половинки грундбуксы, после установки на трубопровод и шпильки, прихватить сваркой в нескольких местах.

7. Окраску трубы на длине сальника произвести согласно пункта 4.

Примечания

1. Нажимные сальники предусмотрены для прохода стальных труб Ду80(d=89) по ГОСТ 8732-58, ГОСТ 8696-58, ГОСТ 10704-63, ГОСТ 3262-62, ГОСТ 3840-62 и ГОСТ 6941-62 через стены сооружений в мокрых и сухих грунтах.
2. Длина корпуса сальника равна L. В случае толщиной меньше или больше размера L для установки сальника необходимо делать местное утолщение или выем.
3. Корпус сальника закладывается в опалубку при бетонировании. Для предохранения корпуса сальника от смещения он должен быть точно врезан в обе стенки опалубки и приварен к проходящей горизонтальной и вертикальной арматуре. В резьбовые отверстия фланца корпуса поставить временные пробки.
4. Грундбуксы и несоприкасающиеся с бетоном поверхности корпуса окрасить тремя слоями лака ХС-76 по одному слою грунта ХС-010 ГОСТ 9355-60.
5. Для питьевой воды применяется сухая хлопчатобумажная набивка марки ХБС ГОСТ 5152-66 /шнур d=13 с однослойным оплетением сердечника/. Для промышленной воды применяется пеньковая пропитанная набивка марки ПП ГОСТ 5152-66 /шнур d=13, пропитанный антифрикционным составом, с однослойным оплетением сердечника/. Кроме того может применяться резиновый шнур d=14 мягкий типа I по ГОСТ 6467-57.

Поз	Обозначение	Наименование	Кол.	Вес ед.	Вес общ.	Материал	Примечание
6	ГОСТ 11371-62	Шайба 16-001	6	0,011	0,065	Ст.0 ГОСТ 380-60	
5	ГОСТ 5915-62	Гайка М16-001	6	0,033	0,20	Ст.3 ГОСТ 380-60	
4	ТМ-10/4	Шпилька	6	0,16	0,95	Ст.4 ГОСТ 380-60	
3	—	Набивка	—	—	0,19	см. примечание 5	ℓ=0,8м
2	ТМ-8/1	Грундбукса	2	1,8	3,6	сборочный чертеж	
1	ТМ-8/2	Корпус	1	см. табл.	см. табл.	сборочный чертеж	

ТМ	Сальники нажимные Ду 50÷1400 мм для прохода труб через стены сооружений		Серия 3.901-9
1968	Сальник Ду 80. Длина корпуса 200, 300, 500, 800. Общий вид	Выпуск 1	Лист ТМ-7

Нач. отд.	Яковлев		
Рук. группы	Бакунина		
Техник	Резникова		
Проверил	Костельцева		
Проверил	Башилова		

Госстрой СССР
ГПИ Водоканалпроект
г. Москва

Инв. №	
Т-1988	
Серия	
3.901-9	
Выпуск 1	
Лист	
ТМ-8	

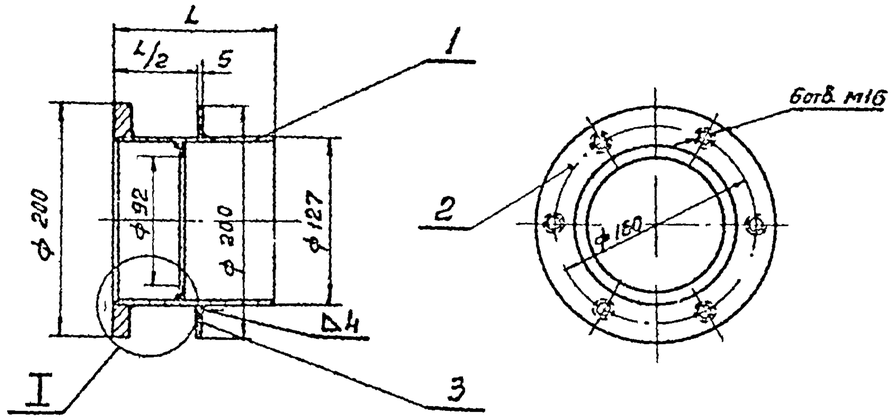

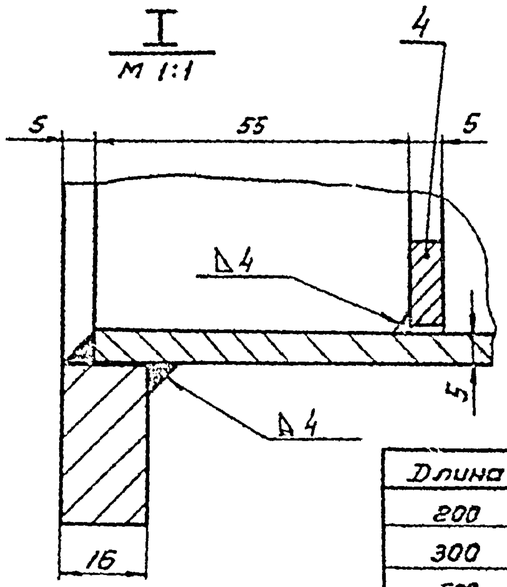

Сварку производить электродом Э42 ГОСТ 9467-60.

Длина L	Вес обечайки поз.1	Общий вес
200	2,9	6,1
300	4,4	7,6
500	7,3	10,5
800	11,7	14,9

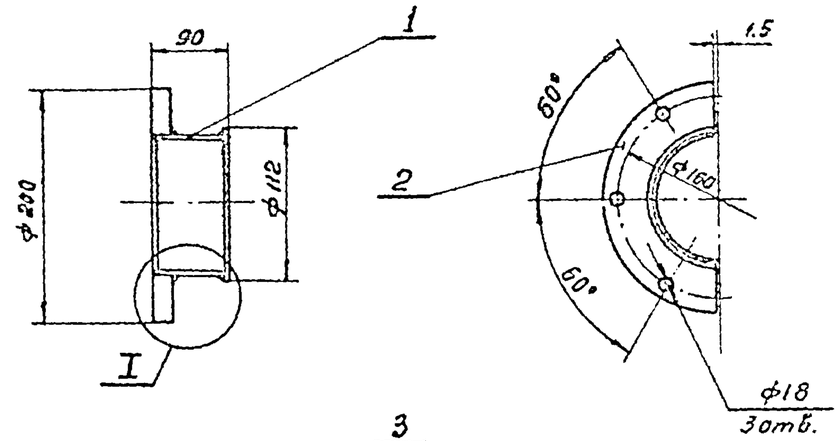

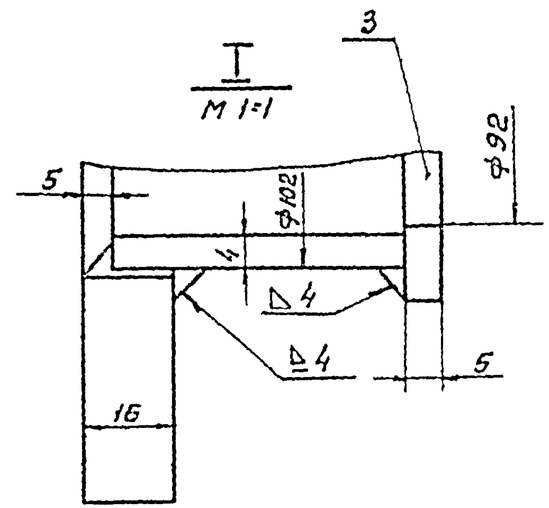

Сварку производить электродом Э42 ГОСТ 9467-60

Поз.	Обозначение	Наименование	Кол.	Вес ед.	Вес общ.	Материал	Примечан.
4	ТМ-9/4	Кольцо	1	0,12	0,12	Ст.3 ГОСТ 380-60	
3	ТМ-9/3	Ребро	1	0,73	0,73	Ст.3 ГОСТ 380-60	
2	ТМ-9/2	Фланец	1	2,3	2,3	Ст.3 ГОСТ 380-60	
1	ТМ-9/1	Обечайка	1	см. табл.	см. табл.	Ст.3 ГОСТ 380-60	

Поз.	№ узла	Наименование	Вес	Материал	М	Лист
1	ТМ-7	Корпус	см. табл.	Сборочный чертеж	1:5	ТМ-8/2

Поз.	Обозначение	Наименование	Кол.	Вес ед.	Вес общ.	Материал	Примечан.
3	ТМ-10/3	Полукольцо	1	0,07	0,07	Ст.3 ГОСТ 380-60	
2	ТМ-10/2	Полуфланец	1	1,3	1,3	Ст.3 ГОСТ 380-60	
1	ТМ-10/1	Полуобечайка	1	0,38	0,38	Ст.3 ГОСТ 380-60	

Поз.	№ узла	Наименование	Вес	Материал	М	Лист
2	ТМ-7	Грундбукса	1,8	Сборочный чертеж	1:5	ТМ-8/1

Госстрой СССР	Нач. отд. Авдеев	
	Рук. группы Бахрушина	
	Техник Разинкина	
	Проверил Костелькева	
	Проверил Баминова	
СОЮЗВОДОКАНАЛПРОЕКТ г. Москва		

ТК	Сальники нажимные Ду 50÷1400 мм для прохода труб через стены сооружений	Серия 3.901-9	
1968	Сальник Ду 80. Длина корпуса 200, 300, 500, 800. Узлы.	Выпуск 1	Лист ТМ-8

Инв №
Т-1988
Серия 3.901-9 Выпуск 1
Лист ТМ-9

▽2 остальное

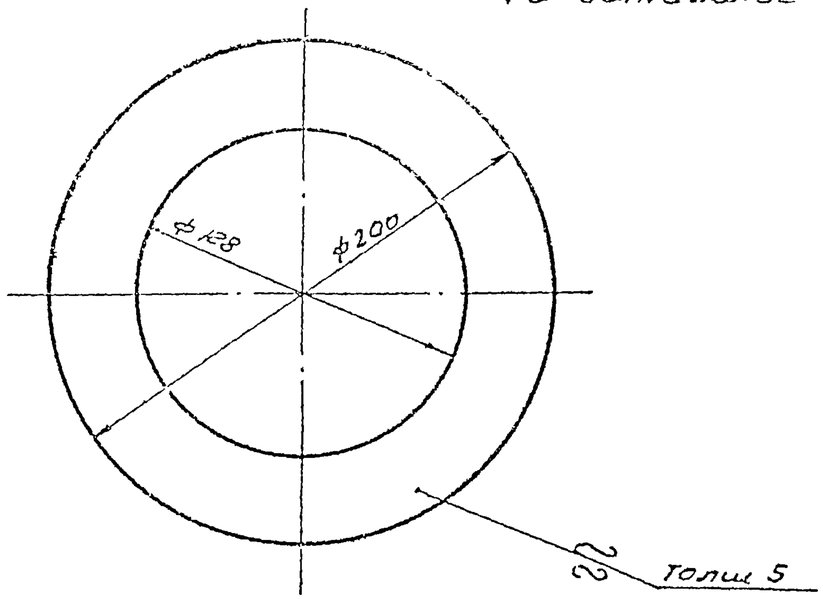

Свободные размеры по 7кл. точности ОСТ1010

Поз	№ узла	Наименование	Вес	Материал	М	Лист
3	ТМ-8/2	Ребро	0,73	Ст3ГОСТ380-60	1:2,5	ТМ-9/3

▽2 остальное

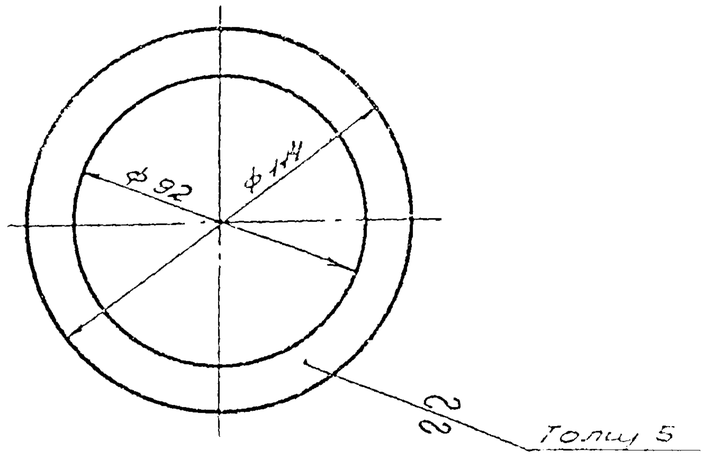

1. Острые кромки притуплить.
2. Свободные размеры по 7кл. точности ОСТ1010

Поз	№ узла	Наименование	Вес	Материал	М	Лист
4	ТМ-8/2	Кольцо	0,12	Ст3ГОСТ380-60	1:2	ТМ-9/4

▽2 остальное

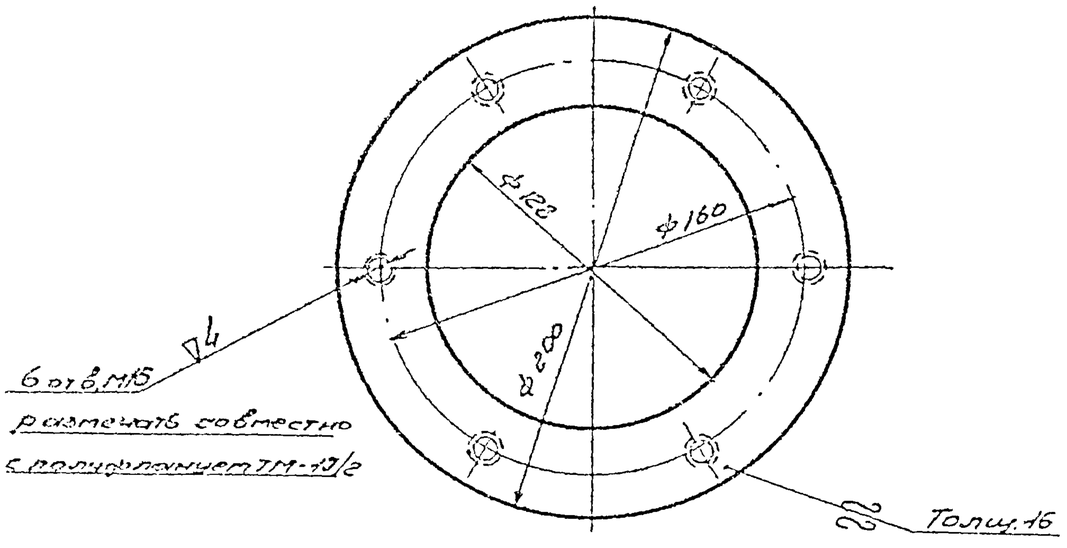

разметать совместно с фланцем ТМ-9/2

Свободные размеры по 7кл. точности ОСТ1010

Поз.	№ узла	Наименование	Вес	Материал	М	Лист
2	ТМ-8/2	Фланец	2,3	Ст3 ГОСТ380-60	1:2,5	ТМ-9/2

▽2 остальное

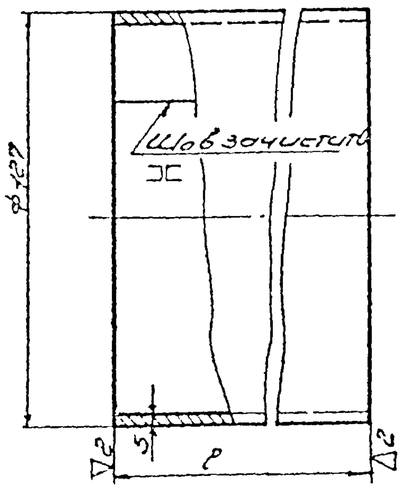

1. Деталь может быть изготовлена из трубы 127×5 по ГОСТ 8732-58
2. Развернутая длина ~382 мм
3. Сварку производить электродом Э42 ГОСТ 9467-60
4. Свободные размеры по 7кл. точности ОСТ1010 и ГОСТ 2689-54

Длина l	Вес
195	2,9
295	4,4
495	7,3
795	11,7

Поз	№ узла	Наименование	см табл	Материал	М	Лист
1	ТМ-8/2	Обечайка		Ст3ГОСТ380-60	1:2	ТМ-9/1

ТК	Сальники нажимные Ду 50÷1400 мм для прохода труб через стены сооружения	Серия 3.901-9	
1968	Сальник Ду80. Длина корпуса 200, 300, 500, 800 Детали	Выпуск 1	Лист ТМ-9

Госстрой СССР
СОЮЗВОДОКАНАЛПРОЕКТ
г. Москва

Нач отд	Рыжевский	
Чертежник	Ефимчик	Ефимчик
Проверил	Кастельский	Кастельский
Гл спец	Бышнова	Бышнова

Инв. №
Т-1988
Серия
3.901-9
Выпуск 1
Лист
ТМ-10

▽3 остальное

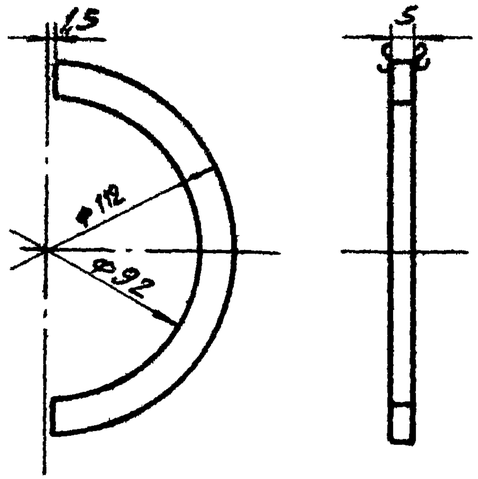

1. Ф92 и Ф112 обработать после сварки в узле ТМ-8/1.
2. Острые кромки притупить.
3. Свободные размеры по 7кл. точности ОСТ 1010.

3	ТМ-8/1	Полукольцо	0,7	Ст.3 ГОСТ 380-60	1:2	ТМ-10/3
Поз.	№ узла	Наименование	Вес	Материал	М	Лист

▽3 остальное

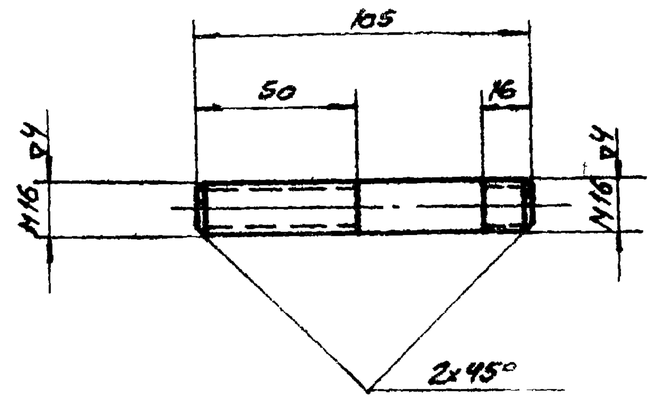

Свободные размеры по 7кл. точности ОСТ 1010

4	ТМ-7	Шпилька	0,16	Ст.4 ГОСТ 380-60	1:2	ТМ-10/4
Поз.	№ узла	Наименование	Вес	Материал	М	Лист

▽2 остальное

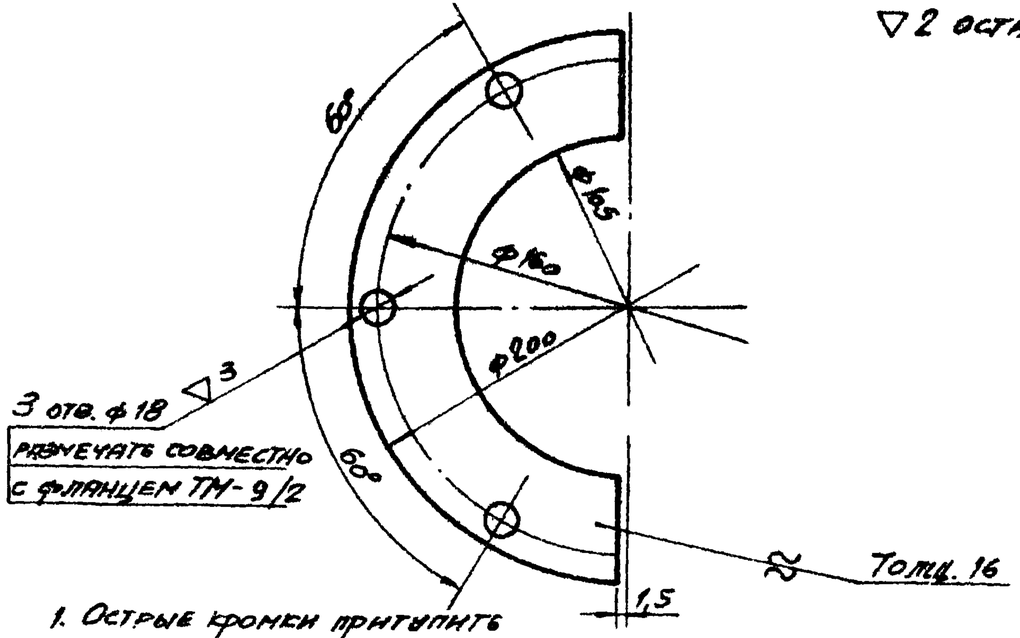

Размечать совместно с фланцем ТМ-9/2

1. Острые кромки притупить
2. Свободные размеры по 7кл точности ОСТ 1010

2	ТМ-8/1	Полуфланец	1,3	Ст.3 ГОСТ 380-60	1:2	ТМ-10/2
Поз.	№ узла	Наименование	Вес	Материал	М	Лист

▽2 остальное

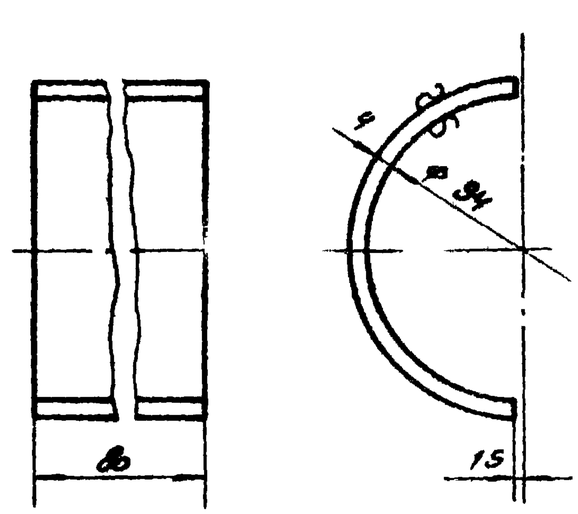

1. Развернутая длина – 153 мм
2. Свободные размеры по 7кл точности ОСТ 1010

1	ТМ-8/1	Полуобечайка	0,38	Ст.3 ГОСТ 380-60	1:2	ТМ-10/1
Поз.	№ узла	Наименование	Вес	Материал	М	Лист

ТК	Сальники нажимные Ду 50 ÷ 1400 мм для прохода труб через стены сооружений	Серия 3.901-9	
1968	Сальник Ду 80. Длина корпуса 200, 300, 500, 800. Детали	Выпуск 1	Лист ТМ-10

Нач. отд.	Авдеев		
Рук. группы	Бесручкина		
Чертежник	Ефименко		
Проверил	Костельцева		
Проверил	Башилова		

Госстрой СССР
Союзводоканалпроект
г. Москва

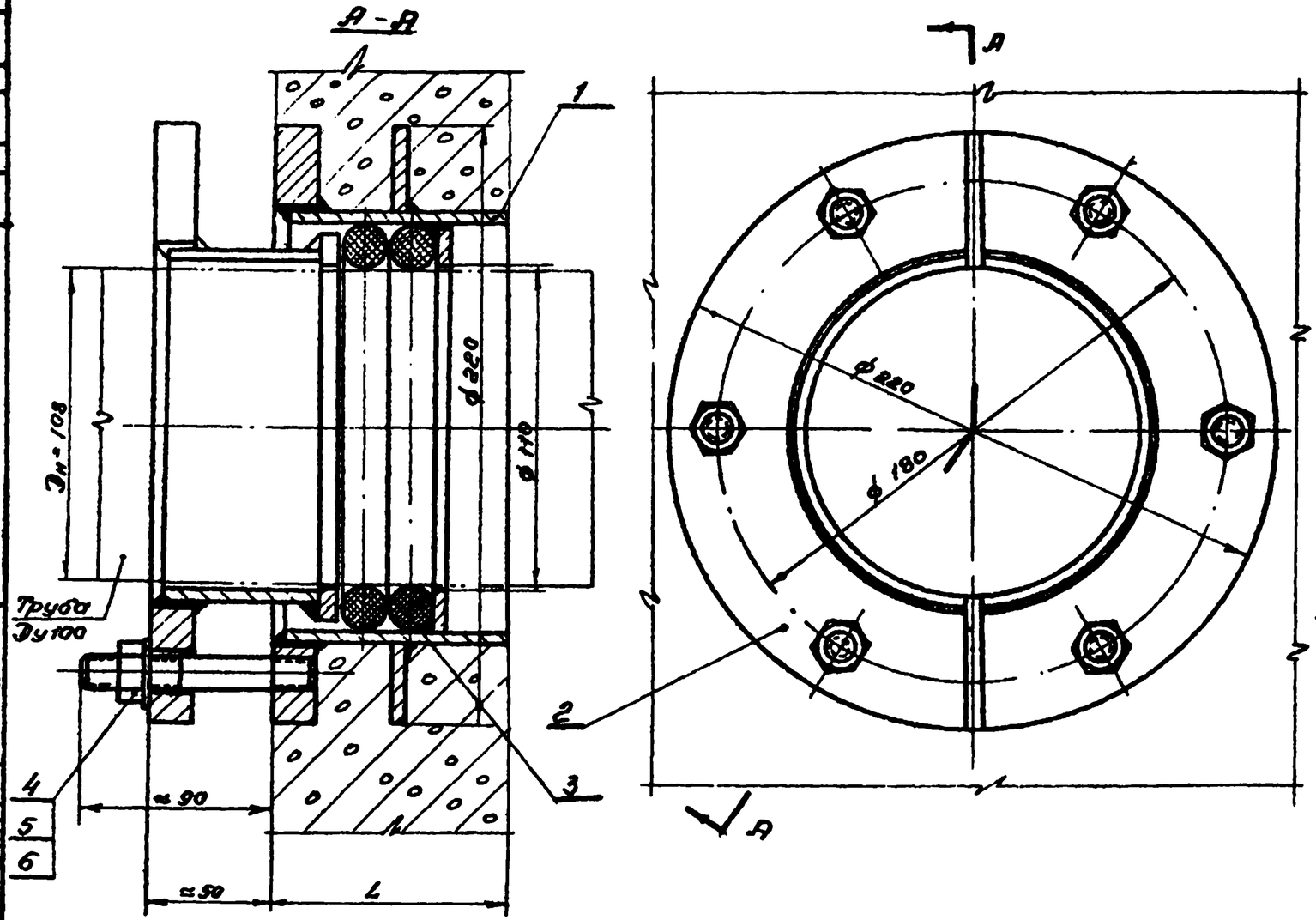

Примечания

1. Нормальные сальники предназначены для прохода стальных труб Ду100 (Dн=108) по ГОСТ 8732-58, ГОСТ 9940-62 и ГОСТ 9941-62 через стены сооружений в мокрых и сухих грунтах.
2. Длина корпуса сальника равна L". В стенах толщиной меньше или больше размера „L" для установки сальника необходимо делать местное утолщение или ниш
3. Корпус сальника закладывается в опалубку при бетонировании. Для предохранения корпуса сальника от смещения он допрен быть точно врезан в обе стенки опалубки и приварен к проходящей горизонтальной и вертикальной арматуре. В раструбное отверстие фланца корпуса поставить временные пробки.
4. Грундбуксы и несоприкасающиеся с бетоном поверхности корпуса окрасить тремя слоями лака ХС-76 по одному слою грунта ХС-010 ГОСТ 9355-60
5. Для питьевой воды применяется сухая хлопчатобумажная набивка марки ХБС ГОСТ 5152-66 (Шнур d=13 с однослойным оплетением сердечника). Для промышленной воды применяется пеньковая пропитанная набивка марки ПП ГОСТ 5152-66. (Шнур d=13 пропитанный антифрикционным составом, с однослойным оплетением сердечника) кроме того может применяться резиновый шнур d=14 мягкий типа I по ГОСТ 6467-57.

Длина L	Вес корпуса поз.1	Общий вес
200	6,8	12,5
300	8,6	14,3
500	12,0	17,7
800	17,1	22,8

6. Для удобства монтажа сальника на трубопроводе грундбукса выполнена из двух половин. С целью равномерной затяжки сальника половинки грундбуксы, после установки на трубопровод и шпильки, прихватить сваркой в нескольких местах.
7. Окраску трубы на длине сальника произвести согласно пункта 4.

Поз.	Обозначение	Наименование	Кол.	Вес Ед.	Вес Общ.	Материал	Примеч.
6	ГОСТ 11371-68	Шайба 16-001	6	0,01	0,066	Ст.0 ГОСТ 380-60	
5	ГОСТ 5915-62	Гайка М16-001	6	0,033	0,20	Ст.3 ГОСТ 380-60	
4	ТМ-14/4	Шпилька	6	0,16	0,96	Ст.4 ГОСТ 380-60	
3	—	Набивка	—	—	0,23	см. примечание 5	l ≈ 1м
2	ТМ-12/1	Грундбукса	2	2,10	4,2	Сборочный чертеж	
1	ТМ-12/2	Корпус	1	см. табл.	см. табл.	Сборочный чертеж	

ТК	Сальники нормальные Ду 50÷1000 мм для прохода труб через стены сооружений.		Серия 3.901-9
1968	Сальник Ду 100. Длина корпуса 200, 300, 500, 800. Общий вид.	Выпуск 1	Лист ТМ-11

Госстрой СССР
ЮЖВОДОКАНАЛПРОЕКТ г. Москва

Нач. отд.	Авдеев	
Рук. группы	Бахрушина	
Техник	Рахимкина	
Проверил	Костельнова	22.02.68
Проверил	Бахмутова	

Инв. №
Т-1988
Серия 3.901-9 Выпуск 1
Лист ТМ-12

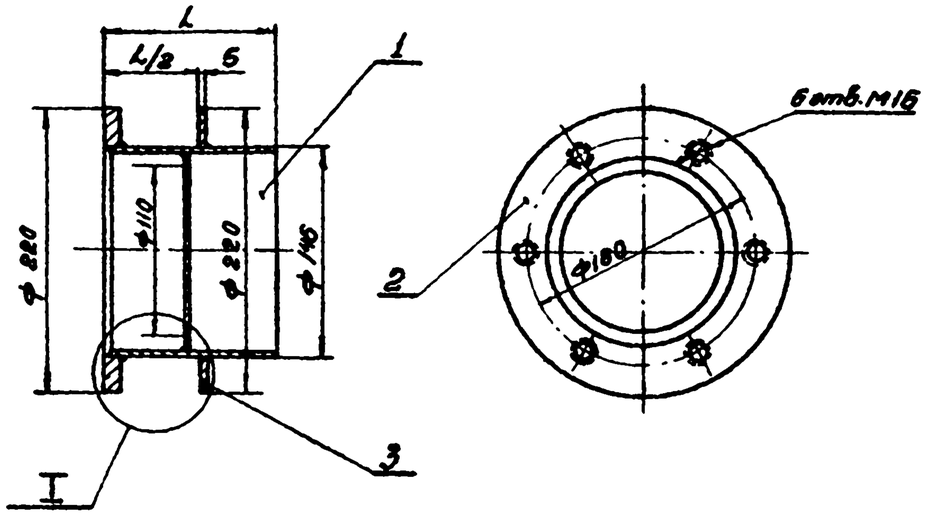

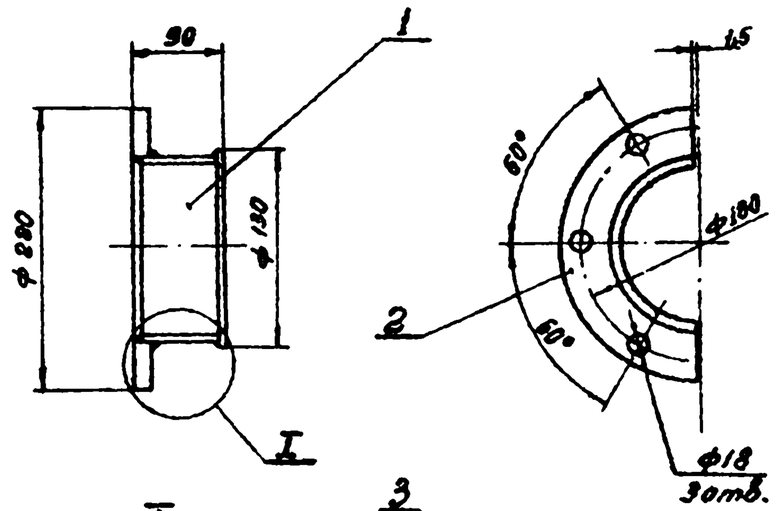

I
М1:2

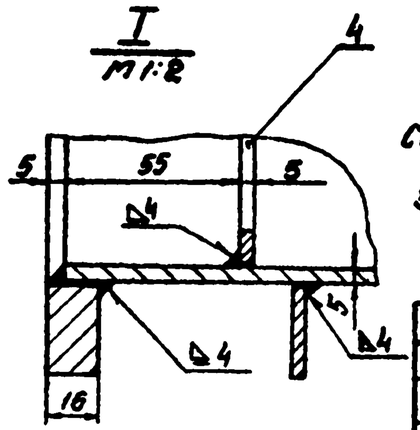

Сварку производить электродом Э42 ГОСТ 9467-60

Длина L	Вес обечайки поз.1	Общий вес
200	3,3	6,8
300	5,1	8,6
500	8,5	12,0
800	13,6	17,1

I
М1:2

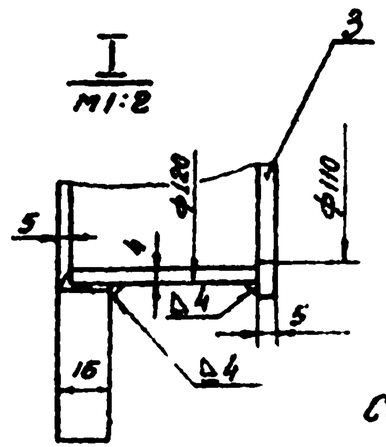

Сварку производить электродом Э42 ГОСТ 9467-60.

Поз.	Обозначение	Наименование	Кол.	Вес ед.	Вес общ.	Материал	Примечан.
4	ТМ-13/4	Кольцо	1	0,16	0,16	Ст.3 ГОСТ 380-60	
3	ТМ-13/3	Ребро	1	0,82	0,82	Ст.3 ГОСТ 380-60	
2	ТМ-13/2	Фланец	1	2,5	2,5	Ст.3 ГОСТ 380-60	
1	ТМ-13/1	Обечайка	1	см. табл.	см. табл.	Ст.3 ГОСТ 380-60	

Поз.	№ узла	Наименование	Вес	Материал	М	Лист
1	ТМ-11	Корпус	см. табл.	Сборочный чертеж	1:5	ТМ-12/2

Поз.	Обозначен.	Наименование	Кол.	Вес ед.	Вес общ.	Материал	Примечан
3	ТМ-14/3	Полукольцо	1	0,08	0,08	Ст.3 ГОСТ 380-60	
2	ТМ-14/2	Полуфланец	1	1,5	1,5	Ст.3 ГОСТ 380-60	
1	ТМ-14/1	Полуобечайка	1	0,45	0,45	Ст.3 ГОСТ 380-60	

Поз.	№ узла	Наименование	Вес	Материал	М	Лист
2	ТМ-11	Грундбукса	2,10	Сборочный чертеж	1:5	ТМ-12/1

ТК	Сальники нажимные Ду50÷1400 мм для прохода труб через стены сооружений.	Серия 3.901-9	
1968	Сальник Ду 100 Длина корпуса 200, 300, 500, 800. Узлы.	Выпуск 1	Лист ТМ-12

Нач. отд.	Авдеев		
Рук. группы	Бакрушина		
Техник	Разникина		
Проверил	Котельнева		
Проверил	Бушилова		

Институт Сантехпроект Госстроя СССР г. Москва

Инв. N

Т-1988

Серия 3.901-9 Выпуск 1

Лист ТМ-13

∇2 остальное

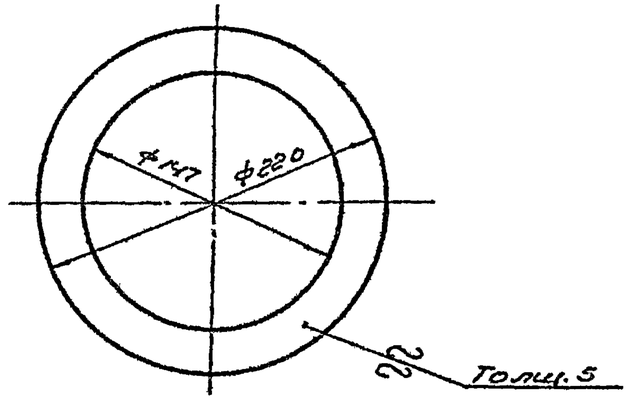

Свободные размеры по 7кл. точности ОСТ1010

3	ТМ-12/2	Ребро	0,82	Ст3ГОСТ380-60	1:4	ТМ-13/3
Поз.	N° узла	Наименование	Вес	Материал	М	Лист

∇2 остальное

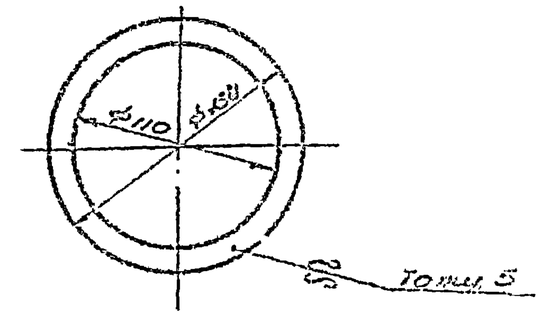

1. Острые кромки притупить
2. Свободные размеры по 7кл. точности ОСТ1010

4	ТМ-12/2	Кольцо	0,16	Ст3ГОСТ380-60	1:4	ТМ-13/4
Поз.	N° узла	Наименование	Вес	Материал	М	Лист

∇2 остальное

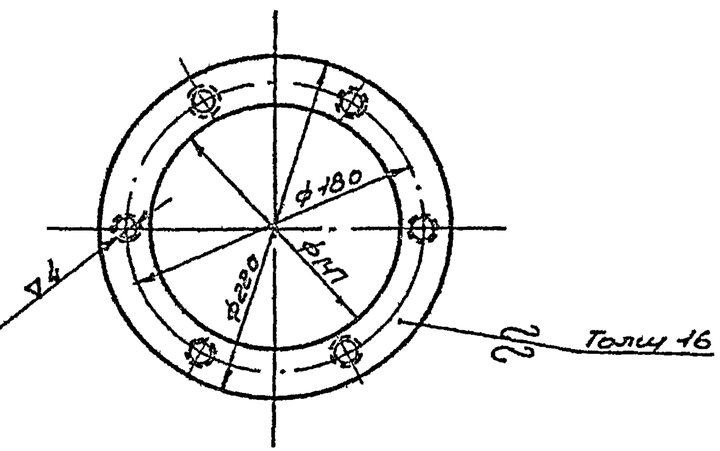

Свободные размеры по 7кл. точности ОСТ1010

2	ТМ-12/2	Фланец	2,5	Ст3ГОСТ380-60	1:4	ТМ-13/2
Поз.	N° узла	Наименование	Вес	Материал	М	Лист.

∽ остальное

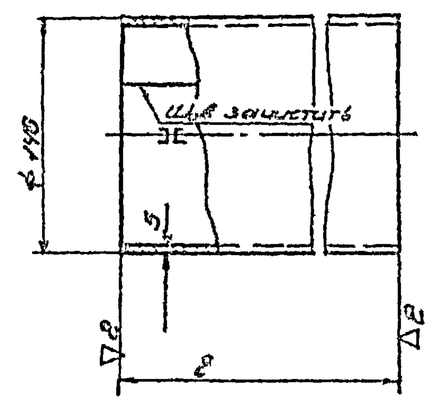

1. Деталь могут быть изготовлено из трубы 146×5 по ГОСТ 8732-58
2. Развернутая длина - 442 мм
3. Сварку производить электродом Э42 ГОСТ 9467-60
4. Свободные размеры по 7кл. точности ОСТ1010 и ГОСТ 6689-54

Длина L	Вес
195	3,3
295	5,1
495	8,5
795	13,6

1	ТМ-12/2	Обечайка	см. табл.	Ст3ГОСТ380-60	1:4	ТМ-13/1
Поз.	N° узла	Наименование	Вес	Материал	М	Лист

ТК	Сальники нефтяные Ду50÷400 мм для прохода труб через стены сооружения	Серия 3.901-9	
1968	Сальник Ду100 длина корпуса 200,300,500,800 Детали	Выпуск 1	Лист ТМ-13

Госстрой СССР СОЮЗВОДОКАНАЛПРОЕКТ г. Москва

Нач. отд.	Яворов		
Рук. группы	Бондинский		
Чертежник	Евдокимова		
Пров.	Нестеренко		
Пров.	Большова		

Гл. инж. проекта Гл. инж. проекта

Инв. №
Т-1988
Серия 3.901-9 Выпуск 1
Лист ТМ-14

▽3 остальное

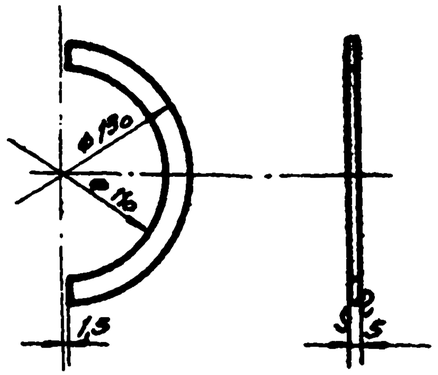

1. Ф110 и ф130 обработать после сборки в узле ТМ-12/1.
2. Острые кромки притупить.
3. Свободные размеры по 7кл. точности ОСТ 1010

Поз.	№ узла	Наименование	Вес	Материал	М	Лист
3	ТМ-12/1	Полукольцо	0,08	Ст3 ГОСТ 380-60	1:4	ТМ-14/3

▽3 остальное

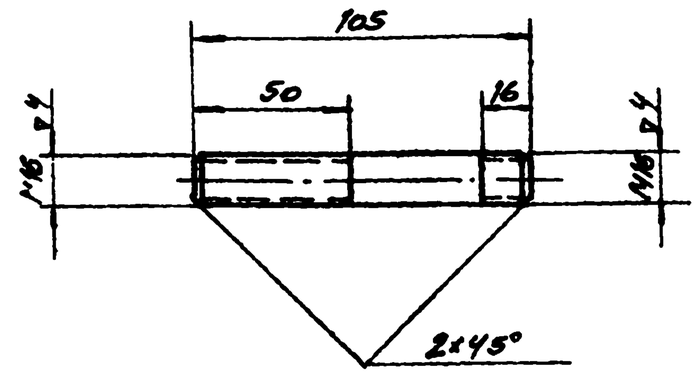

1 Свободные размеры по 7кл. точности ОСТ 1010

Поз.	№ узла	Наименование	Вес	Материал	М	Лист
4	ТМ-11	Шпилька	0,16	Ст3 ГОСТ 380-60	1:2	ТМ-14/4

▽2 остальное

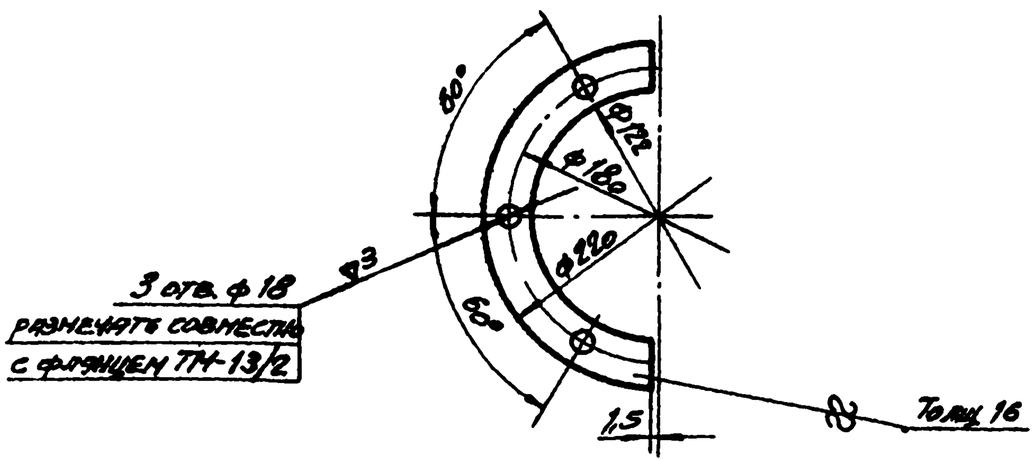

1. Острые кромки притупить.
2. Свободные размеры по 7кл. точности ОСТ 1010

Поз.	№ узла	Наименование	Вес	Материал	М	Лист
2	ТМ-12/1	Полуфланец	1,5	Ст3 ГОСТ 380-60	1:4	ТМ-14/2

▽2 остальное

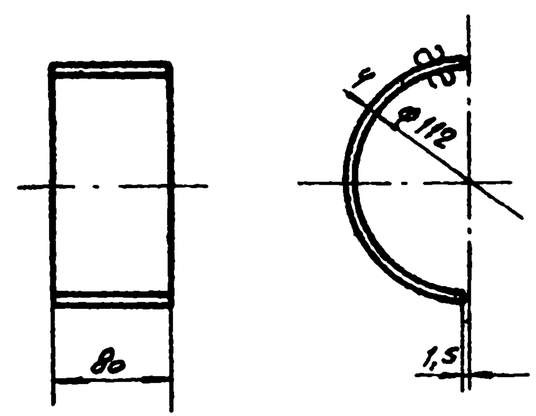

1. Развернутая длина - 179мм
2. Свободные размеры по 7кл. точности ОСТ 1010

Поз.	№ узла	Наименование	Вес	Материал	М	Лист
1	ТМ-12/1	Полуобечайка	0,45	Ст3 ГОСТ 380-60	1:4	ТМ-14/1

ТК 1968	Сальники нажимные Ду 50 ÷ 1400 мм для прохода труб через стены сооружений. Сальник Ду100. Длина корпуса 200, 300, 500, 800. Детали.	Серия 3.901-9	Выпуск 1
		Лист ТМ14	

Инж. отд.	Андреев		
Рук. группы	Бахрушина		
Чертежник	Ефимченко		
Проверил	Костелешева		
Проверил	Бочилова		

Гипротрон ССТГ
Союзводоканалпроект
г. Москва