ГОСУДАРСТВЕННЫЙ КОМИТЕТ ПО ГРАЖДАНСКОМУ СТРОИТЕЛЬСТВУ
И АРХИТЕКТУРЕ ПРИ ГОССТРОЕ СССР

ТИПОВЫЕ КОНСТРУКЦИИ И ДЕТАЛИ ЗДАНИЙ И СООРУЖЕНИЙ

ИИ-04

СБОРНЫЕ ЭЛЕМЕНТЫ ЗДАНИЙ КАРКАСНОЙ КОНСТРУКЦИИ

Серия ИИ-04-6

ДИАФРАГМЫ ЖЕСТКОСТИ

Выпуск 5

Часть I

ДИАФРАГМЫ ЖЕСТКОСТИ СВЯЗЕВОГО КАРКАСА
ОПАЛУБКА И АРМИРОВАНИЕ

РАБОЧИЕ ЧЕРТЕЖИ

11677-01
ЦЕНА 2-76
3-03

ЦЕНТРАЛЬНЫЙ ИНСТИТУТ ТИПОВОГО ПРОЕКТИРОВАНИЯ
ГОССТРОЯ СССР

Москва, А-445, Смольная ул., 22

Сдано в печать 1977 года

Заказ № 8451 Тираж 2500 экз.

ГОСУДАРСТВЕННЫЙ КОМИТЕТ ПО ГРАЖДАНСКОМУ СТРОИТЕЛЬСТВУ
И АРХИТЕКТУРЕ ПРИ ГОССТРОЕ СССР

ТИПОВЫЕ КОНСТРУКЦИИ И ДЕТАЛИ ЗДАНИЙ И СООРУЖЕНИЙ

ИИ-04

СБОРНЫЕ ЭЛЕМЕНТЫ ЗДАНИЙ КАРКАСНОЙ КОНСТРУКЦИИ

Серия ИИ-04-6

ДИАФРАГМЫ ЖЕСТКОСТИ

Выпуск 5

Часть I

ДИАФРАГМЫ ЖЕСТКОСТИ СВЯЗЕВОГО КАРКАСА
ОПАЛУБКА И АРМИРОВАНИЕ

РАБОЧИЕ ЧЕРТЕЖИ

РАЗРАБОТАНЫ
ЦНИИЭП
ТОРГОВО - БЫТОВЫХ
ЗДАНИЙ И ТУРИСТСКИХ
КОМПЛЕКСОВ СОВМЕСТНО
С НИИЖБ Госстроя СССР

Утверждены
28 января 1972 г.
Государственным комитетом
по гражданскому строительству
и архитектуре при Госстрое СССР
Приказ № 9

Госстроя СССР
МАТКОВ
ИВАНОВ
ПРИГОЖИЙ
ВОЛЫНСКИЙ
ЦНИИЭП ЗДАНИЙ И ТУРИСТСКИХ КОМПЛЕКСОВ г. Москва

ПЕРЕЧЕНЬ СЕРИЙ И ВЫПУСКОВ РАБОЧИХ ЧЕРТЕЖЕЙ СБОРНЫХ ЭЛЕМЕНТОВ СВЯЗЕВОГО КАРКАСА ИИ-04 С КОЛОННАМИ СЕЧЕНИЕМ 40х40 СМ.

1. ИИ-04-0 Выпуск 4 — Указания по применению изделий связевого каркаса с колоннами сечением 40х40 см.
2. ИИ-04-1 Выпуск 3 — Фундаменты для колонн сечением 40х40 см.
3. ИИ-04-2 Выпуск 3 — Колонны связевого каркаса сечением 40х40 см. для зданий с высотой этажа 2,4 м. и 3,3 м. Опалубка и армирование.
4. ИИ-04-2 Выпуск 4 — Колонны связевого каркаса сечением 40х40 см. для зданий с высотой этажа 3,6 м. Опалубка и армирование.
5. ИИ-04-2 Выпуск 5 — Колонны связевого каркаса сечением 40х40 см. для зданий с высотой этажа 4,2 м. Опалубка и армирование.
6. ИИ-04-2 Выпуск 6 Часть I — Колонны связевого каркаса сечением 40х40 см. для зданий с высотой этажа 2,4; 3,3; 3,6; 4,2 м. Арматурные изделия. Объемные каркасы.
7. ИИ-04-2 Выпуск 6 Часть II — Колонны связевого каркаса сечением 40х40 см. для зданий с высотой этажа 2,4; 3,3; 3,6 и 4,2 м. Арматурные изделия. Плоские каркасы.
8. ИИ-04-3 Выпуск 3 Часть I — Ригели связевого каркаса с колоннами сечением 40х40. Опалубка и армирование.
9. ИИ-04-3 Выпуск 3 Часть II — Ригели связевого каркаса с колоннами сечением 40х40 Арматурные изделия.
10. ИИ-04-6 Выпуск 5 Часть I — Диафрагмы жесткости связевого каркаса. Опалубка и армирование.
11. ИИ-04-6 Выпуск 5 Часть II — Диафрагмы жесткости связевого каркаса Арматурные изделия.
12. ИИ-04-7 Выпуск 2 — Лестницы для зданий с высотой этажа 3,6 м.
13. ИИ-04-8 Выпуск 3 — Закладные детали и соединительные элементы для изделий связевого каркаса.
14. ИИ-04-10 Выпуск 3 — Монтажные узлы и детали связевого каркаса с колоннами сечением 40х40 см.

ПЕРЕЧЕНЬ СЕРИЙ И ВЫПУСКОВ РАБОЧИХ ЧЕРТЕЖЕЙ СТАЛЬНЫХ ФОРМ ДЛЯ ИЗГОТОВЛЕНИЯ ИЗДЕЛИЙ СВЯЗЕВОГО КАРКАСА С КОЛОННАМИ СЕЧЕНИЕМ 40х40 СМ.

1. ИИ-04-I Выпуск 3-1 — Стальные формы для изготовления железобетонных фундаментов под колонны сечением 400х400 мм.
2. ИИ-04-2 Выпуск 3-I Часть I — Стальные формы для изготовления железобетонных колонн связевого каркаса сечением 400х400 мм. (Реконструкция действующих форм серии ИИ-04-2 выпуск 2-I).
3. ИИ-04-2 Выпуск 3-1 Часть II — Стальные формы для изготовления железобетонных колонн связевого каркаса сечением 400х400 мм.
4. ИИ-04-3 Выпуск 3-1 — Стальные формы для изготовления железобетонных ригелей связевого каркаса с колоннами сечением 400х400 мм.
5. ИИ-04-6 Выпуск 5-1 — Стальные формы для изготовления диафрагм жесткости связевого каркаса.
6. ИИ-04-7 Выпуск 2-1 — Стальные формы для изготовления железобетонных лестниц для зданий с высотой этажа - 3,6 м.

Т.К.	Диафрагмы жесткости	Серия ИИ-04-6	
1971	Перечень серий и выпусков	Выпуск 5 Часть I	Лист —

Г. Москва | Рук. гр. инж. | Острова

		N листа	N стр.
Перечень серий и выпусков		—	2
Содержание		—	3-4
Пояснительная записка		—	5-7
Номенклатура		1	8
Номенклатура		2	9
Номенклатура		3	10
Опалубка диафрагмы жесткости	Д2-28-33	4	11
Опалубка диафрагмы жесткости	Д2-28-36	5	12
Опалубка диафрагмы жесткости	Д2-28-42	6	13
Опалубка диафрагмы жесткости	Д2-20-33	7	14
Опалубка диафрагмы жесткости	Д2-20-42	8	15
Опалубка диафрагмы жесткости	Д2-26-33	9	16
Опалубка диафрагмы жесткости	Д2-26-36	10	17
Опалубка диафрагмы жесткости	Д2-26-42	11	18
Опалубка диафрагмы жесткости	Д1-28-33	12	19
Опалубка диафрагмы жесткости	Д1-28-36	13	20
Опалубка диафрагмы жесткости	Д1-28-42	14	21
Опалубка диафрагмы жесткости	Д-28-33	15	22
Опалубка диафрагмы жесткости	Д-28-36	16	23
Опалубка диафрагмы жесткости	Д-28-42	17	24
Опалубка диафрагмы жесткости	Д-26-33	18	25
Опалубка диафрагмы жесткости	Д-26-36	19	26
Опалубка диафрагмы жесткости	Д-26-42	20	27
Опалубка диафрагмы жесткости	Д2-28-33п	21	28
Опалубка диафрагмы жесткости	Д2-28-36п	22	29
Опалубка диафрагмы жесткости	Д2-28-42п	23	30
Опалубка диафрагмы жесткости	Д2-26-33п	24	31
Опалубка диафрагмы жесткости	Д2-26-36п	25	32
Опалубка диафрагмы жесткости	Д2-26-42п	26	33
Опалубка диафрагмы жесткости	Д1-28-33п	27	34
Опалубка диафрагмы жесткости	Д1-28-36п	28	35
Опалубка диафрагмы жесткости	Д1-28-42п	29	36
Опалубка диафрагмы жесткости	Д-28-33п	30	37
Опалубка диафрагмы жесткости	Д-28-36п	31	38
Опалубка диафрагмы жесткости	Д-28-42п	32	39
Опалубка диафрагмы жесткости	Д-26-33п	33	40
Опалубка диафрагмы жесткости	Д-26-36п	34	41
Опалубка диафрагмы жесткости	Д-26-42п	35	42
Узел 1		36	43
Армирование диафрагмы жесткости	Д2-28-33	37	44
Армирование диафрагмы жесткости	Д2-28-36	38	45
Армирование диафрагмы жесткости	Д2-28-42	39	46
Армирование диафрагмы жесткости	Д2-20-33	40	47
Армирование диафрагмы жесткости	Д2-20-42	41	48
Армирование диафрагмы жесткости	Д2-26-33	42	49

ТК	Диафрагмы жесткости	Серия ИИ-04-6
1971	Содержание	Выпуск 5 часть I; Лист -

ЦНИИЭП торгово-бытовых зданий и туристских комплексов г. Москва
Нач. отдела Гл. инж. пр. Гл. инж. пр. Рук. гр.
Ицхоки Пригожий Волынский Острова

	N листа	№ стр.
Армирование диафрагмы жесткости Д2-26-36	43	50
Армирование диафрагмы жесткости Д2-26-42	44	51
Армирование диафрагмы жесткости Д1-28-33	45	52
Армирование диафрагмы жесткости Д1-28-36	46	53
Армирование диафрагмы жесткости Д1-28-42	47	54
Армирование диафрагмы жесткости Д-28-33	48	55
Армирование диафрагмы жесткости Д-28-36	49	56
Армирование диафрагмы жесткости Д-28-42	50	57
Армирование диафрагмы жесткости Д-26-33	51	58
Армирование диафрагмы жесткости Д-26-36	52	59
Армирование диафрагмы жесткости Д-26-42	53	60
Армирование диафрагмы жесткости Д2-28-33 п	54	61
Армирование диафрагмы жесткости Д2-28-36 п	55	62
Армирование диафрагмы жесткости Д2-28-42 п	56	63
Армирование диафрагмы жесткости Д2-26-33 п	57	64
Армирование диафрагмы жесткости Д2-26-36 п	58	65
Армирование диафрагмы жесткости Д2-26-42 п	59	66
Армирование диафрагмы жесткости Д1-28-33 п	60	67
Армирование диафрагмы жесткости Д1-28-36 п	61	68
Армирование диафрагмы жесткости Д1-28-42 п	62	69
Армирование диафрагмы жесткости Д-28-33 п	63	70
Армирование диафрагмы жесткости Д-28-36 п	64	71
Армирование диафрагмы жесткости Д-28-42 п	65	72
Армирование диафрагмы жесткости Д-26-33 п	66	73
Армирование диафрагмы жесткости Д-26-36 п	67	74
Армирование диафрагмы жесткости Д-26-42 п	68	75
Узел 2	69	76
Узел 3	70	77
Узел 4	71	78
Сечения 2-2; 3-3; 4-4 для узлов 2, 3	72	79
Узел 5	73	80
Узел 6	74	81
Узел 7	75	82
Сечения 2-2; 3-3; 4-4, 6-6 для узлов 5, 6, 7	76	83
Узел 8	77	84
Узел 9	78	85
Узел 10	79	86
Узел 11	80	87
Узел 12	81	88
Узел 13	82	89
Узел 14	83	90

г. Москва | Рук. группы | Островова

Пояснительная записка

Серия ИИ-04-6 выпуск 5 (ч.I) содержит рабочие чертежи сборных диафрагм жесткости для каркасных зданий с высотами этажей 3,3м; 3,6м; 4,2м. Диафрагмы запроектированы трех типов:

1) Диафрагмы с двумя полками по верху стенки для опирания плит перекрытия с двух сторон марки Д2-

2) Диафрагмы с одной полкой для опирания плит перекрытия с одной стороны марки Д1- . Они предназначены, как правило, для установки в лестничных клетках гладкой стороной внутрь лестничной клетки.

3) Бесполочные диафрагмы несущие нагрузки от перекрытий маркиД-, предназначены для установки из плоскости рам.

Диафрагмы всех типов запроектированы сплошные и с проемом Размеры проемов в диафрагмах жесткости назначены в соответствии с размером дверных блоков по ГОСТ 6629-64 возможна установка дверных блоков меньших размеров с состветствующей заделкой по месту.

Диафрагмы рассчитаны и законструированы в соответствие со СНиП II-В.1-62.*

Марка бетона принята 300. При выдаче изделий с завода прочность бетона должна быть: в летний период не менее 70%, в зимний период - 100% от проектной марки. При отпуске изделия с завода с прочностью 70% от проектной марки гарантируется достижение бетоном прочности 100% в возрасте 28 дней.

Арматура диафрагм принята из горячекатанной арматурной стали класса A III по ГОСТ 5781-61^{x} .

Для изготовления закладных деталей применяется сталь прокатная полосовая по ГОСТ 103-57*. Закладные детали должны изготовляться с соблюдением требований СН-393-69 и ГОСТ 10922-64.

Сварные сетки и каркасы выполняются с применением контактной точечной сварки в соответствии с СН 393-69 и ГОСТ 14098-68. Электродуговая сварка стержней с прокатом должна выполняться электродами Э-50А ГОСТ 5058-65.*

Армирование сплошных диафрагм жесткости выполняется из плоских сеток, каркасов и объемных закладных деталей, диафрагм с проемами - из плоских сеток, каркасов, объемных закладных деталей и объемного перемычечного каркаса. Отдельные элементы собираются в пространственный каркас с применением контактной точечной сварки с помощью сварочных клещей и вязки стержней вязальной проволокой. Применение электродуговой сварки вместо контактной точечной во всех случаях не допускается. Рекомендуется сборку пространственного каркаса производить на установке СМЖ-56 (вертикальная установка для сборки арматурных каркасов плитных изделий). Окончательная проверка каркасов производится при установке в форму.

Положение петель П-2 уточнить при пробном формовании 1-ой партии изделий. При изготовлении диафрагм в кассетных формах или на формах-кантователях подъемные петли ПОЗ. П-2 не устанавливать. Нумерация принята сквозной для всех изделий.

Формовочные уклоны боковых граней даны для изготовления диафрагм в неразъемных формах. В диафрагмах кассетного производства, а также изготовляемых в формах с откидными бортами, боковые грани выполнять без формовочных уклонов.

При изготовлении диафрагм надлежит выполнить требования нормативных и инструктивных документов.

а) Главы СНиП III-В.3-62* „Бетонные и железобетонные конструкции сборные. Правила производства и приемки монтажных работ".

б) ГОСТы:
ГОСТ 10268-70 „Заполнители для тяжелого бетона"
ГОСТ 10178-62* „Портландцемент, шлакопортландцемент."

ТД	Диафрагмы жесткости	Серия ИИ-04-6
1971	Пояснительная записка	Выпуск 5 часть I — Лист

Гл. инж. пр-та Соколова
Гл. инж. пр-та Ицхоки
Рук. группы Вольчинский
Рук. группы Прижежий
Нач. отдела Островов
Проверил

ЦНИИЭП бытовых зданий и туристских комплексов г. Москва

ГОСТ 13015-67 „Изделия железобетонные и бетонные Общие технические требования"

ГОСТ 8829-66 „Изделия железобетонные сборные. Методы испытаний и оценки прочности, жесткости и трещиностойкости."

ГОСТ 10922-64 „Арматура и закладные детали сварные для железобетонных конструкций. Технические требования и методы испытаний"

ГОСТ 10180-67 „Бетоны тяжелые. Методы определения прочности."

ГОСТ 14098-68 „Соединения сварные арматуры железобетонных изделий и конструкций. Контактная и ванная сварки Основные типы и конструктивные элементы."

в) „Указания по сварке соединений арматуры и закладных деталей железобетонных конструкций СН-393-69"

г) „Инструкция по технологии изготовления и установке стальных закладных деталей в сборных железобетонных и бетонных изделиях" СН 313-65.

Отклонения размеров следует принимать по классу точности 10и. Отклонения фактических размеров от проектных должны составлять:

а). Отклонения от проектных размеров по длине и ширине ± 8 мм.

б). По высоте сечения ± 5 мм.

в). Отклонения от проектных размеров проемов и вырезов ± 5мм

г). Неплоскостность, характеризуемая величиной наибольшего отклонения в мм одного из углов диафрагмы от плоскости, проходящей через три других угла, не должна превышать 8 мм.

д). Смещение осей закладных деталей не более, чем на 5 мм.

Внешний вид и качество поверхностей должны удовлетворять требованиям ГОСТ 13015-67 (табл. 3).

Транспортировка и складирование

В диафрагмах с проемами необходимо укрепить ветви путем стяжки их швеллерами и болтами.

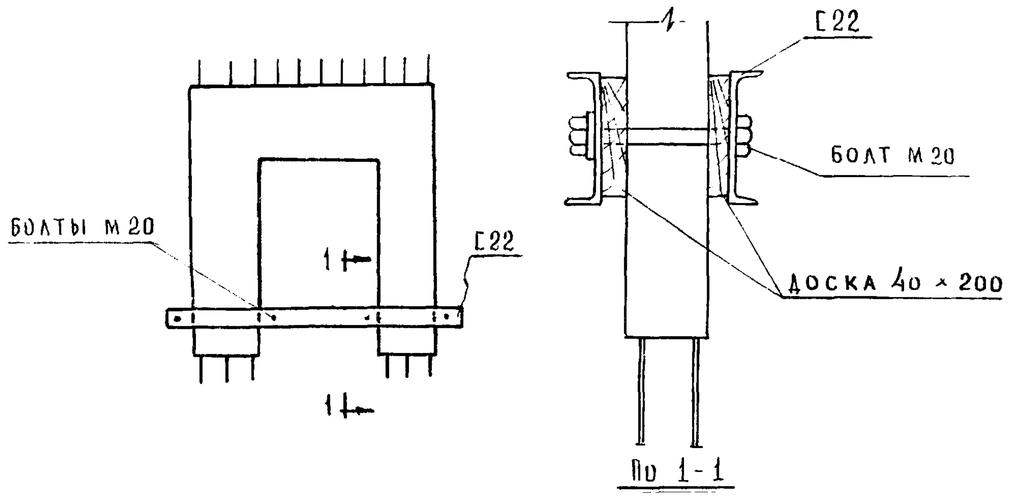

Для кантования диафрагм из горизонтального положения в вертикальное, хранения на складе и перевозки на панелевозах (в вертикальном положении) применять инвентарные скобы, устанавливаемые снизу диафрагм между арматурными выпусками.

Скобы зажимать стяжными болтами.

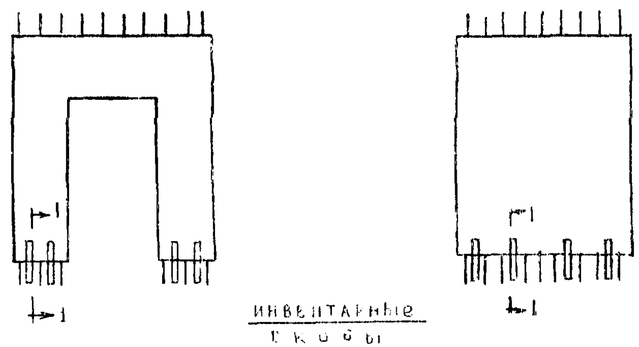

ТД	Диафрагмы жесткости	Серия НИ-04-6
1971	Пояснительная записка	Выпуск 1 Часть I / Лист

Цниипромзданий комплексов г. Москва | Гл. инж. пр-та Рук. гр. инж. | Приложий Островова

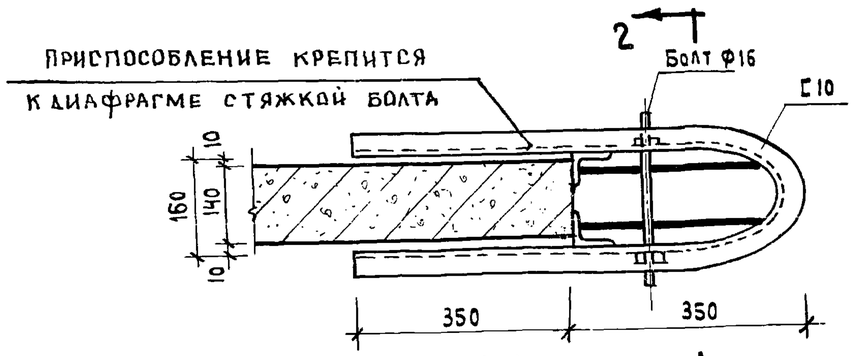

По 1-1 2

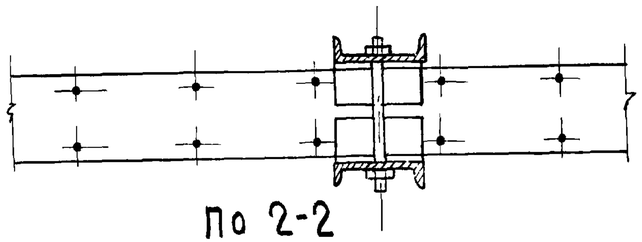

По 2-2

Если по габаритам приближения строений и подвески проводов по высоте не разрешается перевозка диафрагм жесткости в вертикальном положении, то следует их перевозить в горизонтальном положении не более 3-х плит по высоте с прокладкой деревянных реек сечением 100×50 мм. для плоских плит и 100×150 мм для плит с полками длиной не менее ширины диафрагмы жесткости. Прокладки должны быть расположены точно по вертикали одна над другой, иметь одинаковую толщину.

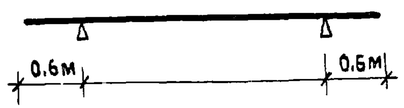

Прокладки устанавливаются на расстоянии 600 мм. от концов диафрагм.

Маркировка диафрагм

Принятые обозначения в маркировке изделий

Буквенные
- Д2 - диафрагма без проемов с двумя полками.
- Д1 - диафрагма без проемов с одной полкой.
- Д - диафрагма без проемов, бесполочная

Д2--П, Д1--П, Д--П соответственно то же самое с проемами.

Цифровые

I группа цифр / 28, 26, 20 / - длина диафрагмы в дециметрах
II группа цифр / 42, 36 33/ - высота этажа, для которого предназначена диафрагма, в дециметрах.

ГИП	Волынский	
Гл. инж. пр-та	Пригожий	
Гл. инж. пр-та	Острова	
Рук. группы		

ЦНИИЭП Зрелищных и туристских комплексов г. Москва

ТК 1971	Диафрагмы жесткости	Серия ИИ-04-6
	Пояснительная записка	Выпуск 5 Часть I / Лист

№ п/п	Марка изделия	Эскиз	Размеры в мм l	в	h	Марка бетона	Вес изделия в т	Общая площадь изделия в м²	Объем бетона м³	Расход металла на 1 м³ бетона в кг	Расход металла в кг А-I	А-II	А-III	В-I	Прокат ст.3	Итого	№№ анкеров на рабочих черт.
1	Д2-28-33	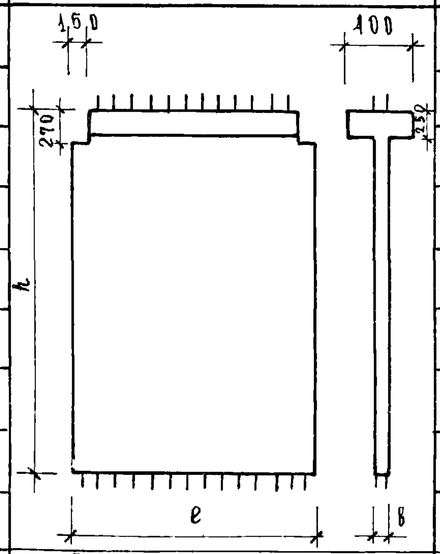	2770	140	3000	300	3,27	8,23	1,312	105,0	13,40	—	104,83 (9,6)	—	19,68	137,91	4,37
2	Д2-28-36		2770	140	3300	300	3,57	9,06	1,43	108,0	13,40	—	114,92 (12,8)	—	26,24	154,56	5,38
3	Д2-28-42		2770	140	3900	300	4,15	10,72	1,66	100,5	13,40	—	127,89 (12,8)	—	26,24	166,93	6,39
4	Д2-20-33		2020	140	3000	300	2,37	5,92	0,95	123,5	13,40	—	84,16 (9,6)	—	19,68	117,16	7,40
5	Д2-20-42		2020	140	3900	300	3,02	7,90	1,21	118,5	13,40	—	103,52 (12,8)	—	26,24	143,16	8,41
6	Д2-26-33		2560	140	3000	300	3,03	7,60	1,21	110,0	13,40	—	99,37 (9,6)	—	19,68	132,45	9,42
7	Д2-26-36		2560	140	3300	300	3,30	8,37	1,32	113,0	13,40	—	109,18 (12,8)	—	26,24	148,82	10,43
8	Д2-26-42		2560	140	3900	300	3,85	9,99	1,54	104,0	13,40	—	120,99 (12,8)	—	26,24	160,63	11,44
9	Д1-28-33	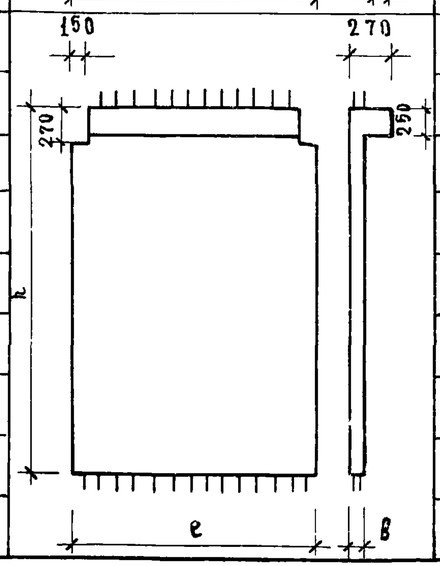	2770	140	3000	300	3,08	8,23	1,23	108,5	13,40	—	100,47 (9,6)	—	19,68	133,55	12,45
10	Д1-28-36		2770	140	3300	300	3,38	9,06	1,35	111,6	13,40	—	110,75 (12,8)	—	26,24	150,47	13,46
11	Д1-28-42		2770	140	3900	300	3,95	10,72	1,58	103,0	13,40	—	123,21 (12,8)	—	26,24	162,85	14,47

Примечание

1. В знаменателе графы расхода металла по классу А-III приведен расход стали на анкера закладных деталей, учтенный в числителе.

Т.К.	Диафрагмы жесткости	Серия ИИ-04-6	
1971	Номенклатура	Выпуск 5 часть I	Лист 1

Гл. инж. пр-та Волынский
Гл. инж. по ТА Пригожий
Рук. группы Петрова
Испол. Мишуки
Проверил Носова
Н. контр. Кекимова

ЦНИИЭП жилых зданий и туристских комплексов г. Москва

116-71-01.8

N N п/п	Марка изделий	Эскиз	Размеры в мм: l	Размеры в мм: в	Размеры в мм: h	Марка бетона	Вес изделия в т	Общая площадь изделия в м²	Объем бетона м³	Расход металла на 1 м³ бетона в кг	Расход металла в кг: А-I	А-II	А-III	В-I	Прокат ст 3	Итого	N N листов или рабочих черт
12	Д-28-33	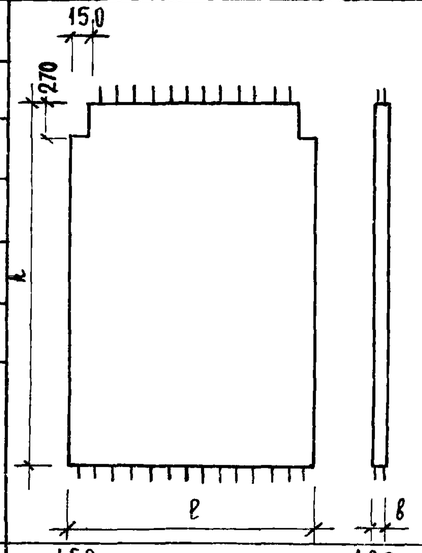	2770	140	3000	300	2,90	8,30	1,16	111,5	13,40	—	96,39 (9,6)	—	19,63	129,47	15,48
13	Д-28-36		2770	140	3300	300	3,20	9,13	1,28	114,5	13,40	—	106,48 (12,8)	—	26,24	146,12	16,49
14	Д-28-42		2770	140	3900	300	3,78	10,79	1,50	105,5	13,40	—	119,13 (12,8)	—	26,24	158,77	17,50
15	Д-26-33		2560	140	3000	300	2,67	7,68	1,07	106,5	13,40	—	91,53 (9,6)	—	19,68	124,61	18,51
16	Д-26-36		2560	140	3300	300	2,95	8,45	1,18	119,5	13,40	—	101,34 (12,8)	—	26,24	140,98	19,52
17	Д-26-42		2560	140	3900	300	3,50	9,98	1,39	110,5	13,40	—	113,33 (12,8)	—	26,24	152,97	20;53
18	Д2-28-33П	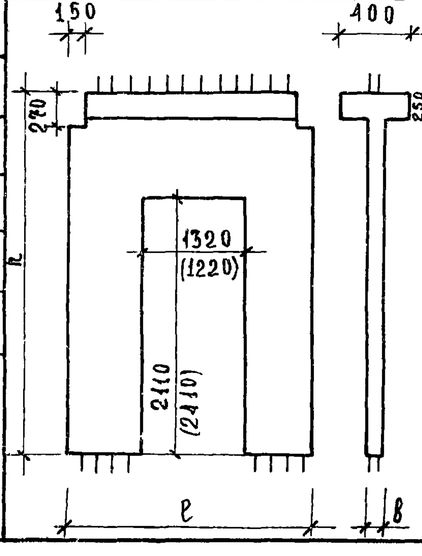	2770	140	3000	300	2,33	5,43	0,93	268,0	13,40	—	216,47 (9,6)	—	19,68	249,55	21,54
19	Д2-28-36П		2770	140	3300	300	2,60	6,26	1,04	266,0	13,40	—	237,42 (12,8)	—	26,24	277,06	22,55
20	Д2-28-42П		2770	140	3900	300	3,12	7,77	1,25	244,0	13,40	—	265,29 (12,8)	—	26,24	304,93	23,56
21	Д2-26-33П		2560	140	3000	300	2,05	4,45	0,82	290,0	13,40	—	204,77 (9,6)	—	19,68	237,85	24,57
22	Д2-26-36П		2560	140	3300	300	2,33	5,57	0,93	285,0	13,40	—	225,32 (12,8)	—	26,24	264,96	25,58
23	Д2-26-42П		2560	140	3900	300	2,80	6,95	1,12	262,0	13,40	—	251,89 (12,8)	—	26,24	291,53	26,59

Примечания:

1. Смотри лист N 1.
2. Размеры в скобках даны для проёмов диафрагм типа (-42П) при высоте этажа $h_{эт.} = 4.2$ м.

Т.К.	Диафрагмы жесткости	Серия ИИ-04-6	
1971	Номенклатура	Выпуск 5 часть I	Лист 2

Г. Москва | Рук. группы | Остров

№ п/п	Марка изделия	Эскиз	Размеры в мм: l	в	h	Марка бетона	Вес изделия в т	Общая площадь изделия в м²	Объем бетона м³	Расход металла на 1 м³ бетона в кг	Расход металла в кг: А-I	А-II	А-III	В-I	Прокат ст. 3	Итого	№№ листов или рабочих черт.
24	Д1-28-33п	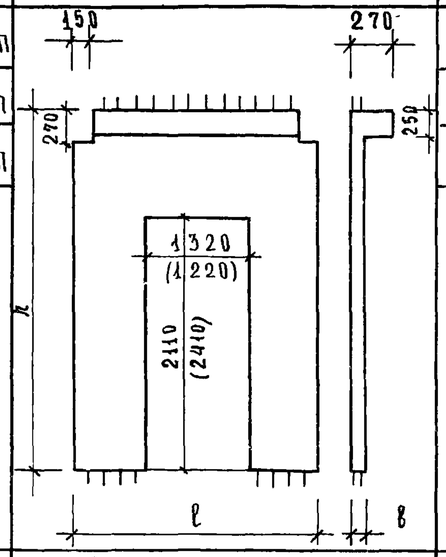	2770	140	3000	300	2,10	5,43	0,84	292,0	13,40	—	212,25 (9,6)	—	19,68	245,33	27;60
25	Д1-28-36п		2770	140	3300	300	2,40	6,26	0,96	284,0	13,40	—	233,06 (12,8)	—	26,24	272,70	28;61
26	Д1-28-42п		2770	140	3900	300	2,98	7,77	1,19	252,0	13,40	—	261,07 (12,8)	—	26,24	300,71	29;62
27	Д-28-33п	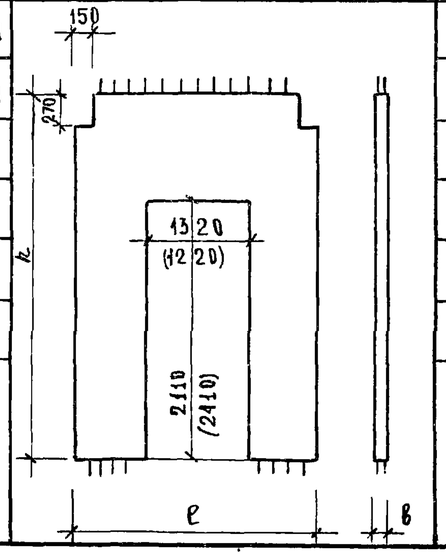	2770	140	3000	300	1,93	5,54	0,77	313,0	13,40	—	208,03 (9,6)	—	19,68	241,11	30;63
28	Д-28-36п		2770	140	3300	300	2,23	6,33	0,89	300,2	13,40	—	228,98 (12,8)	—	26,24	268,62	31;64
29	Д-28-42п		2770	140	3900	300	2,75	7,77	1,10	270,0	13,40	—	256,85 (12,8)	—	26,24	296,49	32;65
30	Д-26-33п		2560	140	3000	300	1,70	4,88	0,68	340,0	13,40	—	196,93 (9,6)	—	19,68	230,01	33;66
31	Д-26-36п		2560	140	3300	300	1,97	5,65	0,79	326,0	13,40	—	217,48 (12,8)	—	26,24	257,12	34;67
32	Д-26-42п		2560	140	3900	300	2,48	7,02	0,99	286,0	13,40	—	244,03 (12,8)	—	26,24	283,69	35;65

Примечания:

1. См. лист №1.
2. Размеры в скобках даны для проёма диафрагм типа (-42п) при высоте этажа $h_3 = 4,2$ м.

ТК	Диафрагмы жесткости	Серия ИИ-04-6
1971	Номенклатура	Выпуск 5 частьт; Лист 3

Гл. инж. пр-та Носова; Гл. инж. пр-та Пригожий; Рук. группы Волынский; Проверил Острова

Центр. Зданий и туристских комплексов г. Москва

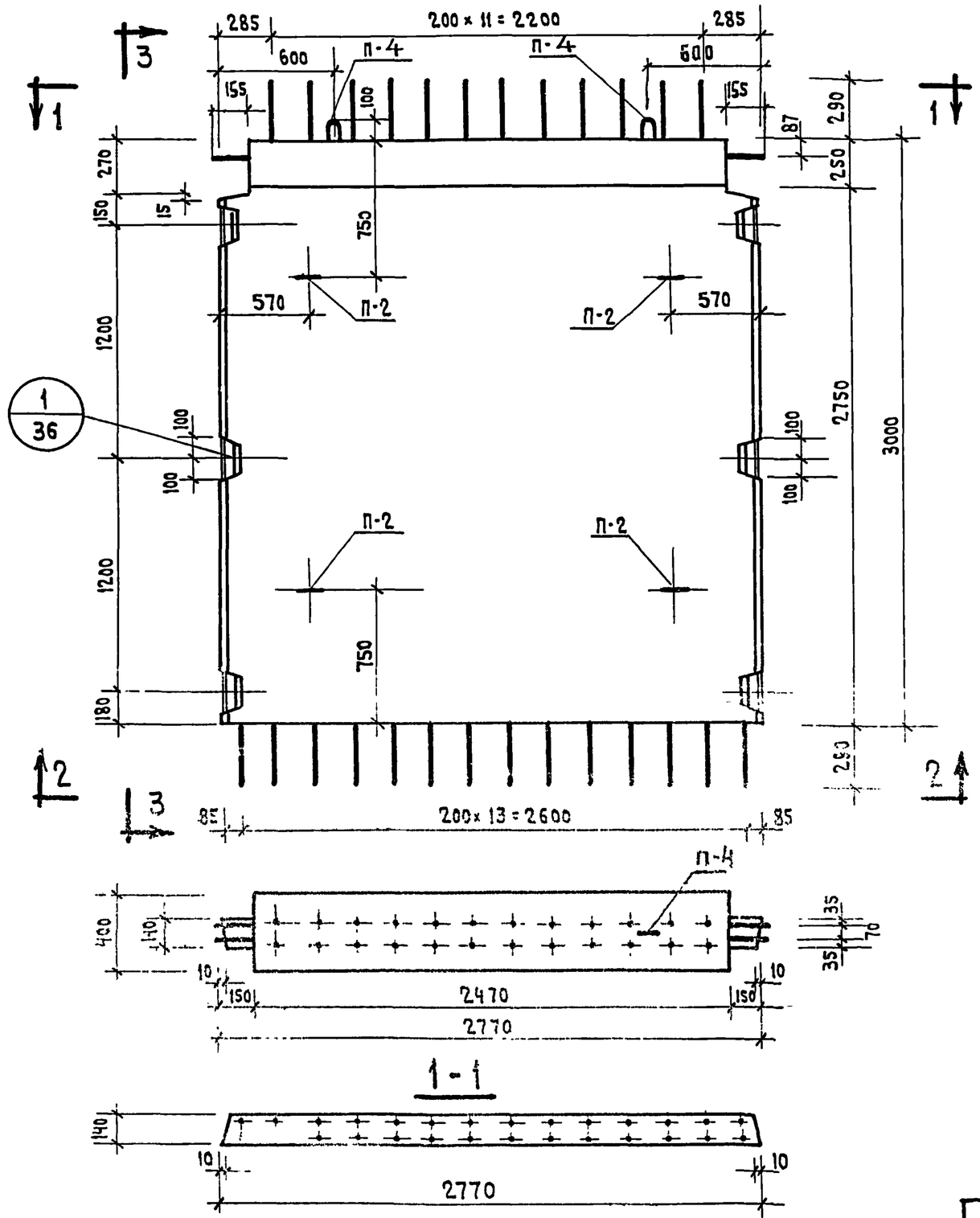

1-1

2-2

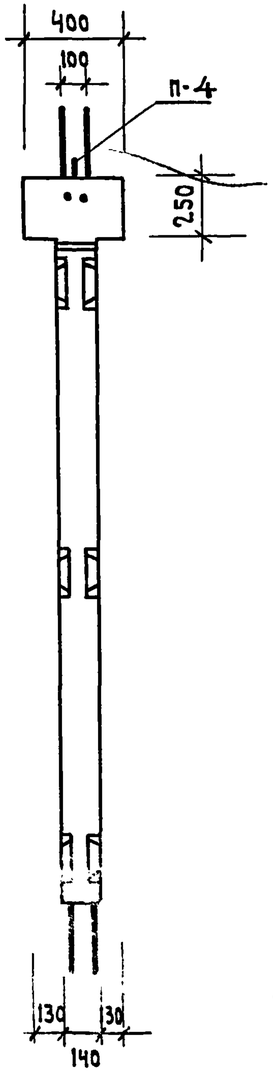

3-3

Показатели на 1 диафрагму

Марка диафрагм	Вес т	Марка бетона	Объем бет. м³	Расход стали кг
Д2-28-33	3,27	300	1,312	137,91

Примечания:

1. Армирование диафрагмы см. лист № 37.
2. Петли П-2 на фасаде показаны условно.

ТК	Диафрагмы жесткости	Серия ИИ-04-6	
1971	Опалубка диафрагмы жесткости Д2-28-33	Выпуск 5 части I	Лист 4

ЦНИИЭП Спортивных зданий и туристских комплексов г. Москва

Исполнил Хорошилова
Проверил Козина
Ицхоки
Пригожий
Вольнский
Острова
Гл. инж. пр-та
Гл. инж. пр-та
Рук. группы

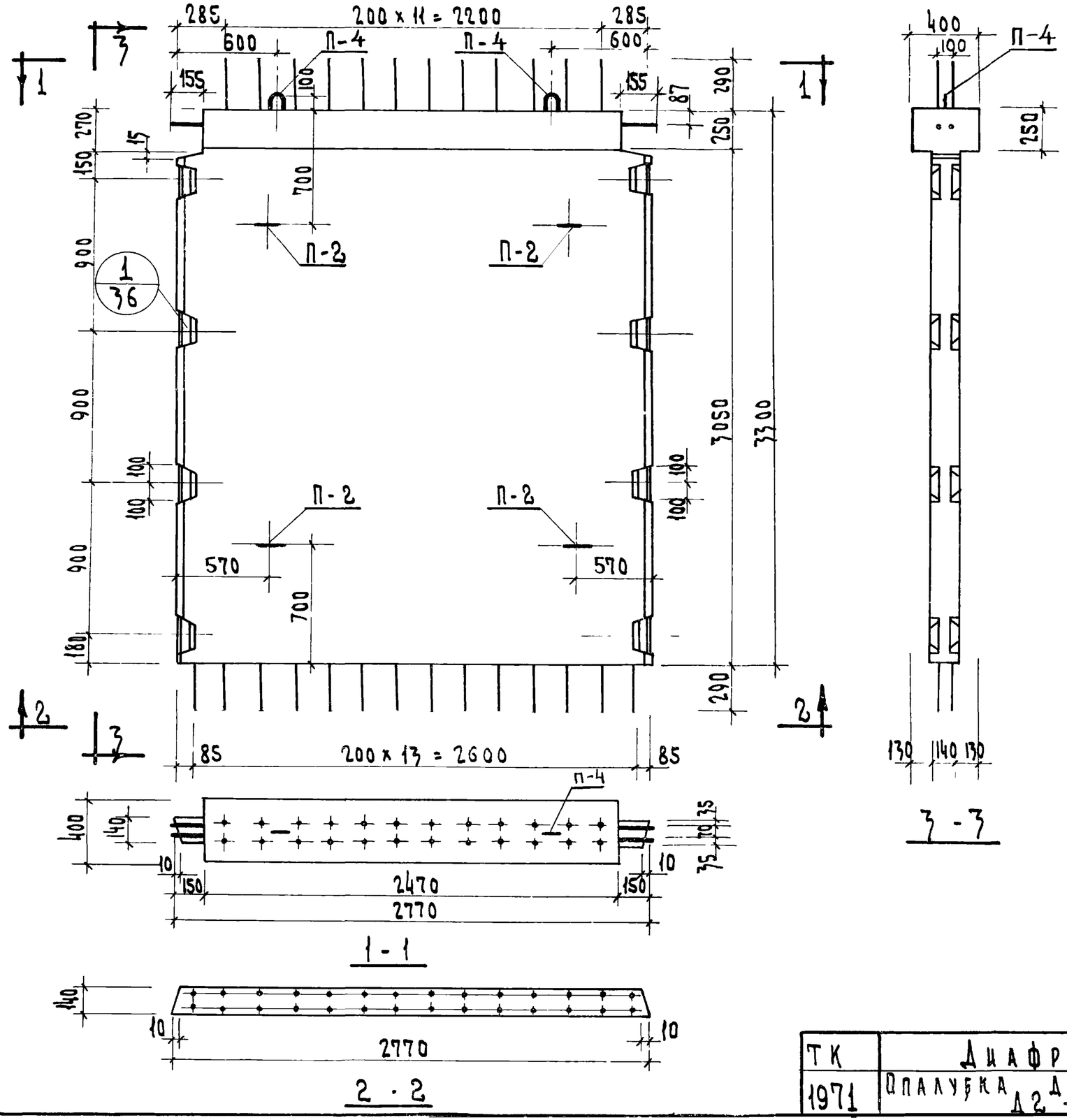

Показатели на 1 диафрагму				
Марка диафраг.	Вес т	Марка бетона	Объем бет. м³	Расход стали кг
Д2-28-36	3.57	300	1.43	154.56

Примечания:

1. Армирование диафрагмы см. лист N 38
2. Петли П-2 на фасаде показаны условно

ТК	Диафрагмы жесткости	Серия ИИ-04-6	
1971	Опалубка диафрагмы жесткости Д2-28-36	Выпуск 5 часть I	Лист 5

Комплексов г. Москва | Рук. группы | Островка

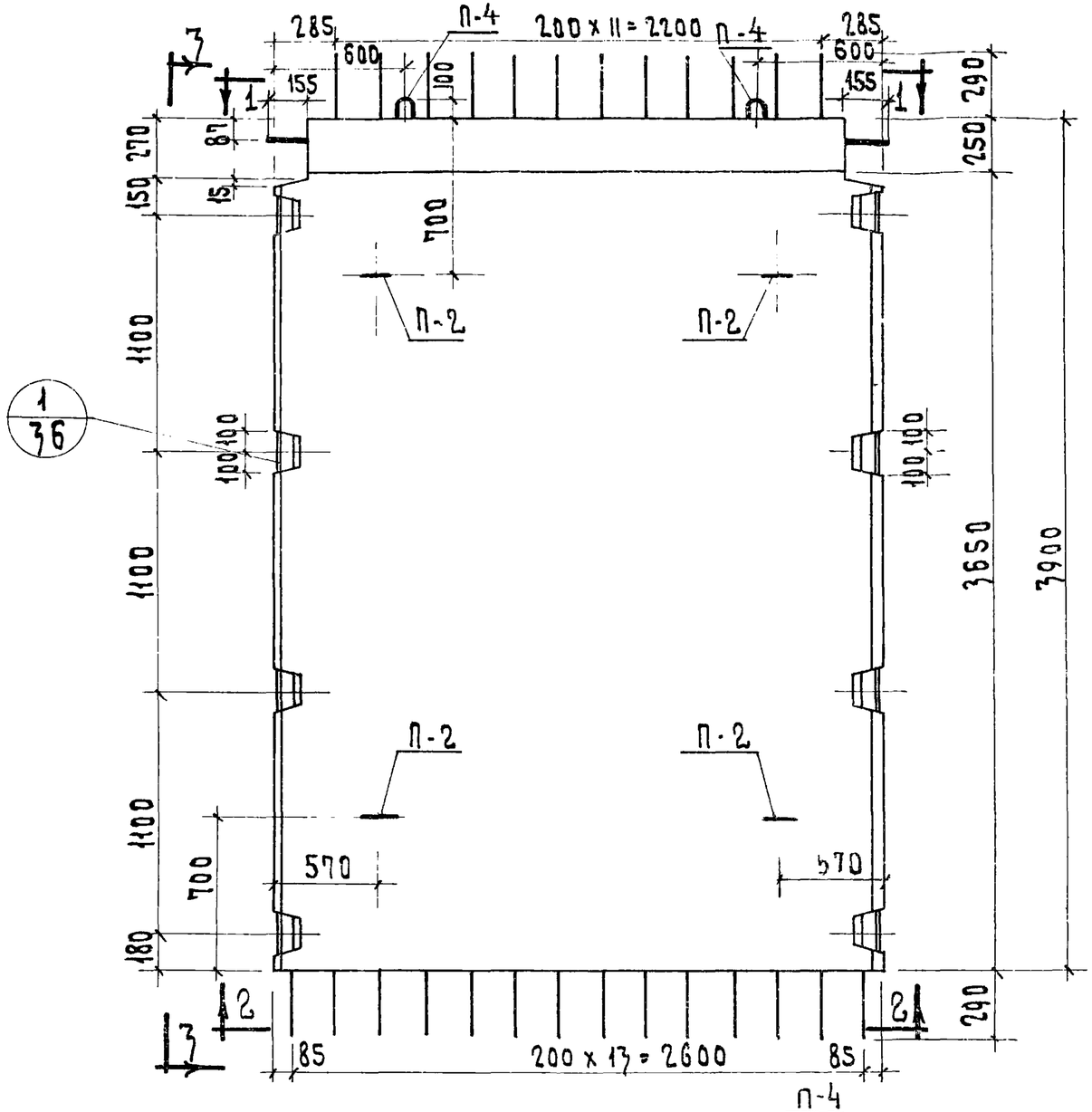

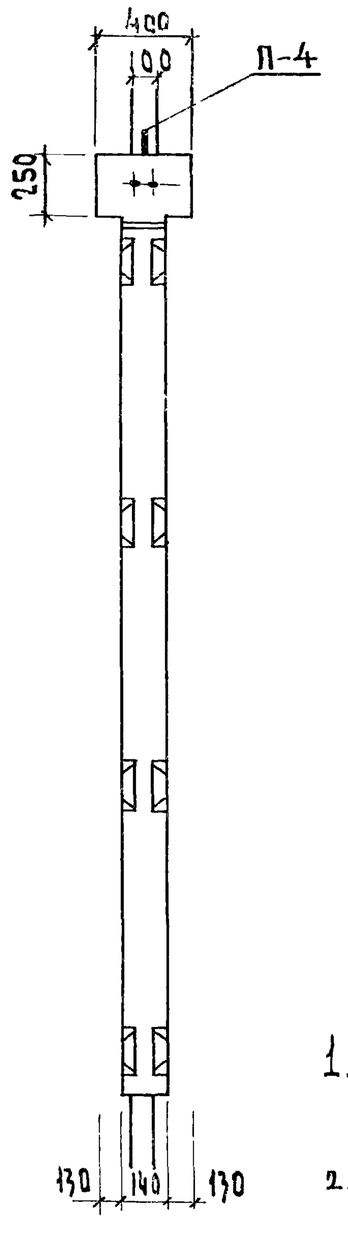

3 - 3

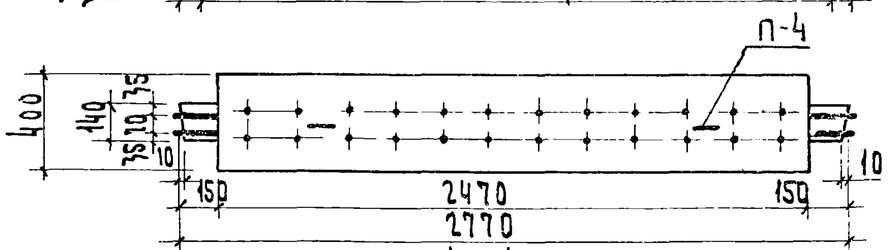

1 - 1

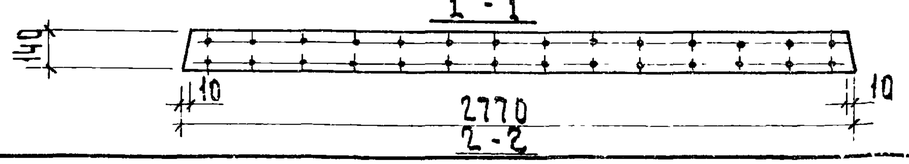

2 - 2

Показатели на 1 диафрагму				
Марка диафраг.	Вес т	Марка бетона	Объем бет. м³	Расход стали кг
Д2-28-42	4.15	300	1.66	166.93

Примечания:

1. Армирование изделия см. лист 39.
2. Петли П-2 на фасаде показаны условно.

ТК	Диафрагмы жесткости	Серия ИИ-24-6	
1971	Опалубка диафрагмы жесткости Д2-28-42	Выпуск 5 часть I	Лист 6

ЦНИИЭП Бытовых зданий и туристских комплексов г. Москва

Нач. отдела Гл. инж. пр. Гл. инж. пр. Рук. гр. инж.

Цилоки Волынский Пригожий Острова

Исполнил Проверил

Бабич Козина

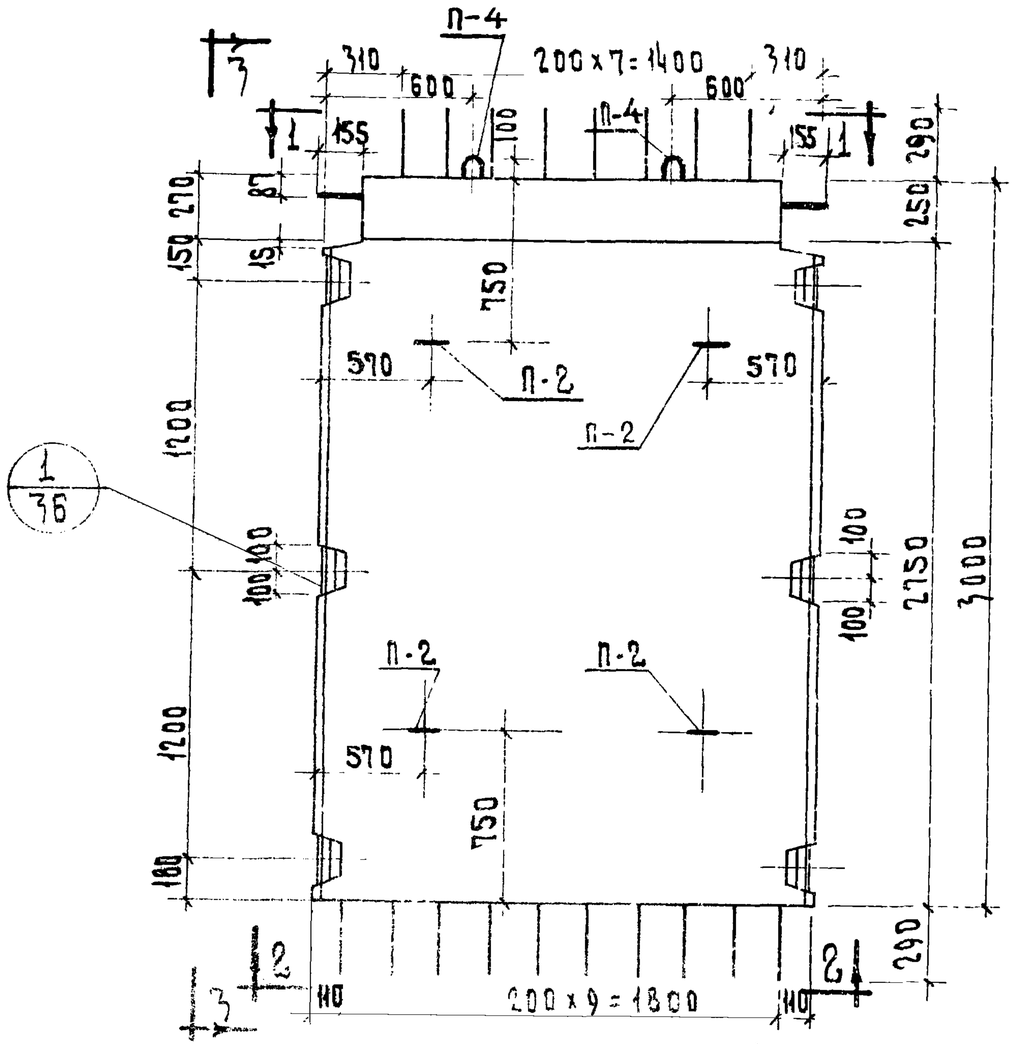

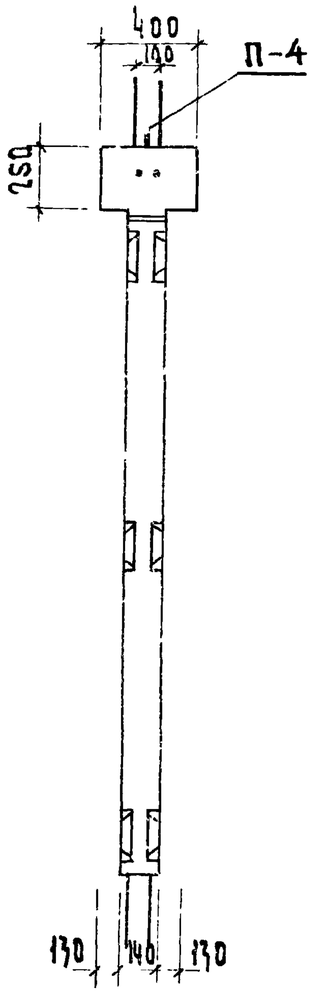

3 - 3

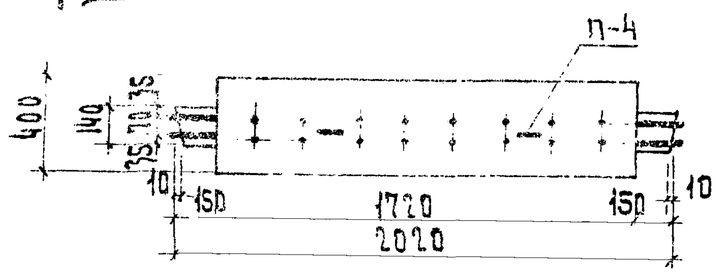

1 - 1

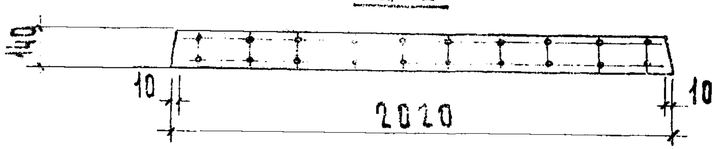

2 - 2

Показатели на 1 диафрагму				
Марка диафраг.	Вес т.	Марка бетона	Объем бет. м³	Расход стали кг
Д2-20-33	2.37	300	0.95	117.16

Примечания:

1. Армирование диафрагмы см. лист 40
2. Петли П-2 на фасаде показаны условно.

Т.К.	Диафрагмы жесткости.	Серия ИИ-04-6	
1971	Опалубка диафрагмы жесткости Д2-20-33	Выпуск 5 часть I	Лист 7

г. Москва Пр. ИНЖ. Шстрова

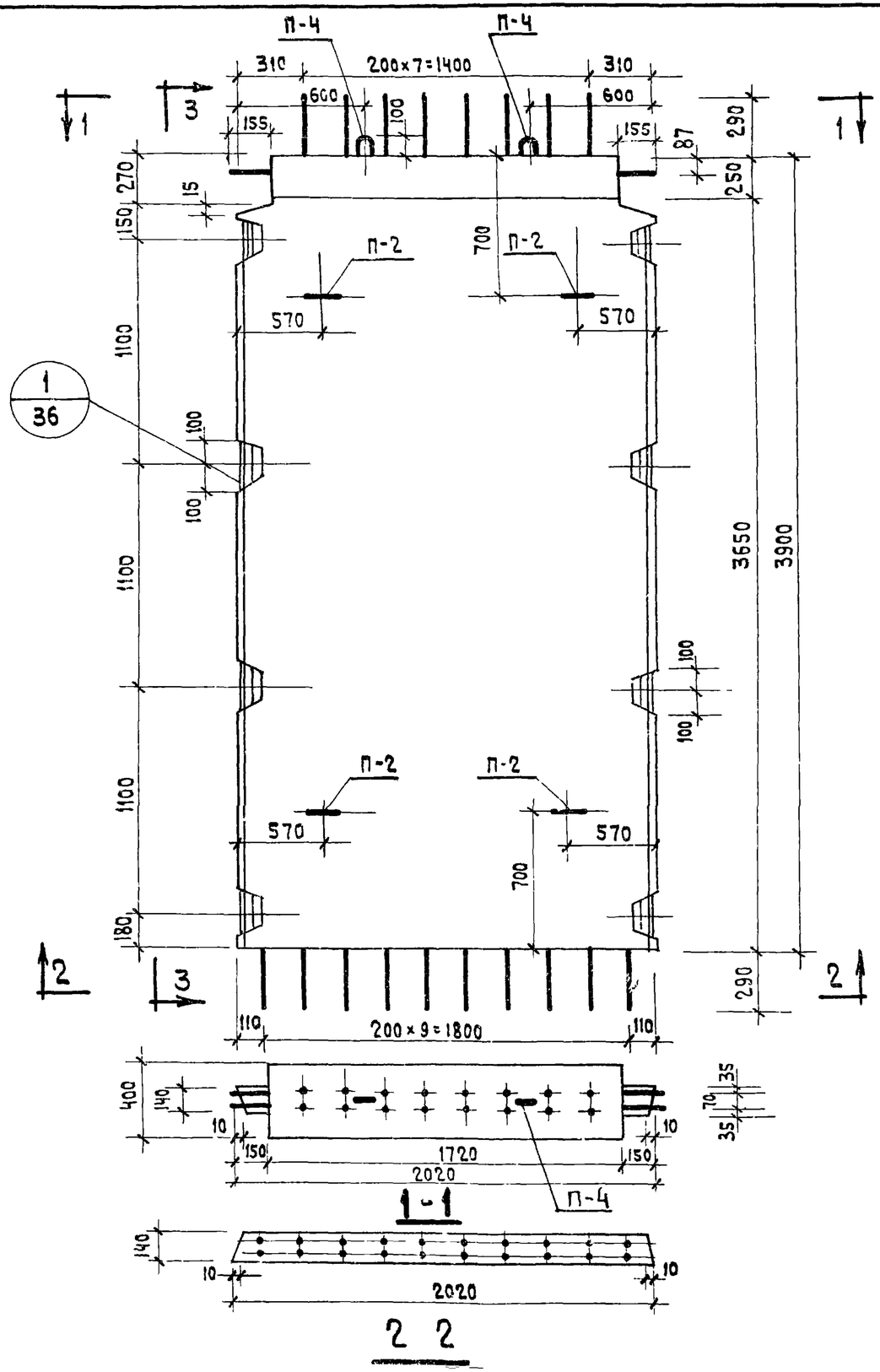

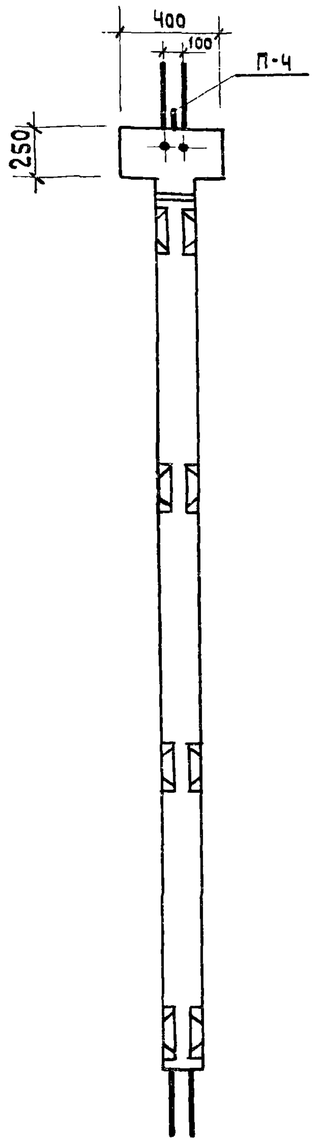

Показатели на 1 диафрагму

Марка диафраг.	Вес т	Марка бетона	Объем бетона м³	Расход стали кг.
Д2-20-42	3.02	300	1.21	143.16

Примечания:

1. Армирование диафрагмы см. лист 41.
2. Петли П-2 на фасаде показаны условно.

Т.К. 1071	Диафрагмы жесткости Опалубка диафрагмы жесткости	Серия ИИ-04-6	Выпуск 5 / Лист 8

ЦНИИЭП зданий и туристских комплексов г. Москва.
ГА. инж. пр-та Носова
Гл. инж. пр-та
Рук. группы
Проверил
Волынский
Пригожий
Острова

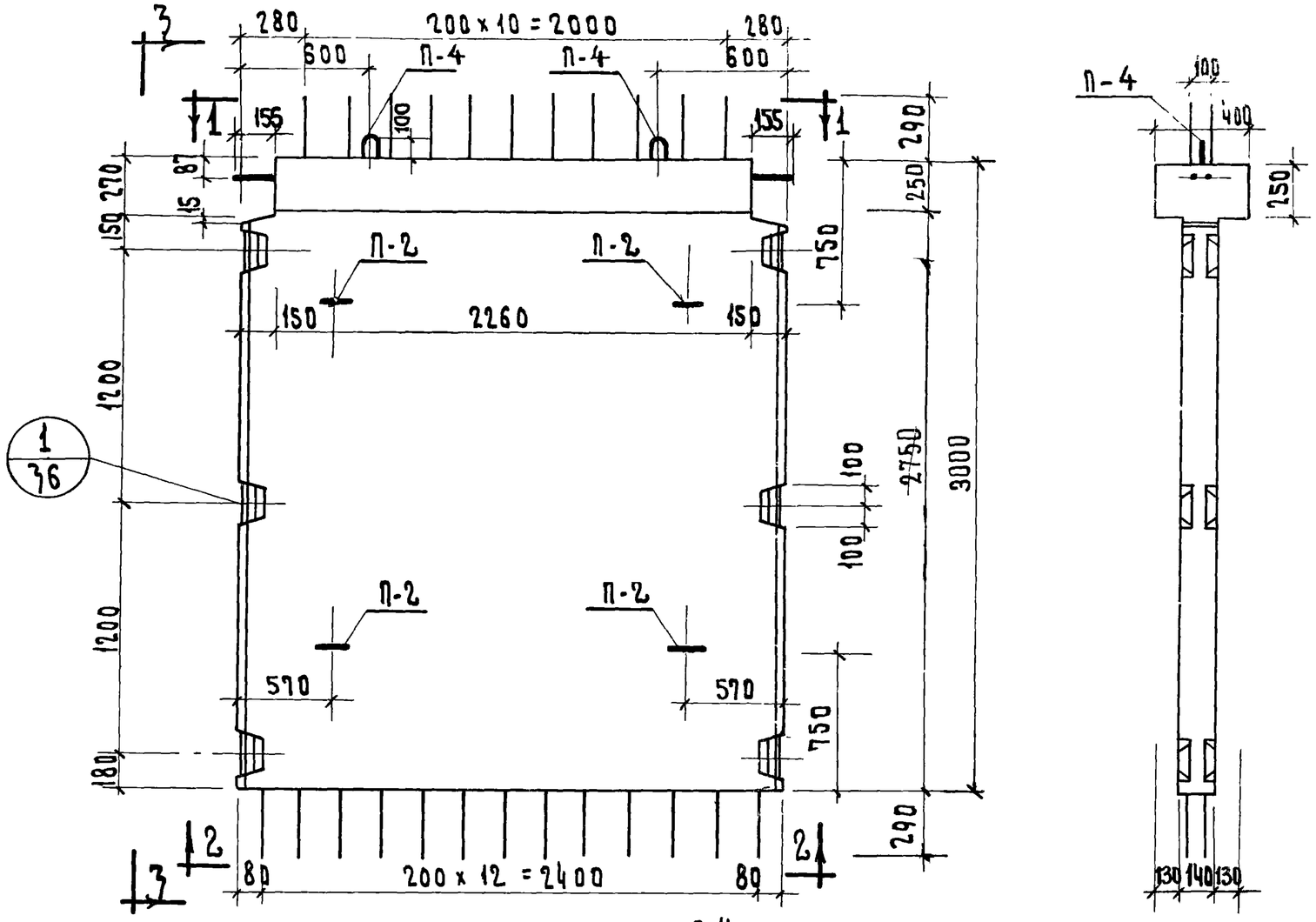

3-3

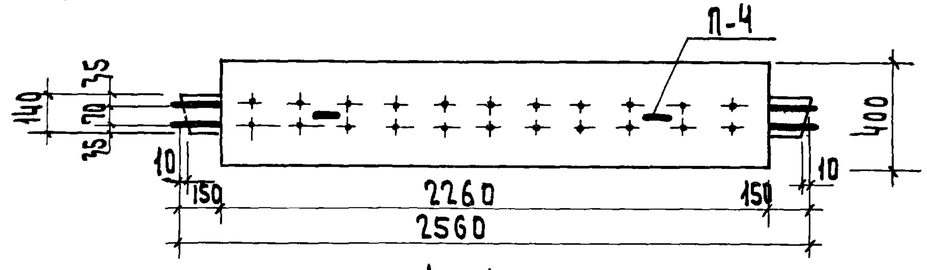

1-1

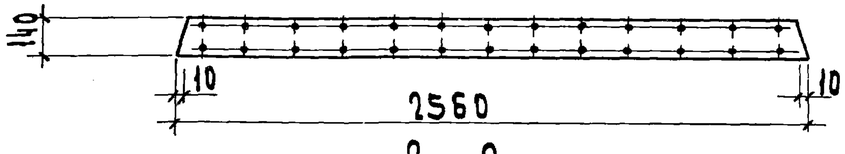

2-2

Показатели на 1 диафрагму				
Марка диафраг.	Вес т	Марка бетона	Объем бет. м³	Расход стали кг
Д2-26-33	3.03	300	1.21	132.45

Примечания

1. Армирование диафрагмы см. лист 42
2. Петли П-2 на фасаде показаны условно.

ТК	Диафрагмы жесткости	Серия ИИ-04-6	
1971	Опалубка диафрагмы жесткости Д2-26-33	Выпуск 5 часть I	Лист 9

Г. Москва Рук. гр. инж. Острова

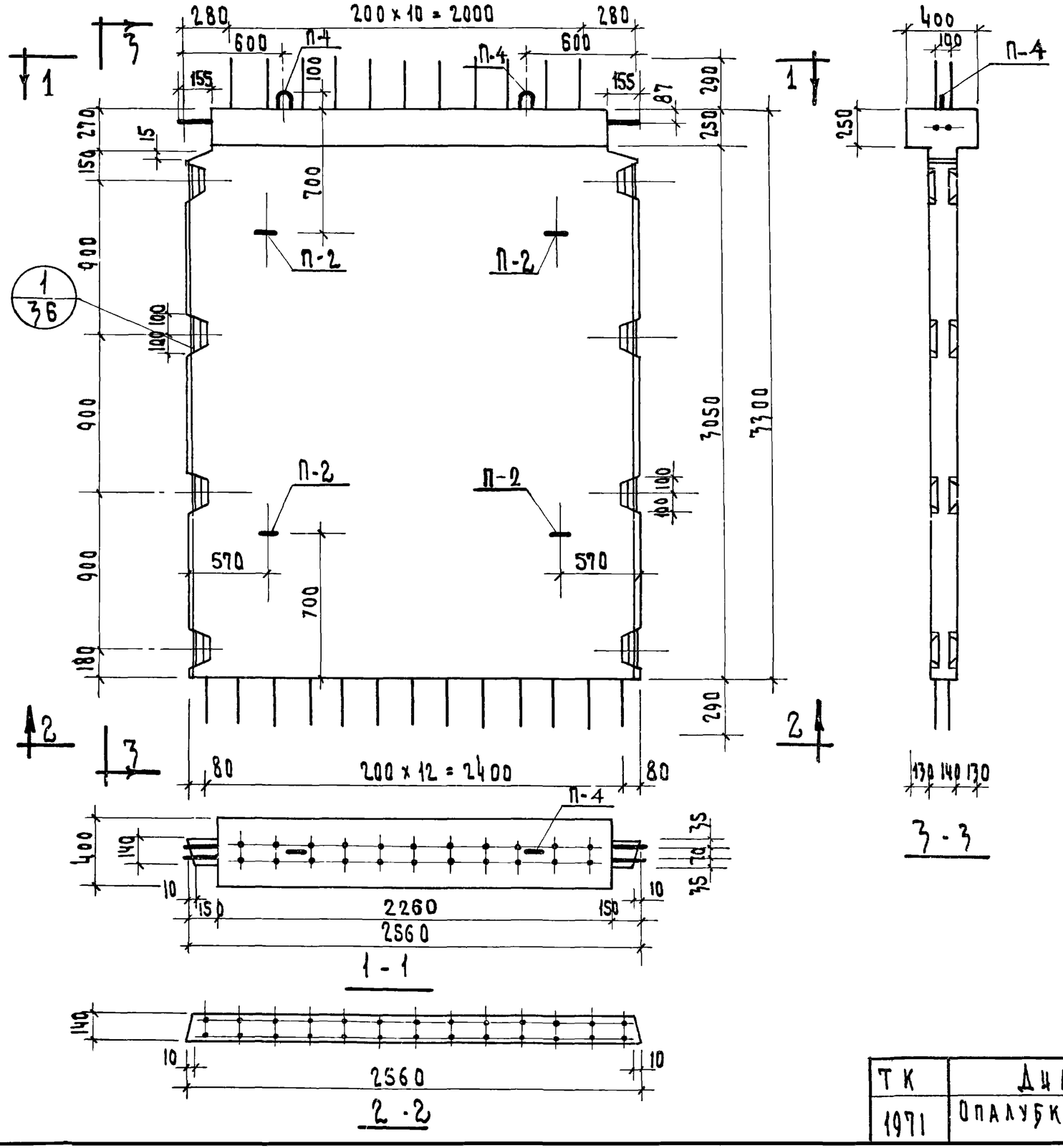

Показатели на 1 диафрагму				
Марка диафраг.	Вес т	Марка бетона	Объем бет. м³	Расход стали кг
Д2-26-36	3.30	300	1.32	148.82

Примечания:

1. Армирование диафрагмы см. лист 43
2. Петли П-2 на фасаде показаны условно.

ТК	Диафрагмы жесткости	Серия ИИ-04-6	
1971	Опалубка диафрагмы жесткости Д2-26-36	Выпуск 5 часть I	Лист 10

ЦНИИЭП Бытовых зданий и туристских комплексов г. Москва

Нач. отдела Гл. инж. пр. Гл. инж. пр. Рук. группы

Цыхоки Волынский Прирожий Острова

Исполнил Проверил

Максимова Осина

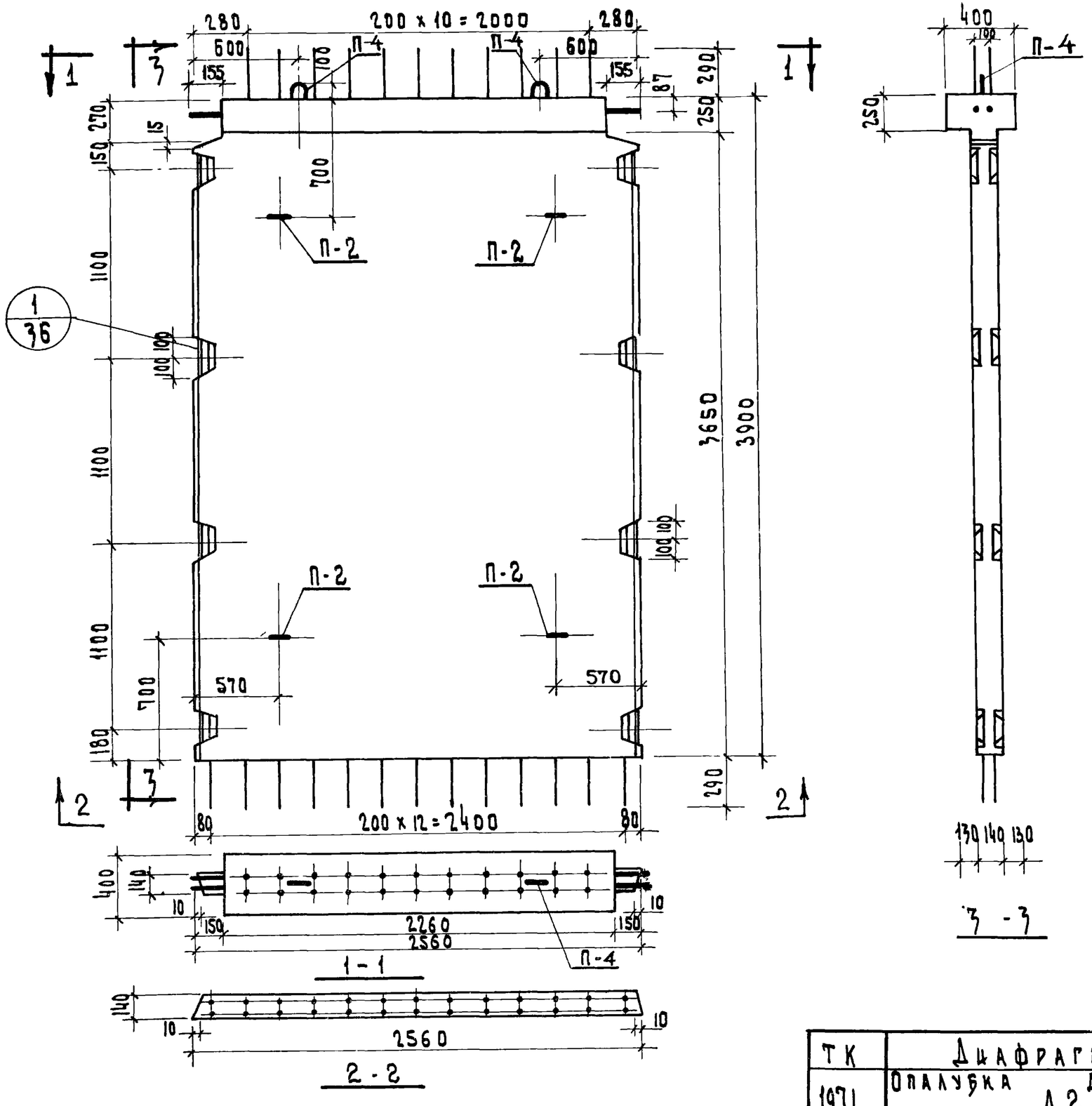

Показатели на 1 диафрагму				
Марка диафраг.	Вес т	Марка бетона	Объем бет. $м^3$	Расход стали кг
Д2-26-42	3.85	300	1.54	160.63

Примечания

1. Армирование диафрагмы см. лист 44
2. Петли П-2 на фасаде показаны условно.

ТК	Диафрагмы жесткости	Серия ИИ-04-6	
1971	Опалубка диафрагмы жесткости Д2-26-42	Выпуск 5 часть I	Лист 11

г. Москва Трук. группы Шестрова

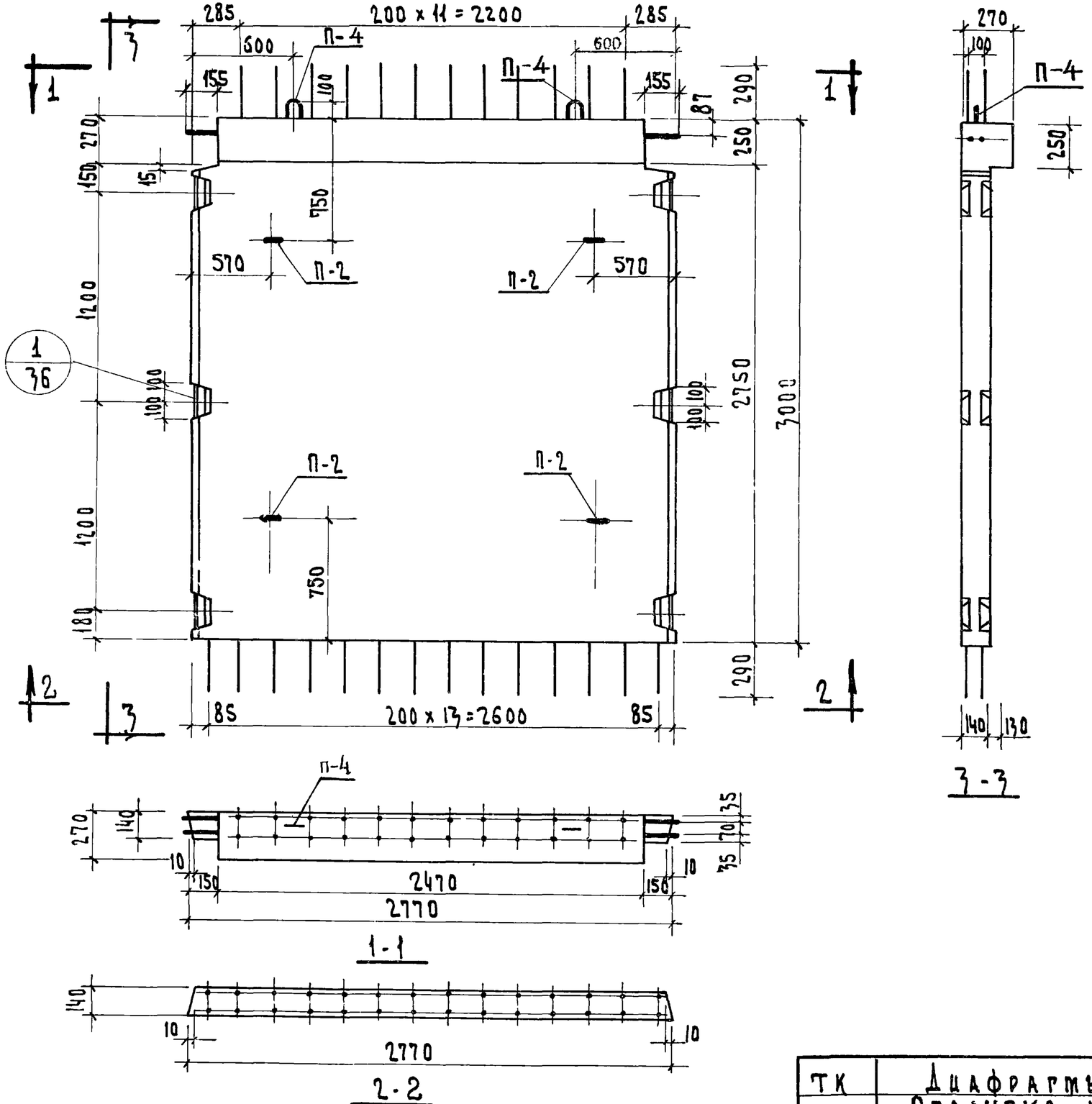

Показатели на 1 диафрагму				
Марка диафраг.	Вес т	Марка бетона	Объем бет. м³	Расход стали кг
ДI-28-33	3.08	300	1.23	133.55

Примечания:

1. Армирование диафрагмы см. лист N 45
2. Петли П-2 на фасаде показаны условно.

ТК	Диафрагмы жесткости	Серия ИИ-04-6	
1971	Опалубка диафрагмы жесткости ДI-28-33	Выпуск 5 часть I	Лист 12

Здания и туристских комплексов г. Москва

Гл. инж. пр. Гл. инж. пр. Рук. гр. инж.

Волынский Прирожий Острова

Проверил

Острова

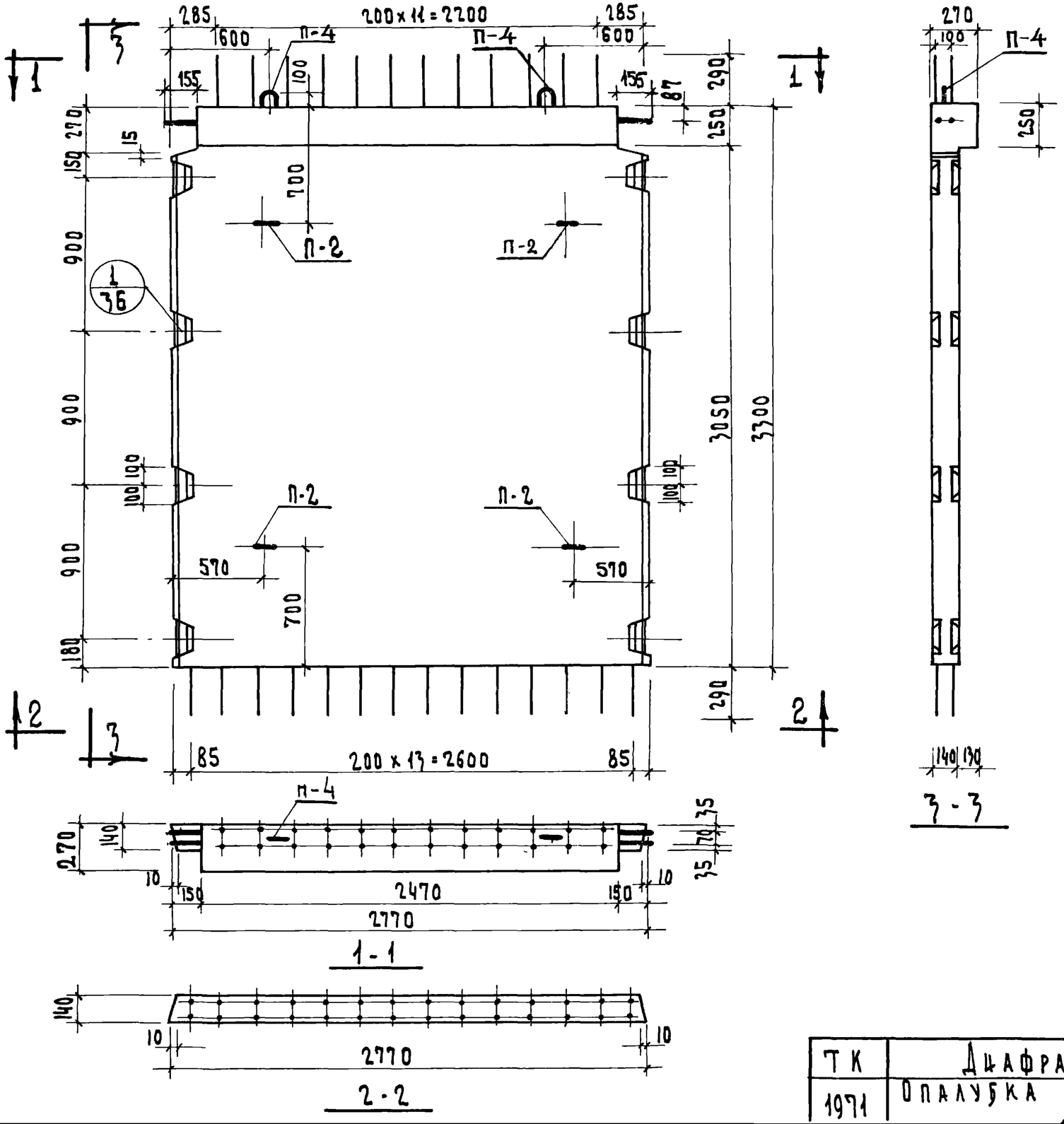

Показатели на 1 диафрагму				
Марка диафраг.	Вес т	Марка бетона	Объем бет. м³	Расход стали кг
Д1-28-36	3.38	300	1.35	150.47

Примечания:

1. Армирование диафрагмы см. лист N46
2. Петли П-2 на фасаде показаны условно.

ТК	Диафрагмы жесткости	Серия ИИ-04-6	
1971	Опалубка диафрагмы жесткости Д1-28-36	Выпуск 5 часть I	Лист 13

Гл. инж. пр. Рук. груп. Комплексов г. Москва

Волынский Острова

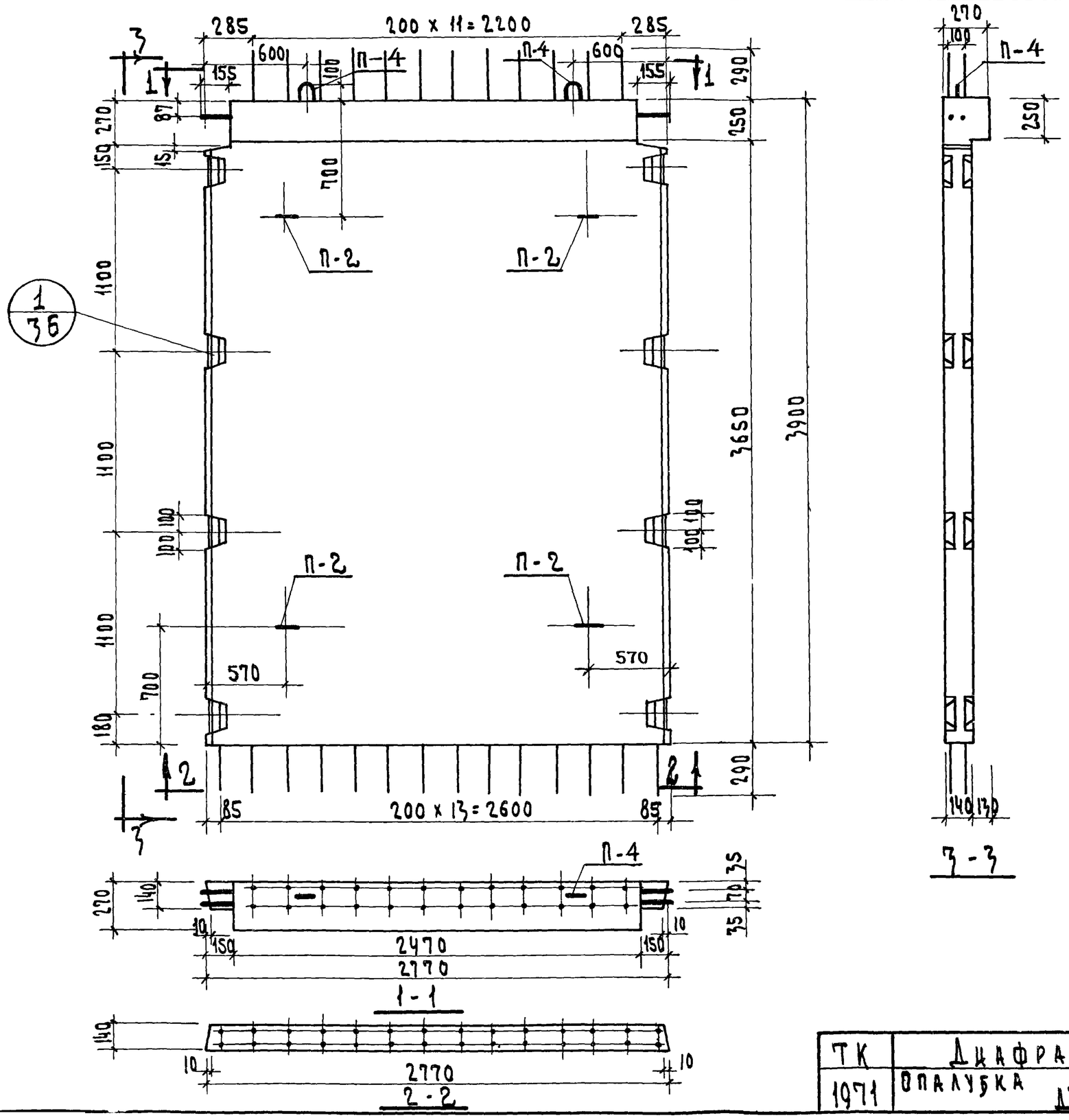

Показатели на 1 диафрагму				
Марка диафраг.	Вес т	Марка бетона	Объем бет. м³	Расход стали кг
ДI-28-42	3.95	300	1.58	162.85

Примечания:

1. Армирование диафрагмы см. лист 47
2. Петли П-2 на фасаде показаны условно.

ТК	Диафрагмы жесткости	Серия ИИ-04-6	
1971	Опалубка диафрагмы жесткости ДI-28-42	Выпуск 5 часть I	Лист 14

Бытовых зданий и туристских комплексов г. Москва

Нач. отдела Гл. инж. пр. Гл. инж. пр. Рук. гр. инж.

Ицхоки Волынский Пригожин Острова

Исполнил Проверил

Бабич Острова

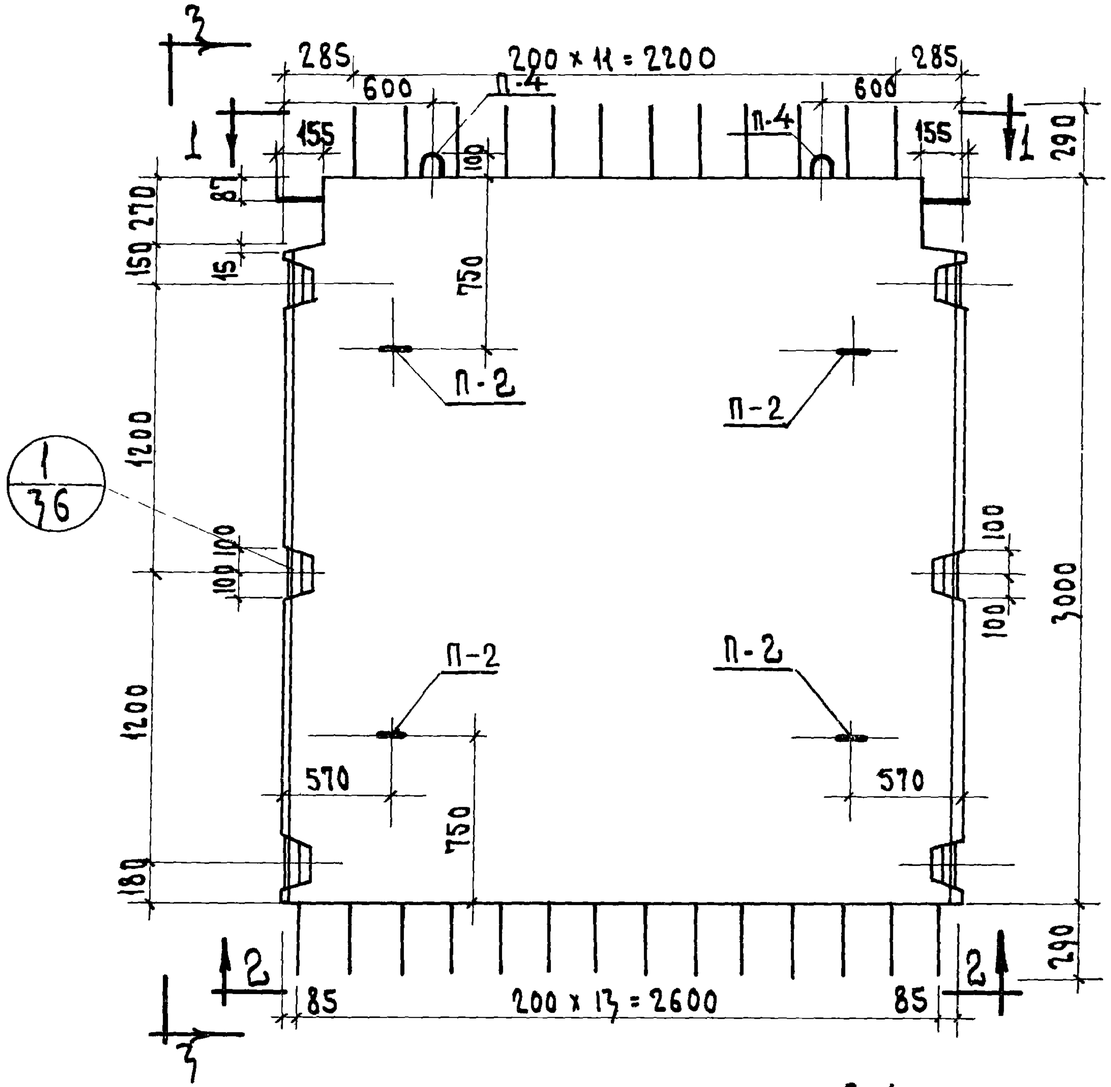

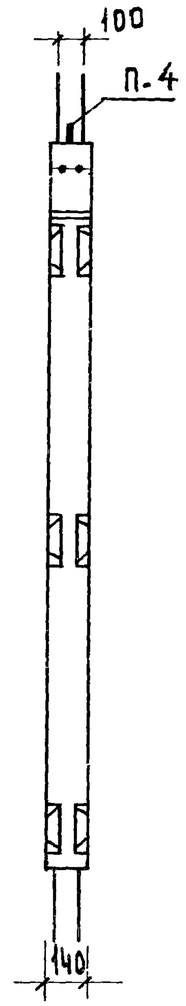

3-3

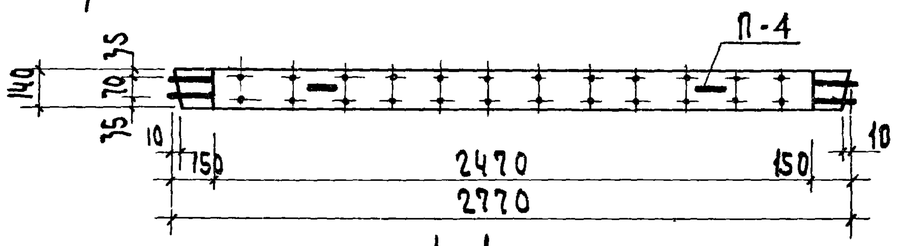

1-1

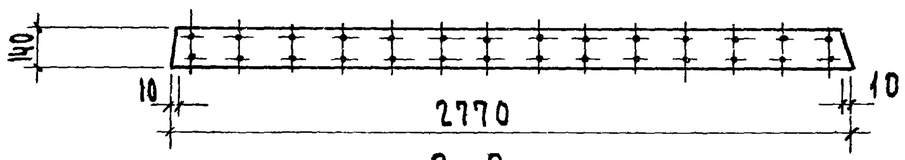

2-2

Показатели на 1 диафрагму				
Марка диафраг.	Вес т	Марка бетона	Объем бет. м³	Расход стали кг
Д-28-33	2.90	300	1.16	129.47

Примечания:

1. Армирование диафрагмы см. лист 48
2. Петли П-2 на фасаде показаны условно.

ТК	Диафрагмы жесткости	Серия ИИ-04-6	
1971	Опалубка диафрагмы жесткости Д-28-33	Выпуск 5 часть I	Лист 15

Комплексов Г. Москва | Гл. инж. пр. | Рук. гр. инж. | Пригожин | Острова

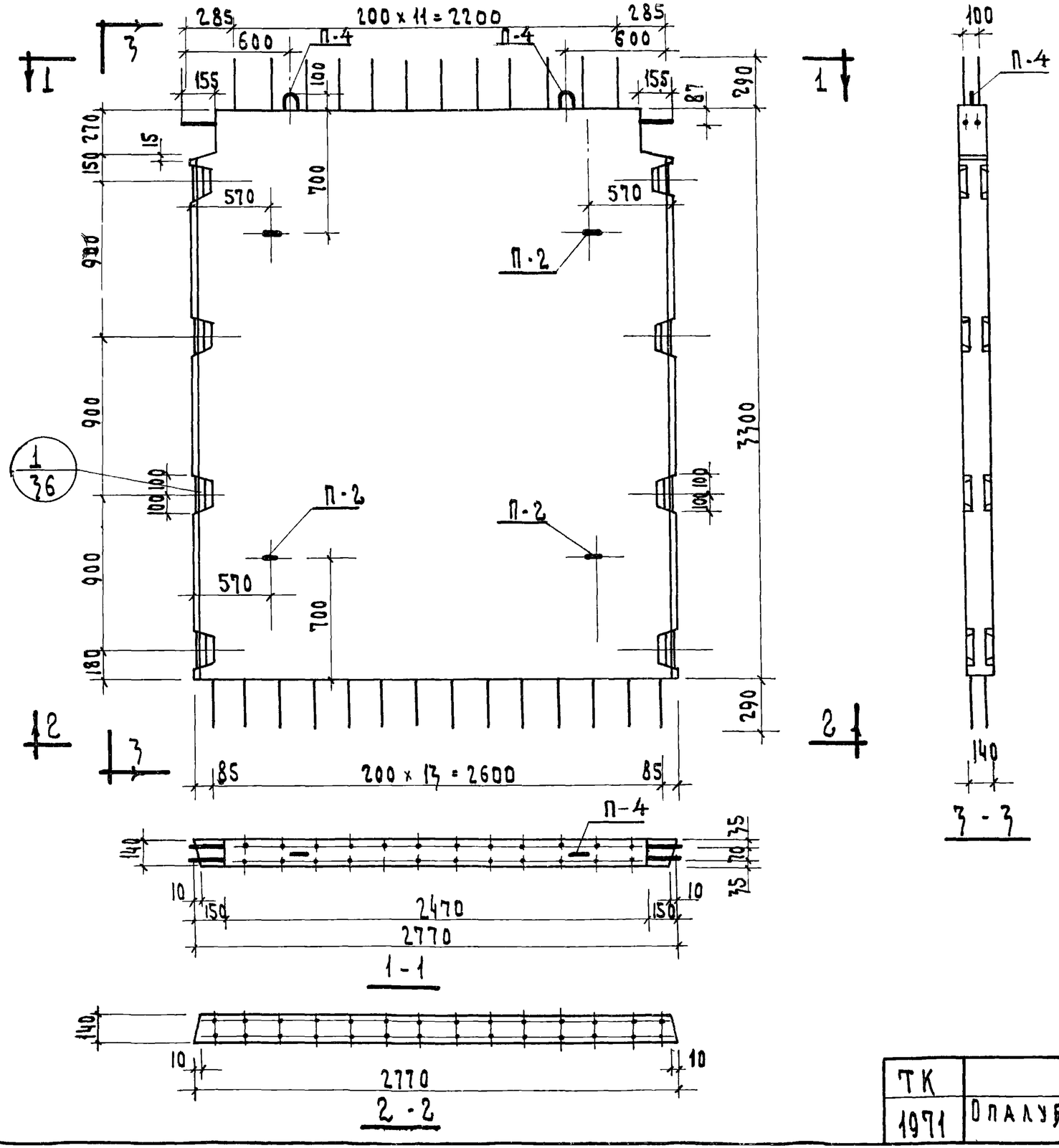

Показатели на 1 диафрагму				
Марка диафраг.	Вес т	Марка бетона	Объем бет. м³	Расход стали кг.
Д-28-36	3.20	300	1.28	146.12

Примечания

1. Армирование диафрагмы см. лист 49
2. Петли П-2 на фасаде показаны условно.

ТК	Диафрагма жесткости	Серия ИИ-04-6	
1971	Опалубка диафрагмы жесткости Д-28-36	Выпуск 5 часть I	Лист 16

Гл. инж. пр. Рук. группы
Гл. инж. пр. Рук. группы
Нач. отдела
Нихоки Волынский Пригожий Острова
Исполнил Проверил
Максимова Острова
Здание туристских комплексов г. Москва

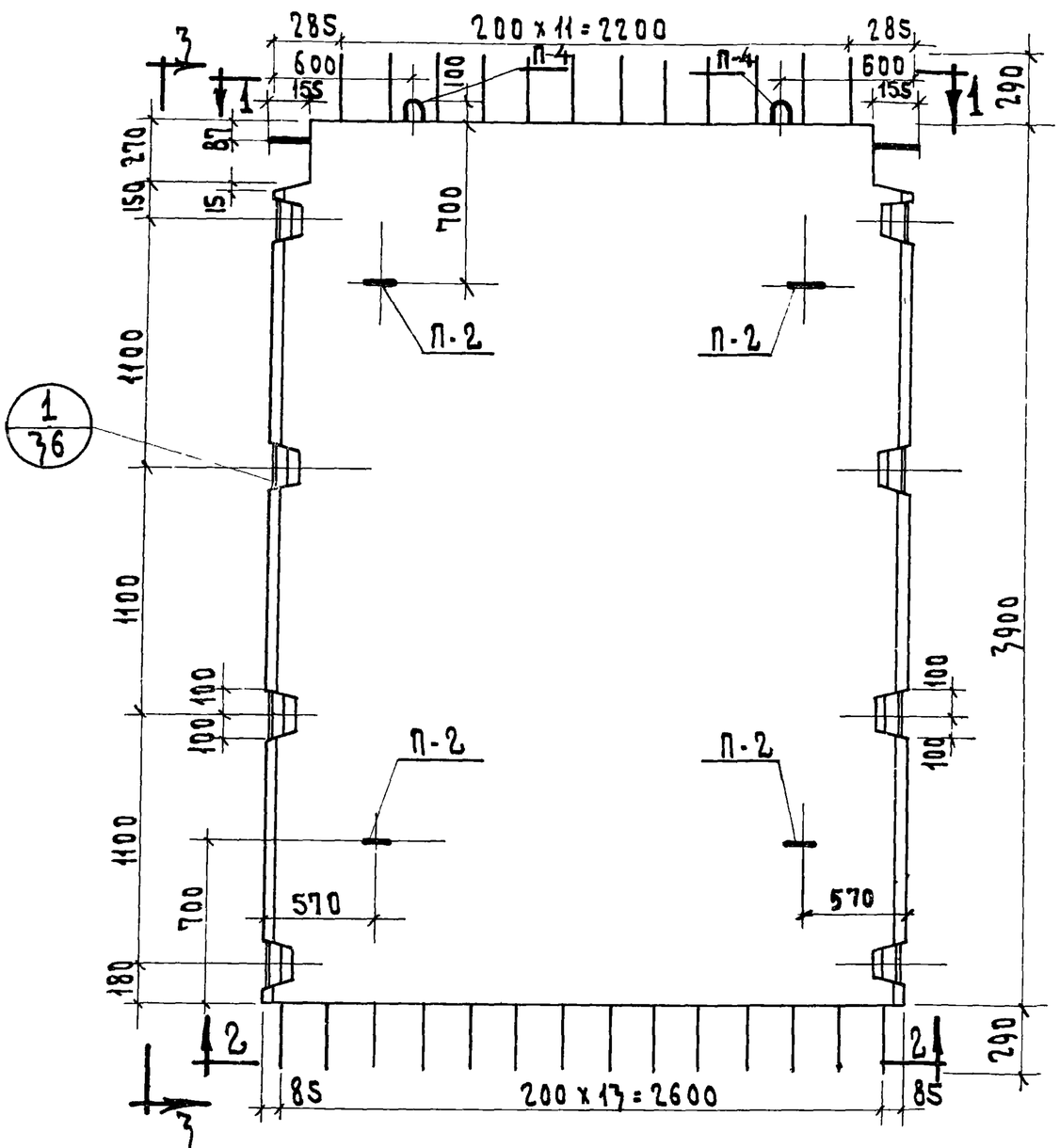

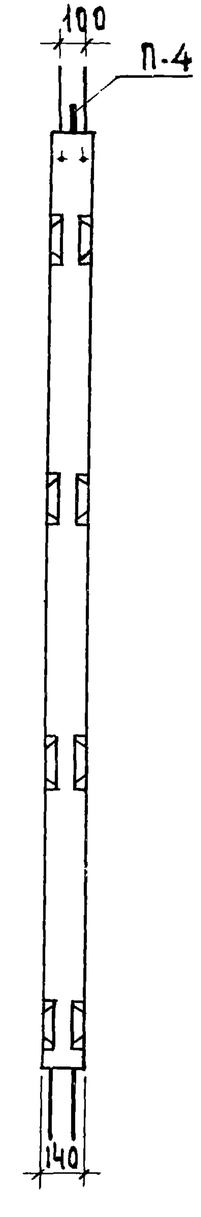

3-3

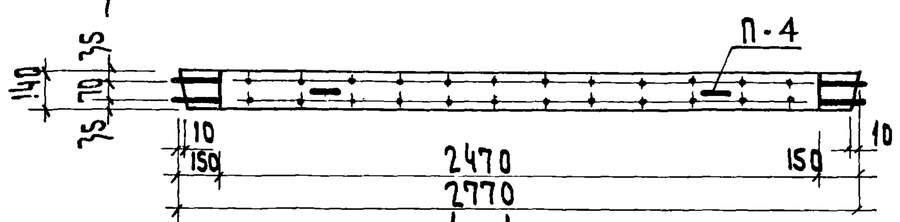

1-1

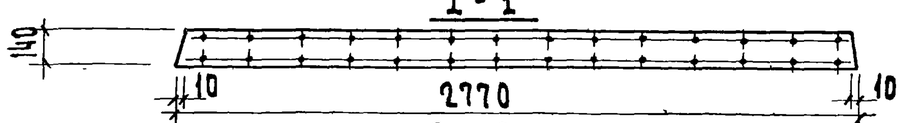

2-2

Показатели на 1 диафрагму				
Марка диафр.	Вес т	Марка бетона	Объем бет. м³	Расход стали кг
Д-28-42	3.78	300	1.50	158.77

Примечания:

1. Армирование диафрагмы см. лист 50
2. Петли П-2 на фасаде показаны условно.

ТК	Диафрагмы жесткости	Серия ИИ-04-6	
1971	Опалубка диафрагмы жесткости Д-28-42	Выпуск 5 часть I	Лист 17

Р. Москва, Кук. Пр. ИНН. 1

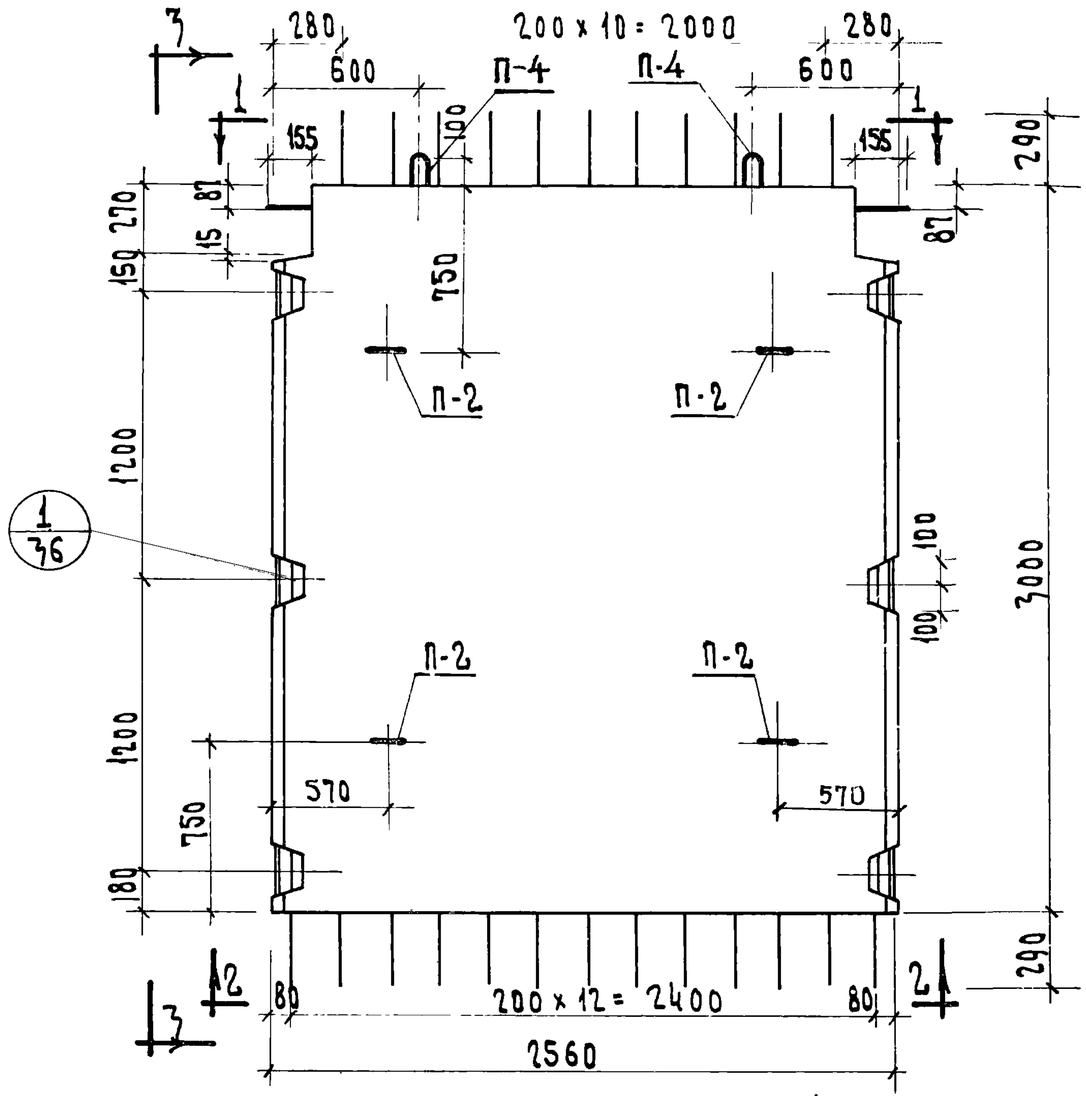

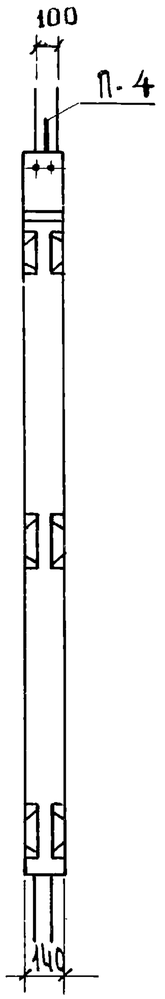

3-3

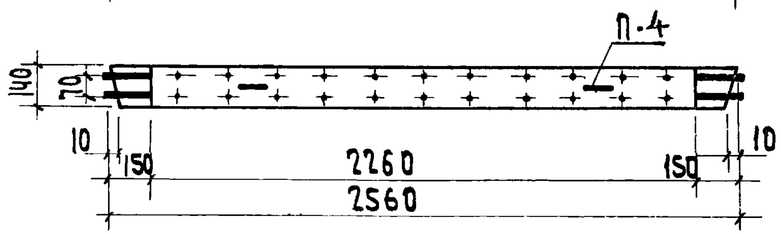

1-1

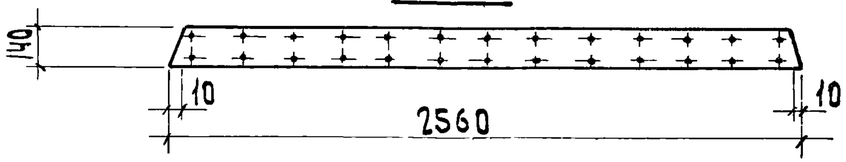

2-2

Показатели на 1 диафрагму				
Марка диафраг.	Вес т	Марка бетона	Объем бетона м³	Расход стали кг
Д-26-33	2.67	300	1.07	124.61

Примечания

1. Армирование диафрагмы см. лист N 51.
2. Петли П-2 на фасаде показаны условно.

ТК	Диафрагмы жесткости	Серия ИИ-04-6	
1971	Опалубка диафрагмы жесткости Д-26-33	Выпуск 5 часть I	Лист 18

ЦНИИЭП Зданий туристских комплексов г. Москва

Гл. инж. пр. | Гл. инж. пр. | Рук. группы | Нач. отдела | Проверил | Осина

Кухоки | Волынский | Пригожий | Острова

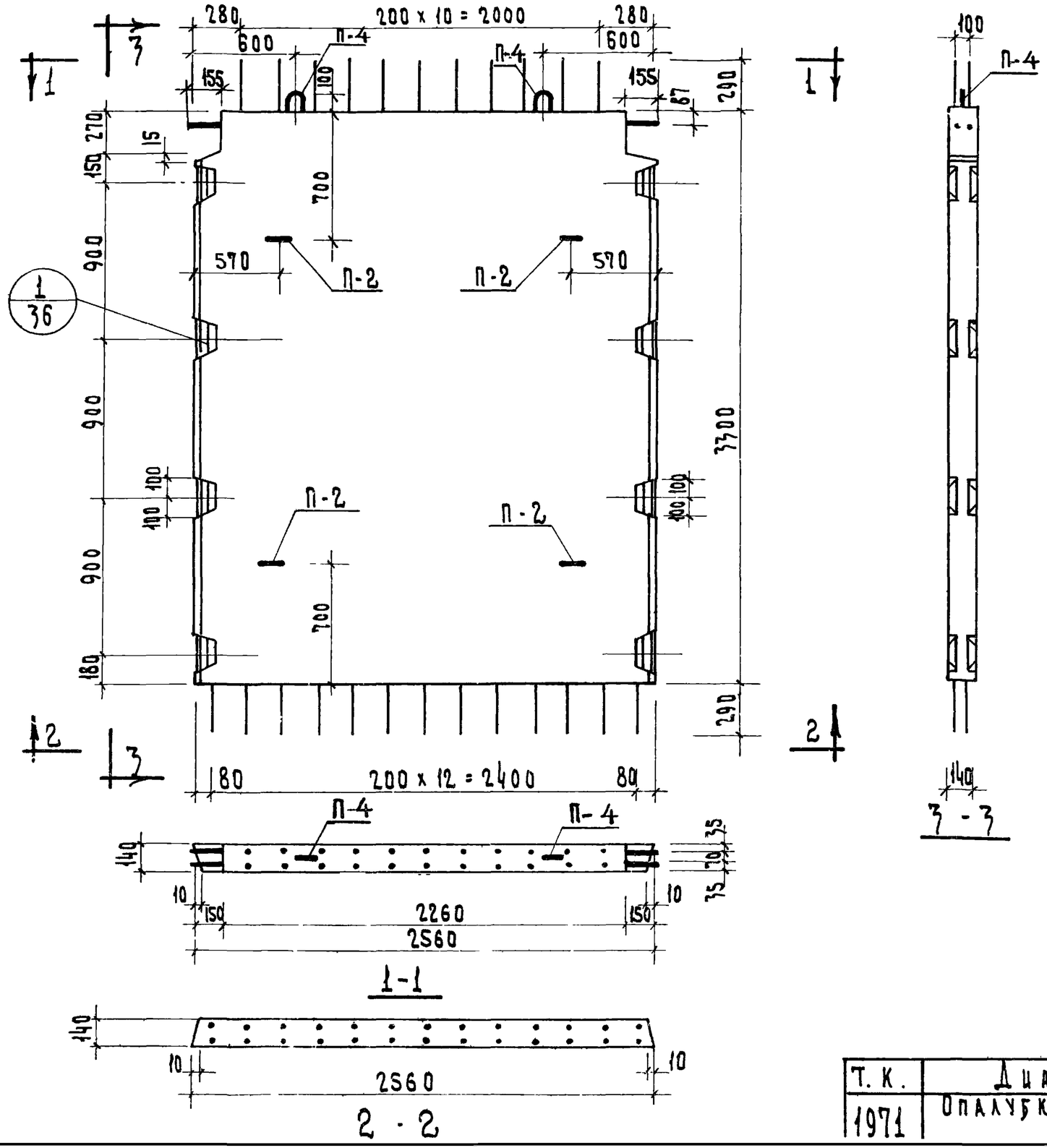

Показатели на 1 диафрагму				
Марка диафраг.	Вес т	Марка бетона	Объем вес, м³	Расход стали кг
Д-26-36	2.95	300	1.18	140.98

Примечания

1. Армирование диафрагмы см. лист 52
2. Петли П-2 на фасаде показаны условно

Т. К.	Диафрагмы жесткости	Серия ИИ-04-6	
1971	Опалубка диафрагмы жесткости Д-26-36	Выпуск 5 часть I	Лист 19

Цниипш Комплексов г. Москва | Рук. группы | Острова

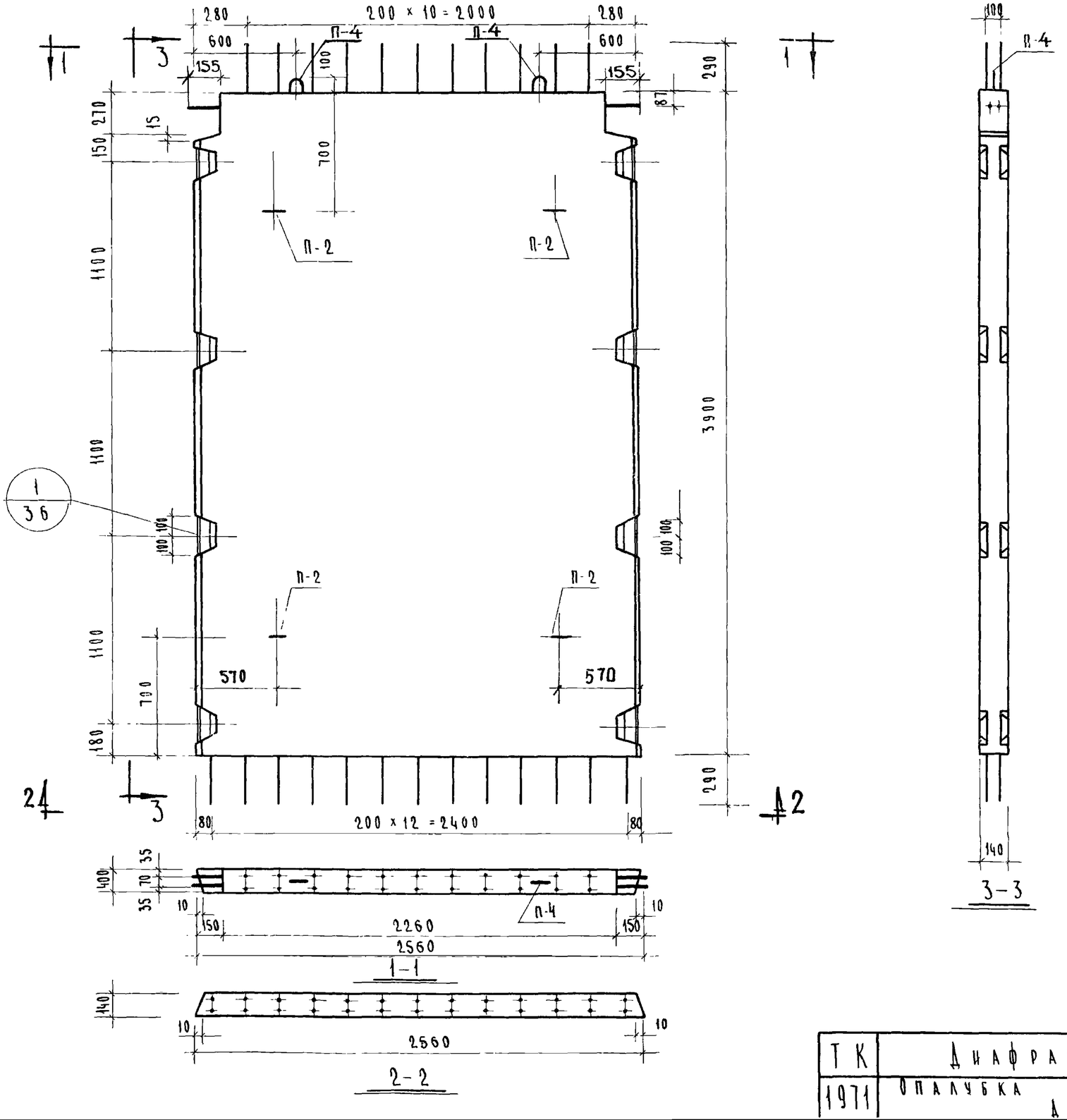

Показатели на 1 диафрагму				
Марка диафрагм	Вес т	Марка бетона	Объем бетона м³	Расход стали кг
Д-26-42	3.5	300	1.39	152,97

Примечания:

1. Армирование диафрагмы см. лист 53
2. Петли П-2 на фасаде показаны условно.

ТК	Диафрагмы жесткости	Серия ИИ-04-6	
1971	Опалубка диафрагмы жесткости Д-26-42	Выпуск 5 часть I	Лист 20

Гл. инж. пр-та Осина
Гл. инж. пр-та Роверил
Рук. группы Острова
Институт Гражданпроект

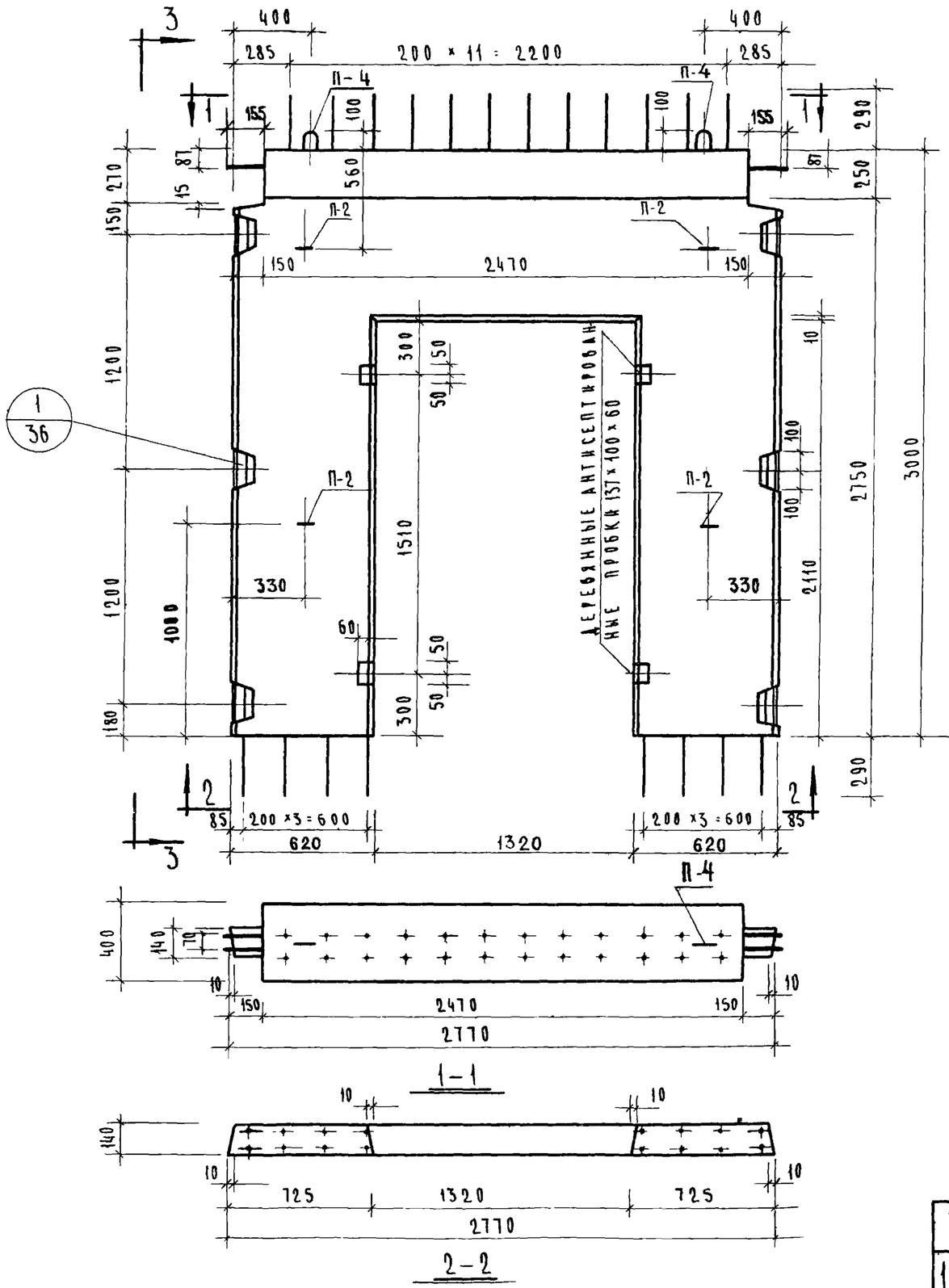

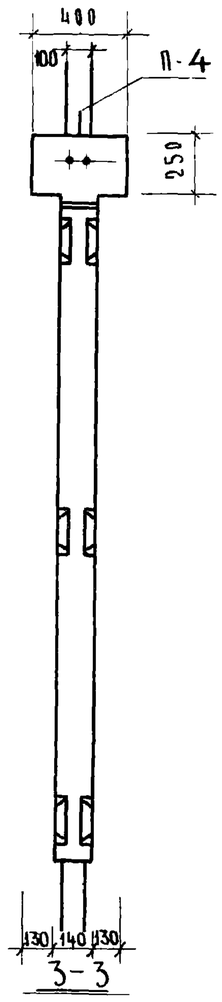

Показатели на 1 диафрагму				
Марка диафрагм	Вес т	Марка бетона	Объем бет. м³	Расход стали кг
Д2-28-33п	2.33	300	0.93	249.55

Примечания:

1. Армирование диафрагмы см. лист N 54
2. Петли П-2 на фасаде показаны условно.

ТК	Диафрагмы жесткости	Серия ИИ-04-6	
1971	Опалубка диафрагмы жесткости Д2-28-33п	Выпуск 5 часть I	Лист 21

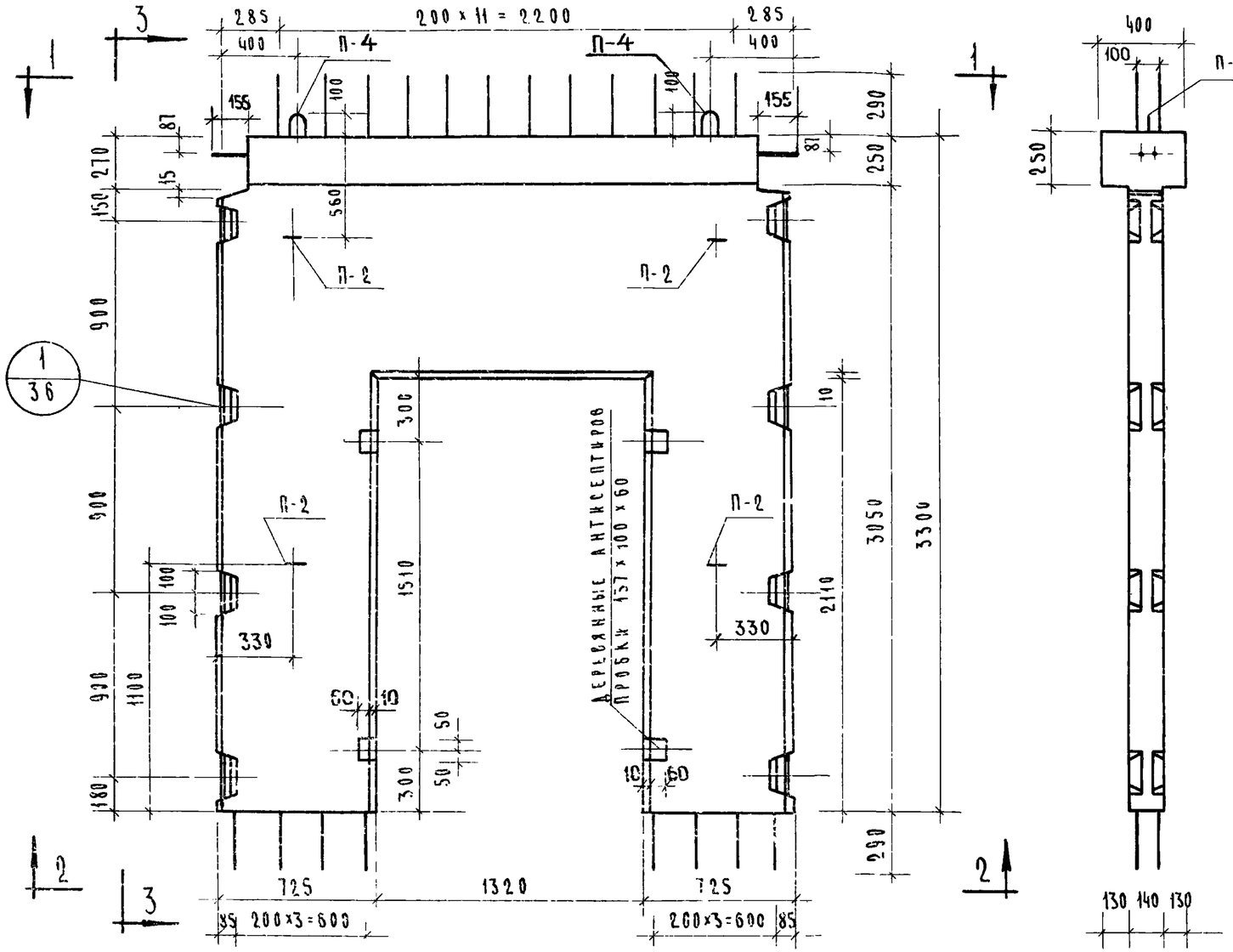

3-3

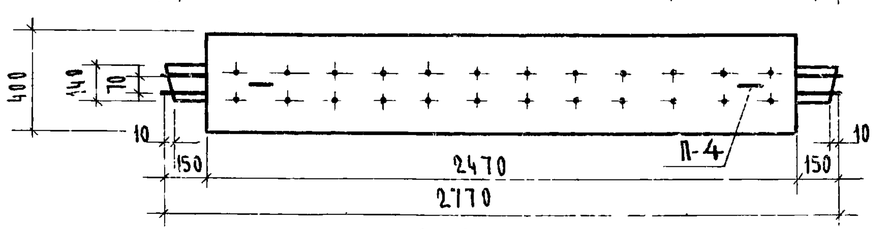

1-1

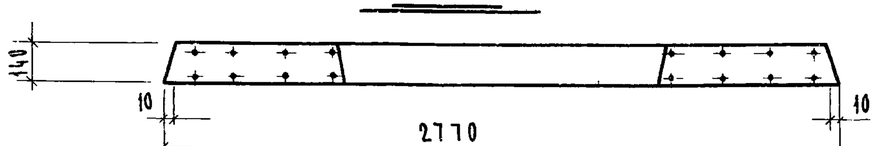

2-2

ПОКАЗАТЕЛИ НА 1 ДИАФРАГМУ				
МАРКА ДИАФРАГМ	ВЕС Т	МАРКА БЕТОНА	ОБЪЕМ БЕТ. $м^3$	РАСХОД СТАЛИ КГ
Д2-28-36П	2.60	300	1.04	277.06

ПРИМЕЧАНИЯ:

1. Армирование диафрагмы см. лист N55.
2. Петли П-2 на фасаде показаны условно.

ТК	Диафрагмы жесткости	Серия ИИ-04-6	
1971	Опалубка диафрагмы жесткости Д2-28-36П	Выпуск 5 часть-I	Лист 22

ЦНИИЭП
Гл. инж. пр-та Рук. группы
Гл. инж. пр-та Волынский
Рук. группы Острова
Пригожий

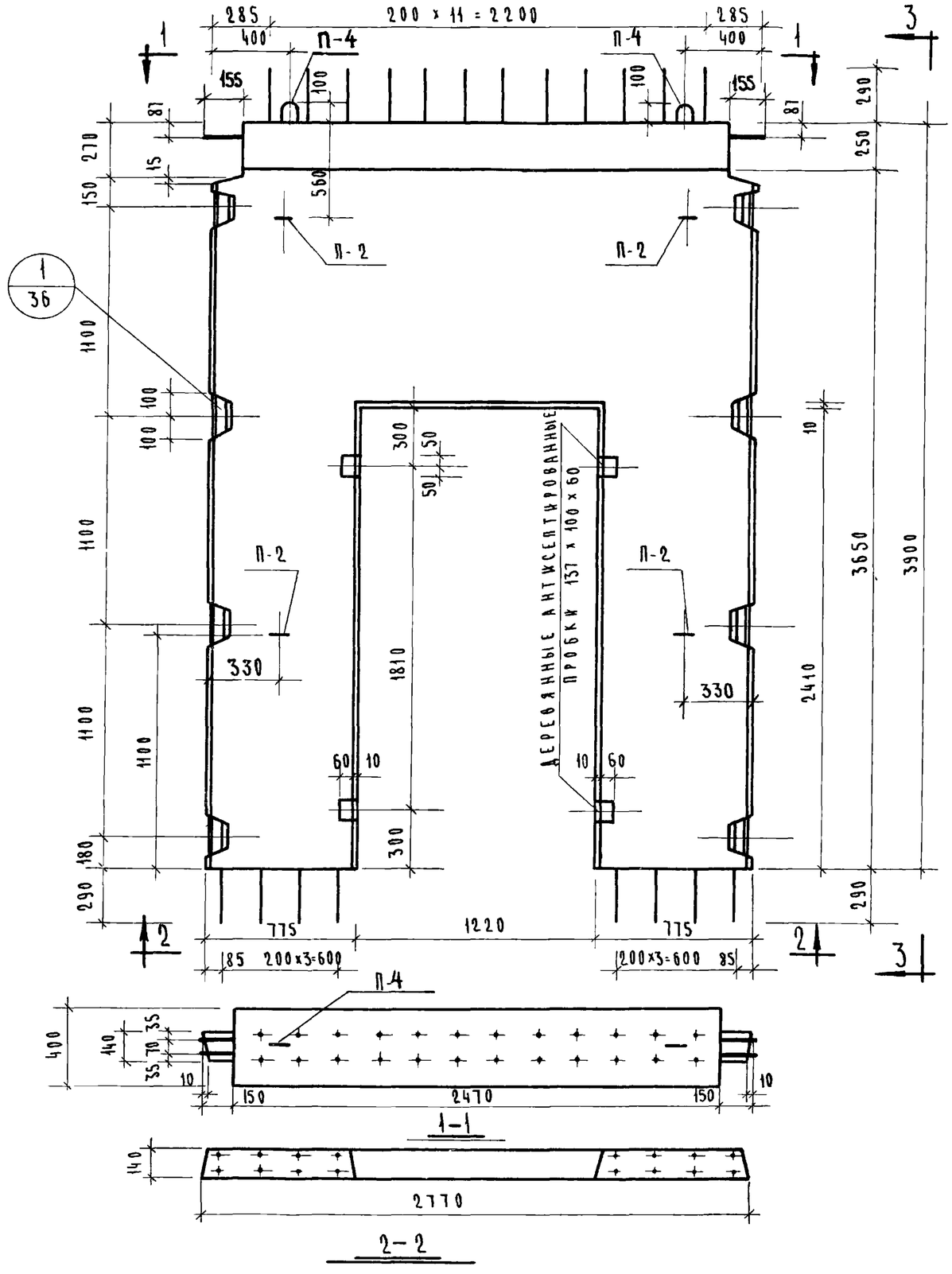

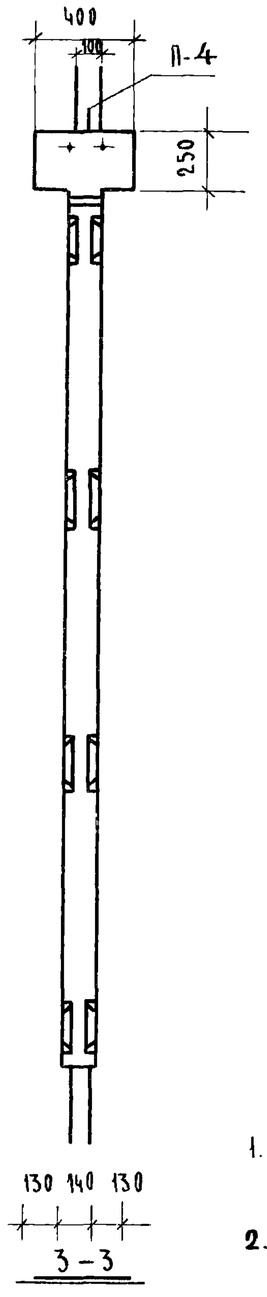

ПОКАЗАТЕЛИ НА 1 ДИАФРАГМУ

МАРКА ДИАФРАГМ	ВЕС Т	МАРКА БЕТОН	ОБЪЕМ БЕТОНА М³	РАСХОД СТАЛИ КГ
Д2-28-42П	3.12	300	1.25	304.93

ПРИМЕЧАНИЯ:

1. АРМИРОВАНИЕ ДИАФРАГМЫ СМ. ЛИСТ № 56.
2. ПЕТЛИ П-2 НА ФАСАДЕ ПОКАЗАНЫ УСЛОВНО.

ТК	ДИАФРАГМЫ ЖЕСТКОСТИ	СЕРИЯ ИИ-04-6	
1971	ОПАЛУБКА ДИАФРАГМЫ ЖЕСТКОСТИ Д2-28-42П	ВЫПУСК 5 ЧАСТЬ I	ЛИСТ 23

ПРИВЯЗАН К ТИПОВОМУ ПРОЕКТУ

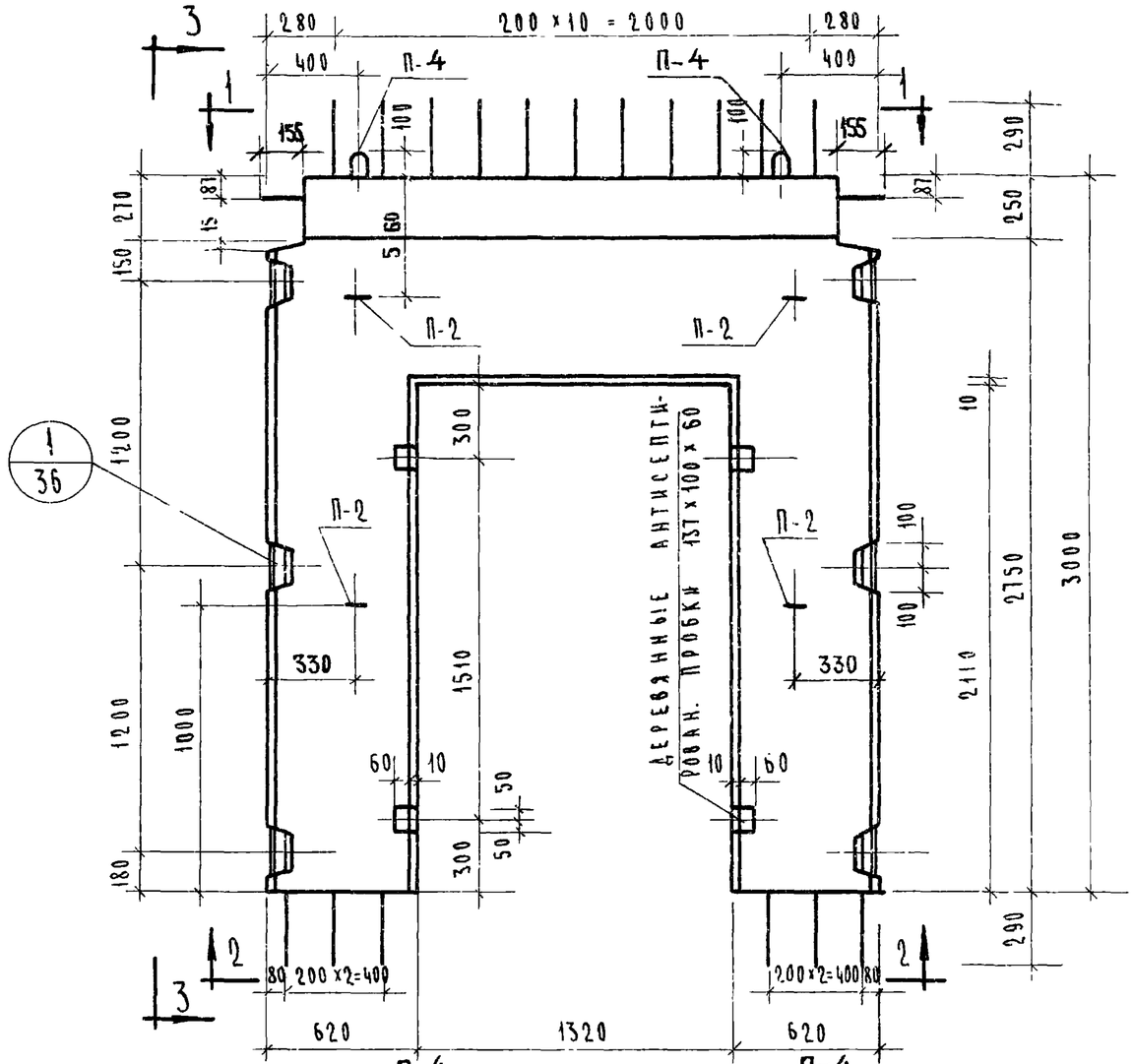

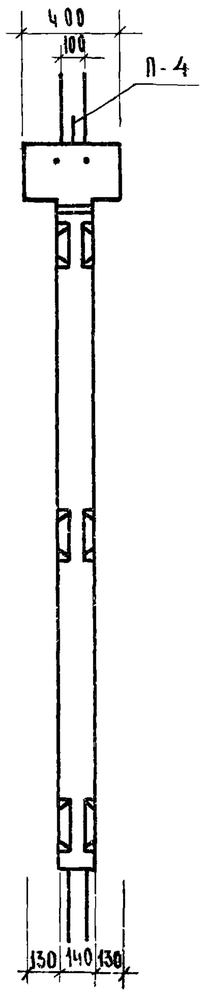

3-3

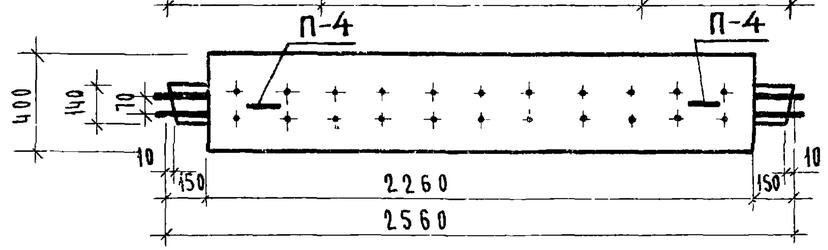

1-1

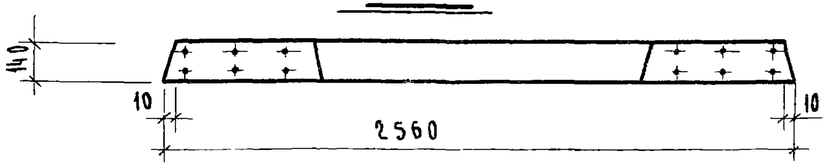

2-2

Показатели на 1 диафрагму				
Марка диафрагм	Вес т	Марка бетона	Объем бетона м³	Расход стали кг
Д2-26-33п	2.05	300	0.82	237,85

Примечания:

1. Армирование диафрагмы см лист N57.
2. Петли П-2 на фасаде показаны условно.

ТК	Диафрагмы жесткости	Серия ИИ-04-6	
1971	Опалубка диафрагмы жесткости Д2-26-33П	Выпуск 5 Часть I	Лист 24

Осина

Проверил

Ицхоки Волынский

Пригожий Острова

Нач. отдела Гл. инж. пр-та Гл. инж. пр-та Рук. гр. инж.

Торгово-бытовый здание туристских комплексов г. Москва

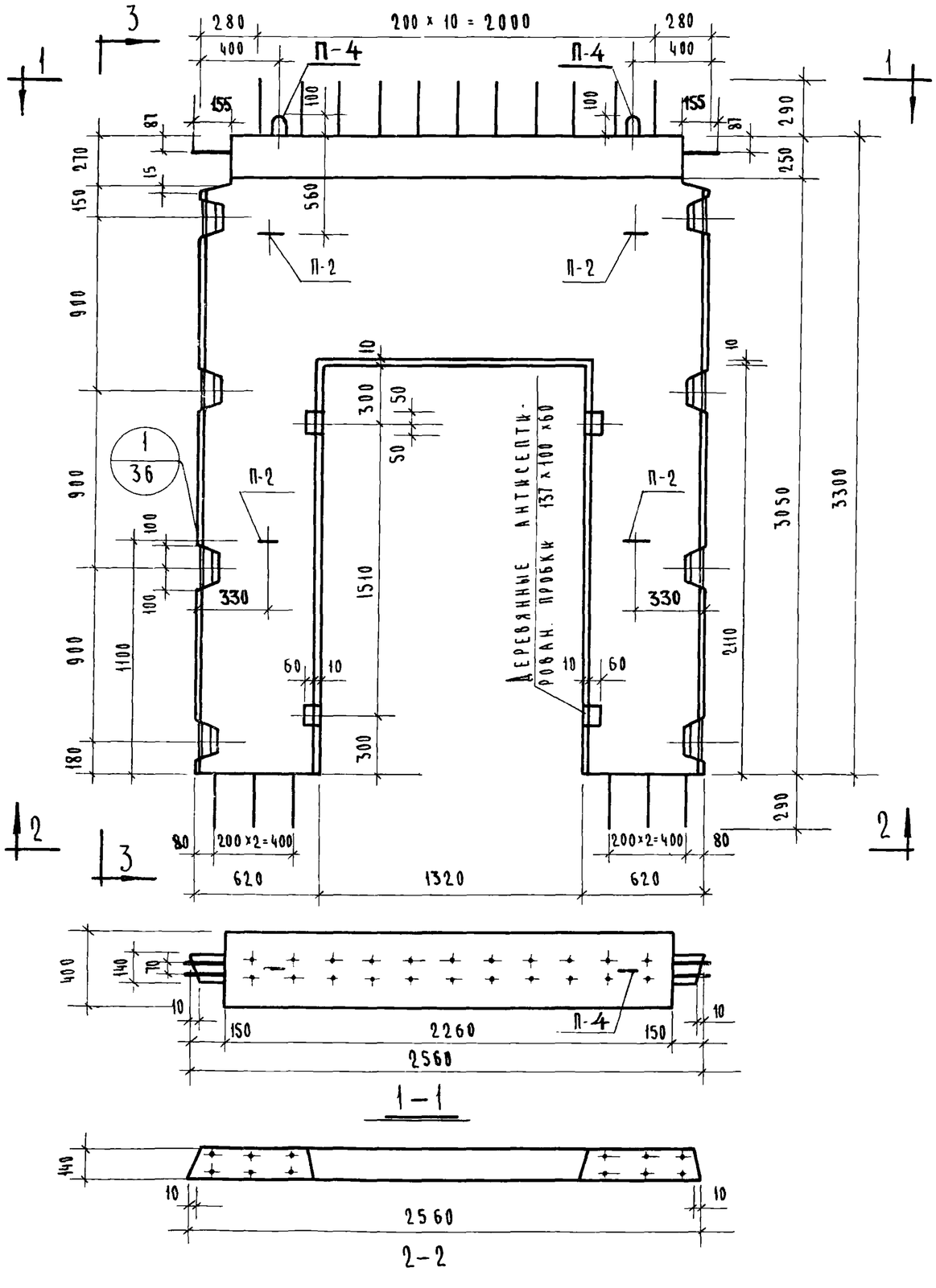

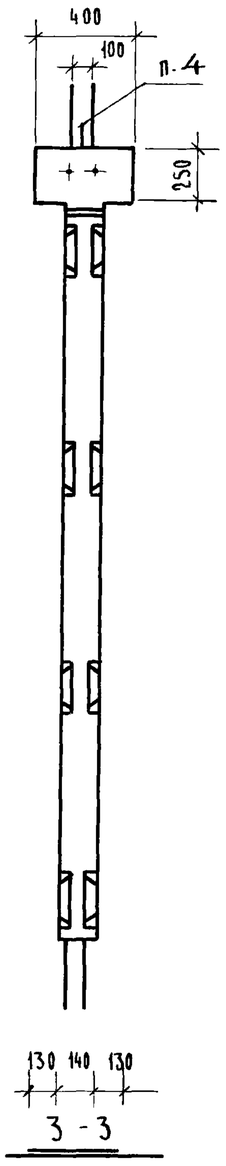

Показатели на 1 диафрагму				
Марка диафрагм	Вес т	Марка бетона	Объем бетона м³	Расход стали кг
Д2-26-36п	2.33	300	0.93	264,96

Примечания:

1. Армирование диафрагмы см. лист №58.
2. Петли П-2 на фасаде показаны условно.

Т.К.	Диафрагмы жесткости	Серия ИИ-04-6
1971	Опалубка диафрагмы жесткости	Выпуск 5 Лист 25

Рук. группы

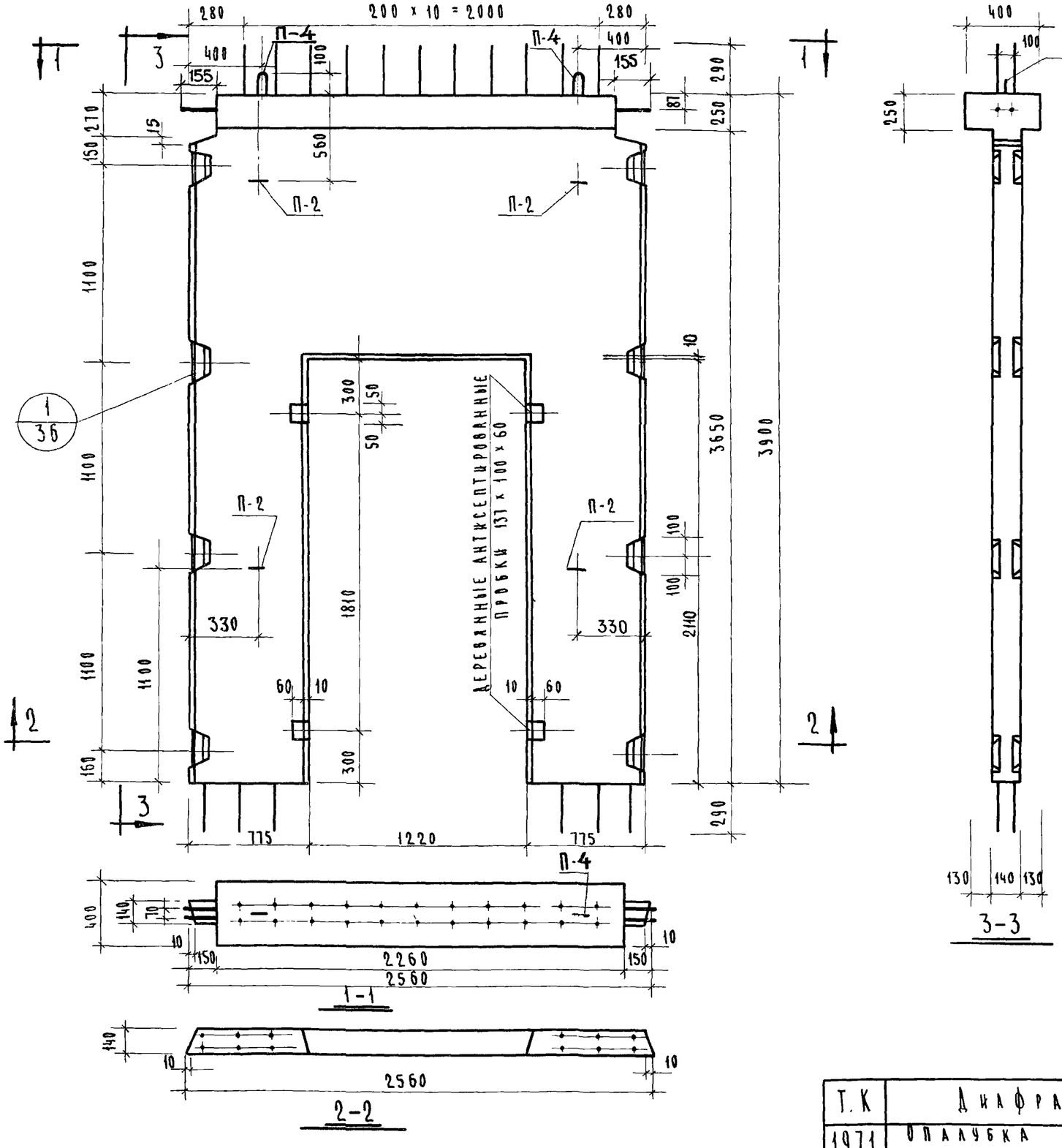

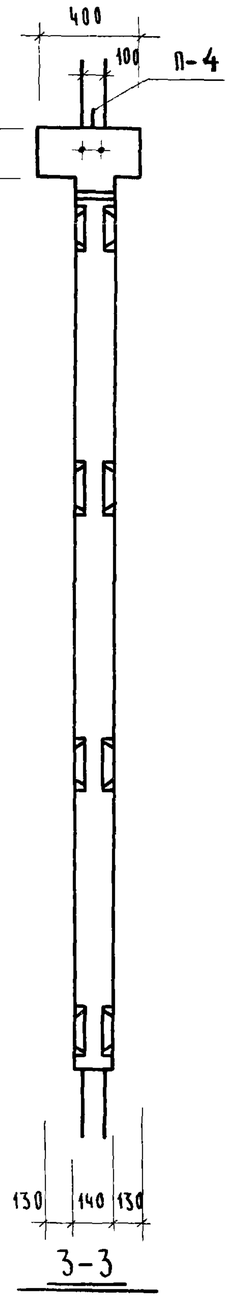

Показатели на 1 диафрагму				
Марка диафрагм	Вес т	Марка бетона	Объем бетона м³	Расход стали кг
Д2-26-42П	2,80	300	1.12	291,53

Примечания:

1. Армирование диафрагмы см. лист N59.
2. Петли П-2 на фасаде показаны условно.

Т.К	Диафрагмы жесткости	Серия ИИ-04-6	
1971	Опалубка диафрагмы жесткости Д2-26-42П	Выпуск 5 часть I	Лист 26

Хорошилова
Носова
Исполнил
Проверил
Ицхоки
Волынский
Пригожий
Острова
Нач. отдела
Гл. инж. пр-та
Гл. инж. пр-та
Рук. группы
Торговых бытовых зданий и туристских комплексов г. Москва

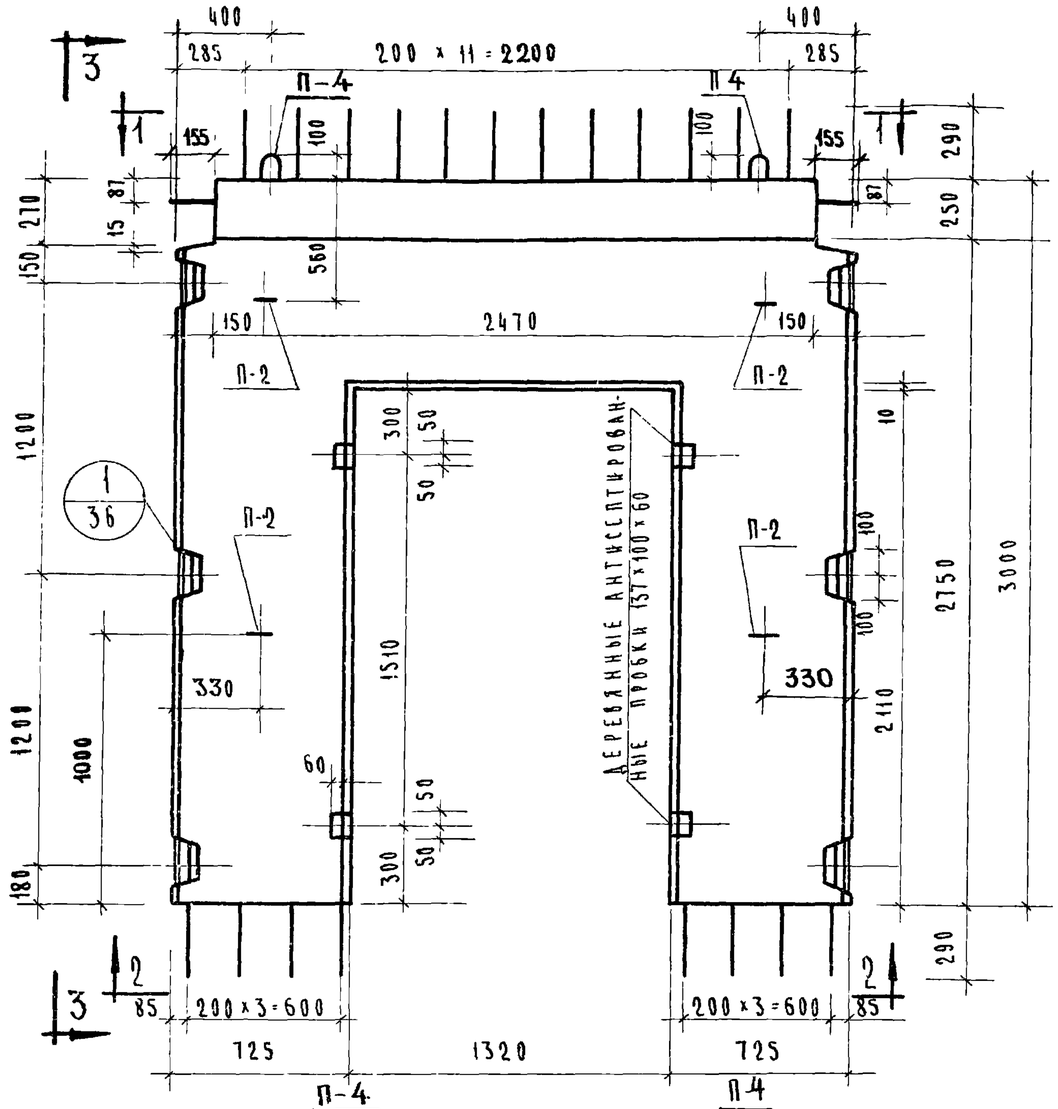

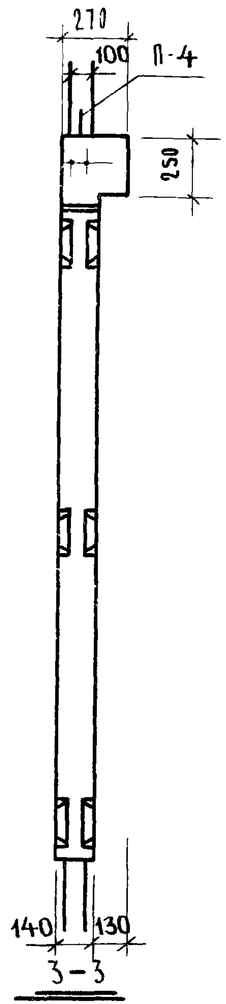

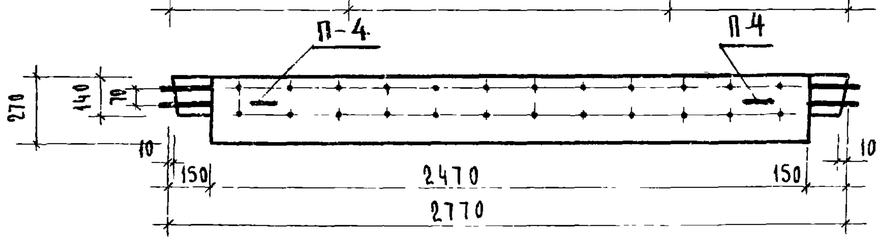

1-1

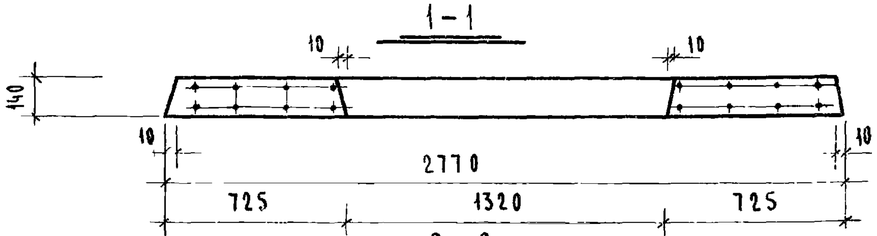

2-2

Показатели на 1 диафрагму				
Марка диафрагм	Вес т	Марка бетона	Объем бет. м³	Расход стали кг
Д1-28-33п	2.10	300	0.84	245.33

Примечания:

1. Армирование диафрагмы см. лист N60.
2. Петли П-2 на фасаде показаны условно.

ТК	Диафрагмы жесткости	Серия ИИ-04-6	
1971	Опалубка диафрагмы жесткости Д1-28-33п	Выпуск 5 часть I	Лист 27

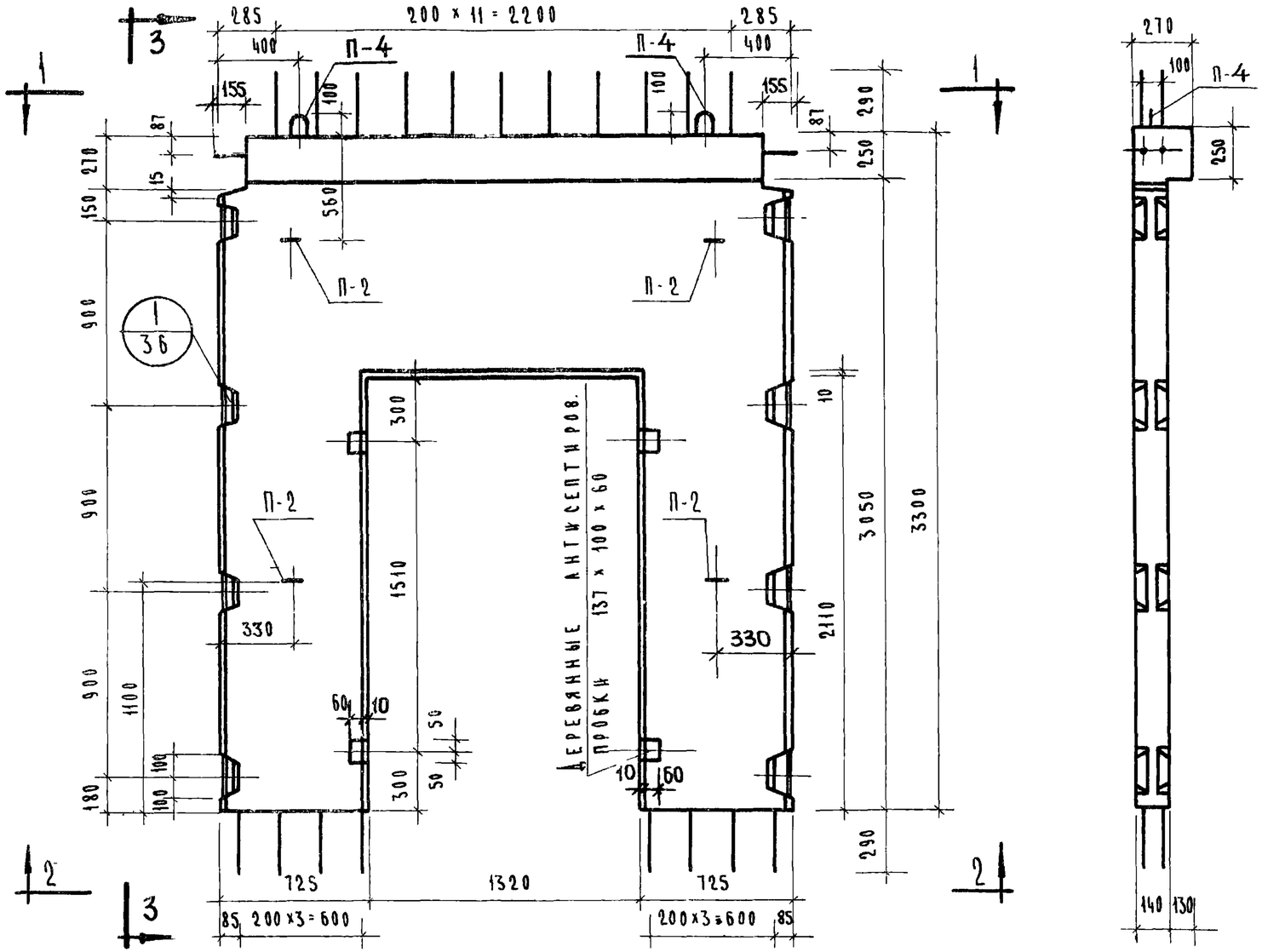

3-3

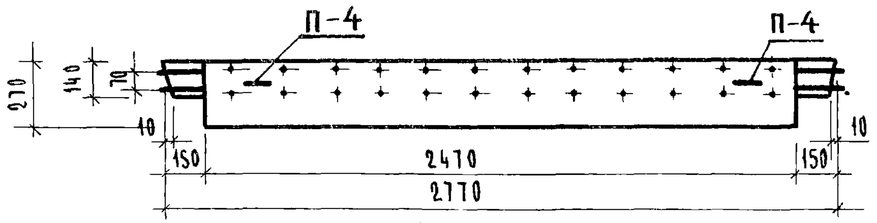

1-1

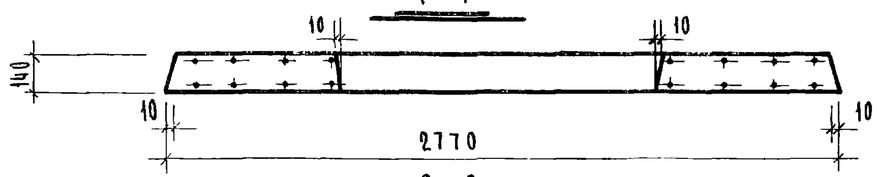

2-2

Показатели на 1 диафрагму				
Марка диафрагм	Вес т	Марка бетона	Объем бет. м³	Расход стали кг
Д1-28-36п	2.40	300	0.96	272.70

Примечания:

1. Армирование диафрагмы см. лист №61.
2. Петли П-2 на фасаде показаны условно.

ТК	Диафрагмы жесткости	Серия ИИ-04-6	
1971	Опалубка диафрагмы жесткости Д1-28-36п	Выпуск 5 часть I	Лист 28

Осина

Проверил

Ицхоки

Пригожий

Волынский

Острова

Нач. отдела

Гл. инж. пр-та

Гл. инж. пр-та

Гл. инж. пр-та

Гор. Бытовых зданий Туристских комплексов г. Москва

ЦНИИЭП

11577-01 36

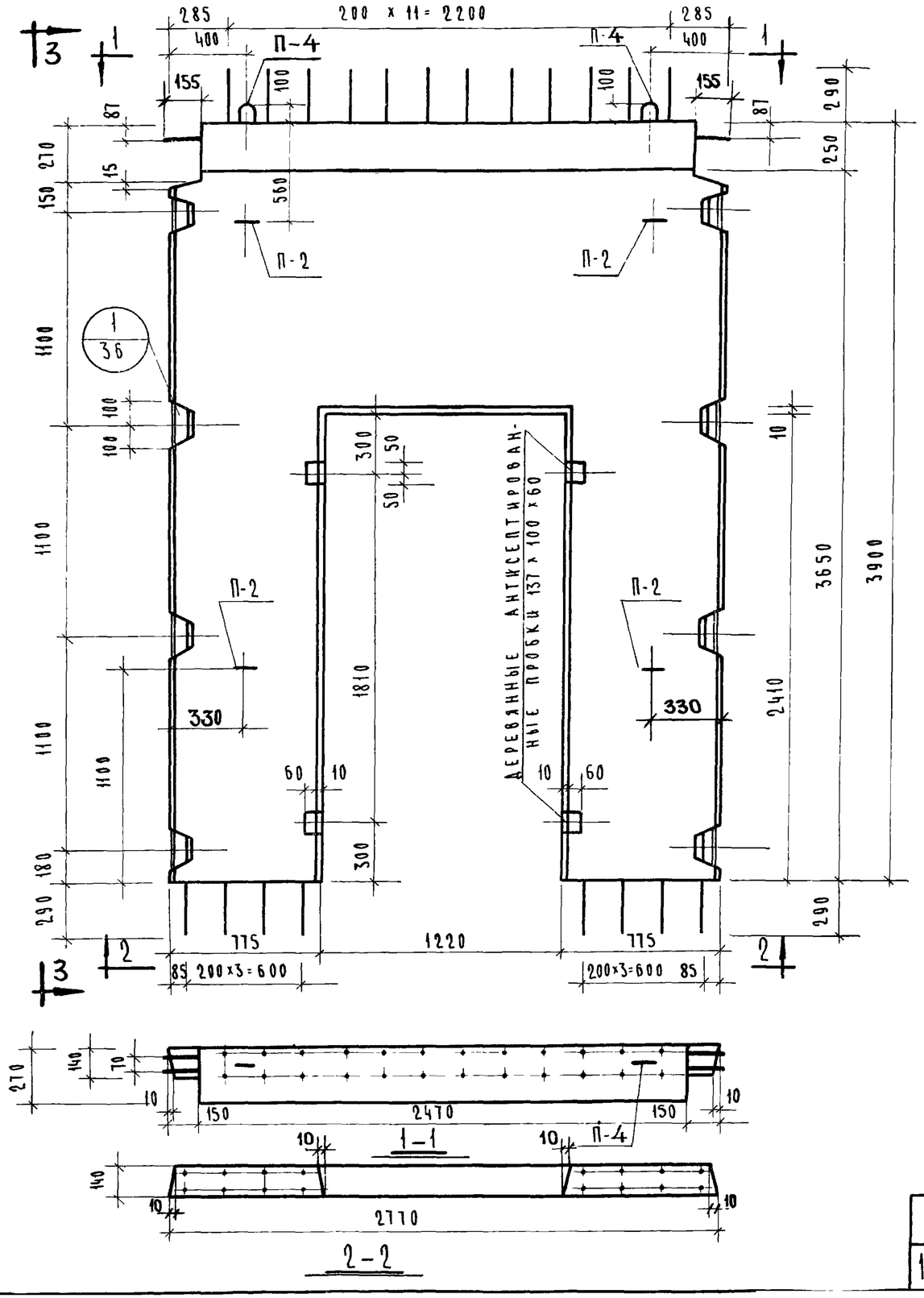

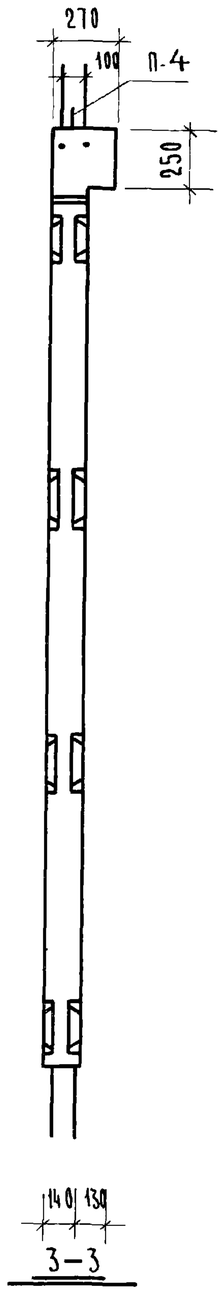

ПОКАЗАТЕЛИ НА 1 ДИАФРАГМУ				
МАРКА ДИАФРАГМ	ВЕС Т	МАРКА БЕТОНА	ОБЪЕМ БЕТОНА $м^3$	РАСХОД СТАЛИ КГ
Д1-28-42П	2.98	300	1.19	300,71

ПРИМЕЧАНИЯ:

1. АРМИРОВАНИЕ ДИАФРАГМЫ СМ. ЛИСТ № 62.
2. ПЕТЛИ П-2 НА ФАСАДЕ ПОКАЗАНЫ УСЛОВНО.

ТК	ДИАФРАГМЫ ЖЕСТКОСТИ	СЕРИЯ ИИ-04-6	
1971	ОПАЛУБКА ДИАФРАГМЫ ЖЕСТКОСТИ Д1-28-42П	ВЫПУСК 5 ЧАСТЬ I	ЛИСТ 29

КОМПЛЕКСОВ Г. МОСКВА | ГЛ. ИНЖ. ПРОЕКТА | РУК. ГРУППЫ | ПРИВЯЗАН | ОСТРОВА

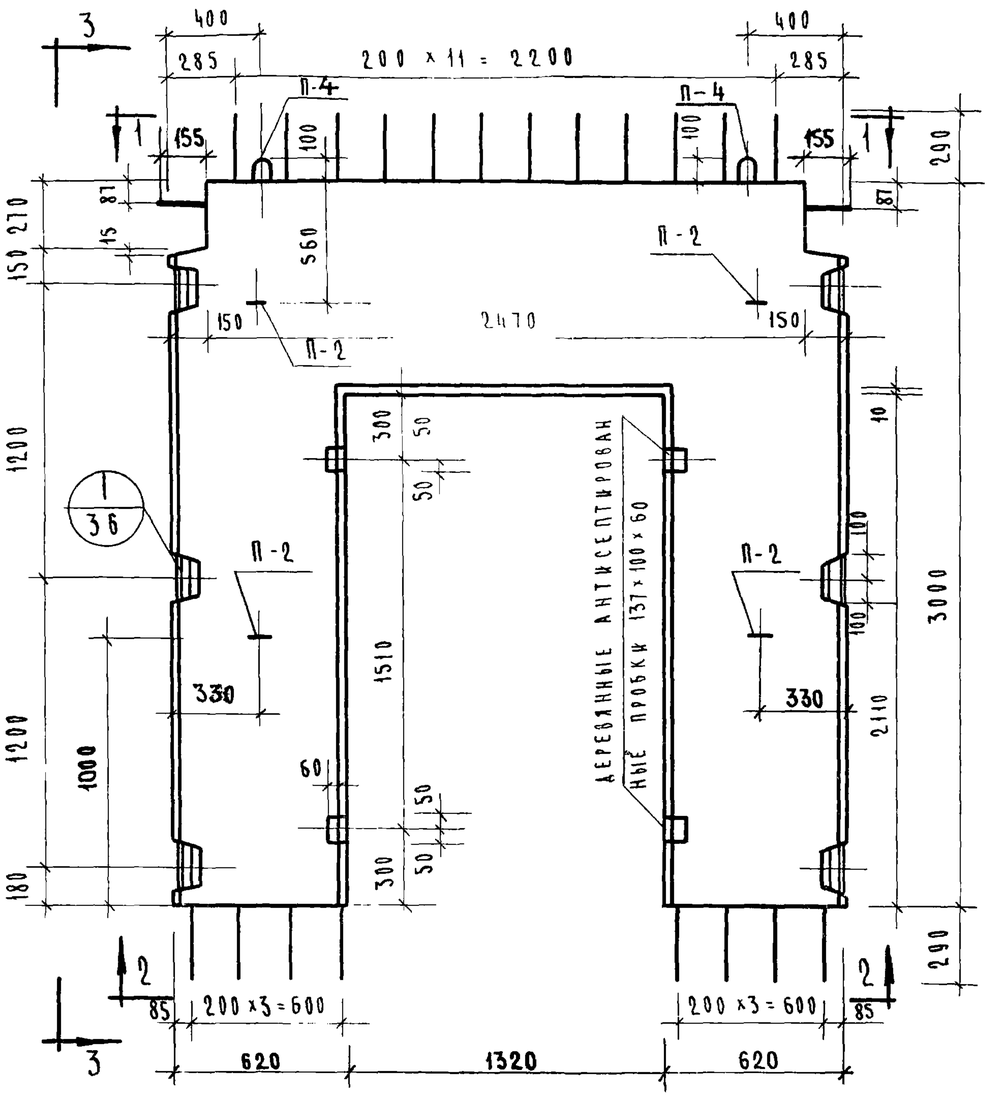

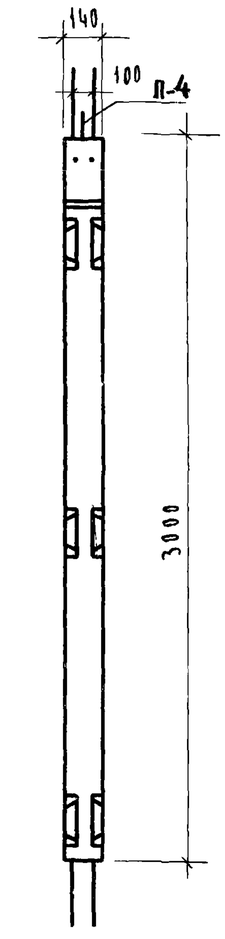

ПОКАЗАТЕЛИ НА 1 ДИАФРАГМУ				
МАРКА ДИАФРАГМ	ВЕС Т	МАРКА БЕТОНА	ОБЪЕМ БЕТ. $м^3$	РАСХОД СТАЛИ КГ
Д-28-33П	1.93	300	0.77	241,11

Примечания:

1. Армирование диафрагмы см. лист № 63.
2. Петли П-2 на фасаде показаны условно.

ТК	Диафрагмы жесткости		Серия ИИ-04-6
1971	Опалубка диафрагмы жесткости Д-28-33П	Выпуск 5	Лист 30

ЦНИИЭП бытовых зданий и туристских комплексов г. Москва

Нач. отдела	Гицкий	
Гл. инж. пр-та	Волынский	
Гл. инж. пр-та	Приложий	
Рук. группы	Острова	

Подпись и дата

Инв. № подл.

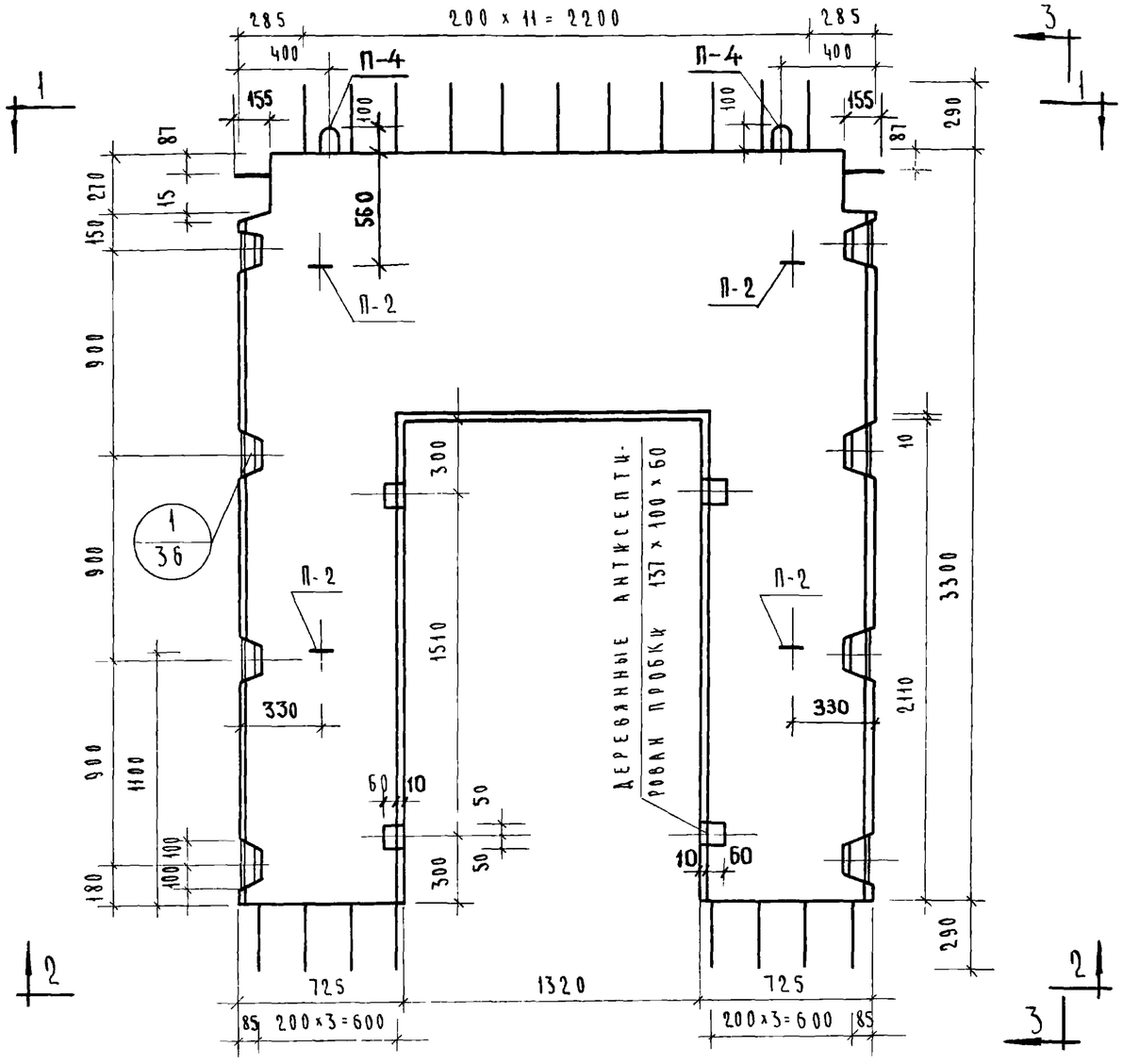

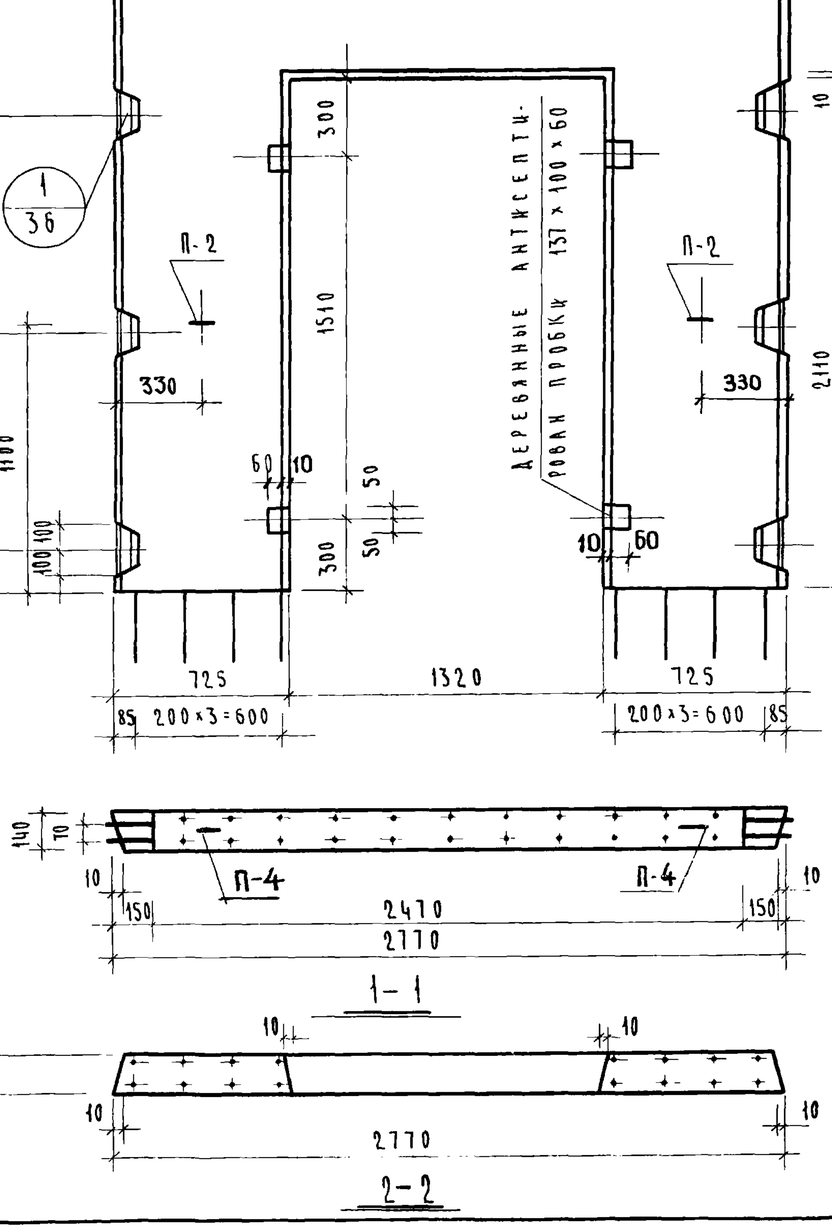

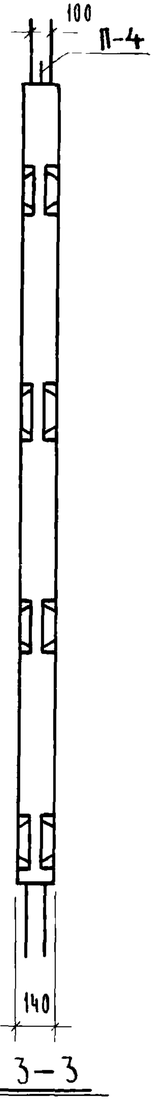

Показатели на 1 диафрагму				
Марка диафрагм	Вес т	Марка бетона	Объем бетона м3	Расход стали кг
Д-28-36 П	2.23	300	0.89	268,62

Примечания:

1. Армирование диафрагмы см. лист № 64.
2. Петли П-2 на фасаде показаны условно.

ТК	Диафрагмы жесткости		Серия ИИ-04-6
1971	Опалубка диафрагмы жесткости Д-28-36 П	Выпуск 5 Часть I	Лист 31

Инв. № подл. | Подп. и дата | Взам. инв. №
Рук. гр. инж. Островой
г. Москва

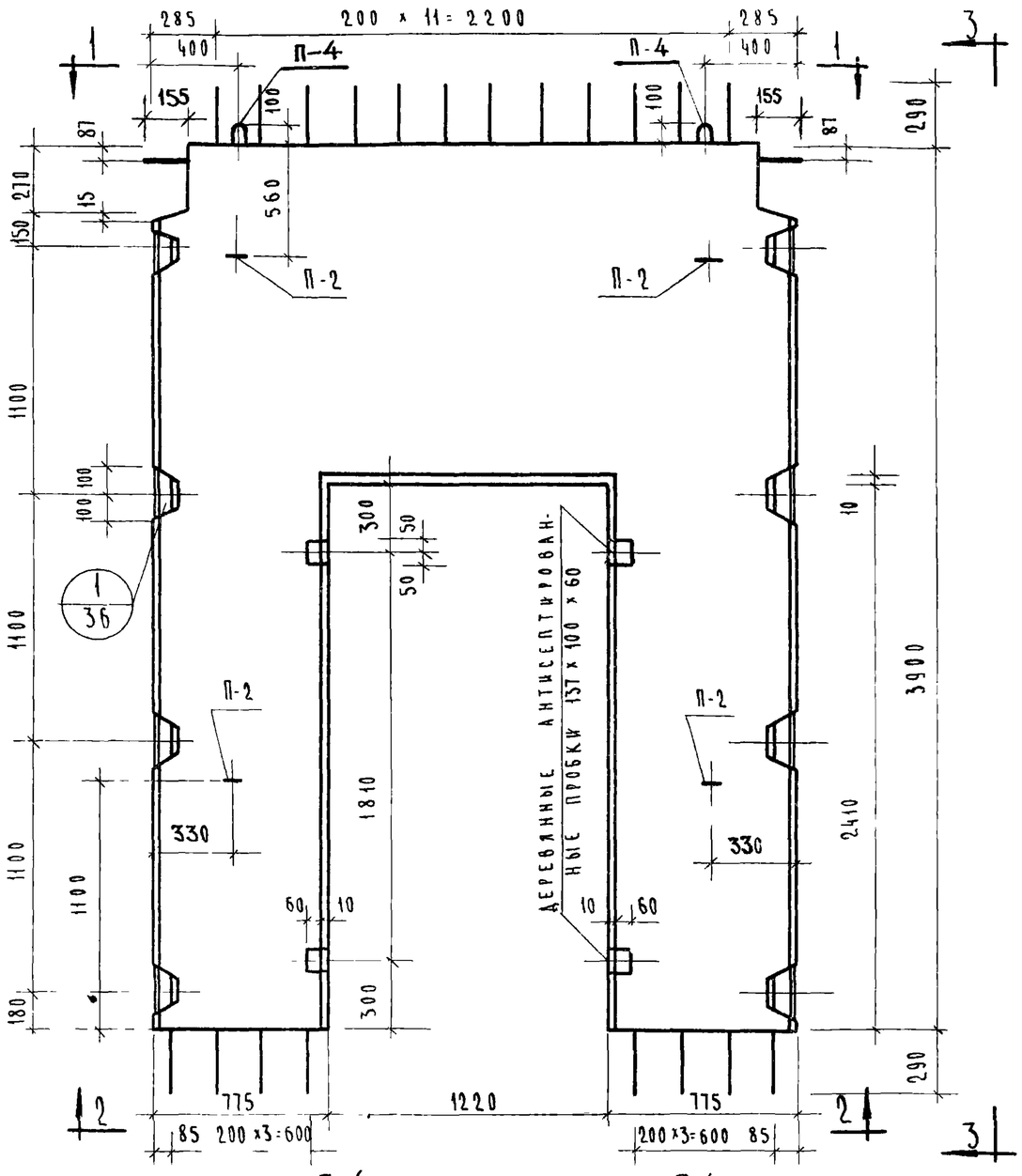

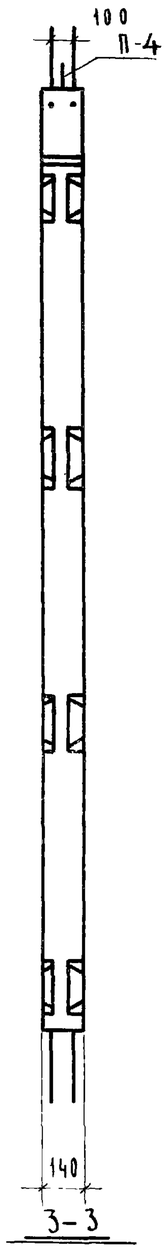

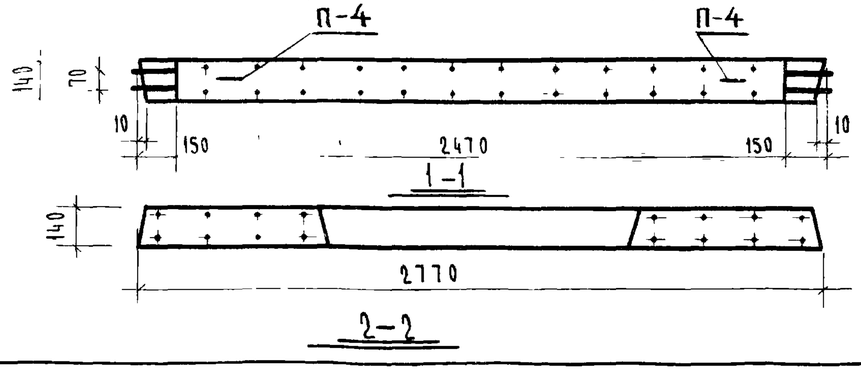

Показатели на 1 диафрагму				
Марка диафрагм	Вес т	Марка бетона	Объем бетона м³	Расход стали кг
Д-28-42П	2.75	300	1.10	296,49

Примечания:

1. Армирование диафрагмы см лист N 65
2. Петли П-2 на фасаде показаны условно

ТК	Диафрагмы жесткости	Серия ИИ-04-6	
1971	Опалубка диафрагмы жесткости Д-28-42П	Выпуск 5 часть I	Лист 32

Бытовых зданий и туристских комплексов г. Москва

Гл. инж. пр-та Гл. инж. пр-та Рук. группы

Волынский Пригожий Острова

Усина

11677-01 40

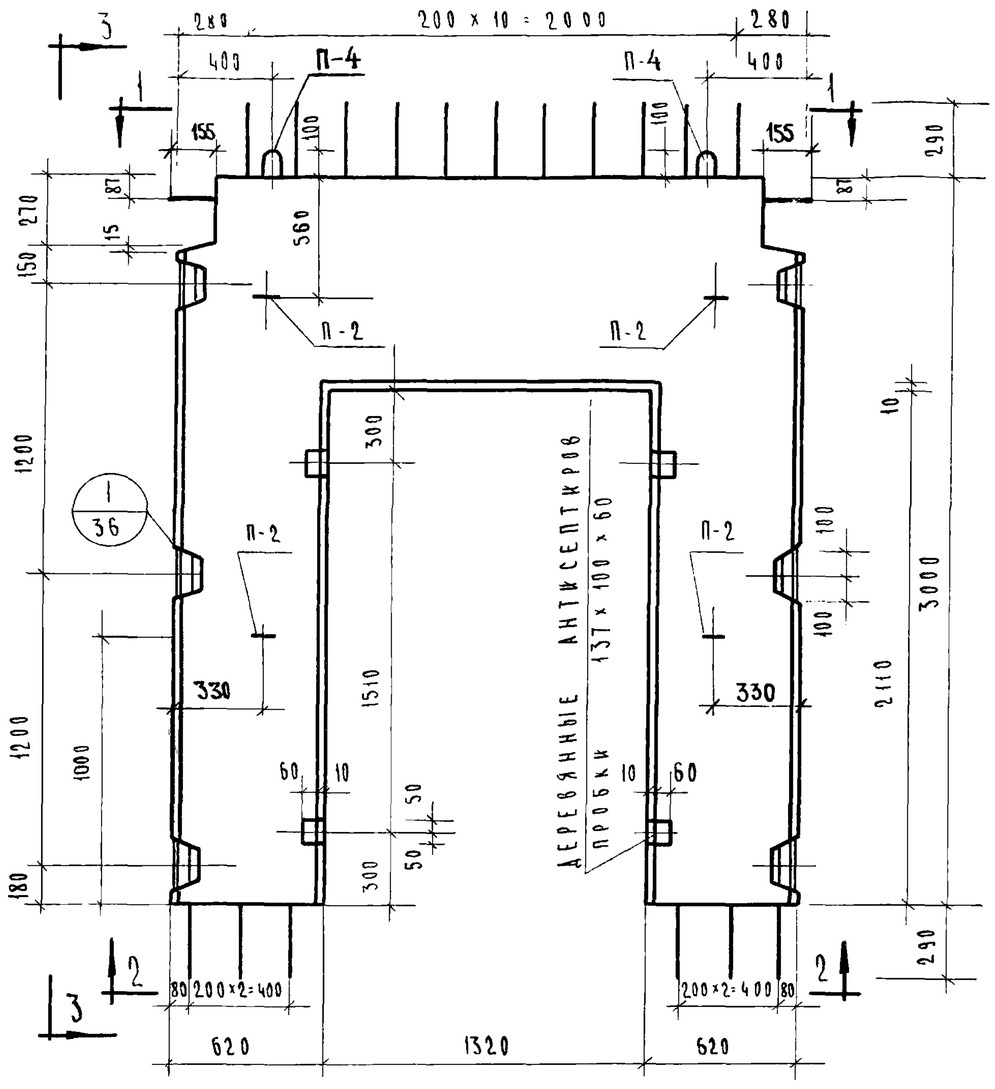

1-1

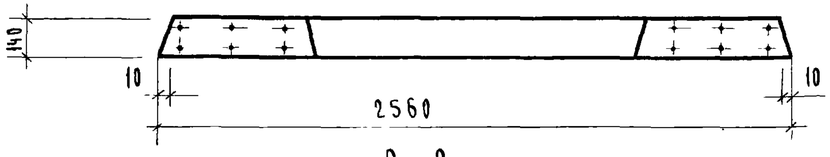

2-2

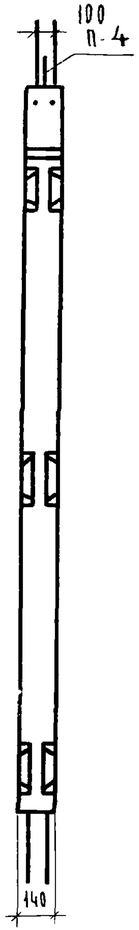

3-3

Показатели на 1 диафрагму				
Марка диафрагм	Вес т	Марка бетона	Объем бетона м3	Расход стали кг
Д-26-33п	1.70	300	0.68	230.01

Примечания:

1. Армирование диафрагмы см. лист № 66
2. Петли П-2 на фасаде показаны условно.

ТК 1971	Диафрагмы жесткости	Серия ИИ-04-6
	Опалубка диафрагмы жесткости Д-26-33 п	Выпуск 5 часть I / Лист 33

Инв. № подл. | Подпись и дата | Взам. инв. №

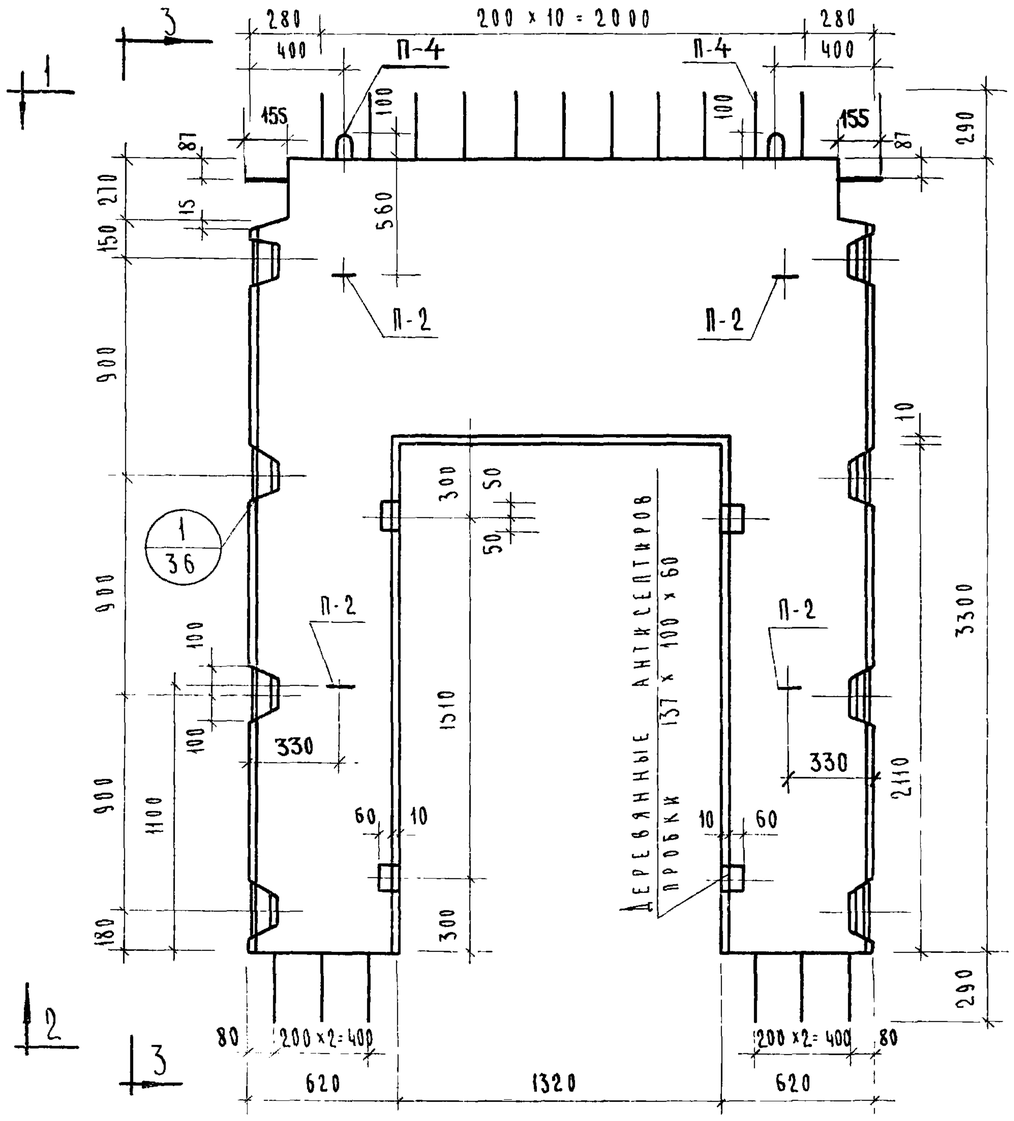

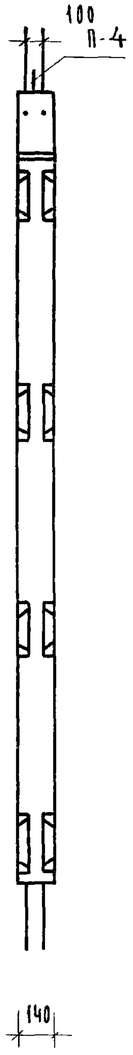

3 – 3

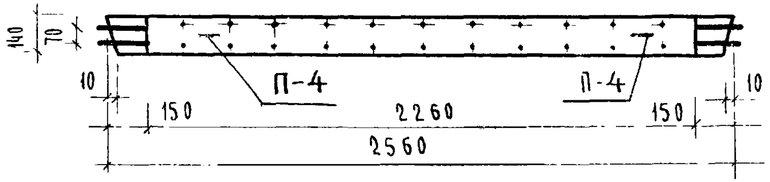

1 – 1

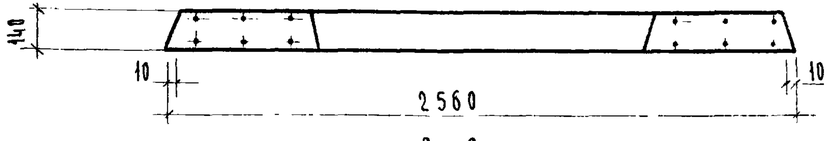

2 – 2

Показатели на 1 диафрагму				
Марка диафрагм	Вес т	Марка бетона	Объем бетона м³	Расход стали кг
Д-26-36П	1.97	300	0.79	257,12

Примечания:

1. Армирование диафрагмы см. лист N 67
2. Петли П-2 на фасаде показаны условно.

Т.К.	Диафрагмы жесткости	Серия ИИ-04-6	
1971	Опалубка диафрагмы жесткости Д-26-36П	Выпуск 5 часть I	Лист 34

Проверил

Вольнский

Пригожий

Острова

Гл. инж. пр-та

Рук. группы

Гл. инж. пр-та

Рук. группы

Вепна

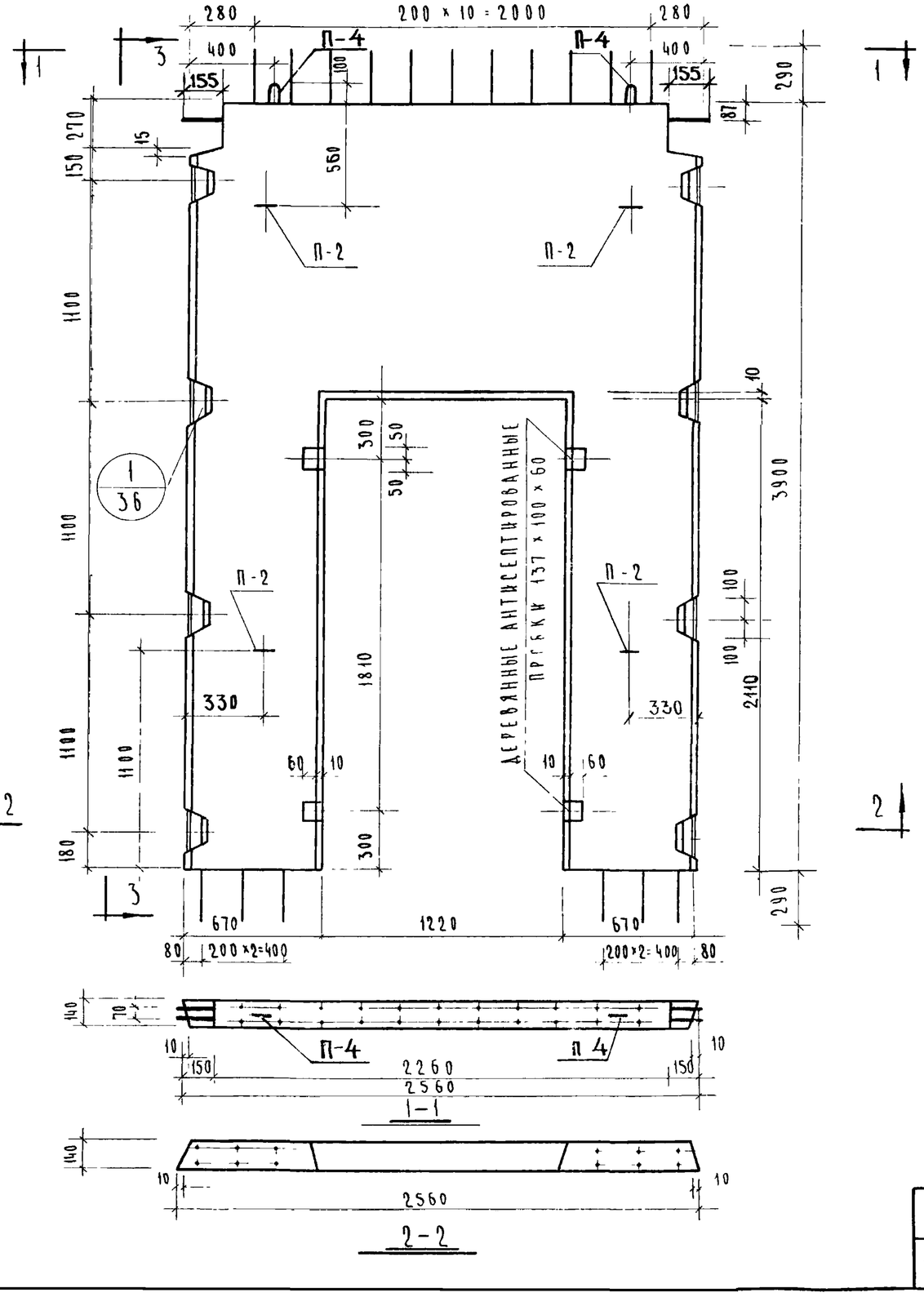

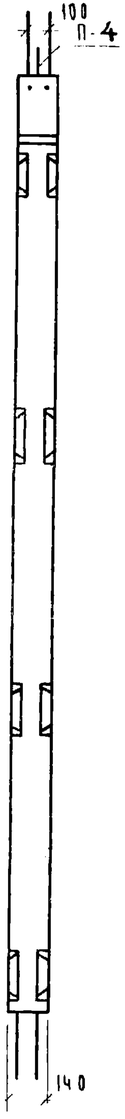

Показатели на 1 диафрагму				
Марка диафрагм	Вес т	Марка бетона	Объем бетона м³	Расход стали кг
Д-26-42П	2,48	300	0,99	283,69

Примечания:

1. Армирование диафрагмы см лист N 68
2. Петли П-2 на фасаде показаны условно.

Т.К.	Диафрагмы жесткости	Серия ИИ 04-6
1971	Опалубка диафрагмы жесткости Д-26-42П	Выпуск 5 часть I; Лист 35

Рук группы Островa

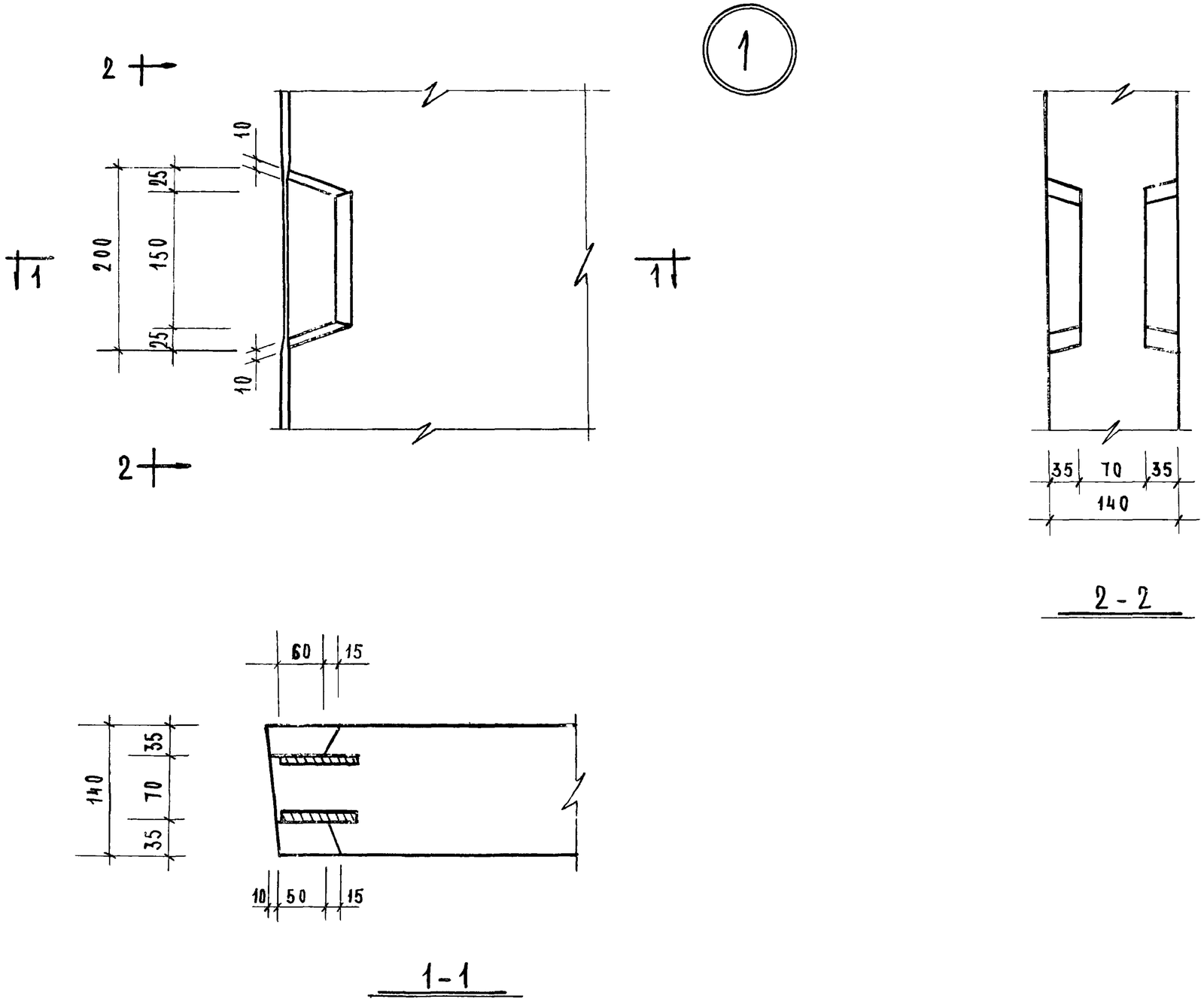

2 - 2

1 - 1

ТК	Диафрагмы жесткости	Серия ИИ-04-6
1971	Узел „1"	Выпуск 5 часть I; Лист 36

Бытовых зданий и туристских комплексов г. Москва
Инж. отдела: Гл. инж. пр-та Гл. инж. пр-та Рук. группы
Исполнил: Проверил
Исполнил: Волынский Пригожий Острова
Сопровожд.: Носова

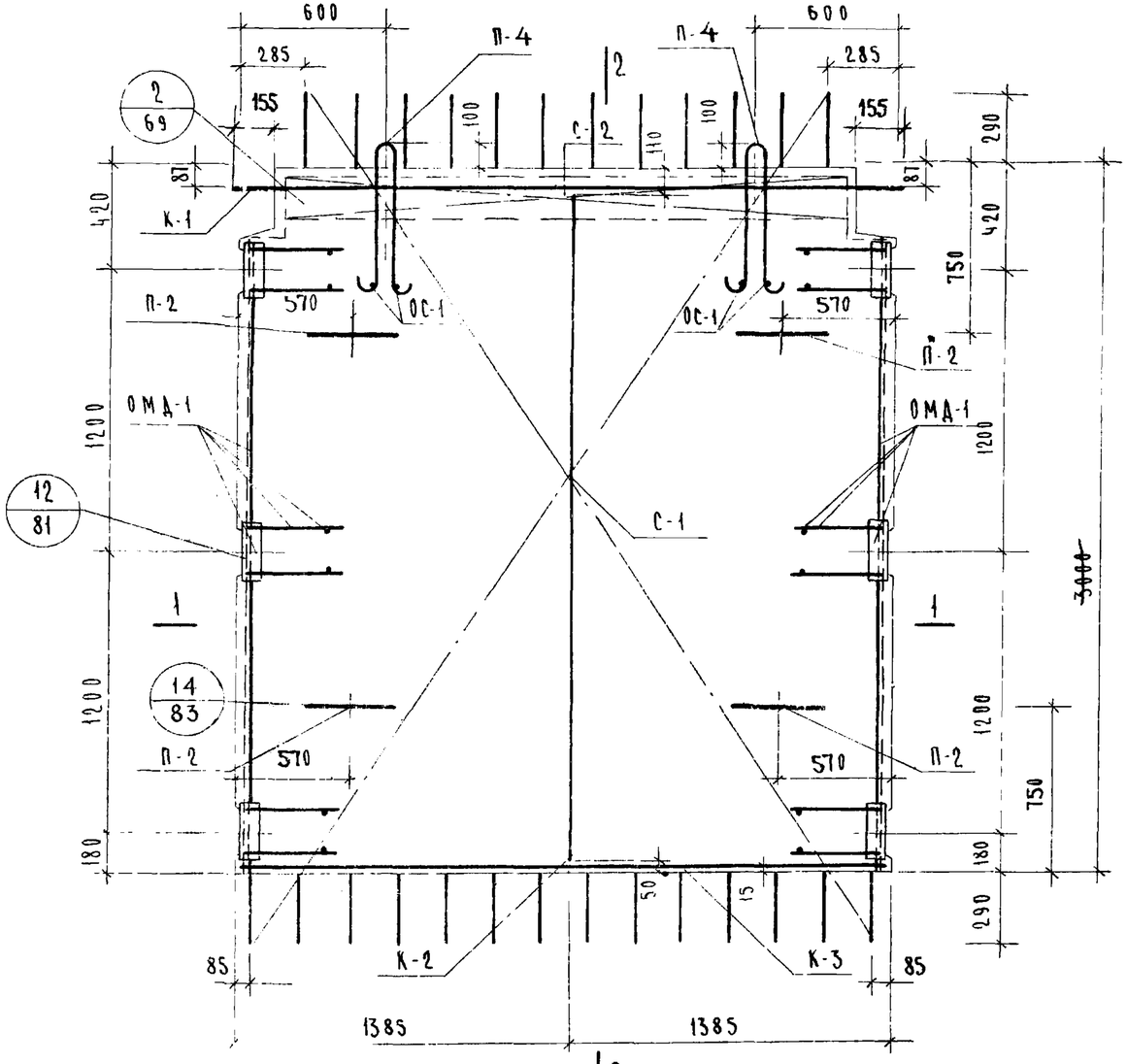

2

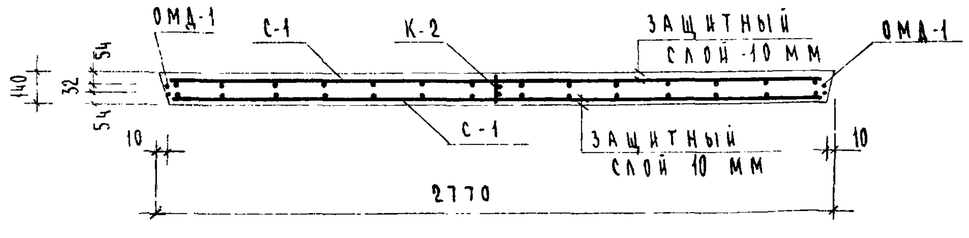

1-1

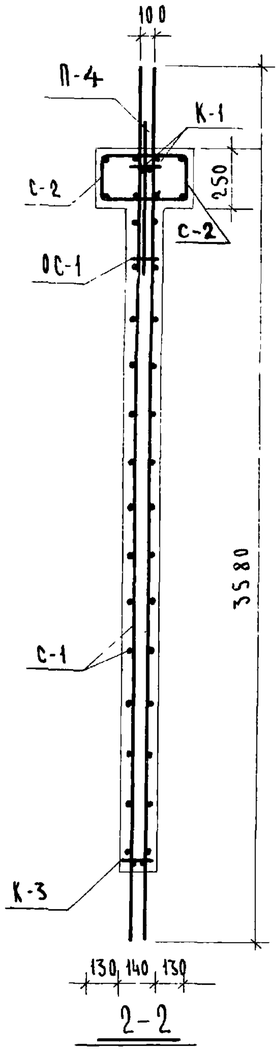

2-2

Спецификация марок арматурных изделий на одну диафрагму

Марка диафрагмы	Марка изд.	Кол. шт.	Вес, кг 1 шт.	Вес, кг всех	Общ вес	№ альбома № листа
Д2-28-33	С-1	2	19.82	39.64	137.91	ИИ-04-6 вып.5 ч.II лист 1
	С-2	2	4.22	8.44		лист 1
	К-1	1	21.87	21.87		лист 10
	К-2	1	1.50	1.50		лист 10
	К-3	1	1.46	1.46		лист 11
	ОМД-1	2	25.74	51.48		лист 21
	П-4	2	3.06	6.12		лист 17
	П-2	4	1.82	7.28		лист 17
	ОС-1	4	0.03	0.12		лист 17

Выборка стали на одну диафрагму, кг

Марка диафрагмы	Горячекатаная арматурная сталь ГОСТ 5781-61*: А-III, ф, мм: 25	18	12	10	6	итого	А-I, ф, мм: 18	14	итого	Прокат Вст 3пс ГОСТ 380-71, б, мм: 10		итого	Всего
Д2-28-33	21.20	21.24	9.60	0.67	52.12	104.83	6.12	7.28	13.4	19.68	—	19.68	137.91

ТК	Диафрагмы жесткости	Серия ИИ-04-6
1971	Армирование диафрагмы жесткости Д2-28-33	Выпуск 5, Лист 37

Комплексов. инж. пр-та г. Москва. Рук. группы Г. Грязь. Приложение

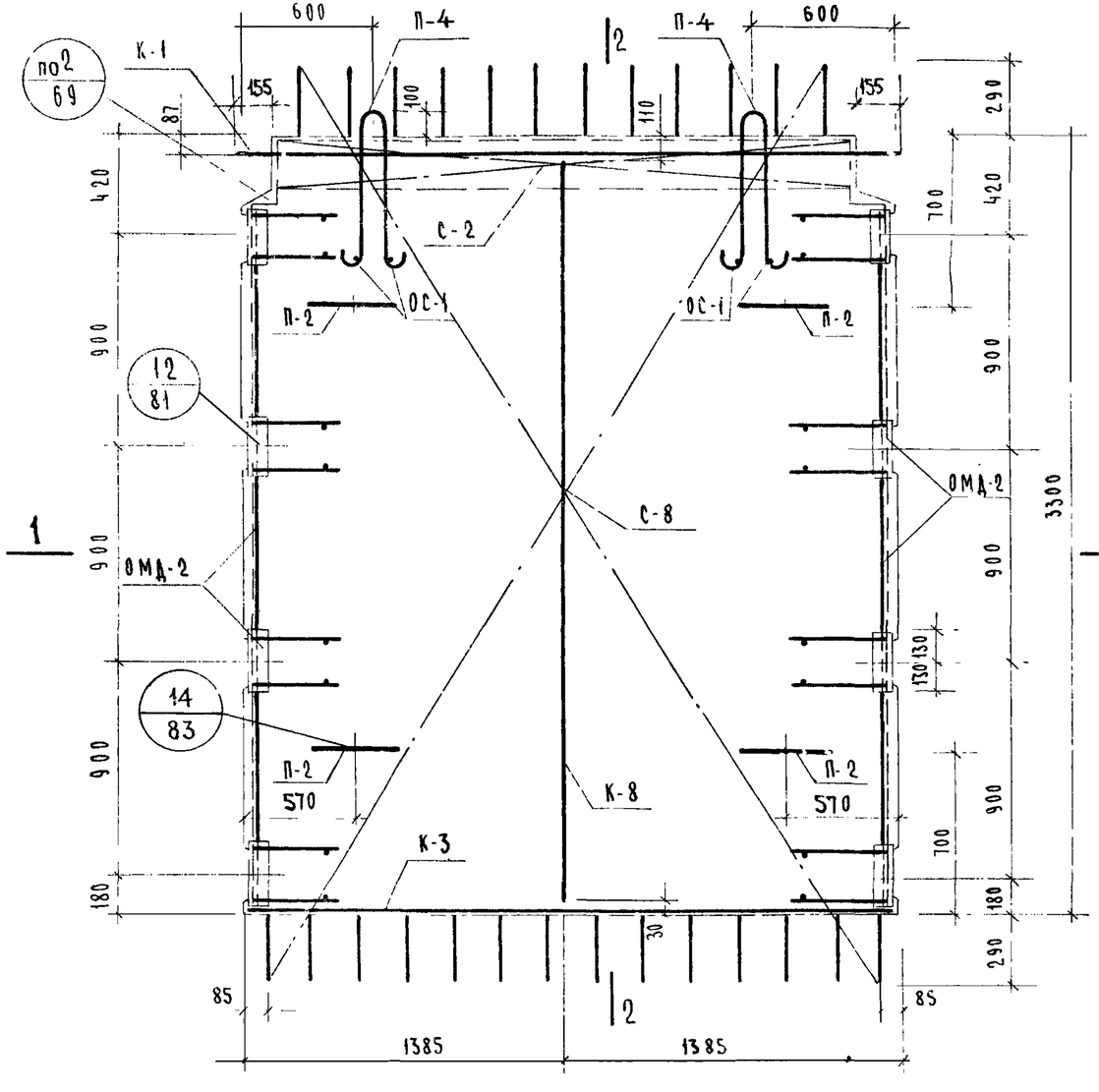

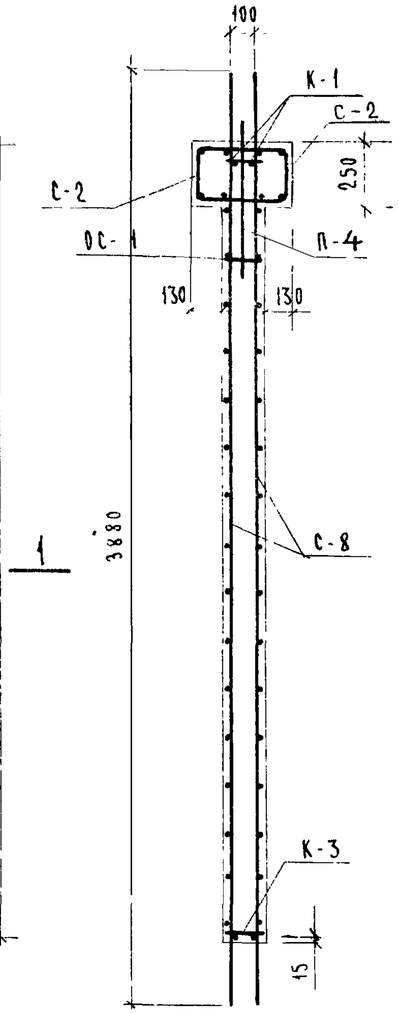

2-2

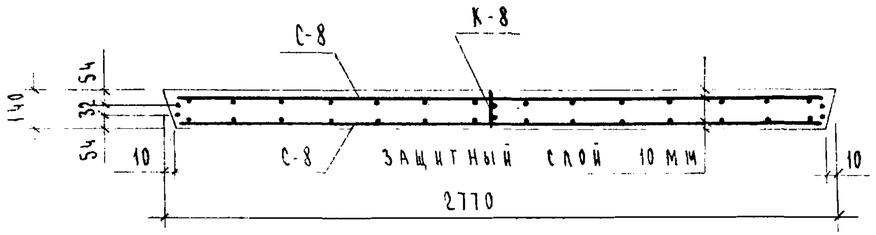

1-1

Спецификация марок арматурных изделий на одну диафрагму

Марка диафрагмы	Марка изд	Кол. шт	Вес, кг 1 шт.	Вес, кг всех	Общ. вес	№ альбома № листа
Д2-28-36	С-2	2	4.22	8.44	154.56	ИИ-04-6 вып 5 ч II лист 1
	С-8	2	21.89	43.78		— " — лист 4
	К-1	1	21.87	21.87		— " — лист 10
	К-3	1	1.46	1.46		— " — лист 11
	К-8	1	1.67	1.67		— " — лист 12
	ОМД 2	2	31.91	63.82		— " — лист 22
	П-4	2	3.06	6.12		— " — лист 17
	П-2	4	1.82	7.28		— " — лист 17
	ОС-1	4	0.03	0.12		— " — лист 17

Выборка стали на одну диафрагму, кг

Марка диафрагмы	Горячекатанная арматурная сталь ГОСТ 5781-61* А-III ф, мм 25	18	12	10	6	Итого	А-I ф, мм 18	14	Итого	Прокат в ст 3 пс ГОСТ 380-71 б, мм 10	8	Итого	Всего
Д2-28-36	21.20	23.64	12.8	0.67	56.61	114.92	6.12	7.28	13.40	26.24		26.24	154.56

ТК	Диафрагмы жесткости	Серия ИИ-04-6	
1971	Армирование диафрагмы жесткости Д2-28-36	Выпуск 5 часть I	Лист 38

Соколова; Пожижий; Больнинский; Островка; Проверил; Руководитель группы; Гипростальконструкция г. Москва

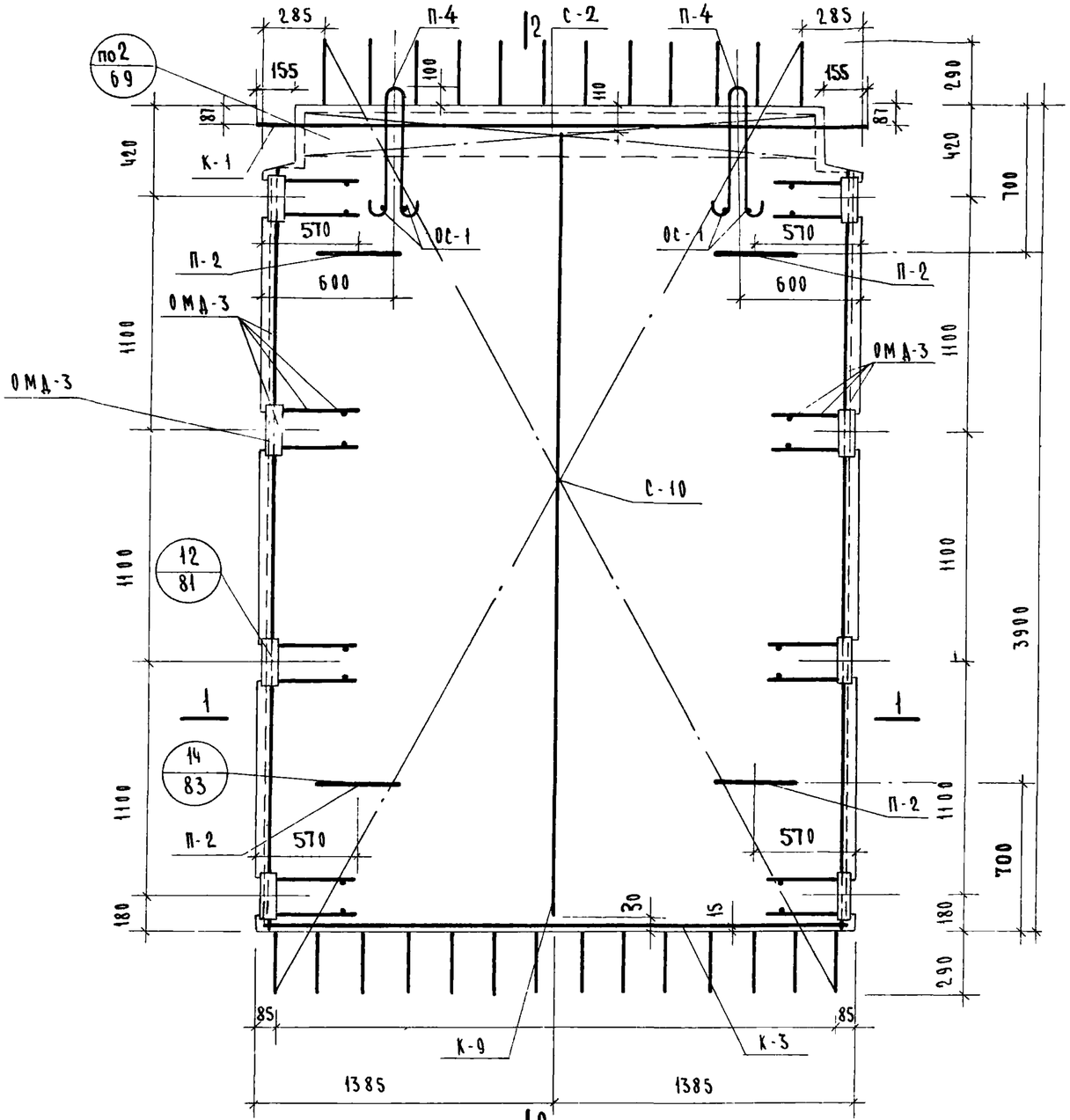

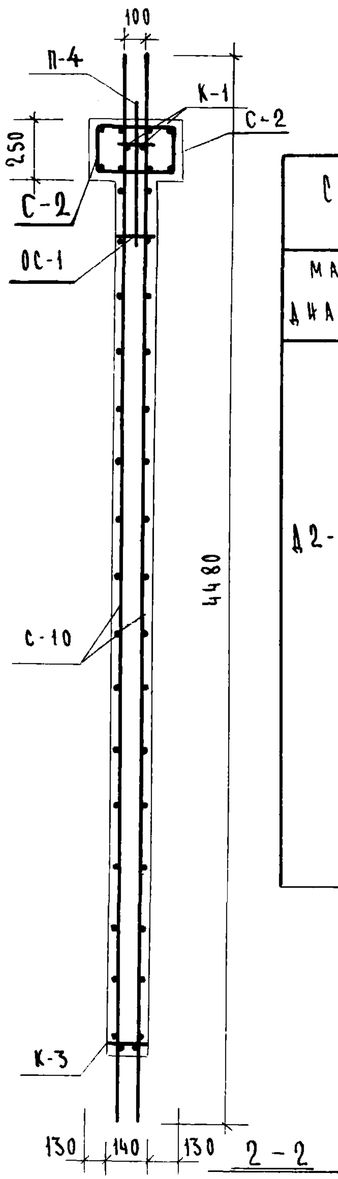

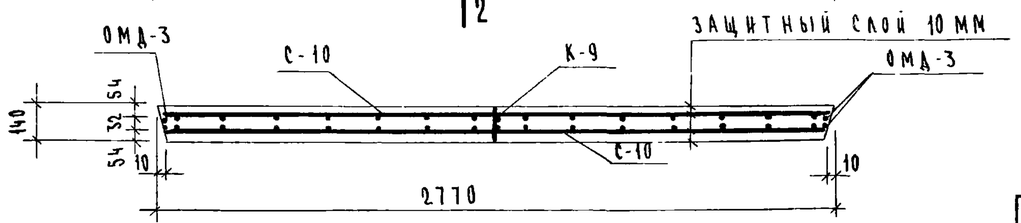

1 – 1

Спецификация марок арматурных изделий на одну диафрагму

Марка диафрагмы	Марка изд.	К-во шт	Вес, кг 1 шт.	Вес, кг всех	Общ. вес	Альбома и листа
Д2-28-42	С-2	2	4.22	8.44	166.93	ИИ-04-6 вып 5 ч. II лист 1
	С-10	2	25.58	51.16		— " — 5
	К-1	1	21.87	21.87		— " — 10
	К-3	1	1.46	1.46		— " — 11
	К-9	1	1.96	1.96		— " — 13
	ОМД-3	2	34.40	68.80		— " — 23
	П-4	2	3.06	6.12		— " — 17
	П-2	4	1.82	7.28		— " — 17
	ОС-1	4	0.03	0.12		— " — 17

Выборка стали на одну диафрагму, кг

Марка диафрагмы	Горячекатанная арматурная сталь ГОСТ 5781-61*									Прокат в ст 3пс ГОСТ 380-71			Всего
	А-III						А-I						
	ф, мм					Итого	ф мм		Итого	δ, мм		Итого	
	25	18	12	10	6		18	14		10			
Д2-28-42	21.2	28.44	12.80	0.67	64.18	127,29	6.12	7.28	13.40	26.24		26.24	166.93

ТК	Диафрагмы жесткости	Серия ИИ-04-6	
1971	Армирование диафрагмы жесткости Д2-28-42	Выпуск 5 часть I	Лист 39

Рук гр инж | Острова

11677 01 117

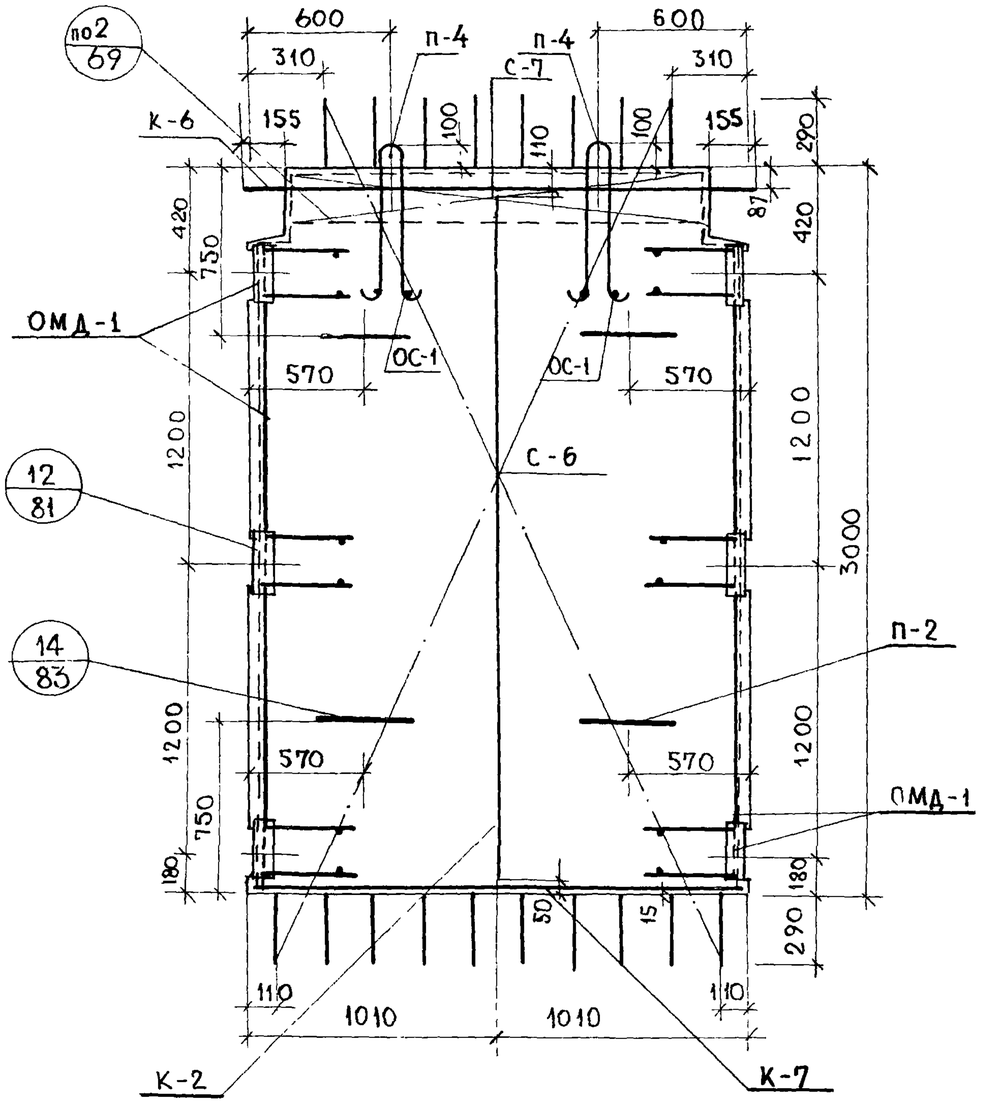

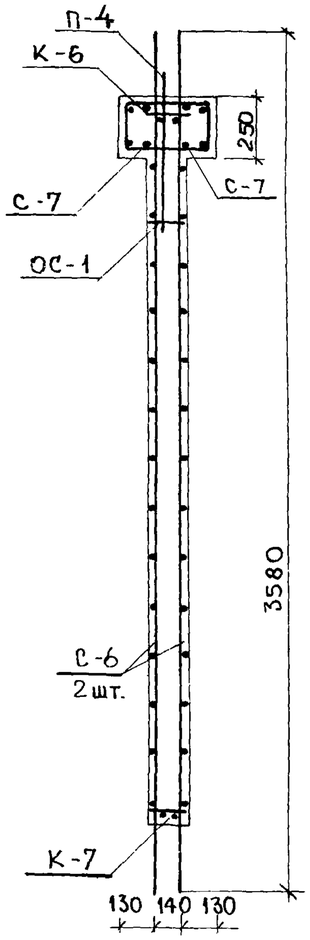

СПЕЦИФИКАЦИЯ МАРОК АРМАТУРНЫХ ИЗДЕЛИЙ НА ОДНУ ДИАФРАГМУ						
МАРКА ДИАФРАГМЫ	МАРКА ИЗД.	КОЛ. ШТ.	ВЕС, КГ 1 ШТ.	ВЕС, КГ ВСЕХ	ОБЩ. ВЕС	N АЛЬБОМА N ЛИСТА
Д2-20-33	С-6	2	14.08	28.16	117.16	ИИ-04-6 ВЫП.5 Ч.II ЛИСТ 3
	С-7	2	2.99	5.98		—"— ЛИСТ 4
	К-2	1	1.5	1.5		—"— ЛИСТ 10
	К-6	1	15.9	15.9		—"— ЛИСТ 12
	К-7	1	0.7	0.7		—"— ЛИСТ 12
	ОМД-1	2	25.7	51.4		—"— ЛИСТ 21
	П-4	2	3.06	6.12		—"— ЛИСТ 17
	П-2	4	1.82	7.28		—"— ЛИСТ 17
	ОС-1	4	0.03	0.12		—"— ЛИСТ 17

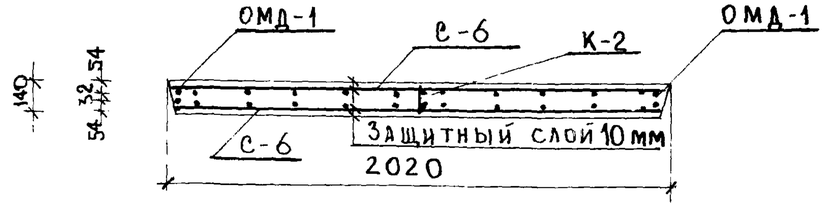

ВЫБОРКА СТАЛИ НА ОДНУ ДИАФРАГМУ, КГ													
МАРКА ДИАФРАГМЫ	ГОРЯЧЕКАТАНАЯ АРМАТУРНАЯ СТАЛЬ ГОСТ 5781-61*									ПРОКАТ В СТ. 3 ПС ГОСТ 380-71			ВСЕГО
	А-III						А-I						
	ф, мм					ИТОГО	ф, мм		ИТОГО	δ, мм		ИТОГО	
Д2-20-33	25	18	12	10	6		18	14		10			
	15.48	21.24	9.6	0,42	37,42	84.16	6,12	7,28	13,4	19,68		19.68	117,16

ТК	ДИАФРАГМЫ ЖЕСТКОСТИ	СЕРИЯ ИИ-04-6	
1971	АРМИРОВАНИЕ ДИАФРАГМЫ ЖЕСТКОСТИ Д2-20-33	ВЫПУСК 5 ЧАСТЬ I	ЛИСТ 40

ЦНИИЭП ТОРГОВО-ЗРАЛОВЫХ ЗДАНИЙ И ТУРИСТСКИХ КОМПЛЕКСОВ г. МОСКВА

НАЧ. ОТДЕЛА		
ГЛ. ИНЖ. ПР-ТА		
ГЛ. ИНЖ. ПР-ТА		
РУК. ГРУППЫ		
ИЦХОКИ	ИСПОЛНИЛ	
ВОЛЫНСКИЙ	ПРОВЕРИЛ	
ПРИГОЖИЙ		
ОСТРОВА		

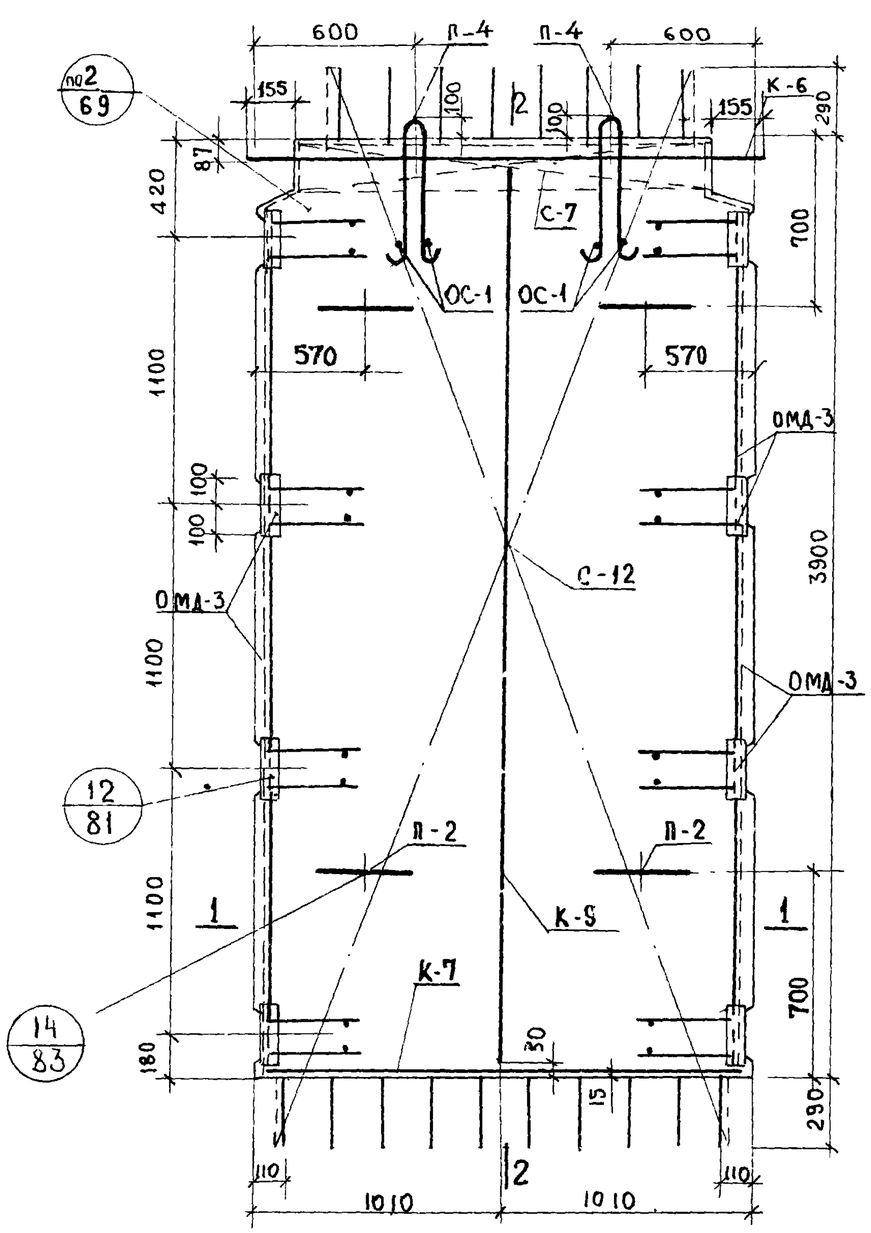

2-2

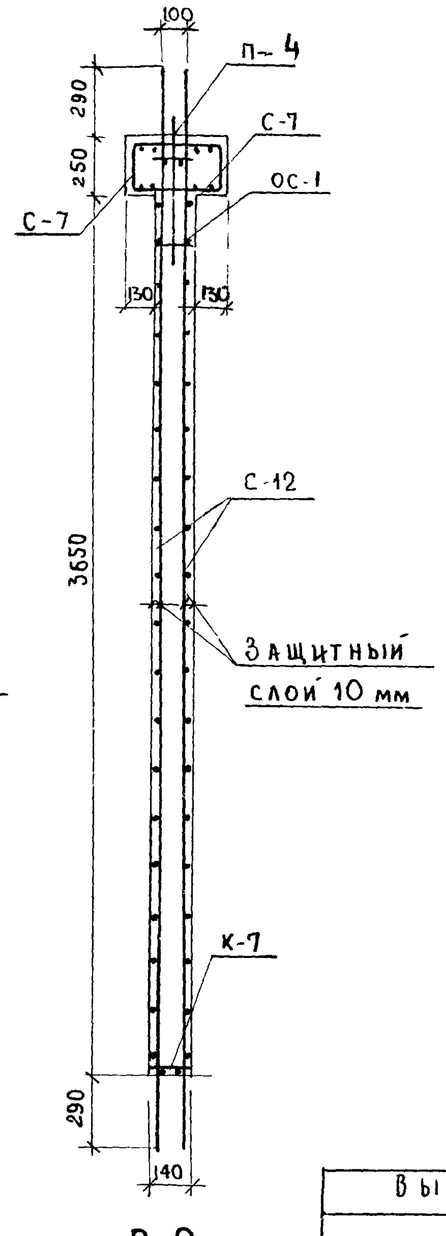

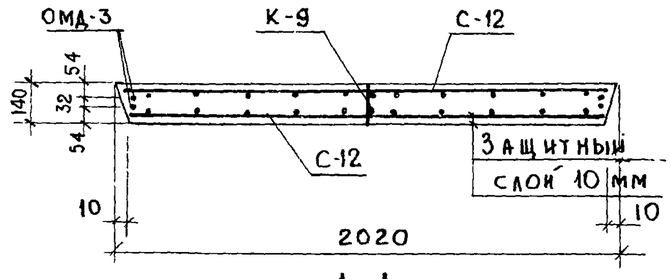

1-1

Спецификация марок арматурных изделий на одну диафрагму

Марка диафрагмы	Марка изд	Кол. шт.	Вес 1 шт.	Вес кг всех	Общ. вес	NN серии лист выпуск
Д2-20-42	С-7	2	2.99	5.98	143.16	ИИ-04-6 вып.5 ч.II лист ч
	С-12	2	18,15	36,30		—"— 6
	К-6	1	15.9	15.9		—"— 12
	К-7	1	0.7	0.7		—"— 12
	К-9	1	1.96	1.96		—"— 13
	ОМД-3	2	34.40	68.80		—"— 23
	П-4	2	3.06	6.12		—"— 17
	П-2	4	1.82	7.28		—"— 17
	ОС-1	4	0.03	0.12		—"— 17

Выборка стали на одну диафрагму, кг

Марка диафрагмы	Горячекатаная арматурная сталь ГОСТ 5781-61*									Прокат в ст. 3пс ГОСТ 380-71			Всего
	А-III						А-I						
	⌀, мм					Итого	⌀, мм		Итого	δ, мм		Итого	
	25	18	12	10	6		18	14		10			
Д2-20-42	15,48	28,44	12,8	0.42	46,38	103,52	6.12	7,28	13,4	26,24		26,24	143,16

Т.К 1971	Диафрагмы жесткости	Серия ИИ-04-6
	Армирование диафрагмы жесткости Д2-20-42	Выпуск 5 / Лист 11

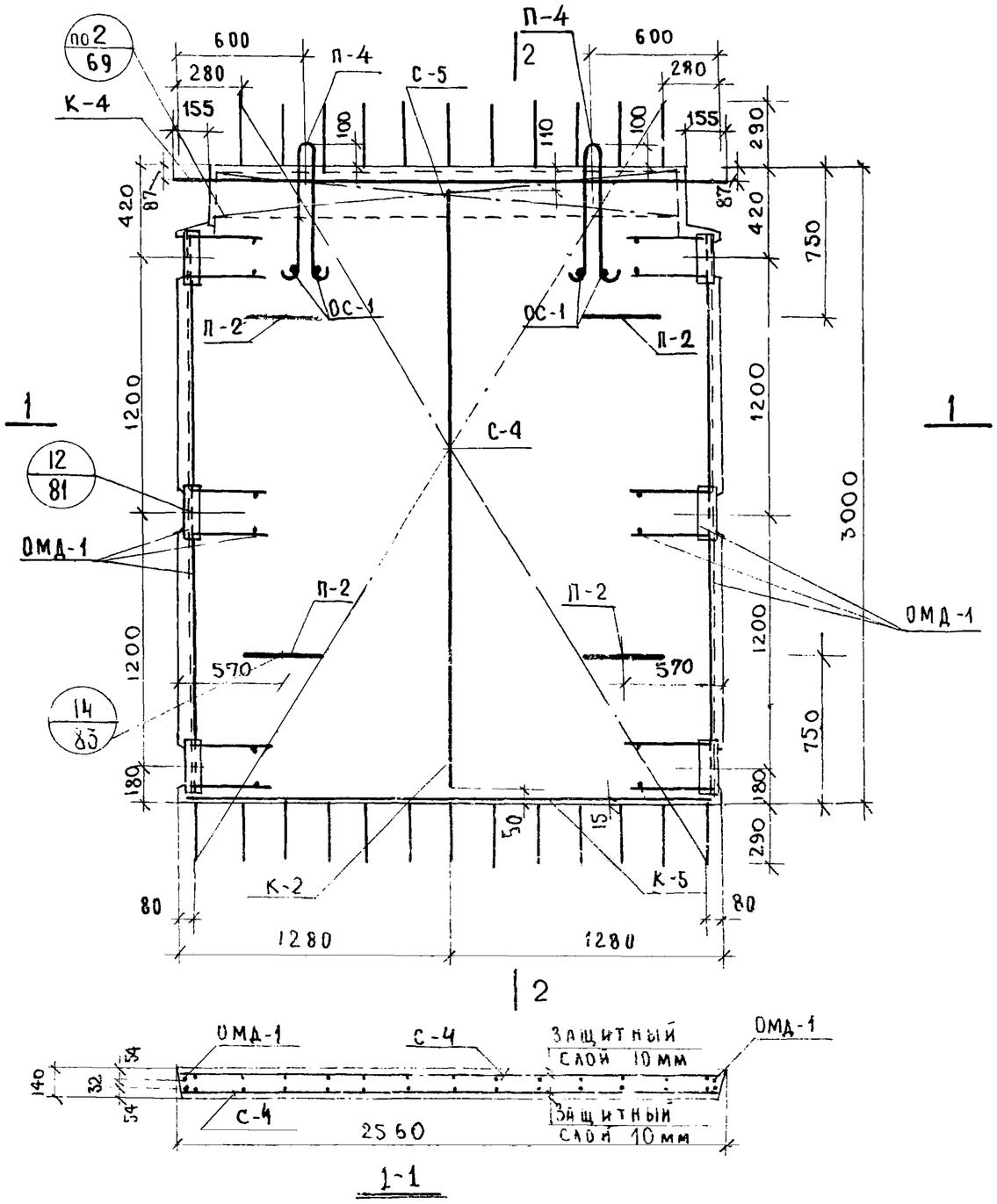

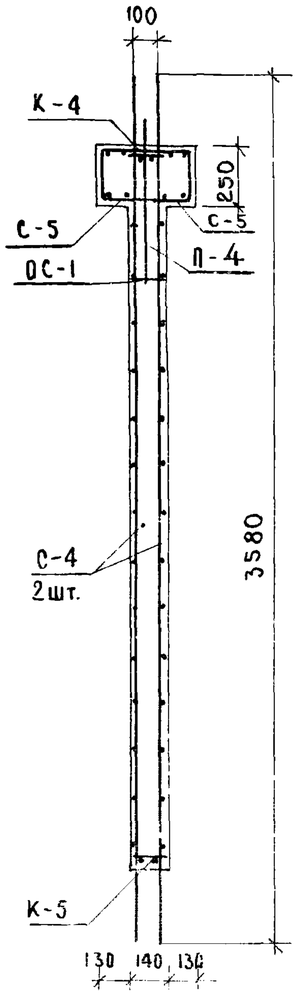

Спецификация марок арматурных изделий на одну диафрагму

Марка диафрагмы	Марка изд.	Кол-во шт.	Вес, кг: 1 шт.	Вес, кг: всех	Общ. вес	№ альбома, № листа
Д2-26-33	С-4	2	18.31	36.62	132.45	ИИ-04-6 вып.5 ч.II лист 2
	С-5	2	3.92	7.84		— " — лист 3
	К-2	1	1.50	1.50		— " — лист 10
	К-4	1	20.16	20.16		— " — лист 11
	К-5	1	1.33	1.33		— " — лист 12
	П-4	2	3.06	6.12		— " — лист 17
	П-2	4	1.82	7.28		— " — лист 17
	ОС-1	4	0,03	0,12		— " — лист 17
	ОМД-1	2	25.74	51.48		— " — лист 21

Выборка стали на одну диафрагму, кг

Марка диафрагмы	Горячекатаная арматурная сталь ГОСТ 5781-61*: А-III, Ø, мм: 25	18	12	10	6	Итого	А-I, Ø, мм: 18	14	Итого	Прокат 8 ст-3пс ГОСТ 380-71, δ, мм: 10		Итого	Всего
Д2-26-33	19.60	21.24	9.60	0.56	48.37	99.37	6.12	7.28	13.40	19.68		19.68	132.45

ТК	Диафрагмы жесткости	Серия ИИ-04-6	
1971	Армирование диафрагмы жесткости Д 2-26-33	Выпуск 5 части I	Лист 42

Альбом 16.97-21 6

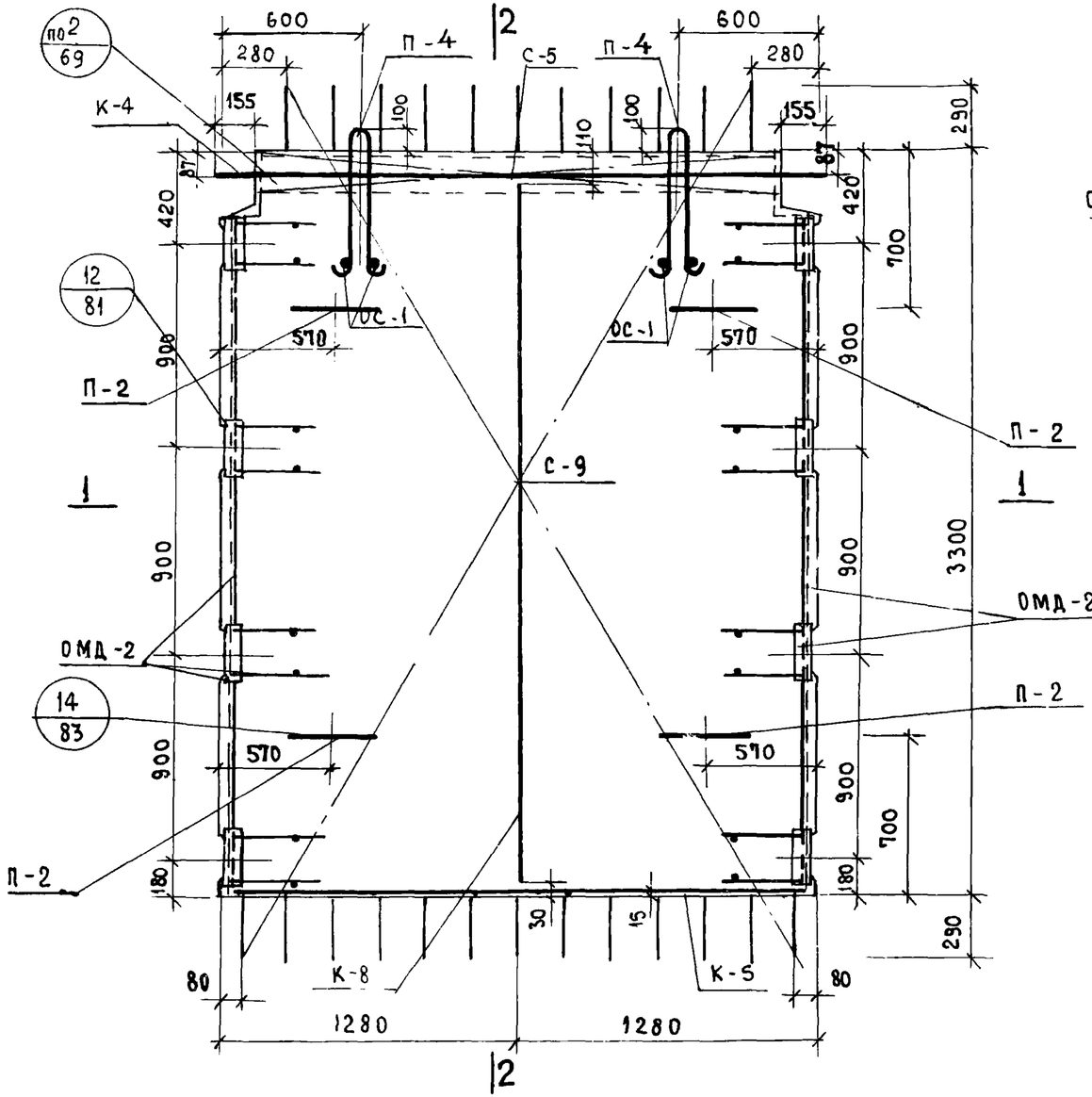

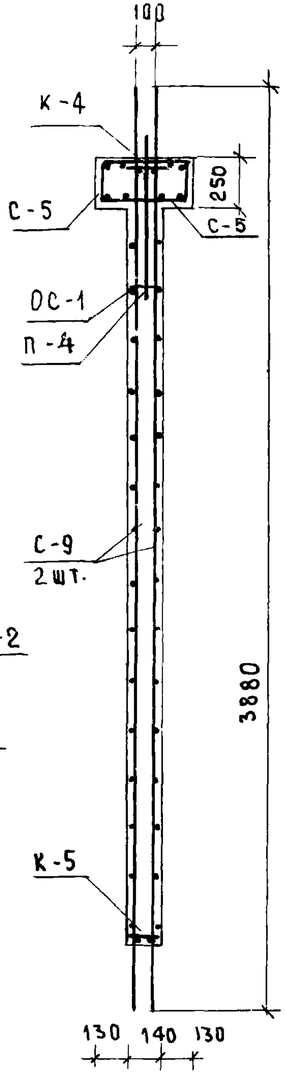

2-2

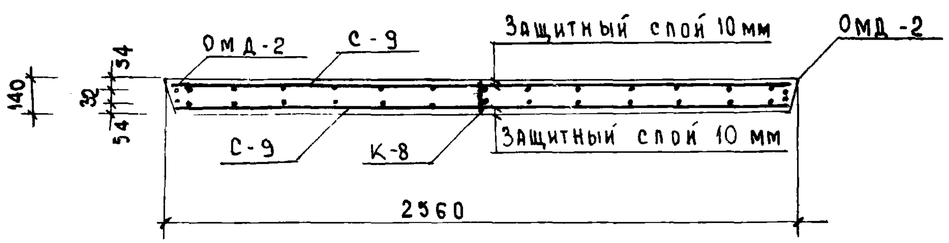

1-1

Спецификация марок арматурных изделий на одну диафрагму						
Марка диафрагмы	Марка изд.	Кол. шт.	Вес, кг 1 шт.	Вес, кг всех	Общ. вес	N альбома N листа
Д2-26-36	С-5	2	3,92	7,84	148,82	ИИ-04-6 вып. 5 ч. II лист 3
	С-9	2	20,24	40,48		—"— лист 5
	К-4	1	20,16	20,16		—"— лист 11
	К-5	1	1,33	1,33		—"— лист 12
	К-8	1	1,67	1,67		—"— лист 12
	ОМД-2	2	31,91	63,82		—"— лист 22
	П-4	2	3,06	6,12		—"— лист 17
	П-2	4	1,82	7,28		—"— лист 17
	ОС-1	4	0,03	0,12		—"— лист 17

Выборка стали на одну диафрагму, кг													
Марка диафрагмы	Горячекатаная арматурная сталь ГОСТ 5781-61*									Прокат в ст. 3 пс ГОСТ 380-71*			Всего
	А-III						А-I						
	ф, мм					Итого	ф, мм		Итого	8, мм		Итого	
	25	18	12	10	6		18	14		10			
Д2-26-36	19,6	23,64	12,8	0,56	52,58	109,18	6,12	7,28	13,4	26,24		26,24	148,82

ТК	Диафрагмы жесткости	Серия ИИ-04-6	
1971	Армирование диафрагмы жесткости Д2-26-36	Выпуск 5 часть I	Лист 43

Рук. группы Островa

г. Москва

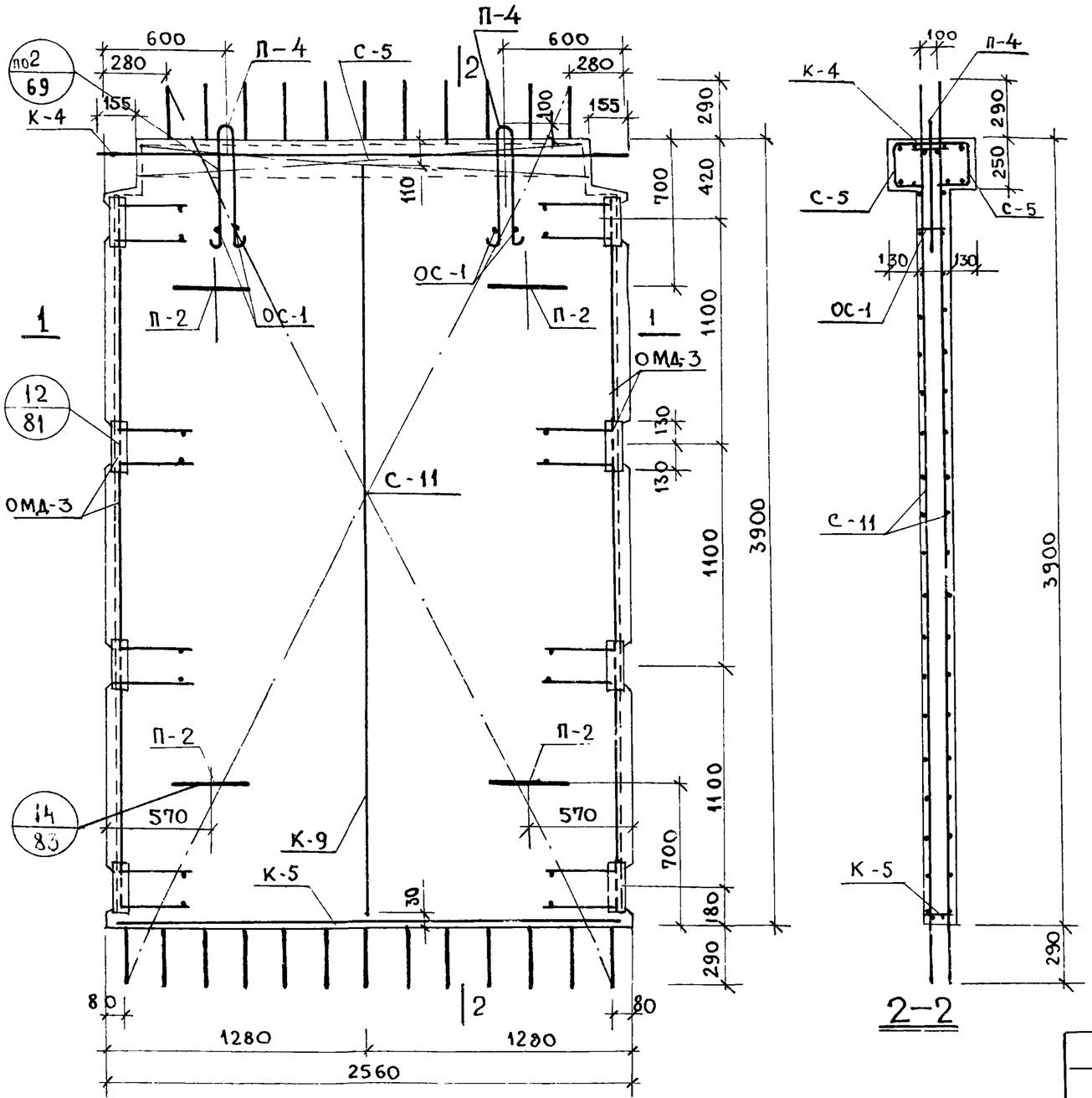

2–2

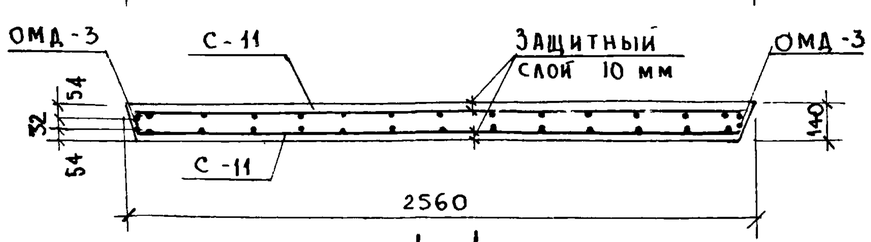

1–1

Спецификация марок арматурных изделий на одну диафрагму

Марка диафрагмы	Марка изд	Кол-во шт.	Вес, кг 1 шт	Вес, кг всех	Общ. вес	N альбома N листа
Д2-26-42	С-11	2	23,60	47,2	160.63	ИИ-04-6 вып. 5 ч. II лист 6
	С-5	2	3,92	7,84		—"— 3
	К-4	1	20,16	20,16		—"— 11
	К-5	1	1,33	1,33		—"— 12
	К-9	1	1,96	1,96		—"— 12
	П-4	2	3,06	6,12		—"— 17
	П-2	4	1,82	7,28		—"— 17
	ОС-1	4	0,03	0,12		—"— 17
	ОМД-3	2	34,40	68,80		—"— 23

Выборка стали на одну диафрагму, кг

Марка диафрагмы	Горячекатаная арматурная сталь ГОСТ 5781-61*									Прокат в ст. 3 ПС ГОСТ-380-71			Всего
	А-III						А-I						
	ø, мм					Итого	ø, мм		Итого	δ, мм		Итого	
	25	18	12	10	6		18	14		10			
Д2-26-42	19,60	28,44	12,80	0,56	59,59	120,99	6,12	7,28	13,40	26,24		26,24	160.63

Т.К	Диафрагмы жесткости	Серия ИИ-04-6	
1971	Армирование диафрагмы жесткости Д2-26-42	Выпуск 5 часть I	Лист 44

ЦНИИЭП Бытовых зданий и туристских комплексов г. Москва

Нач. отдела Гл. инж. пр-та Гл. инж. пр-та Рук. группы

Исполнил Проверил Волынский Острова

Степ. ... Носова

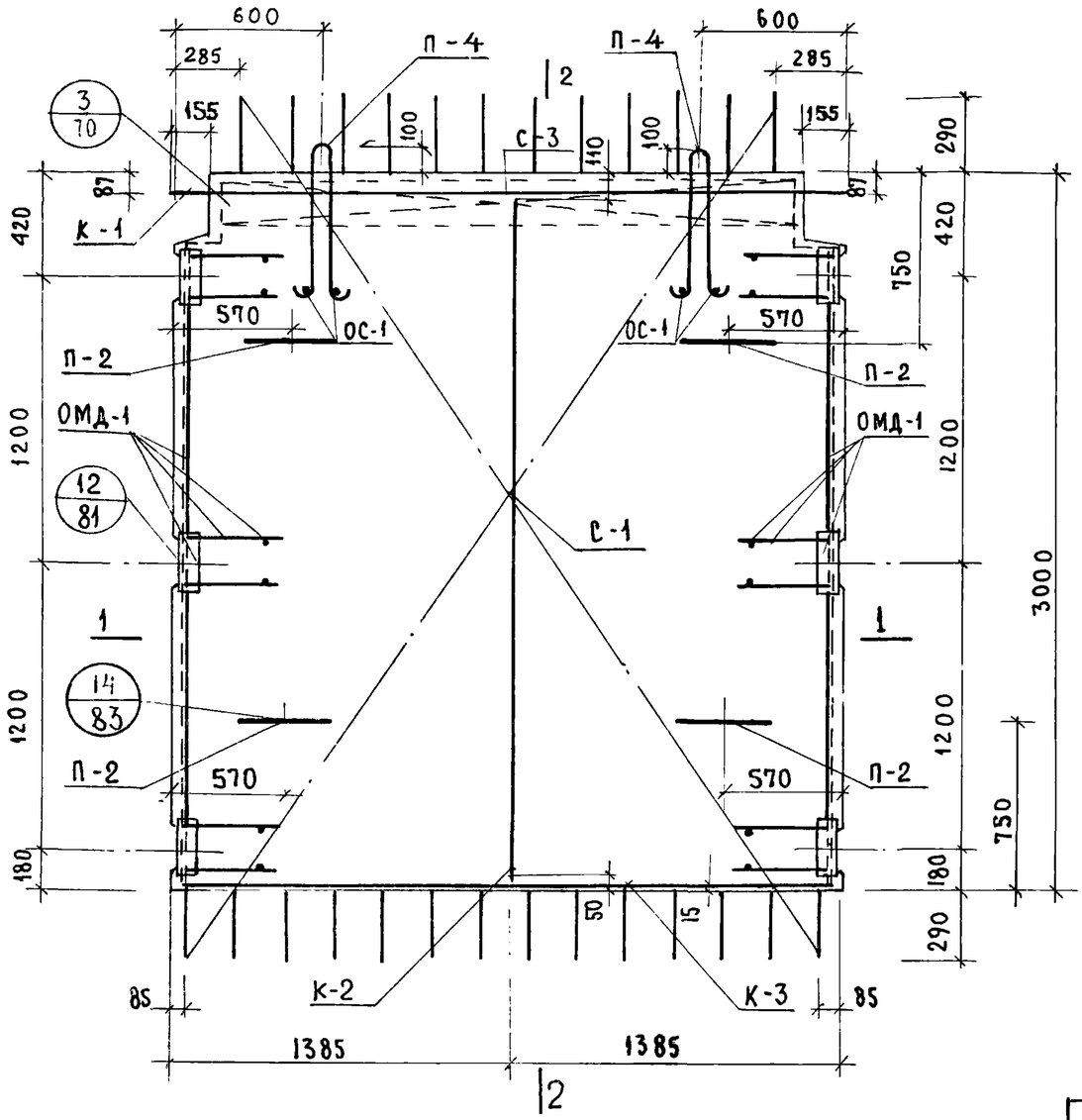

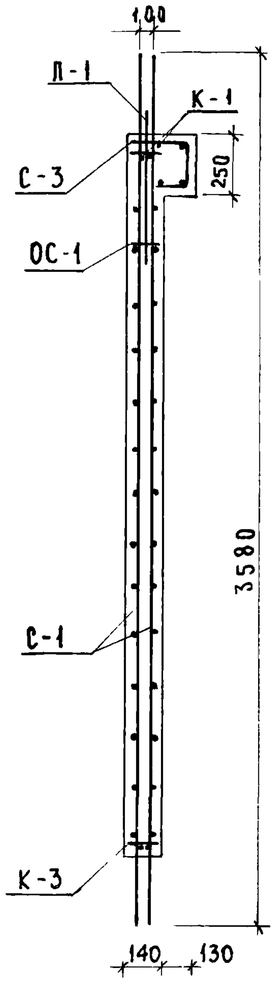

2-2

Спецификация марок арматурных изделий на одну диафрагму						
Марка диафрагмы	Марка изд.	Кол. шт.	Вес кг 1 шт.	Вес кг всех	Общ. вес	N альбома N листа
Д1-28-33	С-1	2	19.82	39.64	133.55	ИИ-04-6 вып.5 ч.II лист 1
	С-3	1	4.08	4.08		—"— лист 2
	К-1	1	21.87	21.87		—"— лист 10
	К-2	1	1.50	1.50		—"— лист 10
	К-3	1	1.46	1.46		—"— лист 11
	ОМД-1	2	25.74	51.48		—"— лист 21
	П-4	2	3.06	6.12		—"— лист 17
	П-2	4	1.82	7.28		—"— лист 17
	ОС-1	4	0.03	0.12		—"— лист 17

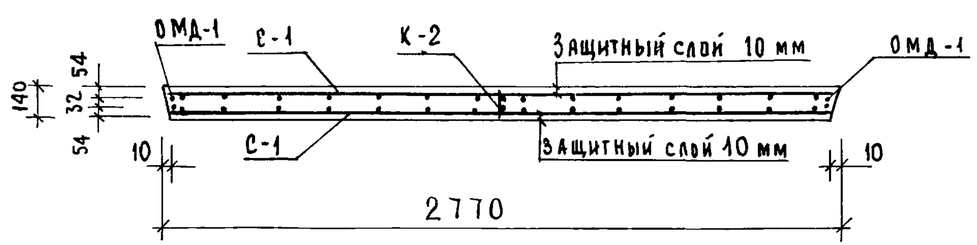

1-1

Выборка стали на одну диафрагму кг													
Марка диафрагмы	Горячекатаная арматурная сталь ГОСТ 5781-61*									Прокат в ст. 3 ПС ГОСТ 380-71			Всего
	А-III						А-I						
	Ø мм					Итого	Ø мм		Итого	8 мм		Итого	
	25	18	12	10	6		18	14		10			
Д1-28-33	21.20	21.24	9,6	0,56	47.87	100.47	6.12	7.28	13.4	19.68		19.68	133.55

ТК.	Диафрагмы жесткости	Серия ИИ-04-6	
1971	Армирование диафрагмы жесткости Д1-28-33	Выпуск 5 часть I	Лист 45

Гл. инж. пр-та Рук. группы г. Москва ЦНИИЭП ... Сестрова

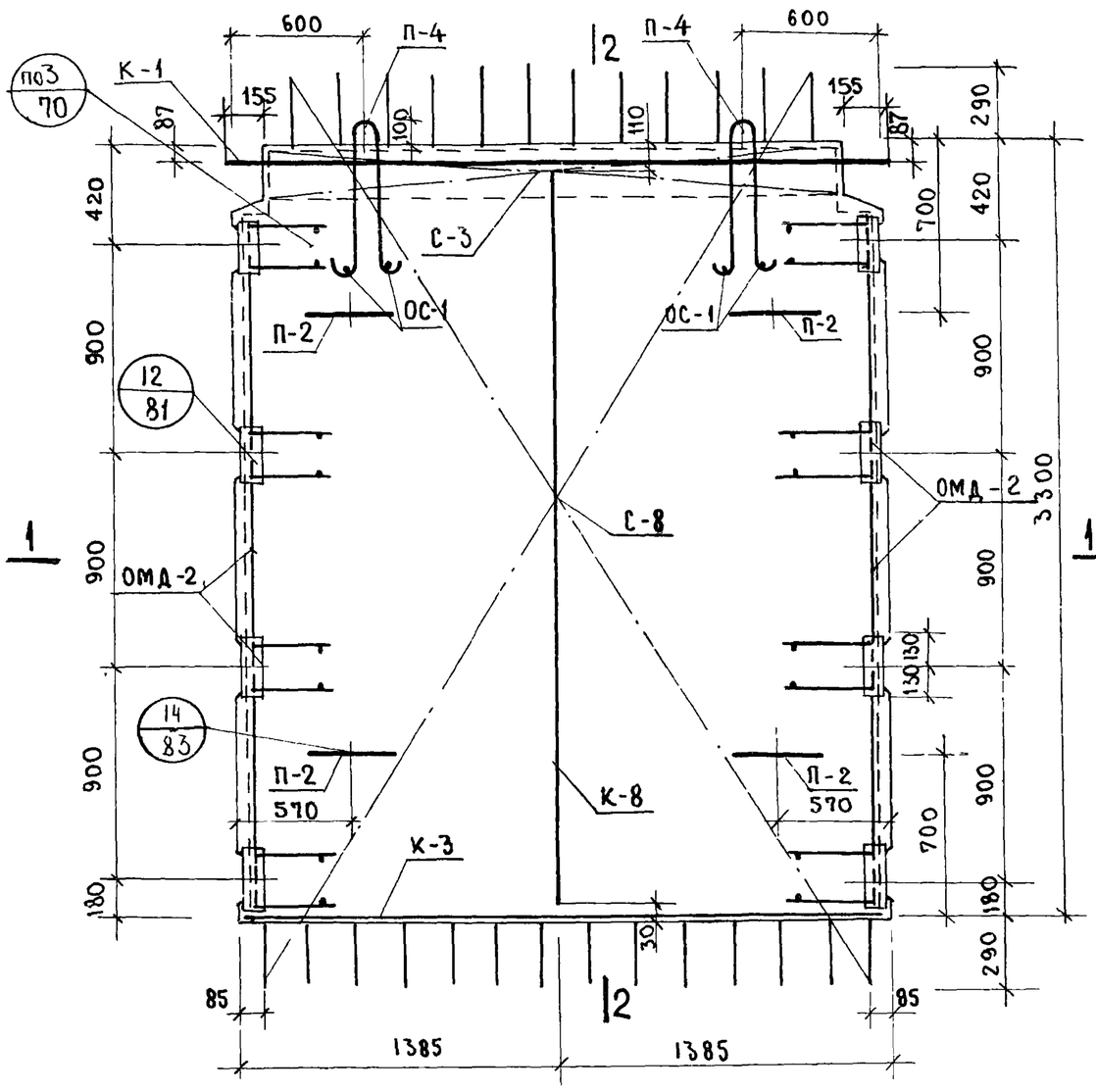

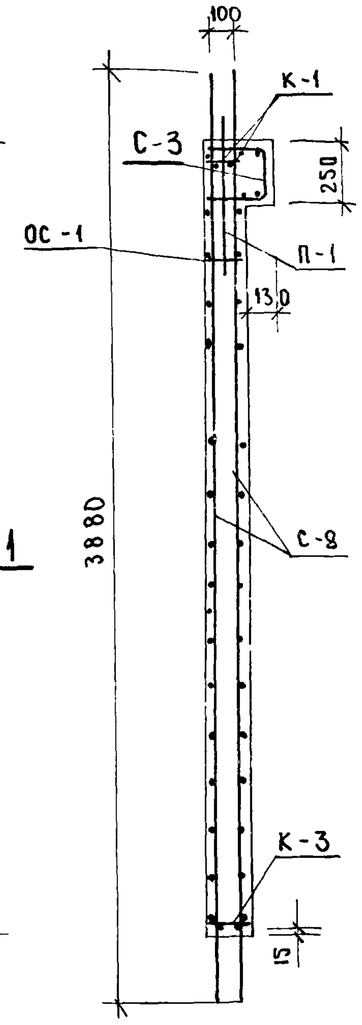

2–2

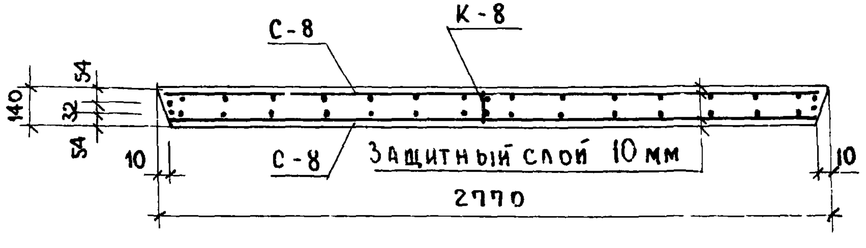

1–1

Спецификация марок арматурных изделий на одну диафрагму						
Марка диафрагмы	Марка изд.	Кол. шт.	Вес, кг 1 шт.	Вес, кг всех	Общ. вес	N альбома N листа
Д1-28-36	С-3	1	4.08	4.08	150.47	ИИ-04-6 вып. 5 ч. II лист 2
	С-8	2	21.89	43.78		—"— лист 4
	К-1	1	21.87	21.87		—"— лист 10
	К-3	1	1.46	1.46		—"— лист 11
	К-8	1	1.67	1.67		—"— лист 12
	ОМД-2	2	31.91	63.82		—"— лист 22
	П-4	2	3.06	6.12		ИИ-04-6 выпуск 5 часть II лист 17
	П-2	4	1.82	7.28		
	ОС-1	4	0.03	0.12		

Выборка стали на одну диафрагму, кг													
Марка диафрагмы	Горячекатанная арматурная сталь ГОСТ 5781-61*									Прокат в ст. 3 ПС ГОСТ 380-71			Всего
	А-III						А-I						
	⌀, мм					Итого	⌀, мм		Итого	δ, мм		Итого	
	25	18	12	10	6		18	14		10	8		
Д1-28-36	21.20	23.64	12.80	0.67	52.55	110.86	6.12	7.28	13.4	26.24		26.24	150.47

Т.К.	Диафрагма жесткости	Серия ИИ-04-6	
1971	Армирование диафрагмы жесткости Д1-28-36	Выпуск 5 часть I	Лист 46

Нач. отдела: Гл. инж. пр-та / Гл. инж. пр-та / Рук. группы

Исполнил: Проверил

Ицхоки: Пригожий, Волынский, Острова

Хорошилова: Носова

Бытовых зданий и туристских комплексов г. Москва

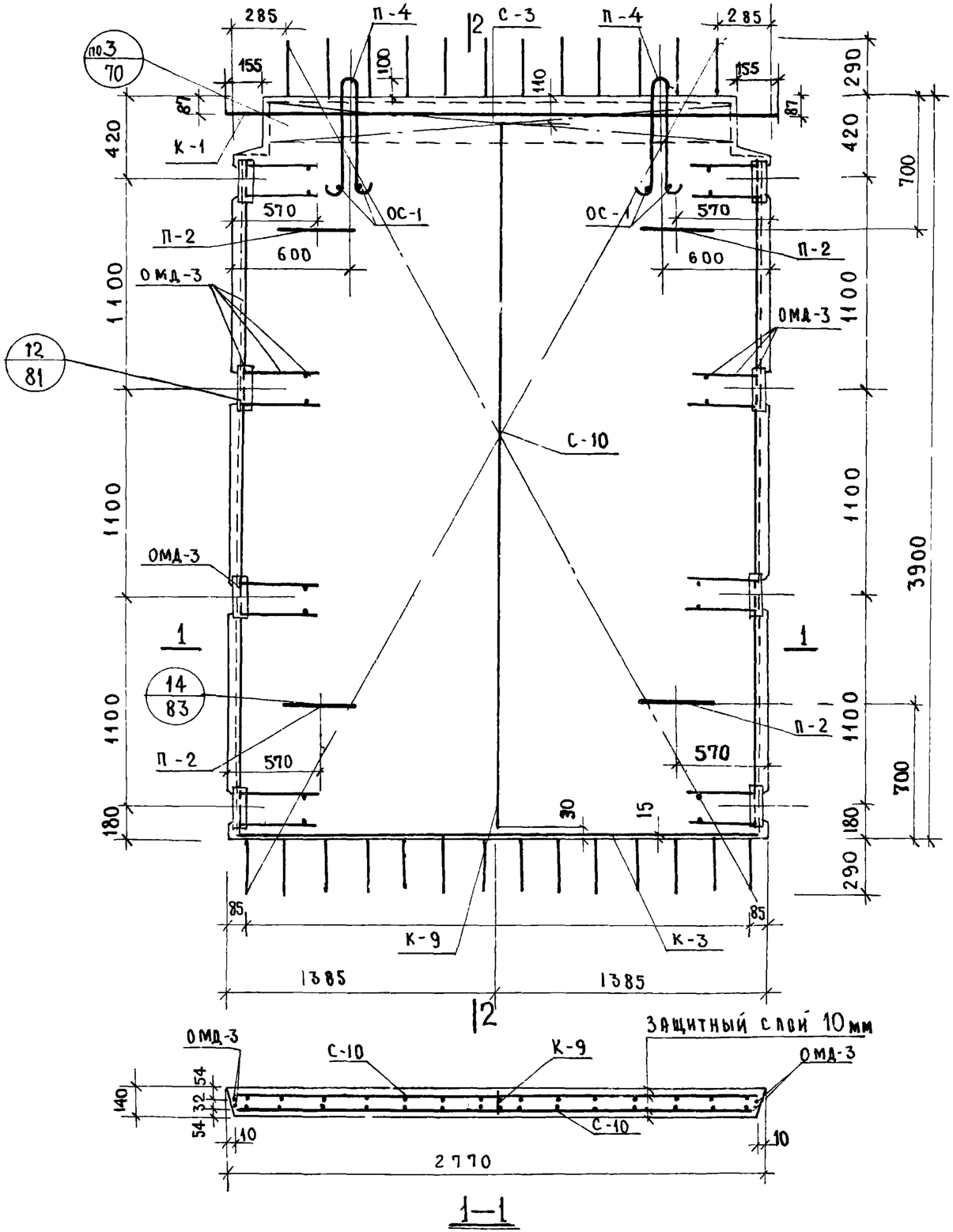

1—1

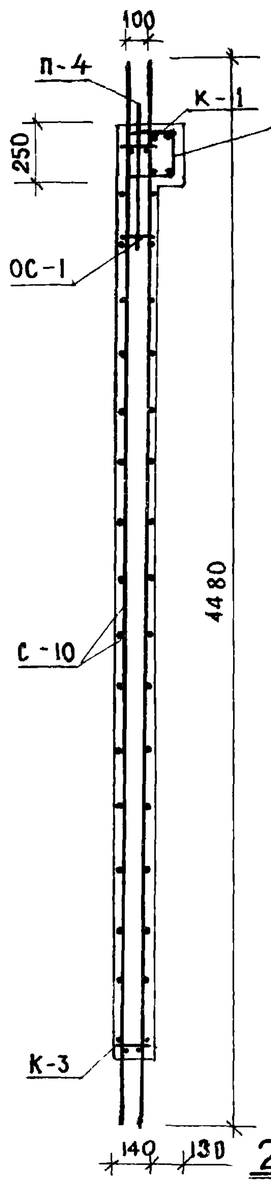

2-2

Спецификация марок арматурных изделий на одну диафрагму

Марка диафрагмы	Марка изд	К-во шт.	Вес, кг 1 шт.	Вес, кг всех	Общ. вес	№ альбома / № листа
Д 1-28-42	С-3	1	4,08	4.08	162.85	ИИ-04-6 вып. 5 ч. II лист 2
	С-10	2	25.58	51.16		— " — 5
	К-1	1	21.87	21.87		— " — 10
	К-3	1	1.46	1.46		— " — 11
	К-9	1	1.96	1.96		— " — 13
	ОМД-3	2	34.40	68.80		— " — 23
	П-4	2	3.06	6.12		— " — 17
	П-2	4	1.82	7.28		— " — 17
	ОС-1	4	0.03	0.12		— " — 17

Выборка стали на одну диафрагму кг

Марка диафрагмы	Горячекатанная арматурная сталь ГОСТ 5781-61* А-III ф мм					Итого	А-I ф мм		Итого	Прокат Вст3пс ГОСТ 380-71 δ мм		Итого	Всего
	25	18	12	10	6		18	14		10			
Д 1-28-42	21.20	28.44	12.80	0.57	60.10	123.21	6.12	7.28	13.40	26.24		26.24	162.85

Т.К.	Диафрагмы жесткости	Серия ИИ-04-6	
1971	Армирование диафрагмы жесткости Д 1-28-42	Выпуск 5 часть I	Лист 47

ЦНИИЭП г. Москва
Рук. гр. инж. Островой

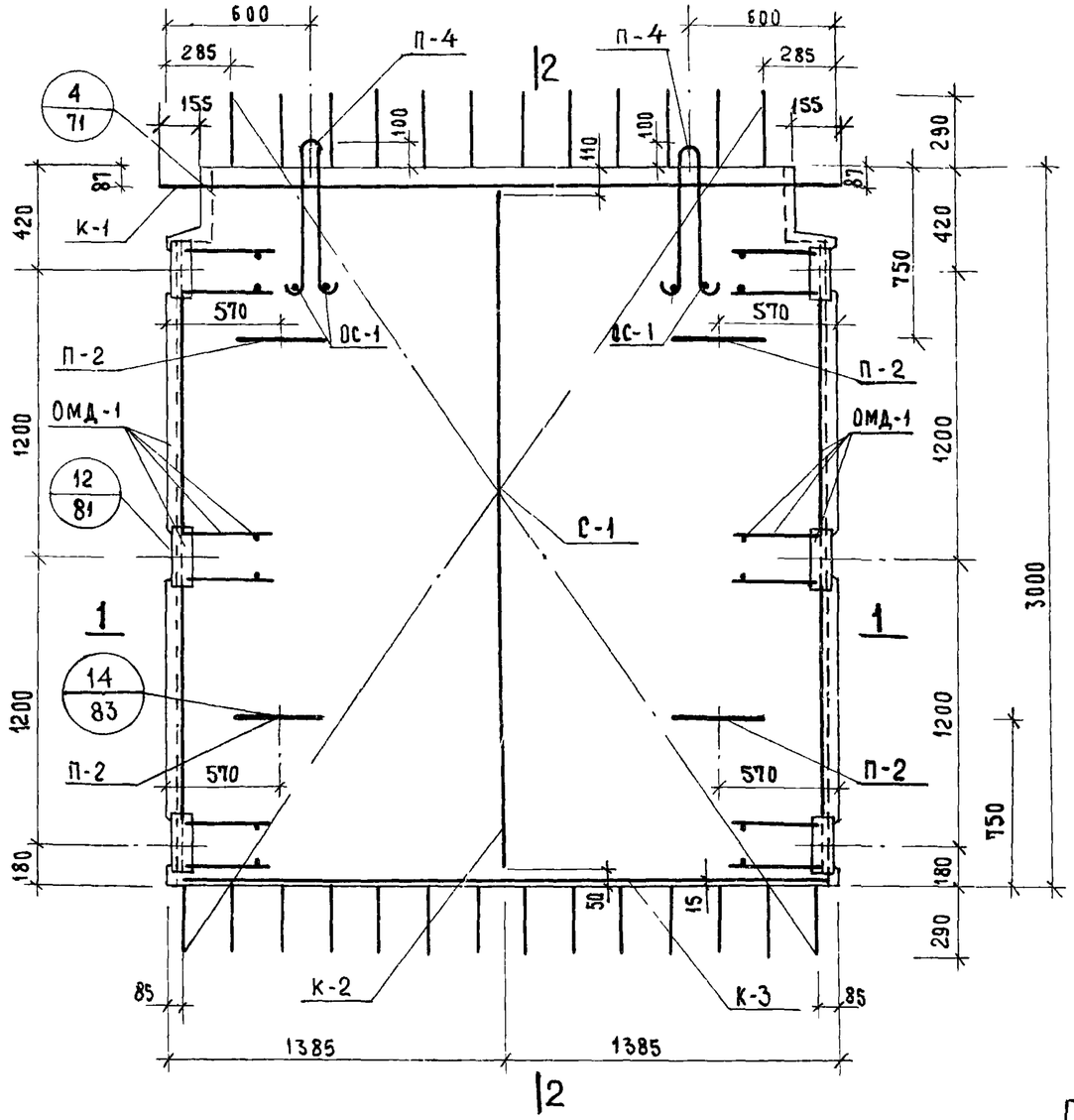

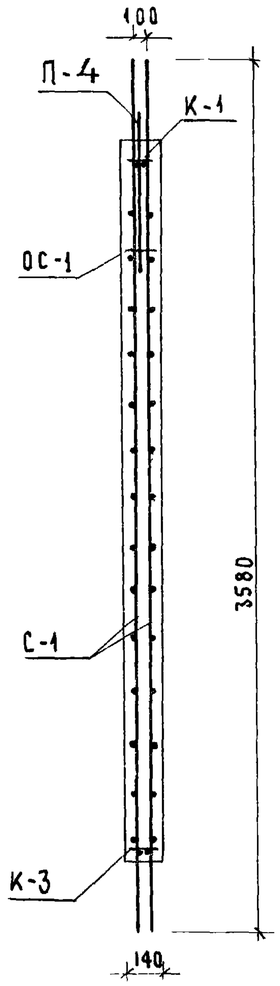

2-2

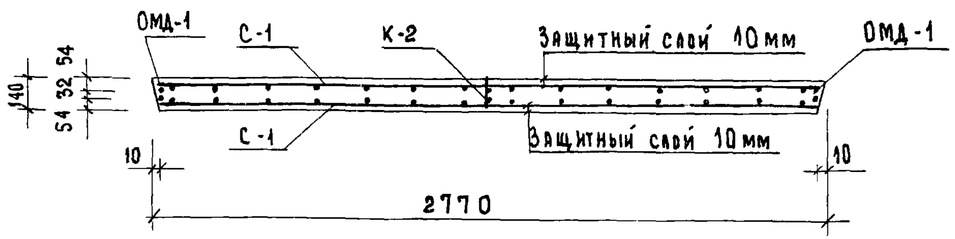

1-1

СПЕЦИФИКАЦИЯ МАРОК АРМАТУРНЫХ ИЗДЕЛИЙ НА ОДНУ ДИАФРАГМУ

МАРКА ДИАФРАГМЫ	МАРКА ИЗД.	КОЛ. ШТ.	ВЕС КГ 1 ШТ.	ВЕС КГ ВСЕХ	ОБЩ. ВЕС	N АЛЬБОМА N ЛИСТА
Д-28-33	С-1	2	19.82	39.64	129.47	ИИ-04-6 ВЫП.5 Ч.II ЛИСТ 1
	К-1	1	21.87	21.87		—"— ЛИСТ 10
	К-2	1	1.50	1.50		—"— ЛИСТ 10
	К-3	1	1.46	1.46		—"— ЛИСТ 11
	ОМД-1	2	25.74	51.48		—"— ЛИСТ 21
	П-4	2	3.06	6.12		—"— ЛИСТ 17
	П-2	4	1.82	7.28		—"— ЛИСТ 17
	ОС-1	4	0.03	0.12		—"— ЛИСТ 17

ВЫБОРКА СТАЛИ НА ОДНУ ДИАФРАГМУ КГ

МАРКА ДИАФРАГМЫ	ГОРЯЧЕКАТАНАЯ АРМАТУРНАЯ СТАЛЬ ГОСТ 5781-61*									ПРОКАТ В СТ. 3 ПС ГОСТ 380-71			ВСЕГО:
	А-III						А-I						
	⌀ мм					ИТОГО	⌀ мм		ИТОГО	δ мм		ИТОГО	
	25	18	12	10	6		18	14		10	8		
Д-28-33	21.20	21.24	9.60	0.67	43.68	96,39	6.12	7.28	13.40	19.68		19.68	129.47

ТК	ДИАФРАГМЫ ЖЕСТКОСТИ	СЕРИЯ ИИ-04-6	
1971	АРМИРОВАНИЕ ДИАФРАГМЫ ЖЕСТКОСТИ Д-28-33	ВЫПУСК 5 ЧАСТЬ I	ЛИСТ 48

ЦНИИЭП ВЫСОТНЫХ ЗДАНИЙ И ТУРИСТСКИХ КОМПЛЕКСОВ г. Москва
Гл. инж. пр-та Гл. инж. пр-та Рук. группы
Исполнил Проверил
Маркин Островa
Ицхоки Волынский Пригожий Острова

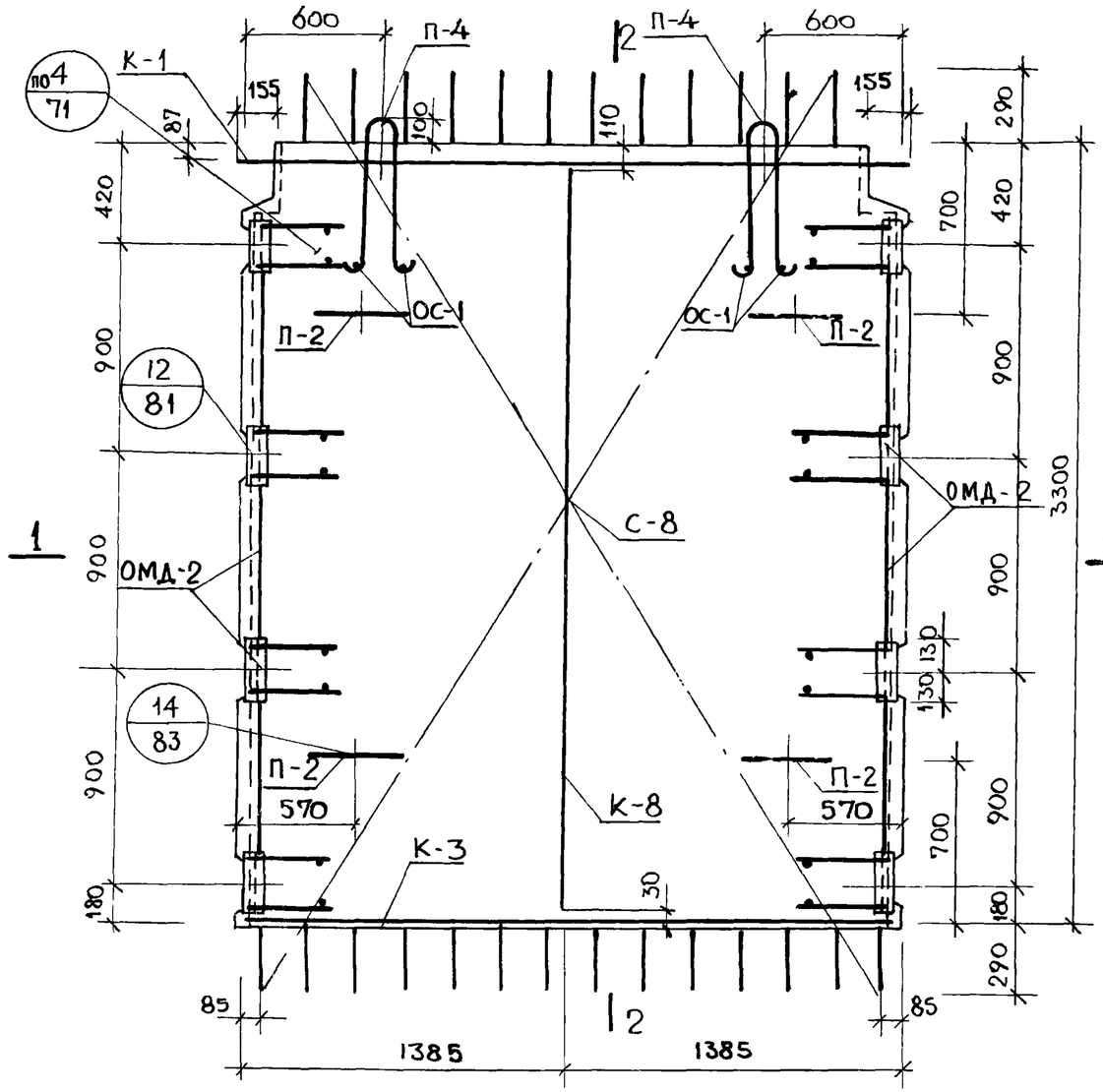

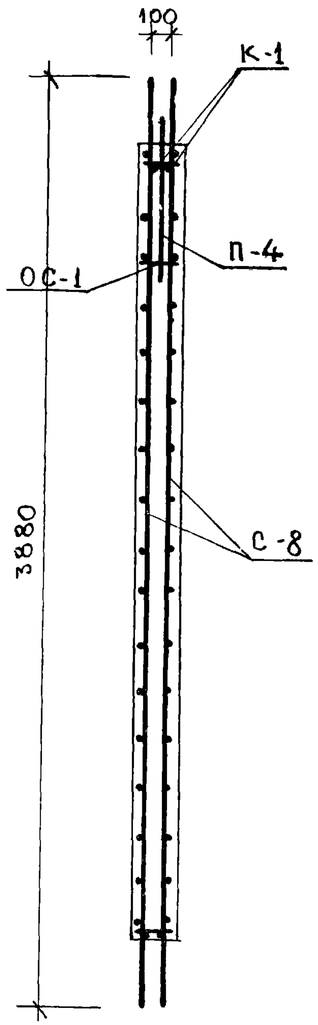

2-2

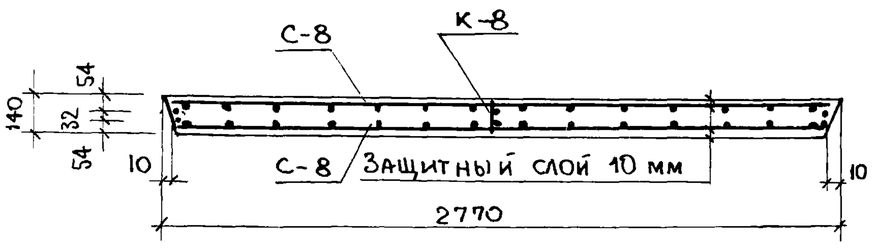

1 - 1

СПЕЦИФИКАЦИЯ МАРОК АРМАТУРНЫХ ИЗДЕЛИЙ НА ОДНУ ДИАФРАГМУ

Марка диафрагмы	Марка изд.	Кол. шт.	Вес кг 1 шт.	Вес кг всех	Общ. вес	№ альбома № листа
Д-28-36	С-8	2	21.89	43.78	146.12	ИИ-04-6 Вып. 5 ч. II лист 4
	К-1	1	21.87	21.87		— " — лист 10
	К-3	1	1.46	1.46		— " — лист 11
	К-8	1	1.67	1.67		— " — лист 12
	ОМД-2	2	31.91	63.82		— " — лист 22
	П-4	2	3.06	6.12		ИИ-04-6
	П-2	4	1.82	7.28		Выпуск 5 часть II
	ОС-1	4	0.03	0.12		лист 17

ВЫБОРКА СТАЛИ НА ОДНУ ДИАФРАГМУ, кг

Марка диафрагмы	Горячекатанная арматурная сталь ГОСТ 5781-61*										Прокат в ст 3 пс ГОСТ 380-71			Всего
	А-III						А-I							
	Ø мм					итого	ф мм		итого		δ мм		итого	
	25	18	12	10	6		18	14			10			
Д-28-36	21.20	23.64	12.80	0.67	48.17	106.48	6.12	7.28	13.40		26.24		26.24	146.12

Т.К	Диафрагмы жесткости	Серия ИИ-04-6	
1971	Армирование диафрагмы жесткости Д-28-36	Выпуск 5 часть I	Лист 49

Гипростроймост г. Москва
Гл. инж. пр. Островская
Рук. группы Щипицын

1677-01-57

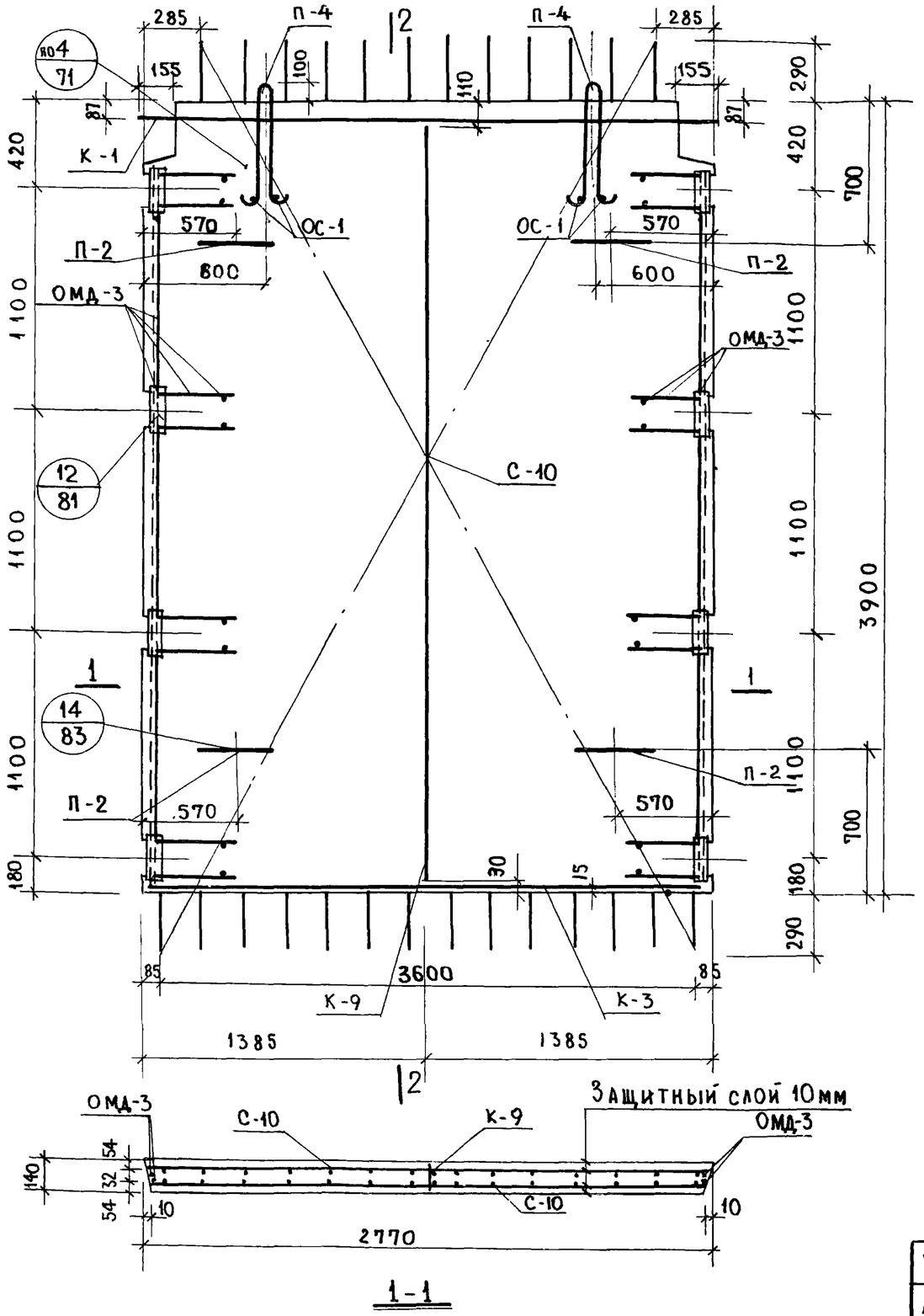

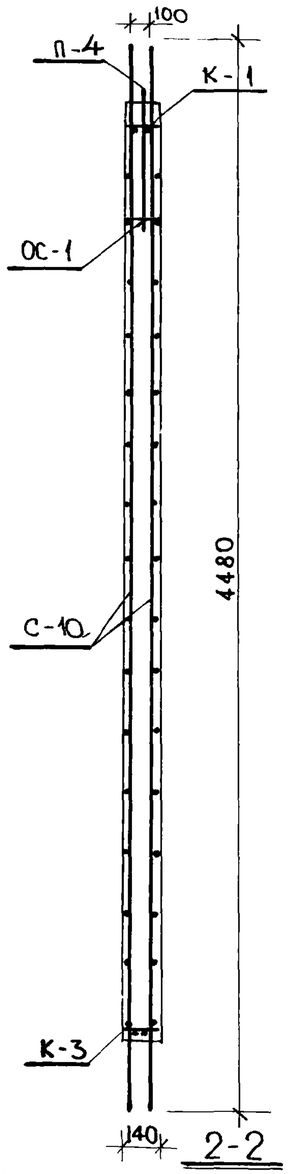

1-1

Спецификация марок арматурных изделий на одну диафрагму

Марка диафрагмы	Марка изд.	К-во шт.	Вес, кг 1 шт.	Вес, кг всех	Общ. вес	Альбома N листа
Д-28-42	К-1	1	21.87	21.87	158.77	ИИ-04-6 вып. 5 ч. II лист 10
	К-3	1	1.46	1.46		—"— 11
	К-9	1	1.96	1.96		—"— 13
	ОМД-3	2	34.40	68.80		—"— 23
	С-10	2	25.58	51.16		—"— 5
	ОС-1	4	0.03	0.12		—"— 17
	П-4	2	3.06	6.12		—"— 17
	П-2	4	1.82	7.28		—"— 17

Выборка стали на одну диафрагму, кг

Марка диафрагмы	Горячекатанная арматурная сталь ГОСТ 5781-61*										Прокат Вст3пс ГОСТ 380-71			Всего
	А-III						А-I							
	⌀ мм					Итого	⌀ мм		Итого		δ мм		Итого	
	25	18	12	10	6		18	14			10			
Д-28-42	21.20	28.44	12.80	0.67	56.02	119.13	6.12	7.28	13.40		26.24		26.24	158.77

Т.К. 1971	Диафрагмы жесткости Армирование диафрагмы жесткости Д-28-42	Серия ИИ-04-6 Выпуск 5 часть I	Лист 50

ЦНИИЭП торгово-бытовых зданий и туристских комплексов г. Москва

Нач. отдела	Цыхоки	
Гл. инж. пр-та	Волынский	
Гл. инж. пр-та	Пригожий	
Рук. группы	Острова	
Исполнил	Максимова	
Проверил	Соколова	

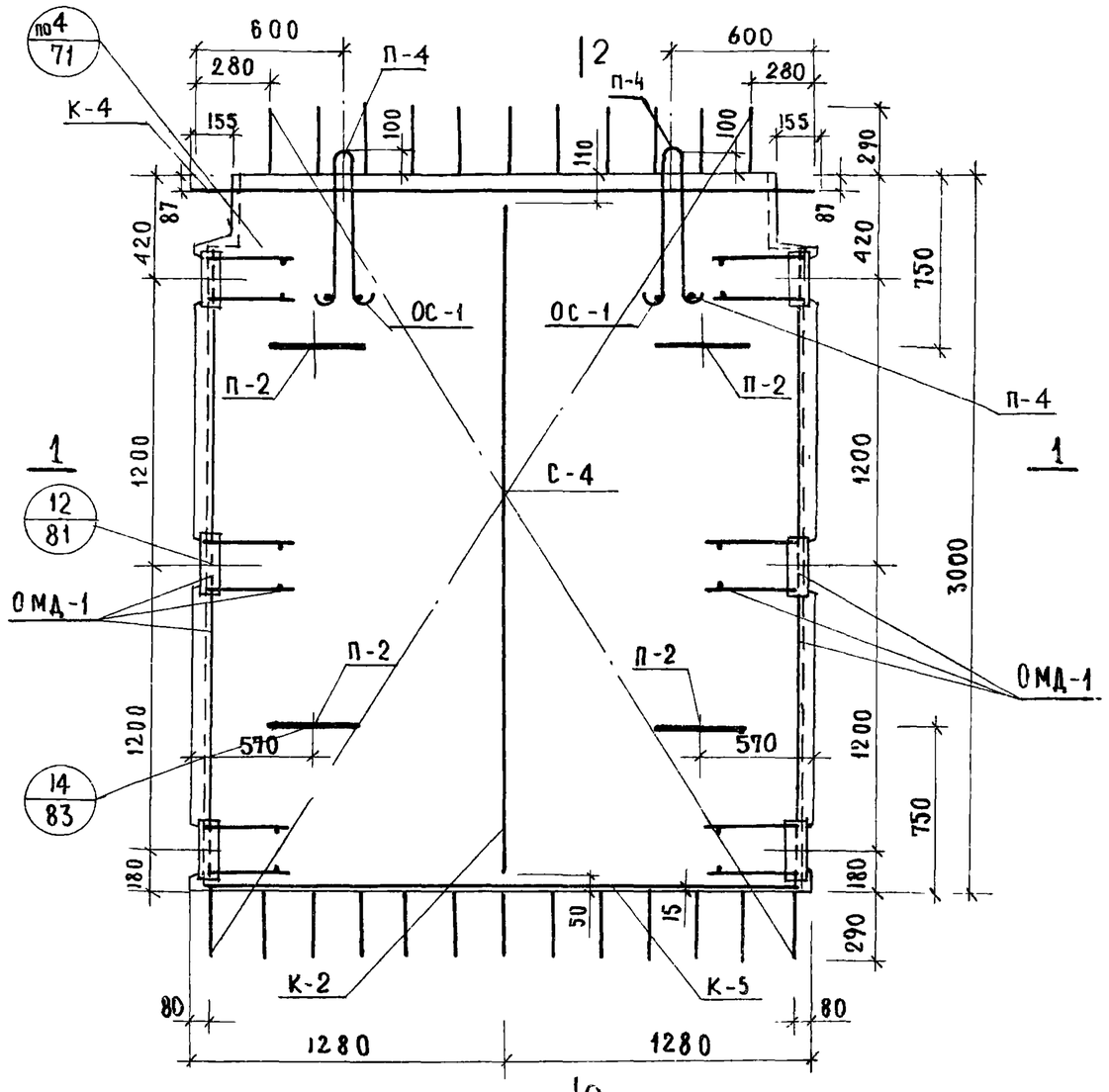

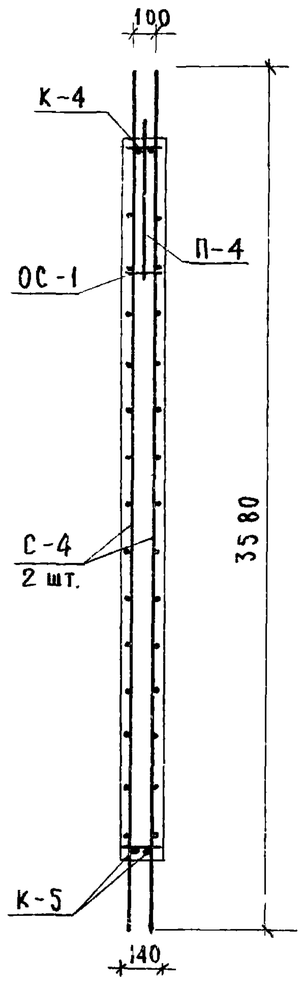

Спецификация марок арматурных изделий на одну диафрагму

Марка диафрагмы	Марка изд	К-во шт.	Вес кг. 1 шт.	Вес кг. всех	Общ. вес	№ альбом № листа
Д-26-33	С-4	2	18,31	36.62	124.61	ИИ-04-6 вып.5 ч.II лист 2
	К-2	1	1.50	1.50		—"— лист 10
	К-4	1	20.16	20,16		—"— лист 11
	К-5	1	1,33	1,33		—"— лист 12
	П-4	2	3,06	6.12		—"— лист 17
	П-2	4	1.82	7.28		—"— лист 17
	ОС-1	4	0.03	0,12		—"— лист 17
	ОМД-1	2	25,74	51.48		—"— лист 21

Выборка стали на одну диафрагму кг

Марка диафрагмы	Горячекатанная арматурная сталь ГОСТ 5781-61* A-III ⌀ мм					Итого	A-I ⌀ мм		Итого	Прокат в ст. 3 пс ГОСТ 380-71 δ мм		Итого	Всего
	25	18	12	10	6		18	14		10			
Д-26-33	19.60	21,24	9.60	0.56	40.53	91.53	6.12	7.28	13.40	19.68		19.68	124.61

ТК 1971	Диафрагмы жесткости Армирование диафрагмы жесткости Д-26-33	Серия ИИ-04-6 Выпуск 5 часть I · Лист 51

Рук. группы · Гипростроительных конструкций г. Москва

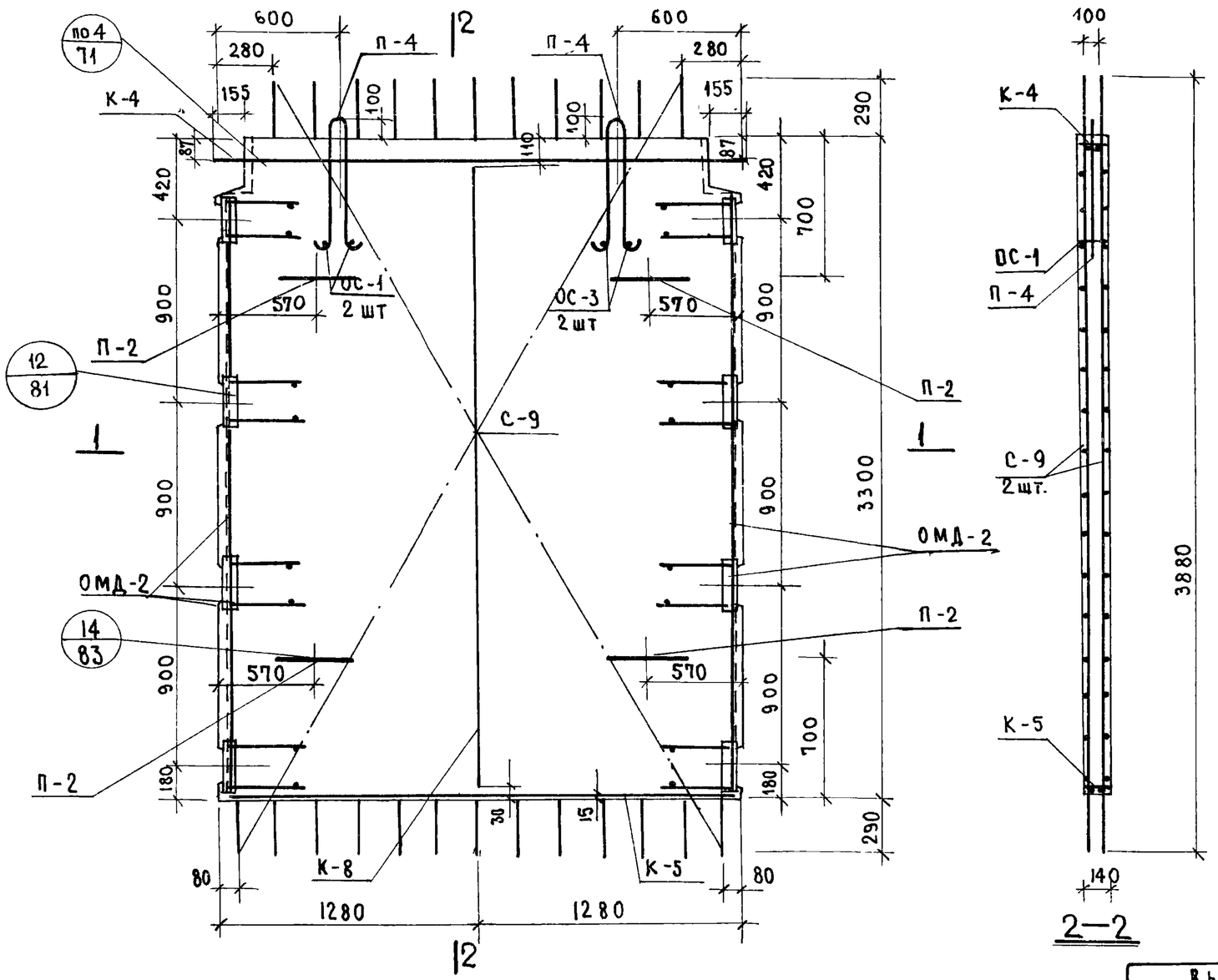

2—2

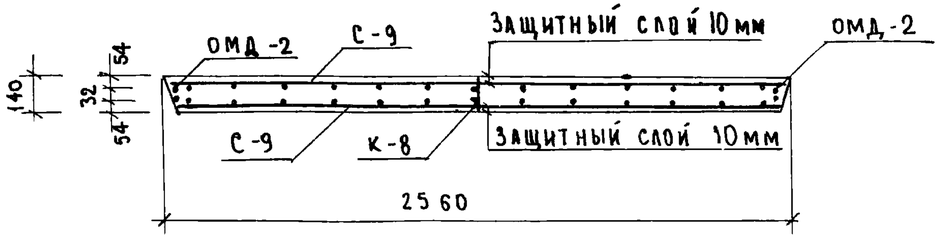

1—1

Спецификация марок арматурных изделий на одну диафрагму.

Марка диафрагмы	Марка изд.	Кол. шт.	Вес, кг 1 шт.	Вес, кг всех	Общ. вес	N альбома N листа
Д-26-36	С-9	2	20.24	40.48	140,98	ИИ-04-6 вып.5 ч.II лист 5
	К-4	1	20,16	20,16		—"— лист 11
	К-5	1	1,33	1,33		—"— лист 12
	К-8	1	1,67	1,67		—"— лист 12
	ОМД-2	2	31,91	63,82		—"— лист 22
	П-4	2	3,06	6,12		ИИ-04-6 выпуск 5 ч.II лист 17
	П-2	4	1,82	7,28		
	ОС-1	4	0,03	0,12		

Выборка стали на одну диафрагму, кг

Марка диафрагмы	Горячекатаная арматурная сталь ГОСТ 5781-61*									Прокат в ст. 3 пс ГОСТ 380-71			Всего
	А-III						А-I						
	⌀, мм					Итого	⌀ мм		Итого	δ мм		Итого	
	25	18	12	10	6		18	14		10			
Д-26-36	19.6	23.64	12.8	0.56	44.74	101.34	6,12	7.28	13,4	26,24		25,24	140.98

Т.К.	Диафрагмы жесткости	Серия ИИ-04-6	
1971	Армирование диафрагмы жесткости Д-26-36	Выпуск 5 часть I	Лист 52

Здания и туристских комплексов г. Москва

Гл. инж. пр-та — Гл. инж. пр-та — Рук. группы — Проверил — Пригожий — Острова — Острова

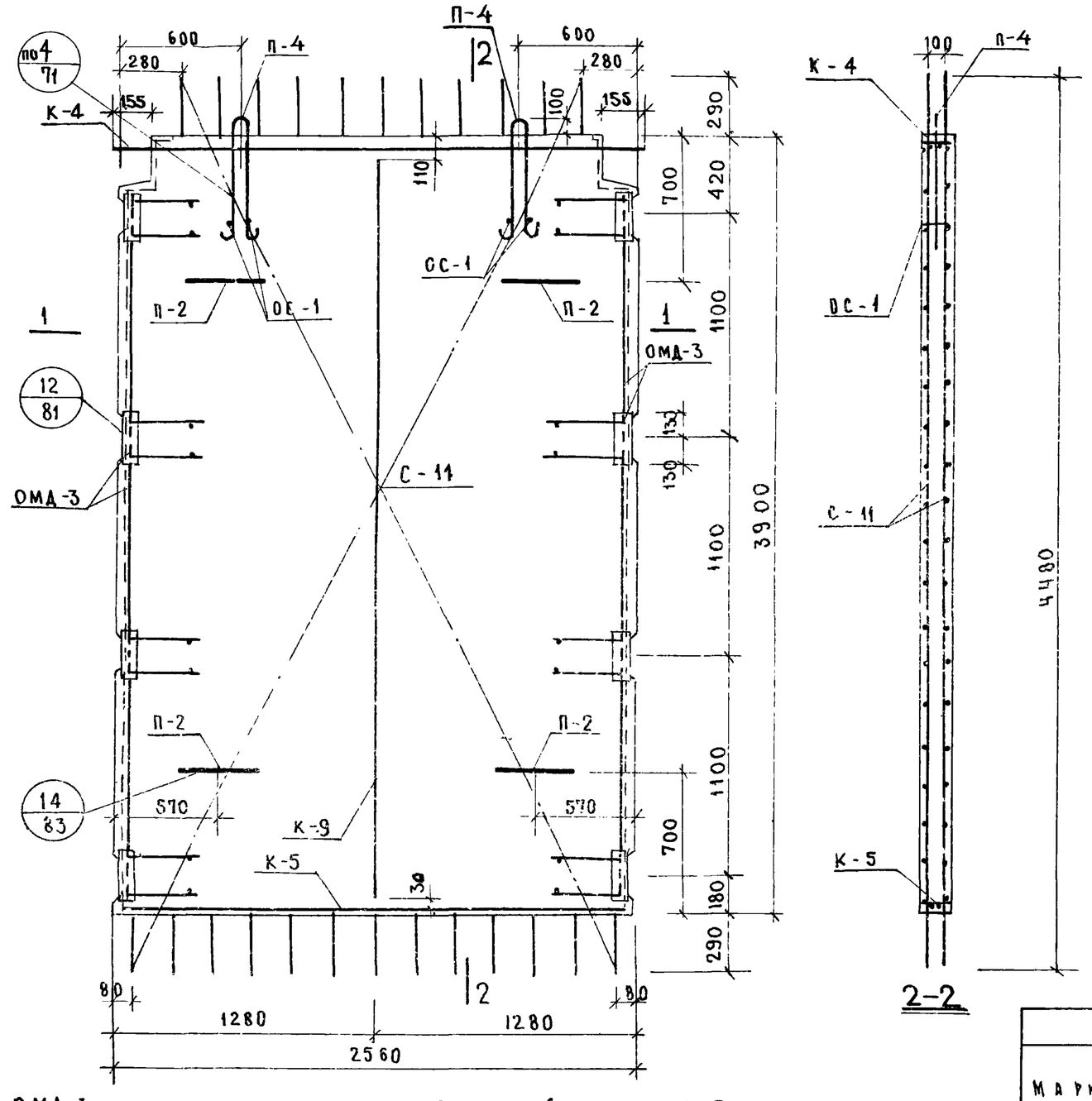

2-2

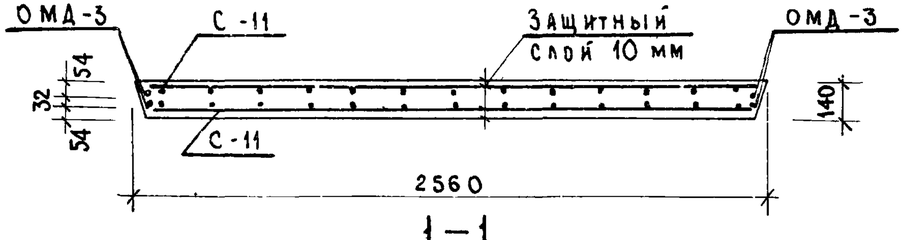

1-1

СПЕЦИФИКАЦИЯ МАРОК АРМАТУРНЫХ ИЗДЕЛИЙ НА ОДНУ ДИАФРАГМУ

Марка диафрагмы	Марка изд	Кол. шт.	Вес кг 1 шт.	Вес кг Всех	Общ. вес	N альбома N листа
Д-26-42	С-11	2	23.60	47.2	152.97	ИИ-04-6 вып.5 ч.II лист 6
	К-4	1	20.16	20.16		—"— 11
	К-5	1	1.33	1.33		—"— 12
	К-9	1	1.96	1.96		—"— 13
	П-4	2	3.06	6.12		—"— 17
	П-2	4	1.82	7.28		—"— 17
	ОС-1	4	0.03	0.12		—"— 17
	ОМД-3	2	34.40	68.80		—"— 23

ВЫБОРКА СТАЛИ НА ОДНУ ДИАФРАГМУ, КГ

Марки диафрагмы	Горячекатаная арматурная сталь ГОСТ 5781-61*									Прокат в ст 3 ПС ГОСТ-380-71			Всего
	А-III						А-I						
	ф, мм					Итого	ф, мм		Итого	δ, мм		Итого	
	25	18	12	10	6		18	14		10			
Д-26-42	19,60	28.44	12.8	0.56	51.93	113.33	6.12	7.28	13.40	26.24		26.24	152.97

Т. К.	Диафрагмы жесткости	Серия ИИ-04-6
1971	Армирование диафрагмы жесткости Д-26-42	Выпуск 5 часть т. Лист

ЦНИИЛП Туристский комплексов г. Москва

Гл. инж. пр-та Рук. группы

Остров

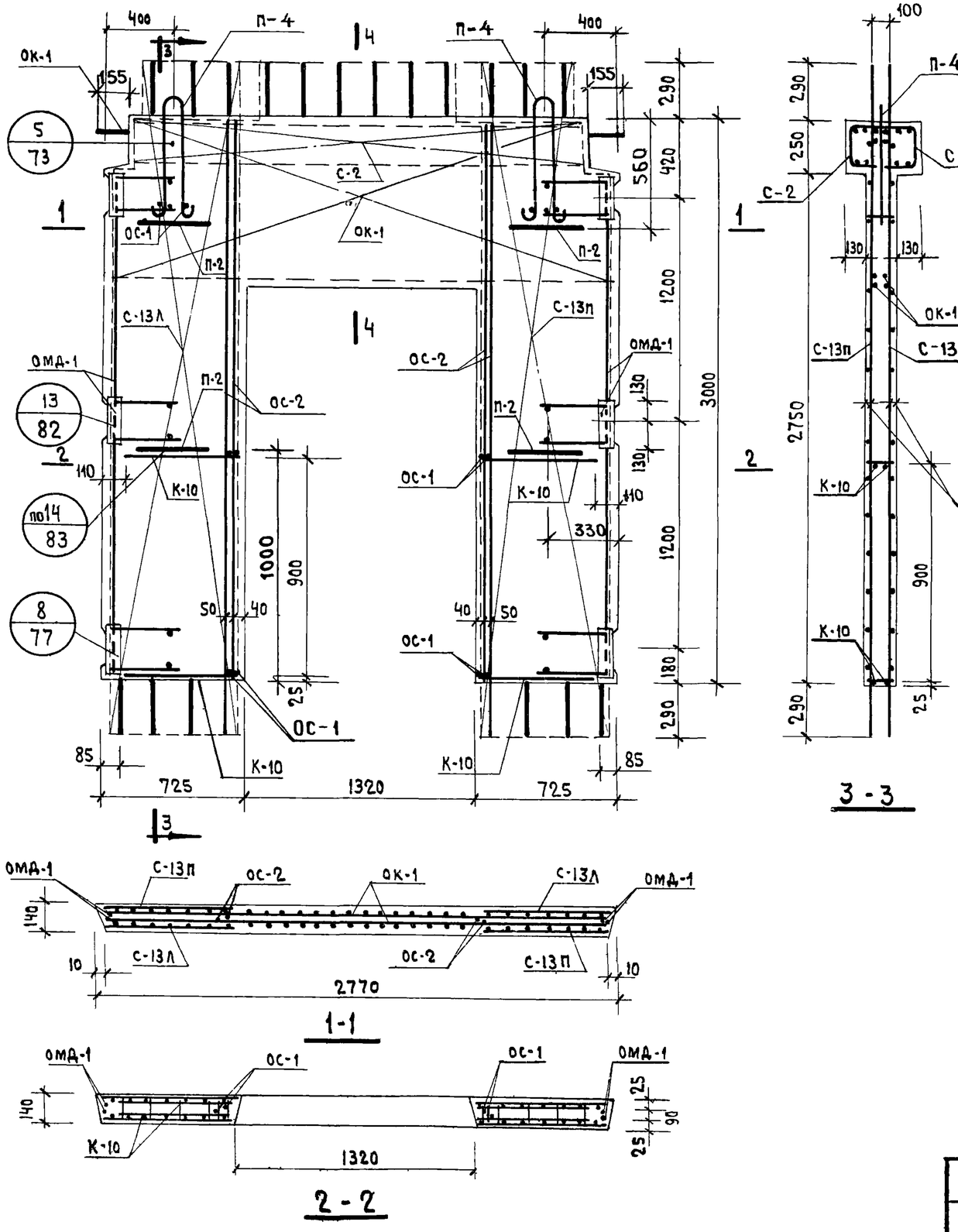

Спецификация марок арматурных изделий на одну диафрагму

Марка диафрагмы	Марка изд.	Кол. шт.	Вес, кг. 1 шт.	Вес, кг. всех	Общ. вес	N альбома № листа
Д2-28-33П	С-2	2	4.22	8.44	249,55	ИИ-04-6 вып.5 ч.II лист 1
	С-13Л	2	7.21	14.42		" лист 7
	С-13П	2	7.21	14.42		" лист 7
	К-10	4	0.37	1.48		" лист 14
	ОК-1	1	99.95	99.95		" лист 18
	ОМД-1	2	25,74	51.48		" лист 21
	П-4	2	3.06	6.12		" лист 17
	П-2	4	1.82	7.28		" лист 17
	ОС-1	12	0.03	0.36		" лист 17
	ОС-2	4	11.40	45.40		" лист 17

Выборка стали на одну диафрагму, кг.

Марка диафрагмы	Горячекатанная арматурная сталь ГОСТ 5781-61*									Прокат в ст. 3пс ГОСТ 380-71			Всего
	А-III						А-I						
	ф, мм					Итого	ф, мм		Итого	δ мм		Итого	
	25	18	12	10	6		18	14		10			
Д2-28-33П	126,66	21.24	9.60	18.08	40.89	216,47	6.12	7.28	13.40	19.68		19.68	249,55

Т.К.	Диафрагмы жесткости	Серия ИИ-04-6	
1971	Армирование диафрагмы жесткости Д2-28-33П	Выпуск 5 часть I	Лист 54

Стеланова, Соколова, Проверил, Пригожий, Волынский, Острова, Гл. инж. пр-та, Гл. инж. пр-та, Рук. группы, Зданий и туристских комплексов г. Москва

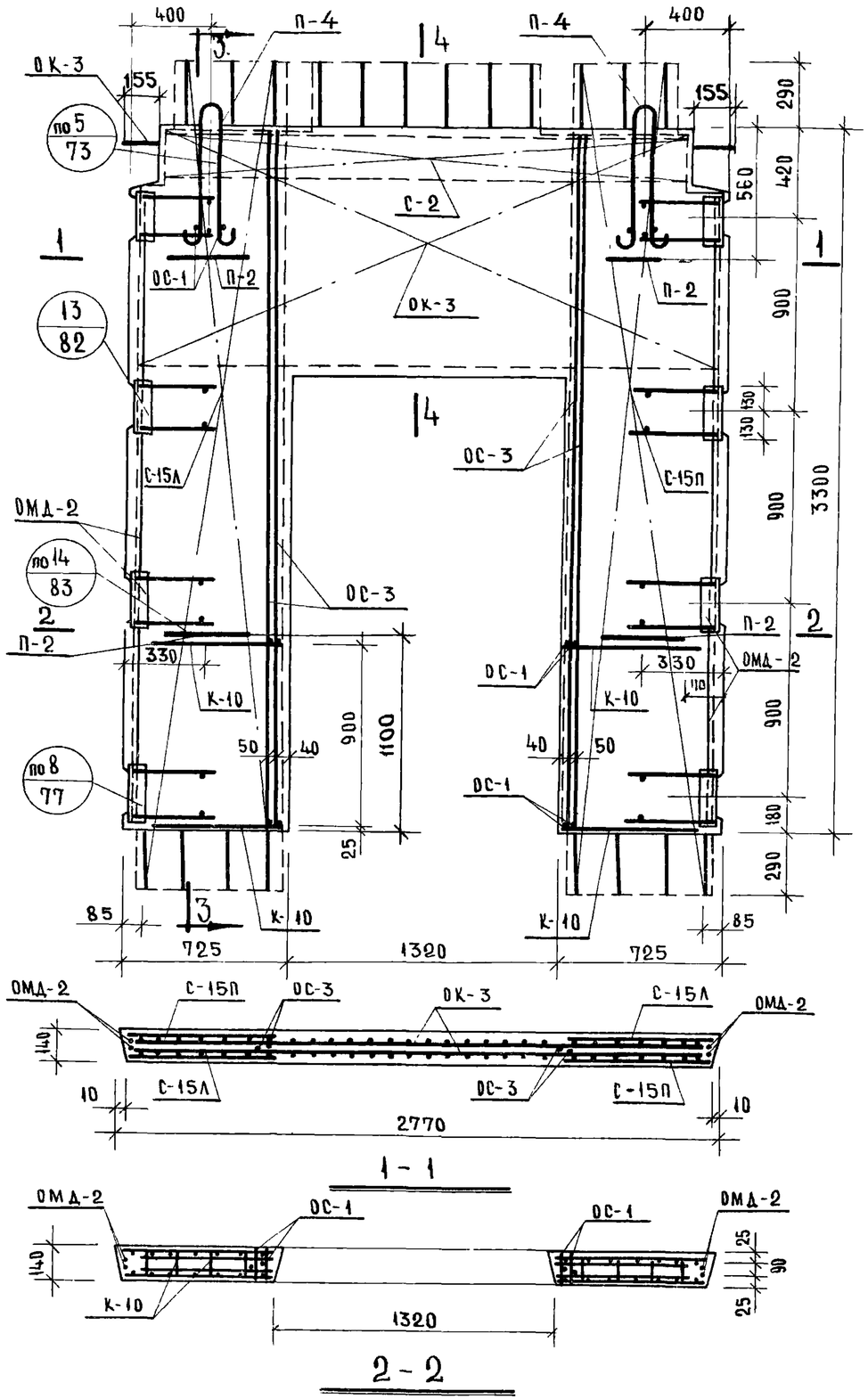

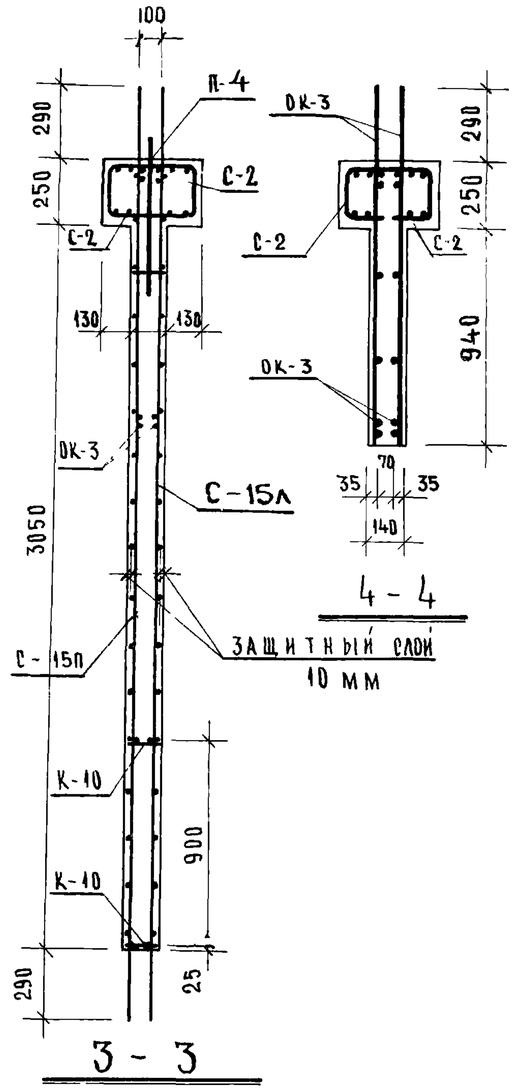

СПЕЦИФИКАЦИЯ МАРОК АРМАТУРНЫХ ИЗДЕЛИЙ НА ОДНУ ДИАФРАГМУ

МАРКА ДИАФРАГМЫ	МАРКА ИЗД	КОЛ-ВО ШТ	ВЕС, КГ 1 ШТ	ВЕС, КГ ВСЕХ	ОБЩ. ВЕС	N АЛЬБОМА N ЛИСТА
Д2-28-36П	С-2	2	4,22	8,44	277,06	ИИ-04-6 ВЫП.5 Ч.II ЛИСТ 1
	С-15Л	2	7,97	15,94		" ЛИСТ 8
	С-15П	2	7,97	15,94		" ЛИСТ 8
	К-10	4	0,37	1,48		" ЛИСТ 14
	ОК-3	1	106,88	106,88		" ЛИСТ 19
	ОМД-2	2	31,91	63,82		" ЛИСТ 22
	П-4	2	3,06	6,12		ИИ-04-6 ВЫПУСК 5 ЧАСТЬ X ЛИСТ 17
	П-2	4	1,82	7,28		
	ОС-1	12	0,03	0,36		
	ОС-3	4	12,70	50,80		

ВЫБОРКА СТАЛИ НА ОДНУ ДИАФРАГМУ, КГ

МАРКА ДИАФРАГМЫ	ГОРЯЧЕКАТАНАЯ АРМАТУРНАЯ СТАЛЬ ГОСТ 5781-61*									ПРОКАТ В СТ. 3 ПС ГОСТ 380-71			ВСЕГО
	А-III						А-I						
	ф, мм					ИТОГО	ф, мм		ИТОГО	δ, мм		ИТОГО	
	25	18	12	10	6		18	14		10			
Д2-28-36П	131,86	23,64	12,80	24,92	44,20	237,42	6,12	7,28	13,40	26,24		26,24	277,06

Т.К 1971	ДИАФРАГМЫ ЖЕСТКОСТИ АРМИРОВАНИЕ ДИАФРАГМЫ ЖЕСТКОСТИ Д2-28-36П	СЕРИЯ ИИ-04-6	ВЫПУСК 5 ЧАСТЬ I / ЛИСТ 55

МОСКВА ГРУЗ ГРУППЫ ГОССТРОЯ СССР

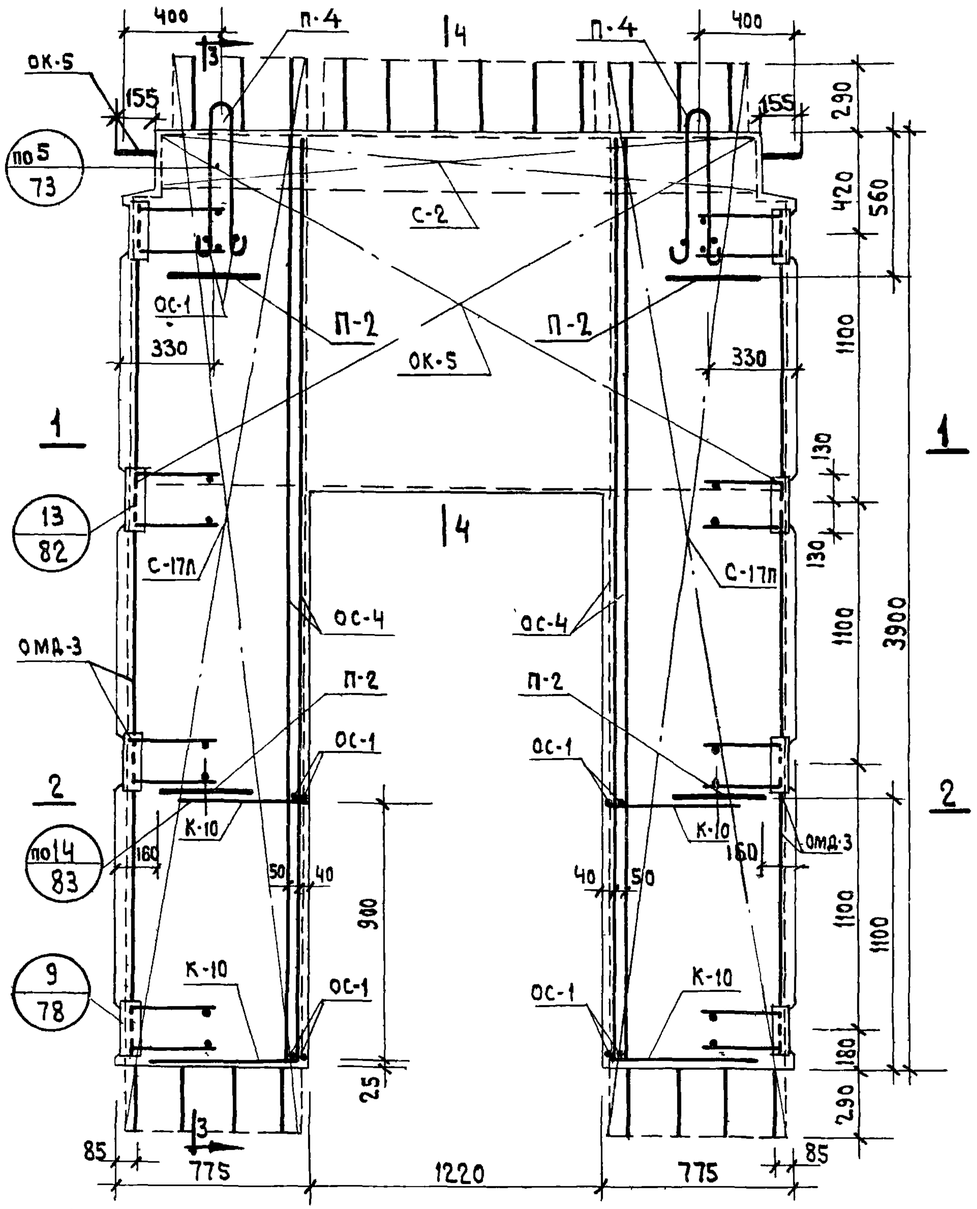

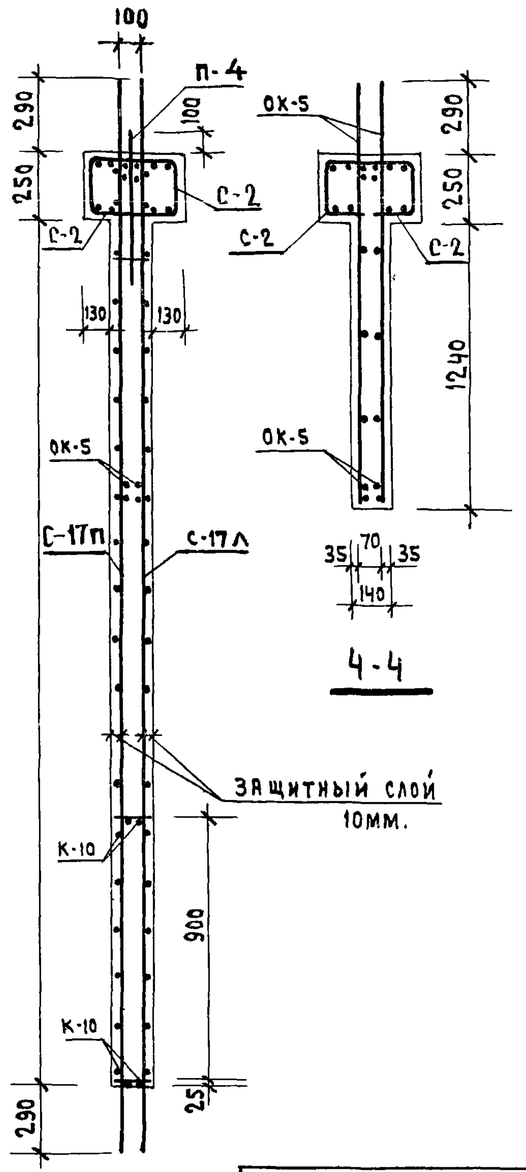

Спецификация марок арматурных изделий на одну диафрагму

Марка диафрагмы	Марка изд.	Кол. шт.	Вес кг. 1 шт.	Вес кг. всех	Общ. вес	№ альбома, N листа
Д2-28-42П	С-2	2	4,22	8,44	304,93	ИИ-04-6 вып. 5 ч. II лист 1
	С-17Л	2	9,66	19,32		— " — 9
	С-17П	2	9,66	19,32		— " — 9
	К-10	4	0,37	1,48		— " — 14
	ОК-5	1	113,81	113,81		— " — 20
	ОМД-3	2	34,40	68,80		— " — 23
	П-4	2	3,06	6,12		— " — 17
	П-2	4	1,82	7,28		— " — 17
	ОС-1	12	0,03	0,36		— " — 17
	ОС-4	4	15,00	60,00		— " — 17

Выборка стали на одну диафрагму кг

Марка диафрагмы	Горячекатанная арматурная сталь ГОСТ 5781-61* А-III Ф, мм 25	18	12	10	6	Итого	А-I Ф, мм 18	14	Итого	Прокат в ст. 3пс ГОСТ 380-71 δ мм 10		Итого	Всего
Д2-28-42П	141,08	28,44	12,80	31,74	51,23	265,19	6,12	7,28	13,40	26,24		26,24	304,93

Т.К.	Диафрагмы жесткости	Серия ИИ-04-6	
1971	Армирование диафрагмы жесткости Д2-28-42П	Выпуск 5 часть I	Лист 56

ЦНИИЭП Бытовых зданий и туристских комплексов г. Москва
Нач. ОТА Степанова
Гл. инж. пр-та Острова
Гл. инж. пр-та Волынский
Рук. группы Острова
Исполнит. Цыкоки
Проверил Пригожий

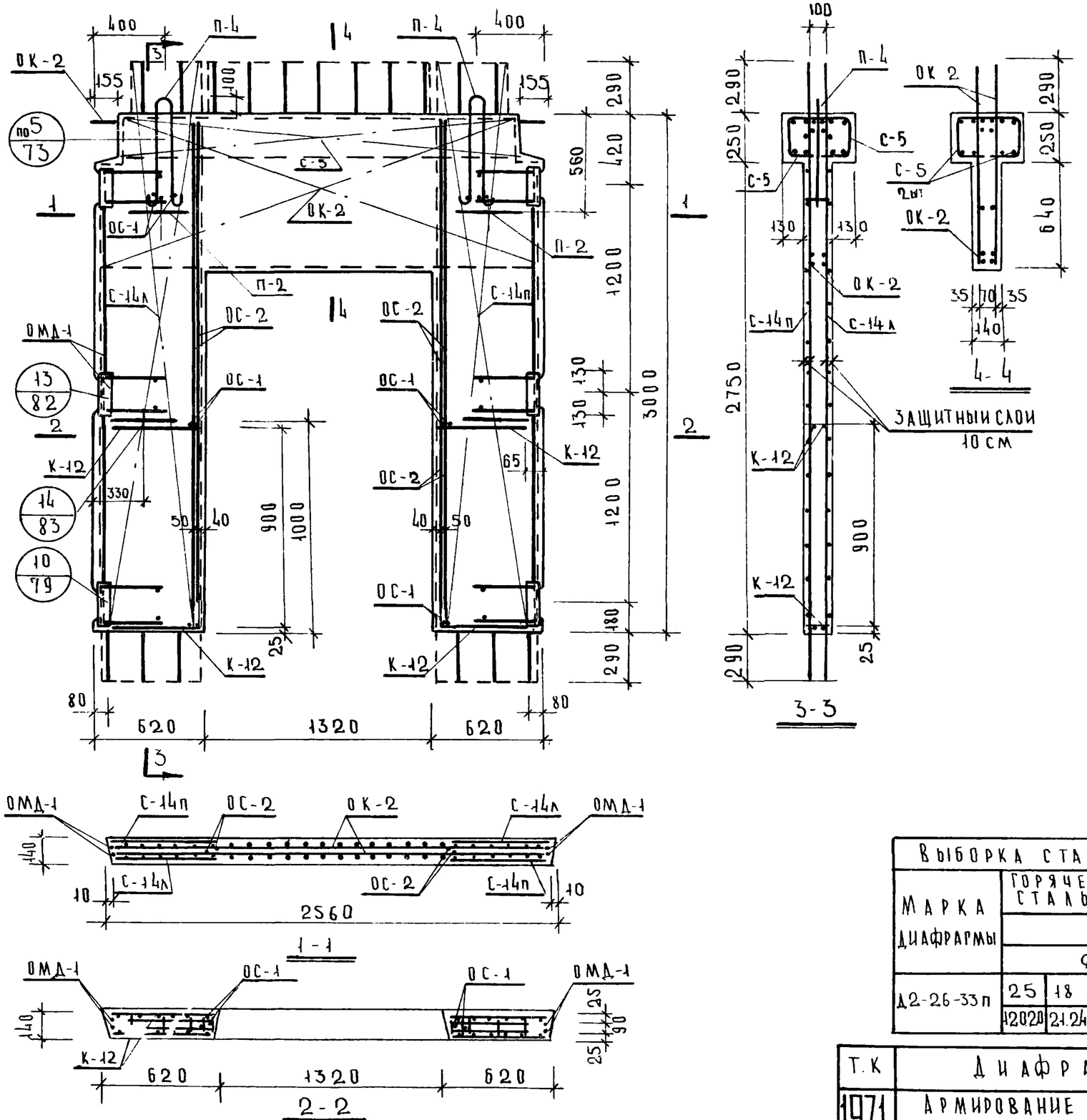

СПЕЦИФИКАЦИЯ МАРОК АРМАТУРНЫХ ИЗДЕЛИЙ НА ОДНУ ДИАФРАГМУ

МАРКА ДИАФРАГМЫ	МАРКА ИЗД.	КОЛ. ШТ.	ВЕС, КГ 1 ШТ.	ВЕС, КГ ВСЕХ	ОБЩ ВЕС	N АЛЬБОМА N ЛИСТА
Д2-26-33п	С-5	2	3.92	7.84	237.85	ИИ-04-6 вып.5 ч.II лист 3
	С-14л	2	6.12	12.24		— " — лист 7
	С-14п	2	6.12	12.24		— " — лист 7
	К-12	4	0.321	1.284		— " — лист 14
	ОК-2	1	93.49	93.49		— " — лист 18
	ОМД-1	2	25.7	51.4		— " — лист 21
	П-4	2	3.06	6.12		— " — лист 17
	П-2	4	1.82	7.28		— " — лист 17
	ОС-1	12	0.03	0.36		— " — лист 17
	ОС-2	4	11.4	45.6		— " — лист 17

ВЫБОРКА СТАЛИ НА ОДНУ ДИАФРАГМУ КГ

МАРКА ДИАФРАГМЫ	ГОРЯЧЕКАТАННАЯ АРМАТУРНАЯ СТАЛЬ ГОСТ 5781-61*									ПРОКАТ ВСТ 3ПС ГОСТ 380-71			ВСЕГО
	А-III						А-I						
	Ф ММ					ИТОГО	Ф ММ		ИТОГО	δ ММ		ИТОГО	
Д2-26-33п	25	18	12	10	6		18	14		10			
	120.20	21.24	9.60	18.08	35.65	204.77	6.12	7.28	13.40	19.68		19.68	237.85

Т.К	ДИАФРАГМЫ ЖЕСТКОСТИ	СЕРИЯ ИИ-04-6
1971	АРМИРОВАНИЕ ДИАФРАГМЫ ЖЕСТКОСТИ Д2-26-33п	ВЫПУСК 5 ЧАСТЬ I; ЛИСТ 57

ЦНИИЭП КОМПЛЕКСОВ Г. МОСКВА
ГЛ. ИНЖ. ПР-1А РУК. ГРУППЫ
КОЛЫНСКИЙ ОСТРОВА

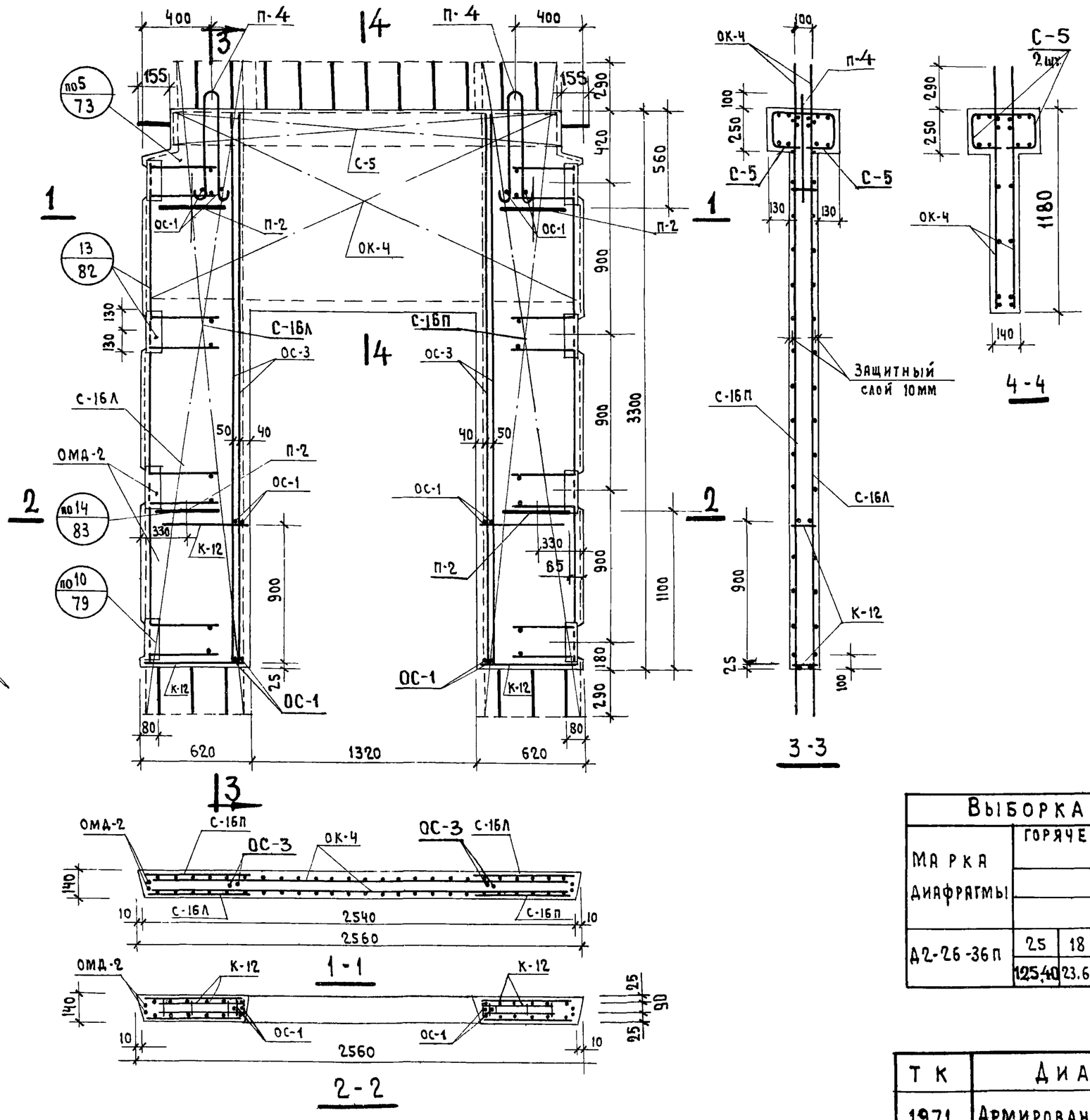

Спецификация марок арматурных изделий на одну диафрагму

Марка диафрагмы	Марка изд.	Кол. шт.	Вес, кг. 1 шт.	Вес, кг. всех	Общ. вес	N альбома N листа
Д2-26-36П	С-5	2	3,92	7,84	264,96	ИИ-04-6 вып.5 ч II л.3
	С-16Л	2	6.76	13,52		" лист 8
	С-16П	2	6.76	13,52		" лист 8
	ОК-4	1	100,42	100,42		" лист 19
	ОМД-2	2	31.91	63.82		" лист 22
	К-12	4	0.32	1.28		" лист 14
	П-4	2	3.06	6.12		" лист 17
	П-2	4	1.82	7.28		" лист 17
	ОС-1	12	0.03	0.36		" лист 17
	ОС-3	4	12,70	50.8		" лист 17

Выборка стали на одну диафрагму, кг

Марка диафрагмы	Горячекатаная арматурная сталь ГОСТ 5781-61*									Прокат В ст. 3 пс ГОСТ 380-71			Всего
	А-III						А-I						
	ф, мм					Итого	ф, мм		Итого	δ мм		Итого	
	25	18	12	10	6		18	14		10			
Д2-26-36П	125,40	23.64	12,80	24,92	38,56	225,32	6.12	7.28	13.40	26,24		26,24	264,96

ТК	Диафрагмы жесткости	Серия ИИ-04-6	
1971	Армирование диафрагмы жесткости Д2-26-36П	Выпуск 5 часть I	Лист 58

Морева
Соколова
Исполнил
Проверил
Ицхоки
Пригожий
Волынский
Острова
Нач. отдела
Гл. инж. пр-та
Гл. инж. пр-та
Рук. гр. инж.
Бытовых зданий и туристских комплексов г. Москва
ЦНИИЭП

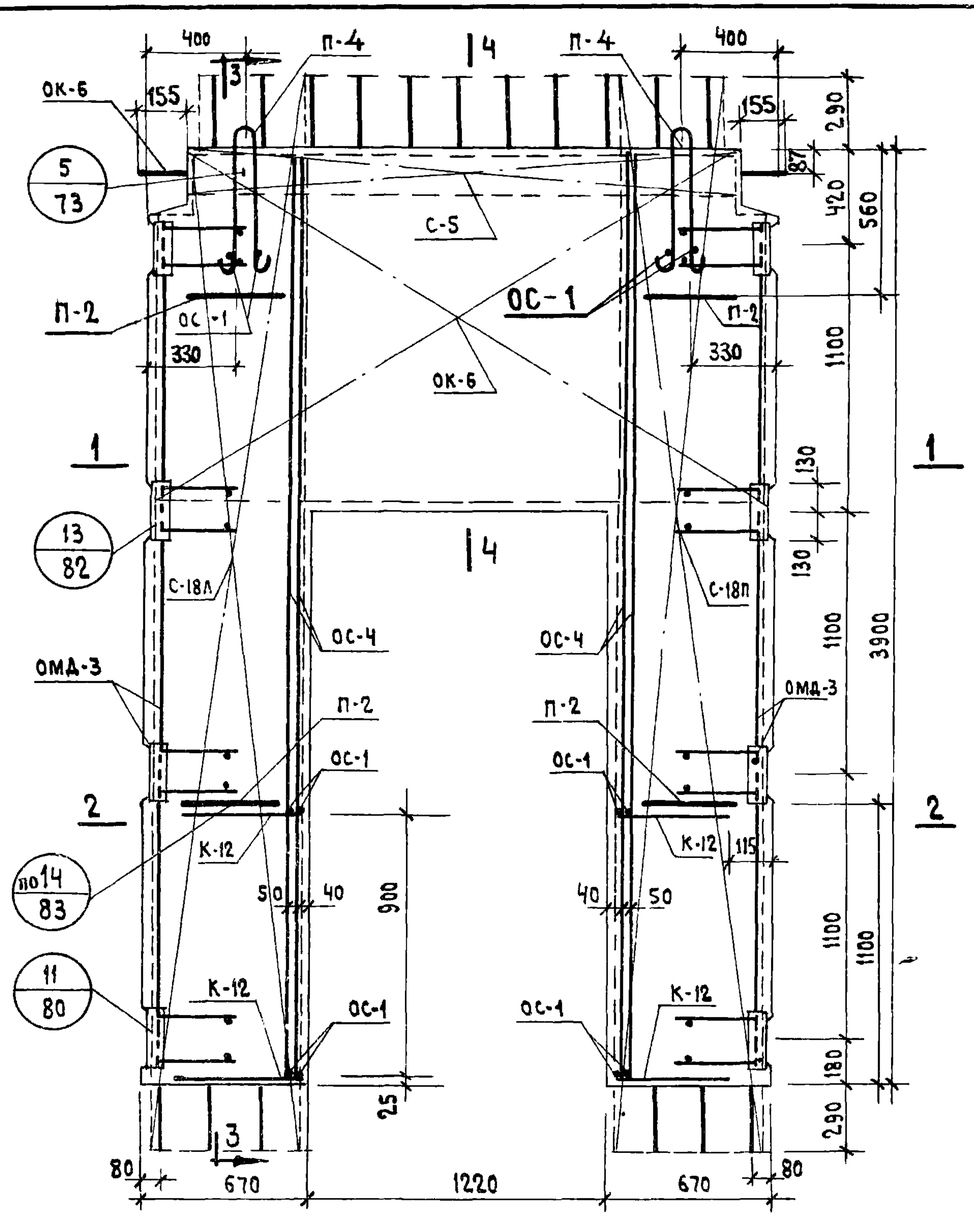

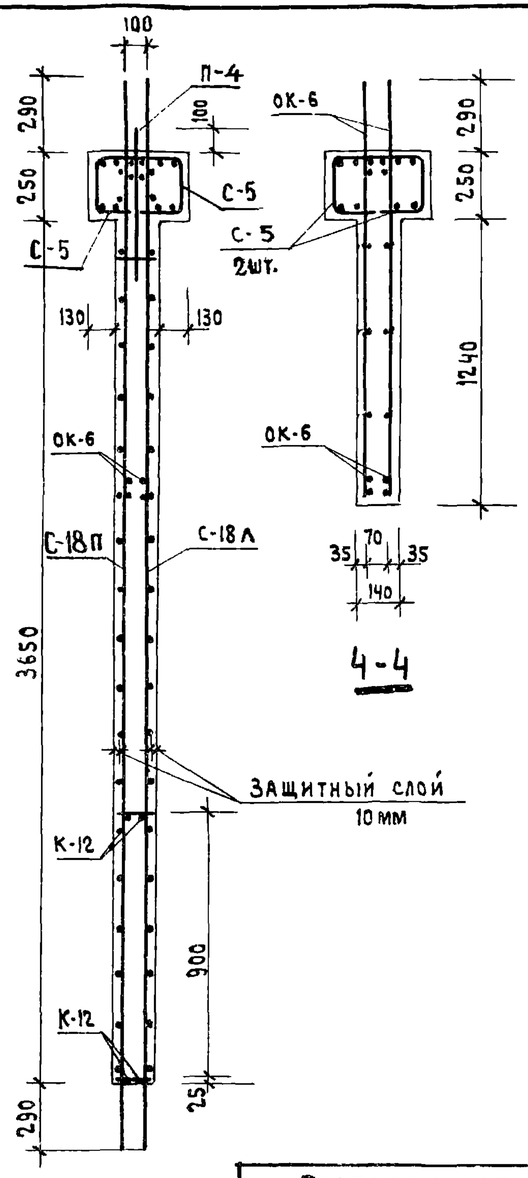

4-4

3-3

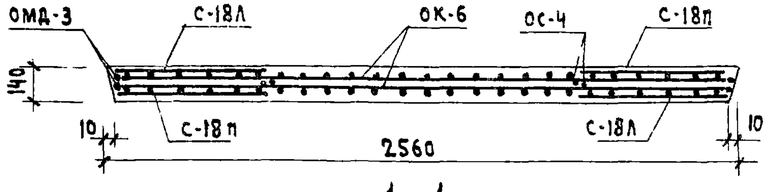

1-1

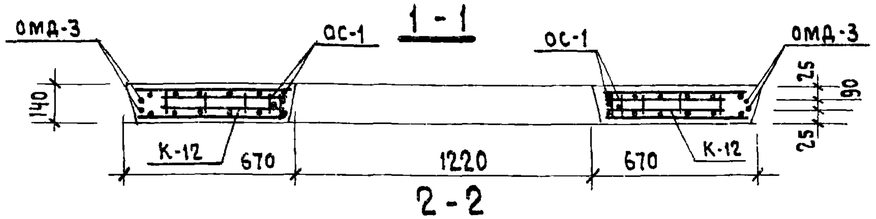

2-2

Спецификация марок арматурных изделий на одну диафрагму

Марка диафрагмы	Марка изд.	Кол. шт.	Вес кг 1 шт.	Вес кг всего	Общ. вес	№ альбом N листа
Д2-26-42П	С-5	2	3,92	7,84	291,53	ИИ-04-6 вып.5 ч.II лист.3
	С-18Л	2	8,13	16,26		— " — 9
	С-18П	2	8,13	16,26		— " — 9
	К-12	4	0,32	1,28		— " — 14
	ОК-6	1	107,33	107,33		— " — 20
	ОМД-3	2	34,40	68,80		— " — 23
	П-4	2	3,06	6,12		— " — 17
	П-2	4	1,82	7,28		— " — 17
	ОС-1	12	0,03	0,36		— " — 17
	ОС-4	4	15,00	60,00		— " — 17

Выборка стали на одну диафрагму кг

Марка диафрагмы	Горячекатанная арматурная сталь ГОСТ 5781-61*									Прокат Вст 3пс ГОСТ 380-71*			Всего
	А-III						А-I						
	Ф, мм					Итого	Ф, мм		Итого	δ мм		Итого	
	25	18	12	10	6		18	14		10			
Д2-26-42П	134,60	28,44	12,80	31,74	44,31	251,89	6,12	7,28	13,40	26,24		26,24	291,53

ТК	Диафрагмы жесткости	Серия ИИ-04-6	
1971	Армирование диафрагмы жесткости Д2-26-42П	Выпуск 5 часть I	Лист 59

Комплексов г. Москва | Рук группы | Ин. инж. Пр-та | Волынский | Острова

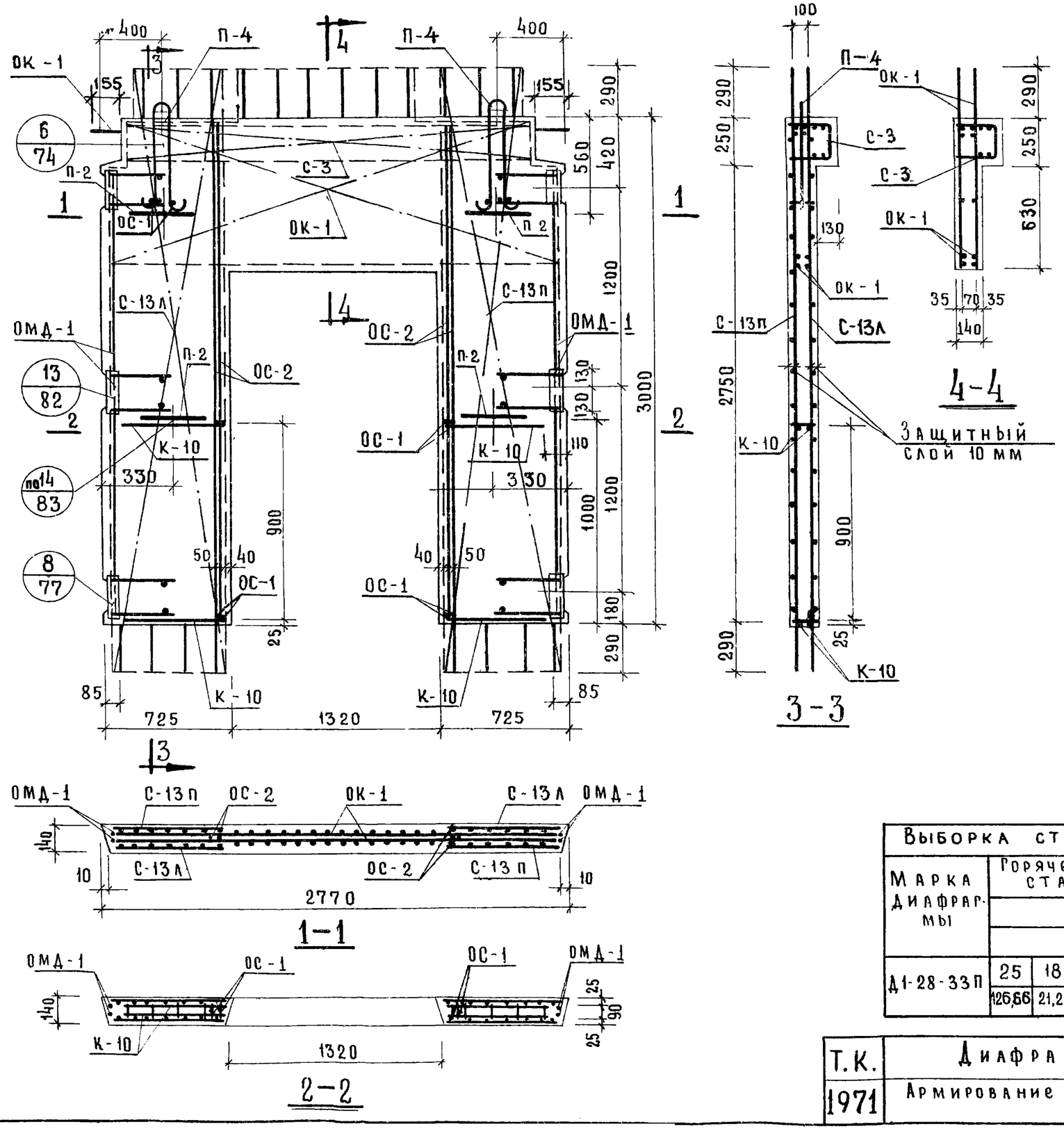

Спецификация марок арматурных изделий на одну диафрагму

Марка диафрагмы	Марка изд.	Кол. шт.	Вес, кг. 1 шт.	Вес, кг. Всех	Общ. вес	N альбома N листа
Д1-28-33п	С-3	1	4.08	4,08	245,33	ИИ-04-6 вып.5 ч.II лист 1
	С-13л	2	7,21	14,42		лист 7
	С-13п	2	7,21	14,42		лист 7
	К-10	4	0,37	1,48		лист 14
	ОК-1	1	99,95	99 95		лист 18
	ОМД-1	2	25.74	51.48		лист 21
	П-4	2	3.06	6.12		лист 17
	П-2	4	1,82	7,28		лист 17
	ОС-1	12	0,03	0,36		лист 17
	ОС-2	4	11,40	45,60		лист 17

Выборка стали на одну диафрагму, кг

Марка диафрагмы	Горячекатанная арматурная сталь ГОСТ 5781-61*									Прокат ВСТ 3пс ГОСТ 380-71			Всего
	А-III						А-I						
	ф, мм.					Итого	ф, мм		Итого	δ, мм		Итого	
	25	18	12	10	6		18	14		10			
Д1-28-33п	126,66	21,24	9.60	18,08	96,67	212,25	6,12	7,28	13.40	19.68		19 68	245,33

Т.К.	Диафрагмы жесткости	Серия ИИ-04-6	
1971	Армирование диафрагмы жесткости Д1-28-33п	Выпуск 5 часть I	Лист 60

ЦНИИЭП бытовых зданий и туристских комплексов г. Москва

Нач. отдела Гл. инж. пр. Гл. инж. пр. Рук. группы

Ицхоки Пригожий Волынский Острова

Исполнил Проверил

Хорошилова Степанова

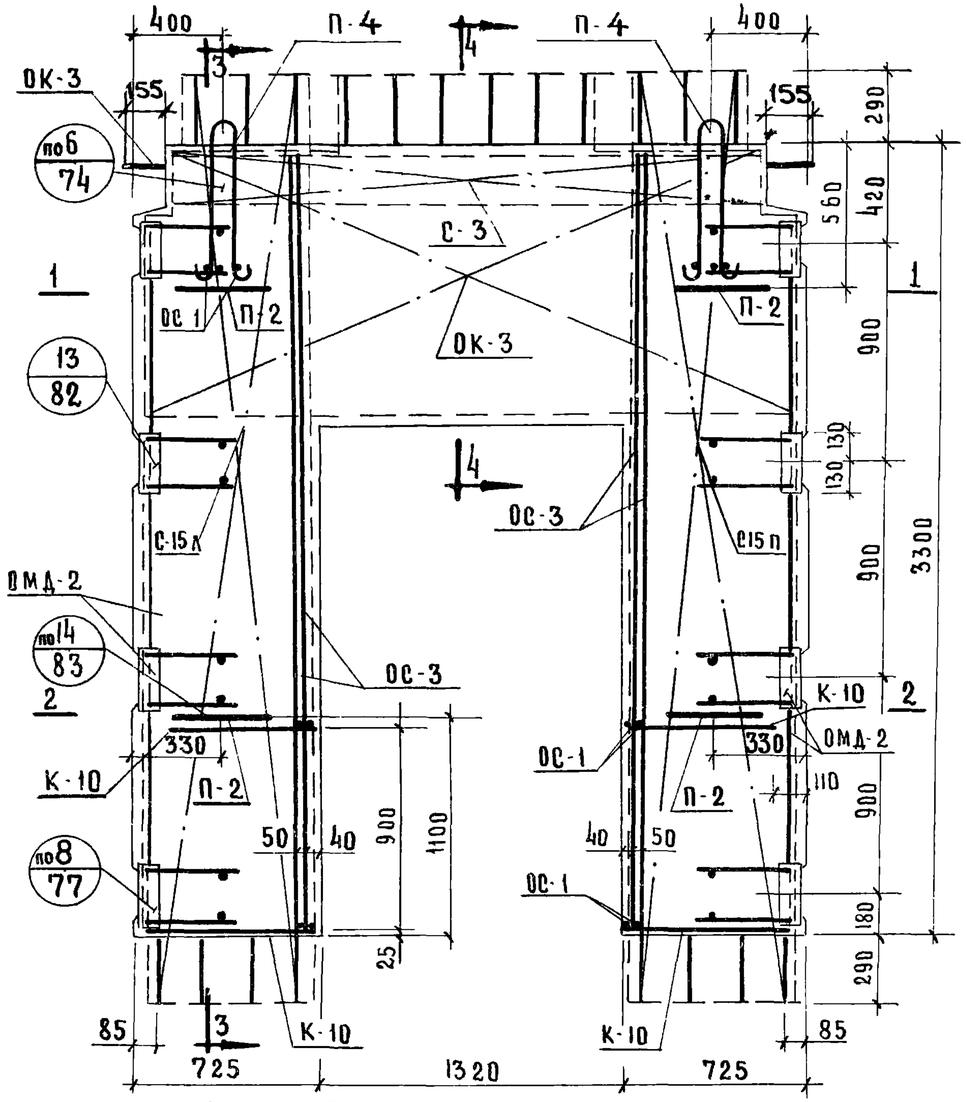

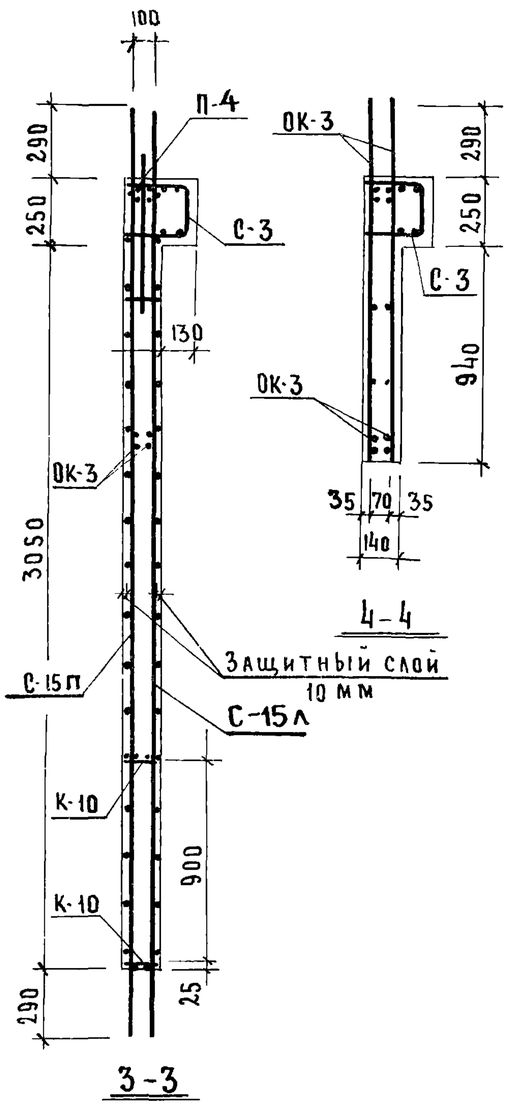

4-4

3-3

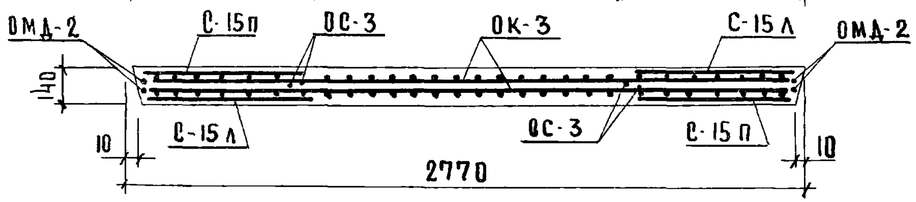

1-1

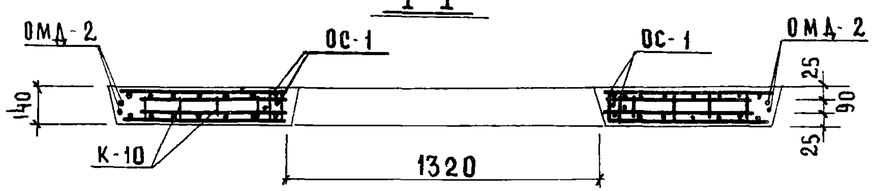

2-2

Спецификация марок арматурных изделий на одну диафрагму.

Марка диафрагмы	Марка изд.	Кол-во шт.	Вес, кг. 1 шт.	Вес, кг. всех	Общ. вес	Альбома N листа
Д1-28-36 П	С-3	1	4.08	4.08	272.7	ИИ-04-6 вып.5 ч.II лист 2
	С-15 А	2	7,97	15,94		" лист 8
	С-15 П	2	7,97	15,94		" лист 8
	К-10	4	0,37	1,48		" лист 14
	ОК-3	1	106 88	106.88		" лист 19
	ОМД-2	2	31.91	63.82		" лист 22
	П-4	2	3.06	6.12		" лист 17
	П-2	4	1.82	7.28		" лист 17
	ОС-1	12	0.03	0.36		" лист 17
	ОС-3	4	12.70	50.80		" лист 17

Выборка стали на одну диафрагму, кг

Марка диафрагмы	Горячекатаная арматурная сталь ГОСТ 5781-61* А-III ф, мм. 25	18	12	10	6	Итого	А-I ф, мм. 18	14	Итого	Прокат в ст. 3пс ГОСТ 380-71 δ, мм 10		Итого	Всего
Д1-28-36 П	131,86	23.64	12.80	24.92	39.84	233.06	6.12	7.28	13.40	26.24		26.24	272.7

Т.К. 1971	Диафрагмы жесткости	Серия ИИ-04-6	
	Армирование диафрагмы жесткости Д1-28-36 п	Выпуск 5 часть I	Лист 61

Инв. № подл. | Подпись и дата | Взам. инв. № | Инв. № дубл. | Подпись и дата

Островов
Рук группы

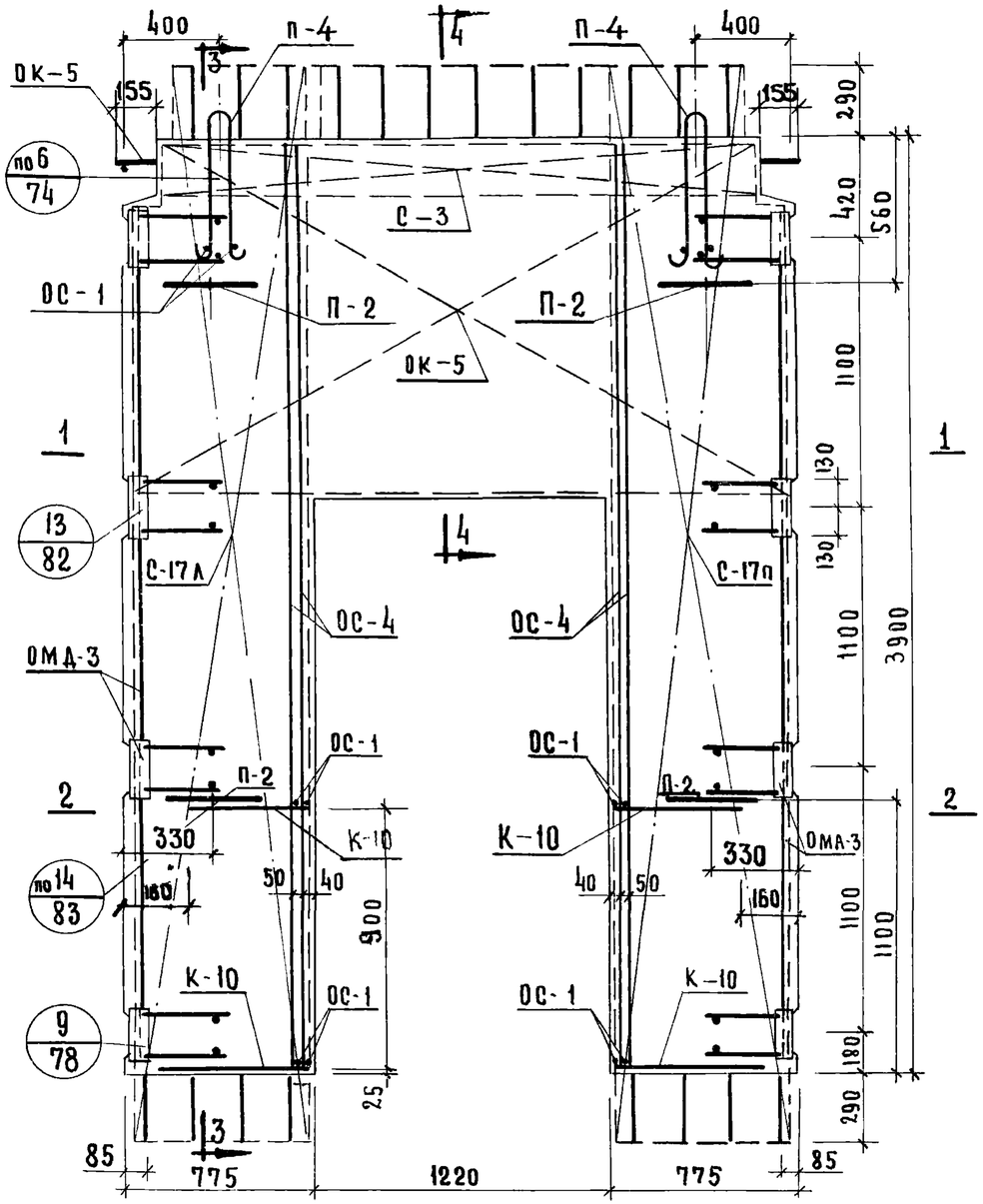

Спецификация марок арматурных изделий на одну диафрагму

Марка диафрагмы	Марка изд	Кол. шт.	Вес кг. 1 шт	Вес кг. всех	Общ. вес кг.	Альбома N листа
Д1-28-42п	С-3	1	4.08	4.08	300.71	ИИ-04-6 Вып.5 ч.II лист 1
	С-17л	2	9.66	19.32		— " — 9
	С-17п	2	9.66	19.32		— " — 9
	К-10	4	0.37	1.48		— " — 14
	ОК-5	1	113.81	113.81		— " — 20
	ОМД-3	2	34.40	68.80		— " — 23
	П-4	2	3.06	6.12		— " — 17
	П-2	4	1.82	7.28		— " — 17
	ОС-1	12	0.03	0.36		— " — 17
	ОС-4	4	15.00	60.00		— " — 17

Выборка стали на одну диафрагму кг.

Марка диафрагмы	Горячекатанная арматурная сталь ГОСТ 5781-61* А-III ф мм 25	18	12	10	6	Итого	А-I ф мм 18	14	Итого	Прокат В ст.3пс ГОСТ 380-71 δ мм 10		Итого	Всего
Д1-28-420	141.08	28.44	12.80	31.74	47.01	261.07	6.12	7.28	13.40	26.24		26.24	300.76

Т.К	Диафрагмы жесткости	Серия ИИ-04-6	
1971	Армирование диафрагмы жесткости Д1-28-42п	Выпуск 5 часть I	Лист 62

Бытовых зданий и туристских комплексов г. Москва

ЦНИИЭП

Нач. отдела Ц. Хохи
Рук. группы Островова
Ст. инж. пр-та Волынский
Пр. инж. пр-та Прожий
Испол. Маркин
Проверил Соколова

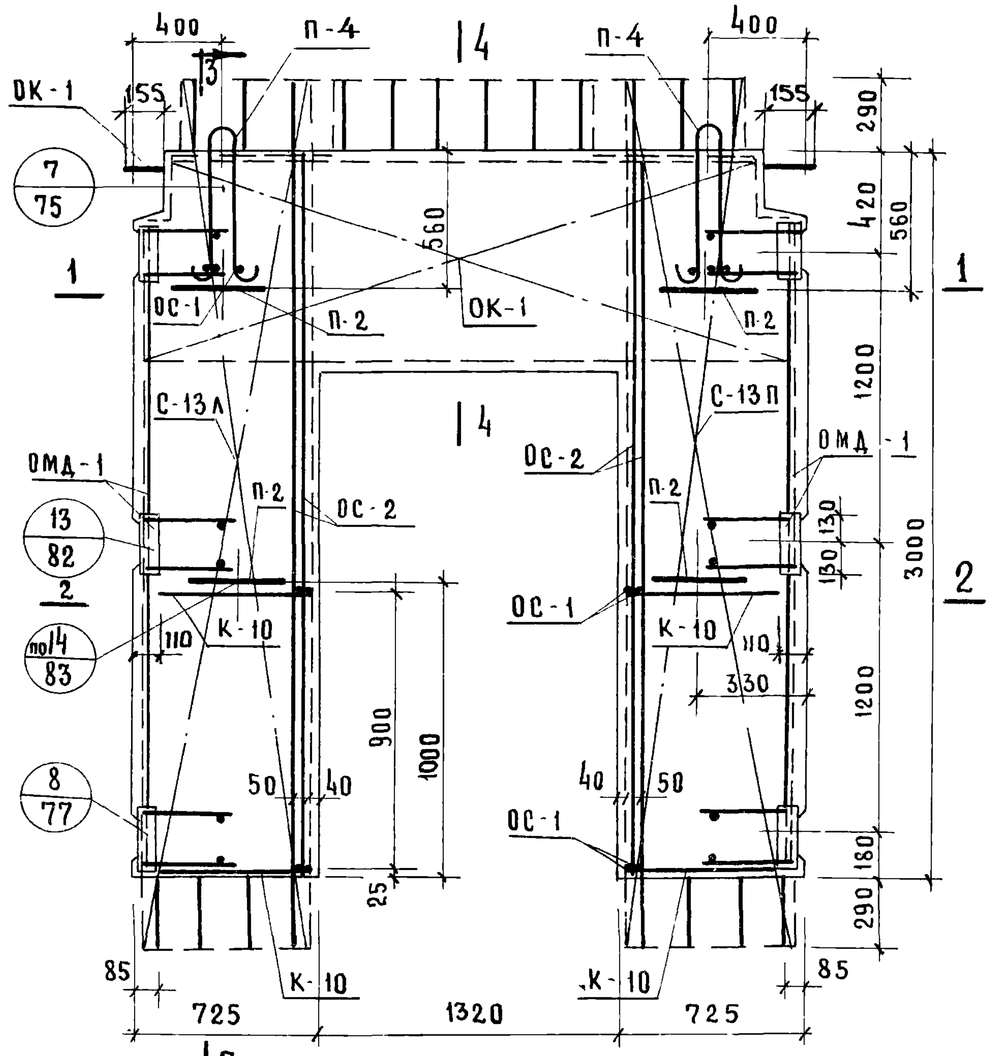

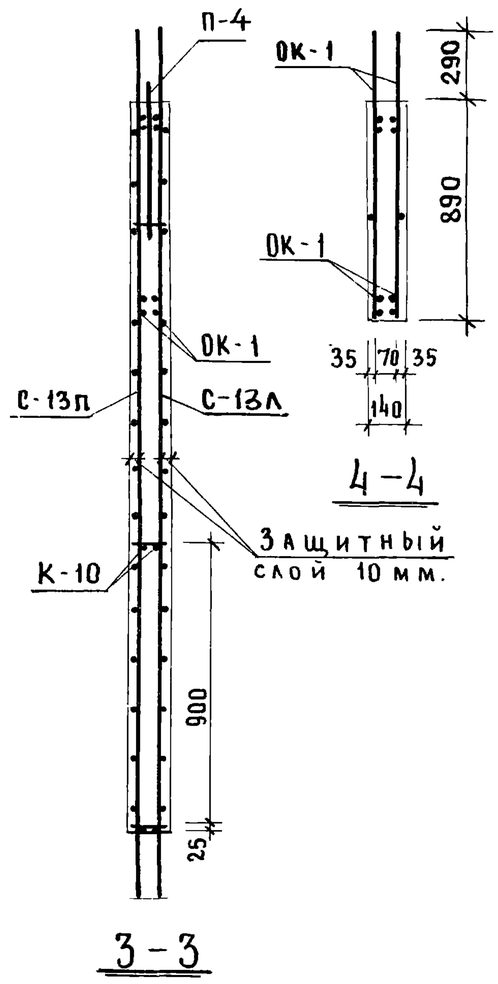

Спецификация марок арматурных изделий на одну диафрагму

Марка диафрагмы	Марка изд	Кол. шт.	Вес, кг 1 шт.	Вес, кг Всех	Общ вес	N альбома N листа
Д-28-33П	С-13Л	2	7,21	14,42	241,11	ИИ-04-6 вып.5 ч.II лист 7
	С-13П	2	7,21	14,42		—"— лист 7
	К-10	4	0,37	1,48		—"— лист 14
	ОК-1	1	99,95	99,95		—"— лист 18
	ОМД-1	2	25,74	51,48		—"— лист 21
	П-4	2	3,06	6,12		—"— лист 17
	П-2	4	1,82	7,28		—"— лист 17
	ОС-1	12	0,03	0,36		—"— лист 17
	ОС-2	4	11,40	45,60		—"— лист 17

Выборка стали на одну диафрагму, кг

Марка диафрагмы	Горячекатанная арматурная сталь ГОСТ 5781-61* А-III Ф, мм					Итого	А-I Ф, мм		Итого	Прокат в ст 3пс ГОСТ 380-71 δ, мм		Итого	Всего
	25	18	12	10	6		18	14		10			
Д-28-33П	126,66	21,24	9,6	18,08	32,45	208,03	6,12	7,28	13,4	19,68		19,68	241,11

Т.К. 1971	Диафрагмы жесткости Армирование диафрагмы жесткости Д-28-33П	Серия ИИ-04-6 Выпуск 5 часть I	Лист 63

ЦТПШ ГПИ Минск
Гл. пр. Волынский
Рук. группы Острова

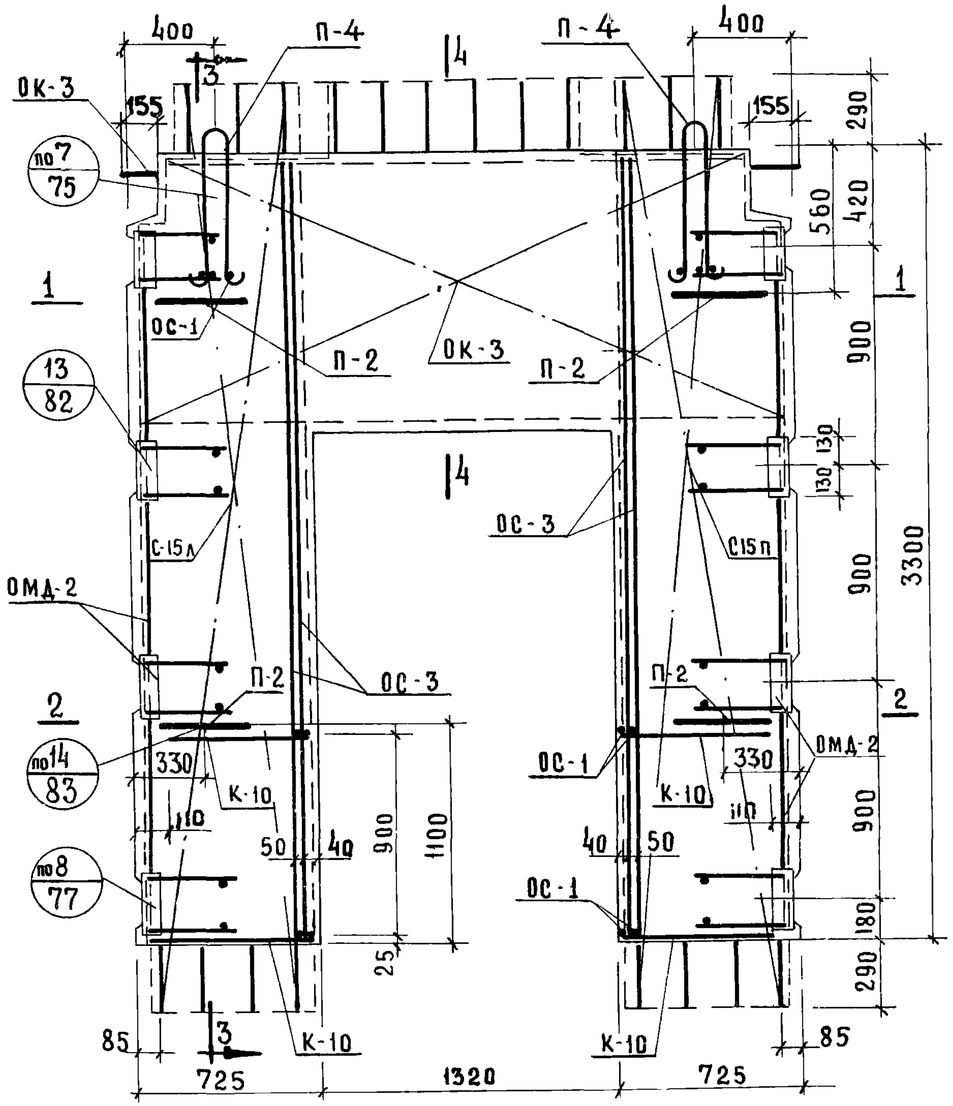

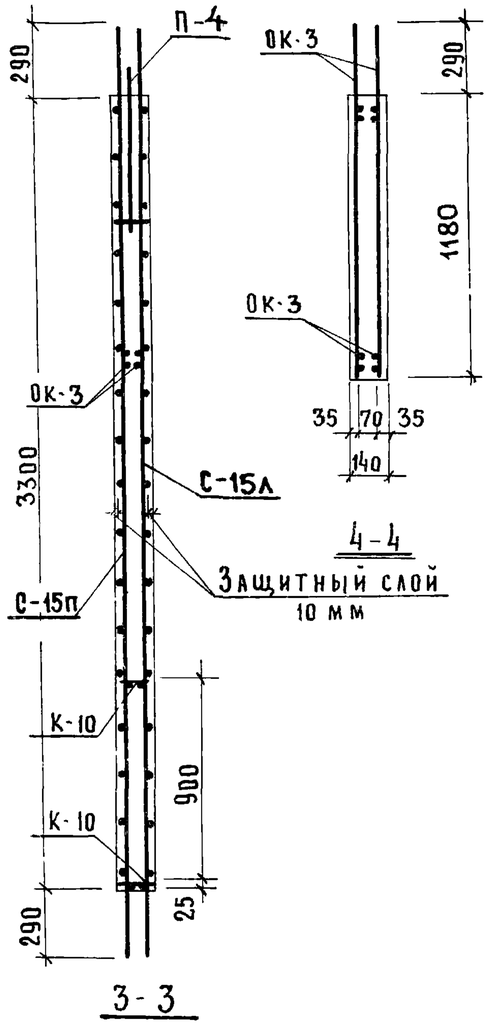

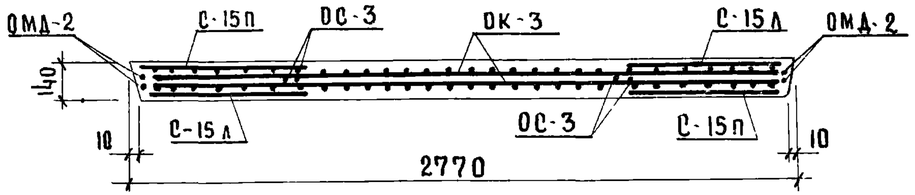

1-1

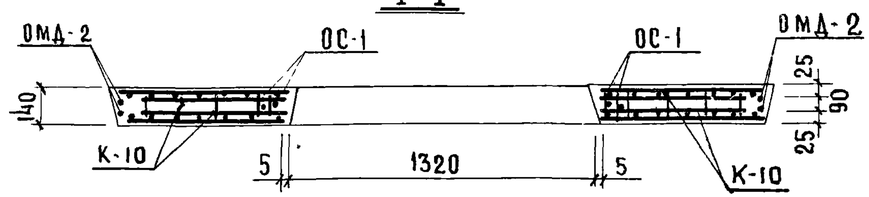

2-2

Спецификация марок арматурных изделий на одну диафрагму.

Марка диафрагмы	Марка изд.	Кол-во шт.	Вес, кг. 1 шт.	Вес, кг. всех	Общ вес	N альбома N листа
Д-28-36п	С-15л	2	7.97	15,94	268,62	ИИ-04-6 вып.5 ч.II лист 8
	С-15п	2	7,97	15,94		— " — лист 8
	К-10	4	0,37	1,48		— " — лист 14
	ОК-3	1	106.88	106.88		— " — лист 19
	ОМД-2	2	31,91	63,82		— " — лист 22
	П-4	2	3,06	6,12		— " — лист 17
	П-2	4	1,82	7,28		— " — лист 17
	ОС-1	12	0,03	0,36		— " — лист 17
	ОС-3	4	12,70	50,80		— " — лист 17

Выборка стали на одну диафрагму, кг.

Марка диафрагмы	Горячекатаная арматурная сталь ГОСТ 5781-61*									Прокат в ст 3 пс ГОСТ 380-71			Всего
	А-III						А-I						
	ф, мм					Итого	ф, мм		Итого	δ, мм		Итого	
	25	18	12	10	6		18	14		10			
Д-28-36п	131,86	23,64	12,8	24,92	35,76	228,98	6,12	7,28	13,4	26,24		26,24	268,62

Т.К	Диафрагмы жесткости	Серия ИИ-04-6	
1971	Армирование диафрагмы жесткости Д-28-36п	Выпуск 5 часть I	Лист 64

Нач отдела Гл. инж. пр-та Пл. инж. пр-та Рук. группы

Исполнитель Проверил

Бабич Острова

Ицхоки Припожий Волынский Острова

Цниэп бытовых зданий и туристских комплексов г. Москва

11677-01.12

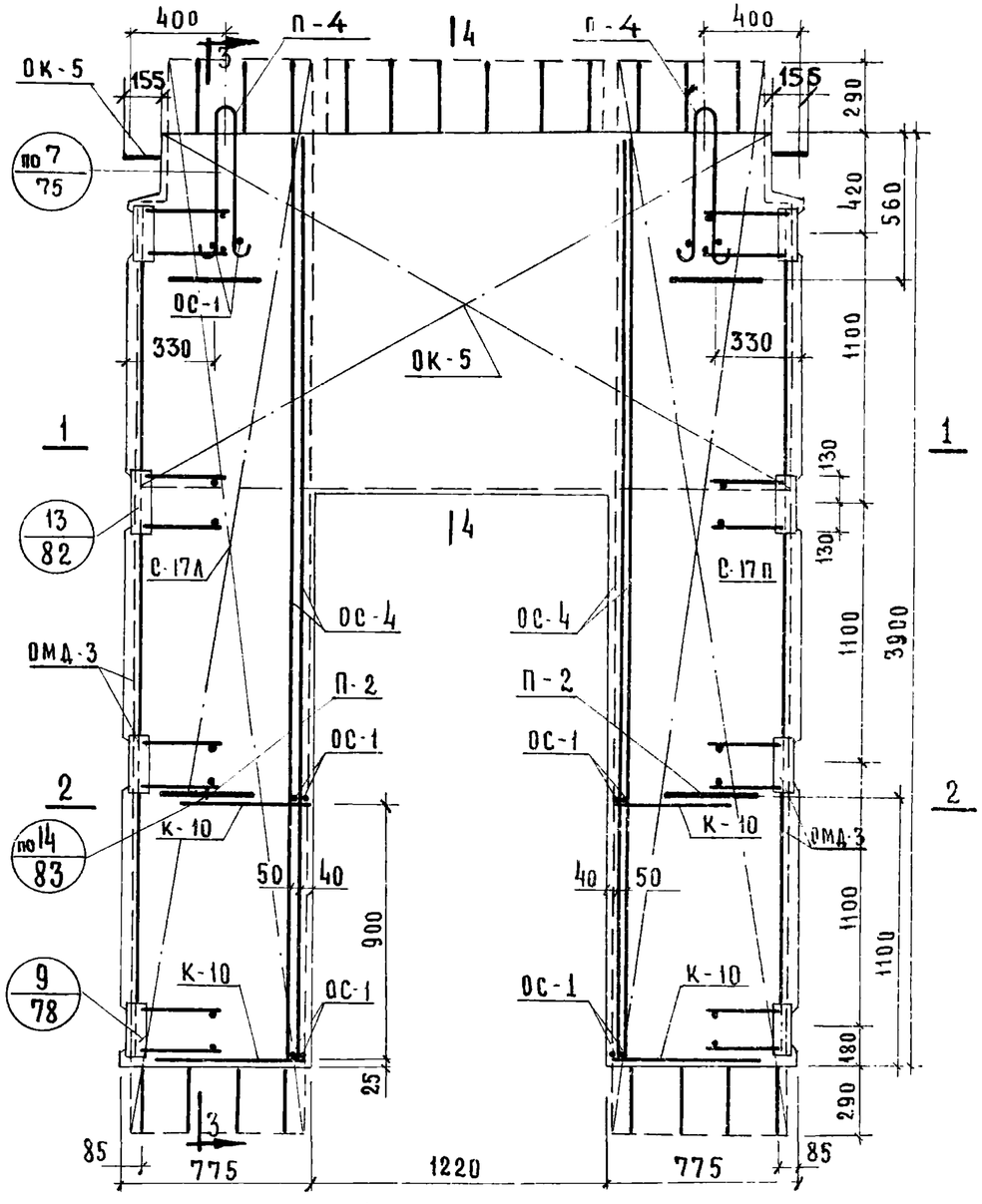

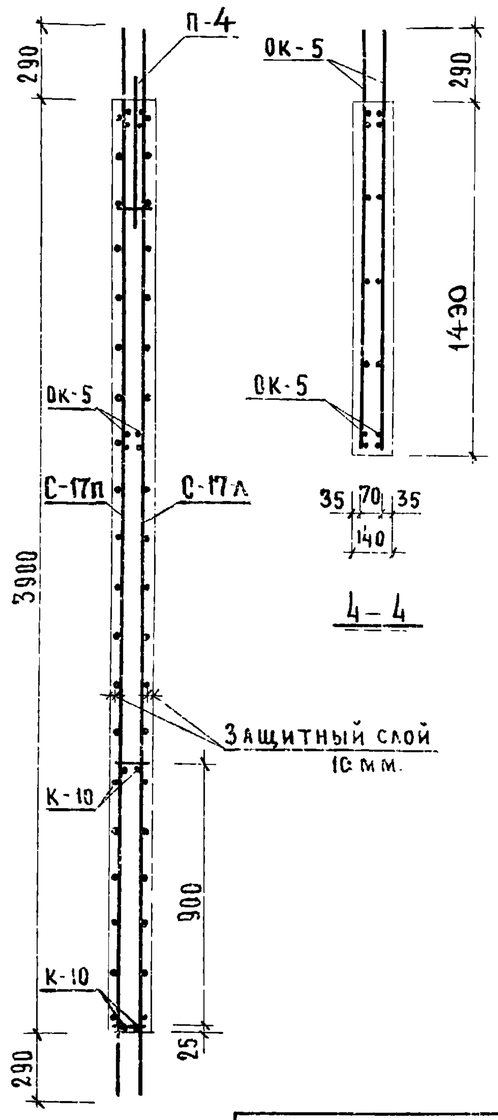

3-3

4-4

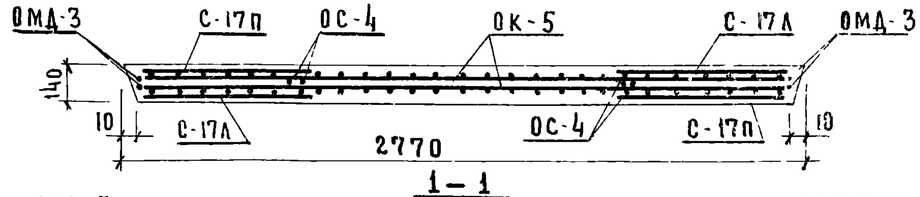

1-1

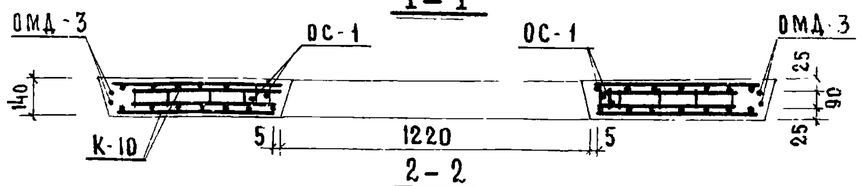

2-2

Спецификация марок арматурных изделий на одну диафрагму

Марка диафрагмы	Марка изд.	Кол. шт.	Вес кг. 1 шт.	Вес кг. всех	Общ. вес	NN серии лист выпуск
Д-28-42П	С-17Л	2	9.66	19.32	296,49	ИИ-04-6 вып. 5 ч. II лист 9
	С-17П	2	9.66	19,32		— " — 9
	К-10	4	0,37	1,48		— " — 14
	ОК-5	1	113,81	113,81		— " — 20
	ОМД-3	2	34,40	68,80		— " — 23
	П-4	2	3,06	6,12		— " — 17
	П-2	4	1,82	7,28		— " — 17
	ОС-1	12	0,03	0,36		— " — 17
	ОС-4	4	15,00	60,00		— " — 17

Выборка стали на одну диафрагму кг.

Марка диафрагмы	Горячекатанная арматурная сталь ГОСТ 5781-61*									Прокат в ст. 3 пс ГОСТ 380-71			Всего
	А-III						А-III						
	⌀ мм					Итого	⌀ мм		Итого	δ мм		Итого	
	25	18	12	10	6		18	14		10			
Д-28-42П	141,08	28.44	12.80	31.74	42,79	256,85	6.12	7.28	13.40	26.24		26.24	296,49

Т.К	Диафрагмы жесткости	Серия ИИ-04-6
1971	Армирование диафрагмы жесткости Д-28-42П	Выпуск 5 часть I; Лист 65

Рук. группы Островa

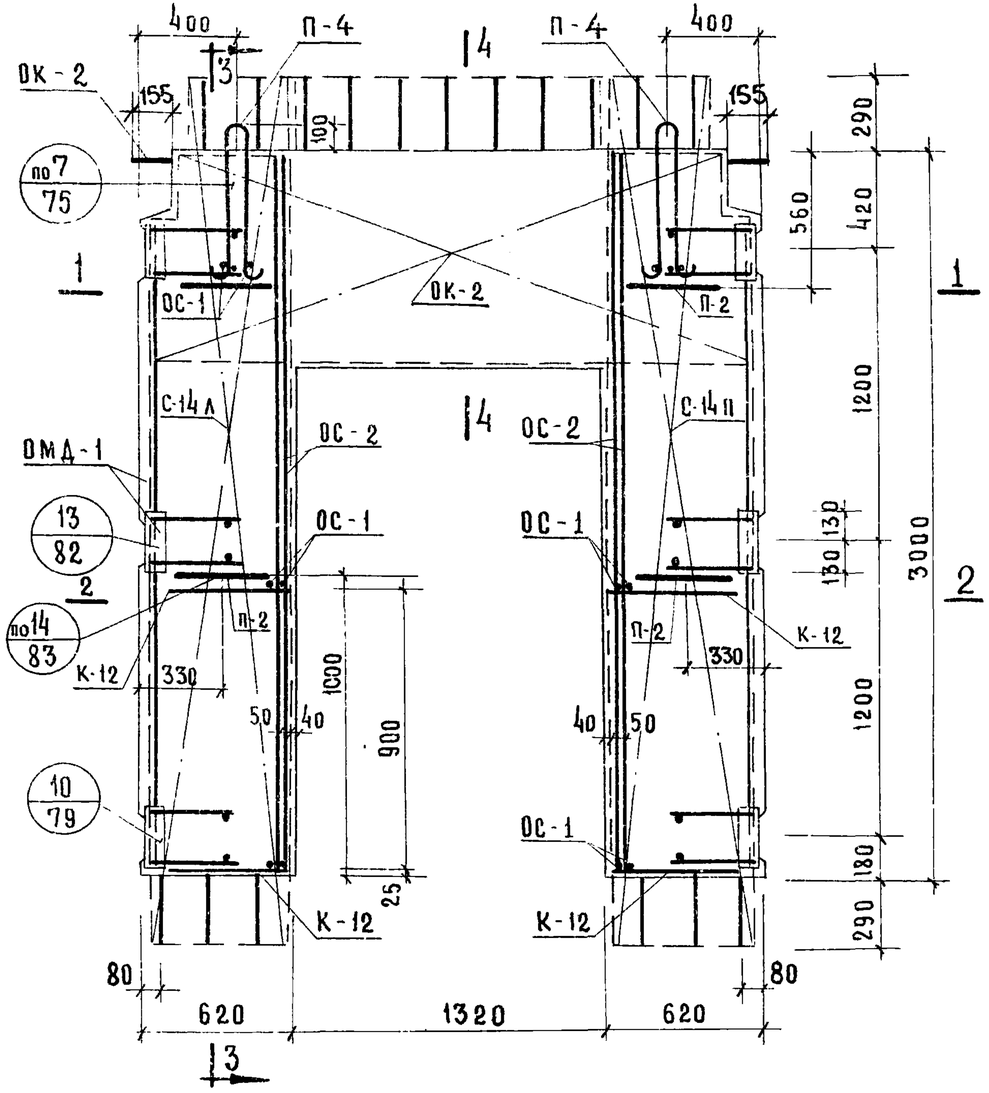

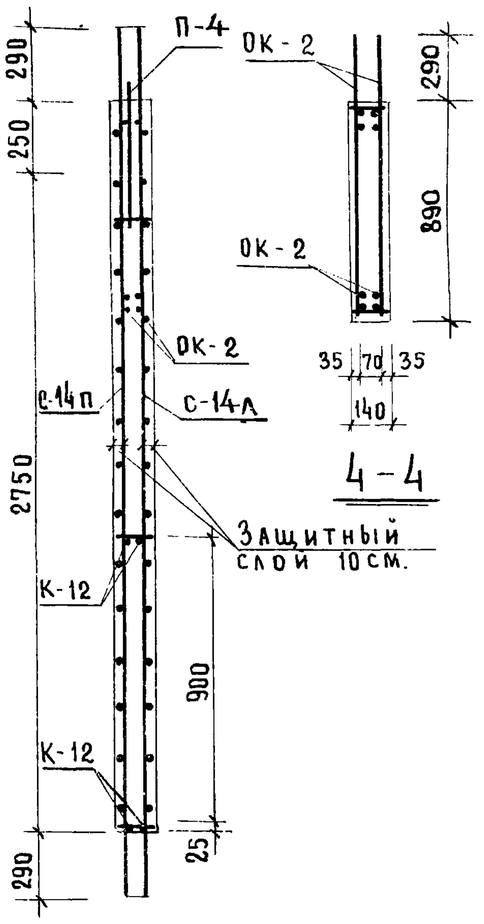

4-4

3-3

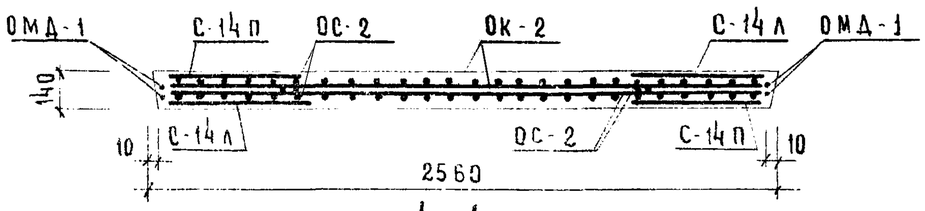

1-1

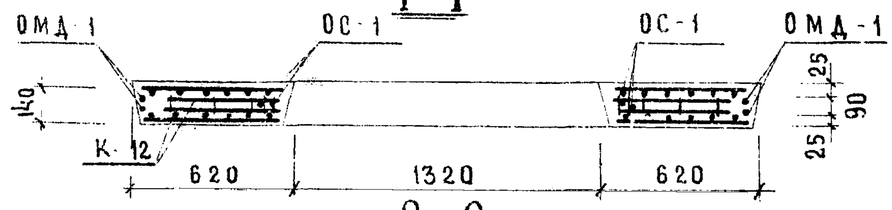

2-2

Спецификация марок арматурных изделий на одну диафрагму

Марка диафрагмы	Марка изд.	Кол. шт.	Вес, кг. 1 шт.	Вес, кг. Всех	Общий вес	№ альбома, № листа
Д-26-33п	С-14л	2	6,12	12,24	230,01	ИИ-04-6 Вып.5 ч.II лист 15
	С-14п	2	6,12	12,24		—"— лист 15
	К-12	4	0,32	1,28		—"— лист 14
	ОК-2	1	93,49	93,49		—"— лист 18
	ОМД-1	2	25,74	51,48		—"— лист 21
	П-4	2	3,06	6,12		ИИ-04-6 Выпуск 5 ч.II лист 17
	П-2	4	1,82	7,28		лист 17
	ОС-1	12	0,03	0,36		
	ОС-2	4	11,4	45,6		

Выборка стали на одну диафрагму, кг.

Марка диафрагмы	Горячекатанная арматурная сталь ГОСТ 5781-61* A-III, ф, мм: 25	18	12	10	6	Итого	A-I, ф, мм: 18	14	Итого	Прокат в ст3пс ГОСТ 380-71, δ мм: 10		Итого	Всего
Д-26-33п	120,2	21,24	9,60	18,08	27,81	196,93	6,12	7,28	13,40	19,68		19,68	230,01

Т.К. 1971	Диафрагмы жесткости. Армирование диафрагмы жесткости Д-26-33п.	Серия ИИ-04-6	Выпуск 5	Лист 66

Типовые бытовые здания и туристских комплексов г. Москва

Инструктивно-технический отдел — Гл. инж. пр. — Гл. инж. пр. — Рук. группы

Исполнитель — Проверил

Москва — Соколова — Прожий — Волынский — Островская

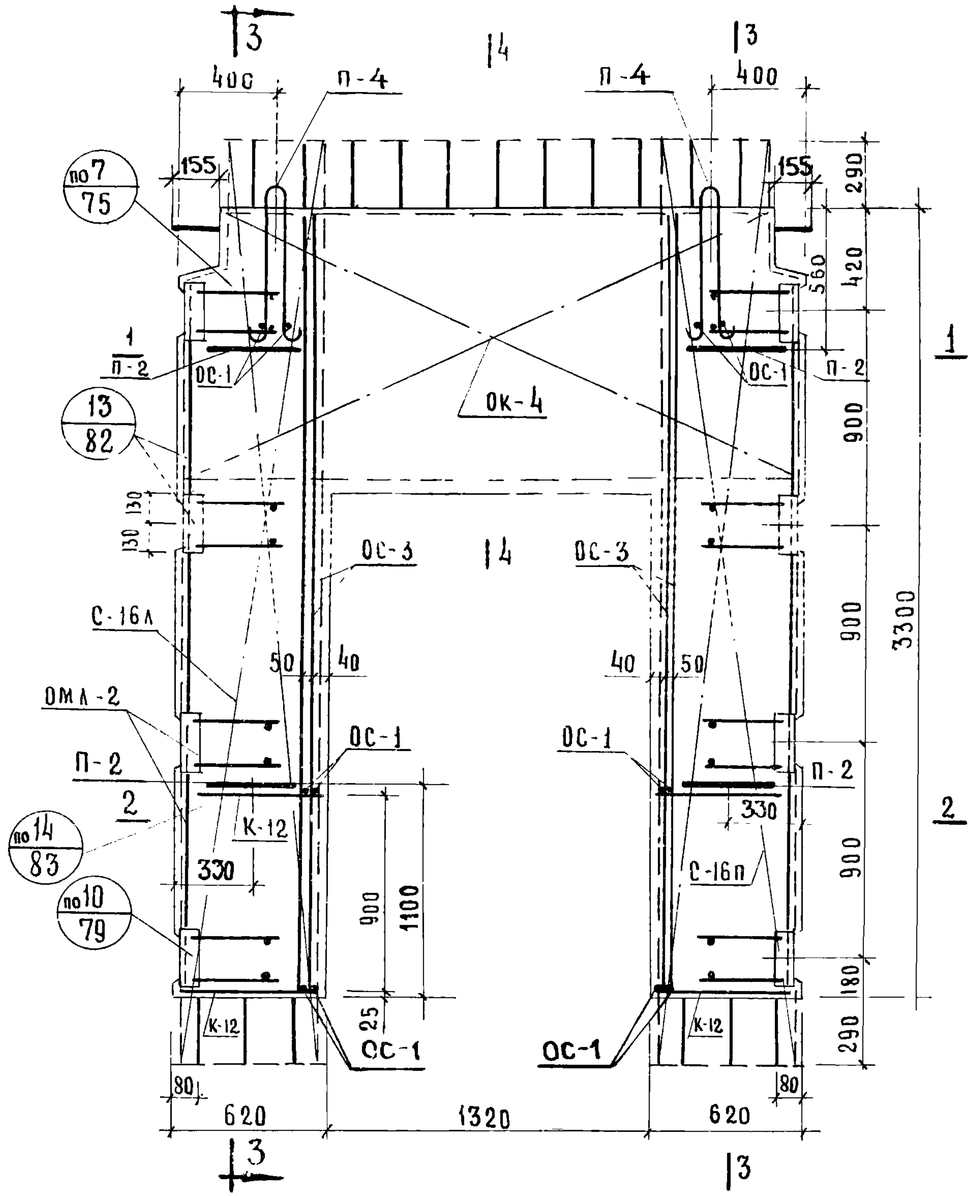

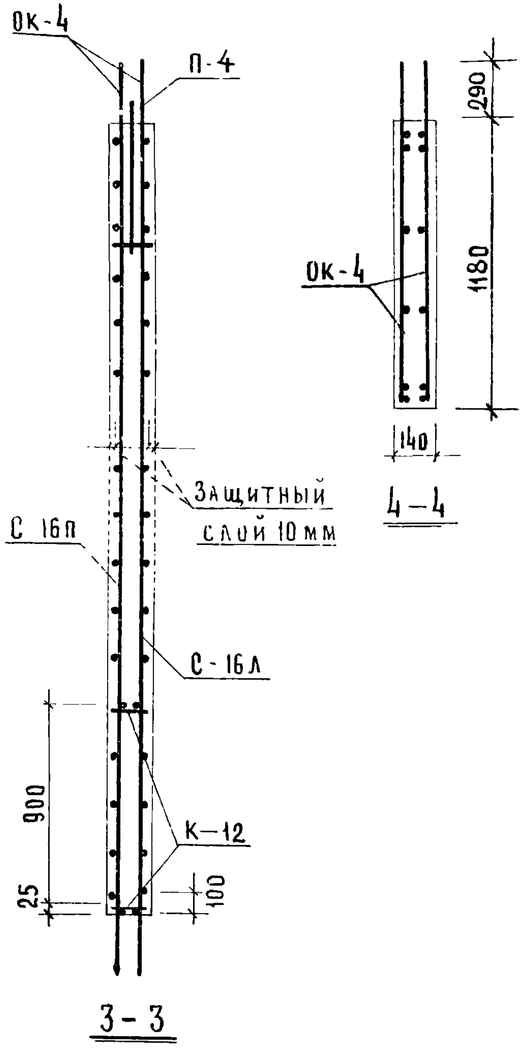

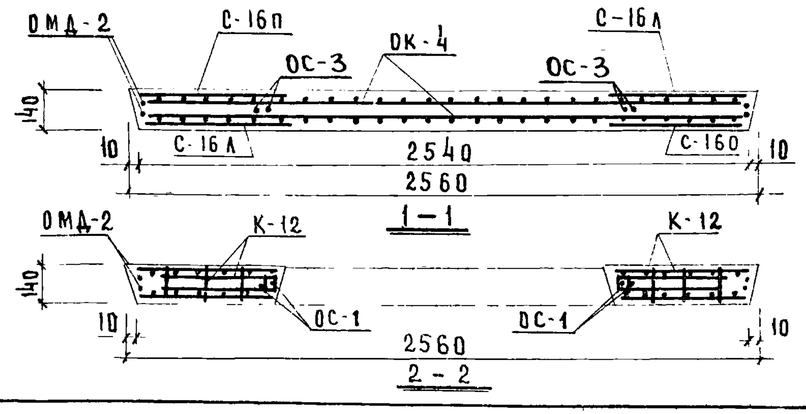

Спецификация марок арматурных изделий на одну диафрагму

Марка диафрагмы	Марка изд.	К-во шт.	Вес кг 1 шт	Вес кг всех	Общ. вес	№ альбома № листа
Д-26-36П	С-16Л	2	6,76	13,52	257,12	ИИ-04-6 вып 5 ч. II лист 8
	С-16П	2	6,76	13,52		— " — 8
	ОК-4	1	100,42	100,42		— " — лист 19
	ОМД-2	2	31,91	63,82		— " — лист 22
	К-12	4	0,32	1,28		— " — лист 14
	П-4	2	3,06	6,12		ИИ-04-6
	П-2	4	1,82	7,28		Выпуск 5 часть II
	ОС-1	12	0,03	0,36		лист 17
	ОС-3	4	12,70	50,8		

Выборка стали на одну диафрагму кг.

Марка диафрагмы	Горячекатаная арматурная сталь ГОСТ 5781-61* А-III ⌀ мм. 25	18	12	10	6	Итого	А-I ⌀ мм 18	14	Итого	Прокат в ст. 3 пс ГОСТ 380-71 δ мм 10		Итого	Всего
Д-26-36П	125,40	23,64	12,80	24,92	30,78	217,48	6,12	7,28	13,40	26,24		26,24	257,12

ТК 1971	Диафрагмы жесткости	Серия ИИ-04-6
	Армирование диафрагмы жесткости Д-26-36П	Выпуск 5 часть I — Лист 67

Индустриальные конструкции для строительства промышленных зданий. Комплексов Островов. Рук. группы. А. Мирец. г. Москва

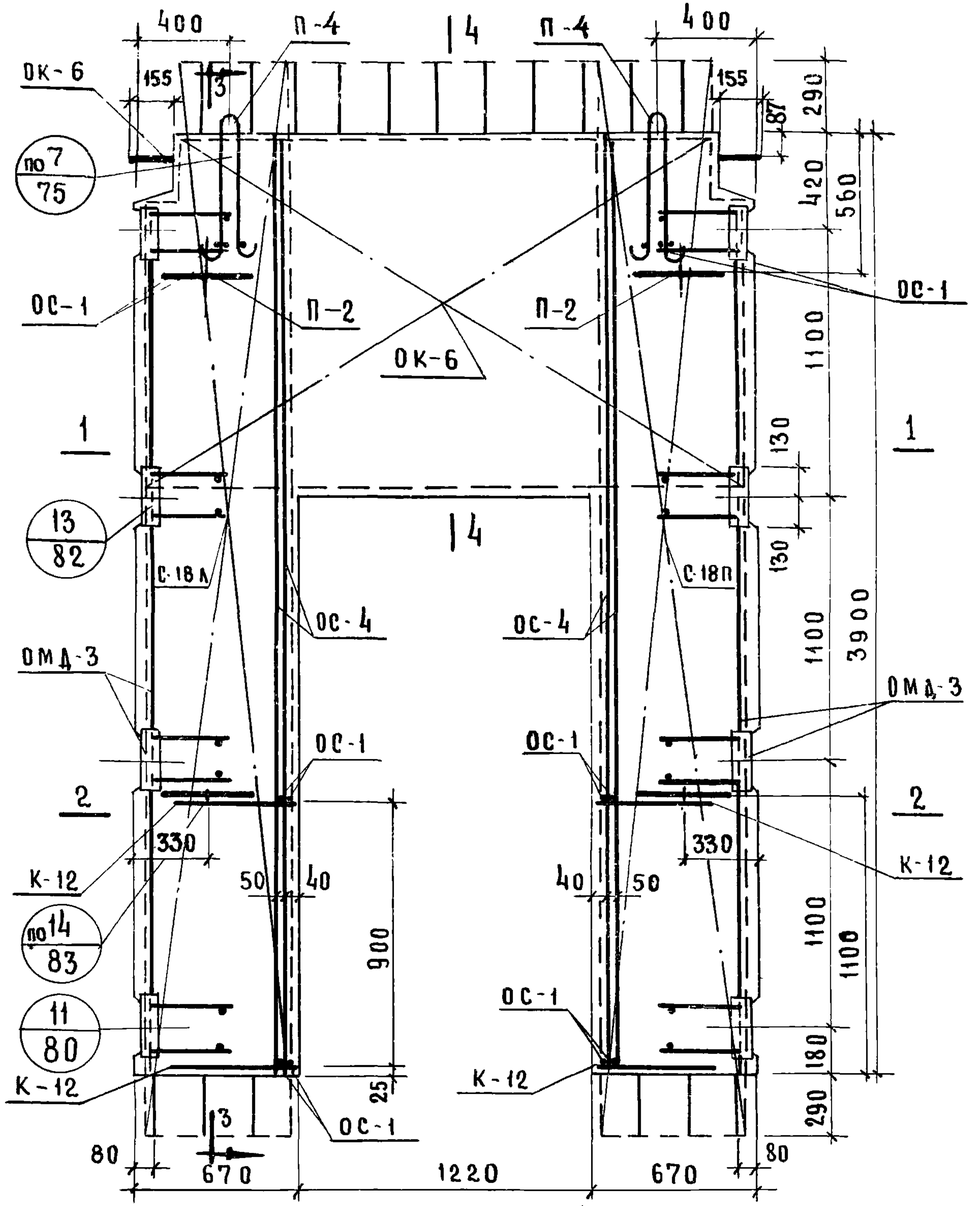

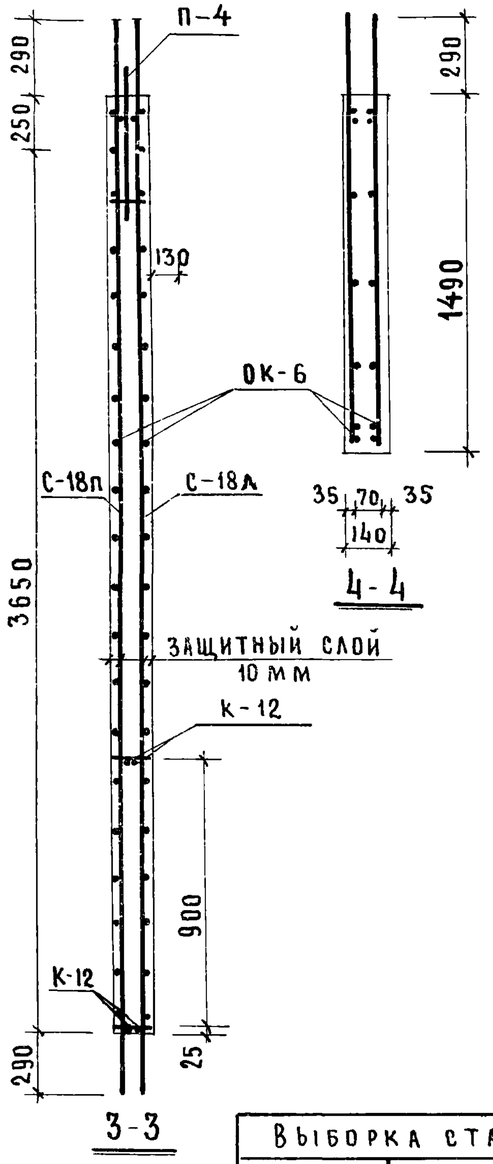

СПЕЦИФИКАЦИЯ МАРОК АРМАТУРНЫХ ИЗДЕЛИЙ НА ОДНУ ДИАФРАГМУ

МАРКА ДИАФРАГМЫ	МАРКА ИЗД.	КОЛ. ШТ.	ВЕС, КГ 1 ШТ.	ВЕС, КГ ВСЕХ	ОБЩ. ВЕС	АЛЬБОМА N ЛИСТА
Д-26-42П					283,69	
	С-18А	2	8.13	16.26		ИИ-04-6 вып.5 ч.II лист 9
	С-18П	2	8.13	16.26		—"— лист 9
	К-12	4	0.32	1.28		—"— лист 14
	ОК-6	1	107,33	107,33		—"— лист 20
	ОМД-3	2	34,40	68,80		—"— лист 23
	П-4	2	3,06	6,12		—"— лист 17
	П-2	4	1.82	7.28		—"— лист 17
	ОС-1	12	0,03	0,36		—"— лист 17
	ОС-4	4	15,00	60,00		—"— лист 17

ВЫБОРКА СТАЛИ НА ОДНУ ДИАФРАГМУ, КГ,

МАРКА ДИАФРАГМЫ	ГОРЯЧЕКАТАНАЯ АРМАТУРНАЯ СТАЛЬ ГОСТ 5781-61* А-III ф, мм. 25	18	12	10	6	ИТОГО	А-I ф, мм 18	14	ИТОГО	ПРОКАТ В СТ.3ПС ГОСТ 380-71 δ, мм 10		ИТОГО	ВСЕГО
Д-26-42П	134,60	28,44	12,80	31,74	36,47	244,05	6,12	7,28	13,40	26,24		26,24	283,69

ТК 1971	ДИАФРАГМЫ ЖЕСТКОСТИ АРМИРОВАНИЕ ДИАФРАГМЫ ЖЕСТКОСТИ Д-26-42П	СЕРИЯ ИИ-04-6	ВЫПУСК 5 ЧАСТЬ I / ЛИСТ 68

ЦНИИЭП ЗДАНИЙ ТУРИСТСКИХ КОМПЛЕКСОВ г. МОСКВА

ГЛ. ИНЖЕНЕР ПРОЕКТА	ВОЛЫНСКИЙ	
РУКОВОДИТЕЛЬ ГРУППЫ	ПРИПОЖИЙ	
ИСПОЛНИЛ	ОСТРОВА	
ПРОВЕРИЛ	КОЗИНА	
Н. КОНТР.	АЛИПОЧКИНА	

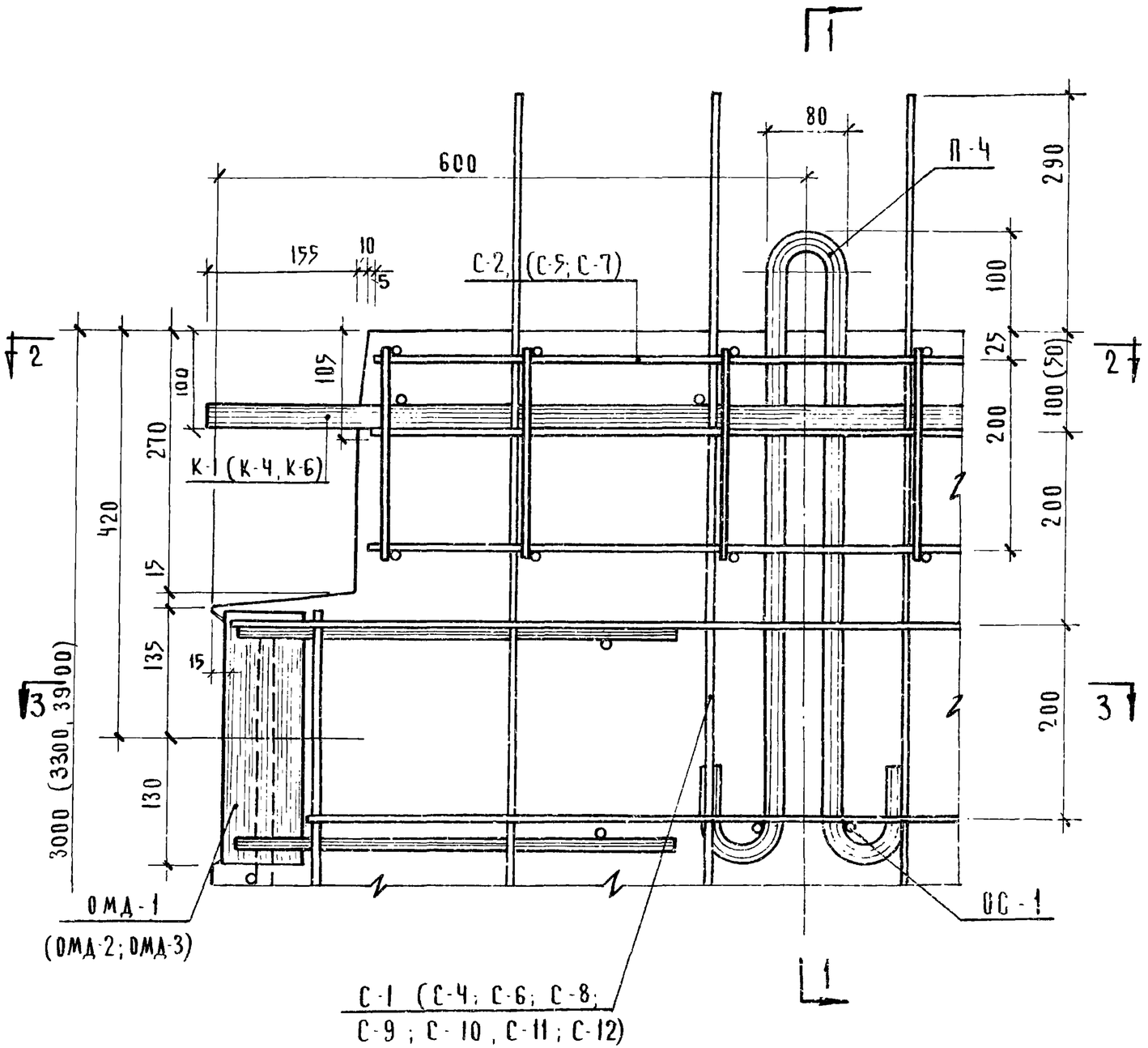

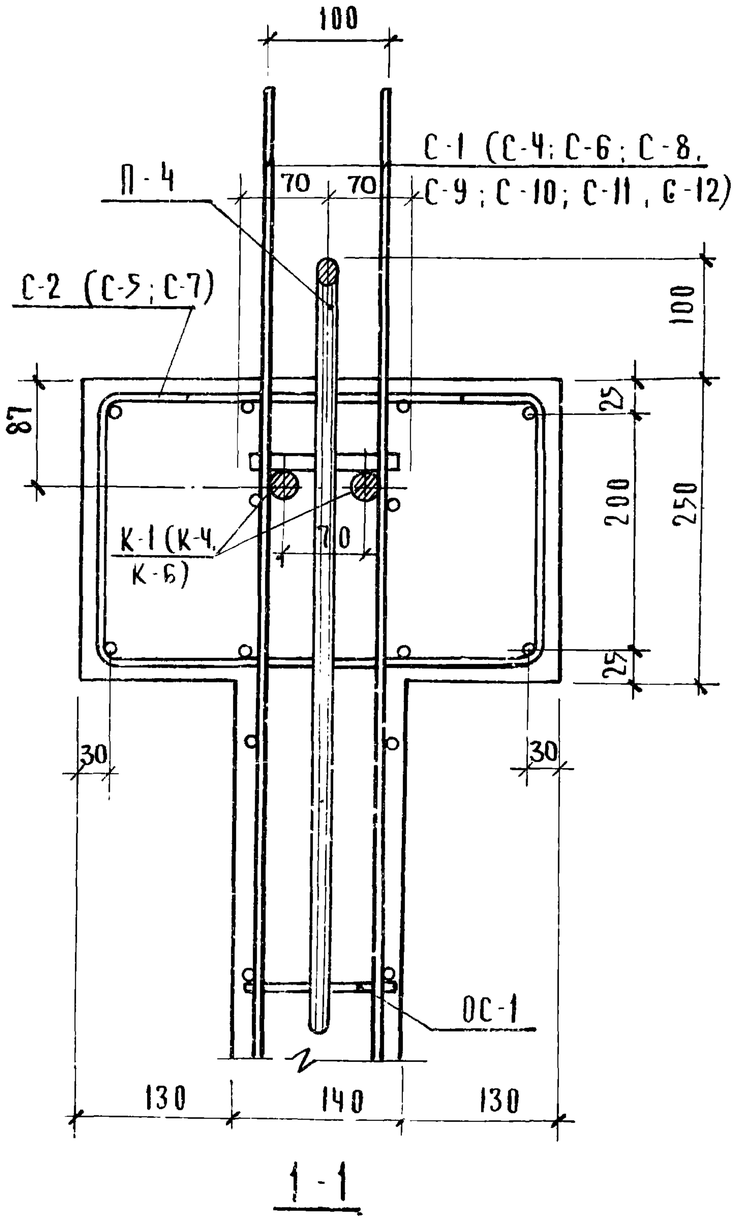

Примечания:

1. Сечения 2-2, 3-3 см. лист № 72
2. Маркировка сеток и размеры, указанные в скобках, даны для узлов, замаркированных „по типу узла 2"

ТК 0971	Диафрагмы жесткости. Узел 2"	Серия ИИ-04-6	Выпуск 5	Лист

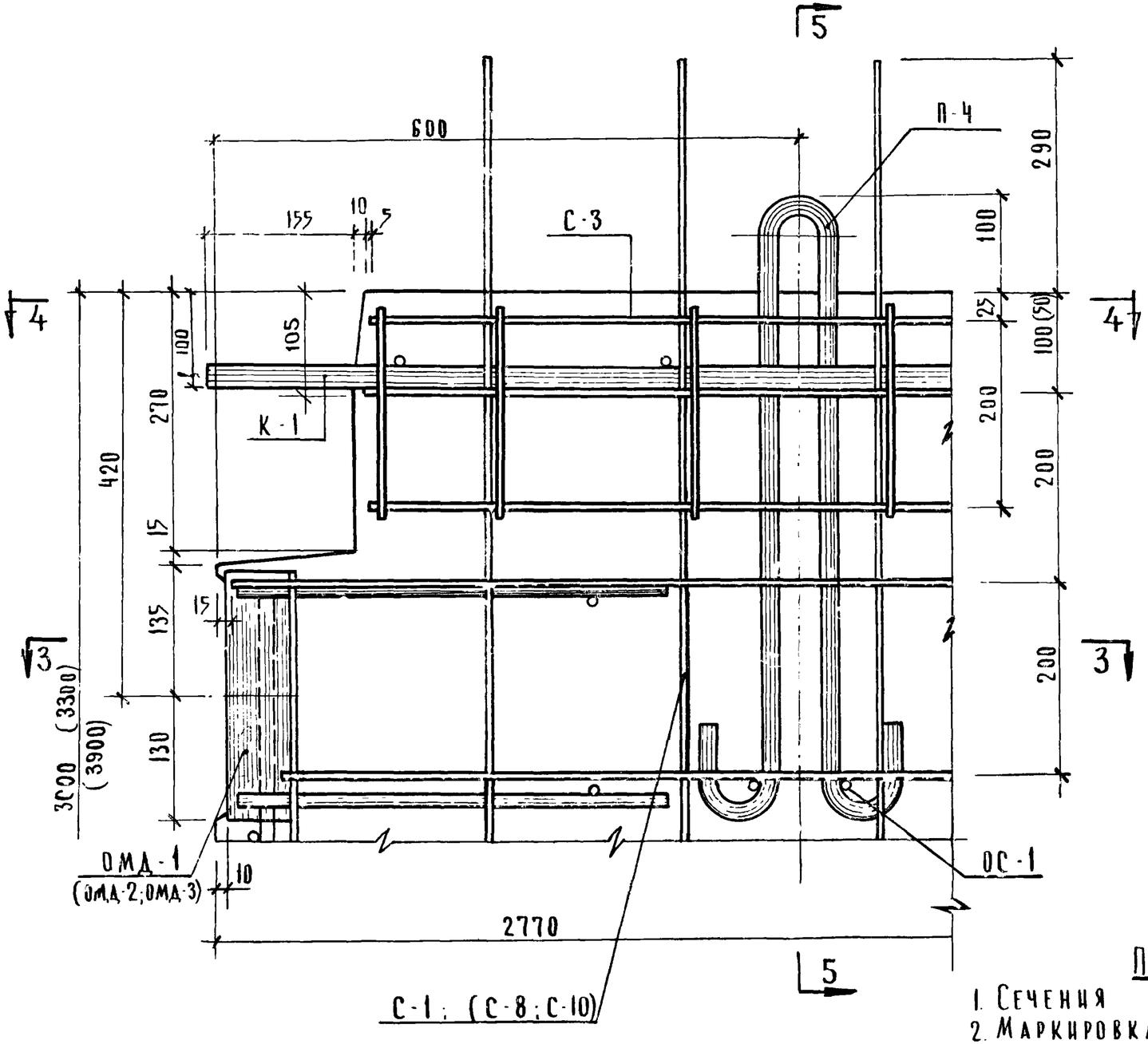

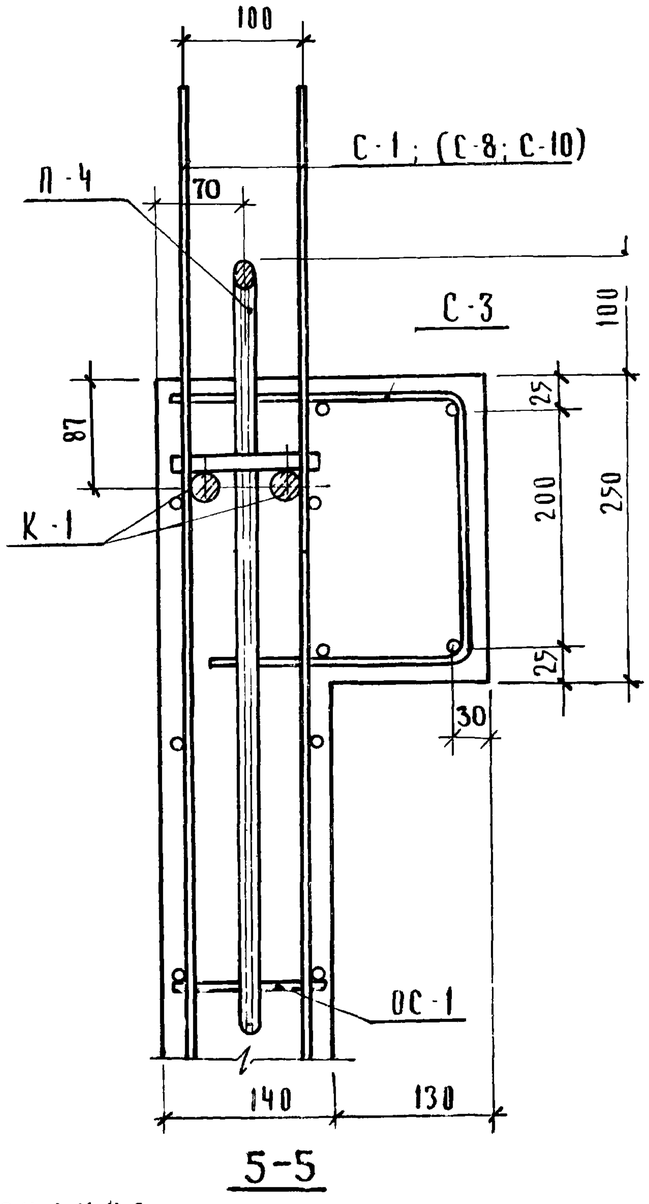

5-5

ПРИМЕЧАНИЯ:

1. Сечения 3-3; 4-4 см лист № 72.
2. Маркировка сеток и размеры, указанные в скобках даны для узлов, замаркированных „по типу узла 3".

Т.К	Диафрагмы жесткости.	Серия ИИ-04-6	
1971	Узел „3".	Выпуск 5 часть I	Лист 70

ЦНИИЭП бытовых зданий и туристских комплексов г. Москва

Нач. отдела	Гл. инж. пр-та	Гл. инж. пр-та	Рук. гр-пы
Ицхоки	Пригожин	Волынский	Острова
Исполнил	Проверил		
Санвина	Козина		

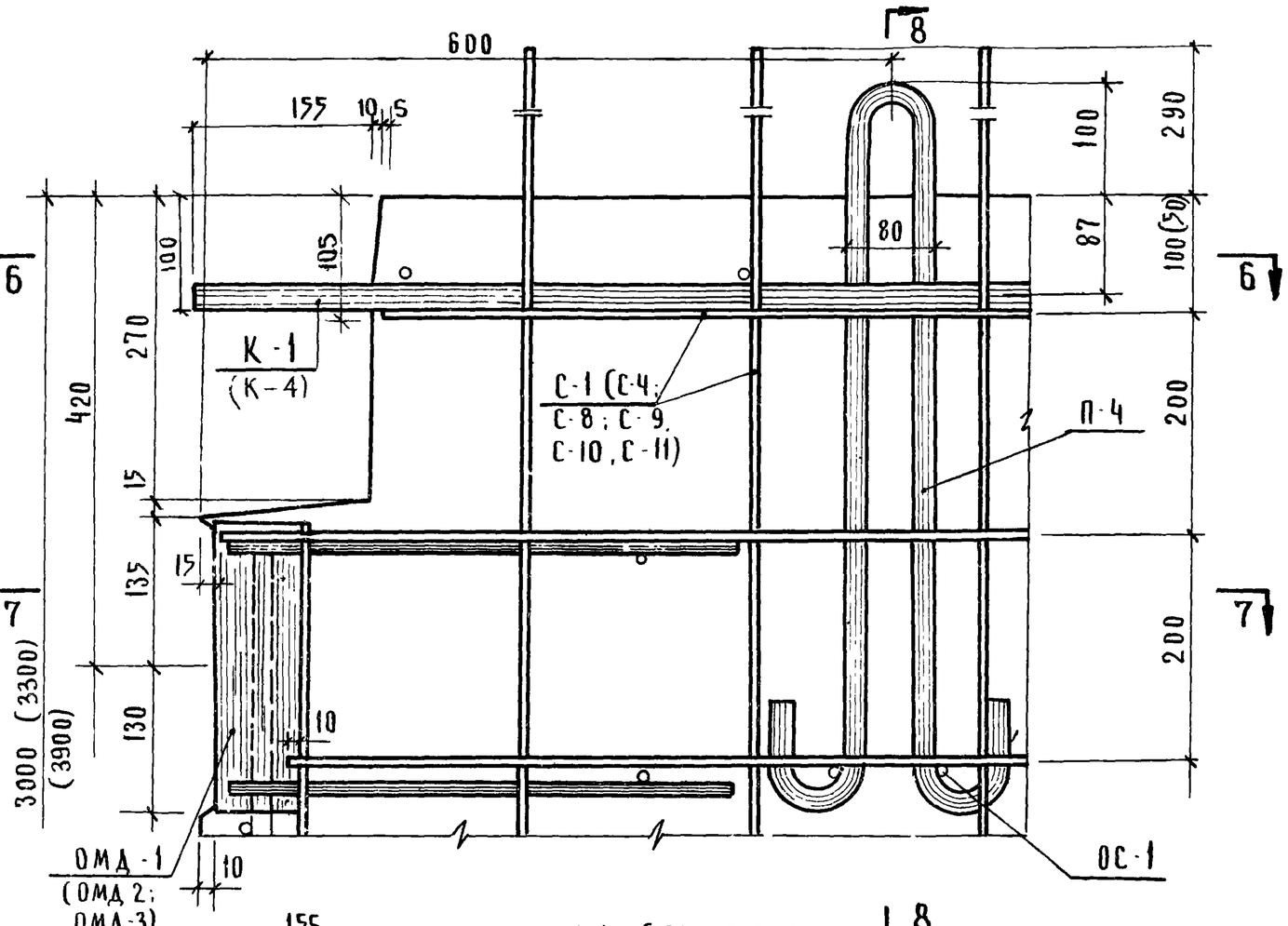

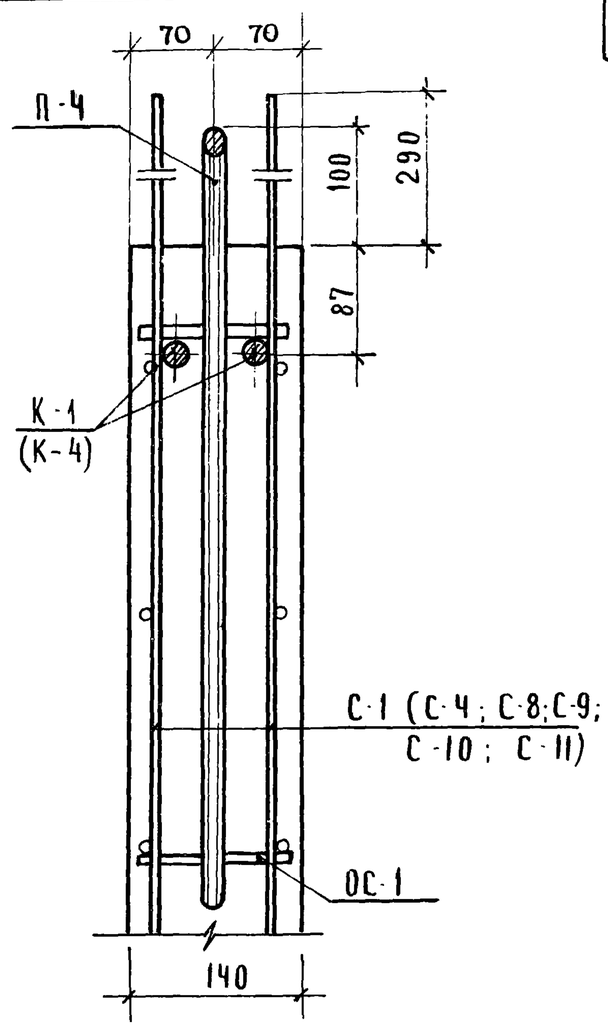

8-8

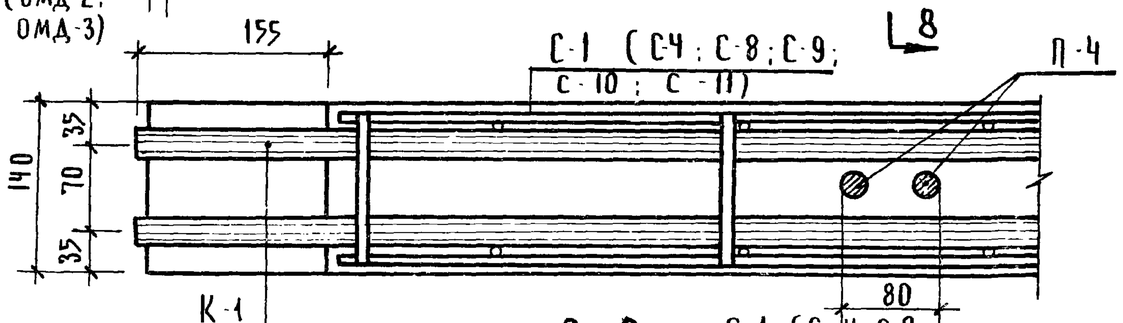

6-6

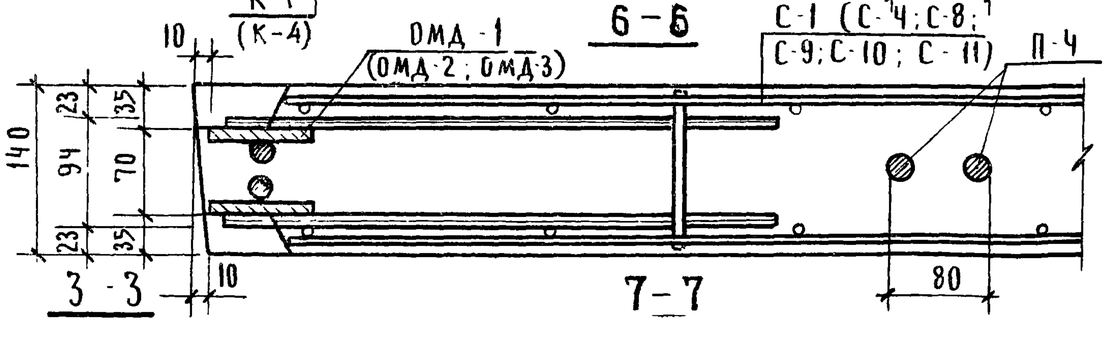

3-3

7-7

Примечания:

1. Маркировка сеток и размеры, указанные в скобках, даны для узлов, замаркированных „по типу узла 4."

Т.К	Диафрагмы жесткости	Серия ИИ-04-6	
1971	Узел 4"	Выпуск 5	Лист 71

Рук. гр-ны | Сеир | Островa

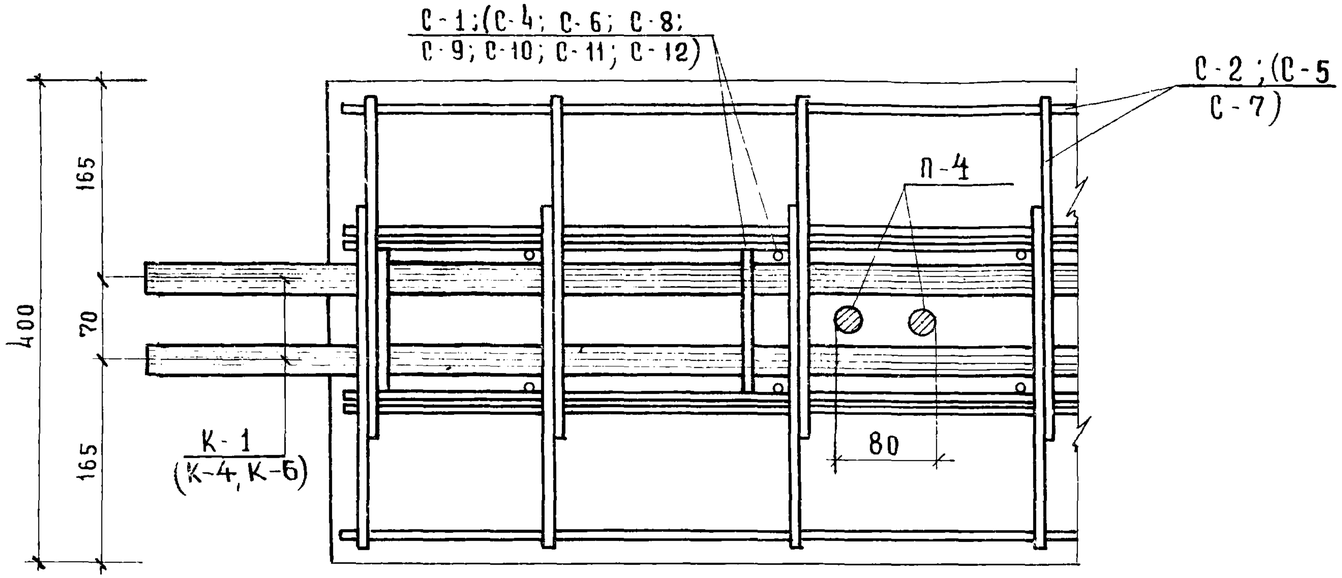

2-2

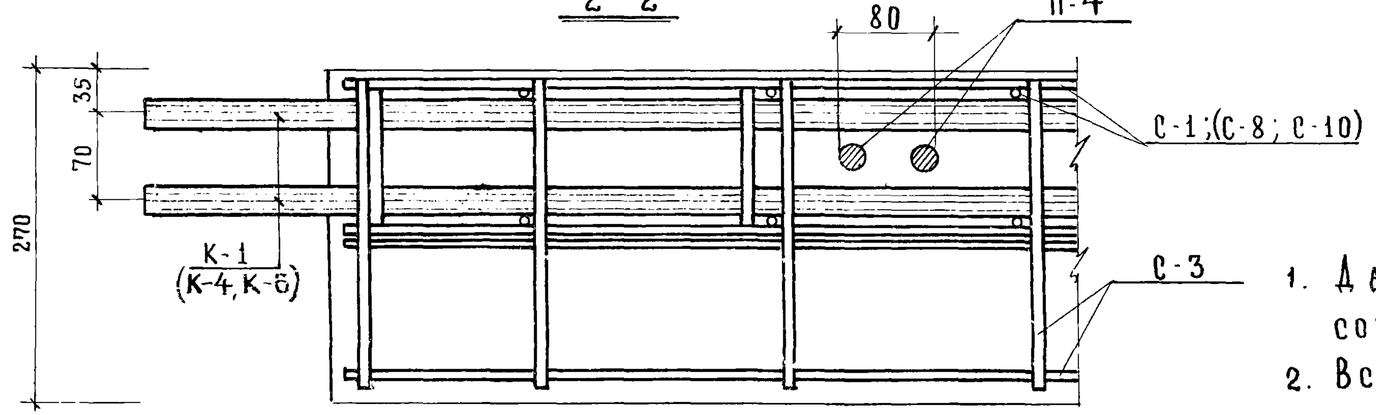

4-4

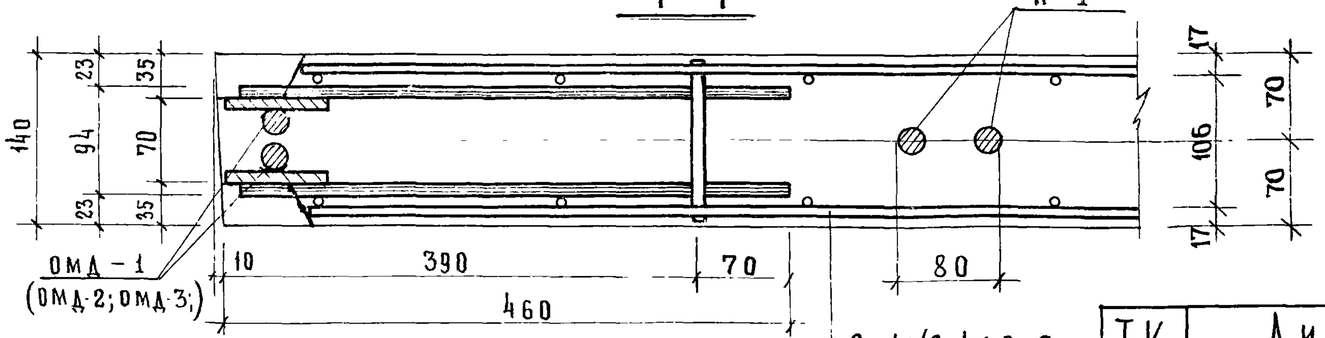

3-3

Примечания

1. Данный лист рассматривать совместно с листами № 69, 70.
2. Все пересечения сеток и каркасов между собой сварить или связать вязальной проволокой.

Т.К.	Диафрагмы жесткости	Серия ИИ-04-6
1971	Сечения 2-2; 3-3; 4-4 для узлов 2,3	Выпуск 5 часть I — Лист 72

Гл. инж. пр-та Козина
Гл. инж. пр-та Волынский
Рук группы Острова
Инж. Прожий
Проверил
Нач. отдела
Гл. инж. пр-та
Гл. инж. пр-та
Рук группы
Выставочных зданий и туристских комплексов в Москве

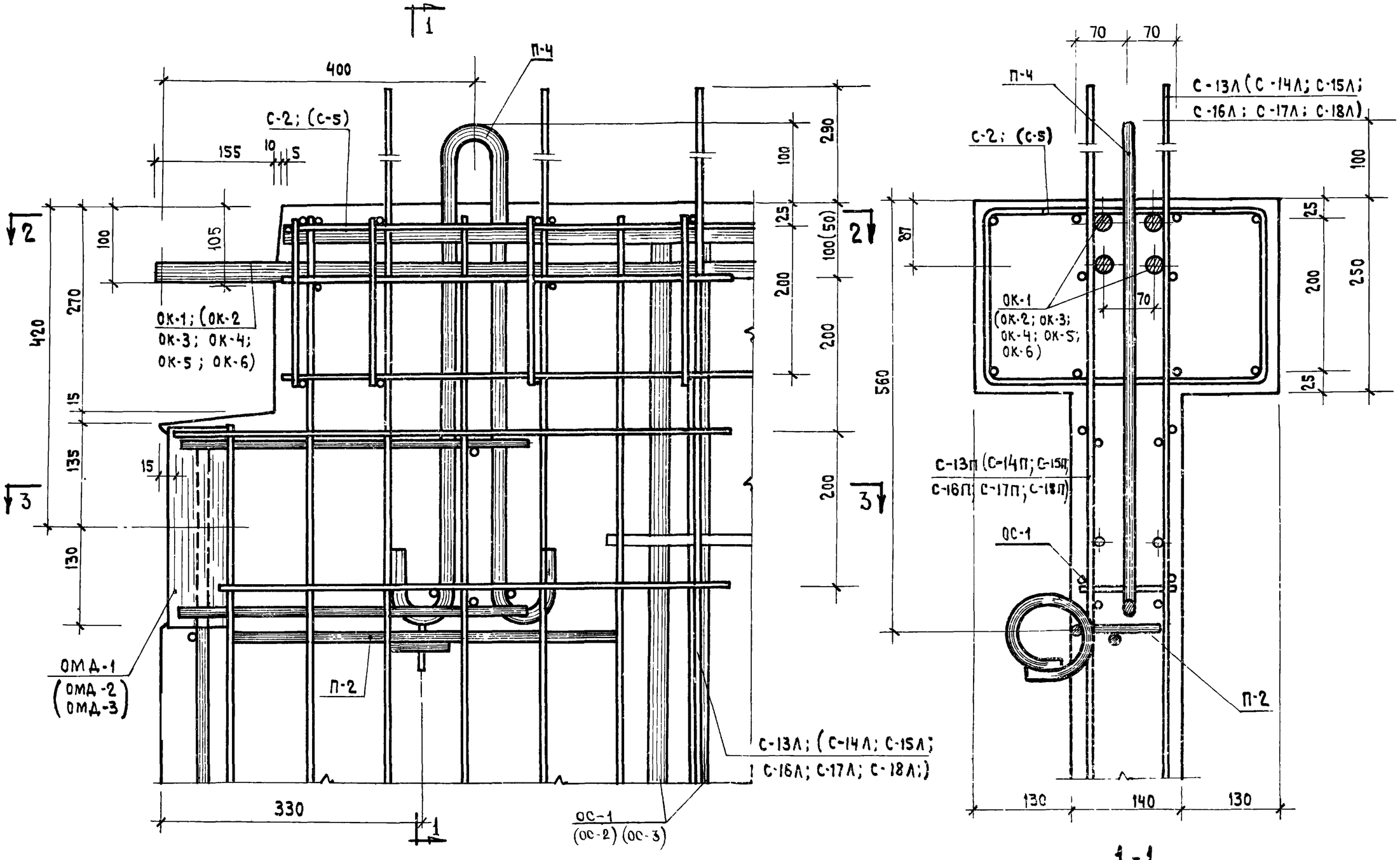

ПРИМЕЧАНИЯ:

1. Сечения 2-2, 3-3 см. лист №76
2. Маркировка каркасов, сеток и размеры, указанные в скобках, даны для узлов, замаркированных „по типу узла 5".

ТК	Диафрагмы жесткости	Серия ИИ-04-6	
1971	Узел 5	Выпуск 5 часть 1	Лист 73

Гл. инж. пр-та Рук. группы
Волынский Острова
Комплексов г. Москва

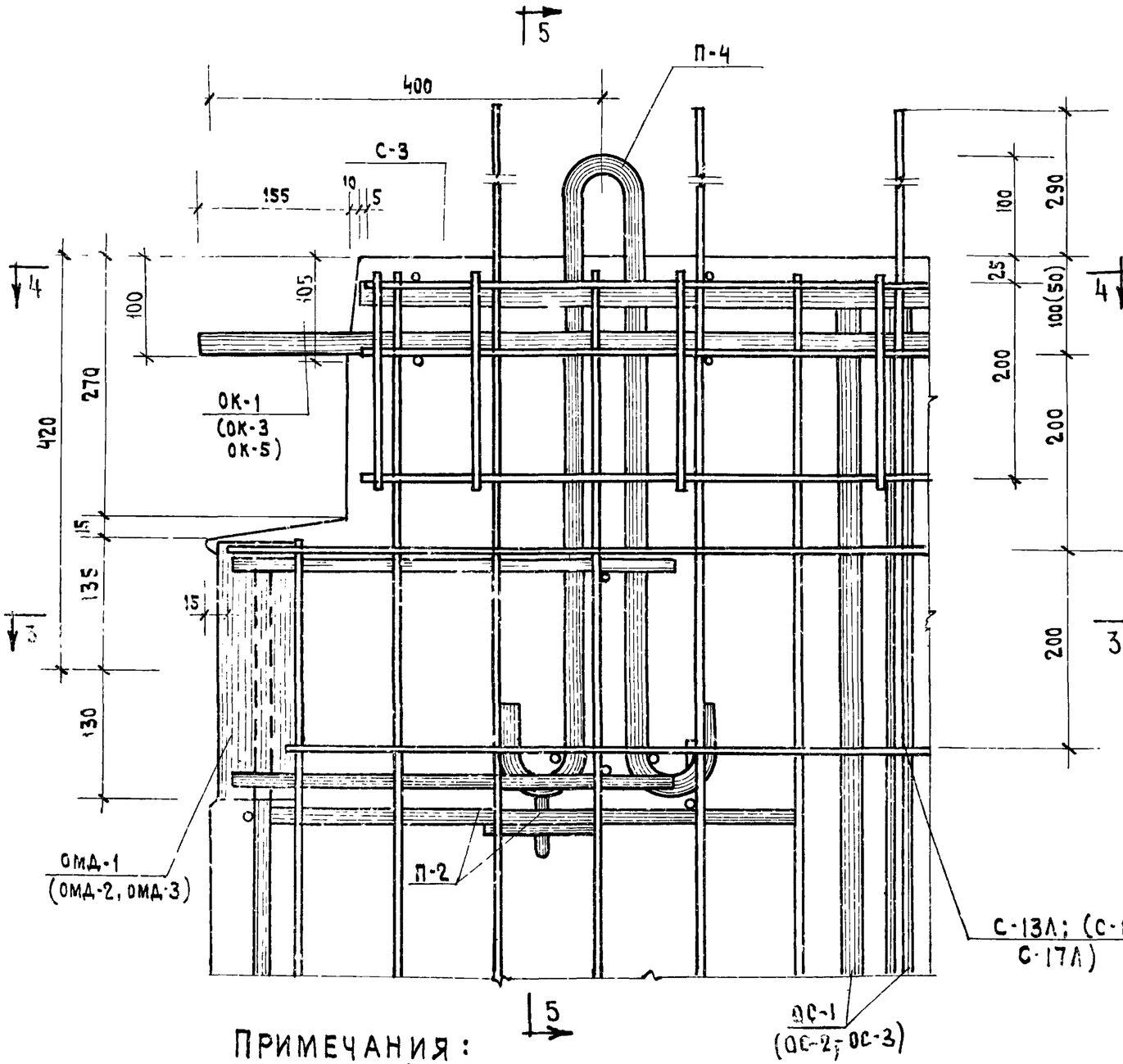

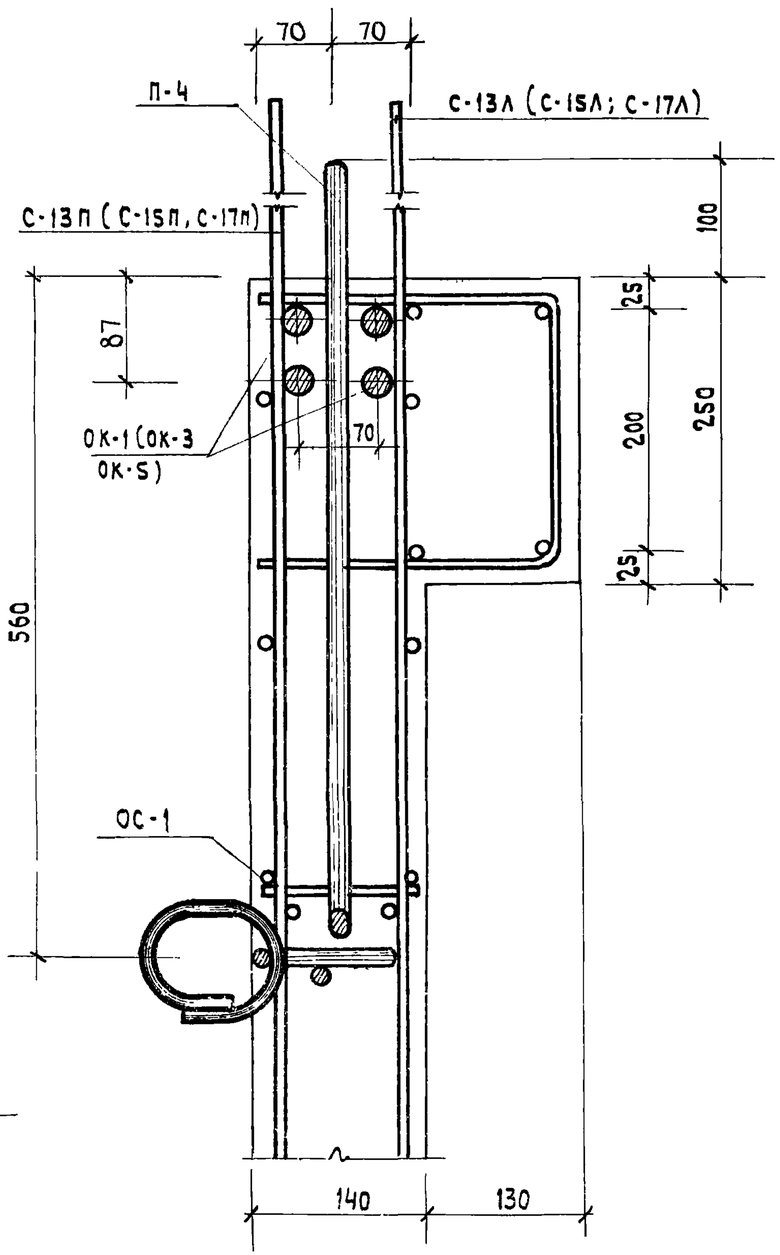

5 - 5

ПРИМЕЧАНИЯ:

1. Сечения 3-3, 4-4 см. лист N 76
2. Маркировка каркасов, сеток и размеры, указанные в скобках, даны для узлов, замаркированных по типу узла 6

ТК	ДИАФРАГМЫ ЖЕСТКОСТИ	СЕРИЯ ИИ-04-6	
1971	УЗЕЛ 6	ВЫПУСК 5 ЧАСТЬ I	ЛИСТ 74

ЦНИИЭП
БЫТОВЫХ ЗДАНИЙ И ТУРИСТСКИХ КОМПЛЕКСОВ г. МОСКВА
НАЧ. ОТДЕЛА
ГЛ. ИНЖ. ПР-ТА
ГЛ. ИНЖ. ПР-ТА
РУК. ГРУППЫ
ИЦХОКИ
ПРИГОЖИЙ
ВОЛЫНСКИЙ
ОСТРОВА
ИСПОЛНИЛ
ПРОВЕРИЛ
СЛАВИНА
КОЗИНА

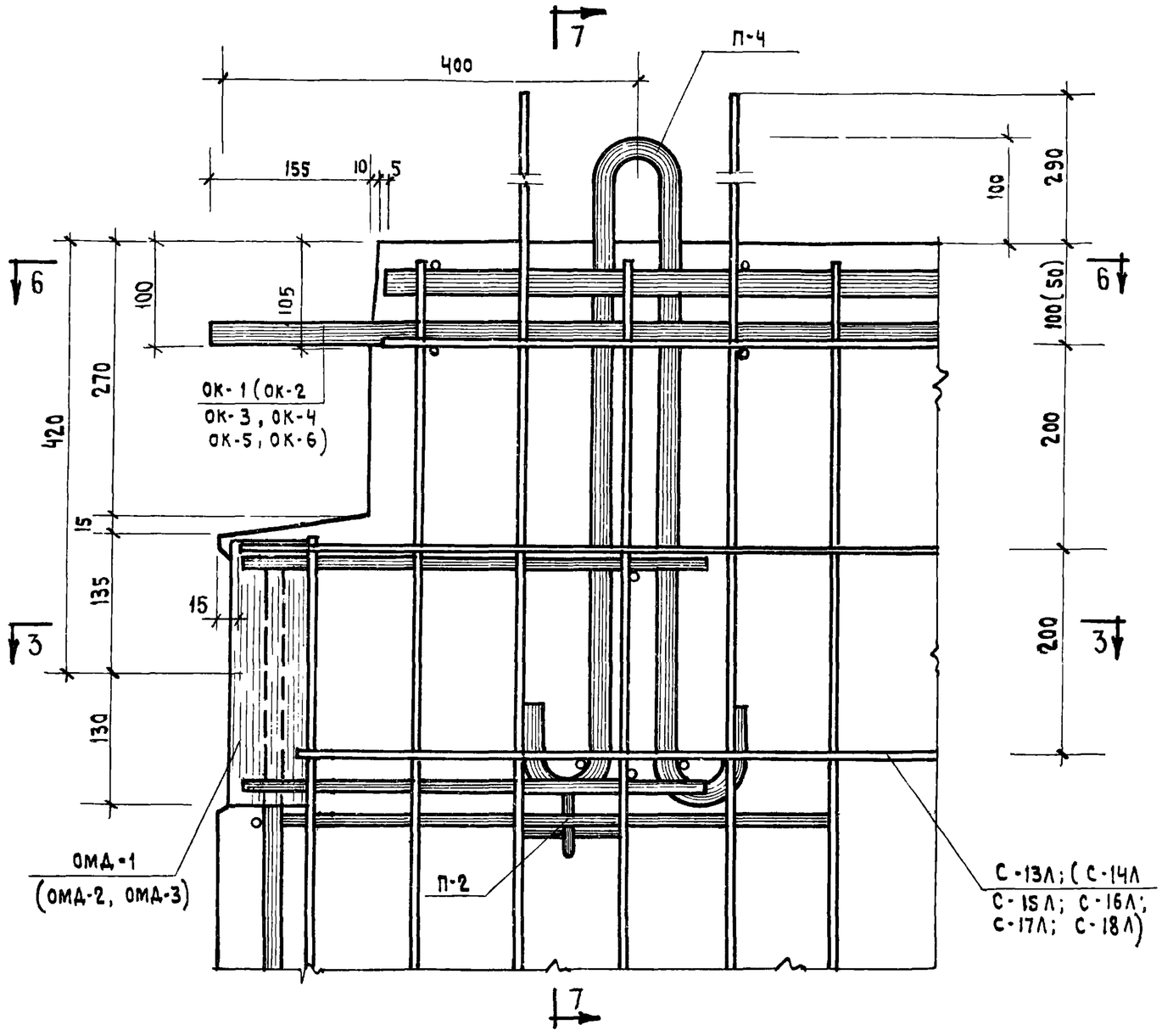

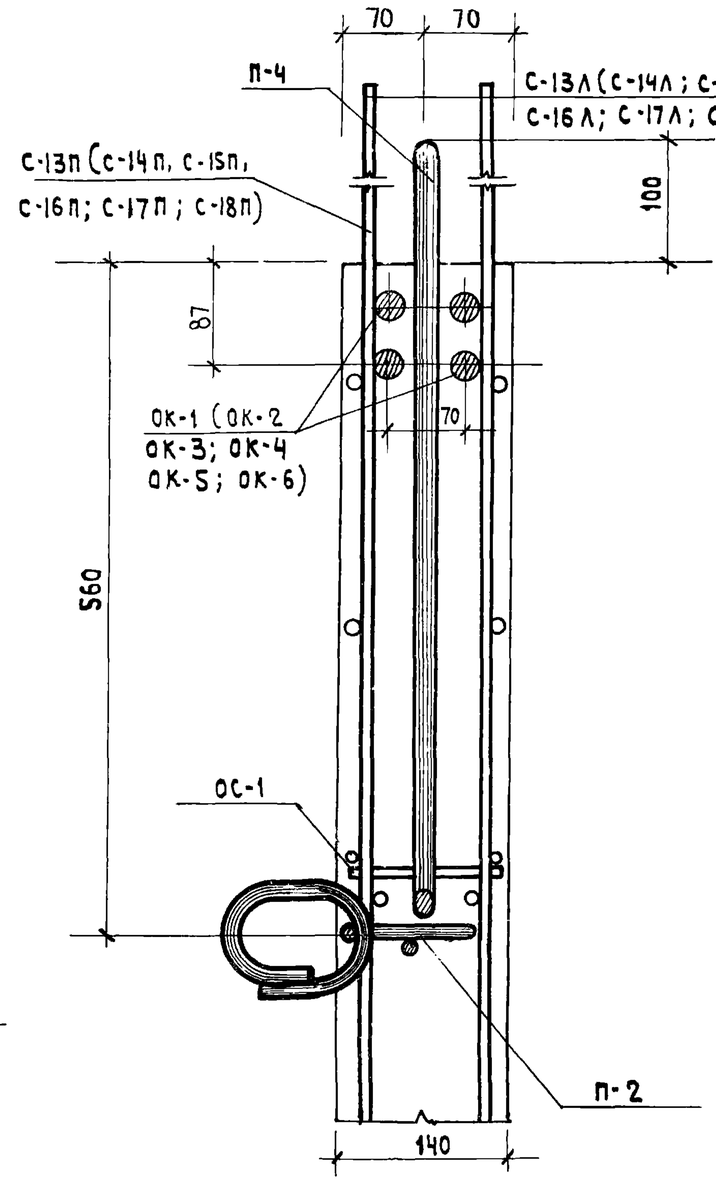

7-7

Примечания:

1. Сечения 3-3 и 6-6 см. лист 76
2. Маркировка каркасов, сеток и размеры, указанные в скобках, даны для узлов, замаркированных по „типу узла 7".

ТК	Диафрагмы жесткости	Серия ИИ-04-6	
1971	Узел 7	Выпуск 5 части I	Лист 75

Рук. группы Шустрова

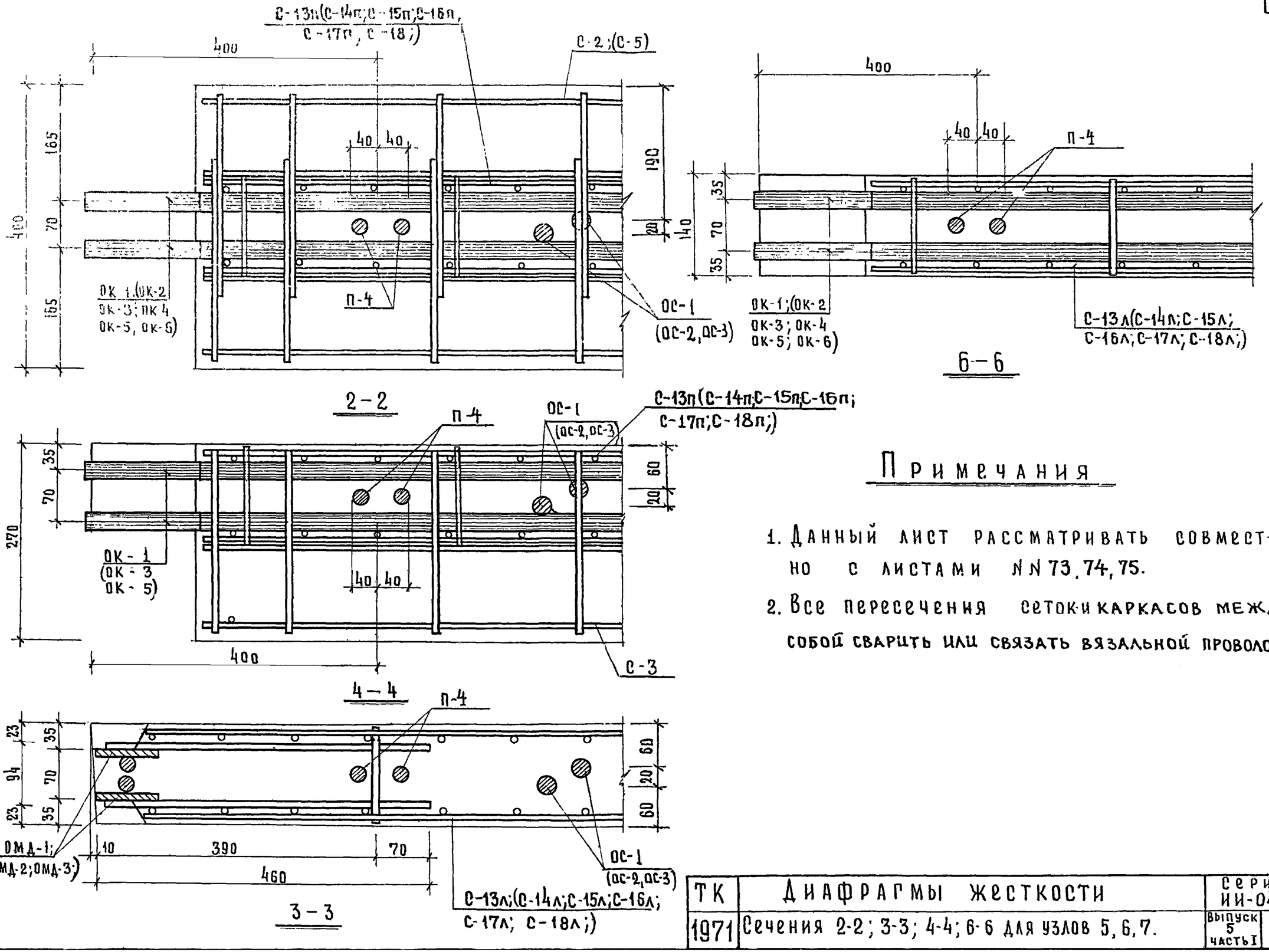

Примечания

1. Данный лист рассматривать совместно с листами №№ 73, 74, 75.
2. Все пересечения сеток и каркасов между собой сварить или связать вязальной проволокой.

ТК	Диафрагмы жесткости	Серия ИИ-04-6	
1971	Сечения 2-2; 3-3; 4-4; 6-6 для узлов 5, 6, 7.	Выпуск 5 часть I	Лист 76

ЦНИИЭП Бытовых зданий и туристских комплексов г. Москва

Нач. отдела | Гл. инж. пр-та | Гл. инж. пр-та | Рук. группы | Ицлоки | Прилежий | Волынский | Острова | Исполнил | Проверил | Сдан в ... | Контр.

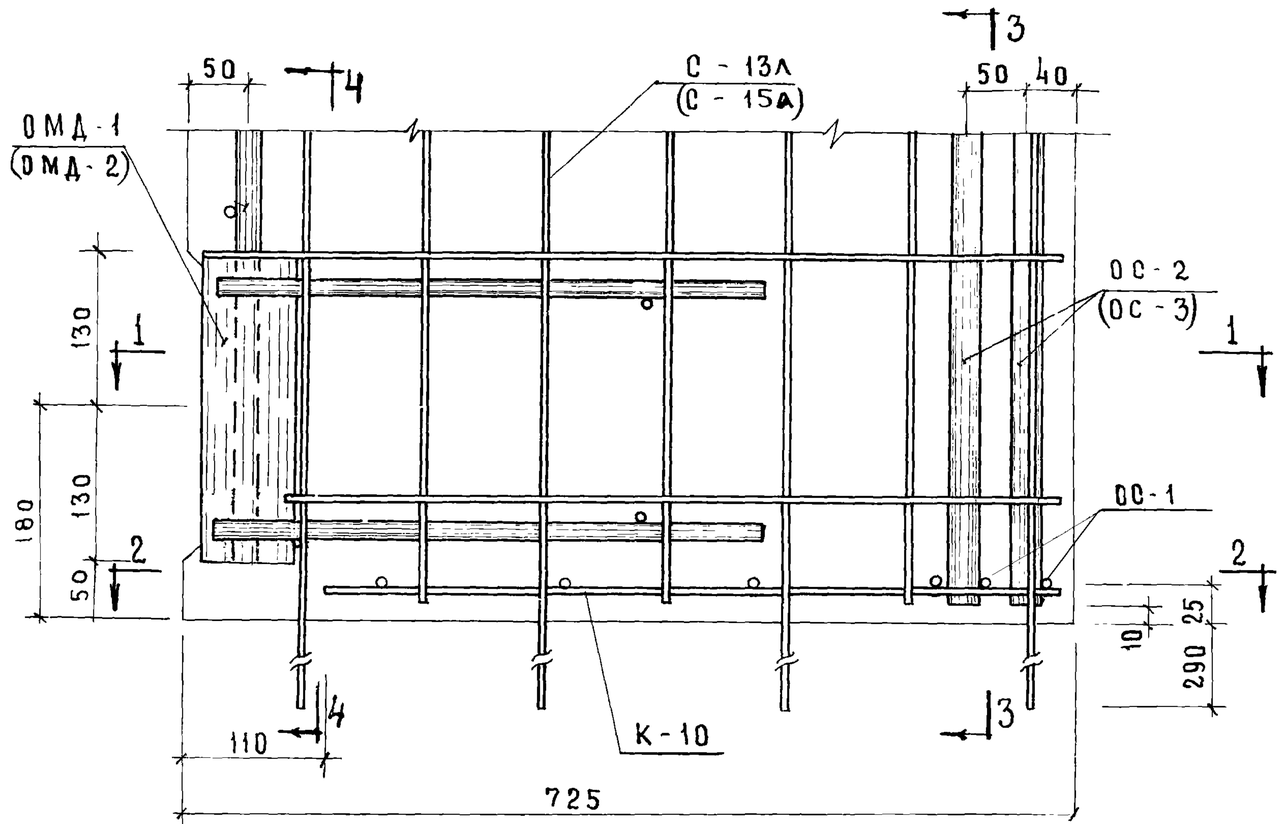

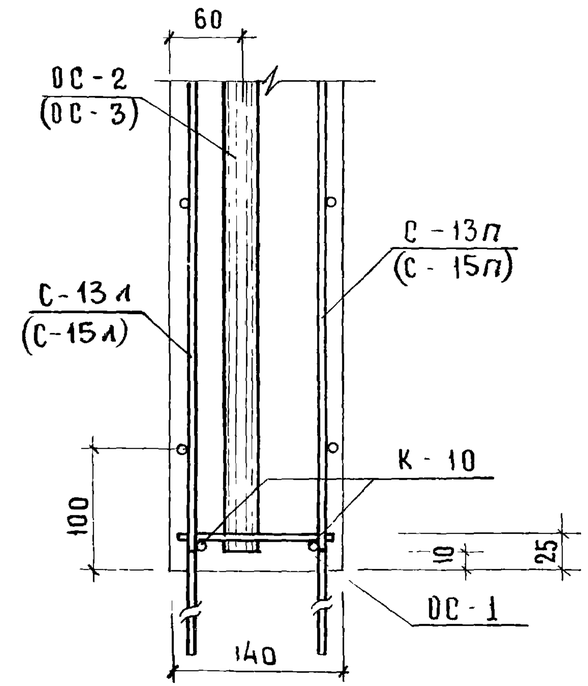

3 — 3

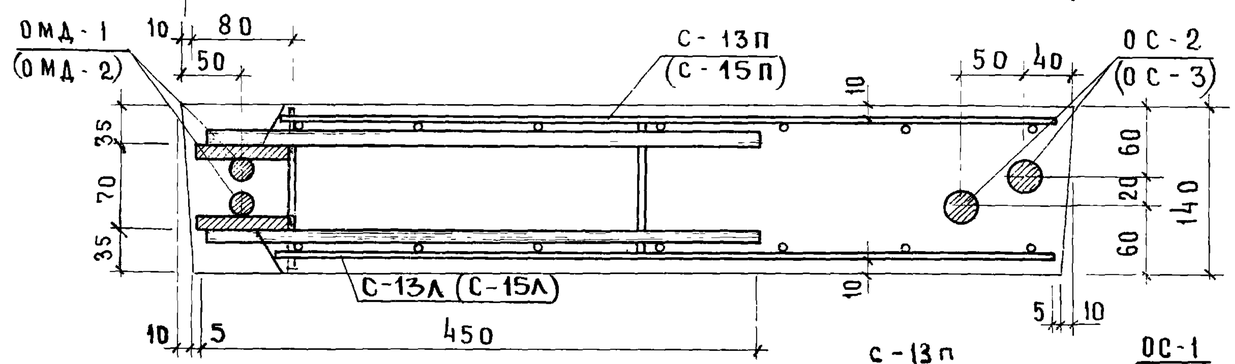

1 — 1

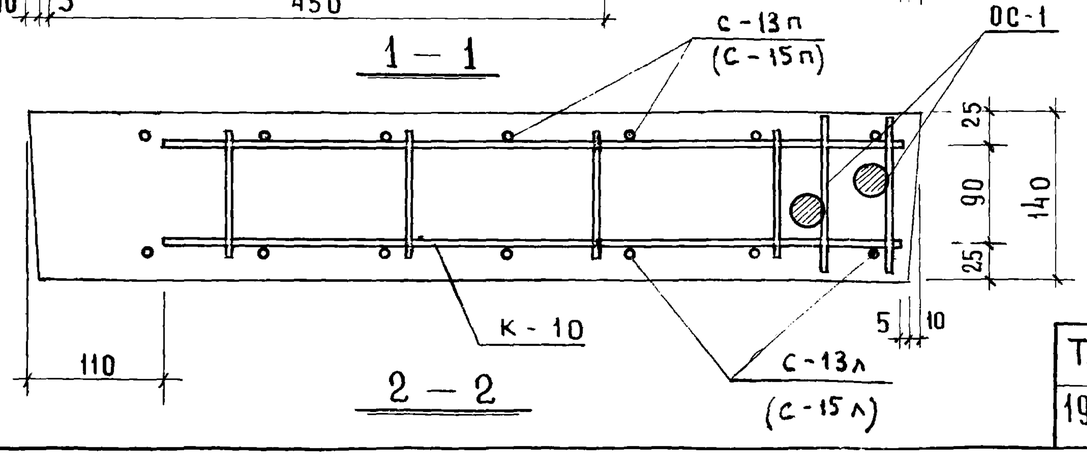

2 — 2

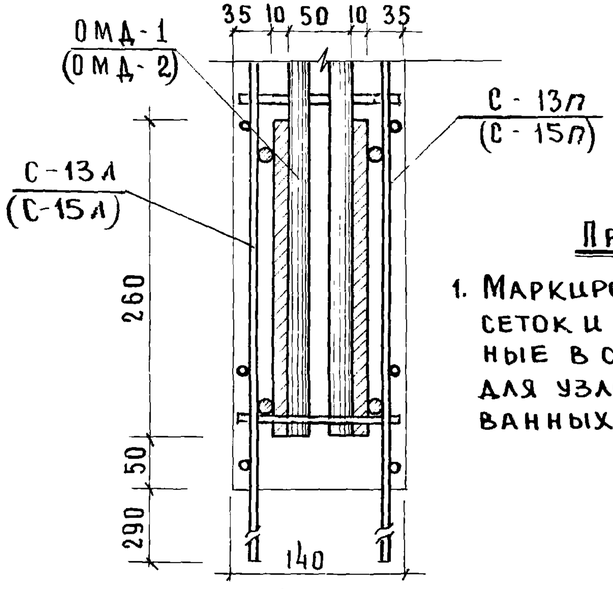

4 — 4

Примечания:

1. Маркировка каркасов, сеток и размеры, указанные в скобках, даны для узлов, замаркированных „по типу узла 8"

Т. К.	Диафрагмы жесткости	Серия ИИ-04-6	
1971	Узел „8"	Выпуск 5 часть I	Лист 77

Цпиллы комплексов г. Москва | Гл. инж. пр-та | Рук. группы | Вольинский | Козина

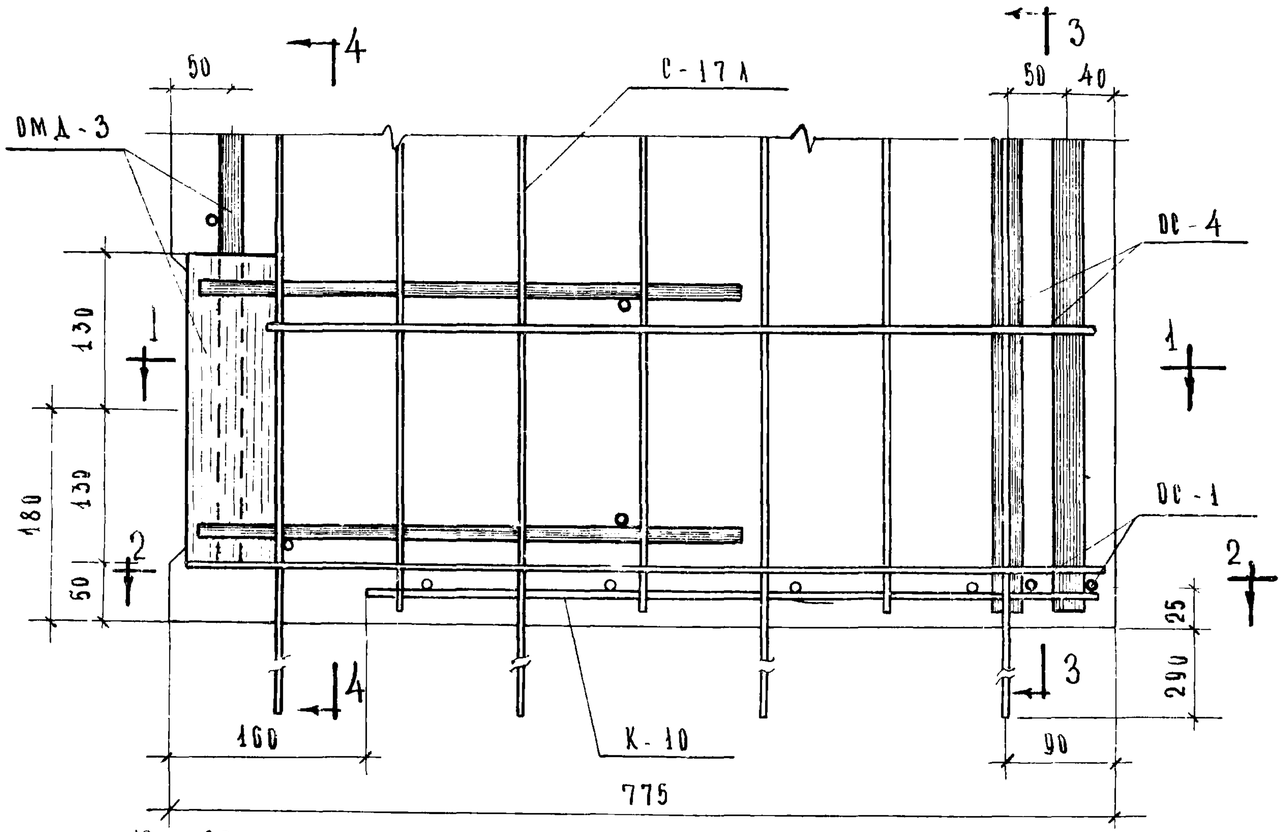

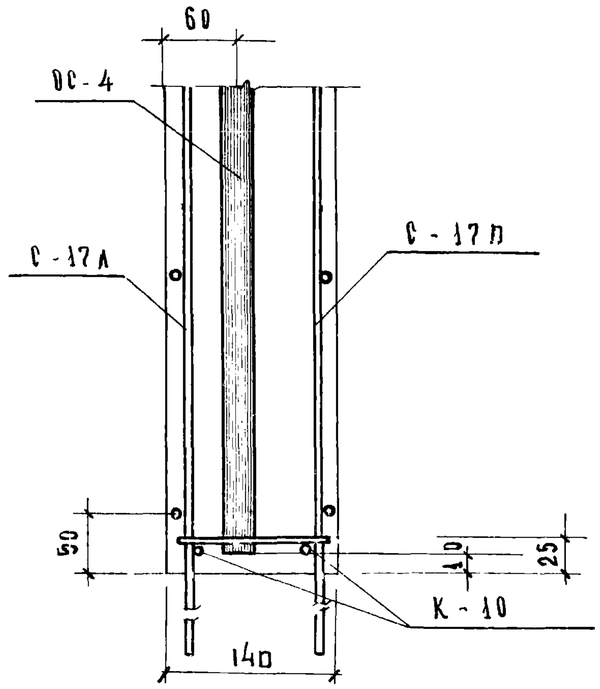

3 - 3

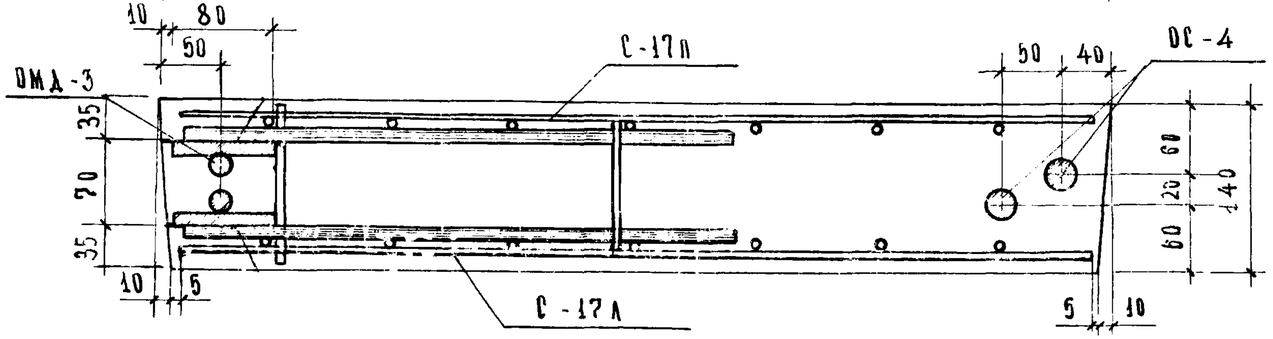

1 — 1

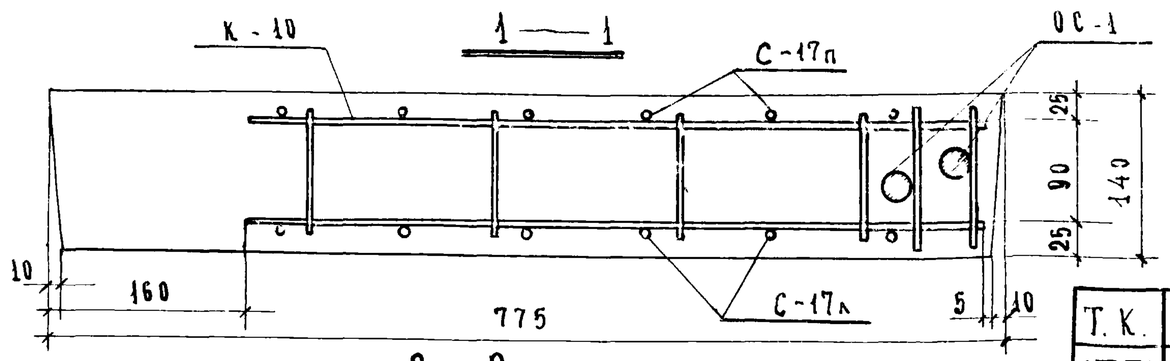

2 - 2

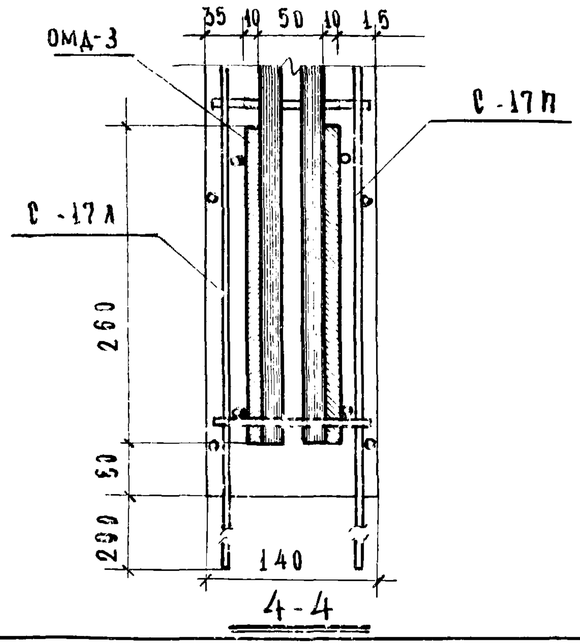

4 - 4

Т.К.	ДИАФРАГМЫ ЖЕСТКОСТИ.	СЕРИЯ ИИ-04-6
1П71	УЗЕЛ П"	ВЫПУСК 5 / ЛИСТ

ЦНИИЭП ТУРИСТСКИХ КОМПЛЕКСОВ г. МОСКВА

ГЛ. ИНЖ. ПРТА — ГЛ. ИНЖ. ПРТА — РУК. ГРУППЫ

ПРИТОЖИЙ — ВОЛЫНСКИЙ — КОЗИНА

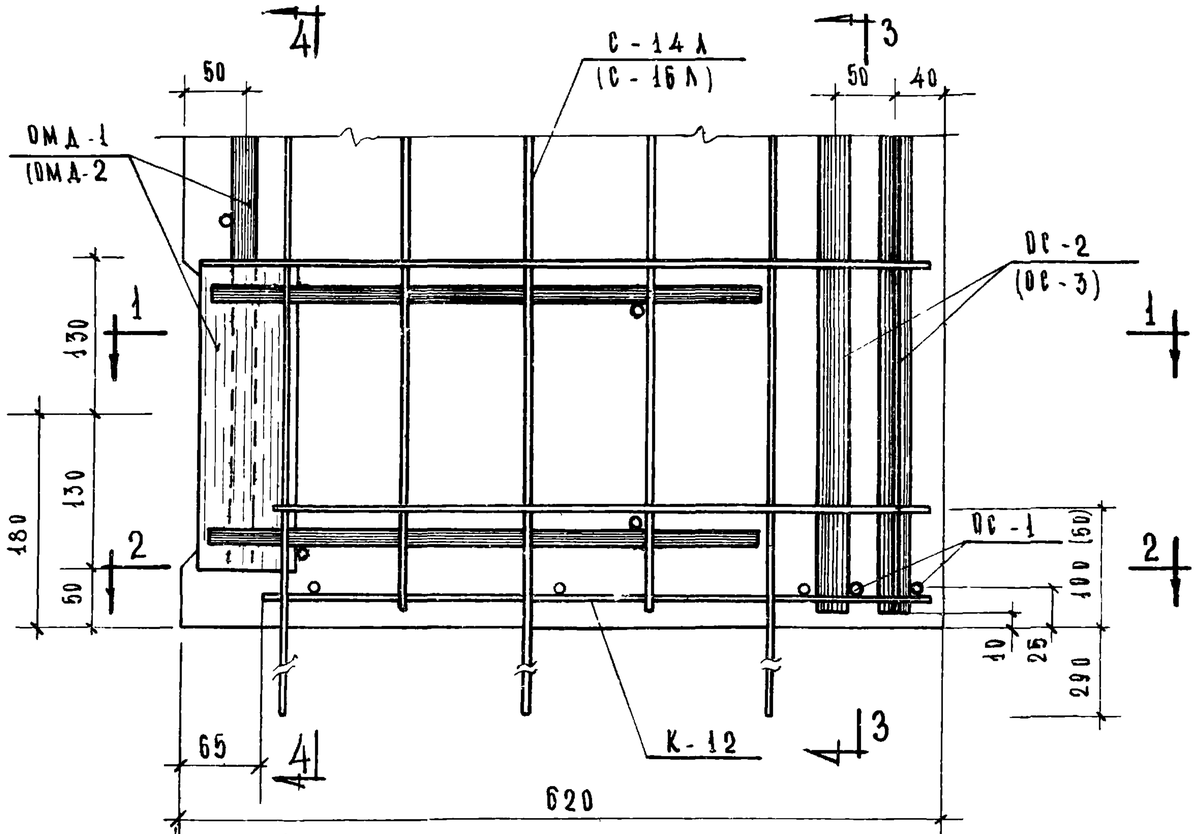

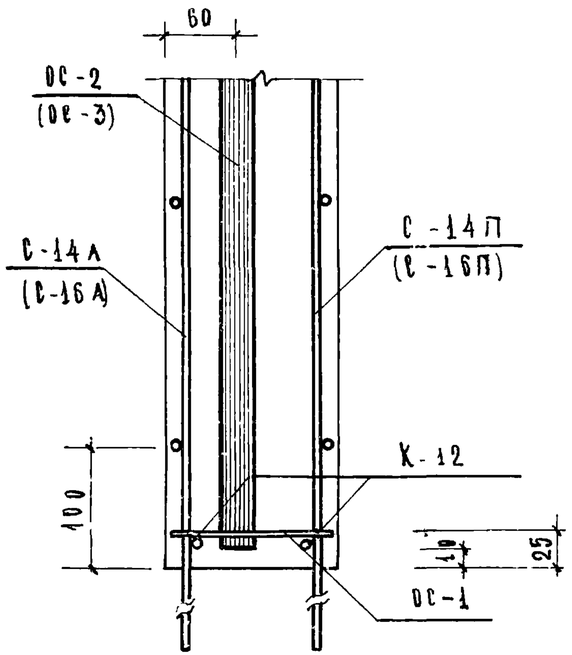

3 - 3

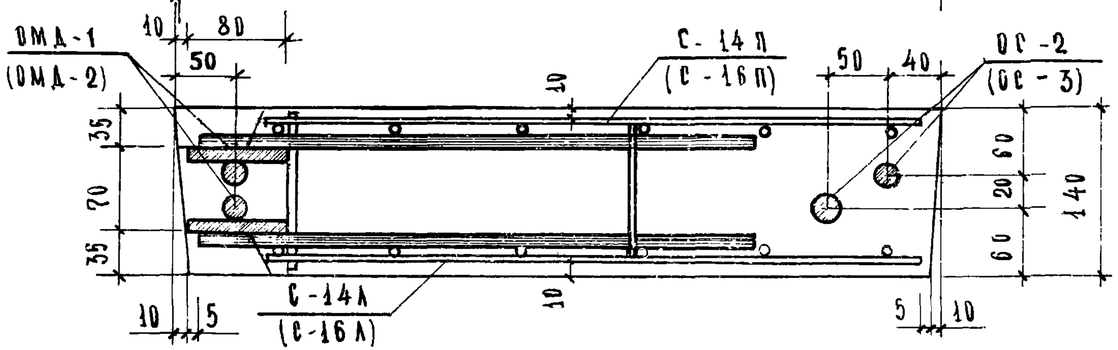

1 — 1

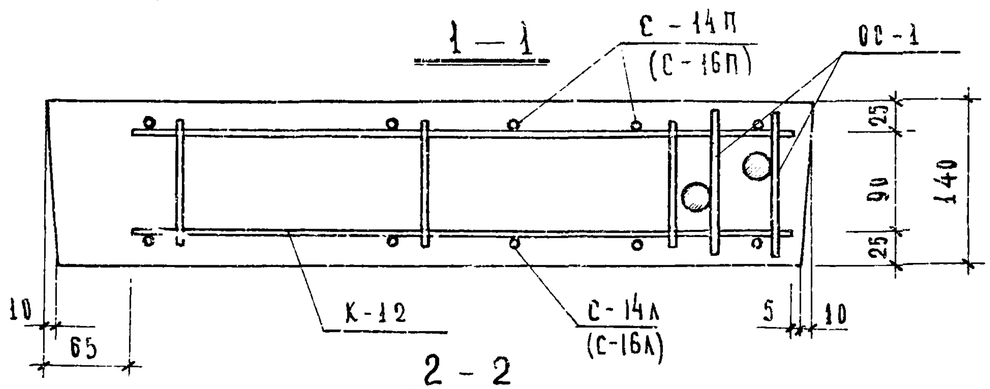

2 - 2

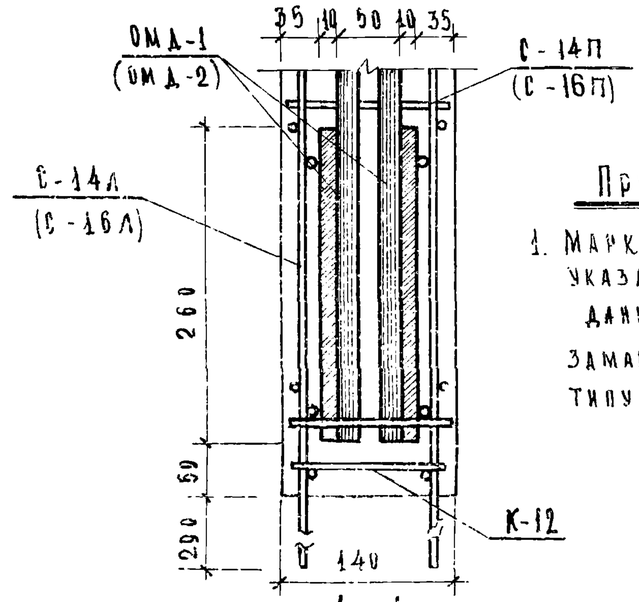

4 - 4

Примечания:

1. Маркировка и размеры, указанные в скобках, даны для узлов, замаркированных по типу узла „10".

Т.К.	Диафрагмы жесткости.	Серия ИИ-04-6	
1971	Узел „10".	Выпуск 5 Часть I	Лист 79

Гл. инж. пр. Рук. группы — Волынский, Козина

Комплексов г. Москва

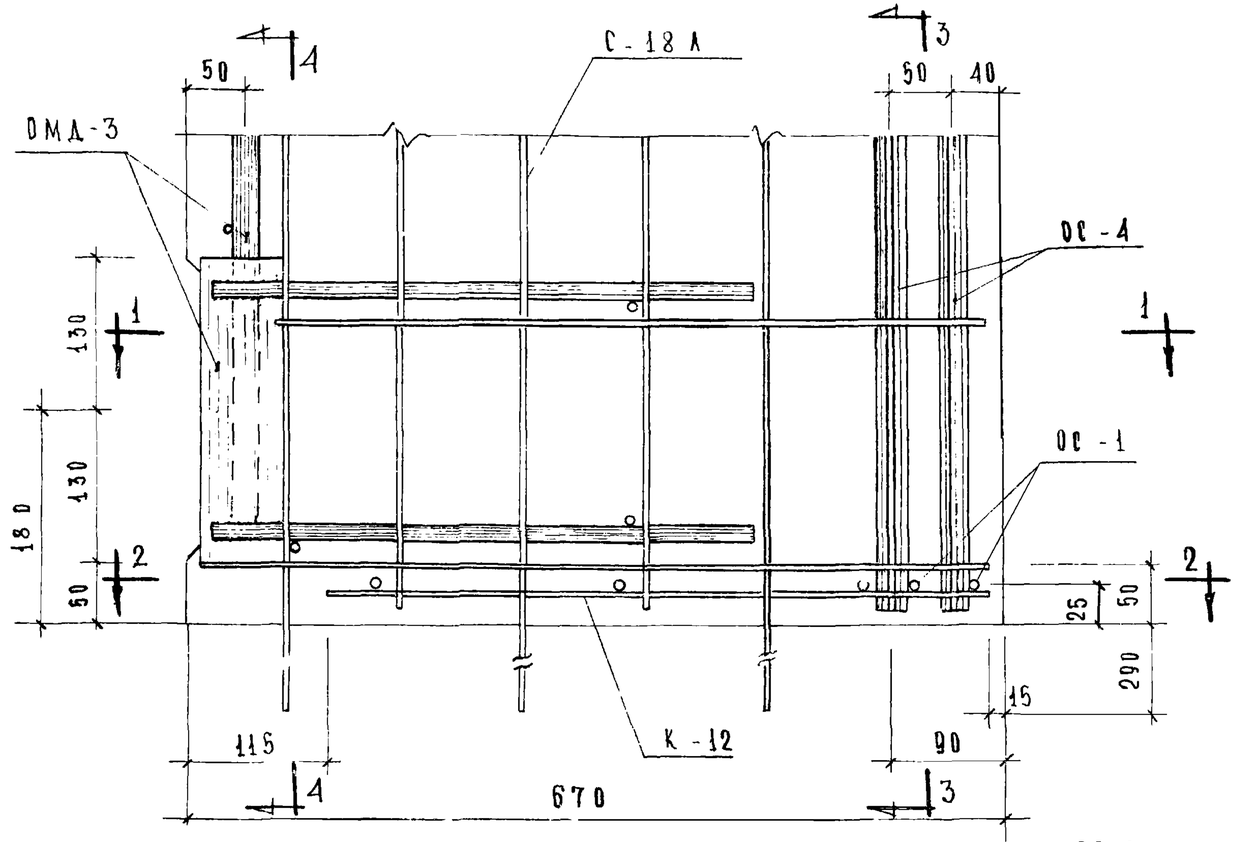

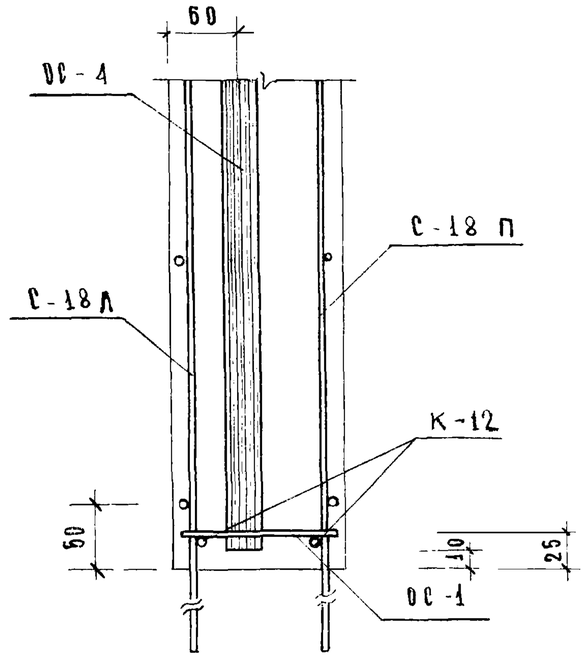

3 - 3

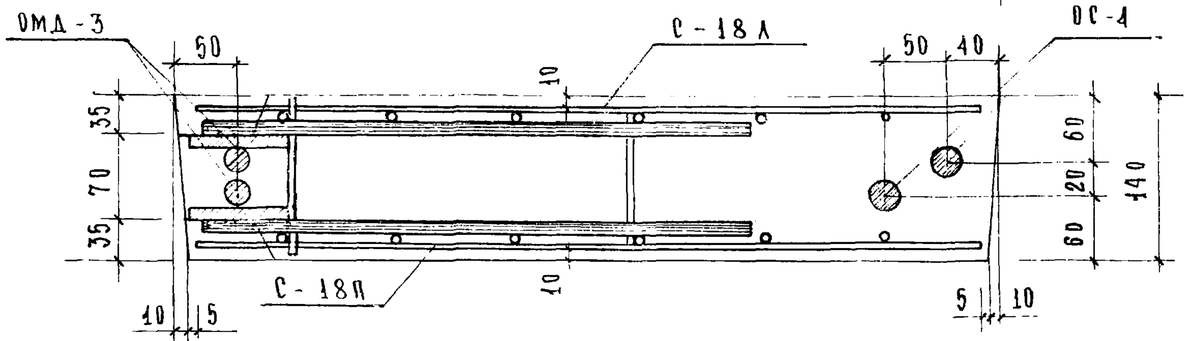

1 — 1

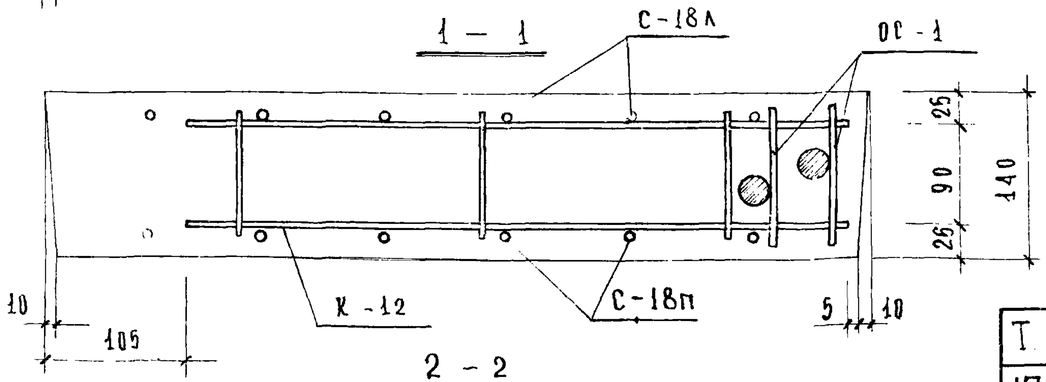

2 - 2

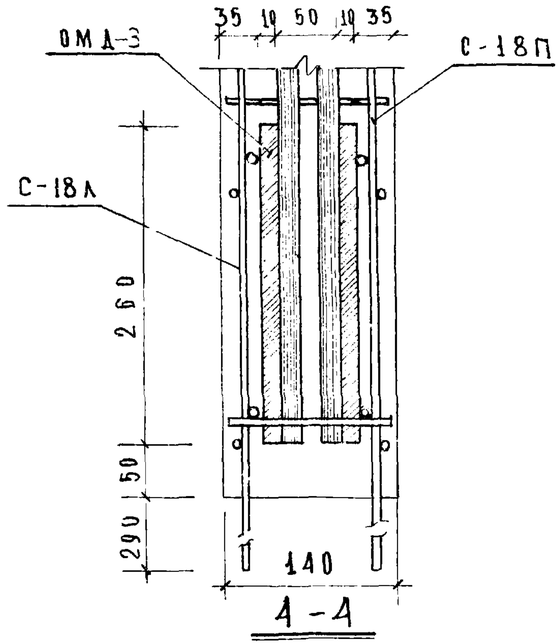

4 - 4

Т.К.	ДИАФРАГМЫ ЖЕСТКОСТИ	СЕРИЯ ИИ-04-6	
1971	УЗЕЛ „11"	ВЫПУСК 5 ЧАСТЬ I	ЛИСТ 80

11677-01 88

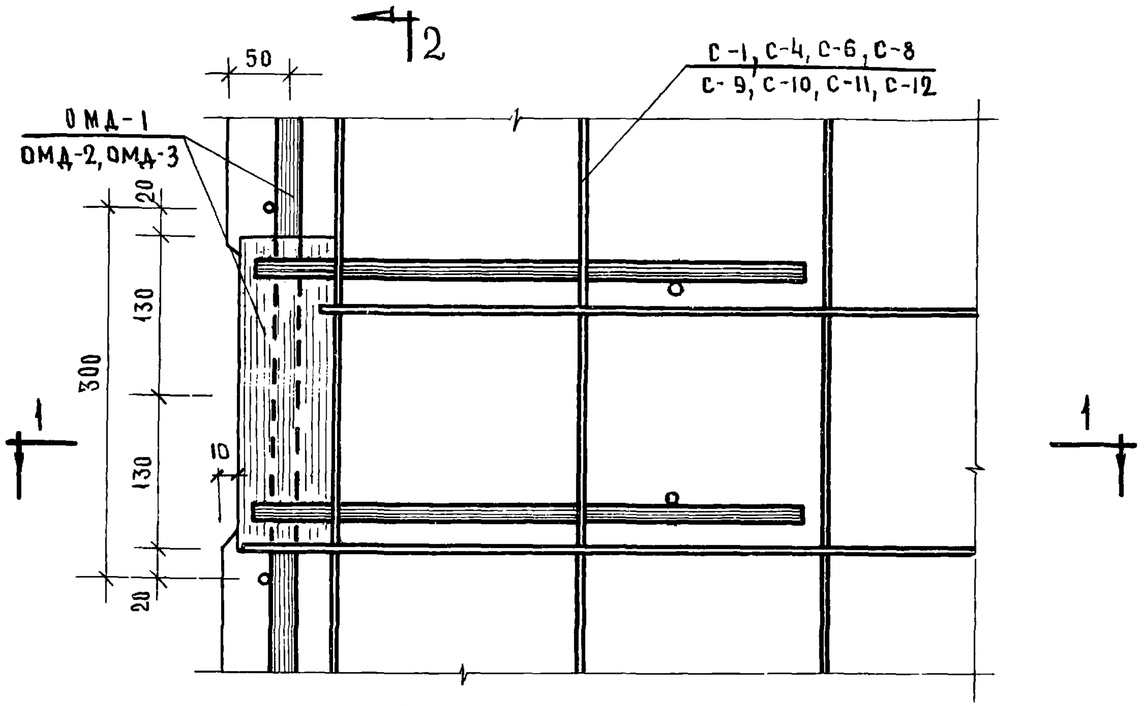

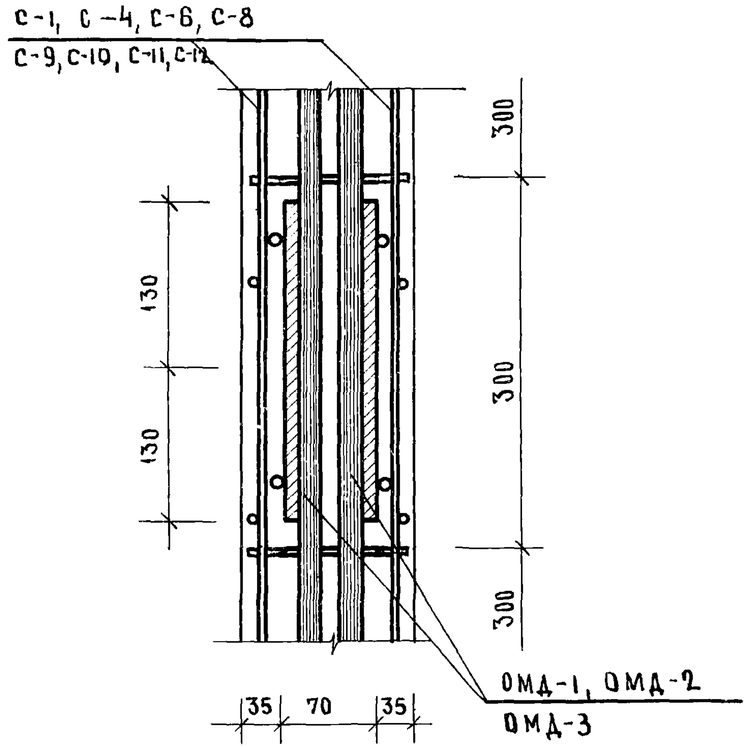

2 - 2

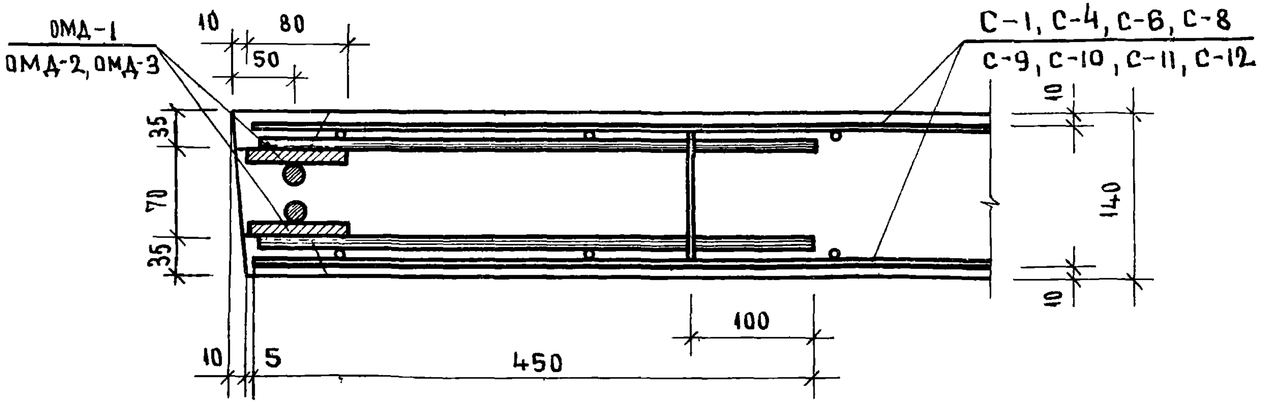

1 - 1

Т.К.	ДИАФРАГМЫ ЖЕСТКОСТИ	СЕРИЯ ИИ-04-6
1971	УЗЕЛ „12"	ВЫПУСК 5 ЧАСТЬ I — ЛИСТ 81

ЦНИИПИ КОМПЛЕКСОВ Г. МОСКВА

ГЛ. ИНЖ. ПР-ТА РУК. ГРУППЫ

КОЗИНА

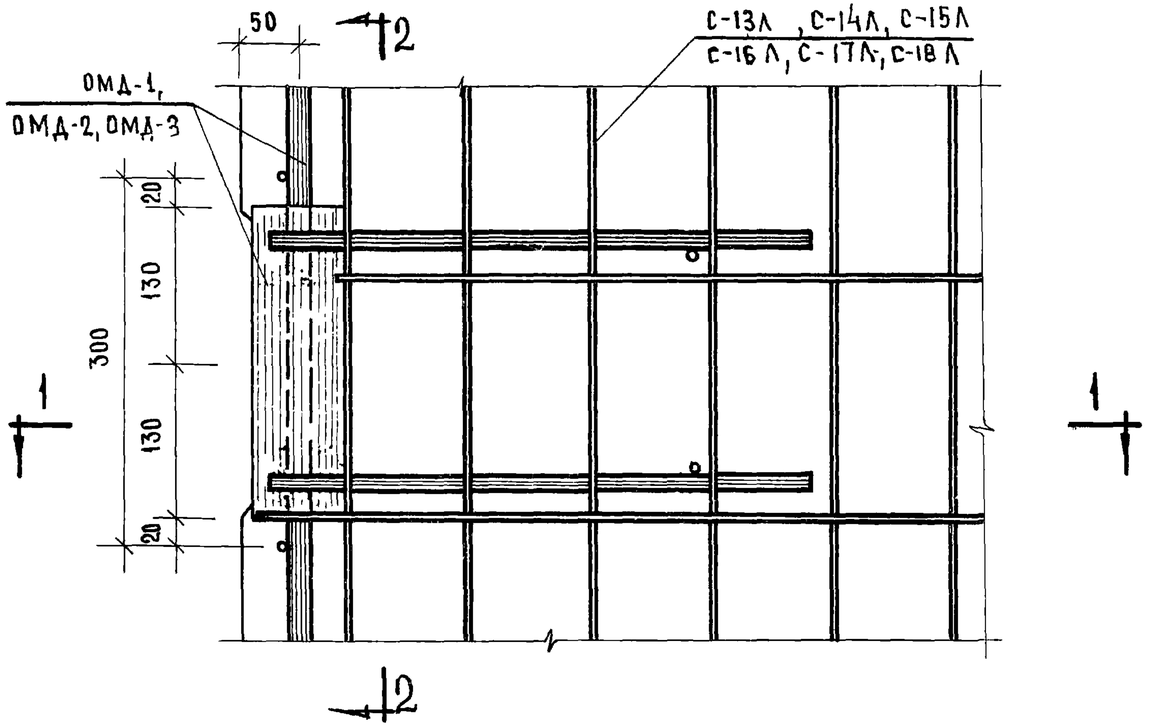

2 - 2

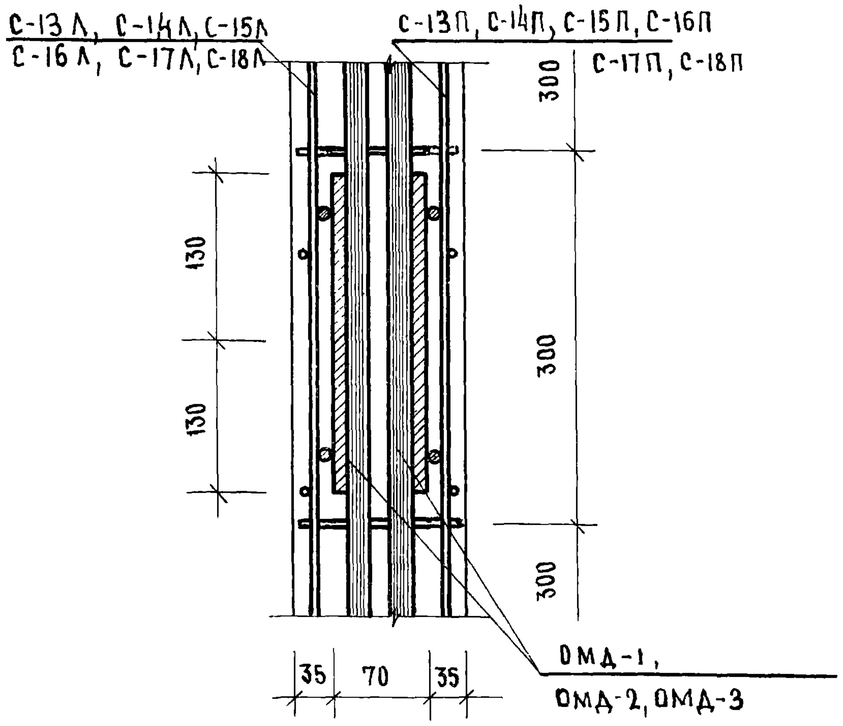

1 - 1

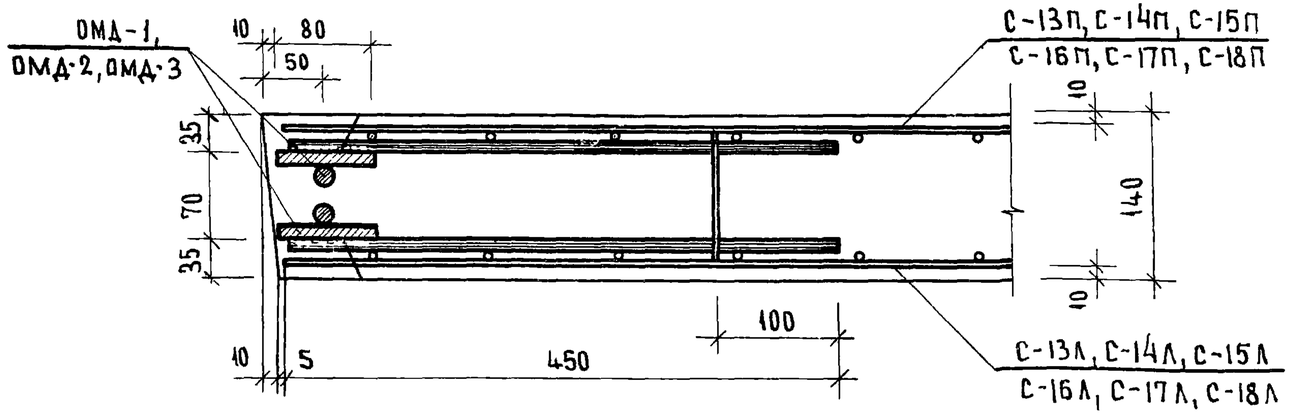

Т.К	ДИАФРАГМЫ ЖЕСТКОСТИ	СЕРИЯ ИИ-04-6
1971	УЗЕЛ „13"	ВЫПУСК 5 ЧАСТЬ I / ЛИСТ 82

ЦНИИЭП ТОРГ. ОБЩ. БЫТОВЫХ ЗДАНИЙ И ТУРИСТСКИХ КОМПЛЕКСОВ Г. МОСКВА

НАЧ. ОТДЕЛА		СТЕПАНОВА
ГЛ. ИНЖ. ПР-ТА		НОСОВА
ГЛ. ИНЖ. ПР-ТА		
РУК. ГРУППЫ		
ИСПОЛНИТ		
ПРОВЕРИЛ		
ЦЫХОКИ		
ПРИГОЖИЙ		
ВОЛЫНСКИЙ		
КОЗИНА		

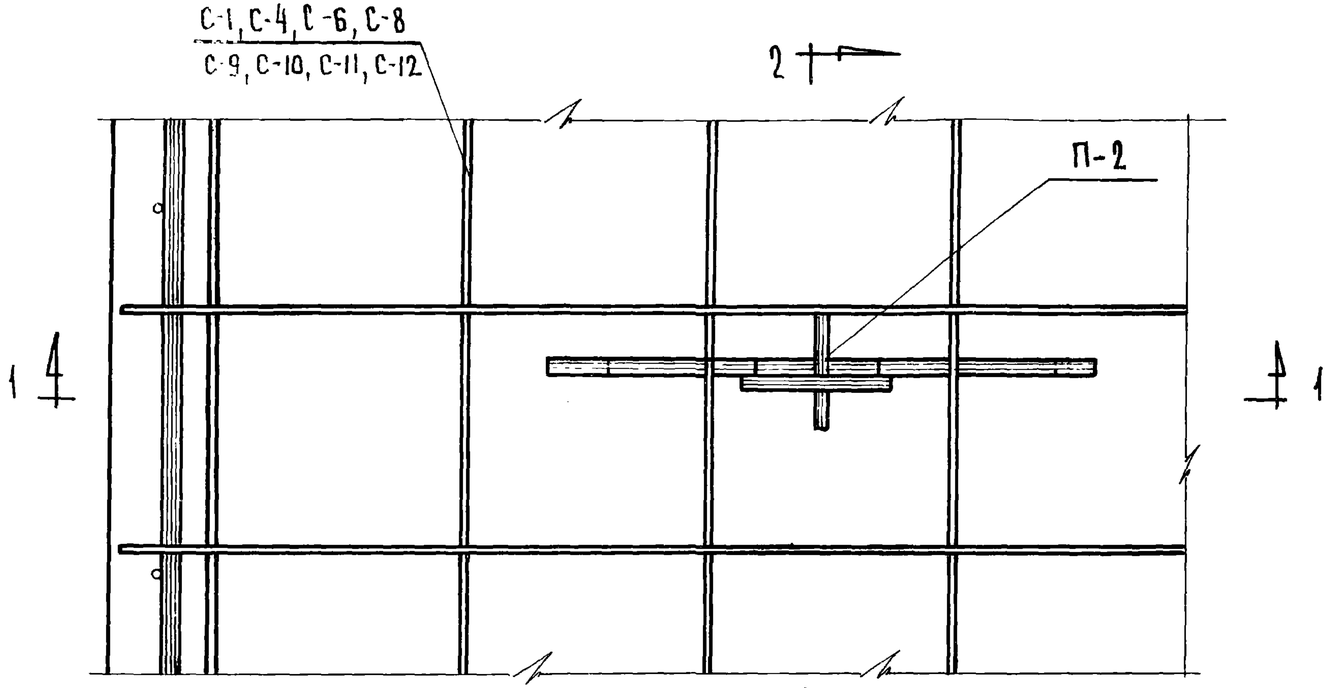

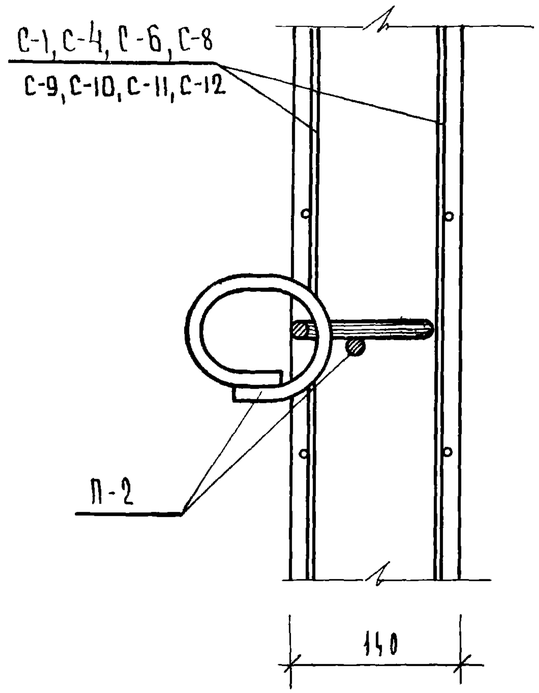

2 – 2

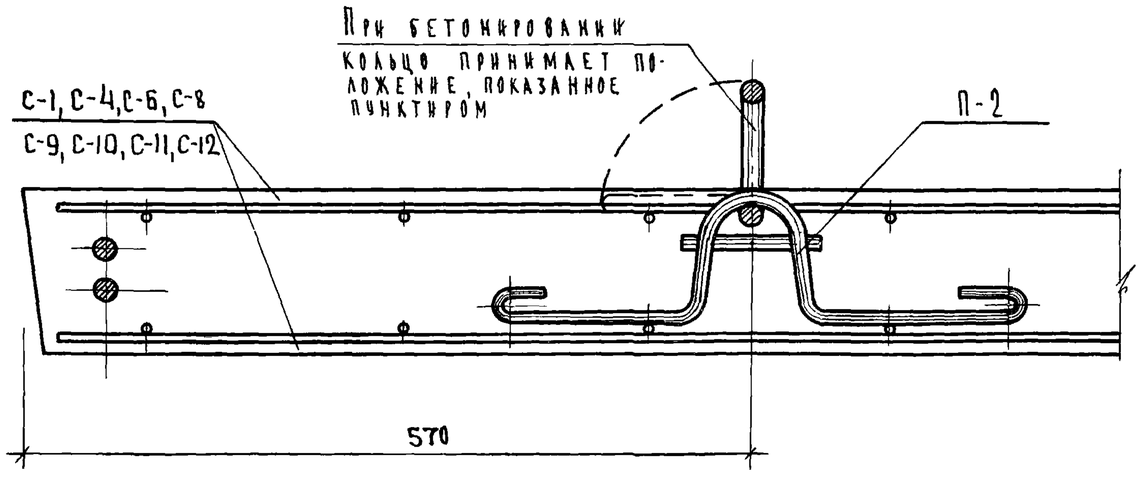

1 – 1

ТК	Диафрагмы жесткости	Серия ИИ-04-6
1971	Узел „14"	Выпуск 5 Лист 83

Туристский комплексов г. Москва
Гл. инж. пр. Рук. группы
Вольинский Островa