МИНТЯЖСТРОЙ СССР

ВСЕСОЮЗНОЕ ПРОМЫШЛЕННОЕ ОБЪЕДИНЕНИЕ «СОЮЗСТРОЙКОНСТРУКЦИЯ»

ЭКСПЕРИМЕНТАЛЬНОЕ КОНСТРУКТОРСКОЕ БЮРО

ШИФР 168-07-01/2

СТЕНЫ ПРОИЗВОДСТВЕННЫХ ЗДАНИЙ ИЗ ТРЕХСЛОЙНЫХ ПАНЕЛЕЙ С ПРОФИЛИРОВАННЫМИ МЕТАЛЛИЧЕСКИМИ ОБШИВКАМИ И МИНЕРАЛОВАТНЫМ УТЕПЛИТЕЛЕМ

ВЫПУСК 3

ЭЛЕМЕНТЫ СТАЛЬНЫХ КОНСТРУКЦИЙ

1982 г.

МИНТЯЖСТРОЙ СССР

ВСЕСОЮЗНОЕ ПРОМЫШЛЕННОЕ ОБЪЕДИНЕНИЕ «СОЮЗСТРОЙКОНСТРУКЦИЯ»

ЭКСПЕРИМЕНТАЛЬНОЕ КОНСТРУКТОРСКОЕ БЮРО

ШИФР 168-07-01/2

СТЕНЫ ПРОИЗВОДСТВЕННЫХ ЗДАНИЙ ИЗ ТРЕХСЛОЙНЫХ ПАНЕЛЕЙ С ПРОФИЛИРОВАННЫМИ МЕТАЛЛИЧЕСКИМИ ОБШИВКАМИ И МИНЕРАЛОВАТНЫМ УТЕПЛИТЕЛЕМ

ВЫПУСК 3

ЭЛЕМЕНТЫ СТАЛЬНЫХ КОНСТРУКЦИЙ

РАЗРАБОТАНО

ДИРЕКТОР ЭКБ Н.Т. КОРОТАЕВ

ЗАМ. ДИРЕКТОРА ПО НТ И НИР Л.А. ФЕЙГЕЛЬ

ГЛАВНЫЙ КОНСТРУКТОР ПРОЕКТА Е.М. МАКСИМОВ

СОГЛАСОВАНО

ГЛ. ИНЖЕНЕР ВПО «СОЮЗСТРОЙКОНСТРУКЦИЯ» Е.В. КОПЫЛОВ

ЗАМ. ДИРЕКТОРА ЦНИИПРОМЗДАНИЙ С.М. ГЛИКИН

СОДЕРЖАНИЕ

Обозначение	Наименование	Лист	Примеч.
I68-07-0I/2-КМД 00.000	Пояснительная записка	3	
I68-07-0I/2-КМД 0I.000	Ригель рядовой Ригель ветровой	4	
I68-07-0I/2-КМД 0I.000 СБ	Ригель рядовой. Ригель ветровой. Сборочный чертеж	5	
I68-07-0I/2-КМД 0I.00I	Элемент ригеля	5	
I68-07-0I/2-КМД 02.000	Ригель стыковой. Ригель подоконный	6	
I68-07-0I/2-КМД 02.000 СБ	Ригель стыковой. Ригель подоконный. Сборочный чертеж	7	
I68-07-0I/2-КМД 02.00I	Элемент ригеля	8	
I68-07-0I/2-КМД 02.003	Элемент ригеля	8	
I68-07-0I/2-КМД 03.000	Ригель надоконный. Ригель подоконный	9	
I68-07-0I/2-КМД 03.000 СБ	Ригель Надоконный. Ригель подоконный. Сборочный чертеж	I0	
I68-07-0I/2-КМД 04.000	Ригель надворотный	II	
I68-07-0I/2-КМД 04.000 СБ	Ригель надворотный. Сборочный чертеж	I2	
I68-07-0I/2-КМД 04.002	Элемент ригеля	I2	
I68-07-0I/2-КМД 05.000	Ригель цокольный	I3	
I68-07-0I/2-КМД 05.000 СБ	Ригель цокольный. Сборочный чертеж	I4	
I68-07-0I/2-КМД 05.00I	Элемент ригеля	I4	
I68-07-0I/2-КМД 06.000	Деталь ДК I	I5	
I68-07-0I/2-КМД 06.000 СБ	Деталь ДК I. Сборочный чертеж	I5	
I68-07-0I/2-КМД 07.000	Деталь ДК 2	I6	
I68-07-0I/2-КМД 07.000 СБ	Деталь ДК 2 Сборочный чертеж	I6	

Обозначение	Наименование	Лист	Примеч.
I68-07-0I/2-КМД 06.00I	Деталь крепежная	I7	
I68-07-0I/2-КМД 07.00I	Деталь крепежная	I7	
I68-07-0I/2-КМД 08.000	Деталь ДК 3	I8	
I68-07-0I/2-КМД 08.000 СБ	Деталь ДК 3 Сборочный чертеж	I8	
I68-07-0I/2-КМД 08.00I	Деталь крепежная	I9	
I68-07-0I/2-КМД 09.00I	Элемент фасонный Д I	20	
I68-07-0I/2-КМД 09.002	Элемент фасонный Д 2	20	
I68-07-0I/2-КМД 09.003	Элемент фасонный Д 3	2I	
I68-07-0I/2-КМД 09.004	Элемент фасонный Д 4	2I	
I68-07-0I/2-КМД 09.005	Элемент фасонный Д 5	22	
I68-07-0I/2-КМД 09.006	Элемент фасонный Д 6	22	
I68-07-0I/2-КМД 09.007	Элемент фасонный Д 7	23	
I68-07-0I/2-КМД 09.008	Элемент фасонный Д 8	23	
I68-07-0I/2-КМД 09.009	Элемент фасонный Д 9	24	
I68-07-0I/2-КМД 09.0I0	Элемент фасонный Д I0	24	
I68-07-0I/2-КМД 09.0II	Элемент фасонный Д II	25	
I68-07-0I/2-КМД 09.0I2	Деталь крепежная Д I	25	
I68-07-0I/2-КМД 09.0I3	Деталь крепежная Д 2	26	
I68-07-0I/2-КМД 09.0I4	Деталь крепежная Д 3	26	

I. ОБЩИЕ УКАЗАНИЯ

I.I Чертежи шифра I68-07-0I/2 состоят из следующих выпусков:

Выпуск I. Материалы для проектирования
Выпуск 2. Панели стеновые
Выпуск 3. Элементы стальных конструкций
Выпуск 4. Архитектурно-монтажные узлы.

I.2. Настоящий выпуск 3 содержит рабочие чертежи ригелей стен, деталей крепления стеновых панелей, фасонных элементов.

2. КОНСТРУКТИВНЫЕ РЕШЕНИЯ И МАТЕРИАЛ КОНСТРУКЦИЙ

2.I. Ригели запроектированы из холодноформованных С-образных профилей по ТУ 67-I6-II-80, изготовляемых Первоуральским заводом комплектных металлоконструкций. Опорные части ригелей из горячекатанных уголков по ГОСТ 8509-72 и холодногнутых по ГОСТ I9772-74.

2.2. Детали крепления запроектированы из гнутых уголков выполняемых из стали по ГОСТ I9904-74 в комплекте с крепежными изделиями по ГОСТ 7798-70, ГОСТ 5915-70, ГОСТ 6404-70, ГОСТ II37I-78.

2.3. Материал элементов стальных конструкций - для ригелей стен и деталей крепления стеновых панелей принят из стали ВСт3кп2 по ГОСТ I6523-70 или по ГОСТ 380-7I.

2.4. Фасонные элементы выполняются из тонколистовой оцинкованной стали толщиной I,0 или 0,8 мм с полимерным покрытием по ТУ 67-263-79.

3. ТРЕБОВАНИЯ К ИЗГОТОВЛЕНИЮ

3.I. Изготовление конструкций производить в соответствии с указаниями главы СНиП-I8-75 "Металлические конструкции. Правила производства и приемки работ".

3.2. Заводские сварные соединения рекомендуется выполнять полуавтоматической сваркой.
Допускается ручная дуговая сварка по ГОСТ 5264-80 Электродами типа 342 по ГОСТ 9467-75.

3.3. Окраску элементов стальных конструкций следует производить в соответствии с указаниями главы СНиП П-28-73 "Защита строительных конструкций от коррозии", требованиями указанными в конкретном проекте и в рабочих чертежах настоящего выпуска.

3.4. Крепежные элементы должны быть оцинкованы или кадмированы.

4. УКАЗАНИЯ ПО МАРКИРОВКЕ И УПАКОВКЕ

4.I. Ригели стен и фасонные элементы должны быть замаркированы несмываемой краской в соответствии с проектной маркой элемента. Маркировку фасонных элементов производить на стороне, не имеющей полимерного покрытия.

4.2. Детали крепления стеновых панелей упаковываются в ящики. Ящики маркируются по ГОСТ I4I92-77.
Масса ящика не должна превышать 30кг.

				I68-07-0I/2-КИД 00.000		
Утв.	Некрасов		23.06.82	Пояснительная записка	Стадия	Лист	Листов
					Р		1
Н.контр.	Киаина		23.06.82		ЭКБ ЕПО		
Пров.	Никулин		23.06.82		Союзстройконструкция		
Разраб.	Бухина		23.06.82				

Инв.№ подл. | Подпись и дата | Взам.инв.№

Формат А3

Формат	Зона	Поз.	Обозначение	Наименование	Кол.	Примеч.
				Документация		
А4			168-07-01/2-КМД 01.000 СБ	Сборочный чертеж		
				Детали		
А4		1	168-07-01/2-КМД 01.001	Элемент ригеля	2	
			Переменные данные	для исполнений:		
				Детали		
				168-07-01/2-КМД 01.000		
Б4		2	168-07-01/2-КМД 01.002	С-профиль $\frac{160\times60\times42\times5\ ГУ67\text{-}16\text{-}48\text{-}82}{ВСп3кп2\ ГОСТ\ 16523\text{-}70}$	1	51,8 кг
				L = 5760 мм ± 1,5 мм		50/ по позиам
				168-07-01/2-КМД 01.000-01		
Б4		2	168-07-01/2-КМД 01.002-01	С-профиль $\frac{160\times60\times46\times4\ ГУ67\text{-}16\text{-}48\text{-}82}{ВСп3кп2\ ГОСТ\ 16523\text{-}70}$	1	69,1 кг
				L = 5760 мм ± 1,5 мм		50/ по позиам
				168-07-01/2-КМД 01.000-02		
Б4		2	168-07-01/2-КМД 01.002-02	С-профиль $\frac{160\times60\times50\times5\ ГУ67\text{-}16\text{-}48\text{-}82}{ВСп3кп2\ ГОСТ\ 16523\text{-}70}$	1	86,5 кг
				L = 5760 мм ± 1,5 мм		50/ по позиам

Взам. инв. №

Подпись и дата

Инв. № подл.

Утв.	Некрасов		29.06.82	168-07-01/2-КМД 01.000
Н. контр.	Килина		29.06.82	Ригель рядовой Ригель ветровой
Пров.	Никулин		25.06.82	
Разраб.	Бугина		25.06.82	

Стадия	Лист	Листов
Р	1	2

ЭКБ ВПО
Союзстройконструкция

Формат	Зона	Поз.	Обозначение	Наименование	Кол.	Примеч.
				168-07-01/2-КМД 01.000-03		
Б4		2	168-07-01/2-КМД 01.002-03	С-профиль $\frac{160\times60\times40\times5\ ГУ67\text{-}16\text{-}48\text{-}82}{ВСп3кп2\ ГОСТ\ 16523\text{-}70}$	1	42,6 кг
				L = 5760 мм ± 1,5 мм		50/ по позиам
				168-07-01/2-КМД 01.000-04		
Б4		2	168-07-01/2-КМД 01.002-04	С-профиль $\frac{160\times60\times40\times4\ ГУ67\text{-}16\text{-}48\text{-}82}{ВСп3кп2\ ГОСТ\ 16523\text{-}70}$	1	59,7
				L = 5760 мм ± 1,5 мм		50/ по позиам
				168-07-01/2-КМД 01.000-05		
Б4		2	168-07-01/2-КМД 01.002-05	С-профиль $\frac{160\times60\times40\times5\ ГУ67\text{-}16\text{-}48\text{-}82}{ВСп3кп2\ ГОСТ\ 16523\text{-}70}$	1	73,0 кг
				L = 5760 мм ± 1,5 мм		50/ по позиам

Взам. инв. №

Подпись и дата

Инв. № подл.

Формат	Зона	Поз.	Обозначение	Наименование	Кол.	Примеч.
				Документация		
А4			168-07-01½-КМД 03.000 СБ	Сборочный чертеж		
				Детали		
А4		1	168-07-01½-КМД 02.001	Элемент ригеля	2	
			Переменные данные	для исполнений:		
				Детали		
				168-07-01½-КМД 03.000		
Б4		2	168-07-01½-КМД 03.002	С-профиль 160х80х42х3 ТУ67-16-48-82 / ВСт3кп2 ГОСТ 16523-70	2	51,8 кг
				L = 5760 мм ± 1,5 мм		50 / по торцам
А4		3	168-07-01½-КМД 02.003	Элемент ригеля	1	
				168-07-01½-КМД 03.000-01		
Б4		2	168-07-01½-КМД 03.002-01	С-профиль 160х80х46х4 ТУ67-16-48-82 / ВСт3кп2 ГОСТ 16523-70	2	69,1 кг
				L = 5760 мм ± 1,5		50 / по торцам
А4		3	168-07-01½-КМД 02.003	Элемент ригеля	1	
				168-07-01½-КМД 03.000-02		
Б4		2	168-07-01½-КМД 03.002-02	С-профиль 160х80х50х5 ТУ67-16-48-82 / ВСт3кп2 ГОСТ 16523-70	2	86,5 кг
				L = 5760 мм ± 1,5 мм		50 / по торцам

Взам. инв. №

Подпись и дата

Инв. № подл.

Утв.	Некрасов		290682
Н. контр.	Кулина		290682
Пров.	Кукулин		290682
Разраб.	Букина		290682

168-07-01½-КМД 03.000

Ригель надоконный
Ригель подоконный

Стадия	Лист	Листов
Р1	1	3

ЭКБ ВПО
Союзстройконструкция

Формат	Зона	Поз.	Обозначение	Наименование	Кол.	Примеч.
А4		3	168-07-01½-КМД 02.003	Элемент ригеля	1	
				168-07-01½-КМД 03.000-03		
Б4		2	168-07-01½-КМД 03.002	С-профиль 160х80х42х3 ТУ67-16-48-82 / ВСт3кп2 ГОСТ 16523-70	2	51,8 кг
				L = 5760 мм ± 1,5 мм		50 / по торцам
А4		3	168-07-01½-КМД 02.003-01	Элемент ригеля	1	
				168-07-01½-КМД 03.000-04		
Б4		2	168-07-01½-КМД 03.002-01	С-профиль 160х80х46х4 ТУ67-16-48-82 / ВСт3кп2 ГОСТ 16523-70	2	69,1 кг
				L = 5760 мм ± 1,5 мм		50 / по торцам
А4		3	168-07-01½-КМД 02.003-01	Элемент ригеля	1	
				168-07-01½-КМД 03.000-05		
Б4		2	168-07-01½-КМД 03.002-02	С-профиль 160х80х50х5 ТУ67-16-48-82 / ВСт3кп2 ГОСТ 16523-70	2	86,5 кг
				L = 5760 мм ± 1,5 кг		50 / по торцам
А4		3	168-07-01½-КМД 02.003-01	Элемент ригеля	1	
				168-07-01½-КМД 03.000-06		
Б4		2	168-07-01½-КМД 03.002	С-профиль 160х80х42х3 ТУ67-16-48-82 / ВСт3кп2 ГОСТ 16523-70	2	51,8 кг
				L = 5760 мм ± 1,5 мм		50 / по торцам
				168-07-01½-КМД 03.000-07		
Б4		2	168-07-01½-КМД 03.002-01	С-профиль 160х80х46х4 ТУ67-16-48-82 / ВСт3кп2 ГОСТ 16523-70	2	69,1 кг
				L = 5760 мм ± 1,5 мм		50 / по торцам

Взам. инв. №

Подпись и дата

Инв. № подл.

168-07-01½-КМД 03.000

Лист 2

Формат	Зона	Поз.	Обозначение	Наименование	Кол.	Примеч.
				Документация		
А4			168-07-01/2-КМД 02.000 СБ	Сборочный чертеж		
				Детали		
А4		1	168-07-01/2-КМД 02.001	Элемент ригеля	2	
			Переменные данные	для исполнений:		
				Детали		
				168-07-01/2-КМД 02 000		
Б4		2	168-07-01/2-КМД 02.002	С-профиль $\frac{160\times80\times42\times3\ ТУ67-16-48-82}{ВСт3кп2\ ГОСТ\ 16523-70}$	2	51,8 кг
				L=5760 мм ±1,5 мм		50 по торцам
А4		3	168-07-01/2-КМД 02.003	Элемент ригеля	1	
				168-07-01/2-КМД 02.000-01		
Б4		2	168-07-01/2-КМД 02.002-01	С-профиль $\frac{160\times80\times46\times4\ ТУ67-16-48-82}{ВСт3кп2\ ГОСТ\ 16523-70}$	2	69,1 кг
				L=5760 мм ±1,5 мм		50 по торцам
А4		3	168-07-01/2-КМД 02.003	Элемент ригеля	1	
				168-07-01/2-КМД 02.000-02		
Б4		2	168-07-01/2-КМД 02.002-02	С-профиль $\frac{160\times80\times50\times5\ ТУ67-16-48-82}{ВСт3кп2\ ГОСТ\ 16523-70}$	2	86,5 кг
				L=5760 мм ±1,5 мм		50 по торцам

Утв.	Некрасов		29.06.82	168-07-01/2 02.000
Н. контр.	Кулина		29.06.82	Ригель стыковой Ригель подоконный
Пров.	Пикуль		29.06.82	
Разраб.	Букина		29.06.82	

Стадия	Лист	Листов
Р	1	2

ЭКБ ВПО Союзстройконструкция

Взам. инв. № | Подпись и дата | Инв. № подл.

Формат А4

Формат	Зона	Поз.	Обозначение	Наименование	Кол.	Примеч.
А4		3	168-07-01/2-КМД 02.003	Элемент ригеля	1	
				168-07-01/2-КМД 02.000-03		
Б4		2	168-07-01/2-КМД 02.002	С-профиль $\frac{160\times80\times42\times3\ ТУ67-16-48-82}{ВСт3кп2\ ГОСТ\ 16523-70}$	2	51,8 кг
				L=5760 мм ±1,5 мм		50 по торцам
А4		3	168-07-01/2-КМД 02.003-01	Элемент ригеля	1	
				168-07-01/2-КМД 02.000-04		
Б4		2	168-07-01/2-КМД 02.002-01	С-профиль $\frac{160\times80\times46\times4\ ТУ67-16-48-82}{ВСт3кп2\ ГОСТ\ 16523-70}$	2	69,1 кг
				L=5760 мм ±1,5 мм		50 по торцам
А4		3	168-07-01/2-КМД 02.003-01	Элемент ригеля	1	
				168-07-01/2-КМД 02.000-05		
Б4		2	168-07-01/2-КМД 02.002-02	С-профиль $\frac{160\times80\times50\times5\ ТУ67-16-48-82}{ВСт3кп2\ ГОСТ\ 16523-70}$	2	86,5
				L=5760 мм ±1,5 мм		50 по торцам
А4		3	168-07-01/2-КМД 02.003-01	Элемент ригеля	1	

Взам. инв. № | Подпись и дата | Инв. № подл.

168-07-01/2-КМД 02.000

Лист 2

Формат А4

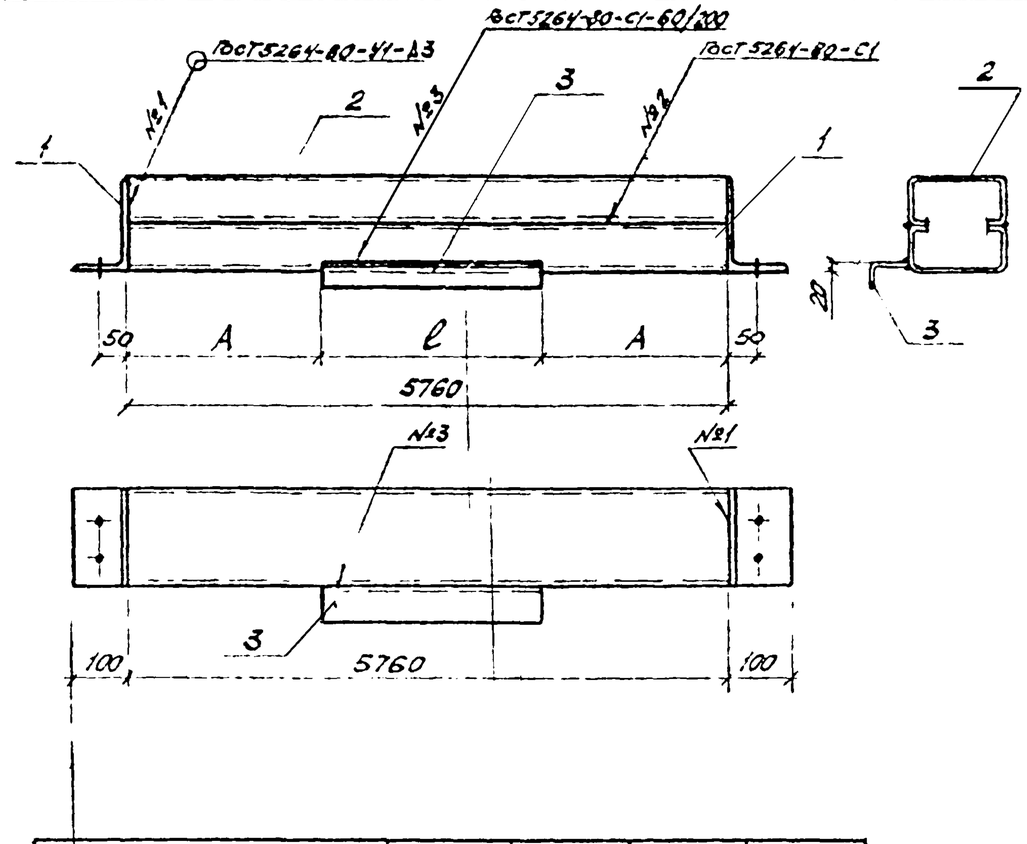

Обозначение	Марка	А, мм	ℓ, мм	Масса, кг
168-07-01/2-КМД 02.000СБ	РС1-1	0	5760	153,0
-01	РС1-2			187,6
-02	РС1-3			222,4
-03	РП2-1	1890	1980	116,2
-04	РП2-2			150,8
-05	РП2-3			185,6

Взам. инв. №

Подпись и дата

Инв. № подл.

Утв.	Некрасов		29.06.82
Н. контр.	Килина		29.06.82
Пров.	Никулин		29.06.82
Разраб.	Быкина		29.06.82

168-07-01/2-КМД 02.000СБ

Ригель стыковой
Ригель подоконный
Сборочный чертеж

Стадия	Масса	Масштаб
Р	см табл.	1:10
Лист	Листов 1	

ЭКБ ВПО
Союзстройконструкция

Формат А4

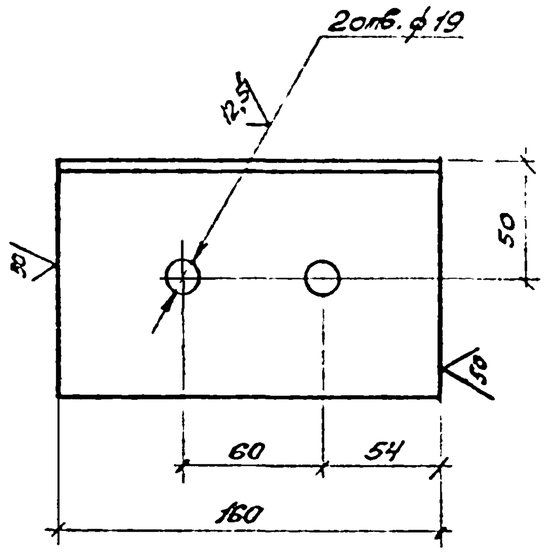

Разраб.	Некрасов		29.06.82	168-07-01/2-КМД 02.001		
Пров.	Никулин		25.06.82	Элемент ригеля	Стадия: Р	Масса: 3,2	Масштаб: 1:2.5
Н.контр.	Силина		29.06.82		Лист	Листов 1
Утв.	Букина		1.06.86	Уголок 160×100×10 ГОСТ 8510-72 / ВСт3кп2 ГОСТ 535-79	ЭКБ ВПО Союзстройконструкция	

Инв. № подл. | Подпись и дата | Взам. инв. №

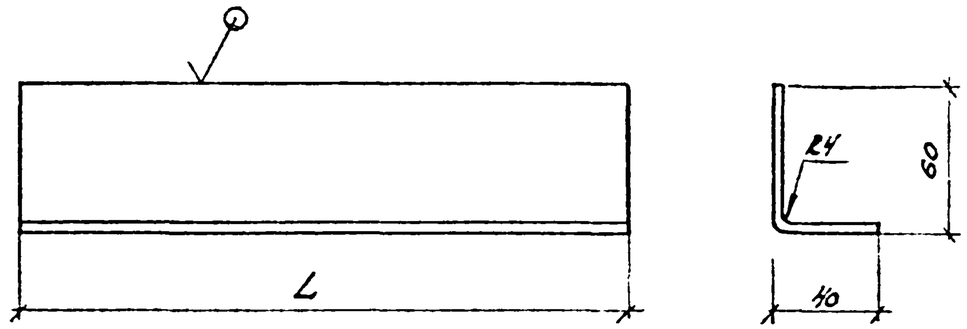

Обозначение	L, мм	Масса, кг
168-07-01/2-КМД 02.003	5760	43,0
-01	1980	6,2
-02	5960	18,7

Разраб.	Некрасов		29.06.82	168-07-01/2-КМД 02.003		
Пров.	Никулин		25.06.82	Элемент ригеля	Стадия: Р	Масса: см. табл.	Масштаб: 1:2.5
Н.контр.	Силина		29.06.82		Лист	Листов 1
Утв.	Букина		1.06.86	Лист 4 ГОСТ 19904-74 / ВСт3кп2 ГОСТ 14637-79	ЭКБ ВПО Союзстройконструкция	

Инв. № подл. | Подпись и дата | Взам. инв. №

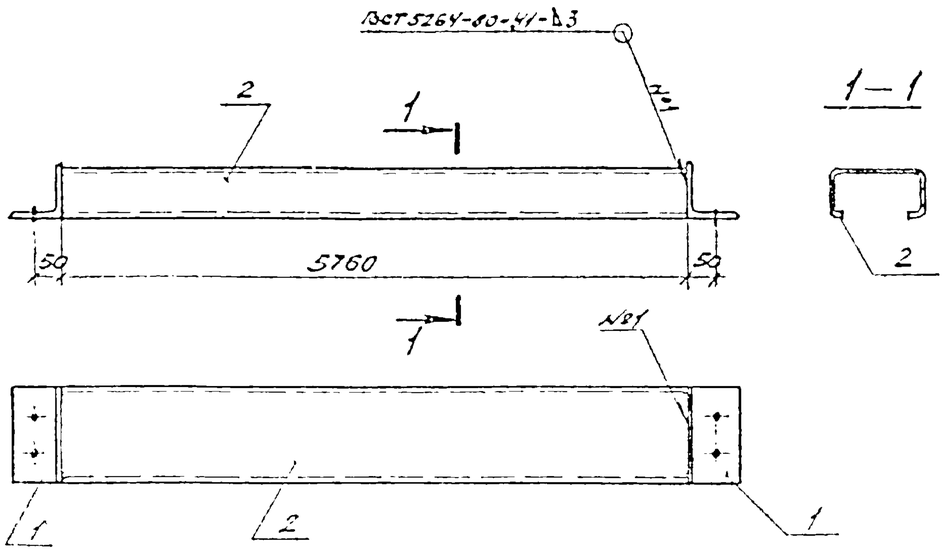

Обозначение	Марка	Масса, кг
168-07-01/2-КМД 01.000 СБ	РР1-1	55,7
-01	РР1-2	73,0
-02	РР1-3	30,4
-03	РВ1-1	46,5
-04	РВ1-2	63,6
-05	РВ1-3	76,9

Утв.	Некрасов		23.06.82	168-07-01/2-КМД 01.000 СБ		
Н.контр.	Килина		23.06.82	Ригель рябовой Ригель ветровой Сборочный чертеж	Стадия: Р	Масса: см. табл.	Масштаб: 1:10
Пров.	Никулин		23.06.82		Лист	Листов 1
Разраб.	Букина		23.06.82		ЭКБ ВПО Союзстройконструкция	

Инв. № подл. | Подпись и дата | Взам. инв. №

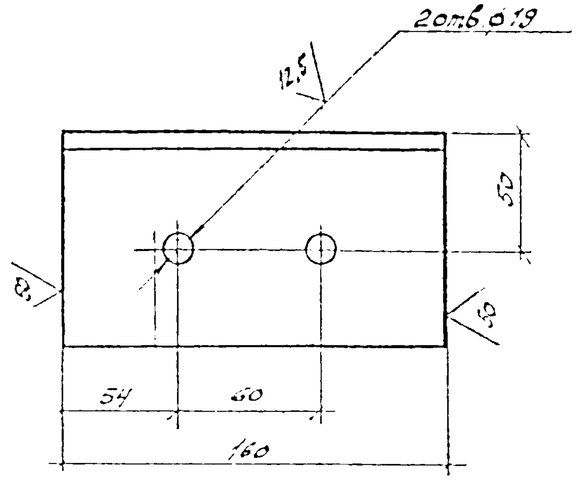

Утв.	Некрасов		23.06.82	168-07-01/2-КМД 01.001		
Н.контр.	Килина		23.06.82	Элемент ригеля	Стадия: Р	Масса: 1,95	Масштаб: 1:2,5
Пров.	Никулин		23.06.82	Уголок 90х90х8 ГОСТ 8509-72 / БС-3кп2 ГОСТ 535-79	Лист	Листов 1
Разраб.	Букина		23.06.82		ЭКБ ВПО Союзстройконструкция	

Инв. № подл. | Подпись и дата | Взам. инв. №

Формат	Зона	Поз.	Обозначение	Наименование	Кол.	Примеч.
				168-07-01/2-КМД 03.000-08		
Б4		2	168-07-01/2-КМД 03.002-02	С-профиль 160х80х50х5 ГОСТ 8278-83 / 167-16-ИЭ-8 ВСт3кп2 ГОСТ 16523-70	2	86,5 кг
				L = 5760 мм ± 1,5 мм		50 √ по торцам

168-07-01/2-КМД 03.000

Лист 3

Инв. № подл. | Подпись и дата | Взам. инв. №

Формат А4

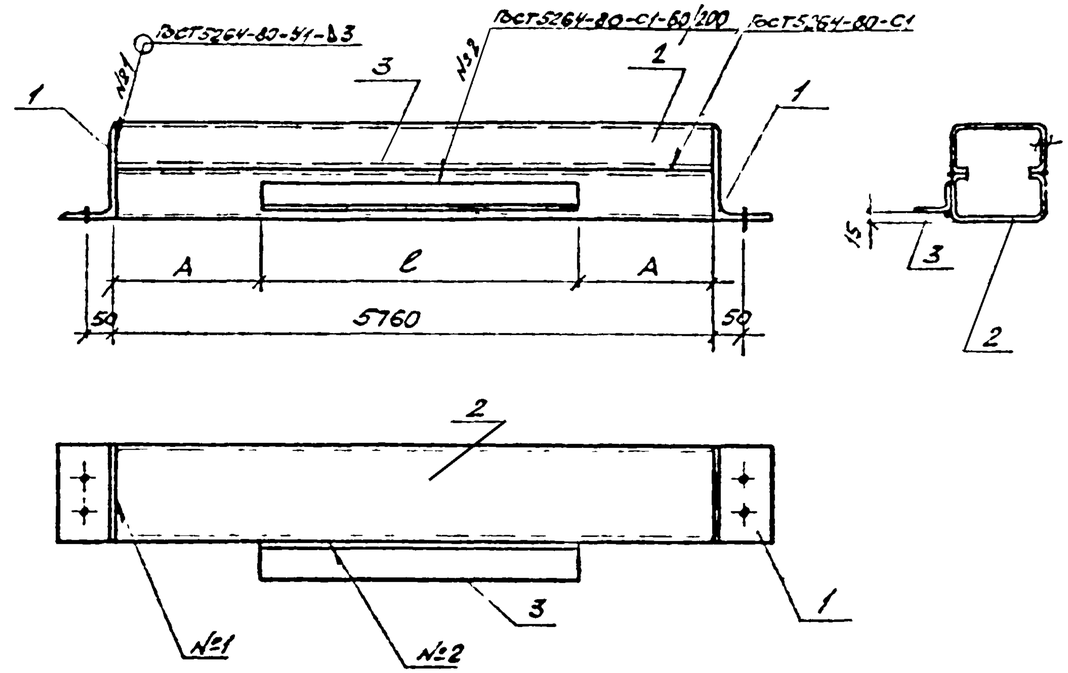

Обозначение	Марка	А, мм	ℓ, мм	Масса, кг
168-07-01/2-КМД 03.000СБ	Р01-1	0	5760	153,6
-01	Р01-2			187,6
-02	Р01-3			222,4
-03	Р02-1	1890	1960	116,2
-04	Р02-2			150,8
-05	Р02-3			185,6
-06	РП1-1	0	0	110,0
-07	РП1-2			144,6
-08	РП1-3			179,4

Утв.	Некрасов		19.06.82	168-07-01/2-КМД 03.000СБ			
Н. контр.	Кулина		19.06.82	Ригель наоконный Ригель подоконный Сборочный чертеж	Стадия	Масса	Масштаб
Пров.	Никулин		25.06.82		Р	см. табл.	1:10
Разраб.	Букина		20.06.82		Лист	Листов 1	
					ЭКБ ВПО Союзстройконструкция		

Инв. № подл. | Подпись и дата | Взам. инв. №

Формат А4

Формат	Зона	Поз.	Обозначение	Наименование	Кол	Примеч.
				Документация		
А4			168-07-01/2-КМД 04.000 СБ	Сборочный чертеж		
				Детали		
А4		1	168-07-01/2-КМД 02.001	Элемент ригеля	2	
А4		2	168-07-01/2-КМД 04.001	Элемент ригеля	2	
А4		3	168-07-01/2-КМД 02.003	Элемент ригеля	1	
			Переменные данные	для исполнений		
				Детали		
				168-07-01/2-КМД 04.000		
Б4		4	168-07-01/2-КМД 04.002	С-профиль $\frac{160\times80\times42\times3\ ТУ67\text{-}16\text{-}48\text{-}82}{ВСт3кп2\ ГОСТ\ 16523\text{-}70}$	2	51,8 кг
				L=5760мм ±1,5мм		50 √ по торцам
				168-07-01/2-КМД 04.000-01		
Б4		4	168-07-01/2-КМД 04.002-01	С-профиль $\frac{160\times80\times46\times4\ ТУ67\text{-}16\text{-}48\text{-}82}{ВСт3кп2\ ГОСТ\ 16523\text{-}70}$	2	69,1 кг
				L=5760мм ±1,5мм		50 √ по торцам

Утв.	Некрасов		29.06.82	168-07-01/2-КМД 04.000		
Н.контр.	Кулина		29.06.82	Ригель надоборотный	Стадия	Лист	Листов
Пров.	Никутин		23.06.82		Р	1	2
Разраб.	Бикинт		23.06.82		ЭКБ ВПО Союзстройконструкция		

Формат А4

Взам. инв. №

Подпись и дата

Инв. № подл.

Формат	Зона	Поз.	Обозначение	Наименование	Кол.	Примеч.
				168-07-01/2-КМД 04.000-02		
Б4		4	168-07-01/2-КМД 04.002-02	С-профиль $\frac{160\times80\times50\times5\ ТУ67\text{-}16\text{-}48\text{-}82}{ВСт3кп2\ ГОСТ\ 16523\text{-}70}$	2	86,5 кг
				L=5760мм ±1,5мм		50 √ по торцам
				168-07-01/2-КМД 04.000-03		
Б4		4	168-07-01/2-КМД 04.002	С-профиль $\frac{160\times80\times42\times3\ ТУ67\text{-}16\text{-}48\text{-}82}{ВСт3кп2\ ГОСТ\ 16523\text{-}70}$	2	51,8 кг
				L=5760мм ±1,5мм		50 √ по торцам
				168-07-01/2-КМД 04.000-04		
Б4		4	168-07-01/2-КМД 04.002-01	С-профиль $\frac{160\times80\times46\times4\ ТУ67\text{-}16\text{-}48\text{-}82}{ВСт3кп2\ ГОСТ\ 16523\text{-}70}$	2	69,1 кг
				L=5760мм ±1,5мм		50 √ по торцам
				168-07-01/2-КМД 04.000-05		
Б4		4	168-07-01/2-КМД 04.002-02	С-профиль $\frac{160\times80\times50\times5\ ТУ67\text{-}16\text{-}48\text{-}82}{ВСт3кп2\ ГОСТ\ 16523\text{-}70}$	2	86,5 кг
				L=5760мм ±1,5мм		50 √ по торцам

Взам. инв. №

Подпись и дата

Инв. № подл.

168-07-01/2-КМД 04.000

Лист 2

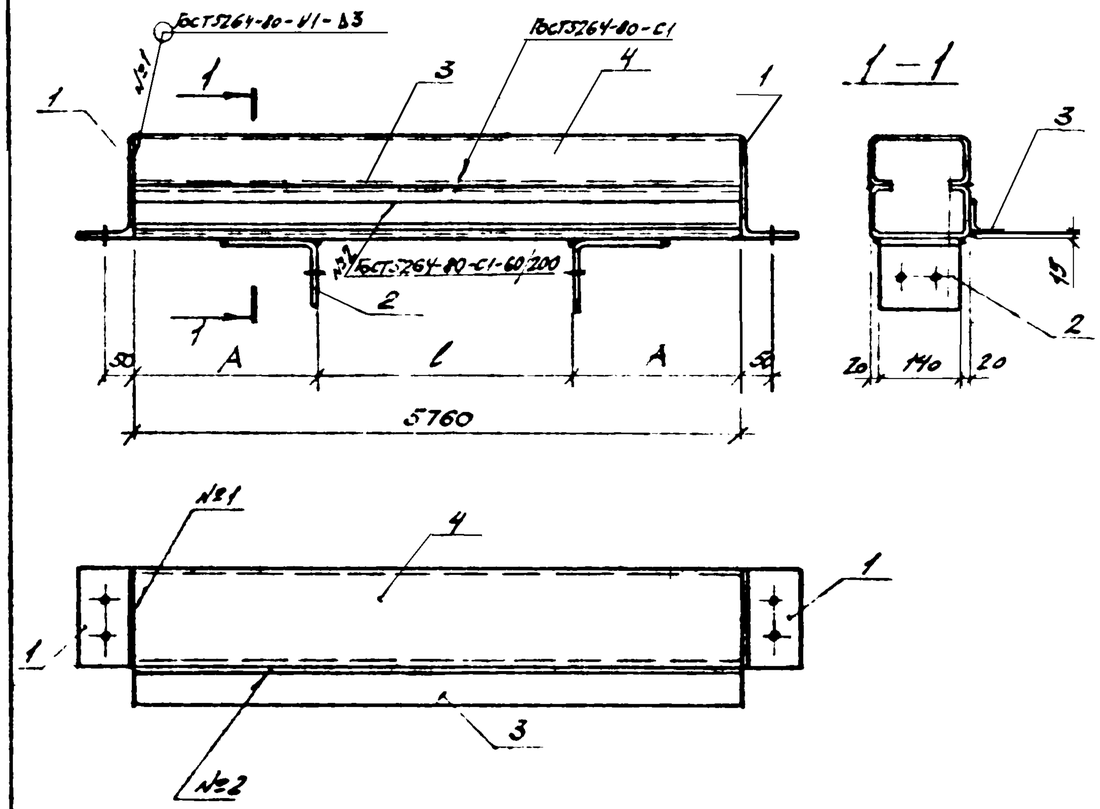

Обозначение	Марка	A, мм	l, мм	Масса, кг
168-07-01/2-КМД 04.000 СБ	Р03-1	995	3770	157,2
-01	Р03-2			191,8
-02	Р03-3			226,6
-03	Р04-1	695	4370	157,2
-04	Р04-2			191,8
-05	Р04-3			226,6

Утв.	Некрасов		29.06.82	168-07-01/2-КМД 04.000 СБ			
Н. контр.	Килина		29.06.82	Ригель надворотный сборочный чертеж	Стадия	Масса	Масштаб
Пров.	Пакулин		25.06.82		Р	см табл.	1:10
Разраб.	Букина		25.06.82		Лист	Листов 1	
					ЭКБ ВПО Союзстройконструкция		

Инв. № подл. | Подпись и дата | Взам. инв. №

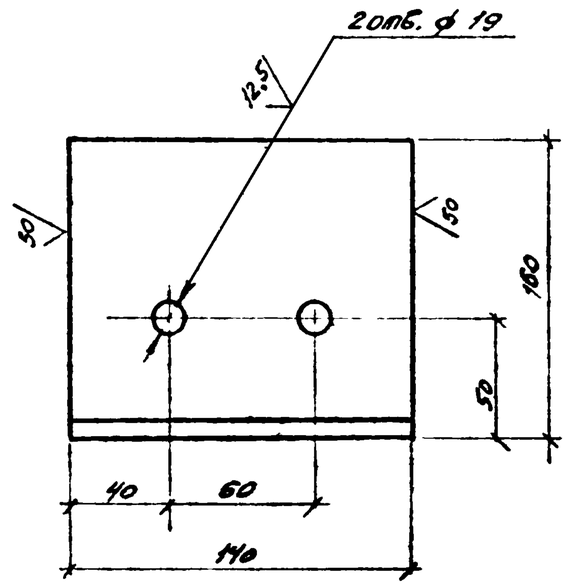

Утв.	Некрасов		29.06.82	168-07-01/2-КМД 04.001			
Н. контр.	Килина		29.06.82	Элемент ригеля	Стадия	Масса	Масштаб
Пров.	Пакулин		25.06.82		Р	2,1	1:2,5
Разраб.	Букина		25.06.82		Лист	Листов 1	
				Прокат 160×125×7 ГОСТ 19772-74 / ВСт3кп2 ГОСТ 14474-76	ЭКБ ВПО Союзстройконструкция		

Инв. № подл. | Подпись и дата | Взам. инв. №

Формат А4

Инв. № подл.	Подпись и дата	Взам. инв. №

Формат	Зона	Поз.	Обозначение	Наименование	Кол. на исполн. 168-07-01/2-КМД 05.000										Примечание
					–	01									
				Документация											
А4			168-07-01/2-КМД 05.000 СБ	Сборочный чертеж	X										
						X									
				Детали											
А4		1	168-07-01/2-КМД 05.001	Элемент ригеля	1										
			-01	Элемент ригеля		1									
А4		2	168-07-01/2-КМД 02.003-01	Элемент ригеля	1										
			-02	Элемент ригеля		1									

Утв.	Некрасов		29.06.87	168-07-01/2-КМД 05.000
Н. контр.	Конева		29.06.87	Ригель цокольный
Пров.	Никулин		25.06.87	
Разраб.	Букина		23.06.87	

Стадия	Лист	Листов
Р		1

ЭКБ ВПО Союзстройконструкция

Формат А4

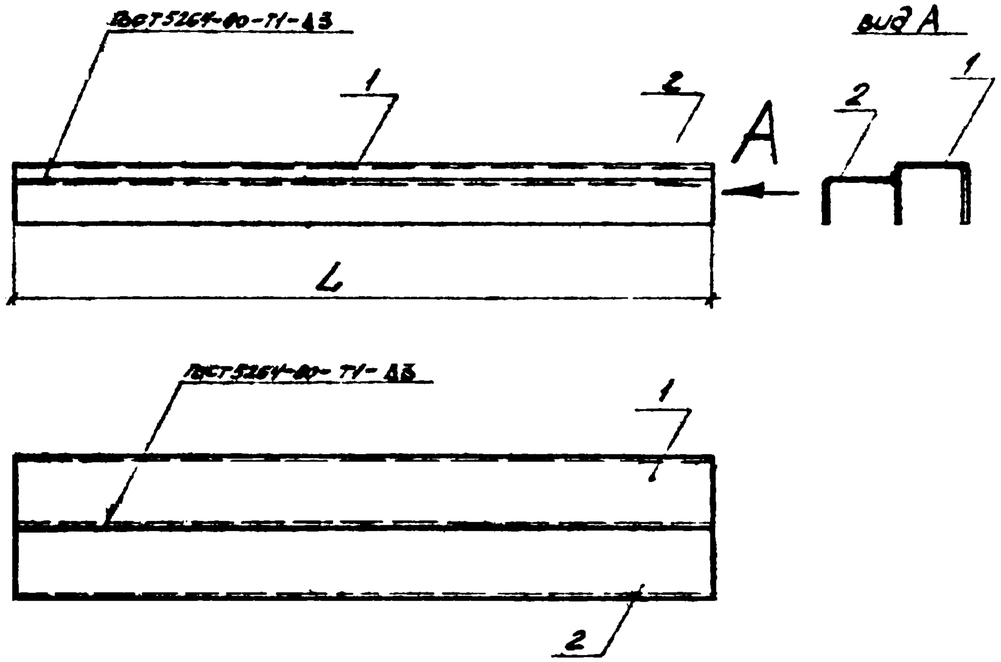

Обозначение	Марка	L, мм	Масса, кг
168-07-01/2-КМД 05.000СБ	РЦ1-1	1980	16,1
-01	РЦ1-2	5960	48,6

Утв.	Некрасов		29.06.82	168-07-01/2-КМД 05.000СБ		
Н. контр.	Конева		29.06.82	Ригель цокольный сборочный чертеж	Стадия: Р	Масса: см. табл.	Масштаб: 1:10
Пров.	Никулин		25.06.82		Лист	Листов 1
Разраб.	Букина		29.06.82		ЭКБ ВПО "Союзстройконструкция"	

Инв. № подл. | Подпись и дата | Взам. инв. №

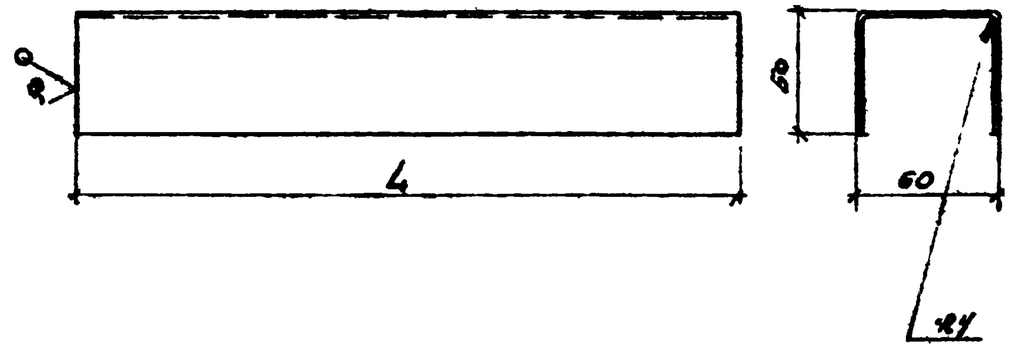

Обозначение	L, мм	Масса, кг
168-07-01/2-КМД 05.001	1980	9,9
-01	5960	29,9

Утв.	Некрасов		29.06.82	168-07-01/2-КМД 05.001		
Н. контр.	Конева		29.06.82	Элемент ригеля	Стадия: Р	Масса: см. табл.	Масштаб: 1:2,5
Пров.	Никулин		25.06.82	Лист 4 ГОСТ 19904-74	Лист	Листов 1
Разраб.	Букина		29.06.82	ВСт3кп2 ГОСТ 14637-79	ЭКБ ВПО Союзстройконструкция	

Инв. № подл. | Подпись и дата | Взам. инв. №

Формат	Зона	Поз.	Обозначение	Наименование	Кол.	Примечание
				Документация		
А4			168-07-01/2-КМД06.000 СБ	Сборочный чертеж		
				Детали		
А4		1	168-07-01/2-КМД06.001	Деталь крепежная	1	
				Стандартные изделия		
		2		Болт М10×70.58.019 ГОСТ 7798-70	1	
		3		Гайка М10.5.019 ГОСТ 5915-70	1	
		4		Шайба 10.65Г02.9 ГОСТ 6402-70	1	
		5.		Шайба 10.01.019 ГОСТ 11371-78	1	

Взам. инв. № | Подпись и дата | Инв. № подл.

Утв.	Некрасов		29.06.82	168-07-01/2-КМД06.000		
Н. контр.	Конева		09.06.82	Деталь ДК1	Стадия: Р	Лист:	Листов: 1
Пров.	Никулин		17.05.82		ЭКБ ВПО Союзстройконструкция	
Разраб.	Букина		12.05.82			

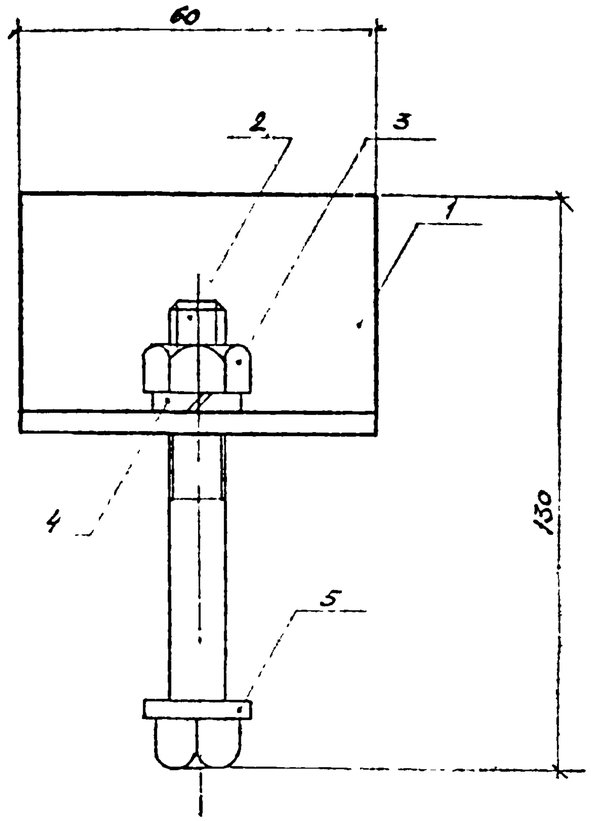

Взам. инв. № | Подпись и дата | Инв. № подл.

Утв.	Некрасов		29.06.82	168-07-01/2-КМД06.000СБ		
Н. контр.	Конева		09.06.82	Деталь ДК1 Сборочный чертеж	Стадия: Р	Масса: 0,3	Масштаб: 1:1
Пров.	Никулин		17.05.82		Лист:	Листов: 1
Разраб.	Букина		12.05.82		ЭКБ ВПО Союзстройконструкция	

Формат	Зона	Поз.	Обозначение	Наименование	Кол.	Примечание
				Документация		
А4			168-07-01/2-КМД07.000СБ	Сборочный чертеж		
				Детали		
А4		1	168-07-01/2-КМД07.001	Деталь крепежная	1	
				Стандартные изделия		
		2		Болт М 10х70.58	1	
				ГОСТ 7798-70		
		3		Гайка М10.5	1	
				ГОСТ 5915-70		
		4		Шайба 10.65Г02.9	1	
				ГОСТ 6402-70		
		5		Шайба 10.01.05	1	
				ГОСТ 11371-78		

Инв. № подл. | Подпись и дата | Взам. инв. №

Утв.	Некрасов		29.06.82	168-07-01/2-КМД07.000		
Н. контр.	Конева			Деталь ДК2	Стадия: Р	Лист:	Листов: 1
Пров.	Никулин		10.06.82		ЭКБ ВПО Союзстройконструкция	
Разраб.	Букина		20.04.82			

Формат А4

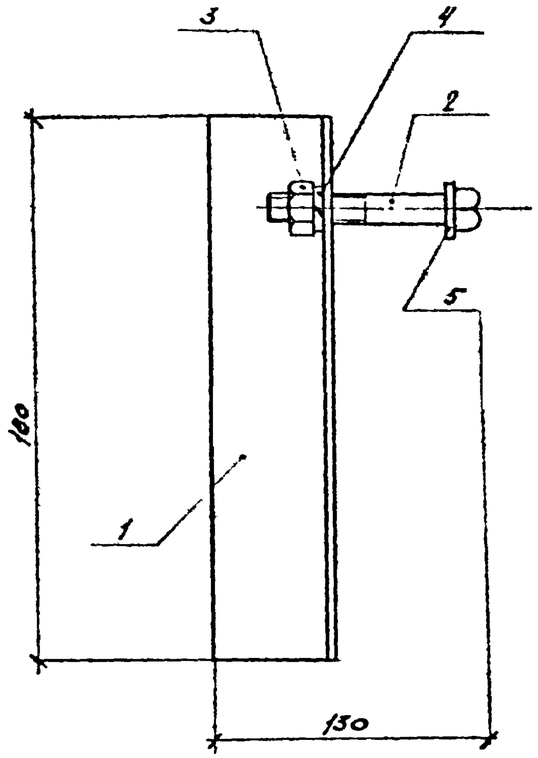

Инв. № подл. | Подпись и дата | Взам. инв. №

Утв.	Некрасов		29.06.82	168-07-01/2-КМД07.000СБ		
Н. контр.	Конева			Деталь ДК2 Сборочный чертеж	Стадия: Р	Масса: 9,7	Масштаб: 1:2
Пров.	Никулин		10.06.82		Лист	Листов 1
Разраб.	Букина		20.04.82		ЭКБ ВПО Союзстройконструкция	

Формат А4

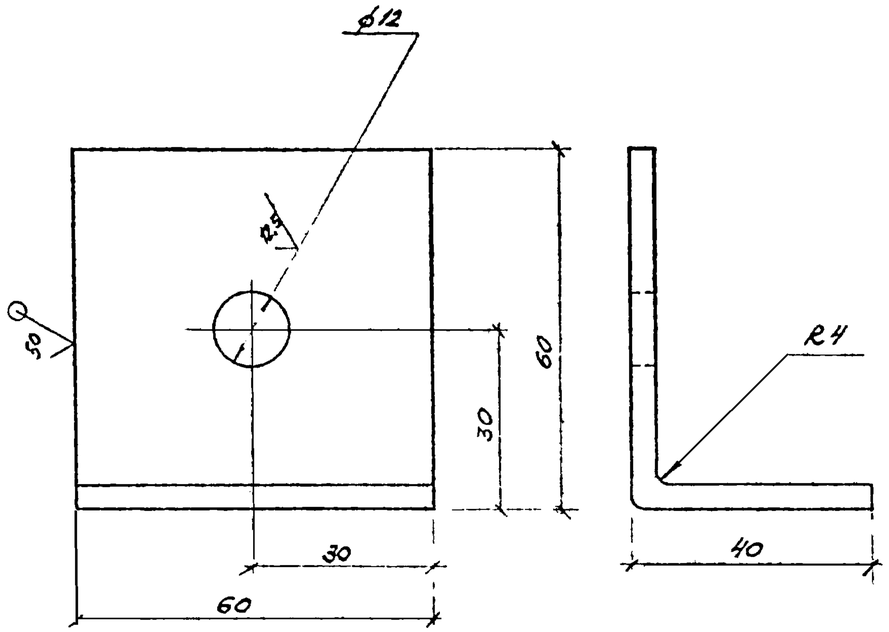

				168-07-01/2-КМД06.001		
				Деталь крепежная	Стадия: Р	Масса: 0,2	Масштаб: 1:1
					Лист	Листов 1
Утв.	Некрасов			ЭКБ ВПО Союзстройконструкция		
Н.контр.	Конева			Лист 4 ГОСТ 19904-74 / ВСт3кп2 ГОСТ 14637-79		
Пров.	Никулин					
Разраб.	Букина					

Инв.№ подл. | Подпись и дата | Взам.инв.№

Формат А4

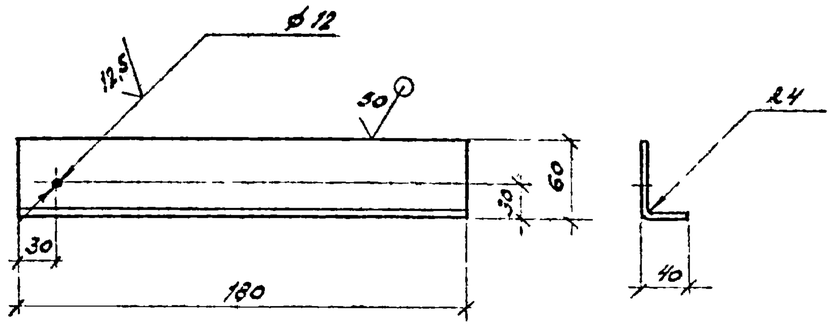

				168-07-01/2-КМД07.001		
				Деталь крепежная	Стадия: Р	Масса: 0,6	Масштаб: 1:5
					Лист	Листов 1
Утв.	Некрасов		26.06.82	ЭКБ ВПО Союзстройконструкция		
Н.контр.	Конева		18.06.82	Лист 4 ГОСТ 19904-74 / ВСт3кп2 ГОСТ 14637-79		
Пров.	Никулин		17.06.82			
Разраб.	Букина		17.06.82			

Инв.№ подл. | Подпись и дата | Взам.инв.№

Формат А4

Формат	Зона	Поз.	Обозначение	Наименование		
				Документация		
А1			168-07-01/2-КМД 08.000СБ	Сборочный чертеж		
				Детали		
А1		1	168-07-01/2-КМД 08.001	Деталь крепежная		
				Стандартные изделия		
		2		Болт М10х30.56.019	1	
				ГОСТ 7798-70		
		3		Гайка М10.5.019	1	
				ГОСТ 5915-70		
		4		Шайба 10.65Г 02.9	1	
				ГОСТ 6402-70		
		5		Шайба 10.01.05 019	1	
				ГОСТ 11371-78		

Взам. инв. № | Подпись и дата | Взак. инв. №

Утв.	Некрасов		29.06.82	168-07-01/2-КМД 08.000		
Н. контр.	Конева		29.06.82	Деталь ДК3	Стадия: Р	Лист:	Листов: 1
Пров.	Никулин		25.06.82		ЭКБ ВПО Союзстройконструкция	
Разраб.	Букина		25.06.82			

Формат А4

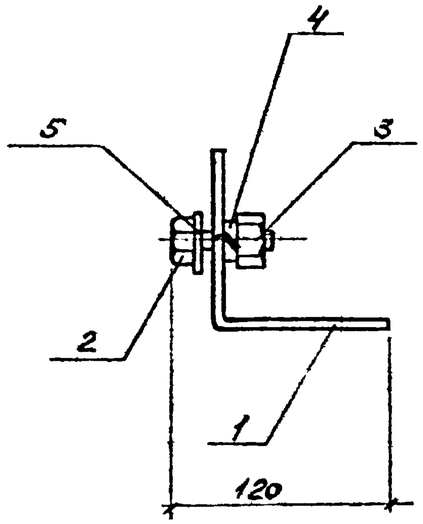

Взам. инв. № | Подпись и дата | Инв. № подл.

Утв.	Некрасов		29.06.82	168-07-01/2-КМД 08.000СБ		
Н. контр.	Конева		29.06.82	Деталь ДК3 Сборочный чертеж	Стадия: Р	Масса: 1,1	Масштаб: —
Пров.	Никулин		25.06.82		Лист:	Листов: 1
Разраб.	Букина		25.06.82		ЭКБ ВПО Союзстройконструкция	

Формат А4

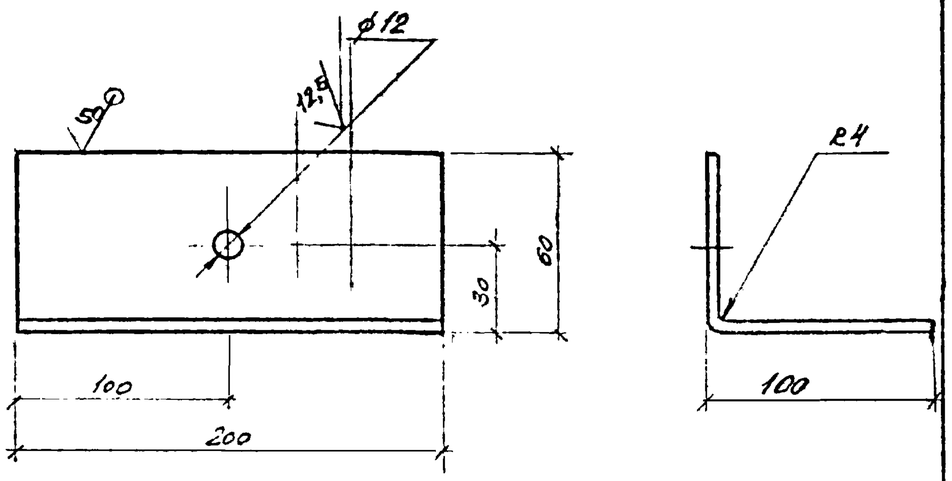

				168-07-01/2-КМД ОВ 001			
				Деталь крепежная	Стадия	Масса	Масштаб
					Р	1,0	1:2
					Лист	Листов 1	
Утв.	Некрасов		29.06.82				
Н.контр.	Орлова		29.06.82	Лист 4 ГОСТ 19904-74 / ВСт3кп2 ГОСТ 14637-79	ЭКБ ВПО Союзстройконструкция		
Пров.	Никулин		29.06.82				
Разраб.	Букина		29.06.82				

Инв. № подл. | Подпись и дата | Взам. инв. №

За

Формат А4

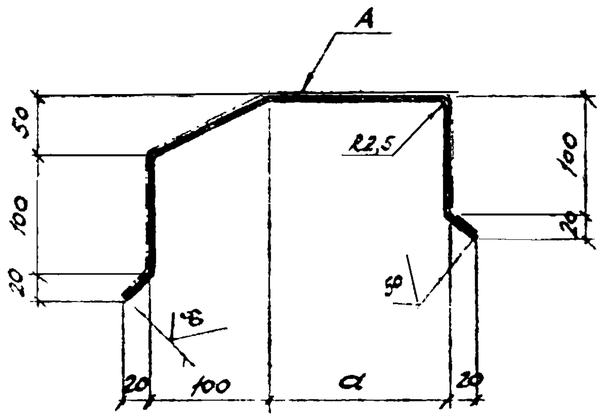

Обозначение	Марка	a, мм	Длина, мм	Масса, кг
168-07-01/2-КМД 09.001	Л1.1.30	150	3050	9,96
-01	Л1.1.04		450	1,47
-02	Л1.2.30	170	3050	10,34
-03	Л1.2.04		450	1,53

Покрытие поверхности А: эмаль МЛ-12, цвет по эталону ГОСТ 9754-76, IV-УУ

Утв.	Некрасов		29.06.82	168-07-01/2-КМД 09.001		
Н.контр.	Конева		29.06.82	Элемент фасонный П1	Стадия: Р	Масса: см. табл.	Масштаб: 1:5
Пров.	Никулин		25.06.82	Ст3кп-ПК-МТ-Ф-1 ГОСТ 14918-80	Лист	Листов 1
Разраб.	Букина		29.06.82		ЭКБ ВПО Союзстройконструкция	

Формат А4

Инв. № подл. | Подпись и дата | Взам. инв. №

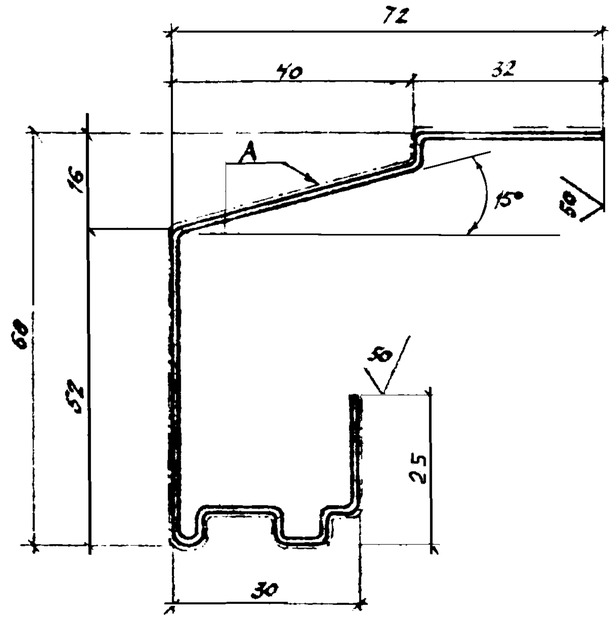

Обозначение	Марка	Длина, мм	Масса, кг
168-07-01/2-КМД 09.002	Л2.30	2990	5,05
-01	Л2.20	1970	3,33

Покрытие поверхности А: эмаль МЛ-12, цвет по эталону ГОСТ 9754-76, IV-УУ

Утв.	Некрасов		29.06.82	168-07-01/2-КМД 09.002		
Н.контр.	Конева		29.06.82	Элемент фасонный Л2	Стадия: Р	Масса: см. табл.	Масштаб: 1:1
Пров.	Никулин		25.06.82	2-805	Лист	Листов 1
Разраб.	Букина		29.06.82		ЭКБ ВПО Союзстройконструкция	

Формат А4

Инв. № подл. | Подпись и дата | Взам. инв. №

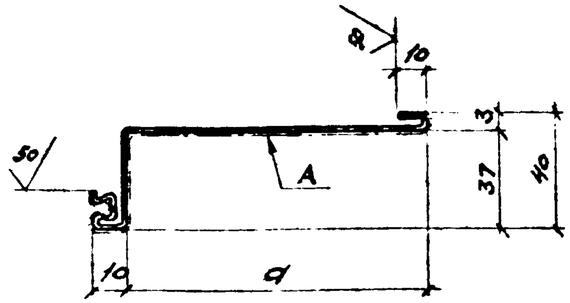

Обозначение	Марка	a, мм	Длина, мм	Материал	Масса, кг
168-07-01/2-КМД 09.003	Л3.1.30	100	2995	2-8/15	4,13
-01	Л3.1.20		1935		2,67
-02	Л3.2.30	40	2995	2-007	2,40
-03	Л3.2.20		1935		1,55

Покрытие поверхности А: эмаль МЛ-12, цвет по эталону ГОСТ 9754-76, IV-44

Утв.	Некрасов		29.06.83	168-07-01/2-КМД 09.003		
Н.контр	Конева		29.06.83	Элемент фасонный Л3	Стадия: Р	Масса: см. табл.	Масштаб: 1:2
Пров.	Никулин		29.06.83	см. таблицу	Лист	Листов 1	
Разраб.	Букина		29.06.83		ЭКБ ВПО Союзстройконструкция	

Инв. № подл. | Подпись и дата | Взам. инв. №

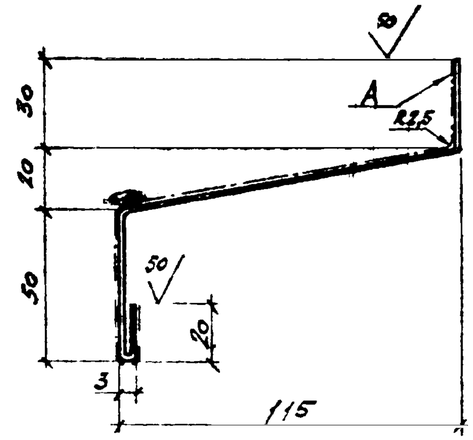

Обозначение	Марка	Длина, мм	Масса, кг
168-07-01/2-КМД 09.004	Л4.30	3050	5,28
-01	Л4.20	1940	3,37

Покрытие поверхности А: эмаль МЛ-12, цвет по эталону ГОСТ 9754-76, IV-44

Утв.	Некрасов		29.06.83	168-07-01/2-КМД 09.004		
Н.контр	Конева		29.06.83	Элемент фасонный Л4	Стадия: Р	Масса: см. табл.	Масштаб: 1:2
Пров.	Никулин		29.06.83	ОЦ А-ПВ-0-1,0 ГОСТ 15904-74 / Сп3кп-ПК-ГКТ-НР-1 ГОСТ 14918-80	Лист	Листов 1	
Разраб.	Букина		29.06.83		ЭКБ ВПО Союзстройконструкция	

Инв. № подл. | Подпись и дата | Взам. инв. №

Формат А4

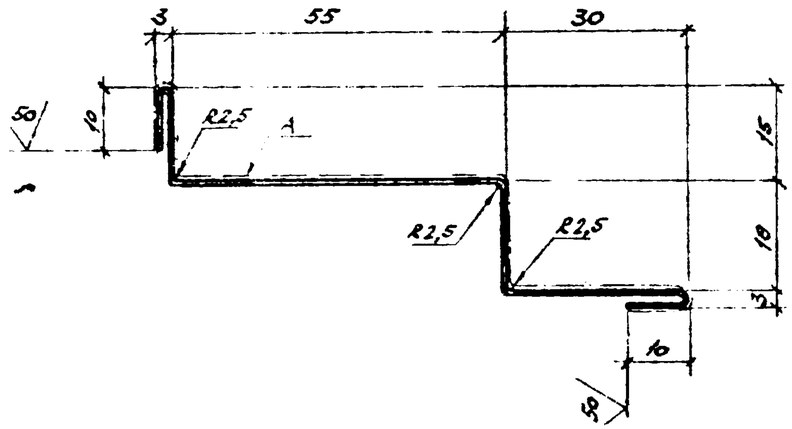

Обозначение	Марка	Длина, мм	Масса, кг
168-07-01/2-КМД 09.005	Л5.30	2995	3,03
-01	Л5.20	1995	1,96

Покрытие поверхности А: эмаль МЛ-12, цвет по эталону ГОСТ 9754-76, IV-У4

Утв.	Некрасов		29.06.82	168-07-01/2-КМД 09.005		
Н.контр.	Конева		29.06.82	Элемент фасонный Л5	Стадия: Р	Масса: см. табл.	Масштаб: 1:1
Пров.	Никулин		29.06.82	ОЦ А-13-0-1,0 ГОСТ 19904-74 / Ст3кп-ПК-МТ НР-1 ГОСТ 14918-80	Лист	Листов 1
Разраб.	Букина		29.06.82		ЭКБ ВПО Союзстройконструкция	

Взам. инв. №
Подпись и дата
Инв. № подл.

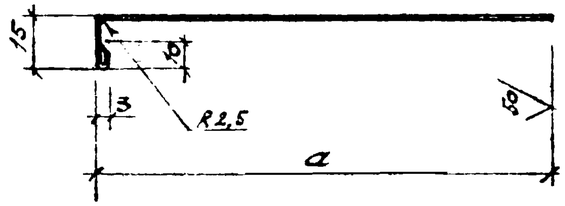

Обозначение	Марка	Длина, мм	a, мм	Масса, кг
168-07-01/2-КМД 09.006	Л6.1.30	2995	130	3,71
-01	Л6.1.20	1995		2,47
-02	Л6.2.30	2995	60	2,12
-03	Л6.2.20	1995		1,41
-04	Л6.2.04	400		0,28

Покрытие Эмаль МЛ-12, цвет по эталону ГОСТ 9754-76, IV-У4

Утв.	Некрасов		29.06.82	168-07-01/2-КМД 09.006		
Н.контр.	Конева		29.06.82	Элемент фасонный Л6	Стадия: Р	Масса: см. табл.	Масштаб: 1:2
Пров.	Никулин		29.06.82	ОЦ А-13-0-1,0 ГОСТ 19904-74 / Ст3кп-ПК-МТ-НР-1 ГОСТ 14918-80	Лист	Листов 1
Разраб.	Букина		29.06.82		ЭКБ ВПО Союзстройконструкция	

Взам. инв. №
Подпись и дата
Инв. № подл.

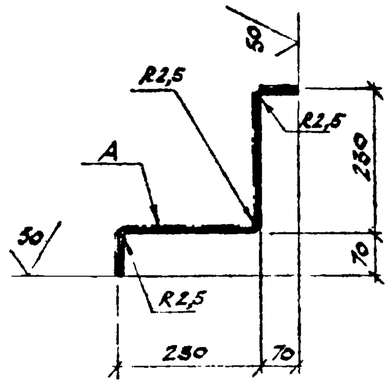

Обозначение	Марка	Длина, мм	Масса, кг
168-07-01/2-КМД 09.007	Л7.30	3000	11,30
-01	Л7.18	1800	6,78
-02	Л7.12	1200	4,52

Покрытие поверхности А: эмаль МЛ-12, цвет по эталону ГОСТ 9754-76, IV-44

Утв.	Некрасов		29.06.82	168-07-01/2-КМД 09.007		
Н. контр.	Конева		29.06.82	Элемент фасонный Л7	Стадия: Р	Масса: см. табл.	Масштаб: 1:10
Пров.	Никутин		25.06.82	04 А-ПВ-0-0,8 ГОСТ 19904-74 / Ст3кп-ПК-МТ-НР-1 ГОСТ 14918-80	Лист	Листов 1
Разраб.	Букина		29.06.82		ЭКБ ВПО Союзстройконструкция	

Формат А4

Инв. № подл. | Подпись и дата | Взам. инв. №

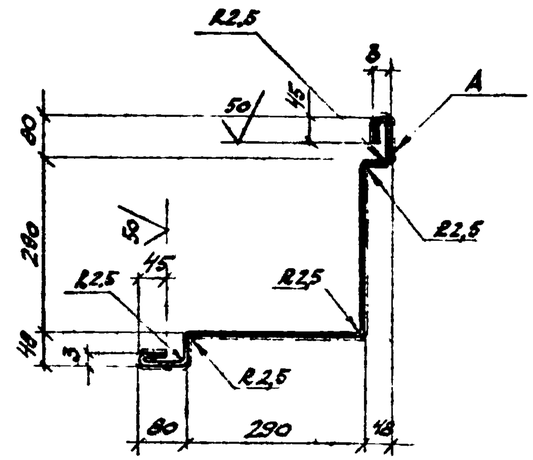

Обозначение	Марка	Длина, мм	Масса, кг
168-07-01/2-КМД 09.008	Л8.30	3050	17,85
-01	Л8.18	1850	10,82
-02	Л8,12	1250	7,32

Покрытие поверхности А: эмаль МЛ-12, цвет по эталону ГОСТ 9754-76, IV-44

Утв.	Некрасов		29.06.82	168-07-01/2-КМД 09.008		
Н. контр.	Конева		29.06.82	Элемент фасонный Л8	Стадия: Р	Масса: см. табл.	Масштаб: 1:10
Пров.	Никутин		25.06.82	04 А-ПВ-0-0,8 ГОСТ 19904-74 / Ст3кп-ПК-МТ-НР-1 ГОСТ 14918-80	Лист	Листов 1
Разраб.	Букина		29.06.82		ЭКБ ВПО Союзстройконструкция	

Формат А4

Инв. № подл. | Подпись и дата | Взам. инв. №

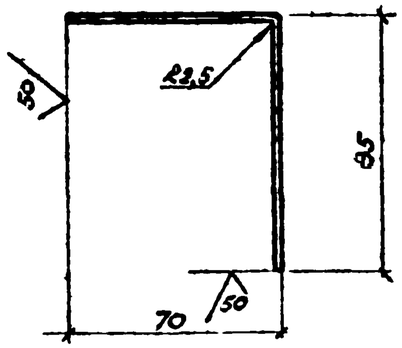

Обозначение	Марка	Длина мм	Масса кг
168 07-01/2-КМД 09.009	Л9.30	3000	2,92
-01	Л9.18	1800	1,75
02	Л9.12	1200	1,17

Утв.	Некрасов		29.06.82	168-07-01/2-КМД 09.009		
Н.контр.	Конева		29.06.82	Элемент фасонный Л9	Стадия: Р	Масса: см. табл.	Масштаб: 1:2
Пров.	Никулин		29.06.82		Лист	Листов
Разраб.	Букина		29.06.82	ОЦ А ВВ-0-08 ГОСТ 19904-74 Ст3кп ПК МТ-НР-1 ВСТ 14918-80	ЭКБ ВПО Союзстройконструкция	

Инв. № подл. | Подпись и дата | Взам. инв. №

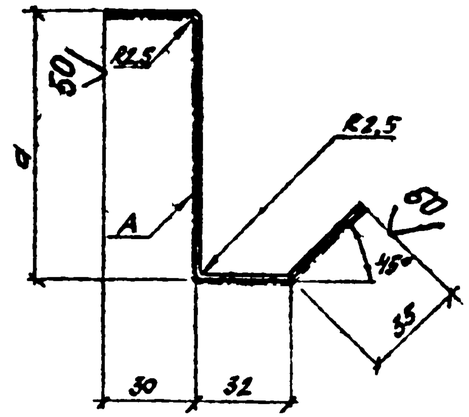

Обозначение	Марка	Длина мм	a мм	Масса кг
168 07-01/2 КМД 09.010	Л10 1.24	2350	90	2,76
01	Л10 1.18	1750		2,05
-02	Л10 1.12	1150		1,35
-03	Л10 2.24	2350	110	3,05
04	Л10 2.18	1750		2,27
-05	Л10.2.12	1150		1,49

Покрытие поверхности А: эмаль МЛ-12, цвет по эталону ГОСТ 9754-76 IV У4

Утв.	Некрасов		29.06.82	168-07-01/2 КМД 09.010		
Н.контр.	Конева		29.06.82	Элемент фасонный Л10	Стадия: Р	Масса: см. табл.	Масштаб: 1:2
Пров.	Чикуцин		29.06.82		Лист	Листов 1
Ст.инж.	Букина		29.06.82	ОЦ А ВВ-0-08 ГОСТ 19904-74 Ст3кп ПК МТ НР-1 ВСТ 14918-80	ЭКБ ВПО Союзстройконструкция	

Инв. № подл. | Подпись и дата | Взам. инв. №

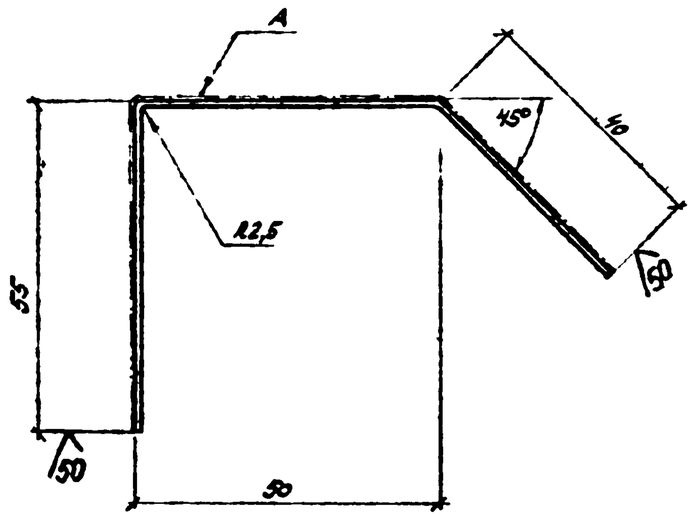

Обозначение	Марка	Длина мм	Масса кг
168.07-01.2-КМД 09.011	Л11.24	2350	2,14
-01	Л11.18	1750	1,59
-02	Л11.12	1150	1,05

Покрытие поверхности А: эмаль МЛ-12, цвет по эталону ГОСТ 9754-76, IV-44

Изм.	Кол.уч.	Лист	N док.	Подпись	Дата	168-07-01/2-КМД 09.011
Утв.	Некрасов		29.06.82	Элемент фасонный Л11	Стадия: Р	Масса: см. табл.	Масштаб: 1:1
Н.контр.	Конева		29.06.82		Лист	Листов 1
Пров.	Никулин		29.06.82	А ПВ 0 ОВ ГОСТ 19904-74	ЭКБ ВПО
Разраб.	Букина		29.06.82	Ст3кп-ВК МТ НР 1 ГОСТ 14918-80	Союзстройконструкция

Инв. № подл. | Подпись и дата | Взам. инв. №

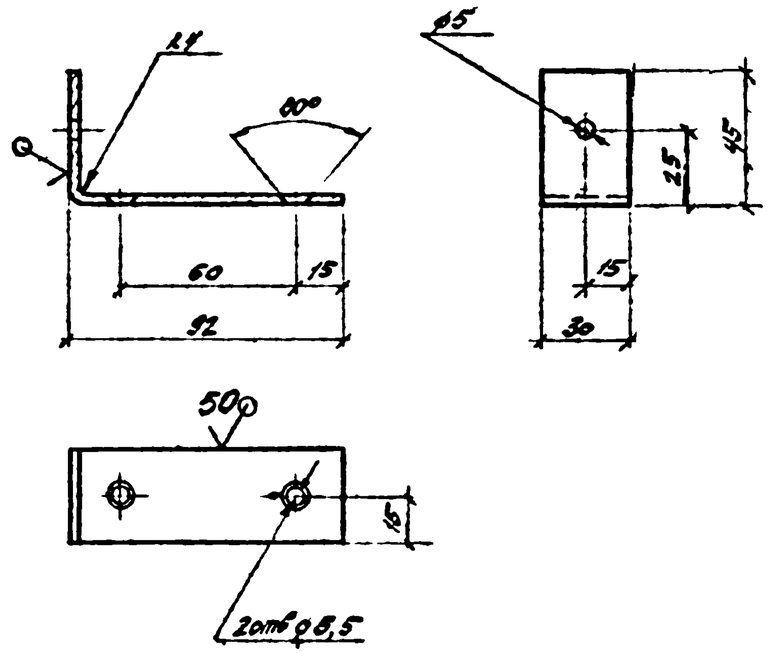

Изм.	Кол.уч.	Лист	N док.	Подпись	Дата	168-07-01/2-КМД 09.012
Утв.	Некрасов		29.06.82	Деталь крепежная Д1	Стадия: Р	Масса: 0,06	Масштаб: 1:2
Н.контр.	Конева		29.06.82		Лист	Листов 1
Пров.	Никулин		29.06.82	Лист 2 ГОСТ 19904-74	ЭКБ ВПО
Разраб.	Букина		29.06.82	Д Ст3кп2 ГОСТ 14637-79	Союзстройконструкция

Инв. № подл. | Подпись и дата | Взам. инв. №

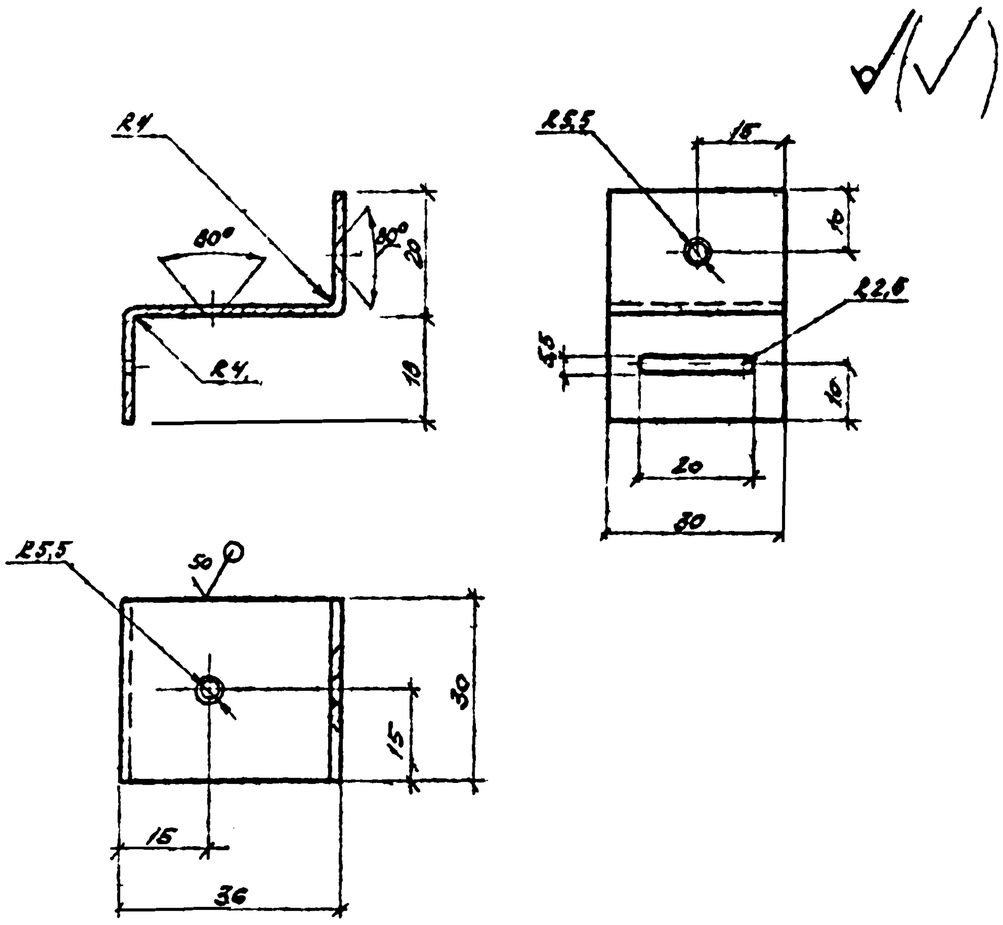

Инв. № подл.	Подпись и дата	Взам. инв. №		168-07-01/2 КМД 09.013		
Утв.	Некоорсг		29.06.92	Деталь крепежная Д2	Стадия: Р	Масса: 0,03 / Масштаб: 1:1
Н. контр.	Конева		29.06.92		Лист	Листов 1
Пров.	Никулин		29.06.92	Лист 2 ГОСТ 19904-74 / ВСт3кп2 ГОСТ 14637-79	ЭКБ ВПО Союзстройконструкция	
Разраб.	Бушина		29.06.92			

Формат А4

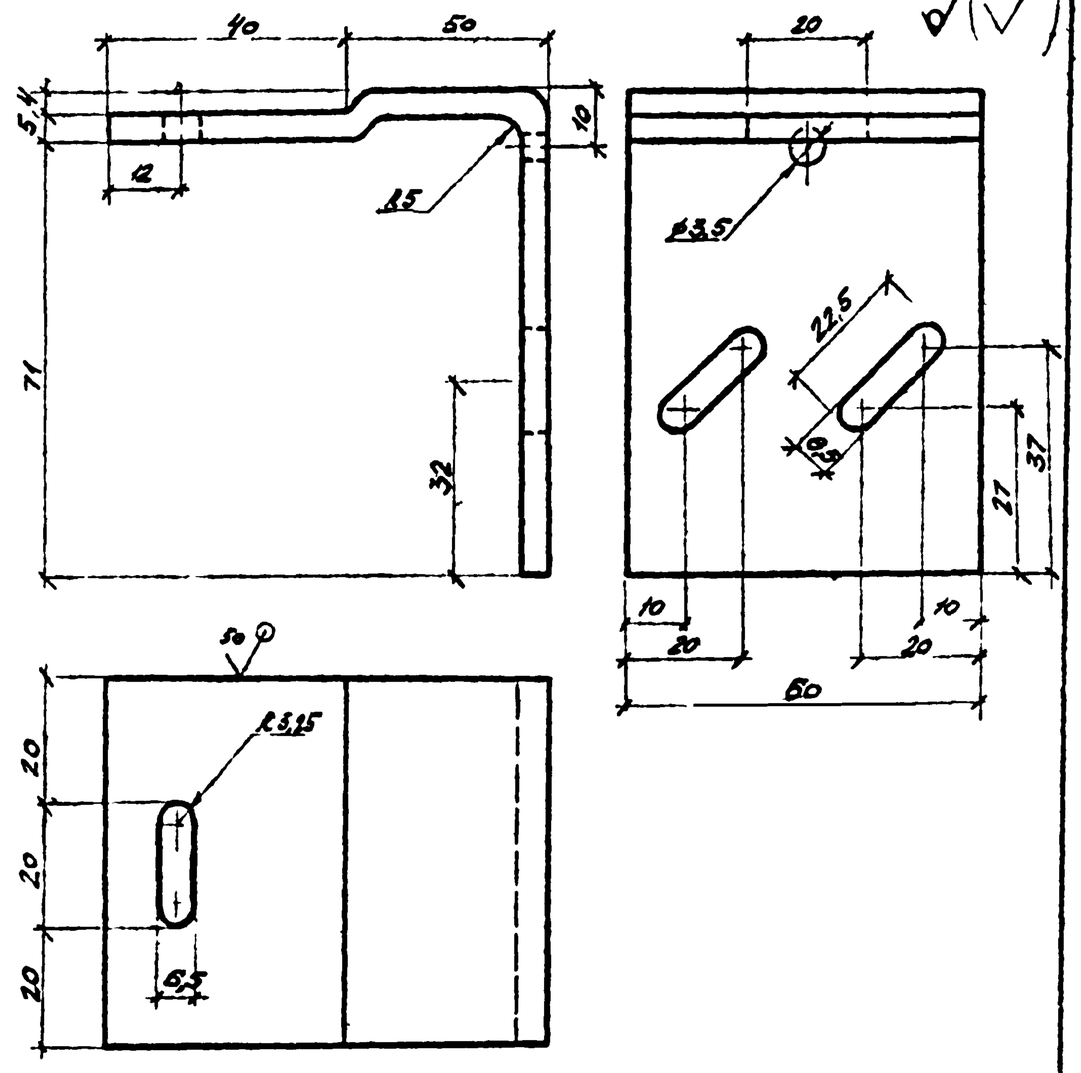

Инв. № подл.	Подпись и дата	Взам. инв. №		168-07-01/2-КМД 09.014		
Утв.	Некоорсг		29.06.92	Деталь крепежная Д3	Стадия: Р	Масса: 0,4 / Масштаб: 1:1
Н. контр.	Конева		29.06.92		Лист	Листов 1
Пров.	Никулин		29.06.92	Лист 5 ГОСТ 19903-74 / ВСт3кп2 ГОСТ 14637-79	ЭКБ ВПО Союзстройконструкция	
Ст. инж.	Бушина					