ТИПОВОЙ ПРОЕКТ
901-3-250.88

ГЛАВНЫЙ КОРПУС ДЛЯ СТАНЦИИ ОЧИСТКИ ВОДЫ ПОВЕРХНОСТНЫХ ИСТОЧНИКОВ МУТНОСТЬЮ ДО 1500 МГ/Л ПРОИЗВОДИТЕЛЬНОСТЬЮ 20 ТЫС. $М^3$/СУТКИ

АЛЬБОМ 2

ЧАСТЬ I

АР Архитектурные решения
КМ Конструкции металлические
АЗ Антикоррозионная защита
ОС Организация строительства

23531-02

СФ ЦИТП 620062, г.Свердловск, ул. Чебышева, 4
Зак. 4520 инв. 23531-02 тираж 100
Сдано в печать 22.08.1989 Цена 6-08

ТИПОВОЙ ПРОЕКТ
901-3-250.88

ГЛАВНЫЙ КОРПУС ДЛЯ СТАНЦИИ ОЧИСТКИ ВОДЫ ПОВЕРХНОСТНЫХ ИСТОЧНИКОВ МУТНОСТЬЮ ДО 1500 МГ/Л ПРОИЗВОДИТЕЛЬНОСТЬЮ 20 ТЫС.М^3/СУТКИ

АЛЬБОМ 2

ЧАСТЬ 1

ПЕРЕЧЕНЬ АЛЬБОМОВ

АЛЬБОМ 1	ПЗ	ПОЯСНИТЕЛЬНАЯ ЗАПИСКА	
АЛЬБОМ 2			
ЧАСТЬ 1	АР	АРХИТЕКТУРНЫЕ РЕШЕНИЯ	
	КМ	КОНСТРУКЦИИ МЕТАЛЛИЧЕСКИЕ	
	АЗ	АНТИКОРРОЗИОННАЯ ЗАЩИТА КОНСТРУКЦИЙ	
	ОС	ОРГАНИЗАЦИЯ СТРОИТЕЛЬСТВА	
ЧАСТЬ 2	КЖ	КОНСТРУКЦИИ ЖЕЛЕЗОБЕТОННЫЕ	
АЛЬБОМ 3	ТХ	ТЕХНОЛОГИЯ ПРОИЗВОДСТВА	
	ВК	ВНУТРЕННИЙ ВОДОПРОВОД И КАНАЛИЗАЦИЯ	
	ОВ	ОТОПЛЕНИЕ И ВЕНТИЛЯЦИЯ	
АЛЬБОМ 4	ЭМ	СИЛОВОЕ ЭЛЕКТРООБОРУДОВАНИЕ	
	АТХ	АВТОМАТИЗАЦИЯ	
	ЭО	ЭЛЕКТРИЧЕСКОЕ ОСВЕЩЕНИЕ	
	СС	СВЯЗЬ И СИГНАЛИЗАЦИЯ	
АЛЬБОМ 5	КЖИ	СТРОИТЕЛЬНЫЕ ИЗДЕЛИЯ	
АЛЬБОМ 6	А	ЗАДАНИЕ ЗАВОДУ-ИЗГОТОВИТЕЛЮ ЭСКИЗНЫЕ ЧЕРТЕЖИ ОБЩИХ ВИДОВ	
АЛЬБОМ 7	ВМ	ВЕДОМОСТИ ПОТРЕБНОСТИ В МАТЕРИАЛАХ	
АЛЬБОМ 8	СО	СПЕЦИФИКАЦИИ ОБОРУДОВАНИЯ	
АЛЬБОМ 9	С	СМЕТЫ	
ЧАСТЬ 1			
ЧАСТЬ 2			
ЧАСТЬ 3			

РАЗРАБОТАН:
ЦНИИЭП ИНЖЕНЕРНОГО ОБОРУДОВАНИЯ ГОРОДОВ И ОБЩЕСТВЕННЫХ ЗДАНИЙ

23531-02

ГЛАВНЫЙ ИНЖЕНЕР ИНСТИТУТА /А.Г. КЕТАОВ/
ГЛАВНЫЙ ИНЖЕНЕР ПРОЕКТА /Е.А. БЕЛЯЕВА/

© СФ ЦИТП Госстроя СССР, 1988 г.

УТВЕРЖДЕН ГОСГРАЖДАНСТРОЕМ
ПРИКАЗ № 242 ОТ 29 ИЮЛЯ 1986 Г.

Типовой проект 901-3-250.88 Альбом 2, часть 1, часть 2.

СОДЕРЖАНИЕ АЛЬБОМА

(НАЧАЛО)

Марка	Наименование	NN страниц
	Архитектурные решения.	
АР1	Общие данные.	4
АР2	Планы на отм. -2,400; -1,800 и 0,000. Деталь 5.	5
АР3	План на отм. 4.200. Деталь 6,7. Экспликация помещений.	6
АР4	Разрезы 1-1 ÷ 4-4. Деталь 4.	7
АР5	Фасады 1-17; 17-1; К-А.	8
АР6	Фасад А-К. План кровли. Детали 1÷3.	9
АР7	Планы перегородок на отм. 0.000 и 4.200. Специфи-	10
	кация сборных перегородок. Фрагменты 1÷3.	
АР8	Планы отверстий на отм. 0.000 и 4.200	11
АР9	Планы и спецификация перемычек.	12
АР10	Ведомость отделки помещений. Спецификация	13
	элементов заполнения проемов.	
АР11	Планы полов. Экспликация полов.	14
	Конструкции металлические.	
КМ1	Общие данные (начало).	15
КМ2	Общие данные (продолжение).	16
КМ3	Общие данные (продолжение).	17
КМ4	Общие данные (окончание).	17
КМ5	Схема расположения металлических лестниц, ограждений и	18
	площадок на отм. 0,000; 1,200 в осях 1÷4.	
КМ6	Сечения 1-1 ÷ 8-8. Узлы 1÷7.	19
КМ7	Схемы расположения металлических лестниц, огражде-	20
	ний и площадок на отм. -1.000; 0,600; 0,000; 1,700;	
	4.800 в осях 13÷17.	
КМ8	Сечения 1-1 ÷ 9-9. Деталь ограждения площадок	21
КМ9	Схема расположения площадки на отм. 4.100.	22
	Узлы 1÷8. Разрезы 10-10; 11-11.	
КМ10	Разрезы 12-12 ÷ 18-18.	23
КМ11	Схема расположения площадок в осях 6÷11; А-К	24
	на отм. 0,000.	
КМ12	Схема расположения площадок в осях 6÷11; А-К	25
	на отм. 4.200.	
КМ13	Разрезы 1-1, 2-2, 23-23. Узел 1.	26
КМ14	Разрезы 3-3 ÷ 9-9.	27
КМ15	Элемент плана на отм. 6.580. Разрезы 10-10 ÷ 15-15.	28
КМ16	Спецификация к схемам расположения площадок	29
	в осях 6÷11; А÷К. Разрезы 16-16 ÷ 22-22.	
КМ17	Схемы расположения путей подвесного	30
	транспорта. Разрез 1-1.	
КМ18	Разрезы 2-2 ÷ 5-5. Узлы I÷V.	31
КМ19	Схемы расположения пожарных лестниц и ограж-	32
	дения парапета.	
	Антикоррозионная защита.	
АЗ1	Общие данные.	33
АЗ2	План фундаментов под оборудование, емкостей	34
	приямка, каналов. Разрез 1-1. Узел 5.	
АЗ3	Разрез 2-2. Узлы 1÷4. Деталь пропуска полиэти-	35
	леновых труб.	
АЗ4	Планы полов.	36
АЗ5	Ведомость объемов антикоррозионных работ.	37
	Организация строительства.	
ОС1	График производства работ (начало).	38
ОС2	График производства работ (окончание).	39

Инв. № подл. | Подпись и дата | Взам. инв. №

Формат А2

23531-02

СОДЕРЖАНИЕ АЛЬБОМА

Марка	Наименование	NN страниц
	Конструкции железобетонные.	
КЖ1	Общие данные (начало).	40
КЖ2	Общие данные (продолжение)	41
КЖ3	Общие данные (окончание)	42
КЖ4	Схема расположения фундаментов, фундаментных	43
	балок и подпорных стен. Сечение 20-20.	
КЖ5	Спецификация к схеме расположения фундамен-	44
	тов. Фундаментных балок и подпорных стен	
	Фрагмент 9.	
КЖ6	Фрагменты 1,2. Сечения 1-1÷5-5	45
КЖ7	Фрагменты 3÷6. Сечения 6-6÷8-8.	46
КЖ8	Фрагменты 7÷8. Сечения 9-9÷18-18.	47
КЖ9	Опалубочный чертеж. Армирование ФМ1÷ФМ3	48
КЖ10	Опалубочный чертеж. Армирование ФМ4÷ФМ6	49
КЖ11	Опалубочный чертеж. Армирование ФМ7; ФМ8	50
КЖ12	Опалубочный чертеж. Армирование ФМ9÷ФМ11	51
КЖ13	Опалубочный чертеж. Армирование ФМ12, ФМ13	52
КЖ14	Опалубочный чертеж. Армирование	53
	ФМ14÷ФМ17; ФМ31	
КЖ15	Опалубочный чертеж. Армирование	54
	ФМ18. ФМ19.	
КЖ16	Опалубочный чертеж. Армирование.	55
	ФМ20, ФМ21.	
КЖ17	Опалубочный чертеж. Армирование	56
	ФМ22, ФМ23	
КЖ18	Опалубочный чертеж. Армирование	57
	ФМ24, ФМ25	
КЖ19	Опалубочный чертеж. Армирование	58
	ФМ26; ФМ27, ФМ28.	
КЖ20	Опалубочный чертеж. Армирование	59
	ФМ29, ФМ30	
КЖ21	Схема расположения фундаментов под	60
	оборудование, опор и приямков в осях 1÷4	
	Схема расположения труб	
КЖ22	Схема расположения фундаментов под оборудо-	61
	вание, опор и приямков в осях 1-4.	
	Разрезы 1-1, 2-2. Фундаменты Ф01-Ф05	
	Опоры ОП1÷ОП10	
КЖ23	Схема расположения каналов и приямков	62
	в осях А-В; 4-5. Разрезы 1-1, 2-2.	
	Узел I.	
КЖ24	Разрезы 3-3÷6-6.	63
КЖ25	Схема расположения каналов, приямков, фундаментов под	64
	оборудование и анкеров А1. в осях 6÷11 и А÷К	
КЖ26	Схема расположения опор ОП-1÷ОП-11	65
КЖ27	Схема расположения подбетонки	66
	Разрезы 1-1÷2-2. Узлы 1; 2.	
КЖ28	Разрезы 3-3÷9-9. Узел 3.	67
КЖ29	Фундаменты Ф06; Ф07. Опоры ОП1÷ОП11.	68
КЖ30	Схема расположения емкостей, фундаментов	69
	под оборудование, приямков, каналов в осях 13÷17; Б÷Г.	
КЖ31	Схема расположения емкостей, каналов, приямков.	70
	Фундаментов под оборудование в осях 13÷17; Б÷Г	
	Разрезы 1-1÷4-4. Вид А	
КЖ32	Схема расположения емкостей, фундаментов под	71
	оборудование, каналов, приямков в осях 14÷17; А÷Б	
	Разрезы 5-5÷13-13. Вид Б.	
КЖ33	Схемы расположение емкостей, каналов,	72
	приямков, фундаментов под оборудование и	
	закладных деталей в осях 13÷17 и Б÷Г; 14-17 и А-Б;	
	12÷13 и А-Б; 15-16 и Б-В; 13-14 и А-Б. Спецификация.	
КЖ-34	Кронштейны КР1÷КР7. Стойка Ст1	73
КЖ-35	Фундаменты Ф07÷Ф010. Опоры ОП1÷ОП7.	74
КЖ-36	Емкость РЕ1. Схема расположения стеновых панелей и моно-	75
	литных участков на отм. 3.000. Спецификация.	
КЖ37	Емкость РЕ1. Схема расположения монолитных участков, лотков,	76
	перегородок на отм. 8.450. Разрез 1-1. Узел I.	
КЖ38	Емкость РЕ1. Вид 2-2, 3-3. Разрез 4-4. Схема расположения	77
	переходных площадок.	
КЖ39	Емкость РЕ1. Разрезы 5-5; 6-6. Узел II.	78
КЖ40	Днище ДМ1. Опалубочный чертеж. Разрезы 1-1; 2-2. Узлы 1,2.	79
КЖ41	Днище ДМ1. Армирование. Схема расположения нижних	80
	сеток и каркасов. Разрезы 1-1, 2-2.	
КЖ42	Днище ДМ1. Армирование. Схема расположения верхних сеток. Узлы 1÷3	81
КЖ43	Днище ДМ1, ДМ2. Армирование. Узлы 4÷6	82
КЖ44	Емкость РЕ2. Схема расположения стеновых панелей и	83
	монолитных участков. Разрезы	
КЖ45	Емкость РЕ2. Вид 3-3; 4-4	84
КЖ46	Днище ДМ2. Опалубочный чертеж. Разрез 1-1. Узлы 1; 2.	85
КЖ47	Днище ДМ2. Армирование. Схема расположения нижних сеток	86
	и каркасов. Схема расположения верхних сеток.	
КЖ48	Спецификация к монолитным днищам ДМ1; ДМ2.	87
КЖ49	Емкости РЕ1; РЕ2. Монолитные участки УМ1÷УМ2. Опалубочный чертеж.	88
КЖ50	Емкости РЕ1; РЕ2. Монолитные участки УМ1÷УМ12. Армирование.	89
КЖ51	Емкости РЕ1; РЕ2. Монолитные участки УМ1÷УМ12. Спецификация.	90
КЖ52	Емкость РЕ3. Схема расположения стеновых панелей и моно-	91
	литных участков. Разрезы 1-1, 2-2. Спецификация.	
КЖ53	Емкость РЕ3. Виды 3-3÷7-7. Узлы 1; 2.	92
КЖ54	Емкость РЕ3. Монолитные участки УМ1; УМ2. Армирование.	93
КЖ55	Емкость РЕ3. Монолитные участки УМ3÷УМ5. Ведомость	94
	расхода стали на элемент.	
КЖ56	Днище ДМ3. Опалубочный чертеж. Разрезы 1-1, 2-2. Узлы 1,2.	95
КЖ57	Днище ДМ3. Схемы расположения нижних сеток и каркасов,	96
	верхних сеток.	
КЖ58	Днище ДМ3. Узлы 1÷4	97
КЖ59	Днище ДМ3. Схемы расположения нижних сеток и каркасов,	98
	верхних сеток. Разрезы 1-1; 2-2. Узлы 1,2.	
КЖ60	Емкость РЕ3. Схемы расположения набетонки, бетонных опор	99
	брусьев, колосниковой решетки. Разрез 1-1.	
КЖ61	Емкость РЕ3. Схемы расположения набетонки, бетонных опор	100
	брусьев, колосниковой решетки. Разрезы 2-2÷5-5. Схема	
	расположения алюминиевых выпусков.	
КЖ62	Поддон ПД1. Схема расположения плит. Схема уклонов. Разрезы 1-1; 2-2.	101
КЖ63	Расходный бак коагулянта и полиакриламида (РЕ4). Опалубочный чертеж	102
КЖ64	Расходный бак коагулянта и полиакриламида (РЕ4). Армирование.	103
КЖ65	Схемы расположения колонн, балок и плит покрытия в	104
	осях 1-5. Разрезы 1-1÷3-3.	
КЖ66	Схемы расположения колонн, балок покрытия и плит покры-	105
	тия в осях 1-5. Узлы 1÷3.	
КЖ67	Схемы расположения колонн, балок и плит покрытия в осях 6-11.	106
КЖ68	Схема расположения торцевого фахверка. Виды 1-1; 2-2.	107
КЖ69	Схемы расположения колонн, ригелей, диафрагм жесткости	108
	на отм. 4.200 и 8.400. Разрезы 1-1÷3-3.	
КЖ70	Схемы расположения колонн, ригелей и диафрагм жесткос-	109
	ти на отм. 4.200 и 8.400. Разрезы 4-4÷5-5.	
КЖ71	Схемы расположения плит перекрытия и покрытия. Разрезы 1-1÷7-7	110
КЖ72	Монолитные участки УМ1÷УМ7.	111
КЖ73	Спецификация к монолитным участкам	112
	УМ1÷УМ7. Ведомость расхода стали.	
КЖ74	Схемы расположения лестничных маршей, проступей и	113
	верхней лестничной площадки.	
КЖ75	Схемы расположения плит перекрытия на	114
	отм. 4.200 и 1.700. Разрезы 1-1÷7-7.	
КЖ76	Схемы расположения стеновых панелей по	115
	осям А, В, 12, 17.	
КЖ77	Схемы расположения стеновых панелей по	116
	осям 6, 11, 1, К.	
КЖ78	Спецификация к схемам расположения	117
	стеновых панелей.	
КЖ79	Схема расположения плит покрытия в	118
	осях 13÷17 и В-Г'.	
КЖ80	Вентиляционная камера на отм. 0.000.	119

Типовой проект 901-3-251.83 Альбом 2 Часть 1, часть 2.

Инв. N подл. | Подп. и дата | Взам. инв. N

Альбом 2 часть I

Ведомость основных комплектов рабочих чертежей

Обозначение		Наименование	Примечан.
	АР	Архитектурные решения	Альбом 241
	КЖ	Конструкции железобетонные	Альбом 242
	КМ	Конструкции металлические	Альбом 241
	АЗ	Антикоррозионная защита	Альбом 241
	ТХ	Технология производства	Альбом 3
	ОВ	Отопление и вентиляция	Альбом 3
	ЭМ	Силовое электрооборудование	Альбом 4
	АТХ	Автоматизация технологического процесса	Альбом 4
	СС	Связь и сигнализация	Альбом 4
	ЭО	Электроосвещение	Альбом 4
	ВК	Водопровод и канализация	Альбом 3

Ведомость рабочих чертежей основного комплекта

Лист	Наименование	Примечание
1	Общие данные	
2	Планы на отм. -2.400; -1.800 и 0.000. Деталь 5.	
3	План на отм. 4.200. Детали 6; 7. Экспликация помещений	
4	Разрезы 1-1÷4-4. Деталь 4	
5	Фасады 1-17; 17-1; К-А;	
6	Фасад А-К. План кровли. Детали 1÷3.	
7	Планы перегородок на отм. 0.000 и 4.200 Спецификация.	
	Сборных перегородок. Фрагменты 1÷3	
8	Планы отверстий на отм. 0.000 и 4.200	
9	Планы и спецификация перемычек.	
10	Ведомость отделки помещений. Спецификация	
	элементов заполнения проемов.	
11	Планы полов. Экспликация полов	

Основные строительные показатели

Наименование	Ед. изм	Количество
Площадь застройки	$м^2$	2312.0
Строительный объем	$м^3$	23000.0
В том числе: подземная часть	$м^3$	951.0
Общая площадь	$м^2$	2991.0

Типовой проект разработан в соответствии с действующими нормами и правилами и предусматривает в части архитектурно-строительных решений мероприятия, обеспечивающие взрывную взрыво-пожарную и пожарную безопасность при эксплуатации здания.

Главный архитектор проекта (Двойнина)

Ведомость ссылочных и прилагаемых документов

Обозначение	Наименование комплекта	Примечание
ГОСТ 12506-81	Окна деревянные для производственных зданий	
ГОСТ 14624-84	Двери деревянные для производственных зданий	
ГОСТ 17280-79	Доски подоконные деревянные.	
1.030.9-2 вып. 1; 4; 6; 7	Перегородки панельные зданий промышленных и сельско-хозяйственных предприятий	
1.038.1-1 вып. 1	Перемычки железобетонные	
2.430-20 вып. 1; 2; 3; 4	Узлы стен из кирпича одноэтажных зданий промышленных предприятий	
1.136-10	Двери деревянные внутренние для жилых и общественных зданий.	
1.236-6. вып. 1. часть 1	Окна и балконные двери общественных зданий.	
2.435-6, вып. 1	Противопожарные двери и ворота промышленных зданий.	
1.136.5-19	Двери деревянные наружные для жилых и общественных зданий.	
1.435.9-17. Вып. 1; 3	Ворота распашные	
1.136.5-16, часть 1	Окна и балконные двери деревянные с двойным остеклением для жилых зданий.	
2.260-1. Вып. 5	Детали покрытий общественных зданий.	
2.436-17 вып. 0; 1;	Узлы окон с деревянными переплетами по ГОСТ 12506-81	
2.460-18, Вып. 0; 1	Узлы покрытий одноэтажных производственных зданий с рулонными кровлями и железобетонными плитами	
Прилагаемые документы		
ТП 901-3-250.88 АР.ВМ.	Ведомости потребности в материалах по рабочим чертежам марки АР	
ТП 901-3-250.88 АР.СО	Спецификация оборудования	

Ведомость спецификаций

Лист	Наименование	Примечание
АР-9	Спецификация перемычек	
АР-7	Спецификация сборных перегородок	
АР-10	Спецификация элементов заполнения проемов	

Общие указания

1. Здание II степени огнестойкости.
2. За относительную отметку 0.000 принят уровень чистого пола I этажа, соответствующий абсолютной отметке
3. Ограждающие конструкции керамзитобетонные панели γ=900 кг/м3 и кирпичные вставки.
4. Кирпичные вставки и перегородки выполняются из кирпича КР 100/1800/15/ ГОСТ 530-80 на цементно-песчаном растворе марки 25. Наружные поверхности кирпичной кладки выполняются в осях 13-17; 8-п с расшивкой швов.
5. Наружные поверхности панельных стен и кирпичных вставок окрашиваются цементно-перхлорвиниловыми красками.
6. Горизонтальная гидроизоляция стен от капиллярной влаги осуществляется слоем цементно-песчаного раствора состава 1:2 толщиной 20 мм на отм. -0.030
7. Вокруг здания устраивается отмостка с асфальтовым покрытием шириной 0.75 м
8. Оконные и дверные откосы в кирпичных стенах оштукатуриваются цементно-песчаным раствором марки 50.
9. Столярные изделия окрашиваются масляной краской за 2 раза.
10. Марка кровельной мастики в скобках (см. разрез 1-1 на листе 4) дана для районов строительства, расположенных южнее географической широты 50° для Европейской части и 53° для Азиатской части СССР
11. При производстве работ в зимнее время в проект должны быть внесены коррективы в соответствии со СНиП II-22-81; СНиП 3.03.01-87

Инв. N подл. | Подпись и дата | Взам. инв. N

Привязан			
Инв. N			
ТП 901-3-250.88 АР			
Провер.	Двойнина		
Вед. арх.	Самоделкина		
Рук. гр.	Двойнина		
Н.контр.	Шилова		
Нач. отд.	Крагавин		

Главный корпус для станции очистки воды поверхностных источников мутностью до 150 мг/л производительностью 20 тыс. м3/сут.

Стадия	Лист	Листов
Р	1	11

Общие данные

ЦНИИЭП инженерного оборудования г. Москва

Альбом 2 часть 1

План на отм. -2.400; -1.800 и 0.000.

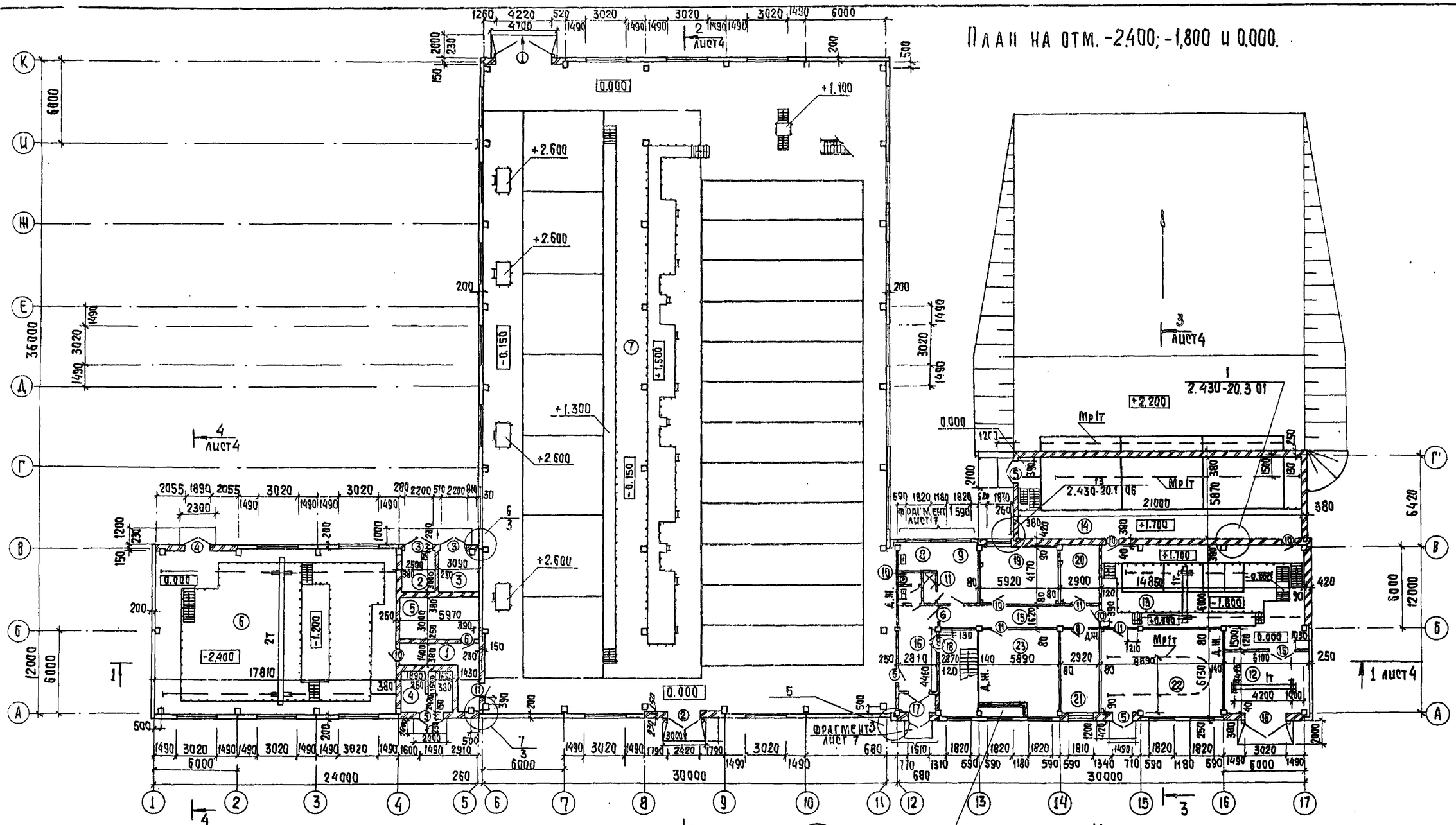

План на отм. -1.800

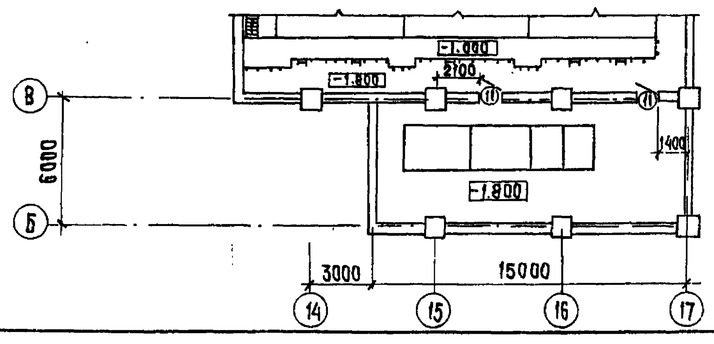

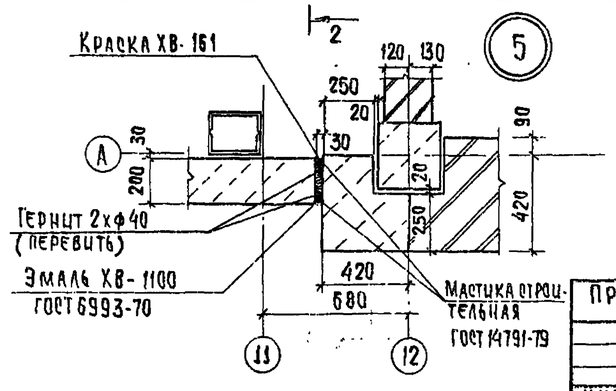

1. Металлические лестницы и площадки показаны условно, детальную разработку см. чертежи КМ-5÷8; 11÷16.

Привязан				ТП 901-3-250.88		АР.	
				Главный корпус для станции очистки воды поверхностных источников мутностью до 1500 мг/л производительностью 200 тыс. м³/сутки	Стадия	Лист	Листов
					Р	2	
				План на отм. -2.400; -1.800 и 0.000. Деталь 5.	ЦНИИЭП инженерного оборудования г. Москва		

Провер.	Двойнина	
Вед. арх.	Самоделкин	
Рук. гр.	Двойнина	
ГИП	Левина	
Н. контр.	Шилова	
Нач. отд.	Данилевский	

Инв. № подл. | Подпись и дата | Взам. инв. №

Отдел ВГ Беляева; Отдел ВС Грачева; Отдел ЭАД Постникова; Отдел ЭАД; Тех. отдел; Отдел ВГ

Копировал: Хюппенен Формат А2

23531-02

Альбом 2 часть 1

План на отм. 4.200.

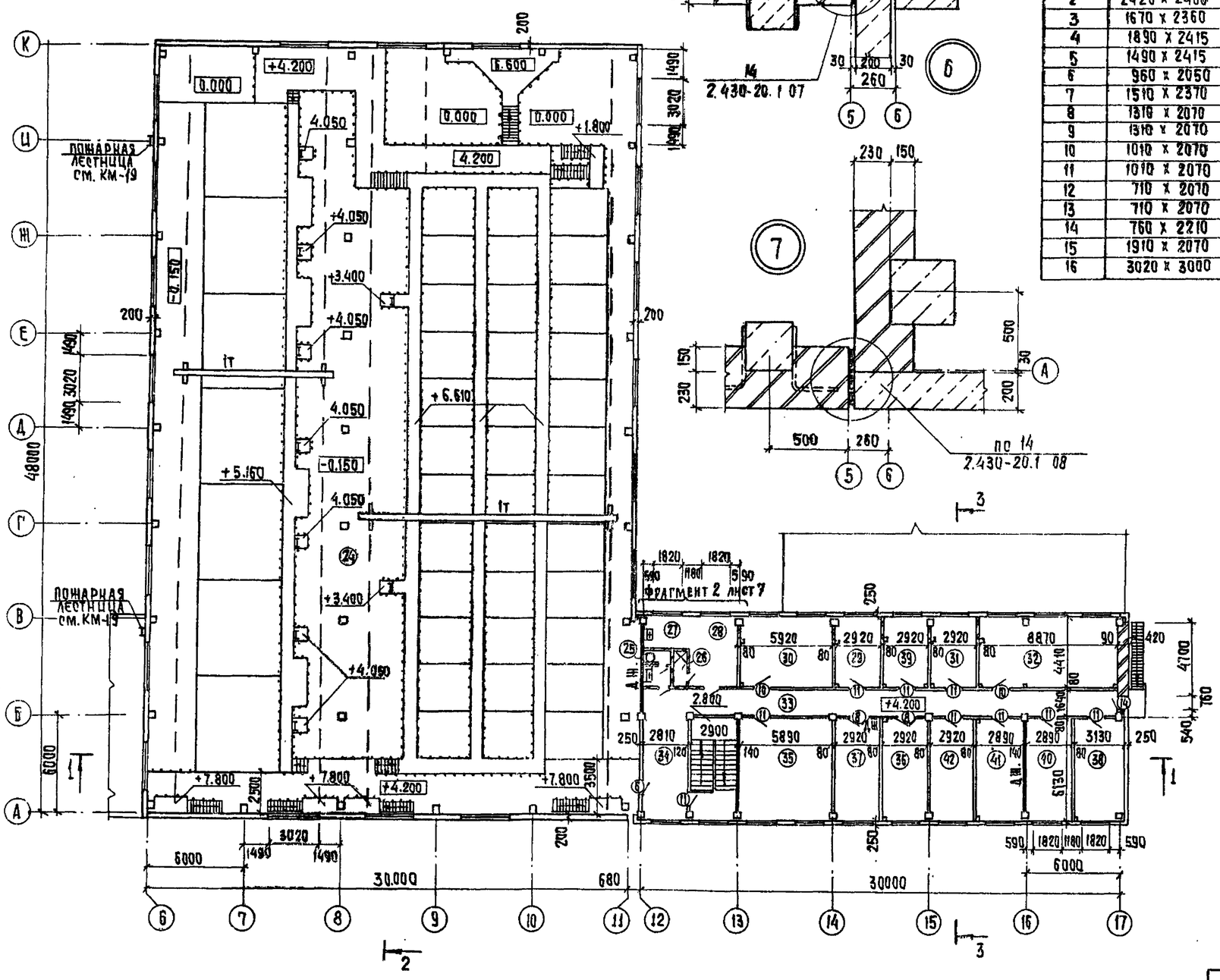

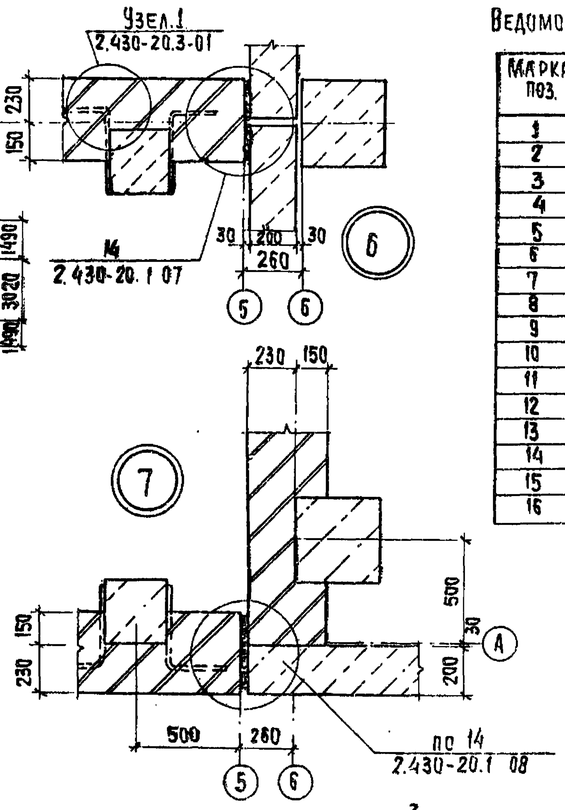

Ведомость проемов ворот и дверей

Марка, поз.	Размер проема
1	4220 x 4200
2	2420 x 2400
3	1670 x 2360
4	1890 x 2415
5	1490 x 2415
6	960 x 2050
7	1510 x 2370
8	1310 x 2070
9	1310 x 2070
10	1010 x 2070
11	1010 x 2070
12	710 x 2070
13	710 x 2070
14	760 x 2210
15	1910 x 2070
16	3020 x 3000

Экспликация помещений

Номер по плану	Наименование	Площадь м²	Категория производства по взрывной, взрыво-пожарной и пожарной опасности
1	Коридор	13,5	Д
2	ТП	8,4	В
3	ТП	8,4	В
4	РУ	13,4	Г
5	Щитовая	17,9	Г
6	Насосная станция II подъема	213,7	Д
7	Помещение трубопровод осветлителей и фильтров на отм. 0.000.	1440,0	Д
8	Мужской гардероб для специальной одежды	6,2	—
9	Мужской гардероб для уличной и домашней одежды	13,2	—
10	Уборная	3,7	—
11	Душевая.	1,9	—
12	Склад ПАА	27,0	Д
13	Дозаторная.	90,7	Д
14	Отделение растворно-хранилищных баков коагулянта.	116,6	Д
15	Коридор.	14,4	—
16	Вестибюль.	12,6	—
17	Тамбур.	3,3	—
18	Лестничная клетка	17,7	—
19	Комната дежурного персонала	24,7	Д
20	Мастерская КИП	12,1	Д
21	Мастерская.	17,1	Д
22	Воздуходувная.	54,2	Д
23	Венткамера.	36,1	Д
24	Зал фильтров и осветлителей на отм.4.200		Д
25	Уборная.	3,7	—
26	Душевая.	1,9	—
27	Женский гардероб для специальной одежды	6,2	—
28	Женский гардероб уличной и домашней одежды.	13,2	—
29	Комната зав. лабораторией	12,9	Д
30	Венткамера.	26,1	Д
31	Весовая.	12,9	Д
32	Химическая лаборатория	39,1	Д
33	Коридор.	49,0	—
34	Холл.	17,3	—
35	Операторская.	36,1	
36	Помещение для хранения посуды и реактивов	17,8	Д
37	Кабинет начальника станции.	17,8	Д
38	Гидробиологическая лаборатория	19,2	Д
39	Автоклавная.	12,9	Д
40	Предсварочная и моечная	17,7	Д
41	Бактериологическая лаборатория	17,7	Д
42	Контрольная лаборатория	17,9	

Согласовано: Отдел ВС Бенькова; Отдел ЭиА Грачева; Отдел ВС Гусева

Инв. № подл. | Подпись и дата | Взам. инв. №

Тех. отдел Пронин

Провер.	Двойнина		
Вед. арх.	Самоделкин		
Рук. гр.	Двойнина		
ГИП	Левина		
Н. контр.	Шилова		
Нач. отд.	Данилевский		

Привязан

Инв.

ТП 901-3-250.88 АР

Главный корпус для станции очистки воды поверхностных источников мутностью до 1500 мг/л производительностью 200 тыс. м³/сутки.

План на отм. 4.200. Детали 6; 7. Экспликация помещений.

Стадия	Лист	Листов
Р	3	

ЦНИИЭП инженерного оборудования г. Москва.

Копировал: Хюппенен

Формат А2

2353/1-02

Альбом 2. Часть 1

Слой правия (ГОСТ 8268-82 /F≥100) на битумной мастике марки МБК-Г-65 (МБК-Г-75) ГОСТ 2889-80-10мм
2 слоя рубероида кровельного РКП350А (ГОСТ 10923-82) на битумной мастике марки МБК-Г-65 (МБК-Г-75) ГОСТ 2889-80
Сборные железобетонные комплексные плиты

Слой правия (ГОСТ 8268-82 /F≥100 на битумной мастике марки МБК-Г-55Р (МБК-Г-65Г) ГОСТ 2889-80-10мм
4 слоя рубероида кровельного РКП-350А (ГОСТ 10923-82) на битумной мастике марки МБК-Г-55А (МБК-Г-65А) ГОСТ 2889-80
Опрунтовка раствором битума пятой марки в керосине или соляровом масле
Цементно-песчаная стяжка марки 50-15мм
Утеплитель - пенобетон γ=300 кг/м³ -
Пароизоляция - обмазка горячим битумом за 1 раз
Сборная железобетонная плита

Разрез 1-1

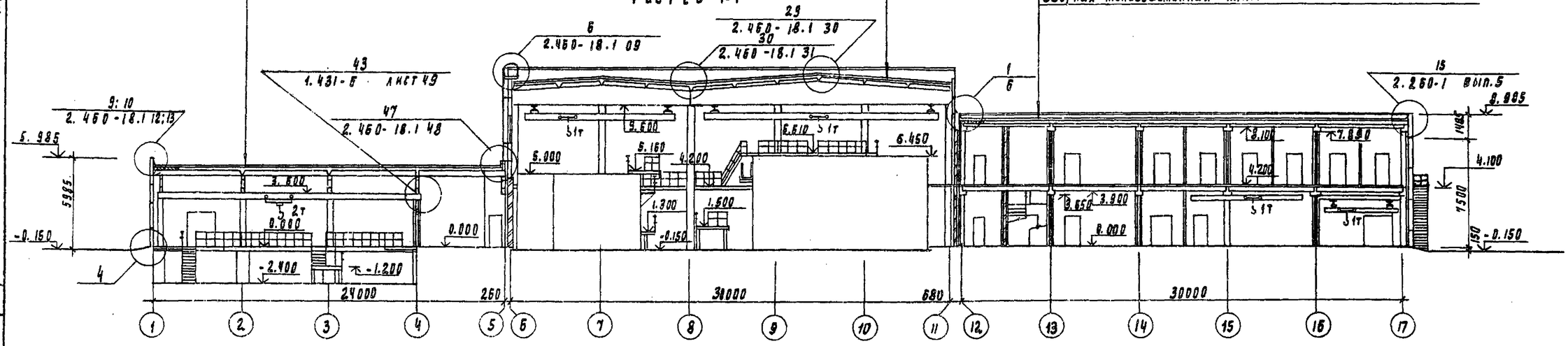

Разрез 2-2

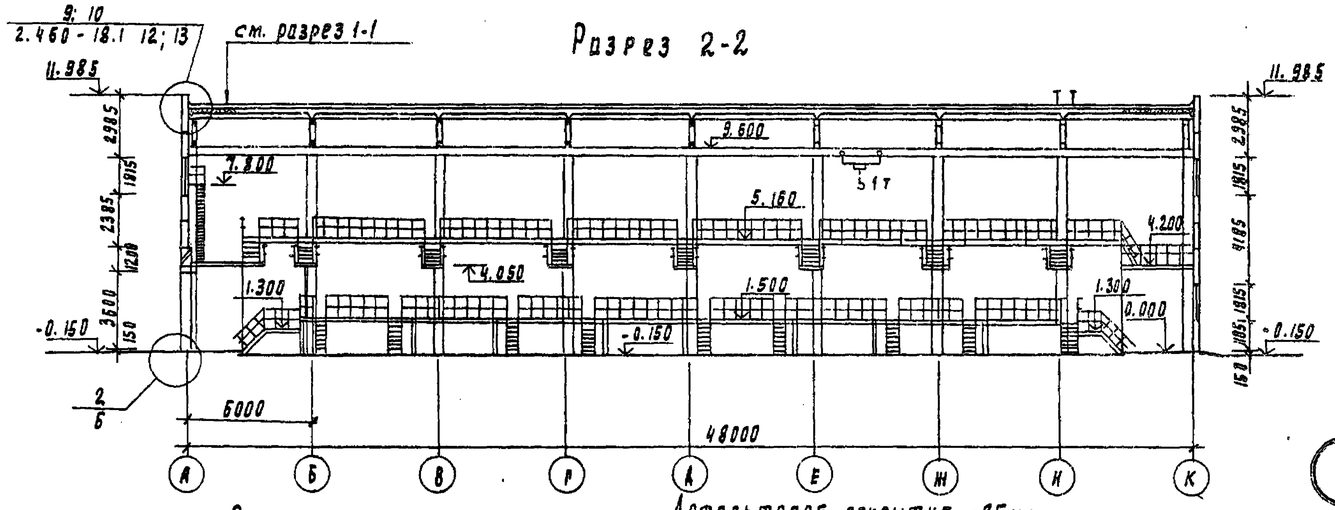

Разрез 3-3

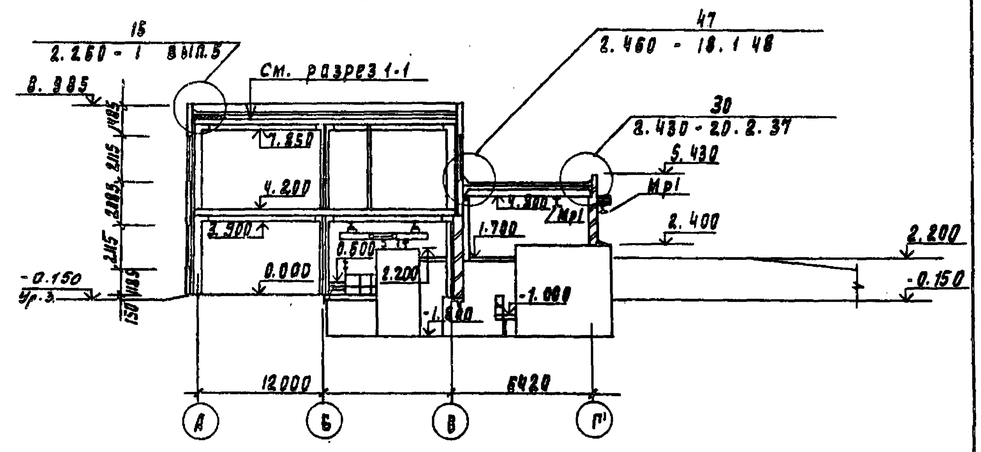

Разрез 4-4

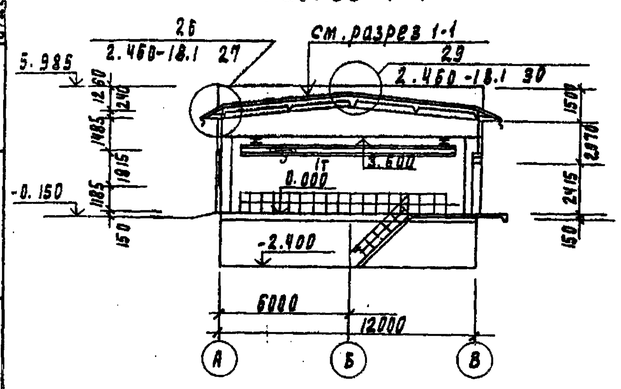

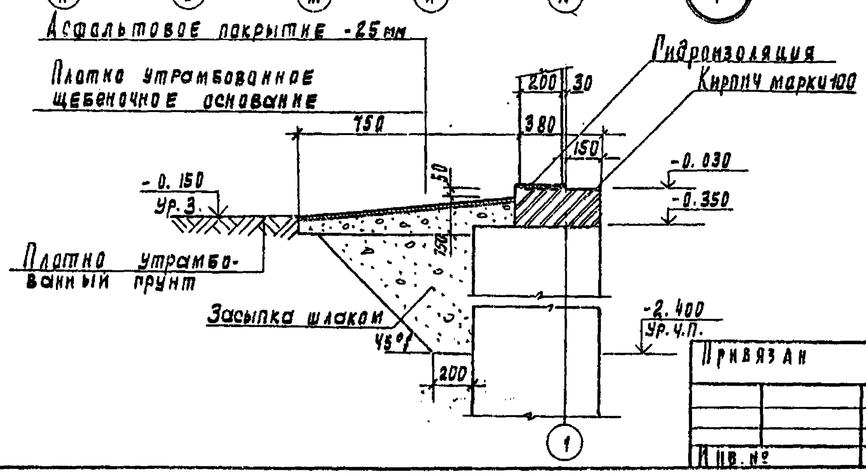

Привязан			
Инв. №			
Провер.	Двоинина		
Вед. арх.	Самоделкина		
Рук. груп.	Двоинина		
ГИП	Левина		
Н. контр.	Шилова		
Нач. отд.	Данилевский		

ТП 901-3-250.88 АР

Главный корпус для станции очистки воды поверхностных источников мутностью до 1500 мг/л производительностью 20 тыс. м³/сут.

Разрезы 1-1 ÷ 4-4; Деталь 4.

Стадия	Лист	Листов
Р	4	

ЦНИИЭП инженерного оборудования г. Москва

Согласовано: ГИП Шилова, ГИП Урачева, ГИП Листикова

Копировал Подлевская

23531-02 Формат А2

Альбом 2 часть 1

Фасад 1-17

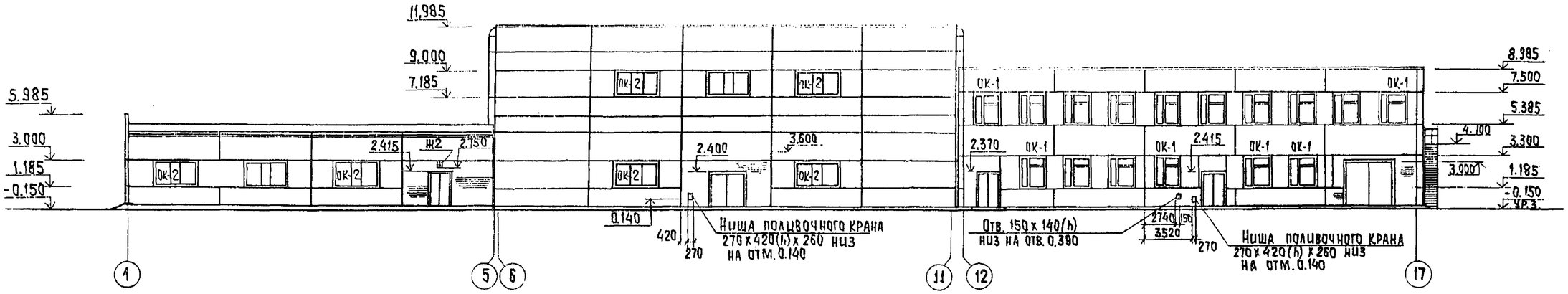

Фасад 17-1

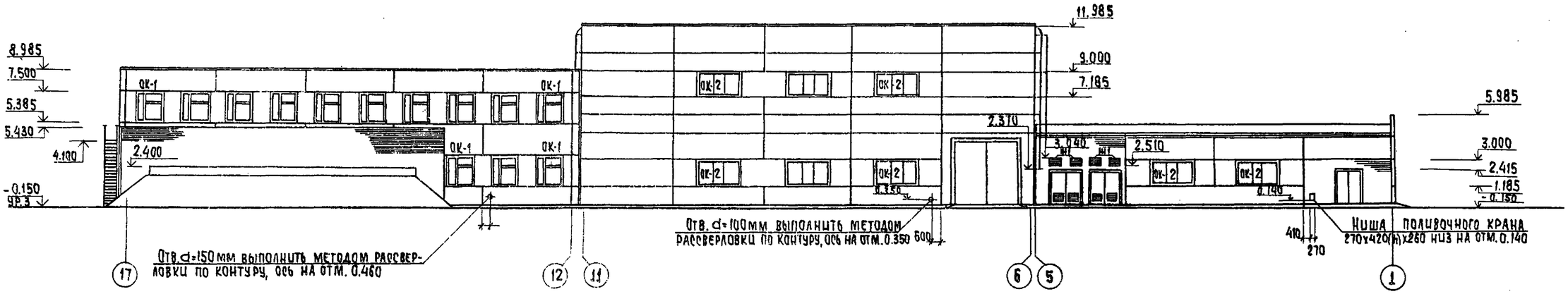

Фасад К-А

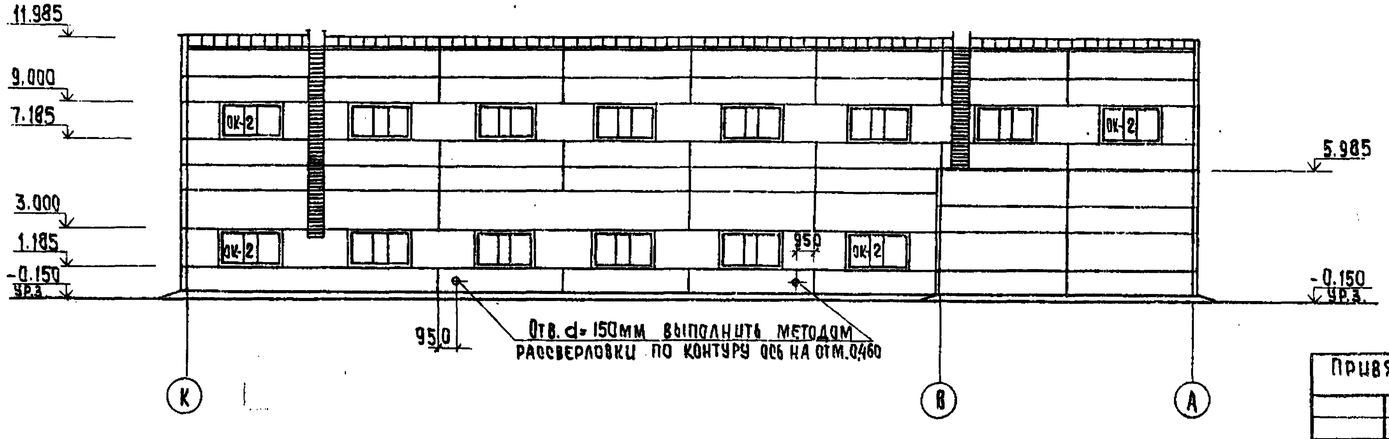

Согласовано: Отдел ВГ, Отдел ВС, Отдел ЭА; Беляева, Грачева, Постникова

Взам. инв. № | Подпись и дата | Инв. № подл. | Пронин | Тех. отдел

Привязан	Провер.	Двойнина	
	Нач. арх.	Самоделкина	
	Рук. гр.	Двойнина	
Инв. №	ГИП	Левина	
	Н. контр.	Шилова	
	Нач. отд.	Даниелевский	

ТП 901-3-250.88 АР

Главный корпус для станции очистки воды поверхностных источников мутностью до 1500 мг/л производительностью 200 тыс. м³/сутки.

Фасады 1-17; 17-1; К-А.

Стадия	Лист	Листов
Р	5	

ЦНИИЭП инженерного оборудования г. Москва

Копировал: Хюппенен

Формат А2

23531-02

Альбом 2 часть 1

Фасад А-К

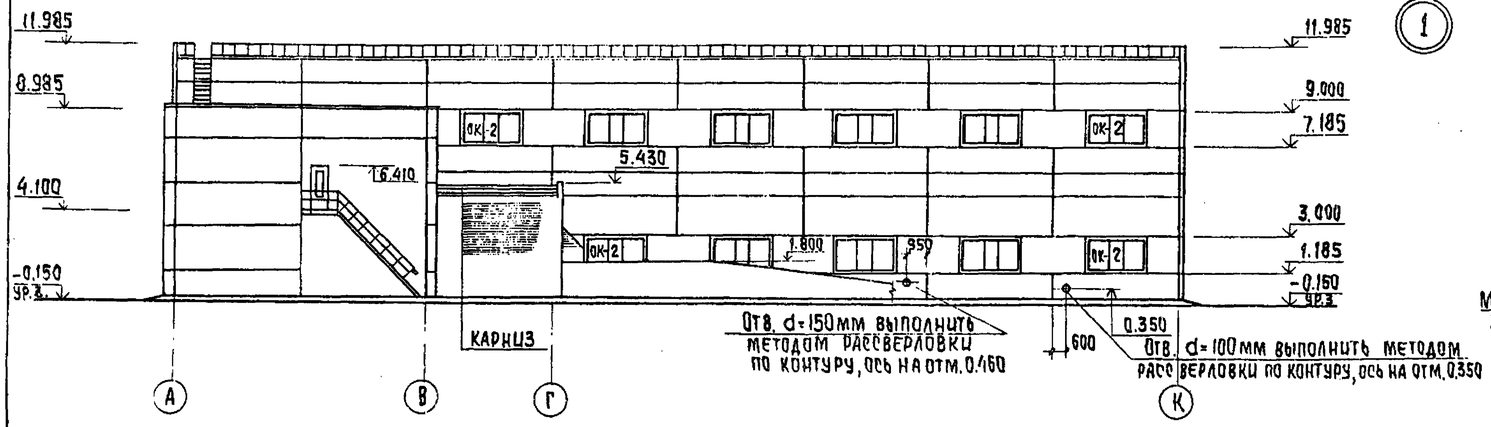

1

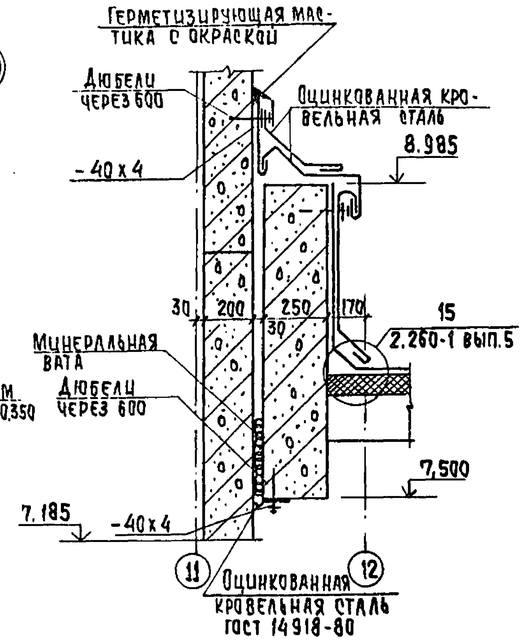

Профиль карниза

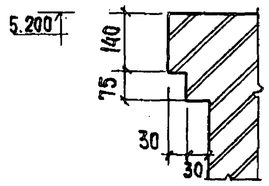

Схема расположения элементов заполнения оконных проемов.

ОК-2

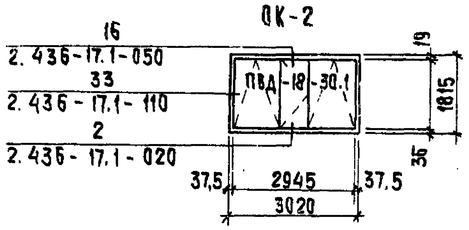

ОК-1

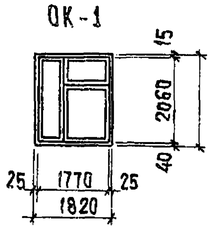

2

3

План кровли

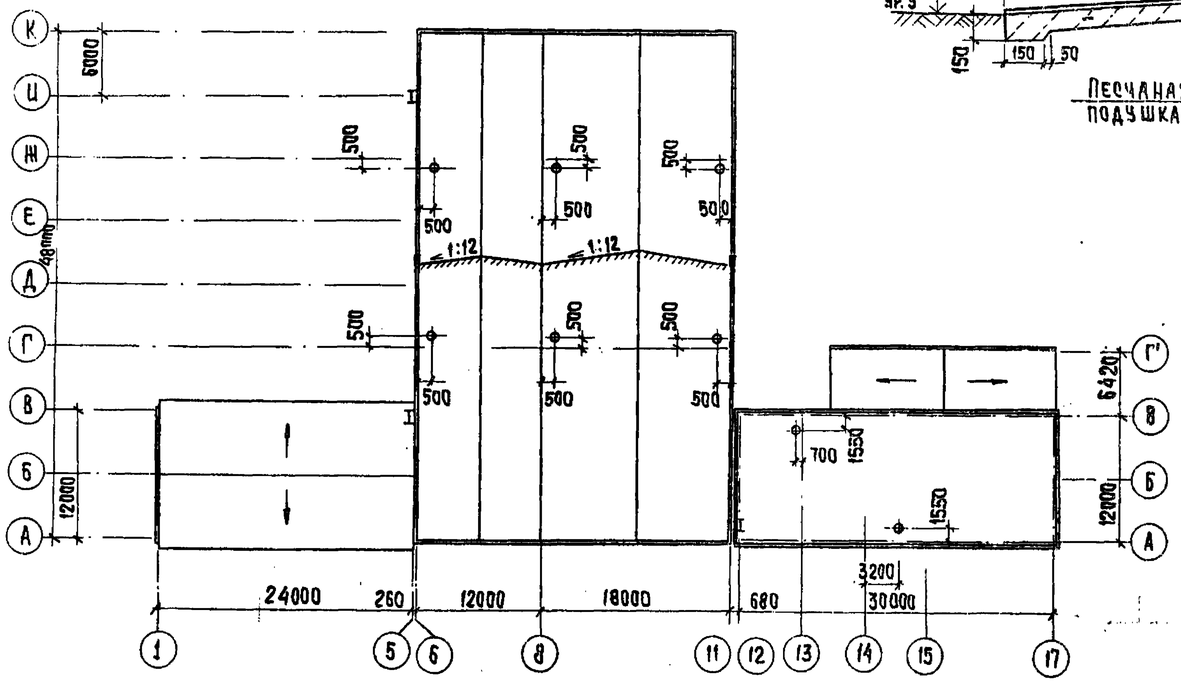

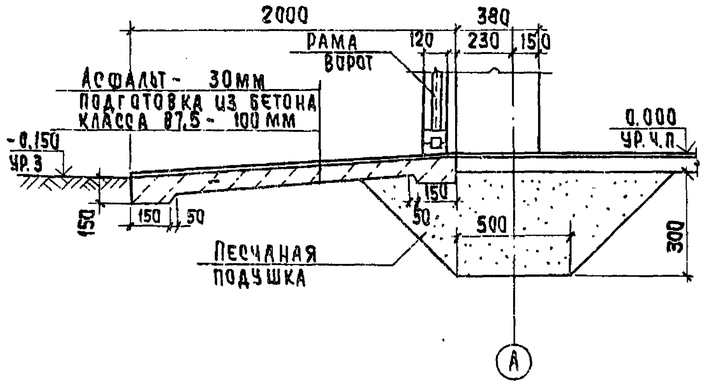

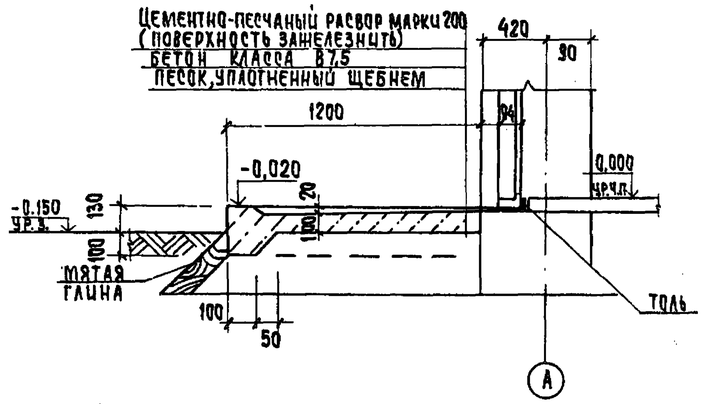

Привязан			
Инв. №			

Провер.	Двойнина		
Вед.арх.	Самоделкина		
Рук.гр.	Двойнина		
ГИП	Левина		
Н.контр.	Шилова		
Нач.отд.	Линкевский		

ТП 901-3-250.88 АР

Главный корпус для станции очистки воды поверхностных источников мутностью до 1500 мг/л производительностью 20 тыс. м³/сутки.

Стадия	Лист	Листов
Р	6	

Фасад А-К; План кровли. Детали 1÷3.

ЦНИИЭП инженерного оборудования г. Москва

Согласовано: Отдел 81 Беляева

Инв. № подл. | Подпись и дата | Взам. инв. №

Копировал: Хюппенен

Формат А2

23531-02

Альбом 2 Часть 1

План перегородок на отм. 0.000.

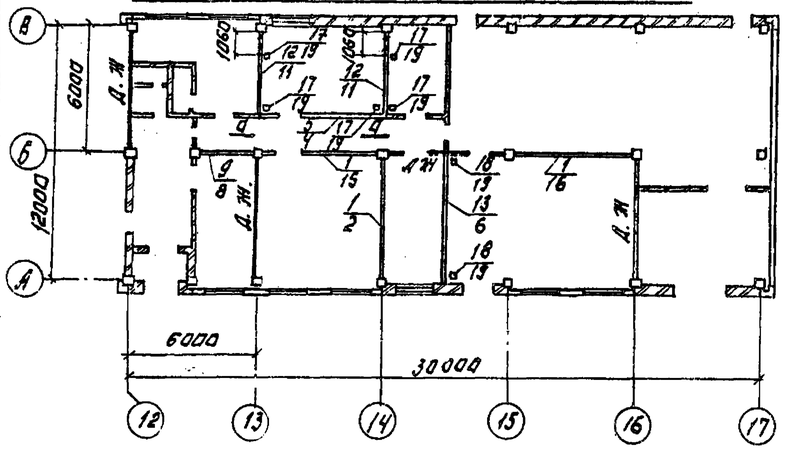

План перегородок на отм. 4.200.

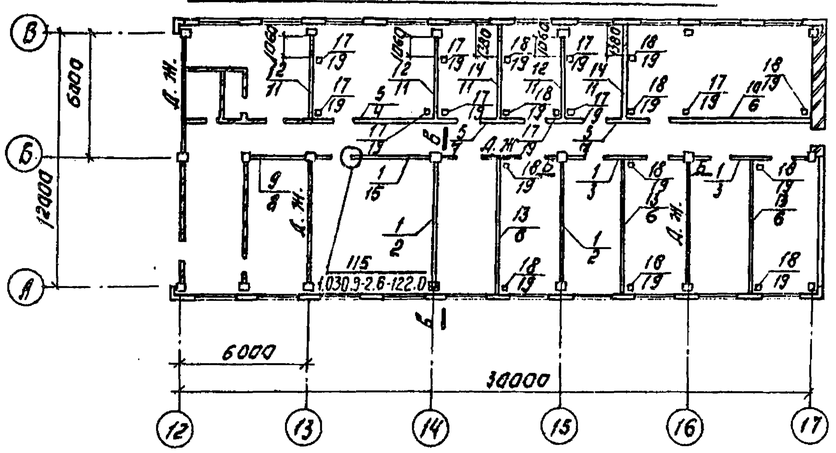

Спецификация сборных перегородок.

Марка поз.	Обозначение	Наименование	Кол.	Масса ед. кг	Примечан.
1	1.030.9-2.1-06.0	ПГ56.9-1-Л	8	640	
2	1.030.9-2.1-01.0	ПГ56.27-1-Л	3	1970	
3	1.030.9-2.1-04.0	ПГ56.30-1-2Д	2	1520	
4	1.030.9-2-1-03.0	ПГ60.27-1-Л-Д1	2	1820	
5	1.030.9-2.1-05.0	ПГ60.12-1-Л-В1	4	910	
6	1.030.9-2.1-01.0	ПГ60.30-1-Л	5	2290	
7	1.030.9-2.1-04.0	ПГ60-27-1-Л-2Д	2	1540	
8	1.030.9-2.1-07.0	ПГ26.30-2-Л	2	1010	
9	1.030.9-2.1-09.0	ПГ26.9-2-Л	2	300	
10	1.030.9-2.1-05.0	ПГ60.9-1-Л-В1	1	660	
11	1.030.9-2.1-07.0	ПГ30.30-2-Л	5	1140	
12	1.030.9-2.1-09.0	ПГ30.6-2-Л	5	220	
13	1.030.9-2.1-06.0	ПГ60.9-1-Л	4	670	
14	1.030.9-2.1-09.0	ПГ30.9-2-Л	2	340	
15	1.030.9-2.1-03.0	ПГ56.30-1-Л-Д1	2	1840	
16	1.030.9-2.1-01.0	ПГ56-30-1-Л	1	2160	
17	1.030.9-2.4-12КМ	СФ 8	14	56	
18	1.030.9-2.4-12КМ	СФ 9	13	59	
19	1.030.9-2.1-11.0-01	ОП2	27	27	
	Соединительные детали.				
	1.030.9-2.7-2-0.16.0	МС 1	116	0.4	
	1.030.9-2.7-2-0.17.0	МС3	26	1.7	
	1.030.9-2.7-2-0.16.0-06	МС5	44	0.3	
	1.030.9-2.7-2-0.16.0-03	МС6	61	0.2	
	1.030.9-2.7-2-0.16.0-06	МС11	21	1.8	
	1.030.9-2.7-2-1.21.0-01	МС12	16	2.9	
	1.030.9-2.7-2.0.16.0-07	МС14	64	0.2	
	1.030.9-2.7-2-0.19.0-02	МС15	32	0.5	
	1.030.9-2.7-2-0.19.0-03	МС 15а	32	0.5	
	1.030.1-2.7-2-0.22.0	МС 16	16	1.6	
	1.030.9-2.7-2-0.35.0-05	МС 66	58	1.2	
	1.030.9-2.7-2-0.53.0-01	МС 105	20	2.1	
	1.030.9-2.7-2.054.0	МС 107	5	3.3	
	11761-00.00.000СБ	Дюбель Дрк-М10	300	0.04	
	ГОСТ 7798-70	Болт М10х30х58	300	0.03	
	ГОСТ 11371-78	Шайба 10.01	300		

А-А

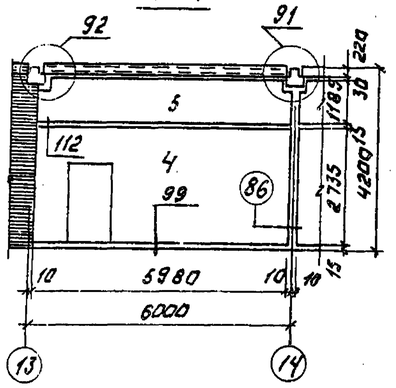

Б-Б.

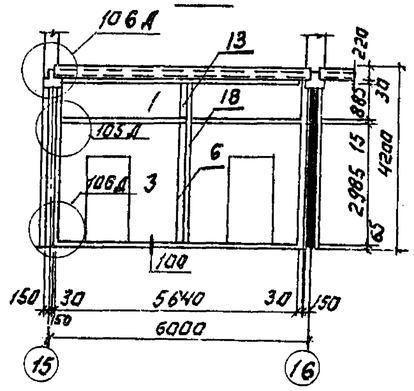

В-В.

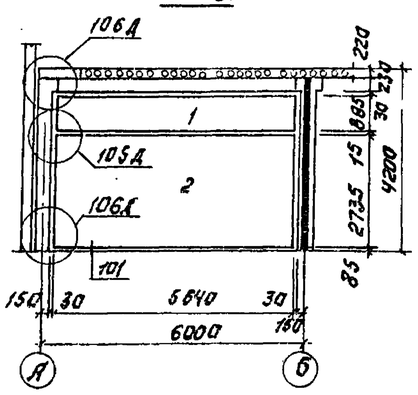

Фрагмент 1.

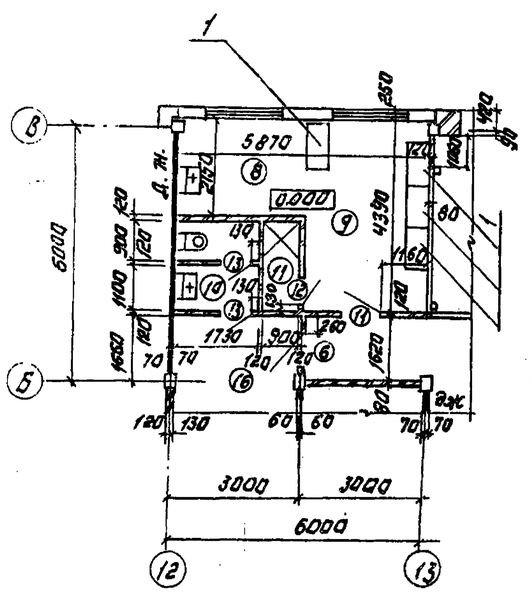

Фрагмент 2.

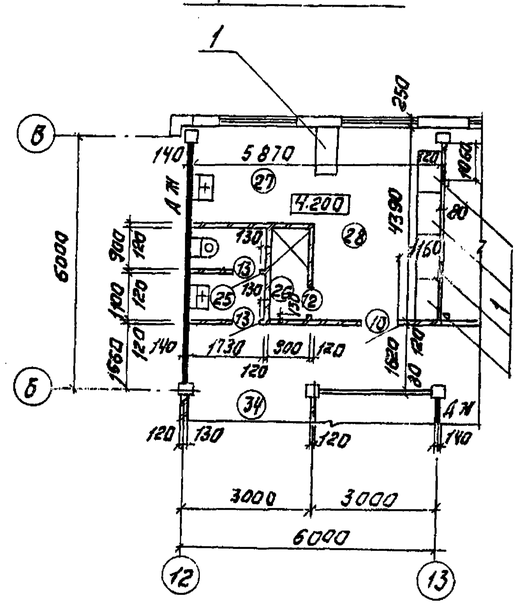

Фрагмент 3.

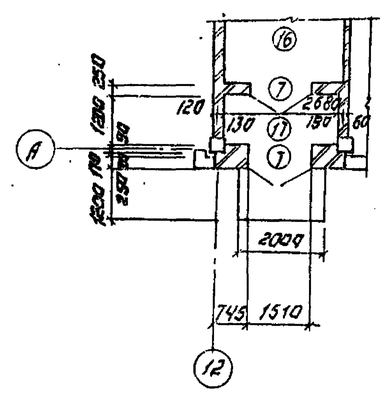

Привязан:	Провер. Двойнина	ТП 901-3-250.88	АР
	Зел. арх. Самоделкина	Комплексный объект для строительства в районах с расчетной сейсмичностью 7 баллов.	Стадия: Р · Лист: 7 · Листов:
	Рук. гр. Двойнина		
	ГИП Левина	Панель перегородки из гипсобетонных плит. Перегородка. Фрагменты 1-3.	ЦНИИЭП жилищно-гражданского строительства г. Москва
Инв. №	Н. контр. Шилова		
	Нач. отд. Шилевская		

Копировал: Логинова

Формат: А2

23531-02

Альбом 2, часть I

План на отм. 0.000.

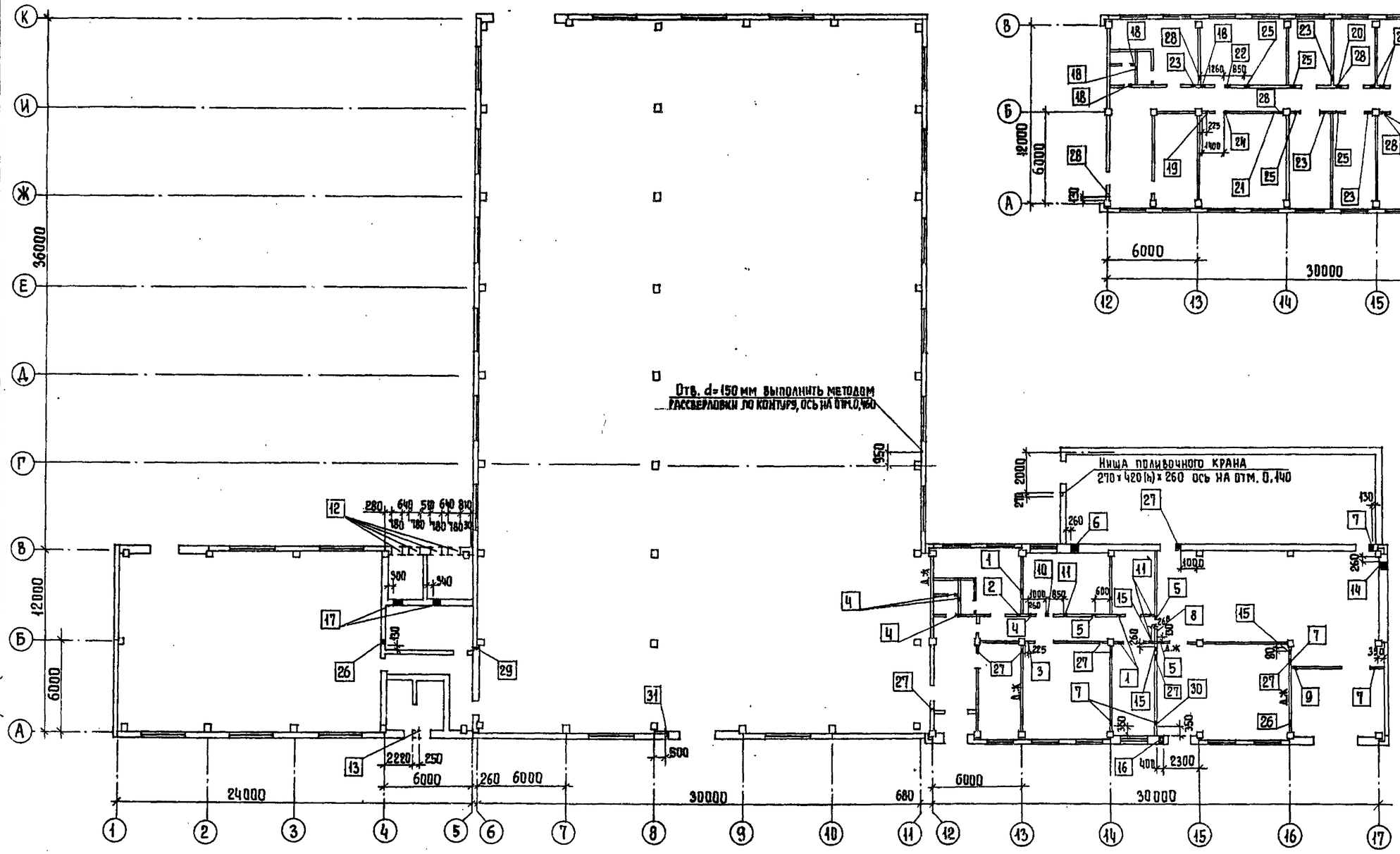

План на отм. 4.200

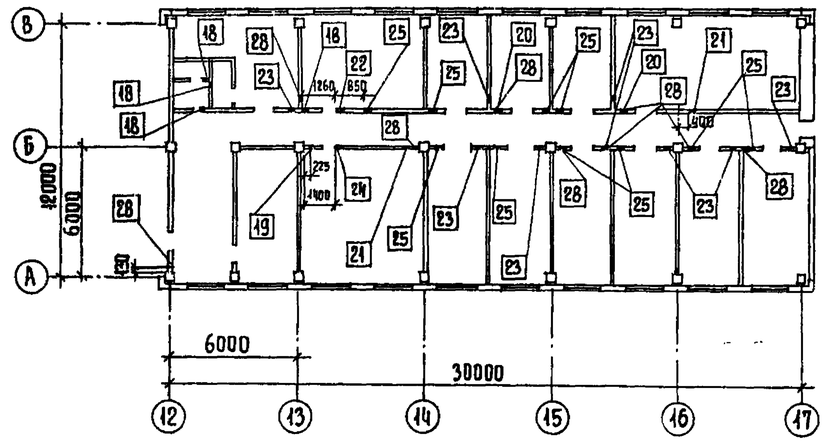

Отверстия с диаметром менее 200 мм условно не показаны.

Ведомость отверстий

№№ отверстий	Размер отверстий b x h мм	Отметка низа
1	2	3
1	250 x 150 (h)	3,025
2	250 x 250	2,975
3	450 x 450	2,825
4	200 x 200	3,390
5	200 x 200	3,640
6	450 x 450	4,275
7	500 x 500	3,150
8	500 x 800 (h)	2,850
9	250 x 250	3,375
10	300 x 300	3,350
11	200 x 200	3,400
12	780 x 530 (h)	2,510
13	250 x 250	2,500
14	600 x 600	2,410
15	300 x 300	2,500
16	400 x 400	2,700
17	600 x 300	2,200
18	200 x 200	7,590
19	400 x 400	7,050
20	250 x 250	7,125
21	250 x 250	7,500
22	350 x 350	7,450
23	250 x 150	7,175
24	300 x 300	7,100
25	200 x 200	7,525
26	400 x 150 (h)	2,500
27	200 x 100 (h)	2,500
28	200 x 100 (h)	6,700
29	150 x 400 (h)	2,500
30	150 x 150	0,385
31	100 x 100	0,800

Согласовано: Отдел ВЛ — Беляева; Отдел ВС — Грачева; Отдел ЭАД — Гусева; Постникова

Инв. № подл. | Подпись и дата | Взам. инв. №

Привязан

Инв. №

Провер.	Двойнина	
Вед. арх.	Самоделкина	
Рук. гр.	Двойнина	
ГИП	Левина	
Н. контр.	Шилова	
Нач. отд.	Акилевский	

Т.п. 901-3-250.88 АР

Главный корпус для станции очистки воды поверхностных источников мутностью до 1500 мг/л производительностью 20,0 тыс. м3/сут.

Планы отверстий на отм. 0.000 и 4.200.

Стадия	Лист	Листов
Р	8	

ЦНИИЭП инженерного оборудования г. Москва

Копировал Еремченко

Формат А2

23531-02

Альбом 2. часть 1

План перемычек на отм. 0.000

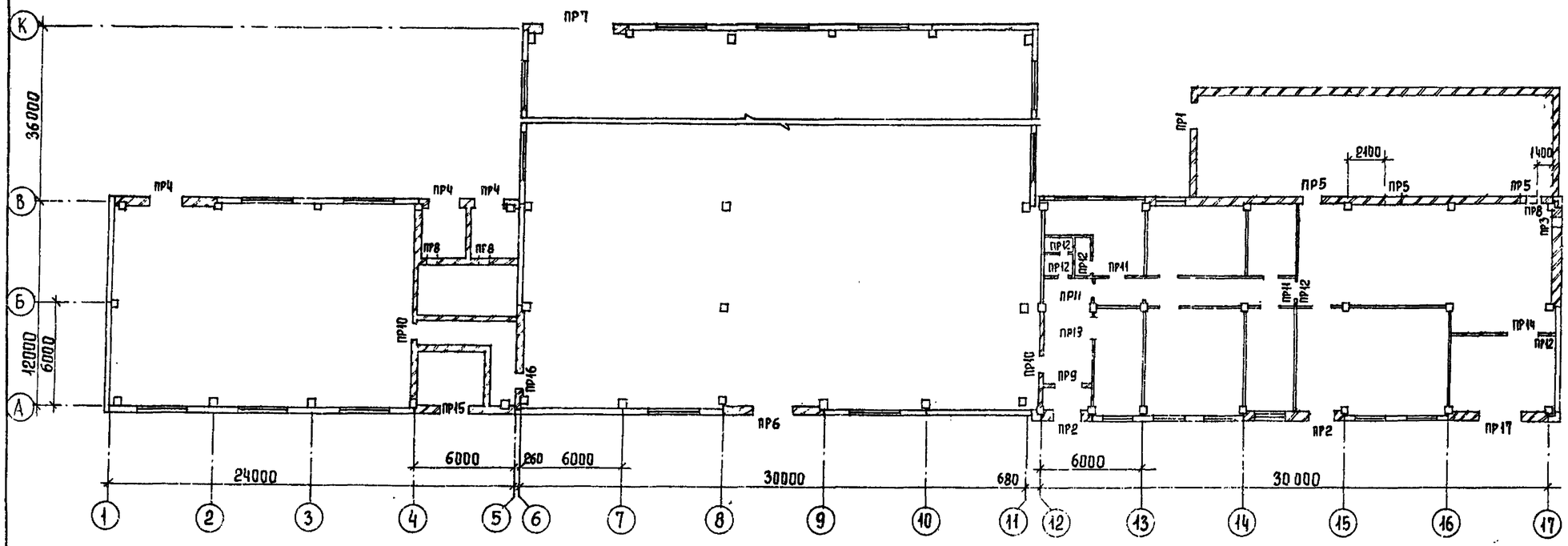

План перемычек на отм. 4.200.

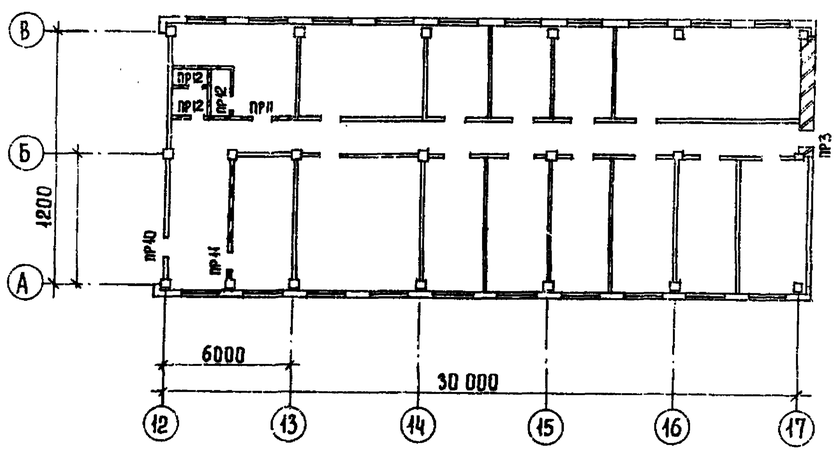

Спецификация перемычек.

Марка, поз.	Обозначение	Наименование	Кол.	Масса ед., кг	Примечание
1	1.038.1-1 вып. 1	5ПБ 21-27	1	285	
2		2ПБ 25-3	15	103	
3		2ПБ 19-3	11	81	
4		1ПБ 13-1	18	25	
5		1ПБ 10-1	25	20	
6		2ПБ 29-4	4	120	
7		4ПБ 48-8	3	418	
8		3ПБ 16-37	2	102	
9		3ПБ 34-4	3	222	

Ведомость перемычек

Марка, поз.	Схема сечения
1	2
ПР 1	1, 3
ПР 2	3
ПР 3	5
ПР 4	2
ПР 5	4
ПР 6	6
ПР 7	7
ПР 8	5
ПР 9	3
ПР 10	4
ПР 11	4
ПР 12	5
ПР 13	3
ПР 14	6
ПР 17	9
ПР 15	3
ПР 16	8, 4

Согласовано

Инв. № подл. | Подпись и дата | Взам. инв. №

Привязан

Инв. №

Провер.	Двойнина	
Вед. арх.	Самоделкина	
Рук. гр.	Двойнина	
ГИП	Левина	
Н. контр.	Шилова	
Нач. отд.	Данилевский	

ТП 901-3-250.88 АР

Главный корпус для станции очистки воды поверхностных источников мутностью до 1500 мг/л, производительностью 20.0 тыс. м³/сут.

Планы и спецификация перемычек.

Стадия	Лист	Листов
Р	9	

ЦНИИЭП инженерного оборудования г. Москва

Копировал Еремченко

Формат А2

23631-02

Альбом 2, часть 1.

Ведомость отделки помещений

Площадь м²

Наименование или номер помещения	Потолок		Стены или перегородки		Отделка низа стен или перегородок (панель)			Колонна		Примечание
	площадь	вид отделки	площадь	вид отделки	площадь	вид отделки	высота мм	площадь	вид отделки	
13; 14;	277,3	См. раздел А3.	516,8	См. раздел А3.	—	См. раздел А3		11,0	См. раздел А3	
1; 6; 7; 8; 9; 15; 16; 17; 18; 19; 20; 22; 24; 27; 28; 32; 33; 34.	2950,2	Затирка швов. Окраска поливинилацетатная ВА-27А.	538,0 3741,0	Штукатурка кирпичных стен. Затирка швов панельных стен. Окраска поливинилацетатная ВА-27А.	—	—	—	516,3	Окраска поливинилацетатная ВА-27А.	
2; 3; 4; 5; 12; 21;	116,0	Затирка швов. Известковая побелка.	226,3 372,0	Затирка кирпичных стен. Затирка панельных стен. Окраска известковая.	—	—	—	6,1	Известковая окраска.	
10; 25;	7,4	Затирка швов. Окраска поливинилацетатная ВА-27А.	44,4	Штукатурка кирпичных стен. Окраска поливинилацетатная ВА-27А.	26,0	Облицовка керамической плиткой.	1800	—	—	
11; 26;	3,8	То же	25,0	То же	19,2	То же	1500		—	
29; 31; 35; 36; 37; 38; 39; 40; 41; 42;	183,0	то же	604,2	Затирка швов панельных стен. Окраска поливинилацетатная ВА-27А.	—	—	—	21,0	Окраска поливинилацетатная ВА-27А.	
23; 30;	62,2	Затирка швов. Известковая побелка.	149,3	Затирка швов панельных стен. Окраска известковая.	—	—	—	7,0	Известковая окраска.	

1. Облицевать глазурованной плиткой с отм. 4,20 на высоту 1,5 м стены в помещении 24 в осях 6-8 по оси "А" и 7-8 по оси "К" (площадь облицовки 27 м²).
2. Стены фильтров облицевать изнутри глазурованной плиткой от верха емкости до отм. 2,850 (площадь облицовки 361,2 м²).

Спецификация элементов заполнения проемов.

Марка, поз.	Обозначение	Наименование	Количество	Масса ед., кг	Примечание
1	1.435.9-17 вып.1	Ворота распашные Вр 4,2 х 4,2 Т	1		
2	1.435.9-17 вып.3	Ворота распашные Вр 2,4 х 2,4 К	1		
3*	Типовой проект 407-3-444.87 Альбом II	Ворота ВГЖ.	2		
4*	2.435-6 вып.1	Дверной блок ПДУ-4	1		
5*	2.435-6 вып.1	Дверной блок ПДУ-3	3		
6*	2.435-6 вып.1	Дверной блок ПД-6	4		
7*	1.136.5-19	Дверной блок ДН 24-15В	2		
8	ГОСТ 14624-84	Дверной блок ДВГ 21-13	3		
9*	ГОСТ 14624-84	Дверной блок ДВГ 21-13	1		
10	1.136-10	Дверной блок ДГ 21-10	8		
11	1.136-10	Дверной блок ДГ 21-10 Л	14		
12	1.136-10	Дверной блок ДГ 21-7 ЛПВ	2		
13	1.136-10	Дверной блок ДГ 21-7	4		
14	1.136.5-16 часть 1	Дверной блок БС 22-7,5	1		
15	ГОСТ 14624-84	Дверной блок ДВГ 21-19	1		
16	1.435.9-17 вып.1	Ворота распашные Вр 3,0 х 3,0 Т.	1		
ОК-1	1.236-6 вып.1 часть 1	Оконный блок ОС 21-18В	29		
	ГОСТ 17280-79	Подоконные доски ПД 19-20	29		
ОК-2	ГОСТ 12506-81	Оконный блок ПВД 18-30.1	42		
Ж-1	Типовой проект 407-3-444.87 Альбом II	Жалюзийная решетка ВЖ 4	4	15,94	
Ж-2	Типовой проект 407-3-444.87 Альбом II	Жалюзийная решетка ВЖ 1	1	3,32	

* Двери марок 3; 4; 5; 6; 7; 9 оборудовать закрывателем ЗД1 ГОСТ 5091-78 и замком ЗН1А ГОСТ 5089-80 открывающимся изнутри без ключа.

** В помещениях 8; 9; 27; 28; стена по оси "В" штукатурится по сетке 20-2,0 - ГОСТ 5336-80 цементно-перлитовым раствором.

Согласовано

Инв. № подл. | Подпись и дата | Взам. инв. №

Привязан	Провер.	Двойнина	
	Вед. арх.	Самоделкина	
	Рук. гр.	Двойнина	
	ГИП	Левина	
	Н. контр.	Шилова	
Инв. №	Нач. отд.	Данилевский	

Т.П 901-3-250.88 АР

Главный корпус для станции очистки воды поверхностных источников мутностью до 1500 мг/л, производительностью 200 тыс. м³/сут.

Ведомость отделки помещений. Спецификация элементов заполнения проемов.

Стадия	Лист	Листов
Р	10	

ЦНИИЭП инженерного оборудования г. Москва

Копировал Еремченко

Формат А2

23531-02

Альбом 2 часть 1

План полов на отм. 0.000

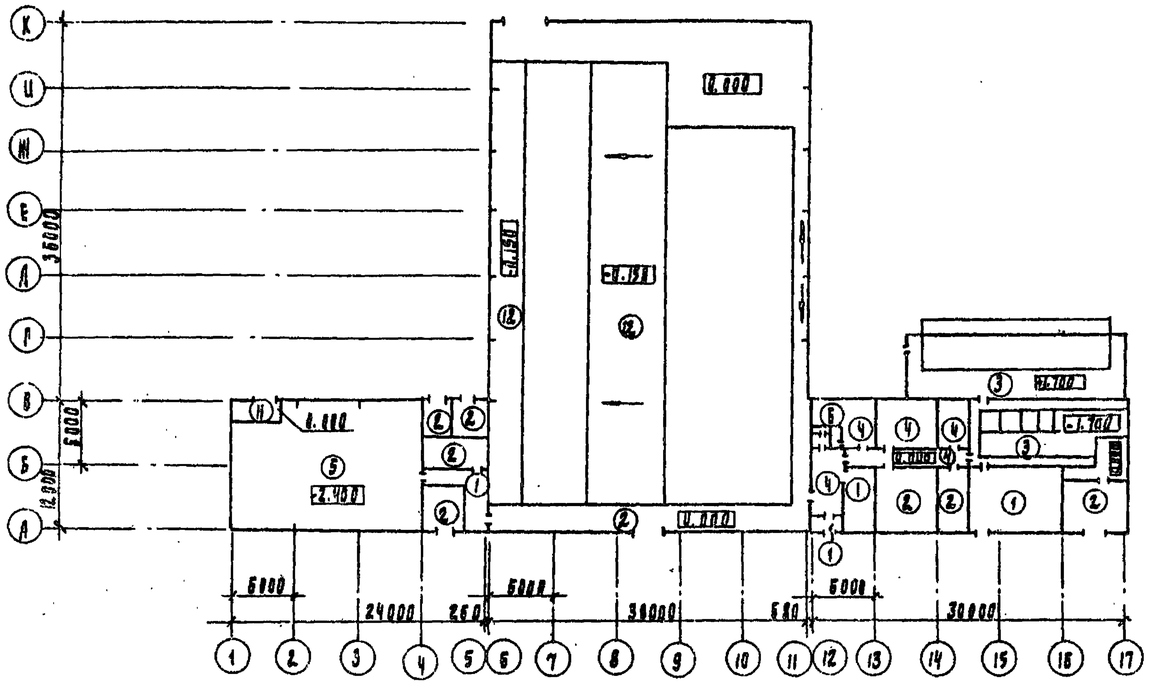

План полов на отм. 4.200

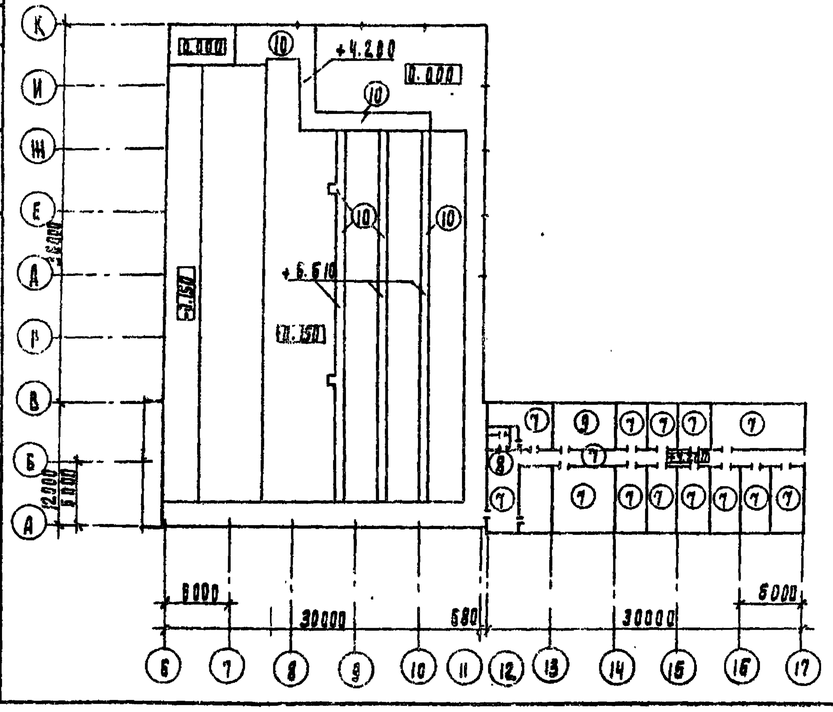

Экспликация полов

Наименование или номер помещения	Тип пола	Схема пола или номер узла по серии	Элементы пола и их толщина	Площадь пола м²
1	2	3	4	5
1; 16; 17; 18; 22;	1	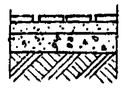	Покрытие-плитка керамическая по ГОСТ 6787-80 - 13мм Заполнение швов-цементно-песчаный раствор марки 150 Прослойка-цементно-песчаный раствор марки 150-17мм Подстилающий слой-бетон класса В7.5-100мм Основание-уплотненный грунт в втрамбованным в него слоем щебня или гравия крупностью 40-60мм - 100мм	96.2
2; 3; 4; 5; 7; 12; 21; 23;	2		Покрытие-цементно-песчаный раствор марки 200-20мм. Подстилающий слой-бетон класса В7.5-100мм Основание-уплотненный грунт с втрамбованным в него слоем щебня или гравия крупностью 40-60мм-100мм.	451.7
13; 14;	3	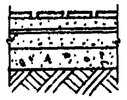	См. раздел АС Стяжка бетон класса В10-20мм Подстилающий слой-бетон класса В7.5-100мм 2 слоя гидроизола на битумной мастике Стяжка бетон класса В12.5-60мм Основание-уплотненный грунт с втрамбованным в него слоем щебня или гравия крупностью 40-60мм-100мм.	178.3
8; 9; 15; 19; 20;	4		Покрытие-линолеум ГОСТ 7251-77- 4мм. Прослойка-холодная мастика на водостойких вяжущих. - 1мм Стяжка-легкий бетон класса В3.5-20мм Подстилающий слой бетон класса В7.5-100мм Основание-уплотненный грунт с втрамбованным в него слоем щебня и гравия крупностью 40-60мм-100мм	70.6
6;	5	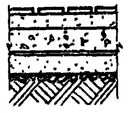	Покрытие-плитка керамическая по ГОСТ 6787-80-13мм. Заполнение швов-цементно-песчанный раствор, марки 150. Прослойка-цементно-песчаный раствор марки 150-17мм Подстилающий слой бетон класса В7.5-100мм 2 слоя гидроизола на битумной мастике Стяжка-бетон класса В12.5-60мм Щебень, втрамбованный в грунт Основание-уплотненный грунт с втрамбованным в него слоем щебня и гравия крупностью 40-60мм - 100мм.	213.7
10; 11;	8		Покрытие-плитка керамическая по ГОСТ 6787-80-13мм. Заполнение швов-цементно-песчаный раствор, марки 150. Прослойка-цементно-песчаный раствор марки 150-17мм. Гидроизоляция-2слоя гидроизола на битумной мастике Подстилающий слой-бетон класса В7.5-100мм Основание-уплотненный грунт в втрамбованным в него слоем щебня или гравия крупностью 40-60мм-100мм.	5.6
27; 28; 29; 31; 32; 33; 34; 35; 36; 37; 38; 41; 42	7	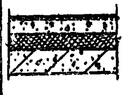	Покрытие-линолеум (ГОСТ 7251-77)-4мм Прослойка холодная мастика на водостойких вяжущих-1мм Стяжка-легкий бетон класса В3.5-75мм Звукоизоляция-древесно волокнистая плита М2; М3 (ГОСТ 4598-86)-20мм Основание-железобетонная плита.	277.10

25; 26; 39; 40;	8	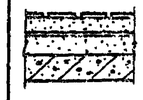	Покрытие-плитка керамическая по ГОСТ 6787-80-13мм Заполнение швов-цементно-песчаный раствор марки 150. Прослойка-цементно-песчаный раствор марки 150-17мм Гидроизоляция-4слоя гидроизола на битумной мастике-5мм. Стяжка-цементно-песчаный раствор марки 150-25мм Основание-железобетонная плита.	36.2
30;	9	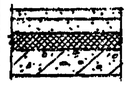	Покрытие-цементно-песчаный раствор марки 200-20мм. Стяжка-цементно-песчаный раствор марки 200-60мм Звукоизоляция-древесно-волокнистая плита М2; М3 ГОСТ 4598-86-20мм; Основание-железобетонная плита.	26.10
24	10		Покрытие-плитка керамическая по ГОСТ 6787-80-13мм. Заполнение швов-цементно-песчаный раствор марки 150. Прослойка-цементно-песчанный раствор марки 150-17мм Основание-железобетонная плита	144.6
8	11	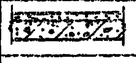	Покрытие цементно-песчаный раствор марки 300-30мм Основание-железобетонная плита	9.6
1;	12	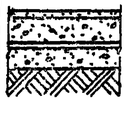	Покрытие-цементно-песчаный раствор марки 200 -20мм Подстилающий слой-бетон класса В7.5 -100мм. Гидроизоляция-2слоя гидроизола на битумной мастике - 5мм Стяжка-бетон класса В12.5 - 50мм Основание-уплотненный грунт с втрамбованным в него слоем щебня или гравия крупностью 40-60мм -100мм	432.6

Привязан

Инв. №

Провер.	Двойнина		
Вед. арх.	Самодеркина		
Рук. гр.	Двойнина		
Н.контр.	Шилова		
Нач. отд.	Данилевский		

ТП 901-3-250.88 АР

Главный корпус станции очистки воды поверхностных источников мутностью до 1500 мг/л производительностью 20.0 тыс. м3/сут.

Стадия	Лист	Листов
Р	11	

План полов
Экспликация полов

ЦНИИЭП инженерного оборудования г. Москва

Копировал Подаевская 23.631-04 Формат А2

Альбом 2 часть 1.

Ведомость рабочих чертежей основного комплекта.

Лист	Наименование	Примечан.
1	Общие данные (начало).	
2	Общие данные (продолжение).	
3	Общие данные (продолжение).	
4	Общие данные (окончание).	
5	Схема расположения металлических лестниц, ограждений и площадок на отм. 0,000, 1,200 в осях 1÷4.	
6	Сечения 1-1÷8-8. Узлы 1÷7.	
7	Схемы расположения металлических лестниц, ограждений и площадок на отм -1,000; 0,600; 0,000, 1,700; 4,800 в осях 13÷17.	
8	Сечения 1-1÷9-9. Деталь ограждения площадок.	
9	Схема расположения площадки на отм. 4,100. Узлы 1÷8. Разрезы 10-10÷11-11.	
10	Разрезы 12-12÷18-18.	
11	Схема расположения площадок в осях 6÷11; А-К на отм. 0,000.	
12	Схема расположения площадок в осях 6÷11; А÷К на отм 4,200.	
13	Разрезы 1-1, 2-2, 23-23. Узел 1.	
14	Разрезы 3-3÷9-9.	
15	Элемент плана на отм. 6,580. Разрезы 10-10÷15-15.	
16	Спецификация к схемам расположения площадок в осях 6÷11; А÷К. Разрезы 16-16÷22-22.	
17	Схемы расположения путей подвесного транспорта. Разрез 1-1.	
18	Схема расположения путей подвесного транспорта. Разрезы 2-2÷5-5. Узлы I÷V.	
19	Схемы расположения пожарных лестниц и ограждения парапета.	

Ведомость ссылочных документов.

Обозначение	Наименование	Примечан.
1.426.2-3 вып. 2	Стальные подкрановые балки, пути подвесного транспорта пролетом 3,4 и 6 м. Чертежи КМ.	
1.450.3-3	Стальные лестницы, площадки, стремянки и ограждения.	

Ведомость спецификаций.

Лист	Наименование	Примечан.
5,7,16	Спецификация к схеме расположения площадок, лестниц и ограждений.	

Типовой проект разработан в соответствии с действующими нормами и правилами и предусматривает в части металлических конструкций мероприятия, обеспечивающие взрывную, взрывопожарную и пожарную безопасность при эксплуатации здания.

Главный инженер проекта Левина /Левина С.Е./

Техническая спецификация металла (начало)

Вид профиля и ГОСТ, ТУ	Марка металла и ГОСТ	Обозначение и размер профиля, мм	№ п.п.	Код: Марки металла	Код: Вида профиля	Код: Размера профиля	Количество, шт	Длина, мм	Масса металла: Монорельс, пути, балки для поддержки монорельсов	Масса металла: Балки подкрановые	Масса металла: Площадки и лестницы	Масса металла: Балки рабочих площадок	Масса металла: Стойки рабочих площадок	Общая масса, т	Площадь поверхности стальных конструкций м²	Масса потребности в металле по кварталам (заполняется изготовителем) т: I	II	III	IV	Заполняется ВЦ
1	2	3	4	5	6	7	8	9												
Балки двутавровые ГОСТ 19425-74* ГОСТ 8239-72	Вст3 Гпс5 ГОСТ 380-71	I 24М	1		53899					11,490				11,490						
	Вст3 Гпс5-1 ТУ 14-1-3023-80	I 20	2		24171				1,278					1,278						
		I 22	3		24198				0,732					0,732						
	Итого								2,01	11,490										
Всего профиля									2,01	11,490				13,500						
Балки двутавровые ГОСТ 26020-83	Вст3сп5-1 ТУ 14-1-3023-80	I 40Б1		14460	24511							1,225		1,225						
	Итого:											1,225		1,225						
Всего профиля												1,225		1,225						
Швеллеры ГОСТ 8240-72	Вст3пс6-1 ТУ 14-1-3023-80	С 10			26140							0,954	0,725	1,679						
		С 12			26158								0,774	1,619						
		С 14			26166							0,207	4,175	4,482						
		С 16			26182							0,930	1,870	2,800						
		С 18			26212							0,695		0,695						
	Вст3пс6 ГОСТ 380-71	С 24			26271							3,400	0,475	3,875						
	Итого											7,031	8,119	15,15						
Всего профиля												7,031	8,119	15,15						
Швеллеры стальные гнутые равнополочные ГОСТ 8278-83	Вст3кп2-1 ТУ 14-1-3023-80	С 60×50×3			73007				0,304					0,304						
	Итого:								0,304					0,304						
Всего профиля									0,304					0,304						
Сталь угловая равнополочная ГОСТ 8509-86	Вст3пс6-1 ТУ 14-1-3023-80	L 50×5			21113				0,066					0,066						
		L 63×5							0,081		0,634			0,715						
		L 75×6									0,021			0,021						
		L 100×7							0,029			0,093		0,122						
		L 125×8									0,046			0,046						
	Итого:								0,176		0,701	0,093		0,970						
Всего профиля									0,176		0,701	0,093		0,970						

Общие примечания см. на листе КМ2.

Привязан

Инв. №

Провер	Левина	
Инж	Кирсанова	
Рук.гр.	Строкгин	
ГИП	Левина	
Н.контр.	Данилевский	
Нач.отд	Красавин	

ТП 901-3-250.88 КМ

Главный корпус для станции очистки воды поверхностных источников мутностью до 1500 мг/л, производительностью 20,0 тыс. м³/сут.

Стадия	Лист	Листов
Р	1	19

Общие данные (начало)

ЦНИИЭП инженерного оборудования г. Москва

Копировал Еремченко Формат А2

23531-02

Альбом 2, часть 1

Техническая спецификация металла (окончание)

Вид профиля и ГОСТ, ТУ	Марка металла и ГОСТ	Обозначение и размер профиля, мм.	№ п.п.	Код: Марки металла	Код: Вида профиля	Код: Размера профиля	Количество, шт.	Длина, мм	Масса металла по элементам конструкции: Монорельс пути, балки для подвески монорельсов	Балки подкрановые	Площадки и лестницы	Балки рабочих площадок	Стойки рабочих площадок			Общая масса, т	Площадь поверхности стальных конструкций, м2	Масса потребности в металле по кварталам (заполняется изготовителем) т: I	II	III	IV	Заполняется ВЦ
1	2	3	4	5	6	7	8	9														
Сталь полосовая ГОСТ 19903-74*	Вст3пс6-1 ТУ14-1-3023-80	6			71110				0,060							0,060						
		8							0,508			0,043	0,110			0,661						
		10							2,358			0,075	2,531			4,964						
		20											0,113			0,113						
	Итого:								2,926			0,118	2,754									
Всего	профиля								2,926			0,118	2,754			5,798						
Сталь листовая рифленая ГОСТ 8568-77	Вст3кп2 ГОСТ 380-71*	6			71331						2,188					2,188						
	Итого:										2,188											
Всего	профиля										2,188					2,188						
Итого масса металла																39,135						
площадки																14,943						
лестницы																4,352						
ограждения																8,627						
Всего масса металла																67,057						
В том числе по маркам	Вст3кп2-1			11240												28,226						
	Вст3сп5-1			12297												1,225						
	Вст3пс6-1			12300												18,043						
	Вст3Гпс5-1			12360												2,01						
	Вст3кп2															2,188						
	Вст3пс6			12300												3,875						
	Вст3Гпс5															11,49						
Масса поставки элементов по кварталам (заполняется заказчиком)	I																					
	II																					
	III																					
	IV																					

1. Все металлоконструкции, кроме оговоренных, окрасить масляной краской (ГОСТ 8292-85) в 2 слоя по грунтовке из железного сурика густотертого на олифе „Оксоль".
2. Сварку производить электродами Э42 ГОСТ 9467-75, катет шва 6мм.
3. Работы по изготовлению и монтажу стальных конструкций выполнять в соответствии с требованиями СНиП 3.03.01-87

Инв. № подл. | Подпись и дата | Взам. инв. №

Привязан	Провер.	Левина	
	Инж.	Кирсанова	
	Рук. гр.	Строгин	
	ГИП	Левина	
Инв. №	Н. конт.	Данилевский	
	Нач. отд.	Красавин	

ТП 901-3-250.88 КМ

Главный корпус для станции очистки воды поверхностных источников мутностью до 1500 мг/л производительностью тыс. м3/сутки

Стадия	Лист	Листов
Р	2	

Общие данные (продолжение)

ЦНИИЭП инженерного оборудования г. Москва

Копировал: Хюппенен Формат А2

23531-02

Альбом 2, часть 1

Техническая спецификация металла на типовые конструкции

Вид профиля и ГОСТ, ТУ	Марка металла и ГОСТ	Обозначение и размер профиля мм	№ п.п.	Код: Марка металла	Код: Вид профиля	Код: Размер профиля	Количество, шт	Длина, мм	Масса металла по элементам конструкции, т: Лестницы (Код элемента конструкций 566242)	Площадки (526243)	Ограждения (526244)	Стремянки (566242)	Общая масса, т	Масса потребности в металле по кварталам, т (заполняется изготовителем): I	II	III	IV	Заполняется ВЦ
1	2	3	4	5	6	7	8	9										
Сталь холоднотянутая швеллеры ГОСТ 8278-83	Вст3кп2-1 ТУ14-1-3023-80	[160×50×4	1							4,781			4,781					
		[180×50×4	2						1,227				1,227					
	Итого		3	11240	73007				1,227	4,781			6,008					
Сталь холоднотянутая ГОСТ 8281-80	Вст3кп2-1 ТУ14-1-3023-80	[50×40×12×2,5	4								4,954		4,954					
	Итого		5	11240	74002						4,954		4,954					
Сталь холоднотянутая ЧМТУ 2-130-70	Вст3кп2-1 ТУ14-1-3023-80	⊂90×30×25×3	6								2,759		2,759					
	Итого		7	11240							2,759		2,759					
Сталь прокатная угловая равнополочная ГОСТ 8509-86	Вст3кп2-1 ТУ14-1-3023-80	L 25×3	8								0,914		0,914					
		L 50×5	9						0,165				0,165					
		L 75×5	10							0,750			0,750					
		L 80×5	11									1,649	1,649					
	Итого		12	11240	21113				0,165	0,750	0,914	1,649	3,478					
Сталь полосовая ГОСТ 103-76	Вст3кп2-1 ТУ14-1-3023-80	≠1,9÷3,9	13						0,908	9,117			10,025					
		≠4	14						0,123	0,295		0,046	0,464					
	Итого		15	11240	13110				1,031	9,412		0,046	10,489					
Сталь круглая ГОСТ 2590-71	Вст3кп2-1 ТУ14-1-3023-80	⌀18	16									0,234	0,234					
	Итого		17	11240	11118													
Всего масса металла			18						2,423	14,943	8,627	1,929	27,922					
Масса поставки элементов по кварталам заполняется заказчиком.	I		19															
	II		20															
	III		21															
	IV		22															

Альбом 2, часть 1.

Ведомость металлоконструкций по видам профилей.

Наименование конструкций по номенклатуре прейскуранта № 01-01	Позиции по прейскуранту № 01-09	№ п.п.	Код конструкций	Масса конструкций, т: Всего стали повышенной и высокой прочности	По видам профилей стали: Балки и швеллеры	Крупносортная сталь	Среднесортная сталь	Мелкосортная сталь	Толстолистовая сталь	Универсальная сталь	Тонколистовая сталь	Гнутые и гнутосварные	Трубы	Прочие	Всего	Количество, шт	Серия типовых конструкций.
1	2	3	4	5	6	7	8	9	10	11	12	13	14	15	16	17	
Стойки рабочих площадок	596	1	526391		3,617				2,754						6,371		
Балки рабочих площадок	689	2	526391		9,976	0,093			0,118						10,187		
Подхрановые пути: Прямые звенья	18	3	526235	1,40	12,488	2,926						0,304			15,718		
Подхрановые пути: Криволинейные звенья	19	4	526235		0,456										0,456		
Балки для поддержания монорельсов	24	5	526235		0,732										0,732		
Лестницы	698	6	526241			0,165			0,123		0,908	1,227			2,423		
Площадки	696	7	526241			0,750	2,889		0,295		9,117	4,781			17,832		
Ограждения	705	8	526241				7,713	0,914							8,627		
Стремянки		9				1,649		0,234	0,046						1,929		
Итого		10		1,40	1,29	0,86	0,37	1,09	1,74			2,75		0,76			
															64,275		
Всего с уч. отходов.		11		1,44	1,33	0,89	0,38	1,12	1,79			2,83		0,78	65,730		

Инв. № подл. | Подпись и дата | Взам. инв. №

Привязан

Инв. №

Провер.	Левина		
Вед. инж.	Смыслова		
ГИП.	Левина		
Н.контр	Данилевский		
Нач.отд	Красавин		

ТП 901-3-250.88 КМ

Главный корпус для станции очистки воды поверхностных источников мутностью до 1500 мг/л, производительностью 20,0 тыс. м³/сут

Общие данные (продолжение)

Стадия	Лист	Листов
Р	3	

ЦНИИЭП инженерного оборудования г. Москва

Формат А3

Инв. № подл. | Подпись и дата | Взам. инв. №

Привязан:

Инв. №

Провер.	Левина		
Вед. инж	Смыслова		
ГИП	Левина		
Н.контр.	Данилевский		
Нач.отд.	Красавин		

ТП 901-3-250.88 КМ

Главный корпус для станции очистки воды поверхностных источников мутностью до 1500 мг/л производительностью 20,0 тыс. м³/сут

Общие данные (окончание)

Стадия	Лист	Листов
Р	4	

ЦНИИЭП инженерного оборудования г. Москва

Копировал Еремченко

Формат А3

23531-02

Альбом 2, часть 1

Схема расположения металлических лестниц, ограждений и площадок на отм. 0.000; 1.200

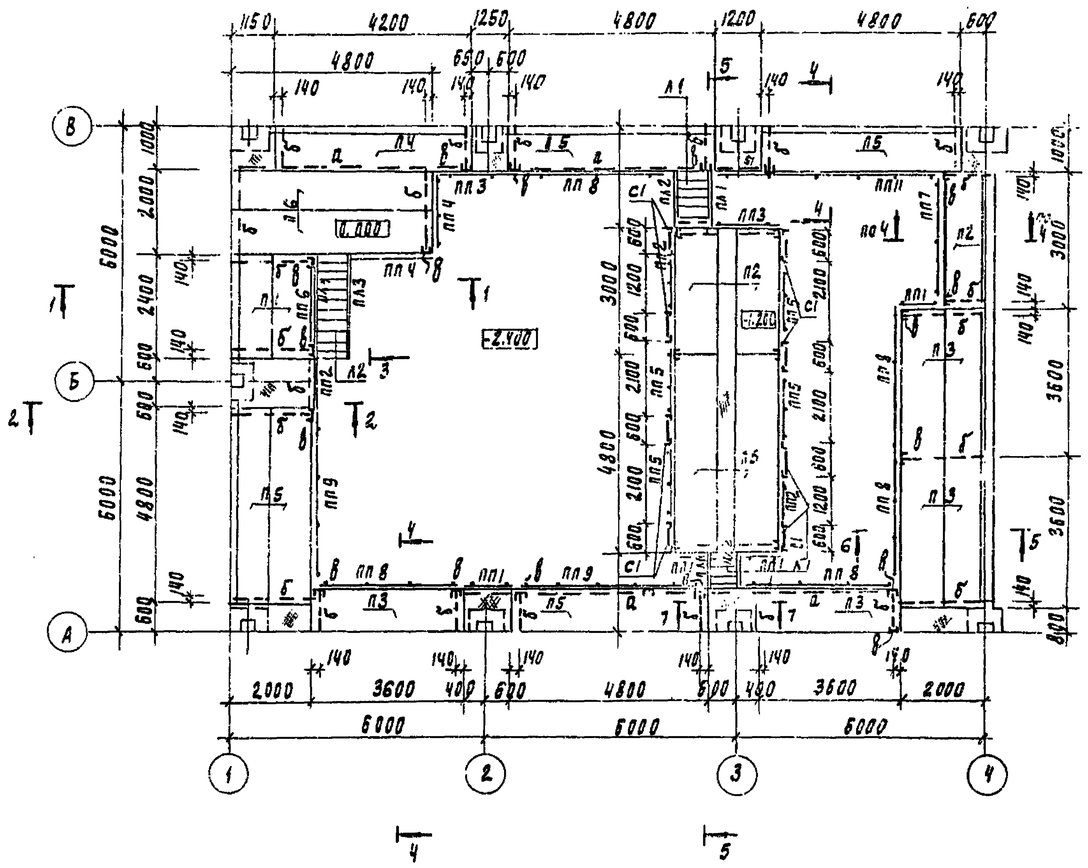

Спецификация к схеме расположения металлических лестниц, ограждений, площадок и дополнительных элементов

Марка поз	Обозначение	Наименование	Кол	Масса ед, кг	Примечание
		Лестницы			
Л1	1.450.3-3.1 1.1.1.0.0-04	МЛХШ 45-12.8	2	50.9	
Л2	-10	МЛХШ 45-24.8	1	101.1	
С1	1.450.3-3.1 3.1.0.1.0	С×22	8	37.5	
		Ограждения лестничных маршей			
ПЛ1	1.450.3-3.1 4.1.1.1.0	ОГЛ МЛХ 45-10.12	2	7.5	
ПЛ2	-06	ОГПМЛХ 45-10.12	2	7.5	
ПЛ3	-02	ОГЛ МЛХ 45-10.24	1	19.8	
ПЛ4	-08	ОГПМЛХ 45-10.24	1	19.8	
		Площадки			
П1	1.450.3-3.1 2.1.1.0.0-16	ПМХШ-24.8	2	86.7	
П2	-19	ПМХШ-308	3	107.2	
П3	-22	ПМХШ-368	6	126.7	
П4	-25	ПМХШ-42.8	1	147.2	
П5	-28	ПМХШ-48.8	1	167.7	
		Ограждение площадок			
ПП1	1.450.3-3.1 5.1.0.1.0	ОГПМХЭБ-10.9	4	10.5	
ПП2	-01	ОГПМХЭБ-10.12	3	12.5	
ПП3	-03	ОГПМХЭБ-10.15	1	16.7	
ПП4	-04	ОГПМХЭБ-10.18	2	18.7	
ПП5	-05	ОГПМХЭБ-10.21	4	20.8	
ПП6	-07	ОГПМХЭБ-10.24	1	22.8	
ПП7	-08	ОГПМХЭБ-10.30	1	29.0	
ПП8	-09	ОГПМХЭБ-10.36	5	33.1	
ПП9	-11	ОГПМХЭБ-10.48	2	45.3	
ПП10	-12	ОГПМХЭБ-10.54	1	49.4	

Ведомость элементов

Марка	Сечение: Эскиз	Поз.	Состав	Опорные усилия: М кН.м	N кН	Q кН	Группа констр.	Марка металла	Примечание
а	Балка [		[18				4	ВСт3пс6-1	
б	[		[12						
в	Стойка [		[12						
г	[]		[14						
д	Балка [		[24						
е	Стойка []		[24						
ж	Балка I		I 40Б1						
и	Ребро жесткости		80×6						

Спецификация дополнительных элементов

Марка, поз.	Обозначение	Наименование	Кол.	Масса ед, кг	Примечание
		Дополнительные элементы			
Д×8	1.450.3-3.1 7.1.0.03	Д×8	3	0.26	
Д×9	-01	Д×9	3	0.26	
Д×14	7.1.0.05	Д×14	3	0.63	
Д×15	-01	Д×15	3	0.63	
Д×26	7.1.0.0.7	Д×26	3	3.37	
Д×27	-01	Д×27	3	3.37	
М×2	7.1.0.1.0-01	М×2	2	14.3	

Согласовано: ПГА 01 ИЮЛ 1988

Инв. N подл. | Подпись и дата | Взам. инв. N

Привязан

Инв. N

ТП 901-3-250.88 КМ

Провер.	Левина		
Вед. инж.	Смыслова		
ГИП	Левина		
Н. контр.	Даниелевский		
Нач. отд.	Красавин		

Главный корпус для станции очистки воды поверхностных источников мутностью до 1500 мг/л производительностью 20 тыс. м³/сут

Схема расположения металлических лестниц, ограждений и площадок на отм. 0.000; 1.200 в осях 1÷4.

Стадия	Лист	Листов
Р	5	

ЦНИИЭП инженерного оборудования г. Москва

Копировал Подлевская 23531-02 Формат А2

Альбом 2, часть 1

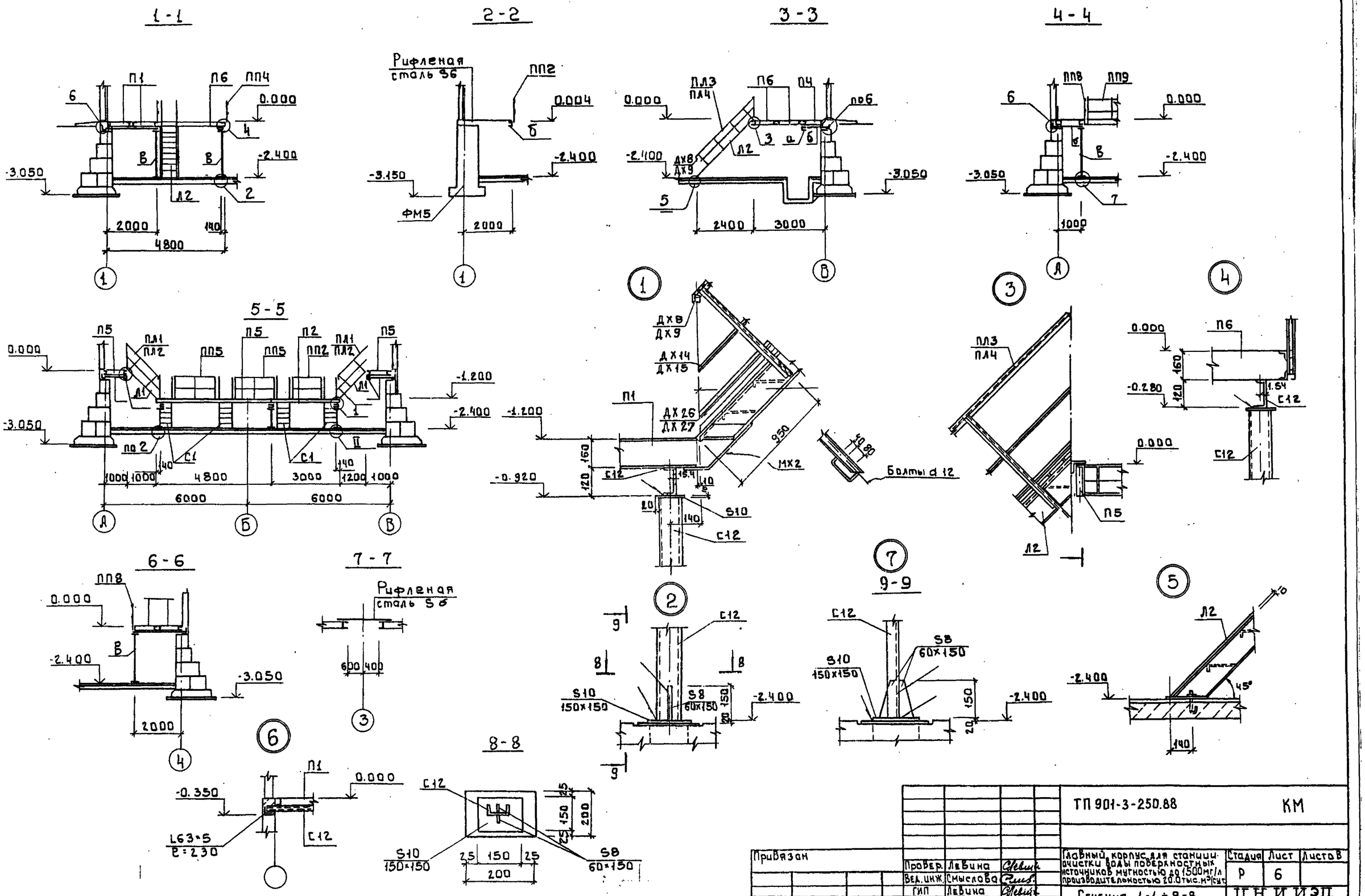

						ТП 901-3-250.88		КМ	
Привязан			Провер.	Левина		Главный корпус для станции очистки воды поверхностных источников мутностью до 1500 мг/л производительностью 20.0 тыс. м³/сут	Стадия	Лист	Листов
			Вед. инж.	Смыслова			Р	6	
			ГИП	Левина		Сечения 1-1 ÷ 8-8. Узлы 1 ÷ 7.	ЦНИИЭП инженерного оборудования г. Москва		
Инв.№			Н. контр.	Данилевский					
			Нач. отд.	Красовин					

Инв.№ подл. | Подпись и дата | Взам. инв.№

Копировал: Боброва 23631-02 Формат А2

Альбом 2, часть 1

Схема расположения металлических лестниц, балок ограждений и площадок на отм. 0.000; 0.600; 1.700; 4.800.

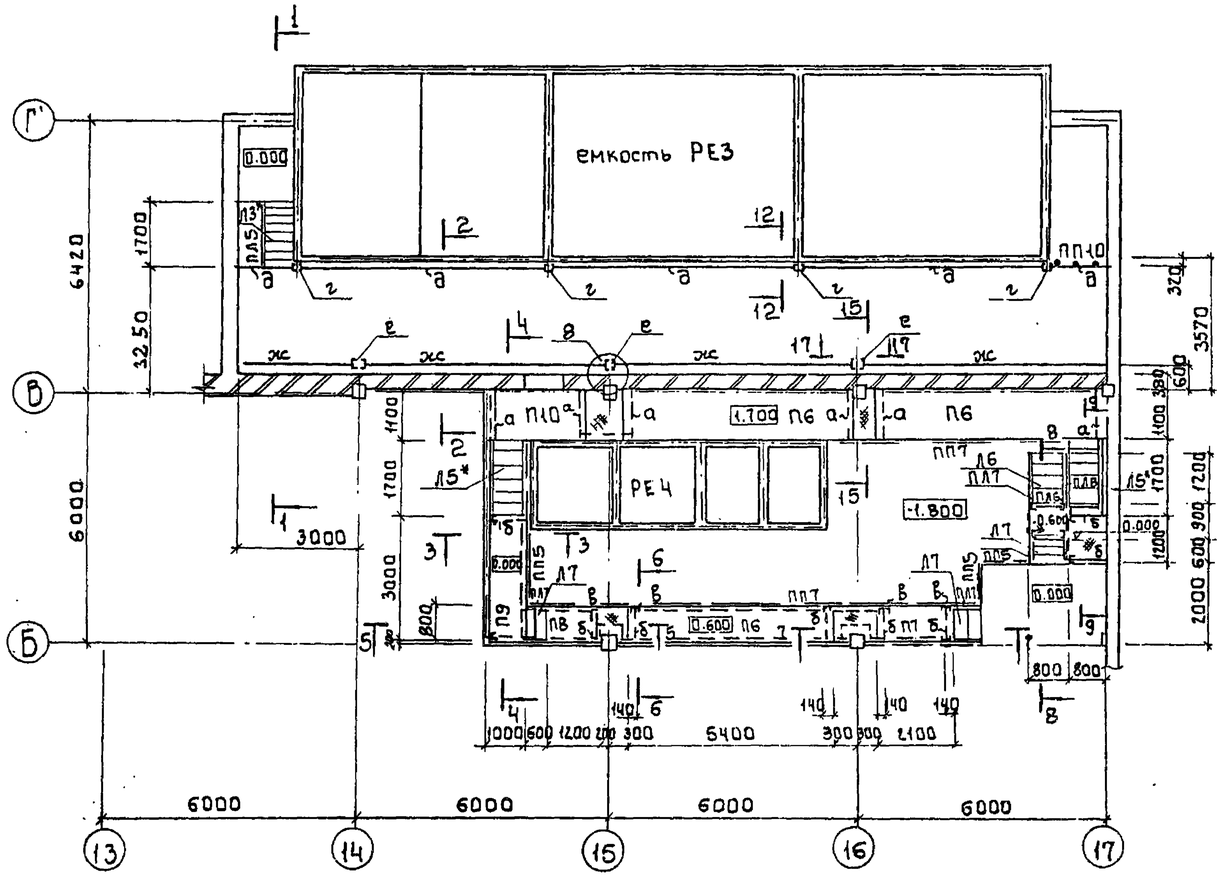

Схема расположения металлических лестниц, ограждений, площадок на отм. 0.000; -1.000

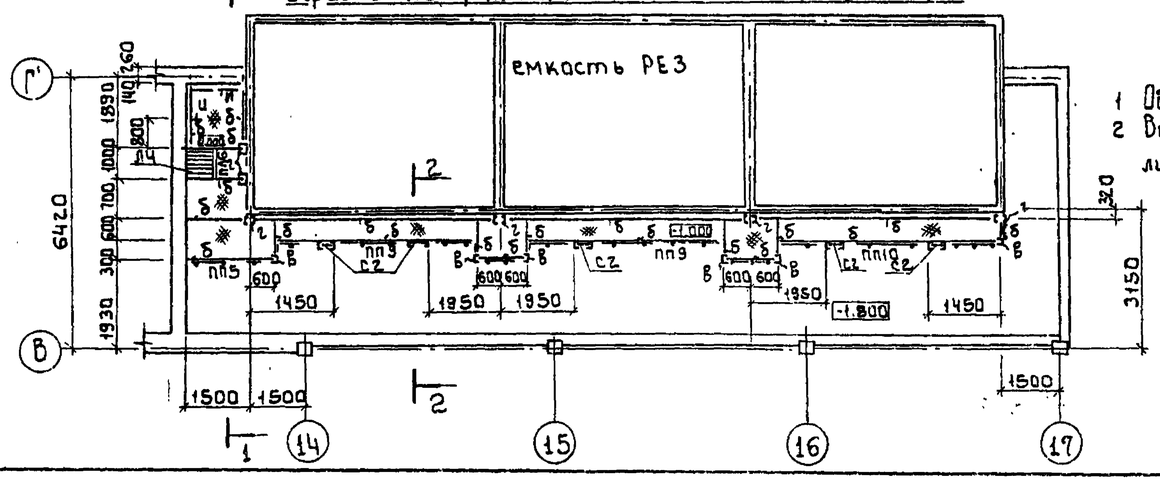

1 Общие примечания см. лист КМ-1.
2 Ведомость элементов см. на листе КМ5.

Спецификация к схеме расположения металлических лестниц, ограждений, площадок и дополнительных элементов

Марка, поз.	Обозначение	Наименование	Кол.	Масса ед.кг	Примечание
		Лестницы			
Л3*	1.450.3-3.1 1.1.1.0.0-06	МЛХШ45-18.6	1	68.5	Укоротить по месту
Л4*	-03	МЛХШ45-12.6	1	45.8	—»—
Л5*	-07	МЛХШ45-18.8	2	7.6	—»—
Л6	-04	МЛХШ45-12.8	1	50.9	
Л7	-01	МЛХШ45-6.8	3	24.9	
Л8	-19	МЛХШ45-42.8	1	176.3	
С1*	1.450.3-3.1 3.1.0.1.0	СХ2 2	5	37.5	
		Ограждения лестничных маршей			
ПЛ5	1.450.3-3.1 4.1.1.0-07	ОГП МЛХ45-10.18	1	12.5	
ПЛ6	1.450.3-3.1 4.1.1.0	ОГЛ МЛХ45-10.12	2	7.5	
ПЛ7	-06	ОГП МЛХ45-10.12	4	7.5	
ПЛ8	-01	ОГЛ МЛХ45-10.18	2	12.5	
ПЛ9	-07	ОГП МЛХ45-10.18	2	12.5	
ПЛ10	-11	ОГП МЛХ45-10.42	1	27.9	
		Площадки			
П6	1.450.3-3.1 2.1.1.0.0-32	ПМХШ-54.10	2	211.4	
П7	-13	ПМХШ-21.10	1	87.4	
П8	-05	ПМХШ-12.10	1	53.4	
П9	-20	ПМХШ-30.10	1	121.4	
П10	-19	ПМХШ-24.10	1	98.4	
		Ограждение площадок			
ПП9	1.450.3-3.1 5.1.0.1.0-11	ОГПМХЭБ-10.48	2	45.3	
ПП10	-12	ОГПМХЭБ-10.54	1	49.4	
ПП5	-05	ОГПМХЭБ-10.21	4	20.8	
ПП7	-08	ОГПМХЭБ-10.30	6	29	
		Дополнительные элементы			
Дх8	1.450.3-3.1 7.1.0.0.3	Дх8	3	0.26	
Дх9	-01	Дх9	3	0.26	
Дх14	7.1.0.0.5	Дх14	5	0.63	
Дх15	-01	Дх15	5	0.63	
Дх26	7.1.0.0.7	Дх26	3	3.37	
Дх27	-01	Дх27	3	3.37	
Мх2	7.1.0.1.0-01	Мх2	2	14.3	

Согласовано
Отд. ВГ Жигорева

Взам. инв. №
Подпись и дата
Инв. № подл.

Привязан

Инв. №

Провер.	Левина		
Вед. инж.	Смыслова		
ГИП	Левина		
Н. контр.	Данилевский		
Нач. отд.	Красавин		

т.п. 901-3-250.88 КМ

Главный корпус для станции очистки воды поверхностных источников мутностью до 1500 мг/л производительностью 20 тыс. м³/сутки

Схемы расположения металлических лестниц, ограждений и площадок на отм. -1.000; 0.600; 0.000; 1.700; 4.800 в осях 13÷17.

Стадия	Лист	Листов
Р	7	

ЦНИИЭП инженерного оборудования г. Москва

Копировал: Боброва 23531-02 Формат: А2

Альбом 2, часть 1

1-1

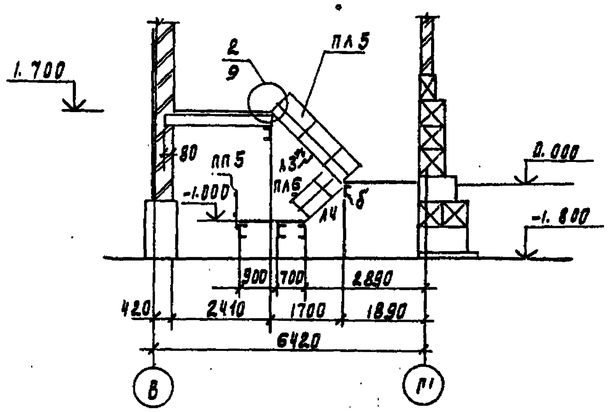

2-2

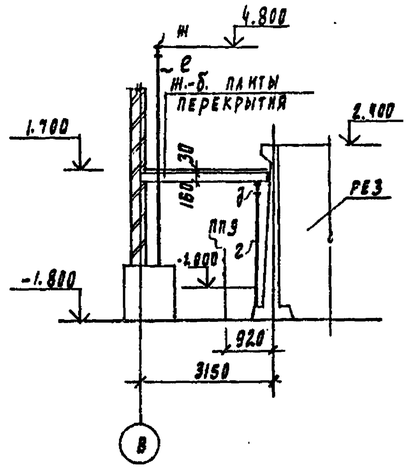

3-3

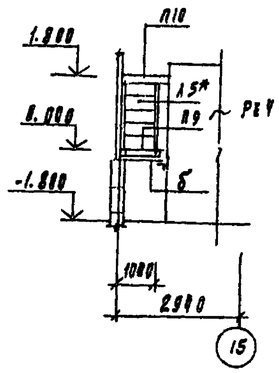

4-4

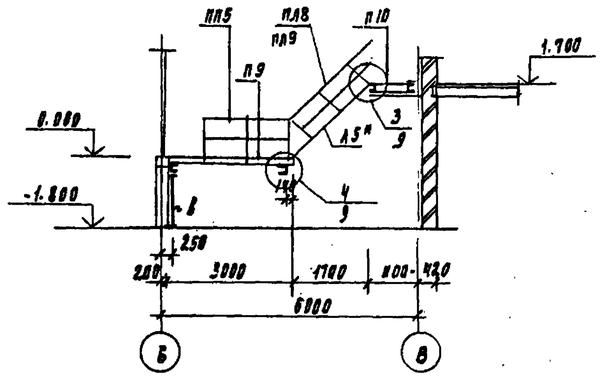

5-5

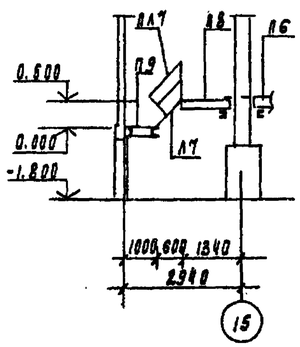

6-6

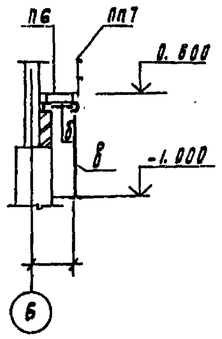

7-7

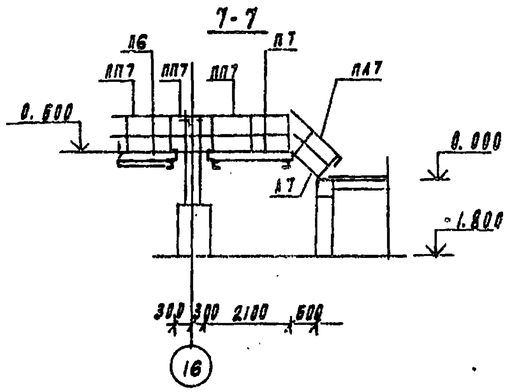

8-8

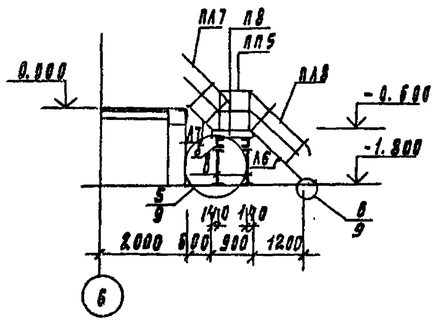

9-9

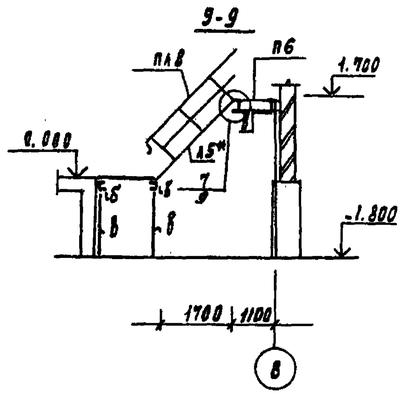

Деталь ограждения площадок

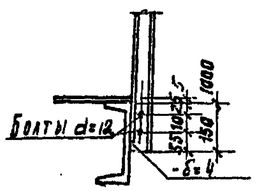

Данный лист рассматривать совместно с листом КМ7.

Привязан				ТП 901-3-250.88				КМ
				Главный корпус для станции очистки воды поверхностных источников мутностью до 1500 мг/л производительностью 20 тыс. м3/сут	Стадия	Лист	Листов
Инв. №	Разр.	Левина		Сечения 1-1 ÷ 9-9. Деталь ограждения площадок.	Р	8	
	Вед. инж.	Смыслова			ЦНИИЭП инженерного оборудования г. Москва		
	Рук.	Левина					
	Н. контр.	Данилевская					
	Нач. отд.	Красавин					

Инв. № подл. | Подпись и дата | Взам. инв. №

Копировал Подлевская 23531-02 формат А2

Альбом 2, часть 1.

Схема расположения площадки на отм. 4.100

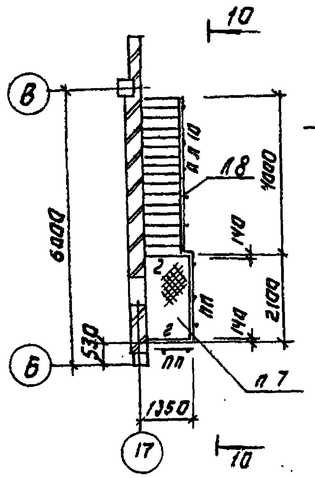

10-10

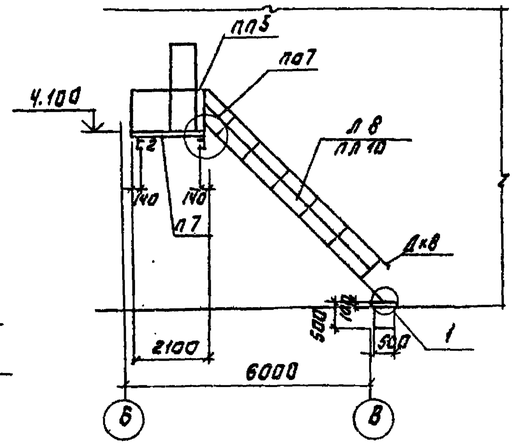

1

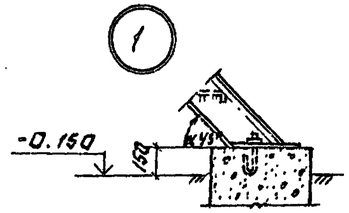

2

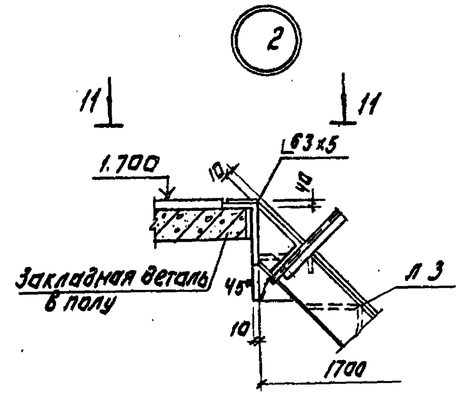

11-11

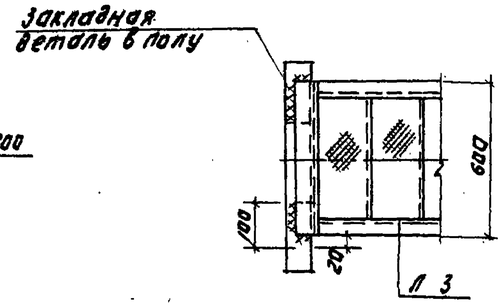

3

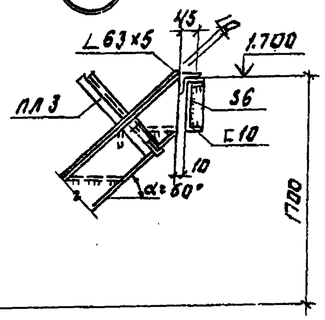

4

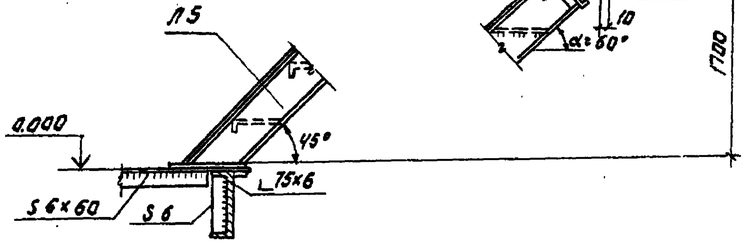

5

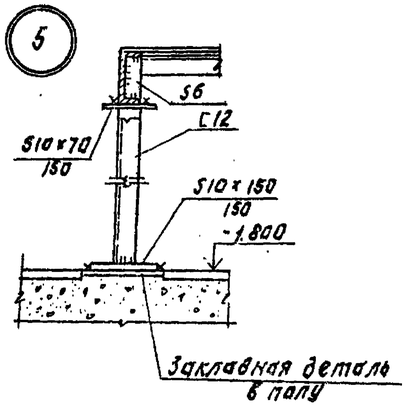

6

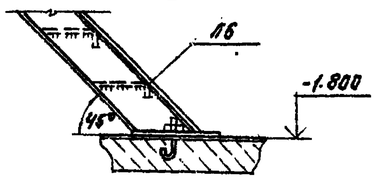

7

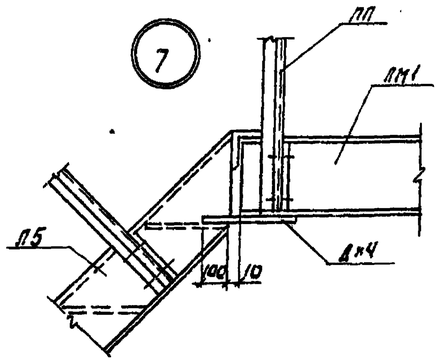

8

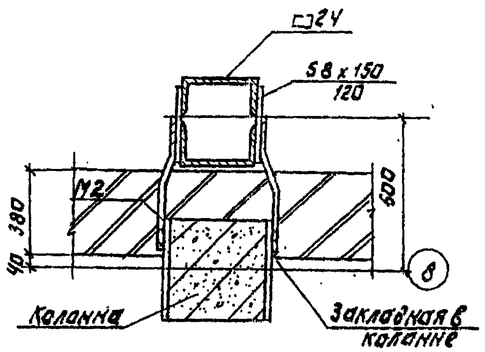

Узлы замаркированы на листах КМ8, КМ7

				ТП 901-3-250.88		КМ	
Привязан:				Главный корпус для станции очистки воды поверхностных источников мутностью до 1500 мг/л производительностью 900 м³/сут.	Стадия	Лист	Листов
					Р	9	
				Схема расположения площадки на отм. 4.100. Узлы 1÷8. Разрезы 10-10; 11-11.	ЦНИИЭП инженерного оборудования г. Москва		
Инв. №							

Пров.	Левина	
Ст. инж.	Саранча	
Рук. гр.	Строгин	
ГИП	Левина	
Н. контр.	Данилевский	
Нач. отд.	Красавин	

Инв. № подл. | Подпись и дата | Взам. инв. №

Копировал: Логинова Формат: А2

23531-02

Альбом 2, часть 1

12-12

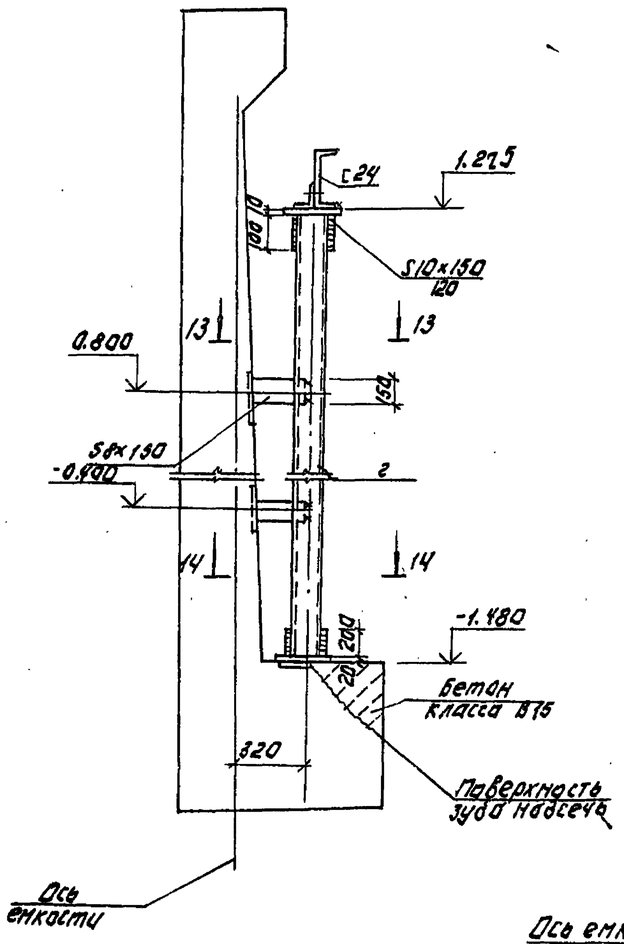

13-13

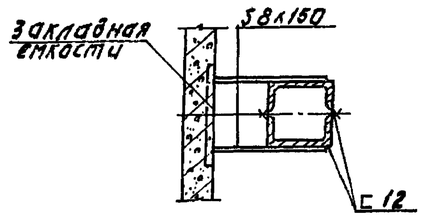

14-14

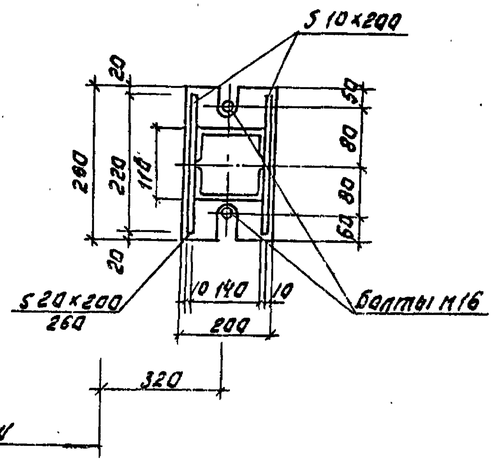

17-17

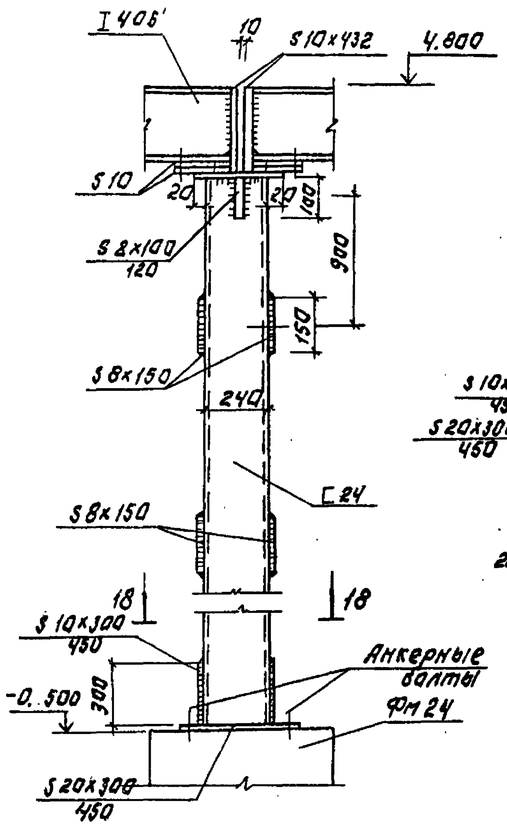

18-18

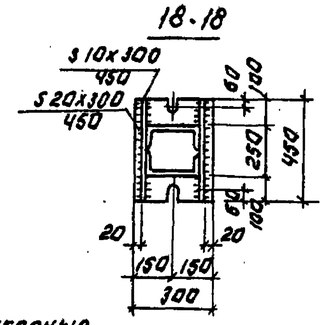

15-15

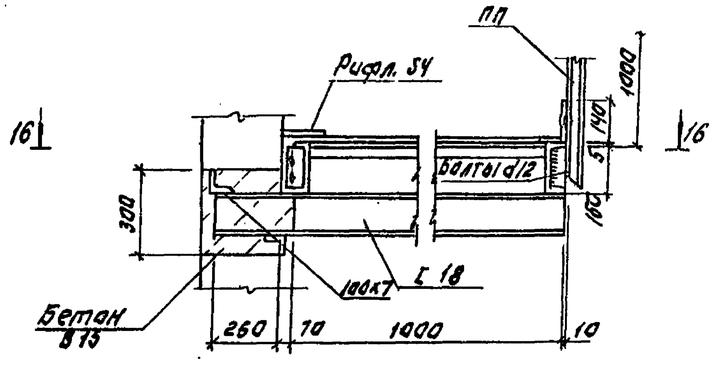

16-16

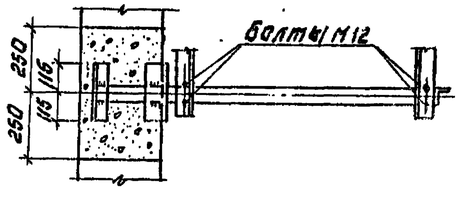

Данный лист см. вместе с листом КМ-7.

Привязан:				Т.П. 901-3-250.88		КМ	
				Подземный курган для бензиновоздушных смесей на 1500 м³ производительностью 20 тыс. м³/сут.	Стадия	Лист	Листов
			Пров. Строгин		Р	10	
			Инжен. Кирсанова				
			Рук. гр. Строгин				
			ГИП Левина	Разрезы 12-12 ÷ 18-18.	ЦНИИЭП инженерного оборудования г. Москва		
Инв. №			Н. контр. Данилевский				
			Нач. отд. Красавин				

Инв. № подл. | Подпись и дата | Взам. инв. №

Копировал: Логинова Формат: А2

23531-02

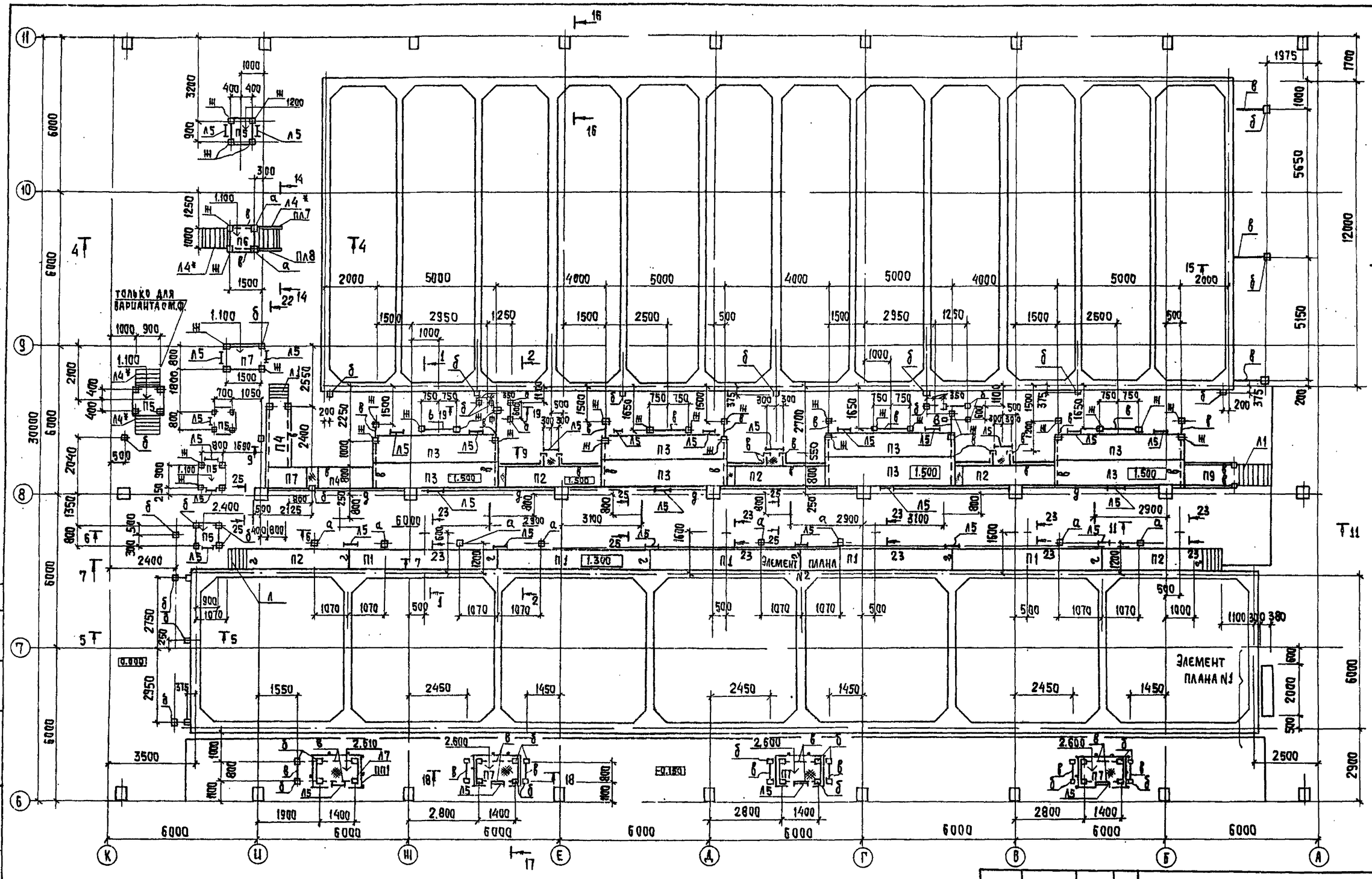

Альбом 2, часть 1

				ТП 901-3-250.88			КМ
Привязан:							
Инв. №							
	Провер.	Левина		Главный корпус станции очистки воды поверхностных источников мутностью до 1500 мг/л производительностью 20,0 тыс. м³/сутки	Стадия	Лист	Листов
	Ст. инж.	Саранча			Р	11	
	Рук. гр.	Строгин					
	ГИП	Левина		Схема расположения площадок в осях Б÷Н; А÷К на отм. 0.000.	ЦНИИЭП инженерного оборудования г. Москва		
	Н. контр.	Данилевский					
	Нач. отд.	Красавин					

Согласовано

Инв. № подл. | Подпись и дата | Взам. инв. №

Копировал: Хюппенен

Формат: А2

23531-02

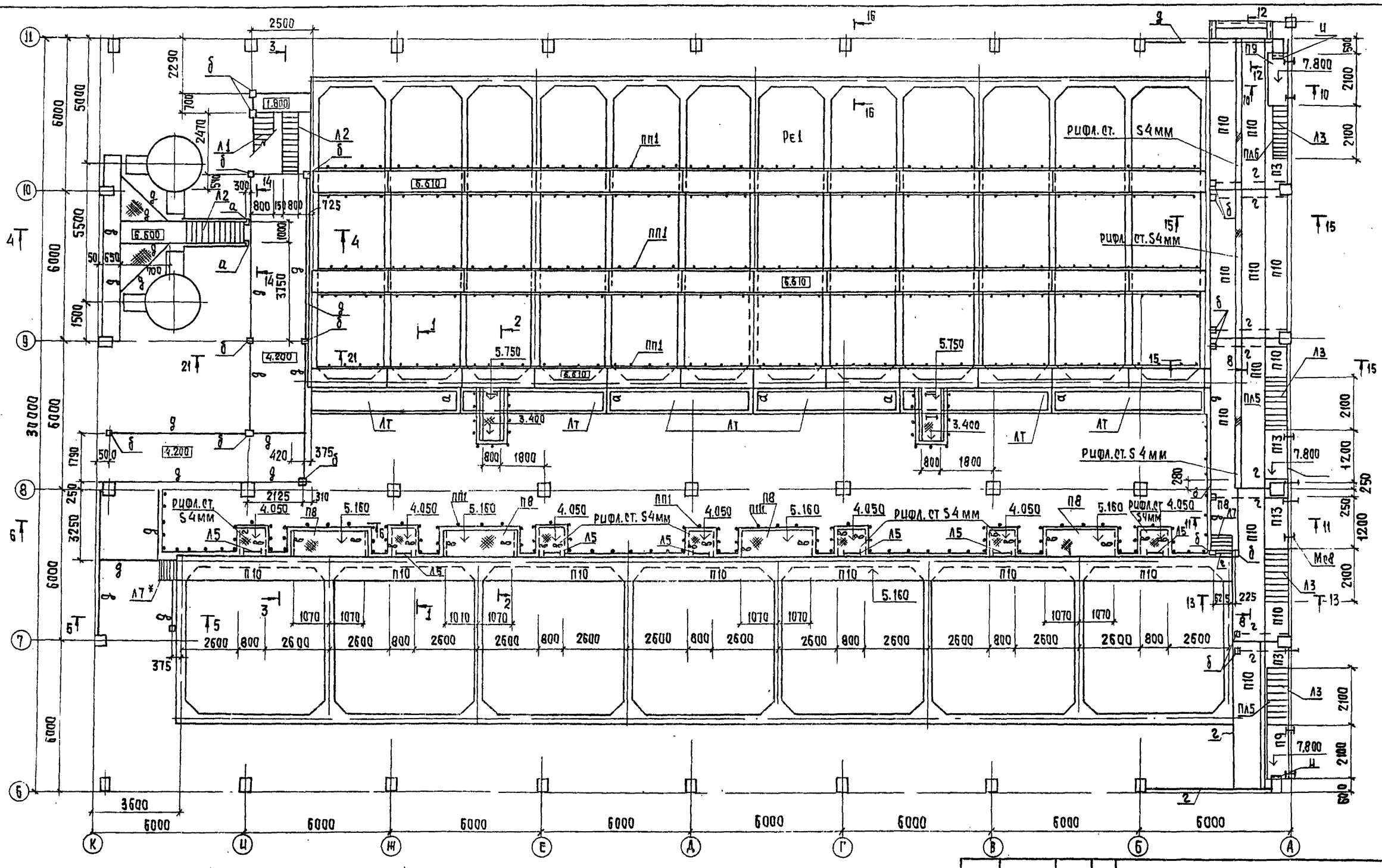
РИФЛ. СТ. S4мм
Р-1
ПП1
П10
П9
П13
П8
Л1
Л2
Л3
Л5
Л7
ПЛ5
ПЛ6
Л7*
Л7
Л7
Л7

Альбом 2, часть 1

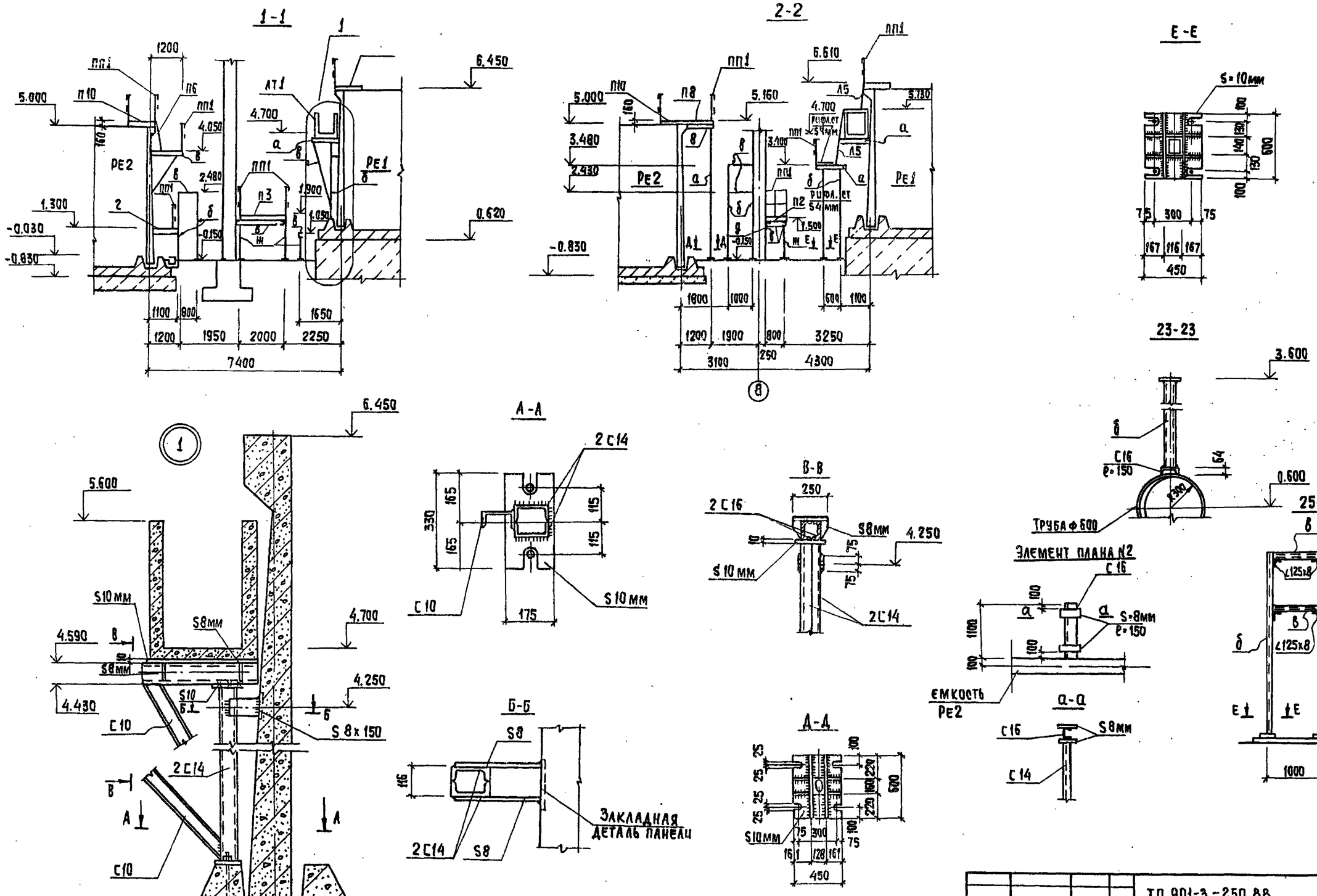

Инв. № подл. | Подпись и дата | Взам. инв. №

Альбом 2 часть 1

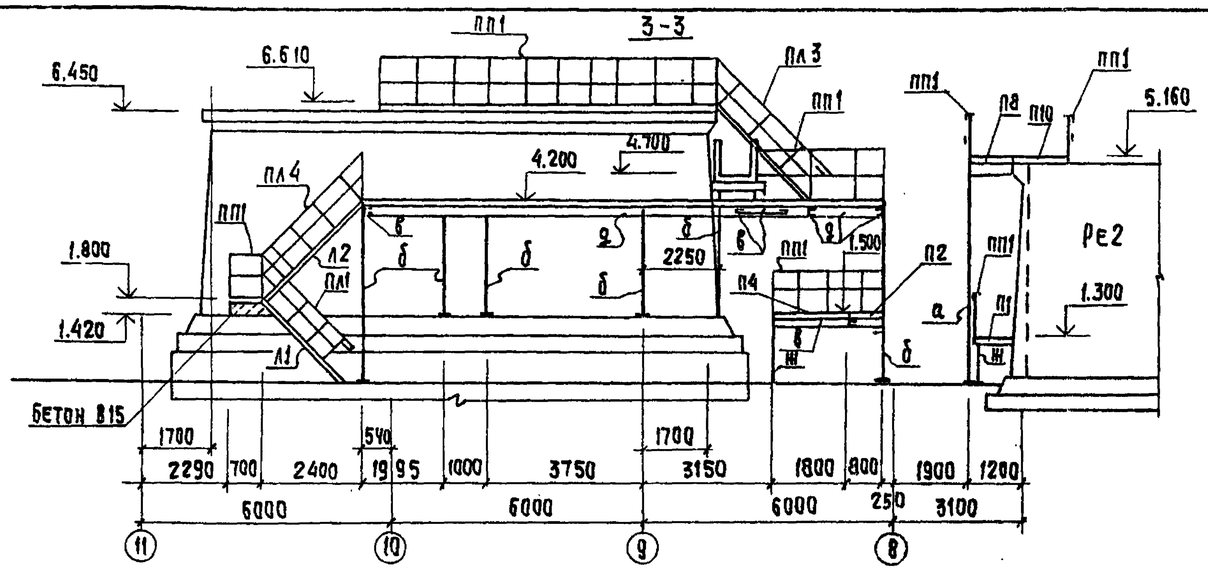

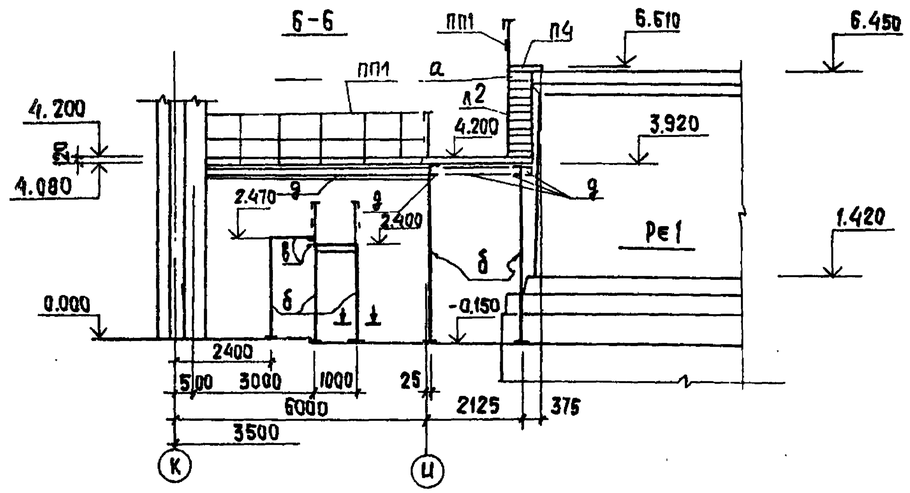

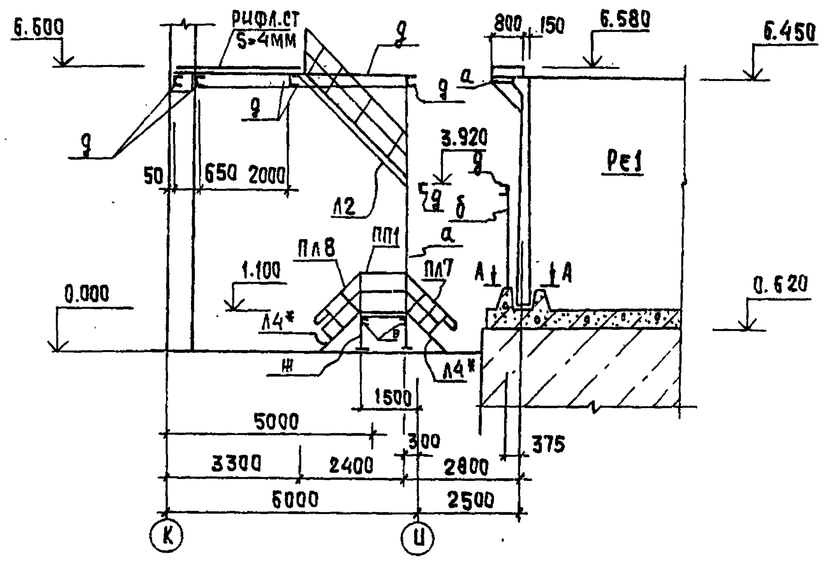

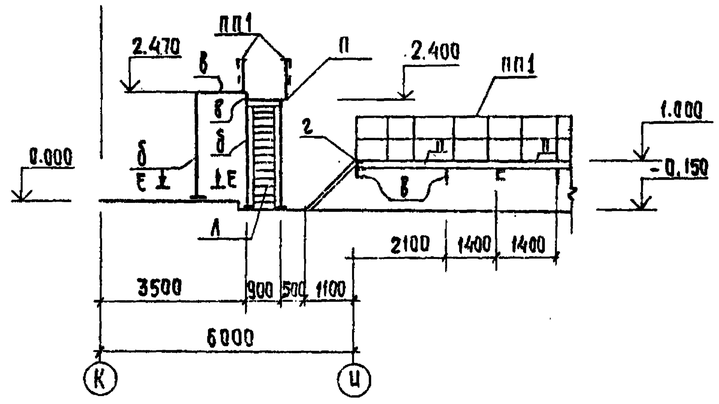

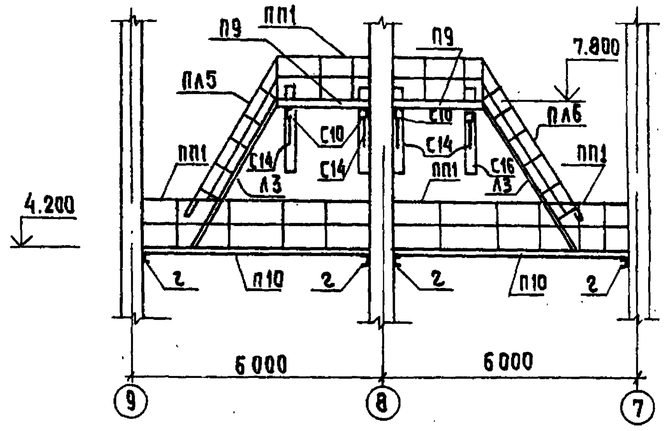

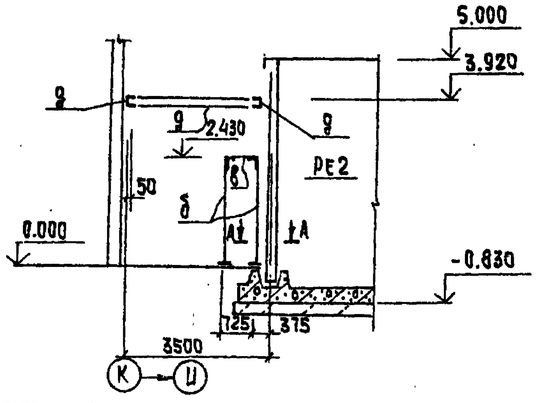

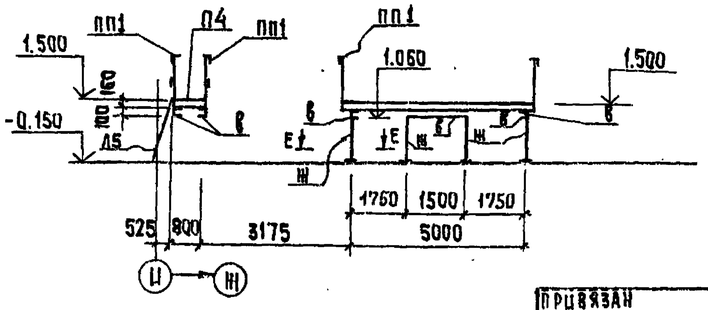

Привязан			
Инв. №			
Провер.	Левина		
Ст. инж.	Саранча		
Рук. гр.	Стронгин		
ГИП	Левина		
Н. конт.	Данилевский		
Нач. отд.	Красавин		

ТП 901-3-250.88 КМ

Главный корпус станции очистки воды поверхностных источников мутностью до 1500 мг/л, производительность 20 тыс м³/сут

Разрезы 3-3÷9-9

Стадия	Лист	Листов
Р	14	

ЦНИИЭП инженерного оборудования г. Москва

Инв. № подл. | Подпись и дата | Взам. инв. №

Копировал: Хюппенен Формат А2

23531-02

Альбом 2, часть 1

10-10

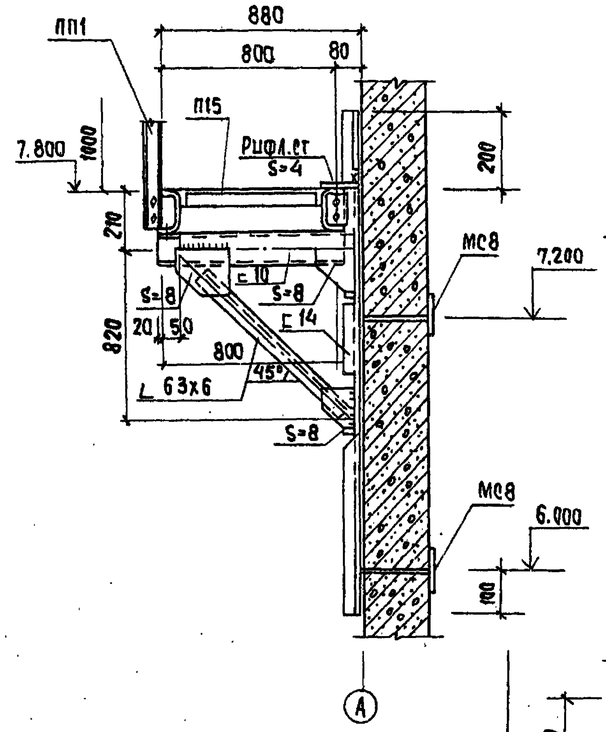

11-11

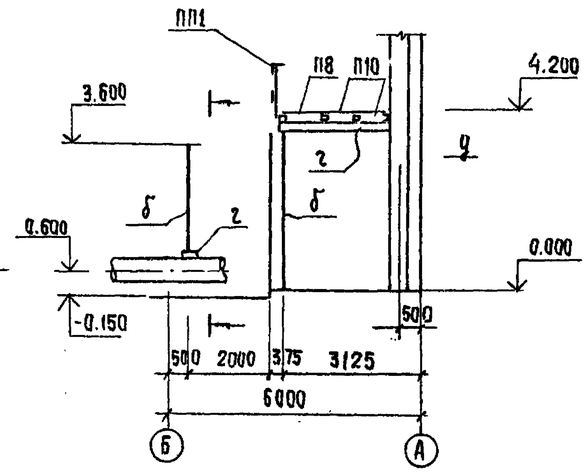

Элемент плана на отм. 6.580

12-12

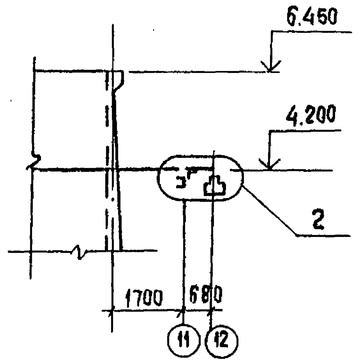

2

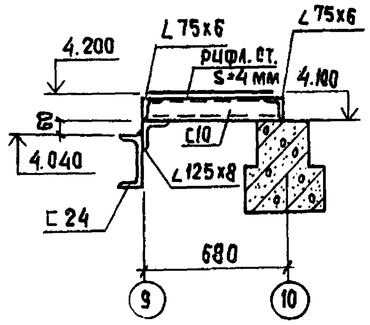

13-13

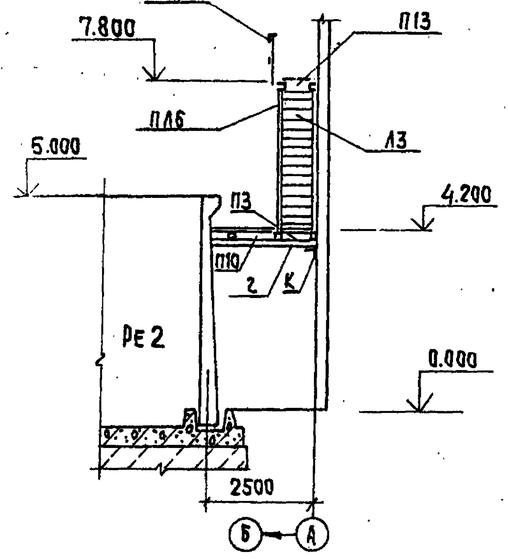

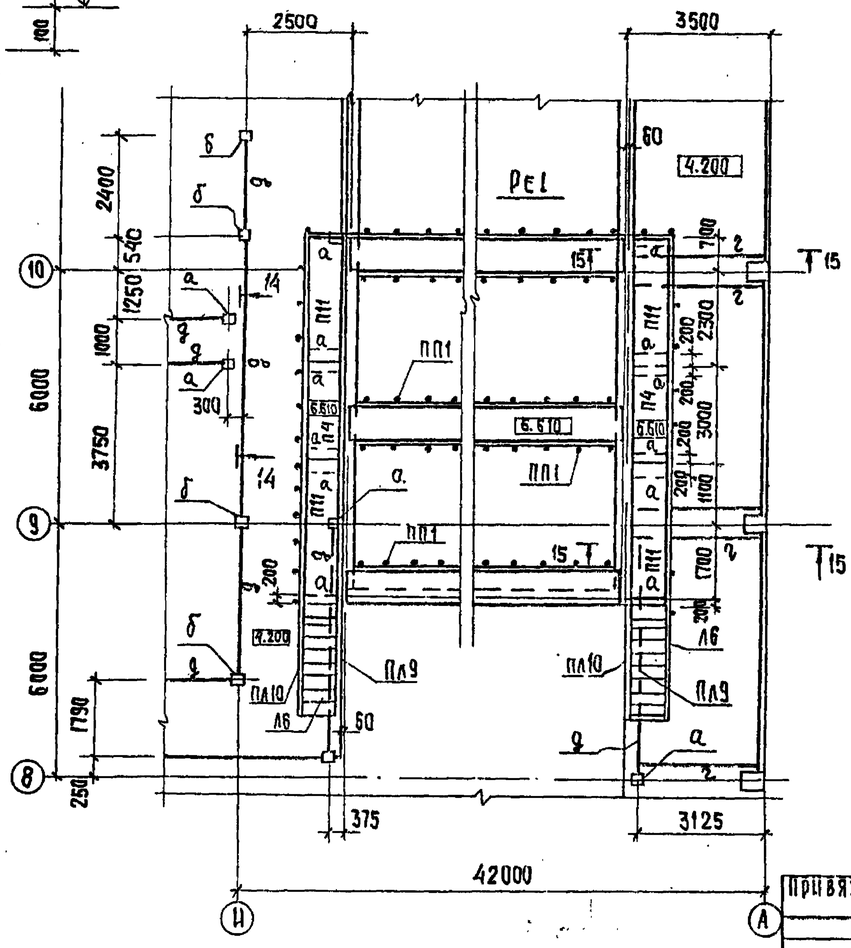

14-14

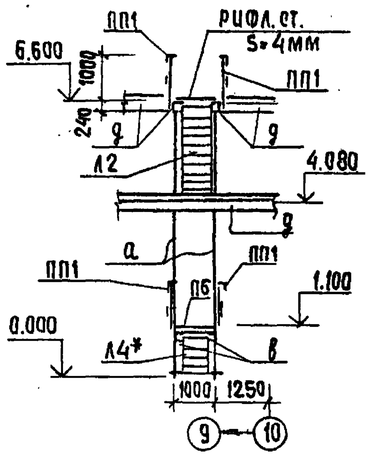

15-15

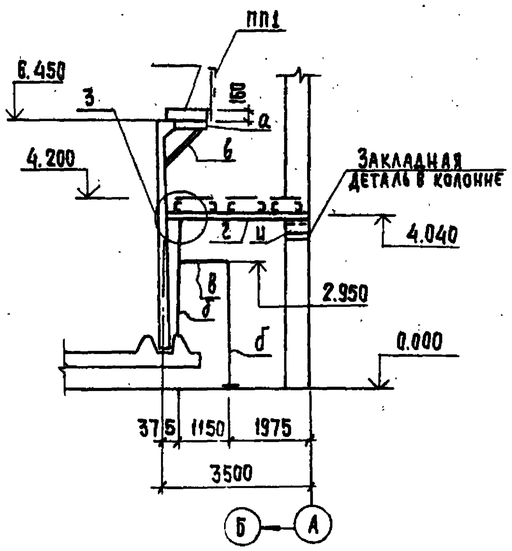

3

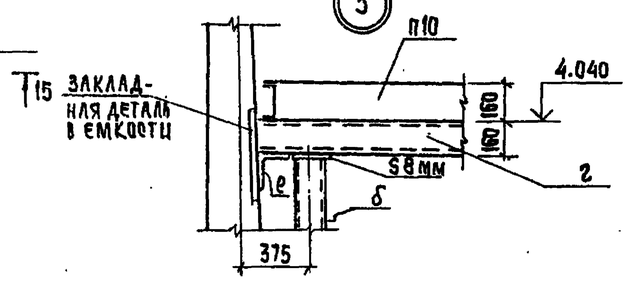

Привязан			
Инв. №			

Провер.	Левина		
Ст. инж.	Саранча		
Рук. гр.	Стронгин		
ГИП	Левина		
Н. контр.	Данилевский		
Нач. отд.	Красавин		

ТП 901-3-250.88 КМ

Главный корпус для станции очистки воды поверхностных источников мутностью до 1500 мг/л производительностью 20 тыс. м3/сутки

Элемент плана на отм. 6.580 Разрезы 10-10 ÷ 15-15

Стадия	Лист	Листов
Р	15	

ЦНИИЭП инженерного оборудования г. Москва.

Копировал: Хюппенен Формат А2

23531-02

Инв. № подл. | Подпись и дата | Взам. инв. №

Альбом 2, часть 1

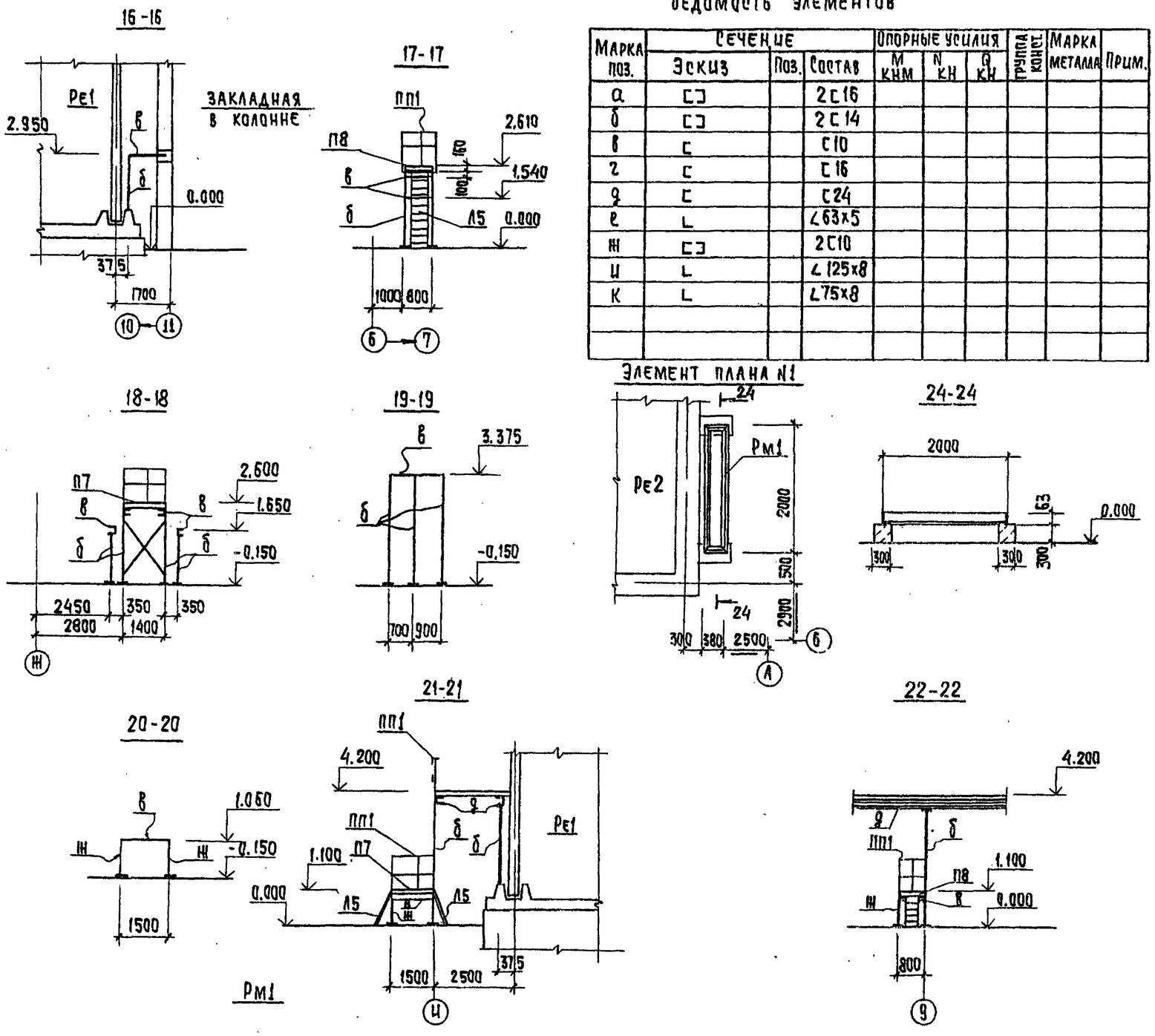

Ведомость элементов

Марка поз.	Сечение: Эскиз	Поз.	Состав	Опорные усилия: M кнм	N кн	Q кн	Группа конст.	Марка металла	Прим.
а	[]		2 С16						
б	[]		2 С 14						
в	С		С10						
г	С		С 16						
д	С		С24						
е	L		∠63х5						
ж	[]		2С10						
и	L		∠125х8						
к	L		∠75х8						

Спецификация к схемам расположения площадок лестниц, ограждения в осях 6÷11; А÷К

Марка поз.	Обозначение	Наименование	Кол.	Масса ед.кг	Примечание
		ПЛОЩАДКИ			
П1	1.450.3-3.1 2.1.1.0.0-37	ПМХШ-60.8	5	207.8	
П2	22	ПМХШ-36.8	5	126,7	
П3	32	ПМХШ-54.10	10	211,4	
П4	10	ПМХШ-24.8	4	86,7	
П5	01	ПМХШ-9.8	5	36,8	
П6	05	ПМХШ-12.10	1	53,4	
П7	07	ПМХШ-15.8	6	56,4	
П8	20	ПМХШ-30.10	5	121.4	
П9	13	ПМХШ-21.8	5	76,9	
П10	38	ПМХШ-60.10	18	234,3	
П11	19	ПМХШ-30.8	4	107,2	
		ЛЕСТНИЦЫ			
Л1	1.450.3-3.1 1.1.0.0-07	МЛХШ-45-18,8	1	76.0	
Л2	-10	МЛХШ 45-24.8	2	101.0	
Л3	-10	МЛХШ 60-36.8	4	104,5	
Л4	-04	МЛХШ 45-12,8	7	50,9	
Л5	1.450.3-3.1 .3.1.0.0	СХ 22	36	37.5	
Л6	1.450.3-3.1 1.2.1.0.0-07	МЛХШ 60-24.8	2	76,2	
Л7*	-03	МЛХШ 60-12,8	2	38,7	
		ОГРАЖДЕНИЕ ЛЕСТНИЦ			
ПЛ1	1.450.3-3.1 4.1.1.0.-07	ОГП МЛХ 45-10.18	1	12,5	
ПЛ2	-01	ОГЛ МЛХ 45-10.18	1	12,5	
ПЛ3	-02	ОГЛ МЛХ 45-10.24	3	15,5	
ПЛ4	-08	ОГП МЛХ 45-10.24	3	15,5	
ПЛ5	1.450.3-3.1 4.1.2.1.0-13	ОГП МЛХ 60-10.36	2	17,3	
ПЛ6	4.1.2.1.0.-04	ОГЛ МЛХ 60-10.36	2	17,3	
ПЛ7	1.450.3-3.1 4.1.1.1.0-06	ОГП МЛХ 45-10.12	7	7,5	
ПЛ8	4.1.1.1.0	ОГЛ МЛХ 45-10.12	7	7,5	
ПЛ9	1.450.3-3.1 4.1.2.1.0-02	ОГЛ МЛХ 60-10.24	1	11.0	
ПЛ10	-11	ОГП МЛХ 60-10.24	1	11.0	
		ОГРАЖДЕНИЕ			
ПП1	1.450.3-3.1 5.1.0.1.0.	ОГПМХЭб-10.9	556	10,5	

Инв. № подл. | Подпись и дата | Взам. инв. №

Привязан

Инв. №

Провер.	Левина		
Ст.инж.	Саранча		
Рук.гр.	Стронгин		
ГИП	Левина		
Н.контр.	Данилевский		
Нач.отд.	Красавин		

ТП 901-3-250.88 КМ

Главный корпус станции очистки воды поверхностных источников мутностью до 1500 мг/л производительностью 60 тыс м3/сутки

Спецификация к схемам расположения площадок в осях 6÷11, А÷К. Разрезы 16-16 ÷ 22-22

Стадия	Лист	Листов
Р	16	

ЦНИИЭП инженерного оборудования г. Москва.

Копировал: Хюппенен Формат А2

23531-02

Альбом 2 часть 1

Схема расположения путей подвесного транспорта.

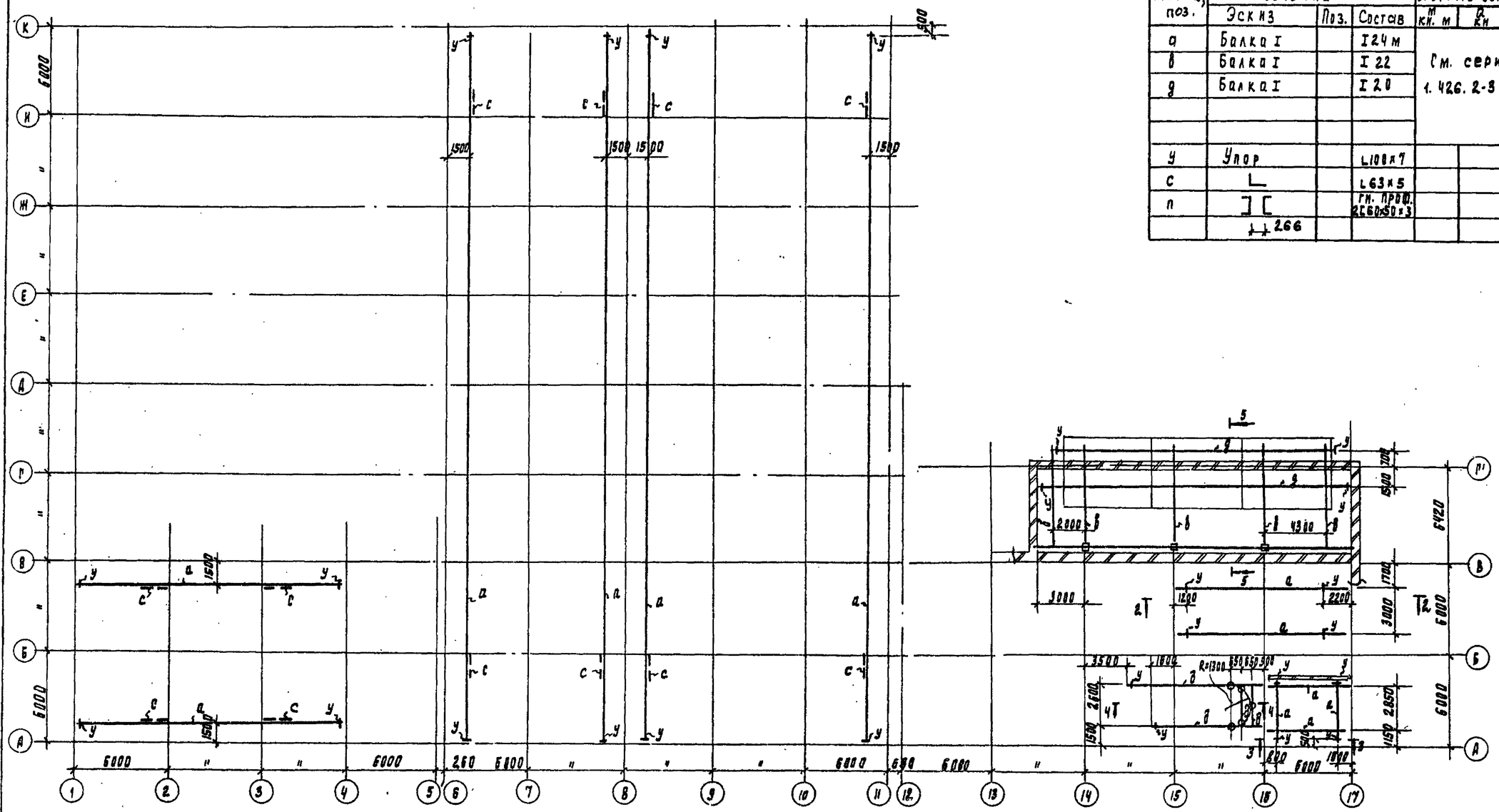

Ведомость элементов

Марка, поз.	Сечение: Эскиз	Поз.	Состав	Опорные усилия: M кН·м	Q кН	N кН	Группа колетр	Марка металла	Примечание
а	Балка I		I 24 М	См. серию 1.426.2-3 вып.2			2	Вст3Гпс5	
в	Балка I		I 22				2	Вст3Гпс5-1	
д	Балка I		I 20				2	Вст3сп5-1	
у	Упор		L100×7				4	Вст3сп5-1	
с	L		L63×5				4	Вст3кп2	
п	][		гн. прод. 2[60×50×3				3	Вст3кп2	
	++ 266								

1-1

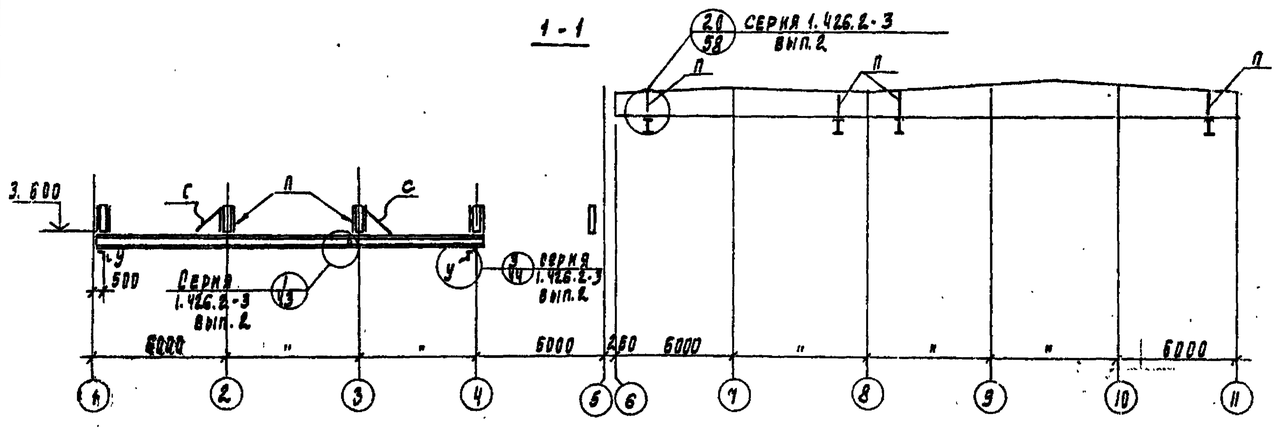

1. Все стальные конструкции окрасить масляной краской (ГОСТ 8292-85) за 2 раза по огрунтовке из железного сурика густертертого на олифе „оксоль", на ездовую поверхность краска не наносится.
2. Знаком ⊕ обозначены места крепления монорельсов
3. В местах монтажных стыков монорельса ездовую поверхность зачистить заподлицо с основным металлом.
4. Марку стали см. листы КМ 1,2.

				Тп 901-3-250.88			КМ
Привязан	Пров.	Левина		Главный корпус для станции очистки воды поверхностных источников мутностью до 15000 мг/л производительностью 0 тыс. м³/сут.	Стадия	Лист	Листов
	Инж.	Киреанова			Р	17	
	Ст. инж.	Саранча			ЦНИИЭП инженерного оборудования г. Москва		
	Рук. гр.	Строгин					
	ГИП	Левина		Схема расположения путей подвесного транспорта. Разрез 1-1			
Инв. №	Н. контр.	Данилевский					
	Нач. отд.	Краевский					

Инв. № подл. | Подпись и дата | Взам. инв. №

Копировал Родлевская 23531-02 Формат 2

Альбом 2, часть 1

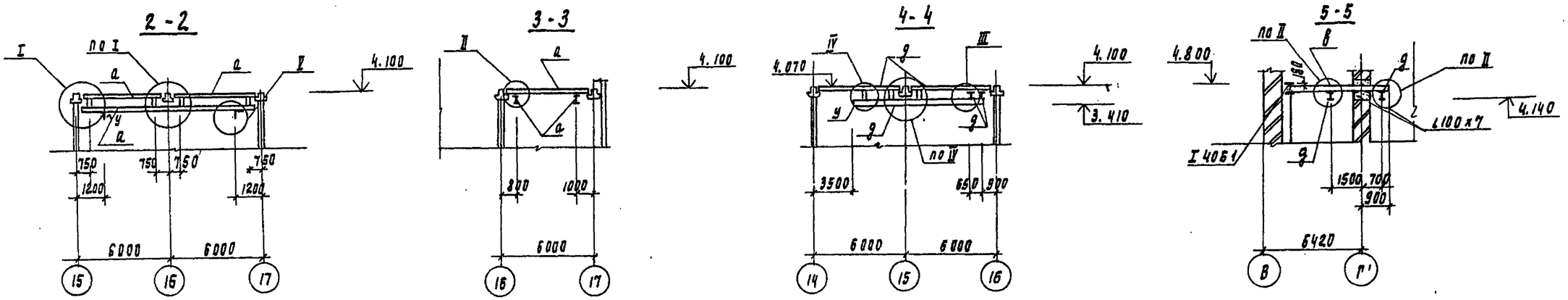

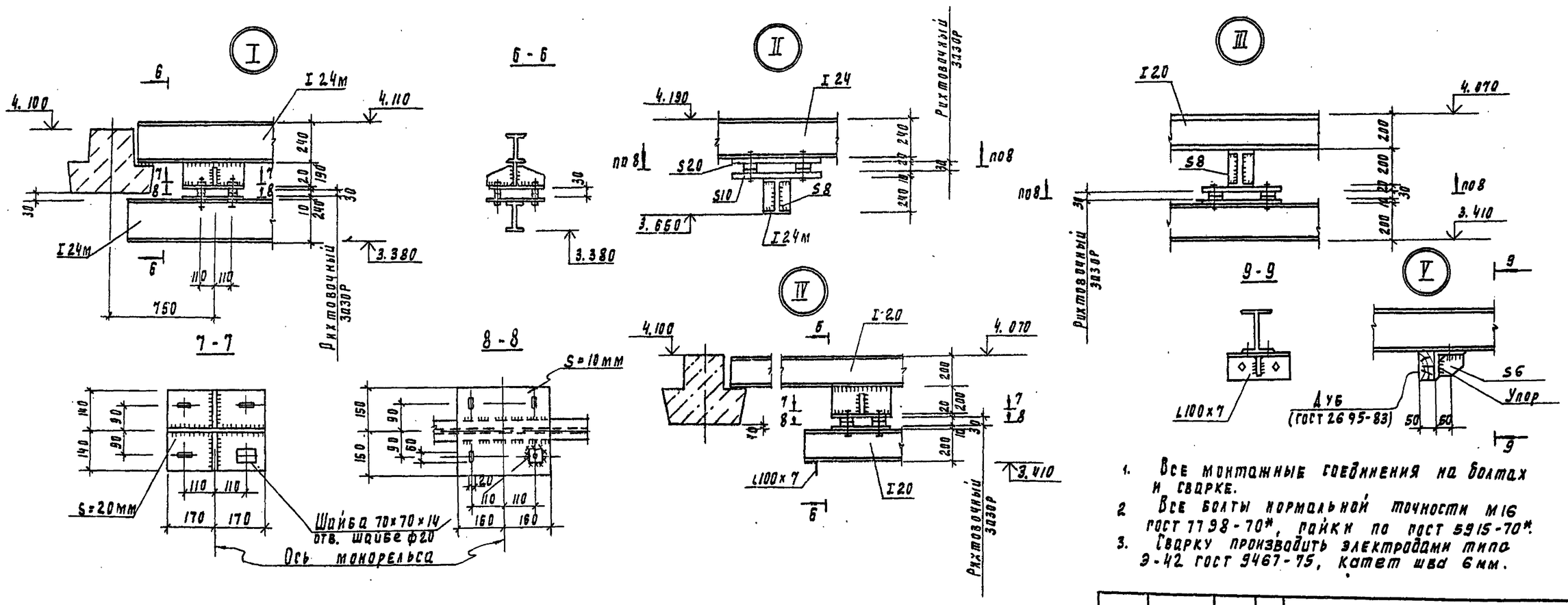

1. Все монтажные соединения на болтах и сварке.
2. Все болты нормальной точности М16 ГОСТ 7798-70*, гайки по ГОСТ 5915-70*.
3. Сварку производить электродами типа Э-42 ГОСТ 9467-75, катет шва 6мм.

				ТП 901-3-250.88				КМ
Привязан								
Инв. N				Провер. Левина	Плавный корпус для станции очистки воды поверхностных источников мутностью до 1500 мг/л производительностью 20 тыс.м³/сут	Стадия	Лист	Листов
				Инж. Кирсанова		Р	18	
				Рук. пр. Строгин		ЦНИИЭП инженерного оборудования г. Москва		
				Гл.Я. Левина	Схема расположения кружек подвесного транспорта. Разрезы 2-2÷5-5. Узлы 1÷5			
				Н. контр. Данилевский				
				Нач.отд. Красавин				

Инв. N подл. | Подпись и дата | Взам. инв. N

Копировал Подлевская 23531-02 формат А2

Альбом 2, часть 1

Схема расположения пожарных лестниц

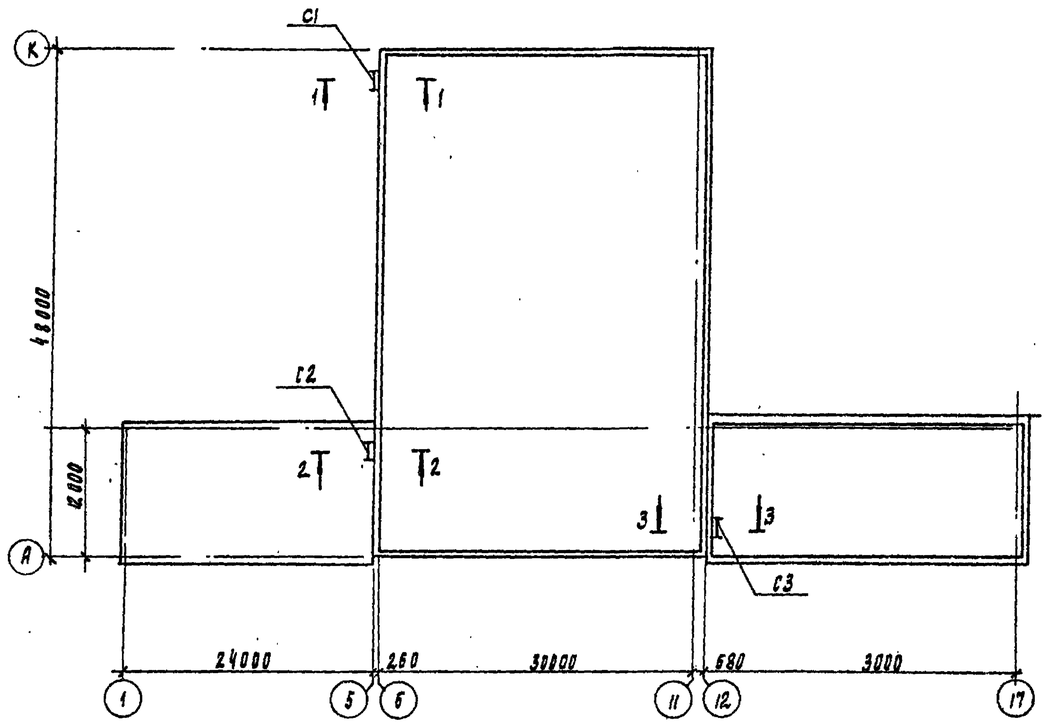

1-1

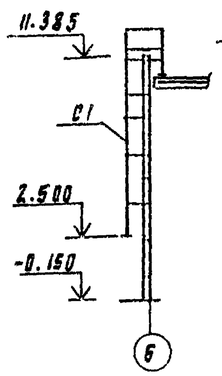

2-2

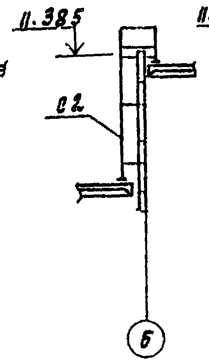

3-3

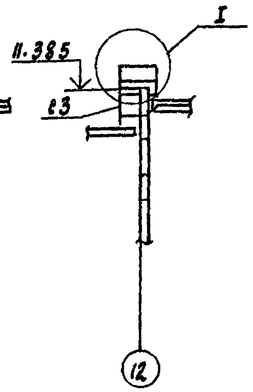

4-4

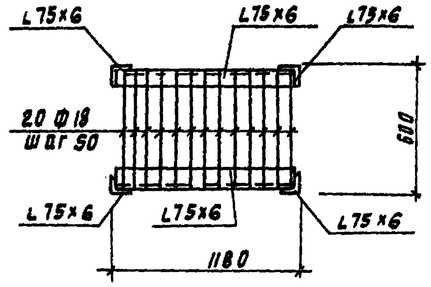

5-5

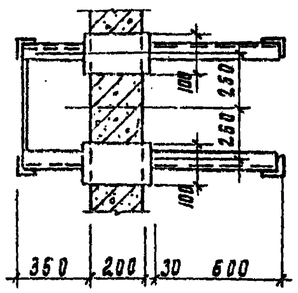

6-6

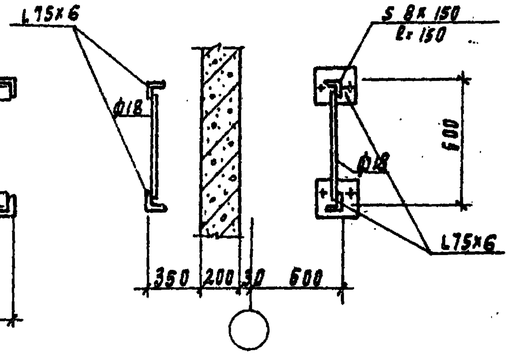

7-7

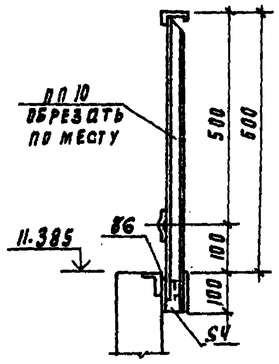

Схема расположения ограждения парапета

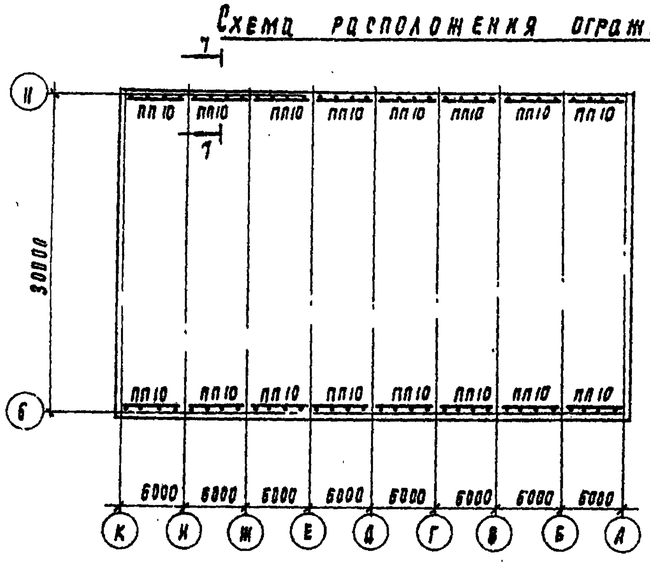

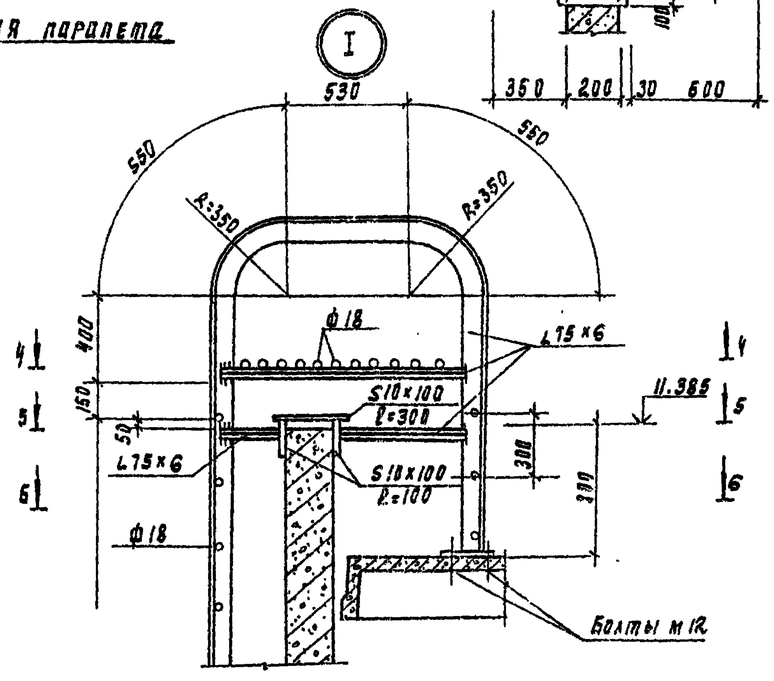

Ограждения учтены на листе КМ5.

Привязан				ТП 901-3-250.88			КМ
	Провер.	Левина		Рабочий комплект станции очистки воды поверхностных источников мутностью до 1500 мг/л производительностью 20 тыс м³/сут	Стадия	Лист	Листов
	Инж.	Гимова			Р	19	
	Рук. гр	Строгин			ЦНИИЭП инженерного оборудования г. Москва		
	Гл.	Левина		Схемы расположения пожарных лестниц и ограждения парапета.			
Инв. №	Н. контр.	Данилевский					
	Нач. отд.	Красавин					

Согласовано: Отдел ИСН Комплектация

Инв. № подл. | Подпись и дата | Взам. инв. №

Копировал: Подписал:

Альбом 2, часть 1

Ведомость чертежей основного комплекта марки АЗ

Лист	Наименование	Примечание
1	Общие данные	
2	План фундаментов под оборудование емкостей,	
	приямка, каналов. Разрез 1-1. Узел 5.	
3	Разрез 2-2. Узлы 1÷4. Деталь пропуска полиэти-	
	леновых труб.	
4	Планы полов.	
5	Ведомость объемов антикоррозионных работ.	

Ведомость ссылочных документов

Обозначение	Наименование	Примечание
СНиП 2.03.11-85	Защита строительных конструкций от коррозии.	
СНиП 3.04.03-85	Защита строительных конструкций и сооружений от коррозии.	
ВСН 214-82 / ММСС СССР	Сборник инструкций по защите от коррозии.	
СНиП II-В.8-71	Полы. Нормы проектирования.	

Внимание!

Данным проектом для антикоррозионных покрытий применены токсичные легковоспламеняющиеся и горючие материалы, в связи с чем при выполнении работ необходимо:

1. Строго соблюдать правила по технике безопасности, предусмотренные СНиП III-4-80.
2. Строго выполнять мероприятия по предупреждению взрыва и распространению очага возгорания согласно СНиП 2.09.02-85 и СНиП 2.01.02-85.

Типовой проект разработан в соответствии с действующими нормами и правилами и предусматривает мероприятия, обеспечивающие взрывобезопасность и пожаробезопасность при выполнении химзащитных работ.

Главный инженер проекта Левина /Левина С.Е./

Условия эксплуатации конструкций зданий и сооружений

Номер (обозначение), наименование отметки, координационные оси помещения (участка) объекта защиты	Характеристика жидких сред: Наименование или химический состав	Концентрация, мг/л, г/л, %	Температура, °С	Интенсивность воздействия агрессивной среды на полы	Механическое воздействие на полы	Вид уборки полов	Характеристика газовоздушных сред: Наименование или химический состав	Концентрация, мг/м³	Температура, °С	Относительн. влажн. %	Особые условия эксплуатации	Вид защиты
Отделение растворно-хранилищных баков коагулянта оси „13÷17", „В-Г"	$Al_2(SO_4)_3$	17%	5-25	малая	слабое	сухой	следы H_2SO_4		5	75	—	Пол типа I. несущие и ограждающие конструкции см. п.4
Дозаторная оси „14÷17", „А-В"	$Al_2(SO_4)_3$	5%	5-16	малая	слабое	сухой	следы H_2SO_4		16	75	—	

Общие указания

1. Приемку и подготовку поверхности под антикоррозионную защиту, выполнение химзащитных работ и контроль качества производить согласно СНиП 3.04.03-85 „Защита строительных конструкций и сооружений от коррозии" и „Сборнику инструкций по защите от коррозии" ВСН 214-82 / ММСС СССР.
2. Перед выполнением работ по защите полов должна быть проверена величина уклонов.
3. Антикоррозионная защита принята на основании проекта выполненного институтом „Проектхимзащита" г. Днепропетровск, заказ N1044 и письма института „Проектхимзащита" N1-10/233 от 20.02.1986 г.
4. Применение герметика У-30м подлежит обязательному согласованию с местным санитарным врачом (если вода питьевого качества).

Согласовано: Отдел В1 Чернышева

Инв. № подл. | Подпись и дата | Взам. инв. №

Инв. №			
Пров.	Стронгин		
Инж.	Кирсанова		
Рук. гр.	Стронгин		
ГИП	Левина		
Н. контр.	Данилевский		
Нач. отд.	Красавин		

Привязан

ТП 901-3-250.88 АЗ

Главный корпус для станции очистки воды поверхностных источников мутностью до 1500 мг/л производительностью 20 тыс м³/сут.

Общие данные.

Стадия	Лист	Листов
Р	1	5

ЦНИИЭП инженерного оборудования г. Москва

Копировал: Коршунова Формат: А2

23531-02

Альбом 2 часть 1

План фундаментов под оборудование, емкостей, приямка, каналов

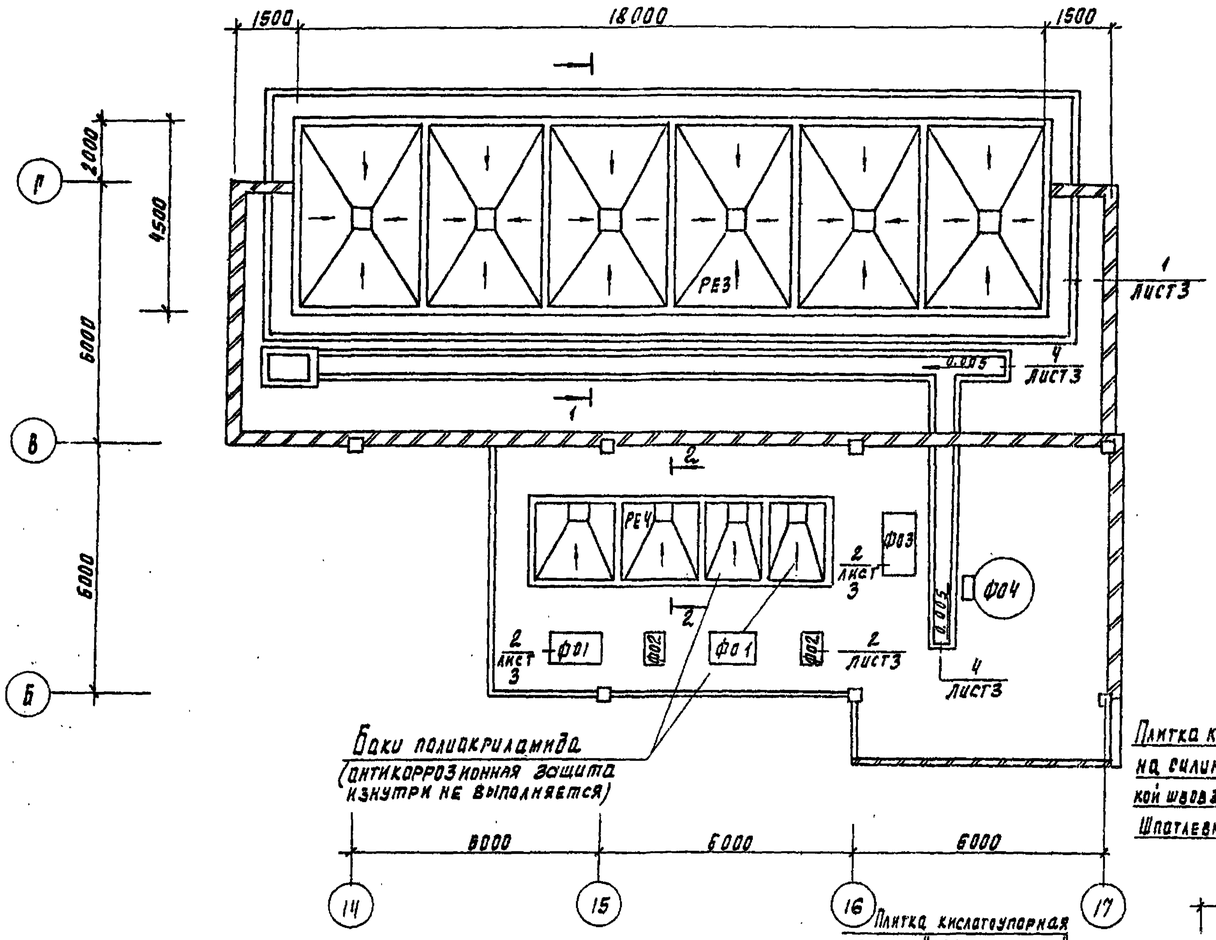

Плитка кислотоупорная марки „КШ" S20 на силикатной замазке S4 с разделкой швов замазкой „Арзамит-5" на глубину 15мм. Шпатлевка силикатной замазкой S4

1-1

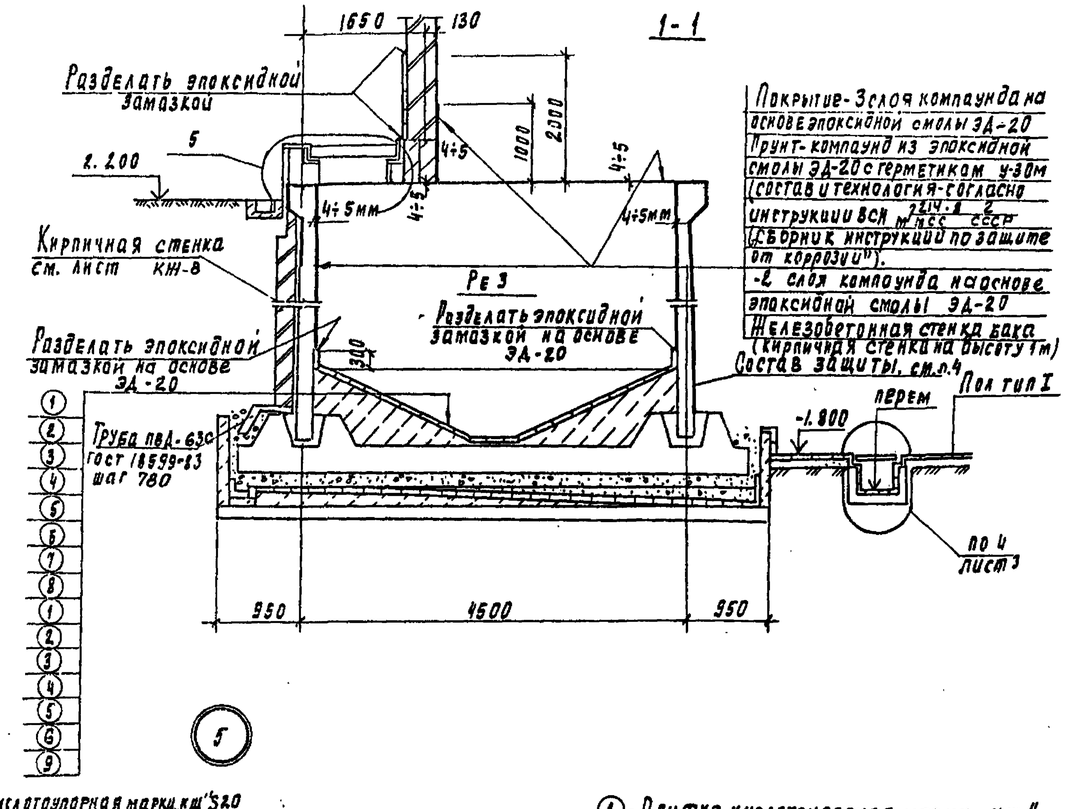

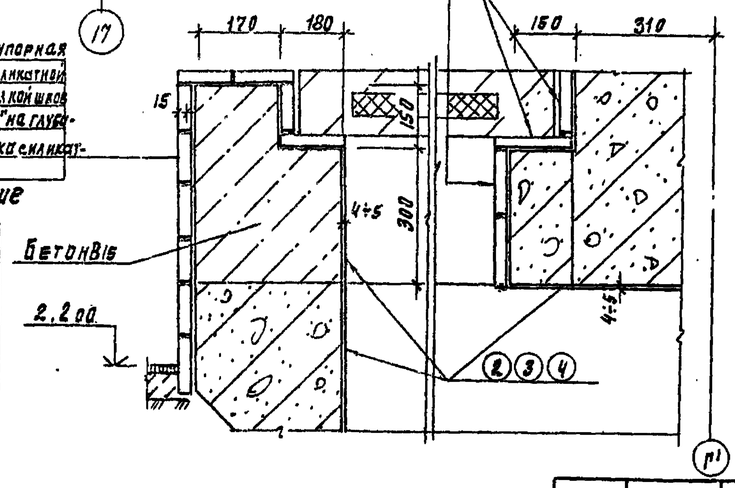

1 - Плитка кислотоупорная марки „КШ" (ГОСТ 961-84) S 35 на эпоксидной замазке (на основе эпоксидной смолы ЭД-20) S 4
2 - 3 слоя компаунда на основе эпоксидной смолы ЭД-20
3 - Компаунд из эпоксидной смолы ЭД-20 с герметиком У-30м (состав и технология согласно инструкции ВСН 214-82 ММСС СССР „Сборник инструкций по защите от коррозии")
4 - 2 слоя компаунда на основе эпоксидной смолы ЭД-20
5 - Выравнивающий слой из цементно-песч. р-ра состава 1:2, S15.
6 - Набетонка по уклону из бетона В3,5
7 - Железобетонное днище бака.
8 - Слой кислотоупорного щебня мелкой фракции: от 100 до 170 мм по высоте
9 - Железобетонные плиты поддона.

Общая толщина покрытия:
2 3 4 = 4÷5 мм.

Агрессивные воздействия на фундаменты под оборудование

Номер помещения, участка	Наименование оборудования	Марка фундамента	Характер агрессивного воздействия	Номер узла защиты	Особые условия эксплуатации
13	Насос	фо 1	$Al_2(SO_4)_3$ - 5%	2	На раме
13	Насос	фо 2	$Al_2(SO_4)_3$ - 5%	2	На раме
13	Насос	фо 3	$Al_2(SO_4)_3$ - 5%	2	На раме

Согласовано: Отдел ВГ Чигирев

Инв. № подл. | Подпись и дата | Взам. инв. №

Привязан					ТП 901-3-250.88		А3
			Провер.	Стронгин	Главный корпус для станции очистки воды поверхностных источников мутностью до 1500 мг/л производительностью 20 тыс. м³/сут	Стадия	Лист	Листов
			Инж.	Кирсанова		Р	2	
			Рук. гр.	Стронгин	План фундаментов под оборудование, емкостей, приямка, каналов. Разрез 1-1. Узел 5	ЦНИИЭП инженерного оборудования г. Москва		
			ГИП	Левина				
			Н. контр.	Данилевский				
Инв. №			Нач. отд.	Красавин				

23531-02 Копировал Полевская

Альбом 2, часть 1

2 - 2

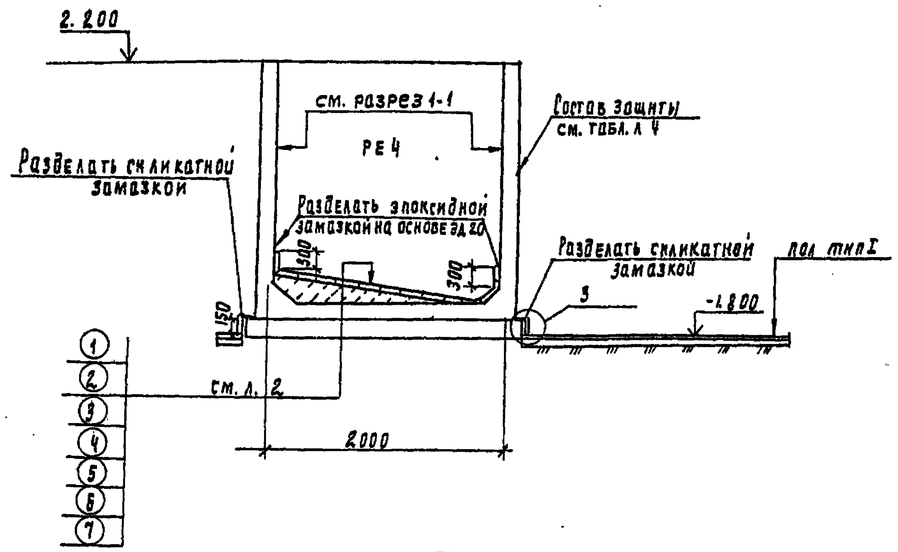

3

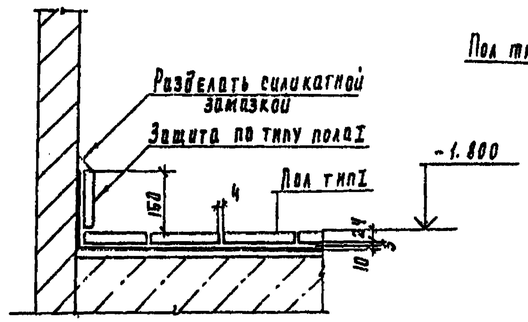

4

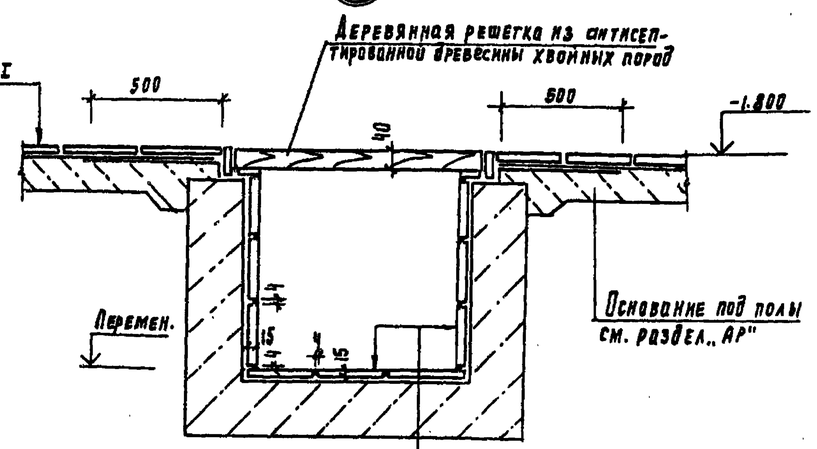

Плитка кислотоупорная керамическая марки „КШ" (ГОСТ 961-84) S20 на силикатной замазке S4 с разделкой швов замазкой „Арзамит-5" на глубину 15мм.
Шпатлевка силикатной замазкой S4
Полиизобутилен марки ИСГ S2.5 в 2 слоя на клее 88-Н
Затирка цементно-песчаным раствором
Монолитный бетон

2

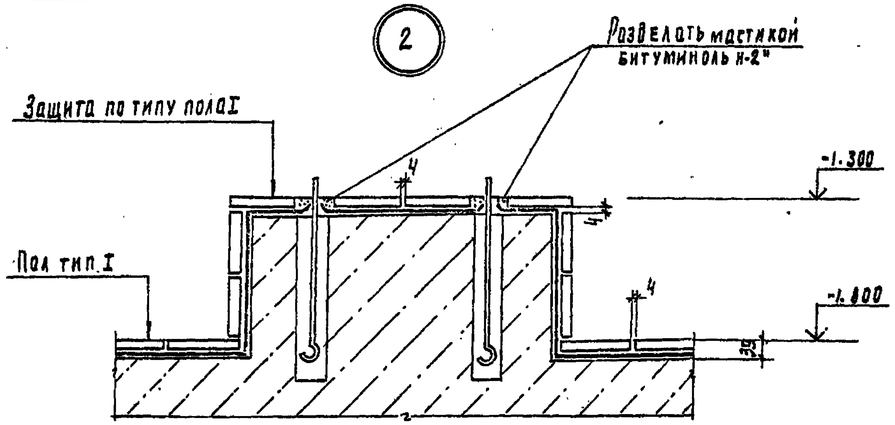

1

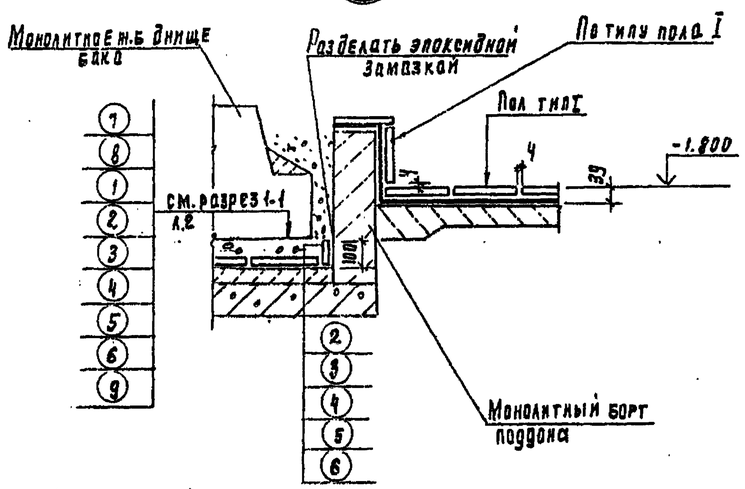

Деталь пропуска полиэтиленовых труб

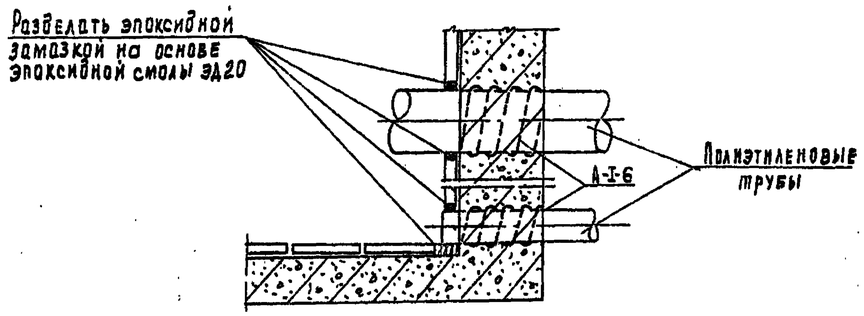

Защиту опор выполнять по узлу 2

				ТП 901-3-250.88			А3
Привязан							
Инв. №	Пров.	Стронгин		Малый корпус для станции очистки воды поверхностных источников мутностью до 1500 мг/л производительностью 20 тыс. м³/сут.	Стадия	Лист	Листов
	Н.н.ш.	Кирсанова			Р	3	
	Рук. гр.	Стронгин			ЦНИИЭП инженерного оборудования г. Москва		
	Гип	Левина		Разрез 2-2. Узлы 1÷4 Деталь пропуска полиэтиленовых труб.			
	Н. контр.	Данилевская					
	Нач. отд.	Красавин					

Инв. № подл. | Подпись и дата | Взам. инв. №

Копировал Родлевская 23531-02 Формат А2

Альбом 2, часть 1

План полов на отм. -1.800; 1.700

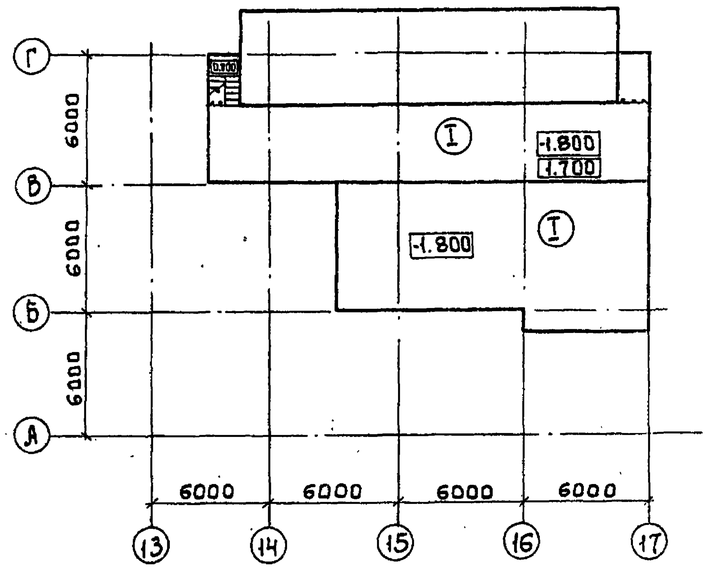

Антикоррозионная защита несущих и ограждающих конструкций зданий и сооружений

Номер помещения, участка	Наименование и материал элементов конструкций	Состав защитного покрытия: Грунтовка — Марка материала	Грунтовка — Кол. слоев	Покрывной слой — Марка материала	Покрывной слой — Кол. слоев	Общая толщина покрытия, мкм	Примечания
13;14	Железобетонные конструкции Стены наружные — железобетонные панели; кирпичные оштукатуренные. Стены внутренние — железобетонные стены баков, кирпичные оштукатуренные Плиты покрытия, перекрытия; ригели; колонны.	Лак ХВ-784	2	Эмаль ХВ-785 Лак ХВ-784 (ГОСТ 7313-75*)	2 2	90÷120	
13;14	Металлоконструкции Опоры обслуживающих площадок; обслуживающие площадки; лестницы; ограждения; кронштейны; монорельс и т.д.	Грунтовка ХС-068 (ТУ6-10-820-75)	2	Эмаль ХВ-785 Лак ХВ-784 (ГОСТ 7313-75*)	2 2	90÷120	

Защиту несущих и ограждающих конструкций остальных помещений см. раздел „АР"

Экспликация полов

Наименование или номер помещения по проекту	Тип пола по проекту	Схема пола или номер узла по серии	Элементы пола и их толщины	Площадь пола м²
13;14	I	4 230 4	Покрытие: Плитка кислотоупорная керамическая марки „КШ" (ГОСТ 961-84), S20 на силикатной замазке S4 Шпатлевка силикатной замазкой S5 Битумно-рулонная изоляция: - Грунтовочный слой из раствора битума БН 90/10 в бензине за 2 раза. - 2 слоя рубероида РМ-350 на битуме БН 90/10 - Шпатлевка мастикой битумной марки Н-2. S5 Основание: см. лист АР 11	248,3

Экспликацию полов остальных помещений - см. раздел „АР"

Провер.	Строгин		
Инж.	Кирсанова		
Рук. гр.	Строгин		
ГИП	Левина		
Н. контр.	Данилевский		
Нач. отд.	Красавин		

Привязан:

Инв. №

т.п. 901-3-250.88 А3

Главный корпус для станции очистки воды поверхностных источников мутностью до 1500 мг/л, производительностью 20,0 тыс. м³/сут

Планы полов

Стадия	Лист	Листов
Р	4	

ЦНИИЭП инженерного оборудования г. Москва

Инв. № подл. | Подпись и дата | Взам. инв. №

Копировал: Боброва 23531-02 Формат: А2

Наименование	Объемы работ, м²																	Итого
	отм.-1.800		отм. 1.700		отм.-1.800									Железобетонные наливные сооружения				
	Отделение растворно хранилищных баков коагулянта оси „13÷17; „В-Г"				Дозаторная оси „13÷17"; „А÷В"			Отделение растворно-хранилищных баков коагулянта оси „13÷17"; „В-Г"			Дозаторная оси „13÷17"; „А÷В"			Растворно-хранилищные баки коагулянта РЕЗ		Расходные баки коагулянта РЕЧ		
	Пол, плинтус	Каналы, приямки	Пол, плинтус		Пол, плинтус	Каналы		Стены, перемычки	Потолок	Металлоконструкции	Стены, колонны, ригели	Патрубок	Металлоконструкции	1 бак	Всего	1 бак	Всего	
Очистка металлических поверхностей кварцевым песком	—	—			—	—		—	—	—	—	—	—	—	—	—	—	132
Обеспыливание бетонных поверхностей	73	26	70		89	10		216	151		245	99		535	663	135	135	1777
Обеспыливание металлических поверхностей	—	—			—	—		—	—	—	—	—	—	—	—	—	—	132
Оклейка битумно-рулонной изоляцией в 2 слоя толщиной 10мм	73	—	70		89	—		—	—	—	—	—	—	—	—	—	—	232
Оклейка полиизобутиленом марки ПСГ толщиной 2,5мм в 2 слоя на клее 88Н	—	26			—	10		—	—	—	—	—	—	—	—	—	—	36
Затирка горячим песком	73	—	70		89	—		—	—	—	—	—	—	—	—	—	—	232
Шпатлевка силикатной замазкой толщиной 5мм	73	—	70		89	—		—	—	—	—	—	—	—	—	—	—	232
Облицовка кислотоупорной керамической плиткой марки „КШ" толщиной 20мм на силикатной замазке толщиной 4мм с разделкой швов замазкой арзамит-5 на глубину 15мм	—	26			—	10		65	—	—	—	—	—	—	—	—	—	101
Облицовка кислотоупорной керамической плиткой марки „КШ" толщиной 20мм на силикатной замазке толщиной 4мм	73	—	70		89	—			—	—	—	—	—	—	—	—	—	232
2 слоя компаунда на основе эпоксидной смолы ЭД-20	—	—			—	—		32	—	—	—	—	—	333	461	65	65	558
Компаунд из эпоксидной смолы ЭД-20 с герметиком У-30М	—	—			—	—		32	—	—	—	—	—	333	461	65	65	558
3 слоя компаунда на основе эпоксидной смолы ЭД-20	—	—			—	—		32	—	—	—	—	—	333	461	65	65	558
Облицовка кислотоупорной керамической плиткой марки „КШ" толщиной 35мм на эпоксидной замазке толщиной 4мм	—	—			—	—		—	—	—	—	—	—	85	213	8	8	221
Шпатлевка силикатной замазкой толщиной 4мм.	—	26			—	10		65	—	—	—	—	—	—	—	—	—	
Окраска ПХВ-материалами в 6 слоев: лак ХВ-784 в 2 слоя; эмаль ХВ-785 в 2 слоя, лак ХВ-784 в 2 слоя.	—	—			—	—		216	151	—	245	99	—	202	202	79	79	992
Окраска ПХВ-материалами в 6 слоев: грунт ХС-068 в 2 слоя; эмаль ХВ-785 в 2 слоя лак ХВ-784 в 2 слоя.	—	—			—	—		—	—	—	—	—	—	—	—	—	—	132

В железобетонных наливных сооружениях (для растворно-хранилищных баков коагулянта) в графе „всего" учтены материалы на антикоррозионную защиту поддона.

Привязан	Пров.	Стронгин	
	Инж.	Кирсанова	
	Рук. гр.	Стронгин	
	ГИП	Левина	
	Н. контр.	Даниелевский	
Инв№	Нач. отд.	Красавин	

ТП 901-3-250.88 А3

Главный корпус для станции очистки воды поверхностных источников, мутностью до 1500 мг/л производительностью 20 тыс. м³/сут

Стадия	Лист	Листов
Р	5	

Ведомость объемов антикоррозионных работ.

ЦНИИЭП инженерного оборудования г. Москва

Копировал: Коршунова

Формат А2

23531-02

Инв.№ подл. | Подпись и дата | Взам. инв.№

Альбом 2 часть 1

№№ п.п.	Наименование работ	Объём работ: Единица измерения	Объём работ: Количество	Нормативная трудоёмкость: Чел-дн.	Нормативная трудоёмкость: Маш-см.	Численность рабочих в смену	Число смен	Продолжительность работ (дни)
I	Подготовительный период							2 мес
II	Земляные работы							
1	Разработка грунта	м3	13293	436	115	5	2	44
2	Обратная засыпка	м3	6051	454	85	5	2	46
III	Устройство фундаментов							
1	Бетонная подготовка, подушка	м3	62.5	378	19	6	2	32
2	Песчаное основание	м3	15.2					
3	Монолитные ж.б. фундаменты	м3	125					
4	Укладка сборных ж.б. конструкций	м3	73.67					
5	Укладка блоков бетонных	м3	165.18					
IV	Устройство емкостей							
	Емкость РЕ-1							
1	Днище из монолитного ж.б.	м3	262.1	1065	83	6	2	89
2	Стеновые панели, лотки из сборного железобетона.	м3	297					
	Емкость РЕ-2.							
1	Днище из монолитного ж.б.	м3	167.12	677	53	6	2	56
2.	Стеновые панели, лотки из сборного железобетона.	м3	163.34					
	Емкость РЕ-3							
1	Монолитные ж.б. конструкции емкости.	м3	84.65	301	25	6	2	25
2.	Сборные ж.б. конструкции.	м3	45.24					
	Емкость РЕ-4							
1	Монолитные ж.б. конструкции	м3	23.45	46	2	6	2	4
V	Монтаж каркаса							
1	Колонны	м3	88.13	228	20	5	2	23
2	Балки покрытия	м3	53.46					
3	Ригели	м3	19.03					
4	Лестницы, площадки, проступи.	м3	4.12					
5.	Фахверк, колонны, распорки, связи	т	4.11					
VI	Устройство стен							
1	из стеновых панелей	м3	353.11	345	31	5	2	35
2	из керамического кирпича	м3	232.4	245		6	2	21
3	Перемычки сборные ж.б.	м3	1.08					
4	диафрагмы жесткости	м3	29.91					

График работ (месяцы)

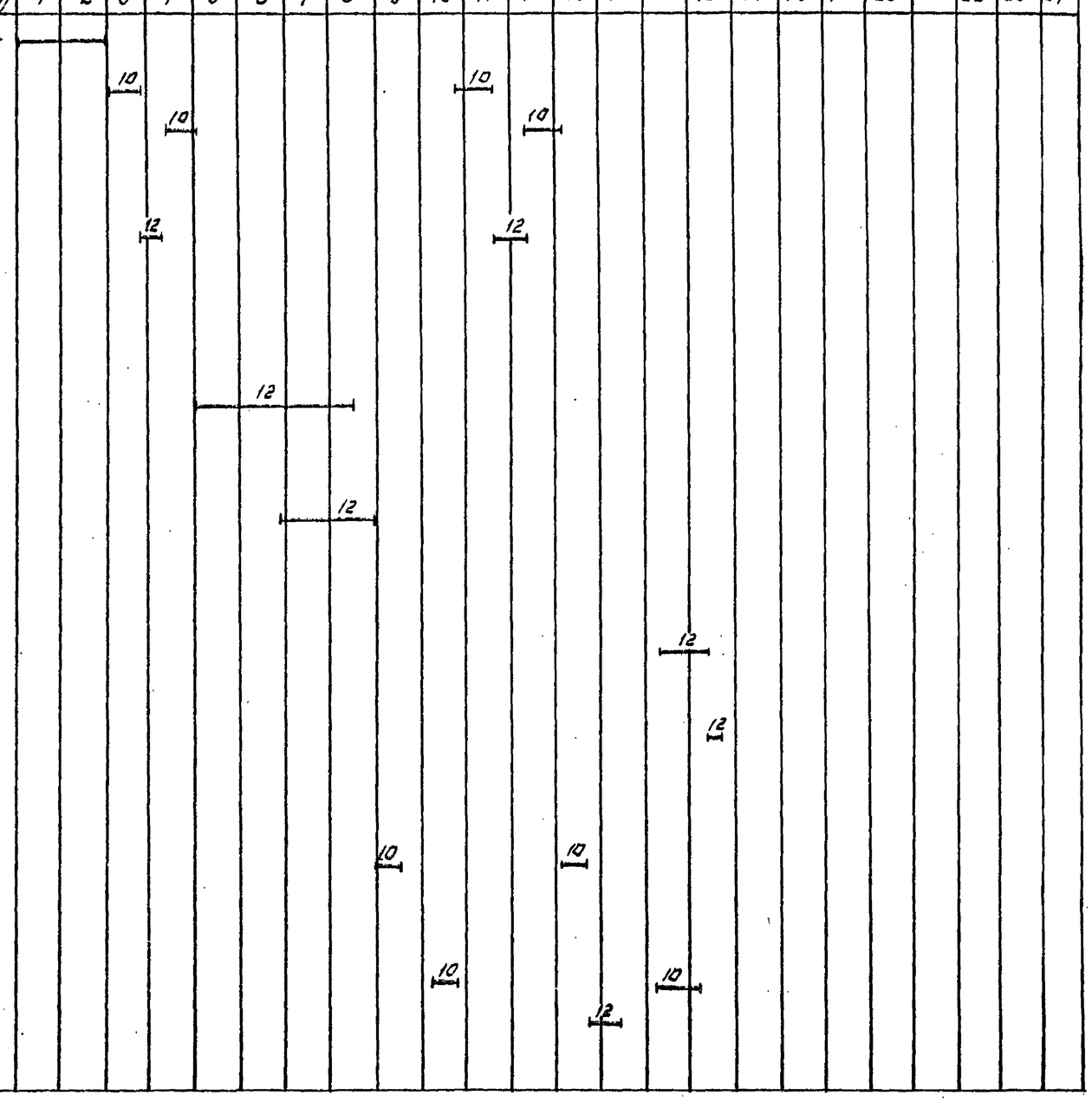

Инв. № подл.	Подпись и дата	Взам. инв. №	

Провер.	Чухрова		ТП 901-3-250.88 ОС
Ст. инж.	Панина		Склад для хранения пустой тары и реагентов производительностью 1500 м3/сут и 20.0 тыс м3/сут
Рук. гр.	Чухрова		График производства работ (начало)
Н. контр.	Пацалова		
Нач. отд.	Григорьева		

Стадия	Лист	Листов
Р	1	2

ЦНИИЭП инженерного оборудования г. Москва

Копировал: Логинова Формат: А2

Альбом 2 часть 1

№№ пп	Наименование работ	Объем работ: Единица измерения	Объем работ: Количество	Нормативная трудоемкость: чел-дн.	Нормативная трудоемкость: маш-см	Численность рабочих в смену	Число смен	Продолжительность работ (дни)
VII	Устройство перекрытия и покрытия							
1	Плиты перекрытия	$м^3$	37,32	20	2	5	2	2
2	Плиты покрытия	$м^3$	151,21	394	31	5	2	40
VIII	Устройство перегородок							
1	из керамического кирпича	$м^2$	185	129	—	5	2	13
2	из легкобетонных панелей	$м^2$	470					
3	Каркас перегородок	т	2,24					
IX	Устройство кровли							
1	4х слойной рулонной плоской	$м^2$	419	189	—	5	2	19
2	3х слойной рулонной скатной	$м^2$	1890	273		5	2	28
X	Заполнение проемов							
1	Окна	$м^2$	272	88	—	4	2	18
2	Двери	$м^2$	102	27	—			
3	Ворота	т	1,61	28	—			
		$м^2$	18,98					
XI	Монтаж металлоконструкций							
1	Подвесные пути	т	17,5	1298	4	10	2	65
2	Лестницы, площадки	т	32,06					
XII	Устройство полов							
1	из керамической плитки	$м^2$	352	453	—	6	2	38
2	цементных	$м^2$	1237					
3	из кислотоупорной плитки	$м^2$	178					
4	из линолеума	$м^2$	348					
XIII	Устройство венткамеры			6	—	3	2	1
XIV	Устройство КТП			18	—	3	2	3
XV	Отделочные работы внутренние							
1	штукатурка улучшенная	$м^2$	834	1337	25	10	2	67
2	окраска	$м^2$	9822					
3	облицовка керамической плиткой	$м^2$	388					
XVI	Отделочные работы наружные	$м^2$	2106	63	—	5	2	7
XVII	Антикоррозионные работы	$м^2$	248	709	—	8	2	44
XVIII	Специально-строительные работы							
1	Каналы и приямки бетонные	$м^3$	37,38	141	1	5	2	12
2	Фундаменты под оборудование	$м^3$	39,38					
XIX	Санитарнотехнические работы			364	—	5	2	37
XX	Механомонтажные работы			2460	—	10	2	123
XXI	Электромонтажные работы			1405	—	10	2	70
XXII	Разные работы			40	—	6	2	4
	Итого			13617	496			24 мес.

График работ (месяцы)

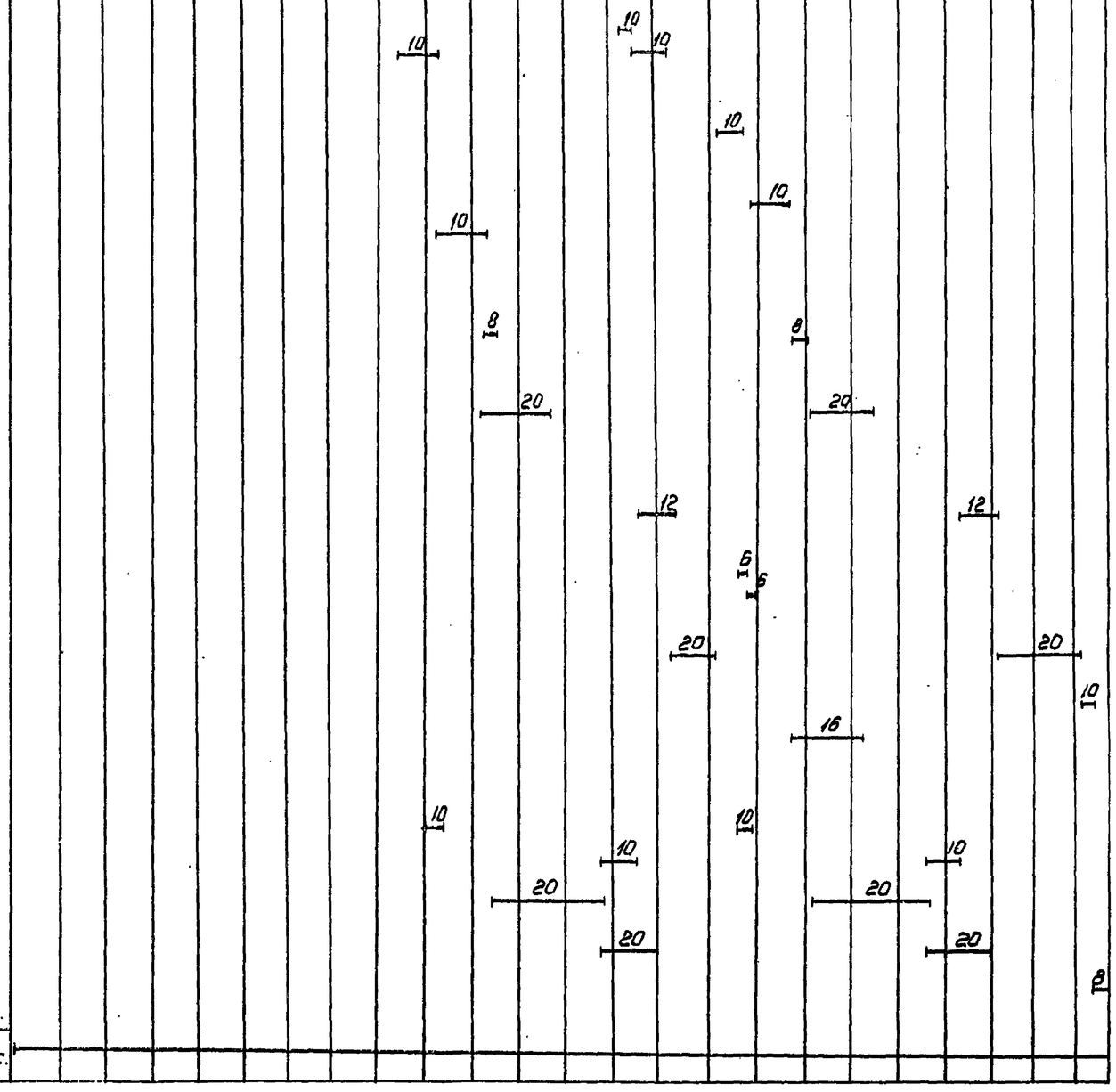

Примечание: Строительство главного корпуса осуществляется в 2 этапа
1этап - строительство центральной части корпуса в осях „6÷11."
2.этап - строительство насосной станции II под'ема в
осях „1-5" и блока основных реагентов в осях „12÷17."

Провер	Чухрова		
Ст.инж	Панина		
Рук.гр.	Чухрова		
Н.контр.	Павлова		
Нач.отд	Григорьева		

ТП 901-3-250.88 ОС

Главный корпус для станции очистки воды поверхностных источников мутностью 4500 мг/л производительностью 20 тыс. $м^3$/сут

График производства работ

Стадия	Лист	Листов
Р	2	2

ЦНИИЭП инженерного оборудования г. Москва

Копировал: Коршунова

Формат: А2

Инв. № подл. | Подпись и дата | Взам. инв. №