ГОСУДАРСТВЕННЫЙ КОМИТЕТ СОВЕТА МИНИСТРОВ СССР ПО ДЕЛАМ СТРОИТЕЛЬСТВА
/ ГОССТРОЙ СССР/

СЕРИЯ 4.407-85

ВЕНТИЛЯЦИОННЫЕ УСТРОЙСТВА И ПРОТИВОПОЖАРНАЯ ЗАЩИТА КАБЕЛЬНЫХ, ШИННЫХ И КАБЕЛЬНО-ШИННЫХ ТОННЕЛЕЙ НА ПРОМЫШЛЕННЫХ ПРЕДПРИЯТИЯХ

ВЫПУСК 2/71
АРХИТЕКТУРНО-СТРОИТЕЛЬНАЯ ЧАСТЬ

АЛЬБОМ IV
СТРОИТЕЛЬНЫЕ ИЗДЕЛИЯ

10714-09

ЦЕНТРАЛЬНЫЙ ИНСТИТУТ ТИПОВЫХ ПРОЕКТОВ
МОСКВА

Госстрой СССР
ЦЕНТРАЛЬНЫЙ ИНСТИТУТ ТИПОВОГО ПРОЕКТИРОВАНИЯ
Свердловский филиал
[redacted], г.Свердловск-62, ул.Генеральская, 3а
Заказ № 3571 Инв.№ 10214-09 тираж 60
Сдано в печать 12.09 1980г цена 0-80

ГОСУДАРСТВЕННЫЙ КОМИТЕТ СОВЕТА МИНИСТРОВ СССР ПО ДЕЛАМ СТРОИТЕЛЬСТВА
/ГОССТРОЙ СССР/

СЕРИЯ 4.407-85

ВЕНТИЛЯЦИОННЫЕ УСТРОЙСТВА И ПРОТИВОПОЖАРНАЯ ЗАЩИТА КАБЕЛЬНЫХ, ШИННЫХ И КАБЕЛЬНО-ШИННЫХ ТОННЕЛЕЙ НА ПРОМЫШЛЕННЫХ ПРЕДПРИЯТИЯХ

ВЫПУСК 2/71

АРХИТЕКТУРНО-СТРОИТЕЛЬНАЯ ЧАСТЬ

АЛЬБОМ IV

СТРОИТЕЛЬНЫЕ ИЗДЕЛИЯ

Состав серии

Выпуск 1 Электрическая часть
Выпуск 2/71 Архитектурно-строительная часть
Альбом I Общая часть
Альбом II Сооружения с подземной частью в монолитном железобетоне
Альбом III Сооружения с подземной частью в сборном железобетоне
Альбом IV Строительные изделия
Альбом V Архитектурные детали
Выпуск 3 Сантехническая часть
Выпуск 4 Нестандартизированное оборудование к сантехнической части/клапан противопожарный/
Выпуск 5 Автоматическая сигнализация и противопожарная защита

Разработаны институтами
ГПИ Тяжпромэлектропроект /выпуск 1/
Харьковский Промстройниипроект /выпуск 2/71/
Харьковский Сантехпроект /выпуски 3,4/
СПКТ Противопожарная Автоматика /выпуск 5/

Утверждены
отделом типового проектирования и организации проектно-изыскательских работ Госстроя СССР (письмо №2/2-313 от 10 сентября 1971 г.)

ЦЕНТРАЛЬНЫЙ ИНСТИТУТ ТИПОВЫХ ПРОЕКТОВ
МОСКВА

Содержание альбома

№№ п/п	Наименование листов	№№ листов	№№ страниц
1	Двери огнестойкие ДО-1. Общий вид, полотно двери, примечания.	1	3
2	Двери огнестойкие ДО-1. Детали полотен дверей.	2	4
3	Двери огнестойкие ДО-1. Рама двери Р-1, скобы-ручки, спецификация.	3	5
4	Плита НПЖС-1, спецификация.	4	6
5	Плиты стеновые ПСТ 2ª, ПСТ 3ª, спецификации	5	7
6	Марки П-1 ÷ П-6.	6	8
7	Марки П-7 ÷ П-9.	7	9
8	Марки П-10 ÷ П-11, А-1.	8	10
9	Спецификация стали на одну марку П-1 ÷ П-11.	9	11
10	Марки А-2, А-3.	10	12
11	Марка А-4.	11	13
12	Спецификация стали на одну марку А-1 ÷ А-4.	12	14
13	Марки А-5, А-6, спецификация стали на одну марку А-5, А-6	13	15
14	Марки Р-1, Р-2, спецификация.	14	16
15	Закладные элементы М-1 ÷ М-6.	15	17
16	Закладные элементы М-7 ÷ М-13.	16	18
17	Спецификация стали на один закладной элемент.	17	19

В альбоме IV приведены нетиповые строительные изделия, закладные элементы и стальные конструкции для вентиляционных камер, разработанных в альбомах II-III данной серии.

Шифр А48

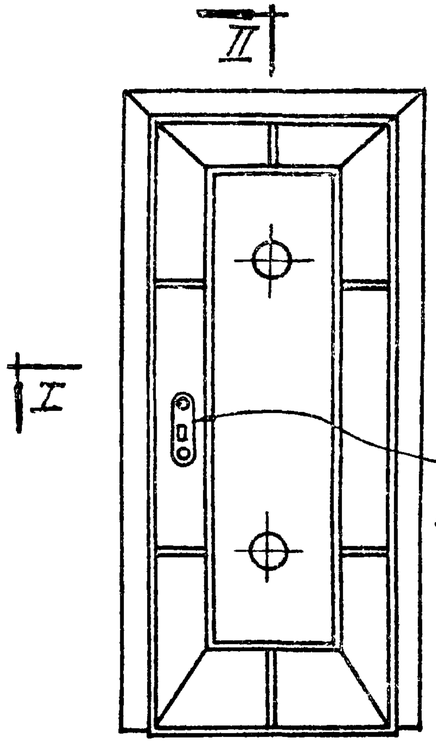

Общий вид

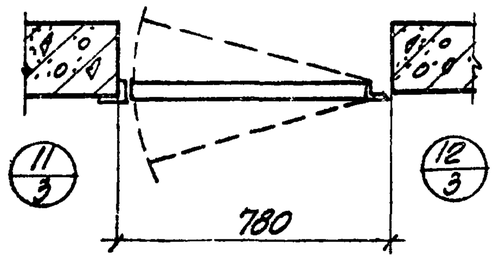

По I-I

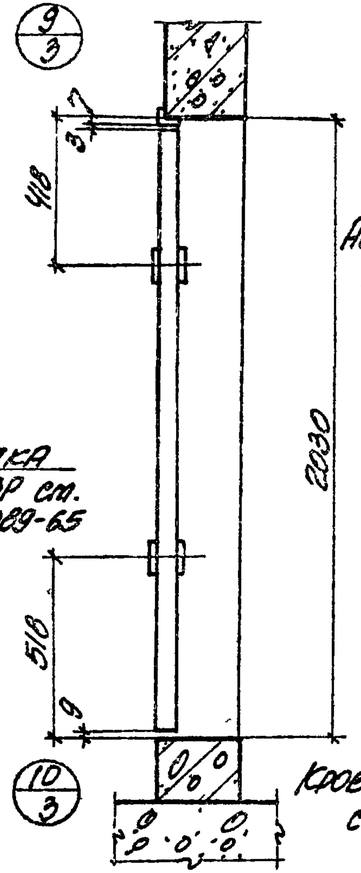

По II-II

Дверное полотно

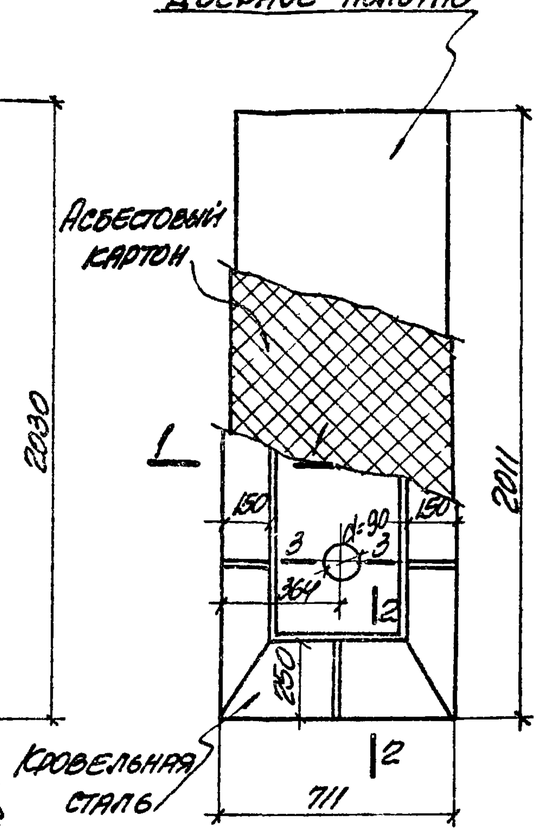

Схема послойной обшивки дверного полотна

Расход материалов на 1 полотно

№№ п/п	Наименование материалов	Ед. изм.	Колич.	Вес полотна кг
1	Дверное полотно	шт.	1	62.2
2	Кровельная сталь	кг	19.2	
3	Асбестовый картон	кг	15.0	

Примечания:

1. Для изготовления дверей применяются стандартные полотна по ГОСТ 6629-64* из щитов со сплошным заполнением, толщиной 40 мм.
2. Поверхность полотен обшивается кровельной сталью (ГОСТ 8075-56*) по асбестовому картону толщиной 5 мм (ГОСТ 2850-58*).
3. Обшивка двери кровельным железом в фалец производится следующим образом: первый лист кровельного железа прибивается кровельными гвоздями, отступя от кромки на 12-13 мм; свободная от привития кромка (12-13 мм) фальцуется со смежным листом в одинарный фалец, который затем отгибается к полотну двери, прикрывая шляпки гвоздей. Горизонтальные фальцы отгибаются вниз, а вертикальные фальцы – к середине полотнища дверей.
4. В металлической обшивке дверей прорезаются до древесины два круглых отверстия с каждой стороны полотна двери для выхода газов из-под обшивки во время пожара. Отверстия закрываются накладками из кровельной стали, припаянными на сплаве с температурой плавления не выше 350°, в соответствии со СН и П II-А.5-70.
5. При изготовлении обшивки полотна двери рисунок обшивки может корректироваться в зависимости от раскроя кровельных листов.
6. Внутренние и наружные поверхности обшивки покрываются одним слоем грунтовки ХС-010 с предварительной тщательной очисткой и обезжириванием.
7. После навески дверь окрасить с обеих сторон масляной краской за 2 раза.
8. Дверными коробками служат металлические рамы, привариваемые к закладным элементам.
9. Сечения 1-1 ÷ 3-3, скобы-ручки С-1 смотрите на листах 2 и 3.

Госстрой СССР Союзгипроргэнергомонтажпроект
ХАРЬКОВСКИЙ ПРОМСТРОЙНИИПРОЕКТ

Гл. инж. пр.	Мокин		
Нач. отдела	Долгунов		
Гл. конструкт.	Чухловкин		
Рук. арх. гр.	Пашкова		
Рук. группы	Фомичева		
Ст. архитект.	Садчая		
Архитектор	Садчая		
Проверил	Пашкова		
Копировала	Милошниченко		
Гл. инж.	Гончаров		
Гл. архитект.	Гончаров		
Нач. сект.	Ташлыков		
Гл. конструктор	Ташлыков		

ТД 1971

Вентиляционные устройства и противопожарная защита кабельных и шинных тоннелей

Двери огнестойкие ДО-1
Общий вид, полотно двери, примечания

Серия 4.407-85 Выпуск 2/71
Альбом IV Лист 1

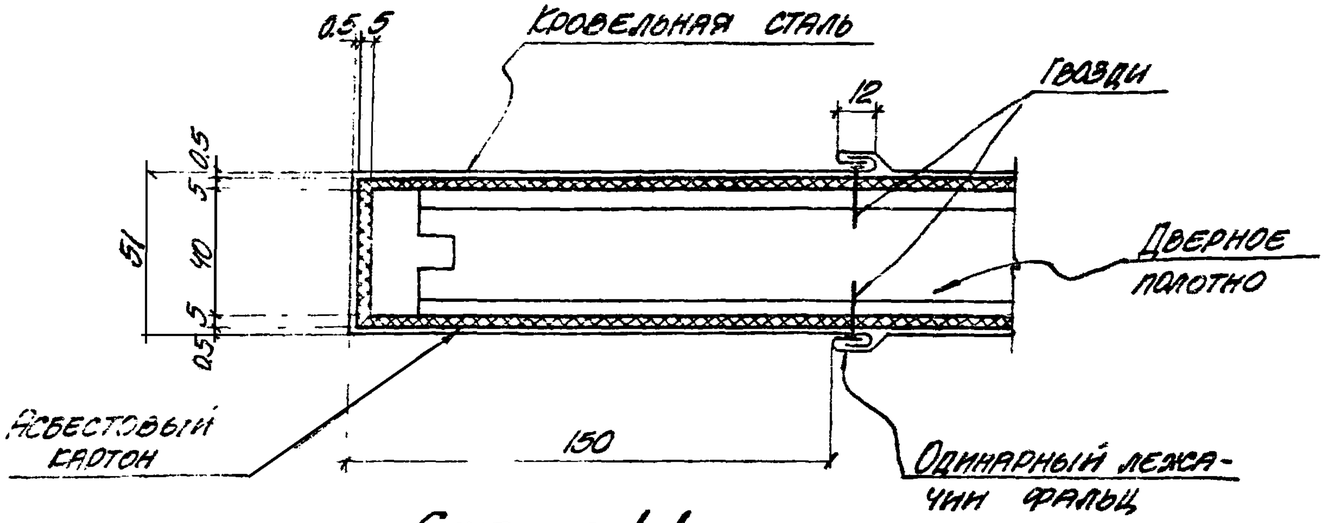

Сечение 1-1

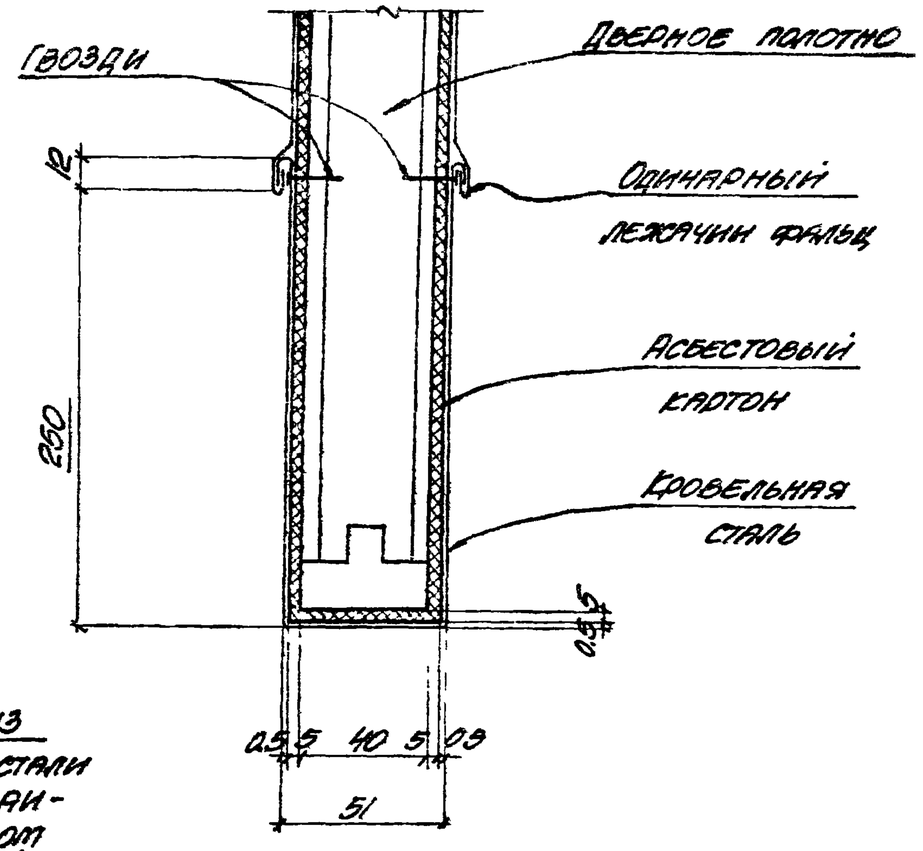

Сечение 2-2

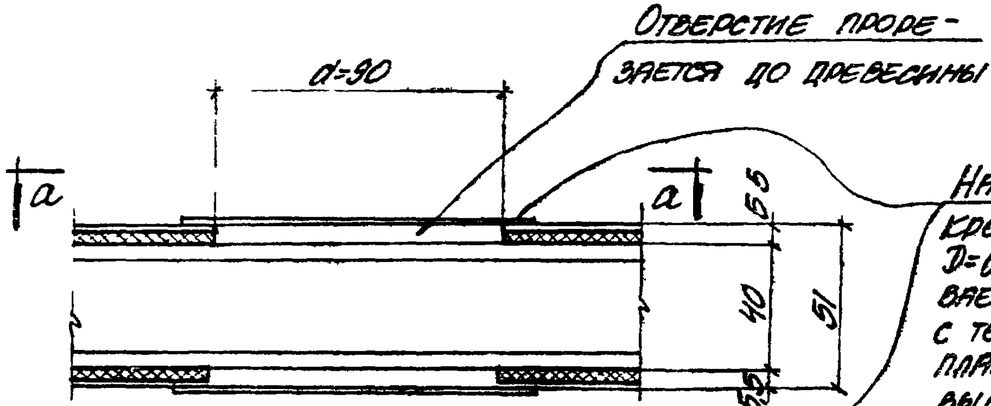

Сечение 3-3

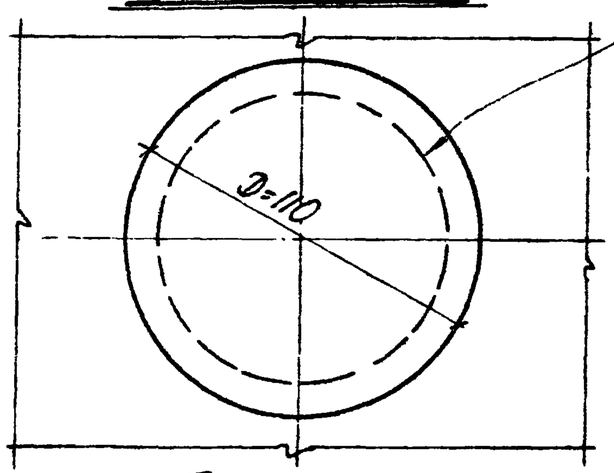

По а-а

ТД	Вентиляционные устройства и противопожарная защита кабельных и шинных тоннелей	Серия 4.407-85 выпуск 2м
1971	Двери огнестойкие ДО-1 Детали полотен дверей.	Альбом IV / Лист 2

Шифр А48

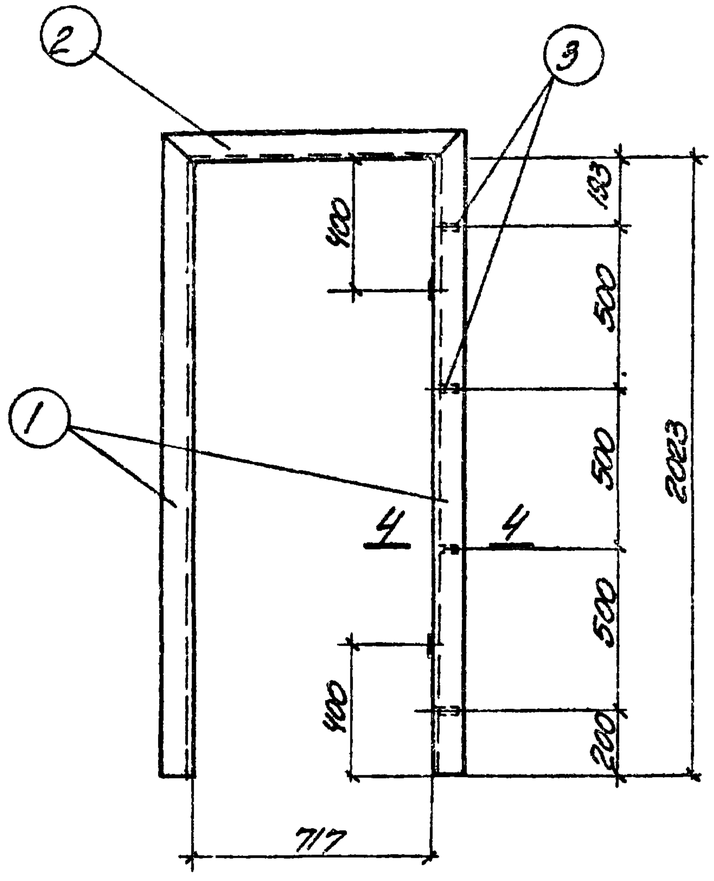

Рама двери Р-1а

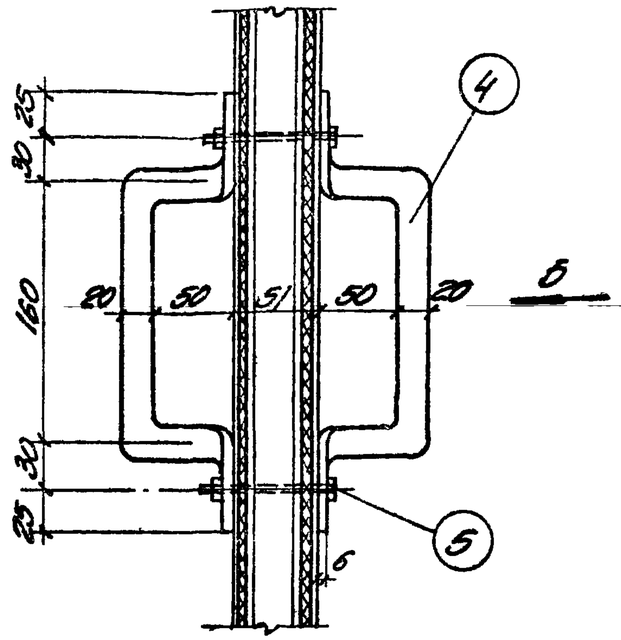

Скобы-ручки С-1

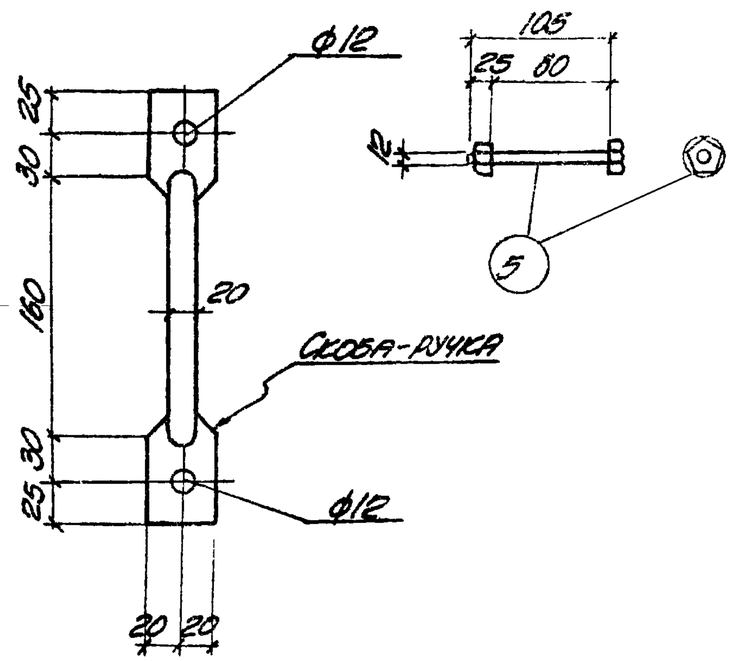

Вид по стрелке „Б"

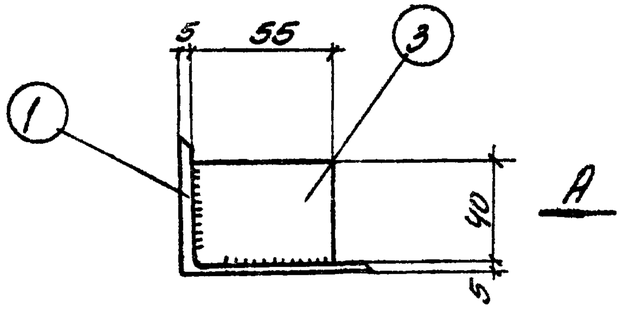

Сечение 4-4

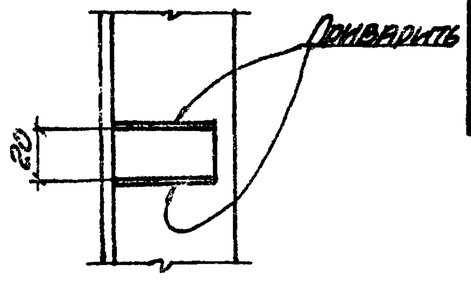

Вид по стрелке „А"

Расход стали на 1 дверь

Марка	№ позиции	Профиль мм	Длина мм	Колич. штук	Вес, кг Детали	Вес, кг Всего	Вес, кг Марки	Примечания
Р-1а	1	L75×50×5	2073	2	9.93	19.86	24.50	
	2	L50×5	867	1	3.28	3.28		
	3	-40×20	55	4	0.34	1.36		
С-1	4	Скоба ф20	380	2	0.94	1.88	2.06	
	5	Болт ф10	105	2	0.09	0.18		

Госстрой СССР
Союзметаллургстройниипроект
ХАРЬКОВСКИЙ ПРОМСТРОЙНИИПРОЕКТ

Гл. инж. пр.	Монин	Ст. архит.	Сариан
Нач. отдела	Водельянов	Исполнитель	Сариан
Гл. констр.	Чаусовский	Проверил	Пашкова
Рук. арх. пр.	Пашкова	Копировала	Мирошниченко
Рук. группы	Фридланд		

ТД	Вентиляционные устройства и противопожарная защита кабельных и шинных тоннелей	Серия 4.407-85 выпуск 2/71
1971	Двери огнестойкие ДО-1 Рама двери Р-1а, скобы-ручки, спецификация	Альбом IV, Лист 3

Шифр А48

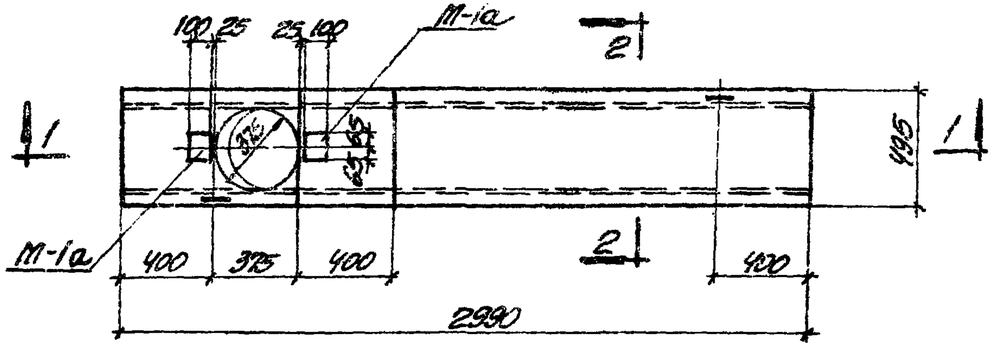

НПЖС-1

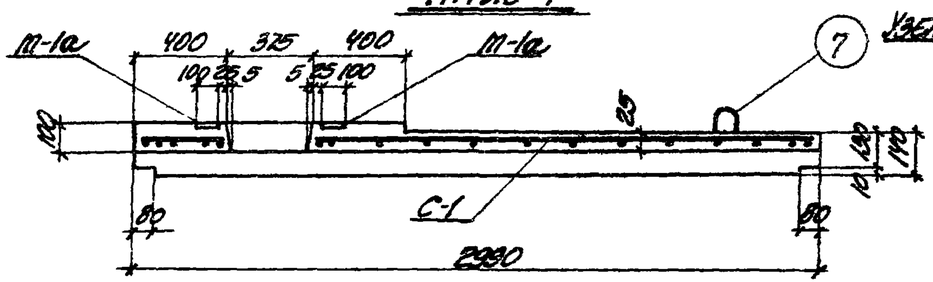

1-1

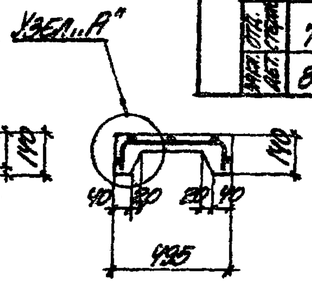

2-2

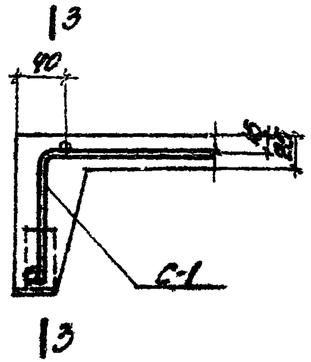

Узел „А"

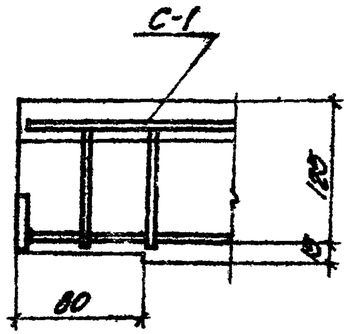

3-3

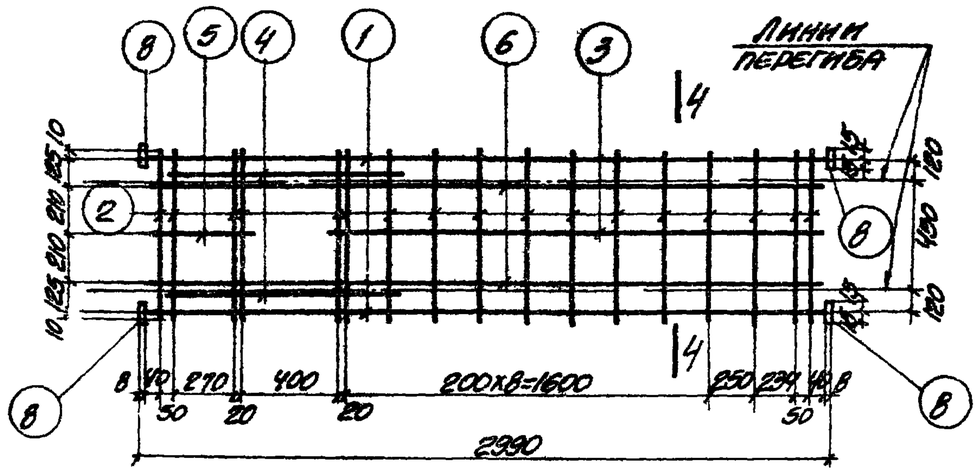

С-1

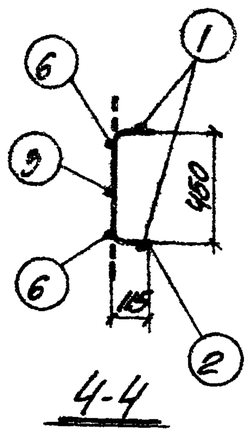

4-4

Спецификация арматуры на 1 элемент

Марка элемента	Марка сборки	N поз.	Эскиз	ф мм	Длина м	Кол-во штук: в 1 каркасе	Кол-во штук: в 1 элементе	Общая длина м
НПЖС-1	С-1 (шт. 1)	1	2974	8AIII	2974	2	2	6.0
		2	690	4BI	690	17	17	11.7
		3	2190	4BI	2190	1	1	2.2
		4	950	4BI	950	2	2	1.9
		5	370	4BI	370	1	1	0.4
		6	2970	4BI	2970	2	2	5.9
	Закладная деталь	7	200 / 50	8AI	660	—	2	1.3
		8	Полоса	-30х8	50	—	4	0.2

Выборка арматуры на 1 элемент

ф мм	Общая длина м	Вес кг	На все элем. вес кг
8AI	1.3	0.5	0.5
8AIII	6.0	2.4	2.4
4BI	22.1	2.2	2.2
-30х8	0.2	0.4	0.4
Итого		5.5	5.5

6

Примечания:

1. Данный лист рассматривать совместно с листом 5.
2. Плиту НПЖС-1 выполнять по указаниям серии ПК-01-88.

Госстрой СССР Союзтяжпромэлектропроект Харьковский промстройниипроект

Гл. инж. проекта Ш. Ашш
Нач. отдела Ю. Ашш
Рук. группы Ст. инженер Ашш
Гл. инж. Ашш
Нач. отдела Ашш
Конструктор Ашш
Инженер Ашш

ТД 1971

Вентиляционные устройства и противопожарная защита кабельных и шинных тоннелей.

Серия 4.407-85 Выпуск 2м

Плита НПЖС-1, спецификация.

Альбом IV Лист 4

Спецификация стали на один закладной элемент

Марка элемента	N поз.	Сечение	Длина мм	Колич. штук	Вес, кг: одной позиции	Вес, кг: всех позиций	Вес, кг: элемента	Марка стали
М-1а	1	-100х8	130	1	0.81	0.81	1.25	ВКСт.3кп
	2	ф10АIII	200	2	0.12	0.24		
	3	ф10АIII	80	4	0.05	0.20		
М-2а	4	-80х10	100	1	0.8	0.8	1.60	ВКСт.3кп
	5	ф10АI	660	2	0.4	0.8		

Выборка стали на одну плиту, кг

Марка плиты	Сталь класса А-III по ГОСТ 5781-61* 8АIII	Сталь класса А-I по ГОСТ 5781-61* 8АI	Сталь класса В-I по ГОСТ 6727-53* 4ВI	Сталь прокатная марки Ст.3 ГОСТ 380-71 -б=8	Всего
НПЖС-1	2.4	0.5	2.2	0.4	5.5

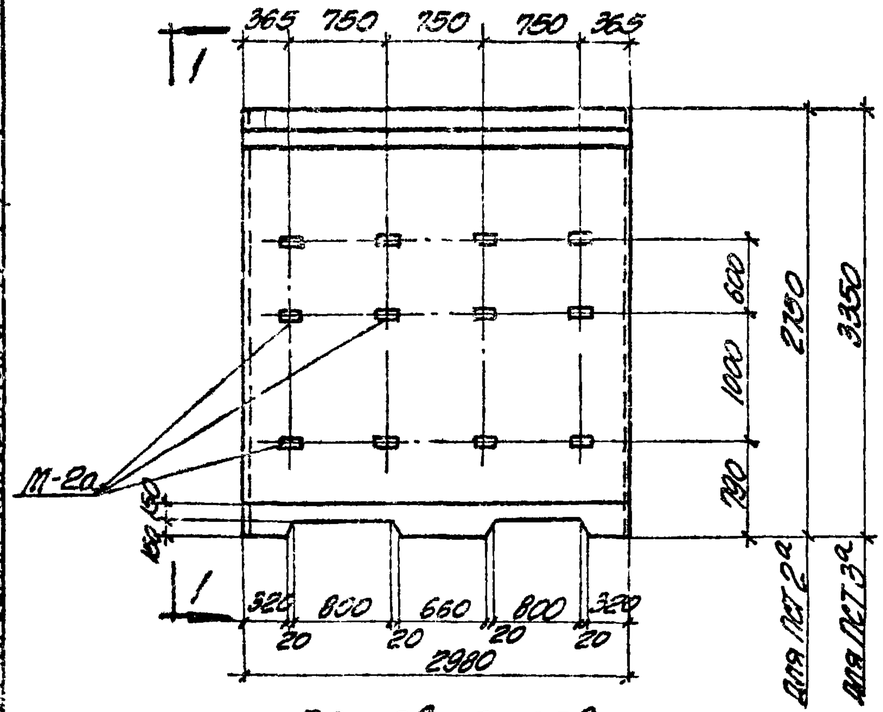

ПСТ 2а, ПСТ 3а

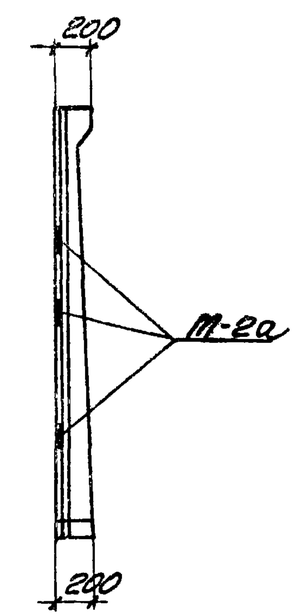

1-1

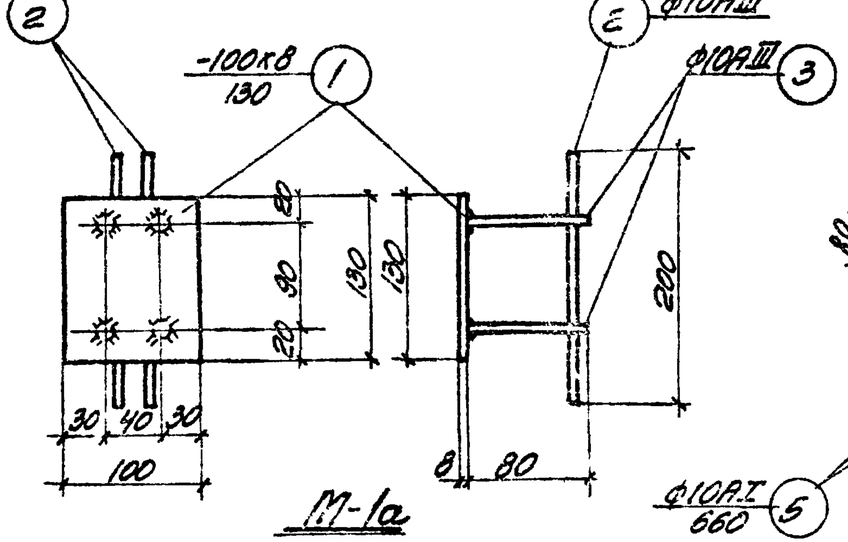

Показатели на одну плиту

Марка плиты	Вес т	Марка бетона	Объем бетона м³	Расход стали кг
НПЖС-1	0.185	200	0.074	8.0
ПСТ 2а	3.2	200	1.3	219.6
ПСТ 3а	4.5	200	1.8	315.2

Выборка закладных элементов на одну плиту

Марка элемента	Марка закладн. элемента	Колич. шт.	№ листа
НПЖС-1	М-1а	2	4
ПСТ 2а	М-2а	12	5
ПСТ 3а	М-2а	12	5

Примечание:

Плиты стеновые ПСТ 2а и ПСТ 3а выполняются по серии ИС-01-05, выпуск 2, и отличаются от типовых плит ПСТ 2 и ПСТ 3 наличием закладных элементов М-2а.

ТД 1971

Вентиляционные устройства и противопожарная защита кабельных и шинных тоннелей

Плиты стеновые ПСТ 2а, ПСТ 3а, спецификации

Серия 4.407-85 выпуск 2.71 альбом IV лист 5

ХАРЬКОВСКИЙ ПРОМСТРОЙНИИПРОЕКТ

Инв.№ подл. | Подпись и дата | Взам.инв.№

Нач. отдела Волошинов
Гл. конструк. Чаховская
Рук. группы Казакова
Ст. инженер Тепенитина

Шифр А46

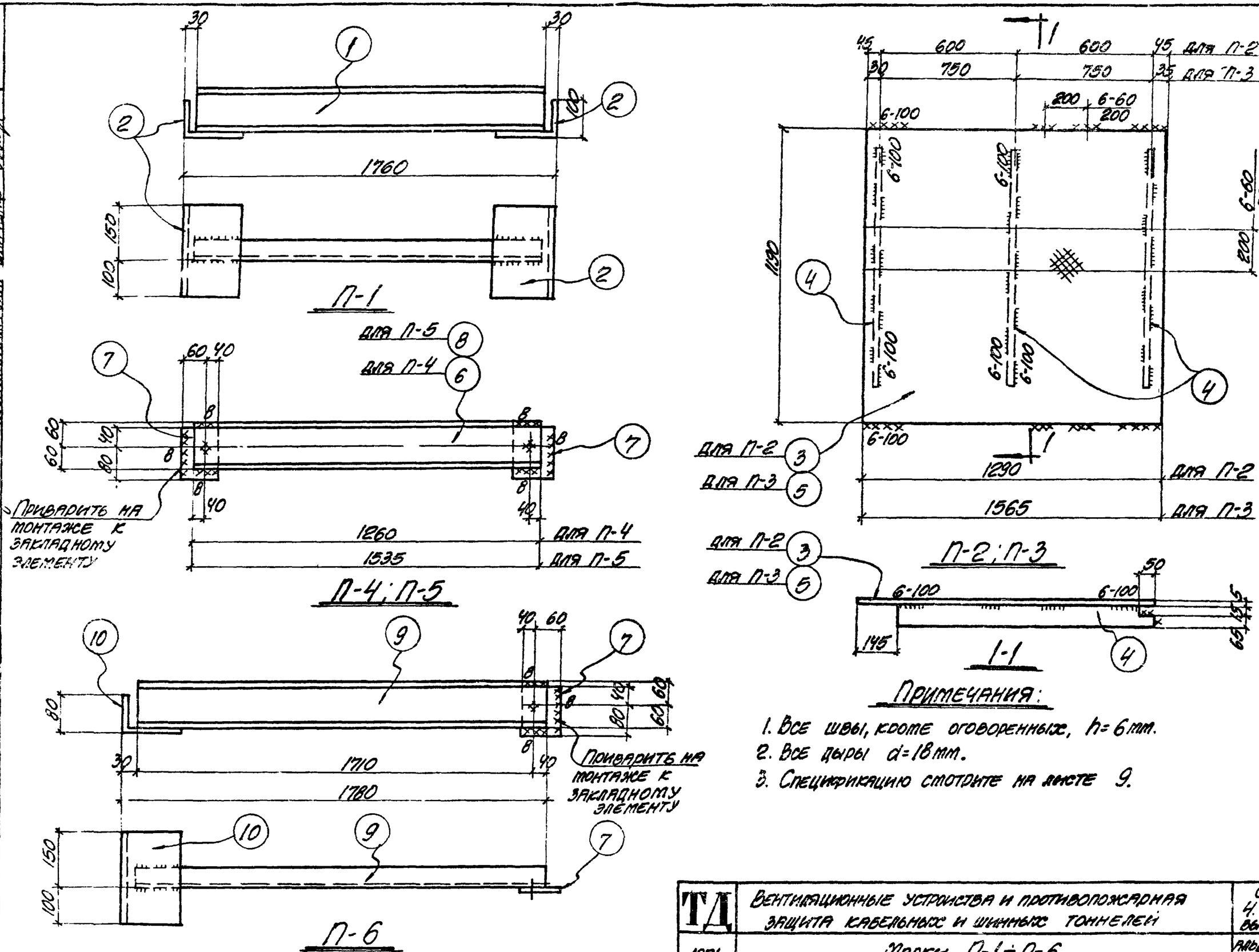

Примечания:

1. Все швы, кроме оговоренных, $h = 6$ мм.
2. Все дыры $d = 18$ мм.
3. Спецификацию смотрите на листе 9.

ТД	Вентиляционные устройства и противопожарная защита кабельных и шинных тоннелей	Серия 4.407-85 выпуск 2/71
1971 г.	Марки П-1 ÷ П-6.	Альбом IV / Лист 6

Госстрой СССР Металлургстроинипроект
ХАРЬКОВСКИЙ ПРОМСТРОЙНИЙПРОЕКТ
Гл. инж. пр. Нач. отдела Гл. констр. Вук. группы Исполнитель
Подольянов Чаусовский Фридланд Сарнан
Проверил Копировала
Ин. Шиничев

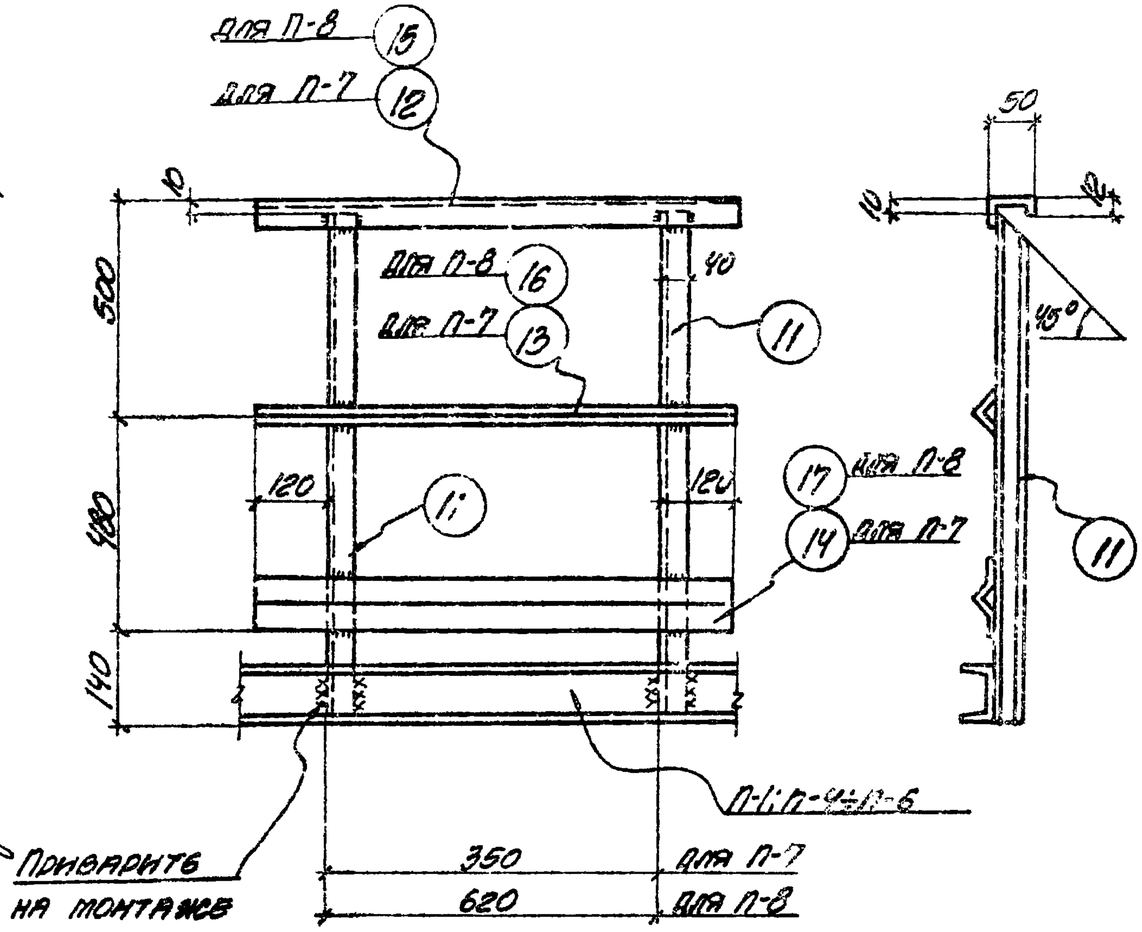

П-7; П-8

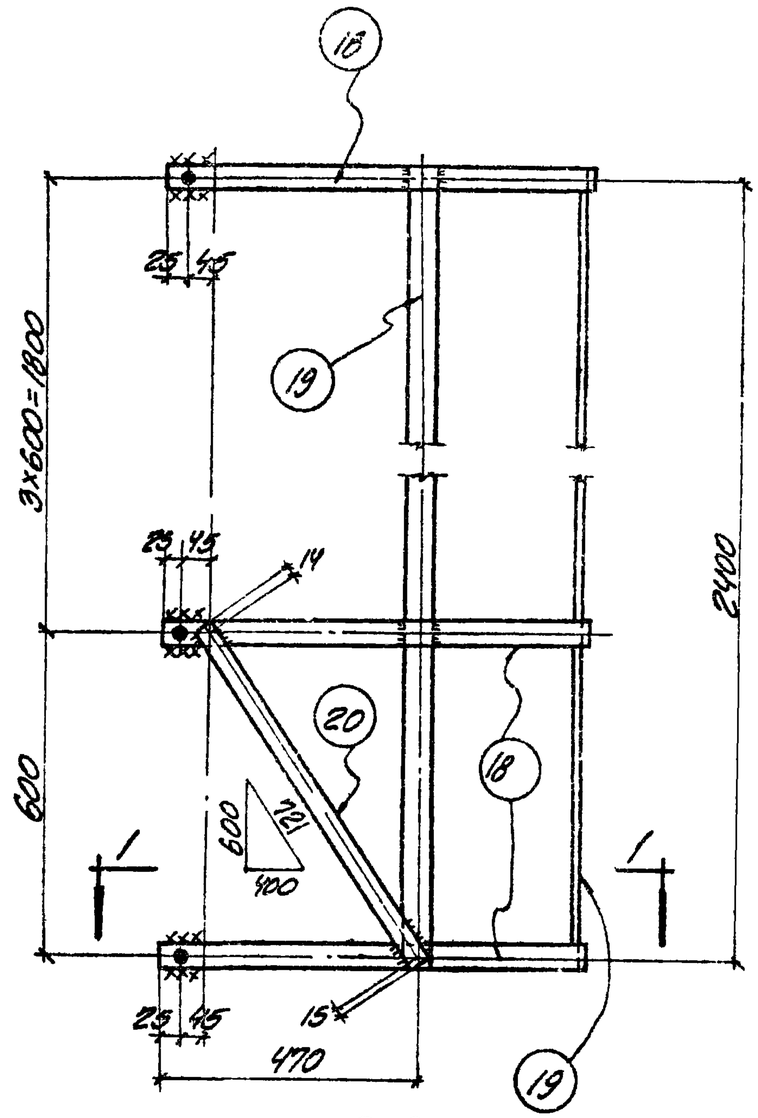

П-9

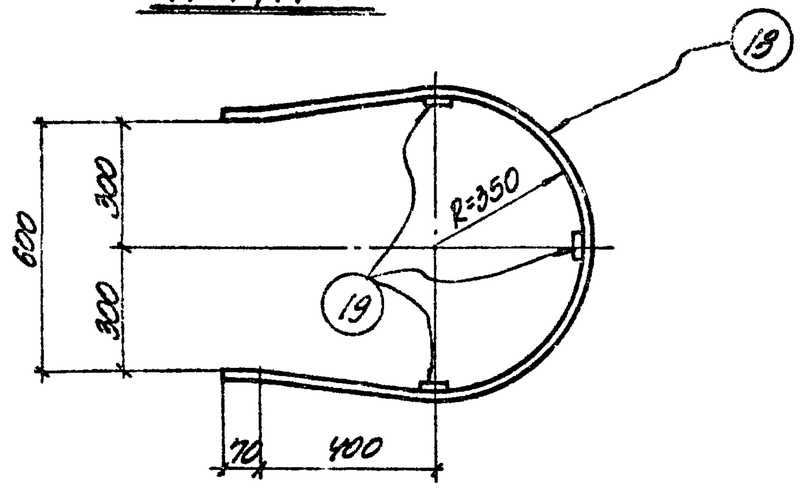

1-1

Примечания:

1. Все швы $h = 6$ мм.
2. Все дыры $d = 18$ мм.
3. Спецификацию смотрите на листе 9.

ТД	Вентиляционные устройства и противопожарная защита кабельных и шинных тоннелей	Серия 4.407-85 выпуск 2/7
1971	Марки П-7 ÷ П-9.	Альбом IV / Лист 7

ХАРЬКОВСКИЙ ПРОМСТРОЙНИЙПРОЕКТ
Рук. группы Фридланд
Исполнитель Сериан
Копировала Мирошниченко

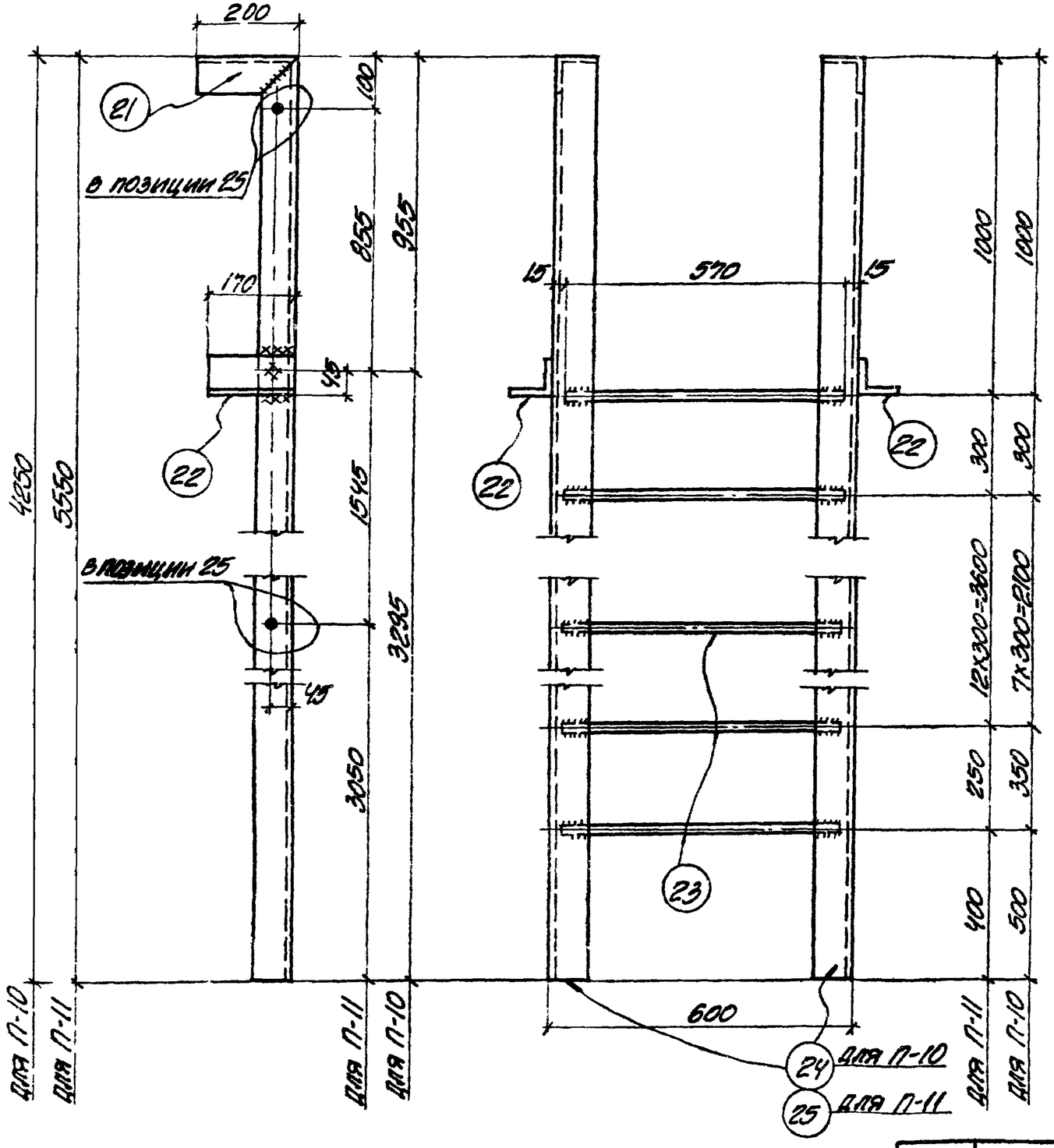

П-10; П-11

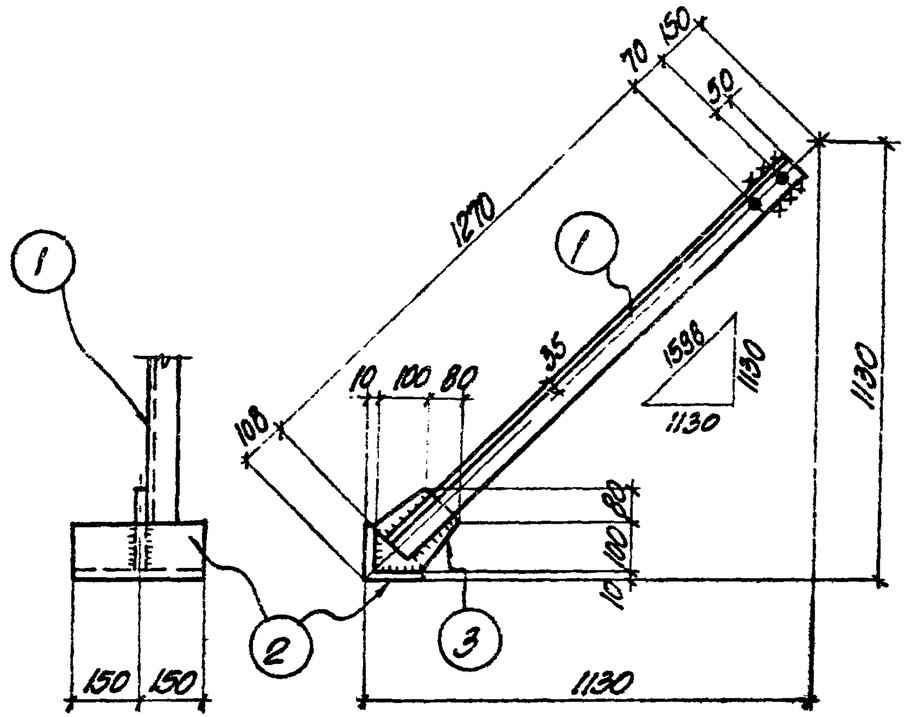

А-1

Примечания:

1. Все швы $h = 6$ мм.
2. Все дыры $d = 20$ мм.
3. Спецификацию стали марок П смотрите на листе 9, спецификацию стали марки А-1 смотрите на листе 12.

ТД	Вентиляционные устройства и противопожарная защита кабельных и шинных тоннелей	Серия 4.407-85 выпуск 2/71
1971	Марки П-10, П-11, А-1.	Альбом IV; Лист 8

ПРОМЕТРОИНИПРОЕКТ
Исполнит: Сарин
Контрольная: Мирошниченко

Спецификация на 1 штуку каждой марки

Материал – сталь марки ВСт.3кп

Марка	№№ поз.	Сечение	Длина мм	К-во шт.	Вес, кг: Детали	Вес, кг: Всех	Вес, кг: Марки	Примечания
П-1	1	[12	1700	1	17.7	18	29	
	2	L 160×100×10	250	2	5.0	10		
	1% на сварные швы					1		
П-2	3	рифленая сталь -1190×5	1290	1	65	65	78	
	4	-80×6	1045	3	3.9	12		
	1% на сварные швы					1		
П-3	4	-80×6	1045	3	3.9	12	92	
	5	рифленая сталь -1190×5	1565	1	78.9	79		
	1% на сварные швы					1		
П-4	6	[12	1260	1	13.1	13	16	
	7	-100×8	120	2	0.8	2		
	1% на сварные швы					1		
П-5	7	-100×8	120	2	0.8	2	19	
	8	[12	1535	1	16	15		
	1% на сварные швы					1		
П-6	9	[12	1750	1	18.2	18	24	
	10	L 125×80×10	250	1	4.0	4		
	7	-100×8	120	1	0.8	1		
	1% на сварные швы					1		
П-7	11	⌐ 50×40×12×2.5	1110	2	2.1	4	9	
	12	⌐ 50×40×12×2.5	590	1	1.1	1		
	13	L 25×3	590	1	0.6	1		
	14	⊦ 90×30×25×3	590	1	2.3	2		
	1% на сварные швы					1		

Спецификация на 1 штуку каждой марки

Материал – сталь марки ВСт.3кп

Марка	№№ поз.	Сечение	Длина мм	К-во шт.: Т	К-во шт.: Н	Вес, кг: Детали	Вес, кг: Всех	Вес, кг: Марки	Примечания
П-8	11	⌐ 50×40×12×2.5	1110	2		2.1	4	11	
	15	⌐ 50×40×12×2.5	860	1		1.6	2		
	16	L 25×3	860	1		0.9	1		
	17	⊦ 90×30×25×3	860	1		3.3	3		
	1% на сварные швы						1		
П-9	18	-40×4	2050	5		2.6	13	25	
	19	-40×4	2440	3		3.0	9		
	20	-40×4	750	2		1.0	2		
	1% на сварные швы						1		
П-10	21	L 75×6	200	1	1	1.4	3	77	
	22	L 75×6	170	1	1	1.2	2		
	23	ф18	570	10		1.2	12		
	24	L 75×6	4250	1	1	29.3	59		
	1% на сварные швы						1		
П-11	25	L 75×6	5550	1	1	38.3	77	101	
	21	L 75×6	200	1	1	1.4	3		
	22	L 75×6	170	1	1	1.2	2		
	23	ф18	570	15		1.2	18		
	1% на сварные швы						1		

Инв.№ подл. | Подпись и дата | Взам.инв.№ | Инв.№ дубл. | Подпись и дата

Рук.группы Фрилланд
Исполнитель Сафиан

Харьковский Промстройниипроект

ТД	Вентиляционные устройства и противопожарная защита кабельных и шинных тоннелей.	Серия 4.407-85 Выпуск 2-1
1971	Спецификация стали на одну марку П-1 ÷ П-11.	Альбом IV / Лист 3

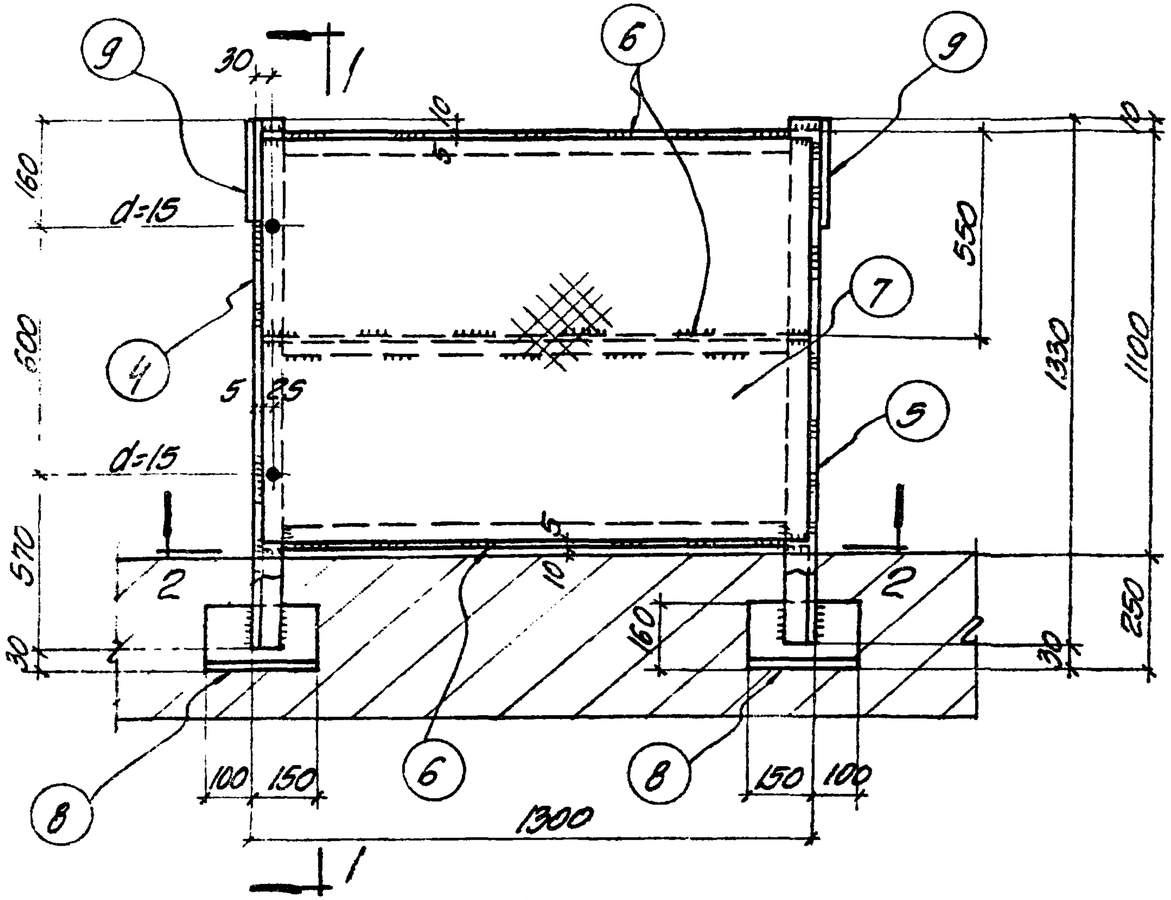

А-2

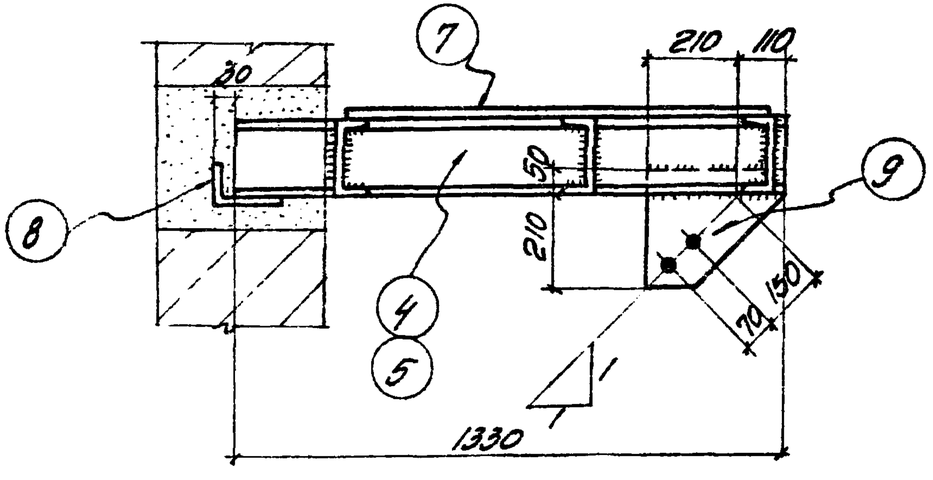

1-1

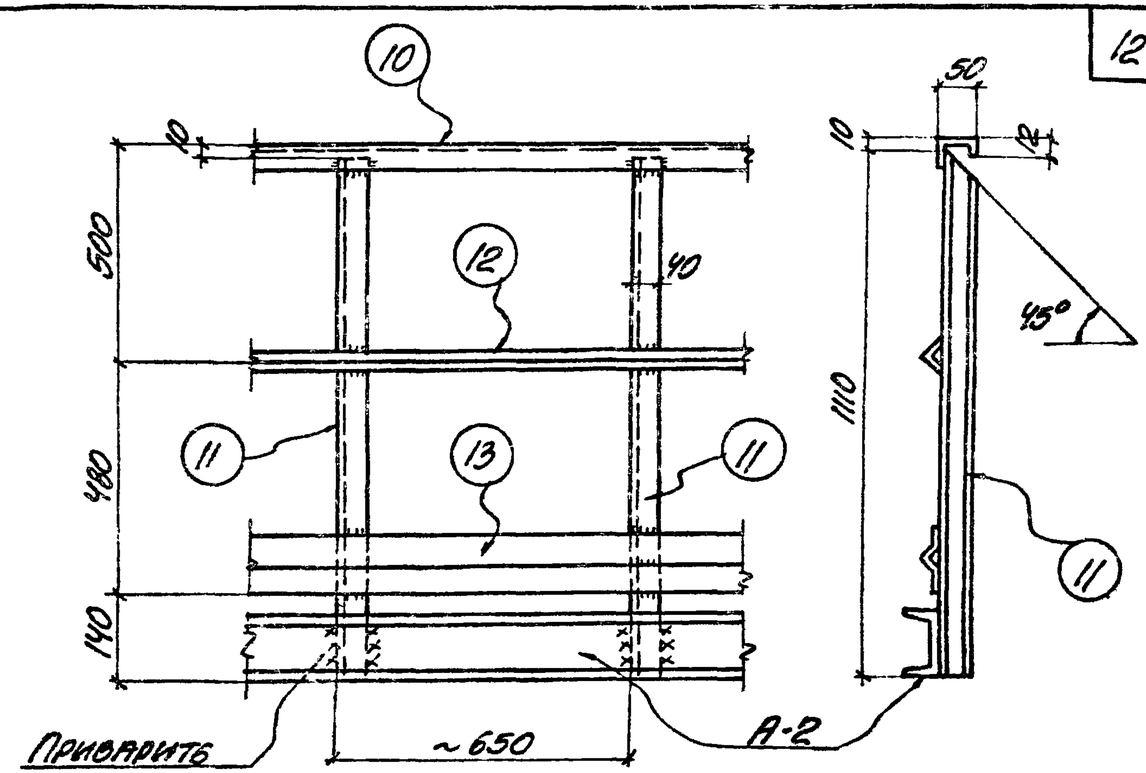

А-3

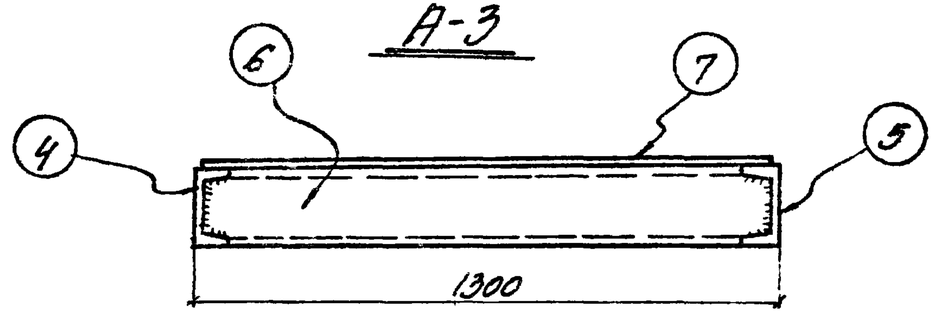

2-2

Примечания:

1. Все швы $h=6$мм.
2. Все дыры, кроме оговоренных, $d=20$мм.
3. Спецификацию смотрите на листе 12.

ТД	Вентиляционные устройства и противопожарная защита кабельных и шинных тоннелей	Серия 4.407-85 Выпуск 2/11
1971	Марки А-2, А-3.	Альбом IV / Лист 10

ХАРЬКОВСКИЙ ПРОМСТРОЙНИИПРОЕКТ

Нач. отдела
Гл. констр.
Рук. группы
Исполнитель

Инв. № подл. | Подпись и дата | Взам. инв. №

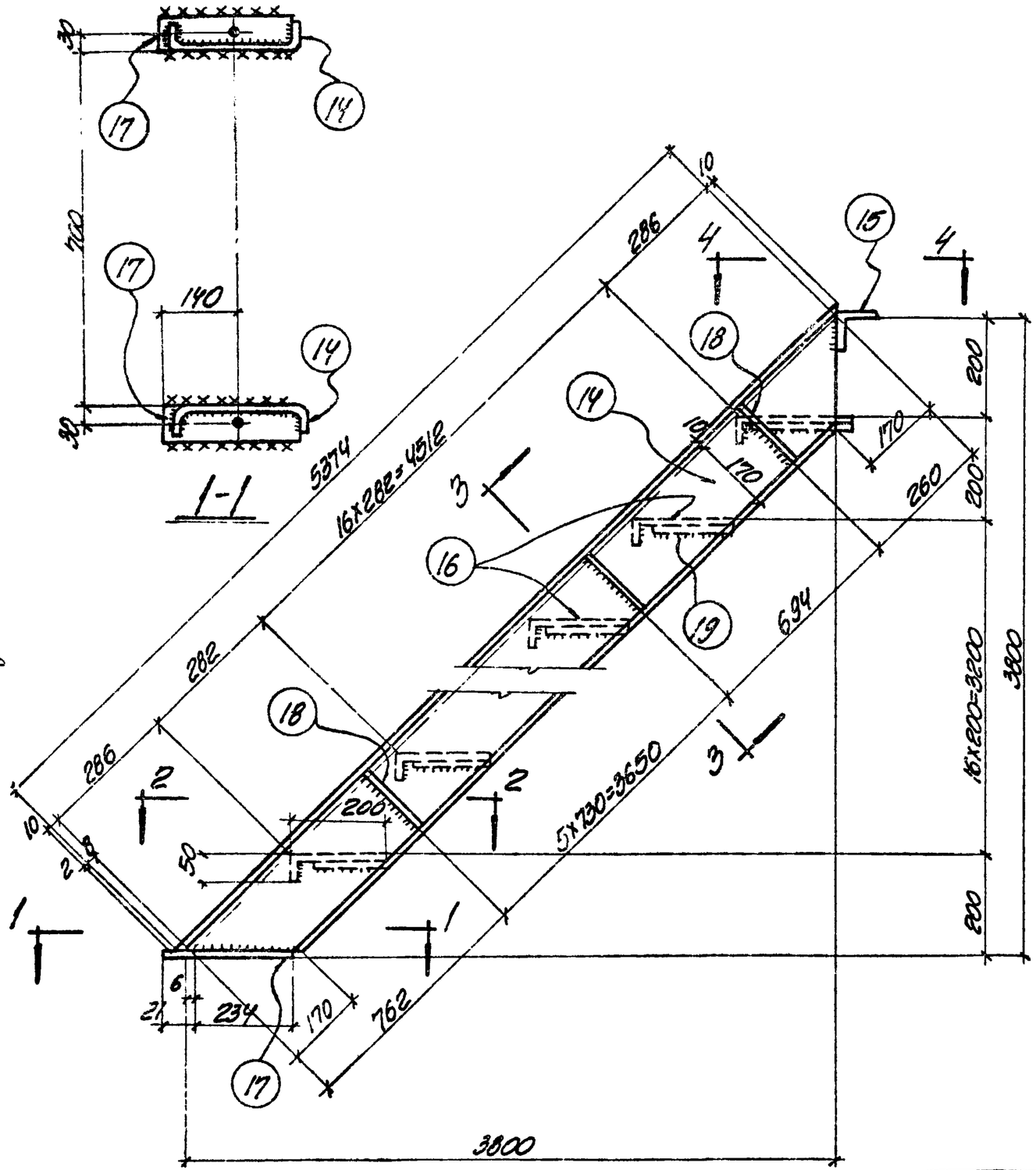

А-4

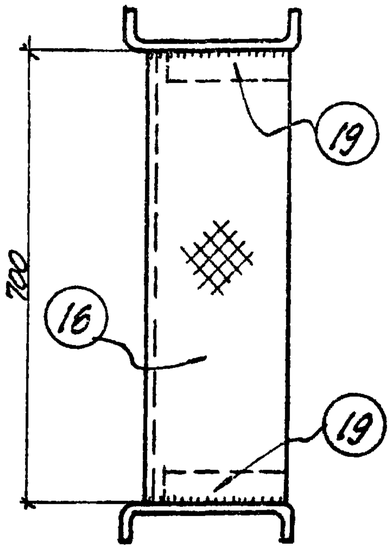

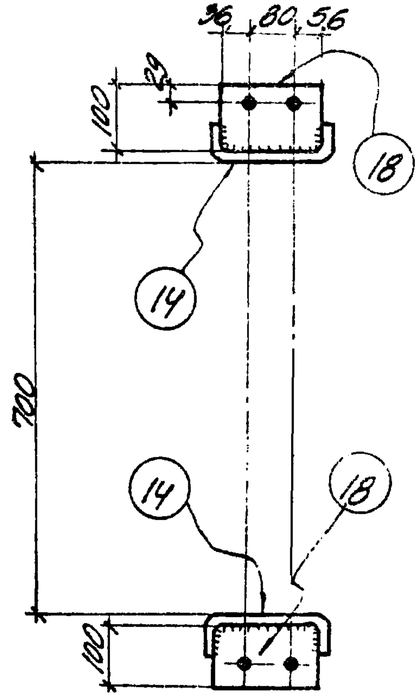

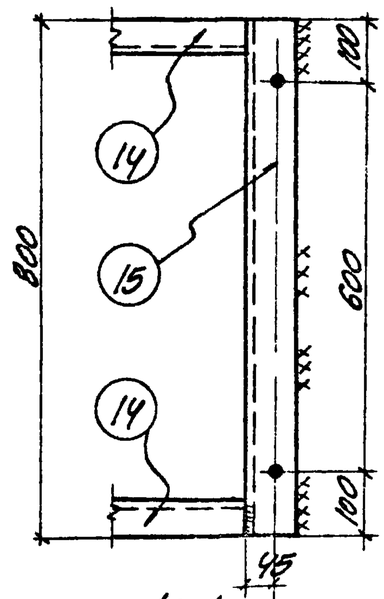

Примечания:

1. Все швы $h=4$ мм.
2. Все дыры $d=15$ мм.
3. Спецификацию смотрите на листе 12.

ТД	Вентиляционные устройства и противопожарная защита кабельных и шинных тоннелей.	Серия 4.407-85 Выпуск 2/11
1971	Марка А-4.	Альбом IV / Лист 11

ПРОМСТРОЙНИИПРОЕКТ

Рук. группы Фридланд
Исполнитель Сарман
Копировала Мирошниченко

ФР 48

Спецификация на 1 штуку каждой марки

Материал - сталь марки ВКСт 3кп

Марка	№№ поз.	Сечение	Длина мм	К-во штук Т	К-во штук Н	Вес, кг Детали	Вес, кг Всех	Вес, кг Марки	Примечания
А-1	1	L 63×6	1390	1		8	8	17	
	2	L 125×10	300	1		5.7	6		
	3	-180×8	180	1		2.1	2		
	1% на сварные швы						1		
А-2	4	[12	1330	1		13.8	14	125	
	5	[12	1330	1		13.8	14		
	6	[12	1290	3		13.4	40		
	7	Просечно-вытяжная сталь ПВ-510 -1090×5	1290	1		34.7	35		
	8	L 160×100×10	250	2		5.0	10		
	9	-260×8	320	2		5.3	11		
	1% на сварные швы						1		
А-3	10	L 50×40×12×2.5	2450	1		4.7	5	27	
	11	L 50×40×12×2.5	1110	4		2.1	8		
	12	L 25×3	2450	1		2.6	3		
	13	∢90×30×25×3	2450	1		9.6	10		
	1% на сварные швы						1		

Спецификация на 1 штуку каждой марки

Материал - сталь марки ВКСт. 3кп

Марка	№№ поз.	Сечение	Длина мм	К-во штук	Вес, кг Детали	Вес, кг Всех	Вес, кг Марки	Примечания
А-4	14	[180×50×4	5386	2	45.0	90	192	
	15	L 75×6	800	1	5.6	6		
	16	Просечно-вытяжная сталь ПВ-510 -250×5	700	18	4.3	77		
	17	-60×6	255	2	0.8	2		
	18	-100×4	172	14	0.6	8		
	19	-40×4	185	36	0.2	7		
	1% на сварные швы					2		

ТД	Вентиляционные устройства и противопожарная защита кабельных и шинных тоннелей	Серия 4.407-85 Выпуск 2/71
1971	Спецификация стали на одну марку А-1 ÷ А-4	Альбом IV, Лист 12

ХАРЬКОВСКИЙ ПРОМСТРОЙНИИПРОЕКТ

Гл. констр. Чаусовский
Рук. группы Фридланд
Исполнитель Сарман

Шифр А48

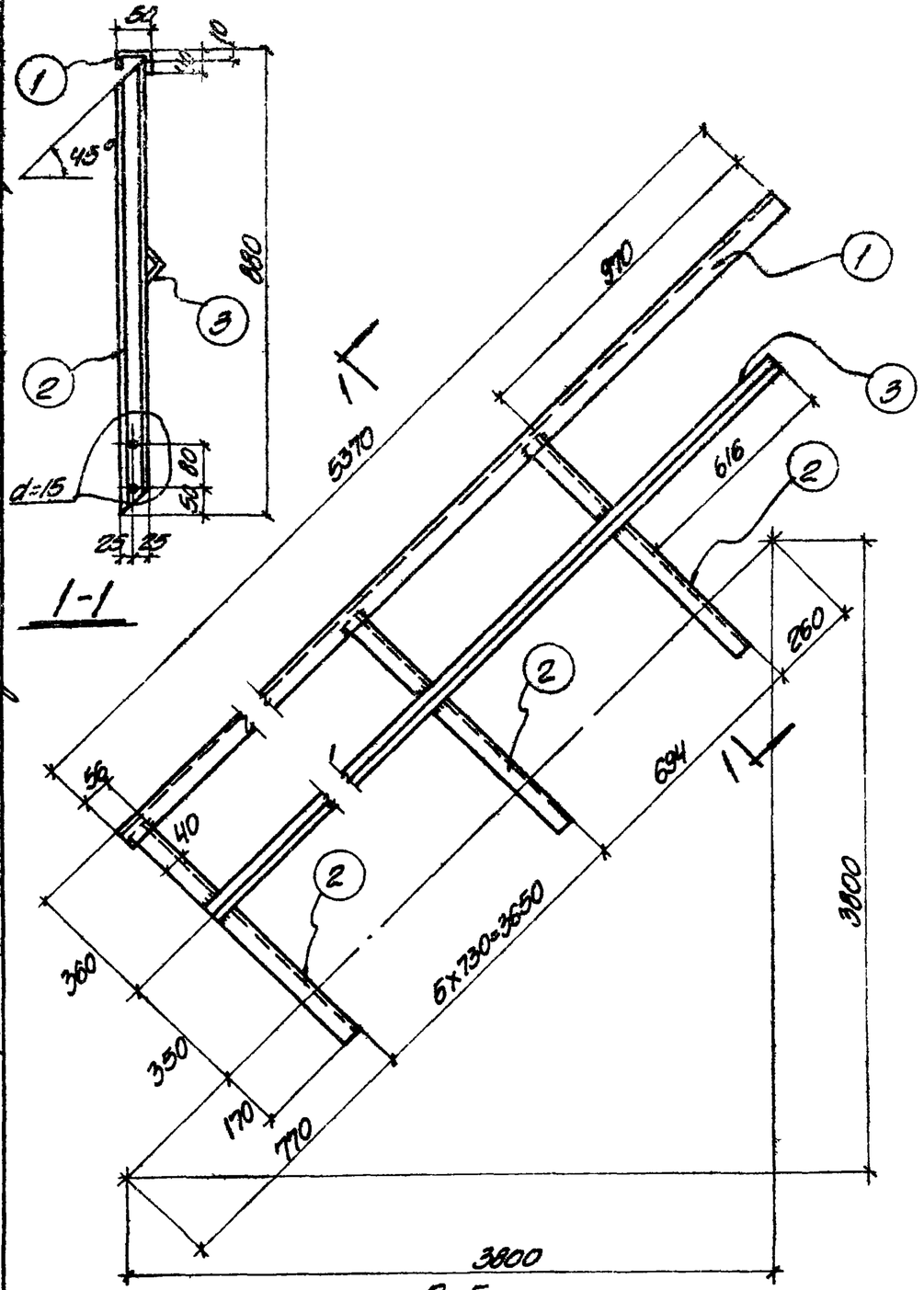

А-5

А-6 (зеркально)

Спецификация на 1 штуку каждой марки									
Материал - сталь марки ВКСт. 3кп									
Марка	NN поз.	Сечение	Длина мм	К-во штук		Вес, кг			Примечания
				Т	Н	Детали	Всего	Марки	
А-5	1	L 50×40×12×2.5	5370	1		10.2	10	29	
	2	L 50×40×12×2.5	870	7		1.7	12		
	3	L 25×3	5000	1		5.6	6		
	1% на сварные швы						1		
А-6	1	L 50×40×12×2.5	5370	1		10.2	10	29	
	2	L 50×40×12×2.5	870		7	1.7	12		
	3	L 25×3	5000	1		5.6	6		
	1% на сварные швы						1		

Примечания:

1. Все швы $h = 6$ мм.
2. Все дыры, кроме оговоренных, $d = 20$ мм

ТД	Вентиляционные устройства и противопожарная защита кабельных и шинных тоннелей	Серия 4.407-85 Выпуск 2/71	
1971	Марки А-5, А-6 Спецификация стали на одну марку А-5, А-6	Альбом IV	Лист 13

Госстрой СССР
Союзметаллургстройниипроект
ХАРЬКОВСКИЙ ПРОМСТРОЙНИИПРОЕКТ

Гл. инж. пр.	Монин	Проверил	Фридланд
Нач. отдела	Водолеянов		
Гл. констр.	Чаусовский		
Рук. группы	Фридланд		
Исполнитель	Сарнан	Копировала	Мирошниченко

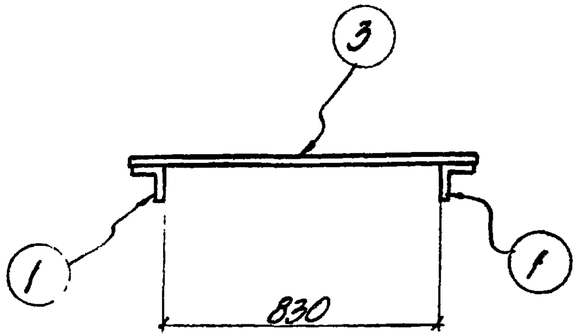

1-1

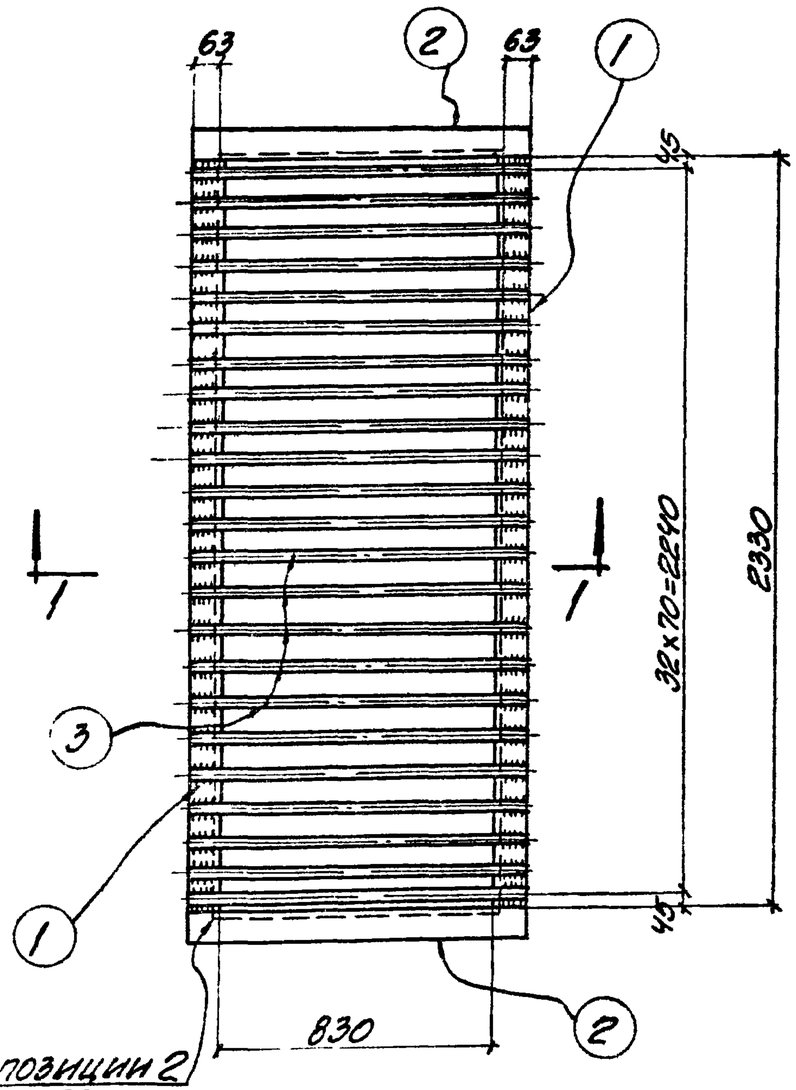

Полку в позиции 2 срезать на 63мм

Р-1

Спецификация на 1 штуку каждой марки

Материал - сталь марки ВКСт. 3 кп

Марка	NN поз	Сечение	Длина мм	К-во шт.	Вес, кг: деталей	Вес, кг: всех	Вес, кг: марки	Примечания
Р-1	1	∠ 70×7	2330	2	17.2	34	99	
	2	∠ 70×7	970	2	7.2	14		
	3	ф16	970	33	1.5	50		
		1% на сварные швы				1		
Р-2	4	∠ 70×7	2480	1	18.3	18	19	
		1% на сварные швы				1		

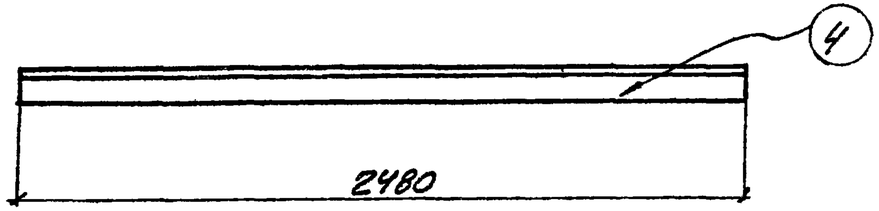

Р-2

Примечание

1. Все швы $h = 6$ мм.

ТД	Вентиляционные устройства и противопожарная защита кабельных и шинных тоннелей.	Серия 4.407-85 выпуск 2/IV	
1971	Марки Р-1; Р-2. Спецификация.	альбом IV	лист 14

Шифр А48

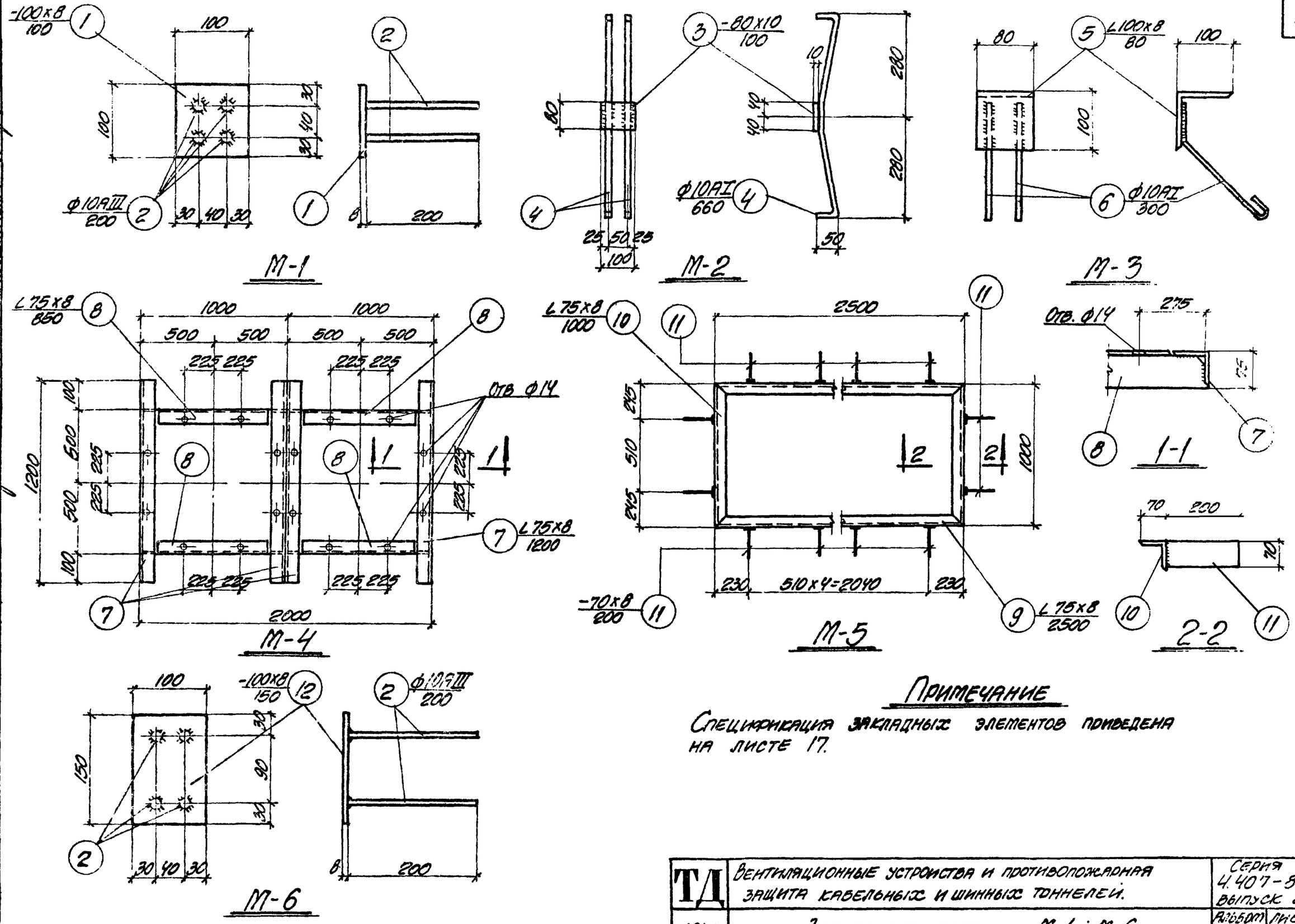

Примечание

Спецификация закладных элементов приведена на листе 17.

ТД	Вентиляционные устройства и противопожарная защита кабельных и шинных тоннелей.	Серия 4.407-85 выпуск 2/1	
1971	Закладные элементы М-1 ÷ М-6.	Альбом IV	Лист 15

Госстрой СССР
Союзметаллургстройниипроект
ХАРЬКОВСКИЙ ПРОМСТРОЙНИИПРОЕКТ

Гл. инж. пр.	Менин	Проверил	Фридланд
Нач. отдела	Водопьянов		
Гл. констр.	Чаусовский		
Рук. группы	Фридланд	Копировала	Мирошниченко
Исполнитель	Сарнян		

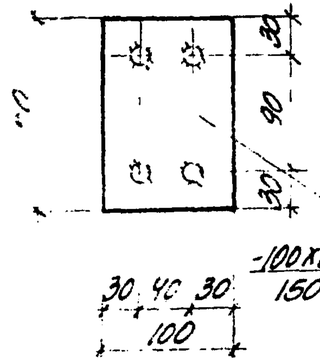

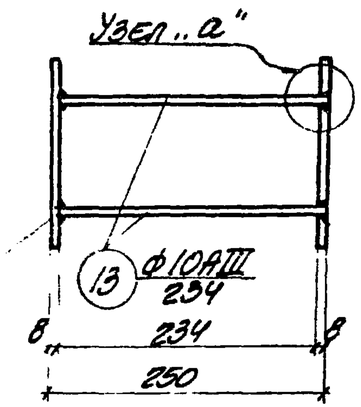

М-7

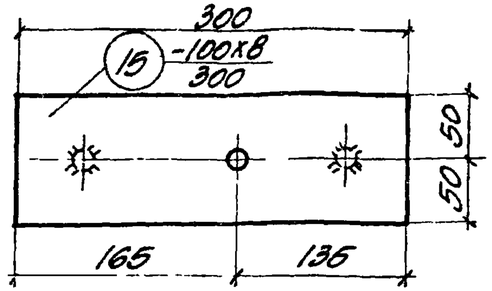

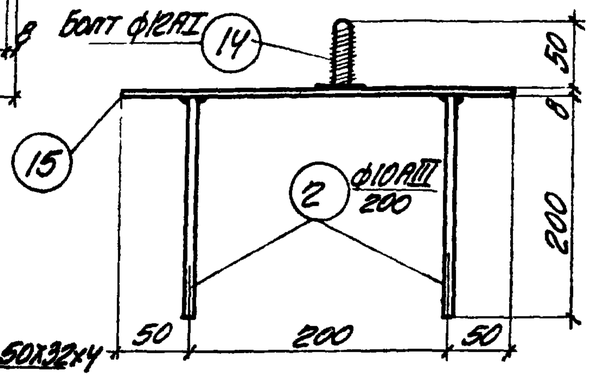

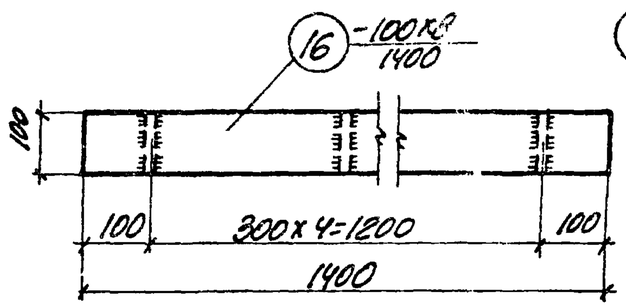

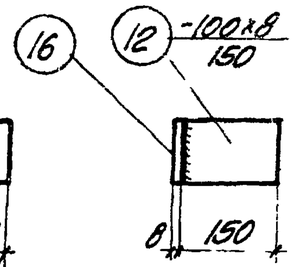

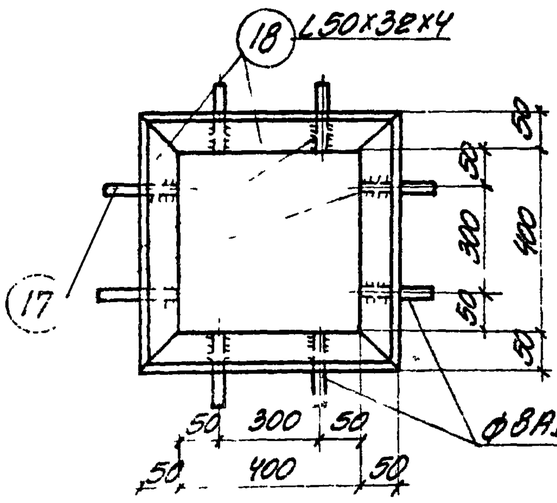

М-10

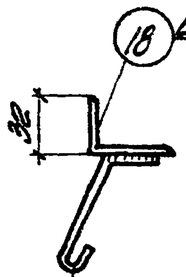

М-8

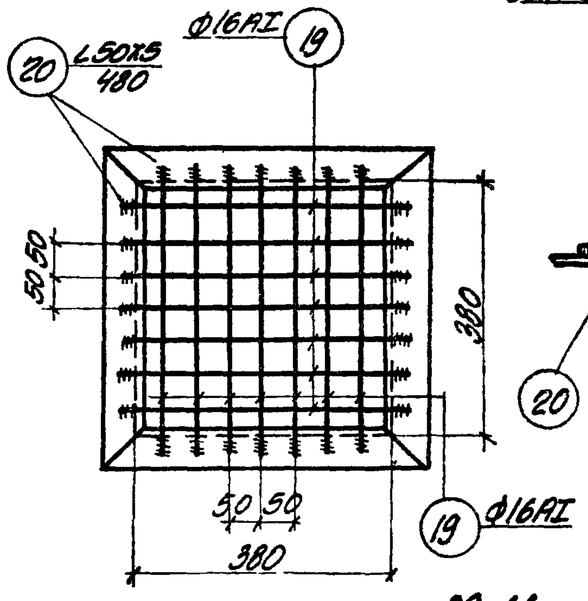

М-11

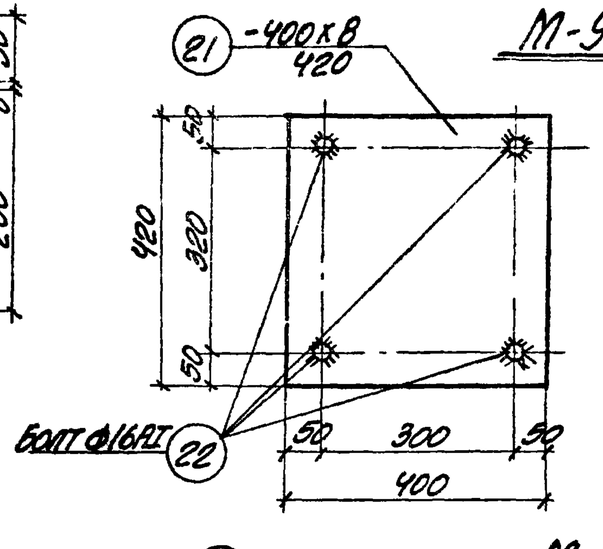

М-9

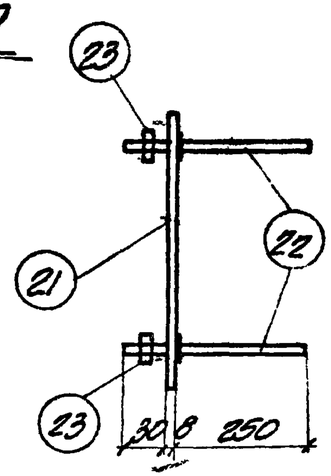

М-12

Примечание:

Спецификация закладных элементов приведена на листе 17

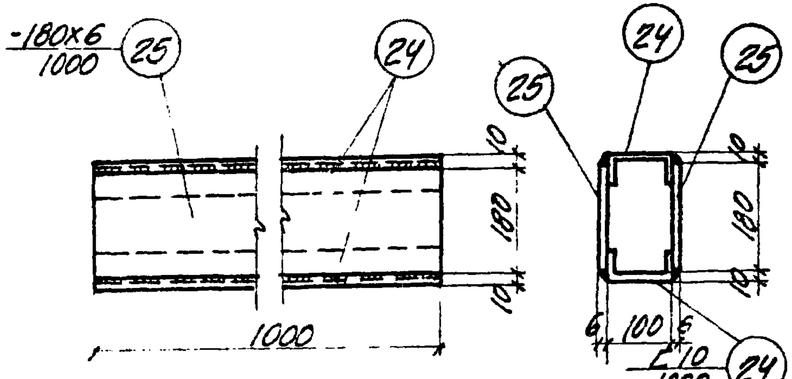

М-13

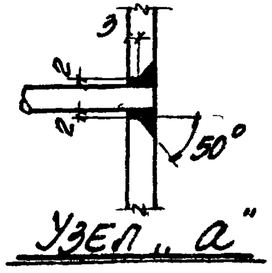

Узел „а"

ТД	Вентиляционные устройства и противопожарная защита кабельных и шинных тоннелей	Серия 4.407-85 Выпуск 2/71
1971	Закладные элементы М-7÷М-13	Альбом IV Лист 16

Шифр А-48

Спецификация стали на один закладной элемент

Марка элемента	№№ позиций	Эскиз или сечение	Длина мм	К-во штук	Вес, кг: одной позиции	Вес, кг: всех поз.	Вес, кг: элемента	Марка стали
М-1	1	-100х8	100	1	0.6	0.6	1.0	ВКСт3кп
	2	ф10АIII	200	4	0.1	0.4		
М-2	3	-80х10	100	1	0.6	0.6	1.4	ВКСт3кп
	4	ф10АI	660	2	0.4	0.8		
М-3	5	L100х8	80	1	1.0	1.0	1.4	ВКСт3кп
	6	ф10АI	300	2	0.2	0.4		
М-4	7	L 75х8	1200	4	10.8	43.2	74.0	ВКСт3кп
	8	L 75х8	850	4	7.7	30.8		—"—
М-5	9	L 75х8	2500	2	22.6	45.2	79.8	ВКСт3кп
	10	L 75х8	1000	2	9.0	18.0		—"—
	11	-70х8	200	14	0.9	12.6		—"—
М-6	2	ф10АIII	200	4	0.1	0.4	1.3	
	12	-100х8	150	1	0.9	0.9		ВКСт3кп
М-7	12	-100х8	150	2	0.9	1.8	2.6	ВКСт3кп
	13	ф10АIII	234	4	0.2	0.8		
М-8	2	ф10АIII	200	2	0.1	0.2	2.2	
	14	Болт ф12АII	50	1	0.1	0.1		
	15	-100х8	300	1	1.9	1.9		ВКСт3кп
М-9	16	-100х8	1400	1	8.8	8.8	13.3	ВКСт3кп
	12	-100х8	150	5	0.9	4.5		—"—
М-10	17	ф8АIII	250	8	0.1	0.8	6.0	
	18	L 50х32х4	300	4	1.3	5.2		ВКСт3кп

Спецификация стали на один закладной элемент

Марка элемента	№№ позиций	Эскиз или сечение	Длина мм	К-во штук	Вес, кг: одной позиции	Вес, кг: всех позиций	Вес, кг: элемента	Марка стали
М-11	19	ф16АI	450	14	0.7	9.8	17.0	
	20	L 50х5	420	4	1.8	7.2		ВКСт3кп
М-12	21	-400х8	420	1	10.6	10.6	12.6	ВКСт3кп
	22	Болт ф16АI	288	4	0.4	1.6		
	23	Гайка ф16		4	0.1	0.4		
М-13	24	С10	1000	2	8.6	17.2	34.2	ВКСт3кп
	25	-180х6	1000	2	8.5	17.0		—"—

Примечания:

1. Условия поставки листовой и профильной стали для закладных элементов: стали ВКСт 3кп для сварных конструкций по ГОСТ 380-71 с дополнительными гарантиями загиба в холодном состоянии, согласно п. 2.52д и предельного содержания химических элементов, согласно п.п. 2.6.3 и 2.6.4 ГОСТ 380-71
2. Приварку анкеров производить электродами типа Э-50А. Приварку втавр анкерных круглых стержней к плоским элементам проката следует выполнять впритык под слоем флюса.

Госстрой СССР Экспериментальный институт
ХАРЬКОВСКИЙ ПРОМСТРОЙНИИПРОЕКТ

Гл. инж. пр. Мохин
Нач. отдела Водопьянов
Гл. констр. Кахоленко
Рук. группы Фонтанин
Исполнитель Сарнан

ТД	Вентиляционные устройства и противопожарная защита кабельных и шинных тоннелей.	Серия 4.407-85 Выпуск 2/71	
1971	Спецификация стали на один закладной элемент.	Альбом IV	Лист 17