ГОСУДАРСТВЕННЫЙ КОМИТЕТ СОВЕТА МИНИСТРОВ СССР ПО ДЕЛАМ СТРОИТЕЛЬСТВА
/ГОССТРОЙ СССР/

СЕРИЯ 4.407-85

ВЕНТИЛЯЦИОННЫЕ УСТРОЙСТВА И ПРОТИВОПОЖАРНАЯ ЗАЩИТА КАБЕЛЬНЫХ, ШИННЫХ И КАБЕЛЬНО-ШИННЫХ ТОННЕЛЕЙ НА ПРОМЫШЛЕННЫХ ПРЕДПРИЯТИЯХ

ВЫПУСК 2/71

АРХИТЕКТУРНО-СТРОИТЕЛЬНАЯ ЧАСТЬ

АЛЬБОМ II

СООРУЖЕНИЯ С ПОДЗЕМНОЙ ЧАСТЬЮ В МОНОЛИТНОМ ЖЕЛЕЗОБЕТОНЕ

10714-07

ЦЕНТРАЛЬНЫЙ ИНСТИТУТ ТИПОВЫХ ПРОЕКТОВ
МОСКВА

Отпечатано Свердловским филиалом ЦИТП

620062 г.Свердловск-62 ул.Генеральская,3-А

Заказ 4888 Тираж 150 Цена 1-98

Инв.№ 107/4-07 1975г.

ГОСУДАРСТВЕННЫЙ КОМИТЕТ СОВЕТА МИНИСТРОВ СССР ПО ДЕЛАМ СТРОИТЕЛЬСТВА
/ГОССТРОЙ СССР/

СЕРИЯ 4407-85

ВЕНТИЛЯЦИОННЫЕ УСТРОЙСТВА И ПРОТИВОПОЖАРНАЯ ЗАЩИТА КАБЕЛЬНЫХ, ШИННЫХ И КАБЕЛЬНО-ШИННЫХ ТОННЕЛЕЙ НА ПРОМЫШЛЕННЫХ ПРЕДПРИЯТИЯХ

ВЫПУСК 2/71

АРХИТЕКТУРНО-СТРОИТЕЛЬНАЯ ЧАСТЬ

АЛЬБОМ II

СООРУЖЕНИЯ С ПОДЗЕМНОЙ ЧАСТЬЮ В МОНОЛИТНОМ ЖЕЛЕЗОБЕТОНЕ

СОСТАВ СЕРИИ

Выпуск 1 ЭЛЕКТРИЧЕСКАЯ ЧАСТЬ
Выпуск 2/71 АРХИТЕКТУРНО - СТРОИТЕЛЬНАЯ ЧАСТЬ
- Альбом I Общая часть
- Альбом II Сооружения с подземной частью в монолитном железобетоне
- Альбом III Сооружения с подземной частью в сборном железобетоне
- Альбом IV Строительные изделия
- Альбом V Архитектурные детали

Выпуск 3 САНТЕХНИЧЕСКАЯ ЧАСТЬ
Выпуск 4 НЕСТАНДАРТИЗИРОВАННОЕ ОБОРУДОВАНИЕ К САНТЕХНИЧЕСКОЙ ЧАСТИ/КЛАПАН ПРОТИВОПОЖАРНЫЙ/
Выпуск 5 АВТОМАТИЧЕСКАЯ СИГНАЛИЗАЦИЯ И ПРОТИВОПОЖАРНАЯ ЗАЩИТА

Разработаны институтами:
ГПИ Тяжпромэлектропроект /выпуск 1/
Харьковский Промстройниипроект /выпуск 2/71/
Харьковский Сантехпроект /выпуски 3,4/
СПКБ противопожарная автоматика/выпуск 5/

Утверждены
отделом типового проектирования и организации проектно-изыскательских работ Госстроя СССР (письмо №2/2-313 от 10 сентября 1971 г.)

ЦЕНТРАЛЬНЫЙ ИНСТИТУТ ТИПОВЫХ ПРОЕКТОВ
МОСКВА

Гл. инженер проекта	Ковальская				Теплоснабжение	Усвяновский	
Гл. конструктор	Чмуровский				Гл. конструктор	Соломонович	
Рук. группы	Рожковина						

Содержание альбома

№№ п/п	Наименование листов	№№ листов	№№ страниц
1	Вытяжная камера В-1 Планы и разрез 1-1	1	3
2	Вытяжная камера В-1 Фасады, разрезы: 2-2, 3-3, план кровли.	2	4
3	Вытяжная камера В-1 Планы на отм -0.030, подвала, плит кровли	3	5
4	Вытяжная камера В-1. Разрезы: 4-4÷9-9. Узлы „А", „Б"	4	6
5	Вытяжная камера В-1. Армирование подвала при заглублении тоннелей h=0.7m.	5	7
6	Вытяжная камера В-1. Армирование подвала при заглублении тоннелей h=2.0m	6	8
7	Вытяжная камера В-1. План на отм. -0.030(армирование). Балка МБ-1. Стена С-1	7	9
8	Вытяжная камера В-2. Планы и разрез 1-1	8	10
9	Вытяжная камера В-2. План на отм. 4.000, разрезы: 2-2, 3-3, фасады, план кровли.	9	11
10	Вытяжная камера В-2. Планы: на отм. -0.030, подвала. Разрезы: 4-4÷7-7	10	12
11	Вытяжная камера В-2. Приточная камера П-1. Армирование подвала при заглублении тоннелей h=0.7m	11	13
12	Вытяжная камера В-2. Приточная камера П-1 Армирование подвала при заглублении тоннелей h=2.0m	12	14
13	Вытяжная камера В-2. План на отм -0.030(армирование) Планы плит: на отм. 3.970 и кровли. Стена С-2.	13	15
14	Приточная камера П-1 Планы и разрез 1-1	14	16
15	Приточная камера П-1. Разрезы: 2-2, 3-3, фасады, планы. проемов на отм. 2.200 и 2.810, кровли	15	17
16	Приточная камера П-1. Планы на отм. -0.030, подвала. Разрезы: 4-4÷7-7.	16	18
17	Приточная камера П-1. План на отм. -0.030(армирование) Балка МБ-1а. План плит кровли.	17	19
18	Приточная камера П-1а. Планы, разрезы, фасады.	18	20
19	Приточная камера П 1а. Опалубка и армирование подвала План плит кровли	19	21
20	Сетки С-1÷С-12	20	22
21	Сетки С-13÷С-23. Каркас Кр-1.	21	23
22	Подвалы камер В-1, В-2, П-1, П-1а при заглублении тоннелей h=0.7m. Спецификация арматуры.	22	24
23	Подвалы камер В-1, В-2, П-1, П-1а при заглублении тоннелей h=0.7m. Спецификация арматуры (продолжение).	23	25
24	Подвалы камер В-1, В-2, П-1, П-1а при заглублении тоннелей h=2.0m. Спецификация арматуры.	24	26
25	Подвалы камер В-1, В-2, П-1, П-1а при заглублении тоннелей h=2.0m. Спецификация арматуры (продолжение).	25	27
26	Гидроизоляция подвала камеры В-2 (П-1) при наличии грунтовых вод	26	28
27	Монтажные схемы „П", „А", „Р"; сечения.	27	29
28	Монтажные схемы сборных железобетонных и рядовых перемычек, спецификация, схемы заполнения проёмов, схемы деревянных коробок	28	30
29	Спецификации изделий и стекла, экспликация проёмов дверей, экспликация полов.	29	31

Шифр А48

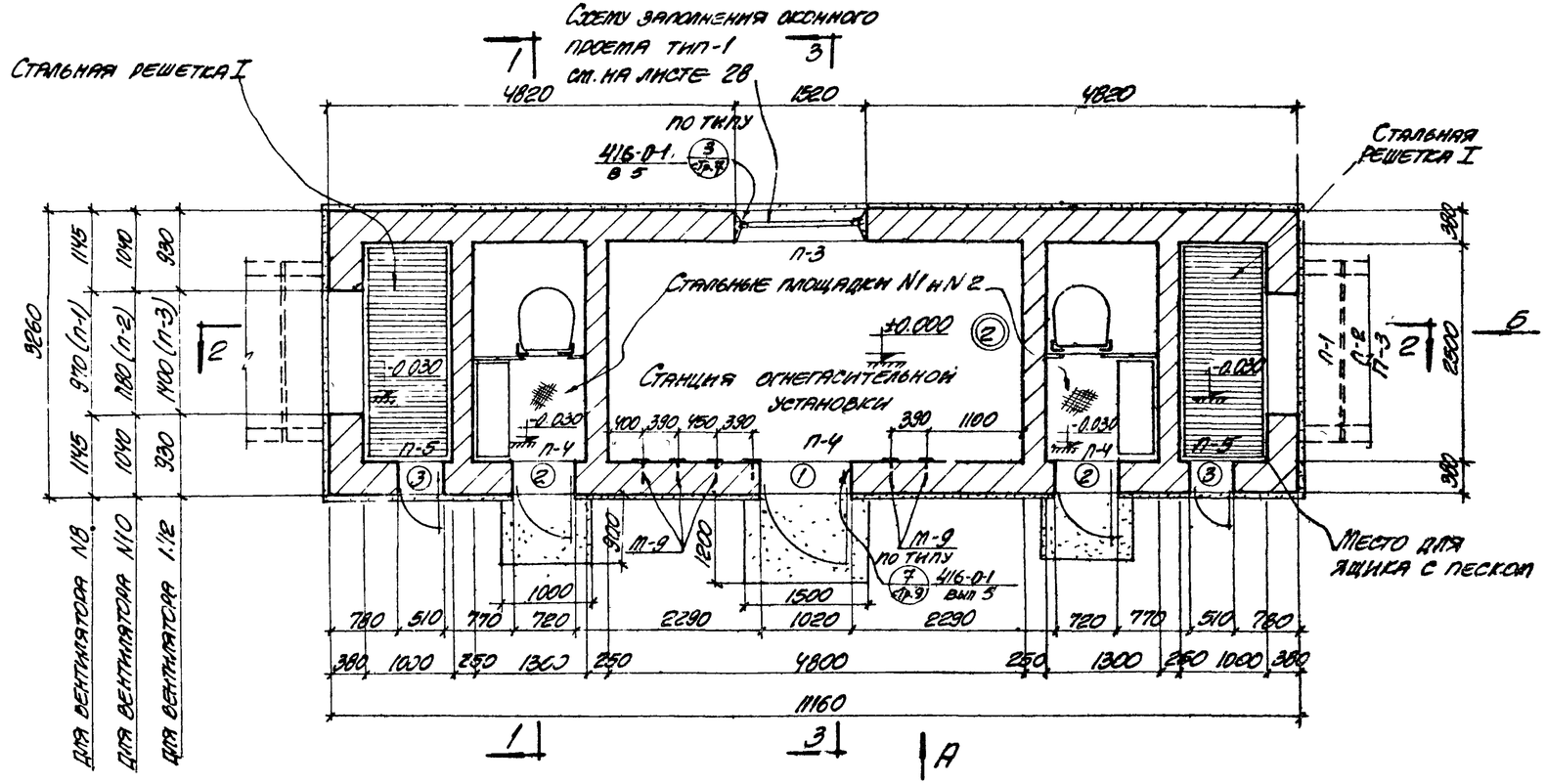

План камеры

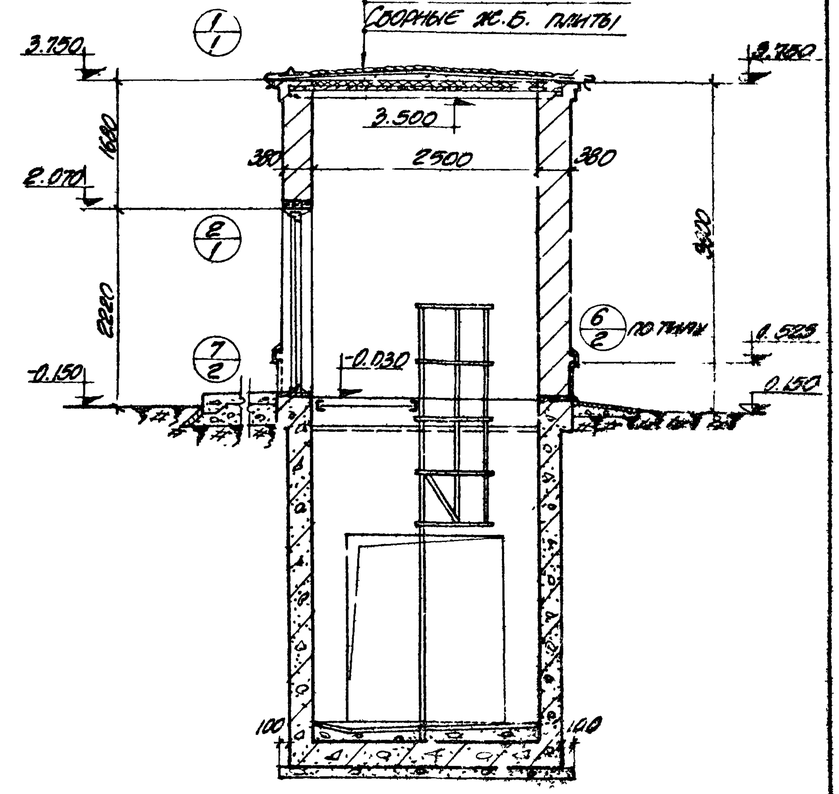

Разрез 1-1

Деформационный шов выполнять по серии ИС-01-05, выпуск 1, лист 15.

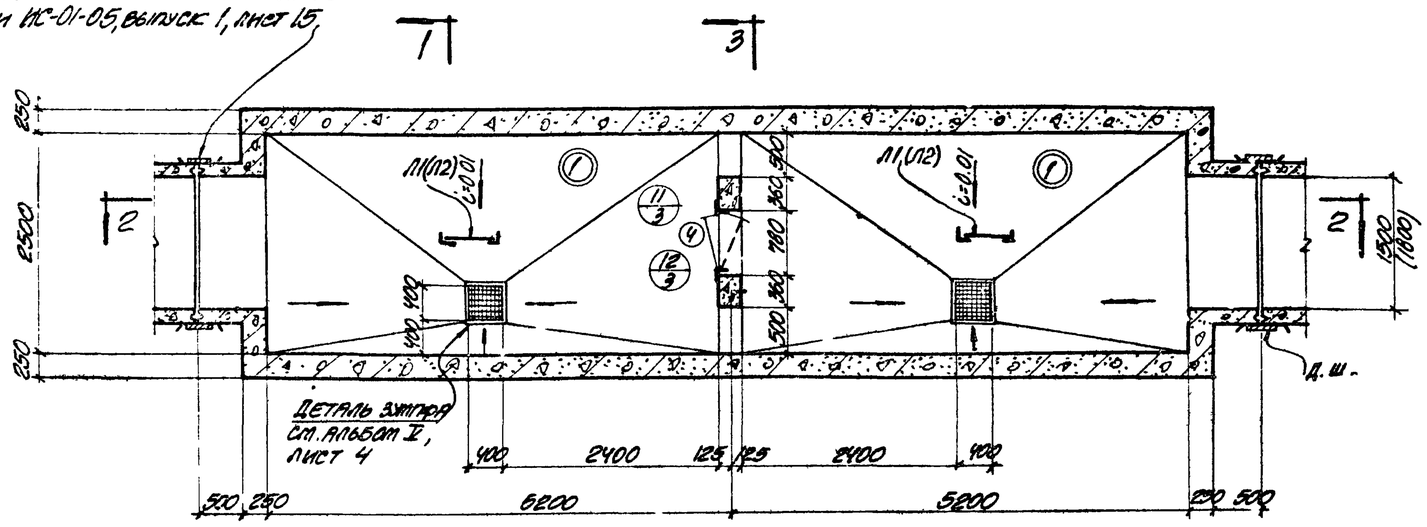

План подвала

Примечания:

1. Экспликацию проемов дверей см на листе 29.
2. Марками П1÷П5 замаркированы сборные железобетонные и рядовые перемычки, монтажные схемы перемычек см на листе 28.
3. В помещении станции огнегасительной установки оборудование устанавливается на цементной подливке h=20мм.
4. Экспликацию полов см на листе 29.
5. Монтажные схемы стальных площадок и решеток см. на листе 27.
6. Крепление герметической двери по серии 4.904-26, лист 3.
7. Коробка осевого вентилятора и крепление ее по чертежам выпуска 3 данной серии и по серии ОВ-02-119/65, лист 15.
8. Данный лист рассматривать совместно с листом 2.

ТД 1971	Вентиляционные устройства и противопожарная защита кабельных и тоннелей. Вытяжная камера В-1. Планы и разрез 1-1	Серия 4.903-85 выпуск 2/71; Альбом II; Лист 1

Госстрой СССР Государственный институт Промстройпроект. Харьковский Промстройпроект.

Гл. инж. пр-та	Точин		
Нач. отдела	Бакальянов		
Гл. конструктор	Чиколини		
Рук. группы	Безуглый		
Рук. арх.-пл. гр.	Пашкова		
Гл. архит.	Саркан		
Исполнитель	Сасонан		
Нач. отд.	Пашкова		
Нормоконтроль	Мирошниченко		

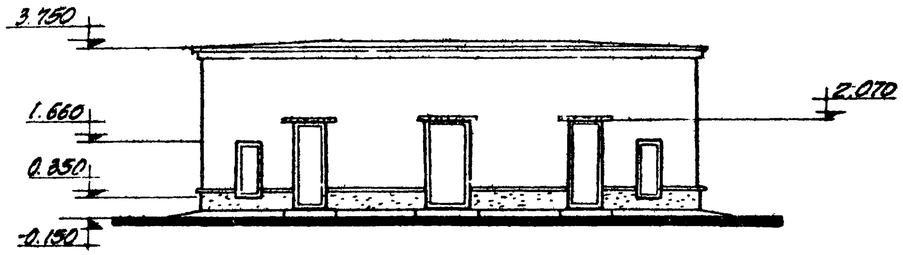

Фасад по стрелке „А"

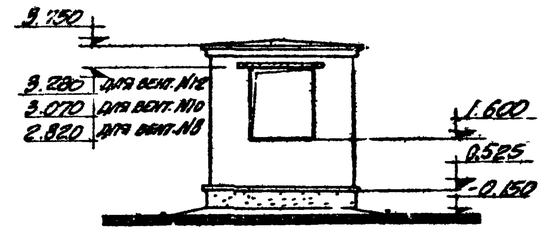

Фасад по стрелке „Б"

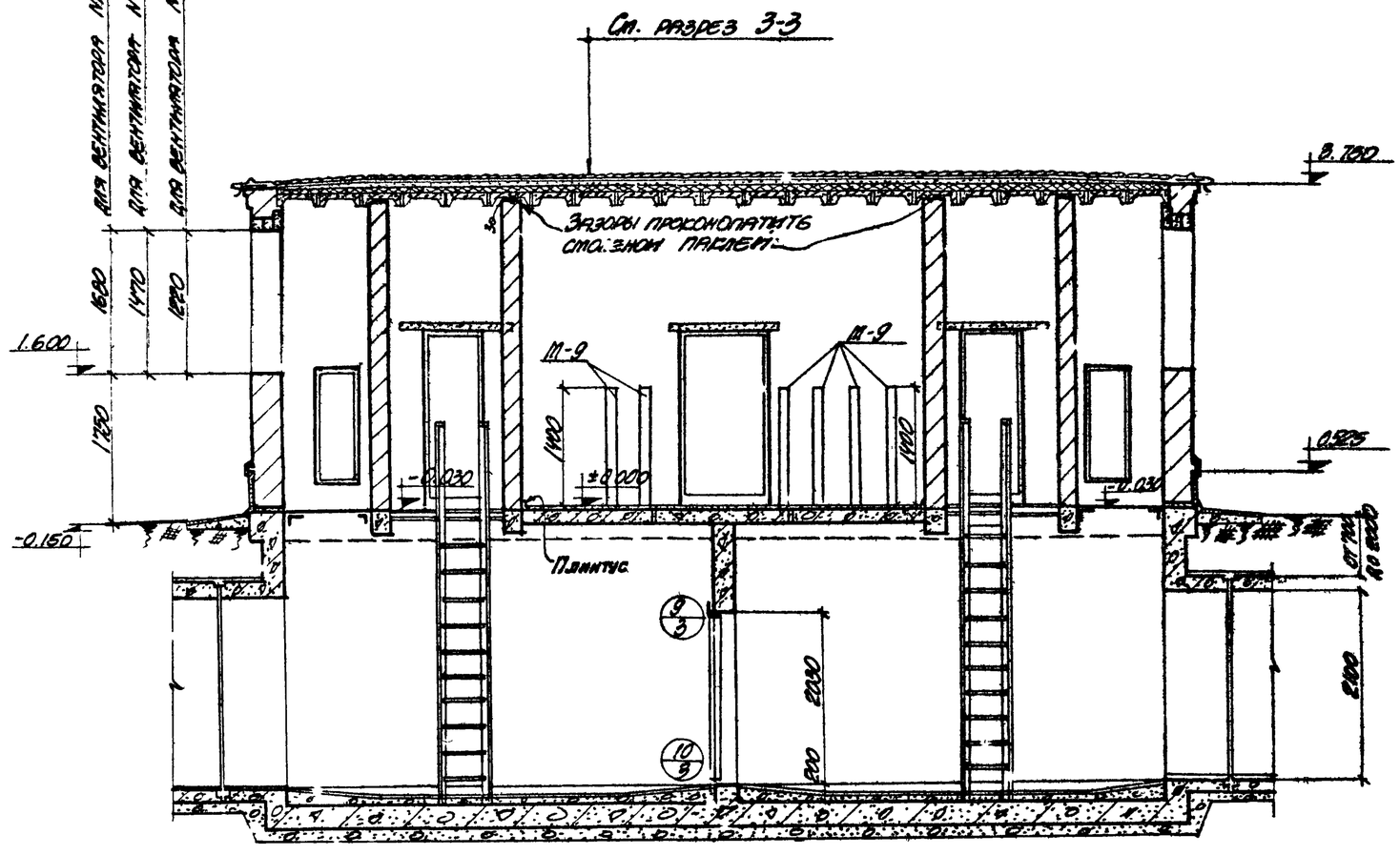

Разрез 2-2

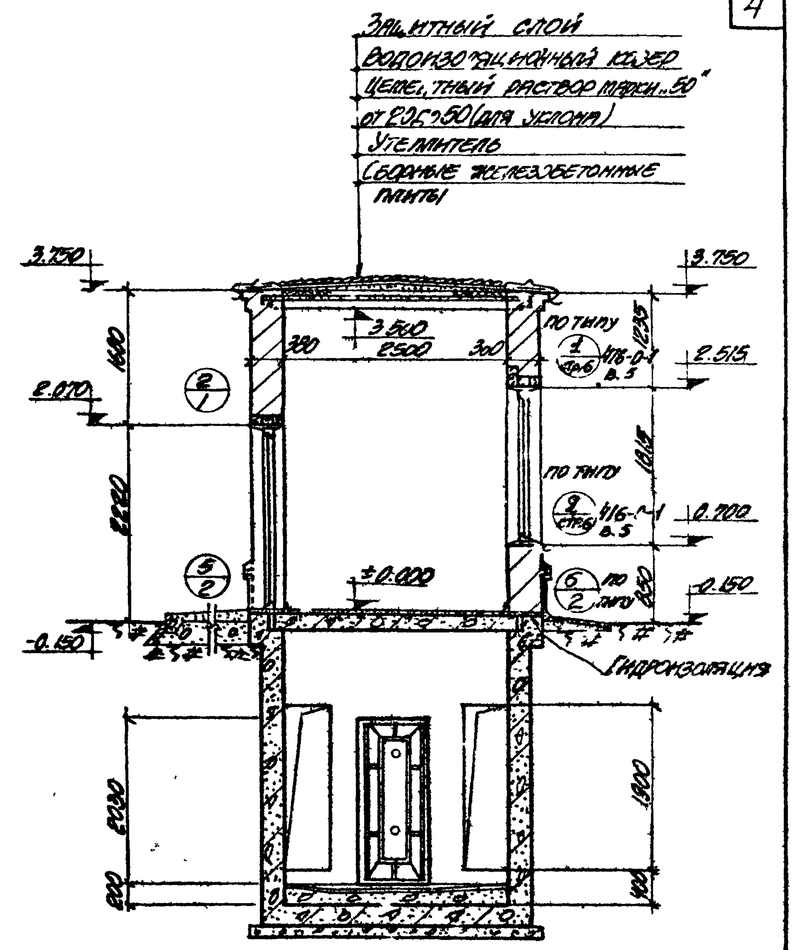

Разрез 3-3

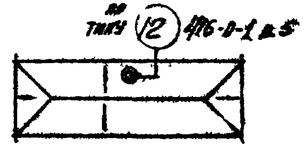

План кровли

Примечание

Данный лист рассматривать с листом 1

ТД	Вентиляционные устройства и пож.-водопожарная защита кабельных и шинных тоннелей	Серия 4.407-85 Выпуск 0/1	
1971	Вытяжная камера В-1 Фасады, разрезы 2-2, 3-3, план кровли	Альбом V	Лист 2

Госстрой СССР Госгражданстройинститут ХАРЬКОВСКИЙ ПРОМСТРОЙНИИПРОЕКТ

Гл. инж. пр. Пашков; Рук. гр. Сорокин; Исполнитель Савельев; Проверил Пашков; Гл. инж. проекта Шаповаленко; Нач. отдела Волосянова; Гл. конструктор Чернобаев; Рук. группы Фомиченко

Шифр А48

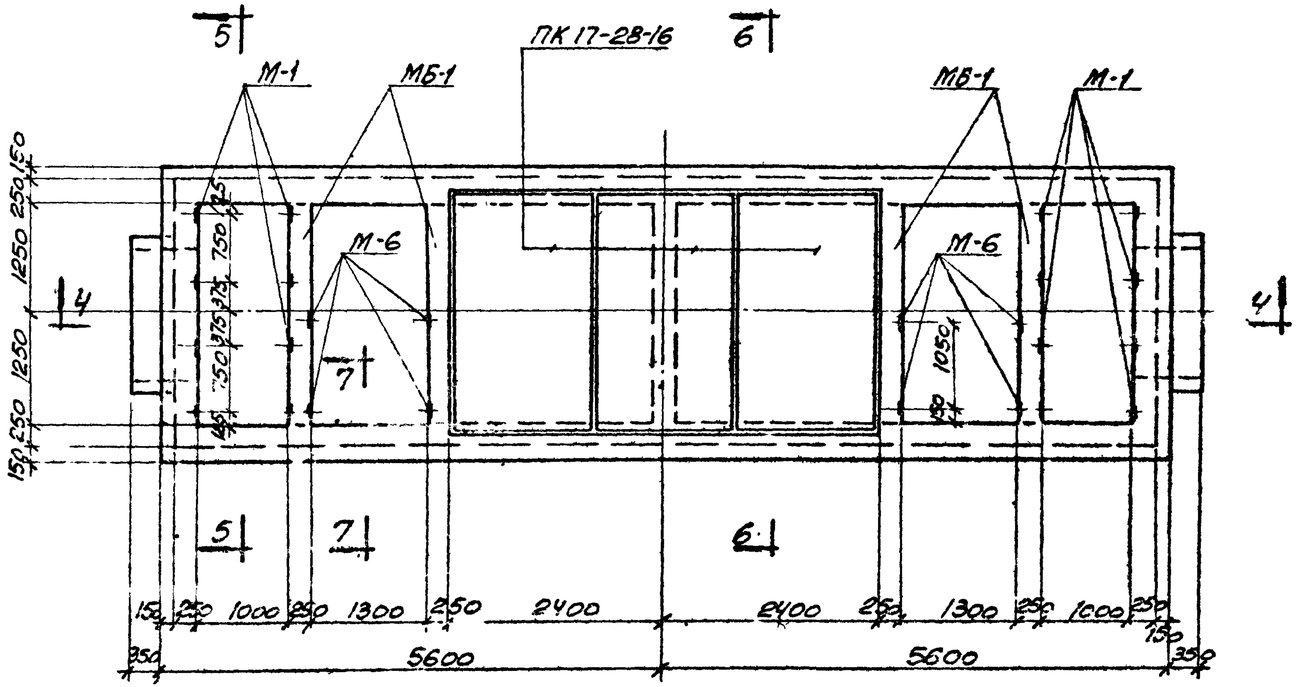

План на отм. -0.030
(опалубка)

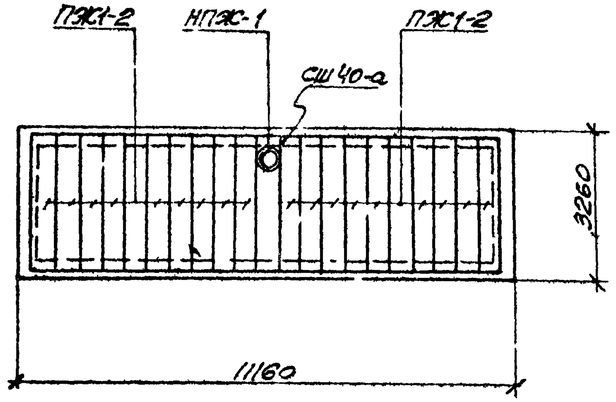

План плит кровли

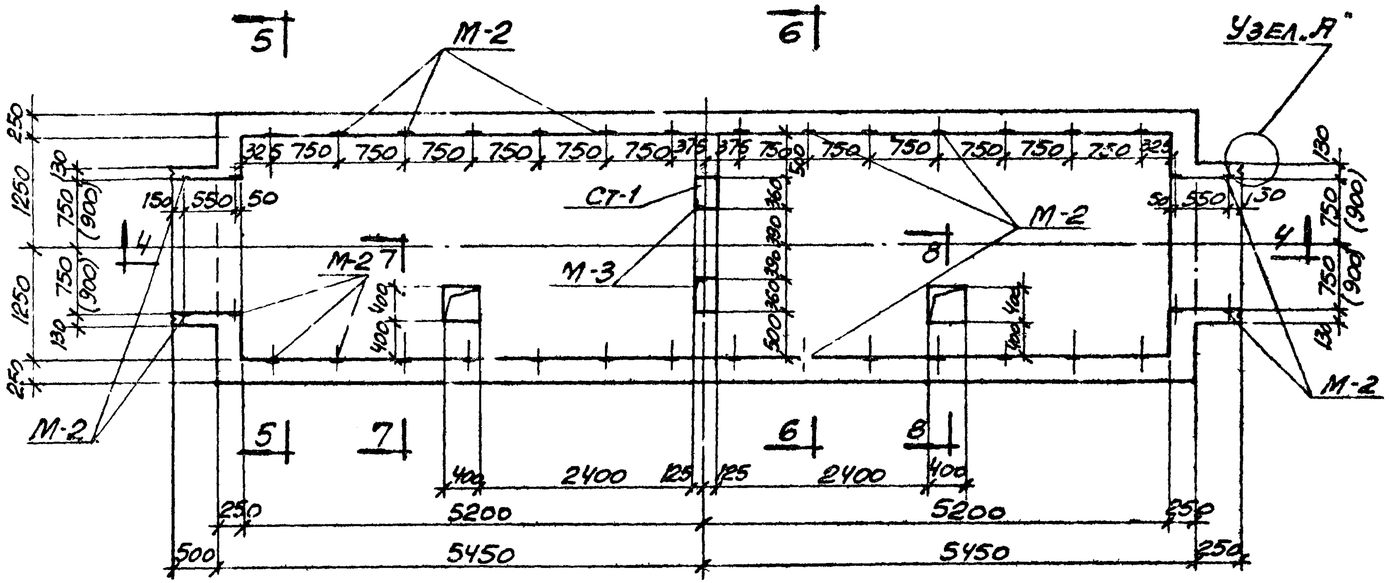

План подвала
(опалубка)

Выборка сборных железобетонных элементов и расход материалов на одну камеру

Марка элемента	Вес т	Марка бетона	Расход материалов на 1 элемент: Бетон м³	Сталь кг	Количество шт.	Расход материалов на все элементы: Бетон м³	Сталь кг	Серия или № листа
ПК17-28в	1.09	200	0.436	17.48	3	1.308	52.4	ИИ-04-4 выпуск 1
ПЭС1-2	0.178	200	0.071	5.25	20	1.42	105.0	ПК-01-88
НПЭС-1	0.185	200	0.074	8.5	1	0.074	8.5	Альбом III лист 9
Б18	0.075	200	0.030	0.68	6	0.18	4.1	1.139-1 выпуск 1
БУ19	0.13	200	0.051	6.84	3	0.153	20.5	—"—
Б13	0.025	200	0.01	0.69	9	0.09	6.2	—"—
СШ40а	0.095	200	0.038	6.4	1	0.038	6.4	ПК-01-119

Примечания:

1. Размеры в скобках в плане даны для случая примыкания к подвалу камеры тоннелей шириной в=1800мм
2. Размеры и отметки в скобках на разрезах даны для случая заглубления тоннеля от поверхности земли на глубину h=2.0м.
3. Данный лист рассматривать совместно с листом 4

ТП	Вентиляционные устройства и противопожарная защита кабельных и шинных тоннелей	Серия 4.407-85 выпуск 2/77	
1971	Вытяжная камера В-1. Планы на отм. -0.030, подвала, плит кровли.	Альбом II	Лист 3

Гл. инж. пр-та	Монин		
Нач. отдела	Водольников		
Гл. конструктор	Чаусовский		
Рук. группы	Фридман		
Ст. инж.	Теодеева		
Ст. инж.	Бансбурд		
Ст. инженер	Теодеева		
Инженер	Фридланд		
Техник	Даниленко		
Госстрой СССР Союзметаллургстроиниипроект	Харьковский Промстроиниипроект		

Шифр А48

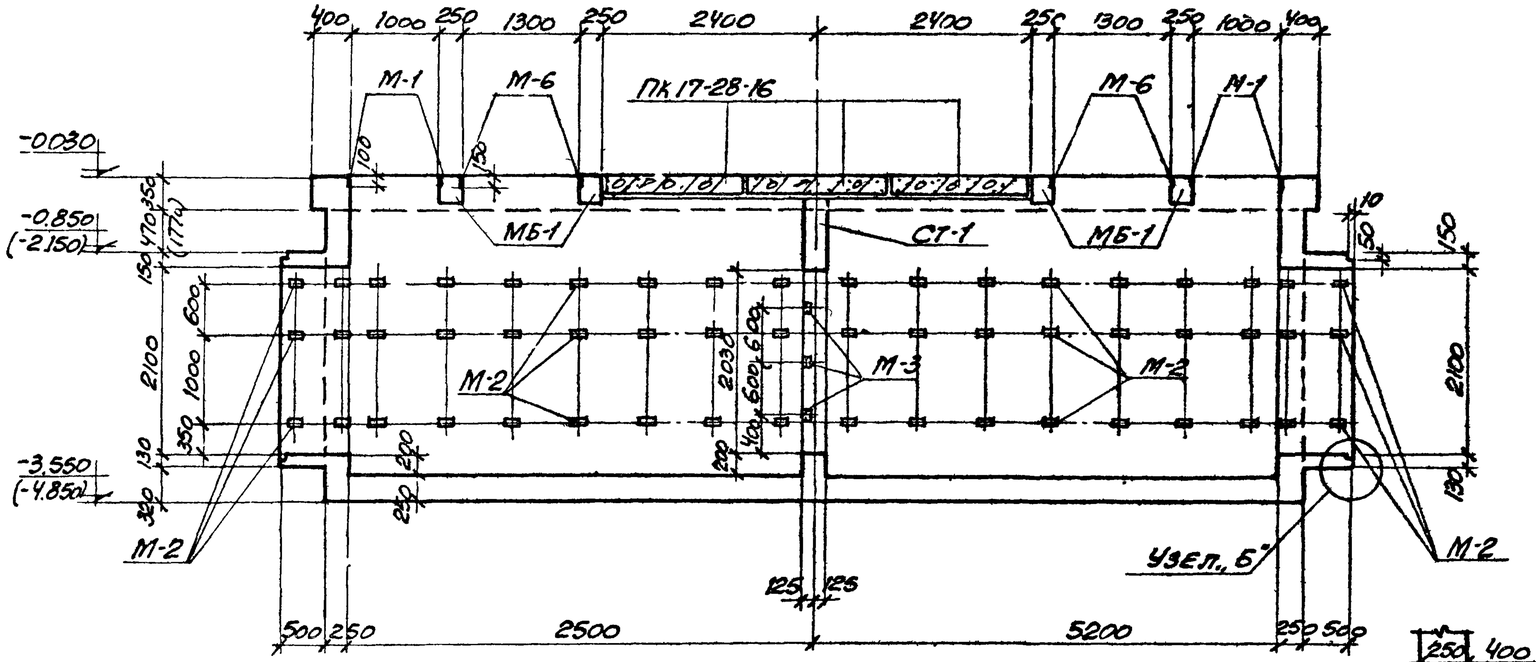

4-4

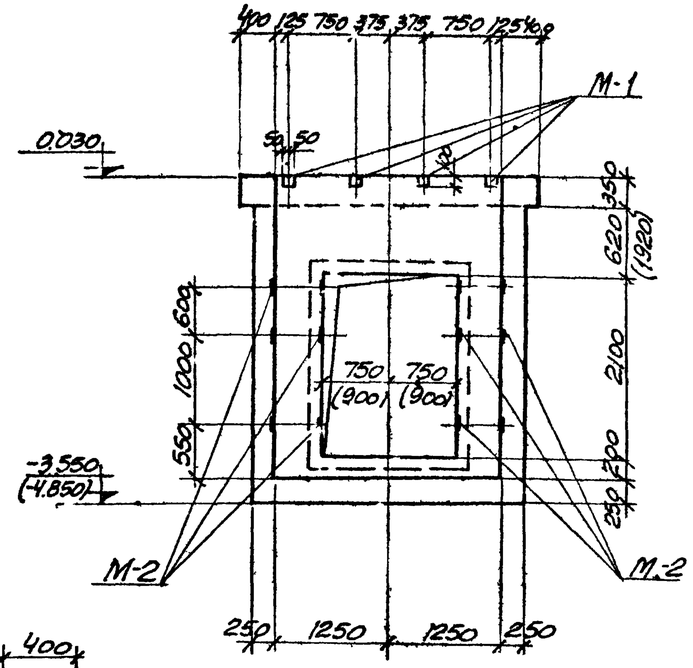

5-5

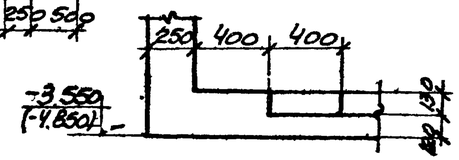

8-8

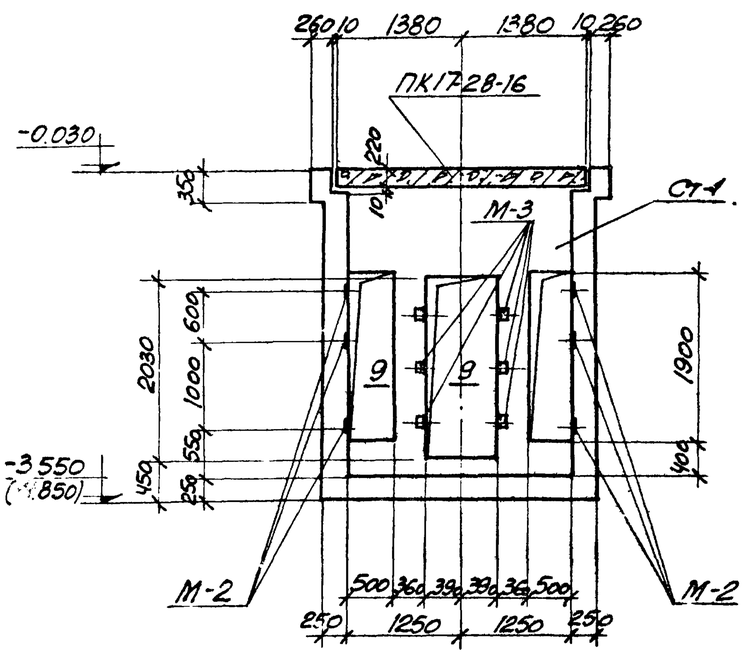

6-6

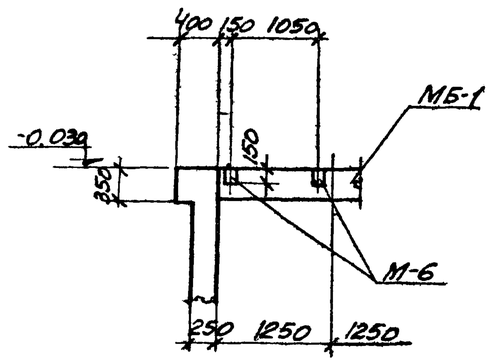

7-7

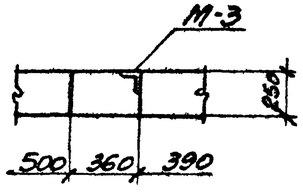

9-9

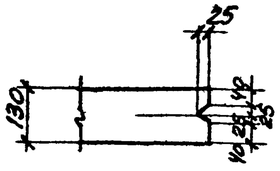

Узел „А"

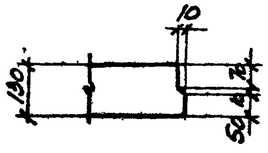

Узел „Б"

Выборка закладных элементов на одну камеру

Марка закладного элемента	Колич. шт.	Альбом IV лист №
М-1	16	15
М-2	108	"
М-3	6	"
М-6	8	"
М-9	6	16
М-10	2	"
М-11	2	"

Гл. инж. пр-та	Монин		
Нач. отдела	Волольянов		
Гл. констр.	Урусовский		
Рук. группы	Формлянд		
Ст. инж.	Терентьева		
Рассчитал	Бянсбурд		
Исполнитель	Терентьева		
Проверил	Формлянд		
Копиров.	Даниленко		

Госстрой СССР
Госметростроенпроект
Харьковский Промстройниипроект

Т.П. 1971

Вентиляционные устройства и противопожарная защита кабельных и инженерных тоннелей

Вытяжная камера В-1
Разрезы: 4-4÷9-9. Узлы „А", „Б"

Серия 4.407-85 Выпуск 2бм
Альбом II Лист 4

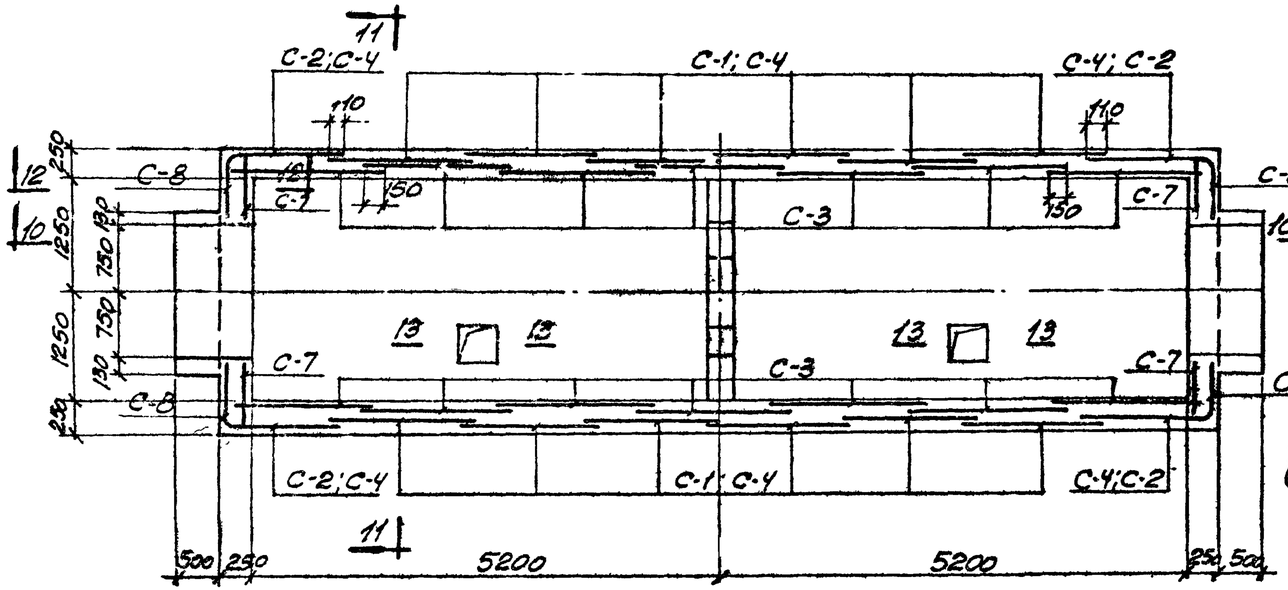

План подвала
(Армирование)

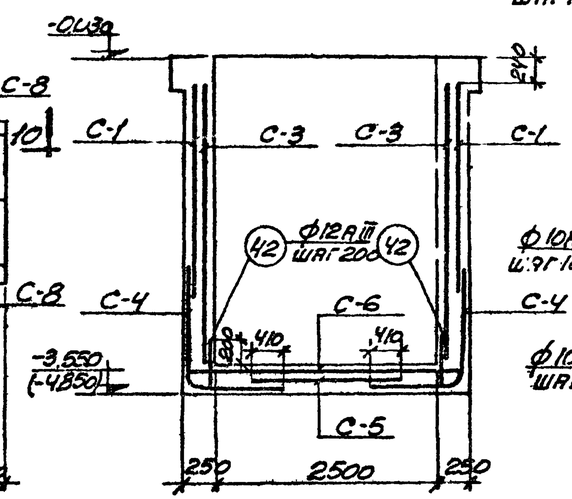

11-11

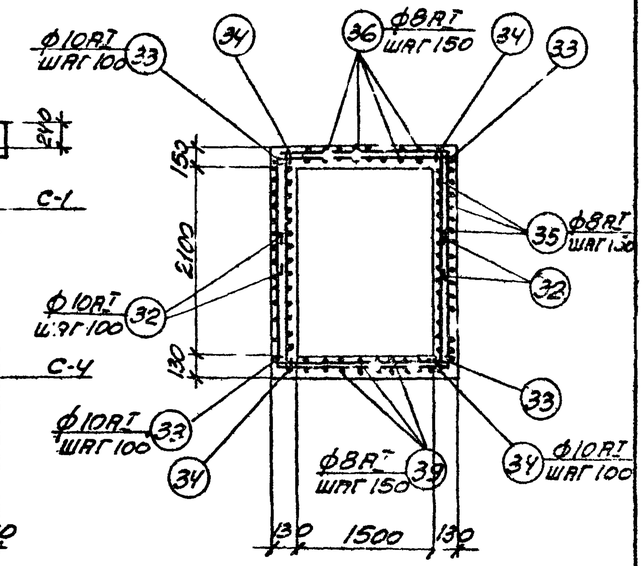

15-15

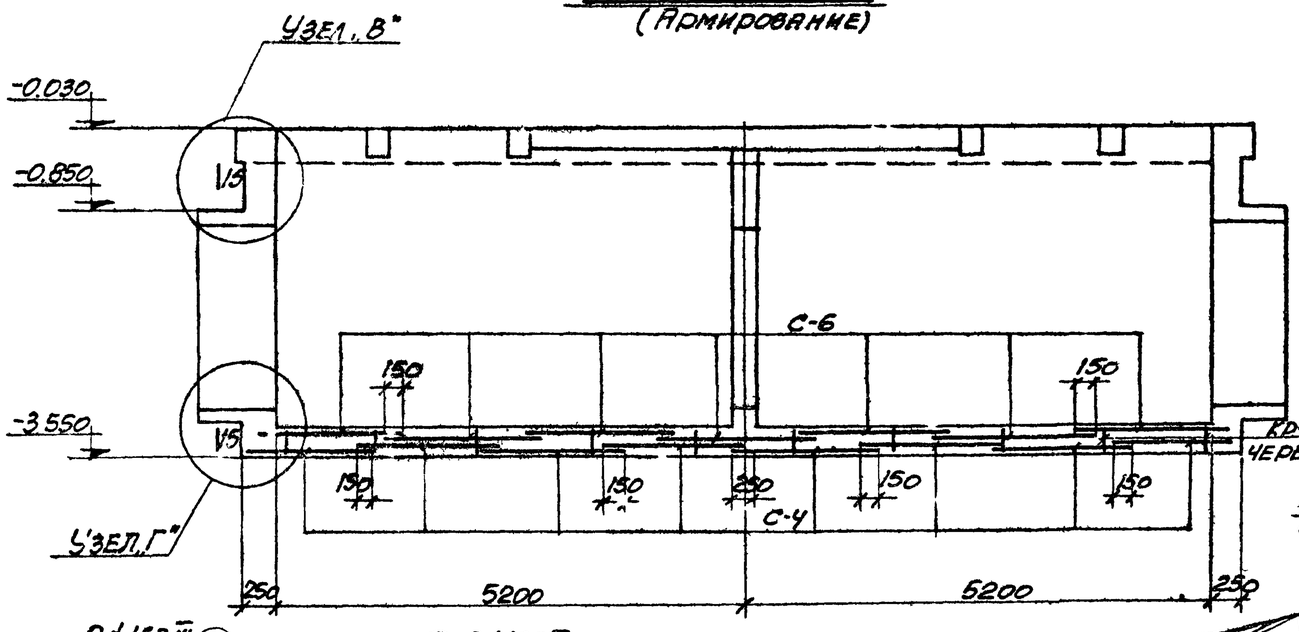

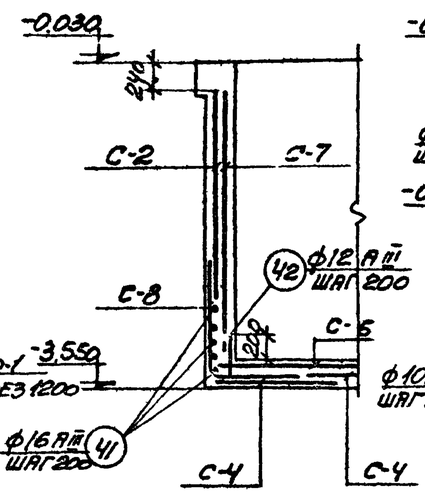

12-12

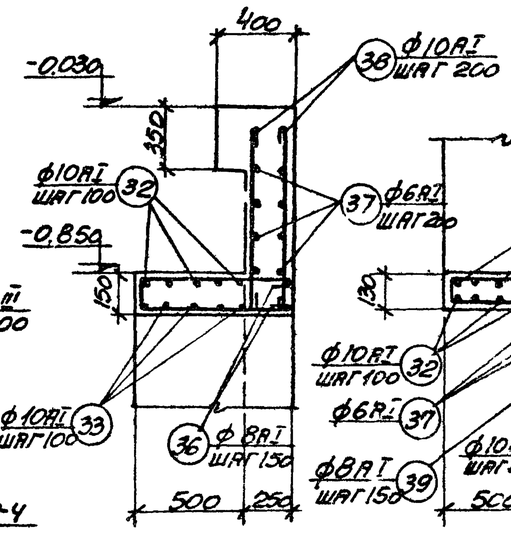

Узел „В"

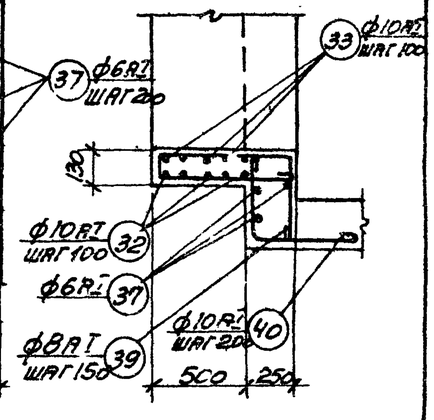

Узел „Г"

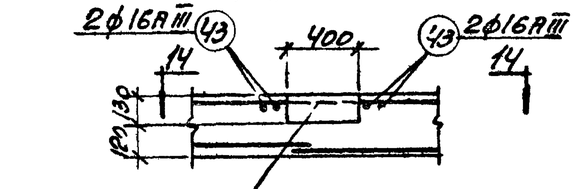

В месте приямка арматуру сетки вырезать по месту

13-13

10-10

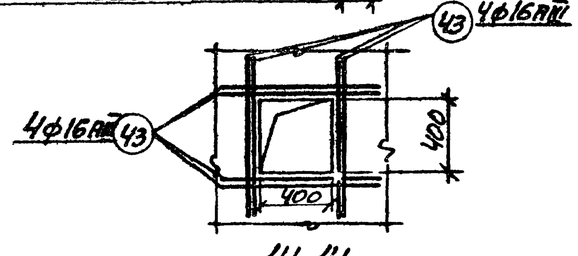

14-14

Госстрой СССР Союзметаллургстроймонтажпроект			
ХАРЬКОВСКИЙ ПРОМСТРОЙНИИПРОЕКТ			
Гл. инж. пр-та	Монин		
Нач. отдела	Водольянов		
Гл. конструктор	Чарсовский		
Рук. группы	Фрондлянд		
Ст. инж.	Теремтьева		
Инж.	Вайсбурд		
Ст. техник	Теремтьева		
Исполнит.	Фрондлянд		
Проверил	Дяченко		
Копиров.			

ТД Вентиляционные устройства и противопожарная защита кабельных и шинных тоннелей

1971 Вытяжная камера В-1. Армирование подвала при заглублении тоннелей 1 этап

Серия 4.407-85 Выпуск 2м

Альбом II Лист 5

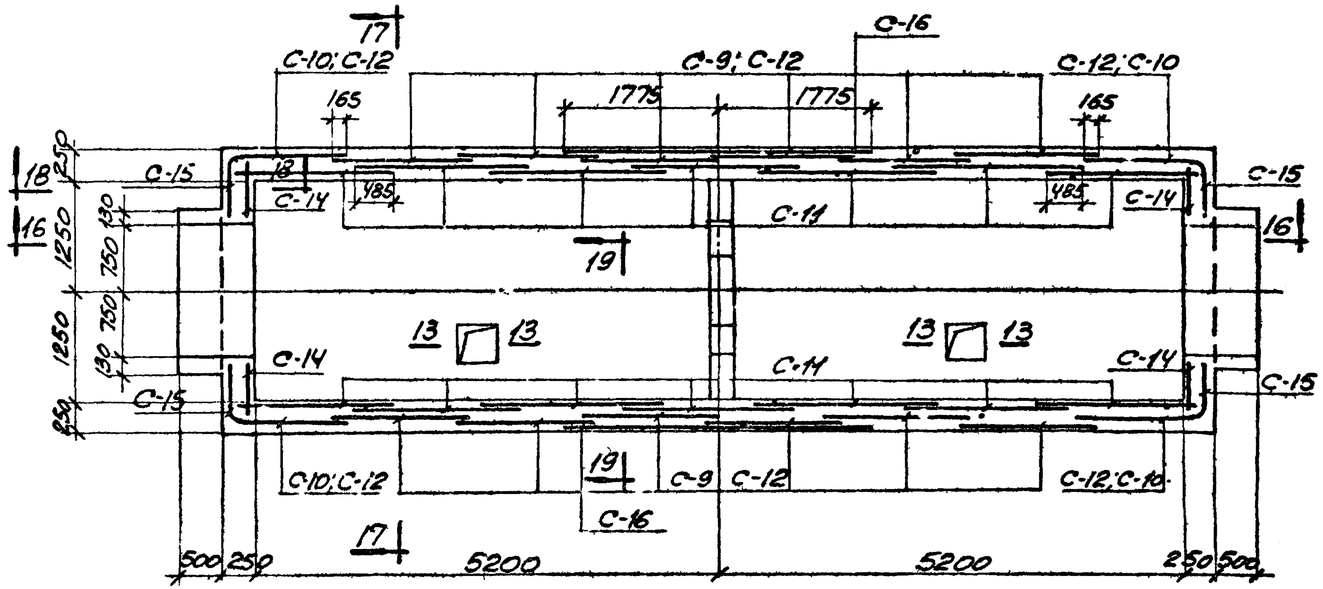

План подвала
(армирование)

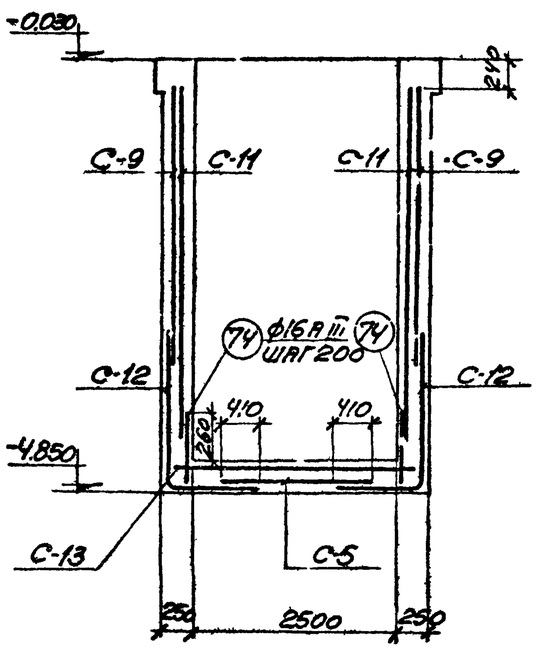

17-17

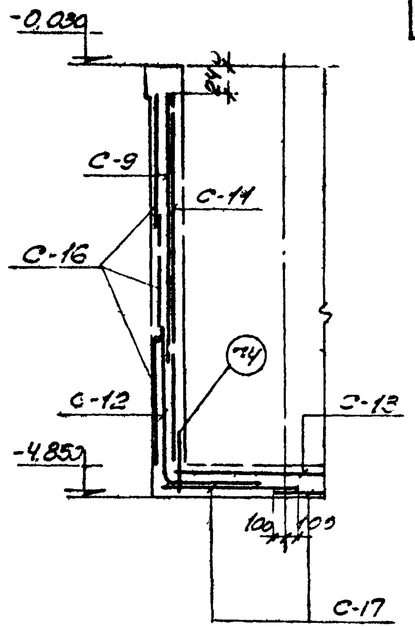

19-19

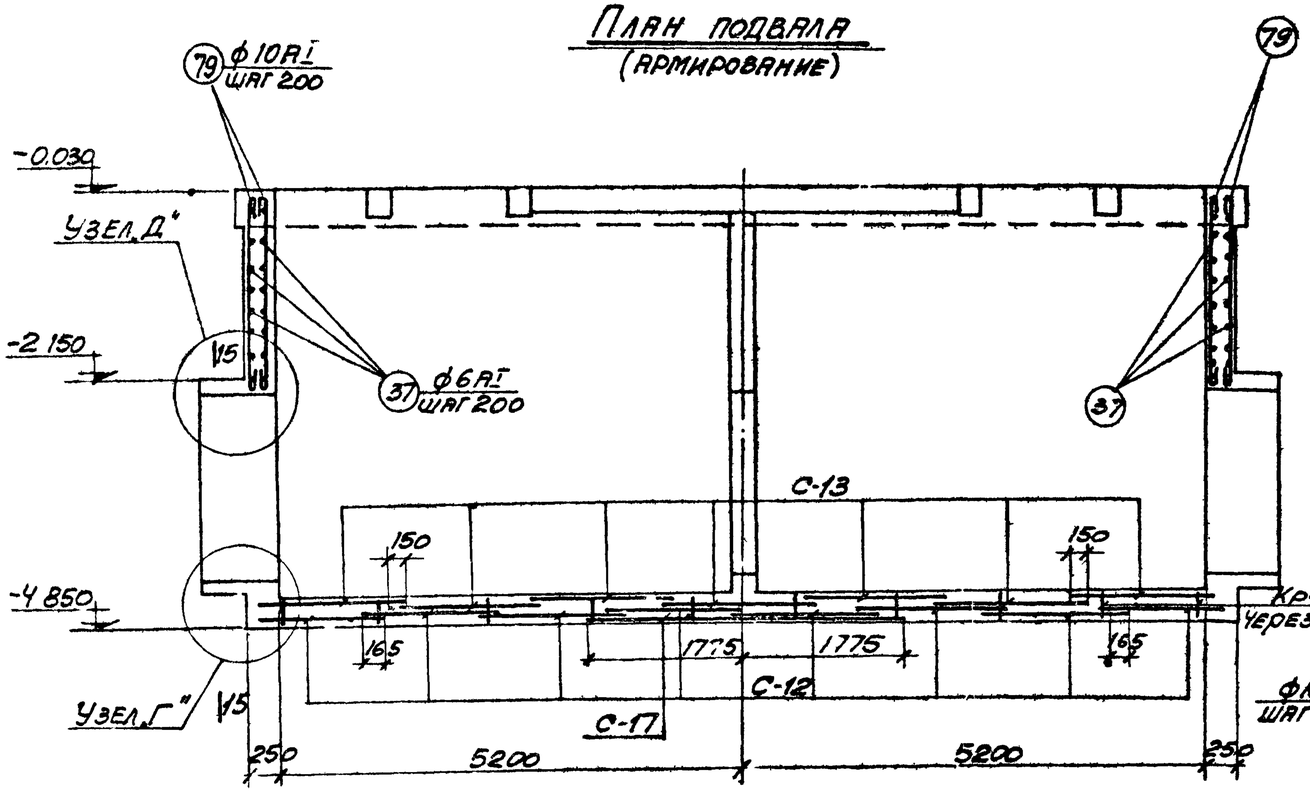

16-16

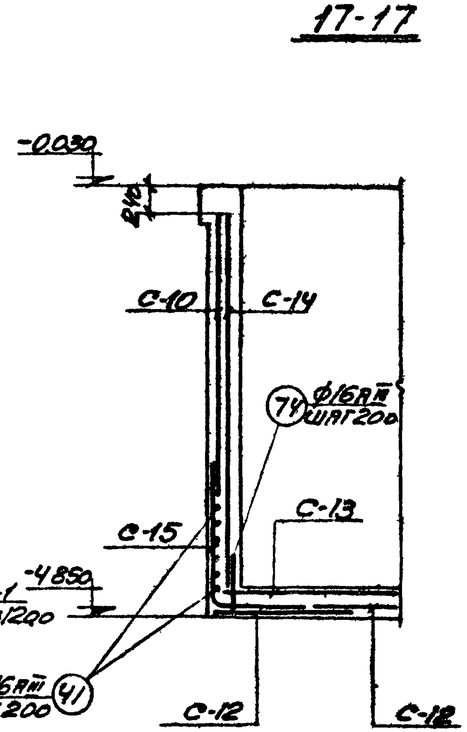

18-18

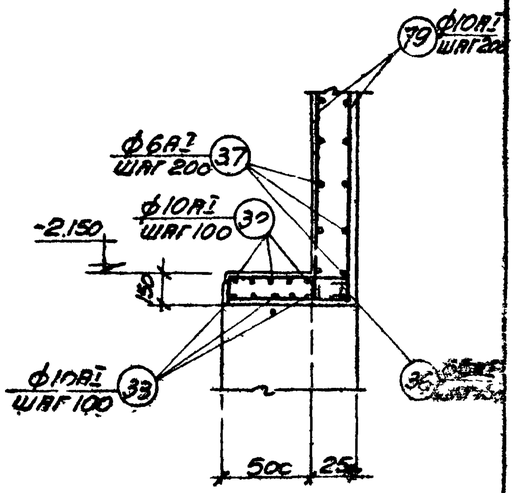

Узел

Примечания:

1. Сечения 13-13, 15-15 и узел Г см. на листе 5
2. Конструкцию сеток см. на листах 20, 21

ТП 1971	Вентиляционные устройства защиты кабельных и [illegible]	Пожарная [illegible]	Серия 4.407-85 Выпуск 2/1
	Вытяжная камера [illegible] вала при зд. 1 публ.	[illegible]вание под[illegible] [illegible] 1:2 см	Альбом II Лист 6

Проектная организация: Промстройниипроект
Рук. группы [illegible]
Проверил: Котиков
Разработал: Д. Анилченко

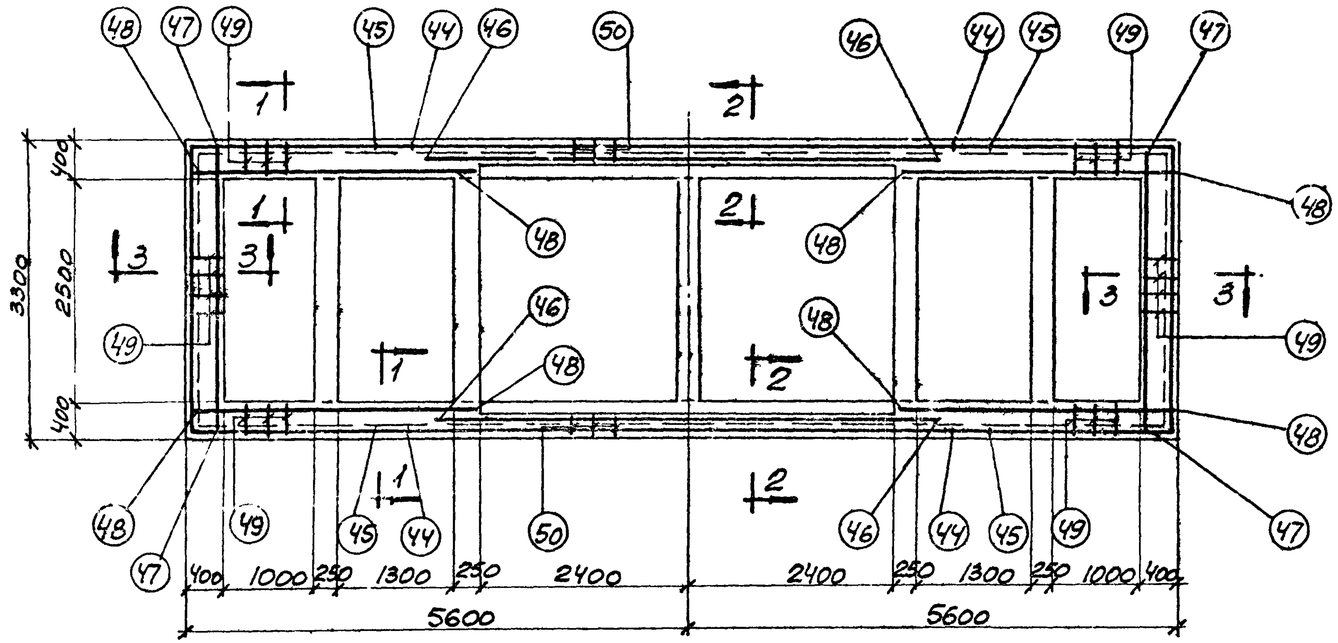

План на отм.-0.030
(армирование)

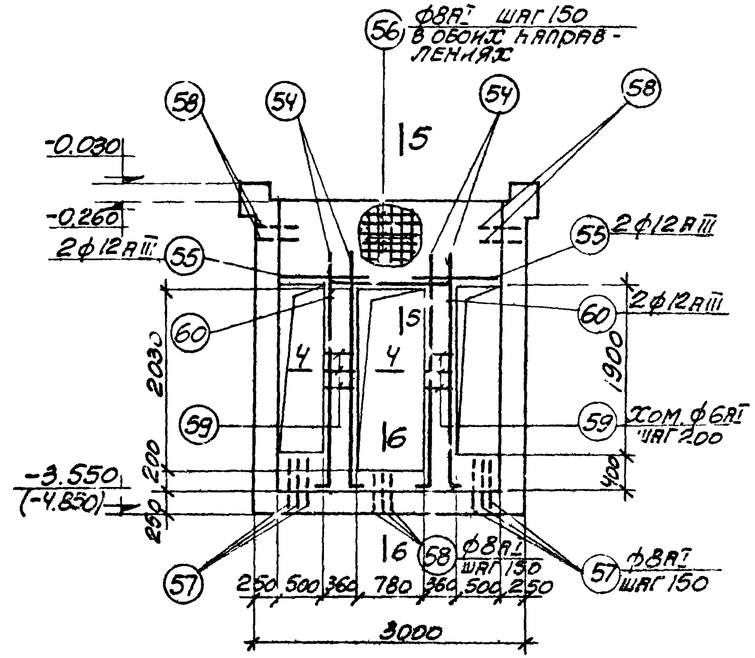

Ст-1

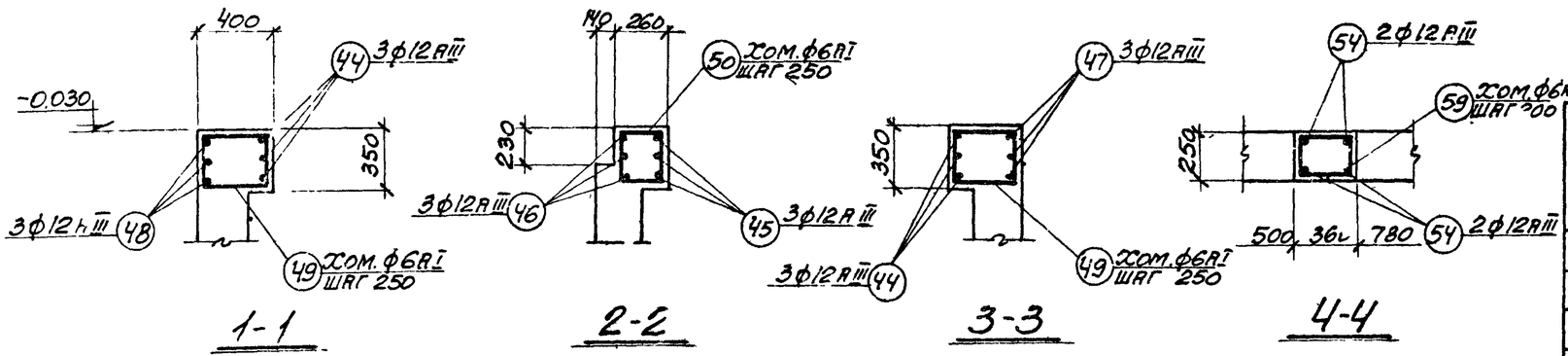

1-1 2-2 3-3 4-4

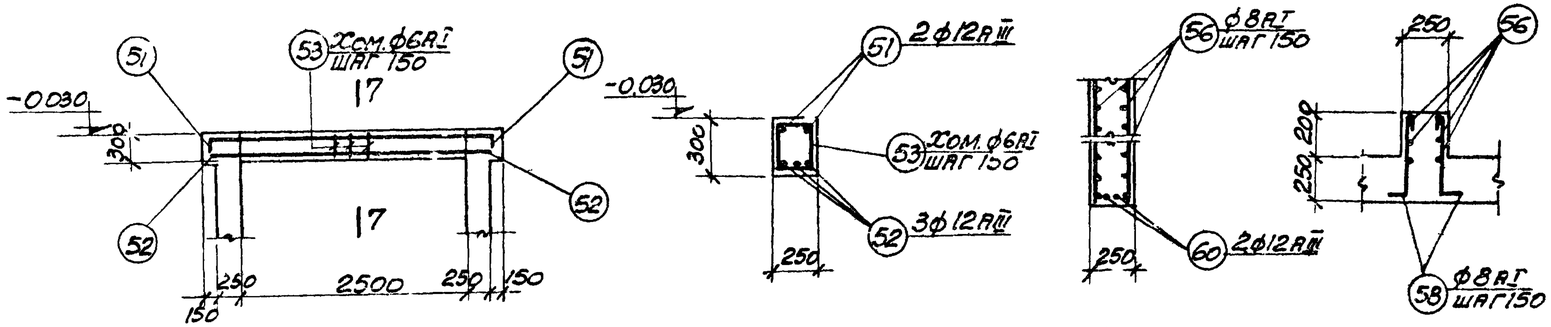

МБ-1 7-7 5-5 6-6

Расход материалов на монолитные железобетонные конструкции на одну камеру

Марка	Марка бетона	На один элемент: Объем бетона м³	Сталь для арматуры кг: По ГОСТ 5781-61* класса АI	АIII	Итого	Количество	На все элементы: Объем бетона м³	Сталь для арматуры кг: По ГОСТ 5781-61* класса АI	АIII	Итого
Стены подвала	150	30.95 / 39.67	700 / 804	1573 / 4204	2273 / 5008	1	30.95 / 39.67	700 / 804	1573 / 4204	2273 / 5008
Ст-1	150	1.03 / 1.84	47 / 84	27	74 / 111	1	1.03 / 1.84	47 / 84	27	74 / 111
МБ-1	150	0.19	4	14	18	4	0.76	16	56	72
Всего							32.74 / 42.27	763 / 904	1656 / 4287	2419 / 5191

Примечание

В таблице расхода материалов в числителе даны расходы для минимальной глубины подвала камеры (при заглублении примыкающих тоннелей h=0.7 м от поверхности земли), в знаменателе для максимальной глубины подвала.

ТД	Вентиляционные устройства и противопожарная защита кабельных и шинных тоннелей	Серия 4.407-85 Выпуск 2/1	
1971	Сытяжная камера В-1. План на отм.-0.030 (армирование). Балка МБ-1. Стена Ст-1.	Альбом II	Лист 7

Харьковский Промстройниипроект

Гл. инж. проекта Кусский; Рук. группы Фомиляна; Исполнитель Тереньева, Фомиляна, Данилченко; Проверил Копиров

ИФР 148

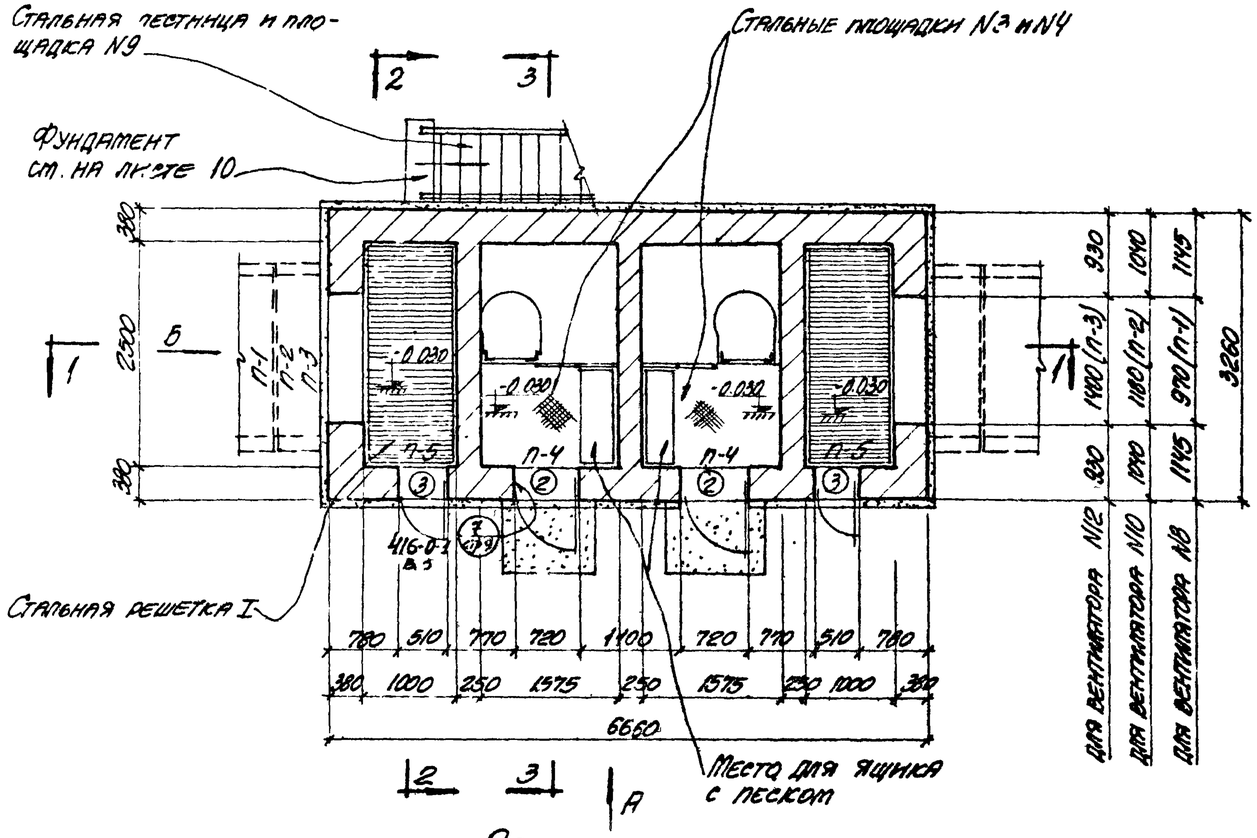

План камеры

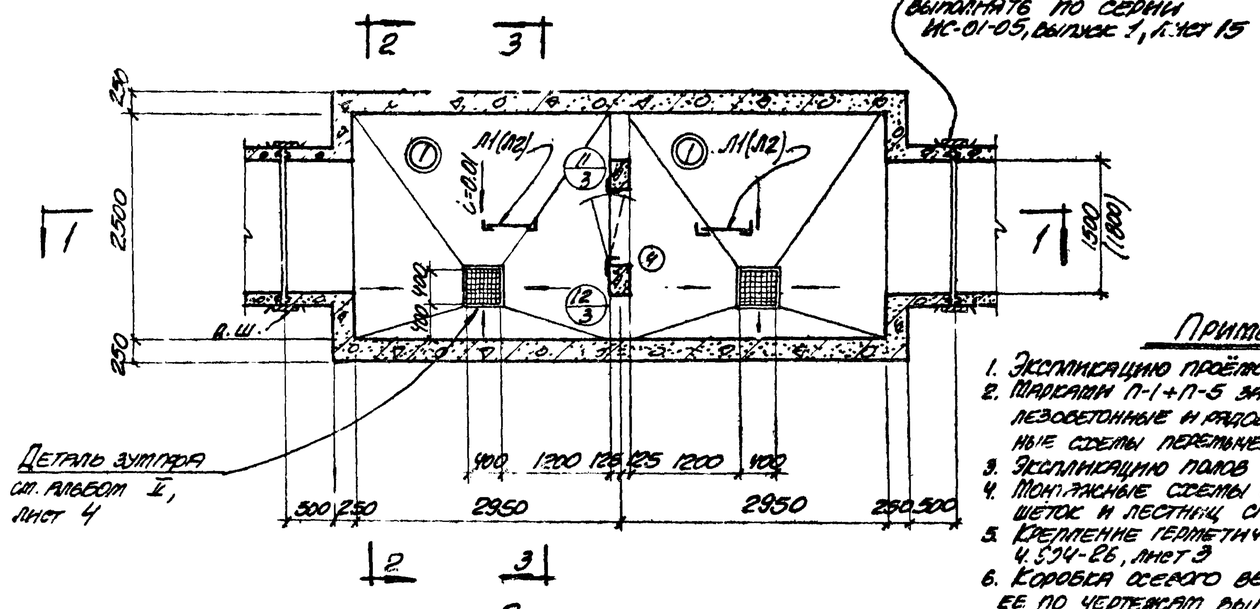

План подвала

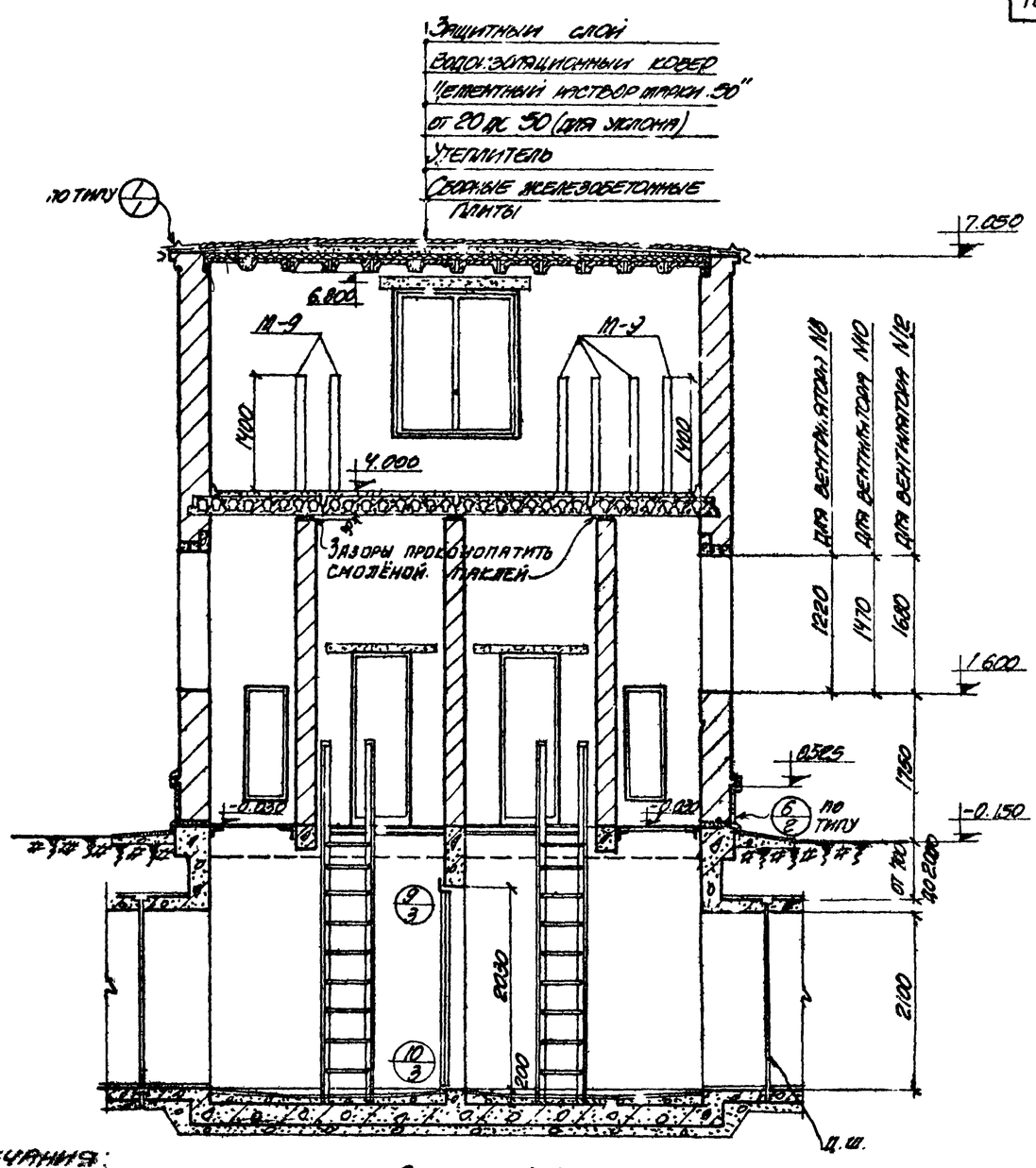

Разрез 1-1

Примечания:

1. Экспликацию проёмов дверей см. на листе 29.
2. Марками П-1÷П-5 замаркированы сборные железобетонные и рядовые перемычки, монтажные схемы перемычек см на листе 28.
3. Экспликацию полов см на листе 29.
4. Монтажные схемы стальных площадок, решеток и лестниц см на листе 27.
5. Крепление герметической двери по серии 4.904-26, лист 3
6. Коробка осевого вентилятора и крепление ее по чертежам выпуска 3 данной серии и по серии 08-02-119/65, лист 15.
7. Данный лист рассматривать совместно с листом 9.

ТП	Вентиляционные устройства и подземная защита кабельных и инженерных коммуникаций.		Серия 4.407-85 выпуск 2/71
1971	Вытяжная камера 9-2. Планы и разрез 1-1.	Альбом V	Лист 8

Госстрой СССР Госстройпроект Украинский ГИПРОСТРОЙНИИПРОЕКТ Харьковский Промстройпроект

Гл. инж. проекта Гриньк; Нач. отдела Федорчак; Гл. конструктор Ферман; Рук. группы Шишкинченко

Рук. арх. гр. Пришова; Ст. архит. Сергиан; Исполнитель Сергиан; Проверил Пришова; Согласовано Шишкинченко

Гл. инж. проект. Молчин; Нач. отдела Вахонская; Гл. конструктор Орловский; Рук. группы Шишкинченко

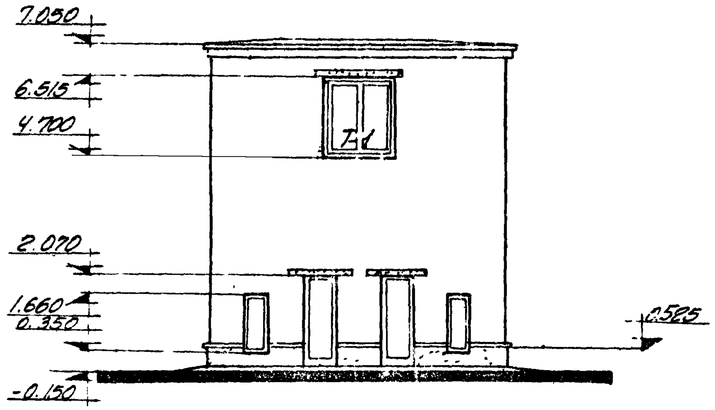

Фасад по стрелке „А"

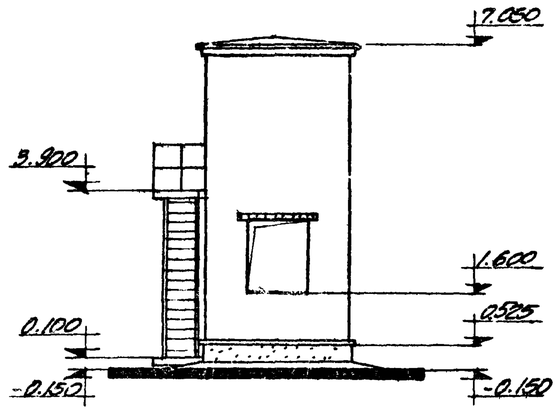

Фасад по стрелке „Б"

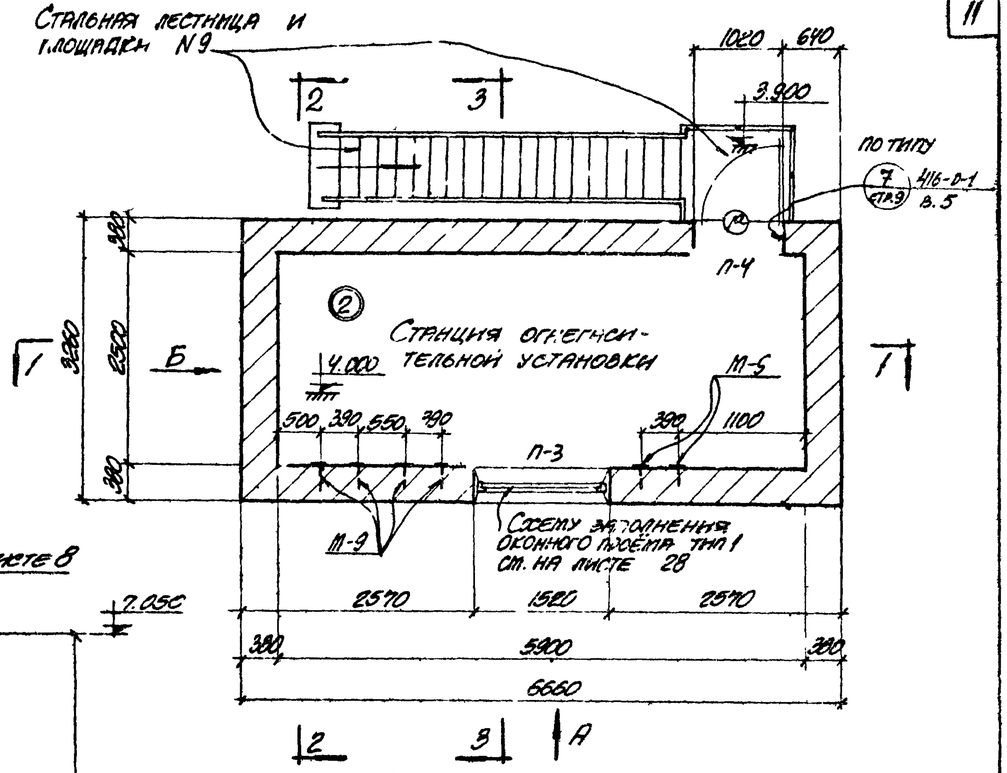

План на отм. 4.000

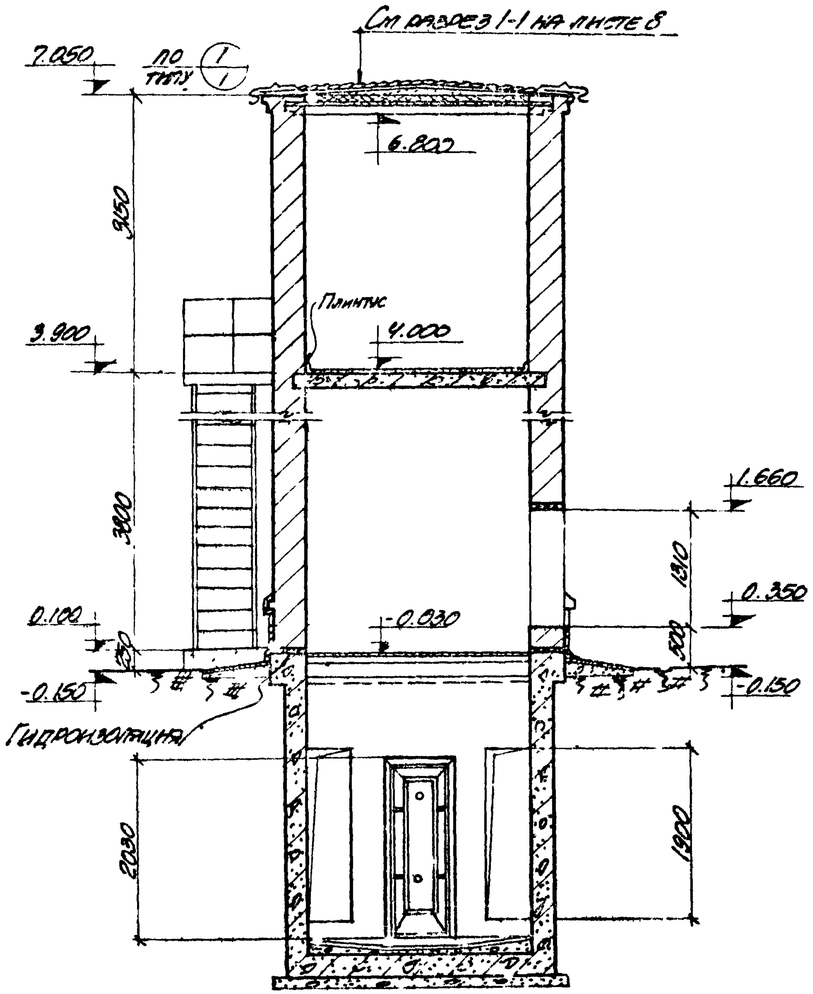

Разрез 2-2

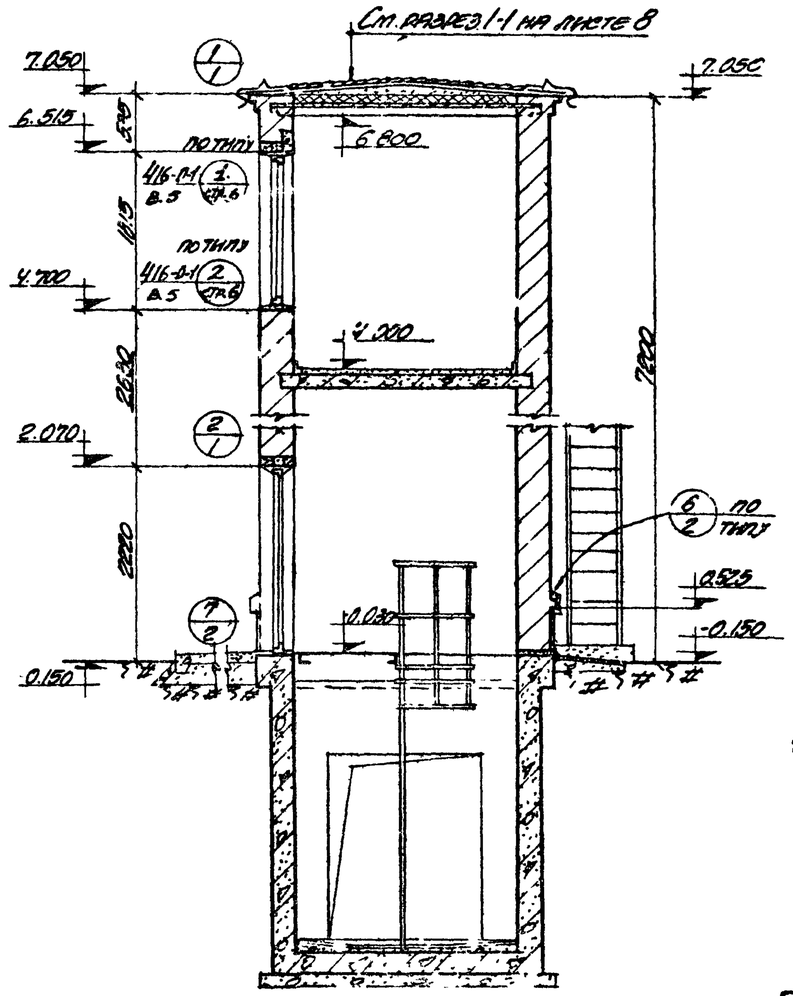

Разрез 3-3

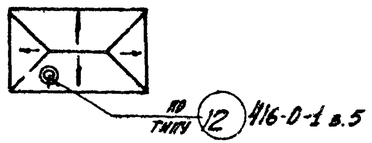

План кровли

Примечания:

1. В помещении станции огнегасительной установки оборудование устанавливается на цементной подливке h=20мм.
2. Данный лист рассматривать совместно с листом 8

ТП	Вентиляционные устройства и противопожарная защита кабельных и смежных тоннелей	Серия 4.497-85 выпуск 2/1	
1971	Вытяжная камера 8-2. План на отм. 4.000, разрезы 1-2, 3-3, фасады, план кровли.	Альбом II	Лист 9

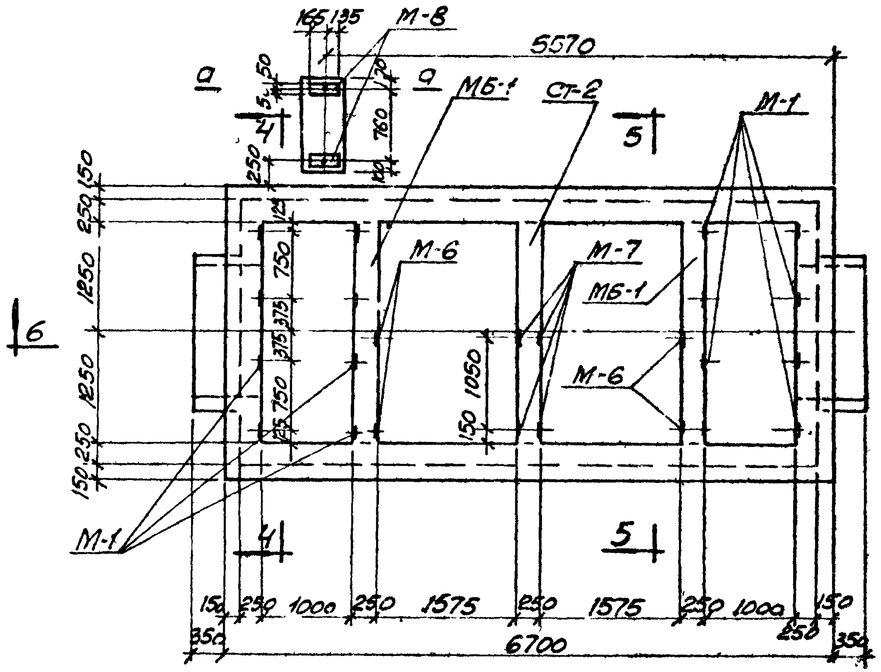

План на отм.-0.030
(опалубка)

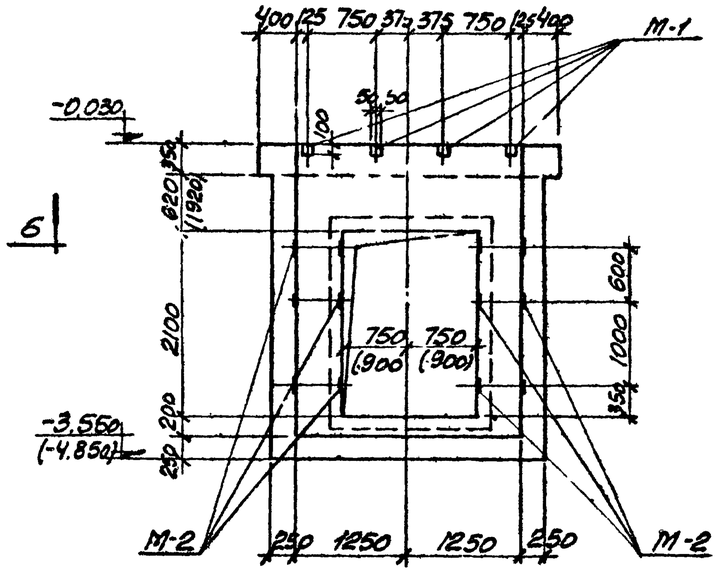

4-4

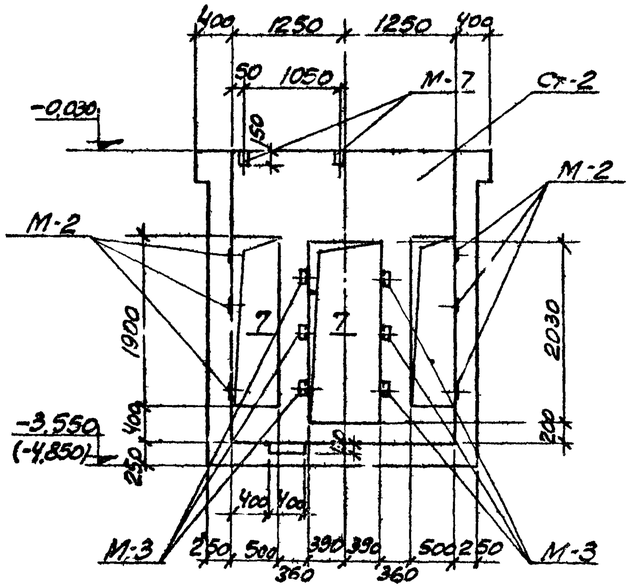

5-5

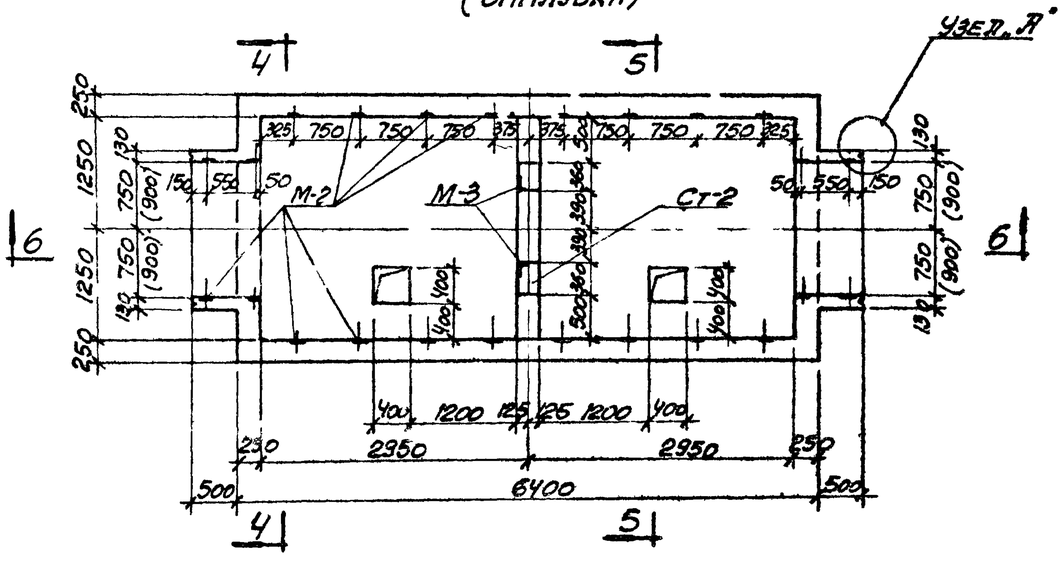

План подвала (опалубка)

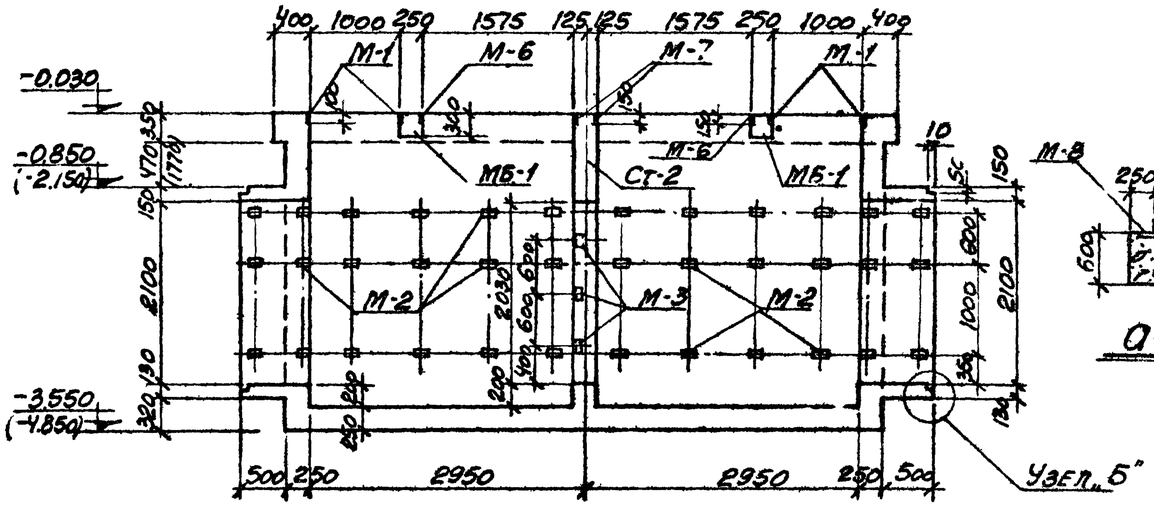

6-6

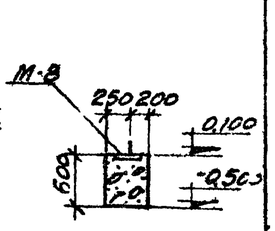

а-а

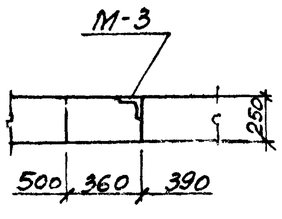

7-7

Примечания:

1. Размеры в скобках в плане даны для случая примыкания к подвалу камеры тоннелей шириной = 1800 мм
2. Размеры и отметки в скобках на разрезах даны для случая заглубления тоннелей от поверхности земли на глубину h = 2.0 м
3. Узлы „А" и „Б" см. на листе 4.

ТД	Вентиляционные устройства и проти. вопожарная защита кабельных и инных тоннелей		Серия 4.407-85 выпуск 2/1
1971	Вытяжная камера В-2. Планы: на отм-0.030, подвала. Разрезы: 4-4 ÷ 7-7	Альбом II	Лист 10

Госстрой СССР Союзметалургстроиниипроект Харьковский Промстроиниипроект

Гл. инж. проекта	Монкин		
Нач. отдела	Водольянов	Тесентьева	
Гл. констр.	Чижевский	Висбуд	
Рук. группы	Рудилина	Тесентьева	
Ст. инж.	Рассчитал	Исполнит.	Проверил
	Рудилина	Тесентьева	Даниленко
	Капиров	Рудилина	

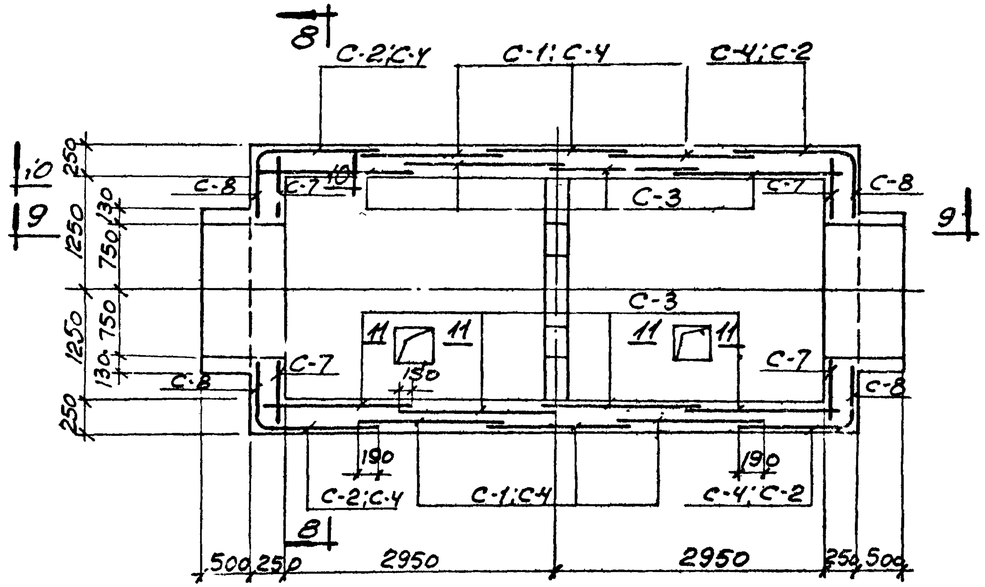

План подвала
(армирование)

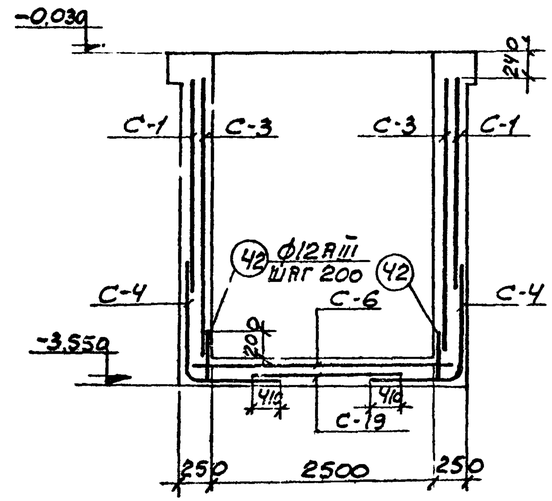

8-8

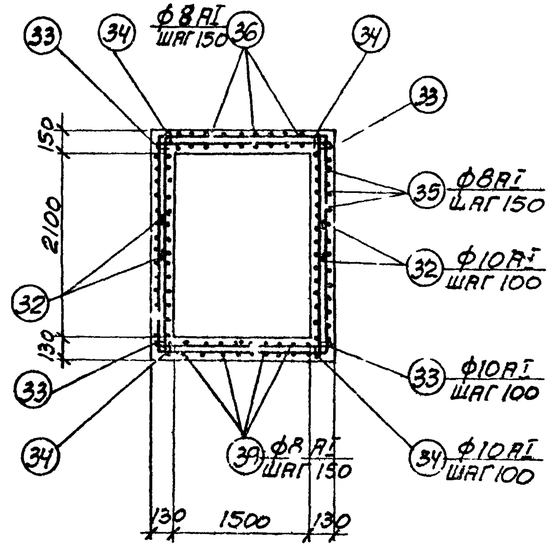

13-13

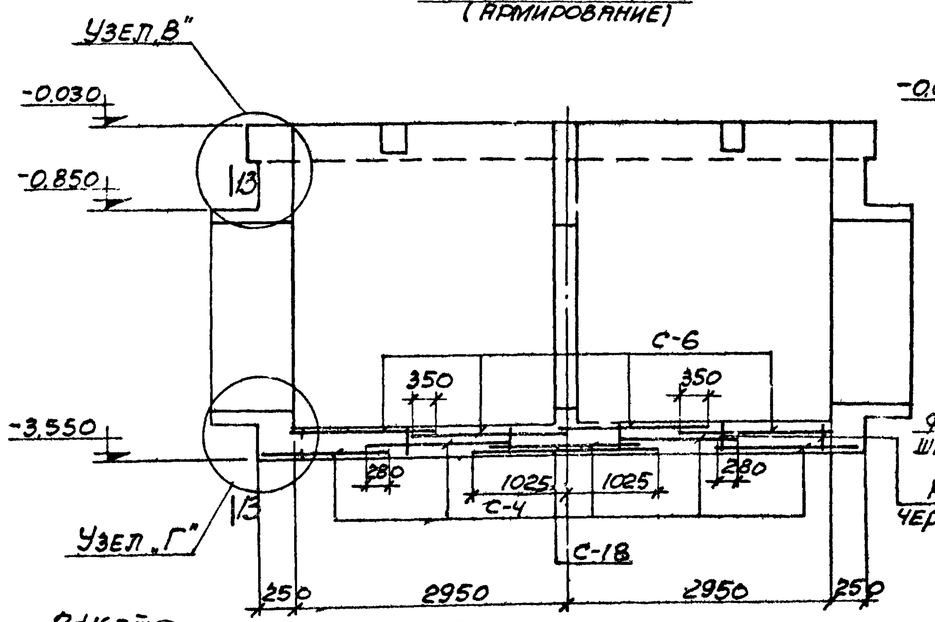

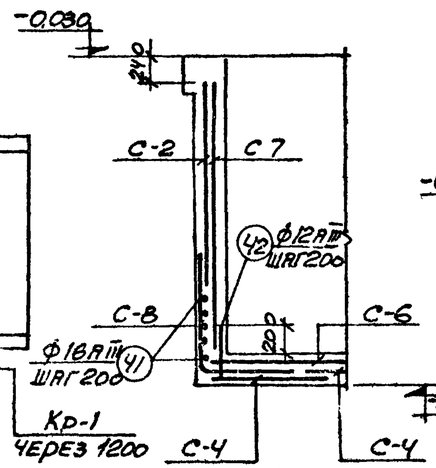

10-10

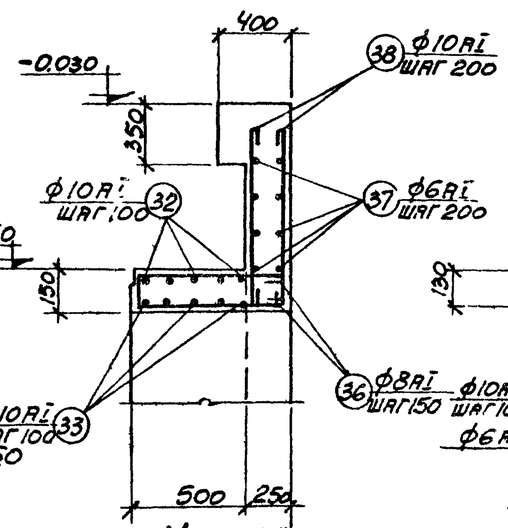

Узел „В"

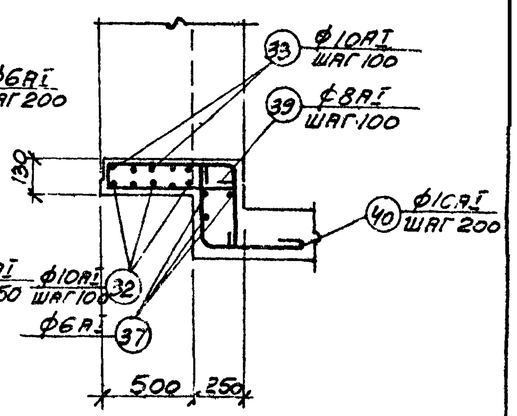

Узел „Г"

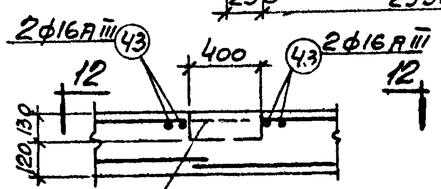

9-9

В месте приямка арматуру сетки вырезать по месту

11-11

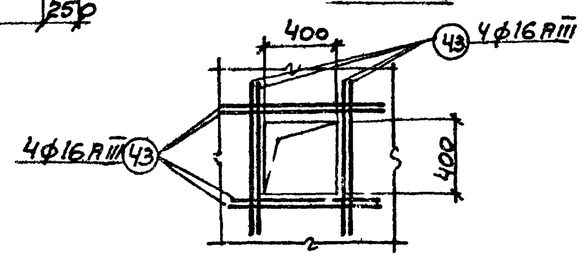

12-12

ТМ	Вентиляционные устройства и противопожарная защита кабельных и иных токопроводов	Серия 4.407-85 Выпуск 2/м	
1971	Вытяжная камера В-2, приточная камера П-1. Армирование подвала и изглубления колодцев h=0,7м	Альбом II	Лист 11

ГПИ ТЕХЭНЕРГОПРОЕКТ
Разработал Гринкина
Проверил Копыров
Гл. спец. Данилевко

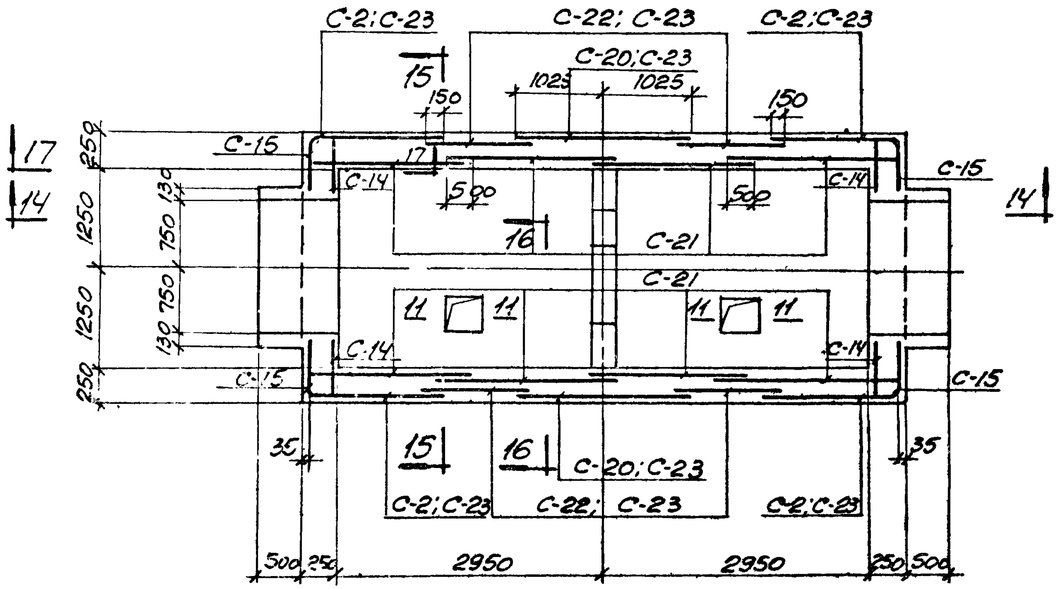

План подвала
(армирование)

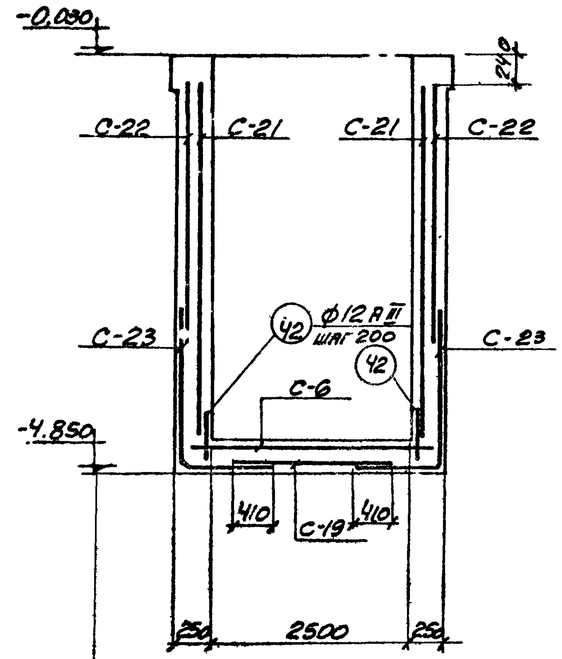

15-15

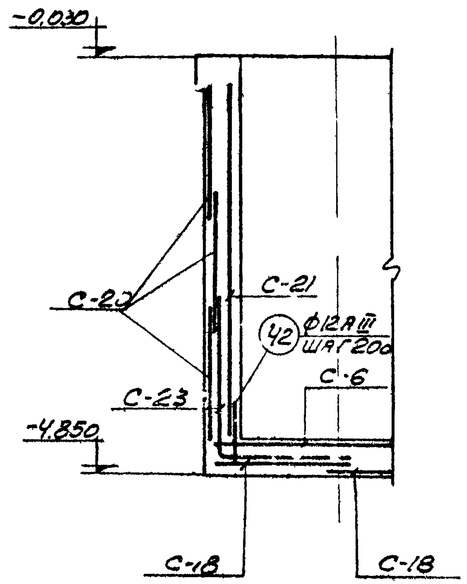

16-16

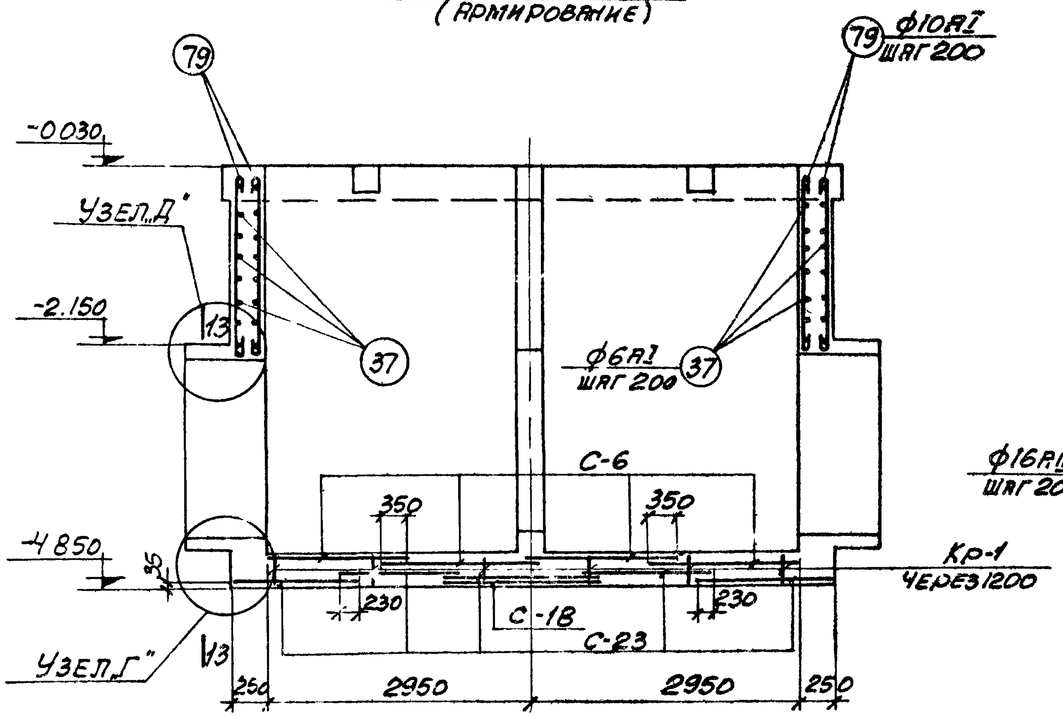

14-14

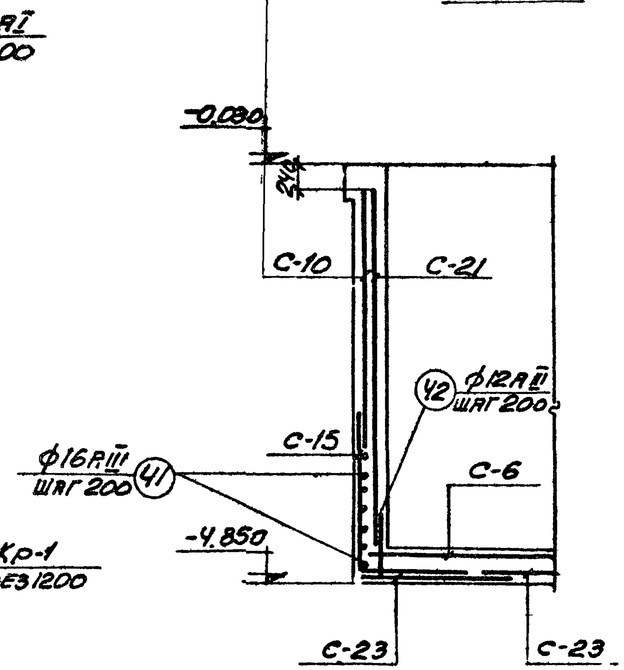

17-17

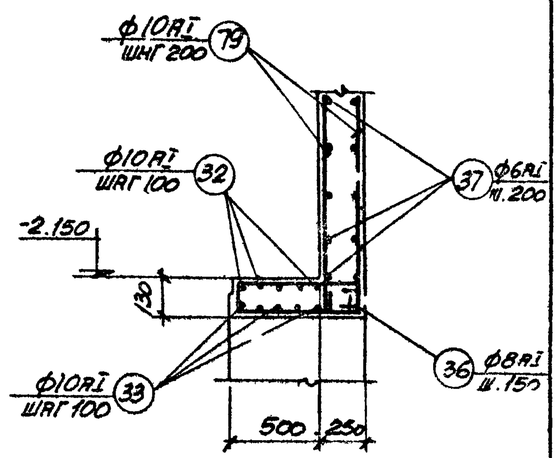

Узел „Д"

Примечания:

1. Сечения 11-11, 13-13 и узел „Г" см. на листе 11.
2. Конструкцию сеток см. на листах 20,21.

ТД	Вентиляционные устройства и противопожарная защита кабельных и шинных тоннелей	Серия 4.407-85 Вып. 2	
1971	Вытяжная камера 4-2. Приточная камера П-1. Армирование подвала при заглублении тоннелей h=2,0 м	Альбом II	Лист 12

Харьковский Промстройниипроект

Гл. констр. Чабовский
Рук. группы Формаляка
Исполнит. Кравченко
Провер. Формаляка
Гл. инж. Копнов

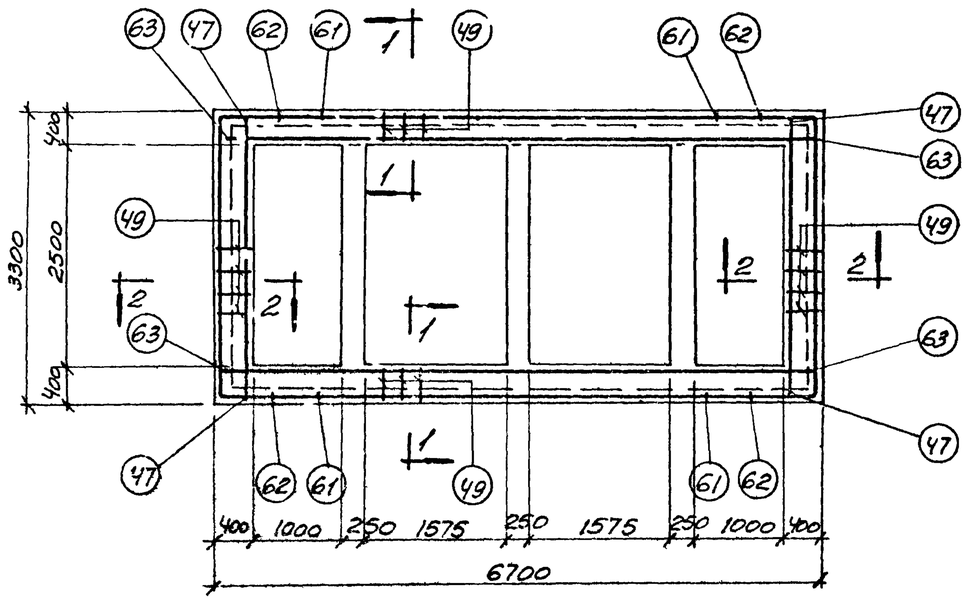

План на отм.-0.030
(армирование)

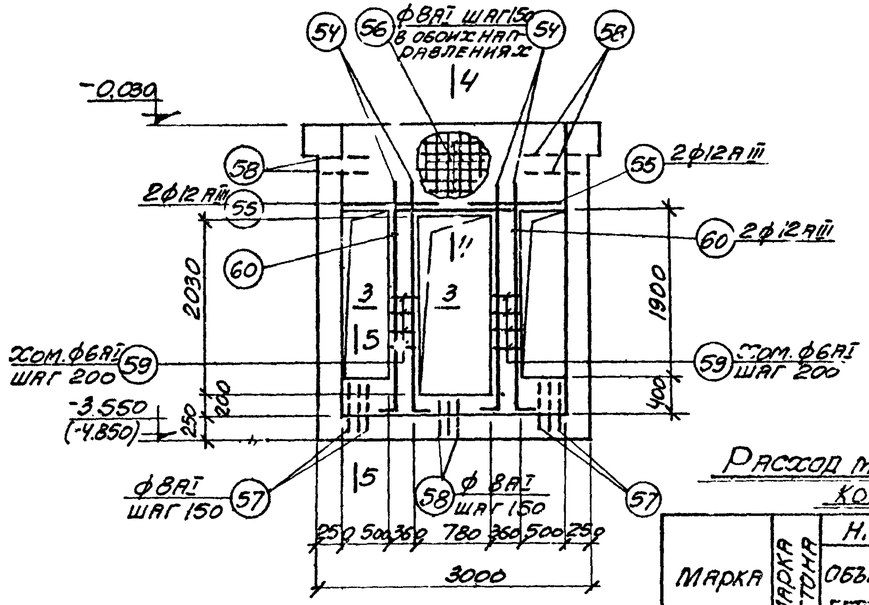

Ст-2

Выборка закладных элементов на одну камеру

Марка закладного элемента	Колич. шт.	Альбом III лист №
М-1	16	15
М-2	72	"
М-3	6	"
М-6	4	"
М-7	2	16
М-8	2	"
М-9	6	"
М-10	2	"
М-11	2	"

Расход материалов на монолитные железобетонные конструкции на одну камеру

Марка	Марка бетона	На один элемент: Объем бетона м³	Сталь для арматуры, Гост 5781-61 класса: АI	АIII	Итого	Колич.	На все элементы: Объем бетона м³	Сталь для арматуры, кг: АI	АIII	Итого
Стены подвала	150	19.78 / 25.58	511 / 521	1108 / 1735	1619 / 2256	1	19.78 / 25.58	511 / 521	1108 / 1735	1619 / 2256
МБ-1	150	0.19	4	14	18	2	0.38	8	28	36
Ст-2	150	1.17 / 1.98	53 / 94	27	80 / 121	1	1.17 / 1.98	53 / 94	27	80 / 121
Всего							21.33 / 27.94	572 / 623	1163 / 1790	1735 / 2413

Выборка сборных железобетонных элементов и расход материалов на одну камеру

Марка элемента	Вес т	Марка бетона	Расход материалов на один элемент: Бетон м³	Сталь кг	Колич.	Расход материала на все элементы: Бетон м³	Сталь кг	Серия или лист проекта
ПК17-28-16	1.09	200	0.436	17.48	4	1.744	69.9	ПК-01-4 вып. усил.1
ПЖС1-2	0.178	200	0.071	5.25	11	0.781	57.7	ПК-01-88
НПЖС-1	0.185	200	0.074	8.3	1	0.074	8.5	Альбом V лист 4
Б-18	0.075	200	0.030	0.68	6	0.18	4.1	1.139-1 выпуск 1
БУ-19	0.13	200	0.051	6.84	3	0.153	20.5	—•—
Б 13	0.025	200	0.01	0.69	9	0.09	6.2	—•—
СШ40-а	0.095	200	0.038	6.4	1	0.038	6.4	ПК-01-119

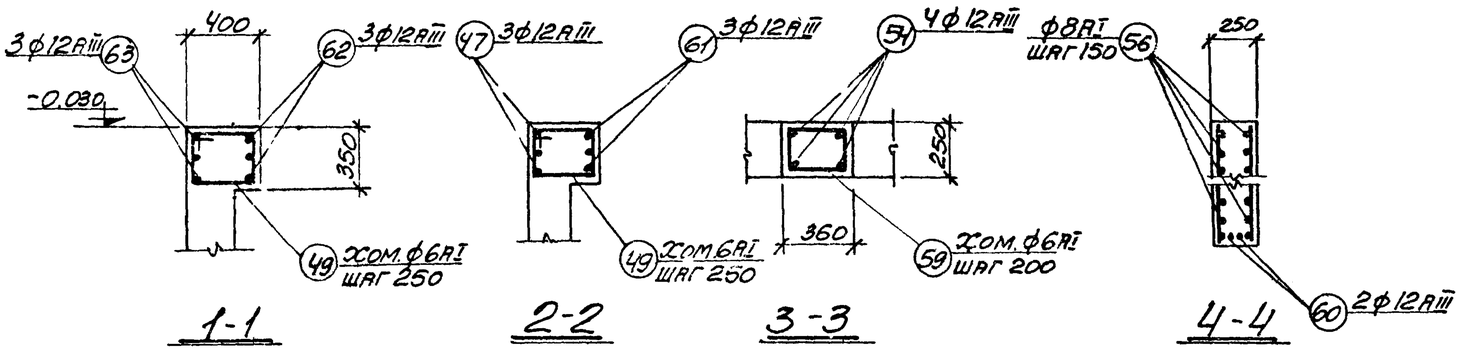

1-1 2-2 3-3 4-4

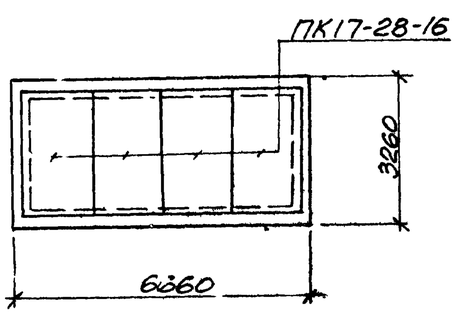

План плит на отм.3.970

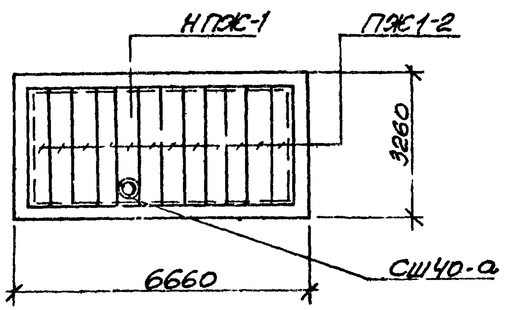

План плит кровли

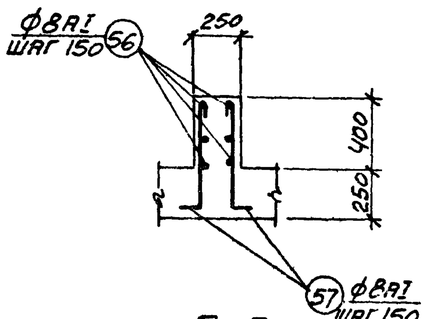

5-5

Примечания:

1. Армирование балки МБ-1 см. лист 7.
2. В таблице расхода материалов в числителе даны расходы для минимальной глубины подвала камеры (при заглублении примыкающих тоннелей h=0,7м от поверхности земли), в знаменателе для максимальной глубины подвала.

ТЛ	Вентиляционные устройства и противопожарная защита кабельных и шинных тоннелей	Серия 4.407-85 выпуск 2/1	
1971	Вытяжная камера С-2. План на отм.-0.030 (армирование) Планы плит на отм.3.970, кровли. Стена Ст-2	Альбом II	Лист 13

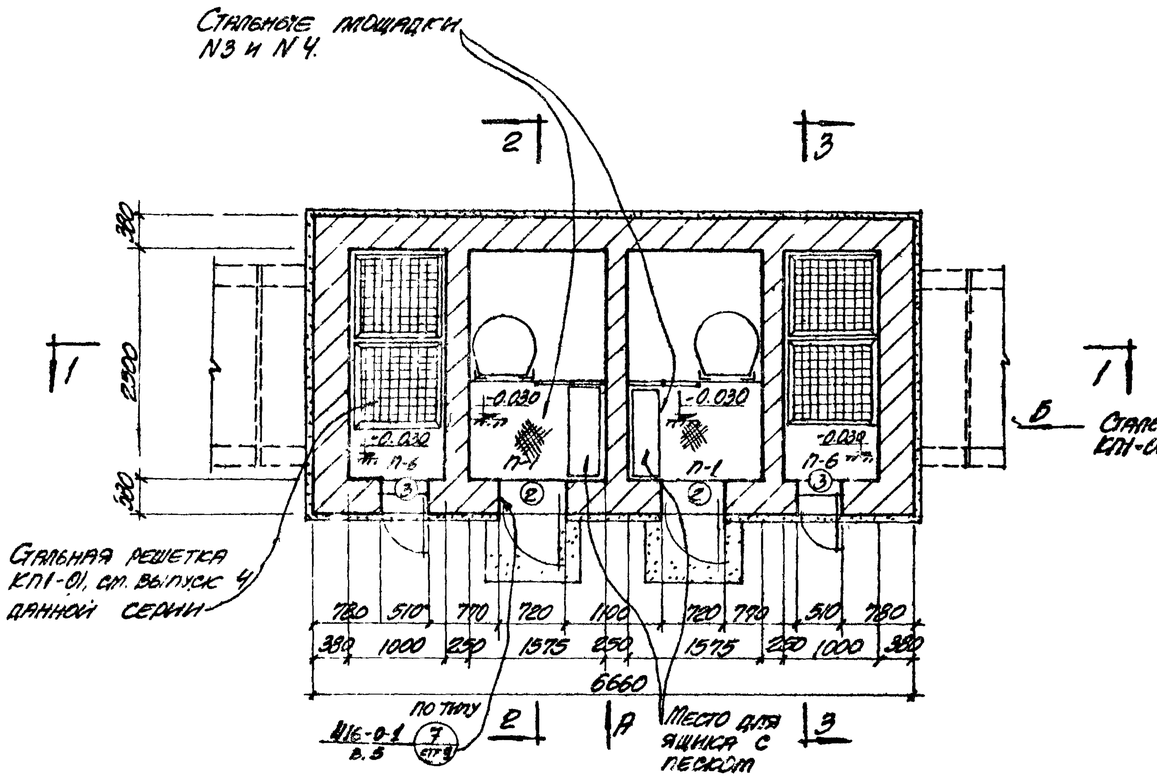

План камеры

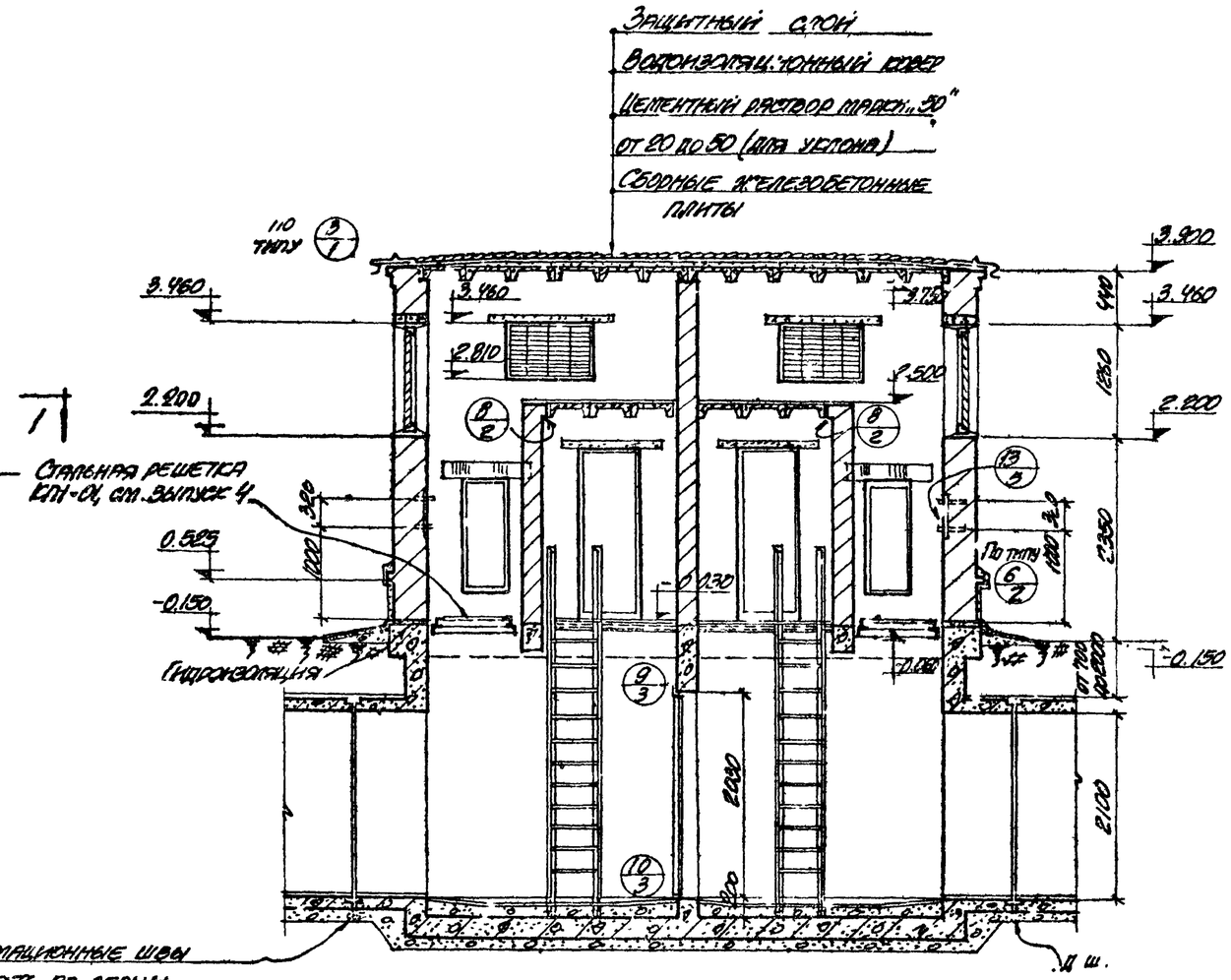

Разрез 1-1

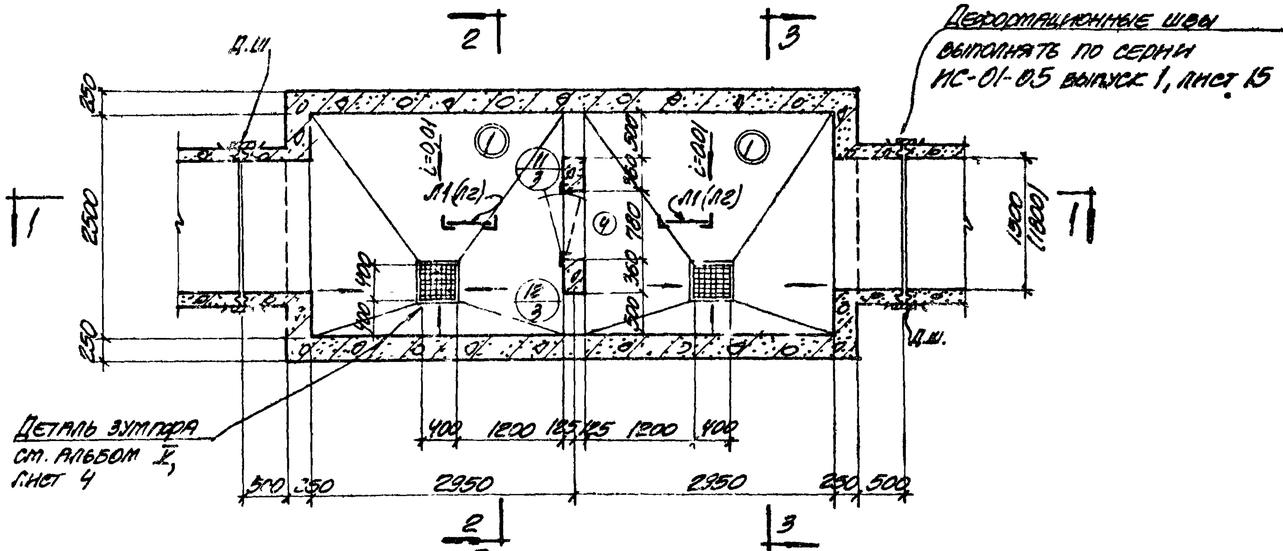

План подвала

Примечания:

1. Экспликацию проёмов дверей см. на листе 29.
2. Марками П-1, П-6, 1-7 замаркированы сборные железобетонные и рядовые перемычки, монтажные схемы перемычек см. на листе 28.
3. Экспликацию полов см. на листе 29.
4. Монтажную схему стальных площадок см. на листе 27.
5. Крепление жалюзийных решеток по серии 4.904-16, выпуск 7.
6. Крепление герметической двери по серии 4.904-26, лист 3.
7. Данный лист рассматривать совместно с листом 15.

ТД 1971	Вентиляционные устройства и противопожарная защита кабельных и инженерных тоннелей. Проточная камера П-1 Планы и разрез 1-1.	Серия 4.407-85 выпуск 2/1 Альбом V Лист 14

ПРОМСТРОЙНИИПРОЕКТ

Гл. инженер проекта Фрейдович
Рук. группы Ковальский
Гл. специалист Ковальский
Инженер Ковальский
Проверил Ковальский
Нач. отдела Ковальский

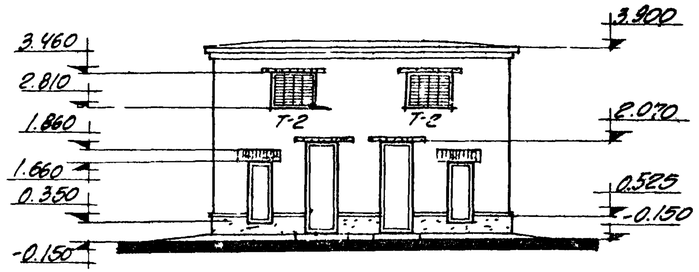

Фасад по стрелке „А"

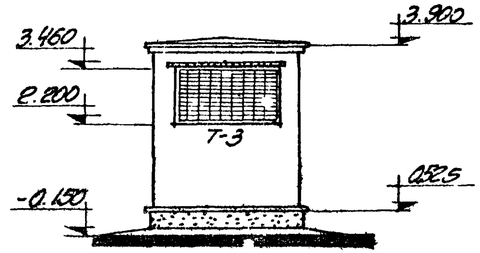

Фасад по стрелке „Б"

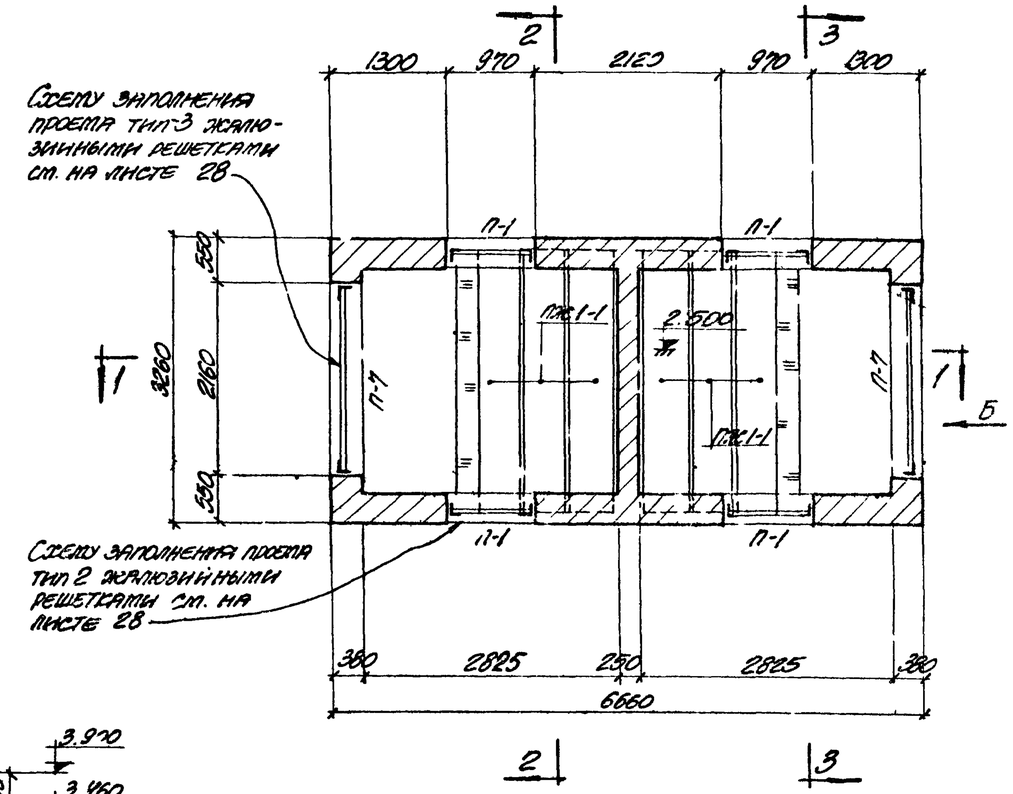

План проёмов на отм. 2.200 и 2810

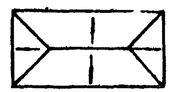

План кровли

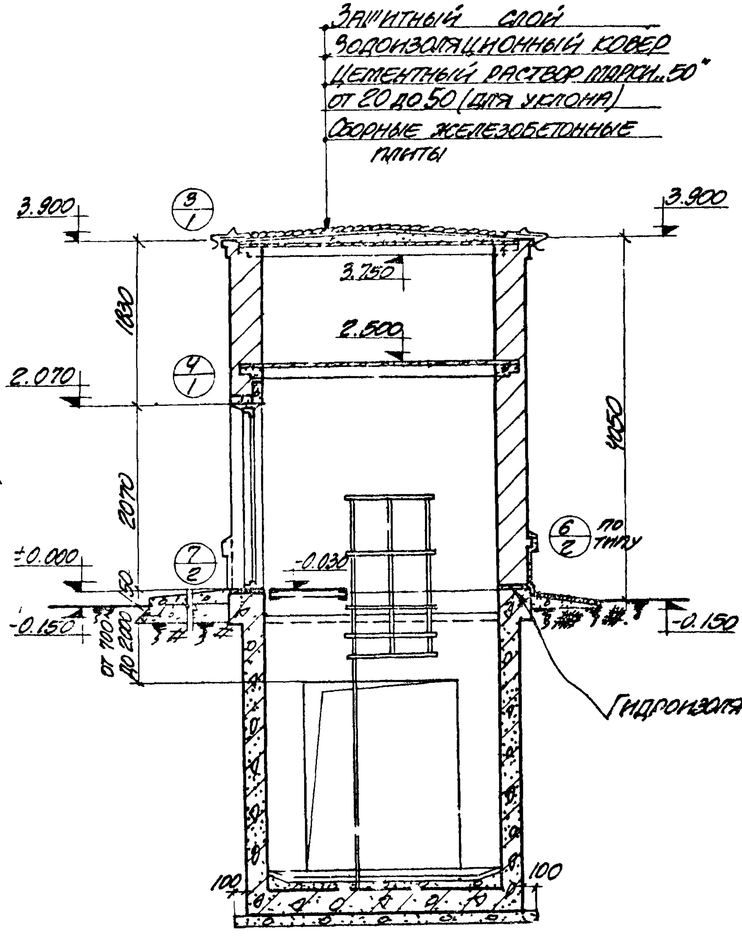

Разрез 2-2

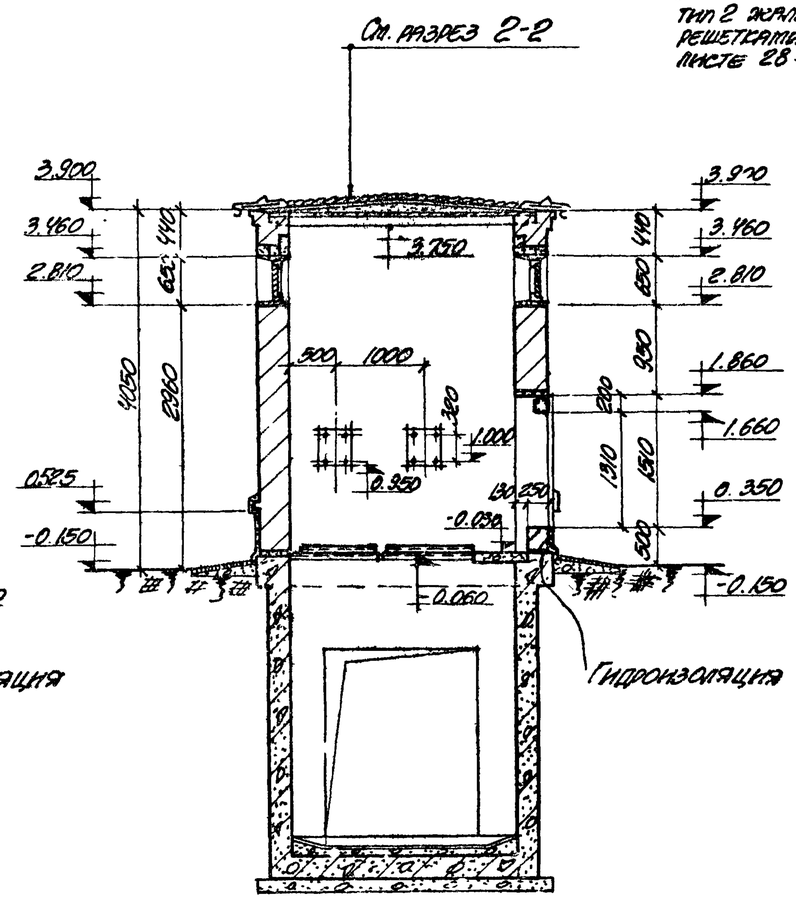

Разрез 3-3

Примечания:

1. Спецификацию сборных железобетонных плит ПЖ1-1 см. на листе 17.
2. Данный лист рассматривать совместно с листом 14.

ТП	Вентиляционные устройства и пост. пожарная защита кабельных тоннелей	Серия 4.407-85 Выпуск 2/71	
1971	Проточная камера П-1 Разрезы: 2-2, 3-3, фасады, планы проёмов и на отм. 2.200 и 2.810, кровли	Альбом II	Лист 15

ХАРЬКОВСКИЙ ПРОМСТРОЙНИИПРОЕКТ

Гл. инженер проекта Шкляр
Рук. группы Чижевский
Гл. конструктор Чижевский
Инженер Ушакова
Гл. специалист Ушакова
Проверил Кондратенко
Нормоконтролер Кондратенко

ИФР
748

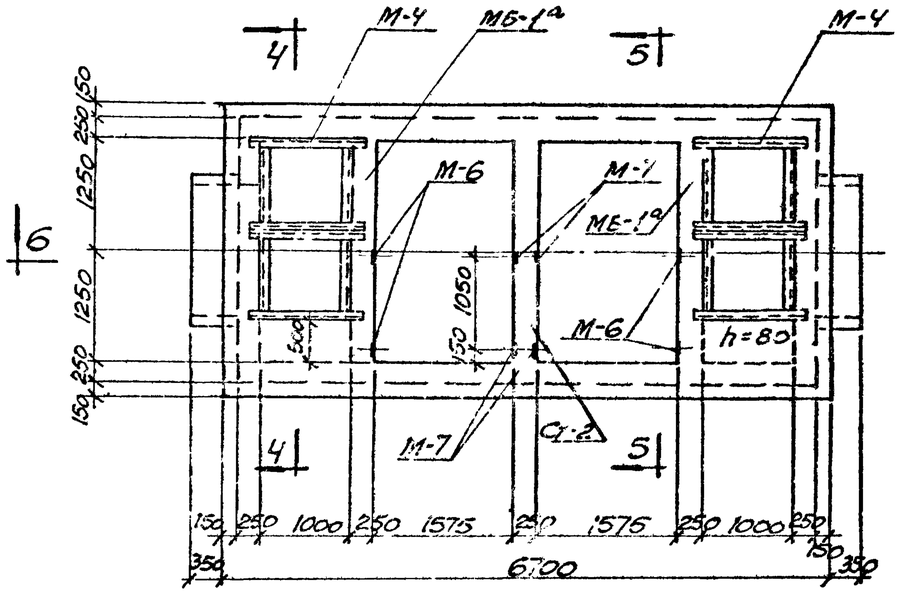

План на отм.-0.030
(опалубка)

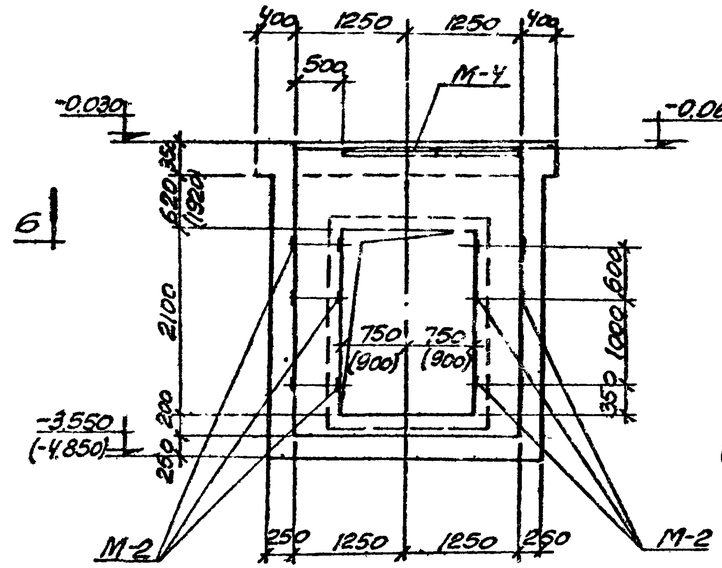

4-4

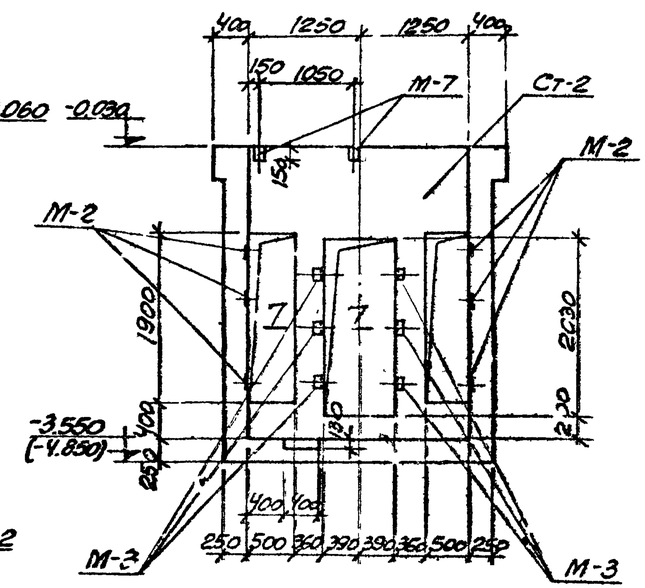

5-5

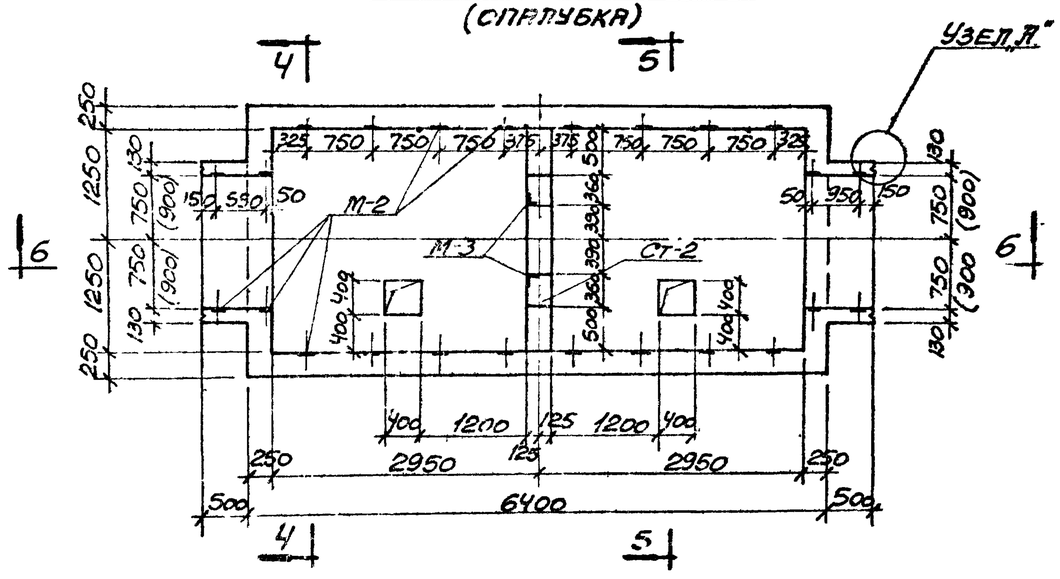

План подвала (опалубка)

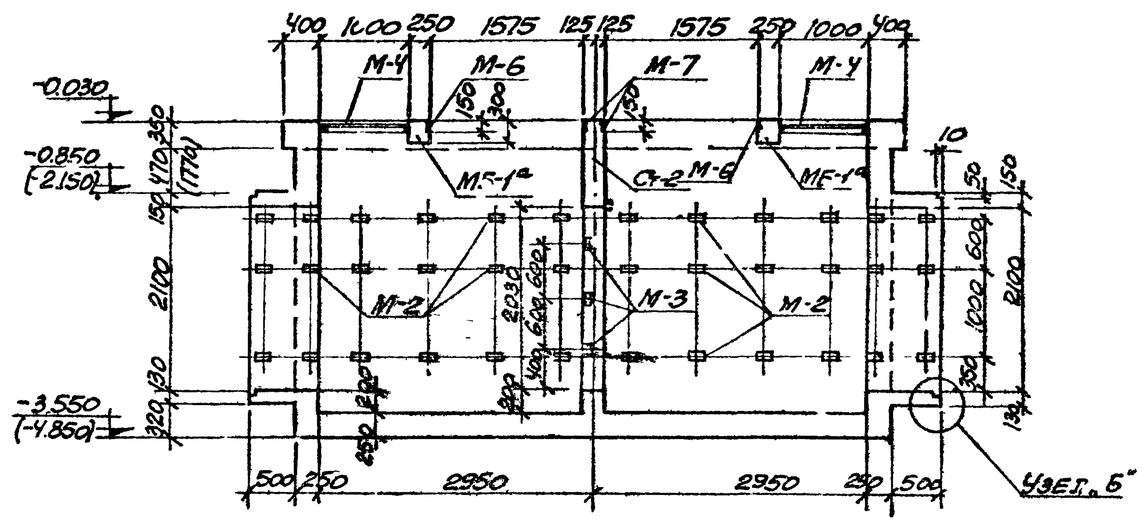

6-6

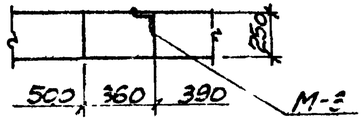

7-7

Примечания:

1. Размеры в скобках в плане даны для случая примыкания к подвалу камеры тоннелей шириной в=1800м.
2. Размеры и отметки в скобках на разрезах даны для случая заглубления тоннелей от поверхности земли на глубину h=2.0м.
3. Узлы „А" и „Б" см. на листе 4.

ТП	Вентиляционные устройства и противопожарная защита кабельных и шинных тоннелей		Серия 4.407-85 Выпуск 2м
1971	Приточная камера П-1. Планы на отм.-0.030, подвала. Разрезы 4-4÷7-7	Альбом II	Лист 16

Харьковский Промстройниипроект

Ст. инж.	Чаусовский	
Рук. группы	Фомидлянна	
Исполнит.	Ведентьева	
Проверил	Фомидлянна	
Н.контр.	Кириров	
ГИП	Дениленко	

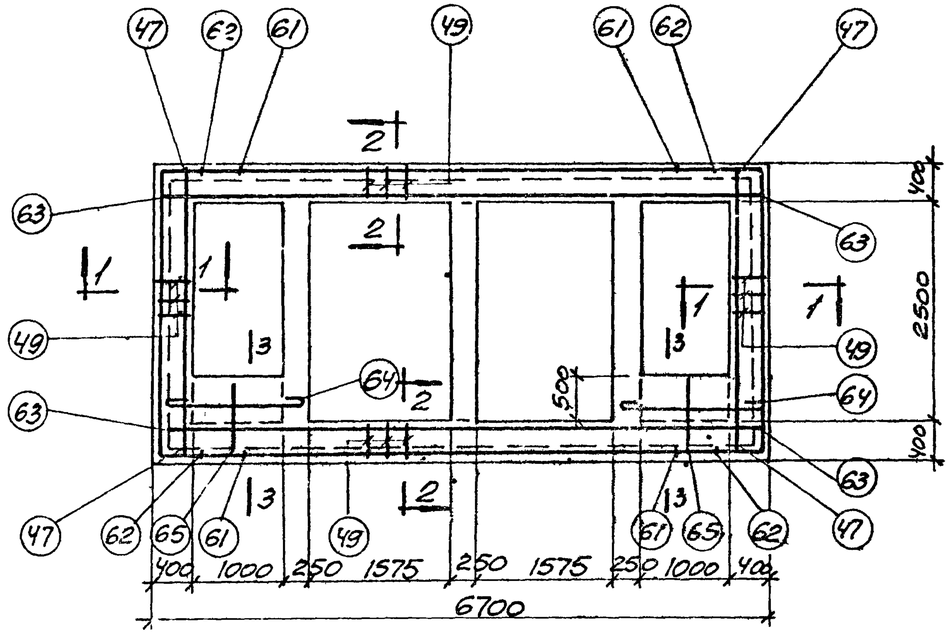

План на отм.-0.030
(армирование)

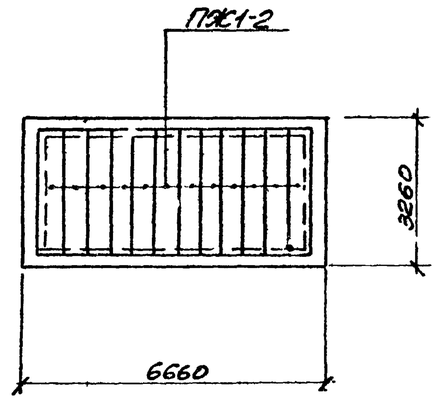

План плит кровли

Выборка закладных элементов на одну камеру

Марка закладного элемента	Колич. шт.	Альбом IV лист №
М-2	72	15
М-3	6	"
М-4	2	"
М-6	4	"
М-7	2	16
М-10	2	"
М-11	2	"
М-12	4	"
М-13	2	"

Расход материалов на монолитные железобетонные конструкции на одну камеру

Марка	Марка бетона	На один элемент: Объем бетона м³	Сталь для арматуры, кг: По ГОСТ 5781-61* класса А-I	А-III	Итого	Количество	На все элементы: Объем бетона м³	Сталь для арматуры, кг: По ГОСТ 5781-61* класса А-I	А-III	Итого
Стены подвала	150	13.86 / 25.4	5.6 / 526	1108 / 1735	1624 / 2261	1	13.86 / 25.4	516 / 526	1108 / 1735	1624 / 2261
МБ-1а	150	0.19	4	14	18	2	0.38	8	28	36
Ст-2	150	1.17 / 1.98	53 / 94	27	80 / 121	1	1.17 / 1.98	53 / 94	27	80 / 121
Итого:							14.41 / 28.08	577 / 628	1163 / 1790	1740 / 2418

Выборка сборных железобетонных элементов и расход материалов на одну камеру

Марка элемента	Вес т	Марка бетона	Расход материалов на 1 элемент: Бетон м³	Сталь кг	Колич. шт.	Расход материалов на все элементы: Бетон м³	Сталь кг	Серия или лист проекта
ПЖС1-1	0.178	200	0.071	4.05	6	0.426	24.3	ПК-01-88
ПЖС1-2	0.178	200	0.071	5.25	12	0.852	63.0	—"—
Б13	0.025	200	0.01	0.69	12	0.12	8.3	1.139-1 выпуск 1
БУ13	0.085	200	0.034	1.67	6	0.204	10.0	—"—
Б27	0.115	200	0.045	3.03	6	0.27	18.2	—"—

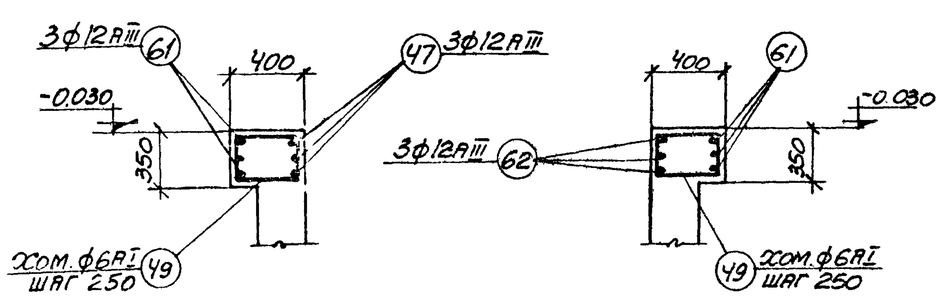

1-1 2-2 3-3

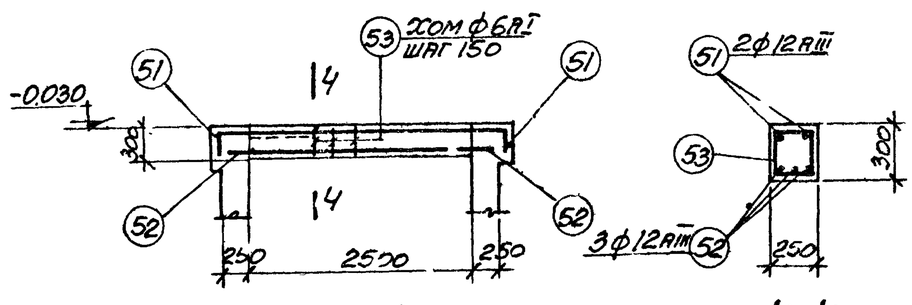

МБ-1а 4-4

Примечания:

1. Армирование стены Ст-2 см. на листе 13
2. В таблице расхода материалов в числителе даны расходы для минимальной глубины подвала камеры (при заглублении примыкающих тоннелей h=0.7м от поверхности земли), в знаменателе для максимальной глубины подвала.

Вентиляционные устройства и противопожарная защита кабельных и шинных тоннелей		Серия 4.407-85 выпуск 2/м
1971	Почточная камера П-1. План на отм.-0.030 (армирование). Балка МБ-1а. План плит кровли	Альбом II / Лист 17

Харьковский Промстройниипроект

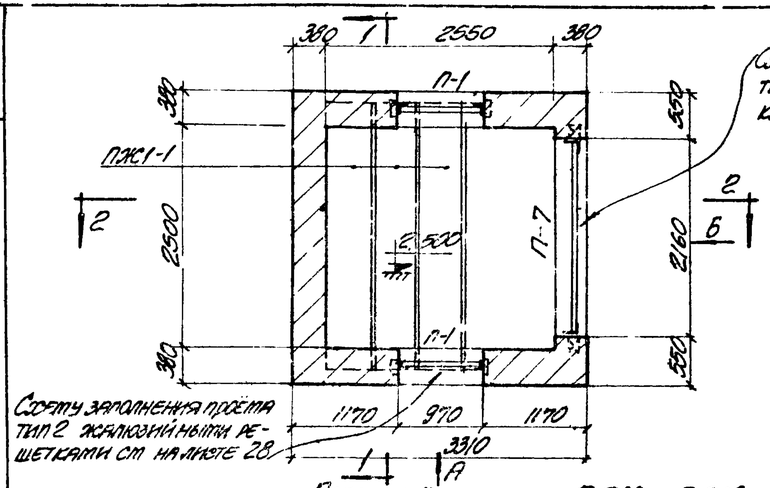

План проёмов на отм. 2.200 и 2.810

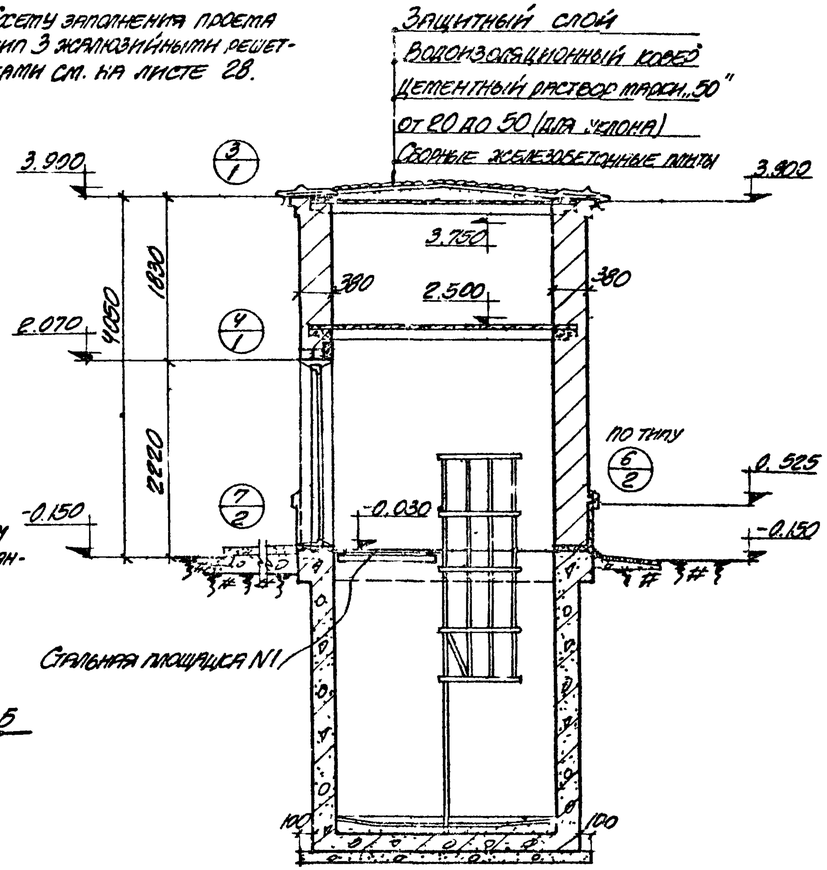

Разрез 1-1

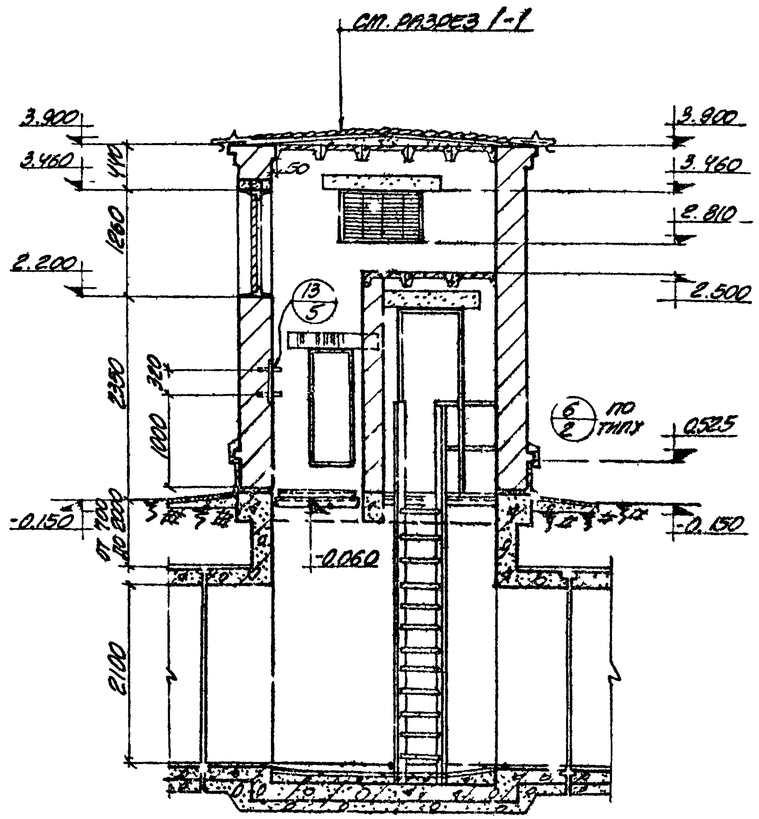

Разрез 2-2

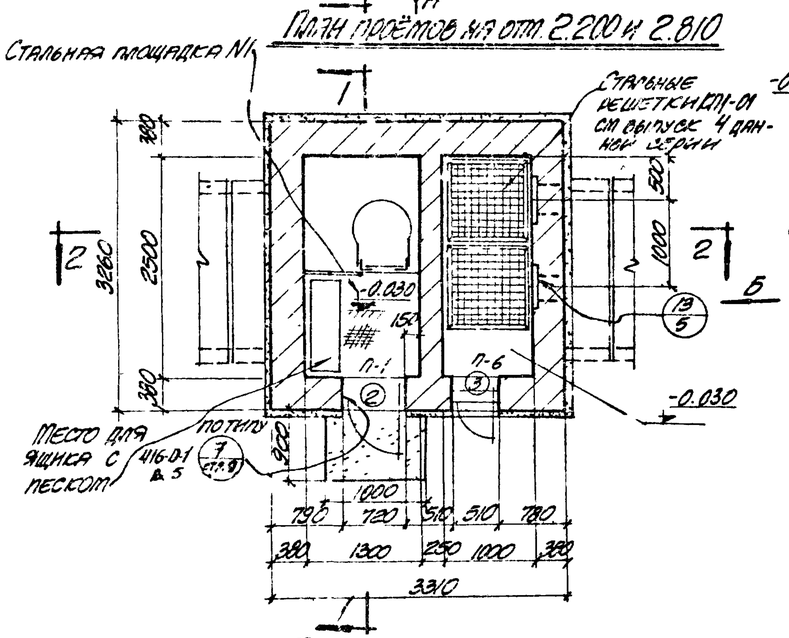

План камеры

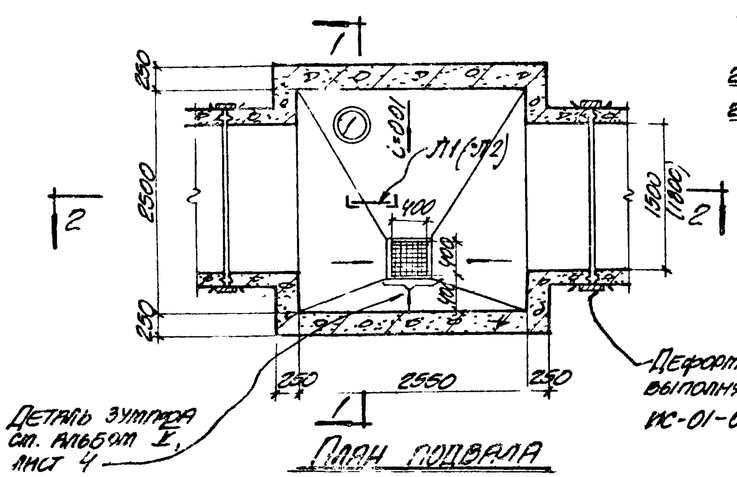

План подвала

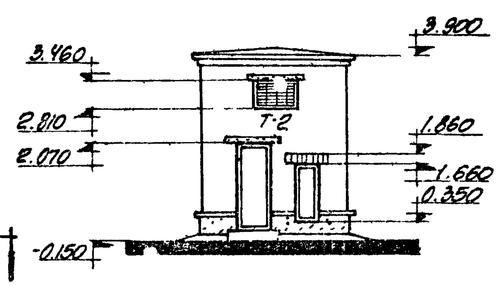

Фасад по стрелке „А"

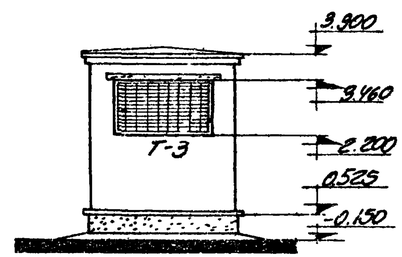

Фасад по стрелке „Б"

Примечания:

1. Экспликацию проемов дверей см. на листе 29
2. Марками П-1, П-6, П-7 замаркированы сборные ж.б и рядовые перемычки, монтажные схемы перемычек см на листе 28.
3. Спецификацию сборных железобетонных плит ПЖС1-1 см. на листе 19.
4. Монтажную схему стальных площадок см. на листе 21.
5. Крепление жалюзийных решеток по серии 4.904-16, выпуск I
6. Экспликацию полов см. на листе 29.
7. Крепление герметической двери по серии 4.904-26, лист 3.

ТП	Вентиляционные устройства и противопожарная защита кабельных и инженерных тоннелей.	Серия 4.407-85 выпуск 8/11
1971	Приточная камера П-1А. Планы, разрезы, фасады	Альбом V, Лист 18

Харьковский Промстройниипроект

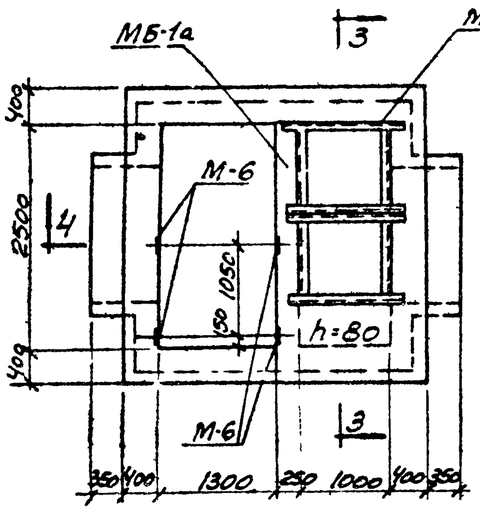

План на отм -0.030 (опалубка)

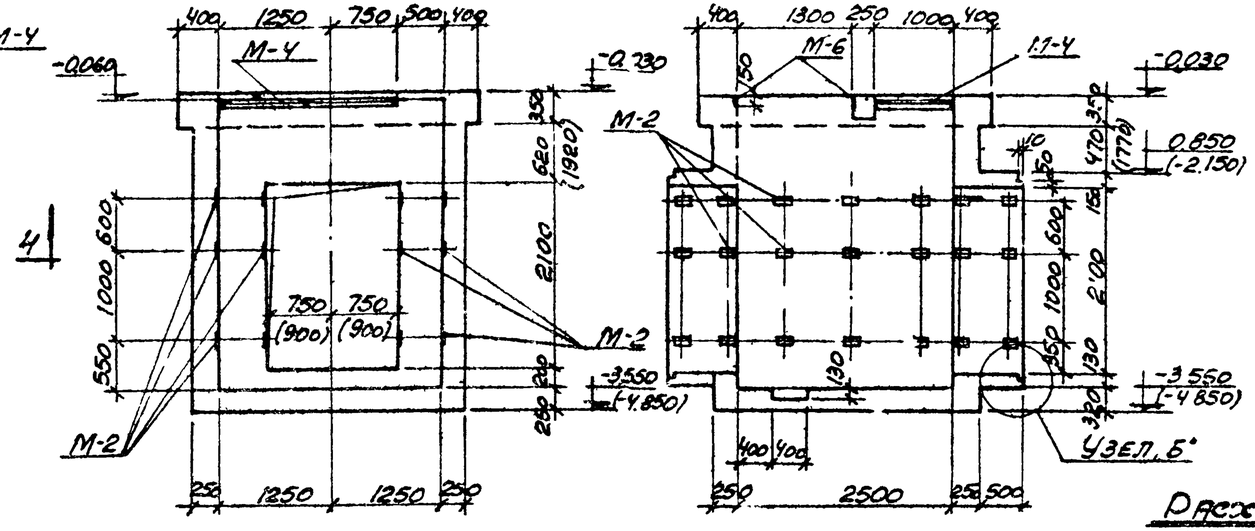

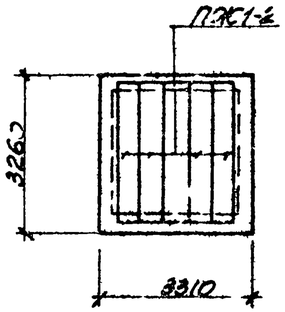

План плит кровли

Выборка закладных элементов на одну камеру

Марка закладного элемента	Кол-во шт	Альбом N Лист N
М-2	42	15
М-4	1	"
М-6	4	"
М-10	1	16
М-11	1	"
М-12	2	"
М-13	1	"

Расход материалов на монолитные железобетонные конструкции на одну камеру

Марка элемента	Марка бетона	На 1 элемент: Объем бетона м³	Сталь для арматуры кг: ГОСТ 5781-61 класса А I	А III	Итого	Количество шт	На все элементы: Объем бетона м³	Сталь для арматуры кг: ГОСТ 5781-61 класса А I	А III	Итого
Стены подвала	150	11.4 / 150	246 / 280	756 / 946	1002 / 1238	1	11.4 / 150	246 / 280	756 / 946	1002 / 1238
МБ-1а	150	0.19	4	14	18	1	0.19	4	14	18
Всего							11.6 / 150	250 / 280	770 / 950	1020 / 1256

Выборка сборных железобетонных элементов и расход материалов на одну камеру

Марка элемента	Вес т	Марка бетона	Расход материалов на 1 элемент: Бетон м³	Сталь кг	К-во шт.	Расход материалов на все элементы: Бетон м³	Сталь кг	Серия или N листа
ПЖ1-2	0.178	200	0.071	5.25	5	0.355	26.2	ПК-01-88
ПЖ1-1	0.175	200	0.071	4.05	3	0.273	12.2	—"—
Б13	0.025	200	0.01	0.69	6	0.06	4.2	1.138-1 вып.1
БУ13	0.085	200	0.034	1.67	3	0.102	5.0	—"—
Б27	0.145	200	0.045	3.03	3	0.14	9.1	—"—

Примечания:

1. Размеры в скобках в плане даны для случая примыкания к подвалу камеры тоннеля шириной b=1800 мм
2. Размеры и отметки в скобках на разрезах даны для случая заглубления тоннелей от поверхности земли на глубину h=2 м
3. Узлы „А" и „Б" см на листе 4
4. В таблице расхода материалов в числителе даны расходы для минимальной глубины подвала камеры (при заглублении примыкающего тоннеля h=0.7 м от поверхности земли), в знаменателе — для максимальной глубины подвала
5. Армирование балки МБ-1а см на листе 17
6. Сечения 11-11, 13-13, узлы „В" и „Г" см на листе 11, узел „Д" на листе 22

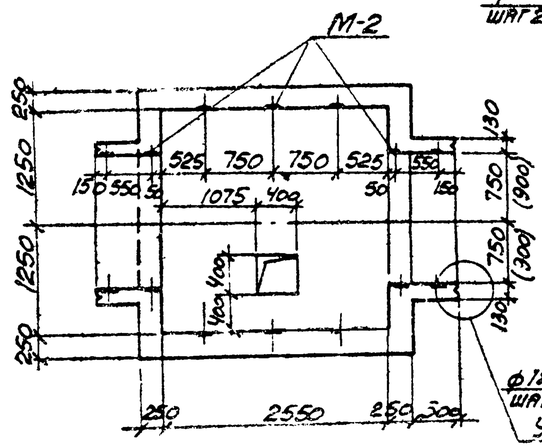

План подвала (опалубка)

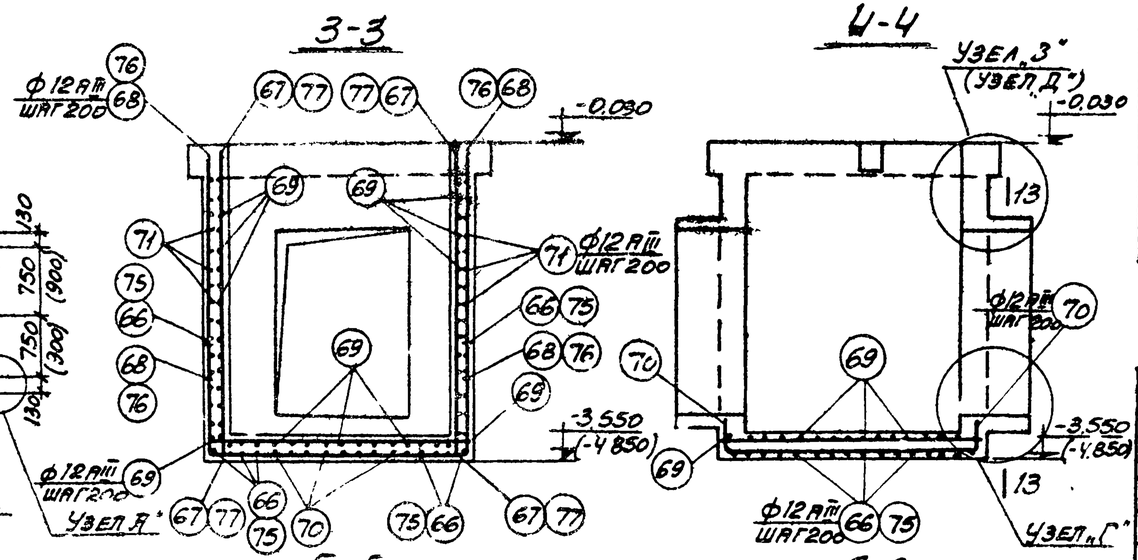

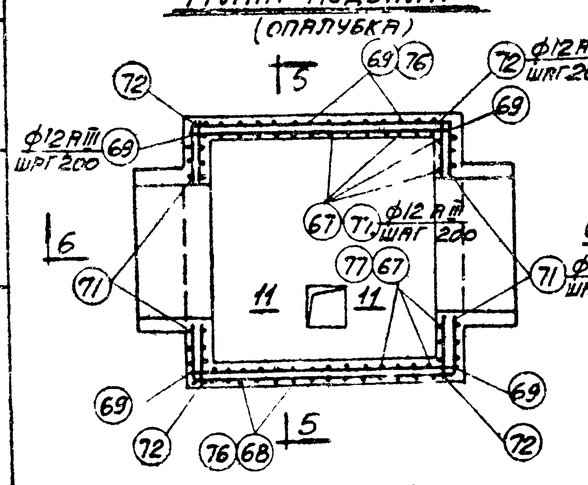

План подвала (армирование)

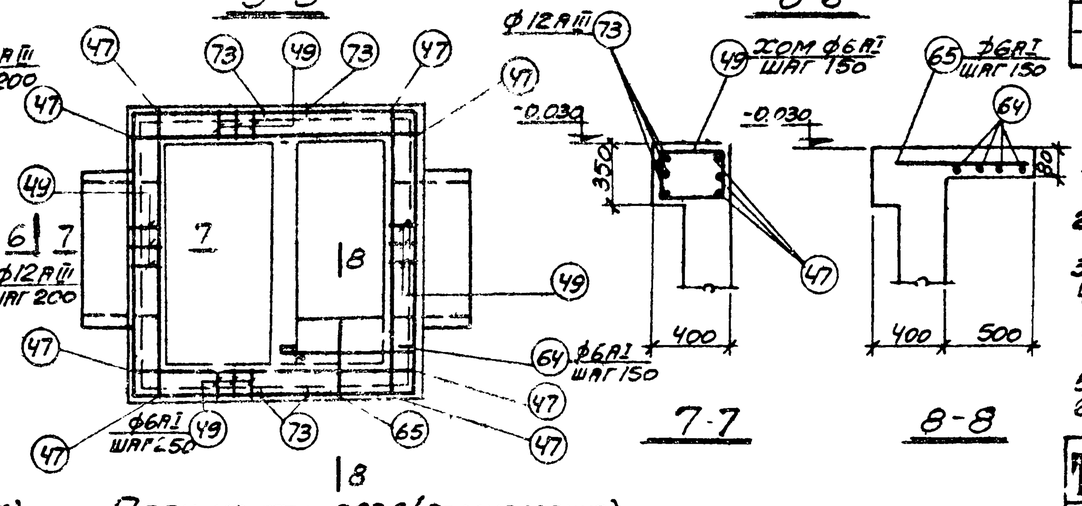

План на отм -0.030 (армирование)

Гл. инж. проекта	Ткаченко		
Гл. конструктор	Чиусовский		
Рук. группы	Фридлянд		
Исполнит.	Фридлянд		
Проверил	Данилевич		
Контролер	Данилевич		

ХАРЬКОВГИПРОМИНСТРОЙ ПРОМСТРОЙПРОЕКТ

Т.П. 1971	Вентиляционные устройства и противопожарная защита кабельных и инженерных тоннелей. Приточная камера П-1а. Опалубка и армирование подвала. План плит кровли	Серия 4.407-85 Выпуск 2/71 Альбом II Лист 19

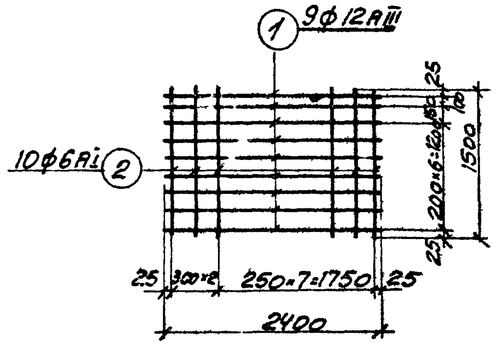

С-1

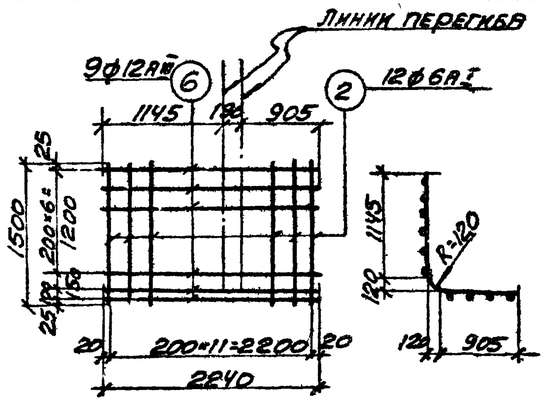

С-4

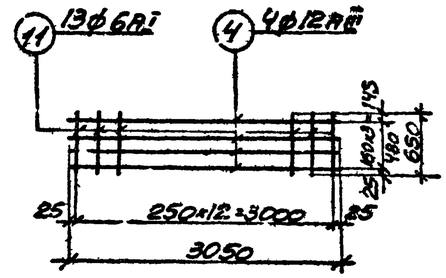

С-7

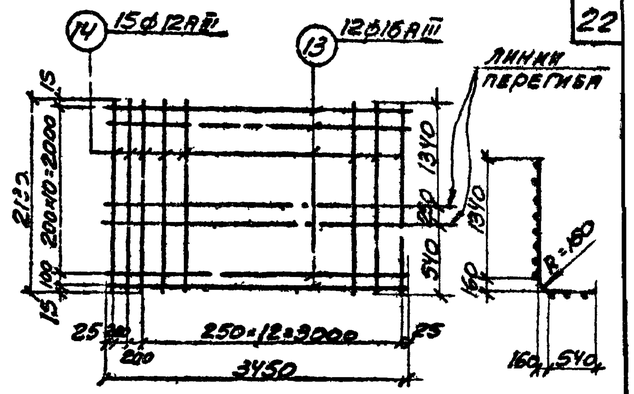

С-10

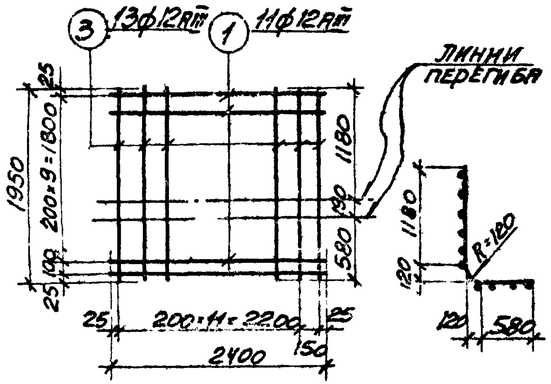

С-2

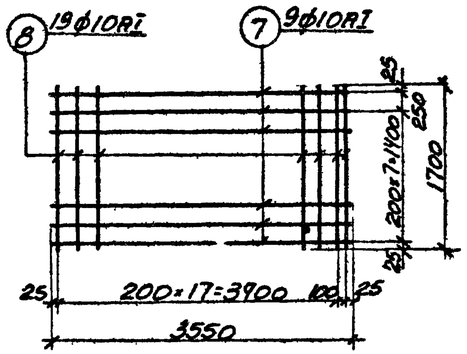

С-5

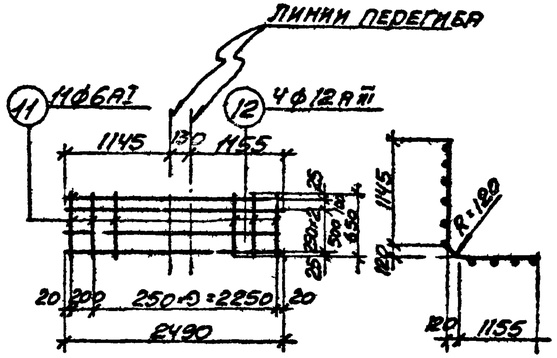

С-8

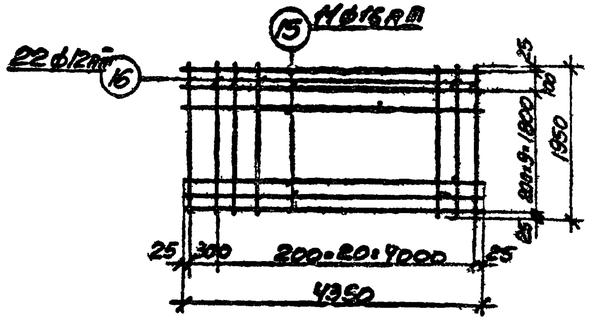

С-11

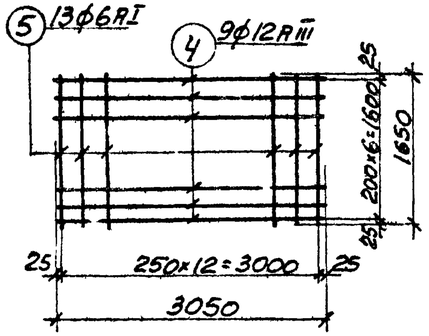

С-3

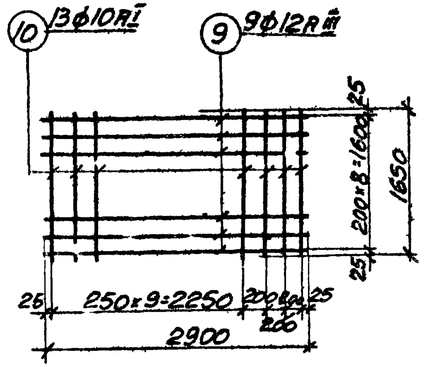

С-6

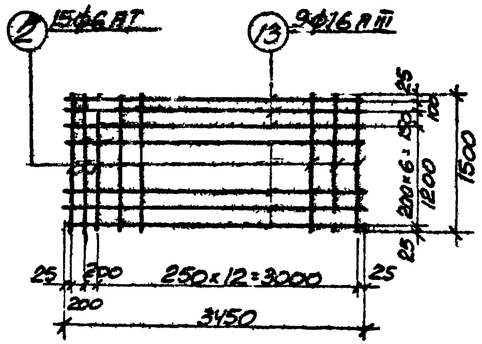

С-9

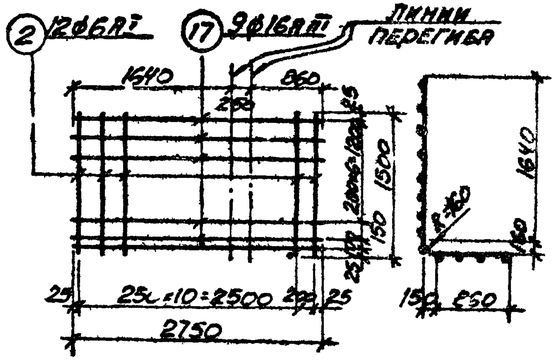

С-12

ТП 1971	Вентиляционные устройства и противопожарная защита кабельных и шинных тоннелей	Серия 4.407-85 Выпуск 2/71
	Сетки С-1÷С-12	Альбом 7 Лист 20

Харьковский Промстройниипроект
Гл. инженер проекта Фомин
Рук. группы Фомин
Проверил Капиров
Н. контр. Фомин
Разработал Даниленко

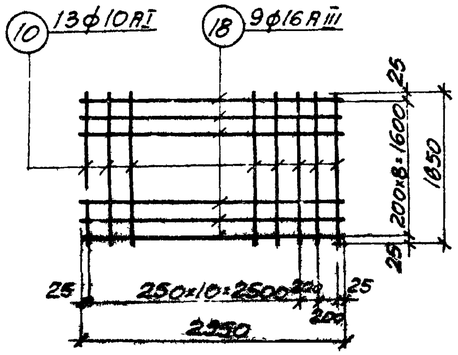

С-13

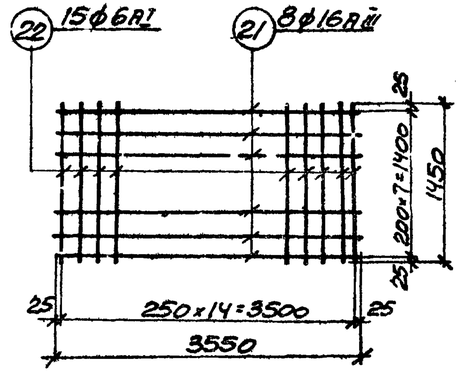

С-16

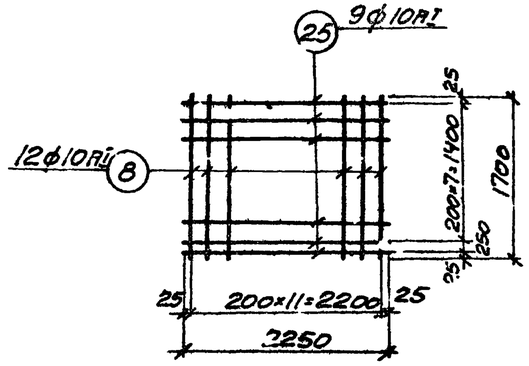

С-19

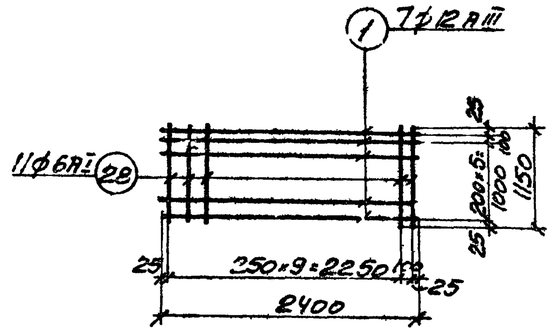

С-22

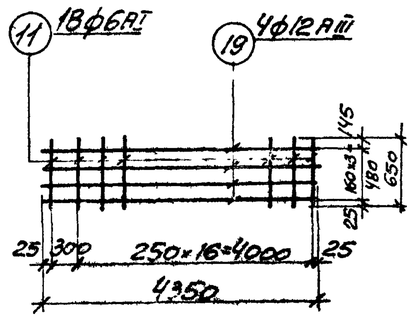

С-14

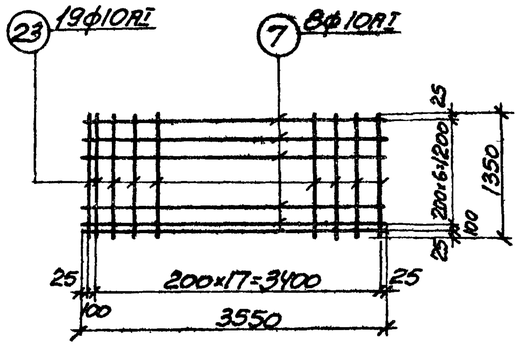

С-17

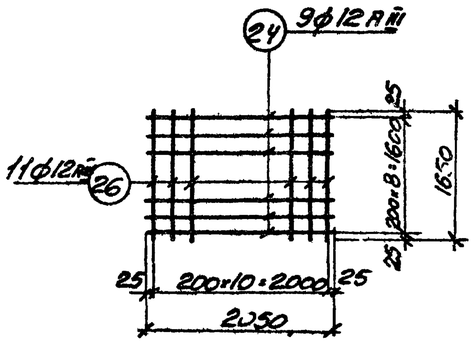

С-20

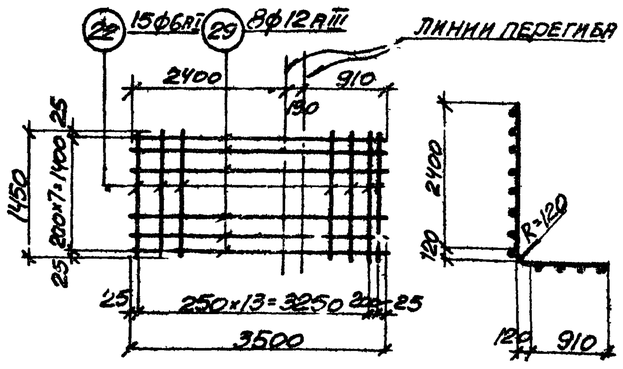

С-23

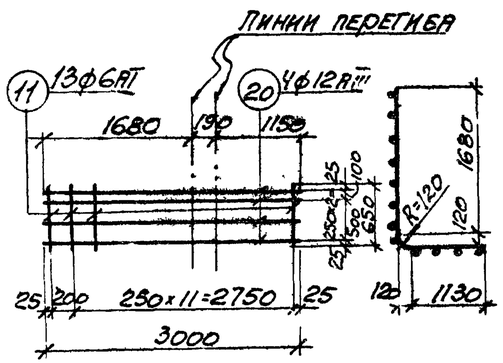

С-15

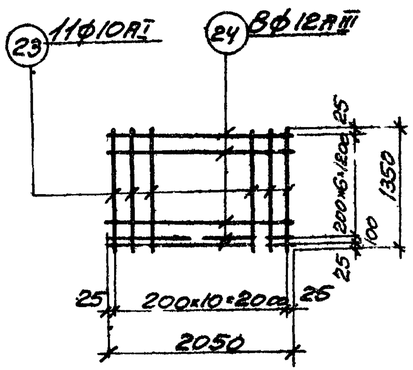

С-18

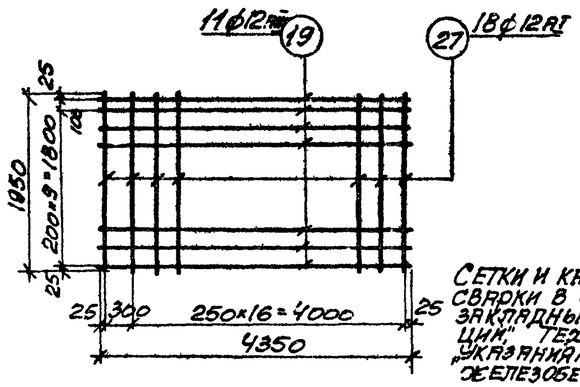

С-21

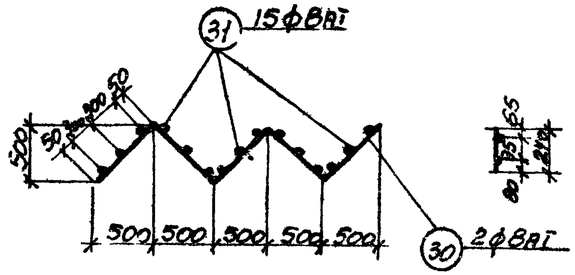

Кр-1

Примечание

Сетки и каркасы изготовить с применением контактной сварки в соответствии с ГОСТ 10922-64. Арматура и закладные детали сварные для железобетонных конструкций. Технические требования и методы испытаний. Указаниями по технологии электросварки арматуры железобетонных конструкций (ВСН 38-57 / МСПИХП-МСЭС) и Указаниями по технологии производства арматурных работ в промышленном и гражданском строительстве (Н9-61).

ТД 1971	Вентиляционные устройства и противопожарная защита кабельных и шинных тоннелей. Сетки С-13 ÷ С-23. Каркас Кр-1	Серия 4.407-85 Выпуск 2/71. Альбом II. Лист 21

Инв. № 48

Харьковский Промстройниипроект

Гл. инженер проекта	Данисбурд	
Нач. отдела	Ткаченко	
Гл. конструктор	Чаусовский	
Рук. группы	Фомиарид	
Гл. инж. проекта	Даниленко	
Рассчитал	Исполнит.	Проверил	Копировал

Спецификация арматуры на 1 элемент

Тип камеры	Марка эл. и кол. шт.	Марка кон. стерж. и кол. шт.	№ позиции	Эскиз	Ф мм и усл. обозн.	Длина мм	Колич. шт. в 1 карк.	Колич. шт. в 1 элем.	Общая длина м	Выборка арматуры на 1 элемент: Ф мм и усл. обозн.	Общая длина м	Вес кг	На все элем. вес кг
В-1 Стены подвала	Подвала	С-1 (шт.12)	1	2400	12АIII	2400	9	108	259.2	6АI	1028	228	228
			2	1500	6АI	1500	10	120	180.0	8АI	284	112	112
										10АI	580	360	360
		С-2 (шт.4)	1	см. выше	12АIII	2400	11	44	105.6	12АIII	1680	1495	1495
			3	1950	12АIII	1950	13	52	101.4	16АIII	49	78	78
										Итого		2273	2273
		С-3 (шт.14)	4	3050	12АIII	3050	9	126	384.6				
			5	1650	6АI	1650	13	162	300.0				
		С-4 (шт.16)	2	см. выше	6АI	1500	12	192	288.0				
			6	2240	12АIII	2240	9	144	322.6				
		С-5 (шт.3)	7	3550	10АI	3550	9	27	95.8				
			8	1700	10АI	1700	19	57	97.0				
		С-6 (шт.7)	9	2900	12АIII	2900	9	63	182.7				
			10	1050	10АI	1650	13	91	150.0				
		С-7 (шт.4)	4	см выше	12АIII	3050	4	16	48.8				
			11	650	6АI	650	13	52	33.8				
		С-8 (шт.4)	11	см. выше	6АI	650	11	44	29.6				
			12	2490	12АIII	2490	4	16	39.8				
		Кр-1 (шт.10)	30	3500	8АI	3500	2	20	70.0				
			31	240	8АI	240	15	150	36.0				
	Отдельные стержни		32	1350 / 1720 / 1350	10АI	4550	-	20	91.0				
			33	1730	10АI	1850	-	20	37.0				
			34	2350	10АI	2500	-	20	50.0				
			35	90 / 680 / 680	8АI	1600	-	60	96.0				
			36	110 / 700 / 700	8АI	1620	-	22	35.6				
			37	2650	6АI	2750	-	22	60.5				
			38	800	10АI	950	-	40	38.0				
			39	90 / 700 / 700 / 470	8АI	2100	-	22	46.2				
			40	470 / 470	10АI	1050	-	20	21.0				

Спецификация арматуры на 1 элемент

Тип камеры	Марка эл. и кол. шт.	Марка кон. стерж. и кол. шт.	№ позиции	Эскиз	Ф мм и усл. обозн.	Длина мм	Колич. шт. в 1 карк.	Колич. шт. в 1 элем.	Общая длина м	Выборка арматуры на 1 элемент: Ф мм и усл. обозн.	Общая длина м	Вес кг	На все элем. вес кг
В-1 (продолжение) Стены подвала (продолжение)	Отдельные стержни		41	700 / 700	16АIII	1400	-	20	28.0				
			42	430	12АIII	430	-	116	50.7				
			43	1300	16АIII	1300	-	16	20.8				
			44	2600 / 3230 / 2600	12АIII	8430	-	6	50.6				
			45	7100	12АIII	7100	-	6	42.6				
			46	5800	12АIII	5800	-	6	34.8				
			47	3230	12АIII	3230	-	6	19.4				
			48	3150	12АIII	3150	-	12	37.8				
			49	280 / 340	6АI	1400	-	66	92.4				
			50	280 / 200	6АI	1100	-	40	14.0				
		МБ-1 (шт.4)	51	100 / 3230 / 100	12АIII	3430	-	2	6.9	6АI	19	4	16
										12АIII	16	14	56
			52	2900	12АIII	2900	-	3	8.7	Итого		18	72
			53	250 / 200	6АI	1050	-	18	18.9				
		СТ-1 (шт.1)	54	2700 / 100	12АIII	2800	-	8	22.4	6АI	25	5	5
			55	1000	12АIII	1000	-	4	4.0	8АI	108	42	42
			56	П.М.	8АI	-	-	-	70.0	12АIII	30	27	27
			57	600 / 100	8АI	800	-	24	19.2	Итого		74	74
			58	400 / 100	8АI	600	-	32	19.2				
			59	300 / 200 / 100	6АI	1150	-	22	25.3				
			60	100 / 1450 / 100	12АIII	1650	-	2	3.3				
В-2 Стены подвала		С-1 (шт.6)	1	см. выше	12АIII	2400	9	54	130.0	8АI	664	147	147
			2	— " —	6АI	1500	10	60	90.0	8АI	242	95	95
										10АI	434	269	269
		С-2 (шт.4)	1	— " —	12АIII	2400	11	44	105.6	12АIII	1153	1030	1030
			3	— " —	12АIII	1950	13	52	101.4	16АIII	49	78	78
										Итого		1619	1619
		С-3 (шт.8)	4	— " —	12АIII	3050	9	72	220.0				
			5	— " —	6АI	1650	13	104	171.6				
		С-4 (шт.10)	2	— " —	6АI	1500	12	120	180.0				
			6	— " —	12АIII	2240	9	90	201.6				

Спецификация арматуры на 1 элемент

Тип камеры	Марка эл. и кол. шт.	Марка кон. стерж. и кол. шт.	№ позиции	Эскиз	Ф мм и усл. обозн.	Длина мм	Колич. шт. в 1 карк.	Колич. шт. в 1 элем.	Общая длина м	Выборка арматуры на 1 элемент: Ф мм и усл. обозн.	Общая длина м	Вес кг	На все элем. вес кг
В-2 (продолжение) Стены подвала (продолжение)	Отдельные стержни	С-6 (шт.7)	9	см. выше	12АIII	2900	9	36	104.4				
			10	— " —	10АI	1650	13	52	85.8				
		С-7 (шт.4)	4	— " —	12АIII	3050	4	16	48.8				
			11	— " —	6АI	650	13	52	33.8				
		С-3 (шт.4)	11	— " —	5АI	650	11	44	29.6				
			12	— " —	12АIII	2490	4	16	39.8				
		С-18 (шт.2)	23	1350	10АI	1350	11	22	29.7				
			24	2050	12АIII	2050	8	16	32.8				
		С-19 (шт.2)	8	см выше	10АI	1700	12	24	40.8				
			25	2250	10АI	2250	9	18	40.4				
		Кр-1 (шт.6)	30	см. выше	8АI	3500	2	12	42.0				
			31	— " —	8АI	240	15	90	21.6				
	Отдельные стержни		32	— " —	10АI	4550	-	20	91.0				
			33	— " —	10АI	1850	-	20	37.0				
			34	— " —	10АI	2500	-	20	50.0				
			35	— " —	8АI	1600	-	60	96.0				
			36	— " —	8АI	1620	-	22	35.6				
			37	— " —	6АI	2750	-	22	60.5				
			38	— " —	10АI	950	-	40	38.0				
			39	— " —	8АI	2100	-	22	46.2				
			40	— " —	10АI	1050	-	20	21.0				
			41	— " —	16АIII	1400	-	20	28.0				
			42	— " —	12АIII	430	-	72	43.0				
			43	— " —	16АIII	1300	-	16	20.8				
			47	— " —	12АIII	3230	-	6	19.4				
			49	— " — 230	6АI	1400	-	70	98.0				
			61	1450 / 750	12АIII	6130	-	6	36.8				
			62	4900	12АIII	4900	-	6	29.4				
			63	6650	12АIII	6650	-	6	40.0				

Т/Л	Вентиляционные устройства и противопожарная защита кабельных и шинных тоннелей	Серия 4.407-85 Выпуск 2	
1971	Подвалы камер В-1, В-2, П-1, П-1а, при заглублении и тоннелей h=0.7 м. Спецификация арматуры	Альбом II	Лист 22

Гипроэлектропроект

Рук. группы Онапенко

Гл. спец. Данилейко

Инж. Капиров

В-1

Шифр 948

Спецификация арматуры на 1 элемент

Тип камеры	Марка элемента и кол. шт.	Марка кар. и кол. элем.	NN позиций	Эскиз	Ф мм и усл. обозн.	Длина мм	Колич. шт. в 1 карк.	Колич. шт. в 1 элем.	Общая длина м	Выборка арматуры на 1 элемент: Ф мм и усл. обозн.	Общая длина м	Вес кг	На все элем. вес кг
В-2 (продолжение)	СТ-2 (шт. 1)	Отдельные стержни	54	см лист 61	12АIII	2800	-	8	22.4	6АI	25	5	5
			55	— " —	12АIII	1000	-	4	4.0	8АI	121	48	48
			56	— " —	8АI	-	-	-	83.0	12АIII	30	27	27
			57	— " —	8АI	800	-	24	19.2	Итого		80	80
			58	— " —	8АI	600	-	36	18.4				
			59	— " —	6АI	1150	-	22	25.3				
			60	— " —	12АIII	1650	-	2	3.3				
	МБ-1 (шт. 2)	Отдельные стержни	51	— " —	12АIII	3430	-	2	6.9	6АI	19	4	8
			52	— " —	12АIII	2900	-	3	8.7	12АIII	16	14	28
			53	— " —	6АI	1050	-	18	18.9	Итого		18	36
П-1 Стены подвала	С-1 (шт. 6)		1	— " —	12АIII	2100	9	54	130.0	6АI	688	152	152
			2	— " —	6АI	1500	10	60	90.0	8АI	212	95	95
										10АI	434	269	269
	С-2 (шт. 4)		1	— " —	12АIII	2400	11	44	105.6	12АIII	1153	1030	1030
			3	— " —	12АIII	1950	13	52	101.4	16АIII	49	78	78
										Итого		1624	1624
	С-3 (шт. 8)		4	— " —	12АIII	3050	9	72	220.0				
			5	— " —	6АI	1650	13	104	171.6				
	С-4 (шт. 10)		2	— " —	6АI	1500	12	120	180.0				
			6	— " —	12АIII	2240	9	90	201.6				
	С-6 (шт. 4)		9	— " —	12АIII	2900	9	36	104.4				
			10	— " —	10АI	1650	13	52	85.6				
	С-7 (шт. 4)		4	— " —	12АIII	3050	4	16	48.8				
			11	— " —	6АI	650	13	52	33.8				
	С-8 (шт. 4)		11	— " —	6АI	650	11	44	29.6				
			12	— " —	12АIII	2490	4	16	39.8				
	С-18 (шт. 2)		23	— " —	10АI	1350	11	22	29.7				
			24	— " —	12АIII	2050	8	16	32.8				
	С-19 (шт. 2)		8	— " —	10АI	1700	12	24	40.8				
			25	— " —	10АI	2250	9	18	40.4				
	Кр-1 (шт. 6)		30	— " —	8АI	3500	2	12	42.0				
			31	— " —	8АI	240	15	90	21.6				
			32	— " —	10АI	4550	-	20	91.0				

Спецификация арматуры на 1 элемент

Тип камеры	Марка элемента и кол. шт.	Марка кар. и кол. элем.	NN позиций	Эскиз	Ф мм и усл. обозн.	Длина мм	Колич. шт. в 1 карк.	Колич. шт. в 1 элем.	Общая длина м	Выборка арматуры на 1 элемент: Ф мм и усл. обозн.	Общая длина м	Вес кг	На все элем. вес кг
П-1 (продолжение)	Стены подвала (продолжение)	Отдельные стержни	33	см. лист 61	10АI	1850	-	20	37.0				
			34	— " —	10АI	2500	-	20	50.0				
			35	— " —	8АI	1600	-	60	96.0				
			36	— " —	8АI	1620	-	22	35.6				
			37	— " —	6АI	2150	-	22	60.5				
			38	— " —	10АI	950	-	40	38.0				
			39	— " —	8АI	2100	-	22	46.2				
			40	— " —	10АI	1050	-	20	21.0				
			41	— " —	16АIII	1400	-	20	28.0				
			42	— " —	12АIII	430	-	72	43.0				
			43	— " —	16АIII	1300	-	16	20.8				
			47	— " —	12АIII	3230	-	6	19.4				
			49	— " —	6АI	1400	-	70	98.0				
			61	— " —	12АIII	6130	-	6	36.8				
			62	— " —	12АIII	4900	-	6	29.4				
			63	— " —	12АIII	6650	-	6	40.0				
			64	1400	6АI	1500	-	8	12.0				
			65	750	6АI	750	-	16	12.0				
П-1а	СТ-2 (шт. 1)	Отдельные стержни	54	см. лист 61	12АIII	2800	-	8	22.4	6АI	25	5	5
			55	— " —	12АIII	1000	-	4	4.0	8АI	121	48	48
			56	— " —	8АI	-	-	-	83.0	12АIII	30	27	27
			57	— " —	8АI	800	-	24	19.2	Итого		80	80
			58	— " —	8АI	600	-	36	18.4				
			59	— " —	6АI	1150	-	22	25.3				
			60	— " —	12АIII	1650	-	2	3.3				
	МБ-1а (шт. 2)	Отдельные стержни	51	— " —	12АIII	3430	-	2	6.9	6АI	19	4	8
			52	— " —	12АIII	2900	-	3	8.7	12АIII	16	14	28
			53	— " —	6АI	1050	-	18	18.9	Итого		18	36
	Стены подвала	Отдельные стержни	32	— " —	10АI	4550	-	20	91.0	6АI	134	30	30
			33	— " —	10АI	1850	-	20	37.0	8АI	178	70	70
			34	— " —	10АI	2500	-	20	50.0	10АI	237	146	146
			35	— " —	8АI	1600	-	60	96.0	12АIII	830	740	740
			36	— " —	8АI	1620	-	22	35.6	16АIII	10	16	16
			37	— " —	6АI	2750	-	22	60.5	Итого		1002	1002
			38	— " —	10АI	950	-	40	38.0				
			39	— " —	8АI	2100	-	22	46.2				
			40	— " —	10АI	1050	-	20	21.0				
			43	— " —	16АIII	1300	-	8	10.4				
			47	— " —	12АIII	3230	-	12	38.8				
			49	— " —	6АI	1400	-	44	61.6				
			64	см. выше	6АI	1500	-	4	6.0				
			65	930	6АI	750	-	8	6.0				
			66	285 930 285	12АIII	5500	-	24	132.0				

Спецификация арматуры на 1 элемент

Выборка арматуры на 1 элемент — 25

Тип камеры	Марка элемента и кол. шт.	Марка кар. и кол. элем.	NN позиций	Эскиз	Ф мм и усл. обозн.	Длина мм	Колич. шт. в 1 карк.	Колич. шт. в 1 элем.	Общая длина м	Ф мм и усл. обозн.	Общая длина м	Вес кг	На все элем. вес кг
П-1а (продолжение)	Стены подвала (продолжение)	Отдельные стержни	67	3450	12АIII	3450	-	40	138.0				
			68	2700	12АIII	2700	-	44	118.8				
			69	2950	12АIII	2950	-	56	165.2				
			70	380 2950 380	12АIII	3710	-	9	33.4				
			71	700 2850 700	12АIII	4350	-	30	130.5				
			72	700	12АIII	700	-	44	30.8				
			73	1900 3280 1900	12АIII	7080	-	6	42.5				
	МБ-1а (шт. 1)	Отдельные стержни	51	см. лист 61	12АIII	3430	-	2	6.9	6АI	19	4	4
			52	— " —	12АIII	2900	-	3	8.7	12АIII	16	14	14
			53	— " —	6АI	1050	-	18	18.9	Итого		18	18

Выборка стали на одну камеру

В-1	Горячекатаная арматурная сталь по ГОСТ 5781-61* гладкая, класса А-I	Ф мм	6	8	10		Итого
		Вес кг	249	154	360		763
	То же периодического профиля класса А-II	Ф мм	12	16			Итого
		Вес кг	1578	78			1656
						Всего	2419
В-2	Горячекатаная арматурная сталь по ГОСТ 5781-61* гладкая, класса А-I	Ф мм	6	8	10		Итого
		Вес кг	160	143	269		572
	То же периодического профиля, класса А-II	Ф мм	12	16			Итого
		Вес кг	1085	78			1163
						Всего	1735
П-1	Горячекатаная арматурная сталь по ГОСТ 5781-61* гладкая, класса А-I	Ф мм	6	8	10		Итого
		Вес кг	165	143	269		577
	То же периодического профиля, класса А-II	Ф мм	12	16			Итого
		Вес кг	1085	78			1163
						Всего	1740
П-1а	Горячекатаная арматурная сталь по ГОСТ 5781-61* гладкая, класса А-I	Ф мм	6	8	10		Итого
		Вес кг	34	70	146		250
	То же периодического профиля, класса А-II	Ф мм	12	16			Итого
		Вес кг	754	16			770
						Всего	1020

Гл. конст. Мяжовский			
Рук. группы Фридлянд			
Проверил Фридлянд			
Конструктор Даниленко			
Копиров.			

Харьковский Промстройниипроект

П-1 Стены подвала

ТД	Вентиляционные устройства и противопожарная защита кабельных и шинных тоннелей.	Серия 4.407-85 Выпуск 2/71	
1971	Подвалы, размер В-1, В-2, П-1, П-1а при заглублении тоннелей h=0.7 м. Спецификация арматуры (продолжение)	Альбом II	Лист 23

Спецификация арматуры на 1 элемент

Тип камеры	Марка элемента и кол. шт.	Марка карк. и кол. на 1 элемент	Nn позиции	Эскиз	Ф мм и усл. обозн.	Длина мм	Колич. шт. в 1 карк.	Колич. шт. в 1 элем.	Общая длина м	Выборка арматуры на 1 элемент: Ф мм и усл. обозн.	Общая длина м	Вес кг	На все элем. вес кг
В-1 (продолжение) Стены подвала	С-5 (шт.3)		7	см лист 61	10АI	3550	9	27	95.9	6АI	103.4	232	232
			8	— " —	10АI	1700	19	57	108.3	8АI	284	112	112
										10АI	741	460	460
	С-9 (шт.12)		2	— " —	6АI	1500	15	180	270.0	12АIII	1031	918	918
			13	3350	16АIII	3450	9	108	373.3	16АIII	2086	3286	3286
										Итого		5008	5008
	С-10 (шт.4)		13	см выше	16АIII	3450	12	48	165.5				
			14	2130	12АIII	2130	15	60	127.8				
	С-11 (шт.14)		15	4350	16АIII	4350	11	154	670.0				
			16	1950	12АIII	1950	22	308	600.6				
	С-12 (шт.16)		2	см лист 61	6АI	1500	12	192	288.0				
			17	2750	16АIII	2750	9	144	396.0				
	С-13 (шт.7)		10	см лист 61	10АI	1650	13	91	150.0				
			18	2950	16АIII	2950	9	63	186.0				
	С-14 (шт.4)		11	см лист 61	6АI	650	18	72	46.8				
			19	4350	12АIII	4350	4	16	69.6				
	С-15 (шт.4)		11	см лист 61	6АI	650	13	52	33.8				
			20	3000	12АIII	3000	4	16	48.0				
	С-16 (шт.6)		21	3550	16АIII	3550	8	48	170.4				
			22	1450	6АI	1150	15	90	103.5				
	С-П (шт.2)		7	см лист 61	10АI	3550	8	16	56.8				
			23	— " —	10АI	1350	19	38	51.4				
	Кр-1 (шт.10)		30	см лист 61	8АI	3500	2	20	70.0				
			31	— " —	8АI	240	15	150	36.0				
Отдельные стержни			32	— " —	10АI	4550	-	20	91.0				
			33	— " —	10АI	1850	-	20	37.0				
			34	— " —	10АI	2500	-	20	50.0				
			35	— " —	8АI	1600	-	60	96.0				
			36	— " —	8АI	1620	-	22	35.6				
			37	— " —	6АI	2750	-	54	148.5				
			39	— " —	8АI	2100	-	22	46.2				
			40	— " —	10АI	1050	-	20	21.0				
			41	— " —	16АIII	1400	-	28	39.2				
			43	— " —	16АIII	1300	-	16	20.8				

Спецификация арматуры на 1 элемент

Тип камеры	Марка элемента и кол. шт.	Марка карк. и кол. на 1 элемент	Nn позиции	Эскиз	Ф мм и усл. обозн.	Длина мм	Колич. шт. в 1 карк.	Колич. шт. в 1 элем.	Общая длина м	Выборка арматуры на 1 элемент: Ф мм и усл. обозн.	Общая длина м	Вес кг	На все элем. вес кг
В-1 (продолжение) Стены подвала (продолжение) Отдельные стержни			44	см. лист 61	12АIII	8430		6	50.6				
			45	— " —	12АIII	7100	-	6	42.6				
			46	— " —	12АIII	5800	-	6	34.8				
			47	— " —	12АIII	3230	-	6	19.4				
			48	— " —	12АIII	3150	-	12	37.8				
			49	— " —	6АI	1400	-	66	92.4				
			50	— " —	6АI	1100	-	40	44.0				
	Стены подвала		74	500	16АIII	500	-	118	59.0				
			79	2000	10АI	2000	-	40	80.0				
	МБ-1 (шт.4) Отдельные стержни		51	см. лист 61	12АIII	3430	-	2	6.9	6АI	19	4	16
			52	— " —	12АIII	2900	-	3	8.7	12АIII	16	14	56
			53	— " —	6АI	1050	-	18	18.9	Итого		18	72
	Ст-1 (шт.1) Отдельные стержни		54	— " —	12АIII	2800	-	8	22.4	6АI	25	5	5
			55	— " —	12АIII	1000	-	4	4.0	8АI	200	79	79
			56	— " —	8АI	-	-	-	162	12АIII	30	27	27
			57	— " —	8АI	800	-	24	19.2	Итого		111	111
			58	— " —	8АI	600	-	52	31.2				
			59	— " —	6АI	1150	-	22	25.3				
			60	— " —	12АIII	1650	-	2	3.3				
В-2 Стены подвала	С-6 (шт.4)		9	— " —	12АIII	2900	9	36	104.4	6АI	595	131	131
			10	— " —	10АI	1650	13	52	85.6	8АI	241	95	95
										10АI	476	295	295
	С-2 (шт.4)		1	— " —	12АIII	2400	11	44	105.6	12АIII	1848	1640	1640
			3	— " —	12АIII	1950	13	52	101.4	16АIII	60	95	95
										Итого		2256	2256
	С-14 (шт.4)		11	— " —	6АI	650	18	72	46.8				
			19	см. выше	12АIII	4350	4	16	69.6				
	С-15 (шт.4)		11	см. лист 61	6АI	650	13	52	33.8				
			20	см. выше	12АIII	3000	4	16	48.0				
	С-18 (шт.2)		23	см. лист 61	10АI	1350	11	22	29.7				
			24	— " —	12АIII	2050	8	16	32.8				
	С-19 (шт.2)		8	— " —	10АI	1700	12	24	40.8				
			25	— " —	10АI	2250	9	18	40.4				
	С-20 (шт.6)		24	— " —	12АIII	2050	8	48	98.4				
			26	1650	12АIII	1650	11	66	108.9				

Спецификация арматуры на 1 элемент

Тип камеры	Марка элемента и кол. шт.	Марка карк. и кол. на 1 элемент	Nn позиции	Эскиз	Ф мм и усл. обозн.	Длина мм	Колич. шт. в 1 карк.	Колич. шт. в 1 элем.	Общая длина м	Выборка арматуры на 1 элем.: Ф мм и усл. обозн.	Общая длина м	Вес кг	На все элем. вес кг
В-2 (продолжение) Стены подвала (продолжение) Отдельные стержни	С-2 (шт.8)		19	см. лист 61	12АIII	4350	11	88	382.8				
			27	1950	12АIII	1950	18	144	280.8				
	С-22 (шт.4)		1	см. лист 61	12АIII	2400	7	26	67.1				
			28	1150	6АI	1150	11	44	50.6				
	С-23 (шт.10)		22	см. выше	6АI	1450	15	150	217.5				
			29	3500	12АIII	3500	8	80	280.0				
	Кр-1 (шт.6)		30	см. лист 61	8АI	3500	2	12	42.0				
			31	— " —	8АI	240	15	90	21.6				
Отдельные стержни			32	— " —	10АI	4550	-	20	91.0				
			33	— " —	10АI	1850	-	20	37.0				
			34	— " —	10АI	2500	-	20	50.0				
			35	— " —	8АI	1600	-	60	96.0				
			36	— " —	8АI	1620	-	22	35.6				
			37	— " —	6АI	2750	-	54	148.5				
			39	— " —	8АI	2100	-	22	46.2				
			40	— " —	10АI	1050	-	20	21.0				
			41	— " —	16АIII	1400	-	28	39.2				
			42	— " —	12АIII	430	-	72	43.0				
			43	— " —	16АIII	1300	-	16	20.8				
			47	— " —	12АIII	3230	-	6	19.4				
			49	— " —	6АI	1400	-	70	98.0				
			61	— " —	12АIII	6130	-	6	33.8				
			62	— " —	12АIII	4900	-	6	29.4				
			63	— " —	12АIII	6750	-	6	40.0				
			79	см. выше	10АI	2000	-	40	80.0				
Ст-2 (шт.1) Отдельные стержни			54	см. лист 61	12АIII	2800	-	8	22.4	6АI	25	5	5
			55	— " —	12АIII	1000	-	4	4.0	8АI	226	89	89
			56	— " —	8АI	-	-	-	174.0	12АIII	30	27	27
			57	— " —	8АI	800	-	24	19.2	Итого		121	121
			58	— " —	8АI	600	-	54	32.4				
			59	— " —	6АI	1150	-	22	25.3				
			60	— " —	12АIII	1650	-	2	3.3				

ТП	Вентиляционные устройства и противопожарная защита кабельных и инженерных тоннелей	Серия 4.407-85 Выпуск 2	
1971	Подвалы корпусов В-1, В-2, П-1, П-1а при заглублении тоннелей h=2.0 м. Спецификация арматуры	Альбом II	Лист 24

Согласовано

Инв. № подл. | Подпись и дата | Взам. инв. №

Копировал | Данилейко

ПРОМСТРОЙНИИПРОЕКТ

В-1 Стены подвала

Спецификация арматуры на 1 элемент

Тип конструкции	Марка эл. и кол. шт.	Марка кар. и кол. шт.	№ позиции	Эскиз	ф мм и усл. обозн.	Длина мм	Колич. шт. в 1 кар.	Колич. шт. в 1 элем.	Общая длина м	Выборка арматуры на 1 элемент: ф мм и усл. обозн.	Общая длина м	Вес кг	На все элем. вес кг
В-2 (продолжение)	МБ-1 (шт. 2)	Отдельные стержни	51	см лист 61	12 AIII	3430	–	2	6.9	6 AI	19	4	8
			52	— " —	12 AIII	2900	–	3	8.7	12 AIII	16	14	28
			53	— " —	6 AI	1050	–	18	18.9	Итого		18	36
Стены подвала			9	— " —	12 AIII	2900	9	36	104.4	6 AI	619	136	136
		С-6 (шт. 4)	10	— " —	10 AI	1650	13	52	85.6	8 AI	241	95	95
										10 AI	476	295	295
		С-2 (шт. 4)	1	— " —	12 AIII	2400	11	44	105.6	12 AIII	1848	1640	1640
			3	— " —	12 AIII	1950	13	52	101.4	16 AI	60	95	95
										Итого		2261	2261
		С-4 (шт. 4)	11	— " —	6 AI	650	18	72	46.8				
			19	— " —	12 AIII	4350	4	16	69.6				
		С-15 (шт. 4)	11	— " —	6 AI	650	13	52	33.8				
			20	— " —	12 AIII	3000	4	16	48.0				
		С-18 (шт. 2)	23	— " —	10 AI	1350	11	22	29.7				
			24	— " —	12 AIII	2050	8	16	32.8				
		С-19 (шт. 2)	8	— " —	10 AI	1700	12	24	40.8				
			25	— " —	10 AI	2250	9	18	40.4				
		С-20 (шт. 6)	24	— " —	12 AIII	2050	8	48	98.4				
			26	— " —	12 AIII	1850	14	56	108.9				
		С-21 (шт. 8)	19	— " —	12 AIII	4350	14	88	382.8				
			27	— " —	12 AIII	1950	18	144	280.8				
		С-22 (шт. 4)	1	— " —	12 AIII	2400	7	28	67.1				
			28	— " —	6 AI	1150	11	44	50.6				
		С-23 (шт. 10)	22	— " —	6 AI	1450	15	150	217.5				
			29	— " —	12 AIII	3500	8	80	280.0				
		Кр-1 (шт. 6)	30	— " —	8 AI	3500	2	12	42.0				
			31	— " —	8 AI	240	15	90	21.6				
			32	— " —	10 AI	4550	–	20	91.0				
			33	— " —	10 AI	1850	–	20	37.0				
			34	— " —	10 AI	2500	–	20	50.0				
			35	— " —	8 AI	1600	–	60	96.0				
			36	— " —	8 AI	1620	–	22	35.6				
			37	— " —	6 AI	2750	–	54	148.5				

Спецификация арматуры на 1 элемент

Тип конструкции	Марка эл. и кол. шт.	Марка кар. и кол. шт.	№ позиции	Эскиз	ф мм и усл. обозн.	Длина мм	Колич. шт. в 1 кар.	Колич. шт. в 1 элем.	Общая длина м	Выборка арматуры на 1 элемент: ф мм и усл. обозн.	Общая длина м	Вес кг	На все элем. вес кг
П-1 (продолжение)	Стены подвала (продолжение)	Отдельные стержни	39	см лист 61	8 AI	2100	–	22	46.2				
			40	— " —	10 AI	1050	–	20	21.0				
			41	— " —	16 AIII	1400	–	28	39.2				
			42	— " —	12 AIII	430	–	72	43.0				
			43	— " —	16 AIII	1300	–	16	20.8				
			47	— " —	12 AIII	3230	–	6	19.4				
			49	— " —	6 AI	1400	–	70	98.0				
			61	— " —	12 AIII	6130	–	6	36.8				
			62	— " —	12 AIII	4900	–	5	29.4				
			63	— " —	12 AIII	6850	–	6	40.0				
			64	см. лист 62	6 AI	1500	–	8	12.0				
			65	— " —	6 AI	750	–	16	12.0				
			79	см лист 63	10 AI	2000	–	40	80.0				
	МБ-1а (шт. 2)	Отдельные стержни	51	см. лист 61	12 AIII	3430	–	2	6.9	6 AI	19	4	8
			52	— " —	12 AIII	2900	–	3	8.7	12 AIII	16	14	28
			53	— " —	6 AI	1050	–	18	18.9	Итого		18	36
	СТ-2 (шт. 1)	Отдельные стержни	54	— " —	12 AIII	2800	–	8	22.4	6 AI	25	5	5
			55	— " —	12 AIII	1000	–	4	4.0	8 AI	226	89	89
			56	— " —	8 AI	–	–	–	174.0	12 AIII	30	27	27
			57	— " —	8 AI	800	–	24	19.2	Итого		121	121
			58	— " —	8 AI	600	–	54	32.4				
			59	— " —	6 AI	1150	–	22	25.3				
			60	— " —	12 AIII	1650	–	2	3.3				
П-1а	Стены подвала	Отдельные стержни	32	— " —	10 AI	4550	–	20	91.0	6 AI	222	49	49
			33	— " —	10 AI	1850	–	20	37.0	8 AI	178	70	70
			34	— " —	10 AI	2500	–	20	50.0	10 AI	279	173	173
			35	— " —	8 AI	1600	–	60	96.0	12 AIII	1048	930	930
			36	— " —	8 AI	1620	–	22	35.6	16 AIII	10	16	16
			37	— " —	6 AI	2750	–	54	148.5	Итого		1238	1238
			39	— " —	8 AI	2100	–	22	46.2				
			40	— " —	10 AI	1050	–	20	21.0				
			43	— " —	16 AIII	1300	–	8	10.4				
			47	— " —	12 AIII	3230	–	12	38.6				
			49	— " —	6 AI	1400	–	44	61.6				
			64	см. лист 62	6 AI	1500	–	4	6.0				
			65	— " —	6 AI	750	–	8	6.0				
			69	— " —	12 AIII	2950	–	72	212.4				
			71	— " —	12 AIII	4350	–	46	200.0				
			72	— " —	12 AIII	700	–	44	30.8				
			73	— " —	12 AIII	7080	–	6	42.5				

Спецификация арматуры на 1 элемент

Выборка арматуры на 1 элемент 27

Тип конструкции	Марка эл. и кол. шт.	Марка кар. и кол. шт.	№ позиции	Эскиз	ф мм и усл. обозн.	Длина мм	Колич. шт. в 1 кар.	Колич. шт. в 1 элем.	Общая длина м	Выборка арматуры на 1 элемент: ф мм и усл. обозн.	Общая длина м	Вес кг	На все элем. вес кг
П-1а (продолжение)	Стены подвала (продолжение)	Отдельные стержни	75	2930 / 1800 / 1800	12 AIII	6530	–	24	156.7				
			76	3300 / 4700	12 AIII	3300	–	44	145.2				
			77		12 AIII	4700	–	40	188.0				
			78	см. лист 62	12 AIII	3710	–	9	33.4				
			79	см лист 63	10 AI	2000	–	40	80.0				
	МБ-1а (шт. 1)	Отдельные стержни	51	см. лист 61	12 AIII	3430	–	2	6.9	6 AI	19	4	4
			52	— " —	12 AIII	2900	–	3	8.7	12 AIII	16	14	14
			53	— " —	6 AI	1050	–	18	18.9	Итого		13	18

Выборка стали на одну камеру

В-1	Горячекатаная арматурная сталь по ГОСТ 5781-61* гладкая, класса А-I	ф мм	6	8	10		Итого
		вес кг	253	191	460		904
	То же периодического профиля, класса А-II	ф мм	12	16			Итого
		вес кг	1001	3286			4287
						Всего	5191
В-2	Горячекатаная арматурная сталь по ГОСТ 5781-61* гладкая, класса А-I	ф мм	6	8	10		Итого
		вес кг	144	184	295		623
	То же периодического профиля класса А-II	ф мм	12	16			Итого
		вес кг	1695	95			1790
						Всего	2413
П-1	Горячекатаная арматурная сталь по ГОСТ 5781-61* гладкая, класса А-I	ф мм	6	8	10		Итого
		вес кг	149	184	295		628
	То же периодического профиля, класса А-II	ф мм	12	16			Итого
		вес кг	1695	95			1790
						Всего	2418
П-1а	Горячекатаная арматурная сталь по ГОСТ 5781-61* гладкая, класса А-I	ф мм	6	8	10		Итого
		вес кг	53	70	173		296
	То же периодического профиля, класса А-II	ф мм	12	16			Итого
		вес кг	944	16			930
						Всего	1256

ТП 1971	Вентиляционные устройства и противопожарная защита кабельных и шинных тоннелей. Подвалы камер В-1, В-2, П-1, П-1а. Продольное сечение.	Серия 4.407-85 Выпуск 2/1	Альбом I, лист 25

Харьковский Промстройниипроект

Гл. констр. Чаусовский; Рук. гр. и пр. Фрондзяка; Проверил Фрондзяка; Нач. отд. Данилевский; Конфров.

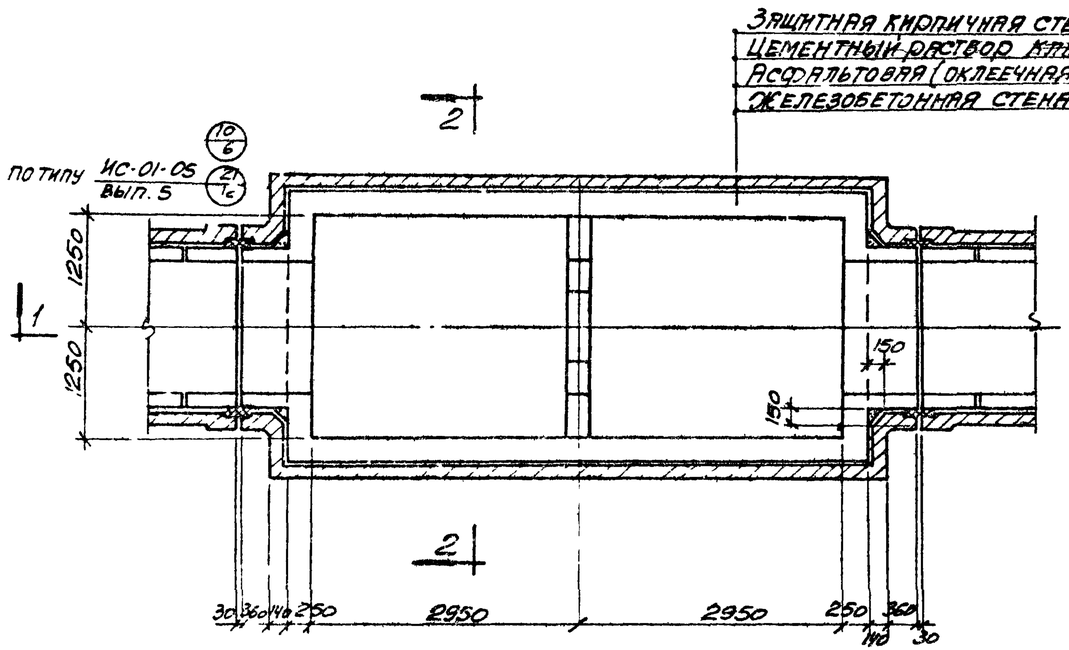

План подвала

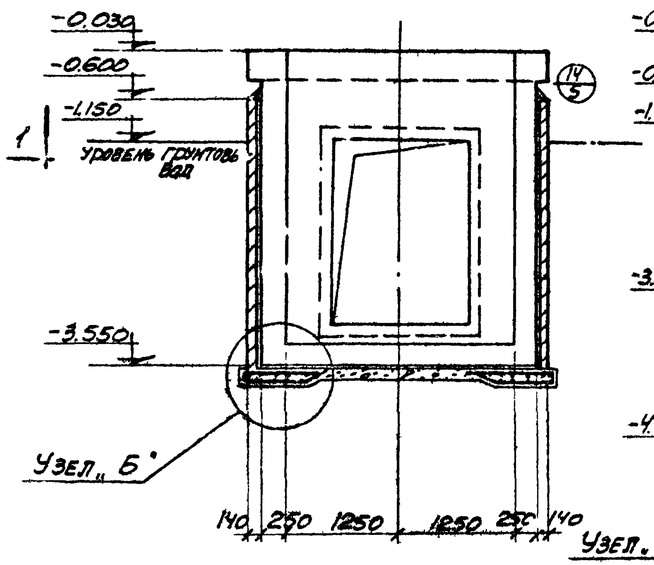

2-2
(При заглублении тоннеля на 0.7м от поверхности земли)

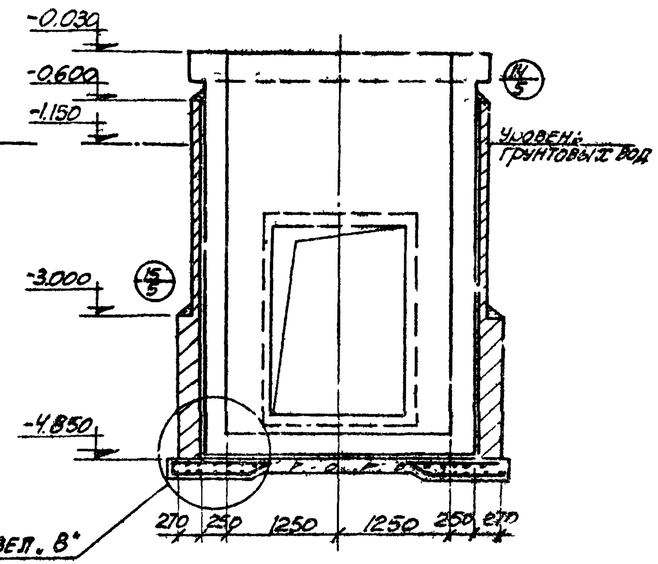

2-2
(При заглублении тоннеля на 2.0м от поверхности земли)

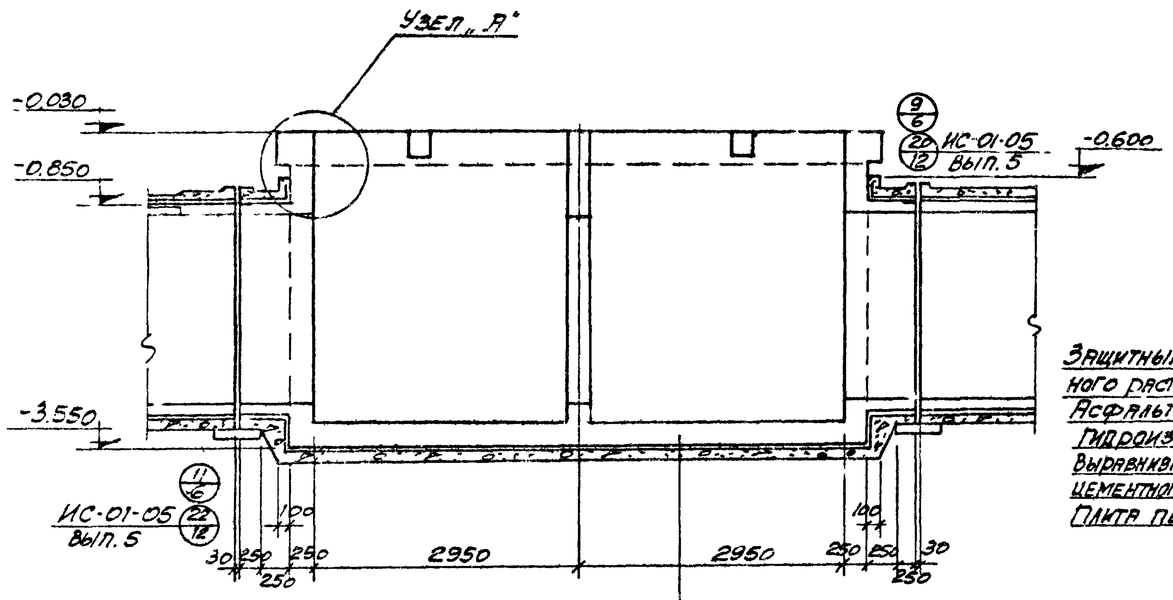

1-1

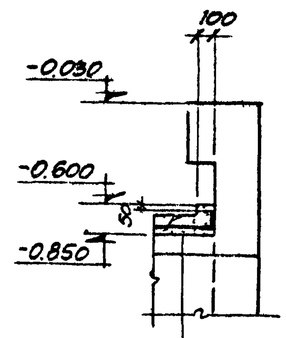

Узел „А"
(При заглублении тоннеля на 0.7м от поверхности земли)

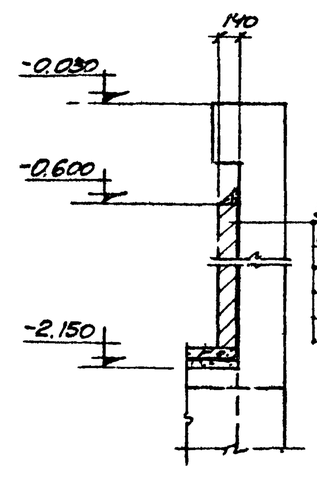

Узел „А"
(При заглублении тоннеля на 2.0м от поверхности земли)

Защитный слой из цементного раствора состава 1:3
Асфальтовая (оклеечная) гидроизоляция
Выравнивающий слой из цементного раствора состава 1:3-20мм
Плита перекрытия

Монолитное железобетонное днище подвала
Защитный слой из цементного раствора состава 1:3-20мм
Асфальтовая (оклеечная) гидроизоляция
Выравнивающий слой из цементного раствора -20мм (только при оклеечной гидроизоляции)
Подготовка из бетона марки 100-100мм
Уплотненный грунт

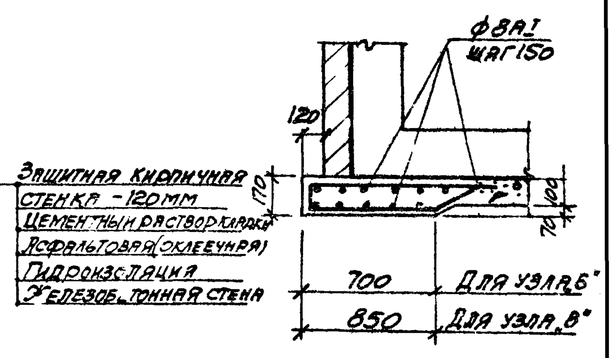

Узел Б"
Узел „В"

ТП 1971	Вентиляционные устройства противопожарная защита кабельных и инных тоннелей	Серия 4.407-85 Выпуск 2/1
	Гидроизоляция подвала камеры В-2(П-1) при наличии грунтовых вод	Альбом II · Лист 26

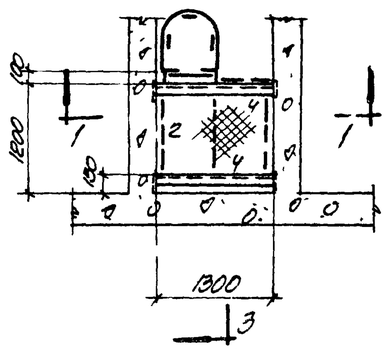

Площадка N1
площадка N2 (зеркально)

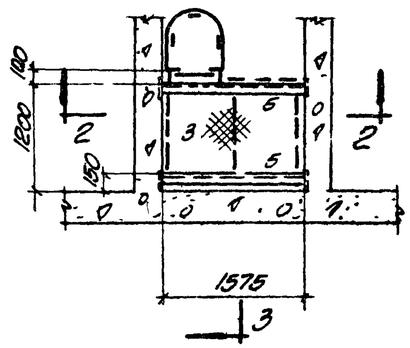

Площадка N3
площадка N4 (зеркально)

Монтажная схема „П"

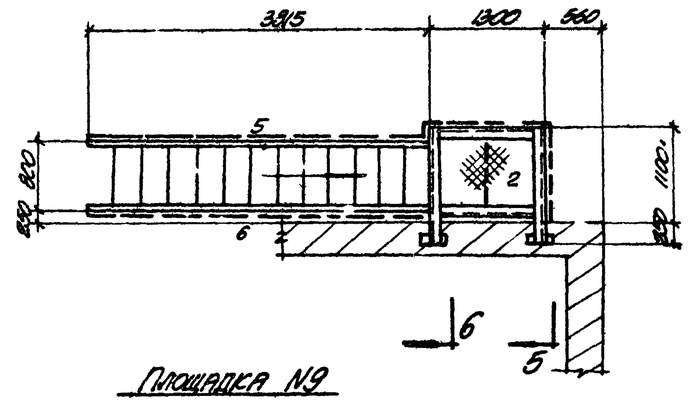

Площадка N9

Монтажная схема „А"

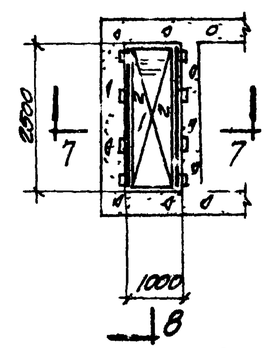

Решетка I

Монтажная схема „Р"

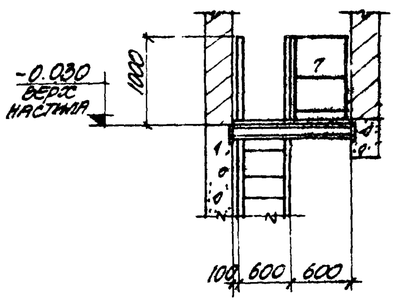

1-1

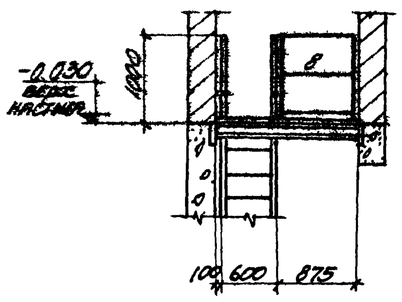

2-2

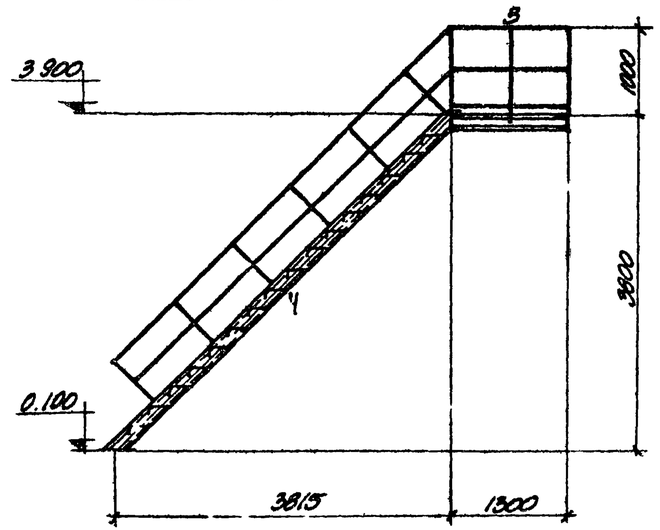

4-4

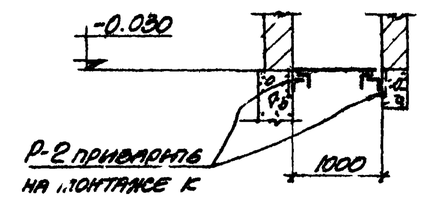

Р-2 привариться на монтаже к закладным элементам

7-7

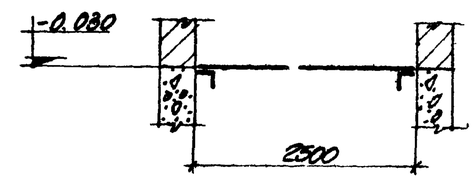

8-8

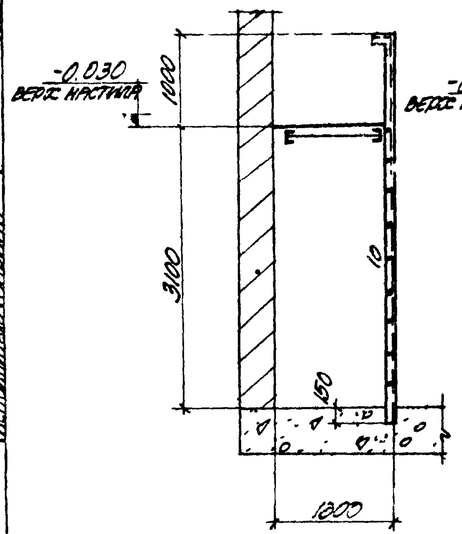

3-3 (для лестницы Л-1)

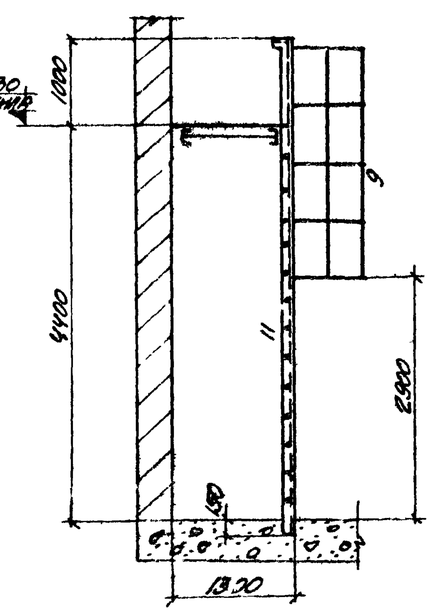

3-3 (для лестницы Л-2)

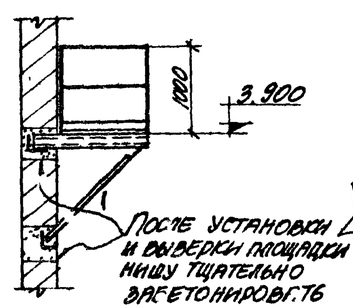

5-5

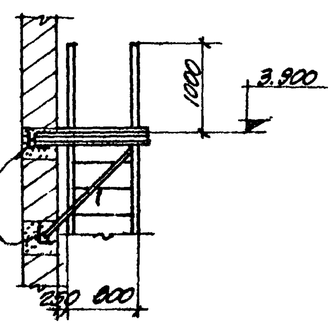

6-6

Примечания:

1. Элементы, замаркированные на монтажных схемах номером, на деталировочных чертежах имеют индексы „П", „А", „Р" см. альбом IV листы 6÷14.
2. Деталировочные чертежи приведены в альбоме IV дачной серии.

ТП	Вентиляционные устройства и противопожарная защита кабельных и инженерных тоннелей	Серия 4.407-85 Выпуск 2/70
1971	Монтажные схемы: „П", „А", „Р", сечения	Альбом IV, Инв. 27

Госстрой СССР Союзгипросантехмонтажпроект
ХАРЬКОВСКИЙ ПРОМСТРОЙНИИПРОЕКТ
Гл. инж. пр. Тонин
Нач. отдела Куполянская
Гл. конструктор Чернозовский
Рук. группы Фрумкин
Исполнитель Сорокин
Согласовано
Инв. № подл. | Подпись и дата | Взам. инв. №

Спецификация сборных железобетонных и рядовых перемычек.

Каналера	Перемычка: Марка по проекту	Перемычка: Количество шт.	Элементы перемычки: Марка	Количество шт. на 1 проем	Количество шт. всего	Шифр серии, ГОСТ или лист проекта	Примечания
В-1	П-1	2	Б13	2	4	ГОСТ 948-66 и серия 1.139-1 в.1	Применяется при проёме 970
			БУ13	1	2		
	П-2	2	Б15	2	4	—"—	Применяется при проёме 1180
			БУ15	1	2	—"—	
	П-3	3	Б18	2	6	—"—	Применяется при проёмах 1400 и 1520
			БУ19	1	3	—"—	
	П-4	3	Б13	3	9	—"—	
	П 5	2	—	—	—	—	Рядовая перемычка
В-2	П-1	2	Б13	2	4	—"—	Применяется при проёме 970
			БУ13	1	2	—"—	
	П-2	2	Б15	2	4	—"—	Применяется при проёме 1180
			БУ15	1	2	—"—	
	П-3	3	Б18	2	6	—"—	Применяется при проёмах 1400 и 1520
			БУ19	1	3	—"—	
	П-4	3	Б13	3	9	—"—	
	П-5	2	—	—	—	—	Рядовая перемычка
П-1	П-1	6	Б13	2	12	ГОСТ 948-66 и серия 1.139-1 в.1	Применяется при проёме 970
			БУ13	1	6		
	П-6	2	М-13	1	2	Альбом IV, лист 16	Рядовая перемычка
	П-7	2	Б27	3	6	ГОСТ 948-66 и серия 1.139-1 в.1	
П-1а	П-1	3	Б13	2	6	—"—	
			БУ13	1	3	—"—	
	П-6	1	М-13	1	1	Альбом IV, лист 16	Рядовая перемычка
	П-7	1	Б27	3	3	ГОСТ 948-66 и серия 1.139-1 в.1	

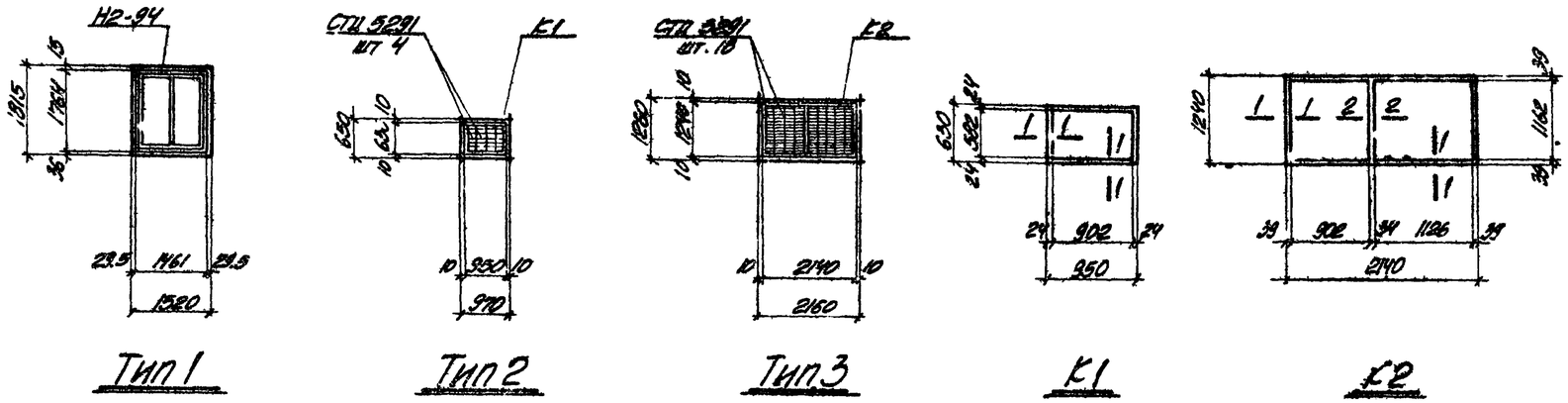

Схемы заполнения проёмов переплётами и жалюзийными решётками.

Схемы деревянных коробок для жалюзийных решёток

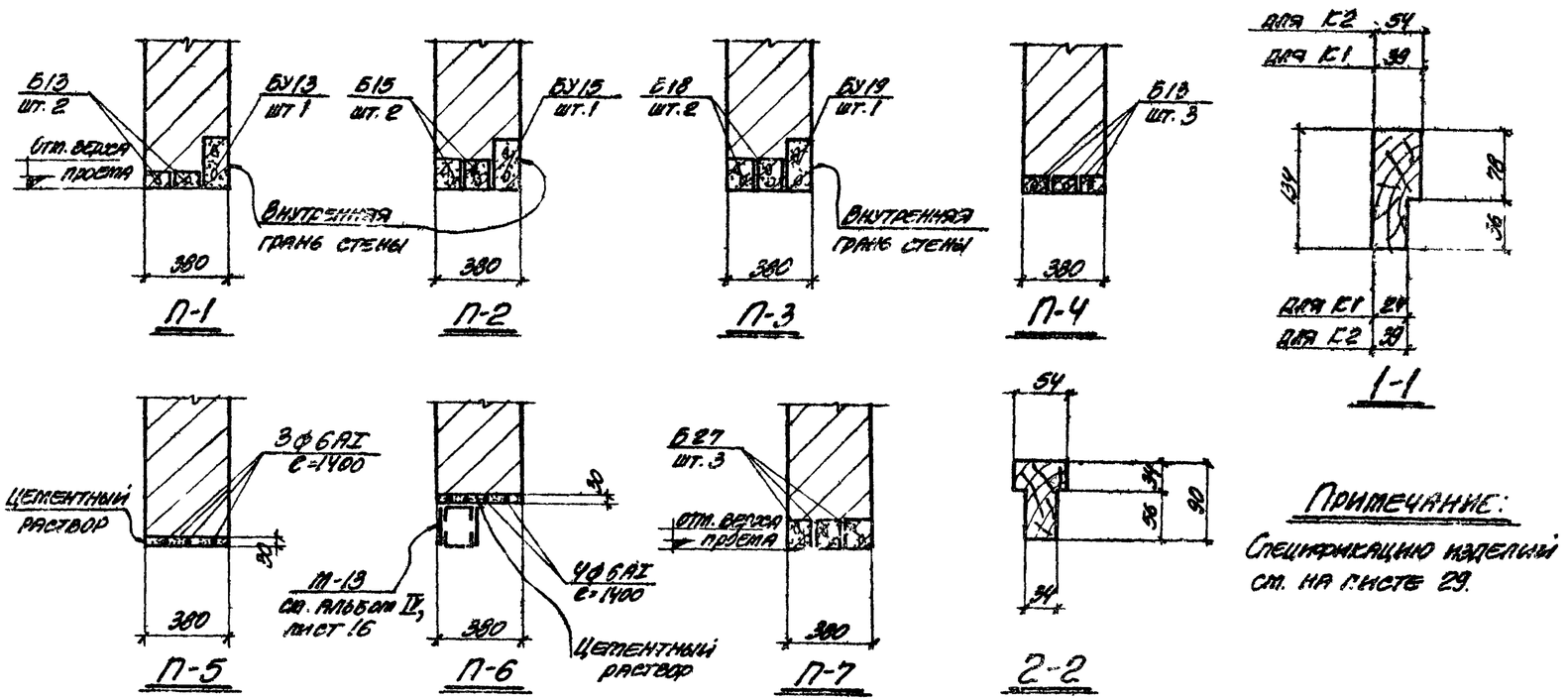

Монтажные схемы сборных железобетонных и рядовых перемычек

Примечание:
Спецификацию изделий см. на листе 29.

ТА	Вентиляционные устройства и противопожарная защита кабельных и иных тоннелей	Серия 4.407-85 Выпуск 2
1971	Монтажные схемы сборных железобетонных и рядовых перемычек. Спецификация. Схемы заполнения проёмов, схемы деревянных коробок	Альбом II, Лист 28

Спецификация изделий на одну камеру.

Камера	Материал	Наименование изделия	Марка изделия	Количество шт.	Стандарт или лист проекта	Примечания
В-1	Деревянные изделия	Оконные блоки	Н2-94	1	ГОСТ 12506-67	
		Дверные блоки	Д7-ППВ	1	ГОСТ 6629-64*	
		—— " —— " ——	Д10-ППВ	2		
		Полотно двери	ДО-1	1	Альбом IV, листы 1,2	
	Стальные изделия	Рама двери ДО-1	Р-1	1	Альбом IV, лист 3	
		Рама двери Д1.3х0.5	—	2	Серия 4.904-26	
В-2	Деревянные изделия	Оконные блоки	Н2-94	1	ГОСТ 12506-67	
		Дверные блоки	Д7-ППВ	1	ГОСТ 6629-64*	
		—— " —— " ——	Д10-ППВ	2		
		Полотно двери	ДО-1	1	Альбом IV, листы 1,2	
	Стальные изделия	Рама двери ДО-1	Р-1	1	Альбом IV, лист 3	
		Рама двери Д1.3х0.5	—	2	Серия 4.904-26	
П-1	Деревянные изделия	Коробка для жалюзийных решеток	К1	4	Лист 28	
		—— " ——	К2	2	—— " ——	
		Дверные блоки	Д10-ППВ	2	ГОСТ 6629-64*	
		Полотно двери	ДО-1	1	Альбом IV, листы 1,2	
	Стальные изделия	Рама двери ДО-1	Р-1	1	Альбом IV, лист 3	
		Рама двери Д1.3х0.5	—	2	Серия 4.904-26	
		Жалюзийные решетки (для проема тип 2)	СТД 5291	16	Серия 4.904-16 вып. I	
		Жалюзийные решетки (для проема тип 3)	СТД 5291	36		
П-1а	Деревянные изделия	Коробка для жалюзийных решеток	К1	2	Лист 28	
		—— " ——	К2	1	—— " ——	
	Стальные изделия	Рама двери ДО-1	Р-1	1	Альбом IV, лист 3	
		Рама двери Д1.3х0.5	—	1	Серия 4.904-26	
		Жалюзийные решетки (для проема тип 2)	СТД 5231	8	Серия 4.904-16 вып. I	
		Жалюзийные решетки (для проема тип 3)	СТД 5291	18		

Экспликация проёмов дверей.

Камера	Марка проема по плану	Количество проемов	Размеры проёмов	Стандарт или лист проекта	Блок	Примечания
В-1	1	1	1020х2070	ГОСТ 6629-64*	Д7-ППВ	Толщина полотна 40 мм
	2	2	720х2070	—— " ——	Д10-ППВ	—— " ——
	3	2	510х1310	Серия 4.904-26	Д1.3х0.5	
	4	1	780х2030	Альбом IV, листы 1÷3	ДО-1	
В-2	1а	1	1020х2070	ГОСТ 6629-64*	Д7-ППВ	Толщина полотна 40 мм
	2	2	720х2070	—— " ——	Д10-ППВ	—— " ——
	3	2	510х1310	Серия 4.904-26	Д1.3х0.5	
	4	1	780х2030	Альбом IV, листы 1÷3	ДО-1	
П-1	2	2	720х2070	ГОСТ 6629-64*	Д10-ППВ	Толщина полотна 40 мм
	3	2	510х1310	Серия 4.904-26	Д1.3х0.5	
	4	1	780х2030	Альбом IV, листы 1÷3	ДО-1	
П-1а	2	1	720х2070	ГОСТ 6629-64*	Д10-ППВ	Толщина полотна 40 мм
	3	1	510х1310	Серия 4.904-26	Д1.3х0.5	

Экспликация полов.

№№ п/п	Конструкция пола	Примечания
1	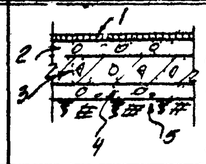 1. Асфальтобетон – 30 мм 2. Бетон марки 100° по уклону 3. Монолитная ж.б. плита днища 4. Подготовка из бетона марки 50°-100 5. Плотно утрамбованный грунт	
2	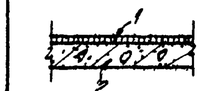 1 Асфальтобетон – 30 мм 2 Сборная железобетонная плита перекрытия	

Спецификация стекла на одну камеру

Камера	Наименование и марка остекляемого изделия	ГОСТ и вид стекла	Размеры в мм: Толщина	Длина	Ширина	Количество шт.
В-1	Оконный блок Н2-94	ГОСТ 111-65*	4	1575	625	2
В-2	Оконный блок Н2-94	Стекло листовое обыкновенное	4	1575	625	2

ТА	Вентиляционные устройства и пожароопасная защита кабельных линий	Серия 4.407-85 выпуск 2/1
1971	Спецификации изделий и стекла, экспликация проёмов дверей, экспликация полов.	Альбом 1 Л 2

Инв. № подлинника | Подпись и дата | Взам. инв. №

ТРУДМЕТРОМАШПРОЕКТ | Гл. инж. проекта | Гл. инж. | Сергеев