ТИПОВАЯ ДОКУМЕНТАЦИЯ НА СТРОИТЕЛЬНЫЕ СИСТЕМЫ И ИЗДЕЛИЯ ЗДАНИЙ И СООРУЖЕНИЙ

СЕРИЯ 1.020-1

КОНСТРУКЦИИ КАРКАСА МЕЖВИДОВОГО ПРИМЕНЕНИЯ ДЛЯ МНОГОЭТАЖНЫХ ОБЩЕСТВЕННЫХ И ПРОИЗВОДСТВЕННЫХ ЗДАНИЙ (НА ОСНОВЕ СЕРИИ ИИ-04)

ВЫПУСК 2-5

КОЛОННЫ СЕЧЕНИЕМ 300×300 И 400×400 мм
АРМАТУРНЫЕ ИЗДЕЛИЯ

РАБОЧИЕ ЧЕРТЕЖИ

17517
ЦЕНА 1-41

Копировал Вишневская Формат 12

ЦЕНТРАЛЬНЫЙ ИНСТИТУТ ТИПОВОГО ПРОЕКТИ**РОВАНИЯ**
ГОССТРОЯ СССР

Москва, А-445, Смольная ул., 22

Сдано в печать IV 1985 года

Заказ № 4013 Тираж 1.200 экз.

ТИПОВАЯ ДОКУМЕНТАЦИЯ НА СТРОИТЕЛЬНЫЕ СИСТЕМЫ И ИЗДЕЛИЯ ЗДАНИЙ И СООРУЖЕНИЙ

СЕРИЯ 1.020-1

КОНСТРУКЦИИ КАРКАСА МЕЖВИДОВОГО ПРИМЕНЕНИЯ ДЛЯ МНОГОЭТАЖНЫХ ОБЩЕСТВЕННЫХ И ПРОИЗВОДСТВЕННЫХ ЗДАНИЙ (НА ОСНОВЕ СЕРИИ ИИ-04)

ВЫПУСК 2-5

КОЛОННЫ СЕЧЕНИЕМ 300×300 И 400×400мм АРМАТУРНЫЕ ИЗДЕЛИЯ

РАБОЧИЕ ЧЕРТЕЖИ

ЦНИИЭП торгово-бытовых зданий и туристских комплексов

Гл. инженер ин-та В. Лепский
Нач. отдела Б. Волынский
Гл. инж. пр-та И. Пригорев
Гл. технолог Г. Кац.

ГИПРОСТРОММАШ

Гл. инженер ин-та Н. Тузенко
Гл. технолог отдела арматурных работ М. Соломович

ЦНИИПРОМЗДАНИЙ

Гл. инженер ин-та И. Петров
Нач. отдела Э. Кодыш

НИИЖБ ГОССТРОЯ СССР

Зам. директора ин-та Н. Коровин
Рук. лаборатории А. Васильев
Ст. научн. сотрудник Ю. Быченков

Утверждены
и введены в действие
с 01.01.82г
постановление Госстроя СССР
от 16.11.81г N 190

№	Обозначение	Наименование	Стр	Примечание
		Содержание		
1	1.020-1.2-5 00 ПЗ	Пояснительная записка	2	
2	1.020-1.2-5 01	Сетка	3	С-1 ÷ С-6
3	1.020-1.2-5 02	Сетка	4	С-3; С-4
4	1.020-1.2-5 03	Стержень отдельный	5	
5	1.020-1.2-5 04	Изделие закладное	5-6	МН-1; МН-2 МН-5 ÷ МН-8
6	1.020-1.2-5 05	Стержень отдельный	7-8	
7	1.020-1.2-5 06	Стержень сварной СС	9-17	
8	1.020-1.2-5 07	Изделие закладное	18	МН-3; МН-4
9	1.020-1.2-5 08	Изделие закладное	19	МН-9 ÷ МН-12
10	1.020-1.2-5 09	Сетка	20	С-7 ÷ С-12
11	1.020-1.2-5 10	Пластина	21	
12	1.020-1.2-5 11	Сетка косвенного армирования	22	СКА-1 ÷ СКА-6
13	1.020-1.2-5 12	Пластина	23	
14	1.020-1.2-5 13	Пластина	23	
15	1.020-1.2-5 14	Изделие закладное	24-25	МН-13 ÷ МН-18; МН-29; МН-30
16	1.020-1.2-5 15	Изделие закладное	26-27	МН-19 ÷ МН-24 МН-33 ÷ МН-41
17	1.020-1.2-5 16	Изделие закладное	28-29	МН-25 ÷ МН-28 МН-31; МН-32
18	1.020-1.2-5 17	Изделие закладное	30	МН-42
19	1.020-1.2-5 18	Изделие закладное	31	МН-43
20	1.020-1.2-5 19	Изделие закладное	32	МН-44; МН-45
21	1.020-1.2-5 20	Изделие закладное	33	МН-46; МН-47
22	1.020-1.2-5 21	Пластина	34	
23	1.020-1.2-5 22	Пластина	34	
24	1.020-1.2-5 23	Пластина	35	
25	1.020-1.2-5 24	Пластина	35	

Настоящий альбом содержит рабочие чертежи арматурных сеток и закладных деталей для серии 1.020-1.2, рассчитанных на серийное изготовление на типовом и нестандартном оборудовании заводов ЖБК и специализированных механических заводах.

Для пластин закладных деталей применяется сталь марок ВСт3пс6 по ГОСТ 380-71. Анкеры закладных деталей изготавливаются из стали класса А-III марок 25Г2С или 35ГС

Изготовление арматурных изделий должно производиться в соответствии с:

- ГОСТ 10922-75 „Арматурные детали сварные для железобетонных изделий и конструкций. Технические требования и методы испытаний."
- ГОСТ 14098-68 „Соединения сварные арматуры железобетонных изделий и конструкций. Контактная и ванная сварка. Основные типы и конструктивные элементы."
- СН 393-78 „Инструкция по сварке соединений арматуры и закладных деталей железобетонных конструкций."
- „Указания по заводской технологии изготовления изделий." Альбом 1.020-1.0-4.

Дуговая сварка крестообразных соединений не допускается.

Применение ручной дуговой сварки тавровых соединений закладных деталей не допускается.

Испытание сварных соединений арматуры и закладных деталей на растяжение обязательно.

В соответствии с письмом Госстроя СССР 42-Д от 15 апреля 1980г. арматуру класса В-I рекомендуется заменять на арматуру класса Вр-I по ТУ 14-4-659-75

Перечень выпусков входящих в состав серии 1.020-1 приведен в выпуске 0-0.

Взам. инв. №

Подпись и дата

Инв. № подл.

Нач. отд.	Волынский		2.91
Н. контр.	Лукина		2.91
ГИП	Григорев		2.91
Рук. гр.	Никонорова		2.91
Рук. гр.	Колдашева		2.91

1.020-1.2-5 00 ПЗ

Пояснительная записка

Стадия	Лист	Листов
Р		1

ЦНИИЭП торгово-бытовых зданий и туристских комплексов

ИНВ. № ПОДЛ.	ПОДП. И ДАТА	ВЗАМ. ИНВ. №

ЭПВЦ КиевЗНИИЭП | ОПЕРАТОР ТЛП КОРТ | ПОПОВ

ФОРМАТ	ЗОНА	ПОЗ	ОБОЗНАЧЕНИЕ	НАИМЕНОВАНИЕ	КОЛ НА ИСПОЛН 1.020-1.2-5 01-										ПРИМЕЧАНИЕ
					-	01	02	03							
				ДОКУМЕНТАЦИЯ:											
11			1.020-1.2-5 01 СБ	СБОРОЧНЫЙ ЧЕРТЕЖ	*	*	*	*							
12			1.020-1.2-5 00ПЗ	ПОЯСНИТЕЛЬНАЯ ЗАПИСКА	*	*	*	*							МАССА КГ
				ДЕТАЛИ:											
				СТ.ОТД.ГОСТ 6727-53*											
БЧ		1		Ф4ВI L=500	2										0.049
				Ф4ВI L=740		2									0.072
				Ф4ВI L=620			2								0.061
				Ф4ВI L=840				2							0.082
БЧ		2		Ф4ВI L=120	6	7	5	7							0.011

НАЧ. ОТД	Волынский		24 III
Н.КОНТР	Лукина		24 III
ГИП	Пригорев		24 III
РУК. ГР.	Колдашева		23 III
РУК. ГР.	Никонорова		23 III
ПРОВЕРИЛ	Сайвина		23 III
РАЗРАБ	Степанова		23 III

1.020-1.2-5 01

СЕТКА С

СТАДИЯ	ЛИСТ	ЛИСТОВ
Р		1

ЦНИИЭП торгово бытовых зданий и туристских комплексов

ФОРМАТ II

ИНВ. № ПОДЛ.	ПОДП. И ДАТА	ВЗАМ. ИНВ. №

ЭПВЦ КиевЗНИИЭП | ОПЕРАТОР ТЛП КОРТ

НАЧ. ОТД	Волынский	24 III
Н.КОНТР	Лукина	24 III
ГИП	Пригорев	23 III
РУК. ГР.	Колдашева	23 III
РУК. ГР.	Никонорова	23 III
ПРОВЕРИЛ	Сайвина	23 III
РАЗРАБ.	Степанова	20 III

СЕТКА С

1.020-1.2-5 01 СБ

ОБОЗНАЧЕНИЕ	МАРКА	РИС.	A	B	C	N	L	МАССА
1.020-1.2-5 01 -01	С-1	1	10	100	80	4	500	0.169
-02	С-2	2	110	125	-	-	740	0.228
-03	С-5	1	70	130	150	3	620	0.180
	С-6	2	140	130	-	-	840	0.247

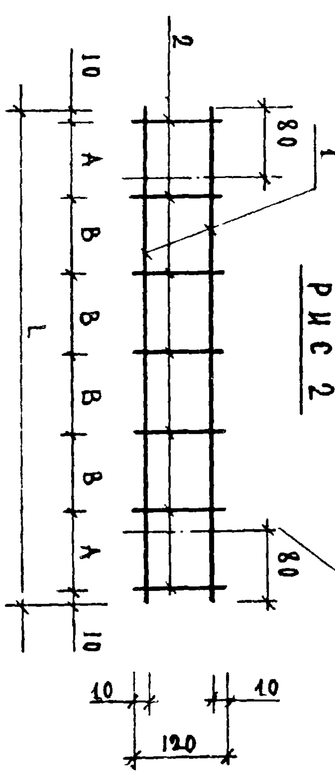

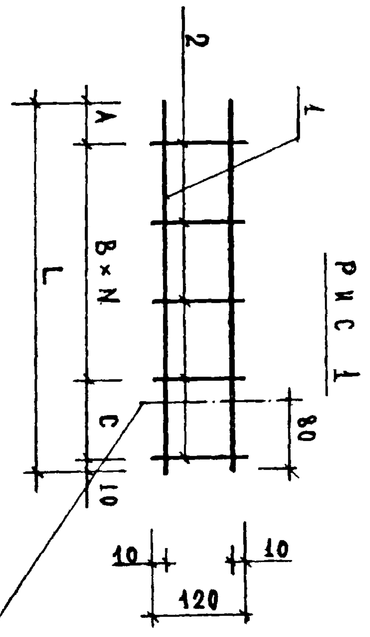

ЛИНИЯ СГИБА

СТАДИЯ	ЛИСТ	ЛИСТОВ
Р		1

ЦНИИЭП торгово бытовых зданий и туристских комплексов

МАСШТАБ | МАССА | СМ ТАБЛ

17517 4

ФОРМАТ II

КиевЗНИИЭП | ТЛП КОРТ

ФОРМАТ	ЗОНА	ПОЗ	ОБОЗНАЧЕНИЕ	НАИМЕНОВАНИЕ	КОЛ. НА ИСПОЛН 1.020-1.2-5 02-										ПРИМЕЧАНИЕ
					-	01									
				ДОКУМЕНТАЦИЯ:											
11			1.020-1.2-5 02 СБ	СБОРОЧНЫЙ ЧЕРТЕЖ	*	*									
12			1.020-1.2-5 00ПЗ	ПОЯСНИТЕЛЬНАЯ ЗАПИСКА	*	*									
				ДЕТАЛИ:											МАССА КГ
				СТ.ОТД.ГОСТ 5.1459-72*											
БЧ		1		Ф10АШ L=370	2										0.22
				Ф10АШ L=470		2									0.28
БЧ		2		Ф10АШ L=340	2										0.20
				Ф10АШ L=400		2									0.24

НАЧ.ОТД	Волынский		24.III
Н.КОНТР	Лукина		24.III
ГИП	Пригорев		24.III
РУК. ГР.	Колдашева		23.III
РУК. ГР	Никонорова		23.III
ПРОВЕРИЛ	Славина		23.III
РАЗРАБ	Степанова		20.III

1.020-1.2-5 02

СЕТКА С

СТАДИЯ	ЛИСТ	ЛИСТОВ
Р		1

ЦНИИЭП торгово-бытовых зданий и туристских комплексов

ФОРМАТ I

ИНВ. № ПОДЛ. | ПОДП. И ДАТА | ВЗАМ. ИНВ. №

ЭПВЦ КиевЗНИИЭП | ОПЕРАТОР ТЛП КОРТ

НАЧ. ОТД.	Волынский
Н.КОНТР	Лукина
ГИП	Пригорев
РУК. ГР	Колдашева
РУК. ГР	Никонорова
ПРОВЕРИЛ	Славина
РАЗРАБ	Степанова

СЕТКА С

1.020-1.2-5 02 СБ

ОБОЗНАЧЕНИЕ	МАРКА	L	H	A	МАССА
1.020-1.2-5 02 -01	С-3	210	370	210	0.875
	С-4	280	470	250	1.072

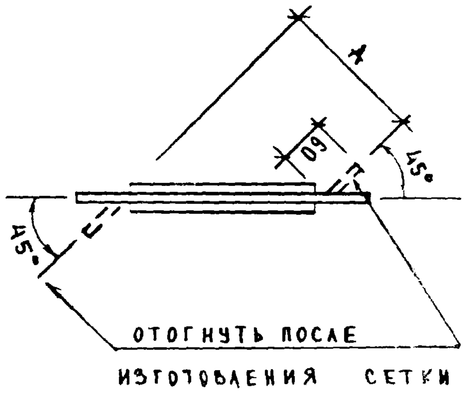

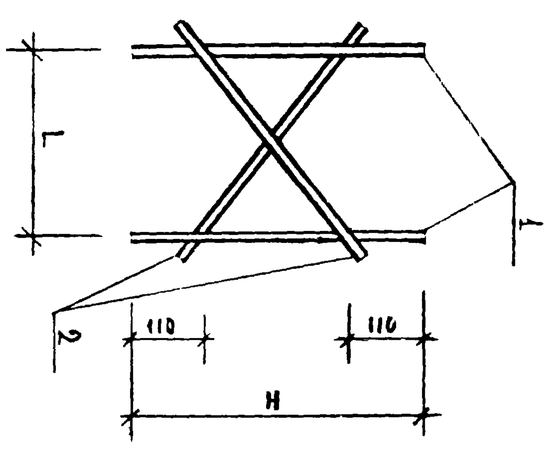

СТАДИЯ	ЛИСТ	ЛИСТОВ
Р		1

ЦНИИЭП торгово-бытовых зданий и туристских комплексов

МАСШТАБ	МАССА	СМ ТАБЛ

17517 5

ФОРМАТ II

ЭПВЦ КиевЗНИИЭП | ОПЕРАТОР ТЛП КОРТ

РИС 1

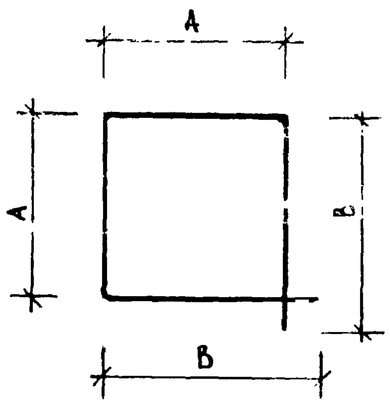

РИС 2

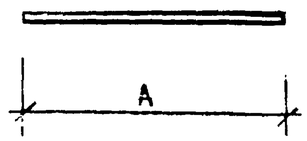

ОБОЗНАЧЕНИЕ	РИС	A	B	L	Ф	МАССА
1.020-1.2-5 03	1	240	260	1000	6	0.222
-01	1	250	270	1050	8	0.395
-02	1	260	280	1080	10	0.617
-03	1	310	330	1280	6	0.284
-04	1	320	340	1320	8	0.522
-05	1	330	350	1360	10	0.839
-06	2	650	-	650	6	0.144

ВЗАМ ИНВ № | ПОДП И ДАТА | ИНВ. № ПОДЛ

НАЧ. ОТД.	Вольнский		24.11
Н.КОНТР	Лукина		24.11
ГИП	Пригорев		24.11
РУК. ГР	Колдашева		25.11
РУК. ГР.	Никонорова		25.11
ПРОВЕРИЛ	Савина		23.11
РАЗР.	Степанова		20.11

1.020-1.2-5 03

СТЕРЖЕНЬ ОТДЕЛЬНЫЙ

СТАДИЯ	МАССА	МАСШТАБ
Р	СМ ТАБЛ	
ЛИСТ	ЛИСТОВ 1	

СТАЛЬ КЛАССА А-I ГОСТ 5781-75

ЦНИИЭП торгово бытовых зданий и туристских комплексов

ФОРМАТ II

ЭПВЦ КиевЗНИИЭП | ОПЕРАТОР ТЛП КОРТ | ПОПОВ

ОБОЗНАЧЕНИЕ	НАИМЕНОВАНИЕ	КОЛ. НА ИСПОЛН 01	02	03	04	05	ПРИМЕЧАНИЕ	МАССА КГ
	ДОКУМЕНТАЦИЯ:	*	*	*	*	*		
	СБОРОЧНЫЙ ЧЕРТЕЖ	*	*	*	*	*		
1.020-1.2-5 04 СБ	ПОЯСНИТЕЛЬНАЯ ЗАПИСКА	1						1.267
1.020-1.2-5 00ПЗ	ДЕТАЛИ:	2	1	2	1	2		1.670
	ПЛАСТИНА	4	2	4	2	4		1.581
1.020-1.2-5 10	ПЛАСТИНА	2						1.968
1.020-1.2-5 10-01	ПЛАСТИНА		2	2	2	2		2.563
1.020-1.2-5 10-03	ПЛАСТИНА							3.088
1.020-1.2-5 10-04	ПЛАСТИНА							
1.020-1.2-5 10-05	СТ.ОТД.ГОСТ 5.1459-72*							
	Ф22АШ L=425	2						1.342
	Ф22АШ L=560	1	2	2	2	2		1.417
	Ф22АШ L=530							1.640
	Ф22АШ L=660							2.295
	Ф28АШ L=530							2.357
	Ф28АШ L=660							1.103
	Ф22АШ L=450	2	1	2	1	2		0.129
	Ф22АШ L=475	1						0.154
	Ф22АШ L=550							1.208
	Ф28АШ L=475							0.080
	Ф28АШ L=550							0.117
	Ф22АШ L=370	4	4	4	4	4		0.300
	Ф10АШ L=210							
	Ф10АШ L=230							
	Ф28АШ L=230							
	Ф10АШ L=130							
	Ф10АШ L=190							
	Ф16АШ L=190							

1.020-1.2-5 04

НАЧ.ОТД	Вольнский		24.11
Н.КОНТР	Лукина		24.11
ГИП	Пригорев		24.11
РУК. ГР	Колдашева		25.11
РУК. ГР	Никонорова		25.11
ПРОВ. РАБ.	Савина		23.11
РАЗР.	Степанова		20.11

ИЗДЕЛИЕ ЗАКЛАДНОЕ МН

СТАДИЯ	ЛИСТ	ЛИСТОВ
Р		1

ЦНИИЭП торгово бытовых зданий и туристских комплексов

ИНВ № ПОДЛ | ВЗАМ ИНВ № | ПОДП И ДАТА | ИНВ. № ДУБЛ

ФОРМАТ	ЗОНА	ПОЗ	
12			
12		1	
11		1	
11		2	
БЧ		3	
БЧ		4	
БЧ		5	
БЧ		6	

17917

Рис 1

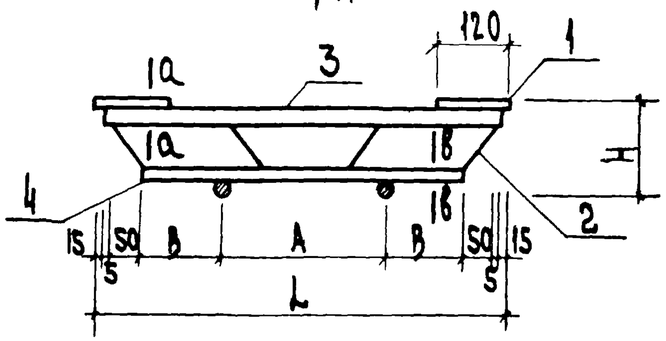

Рис. 2

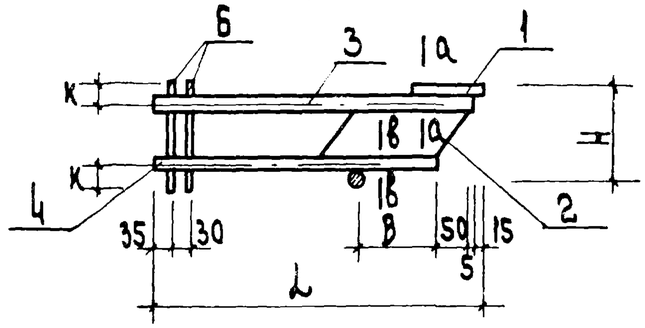

1 - 1

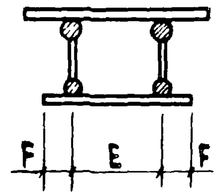

Вид А

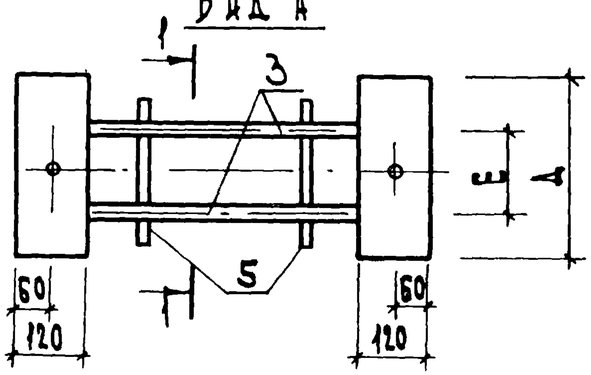

Вид Б

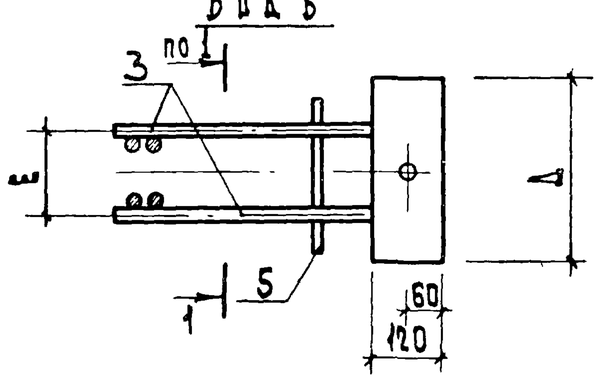

а - а

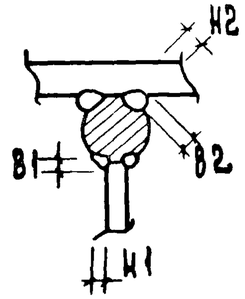

в - в

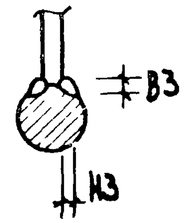

Обозначение	Марка	Рис	L	A	B	Д	E	F	K	H	Н-1	Н-2	Н-3	В-1	В-2	В-3	Масса кг
1.020-1.2-5 04	МН-1	2	440	—	120	290	110	50	20	135	6	6	6	11	11	11	10.06
-01	МН-2	1	590	210	120	290	110	50	—	135	6	6	6	11	11	11	16.03
-02	МН-5	2	540	—	135	390	150	40	48	135	6	6	6	11	11	11	13.15
-03	МН-6	1	690	280	135	390	150	40	-	135	6	6	6	11	11	11	20.59
-04	МН-7	2	540	—	135	390	150	40	45	160	7	7	7	14	14	14	18.80
-05	МН-8	1	690	280	135	390	150	40	-	160	7	7	7	14	14	14	27.48

Нач. отд	Волынский		24.11
Н. контр.	Лукина		24.11
ГИП	Григорьев		24.11
Рук. гр.	Колдашева		23.11
Рук. груп.	Жихорева		23.11
Провер.	Колдашева		23.11
Разраб.	Степанова		20.11

1.020-1.2-5 04 СБ

Изделие закладное МН

Стадия	Масса	Масшт.
Р.Ч	см табл.	

Лист Листов 1

ЦНИИЭП торгово бытовых зданий и туристских комплексов

Инв. № подл. | Подп. и дата | Взам. инв. №

17517 7

Формат А1

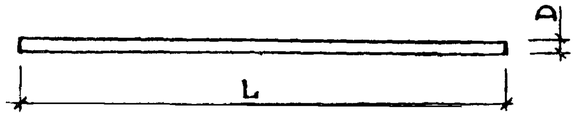

ОБОЗНАЧЕНИЕ	D	L	МАССА
1.020-1.2-5 05	16	6120	9.65
-001	16	7120	11.23
-002	16	7720	12.18
-003	16	8920	14.07
-004	16	9420	14.86
-005	16	8720	13.75
-006	16	10420	16.43
-007	16	9020	14.23
-008	16	7820	12.33
-009	16	10220	16.12
-010	16	11320	17.85
-011	16	11720	18.49
-012	16	9920	15.65
-013	16	11120	17.54
-014	16	10520	16.59
-015	16	11020	17.38
-016	16	12220	19.27
-017	16	12020	18.96
-018	16	12920	20.38
-019	16	13720	21.64
-020	16	12320	19.43
-021	16	13520	21.33
-022	16	13320	21.01
-023	16	14520	22.90
-024	16	13820	21.80
-025	16	15020	23.69

ОБОЗНАЧЕНИЕ	D	L	МАССА
1.020-1.2-5 05-026	16	16220	25.58
-027	16	15320	24.16
-028	16	15620	24.64
-029	16	4720	7.44
-030	18	16820	33.58
-031	18	18620	37.17
-032	20	2890	7.12
-033	20	4090	10.08
-034	20	4590	11.31
-035	20	3790	9.34
-036	20	19520	48.11
-037	22	5290	15.77
-038	32	5690	35.90
-039	32	6890	43.47
-040	32	6190	39.06
-041	32	7390	46.63
-042	32	2890	18.23
-043	32	4590	28.96
-044	32	7090	44.74
-045	32	3790	23.91
-046	32	4090	25.81
-047	32	7890	49.78
-048	36	3790	30.26
-049	32	8590	54.20
-050	32	5290	33.38
-051	40	5980	58.96

ОБОЗНАЧЕНИЕ	D	L	МАССА
1.020-1.2-5 05-052	40	7180	70.79
-053	40	8380	82.62
-054	40	9580	94.45
-055	40	11380	112.20
-056	40	13180	130.00
-057	20	8400	20.70
-058	40	8400	82.82
-059	20	9600	23.66
-060	40	9600	94.65
-061	20	9900	24.40
-062	20	10800	26.62
-063	20	10140	24.99
-064	40	11040	108.90
-065	20	12240	30.17
-066	40	12240	120.70
-067	28	8340	40.29
-068	22	4590	13.69
-069	32	8340	52.62
-070	25	4590	17.67
-071	40	8340	82.23
-072	28	10140	48.99
-073	32	5490	34.64
-074	32	10140	63.98
-075	36	5490	43.84
-076	22	10140	30.24
-077	40	10140	99.97

ЭПВЦ КиевЗНИИЭП | Оператор ТЛП КОРТ | ПОПОВ

НАЧ. ОТД.	ВОЛЫНСКИЙ	24.III
Н.КОНТР	ЛУКИНА	24.III
ГИП	ПРИГОРЕВ	24.III
РУК. ГР.	КОЛДАШЕВА	23.III
РУК. ГР.	НИКОНОРОВА	23.III
ПРОВЕРИЛ	СЛИВИНА	23.III
РАЗРАБ.	СТЕПАНОВА	20.III

I.020-I.2-5 05

СТЕРЖЕНЬ ОТДЕЛЬНЫЙ

СТАДИЯ	МАССА	МАСШТАБ
Р	СМ ТАБЛ	

ЛИСТ 1 ЛИСТОВ 2

Сталь класса А-III
ГОСТ 5.1459-72*

ЦНИИЭП торгово бытовых зданий и туристских комплексов

ВЗАМ ИНВ № | ПОДПИСЬ И ДАТА | ИНВ №ПОДЛ

17517 8

ФОРМАТ А2

ОБОЗНАЧЕНИЕ	D	L	МАССА
1.020-1.2-5 05-078	40	5490	54.73
-079	22	5490	16.37
-080	25	5490	21.14
-081	20	5490	13.53
-082	22	5790	17.27
-083	28	5790	27.97
-084	28	6990	33.77
-085	36	6990	55.82
-086	40	7890	77.79
-087	40	9690	97.51
-088	40	10590	104.40
-089	40	11790	116.30
-090	20	11640	28.69
-091	20	12540	30.91
-092	20	13440	33.13
-093	20	14340	35.34
-094	20	15840	39.04
-095	20	5790	14.27
-096	22	12540	37.40
-097	25	4890	18.83
-098	28	4890	23.62
-099	22	11640	34.71
-100	36	5790	46.24
-101	32	4890	30.85
-102	22	4890	14.58
-103	28	4590	22.17
-104	40	5790	57.08

ОБОЗНАЧЕНИЕ	D	L	МАССА
1.020-1.2-5 05-105	36	5790	46.24
-106	28	5490	26.52
-107	20	8340	20.55
-108	25	5790	22.30
-109	32	5790	36.53
-110	40	6990	68.92
-111	32	6990	44.10
-112	40	12540	123.70
-113	40	8490	83.71
-114	40	13440	132.50
-115	40	9390	92.58
-116	20	14340	35.34
-117	40	14340	141.40
-118	25	7890	30.38
-119	28	11640	56.23
-120	36	11640	92.96
-121	40	11640	114.80
-122	36	7890	63.01
-123	36	4590	36.65
-124	22	7890	23.53
-125	32	11640	73.45
-126	40	4590	45.25
-127	25	8490	32.70
-128	32	8490	53.57
-129	28	12540	60.58
-130	32	12540	79.13
-131	36	12540	100.20

ОБОЗНАЧЕНИЕ	D	L	МАССА
1.020-1.2-5 05-132	36	8490	67.80
-133	36	4890	39.05
-134	40	4890	48.21
-135	32	9390	59.24
-136	36	9390	74.99
-137	28	14340	69.28
-138	40	11190	110.30
-139	40	12090	119.20
-140	40	13890	137.00
-141	40	15840	156.20
-142	40	15390	151.80
-143	40	17040	168.00
-144	40	16590	163.60
-145	20	2080	5.12
-146	20	2380	5.86
-147	40	2380	23.46
-148	20	3580	8.82
-149	40	3580	35.29
-150	16	11320	17.85
-151	22	8920	26.60
-152	16	9820	15.49
-153	40	9820	96.82
-154	40	11320	111.60
-155	40	12220	120.50
-156	16	13120	20.69
-157	40	13120	129.40
-158	20	11040	27.21

ФОРМАТ	ЗОНА	ПОЗ	ОБОЗНАЧЕНИЕ	НАИМЕНОВАНИЕ	КОЛ НА ИСПОЛН. 1.020-1.2-5 06-																			ПРИМЕЧАНИЕ
					–	001	002	003	004	005	006	007	008	009	010	011	012	013	014	015	016	017	018	019	
				ДОКУМЕНТАЦИЯ:																				
12			1.020-1.2-5 06 СБ	СБОРОЧНЫЙ ЧЕРТЕЖ	*	*	*	*	*	*	*	*	*	*	*	*	*	*	*	*	*	*	*	
12			1.020-1.2-5 00ПЗ	ПОЯСНИТЕЛЬНАЯ ЗАПИСКА	*	*	*	*	*	*	*	*	*	*	*	*	*	*	*	*	*	*	*	
				ДЕТАЛИ:																				МАССА КГ
				СТ.ОТД.ГОСТ 5.1459-72*																				
ВЧ		1		Ф20АШ L=5290	1	1	–	–	–	–	–	–	–	–	–	–	–	–	–	–	–	–	–	13.03
				Ф20АШ L=8590	–	–	1	–	–	–	–	–	–	–	–	–	–	–	–	–	–	–	–	21.17
				Ф40АШ L=11790	–	–	–	1	–	–	–	–	–	–	–	–	–	–	–	–	–	–	–	116.2
				Ф20АШ L=2890	–	–	–	–	1	–	–	1	–	–	–	1	–	–	–	–	–	–	–	7.123
				Ф36АШ L=2890	–	–	–	–	–	1	1	–	1	1	1	–	–	–	–	–	–	–	–	23.08
				Ф36АШ L=3790	–	–	–	–	–	–	–	–	–	–	–	–	1	1	–	–	–	–	–	30.26
				Ф20АШ L=1000	–	–	–	–	–	–	–	–	–	–	–	–	–	–	1	1	1	1	–	1	2.464
				Ф32АШ L=1000	–	–	–	–	–	–	–	–	–	–	–	–	–	–	–	–	–	–	1	–	6.310
ВЧ		2		Ф16АШ L=4930	1	–	1	–	–	–	–	–	–	–	–	–	–	–	–	–	–	–	–	7.777
				Ф16АШ L=5830	–	1	–	–	–	–	–	–	–	–	–	–	–	–	–	–	–	–	–	9.197
				Ф25АШ L=4800	–	–	–	1	–	–	–	–	–	–	–	–	–	–	–	–	–	–	–	18.48
				Ф16АШ L=13730	–	–	–	–	1	–	–	–	–	–	–	–	–	–	–	–	–	–	–	21.65
				Ф32АШ L=2800	–	–	–	–	–	1	–	–	–	–	–	–	–	–	–	–	–	–	–	17.66
				Ф32АШ L=3300	–	–	–	–	–	–	1	–	–	–	–	–	–	1	–	–	–	–	–	20.82
				Ф18АШ L=15730	–	–	–	–	–	–	–	1	–	–	–	–	–	–	–	–	–	–	–	31.40
				Ф32АШ L=5600	–	–	–	–	–	–	–	–	1	–	–	–	–	–	–	–	–	–	–	35.33
				Ф32АШ L=6100	–	–	–	–	–	–	–	–	–	1	–	–	–	–	–	–	–	–	–	38.49
				Ф32АШ L=6600	–	–	–	–	–	–	–	–	–	–	1	–	1	–	–	–	–	–	–	41.64
				Ф16АШ L=13230	–	–	–	–	–	–	–	–	–	–	–	1	–	–	–	–	–	–	–	20.87
				Ф16АШ L=4380	–	–	–	–	–	–	–	–	–	–	–	–	–	–	1	–	–	–	–	6.909
				Ф16АШ L=4980	–	–	–	–	–	–	–	–	–	–	–	–	–	–	–	1	–	–	–	7.856
				Ф16АШ L=8580	–	–	–	–	–	–	–	–	–	–	–	–	–	–	–	–	1	–	–	13.53
				Ф16АШ L=6180	–	–	–	–	–	–	–	–	–	–	–	–	–	–	–	–	–	1	–	9.749
				Ф20АШ L=6180	–	–	–	–	–	–	–	–	–	–	–	–	–	–	–	–	–	–	1	15.23
				Ф16АШ L=7380	–	–	–	–	–	–	–	–	–	–	–	–	–	–	–	–	–	–	1	11.64

ЭПВЦ КиевЗНИИЭП

ОПЕРАТОР ТЛП КОРТ

ПОПОВ

ВЗАМ.ИНВ.№

ПОДП. И ДАТА

ИНВ.№ ПОДЛ.

НАЧ.ОТД.	ВИЛЬНСКИЙ		24.III
Н.КОНТР.	ЛУКИНА		24.III
ГИП	ПРИГОРЕВ		24.III
РУК. ГР.	КОВАЛЕВА		23.III
РУК. ГР	НИКОЛАЕВА		23.III
ПРОВЕРИЛ	САКВИНА		23.III
РАЗРАБ.	СТЕПАНОВА		20.III

1.020-1.2-5 06

СТЕРЖЕНЬ ОТДЕЛЬНЫЙ СС

СТАДИЯ	ЛИСТ	ЛИСТОВ
Р	1	7

ЦНИИЭП торгово-бытовых зданий и туристских комплексов

17517 10

ФОРМАТ 12

ФОРМАТ	ЗОНА	ПОЗ	ОБОЗНАЧЕНИЕ	НАИМЕНОВАНИЕ	КОЛ НА ИСПОЛН 1.020-1.2-5 06- 020	021	022	023	024	025	026	027	028	029	030	031	032	033	034	035	036	037	038	039	ПРИМЕЧАНИЕ
				ДОКУМЕНТАЦИЯ:																					
12			1.020-1.2-5 06 СБ	СВОРОЧНЫЙ ЧЕРТЕЖ	*	*	*	*	*	*	*	*	*	*	*	*	*	*	*	*	*	*	*	*	
12			1.020-1.2-5 00ПЗ	ПОЯСНИТЕЛЬНАЯ ЗАПИСКА	*	*	*	*	*	*	*	*	*	*	*	*	*	*	*	*	*	*	*	*	МАССА КГ
				ДЕТАЛИ:																					
				СТ.ОТД.ГОСТ 5.1459-72*																					
ВЧ		1		Ф25АШ L=1000	1	-	1	1	-	-	-	-	-	-	-	-	-	-	-	-	1	-	-	-	3.851
				Ф20АШ L=1000	-	1	-	-	-	-	1	-	-	1	-	1	1	-	-	-	-	-	-	-	2.464
				Ф32АШ L=1000	-	-	-	-	1	-	-	1	-	-	-	-	-	-	-	-	-	-	-	-	6.310
				Ф20АШ L=3150	-	-	-	-	-	1	-	-	-	-	-	-	-	-	-	-	-	-	-	-	7.764
				Ф32АШ L=3750	-	-	-	-	-	-	-	-	1	-	-	-	-	-	-	-	-	-	-	-	23.66
				Ф32АШ L=4350	-	-	-	-	-	-	-	-	-	-	1	-	-	-	-	-	-	-	-	-	27.44
				Ф36АШ L=3750	-	-	-	-	-	-	-	-	-	-	-	-	-	1	-	-	-	-	-	-	29.94
				Ф28АШ L=1000	-	-	-	-	-	-	-	-	-	-	-	-	-	-	1	-	-	-	-	-	4.831
				Ф36АШ L=4350	-	-	-	-	-	-	-	-	-	-	-	-	-	-	-	1	-	-	-	-	34.74
				Ф32АШ L=2350	-	-	-	-	-	-	-	-	-	-	-	-	-	-	-	-	-	1	-	-	14.82
				Ф25АШ L=2350	-	-	-	-	-	-	-	-	-	-	-	-	-	-	-	-	-	-	1	-	9.050
				Ф36АШ L=2350	-	-	-	-	-	-	-	-	-	-	-	-	-	-	-	-	-	-	-	1	18.76
ВЧ		2		Ф16АШ L=7380	1	-	-	-	-	-	-	-	-	-	-	-	-	-	-	-	-	-	-	-	11.64
				Ф16АШ L=7680	-	1	1	-	-	-	-	-	-	-	-	-	-	-	-	-	-	-	-	-	12.11
				Ф16АШ L=8580	-	-	-	1	-	-	-	-	-	-	-	-	-	-	-	-	-	-	-	-	13.53
				Ф20АШ L=8580	-	-	-	-	1	-	-	-	-	-	-	-	-	-	-	-	-	-	-	-	21.14
				Ф16АШ L=6430	-	-	-	-	-	1	-	-	-	-	-	-	-	-	-	-	-	-	-	-	10.14
				Ф16АШ L=10380	-	-	-	-	-	-	1	-	-	-	-	-	-	-	-	-	-	-	-	-	16.37
				Ф20АШ L=10380	-	-	-	-	-	-	-	1	-	-	-	-	-	-	-	-	-	-	-	-	25.58
				Ф16АШ L=7630	-	-	-	-	-	-	-	-	1	-	-	-	-	-	-	-	-	-	-	-	12.03
				Ф16АШ L=12180	-	-	-	-	-	-	-	-	-	1	-	-	-	-	-	-	-	-	-	-	19.21
				Ф16АШ L=8830	-	-	-	-	-	-	-	-	-	-	1	-	-	-	-	-	-	-	-	-	13.92
				Ф16АШ L=8980	-	-	-	-	-	-	-	-	-	-	-	1	-	-	-	-	-	-	-	-	14.16
				Ф16АШ L=11780	-	-	-	-	-	-	-	-	-	-	-	-	1	-	-	-	-	-	-	-	18.58
				Ф20АШ L=4650	-	-	-	-	-	-	-	-	-	-	-	-	-	1	-	-	-	-	-	-	11.46
				Ф20АШ L=8600	-	-	-	-	-	-	-	-	-	-	-	-	-	-	1	-	-	-	-	-	21.19
				Ф25АШ L=5350	-	-	-	-	-	-	-	-	-	-	-	-	-	-	-	1	-	-	-	-	20.60
				Ф20АШ L=7400	-	-	-	-	-	-	-	-	-	-	-	-	-	-	-	-	1	-	-	-	18.24
				Ф20АШ L=6050	-	-	-	-	-	-	-	-	-	-	-	-	-	-	-	-	-	1	-	1	14.91
				Ф22АШ L=6050	-	-	-	-	-	-	-	-	-	-	-	-	-	-	-	-	-	-	1	-	18.04

ФОРМАТ	ЗОНА	ПОЗ	ОБОЗНАЧЕНИЕ	НАИМЕНОВАНИЕ	КОЛ НА ИСПОЛН 1.020-1.2-5 06-																			ПРИМЕЧАНИЕ
					040	041	042	043	044	045	046	047	048	049	050	051	052	053	054	055	056	057	058	059	
				ДОКУМЕНТАЦИЯ:																					
12			1.020-1.2-5 06 СБ	СВОРОЧНЫЙ ЧЕРТЕЖ	*	*	*	*	*	*	*	*	*	*	*	*	*	*	*	*	*	*	*	*	
12			1.02001.2-5 00ПЗ	ПОЯСНИТЕЛЬНАЯ ЗАПИСКА	*	*	*	*	*	*	*	*	*	*	*	*	*	*	*	*	*	*	*	*	
				ДЕТАЛИ:																					
				СТ.ОТД.ГОСТ 5.1459-72*																					МАССА КГ
ВЧ		1		Ф25АШ L=1000	1	–	–	–	–	–	–	–	1	–	–	–	–	–	–	–	–	–	–	–	3.851
				Ф25АШ L=2850	–	1	–	–	–	–	–	–	–	–	–	–	–	–	–	–	–	–	–	–	10.97
				Ф28АШ L=2850	–	–	1	–	–	–	–	–	–	–	–	–	–	–	–	–	–	–	–	–	13.76
				Ф36АШ L=2850	–	–	–	1	–	–	–	–	–	–	–	–	–	–	–	–	–	–	–	–	22.76
				Ф40АШ L=2850	–	–	–	–	1	–	–	1	–	–	–	–	–	–	–	–	–	–	–	–	28.09
				Ф28АШ L=1000	–	–	–	–	–	1	–	–	–	–	–	–	–	–	–	–	–	–	–	–	4.831
				Ф32АШ L=2850	–	–	–	–	–	–	1	–	–	–	–	–	–	–	–	–	–	–	–	–	17.98
				Ф28АШ L=3150	–	–	–	–	–	–	–	–	–	1	–	–	–	–	–	–	–	–	–	–	15.21
				Ф25АШ L=3150	–	–	–	–	–	–	–	–	–	–	1	–	–	–	–	–	–	–	–	–	12.13
				Ф36АШ L=6750	–	–	–	–	–	–	–	–	–	–	–	1	–	–	–	–	–	–	–	–	53.90
				Ф40АШ L=3150	–	–	–	–	–	–	–	–	–	–	–	–	1	–	1	–	–	–	–	–	31.05
				Ф32АШ L=3150	–	–	–	–	–	–	–	–	–	–	–	–	–	1	–	–	–	–	–	–	19.87
				Ф16АШ L=9140	–	–	–	–	–	–	–	–	–	–	–	–	–	–	–	1	–	–	–	–	14.41
				Ф16АШ L=10040	–	–	–	–	–	–	–	–	–	–	–	–	–	–	–	–	1	–	–	–	15.83
				Ф22АШ L=5790	–	–	–	–	–	–	–	–	–	–	–	–	–	–	–	–	–	1	–	–	17.26
				Ф25АШ L=5790	–	–	–	–	–	–	–	–	–	–	–	–	–	–	–	–	–	–	1	–	22.29
				Ф40АШ L=5790	–	–	–	–	–	–	–	–	–	–	–	–	–	–	–	–	–	–	–	1	57.08
ВЧ		2		Ф20АШ L=8900	1	–	–	–	–	1	–	–	–	–	–	–	–	–	–	–	–	–	–	–	21.93
				Ф20АШ L=7050	–	1	1	–	–	–	1	–	–	–	–	–	–	–	–	–	–	–	–	–	17.37
				Ф28АШ L=7050	–	–	–	1	–	–	–	–	–	–	–	–	–	–	–	–	–	–	–	–	34.05
				Ф36АШ L=7050	–	–	–	–	1	–	–	–	–	–	–	–	–	–	–	–	–	–	–	–	56.30
				Ф32АШ L=7050	–	–	–	–	–	–	–	1	–	–	–	–	–	–	–	–	–	–	–	–	44.48
				Ф20АШ L=9800	–	–	–	–	–	–	–	–	1	–	–	–	–	–	–	–	–	–	–	–	24.15
				Ф20АШ L=7650	–	–	–	–	–	–	–	–	–	1	1	–	–	1	–	–	–	–	–	–	18.85
				Ф25АШ L=4050	–	–	–	–	–	–	–	–	–	–	–	1	–	–	–	–	–	–	–	–	15.59
				Ф36АШ L=7650	–	–	–	–	–	–	–	–	–	–	–	–	1	–	–	–	–	–	–	–	61.09
				Ф32АШ L=7650	–	–	–	–	–	–	–	–	–	–	–	–	–	–	1	–	–	–	–	–	48.27
				Ф20АШ L=1000	–	–	–	–	–	–	–	–	–	–	–	–	–	–	–	1	1	–	–	–	2.464
				Ф20АШ L=5250	–	–	–	–	–	–	–	–	–	–	–	–	–	–	–	–	–	1	1	–	12.94
				Ф25АШ L=5250	–	–	–	–	–	–	–	–	–	–	–	–	–	1	–	–	–	–	–	1	20.21

ЭПВЦ КиевЗНИИЭП
ОПЕРАТОР ТЛП КОРТ ПОПОВ

ВЗАМ ИНВ № | ПОДП. И ДАТА | ИНВ № ПОДЛ

ФОРМАТ	ЗОНА	ПОЗ	ОБОЗНАЧЕНИЕ	НАИМЕНОВАНИЕ	КОЛ НА ИСПОЛН 1.020-1.2-5 06- 060	061	062	063	064	065	066	067	068	069	070	071	072	073	074	075	076	077	078	079	ПРИМЕЧАНИЕ
				ДОКУМЕНТАЦИЯ:																					
12			1.020-1.2-5 06 СБ	СВОРОЧНЫЙ ЧЕРТЕЖ	*	*	*	*	*	*	*	*	*	*	*	*	*	*	*	*	*	*	*	*	
12			1.020-1.2-5 00ПЗ	ПОЯСНИТЕЛЬНАЯ ЗАПИСКА	*	*	*	*	*	*	*	*	*	*	*	*	*	*	*	*	*	*	*	*	
				ДЕТАЛИ:																					МАССА КГ
				СТ.ОТД.ГОСТ 5.1459-72*																					
ВЧ		1		Ф32АШ L=5790	1	–	–	–	–	–	–	–	–	–	–	–	–	–	–	–	–	–	–	–	36.53
				Ф36АШ L=5790	–	1	–	–	–	–	–	–	–	–	–	–	–	–	–	–	–	–	–	–	46.24
				Ф16АШ L=11240	–	–	1	–	–	–	–	–	–	–	–	–	–	–	–	–	–	–	–	–	17.73
				Ф28АШ L=6990	–	–	–	1	–	–	–	–	–	–	–	–	–	–	–	–	–	–	–	–	33.77
				Ф32АШ L=6990	–	–	–	–	1	–	–	–	–	–	–	–	–	–	–	–	–	–	–	–	44.10
				Ф40АШ L=6990	–	–	–	–	–	1	–	–	–	–	1	1	–	–	–	–	–	–	–	–	68.91
				Ф36АШ L=6990	–	–	–	–	–	–	1	1	–	–	–	–	–	–	–	–	–	–	–	–	55.82
				Ф40АШ L=5790	–	–	–	–	–	–	–	–	1	1	–	–	–	–	–	–	–	–	–	–	57.08
				Ф32АШ L=4590	–	–	–	–	–	–	–	–	–	–	–	–	1	1	–	–	–	–	–	–	28.96
				Ф40АШ L=4590	–	–	–	–	–	–	–	–	–	–	–	–	–	–	1	1	–	–	–	–	45.25
				Ф36АШ L=4590	–	–	–	–	–	–	–	–	–	–	–	–	–	–	–	–	1	–	–	–	36.65
				Ф32АШ L=5490	–	–	–	–	–	–	–	–	–	–	–	–	–	–	–	–	–	1	1	–	34.64
				Ф40АШ L=5490	–	–	–	–	–	–	–	–	–	–	–	–	–	–	–	–	–	–	–	1	54.12
ВЧ		2		Ф20АШ L=5250	1	–	–	1	1	–	1	–	–	–	–	–	–	–	–	–	–	–	–	–	12.94
				Ф22АШ L=5250	–	1	–	–	–	–	–	1	–	–	–	–	–	–	–	–	–	–	–	–	15.65
				Ф20АШ L=1000	–	–	1	–	–	–	–	–	–	–	–	–	–	–	–	–	–	–	–	–	2.464
				Ф25АШ L=5250	–	–	–	–	–	1	–	–	–	–	–	–	–	–	–	–	–	–	–	–	20.21
				Ф28АШ L=5250	–	–	–	–	–	–	–	–	1	–	1	–	–	–	–	–	–	–	–	–	25.36
				Ф32АШ L=5250	–	–	–	–	–	–	–	–	–	1	–	1	–	–	–	–	–	–	–	–	33.12
				Ф25АШ L=3750	–	–	–	–	–	–	–	–	–	–	–	–	1	–	–	–	–	–	–	–	14.44
				Ф25АШ L=3300	–	–	–	–	–	–	–	–	–	–	–	–	–	1	–	–	–	–	–	–	12.70
				Ф28АШ L=3300	–	–	–	–	–	–	–	–	–	–	–	–	–	–	1	–	–	–	–	–	15.94
				Ф32АШ L=3750	–	–	–	–	–	–	–	–	–	–	–	–	–	–	–	1	–	–	–	–	23.66
				Ф32АШ L=3300	–	–	–	–	–	–	–	–	–	–	–	–	–	–	–	–	1	–	–	–	20.82
				Ф25АШ L=4650	–	–	–	–	–	–	–	–	–	–	–	–	–	–	–	–	–	1	–	–	17.90
				Ф25АШ L=4200	–	–	–	–	–	–	–	–	–	–	–	–	–	–	–	–	–	–	1	–	16.17
				Ф28АШ L=4200	–	–	–	–	–	–	–	–	–	–	–	–	–	–	–	–	–	–	–	1	20.29

ТЛП КОРТ
КиевЗНИИЭП

Инв. № подл. | Подп. и дата | Взам. инв. №

1.020-1.2-5 06

ЛИСТ 4

17517 13 ФОРМАТ 12

ЭПВЦ КиевЗНИИЭП | ОПЕРАТОР ТЛП КОРТ | ПСПОЗ

ФОРМАТ	ЗОНА	ПОЗ	ОБОЗНАЧЕНИЕ	НАИМЕНОВАНИЕ	КОЛ НА ИСПОЛН 1.020-1.2-5 06- 080	081	082	083	084	085	086	087	088	089	090	091	092	093	094	095	096	097	098	099	ПРИМЕЧАНИЕ
				ДОКУМЕНТАЦИЯ:																					
12			1.020-1.2-5 06 СБ	СБОРОЧНЫЙ ЧЕРТЕЖ	*	*	*	*	*	*	*	*	*	*	*	*	*	*	*	*	*	*	*	*	
12			1.020-1.2-5 00ПЗ	ПОЯСНИТЕЛЬНАЯ ЗАПИСКА	*	*	*	*	*	*	*	*	*	*	*	*	*	*	*	*	*	*	*	*	
				ДЕТАЛИ:																					МАССА КГ
				СТ.ОТД.ГОСТ 5.1459-72*																					
БЧ		1		Ф36АШ L=5490	1	–	–	–	–	–	–	–	–	–	–	–	–	–	–	–	–	–	–	–	43.84
				Ф40АШ L=5490	–	1	–	–	–	–	–	–	–	–	–	–	–	–	–	–	–	–	–	–	54.12
				Ф40АШ L=5790	–	–	1	–	–	–	–	–	–	–	–	–	–	–	–	–	–	–	–	–	57.08
				Ф40АШ L=6990	–	–	–	1	–	–	–	–	–	–	–	–	–	–	–	–	–	–	–	–	68.91
				Ф16АШ L=10640	–	–	–	–	1	–	–	–	–	–	–	–	–	–	–	–	–	–	–	–	16.78
				Ф25АШ L=4590	–	–	–	–	–	1	–	–	–	–	–	–	–	–	–	–	–	–	–	–	17.67
				Ф28АШ L=4590	–	–	–	–	–	–	1	–	–	–	–	–	–	–	–	–	–	–	–	–	22.17
				Ф20АШ L=1000	–	–	–	–	–	–	–	1	–	–	–	–	–	–	–	–	–	–	–	–	2.464
				Ф28АШ L=4890	–	–	–	–	–	–	–	–	1	–	–	–	–	–	–	–	–	–	–	–	23.62
				Ф25АШ L=4890	–	–	–	–	–	–	–	–	–	1	–	–	–	–	–	–	–	–	–	–	18.83
				Ф16АШ L=12440	–	–	–	–	–	–	–	–	–	–	1	–	–	–	–	–	–	–	–	–	19.62
				Ф25АШ L=5790	–	–	–	–	–	–	–	–	–	–	–	1	–	–	1	–	–	–	–	–	22.29
				Ф16АШ L=13340	–	–	–	–	–	–	–	–	–	–	–	–	1	–	–	–	–	–	–	–	21.04
				Ф32АШ L=5490	–	–	–	–	–	–	–	–	–	–	–	–	–	1	–	–	–	–	–	–	34.64
				Ф28АШ L=5790	–	–	–	–	–	–	–	–	–	–	–	–	–	–	–	1	–	–	–	–	27.97
				Ф32АШ L=5790	–	–	–	–	–	–	–	–	–	–	–	–	–	–	–	–	1	–	–	–	36.53
				Ф22АШ L=6990	–	–	–	–	–	–	–	–	–	–	–	–	–	–	–	–	–	1	–	–	20.84
				Ф32АШ L=6990	–	–	–	–	–	–	–	–	–	–	–	–	–	–	–	–	–	–	1	–	44.10
				Ф28АШ L=6990	–	–	–	–	–	–	–	–	–	–	–	–	–	–	–	–	–	–	–	1	33.77
ВЧ		2		Ф32АШ L=4200	1	–	–	–	–	–	–	–	–	–	–	–	–	–	–	–	–	–	–	–	26.50
				Ф32АШ L=4650	–	1	–	–	–	–	–	–	–	–	–	–	–	–	–	–	–	–	–	–	29.34
				Ф25АШ L=4800	–	–	1	1	–	–	–	–	–	–	–	–	–	–	–	–	–	–	–	–	18.48
				Ф20АШ L=1000	–	–	–	–	1	–	–	–	–	–	–	–	1	–	–	–	–	–	–	–	2.464
				Ф20АШ L=7050	–	–	–	–	–	1	1	–	–	–	–	–	–	–	–	–	–	–	–	–	17.37
				Ф16АШ L=11540	–	–	–	–	–	–	–	1	–	–	–	–	–	–	–	–	–	–	–	–	18.20
				Ф20АШ L=7650	–	–	–	–	–	–	–	–	1	1	–	1	–	–	–	–	–	–	–	–	18.85
				Ф20АШ L=1000	–	–	–	–	–	–	–	–	–	–	1	–	–	–	–	–	–	–	–	–	2.464
				Ф20АШ L=8850	–	–	–	–	–	–	–	–	–	–	–	–	–	1	–	–	–	–	–	–	21.81
				Ф20АШ L=10050	–	–	–	–	–	–	–	–	–	–	–	–	–	–	1	1	1	1	1	1	24.77

ВЗАМ ИНВ.№ | ПОДП. И ДАТА | ИНВ.№ ПОДЛ.

ЭПОЦ КиевЗНИИЭП ТЛП КОРТ

ФОРМАТ	ЗОНА	ПОЗ	ОБОЗНАЧЕНИЕ	НАИМЕНОВАНИЕ	КОЛ НА ИСПОЛН 1.020-1.2-5 06-																			ПРИМЕЧАНИЕ
					100	101	102	103	104	105	106	107	108	109	110	111	112	113	114	115	116	117	118	119	
				ДОКУМЕНТАЦИЯ:																					
12			1.020-1.2-5 06 СБ	СВОРОЧНЫЙ ЧЕРТЕЖ	*	*	*	*	*	*	*	*	*	*	*	*	*	*	*	*	*	*	*	*	
12			1.020-1.2-5 00ПЗ	ПОЯСНИТЕЛЬНАЯ ЗАПИСКА	*	*	*	*	*	*	*	*	*	*	*	*	*	*	*	*	*	*	*	*	
				ДЕТАЛИ:																					МАССА КГ
				СТ.ОТД.ГОСТ 5.1459-72*																					
ВЧ		1		Ф36АШ L=6990	1	–	–	–	–	–	–	–	–	–	–	–	–	–	–	–	–	–	–	–	55.82
				Ф36АШ L=11790	–	1	–	–	–	–	–	–	–	–	–	–	1	–	–	–	–	–	–	–	94.15
				Ф32АШ L=8490	–	–	1	–	–	–	–	–	–	–	–	–	–	–	–	–	–	–	–	–	53.57
				Ф32АШ L=9690	–	–	–	1	–	–	–	–	–	–	–	–	–	–	–	–	–	–	–	–	61.14
				Ф28АШ L=9690	–	–	–	–	1	–	–	–	–	–	–	–	–	–	–	–	–	–	–	–	46.81
				Ф36АШ L=9690	–	–	–	–	–	1	–	–	–	–	–	–	–	–	–	–	–	–	–	–	77.38
				Ф32АШ L=10590	–	–	–	–	–	–	1	1	–	–	–	–	–	–	–	–	–	–	–	–	66.82
				Ф40АШ L=10590	–	–	–	–	–	–	–	–	1	–	–	–	–	–	–	–	1	–	–	–	104.4
				Ф32АШ L=11790	–	–	–	–	–	–	–	–	–	1	1	–	–	–	–	–	–	–	–	–	74.39
				Ф40АШ L=11790	–	–	–	–	–	–	–	–	–	–	–	1	–	–	–	–	–	–	1	–	116.2
				Ф40АШ L=5490	–	–	–	–	–	–	–	–	–	–	–	–	–	1	–	1	–	–	–	–	54.12
				Ф40АШ L=9690	–	–	–	–	–	–	–	–	–	–	–	–	–	–	1	–	–	–	–	–	95.53
				Ф40АШ L=5790	–	–	–	–	–	–	–	–	–	–	–	–	–	–	–	–	–	1	–	–	57.08
				Ф40АШ L=6900	–	–	–	–	–	–	–	–	–	–	–	–	–	–	–	–	–	–	–	1	68.03
ВЧ		2		Ф22АШ L=10050	1	–	–	–	–	–	–	–	–	–	–	–	–	–	–	–	–	–	–	–	29.97
				Ф20АШ L=5250	–	1	–	–	–	–	–	–	–	–	–	–	–	–	–	–	–	–	–	–	12.94
				Ф20АШ L=4050	–	–	1	–	–	–	–	–	–	–	–	–	–	–	–	–	–	–	–	–	9.982
				Ф20АШ L=4650	–	–	–	1	1	–	–	–	–	–	–	–	–	–	–	–	–	–	–	–	11.46
				Ф28АШ L=4650	–	–	–	–	–	1	–	–	–	–	–	–	–	–	–	–	–	–	–	–	22.46
				Ф22АШ L=5250	–	–	–	–	–	–	1	–	–	1	–	–	–	–	–	–	–	–	–	–	15.65
				Ф25АШ L=5250	–	–	–	–	–	–	–	1	1	–	1	1	–	–	–	–	–	–	–	–	20.21
				Ф32АШ L=5250	–	–	–	–	–	–	–	–	–	–	–	–	1	–	–	–	–	–	–	–	33.12
				Ф25АШ L=4200	–	–	–	–	–	–	–	–	–	–	–	–	–	1	–	–	–	–	–	–	16.17
				Ф36АШ L=4650	–	–	–	–	–	–	–	–	–	–	–	–	–	–	1	–	–	–	–	–	37.13
				Ф32АШ L=8850	–	–	–	–	–	–	–	–	–	–	–	–	–	–	–	1	–	–	–	–	55.84
				Ф28АШ L=5250	–	–	–	–	–	–	–	–	–	–	–	–	–	–	–	–	1	–	1	–	25.36
				Ф20АШ L=4800	–	–	–	–	–	–	–	–	–	–	–	–	–	–	–	–	–	1	–	1	11.83

ФОРМАТ	ЗОНА	ПОЗ	ОБОЗНАЧЕНИЕ	НАИМЕНОВАНИЕ	КОЛ НА ИСПОЛН 1.020-1.2-5 06- 120	121	122	123	124	125	126	127	128	129	130	131	132	133	134	135	136	137	138	139	ПРИМЕЧАНИЕ
				ДОКУМЕНТАЦИЯ:																					
12			1.020-1.2-5 06 СБ	СБОРОЧНЫЙ ЧЕРТЕЖ	*	*	*	*	*	*	*	*	*	*	*	*	*	*	*	*	*	*	*	*	
12			1.020-1.2-5 ООПЗ	ПОЯСНИТЕЛЬНАЯ ЗАПИСКА	*	*	*	*	*	*	*	*	*	*	*	*	*	*	*	*	*	*	*	*	
				ДЕТАЛИ:																					МАССА КГ
				СТ.ОТД.ГОСТ 5.1459-72*																					
ВЧ		1		Ø28AIII L=7890	1	–	–	–	–	–	–	–	–	–	–	–	–	–	–	–	–	–	–	–	38.11
				Ø28AIII L=8490	–	1	–	–	–	–	–	–	–	–	–	–	–	–	–	–	–	–	–	–	41.01
				Ø40AIII L=8490	–	–	1	–	–	–	–	–	–	–	–	–	–	–	–	–	–	–	–	–	83.70
				Ø40AIII L=4890	–	–	–	1	–	–	–	–	–	–	–	–	–	–	–	–	–	–	–	–	48.21
				Ø36AIII L=5790	–	–	–	–	1	–	–	–	–	–	–	–	–	–	–	–	–	–	–	–	46.24
				Ø32AIII L=5790	–	–	–	–	–	1	–	–	–	–	–	–	–	1	–	–	–	–	–	–	36.53
				Ø40AIII L=5790	–	–	–	–	–	–	1	1	–	–	–	–	–	–	–	–	–	–	–	–	57.08
				Ø40AIII L=10590	–	–	–	–	–	–	–	–	1	–	–	–	–	–	–	–	–	–	–	–	104.4
				Ø20AIII L=5490	–	–	–	–	–	–	–	–	–	1	–	–	–	–	1	–	–	–	–	–	13.53
				Ø20AIII L=4890	–	–	–	–	–	–	–	–	–	–	1	–	–	–	–	–	–	–	–	–	12.05
				Ø28AIII L=4890	–	–	–	–	–	–	–	–	–	–	–	1	–	–	–	–	–	–	–	–	23.62
				Ø25AIII L=5790	–	–	–	–	–	–	–	–	–	–	–	–	1	–	–	–	–	–	–	–	22.29
				Ø25AIII L=5490	–	–	–	–	–	–	–	–	–	–	–	–	–	–	–	1	–	–	–	–	21.14
				Ø32AIII L=5490	–	–	–	–	–	–	–	–	–	–	–	–	–	–	–	–	1	–	–	–	34.64
				Ø20AIII L=9690	–	–	–	–	–	–	–	–	–	–	–	–	–	–	–	–	–	1	–	–	23.88
				Ø36AIII L=9390	–	–	–	–	–	–	–	–	–	–	–	–	–	–	–	–	–	–	1	–	74.99
				Ø36AIII L=10590	–	–	–	–	–	–	–	–	–	–	–	–	–	–	–	–	–	–	–	1	84.57
ВЧ		2		Ø25AIII L=3750	1	–	–	–	–	–	–	–	–	–	–	–	–	–	–	–	–	–	–	–	14.44
				Ø25AIII L=4050	–	1	–	–	–	–	–	–	–	–	–	–	–	–	–	–	–	–	1	–	15.59
				Ø28AIII L=4050	–	–	1	–	–	–	–	–	–	–	–	–	–	–	–	–	–	–	–	–	19.56
				Ø28AIII L=3600	–	–	–	1	–	–	–	–	–	–	–	–	–	–	–	–	–	–	–	–	17.39
				Ø20AIII L=7650	–	–	–	–	1	1	–	–	–	–	–	–	–	–	–	–	–	–	–	–	18.85
				Ø25AIII L=7650	–	–	–	–	–	–	1	–	–	–	–	–	–	–	–	–	–	–	–	–	29.46
				Ø28AIII L=7650	–	–	–	–	–	–	–	1	–	–	–	–	–	–	–	–	–	–	–	–	36.95
				Ø25AIII L=4800	–	–	–	–	–	–	–	–	1	–	–	–	–	–	–	–	–	–	–	–	18.48
				Ø16AIII L=3430	–	–	–	–	–	–	–	–	–	1	–	–	–	–	–	–	–	–	1	–	–	5.410
				Ø16AIII L=6430	–	–	–	–	–	–	–	–	–	–	1	1	1	1	–	–	–	–	–	–	10.14
				Ø16AIII L=7630	–	–	–	–	–	–	–	–	–	–	–	–	–	–	1	1	1	–	–	–	12.03
				Ø32AIII L=5250	–	–	–	–	–	–	–	–	–	–	–	–	–	–	–	–	–	–	–	1	33.12

ЭПВЦ КиевЗНИИЭП
ОПЕРАТОР ТЛП КОРТ ПОПОВ
ВЗАМ ИНВ.№
ПОДП. И ДАТА
ИНВ № ПОДЛ

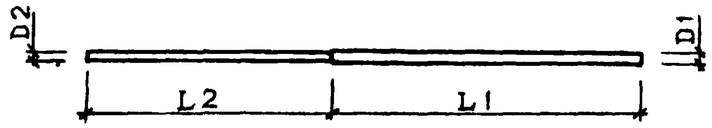

ОБОЗНАЧЕНИЕ	МАРКА	D1	D2	L1	L2	МАССА
1.020-1.2-5 06	СС-1	20	16	5290	4930	20.81
-001	СС-2	20	16	5290	5830	22.23
-002	СС-3	20	16	8590	4930	28.95
-003	СС-4	40	25	11790	4800	134.84
-004	СС-5	20	16	2890	13730	28.78
-005	СС-6	36	32	2890	2800	40.74
-006	СС-7	36	32	2890	3300	43.90
-007	СС-8	20	18	2890	15730	38.53
-008	СС-9	36	32	2890	5600	58.41
-009	СС-10	36	32	2890	6100	61.57
-010	СС-11	36	32	2890	6600	64.72
-011	СС-12	20	16	2890	13230	27.99
-012	СС-13	36	32	3790	6600	71.91
-013	СС-14	36	32	3790	3300	51.09
-014	СС-15	20	16	1000	4380	9.37
-015	СС-16	20	16	1000	4980	10.32
-016	СС-17	20	16	1000	8580	16.00
-017	СС-18	20	16	1000	6180	12.21
-018	СС-19	32	20	1000	6180	21.54
-019	СС-20	20	16	1000	7380	14.10
-020	СС-21	25	16	1000	7380	15.49
-021	СС-22	20	16	1000	7680	14.58
-022	СС-23	25	16	1000	7680	15.96
-023	СС-24	25	16	1000	8580	17.38
-024	СС-25	32	20	1000	8580	27.46
-025	СС-26	32	16	3150	6430	17.91
-026	СС-27	20	16	1000	10380	18.84
-027	СС-28	32	20	1000	10380	31.89
-028	СС-29	32	16	3750	7630	35.70
-029	СС-30	20	16	1000	12180	21.68
-030	СС-31	32	16	4350	8830	41.37
-031	СС-32	20	16	1000	8980	16.63
-032	СС-33	20	16	1000	11780	21.05

ОБОЗНАЧЕНИЕ	МАРКА	D1	D2	L1	L2	МАССА
1.020-1.2-5 06-033	СС-34	36	20	3750	4650	41.41
-034	СС-35	28	20	1000	8600	26.03
-035	СС-36	36	25	4350	5350	55.34
-036	СС-37	25	20	1000	7400	22.09
-037	СС-38	32	20	2350	6050	29.74
-038	СС-39	25	22	2350	6050	27.09
-039	СС-40	36	20	2350	6050	33.68
-040	СС-41	25	20	1000	8900	25.79
-041	СС-42	25	20	2850	7050	28.35
-042	СС-43	28	20	2850	7050	31.14
-043	СС-44	36	28	2850	7050	56.82
-044	СС-45	40	36	2850	7050	84.40
-045	СС-46	28	20	1000	8900	26.77
-046	СС-47	32	20	2850	7050	35.36
-047	СС-48	40	32	2850	7050	72.58
-048	СС-49	25	20	1000	9800	28.01
-049	СС-50	28	20	3150	7650	34.07
-050	СС-51	25	20	3150	7650	30.98
-051	СС-52	36	25	6750	4050	69.50
-052	СС-53	40	36	3150	7650	92.15
-053	СС-54	32	20	3150	7650	38.73
-054	СС-55	40	32	3150	7650	79.33
-055	СС-56	16	20	9140	1000	16.88
-056	СС-57	16	20	10040	1000	18.30
-057	СС-58	22	20	5790	5250	30.20
-058	СС-59	25	20	5790	5250	35.24
-059	СС-60	40	25	5790	5250	77.30
-060	СС-61	32	20	5790	5250	49.47
-061	СС-62	36	22	5790	5250	61.89
-062	СС-63	16	20	11240	1000	20.19
-063	СС-64	28	20	6990	5250	46.71
-064	СС-65	32	20	6990	5250	57.04
-065	СС-66	40	25	6990	5250	89.13

НАЧ ОТД.	ВОЛЫНСКИЙ		24.III
НКОНТР	ЛУКИНА		24.III
ГИП	ПРИГОРЕВ		24.III
РУК. ГР.	КОЛДАШЕВА		23.IV
РУК. ГР.	НИКОНОРОВА		23.IV
ПРОВЕРИЛ	САВЬИНА		23.III
РАЗРАБ.	СТЕПАНОВА		20.II

I.020-I.2-5 06 СБ

СТЕРЖЕНЬ СВАРНОЙ СС

СТАДИЯ	МАССА	МАСШТАБ
Р	СМ ТАБЛ	

ЛИСТ 1 ЛИСТОВ 2

Сталь класса А-III
ГОСТ 5.1459-72*

ЦНИИЭП торгово бытовых зданий и туристских комплексов

17517 17

ФОРМАТ 12

ЭПВЦ КиевЗНИИЭП ТЛП КОРТ ОПЕРАТОР ПОПОВ

ОБОЗНАЧЕНИЕ	МАРКА	D1	D2	L1	L2	МАССА
1.020-1.2-5 06-066	СС-67	36	20	6990	5250	68.76
-067	СС-68	36	22	6990	5250	71.48
-068	СС-69	40	28	5790	5250	82.45
-069	СС-70	40	32	5790	5250	90.21
-070	СС-71	40	28	6990	5250	94.28
-071	СС-72	40	32	6990	5250	102.00
-072	СС-73	32	25	4590	3750	43.40
-073	СС-74	32	25	4590	3300	41.67
-074	СС-75	40	28	4590	3300	61.19
-075	СС-76	40	32	4590	3750	68.91
-076	СС-77	36	32	4590	3300	57.48
-077	СС-78	32	25	5490	4650	52.55
-078	СС-79	32	25	5490	4200	50.81
-079	СС-80	40	28	5490	4200	74.42
-080	СС-81	36	32	5490	4200	70.34
-081	СС-82	40	32	5490	4650	83.47
-082	СС-83	40	25	5790	4800	75.57
-083	СС-84	40	25	6990	4800	87.40
-084	СС-85	16	20	10640	1000	19.25
-085	СС-86	25	20	4590	7050	35.05
-086	СС-87	28	20	4590	7050	39.55
-087	СС-88	20	16	1000	11540	20.67
-088	СС-89	28	20	4890	7650	42.48
-089	СС-90	25	20	4890	7650	37.69
-090	СС-91	16	20	12440	1000	22.09
-091	СС-92	25	20	5790	7650	41.15
-092	СС-93	16	20	13340	1000	23.51
-093	СС-94	32	20	5490	8850	56.45
-094	СС-95	25	20	5790	10050	47.07
-095	СС-96	28	20	5790	10050	52.74
-096	СС-97	32	20	5790	10050	61.30
-097	СС-98	22	20	6990	10050	45.62
-098	СС-99	32	20	6990	10050	68.88
-099	СС-100	28	20	6990	10050	58.54
-100	СС-101	36	22	6990	10050	85.79
-101	СС-102	36	20	11790	5250	107.10
-102	СС-103	32	20	8490	4050	63.55

ОБОЗНАЧЕНИЕ	МАРКА	D1	D2	L1	L2	МАССА
1.020-1.2-5 06-103	СС-104	32	20	9690	4650	72.60
-104	СС-105	28	20	9690	4650	58.27
-105	СС-106	36	28	9690	4650	99.85
-106	СС-107	32	22	10590	5250	82.48
-107	СС-108	32	25	10590	5250	87.04
-108	СС-109	40	25	10590	5250	124.70
-109	СС-110	32	22	11790	5250	90.05
-110	СС-111	32	25	11790	5250	94.61
-111	СС-112	40	25	11790	5250	136.50
-112	СС-113	36	32	11790	5250	127.30
-113	СС-114	40	25	5490	4200	70.30
-114	СС-115	40	36	9690	4650	132.70
-115	СС-116	40	32	5490	8850	110.00
-116	СС-117	40	28	10590	5250	129.80
-117	СС-118	40	20	5790	4800	71.38
-118	СС-119	40	28	11790	5250	141.60
-119	СС-120	40	20	6990	4800	79.86
-120	СС-121	28	25	7890	3750	52.56
-121	СС-122	28	25	8490	4050	56.61
-122	СС-123	40	28	8490	4050	103.30
-123	СС-124	40	28	4890	3600	65.60
-124	СС-125	36	20	5790	7650	65.09
-125	СС-126	32	20	5790	7650	55.39
-126	СС-127	40	25	5790	7650	86.55
-127	СС-128	40	28	5790	7650	94.04
-128	СС-129	40	25	10590	4800	122.90
-129	СС-130	20	16	5490	3430	18.94
-130	СС-131	20	16	4890	6430	22.19
-131	СС-132	28	16	4890	6430	33.76
-132	СС-133	25	16	5790	6430	32.44
-133	СС-134	32	16	5790	6430	46.67
-134	СС-135	20	16	5490	7630	25.56
-135	СС-136	25	16	5490	7630	33.18
-136	СС-137	32	16	5490	7630	46.67
-137	СС-138	20	16	9690	3430	29.29
-138	СС-139	36	25	9390	4050	90.59
-139	СС-140	36	32	10590	5250	117.70

ЭПВЦ КиевЗНИИЭП
ОПЕРАТОР ТЛП КОРТ
ПОПОВ
ВЗАМ. ИНВ №
ПОДП И ДАТА
ИНВ №ПОДЛ

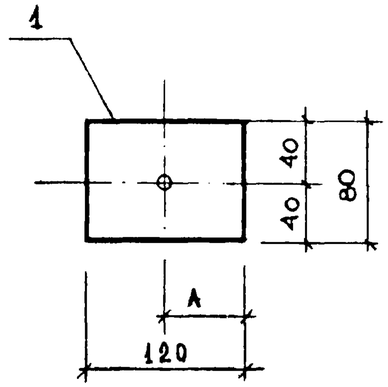

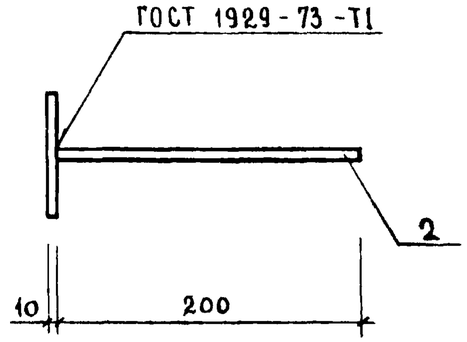

ОБОЗНАЧЕНИЕ	МАРКА	А	МАССА
1.020-1.2-5 07	МН-3	60	1.068
-01	МН-4	40	1.068

				1.020-1.2-5 07 СБ		
НАЧ. ОТД.	Волынский		24.III	ИЗДЕЛИЕ ЗАКЛАДНОЕ МН	СТАДИЯ: Р	МАССА: СМ ТАБЛ	МАСШТАБ:
Н.КОНТР	Лукина		24.III		ЛИСТ:	ЛИСТОВ: 1	
ГИП	Пригорев		24.III		ЦНИИЭП торгово-бытовых зданий и туристских комплексов		
РУК. ГР.	Колдашева		23.IV				
РУК. ГР.	Никонорова		23.IV				
ПРОВЕРИЛ	Сливина		23.IV				
РАЗРАБ	Степанова		23.IV				

ФОРМАТ 2

КиевЗНИИЭП | ТПП КОРТ

КОЛ. НА ИСПОЛН. 1.020-1.2-5 07-

ПОЗ	ЗОНА	ОБОЗНАЧЕНИЕ	НАИМЕНОВАНИЕ	КОЛ.	ПРИМЕЧАНИЕ
			ДОКУМЕНТАЦИЯ:		
		1.020-1.2-5 07 СБ	СВОРОЧНЫЙ ЧЕРТЕЖ	-	
		1.020-1.2-5 00ПЗ	ПОЯСНИТЕЛЬНАЯ ЗАПИСКА	-	
			ДЕТАЛИ:		
11			ПОЛОСА ГОСТ 103-76 -80Х10 С38/23 L=120	* *	МАССА КГ 0.753
12			СТ.ОТД.ГОСТ 5.1459-72* Ф16АШ L=200	* *	0.315
БЧ	1			1	
БЧ	2			1	

1.020-1.2-5 07

ИЗДЕЛИЕ ЗАКЛАДНОЕ МН

СТАДИЯ: Р | ЛИСТ: | ЛИСТОВ: 1

ЦНИИЭП торгово-бытовых зданий и туристских комплексов

ФОРМАТ II

НАЧ.ОТД	Волынский		24.III
Н.КОНТР	Лукина		24.III
ГИП	Пригорев		24.III
РУК. ГР.	Колдашева		23.IV
РУК. ГР.	Никонорова		23.IV
ПРОВЕРИЛ	Сливина		23.IV
РАЗРАБ	Степанова		23.IV

ИНВ.№ПОДЛ. | ПОДП. И ДАТА | ВЗАМ. ИНВ.№

ИНВ.№ ПОДЛ	ПОДП И ДАТА	ВЗАМ ИНВ №

ЭПВЦ КиевЗНИИЭП | ОПЕРАТОР ТЛП КОРТ | ПОПОВ

ФОРМАТ	ЗОНА	ПОЗ	ОБОЗНАЧЕНИЕ	НАИМЕНОВАНИЕ	КОЛ НА ИСПОЛН 1.020-1.2-5 08-										ПРИМЕЧАНИЕ
					-	01	02	03							
				ДОКУМЕНТАЦИЯ:											
12			1.020-1.2-5 08 СБ	СВОРОЧНЫЙ ЧЕРТЕЖ	*	*	*	*							
12			1.020-1.2-5 00ПЗ	ПОЯСНИТЕЛЬНАЯ ЗАПИСКА	*	*	*	*							МАССА КГ
				ДЕТАЛИ:											
11		1	1.020-1.2-5 10-02	ПЛАСТИНА	1	2	1	2							
11		2	1.020-1.2-5 10-06	ПЛАСТИНА	3	6									
			1.020-1.2-5 10-07	ПЛАСТИНА			3	6							
				СТ.ОТД.ГОСТ 5.1459-72*											
БЧ		3		Ф32АШ L=530	3										3.344
				Ф32АШ L=660		3									4.165
				Ф36АШ L=530			3								4.233
				Ф36АШ L=660				3							5.271
БЧ		4		Ф28АШ L=475	3		3								2.295
				Ф28АШ L=550		3		3							2.657
БЧ		5		Ф28АШ L=230	2	2									1.208
				Ф40АШ L=230			2	2							2.465
				ПОЛОСА ГОСТ 103-76											
БЧ		6		-50Х16 С38/23 L=100	3										0.628
				-50Х20 С38/23 L=100			3								0.785

НАЧ.ОТД.	ВОЛЫНСКИЙ		24 III
Н.КОНТР	ЛУКИНА		24 III
ГИП	ПРИГОРЕВ		24 III
РУК. ГР.	КОЛДАШЕВА		23 III
РУК. ГР	НИКОНОРОВА		23 III
ПРОВЕРИЛ	СЛИВИНА		23 III
РАЗРАБ.	СТЕПАНОВА		23 III

1.020-1.2-5 08

ИЗДЕЛИЕ ЗАКЛАДНОЕ МН

СТАДИЯ	ЛИСТ	ЛИСТОВ
Р		1

ЦНИИЭП торгово бытовых зданий и туристских комплексов

ФОРМАТ II

ИНВ № ПОДЛ	ПОДП И ДАТА	ВЗАМ ИНВ №

ЭПВЦ КиевЗНИИЭП | ОПЕРАТОР ТЛП КОРТ

НАЧ. ОТД.	ВОЛЫНСКИЙ		24 III
Н.КОНТР	ЛУКИНА		24 III
ГИП	ПРИГОРЕВ		24 III
РУК. ГР	КОЛДАШЕВА		23 III
РУК. ГР.	НИКОНОРОВА		23 III
ПРОВЕРИЛ	СЛИВИНА		23 III
РАЗРАБ.	СТЕПАНОВА		23 III

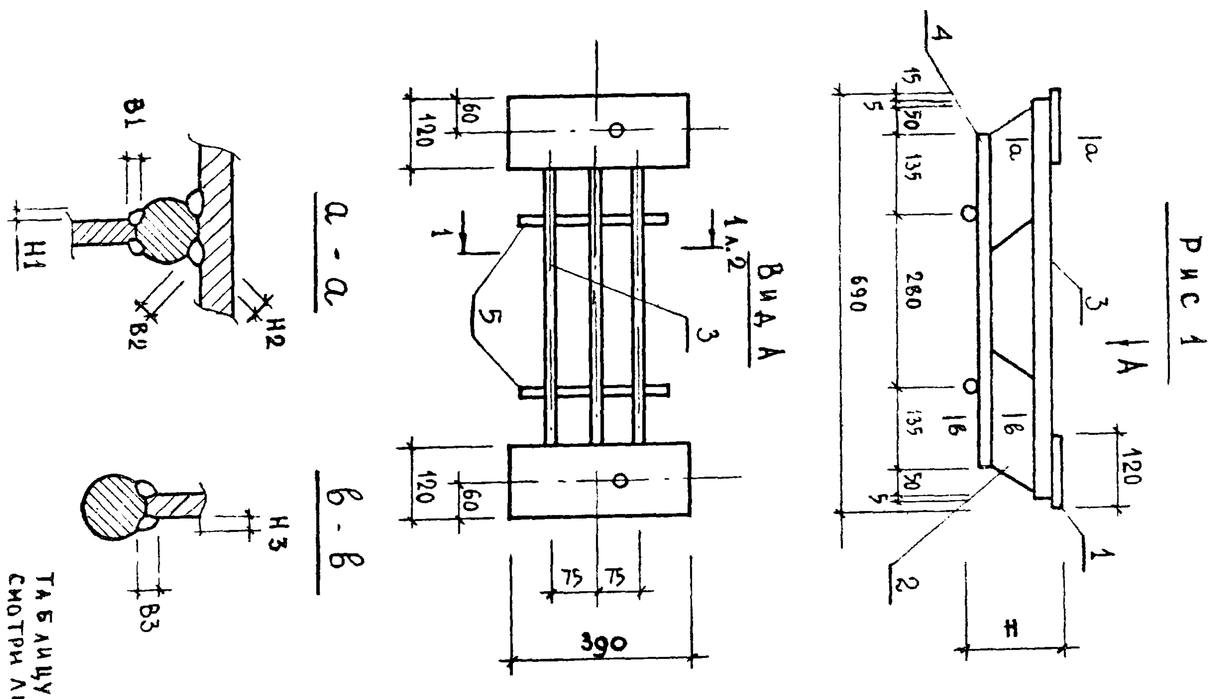

ТАБЛИЦУ ИСПОЛНЕНИЙ СМОТРИ ЛИСТ 2

1.020-1.2-5 08 СБ

ИЗДЕЛИЕ ЗАКЛАДНОЕ МН

СТАДИЯ	МАССА	МАСШТАБ
Р	СМ ТАБЛ	

ЛИСТ 1 | ЛИСТОВ 2

ЦНИИЭП торгово бытовых зданий и туристских комплексов

Рис. 2

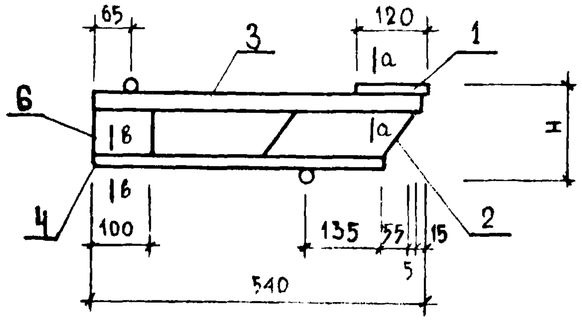

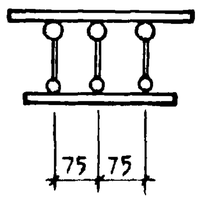

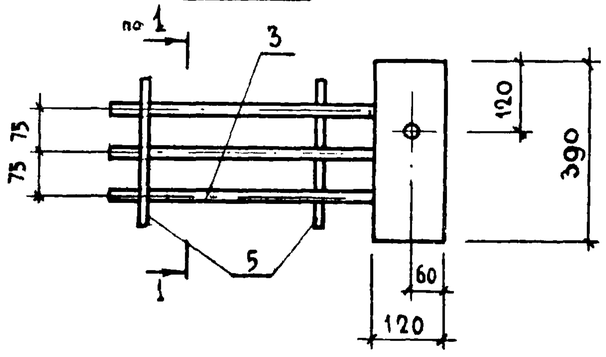

ОБОЗНАЧЕНИЕ	МАРКА	РИС	Н	Н1	Н2	Н3	В1	В2	В3	МАССА
1.020-1.2-5 08	МН-9	2	155	8	8	7	16	16	14	28 46
-01	МН-10	1	155	8	8	7	16	16	14	37 57
-02	МН-11	2	170	9	9	7	18	18	14	34 85
-03	МН-12	1	170	9	9	7	18	18	14	45 08

1 020-1.2-5 08 СБ

ЛИСТ 2

ФОРМАТ II

ЭПВЦ КиевЗНИИЭП | ОПЕРАТОР ТЛП КОРТ | ПОПОВ

КОЛ НА ИСПОЛН 1.020-1.2-5 09-

ОБОЗНАЧЕНИЕ	НАИМЕНОВАНИЕ	–	01	02	03	04	05	ПРИМЕЧАНИЕ	МАССА КГ
	ДОКУМЕНТАЦИЯ:								
1.020-1.2-5 09 СБ	СБОРОЧНЫЙ ЧЕРТЕЖ								
1.020-1.2-5 00ПЗ	ПОЯСНИТЕЛЬНАЯ ЗАПИСКА								
	ДЕТАЛИ:								
	СТ. ОТД.ГОСТ 5.1459-72*								
	Ф8АШ L=390	*	*	*	*	*	*		0.154
	Ф10АШ L=390	*	*	*	*	*	*		0.240
	Ф10АШ L=290	7	3	7	3	6	2		0.179
	Ф8АШ L=160								0.063
	Ф10АШ L=160		4		4		4		0.098
	Ф10АШ L=90								0.056

1.020-1.2-5 09

СЕТКА С

СТАДИЯ Р | ЛИСТ | ЛИСТОВ 1

ЦНИИЭП торгово бытовых зданий и туристских комплексов

НАЧ. ОТД.	ВОЛЫНСКИЙ		24 III
Н.КОНТР	АЧКИНА		24 III
ГИП	ПРИГОРЕВ		24 III
РУК. ГР.	КОЛДАШЕВА		23 III
РУК. ГР.	НИКОНОРОВА		23 III
ПРОВЕРИЛ	САВИНА		23 III
РАЗРАБ	СТЕПАНОВА		20 III

ВЗАМ. ИНВ.№ | ПОДП. И ДАТА | ИНВ. № ПОДЛ.

ФОРМАТ | ЗОНА | ПОЗ

11 12 БЧ 1 БЧ 2

17517 21

ЭПВЦ КиевЗНИИЭП
ОПЕРАТОР ТЛП КОРТ

ВЗАМ. ИНВ.№
ПОДП. И ДАТА
ИНВ. № ПОДЛ.

РИС 1

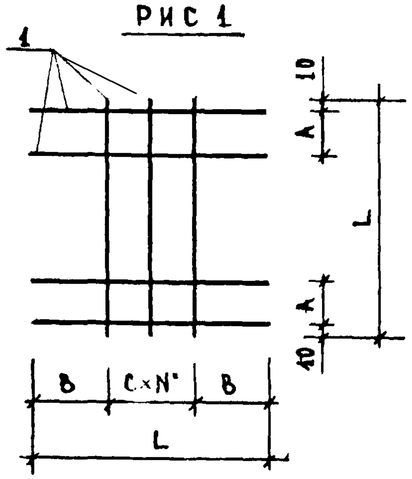

РИС 2

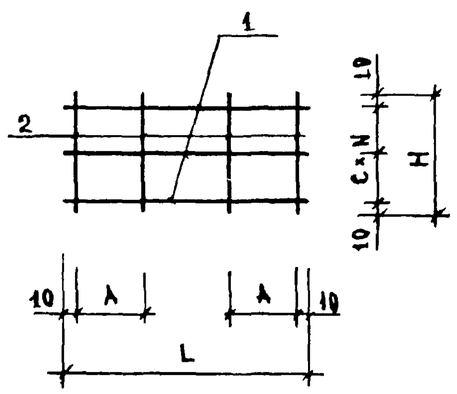

ОБОЗНАЧЕНИЕ	МАРКА	РИС	A	B	C	N	L	H	МАССА
1.020-1.2-5 09	С-7	1	70	125	70	2	390	–	1.076
-01	С-8	2	115	–	70	2	390	160	0.713
-02	С-9	1	70	125	70	2	390	–	1.682
-03	С-10	2	115	–	70	2	390	160	1.115
-04	С-11	1	50	110	70	1	290	–	1.074
-05	С-12	2	50	–	70	1	290	90	0.580

НАЧ. ОТД.	Волынский		24.III
Н.КОНТР	Лукина		24.III
ГИП	Пригорев		24.III
РУК. ГР	Колдашева		23.IV
РУК. ГР.	Никонорова		23.IV
ПРОВЕРИЛ	Савина		23.IV
РАЗРАБ	Степанова		20.IV

1.020-1.2-5 09 СБ

Сетка С

СТАДИЯ	МАССА	МАСШТАБ
Р	СМ ТАБЛ	
ЛИСТ	ЛИСТОВ 1	

ЦНИИЭП торгово бытовых зданий и туристских комплексов

Формат А4

РИС 1

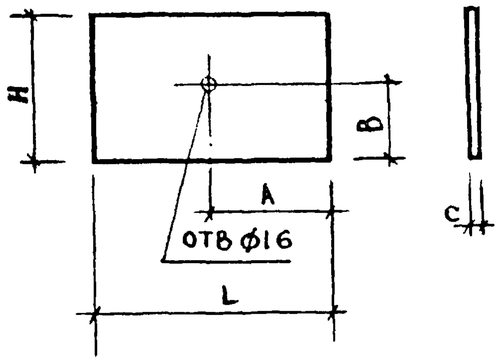

РИС 2

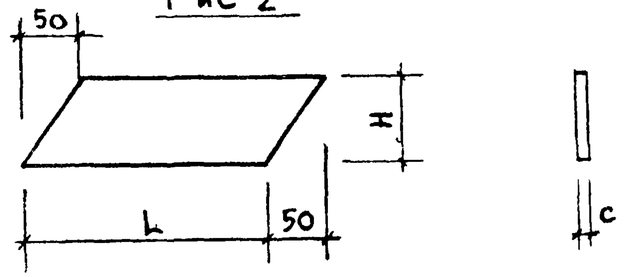

ОБОЗНАЧЕНИЕ	РИС	A	B	C	H	L	МАССА
1.020-1.2-5 10	1	145	60	10	120	290	2.71
-01	1	150	60	10	120	390	3.16
-02	1	120	60	10	120	390	3.16
-03	2	–	–	14	65	150	1.07
-04	2	–	–	14	65	200	1.42
-05	2	–	–	16	65	200	1.63
-06	2	–	–	16	50	200	1.25
-07	2	–	–	20	50	200	1.57

НАЧ. ОТД.	Волынский		24.III
Н.КОНТР	Лукина		24.III
ГИП	Пригорев		24.III
РУК. ГР.	Колдашева		23.III
РУК. ГР.	Никонорова		23.III
ПРОВЕРИЛ	Савина		23.III
РАЗРАБ.	Степанова		20.IV

1.020-1.2-5 10

Пластина

СТАДИЯ	МАССА	МАСШТАБ
Р	СМ ТАБЛ	
ЛИСТ	ЛИСТОВ 1	

Сталь полосовая ГОСТ 103-76

ЦНИИЭП торгово бытовых зданий и туристских комплексов

17517 22

Формат А2

Инв. № подл. | Подп. и дата | Взам. инв. №

КиевЗНИИЭП | ТЛП КОРТ

Формат	Зона	Поз.	Обозначение	Наименование	Кол на испол 1.020-1.2-5 11-										Примечание
					-	С1	С2	С3	С4	С5					
				ДОКУМЕНТАЦИЯ:											
11			1.020-1.2-5 11 СБ	СБОРОЧНЫЙ ЧЕРТЕЖ	*	*	*	*	*	*					
12			1.020-1.2-5 00ПЗ	ПОЯСНИТЕЛЬНАЯ ЗАПИСКА	*	*	*	*	*	*					
				ДЕТАЛИ:											
11		1	1.020-1.2-5 09	СЕТКА С-7	2										
			1.020-1.2-5 09-01	СЕТКА С-8			2								
			1.020-1.2-5 09-02	СЕТКА С-9		2									
			1.020-1.2-5 09-03	СЕТКА С-10				2							
			1.020-1.2-5 09-04	СЕТКА С-11					2						
			1.020-1.2-5 09-05	СЕТКА С-12						2					

Нач. отд.	Волынский		
Н. контр.	Лукина		
Инж.	Григорьев		
Рук. гр.	Кадашева		
Инж. гр.	Никонорова		
	Санвика		
	Степанова		

1.020-1.2-5 11

Сетка косвенного армирования СКА

Стадия	Лист	Листов
		1

ЦНИИЭП торгово-бытовых зданий и туристских комплексов

Формат А4

ЭПВЦ КиевЗНИИЭП | Оператор ТЛП КОРТ

Инв. № подл.	Подп. и дата	Взам. инв. №

Нач. отд.	Волынский		
Н. контр.	Лукина		
Инж.	Григорьев		
Рук. гр.	Кадашева		
Инж. гр.	Никонорова		
	Санвика		
	Степанова		

Сетка косвенного армирования СКА

1.020-1.2-5 11 СБ

Стадия	Масса	Масштаб
Р	см. табл.	

Лист 1 | Листов 1

ЦНИИЭП торгово-бытовых зданий и туристских комплексов

Обозначение	Марка	Рис	Масса
1.020-1.2-5 11 -01	СКА-1	1	2.153
-02	СКА-2	1	3.364
-03	СКА-3	2	1.427
-04	СКА-4	2	2.229
-05	СКА-5	3	2.148
	СКА-6	4	1.160

Указания по изготовлению сеток косвенного армирования даны в альбоме 1.020-1.0-4

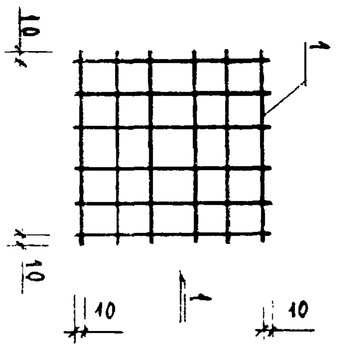

Рис 5

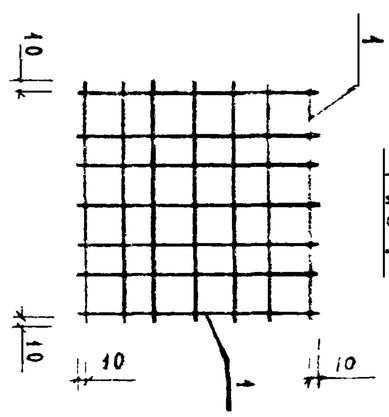

Рис 1

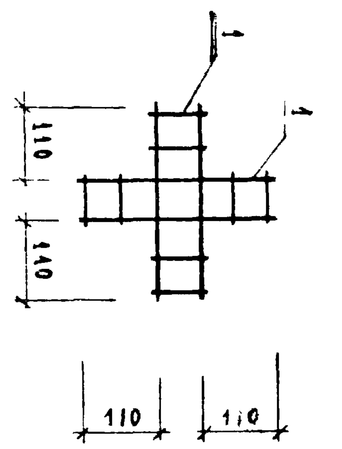

Рис 4

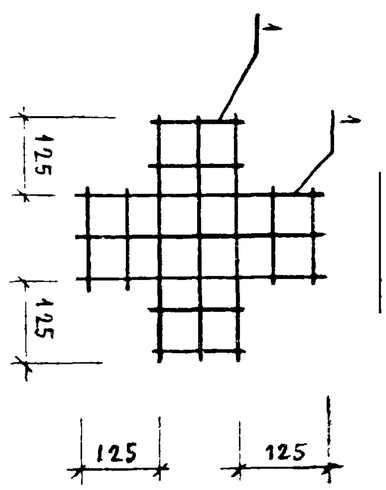

Рис 2

17517 23

Формат А4

ЭПВЦ КиевЗНИИЭП
ОПЕРАТОР ТЛП КОРТ

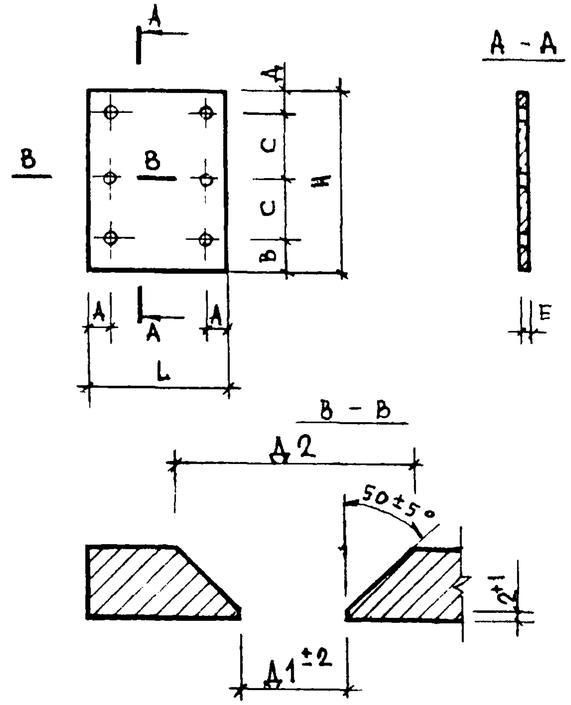

ОБОЗНАЧЕНИЕ	A	B	C	Д	E	L	H	Д1	Д2	МАССА
1.020-1.2-5 12	35	55	100	35	12	150	290	18	40	4.09
-01	35	55	100	35	12	230	290	18	40	6.28

ВЗАМ. ИНВ №
ПОДП И ДАТА
ИНВ № ПОДЛ

НАЧ ОТД	Волынский		24 III
Н.КОНТР	Лукина		24 III
ГИП	Пригорев		24 III
РУК ГР	Колдашева		23 III
РУК ГР	Никонорова		23 III
ПРОВЕРИЛ	Саивина		23 III
РАЗРАБ	Степанова		20 III

1.020-1.2-5 12

ПЛАСТИНА

СТАДИЯ	МАССА	МАСШТАБ
Р	СМ ТАБЛ	
ЛИСТ	ЛИСТОВ	

Сталь полосовая ГОСТ 103-76

ЦНИИЭП торгово бытовых зданий и туристских комплексов

ФОРМАТ II

ЭПВЦ КиевЗНИИЭП
ОПЕРАТОР ТЛП КОРТ

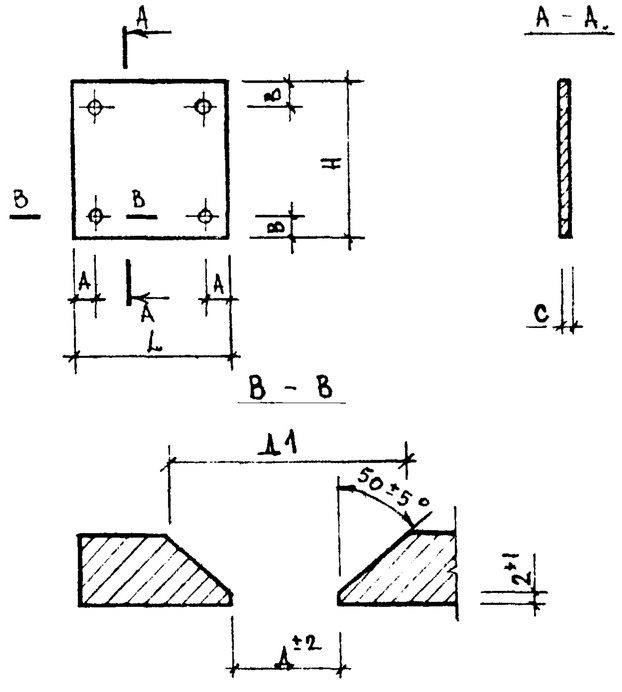

ОБОЗНАЧЕНИЕ	A	B	C	L	H	Д	Д1	МАССА
1.020-1.2-5 13	50	50	10	260	260	16	36	5.31
-01	35	35	12	200	150	18	42	2.83
-02	35	35	12	230	150	18	42	3.25
-03	20	20	8	100	120	12	38	0.75
-04	30	30	10	140	140	14	34	1.54
-05	30	30	12	150	150	16	40	2.12
-06	50	30	12	260	170	18	42	4.16
-07	30	30	10	220	140	14	34	2.42

ВЗАМ. ИНВ №
ПОДП И ДАТА
ИНВ № ПОДЛ

НАЧ. ОТД.	Волынский		24 III
Н.КОНТР	Лукина		24 III
ГИП	Пригорев		24 III
РУК. ГР.	Колдашева		23 III
РУК. ГР.	Никонорова		23 III
ПРОВЕРИЛ	Саивина		23 III
РАЗРАБ.	Степанова		20 III

1.020-1.2-5 13

ПЛАСТИНА

СТАДИЯ	МАССА	МАСШТАБ
Р	СМ ТАБЛ	
ЛИСТ	ЛИСТОВ 1	

Сталь полосовая ГОСТ 103-76

ЦНИИЭП торгово-бытовых зданий и туристских комплексов

17517 24

ФОРМАТ II

ФОРМАТ	ЗОНА	ПОЗ	ОБОЗНАЧЕНИЕ	НАИМЕНОВАНИЕ	КОЛ НА ИСПОЛН 1.020-1.2-5 14-										ПРИМЕЧАНИЕ
					-	01	02	03	04	05	06	07			
				ДОКУМЕНТАЦИЯ:											
12			1.020-1.2-5 14 СБ	СБОРОЧНЫЙ ЧЕРТЕЖ	*	*	*	*	*	*	*	*			
12			1.020-1.2-5 00ПЗ	ПОЯСНИТЕЛЬНАЯ ЗАПИСКА	*	*	*	*	*	*	*	*			
				ДЕТАЛИ:											МАССА КГ
				СТ.ОТД.ГОСТ 5.1459-72*											
БЧ		1		Ф16АШ L=320	6			6			6	6			0.505
				Ф16АШ L=288		6			6						0.454
				Ф16АШ L=388			6			6					0.612
БЧ		2		Ф12АШ L=150	2	4	4	2	4	4					0.133
				Ф10АШ L=220							2	2			0.136
				ПОЛОСА ГОСТ 103-76											
БЧ		3		-150Х12 С38/23 L=290	1	1	1								4.098
				-230Х12 С38/23 L=290				1	1	1					6.283
				-260Х10 С38/23 L=340							1				6.939
				-260Х12 С28/23 L=340								1			8.327
11		4	1.020-1.2-5 12	ПЛАСТИНА		1	1								
			1.020-1.2-5 12-01	ПЛАСТИНА					1	1					

НАЧ ОТД	Волынский		24 III
Н КОНТР	Лукина		24 III
ГИП	Пригорев		24 III
РУК ГР	Колдашева		23 III
РУК ГР	Никонорова		23 III
ПРОВЕРИЛ	Сливина		23 III
РАЗРАБ	Степанова		20 III

1.020-1.2-5 14

ИЗДЕЛИЕ ЗАКЛАДНОЕ МН

СТАДИЯ	ЛИСТ	ЛИСТОВ
Р		1

ЦНИИЭП оргсво бытовых зданий и туристских комплексов

ФОРМАТ II

РАЗРАБ	ПРОВЕРИЛ	РУК ГР	РУК ГР	ГИП	Н КОНТР	НАЧ ОТД

ЦНИИЭП торгово бытовых зданий и туристских комплексов

ЛИСТ	СТАДИЯ	МАССА	МАСШТАБ
	Р	СМ ТАБЛ	
ЛИСТОВ			

17517 25

ФОРМАТ 12

А - А

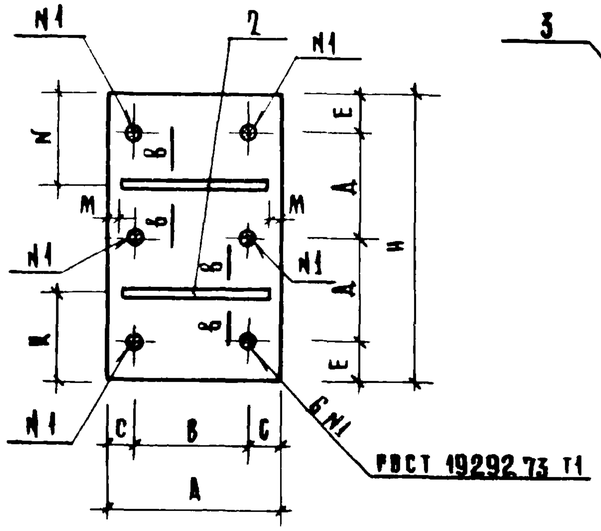

Рис. 1

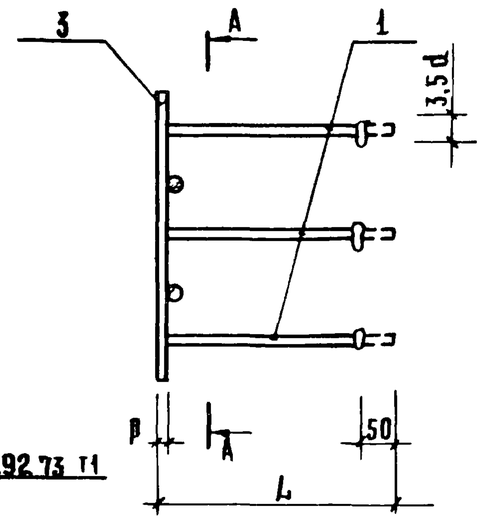

Рис. 2

ОСТАЛЬНОЕ - СМ РИС 1

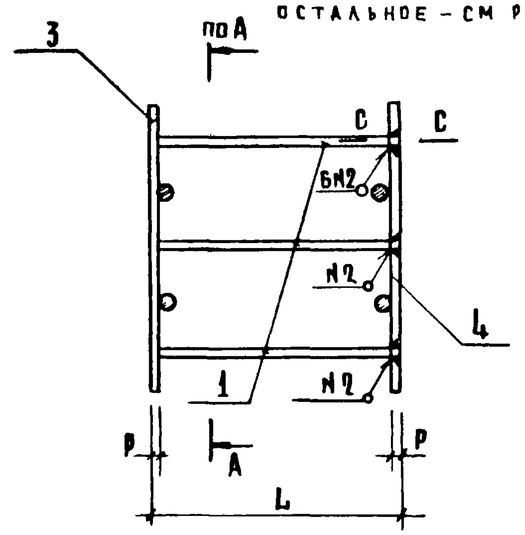

В - В

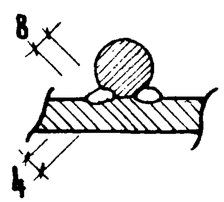

С - С
ПОВЕРНУТО

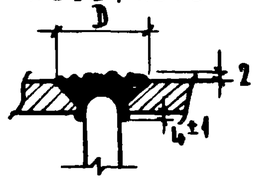

Обозначения	Марка	Рис.	Размеры, мм													Масса кг
			A	B	C	Д	E	F	H	K	N	M	L	P	D	
1.020-1.2-5 14	МН-13	1	150	80	35	100	55	35	290	105	85	0	332	12	40	7.39
-01	МН-14	2	150	80	35	100	55	35	290	105	85	0	300	12	40	11.45
-02	МН-15	2	150	80	35	100	55	35	290	105	85	0	400	12	40	12.40
-03	МН-16	1	230	160	35	100	55	35	290	105	85	40	332	12	40	9.58
-04	МН-17	2	230	160	35	100	55	35	290	105	85	40	300	12	40	15.82
-05	МН-18	2	230	160	35	100	55	35	290	105	85	40	400	12	40	16.77
-06	МН-29	1	260	160	50	130	40	40	340	105	105	20	330	10	36	10.24
-07	МН-30	1	260	160	50	130	40	40	340	105	105	20	332	12	40	3.62

Инв.№ подл. | Подпись и дата | Взамен инв.№

Нач.отд.	Волынский		24.11
Н.контр.	Лукина		24.11
ГИП	Пригорев		24.11
Рук.гр.	Колдашева		23.11
Рук.группы	Никонорова		23.11
Проверил	Сливина		23.11
Разработ.	Степанова		20.11

1.020-1.2-5 14 СБ

Изделие закладное МН

Стадия	Масса	Масштаб
Р.Ч.	см. табл.	
Лист	Листов 1	

ЦНИИЭП торгово-бытовых зданий и туристских комплексов

КиевЗНИИЭП

ФОРМАТ	ЗОНА	ПОЗ.	ОБОЗНАЧЕНИЕ	НАИМЕНОВАНИЕ	КОЛ НА ИСПОЛН. 1.020-1.2-5 15-																				ПРИМЕЧАНИЕ
					–	01	02	03	04	05	06	07	08	09	10	11	12	13	14						
				ДОКУМЕНТАЦИЯ:																					
12			1.020-1.2-5 15 СВ	СВОРОЧНЫЙ ЧЕРТЕЖ	*	*	*	*	*	*	*	*	*	*	*	*	*	*	*						
12			1.020-1.2-5 00ПЗ	ПОЯСНИТЕЛЬНАЯ ЗАПИСКА	*	*	*	*	*	*	*	*	*	*	*	*	*	*	*						МАССА КГ
				ДЕТАЛИ:																					
				СТ.ОТД.ГОСТ 5781-75																					
ВЧ		1		Ф8АШ L=300	4	–	–	–	–	–	–	–	–	–	–	–	–	–	–	–	–	–	–	–	0.118
				СТ.ОТД.ГОСТ 5.1459-72*																					
				Ф16АШ L=320	–	4	–	–	4	–	–	–	–	–	–	–	–	–	–	–	–	–	–	–	0.505
				Ф10АШ L=280	–	–	–	–	–	–	–	4	–	–	–	–	–	–	–	–	–	–	–	–	0.172
				Ф14АШ L=300	–	–	–	–	–	–	–	–	–	–	–	–	4	–	–	–	–	–	–	–	0.362
				Ф16АШ L=288	–	–	4	–	–	4	–	–	–	–	–	–	–	–	–	–	–	–	–	–	0.454
				Ф16АШ L=388	–	–	–	4	–	–	4	–	–	–	–	–	–	4	–	–	–	–	–	–	0.612
				Ф10АШ L=292	–	–	–	–	–	–	–	–	4	–	–	–	–	–	–	–	–	–	–	–	0.180
				Ф10АШ L=392	–	–	–	–	–	–	–	–	–	4	–	–	–	–	–	–	–	–	–	–	0.241
				Ф12АШ L=290	–	–	–	–	–	–	–	–	–	–	4	–	–	–	–	–	–	–	–	–	0.257
				Ф14АШ L=388	–	–	–	–	–	–	–	–	–	–	–	4	–	–	–	–	–	–	–	–	0.469
				Ф12АШ L=390	–	–	–	–	–	–	–	–	–	–	–	–	–	–	4	–	–	–	–	–	0.346
				УГОЛОК ГОСТ 8509-72																					
ВЧ		2		L100X7 С38/23 L=120	1	–	–	–	–	–	–	–	–	–	–	–	–	–	–	–	–	–	–	–	1.295
				ПОЛОСА ГОСТ 103-76																					
				-150X12 С38/23 L=200	–	1	1	1	–	–	–	–	–	–	–	–	–	–	–	–	–	–	–	–	2.826
				-100X8 С38/23 L=120	–	–	–	–	–	–	–	1	1	1	–	–	–	–	–	–	–	–	–	–	0.754
				-150X12 С38/23 L=150	–	–	–	–	–	–	–	–	–	–	–	1	1	–	–	–	–	–	–	–	2.119
				-150X12 С38/23 L=230	–	–	–	–	1	1	1	–	–	–	–	–	–	–	–	–	–	–	–	–	3.250
				-140X10 С38/23 L=220	–	–	–	–	–	–	–	–	–	–	–	–	–	–	1	–	–	–	–	–	2.418
				-140X10 С38/23 L=140	–	–	–	–	–	–	–	–	–	–	1	–	–	–	–	–	–	–	–	–	1.539
				-170X12 С38/23 L=260	–	–	–	–	–	–	–	–	–	–	–	–	–	1	–	–	–	–	–	–	4.164
11		3	1.020-1.2-5 13-01	ПЛАСТИНА	–	–	1	1																	
			1.020-1.2-5 13-02	ПЛАСТИНА	–	–	–	–	–	1	1														
			1.020-1.2-5 13-03	ПЛАСТИНА	–	–	–	–	–	–	–	–	1	1											
			1.020-1.2-5 13-04	ПЛАСТИНА	–	–	–	–	–	–	–	–	–	–	1										
			1.020-1.2-5 13-05	ПЛАСТИНА	–	–	–	–	–	–	–	–	–	–	–	1									
			1.020-1.2-5 13-06	ПЛАСТИНА	–	–	–	–	–	–	–	–	–	–	–	–	–	1							
			1.020-1.2-5 13-07	ПЛАСТИНА	–	–	–	–	–	–	–	–	–	–	–	–	–	–	1						

НАЧ ОТД	ВОЛЫНСКИЙ		24 III
Н КОНТР	ЛУКИНА		24 III
ГИП	ПРИГОРЕВ		24 III
РУК. ГР.	КОЛДАШЕВА		23 III
РУК. ГР	НИКОНОРОВА		23 III
ПРОВЕРИЛ	САНВИНА		23 III
РАЗРАБ	СТЕПАНОВА		20 III

1.020-1.2-5 15

ИЗДЕЛИЕ ЗАКЛАДНОЕ МН

СТАДИЯ	ЛИСТ	ЛИСТОВ
Р		1

ЦНИИЭП торгово-бытовых зданий и туристских комплексов

ФОРМАТ 12

А - А

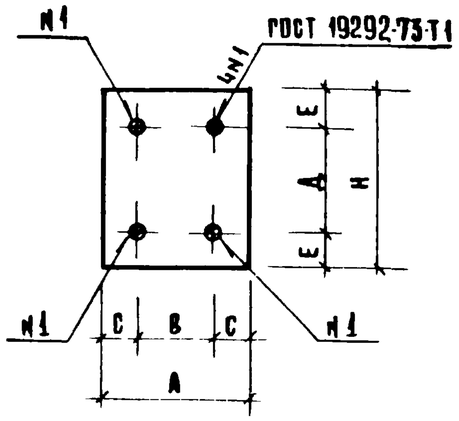

Рис. 1

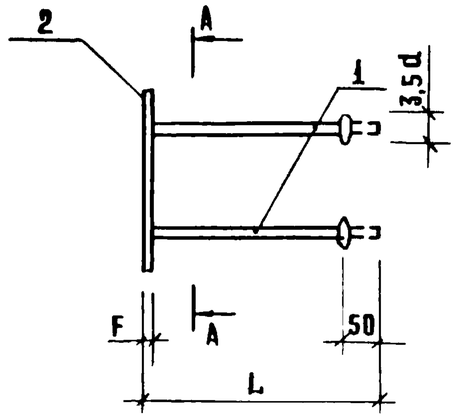

Рис. 2

ОСТАЛЬНОЕ - СМ. РИС. 1.

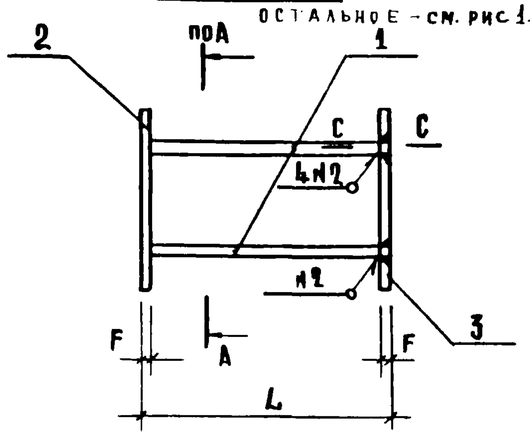

МН-33

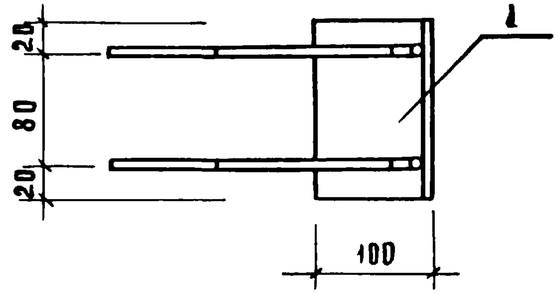

Обозначения	Марка	Рис.	Размеры, мм									Масса, кг
			A	B	C	A	E	F	H	L	D	
1.020-1.2-5 15	МН-33	—	—	—	—	—	—	—	—	—		1.132
-01	МН-19	1	200	130	35	80	35	12	150	332	40	4.84
-02	МН-20	2	200	130	35	80	35	12	150	300	40	7.46
-03	МН-21	2	200	130	35	80	35	12	150	400	40	8.09
-04	МН-22	1	230	160	35	80	35	12	150	332	40	5.26
-05	МН-23	2	230	160	35	80	35	12	150	300	40	8.31
-06	МН-24	2	230	160	35	80	35	12	150	400	40	8.94
-07	МН-34	1	100	60	20	80	20	8	120	208	26	1.44
-08	МН-35	2	100	60	20	80	20	8	120	300	26	2.22
-09	МН-36	2	100	60	20	80	20	8	120	400	26	2.47
-10	МН-37	2	140	80	30	80	30	10	140	300	32	4.10
-11	МН-38	2	150	90	30	90	30	12	150	400	38	6.11
-12	МН-39	1	150	90	30	90	30	12	150	300	38	3.56
-13	МН-40	2	260	160	50	100	35	12	170	400	40	10.77
-14	МН-41	2	220	160	30	80	30	10	140	400	32	4.46

С - С
ПОВЕРНУТО

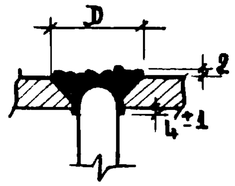

В - В

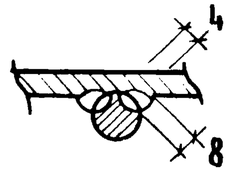

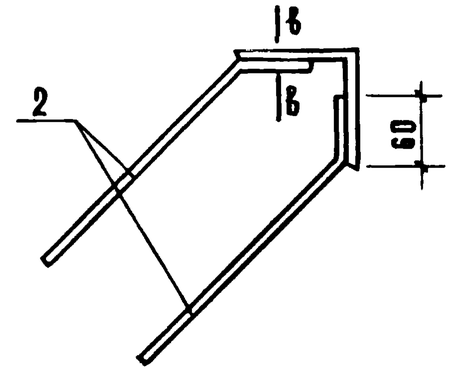

Инв. № подл. | Подпись и дата | Взамен инв. №

Нач. отд.	Волынский		24 III
Н. контр.	Лукина		24 III
ГИП	Пригорев		24 III
Рук. гр.	Колдашева		23 III
Рук. группы	Нижонорова		23 III
Проверил	Колдашева		23 III
Разработ	Степанова		20 III

1.020-1.2-5 15 СБ

Изделие закладное МН

Стадия	Масса	Масштаб
Р. Ч.	см. табл.	
Лист	Листов 1	

ЦНИИЭП торгово-бытовых зданий и туристских комплексов

Инв.№ подл. | Подп. и дата | Взам. инв.№

ЭПВЦ КиевЗНИИЭП | Оператор ТПП КОРТ | Попов

Формат	Зона	Поз.	Обозначение	Наименование	Кол на исполн. 1.020-1.2-5 16-										Примечание
					–	01	02	03	04	05					
				ДОКУМЕНТАЦИЯ:											
12			1.020-1.2-5 16 СБ	СБОРОЧНЫЙ ЧЕРТЕЖ	*	*	*	*	*	*					
12			1.020-1.2-5 00ПЗ	ПОЯСНИТЕЛЬНАЯ ЗАПИСКА	*	*	*	*	*	*					
				ДЕТАЛИ:											Масса кг
				СТ.ОТД.ГОСТ 5.1459-72*											
ВЧ		1		Ф14АШ L=320	4										0.386
				Ф14АШ L=288		4									0.348
				Ф16АШ L=320				4							0.505
				Ф14АШ L=388			4								0.469
				СТ.ОТД.ГОСТ 5781-75											
				Ф8АШ L=250					4	2					0.098
				СТ.ОТД.ГОСТ 5.1459-72*											
ВЧ		2		Ф10АШ L=220	1	2	2	1							0.136
				ПОЛОСА ГОСТ 103-76											
ВЧ		3		-100Х6 С38/23 L=190					1						0.895
				-100Х6 С38/23 L=120						1					0.565
				-260Х10 С38/23 L=260	1	1	1	1							5.307
11		4	1.020-1.2-5 13	ПЛАСТИНА		1	1								

Нач. отд.	Вольпинский		24 III
Н.контр	Лукина		24 III
ГИП	Пригорев		24 III
Рук. гр.	Колдашева		23 III
Рук. гр.	Никонорова		23 III
Проверил	Саибина		23 III
Разраб	Степанова		20 III

1.020-1.2-5 16

ИЗДЕЛИЕ ЗАКЛАДНОЕ МН

Стадия	Лист	Листов
Р		1

ЦНИИЭП торгово-бытовых зданий и туристских комплексов

Формат А4

Разраб.			
Проверил			
Рук. гр.			
Рук. гр.			
ГИП			
Н.контр			
Нач. отд.			

ЦНИИЭП торгово-бытовых зданий и туристских комплексов

Стадия	Масса	Масштаб
Р	см табл	

Лист | Листов

А - А

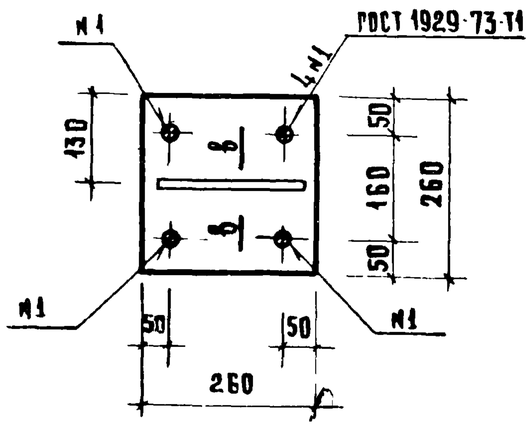

Рис. 1

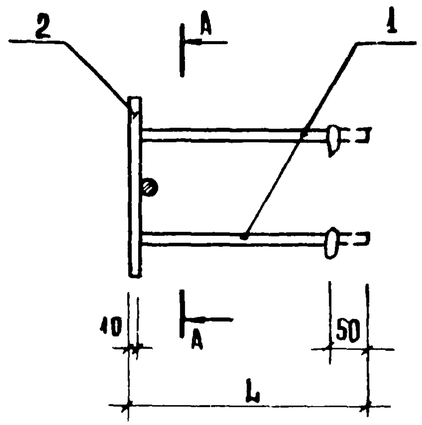

Рис. 2

ОСТАЛЬНОЕ – СМ РИС 1

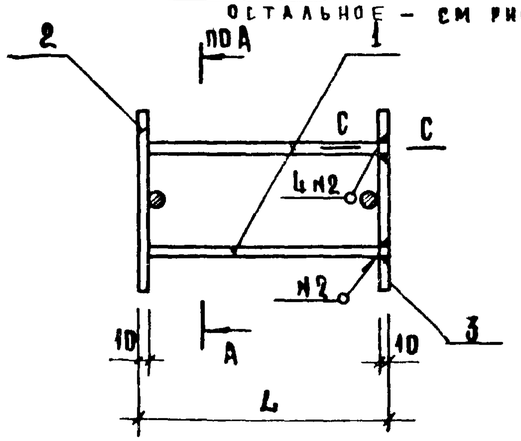

В - В

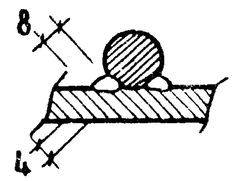

С - С
ПОВЕРНУТО

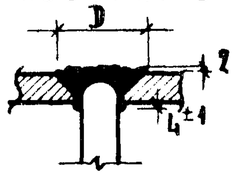

МН-31

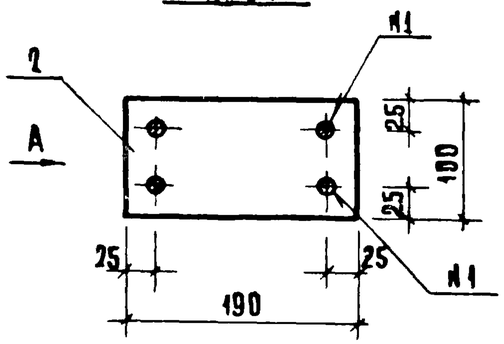

Вид А

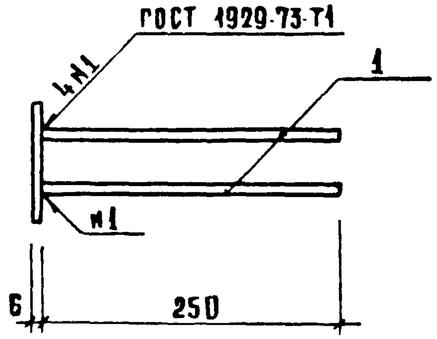

МН-32

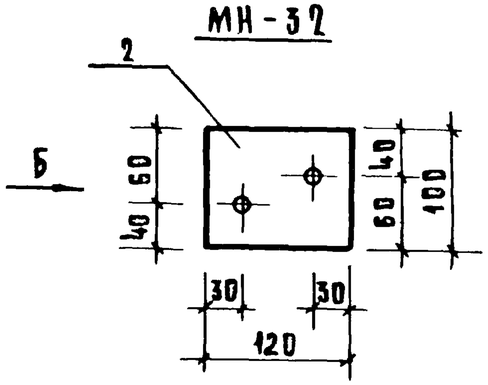

Вид Б

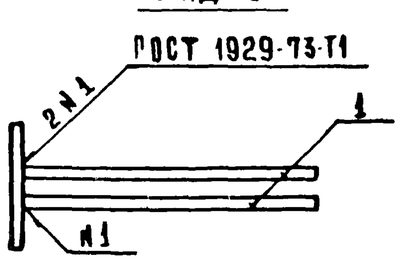

Обозначения	Марка	Рис	L	D	Масса кг
1.020-1.2-5 16	МН-25	1	330	34	6.99
-01	МН 26	2	300	34	12 27
-02	МН 27	2	400	34	12 88
-03	МН 28	1	330	36	7.46
-04	МН 31	—	—	—	1 29
-05	МН 32	—	—	—	0 76

Нач. отд.	Волынский		2.11
Н. контр.	Лукина		2.11
ГИП	Приорев		2.11
Рук. гр.	Колдашева		2.11
Рук. группы	Никонорова		2.11
Проверил	Сливина		2.11
Разработ.	Степанова		2.11

1.020-1.2-5 16 СБ

Изделие закладное МН

Стадия	Масса	Масштаб
Р.М.	см табл.	
Лист	Листов 1	

ЦНИИЭП торгово-бытовых зданий и туристских комплексов

Взамен инв. №

Подпись и дата

Инв. № подл.

Копировал Сусова 17517 30 Формат А4

Формат	Зона	Поз	Обозначение	Наименование	Кол	Примечание
				Документация		
			1.020-1.2-5 17СБ	Сборочный чертеж		
				Детали		
		1	1.020-1.2-5 21	Пластина	1	
		2	-01	Пластина	1	
Б4		3	1.020-1.2-5 25	Стержень ф20 А III		
				ГОСТ 5.1459-72* ℓ=390мм	10	1.0 кг
Б4		4	1.020-1.2-5 26	Стержень ф 18 А III		
				ГОСТ 5.1459-72* ℓ=200мм	4	0.4кг
Б4		5	1.020-1.2-5 27	Стержень ф18 А III		
				ГОСТ 5.1459-72* ℓ=100мм	4	0.2 кг

Нач отд	Кодыш		14.VII
Нормоконтр	Марченко		14 VII
ГИП	Марченко		14 VII
Проверил	Шалимова		12 VII
Разраб.	Асавкина		11 VII

1.020-1.2-5 17

Изделие закладное МН42

Стадия	Лист	Листов
Р		1

ЦНИИПРОМЗДАНИЙ

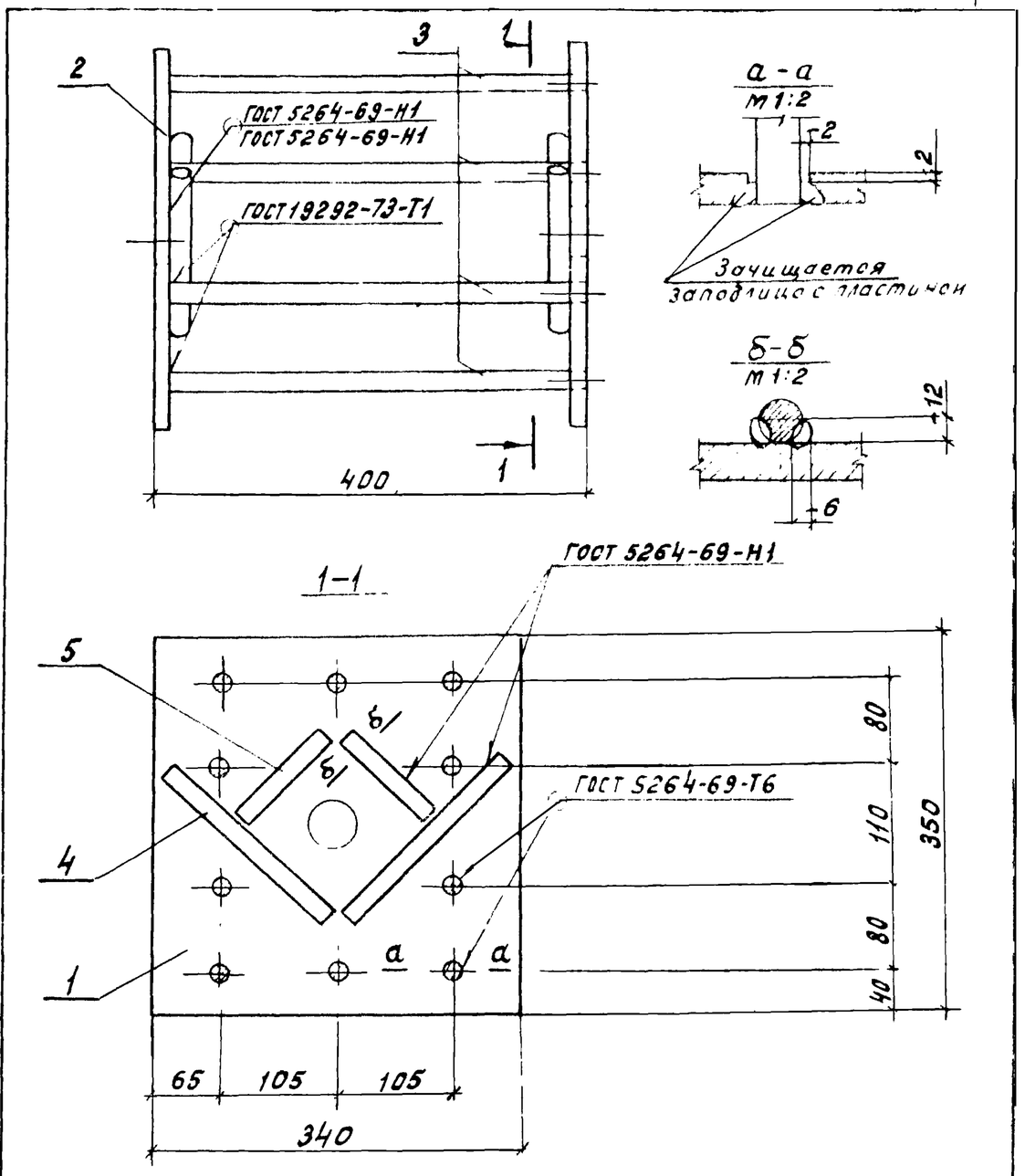

Инв. № подл. | Подпись и дата | Взам. инв. №

Нач. отд.	Кодыш		14 VII
Нормоконтр	Марченко		14 VII
ГИП	Марченко		14 VII
Проверил	Шалимова		12 VII
Разраб.	Асавкина		11 VII

1.020-1.2-5 17СБ

Изделие закладное МН42 Сборочный чертеж

Стадия	Масса	Масштаб
Р	34.8	1:5
Лист	Листов 1	

ЦНИИПРОМЗДАНИЙ

Формат	Зона	Поз.	Обозначение	Наименование	Кол.	Примечание
				Документация		
			1.020-1.2-5 18 СБ	Сборочный чертеж		
				Детали		
		1.	1.020-1.2-5 22	Пластина	1	
		2.	-01	Пластина	1	
Б.Ч.		3.	1.020-1.2-5 28	Стержень ф20 А III ГОСТ 5.1459-72*		
				ℓ = 390 мм	8	1,0 кг
Б.Ч.		4	1.020-1.2-5 29	Стержень ф18 А III ГОСТ 5.1459-72*		
				ℓ = 100 мм	2	0,2 кг

Инв. № подл. | Подпись и дата | Взам. инв. №

Нач. отд.	Кодыш		
Нормокон.	Марченко		
Гл. инж. пр.	Марченко		
Проверил	Шалимова		12.11
Разраб.	Асавкина		11.11

1.020-1.2-5 18

Изделие закладное МН43

Стадия	Лист	Листов
Р		1

ЦНИИПРОМЗДАНИЙ

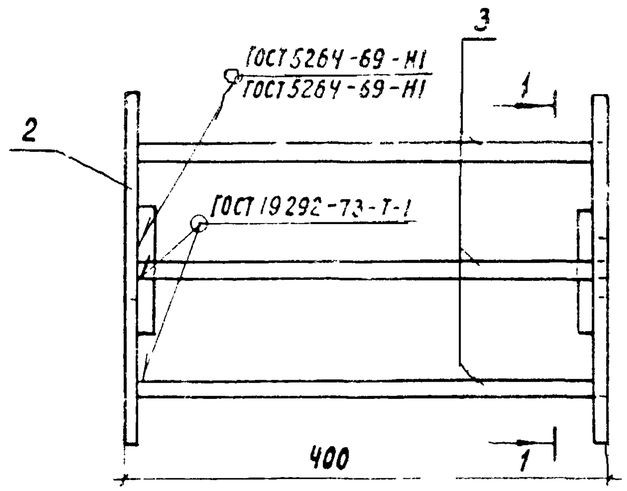

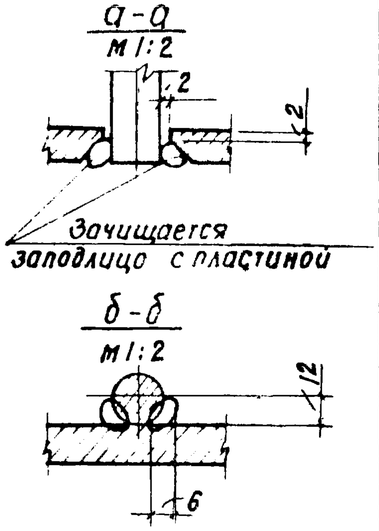

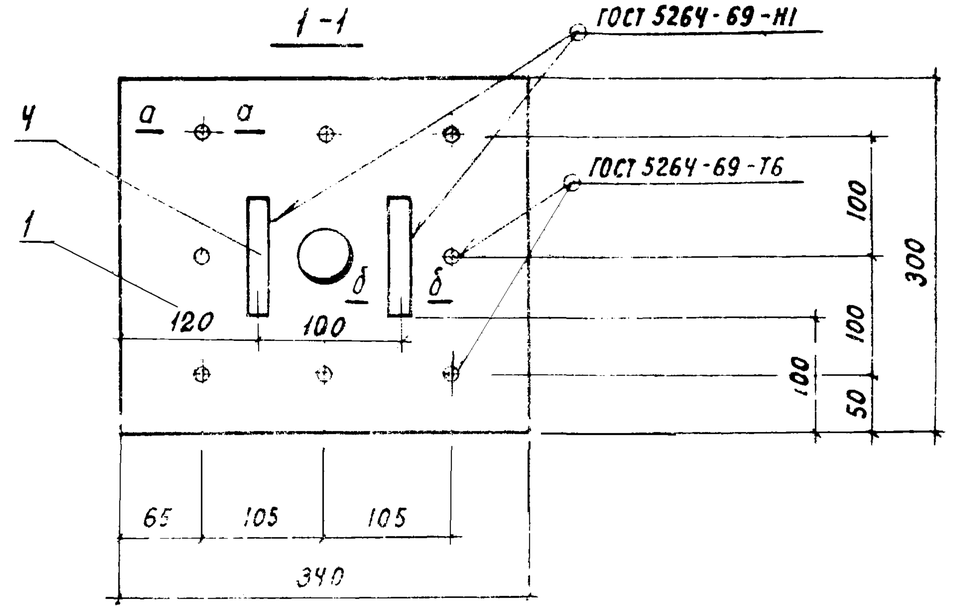

Инв. № подл. | Подпись и дата | Взам. инв. №

Нач. отд.	Кодыш		
Нормокон.	Марченко		
Гл. инж. пр.	Марченко		
Проверил	Шалимова		12.11
Разраб.	Асавкина		11.11

1.020-1.2-5 18 СБ

Изделие закладное МН43

Сборочный чертеж

Стадия	Масса	Масштаб
Р	27,6	1:5
Лист	Листов 1	

ЦНИИПРОМЗДАНИЙ

Формат	Зона	Поз.	Обозначение	Наименование	Кол	Примечание
				Документация		
			1.020-1.2-5 19 СБ	Сборочный чертеж		
				1.020-1.2-5 19		
				Детали		
		1	1.020-1.2-5 23	Пластина	1	
Б.Ч.		2	1.020-1.2-5 30	Полоса 20×160 ГОСТ 103-76 / Вст3кп2 ГОСТ 380-71*		
				ℓ = 500 мм	1	12,6 кг
Б.Ч.		3	1.020-1.2-5 31	Стержень Ø20 AIII ГОСТ 5.1459-72*		
				ℓ = 380 мм	10	0,94 кг
				1.020-1.2-5 19-01		
				Детали		
		1	1.020-1.2-5 23-01	Пластина	1	
Б.Ч.		2	1.020-1.2-5 32	Полоса 12×250 ГОСТ 82-70* / Вст3кп2 ГОСТ 380-71*		
				ℓ = 500 мм	1	11,8 кг
Б.Ч.		3	1.020-1.2-5 33	Стержень Ø14 AIII ГОСТ 5.1459-72*		
				ℓ = 380 мм	15	0,46 кг

Нач. отд.	Ковыш		14 VII
Нормоконт.	Марченко		14 VII
Гип	Марченко		14 VII
Проверил	Шалимова		12 VII
Разраб.	Асовкина		11 VII

1.020-1.2-5 19

Изделие закладное МН44, МН45

Стадия	Лист	Листов
Р		1

ЦНИИПРОМЗДАНИЙ

Копировал Осипова Формат А1

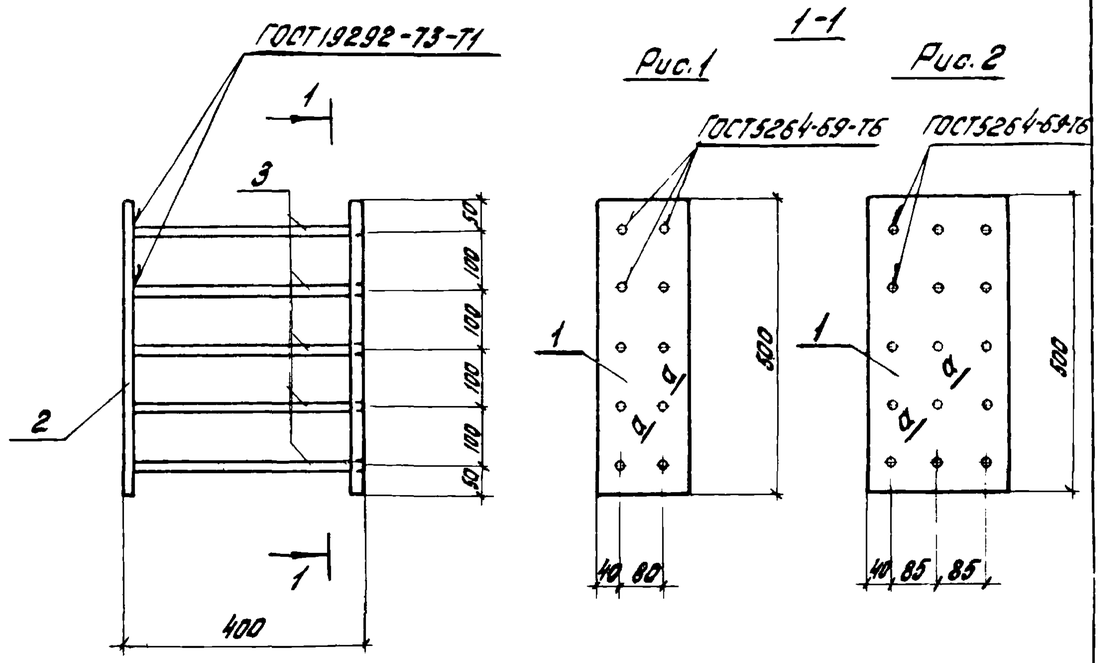

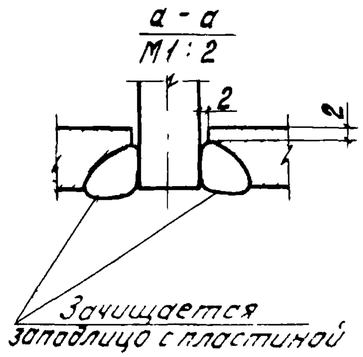

Обозначение	Марка	Рис.	Масса кг
1.020-1.2-5 19	МН44	1	34,6
-01	МН45	2	30,5

Инв.№ подл. | Подпись и дата | Взам. инв.№

Нач. отд.	Ковыш		14 VII
Нормоконт.	Марченко		14 VII
Гип	Марченко		14 VII
Проверил	Шалимова		12 VII
Разраб.	Асовкина		14 VII

1.020-1.2-5 19 СБ

Изделие закладное МН44, МН45 Сборочный чертеж.

Стадия	Масса	Масштаб
Р	см табл.	1:10
Лист	Листов 1	

ЦНИИПРОМЗДАНИЙ

Копировал Осипова Формат А1

Формат	Зона	Поз.	Обозначение	Наименование	Кол.	Примечание
				Документация		
			1.020-1.2-5 20 СБ	Сборочный чертеж		
				1.020-1.2-5 20		
				Детали		
		1	1.020-1.2-5 24	Пластина	1	
Б.Ч.		2	1.020-1.2-5 34	Полоса $\frac{20\times160\ ГОСТ\ 103-76}{Вст3кп2\ ГОСТ\ 380-71^*}$		
				ℓ = 350 мм	1	8,8 кг
Б.Ч.		3	1.020-1.2-5 35	Стержень ф20 A III ГОСТ 5.1459-72*		
				ℓ = 380 мм	6	0,94 кг
				1.020-1.2-5 20-01		
				Детали		
		1	1.020-1.2-5 24-01	Пластина	1	
Б.Ч.		2	1.020-1.2-5 36	Полоса $\frac{12\times250\ ГОСТ\ 82-70^*}{Вст3кп2\ ГОСТ\ 380-71^*}$		
				ℓ = 350 мм	1	8,3 кг
Б.Ч.		3	1.020-1.2-5 37	Стержень ф14 A III ГОСТ 5.1459-72*		
				ℓ = 380 мм	9	0,46 кг

Инв.№ подл. | Подпись и дата | Взам.инв.№

Нач.отд.	Кодыш		14.VII
Нормокон.	Марченко		14.VII
Гл.инж.пр.	Марченко		14.VII
Проверил	Шалимова		12.VII
Разраб.	Асабкина		11.VII

1.020-1.2-5 20

Изделие закладное МН46, МН47

Стадия	Лист	Листов
Р		1

ЦНИИПРОМЗДАНИЙ

Копировал Осипова Формат 11

1-1

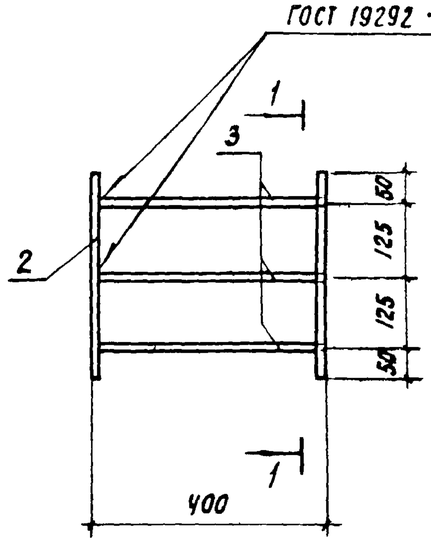

Рис.1

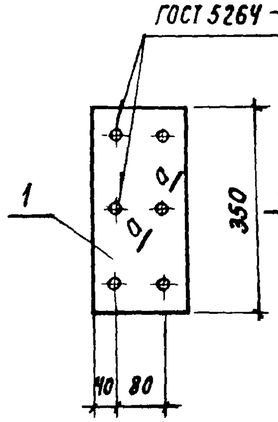

Рис.2

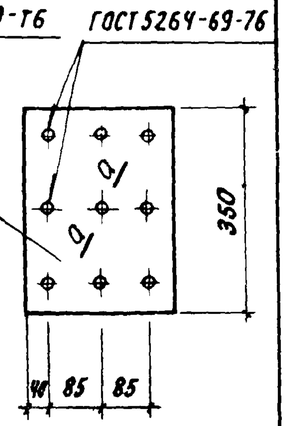

А-А
М1:2

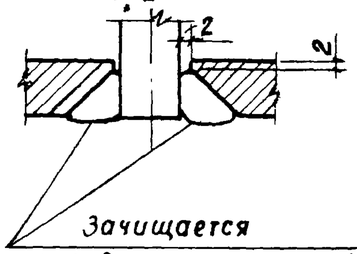

Обозначение	Марка	Рис.	Масса, кг
1.020-1.2-5 24	МН46	1	23,2
-01	МН47	2	20,7

Инв.№ подл. | Подпись и дата | Взам.инв.№

Нач.отд.	Кодыш		14.VII
Нормокон.	Марченко		14.VII
Гл.инж.пр.	Марченко		14.VII
Проверил	Шалимова		12.VII
Разраб.	Асабкина		11.VII

1.020-1.2-5 20 СБ

Изделие закладное МН46, МН47. Сборочный чертеж.

Стадия	Масса	Масштаб
Р	см. табл.	1:10
Лист	Листов 1	

ЦНИИПРОМЗДАНИЙ

Копировал Осипова Формат 11

Рис. 1

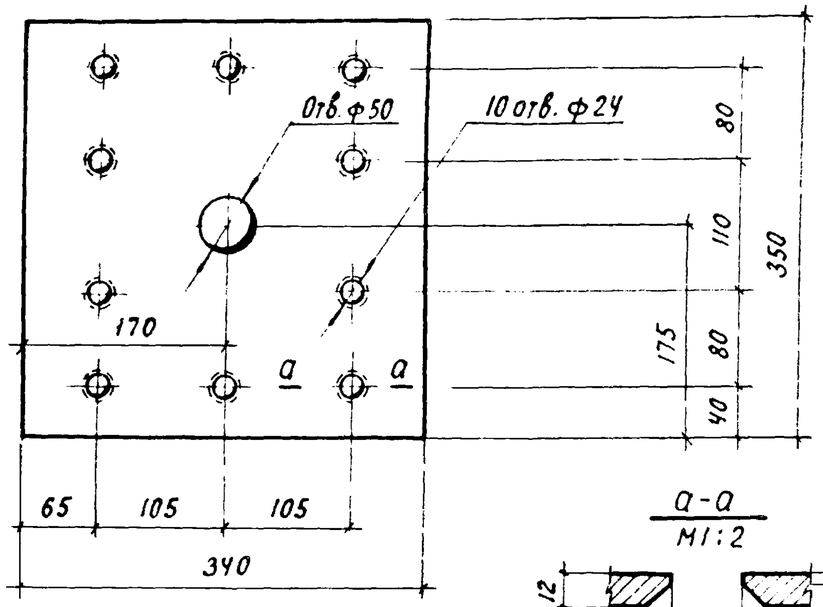

а-а
М 1:2

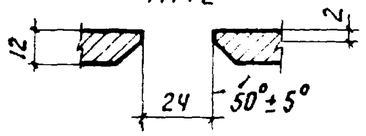

Рис. 2
М 1:10

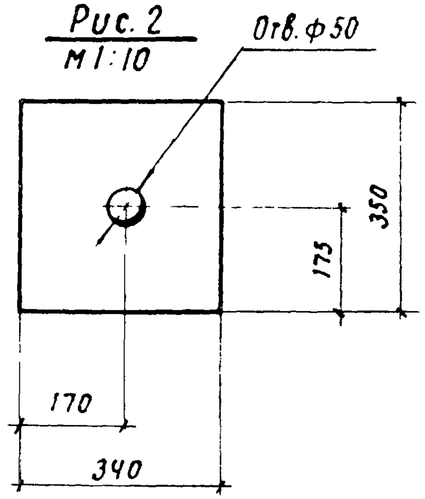

Обозначение	Рис.
1.020-1.5-2 21	1
-01	2

				1.020-1.5-2 21		
				Пластина	Стадия: Р	Масса: 11,2 кг; Масштаб: 1:5
					Лист	Листов 1
Нач. отд.	Кодыш		14 VII	Полоса 12×340 ГОСТ 82-70* Вст3кп2 ГОСТ 380-71*	ЦНИИПРОМЗДАНИЙ	
Нормоконт	Марченко		14 VII			
Гл. инж. пр	Марченко		14 VII			
Проверил	Шалимова		12 VII			
Разраб.	Асавкина		11 VII			

Рис 1

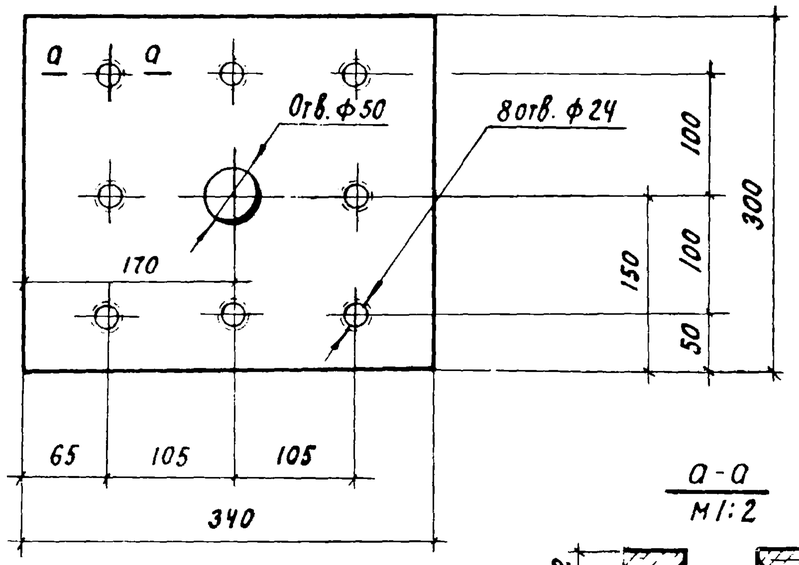

а-а
М 1:2

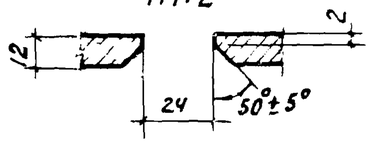

Рис. 2
М 1:10

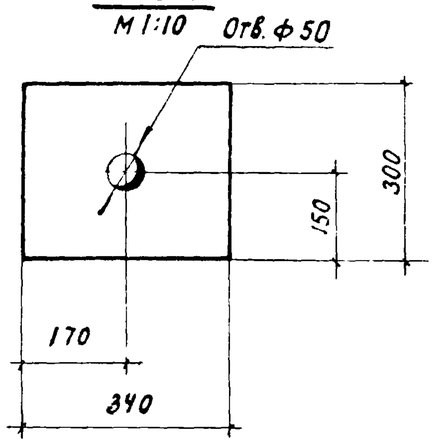

Обозначение	Рис
1.020-1.2-5 22	1
-01	2

				1.020-1.2-5 22		
				Пластина	Стадия: Р	Масса: 9,6 кг; Масштаб: 1:5
					Лист	Листов 1
Нач. отд.	Кодыш		14 VII	Полоса 12×340 ГОСТ 82-70* Вст3кп2 ГОСТ 380-71*	ЦНИИПРОМЗДАНИЙ	
Нормокон.	Марченко		14 VII			
Гл. инж. пр	Марченко		14 VII			
Проверил	Шалимова		12 VII			
Разраб.	Асавкина		11 VII			

Взам. инв. №
Подпись и дата
Инв. № подл.

Рис. 1

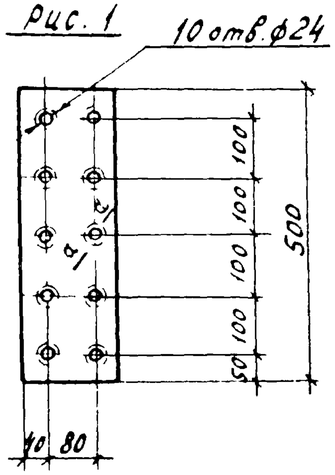

Рис. 2

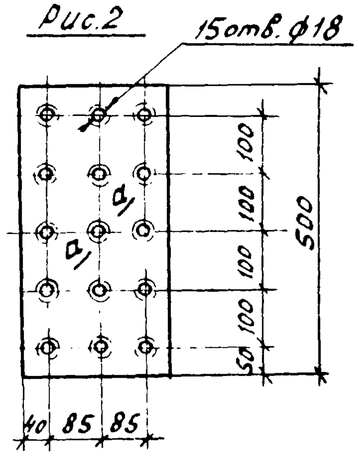

а – а
М 1:2

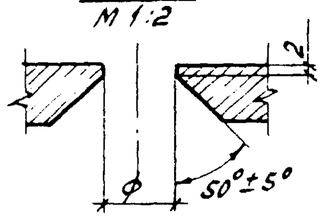

Обозначение	Рис.	Материал	Масса кг
1.020-1.2-5 23	1	Полоса 20×160 ГОСТ 103-76 / Вст3кп2 ГОСТ 380-71*	12,6
-01	2	Полоса 12×250 ГОСТ 82-70* / Вст3кп21 ГОСТ 380-71*	11,8

Взам. инв. № | Подпись и дата | Инв. № подл.

Нач. отд	Кодыш		14 VII
Нормоконтр	Марченко		14 VII
ГИП	Марченко		14 VII
Проверил	Шалимова		12 VII
Разраб	Асавкина		11 VII

1.020-1.2-5 23

Пластина

Стадия	Масса	Масштаб
Р	См. табл.	1:10
Лист	Листов 1	

ЦНИИПРОМЗДАНИЙ

Рис. 1

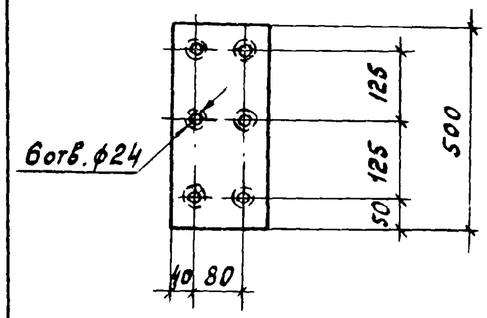

Рис. 2

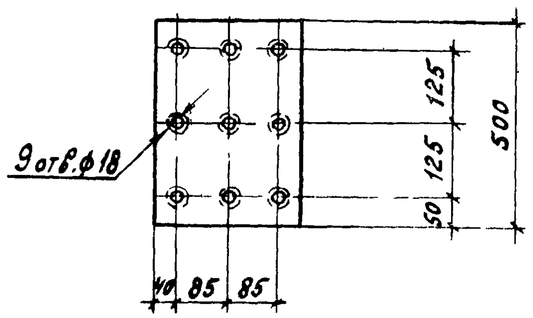

а – а
М 1:2

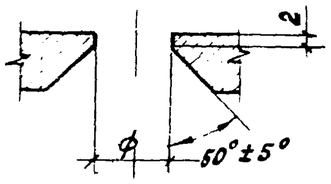

Обозначение	Рис.	Материал	Масса кг
1.020-1.2-5 24	1	Полоса 20×160 ГОСТ 103-76 / Вст3кп2 ГОСТ 380-71*	8,8
-01	2	Полоса 12×250 ГОСТ 82-70* / Вст3кп2 ГОСТ 380-71*	8,3

Взам. инв. № | Подпись и дата | Инв. № подл.

Нач. отд.	Кодыш		14 VII
Нормоконтр.	Марченко		14 VII
ГИП	Марченко		4 VII
Проверил	Шалимова		2 VII
Разраб	Асавкина		11 VII

1.020-1.2-5 24

Пластина

Стадия	Масса	Масштаб
Р	См. табл.	1:10
Лист	Листов 1	

ЦНИИПРОМЗДАНИЙ