ТИПОВОЙ ПРОЕКТ

902-1-90.84

Канализационная насосная станция

производительностью 400-2000 м³/ч,

напором 30-40 м

с решетками-дробилками

при глубине заложения

подводящего коллектора 7,0 м

(сборно-монолитный вариант)

Альбом IV

19587-01

цена 7-14

ЦЕНТРАЛЬНЫЙ ИНСТИТУТ ТИПОВОГО ПРОЕКТИРОВАНИЯ
ГОССТРОЯ СССР

Москва, А-445 Смольная ул. 22

Сдано в печать IV 1989 года

Заказ № 3681 Тираж 850 экз

ТИПОВОЙ ПРОЕКТ
902-1-90.84
КАНАЛИЗАЦИОННАЯ НАСОСНАЯ СТАНЦИЯ ПРОИЗВОДИТЕЛЬНОСТЬЮ 400-2000 м³/ч, НАПОРОМ 30-40 м С РЕШЕТКАМИ-ДРОБИЛКАМИ ПРИ ГЛУБИНЕ ЗАЛОЖЕНИЯ ПОДВОДЯЩЕГО КОЛЛЕКТОРА 7,0 м (Сборно-монолитный вариант)

СОСТАВ ПРОЕКТА:

АЛЬБОМ	I	Пояснительная записка (из ТП 902-1-84.84)
АЛЬБОМ	II	Технологические решения. Внутренний водопровод и канализация. Отопление и вентиляция (из ТП 902-1-84.84)
АЛЬБОМ	III	Архитектурно-строительные решения. Надземная часть. Общие чертежи, узлы и детали (из ТП 902-1-84.84)
АЛЬБОМ	IV	Строительные решения. Подземная часть. (опускной способ в сухих и мокрых грунтах)
АЛЬБОМ	V	Надземная часть. Изделия (из ТП 902-1-84.84)
АЛЬБОМ	VI	Подземная часть. Изделия.
АЛЬБОМ	VII	Электрооборудование, автоматизация и технологический контроль (из ТП 902-1-84.84)
АЛЬБОМ	VIII	Спецификации оборудования (из ТП 902-1-84.84)
АЛЬБОМ	IX	Сборник спецификаций оборудования (из ТП 902-1-84.84)
АЛЬБОМ	X	Ведомости потребности в материалах (из ТП 902-1-89.84)
АЛЬБОМ	XI	Сметы. Общая часть (из ТП 902-1-84.84)
АЛЬБОМ	XII	Сметы. Подземная часть. (Опускной способ в сухих и мокрых грунтах).

ПРИМЕНЕННЫЕ ТИПОВЫЕ ПРОЕКТЫ:

Типовой проект 407-3-41/75 Альбом III	Трансформаторная подстанция с одним кабельным вводом 6-10 кВ на один трансформатор мощностью до 400 кВА. Тип К-71-400М³	Распространяет (Свердловский филиал ЦИТП)
Т-2092 Серия 3.901-10 Вып. 2	Бак разрыва струи емкость 180 л. Колонка управления задвижкой ф400.	Распространяет ЦИТП. Распространяет Тбилисский филиал ЦИТП

Утвержден в/о „Союзводоканалниипроект" протокол N 59 от 27.10.1983 г.
Введен в действие в/о „Союзводоканалниипроект" приказ N 82 от 18.04.1984 г.

Разработан проектным институтом „Харьковский Водоканалпроект"

АЛЬБОМ IV

Главный инженер института Г.А. Бондаренко
Главный инженер проекта В.С. Лялюк

©ЦИТП Госстроя СССР, 1988

				Привязан
				Инв. №

Альбом IV

Типовой проект 902-1-90.84

Содержание

	Наименование	N° листа	Стр.
1.	Содержание	–	2и
	Основной комплект КЖ		
2.	Общие данные (начало)	1	3и
3.	Общие данные (окончание)	2	4
4.	Планы на отм. – 8.640 и – 6.200		
	Разрезы 1-1; 2-2.	3	5
5.	Схема расположения монолитных кон-		
	струкций подземной части.	4	6
6.	Схема расположения стеновых пане-		
	лей. Разрезы 1-1; 2-2.	5	7и
7.	Схема расположения стеновых панелей.		
	Развертка наружной стены. Узел I.	6	8и
8.	Схема расположения стеновых панелей. Узел II-III.	7	9
9.	Схема расположения стеновых панелей. Узлы IV-VI.	8	10
10.	Схема расположения стеновых панелей. Узлы VII-VIII.	9	11
11.	Схема расположения стеновых панелей. Узлы IX-X.	10	12
12.	Схема расположения стеновых панелей. Узлы XI-XIV	11	13
13.	Схема расположения стеновых панелей. Узлы XIV-XV	12	14
14.	Схема расположения стеновых панелей. Узлы XVI-XVII	13	15
15.	Схема расположения стеновых панелей.		
	Спецификация (клиновидный стык) Узел XVIII	14	16
16.	Схема расположения стеновых панелей.		
	Спецификация (шпоночный стык) Узел XVIII, XVIII	15	17
17.	Плита днища ПДМ1. Общий вид. Схема		
	армирования (в сухих грунтах)	16	18
18.	Плита днища ПДМ1. Схема армирования.		
	Спецификация (в сухих грунтах)	17	19
19.	Плита днища ПДМ1. Общий вид. Схема		
	армирования (в мокрых грунтах).	18	20
20.	Плита днища ПДМ1. Схема армирования.		
	Спецификация (в мокрых грунтах).	19	21
21.	РКМ2. Перекрытие на отм. – 6.200		
	План и сечение 1-1÷3-3; 7-7.	20	22
22.	РКМ2. Перекрытие на отм. – 6.200.		
	Элемент плана 1. Сечения 4-4÷6-6.	21	23
23.	РКМ2. Перекрытие на отм. – 6.200.		
	Плита ПМ1. Балки БМ1÷БМ3. Схема армирования	22	24
24.	РКМ2, РКМ3. Перекрытие на отм. – 6.200.		
	Балки БМ4÷БМ8. Схема армирования.	23	25
25.	РКМ2, РКМ3. Перекрытие на отм. – 6.200		
	Колонны КМ1, КМ2. Схема армирования.	24	26
26.	РКМ2. Перекрытие на отм. – 6.200.		
	Лоток ЛТМ1. Схема армирования.	25	27
27.	РКМ2. Перекрытие на отм. – 6.200.		
	Лоток ЛТМ1. Схема армирования. Сечения 3-3÷8-8.	26	28
28.	РКМ2. Схема армирования. Специфика-		
	ция (начало).	27	29
29.	РКМ2. Схема армирования. Спецификация		
	(окончание)	28	30
30.	РКМ3. Перекрытие на отм. – 6.200.		
	План и сечения 1-1÷3-3; 7-7.	29	31
31.	РКМ3. Перекрытие на отм. – 6.200. Элемент		
	плана 1. Сечение 4-4÷6-6.	30	32
32.	РКМ3. Перекрытие на отм. – 6.200. Плита ПМ2.		
	Балки БМ1÷БМ3. Схема армирования.	31	33
33.	РКМ3. Перекрытие на отм. – 6.200.		
	Лоток ЛТМ2. Схема армирования.	32	34
34.	РКМ3. Перекрытие на отм. – 6.200. Лоток ЛТМ2.		
	Схема армирования. Сечение 3-3÷9-9.	33	35
35.	РКМ3. Схема армирования. Специфика-		
	ция. (начало).	34	36
36.	РКМ3. Схема армирования. Спецификация		
	(окончание).	35	37
37.	ОКМ1. Опорное кольцо. Общий вид.	36	38
38.	ОКМ1. Схема армирования.	37	39
39.	ОКМ1. Схема армирования. Спецификация	38	40
	Основной комплект КМ.		
40	Общие данные (начало)	1и	41
41	Общие данные (окончание)	2	42
	Схема расположения лестниц,		
42	лестничных площадок. Разрез 1-1; 2-2.	3	43
43	Схема узлов лестниц. Узел I.	4	44
44	Узлы II÷V.	5	45

Внесены изменения 13.07.88 инж. Иваженко

Инв. N подл. | Подп. и дата | Взам. инв. N

Привязан

Инв. N°

19587-01 3

Альбом IV

Типовой проект 902-1-90.84

Ведомость рабочих чертежей основного комплекта марки КЖ

Лист	Наименование	Примечание
1 и	Общие данные (начало)	
2	Общие данные (окончание)	
3	Планы на отм. -8.640и -6.200. Разрезы 1-1, 2-2	
4	Схема расположения монолитных конструкций подземной части.	
5	Схема расположения стеновых панелей. Разрезы 1-1, 2-2	изм.1
6	Схема расположения стеновых панелей. Развертка наружной стены. Узел I	изм.1
7	Схема расположения стеновых панелей. Узлы II÷III	
8	Схема расположения стеновых панелей. Узлы IV÷VI	
9	Схема расположения стеновых панелей. Узлы VII÷VIII	
10	Схема расположения стеновых панелей. Узлы IX–X	
11	Схема расположения стеновых панелей. Узлы XI÷XIV	
12	Схема расположения стеновых панелей. Узлы XV÷XVI	
13	Схема расположения стеновых панелей. Узлы XVII÷XIX	
14	Схема расположения стеновых панелей. Спецификация (клиновидный стык) Узел XX.	
15	Схема расположения стеновых панелей. Спецификация (шпоночный стык) Узел XIX, XX.	
16	Плита днища ПДМ1. Общий вид. Схема армирования (в сухих грунтах)	
17	Плита днища ПДМ1. Схема армирования. Спецификация (в сухих грунтах)	
18	Плита днища ПДМ1. Общий вид. Схема армирования (в мокрых грунтах).	
19	Плита днища. ПДМ1. Схема армирования Спецификация (в мокрых грунтах).	
20	РКМ2. Перекрытие на отм.-6.200. План и сечение 1-1÷3-3; 7-7.	
21	РКМ2. Перекрытие на отм.-6.200. Элемент плана 1. Сечения 4-4÷6-6	
22	РКМ2. Перекрытие на отм.-6.200. Плита ПМ1. Балки БМ1÷БМ3. Схема армирования.	
23	РКМ2, РКМ3. Перекрытие на отм.-6.200. Балки БМ4÷БМ8 Схема армирования.	
24	РКМ2, РКМ3. Перекрытие на отм.-6.200. Колонны КМ1, КМ2 Схема армирования	
25.	РКМ2. Перекрытие на отм.-6.200. Лоток ЛТМ1. Схема армирования	
26	РКМ2. Перекрытие на отм.-6.200. Лоток. ЛТМ1. Схема армирования. Сечения 3-3÷8-8	
27	РКМ2. Схема армирования Спецификация (начало)	
28	РКМ2. Схема армирования Спецификация (окончание)	
29	РКМ3. Перекрытие на отм.-6.200. План и сечения 1-1÷3-3; 7-7	
30	РКМ3. Перекрытие на отм.-6.200. Элемент плана 1 Сечение 4-4÷6-6	
31	РКМ3. Перекрытие на отм.-6.200. Плита ПМ2. Балки БМ1÷БМ3 Схема армирования	
32	РКМ3. Перекрытие на отм.-6.200. Лоток ЛТМ2. Схема армирования.	
33	РКМ3. Перекрытие на отм.-6.200. Лоток ЛТМ2 Схема армирования. Сечение 3-3÷8-8	
34	РКМ3. Схема армирования Спецификация (начало)	
35	РКМ3 Схема армирования Спецификация (окончание)	
36	ОКМ1. Опорное кольцо. Общий вид.	
37	ОКМ1. Схема армирования.	
38	ОКМ1. Схема армирования. Спецификация.	

Ведомость спецификаций

Лист	Наименование	Примечание
4	Спецификация к схеме расположения монолитных конструкций подземной части.	
14	Спецификация к схеме расположения стеновых панелей (клиновидный стык)	
15	Спецификация к схеме расположения стеновых панелей (шпоночный стык)	
17	Спецификация к плите днища (в сухих грунтах)	
19	Спецификация к плите днища (в мокрых грунтах)	
27,28	Спецификация к РКМ2	
34,36	Спецификация к РКМ3	
38	Спецификация к ОКМ1	

Ведомость ссылочных и прилагаемых документов

Обозначение	Наименование	Примечание
	Ссылочные документы	
3.901-5	Сальники набивные Ду50÷1400 для пропуска труб через стены	
1.400-15 в.0.1	Унифицированные закладные изделия железобетонных конструкций для крепления технологических коммуникаций и устройств.	
ГОСТ 23279-78	Сетки сварные из стержневой арматуры диаметром до 40мм	
3.902-1-10	Сборные унифицированные железобетонные стеновые панели подземных частей круглых канализационных насосных станций	
	Прилагаемые документы	
902-1- КЖИ	Изделия	ал. VI
902-1- КЖИ-ВМ1	Ведомость потребности в материалах для монолитных конструкций	ал. X
902-1- КЖ-ВМ2	Ведомость потребности в материалах для сборных конструкций	ал. X

Взамен листа КЖ-1

рук. гр. Фраловский 27.08.85г

Внесены изменения.
13.07.88 инж. Иволженко

Типовой проект разработан в соответствии с действующими нормами и правилами
Главный инженер проекта /Лялюк/

Инв. № подл. | Подпись и дата | Взам. инв. №

Привязан

Инв. №

ТП 902-1-90.84-КЖ

Нач.отд	Шейко		
Н.контр	Власенко		
Рук.гр.	Баровик		
Ст.инж	Шмандий		
Техник	Грицай		

Канализационная насосная станция производительностью 400-600м³/ч, напором 30-40м с решетками-дробилками

Стадия	Лист	Листов
Р	1И	38

Общие данные (начало)

Госстрой СССР Союзводоканалпроект Харьковский Водоканалпроект

19587-01 4

Альбом IV

Типовой проект 902-1-90.84

Расчетные схемы
в мокрых грунтах

в период строительства в период эксплуатации

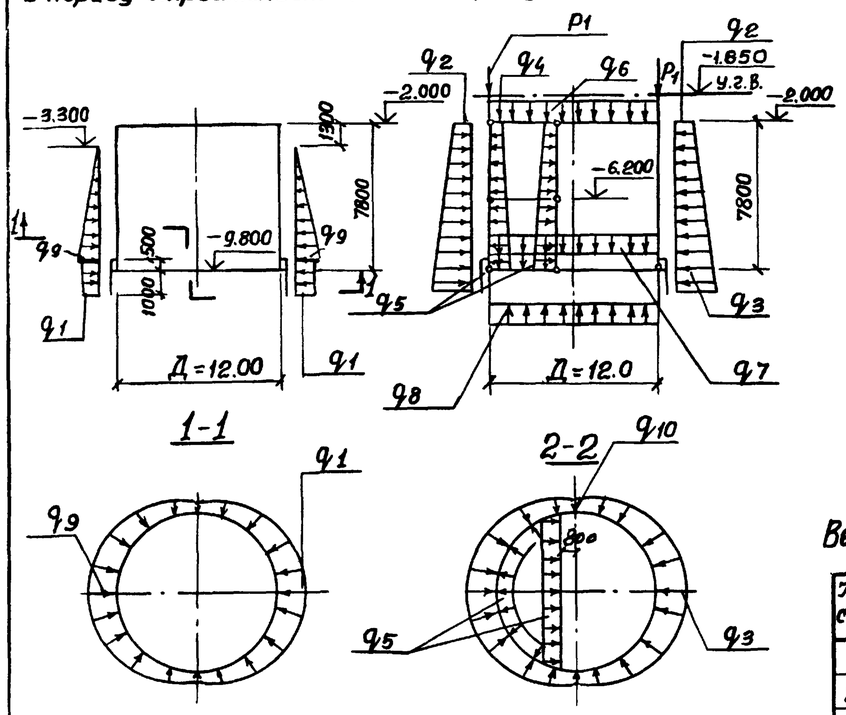

Расчётные схемы
в сухих грунтах

в период строительства в период эксплуатации

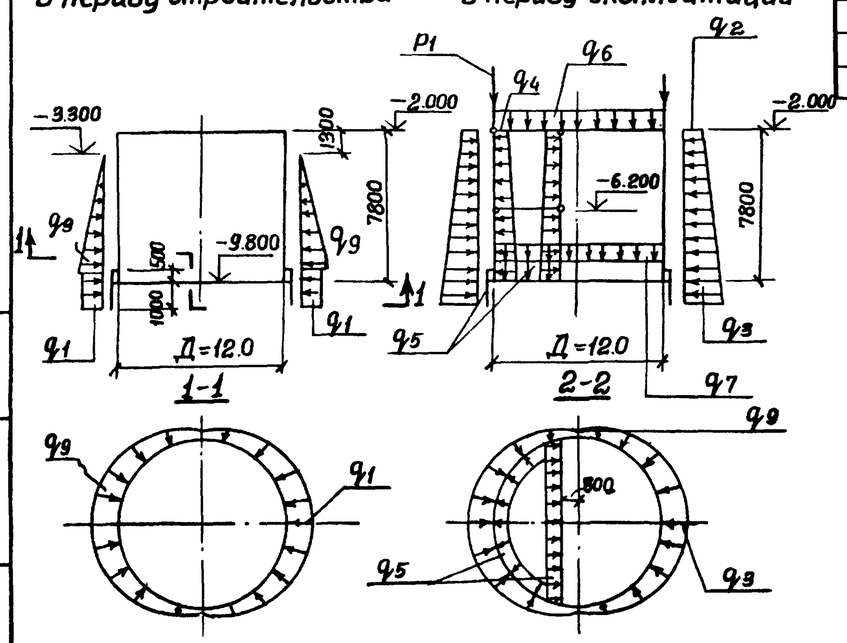

Таблица нагрузок для мокрых грунтов

q_1 (пески)	q_1 (суглинки)	q_2	q_3	q_4	q_5	q_6	q_7	q_8	q_9	q_{10}	P_1
60,67 кПа	77,47 кПа	12.45 кПа	165.05 кПа	12,75 кПа	105,91 кПа	2.75 кПа	10.79 кПа	97,67 кПа	93.36 кПа	157.00 кПа	248,71 кН/м
(6,32 тс/м²)	(7,90 тс/м²)	(1.27 тс/м²)	(17.2 тс/м²)	(1,30 тс/м²)	(10,80 тс/м²)	(0,28 тс/м³)	(1.10 тс/м²)	(9,96 тс/м²)	(9.52 тс/м²)	(16.01 тс/м³)	(24.75 т/пог.м.)

Таблица нагрузок для сухих грунтов

q_1 (пески)	q_1 (суглинки)	q_2	q_3	q_4	q_5	q_6	q_7	q_8	q_9	P_1
60,67 кПа	77.47 кПа	12.45 кПа	67.37 кПа	12.75 кПа	105.91 кПа	2,75 кПа	10,79 кПа	93,36 кПа	59,33 кПа	242,71 кН/м
(6,32 тс/м²)	(7.90 тс/м²)	(1.27 тс/м²)	(6,87 тс/м³)	(1.30 тс/м²)	(10.80 тс/м²)	(0,28 тс/м³)	(1.10 тс/м²)	(9,52 тс/м²)	(6.05 тс/м²)	24.75 т/пог.м.

Ведомость объёмов сборных железобетонных конструкций.

№ стр	Наименование группы элементов конструкции	Код	Коп.	Примечан.
1	Панели стеновые наружные (клиновидный стык)	5831000000	89.20	м³
2	Панели стеновые наружные (шпоночный стык)	5831000000	99.40	м³
3	Панели стеновые внутренние (клиновидный стык)	5832000000	15.0	м³
4	Панели стеновые внутренние (шпоночный стык)	5832000000	17.55	м³
	Материалы на изготовление сборных железобетонных конструкций учтены в ведомости потребности в материалах и отдельно не учитываются			

Общие указания:

1. Марка бетона по водонепроницаемости для железобетонных конструкций и замоноличивания их, узлов сопряжений принята В-4.

   Марка бетона по морозостойкости принята Мрз-100.

2. Временная нагрузка на поверхности земли принята 1.0 тс/м².

Нач.отд.	Щейко		
Н.контр.	Власенко		
Рук.груп.	Боробик		
Ст.инж.	Шмандий		
Техник	Гриций		

Привязан

Инв. №

ТП 902-1-90.84-КЖ

Канализационная насосная станция производительностью 400-2000 м³/ч напором 30-40 м с решетками-дробилками.

Стадия	Лист	Листов
Р	2	

Общие данные (окончание)

Госстрой СССР Союзводоканалниипроект Харьковский Водоканалпроект

19587-01 5

Инв. № подл. | Подпись и дата | Взам. инв. №

Альбом IV

Типовой проект 902-1-90.84

План на отм. -8.640

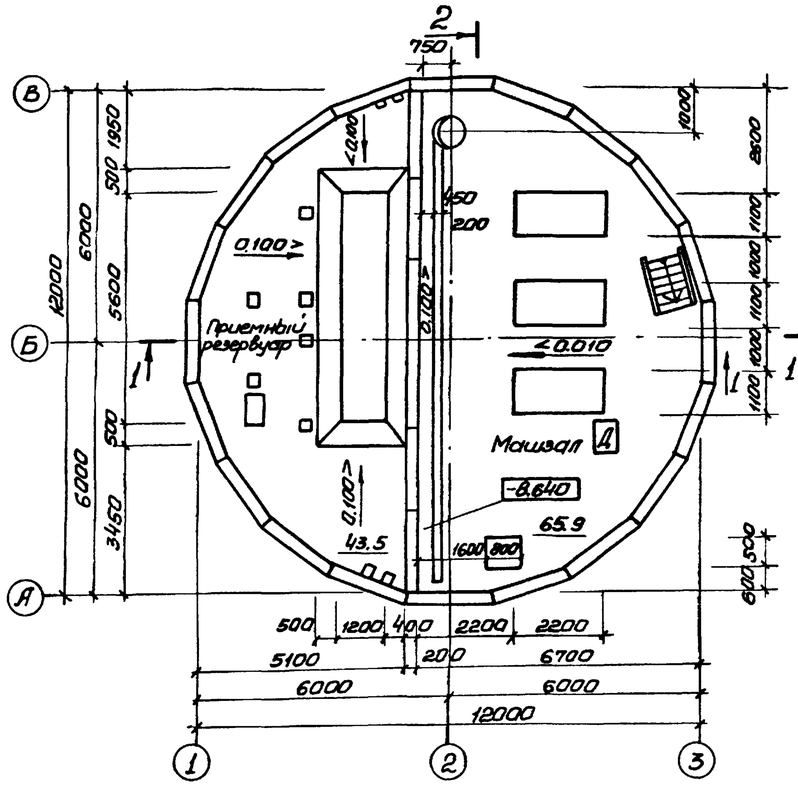

План на отм. -6.200 (для РД-600)

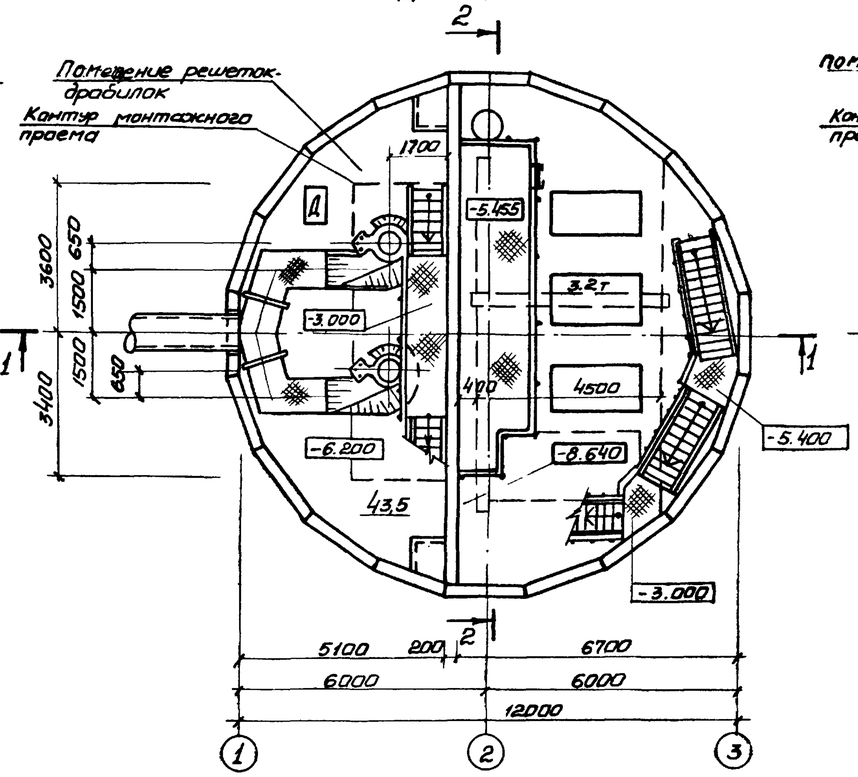

План на отм. -6.200 (для КРД-40)

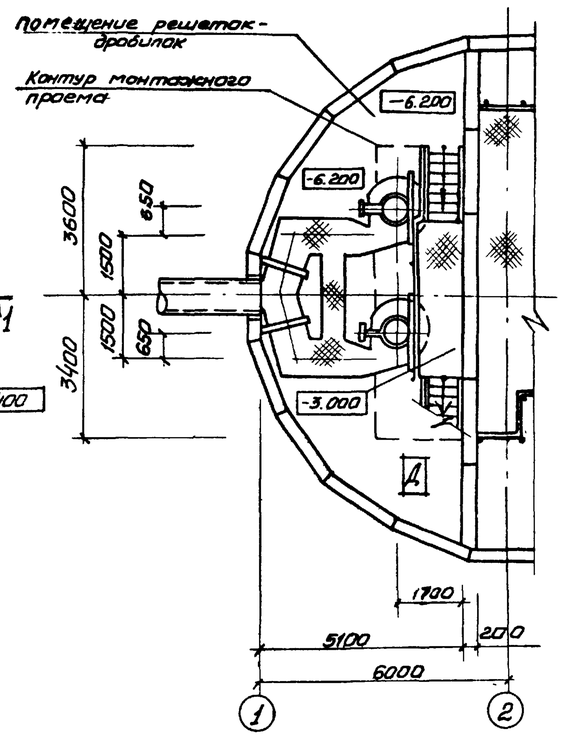

Разрез 1-1

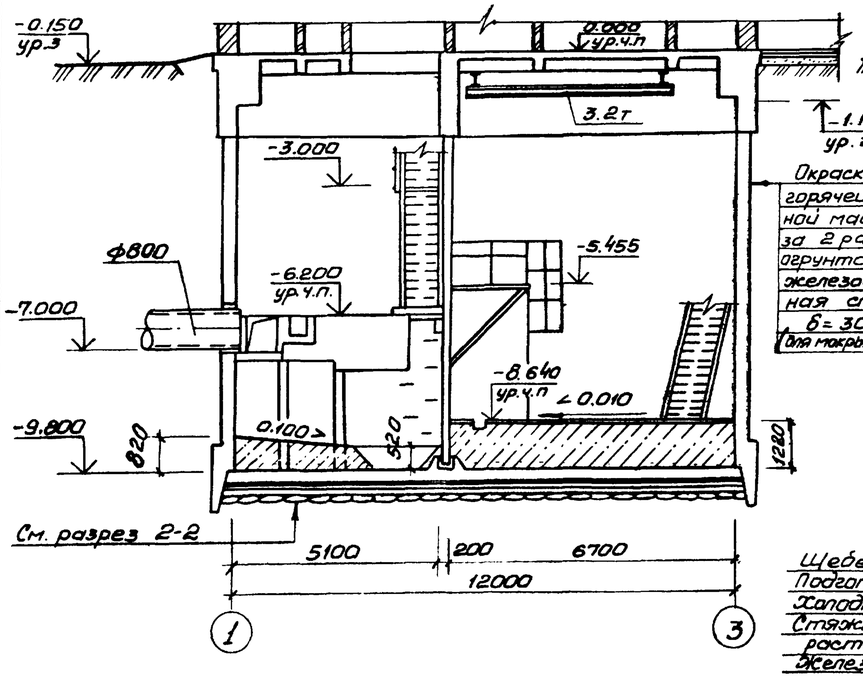

Окраска горячей битумной мастикой за 2 раза по огрунтовке железобетонная стена б=300мм (для мокрых грунтов)

Разрез 2-2

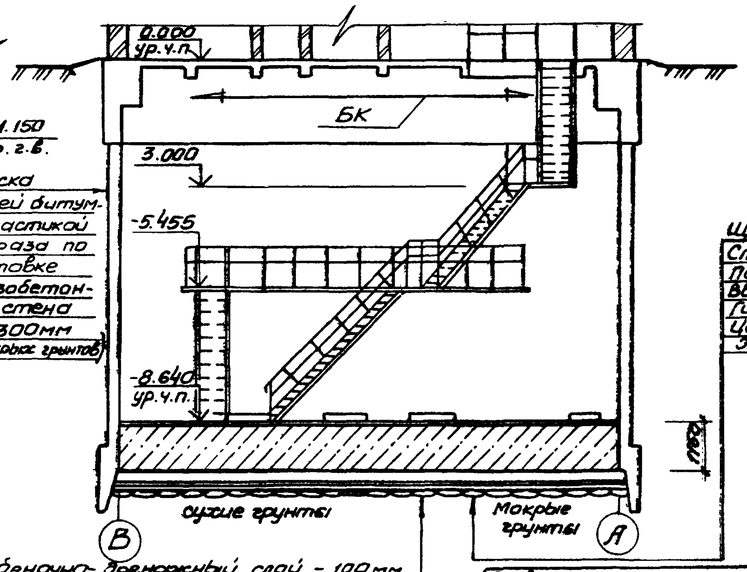

Щебенечно-дренажный слой - 100мм
Подготовка из бетона марки 50-100мм
Холодная асфальтовая мастика-10мм
Стяжка из цементно-песчанного раствора - 20мм
Железобетонное днище - 500мм

Основные строительные показатели

Наименование	Ед. изм.	Кол.	Примечание
Полезная площадь	м²	109.6	
-на расчетную единицу	м²	0.09	
Строительный объем	м³	1091.0	
-на расчетную единицу	м³	0.90	Принято 1200 м³/ч

Щебенечно дренажный слой б=150мм
Слой толя или рубероида
Подготовка из бетона марки М50 б=100мм
Выравнивающий слой из цементно-песчаного раствора б=20мм
Гидроизол или бризол 3 слоя на битумной мастике
Цементно-песчаный раствор состава 1:3 б=20мм
Железобетонное днище б=500мм

Согласовано: Ответвик: А. Нарыжная

Инв. № подл. | Подпись и дата | Взам. инв. №

Привязан

Инв. №

Нач. отд.	Шейко	
Н. контр.	Власенко	
Рук. гр.	Юрьева	
Ст. арх.	Хесина	

902-1-90.84-КЖ

Канализационная насосная станция производительностью 400-2800 м³/ч напором 30-40м с решетками-дробилками

Стадия	Лист	Листов
Р	3	

Планы на отм. -6.200, -8.640. Разрезы 1-1; 2-2

Госстрой СССР Союзводоканалниипроект Харьковский Водоканалпроект

19587-01 6

Альбом IV

Типовой проект 902-1-90.84

1-1

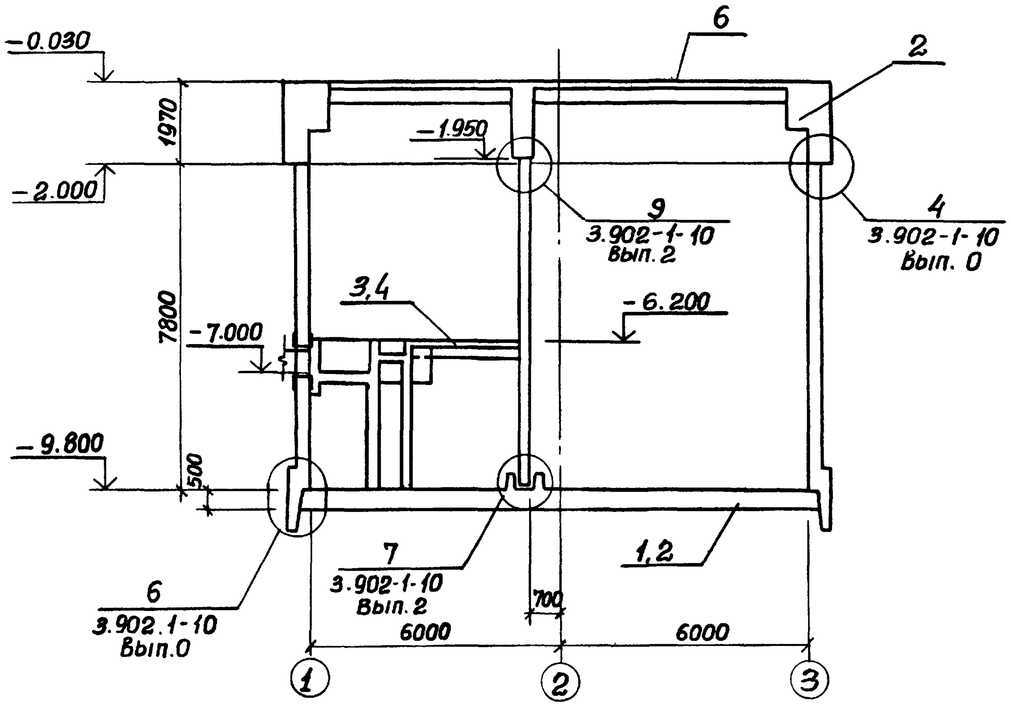

2-2

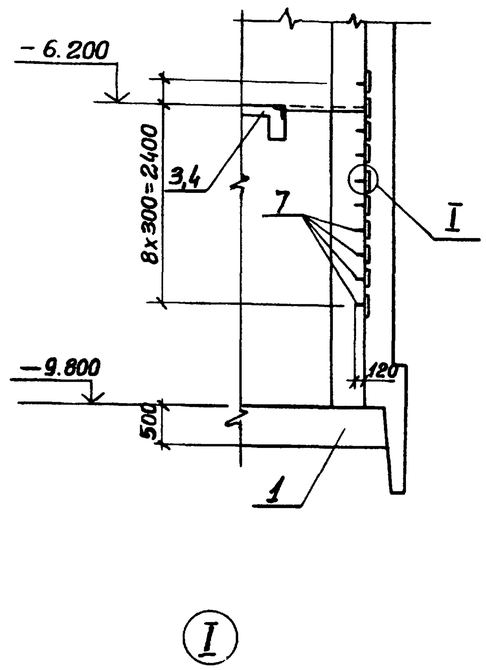

Спецификация к схеме расположения монолитных конструкций подземной части

Марка поз.	Обозначение	Наименование	Кол.	Масса ед. кг.	Примечание
1	902-1-90.84-КЖ лист 16	Плита днища ПД.м1	1		В сухих грунтах
2	лист 18	Плита днища ПД.м1	1		В мокрых грунтах
3	лист 20	Перекрытие на отм. -6.200 РКМ2	1		Для решеток-дробилок РД-20
4	лист 29	Перекрытие на отм. -6.200 РКМ3	1		Для решеток-дробилок КРД-40м
5	902-1-90.84-КЖ лист 36	Кольцо монолитное ОКм1	1		Ал. IV
6	902-1-90.84-КЖ лист 8÷27	Перекрытие на отм. 0.000 РКМ1	1		Ал. III
7	1-400-15 В 1.810-16	Изделие закладное МН801	38	0.74	

План на отм.-9.800

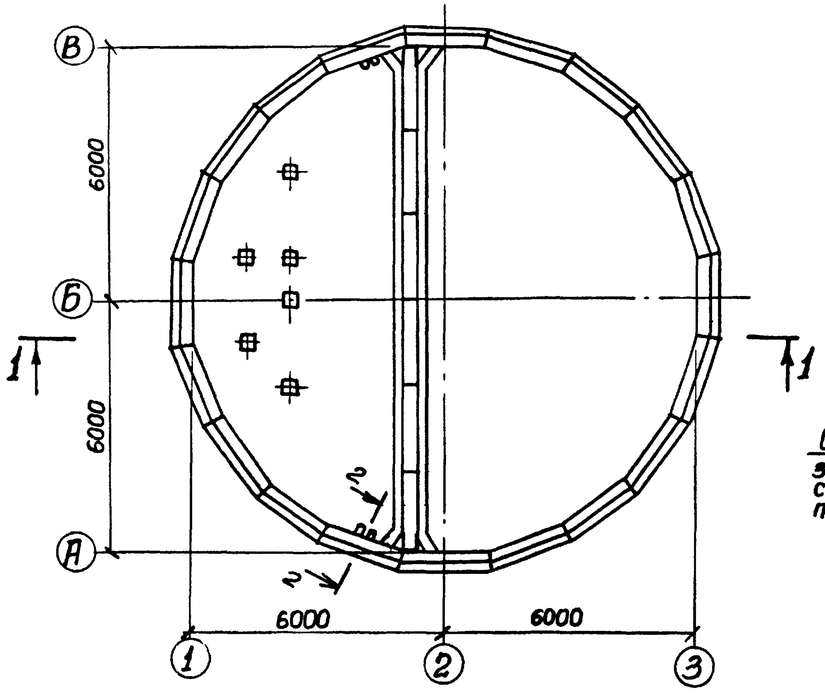

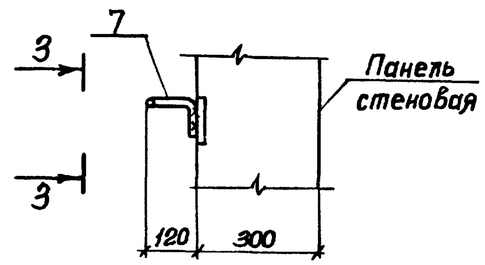

3-3

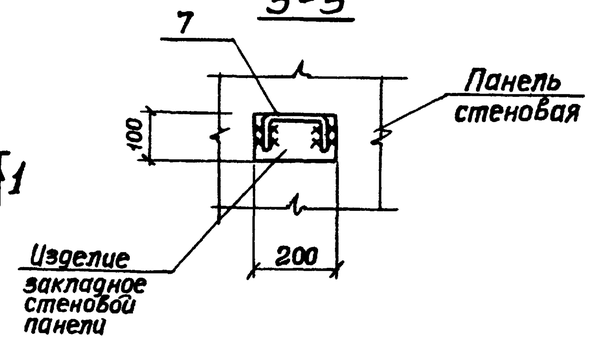

Перекрытие на отм. -6.200 условно показано для установки решеток-дробилок КРД-40м.

Согласовано: Отдел ВиК-2 (наружных)

Привязан				ТП 902-1-90.84-КЖ	
Инв.№	Нач.отд.	Шейко		Канализационная насосная станция производительностью 400-2000м³/ч напором 30-40м с решетками-дробилками	Стадия Р, Лист 4, Листов
	Гл.спец.	Власенко			
	Рук.гр.	Боробик		Схема расположения монолитных конструкций подземной части.	Госстрой СССР Союзводоканалниипроект Харьковский Водоканалпроект
	Ст.инж.	Шмандий			
	Инж.	Прядкина			

19587-01 7

Альбом IV

Типовой проект 902-1-90.84

Схема расположения стеновых панелей

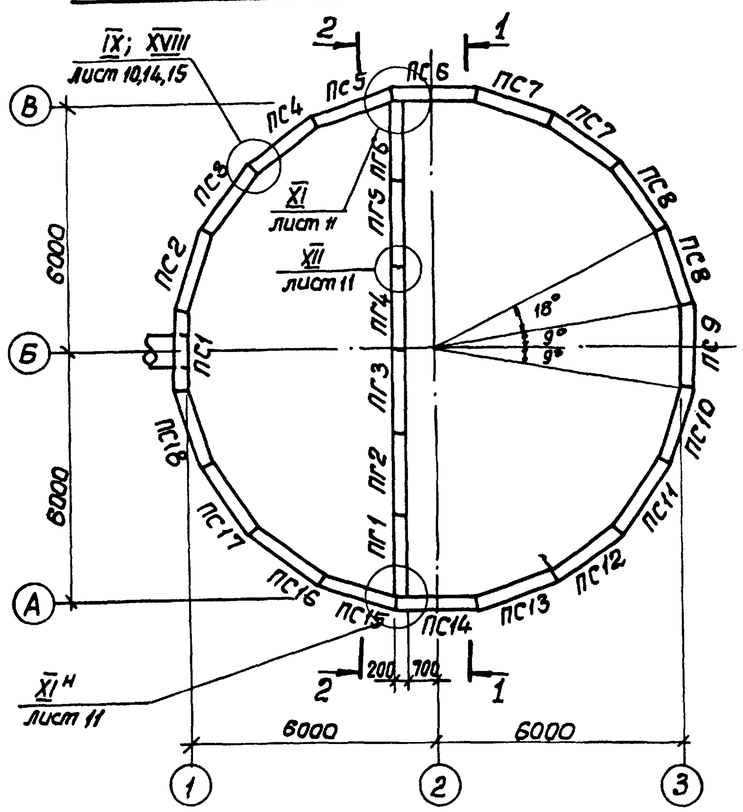

2-2

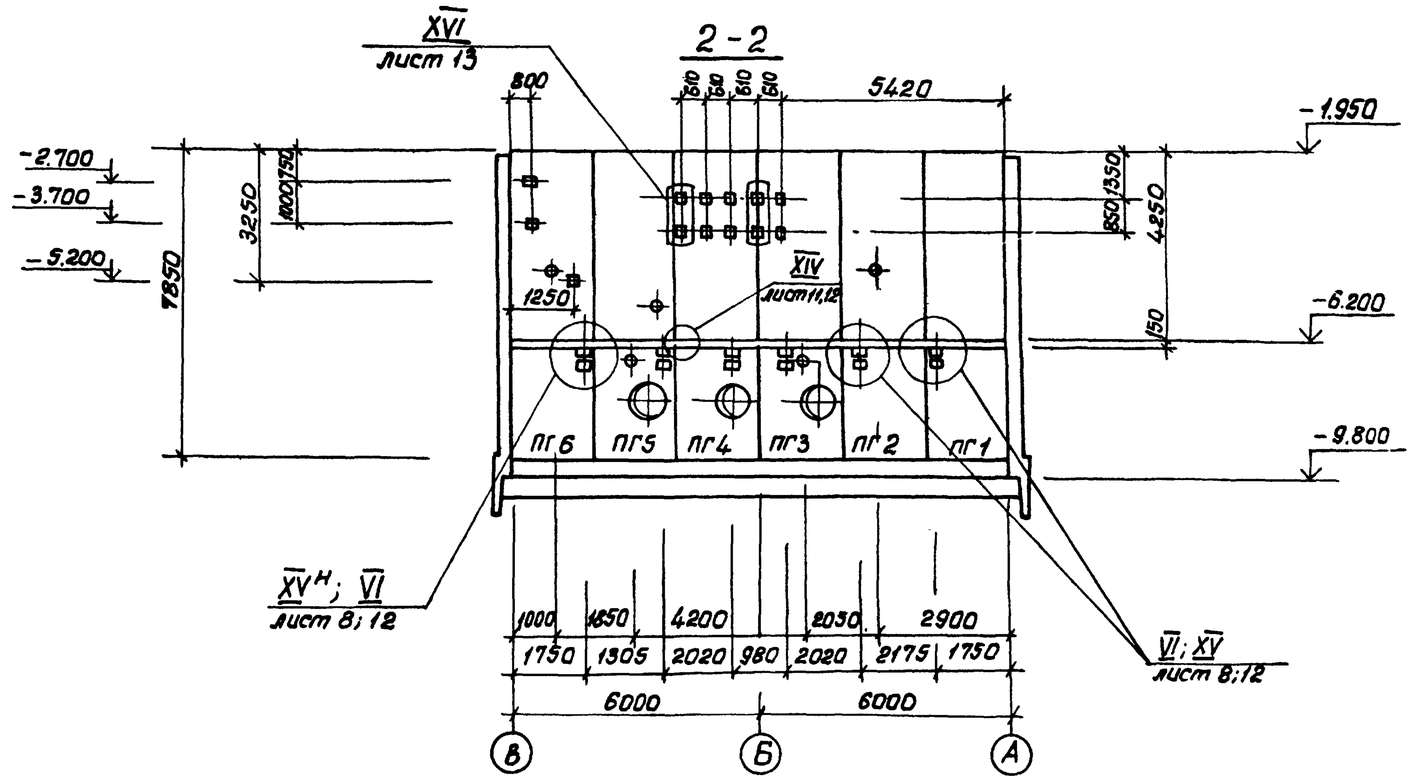

1-1

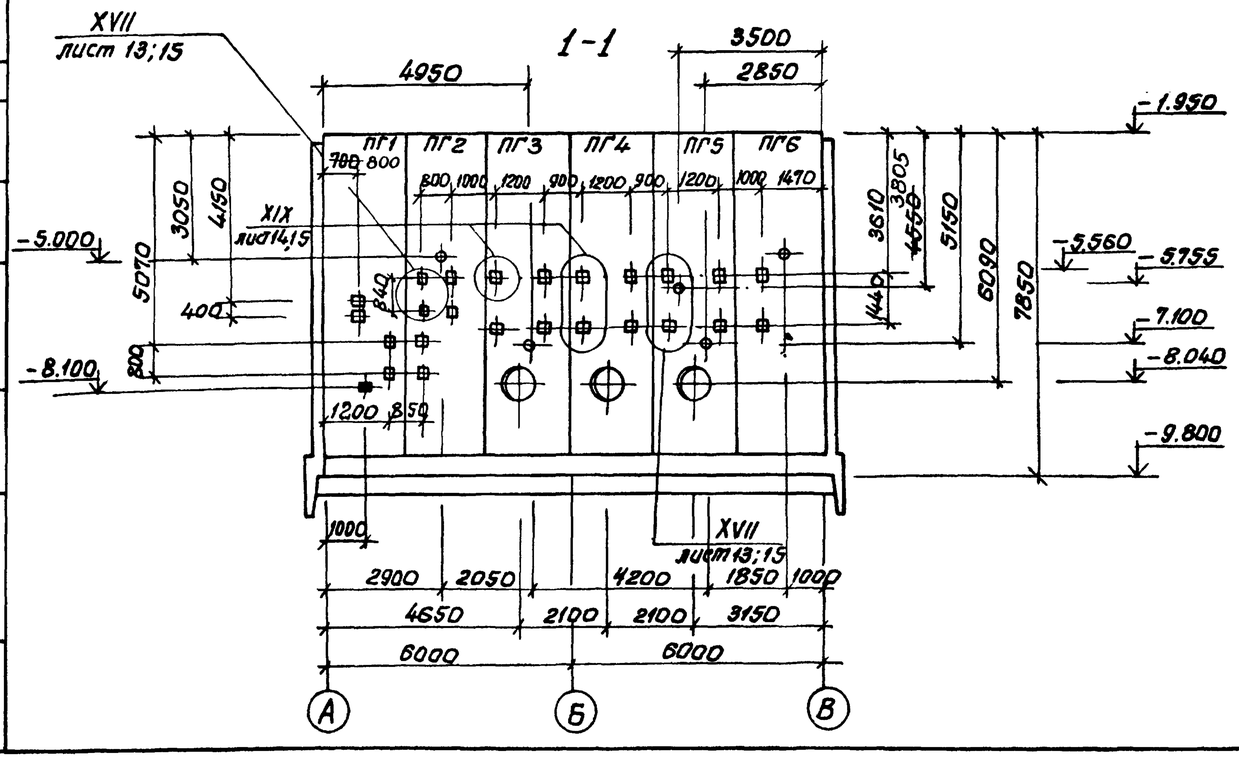

Зачерненные закладные изделия приварить к арматуре стен.

Внесены изменения № док. 41-88
12.07.88 инж. Цволженко

Привязан				ТП 902-1-90.84-КЖ			
	Нач.отд.	Шейко		Канализационная насосная станция производительностью 400÷2000 м3/ч напором 30-40 м с решетками-дробилками	Стадия	Лист	Листов
	Н.контр.	Власенко			Р	5	
	Рук.гр.	Боровик					
	Ст.инж.	Шмандий		Схема расположения стеновых панелей. Разрезы 1-1, 2-2.	Госстрой СССР Союзводоканалниипроект Харьковский Водоканалпроект		
	Инжен.	Шапин					
Инв. №	Инж.	Цволженко					

19587-01 8

Согласовано: Отдел ВиК-2 Чернышов

Инв. № подл. | Подпись и дата | Взам. инв. №

Альбом IV

Типовой проект 902-1-90.84

Развертка наружной стены.

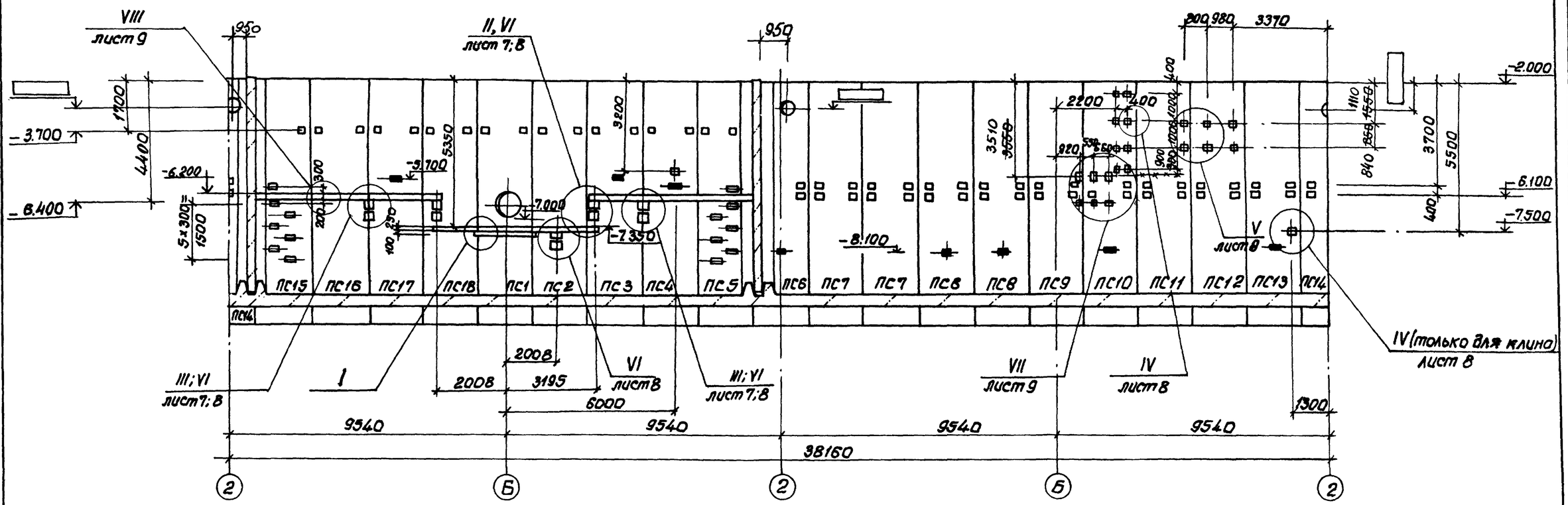

Клиновидный стык

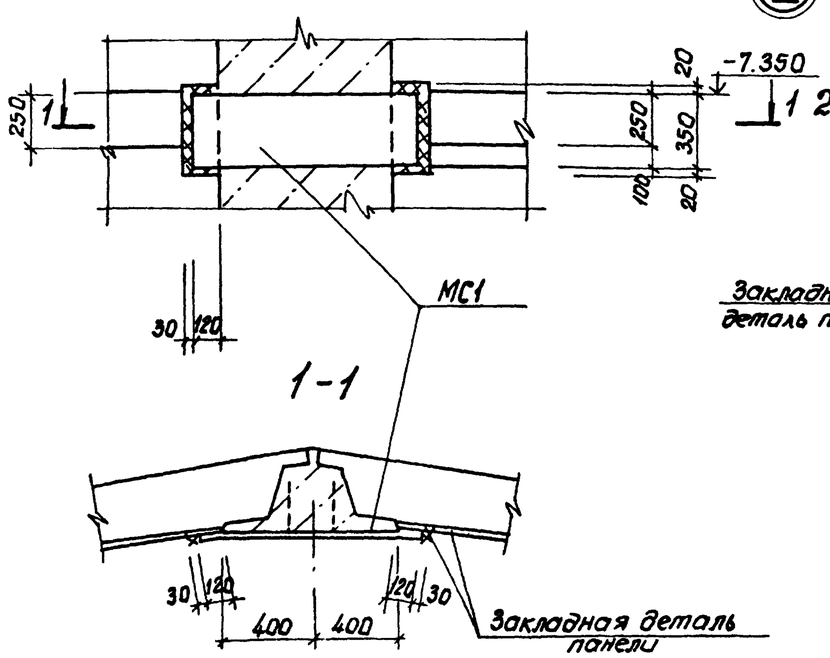

Шпоночный стык

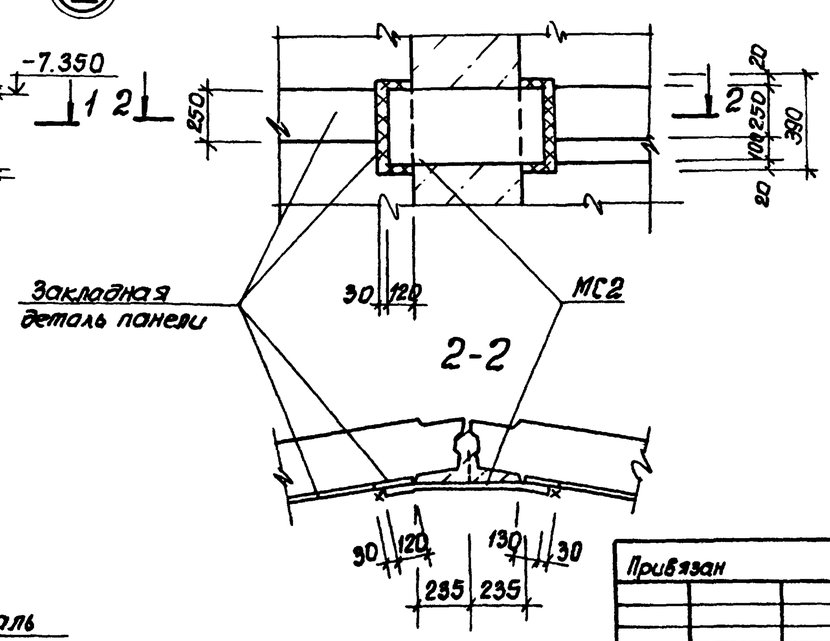

Зачерненные закладные изделия приварить к арматуре стен.

Внесены изменения № док. 41-88
12.07.88 инж. Иволженко

Привязан				ТП 902-1-90.84 КЖ			
				Нач. отд. Шейко	Канализационная насосная станция производительностью 400÷2000 м³/ч, напором 30-40 м с решетками-дробилками	Стадия Р	Лист 6	Листов
				Гл. спец. Власенко				
				Рук. гр. Боробик				
				Ст. инж. Шмандий	Схема расположения стеновых панелей. Развертка наружной стены. Узел I	Госстрой СССР Союзводоканалпроект Харьковский Водоканалпроект	
Инв. №				Инж. Иволженко			
				Инж. Шапин			

Согласовано: Отдел ВнК-2 Нуриннов; Отдел 3А Бергман

Инв. № подл. | Подпись и дата | Взам. инв. №

19587-01 9

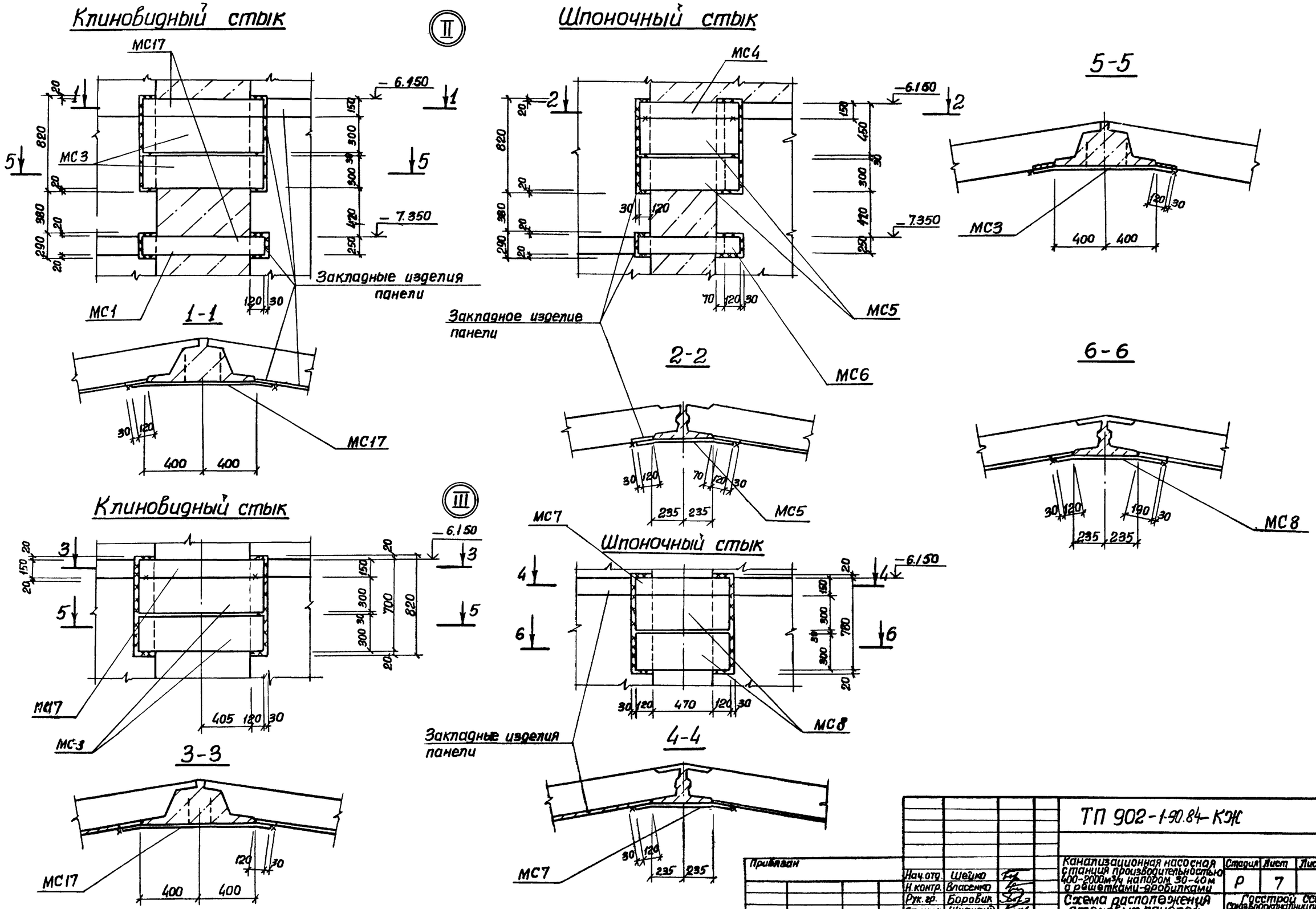

Привязан					ТП 902-1-90.84-КЭК		
			Нач.отд.	Шейко	Канализационная насосная станция производительностью 400-2000м³/ч напором 30-40м с решетками-дробилками	Стадия	Лист	Листов
			Н.контр.	Власенко		Р	7	
			Рук.гр.	Боровик	Схема расположения стеновых панелей. Узлы II; III	Госстрой СССР Союзводоканалпроект Харьковский Водоканалпроект		
			Ст.инж.	Шмандий				
Инв.№			Инж.	Цвобяненко				

19587-01 10

Альбом IV

Типовой проект 902-1-90.84

Инв.№ подл. | Подпись и дата | Взам. инв.№

Альбом IV

Типовой проект 902-1-90.84

Клиновидный стык (IV)

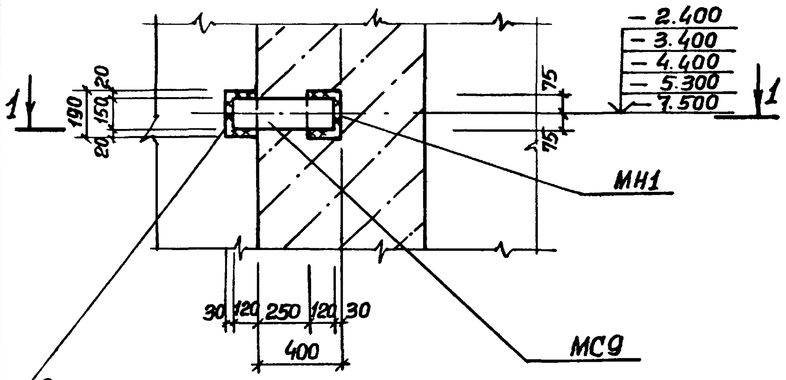

Закладное изделие панели

1-1

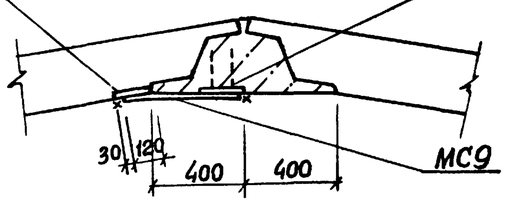

Клиновидный стык (V)

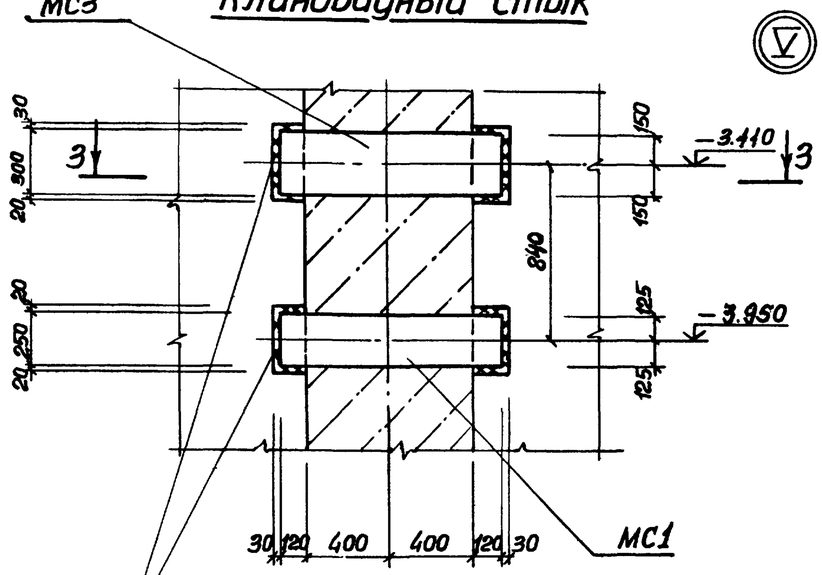

Закладные изделия панели

3-3

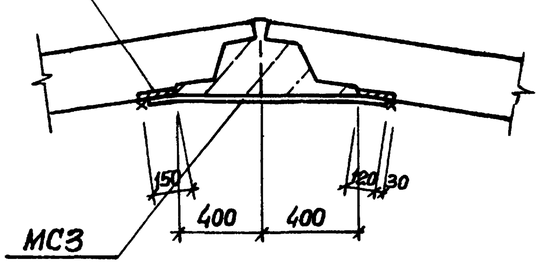

Шпоночный стык

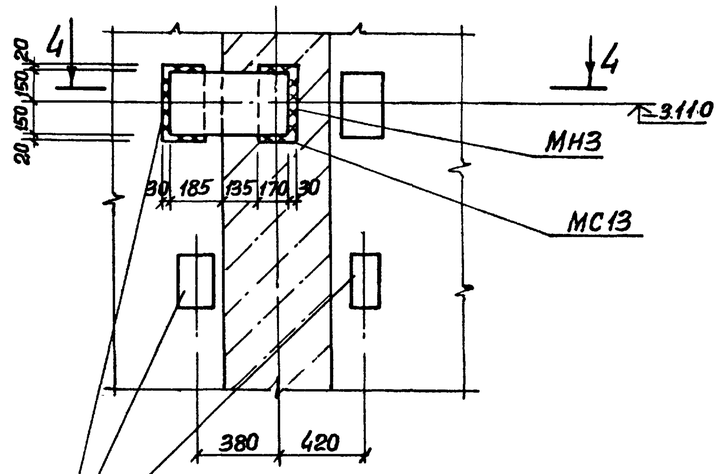

Закладные изделия панели

4-4

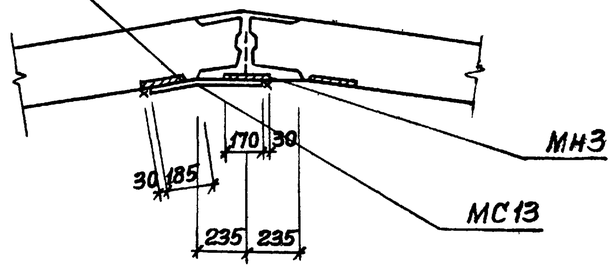

Шпоночный стык (IV)

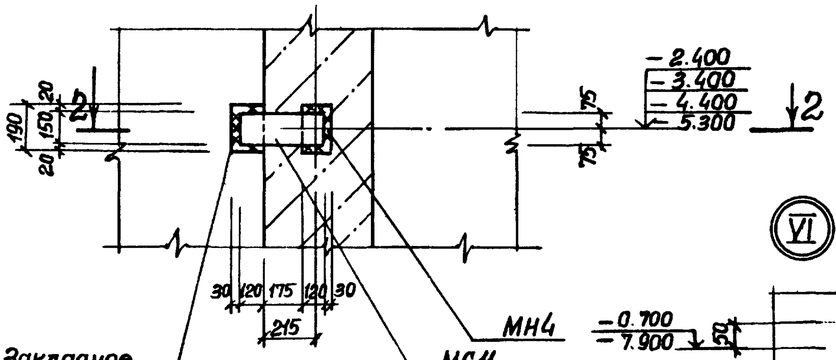

Закладное изделие панели

2-2

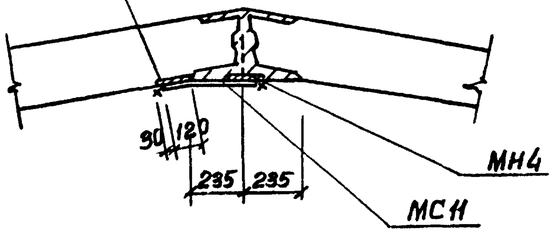

(VI)

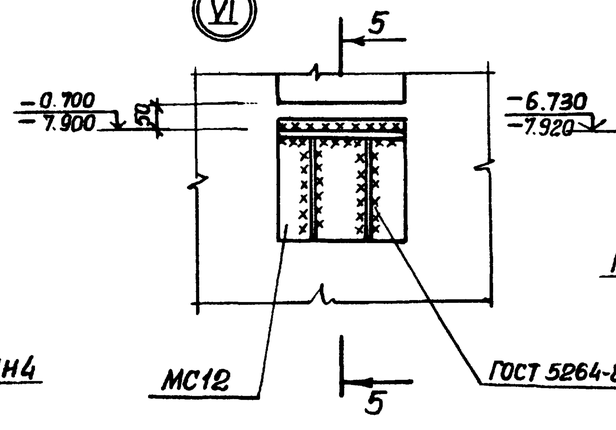

5-5

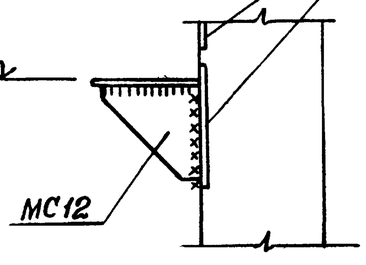

Закладное изделие панели

Привязан					ТП 902-1-9084 КЖ			
Инв. №				Нач. отд. Шейко	Канализационная насосная станция производительностью 400-2000 м3/ч напором 30-40 м с решетками-дробилками	Стадия	Лист	Листов
				Н. контр. Власенко		Р	8	
				Рук. гр. Боробик	Схема расположения стеновых панелей. Узлы IV ÷ VI.	Госстрой СССР Союзводоканалпроект Харьковский Водоканалпроект		
				Ст. инж. Шмандин				
				Инж. Цволженко				

Инв. № подл. | Подпись и дата | Взам. инв. №

19587-01 11

Альбом IV

Типовой проект 902-1-90.84

Клиновидный стык

(VII)

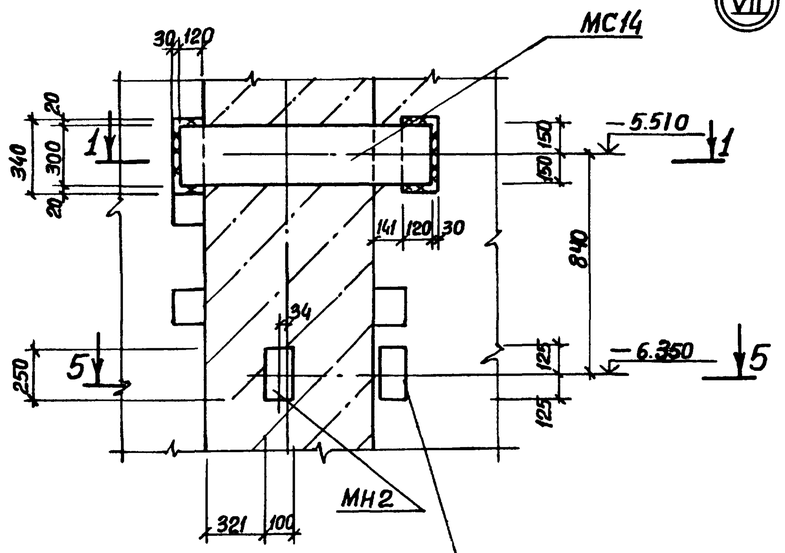

1-1

Шпоночный стык

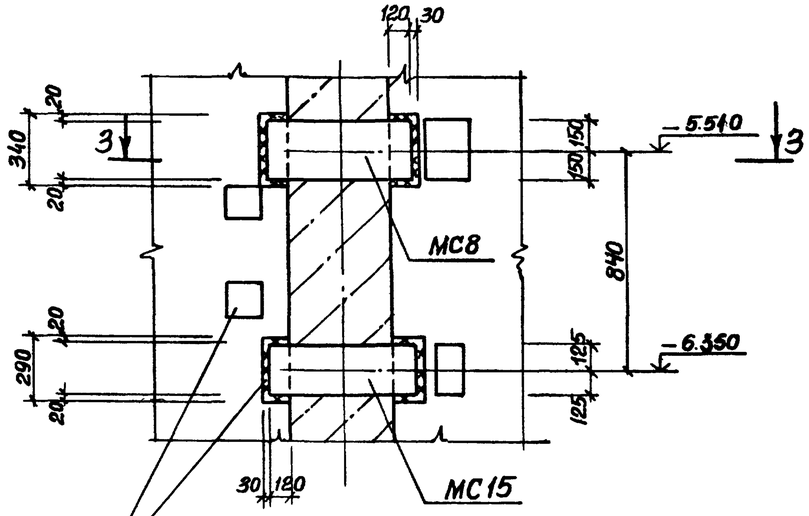

3-3

5-5

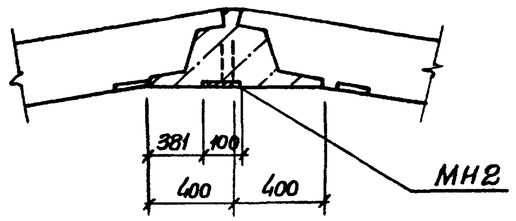

Закладная деталь панели

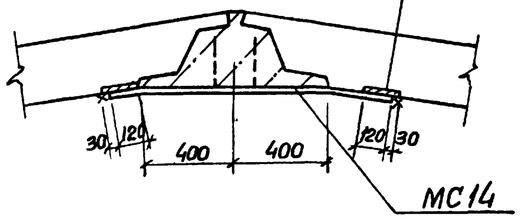

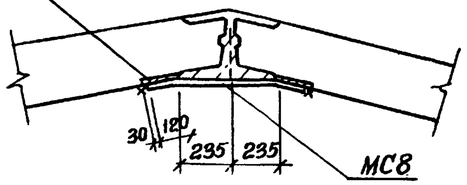

(VIII)

Клиновидный стык

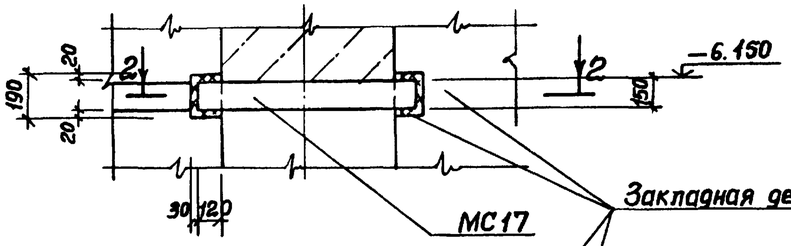

2-2

Шпоночный стык

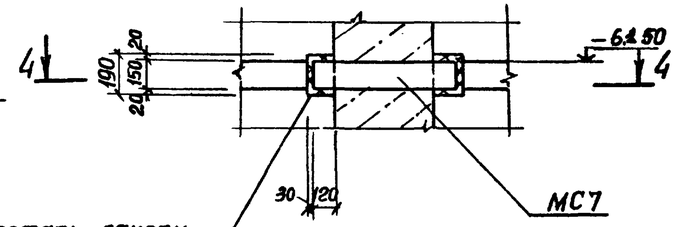

4-4

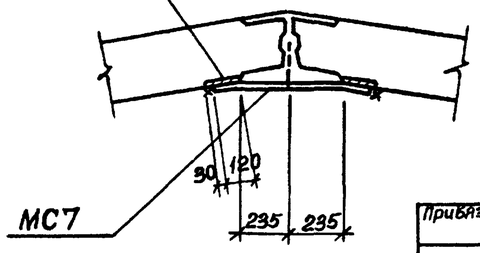

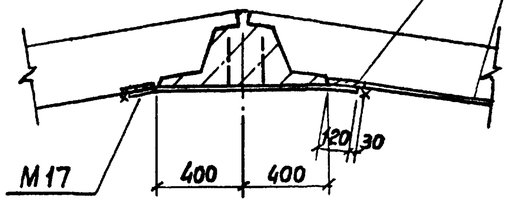

Привязан					ТП 902-1-90.84-КЖ			
			Нач.отд.	Шейко	Канализационная насосная станция производительностью 400-2000м³/ч напором 30-40м с решетками-дробилками	Стадия	Лист	Листов
			Н.контр.	Власенко		Р	9	
			Рук.гр.	Боробик	Схема расположения стеновых панелей. Узлы VII; VIII.	Госстрой СССР Союзводоканалниипроект Харьковский Водоканалпроект		
Инв.№			Ст.инж.	Шмандий				
			Инж.	Иволженко				

Инв.№ подл. | Подпись и дата | Взам.инв.№

19587-01 12

Альбом IV

Типовой проект 902-1-90.84

IX Клиновидный стык

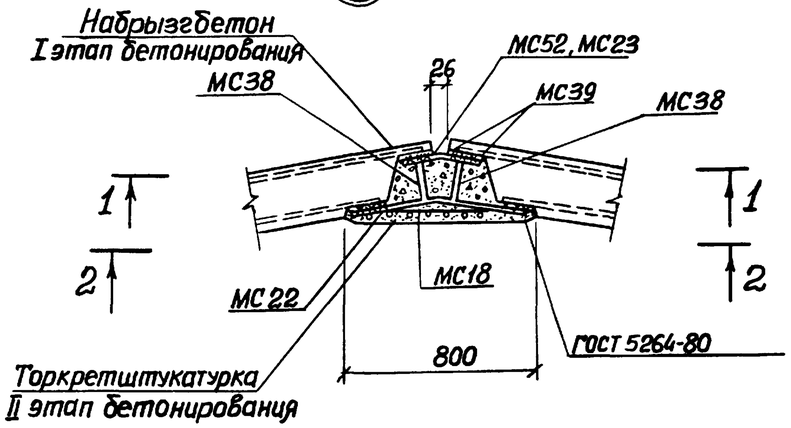

IX Шпоночный стык

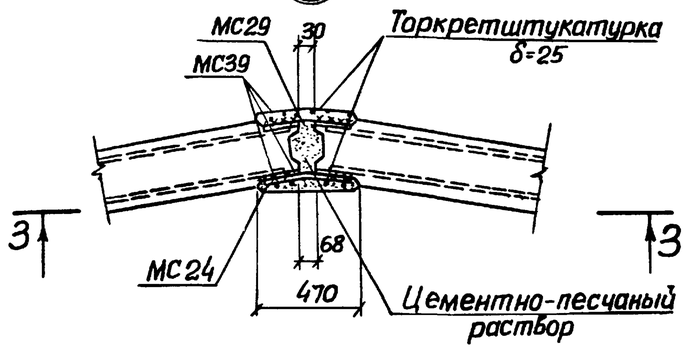

X

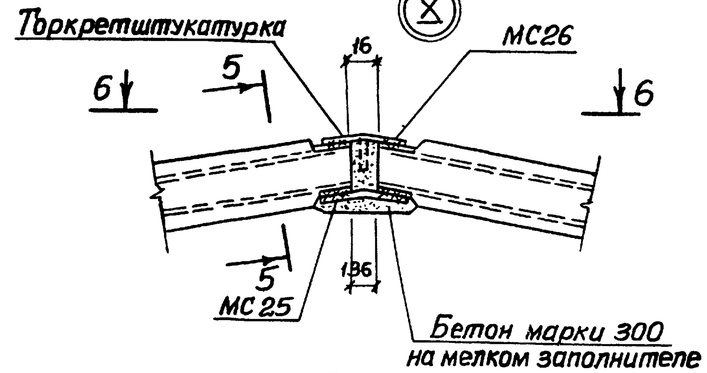

1-1

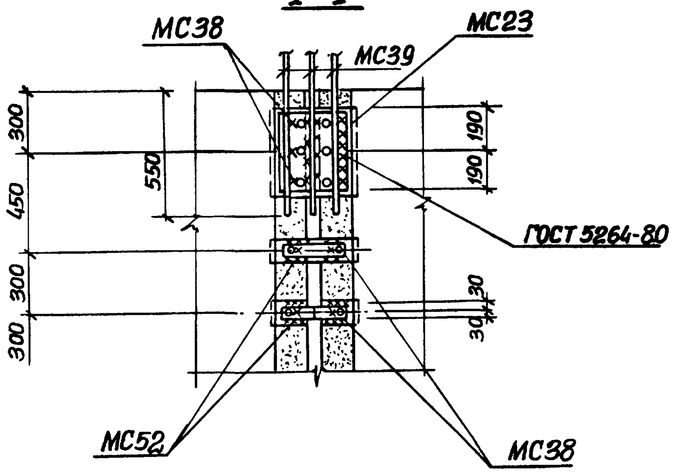

3-3

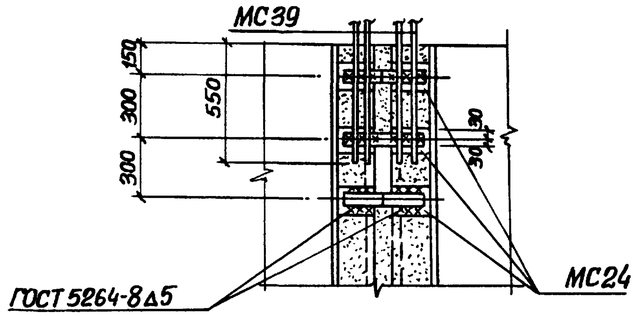

6-6

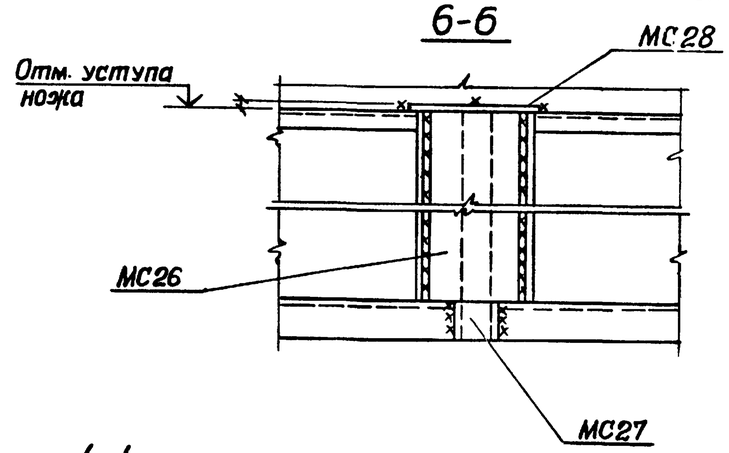

4-4

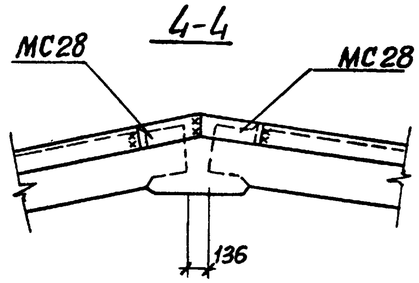

2-2

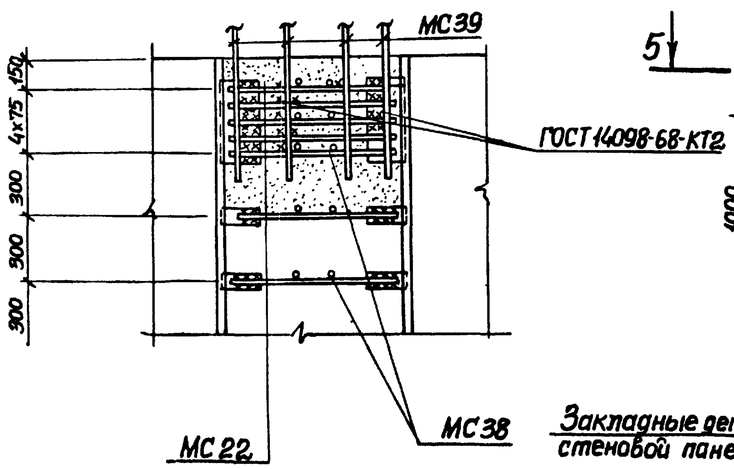

5-5

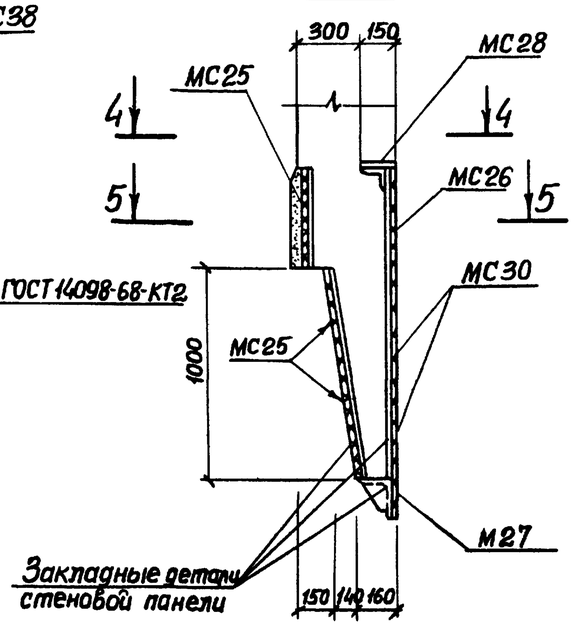

Привязан				ТП 902-1-90.84-КЖ	
			Нач.отд.	Щейко	Канализационная насосная станция производительностью 400-2000м³/ч напором 30-40м с решетками-дробилками.	Стадия: Р	Лист: 10	Листов:
			Н.контр.	Власенко	
			Рук.гр.	Боровик	Схема расположения стеновых панелей. Узлы IX; X.	Госстрой СССР Союзводоканалпроект Харьковский Водоканалпроект
			Ст.инж.	Шуманский	
Инв.№			Инж.	Иволженко	

Инв.№ подл. | Подпись и дата | Взам.инв.№

19587-01 13

Альбом IV

Типовой проект 902-1-90.84

Клиновидный стык (XI)

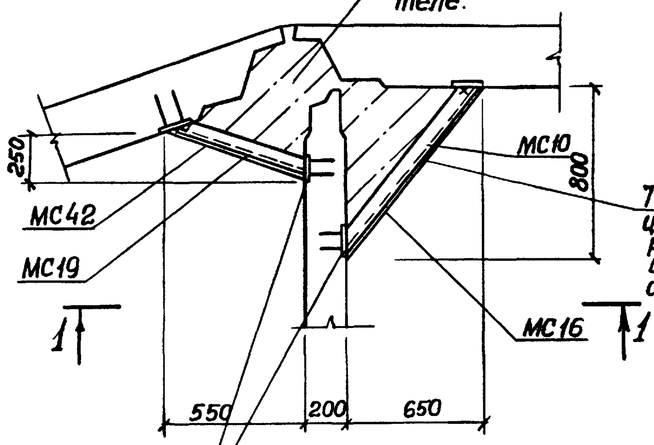

Шпоночный стык (XII)

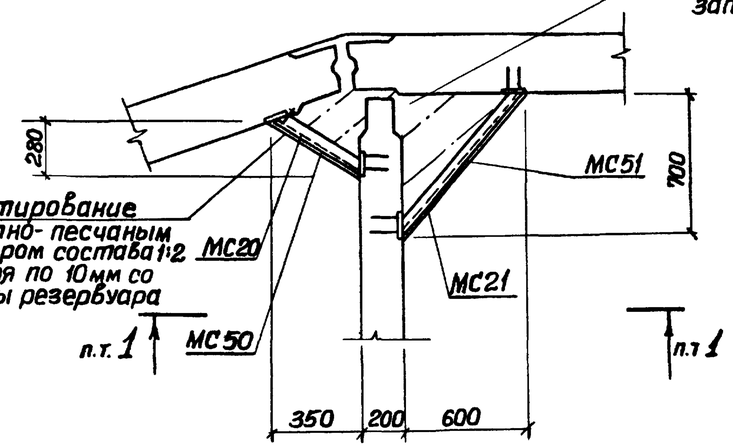

Клиновидный стык (XIV)

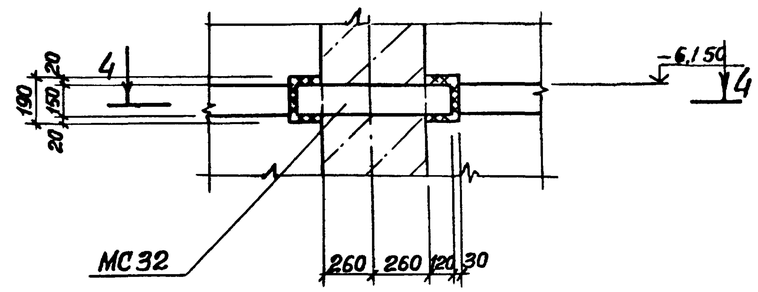

1-1

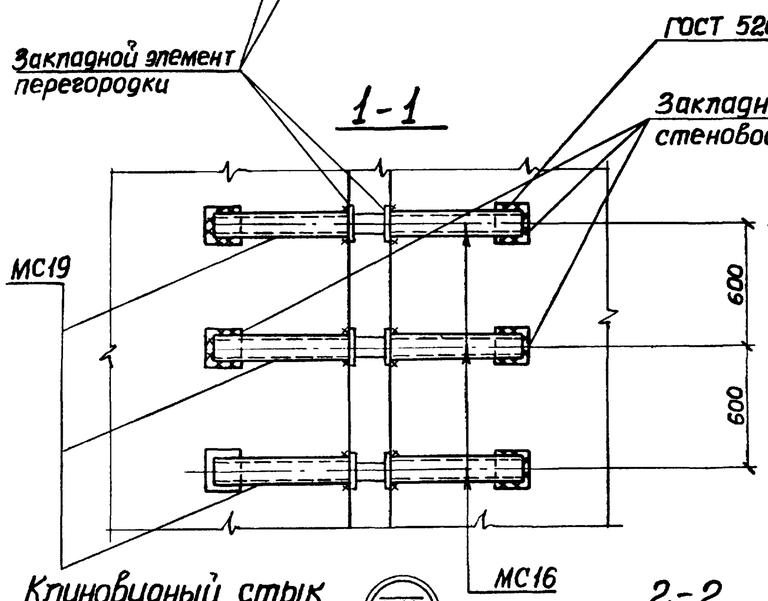

3-3

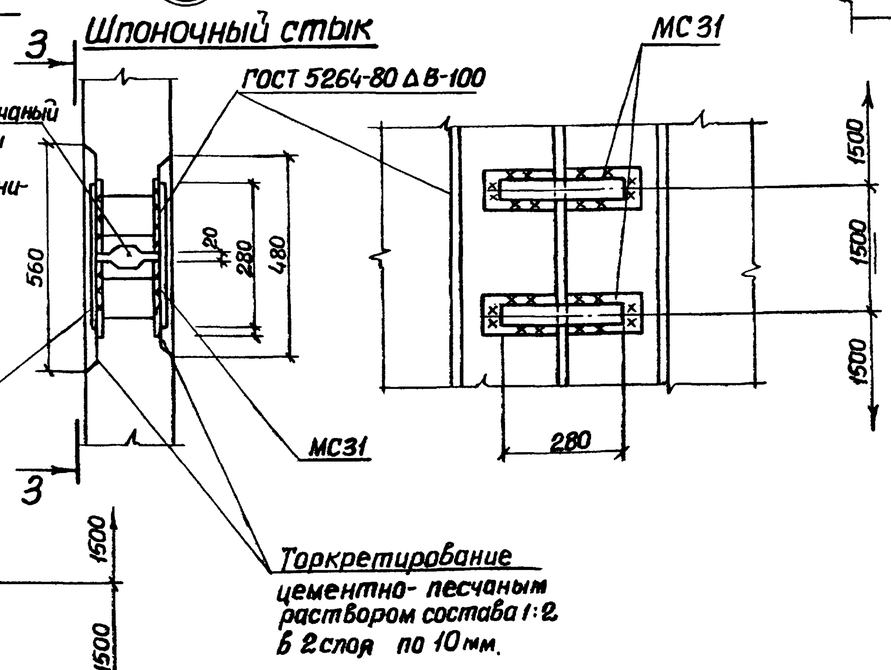

4-4

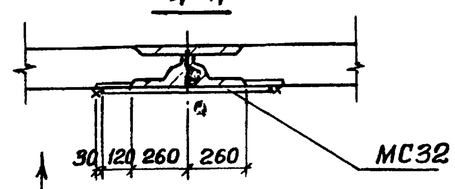

В сечении 1-1 сетки (МС42, МС10, МС50, МС51) условно не показаны.

Клиновидный стык (XII)

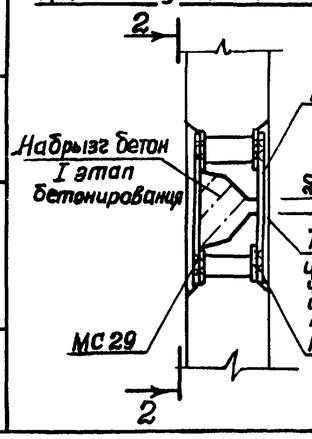

2-2

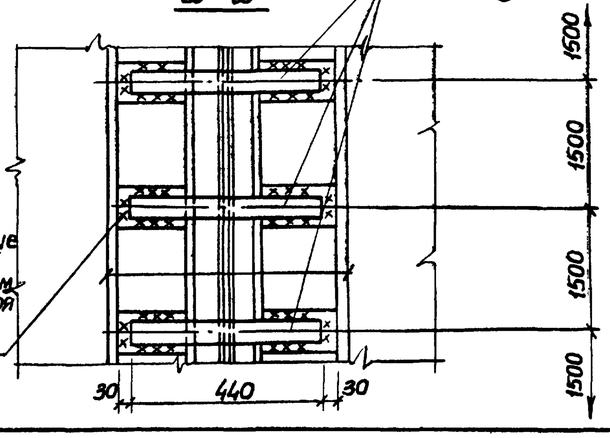

Привязан				
Инв. №	Нач.отд.	Шейко		
	Н.контр.	Власенко		
	Рук.гр.	Боровик		
	Ст.инж.	Шманай		
	Инж.	Шоложенко		

ТП 902-1-90.84-КЖ

Канализационная насосная станция производительностью 400-2000 м³/ч напором 30-40 м с решетками-дробилками.

Схема расположения стеновых панелей. Узлы XI ÷ XIV

Стадия	Лист	Листов
Р	11	

Госстрой СССР Союзводоканалниипроект Харьковский Водоканалпроект

Инв. № подл. | Подпись и дата | Взам. инв. №

19587-01 14

Альбом IV

Типовой проект 902-1-90.84

Шпоночный стык (XIV)

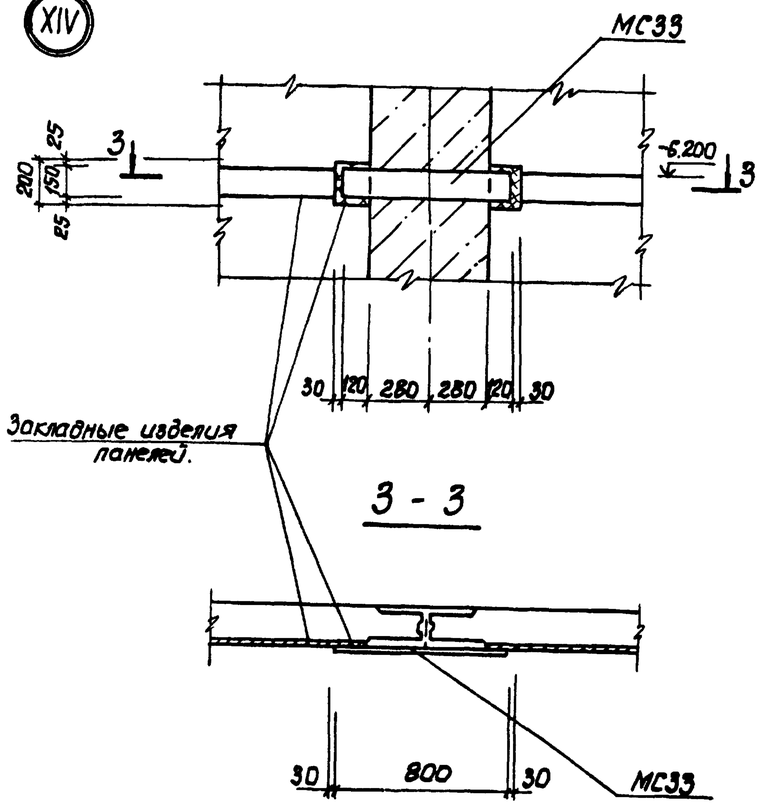

3 - 3

Клиновидный стык (XV)

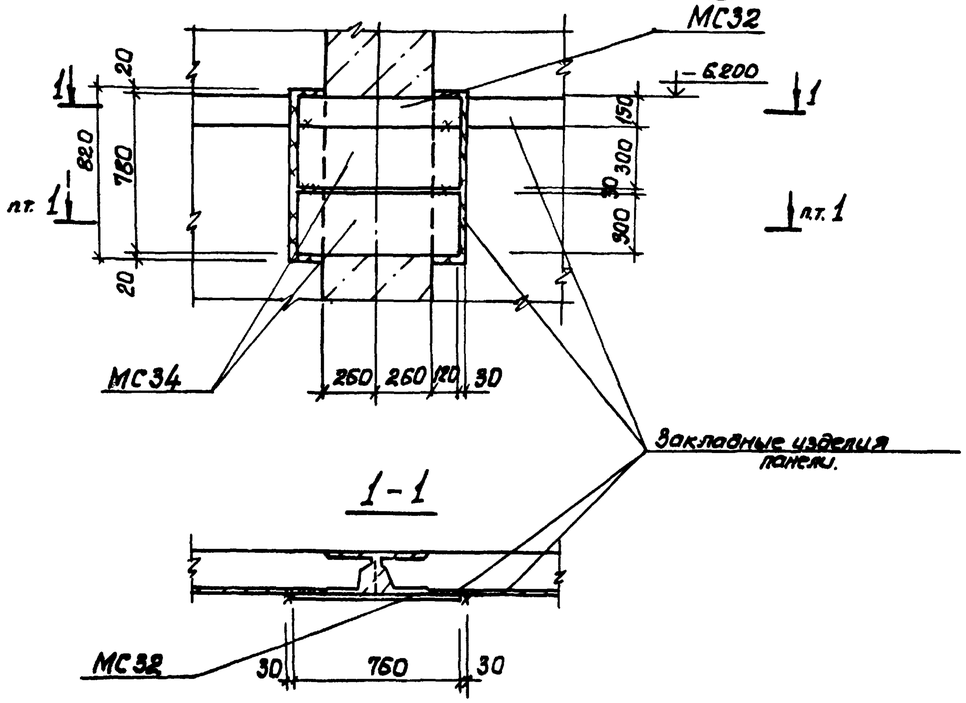

1 - 1

Шпоночный стык (XV)

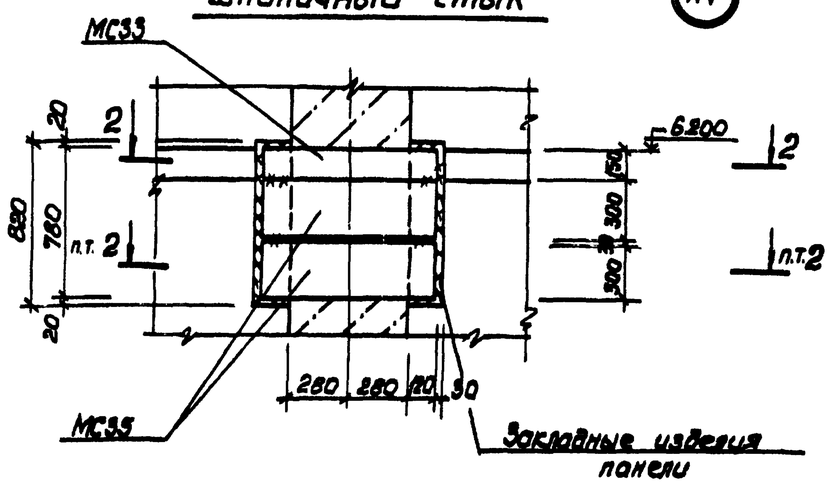

2 - 2

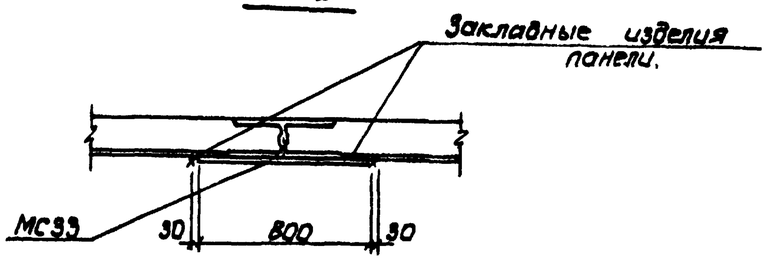

Привязан.				ТП 902-1-90.84-КЖ			
	Нач.отд.	Швейко		Канализационная насосная станция на глубине 30-40 м, производительностью 10 м³/сут.	Стадия	Лист	Листов
	Н.контр.	Власенко			Р	12	
	Рук.гр.	Воробьев		Схема расположения стеновых панелей. Узлы XIV, XV.	Госстрой СССР Киевгипроканалпроект Харьковский Водоканалпроект		
	Гл.инж.	Гресмева					
	Инж.	Шапин					
Инв.№	Техник	Питанов					

Инв.№подл. | Подпись и дата | Взамен инв.№

Типовой проект 902-1-90.84 Альбом IV

XVI

Клиновидный стык

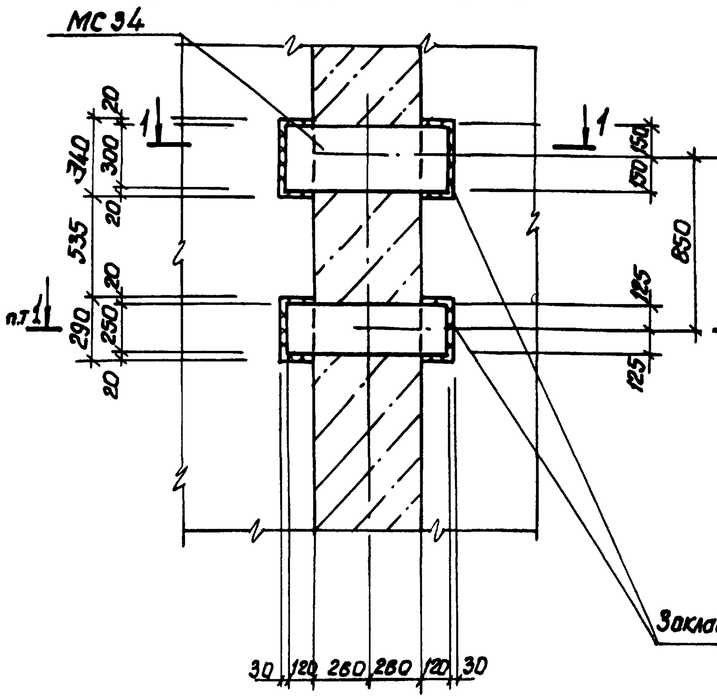

Шпоночный стык

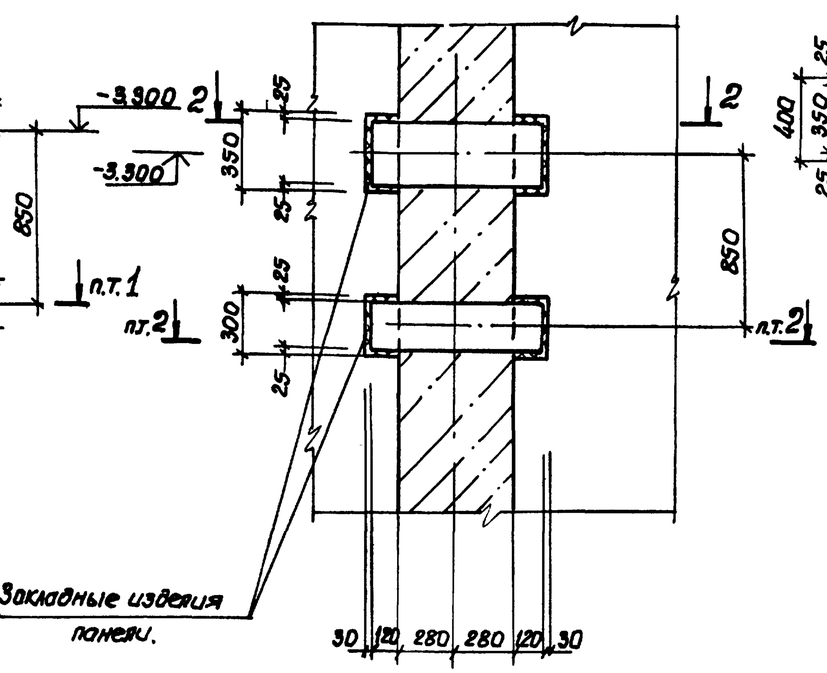

XVII

Клиновидный стык.

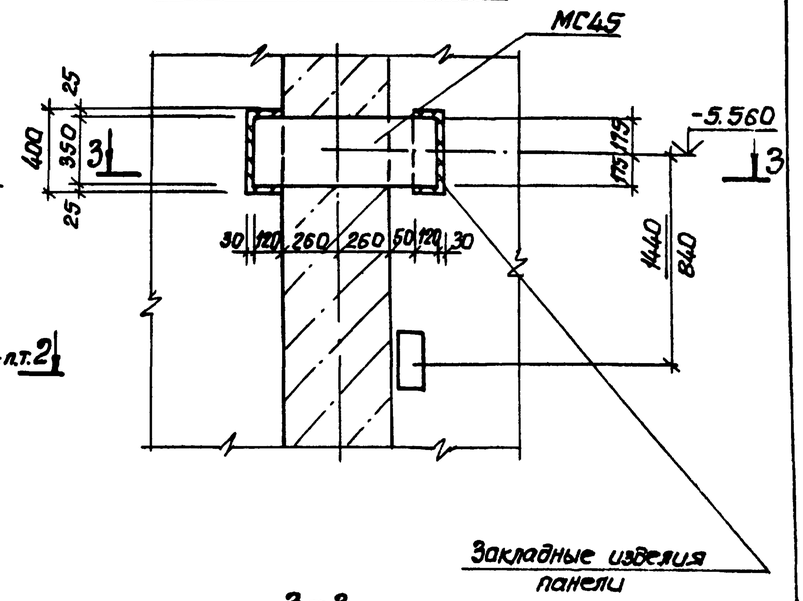

Закладные изделия панели.

Закладные изделия панели

1-1

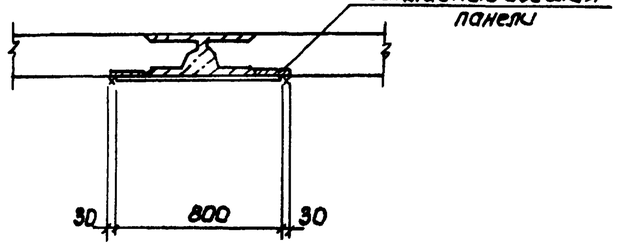

2-2

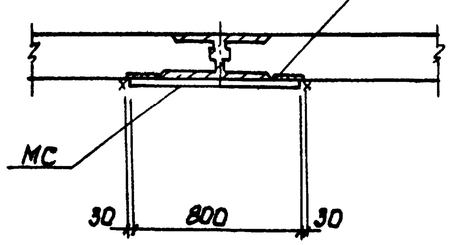

3-3

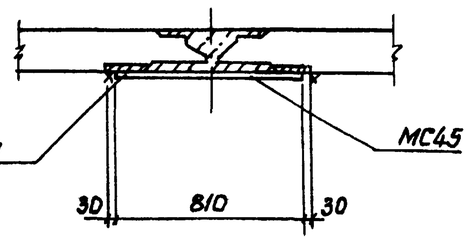

				ТП 902-1-90.84-КЖ			
Привязан			Нач.отд.	Шейко	Канализационная насосная станция производительностью 400-600м³/ч, напором 30-40м с решетками-дробилками.	Стадия	Лист	Листов
			Н.контр.	Власенко		Р	13	
			Рук.гр.	Боровик	Схема расположения стеновых панелей. Узлы XVI, XVII	Госстрой СССР Союзводоканалниипроект Ворьковский Водоканалпроект		
			Ст.инж.	Веселева				
			Инж.	Щапин				
Инв.№			Техник	Литанов				

Инв.№ подл. | Подпись и дата | Взам.инв.№

Спецификация к схеме расположения стеновых панелей (клиновидный стык).

Марка поз.	Обозначение	Наименование	Кол.	Масса ед., кг	Примечание
		Стеновые панели			
ПГ1	902-1-90.84-КЖИ ПГ78.20-У4к-01 ПГ78.20-У4к-1-01	ПГ 78 . 20-У4к-01	1		
ПГ2	- ПГ78.20-01к-01÷ ПГ78.20-Б1к-05	ПГ 78. 20-Б1к-01	1		
ПГ3	- ПГ78.20-Б1к-01÷ ПГ78.20-Б1к-05	ПГ 78. 20-Б1к-02	1		
ПГ4	- ПГ78.20-Б1к-01÷ ПГ78.20-Б1к-05	ПГ 78. 20-Б1к-03	1		
ПГ5	- ПГ78.20-Б1к-01÷ ПГ78.20-Б1к-05	ПГ78. 20-Б1к-04	1		
ПГ6	- ПГ78.20-У4к-01 ПГ78.20-У4к-1-01	ПГ78. 20-У4к-1-01	1		
ПС1	- 2ПС78-4к-01÷ 2ПС78-4к-18	2ПС-78-4к-01	1	10180	
ПС2	- 2ПС78-4к-01÷ 2ПС78-4к-18	2ПС-78-4к-02	1	10180	
ПС3	- 2ПС78-4к-01÷ 2ПС78-4к-18	2ПС-78-4к-03	1	10180	
ПС4	- 2ПС78-4к-01÷ 2ПС78-4к-18	2ПС-78-4к-04	1	10180	
ПС5	- 2ПС78-4к-01÷ 2ПС-78-4к-18	2ПС-78-4к-05	1	10180	
ПС6	- 2ПС78-4к-01÷ 2ПС78-4к-18	2ПС-78-4к-06	1	10180	
ПС7	- 2ПС-78-4к-01÷ 2ПС78-4к-18	2ПС-78-4к-07	2	10180	
ПС8	- 2ПС-78-4к-01÷ 2ПС-78-4к-18	2ПС-78-4к-08	2	10180	
ПС9	- 2ПС78-4к-01÷ 2ПС78-4к-18	2ПС-78-4к-09	1	10180	
ПС10	- 2ПС78-4к-01÷ 2ПС78-4к-18	2ПС-78-4к-10	1	10180	
ПС11	- 2ПС-78-4к-01÷ 2ПС78-4к-18	2ПС-78-4к-11	1	10180	
ПС12	- 2ПС-78-4к-01÷ 2ПС-78-4к-18	2ПС-78-4к-12	1	10180	
ПС13	- 2ПС-78-4к-01÷ 2ПС78-4к-18	2ПС-78-4к-13	1	10180	
ПС14	- 2ПС78-4к-01÷ 2ПС78-4к-18	2ПС-78-4к-14	1	10180	
ПС15	- 2ПС78-4к-01÷ 2ПС78-4к-18	2ПС-78-4к-15	1	10.180	
ПС16	- 2ПС-78-4к-01÷ 2ПС-78-4к-18	2ПС-78-4к-16	1	10180	
ПС17	- 2ПС-78-4к-01÷ 2ПС78-4к-18	2ПС-78-4к-17	1	10180	
ПС18	- 2ПС-78-4к-01÷ 2ПС-78-4к-18	2ПС-78-4к-18	1	10180	
		Изделия закладные			
МН1	1.400-15 В.0.	МН109-3	5	1.5	
МН2	То же	МН113-3	1	1.7	

Марка поз.	Обозначение	Наименование	Кол.	Масса ед., кг	Примечание
		Изделия соединительные			
МС1	902-1-90.84-КЖИ-МС1	МС1	3	25.5	
МС3	-МС3,МС14	МС3	7	25.2	
МС9	-МС9	МС9	5	5.9	
МС10	ГОСТ2715-75	$C\frac{0.5}{5.0\times3.0}$ В=1000; L=7400	2	2.92	
МС12	902-1-90.84-КЖИ-МС12	МС12	11	14.3	
МС14	-МС3,МС14	МС14	1	29.0	
МС16	3.902-1-10.2.00-19.00-04.	МС4	28	5.50	
МС17	-МС17	МС17	8	12.8	
МС18	ГОСТ22379-78	$C\frac{БАI-100}{БАI-300}$ $650\times7750\frac{25}{125}$	20	13.7	
МС19	3.902-1-10.2.00-19.00-15	МС16	28	8.16	
МС22	-МС22	МС22	620	11.2	
МС23	-МС23	МС23	20	8.85	
МС25	-МС25	МС25	60	13.2	
МС26	-МС26	МС26	20	15.32	
МС27	-МС27	МС27	20	18.1	
МС28	-МС28	МС28	20	1.41	
МС29		Полоса $\frac{Б\text{-}210\times16\ ГОСТ103\text{-}76}{Вст3кп2\ ГОСТ535\text{-}79}$ 440	60	2.1	
МС30	902-1-90.84-КЖИ-МС30	МС30	40	16.18	
МС32		Полоса $\frac{Б\text{-}210\times150\ ГОСТ103\text{-}76}{Вст3кп2\ ГОСТ535\text{-}79}$ 760	5	8.9	
МС34		Полоса $\frac{Б\text{-}210\times300\ ГОСТ82\text{-}70}{Вст3кп2\text{-}1\ ТУ14\text{-}1\text{-}3023\text{-}80}$ 760	8	18.1	
МС36		Полоса $\frac{Б\text{-}210\times350\ ГОСТ82\text{-}70}{Вст3кп2\text{-}1\ ТУ14\text{-}1\text{-}3023\text{-}80}$ 820	1	23.3	
МС37		Полоса $\frac{Б\text{-}210\times500\ ГОСТ82\text{-}70}{Вст3кп2\text{-}1\ ТУ14\text{-}1\text{-}3023\text{-}80}$ 820	1	19.4	
МС38		Ф10 А III ℓ=220	160	0.14	
МС39		Ф18 А III ГОСТ5781-82 ℓ=1900	280	3.6	
МС42	ГОСТ2715-75	$C\frac{0.5}{5.0\times3.0}$ В=270 L=7400	2	0.9	
МС45		Полоса $\frac{Б\text{-}210\times350\ ГОСТ82\text{-}70}{Вст3кп2\text{-}1\ ТУ14\text{-}1\text{-}3023\text{-}80}$ 840	2	24.0	
МС52	3.902-1-10.100-08.00-01	МС2	400		
МС53		Полоса $\frac{Б\text{-}210\times290\ ГОСТ82\text{-}70}{Вст3кп2\text{-}1\ ТУ14\text{-}1\text{-}3023\text{-}80}$ 760	5	15.8	

Типовой проект 902-1-90.84 Альбом IV

XVIII

Клиновидный стык

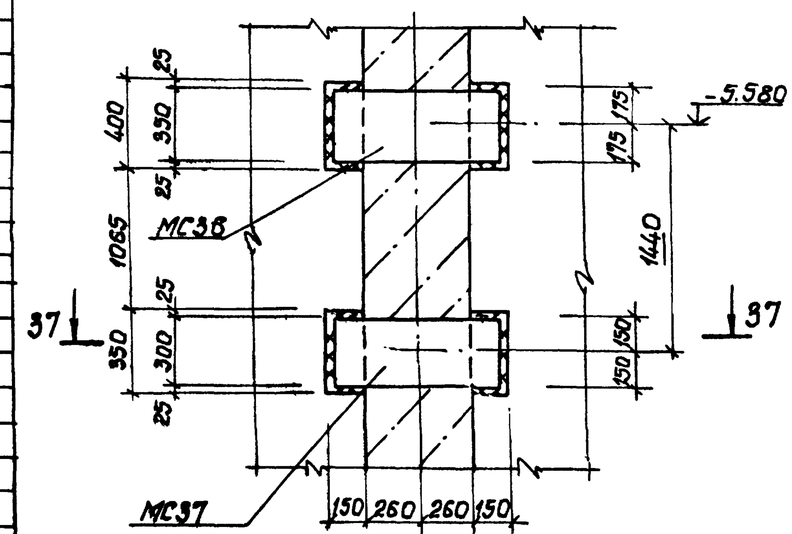

1-1

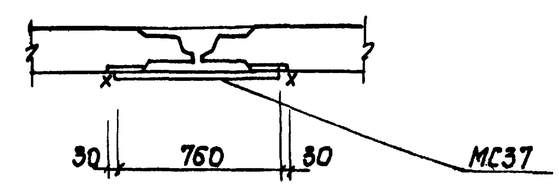

Привязан					
Инв. №			Нач. отд.	Шейко	
			Гл. спец.	Власенко	
			Рук. гр.	Воробик	
			Ст. инж.	Штанько	
			Инж.	Шебалженко	

ТП 902-1-90.84-КЖ

Канализационная насосная станция производительностью 400-2000 м³/ч напором 30-40 м с решетками-дробилками

Схема расположения стеновых панелей. Спецификация (клиновидный стык) Узел XVIII.

Стадия	Лист	Листов
Р	14	

Госстрой СССР Союзводоканалпроект Харьковский Водоканалпроект

Инв. № подл. | Подпись и дата | Взам. инв. №

19587-01 17

Альбом IV

Типовой проект 902-1-90.84

Спецификация к схеме расположения стеновых панелей (шпоночный стык).

Марка поз	Обозначение	Наименование	Кол.	Масса ед.,кг	Примечание
		Стеновые панели			
ПГ1	902-1-90.84-КЖИ-ПГ18-20-У4Ш-1 ПГ18.20-У4Ш-1-01	ПГ18.20-У4ш — 01	1		
ПГ2	ПГ18.20-Б1Ш-01 ÷ ПГ18.20-Б1Ш-05	ПГ18.20 - Б1ш - 01	1		
ПГ3	ПГ18.20-Б1Ш-01 ÷ ПГ18.20-Б1Ш-05	ПГ18.20 - Б1ш - 02	1		
ПГ4	ПГ18.20-Б1Ш-01 ÷ ПГ18.20-Б1Ш-05	ПГ18.20 - Б1ш - 03	1		
ПГ5	ПГ18.20-Б1Ш-01 ÷ ПГ18.20-Б1Ш-05	ПГ18.20 - Б1ш - 04	1		
ПГ6	ПГ18.20-У4Ш-01 ПГ18.20-У4Ш-1-01	ПГ18 20 -У4ш -1-01	1		
ПС1	2ПС-18-4Ш-01 ÷ 2ПС-18-4Ш-18	2ПС-18- 4ш - 01	1	12430	
ПС2	2ПС18-4Ш-01 ÷ 2ПС18-4Ш-18	2ПС-18 - 4ш -02	1	12430	
ПС3	2ПС18-4Ш-01 ÷ 2ПС-18-4Ш-18	2ПС-18 - 4ш -03	1	12430	
ПС4	2ПС-18-4Ш-01 ÷ 2ПС 18-4Ш-18	2ПС-18 - 4ш - 04	1	12430	
ПС5	2ПС-18-4Ш-01 ÷ 2ПС-18-4Ш-18	2ПС-18 - 4ш - 05	1	12430	
ПС6	2ПС-18-4Ш-01 ÷ 2ПС-18-4Ш-18	2ПС-18 - 4ш - 06	1	12430	
ПС7	2ПС-18-4Ш-01 ÷ 2ПС18-4Ш-18	2ПС-18 - 4ш - 07	2	12430	
ПС8	2ПС-18-4Ш-01 ÷ 2ПС-18-4Ш-18	2ПС-18 - 4ш - 08	2	12430	
ПС9	2ПС-18-4Ш-01 ÷ 2ПС-18-4Ш-18	2ПС-18 - 4ш -09	1	12430	
ПС10	2ПС-18-4Ш-01 ÷ 2ПС-18-4Ш-18	2ПС-18 - 4ш - 10	1	12430	
ПС11	2ПС-18-4Ш-01 ÷ 2ПС-18-4Ш-18	2ПС-18 - 4ш -11	1	12430	
ПС12	2ПС-18-4Ш-01 ÷ 2ПС-18-4Ш-18	2ПС-18 - 4ш - 12	1	12430	
ПС13	2ПС-18-4Ш-01 ÷ 2ПС-18-4Ш-18	2ПС-18 - 4ш - 13	1	12430	
ПС14	2ПС-18-4Ш-01 ÷ 2ПС-18-4Ш-18	2ПС-18 - 4ш - 14	1	12430	
ПС15	2ПС18-4Ш-01 ÷ 2ПС-18-4Ш-18	2ПС-18 - 4ш - 15	1	12430	
ПС16	2ПС-18-4Ш-01 ÷ 2ПС-18-4Ш-18	2ПС-18 - 4ш - 16	1	12430	
ПС17	2ПС-18-4Ш-01 ÷ 2ПС-18-4Ш-18	2ПС-18 - 4ш - 17	1	12430	
ПС18	2ПС-18-4Ш-01 ÷ 2ПС-18-4Ш-18	2ПС-18 - 4ш - 18	1	12430	
		Изделия закладные			
МН3	-МН4	МН4	1	1.6	
МН4	-МН5	МН5	4	5.0	

(продолжение)

Марка поз.	Обозначение	Наименование	Кол.	Масса ед. кг	Примечание
		Изделия соединительные			
МС2	902-1-90.84-КЖИ-МС2, МС5, МС6	-МС2	1	14.1	
МС4	-МС4	-МС4	1	5.9	
МС5	-МС2, МС5, МС6	-МС5	2	18.4	
МС6	-МС2, МС5, МС6	-МС6	2	9.3	
МС7	-МС7	-МС7	7	9.0	
МС8	-МС8	-МС8	5	16.9	
МС11	-МС11, МС13	-МС11	4	4.83	
МС12	-МС12	-МС12	11	14.3	
МС13	-МС11, МС13	-МС13	1	11.8	
МС15	-МС15	-МС15	1	15.8	
МС20	3.902.1-10.2-00-19.00-05	-МС5	26	4.3	
МС21	-16	-МС17	26	7.28	
МС24	902-1-90.84-КЖИ-МС24	-МС24	520	1.19	
МС25	-МС25	-МС25	60	13.2	
МС26	-МС26	-МС26	20	16.16	
МС27	-МС27	-МС27	20	2.11	
МС28	-МС28	-МС28	20	1.41	
МС29	-МС29	-МС29	60	2.1	
МС30	-МС30	-МС30	40	16.09	
МС31		Полоса $\frac{Б\text{-}2\ 10\times60\ ГОСТ\ 103\text{-}76}{ВСт3кп2\ ГОСТ\ 535\text{-}79}$ 280	6	14.2	
МС33		Полоса $\frac{Б\text{-}2\ 10\times150\ ГОСТ\ 103\text{-}76}{ВСт3кп2\ ГОСТ\ 535\text{-}79}$ 800	5	9.4	
МС35		Полоса $\frac{Б\text{-}2\ 10\times900\ ГОСТ\ 82\text{-}76}{ВСт3кп2\text{-}1\ ТУ14\text{-}1\text{-}3023\text{-}80}$ 800	8	18.8	
МС39		ф18АIII ГОСТ 5781-82 ℓ=1900	280	3.8	
МС40		Полоса $\frac{Б\text{-}2\ 10\times190\ ГОСТ\ 103\text{-}76}{ВСт3кп2\ ГОСТ\ 535\text{-}79}$ 875	4	9.8	
МС41		Полоса $\frac{Б\text{-}2\ 10\times500\ ГОСТ\ 82\text{-}76}{ВСт3кп2\text{-}1\ ТУ14\text{-}1\text{-}3023\text{-}80}$ 875	8	19.1	
МС43		Полоса $\frac{Б\text{-}2\ 10\times350\ ГОСТ\ 82\text{-}76}{ВСт3кп2\text{-}1\ ТУ14\text{-}1\text{-}3023\text{-}80}$ 720	2	18.5	
МС44		Полоса $\frac{Б\text{-}2\ 10\times350\ ГОСТ\ 82\text{-}75}{ВСт3кп2\text{-}1\ ТУ14\text{-}1\text{-}3023\text{-}80}$ 720	2	22.3	
МС46		Полоса $\frac{Б2\ 10\times390\ ГОСТ\ 82\text{-}76}{ВСт3кп2\text{-}1\ ТУ14\text{-}1\text{-}30\text{-}23\text{-}80}$ 790	2	22.5	
МС47		Полоса $\frac{Б\text{-}2\ 10\times300\ ГОСТ\ 82\text{-}76}{ВСт3кп2\text{-}1\ ТУ14\text{-}1\text{-}3023\text{-}80}$ 79	2	18.9	
МС50	ГОСТ 2715-75	$C\frac{0.5}{5.0\times50}$ В=500 L=7400	2	1.54	
МС51	ГОСТ 2715-75	$C\frac{0.5}{5.0\times50}$ В=800 L=7400	2	2.47	

Шпоночный стык (XVII)

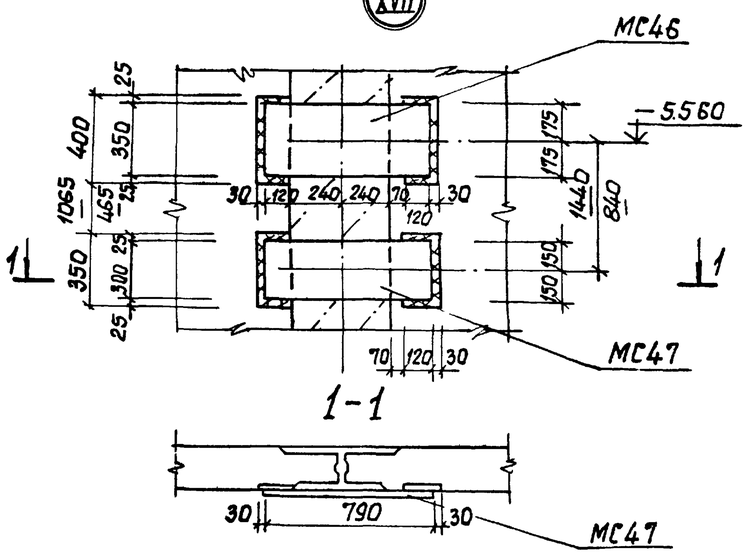

Шпоночный стык (XVIII)

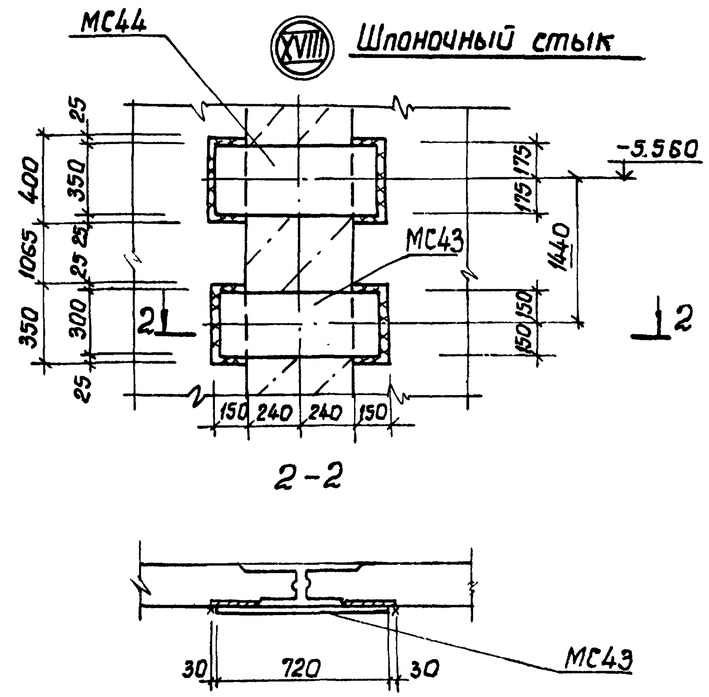

Привязан			Нач.отд.	Шейко		ТП 902-1-90.84-КЖИ		
			Н.контр.	Власенко				
			Рук.гр.	Боровик		Канализационная насосная станция производительностью 400-2000м³/ч, напором 30-40м с решетками-дробилками. Схема расположения стеновых панелей. Спецификация. (Шпоночный стык) Узел XVII, XVIII	Стадия: Р	Лист: 15	Листов:
			Ст. инж.	Шмандий			Госстрой СССР Союзводоканалниипроект Харьковский Водоканалпроект	
			Инжен.	Цволоженко				
Инв.№			Инж	Шопин				

19587-01 18

Инв.№ подл. | Подпись и дата | Взам.инв.№

Альбом IV

Типовой проект 902-1-90.84

1-1

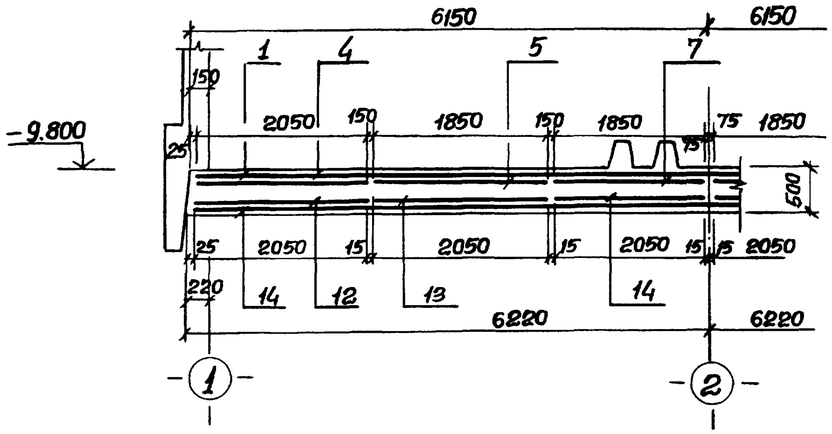

2-2

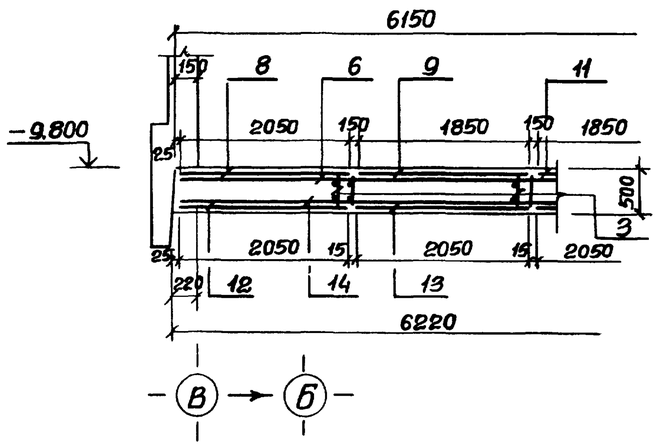

Схема расположения выпусков и пазов

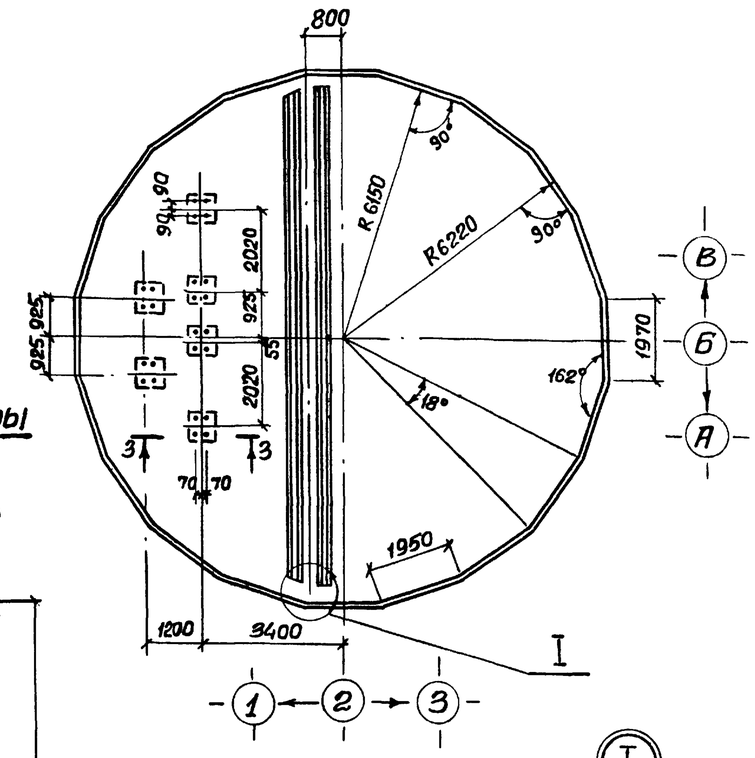

Схема расположения нижней арматуры

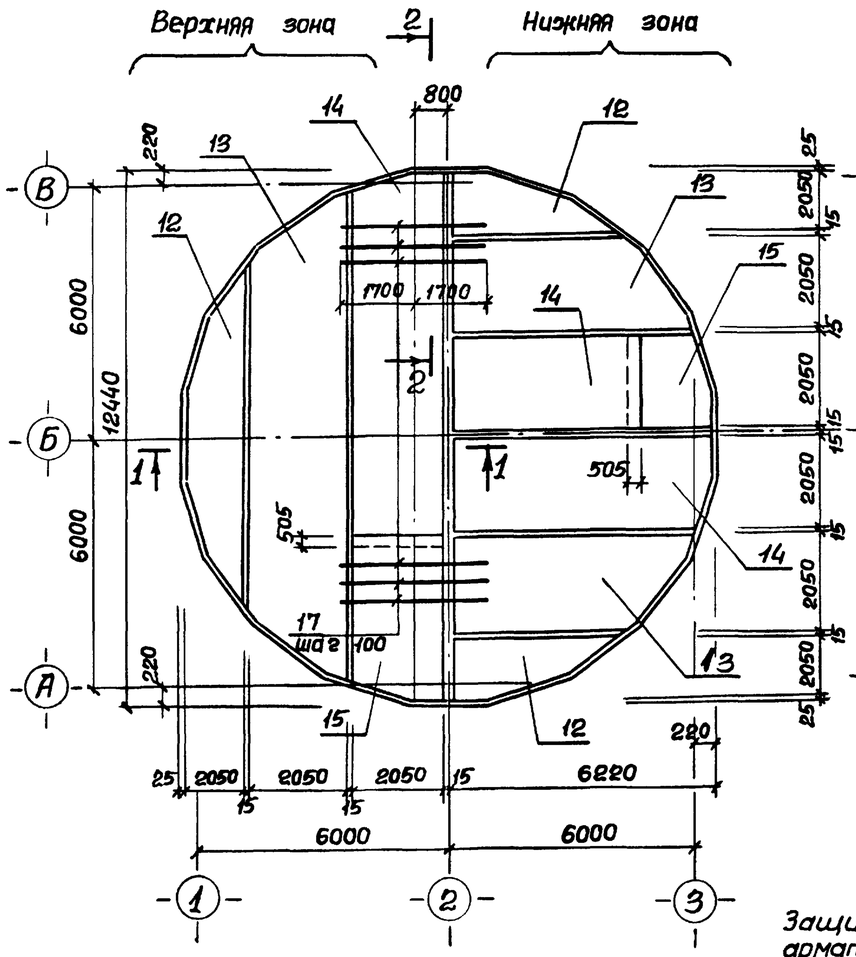

Схема расположения верхней арматуры

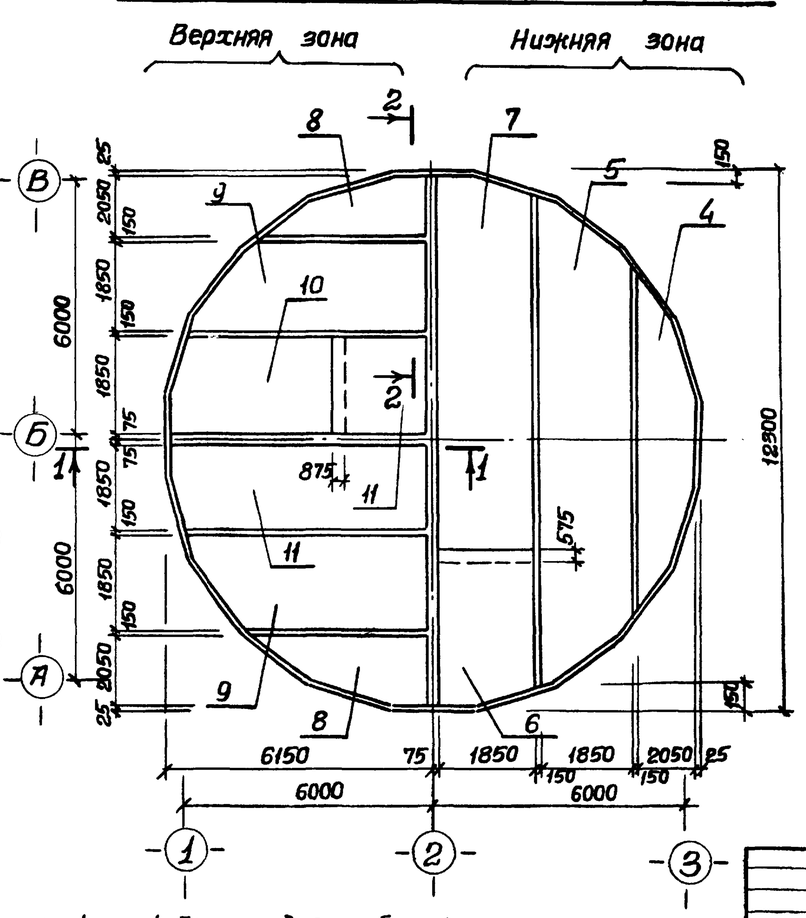

3-3

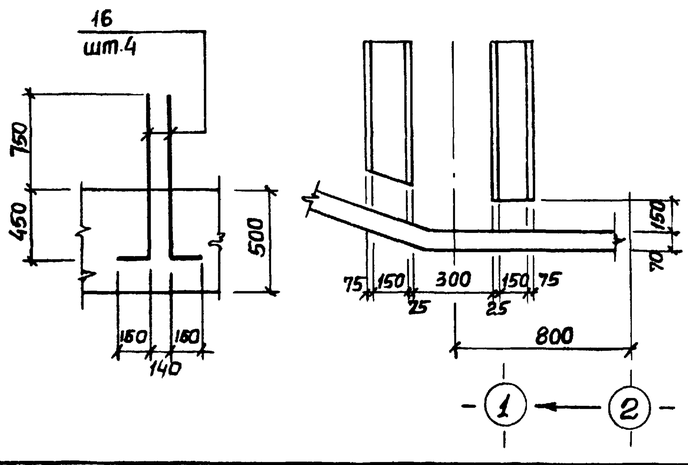

Защитный слой бетона для рабочей арматуры принят: для нижней - 35 мм, для верхней - 25 мм.

Привязан				ТП 902-1-90.84 - КЖ			
			Нач.отд.	Шейко	Канализационная насосная станция производительностью 400-2000 м³/ч, напором 30-40 м с решетками-дробилками.	Стадия	Лист	Листов
			Н.контр.	Власенко		Р	16	
			Рук.гр.	Боровик	Плита ПДМ1. Общий вид. Схемы армирования. (В сухих грунтах)	Госстрой СССР Союзводоканалниипроект Харьковский Водоканалпроект		
			Ст.инж.	Шмандий				
			Инж.	Шапин				
Инв.№			Ст.инж.	Геселева				

Инв.№ подл. | Подпись и дата | Взам. инв.№

19587-01 19

Схема расположения каркасов днища

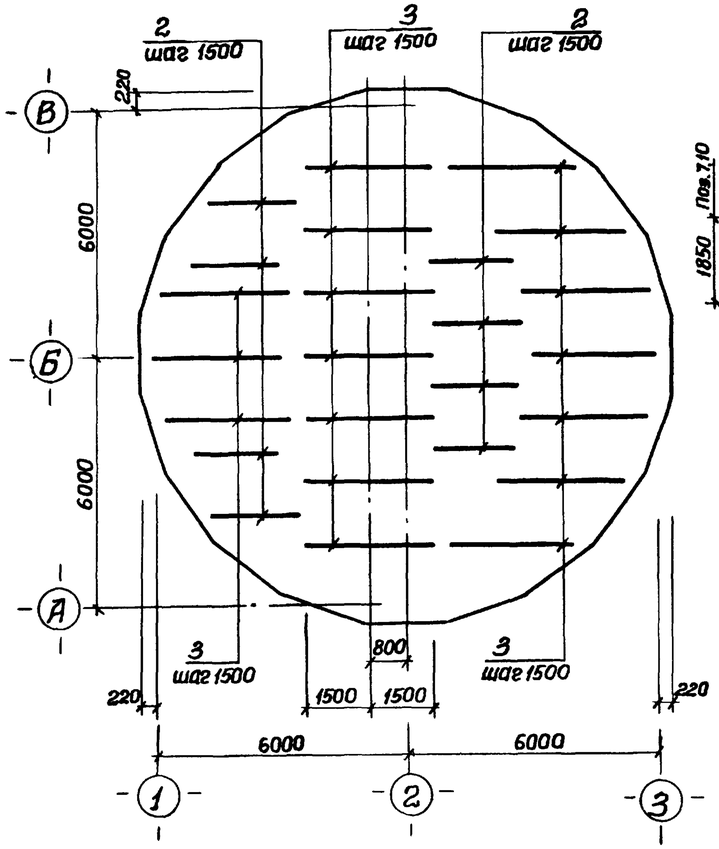

4-4

см. лист 16

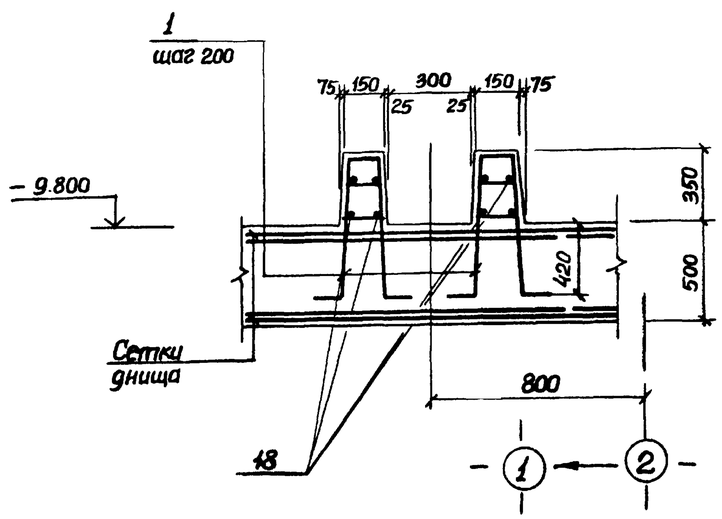

Раскрой сеток

Поз.7,10,14

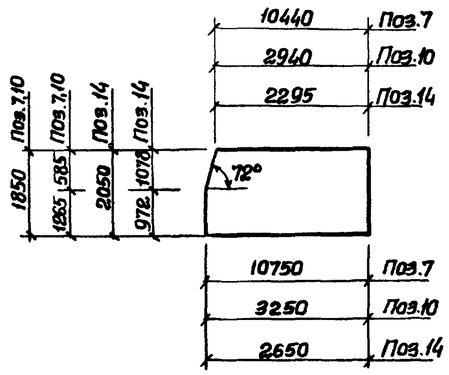

Поз.6,11,15

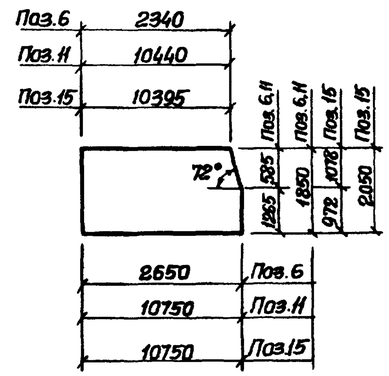

Поз.5,9,13.

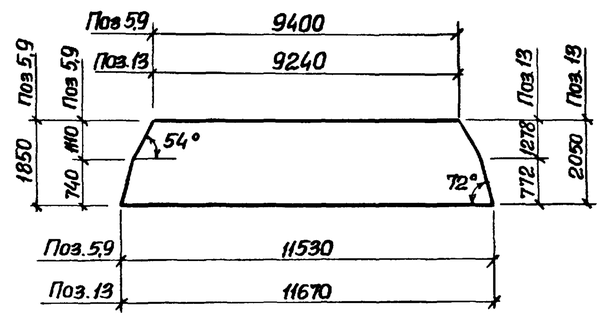

Поз. 4,8,12.

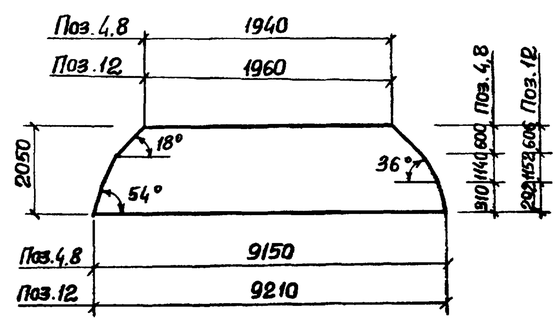

Ведомость деталей

Поз.	Эскиз
16	900 / 150

Спецификация к ПДМ-1

Формат	Зона	Поз.	Обозначение	Наименование	Кол.	Примечание
				Сборочные единицы		
А4		1	902-90.84-КЖИ-Кр12	Каркас плоский Кр12	120	
А4		2	-Кр13	Каркас плоский Кр13	8	
А4		3	-Кр14	Каркас плоский Кр14	12	
		4	ГОСТ 23279-78	С $\frac{14AIII-200}{6AI-600}$ 2050×9250 $\frac{125}{125}$	2	
		5	ГОСТ 23279-78	С $\frac{14AIII-200}{6AI-600}$ 1850×11650 $\frac{125}{125}$	2	
		6	ГОСТ 23279-78	С $\frac{14AIII-200}{6AI-600}$ 1850×2650 $\frac{125}{125}$	2	
		7	ГОСТ 23279-78	С $\frac{14AIII-200}{6AI-600}$ 1850×10750 $\frac{275}{275}$	2	
		8	ГОСТ 23279-78	С $\frac{20AIII-200}{6AI-600}$ 2050×9250 $\frac{125}{125}$	2	
		9	ГОСТ 23279-78	С $\frac{20AIII-200}{6AI-600}$ 1850×11650 $\frac{125}{125}$	2	
		10	ГОСТ 23279-78	С $\frac{20AIII-200}{6AI-600}$ 1850×3250 $\frac{125}{125}$	2	
		11	ГОСТ 23279-78	С $\frac{20AIII-200}{6AI-600}$ 1850×10750 $\frac{275}{275}$	2	
		12	ГОСТ 23279-78	С $\frac{10AIII-200}{6AI-600}$ 2050×9250 $\frac{125}{125}$	4	
		13	ГОСТ 23279-78	С $\frac{10AIII-200}{6AI-600}$ 2050×11950 $\frac{275}{275}$	4	
		14	ГОСТ 23279-78	С $\frac{10AIII-200}{6AI-600}$ 2050×2650 $\frac{125}{125}$	4	
		15	ГОСТ 23279-78	С $\frac{10AIII-200}{6AI-600}$ 2050×10750 $\frac{275}{275}$	4	
				Детали		
				ф16AIII ГОСТ 5781-82, ℓ=1050	74	1,7кг
				ф20AIII ГОСТ 5781-82, ℓ=3400	120	8,4кг
				ф6AI ГОСТ 5781-82, ℓ=48п.м.	—	10,7кг
				Материалы		
				Бетон М200	57.67	м³

Ведомость расхода стали на элемент, кг.

Марка	Изделия арматурные											Общий расход
	Арматура класса											
	AI				AIII							
	ГОСТ 5781-82											
	ф6	ф10		Итого	ф10	ф12	ф14	ф16	ф20	ф22	Итого	
ПДМ1	218.7	82.5		301.2	1125.1	115.2	852.5	108.0	2778.0	727.0	5705.8	6007.0

Привязан	Нач.отд.	Шейко	
	Н.контр.	Власенко	
	Рук.гр.	Боровик	
	Ст.инж.	Шманский	
Инв.№	Инж.	Шапин	
	Ст.инж.	Геселева	

ТП 902-1-90.84-КЖ

Канализационная насосная станция производительностью 400-2000м³/ч, напором 30-40м с решетками-дробилками

Стадия	Лист	Листов
Р	17	

Плита днища ПДМ1
Схема армирования
Спецификация (всухих грунтах)

Госстрой СССР
Союзводоканалниипроект
Харьковский Водоканалпроект

19587-01 20

Альбом IV

Типовой проект 902-1-90.84

Инв.№ подл. | Подпись и дата | Взам.инв.№

Альбом IV

Типовой проект 902-1-90.84

1-1

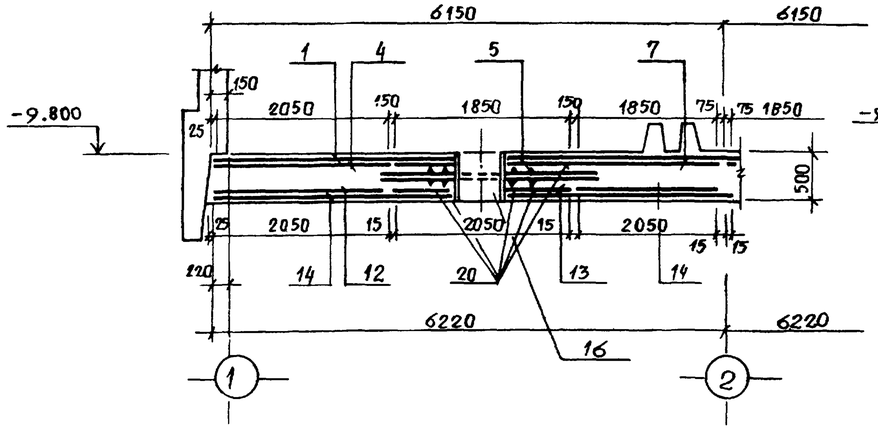

Схема расположения нижней арматуры

Верхняя зона | Нижняя зона

2-2

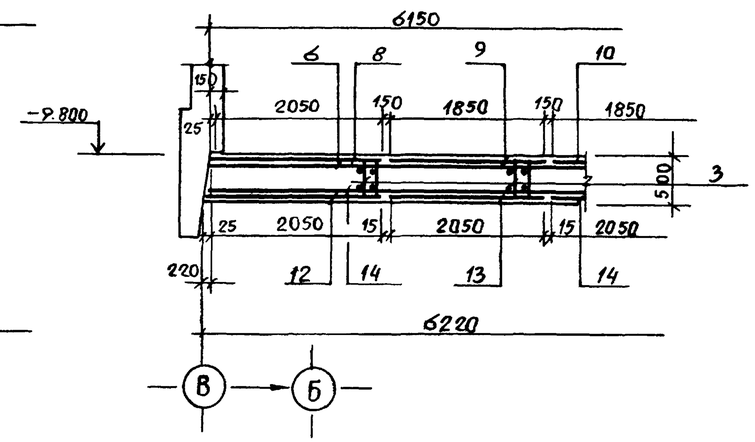

Схема расположения верхней арматуры

Верхняя зона | Нижняя зона

Схема расположения выпусков и пазов

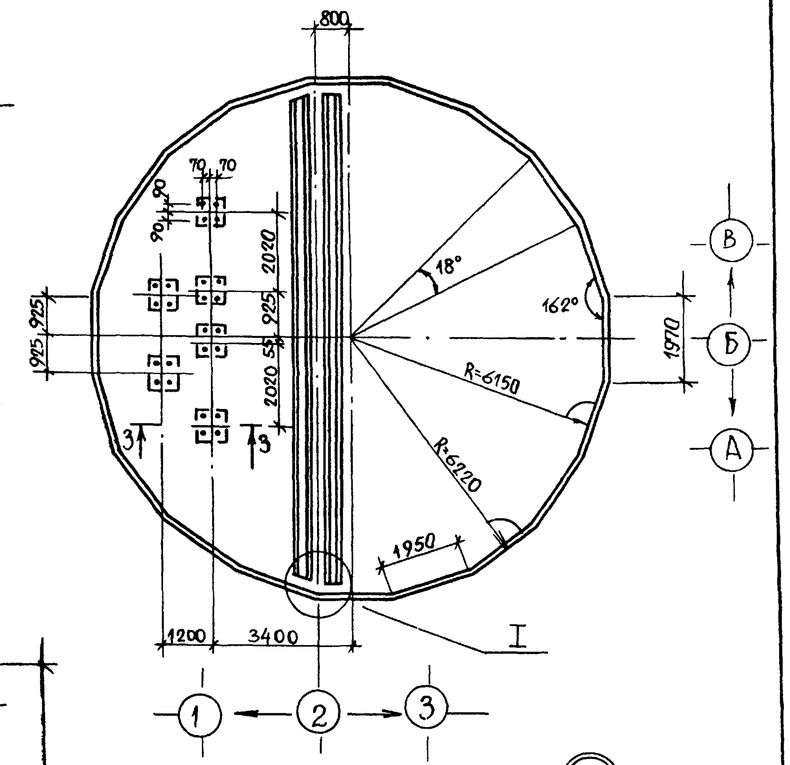

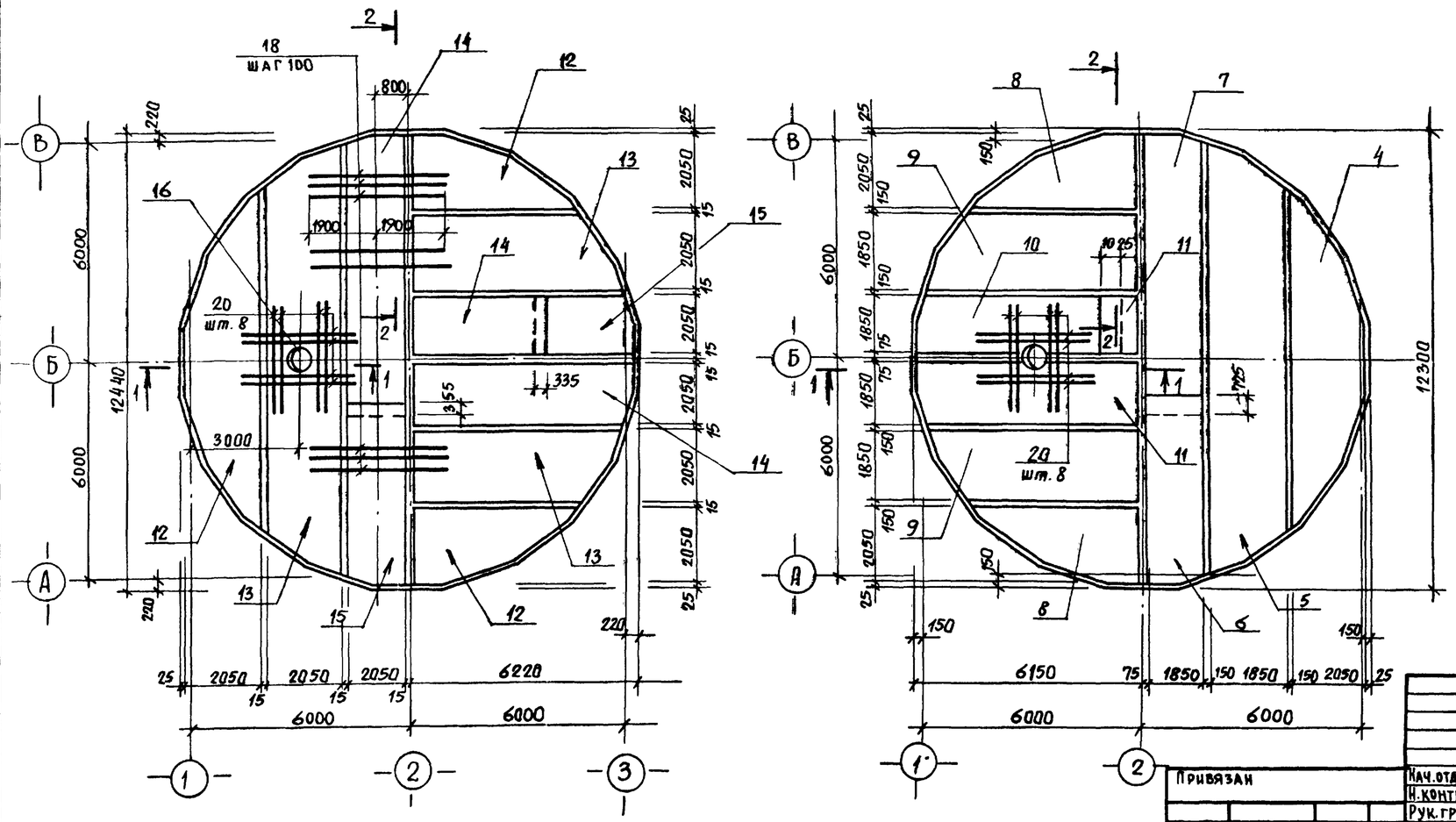

3-3

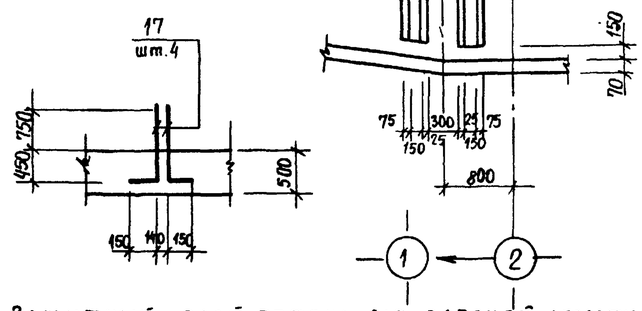

Защитный слой бетона для рабочей арматуры принят: для нижней - 35 мм, для верхней - 25 мм.

Нач.отд.	Шейко	Подп.	
Н.контр.	Власенко	"	
Рук.гр.	Боровик	"	
Ст.инж.	Шмандий	"	
Инж.	Шапин	"	
Ст.инж.	Геселева	"	

Привязан

Инв. №

ТП 902-1-90.84-КЖ

Канализационная насосная станция производительностью 400-2000 м³/ч. напором 30-40м с решетками-дробилками

Плита днища ПДМ1. Общий вид. Схема армирования. (в мокрых грунтах)

Стадия	Лист	Листов
Р	18	

Госстрой СССР Союзводоканалниипроект Харьковский водоканалпроект

19587-01 21

Инв. № подл. | Подпись и дата | Взам. инв. №

Пров. Дорошенко 6.09.84г

Кон. Брокуз

Альбом IV

Типовой проект 902-1-90.84

Схема расположения каркасов днища

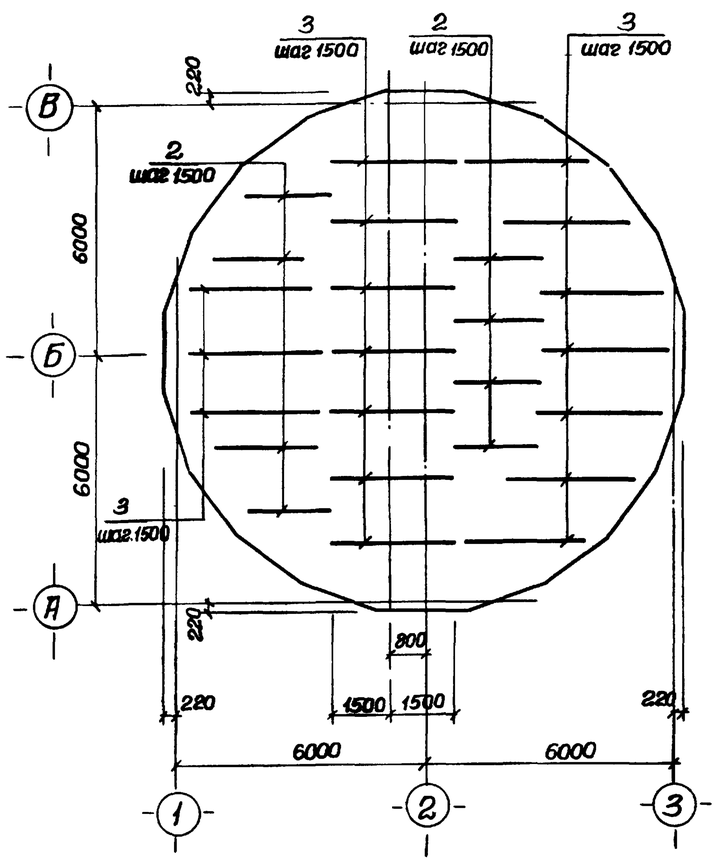

Раскрой сеток

Поз. 7,10,14

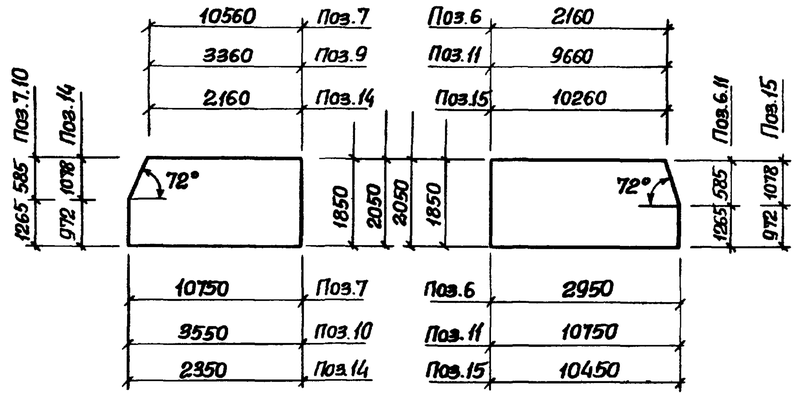

Поз. 5,9,13

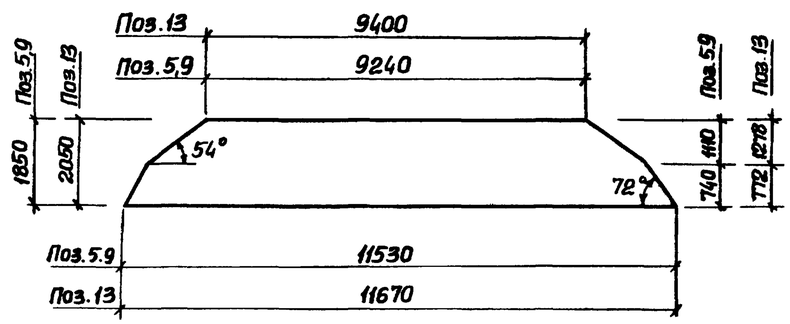

4-4

см. лист 18

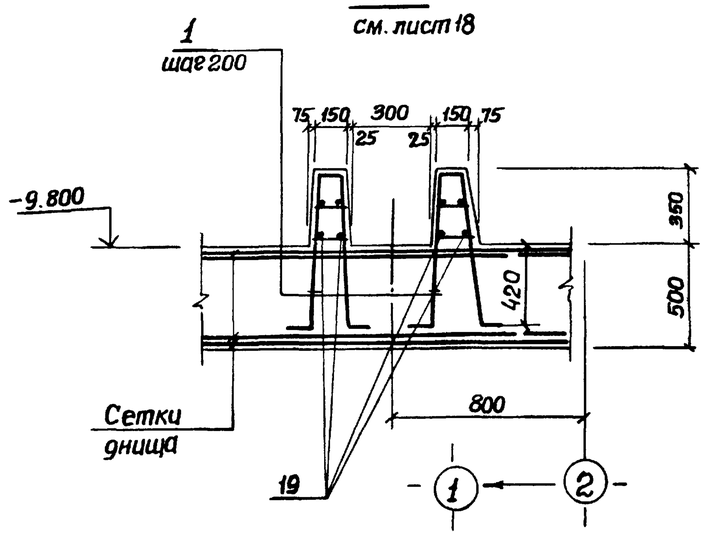

Поз. 4,8,12

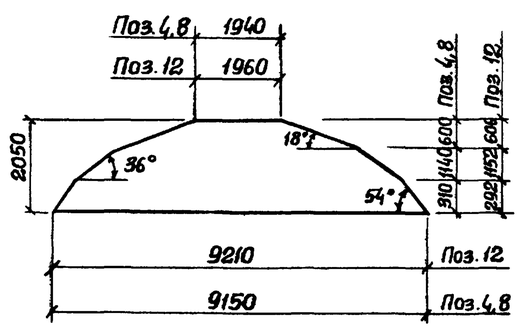

Ведомость деталей

Поз.	Эскиз
17	1200 150

Спецификация к ПДм1

Формат	Зона	Поз.	Обозначение	Наименование	Кол.	Приме
				Сборочные единицы		
А4		1	902-1-90.84-КЖИ-Кр12	Каркас плоский Кр12	120	
А4		2	-Кр-13	Каркас плоский Кр13	8	
А4		3	-Кр-14	Каркас плоский Кр14	12	
		4	ГОСТ 23279-78	С $\frac{16AIII-200}{6AI-600}$ 2050×9250 $\frac{125}{125}$	2	
		5	ГОСТ 23279-78	С $\frac{16AIII-200}{6AI-600}$ 1850×11650 $\frac{125}{125}$	2	
		6	ГОСТ 23279-78	С $\frac{16AIII-200}{6AI-600}$ 1850×2950 $\frac{275}{275}$	2	
		7	ГОСТ 23279-78	С $\frac{16AIII-200}{6AI-600}$ 1850×10750 $\frac{275}{275}$	2	
		8	ГОСТ 23279-78	С $\frac{22AIII-200}{6AI-600}$ 2050×9250 $\frac{125}{125}$	2	
		9	ГОСТ 23279-78	С $\frac{22AIII-200}{6AI-600}$ 1850×11650 $\frac{125}{125}$	2	
		10	ГОСТ 23279-78	С $\frac{22AIII-200}{6AI-600}$ 1850×3550 $\frac{275}{275}$	2	
		11	ГОСТ 23279-78	С $\frac{22AIII-200}{6AI-600}$ 1850×10750 $\frac{275}{275}$	2	
		12	ГОСТ 23279-78	С $\frac{10AIII-200}{6AI-600}$ 2050×9250 $\frac{125}{125}$	4	
		13	ГОСТ 23279-78	С $\frac{10AIII-200}{6AI-600}$ 2050×11950 $\frac{275}{275}$	4	
		14	ГОСТ 23279-78	С $\frac{10AIII-200}{6AI-600}$ 2050×2350 $\frac{275}{275}$	4	
		15	ГОСТ 23279-78	С $\frac{10AIII-200}{6AI-600}$ 2050×10450 $\frac{125}{125}$	4	
		16	902-1- -КЖИ-МН9	Изделие закладное МН9	1	Альб. V
				Детали		
		17*		ф16АIII ГОСТ 5781-82 ℓ=1350	24	2,16кг
Б4		18		ф22АIII ГОСТ 5781-82 ℓ=3800	120	11,4кг
Б4		19		ф6АI ГОСТ 5781-82 ℓ=1.0п.м	48	0.222кг
Б4		20		ф22АIII ГОСТ 5781-82 ℓ=1300	16	3.0кг
				Материалы		
				Бетон М200	57,67	м³

Ведомость расхода стали на элемент, кг.

Марка элемента	Изделия арматурные									Изделия закладные										Общий расход
	Арматура класса									Прокат марки										
	AI			AIII						Вст3 кп2										
	ГОСТ 5781-82									ГОСТ 10704-76			ГОСТ 19903-74					ГОСТ 7798-70		
	ф10	ф6	Итого	ф10	ф12	ф16	ф22		Итого	Тр.ф 870×7	Тр.ф 426×10	Итого	-δ=16	-δ=10	δ=6	Итого	Болт М16	Итого		
ПДМ1	106.2	219.1	325.3	923.0	130.8	1241.6	4423.2		6688,6	70.2	48.6	118.8	133.1	52.6	25.0	210.7	2.6	2.6		7346.0

Привязан

Инв. №

Нач.отд.	Шейко	
Н.контр.	Власенко	
Рук.гр.	Боробик	
Ст.инж.	Шмандий	
Инж.	Шатин	
Ст.инж.	Геселева	

ТП 902-1-90.84-КЖ

Канализационная насосная станция производительностью 400÷2000 м³/час, напором 30-40м с решетками-дробилками.

Плита ПДм1. Схема армирования. Спецификация. (В мокрых грунтах).

Стадия	Лист	Листов
Р	19	

Госстрой СССР Союзводоканалниипроект Харьковский Водоканалпроект

Инв. № подл. | Подпись и дата | Взам. инв. №

19587-01 22

Альбом IV

Типовой проект 902-1-90.84

Ркм 2

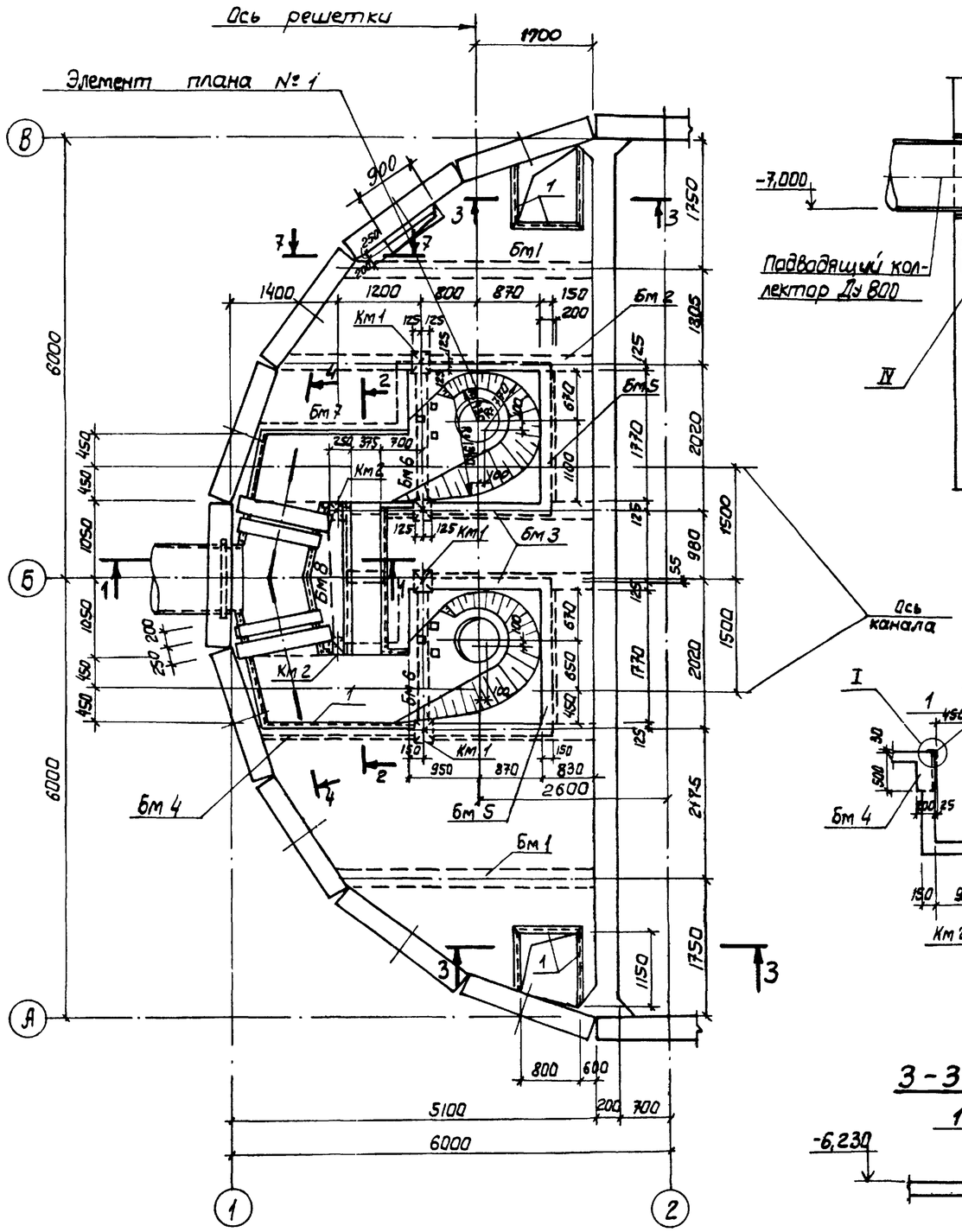

1-1

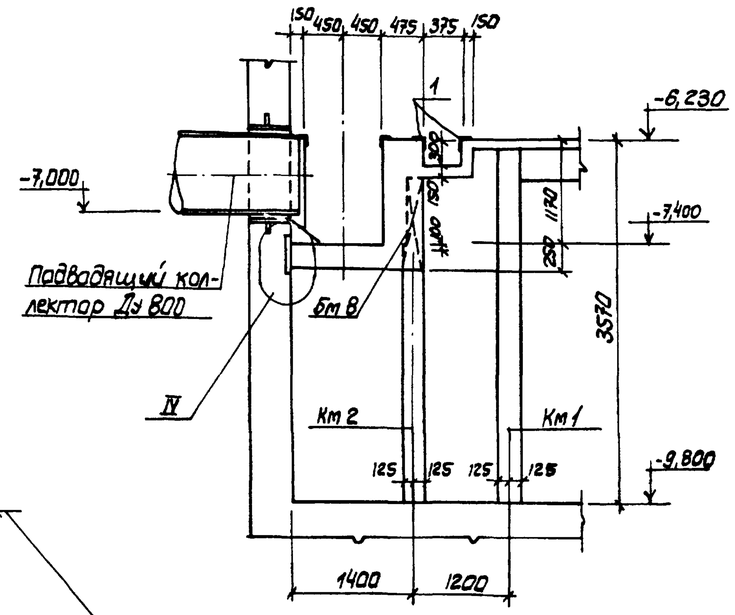

7-7

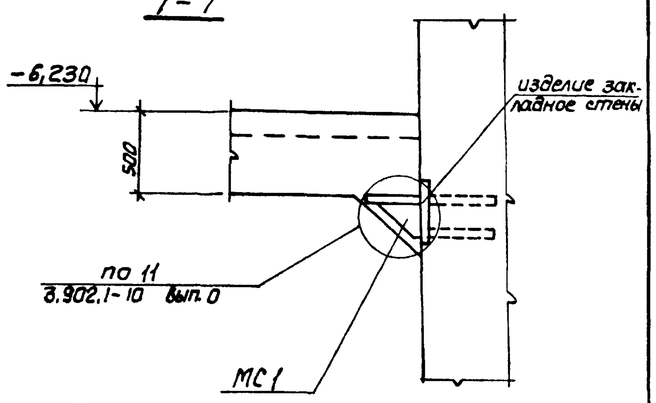

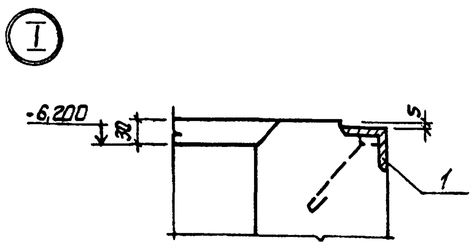

2-2

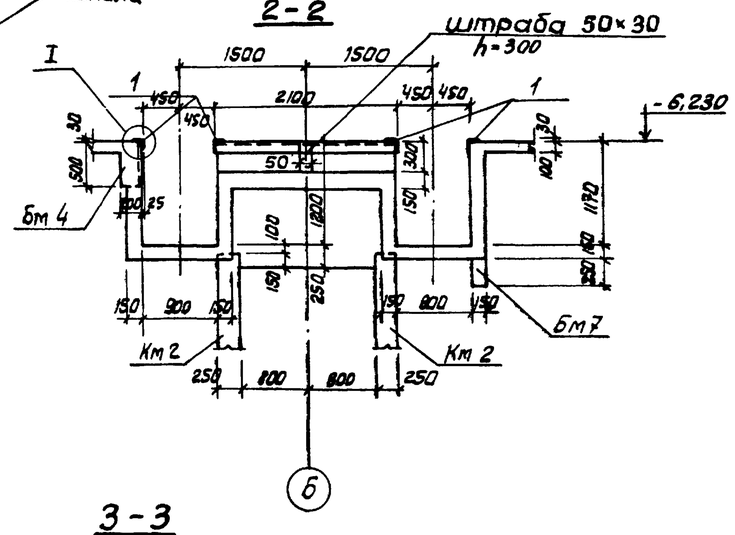

3-3

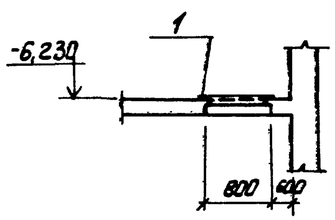

1. Внутренние поверхности лотков оштукатурить цементно-песчаным раствором состава 1:2 толщиной - 20мм. с железнением. На участке установки решеток стены затереть цементным раствором.
2. Рамы шиберов и ремонтных решеток установить по механическим чертежам.

Согласовано:
Внк-2 Нижняя
0-00 24 6.02.90

Инв. № подл.	Подпись и дата	Взам. инв. №

Привязан

Инв. №

Нач.отд	Цейко	
Н.контр	Власенко	
Рук. гр.	Боровик	
Ст.инж	Абратова	
Инж.	Литвиненко	

ТП 902-1-90.84 -КЖ

Канализационная насосная станция производительностью 100-2000м³/ч, напором 30-40м с решетками-дробилками.
Ркм 2
Перекрытие на отм. -6,200
План и сечения 1-1÷3-3; 7-7.

Стадия	Лист	Листов
Р	20	

Госстрой СССР
Союзводоканалниипроект
Харьковский Водоканалпроект

19587-01 23

Альбом IV

Типовой проект 902-1-90.84

Элемент плана 1

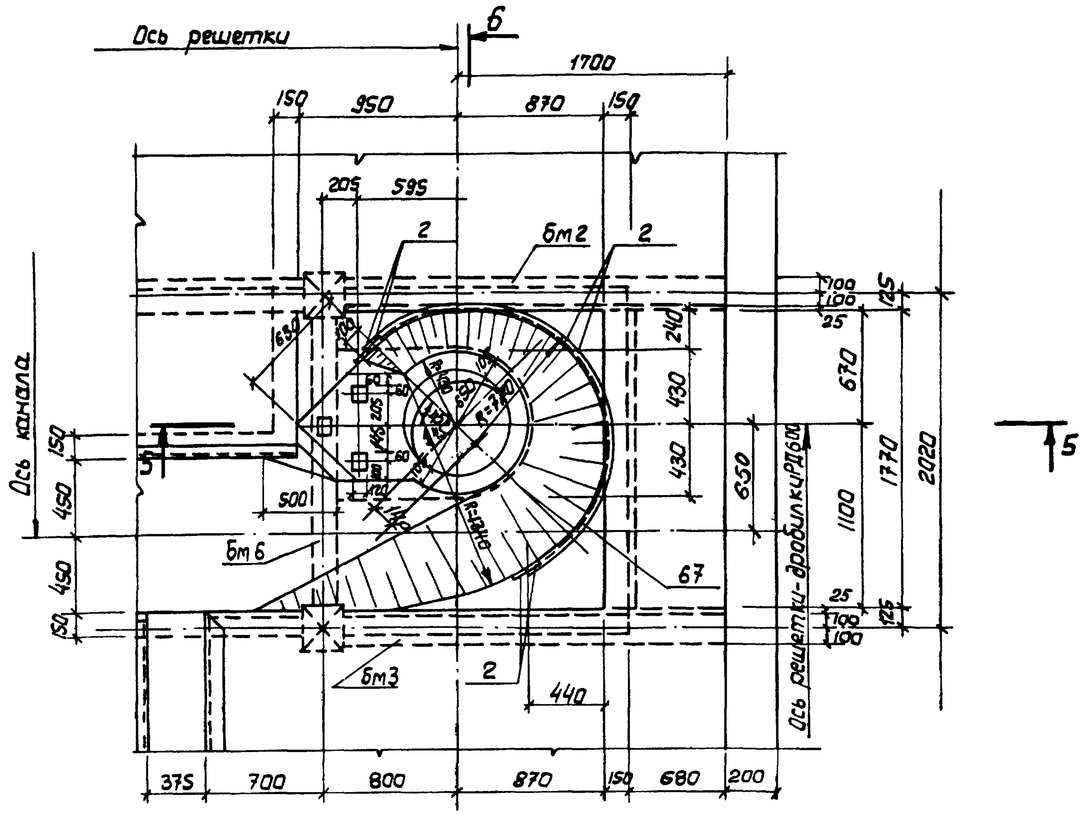

4-4

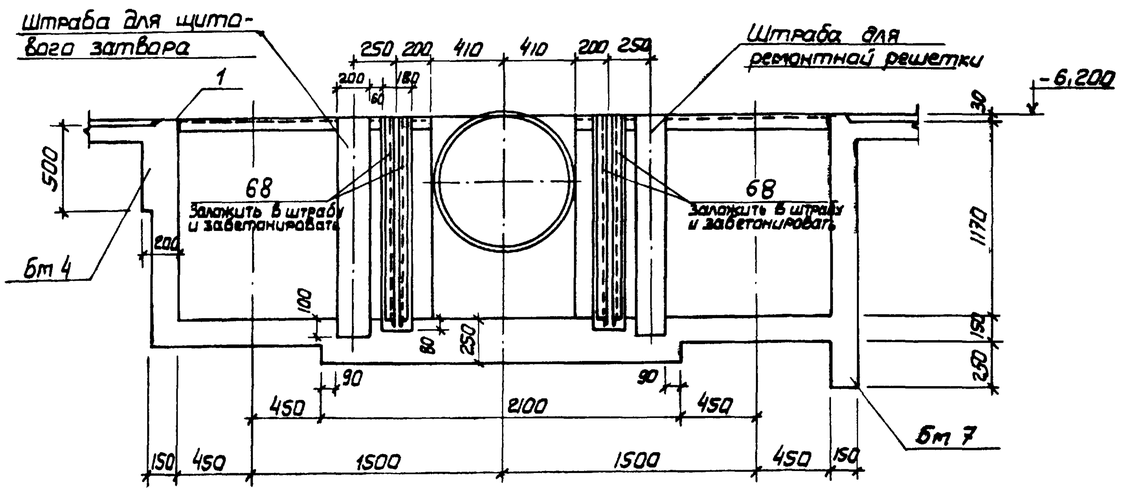

5-5

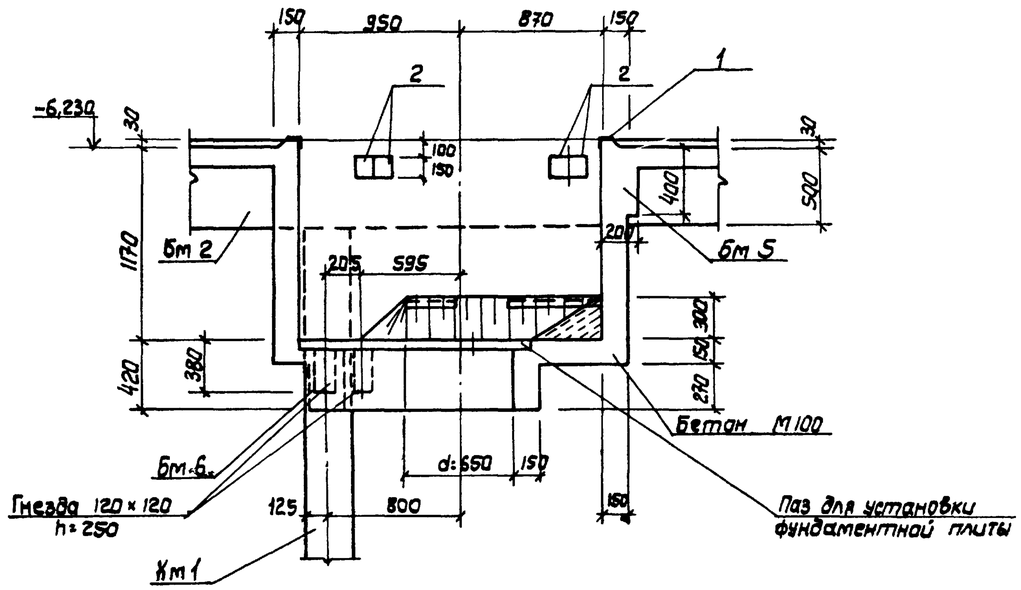

6-6

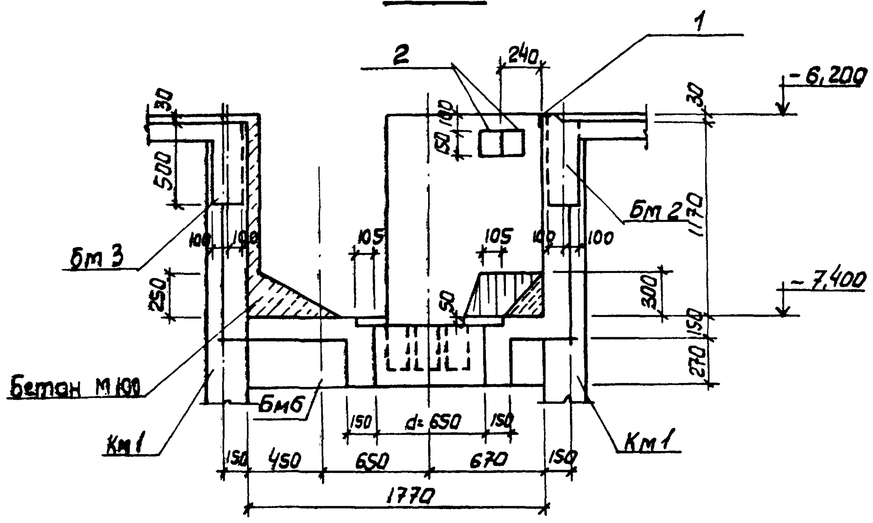

Согласовано: Отделение Новгородское

Привязан					ТП 902-1-90.84 -КЖ		
			Нач.отд.	Шейко	Канализационная насосная станция производительностью 400-2000 м³/ч напором 30-40м с решетками-дробилками	Стадия	Лист	Листов
			Н.контр	Власенко		Р	21	
			Рук.гр	Боровик	РКМ 2 Перекрытие на отм.-6,200 Элемент плана 1 Сечение 4-4+6-6	Госстрой СССР Союзводоканалниипроект Харьковский Водоканалпроект	
			Ст.инж	Абрамова			
Инв. №			Инж.	Литвиненко			

Инв. № подл. | Подпись и дата | Взам. инв. №

19587-01 24

Альбом IV

Типовой проект 902-1-90.84

Пм 1

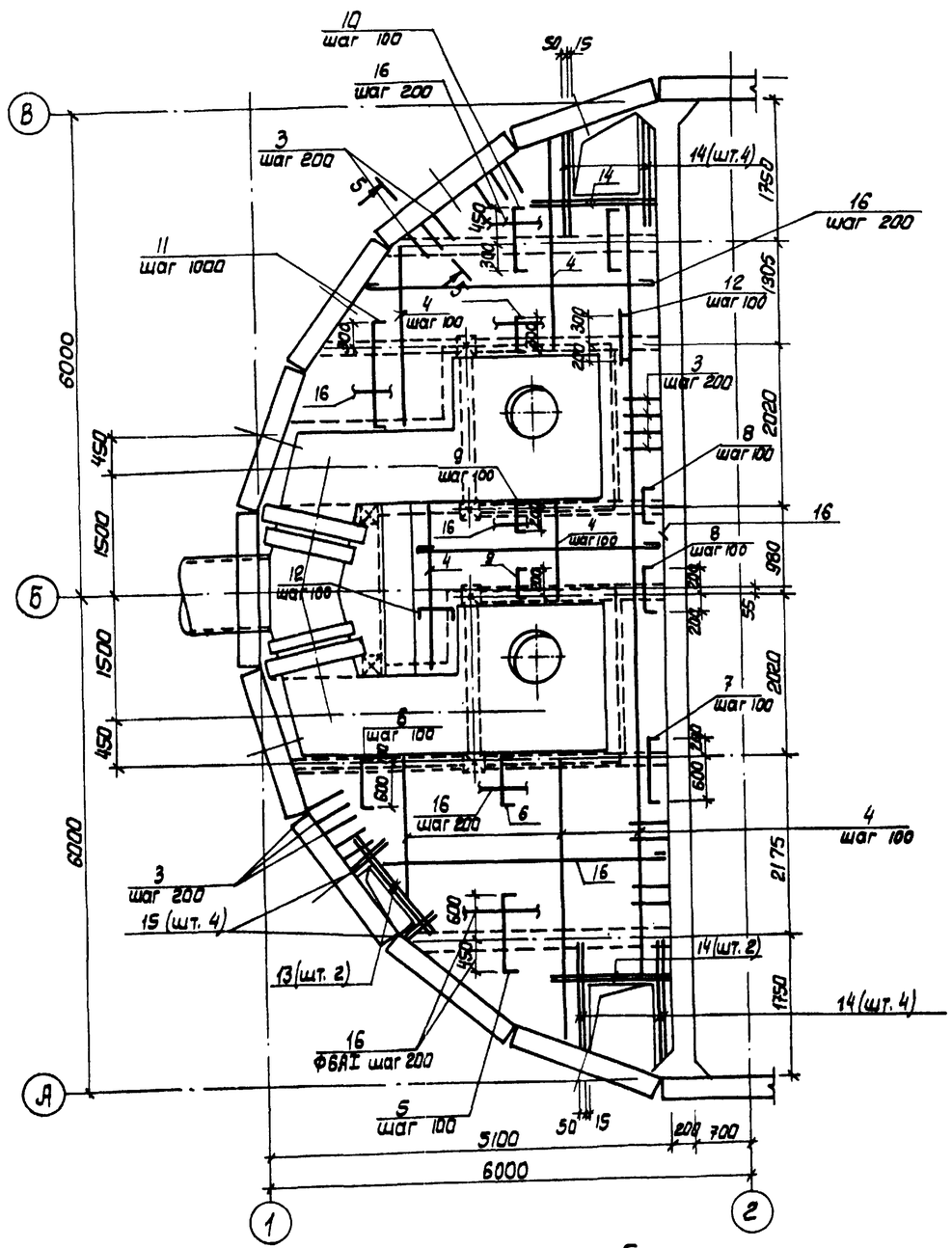

Бм 1

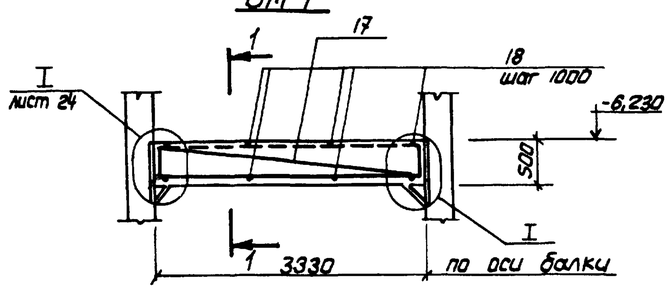

1-1

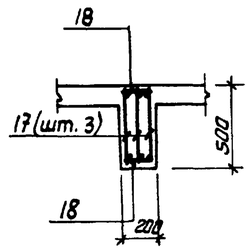

2-2

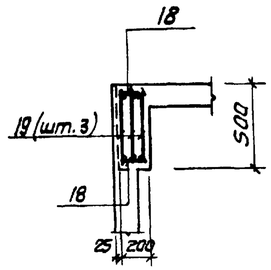

Бм 2

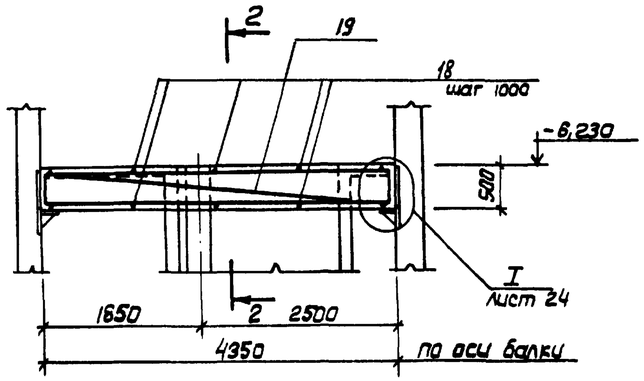

3-3

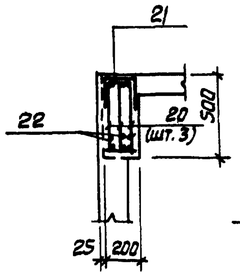

4-4

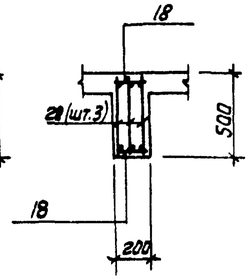

Бм 3

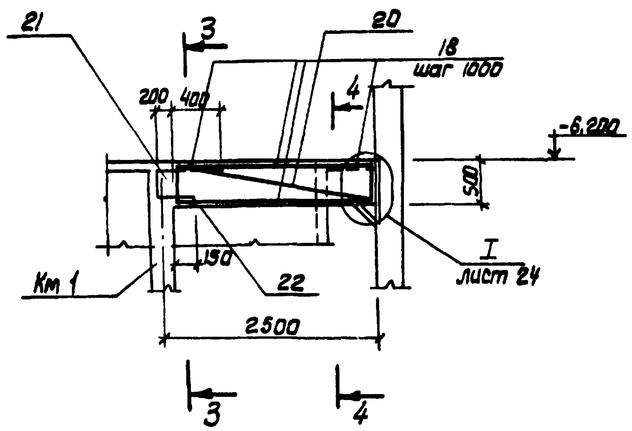

1. Защитный слой бетона до рабочей арматуры принят в плите - 15мм, в балках - 25мм.
2. Все стержни плиты, пересекающиеся с МС53 (поз. 3), сварить во всех точках пересечений.
3. Сварку производить электродами типа Э42А ГОСТ 9467-75.
4. Расчетная нагрузка на плиту составляет 17,7 кПА (1,8 тс/м²).

Расчетные схемы балок

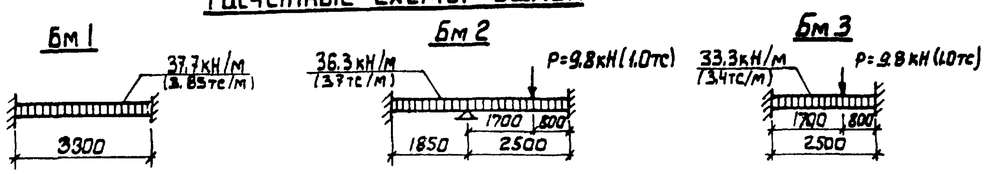

Нач. отд	Шейко			ТП 902-1-90.84 -КЖ
Н. контр.	Власенко			
Рук. гр.	Боровик			
Ст. инж.	Абрамова			Канализационная насосная станция производительностью 400-2000 м³/ч. напором 30-40 м с решетками - дробилками. РКМ 2
Инж.	Литвиненко			Перекрытие на отм. -6,200 Плита пм1. Балки бм1+бм3. Схема армирования.

Стадия	Лист	Листов
Р	22	

Госстрой СССР Союзводоканалпроект Харьковский Водоканалпроект

Привязан

Инв. №

Инв. № подл. | Подпись и дата | Взам. инв. №

19587-01 25

Альбом IV

Типовой проект 902-1-90.84

Бм 4

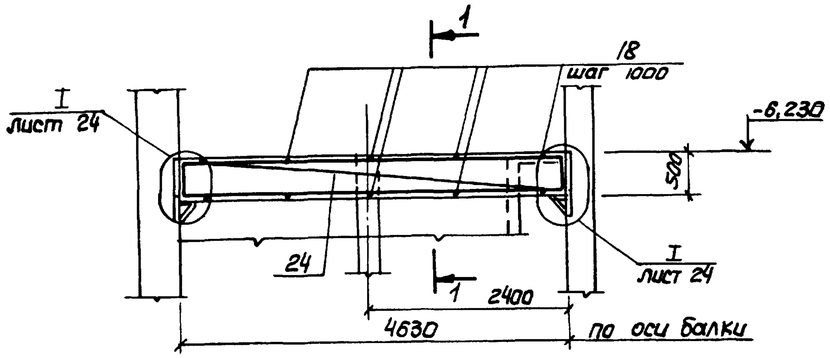

1-1

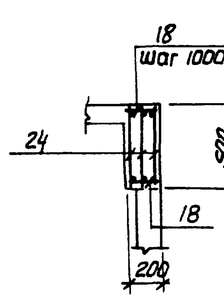

Бм 8

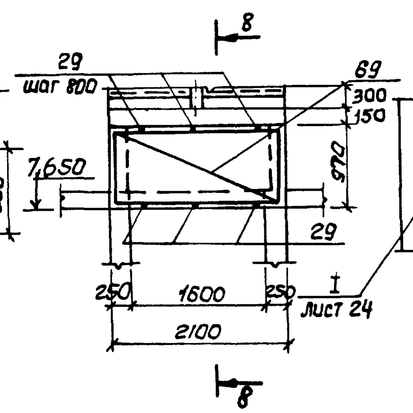

Бм 7

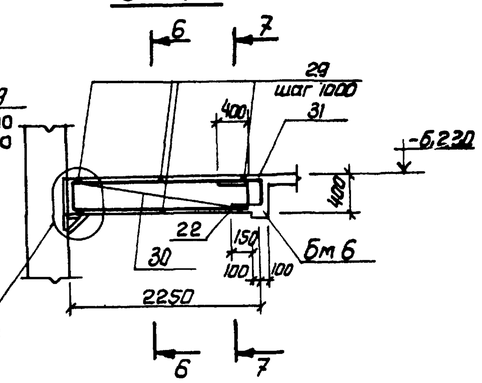

6-6

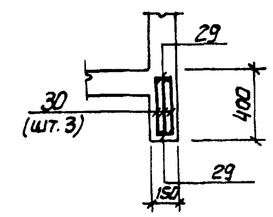

Бм 5

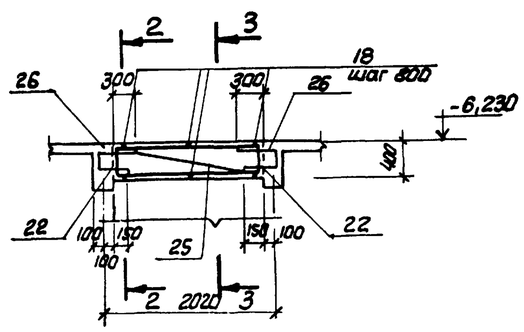

2-2

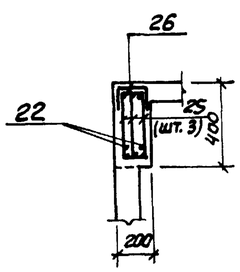

3-3

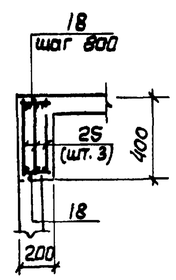

7-7

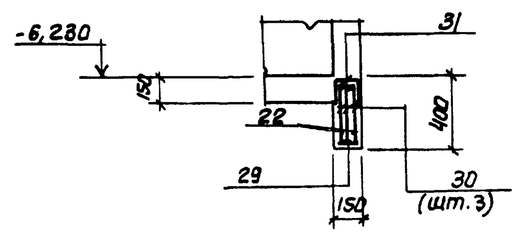

8-8

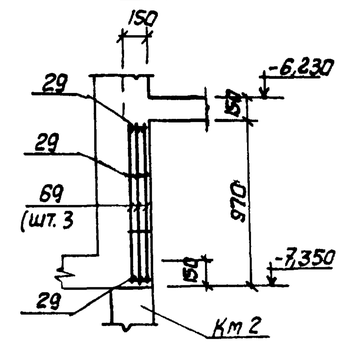

Защитный слой бетона до рабочей арматуры принят - 25мм

Бм 6

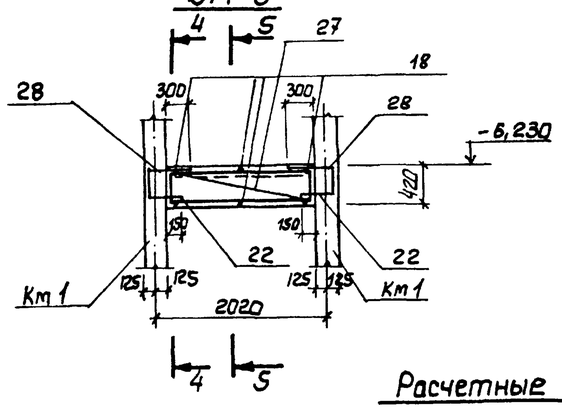

4-4

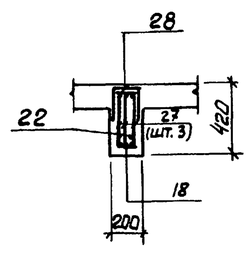

5-5

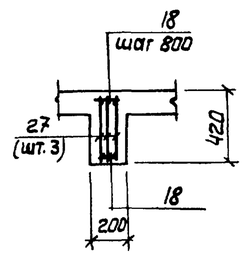

Бм 8

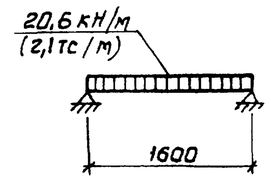

Расчетные схемы балок

Бм 4

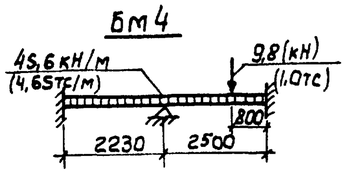

Бм 5

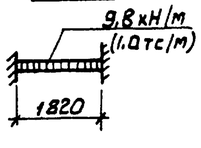

Бм 6

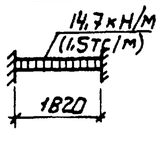

Бм 7

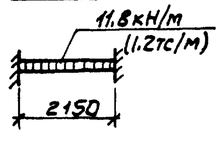

Привязан				ТП 902-1-90.84 - КЖ		
			Нач. отд	Шейко	Канализационная насосная станция производительностью 400-2000 м³/ч напором 30-40 м с решетками-дробилками.	Стадия: Р; Лист: 23; Листов:
			Н. контр.	Власенко		
			Рук. гр.	Боровик	РКМ 2: РКМ 3 Перекрытие на отм. -6,200 балки БМ4 ÷ БМ8. Схема армирования	Госстрой СССР Союзводоканалниипроект Харьковский Водоканалпроект
			Ст. инж.	Боровик		
Инв. №			Инж.	Литвиненко		

19587-01 26

Взам. инв. № | Подпись и дата | Инв. № подл.

Альбом IV

Типовой проект 902-1-90.84

Км 1

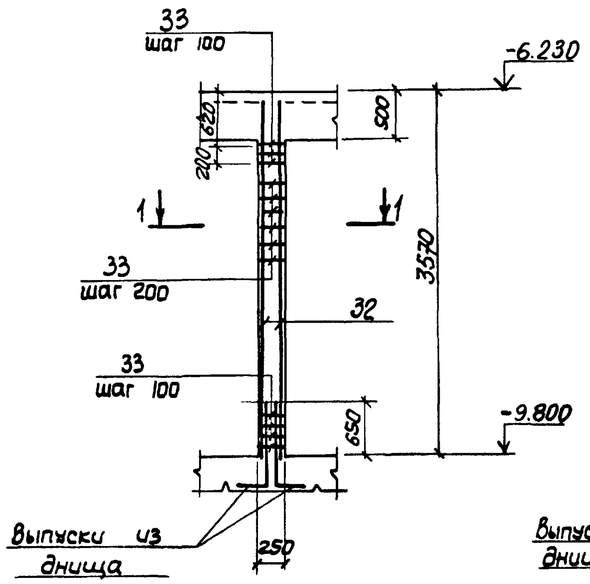

Км 2

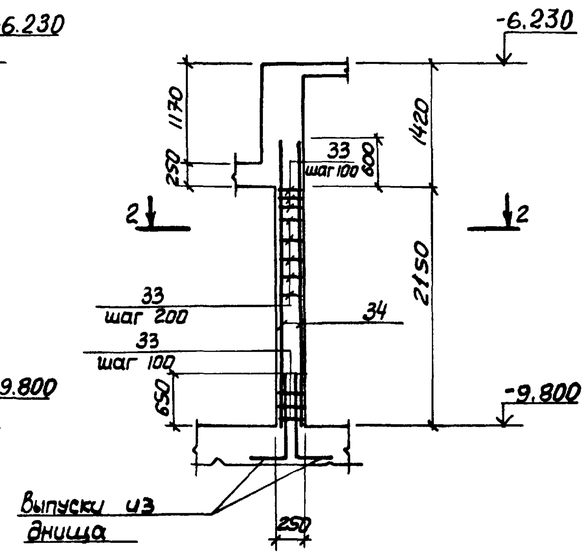

I

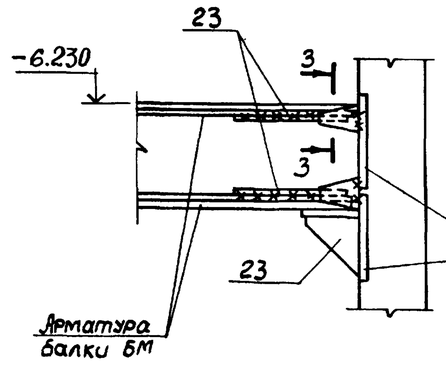

5-5

лист

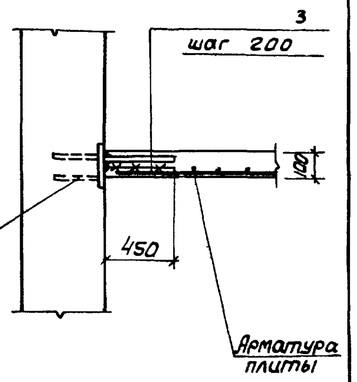

3-3

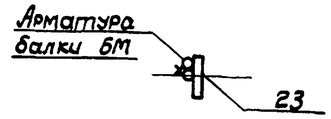

Защитный слой бетона до рабочей арматуры колонн принят 25 мм.

1-1

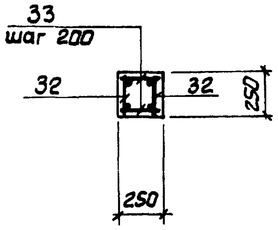

2-2

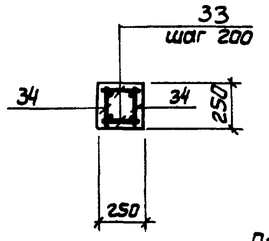

II

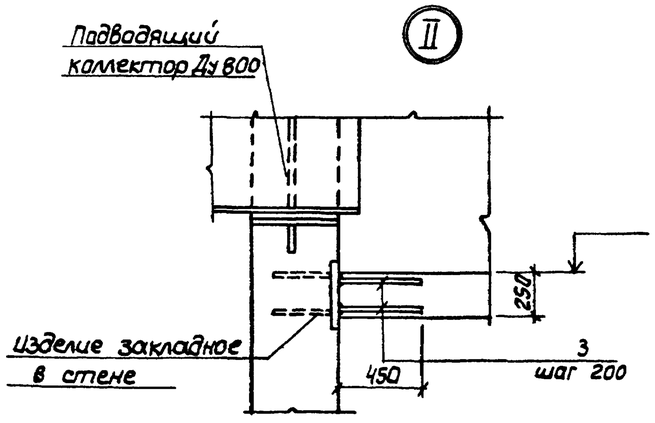

Расчетные схемы колонн

Км 1

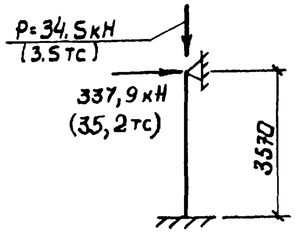

Км 2

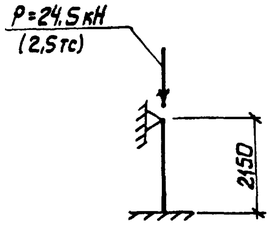

Привязан					
			Нач.отд	Шейко	
			Н.контр.	Власенко	
			Рук.гр.	Боровик	
			Ст.инж	Абрамова	
Инв. №			Инж.	Литвиненко	

ТП 902-1-90.84 -КЖ

Канализационная насосная станция производительностью 400-2000 м³/ч напором 30-40 м с решетками-дробилками.
Ркм 2, Ркм 3
Перекрытие на отм -6.200 колонны Км1, Км2. Схема армирования

Стадия	Лист	Листов
Р	24	

Госстрой СССР Киевводоканалниипроект Харьковский Водоканалпроект

Инв. № подл | Подпись и дата | Взам. инв. №

19587-01 27

Альбом IV

Типовой проект 902-1-90.84

Лтм 1

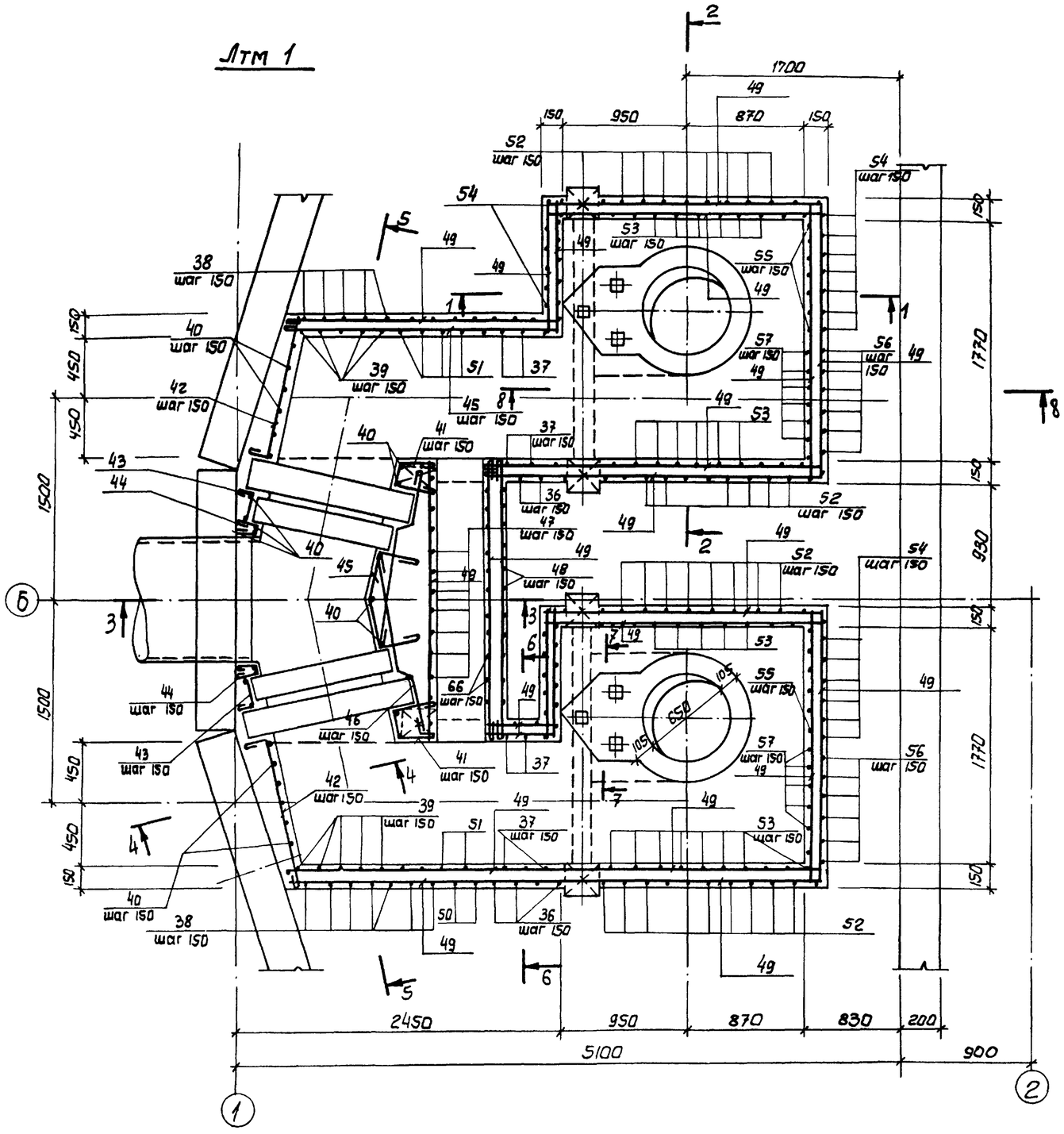

1-1

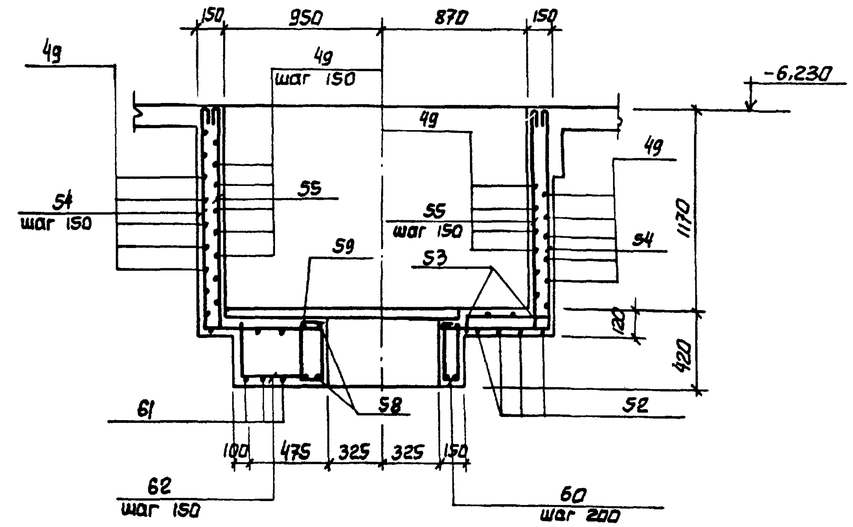

2-2

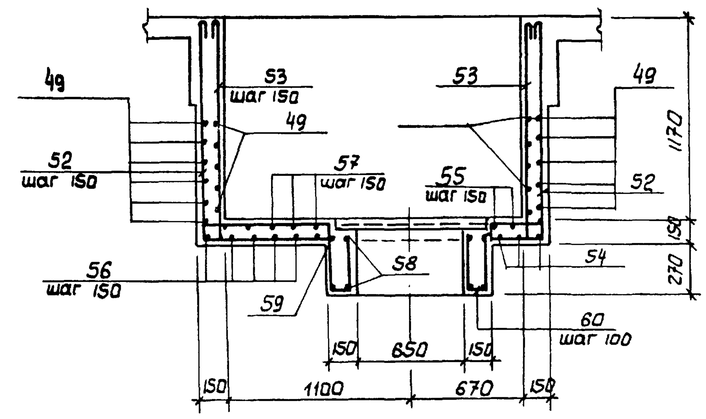

Защитный слой бетона до рабочей арматуры принят - 20мм.

Привязан				ТП 902-1-90.84 - КЖ		
	Нач.отд	Шейко		Канализационная насосная станция производительностью 400-2000 м³/ч напором 30-40 м с решетками-дробилками. РКМ 2 Перекрытие на отм. -6.200 Лоток Лтм 1. Схема армирования.	Стадия	Лист	Листов
	Н.контр	Власенко			Р	25	
	Рук.гр	Боровик			Госстрой СССР Союзводоканалниипроект Харьковский Водоканалпроект		
	Ст.инж.	Абратова					
Инв.№	Инж.	Литвиненко					

Инв.№ подл. | Подпись и дата | Взам. инв.№

19587-01 28

Альбом IV

Типовой проект 902-1-90.84

5-5

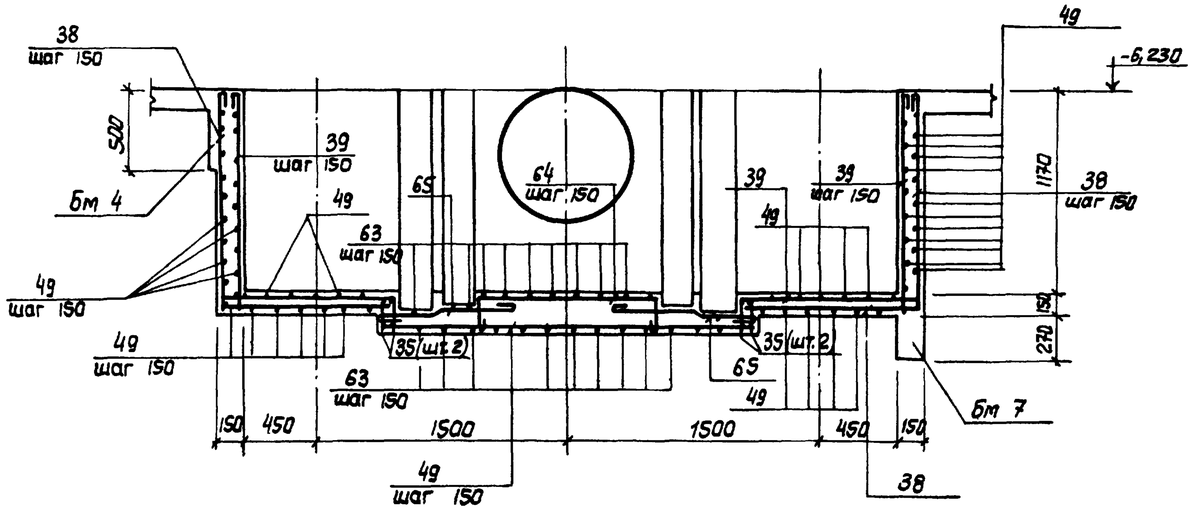

6-6

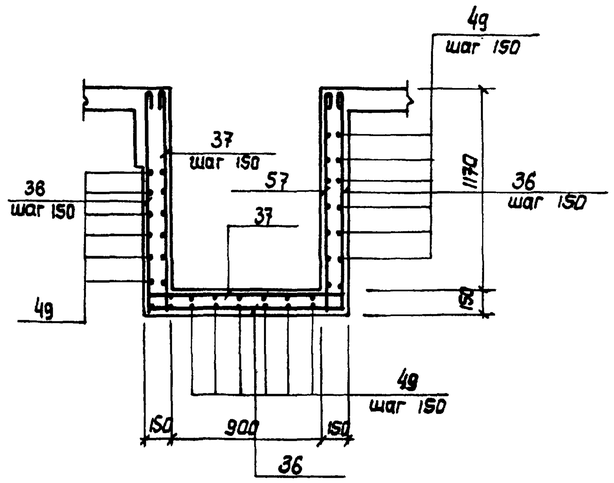

7-7

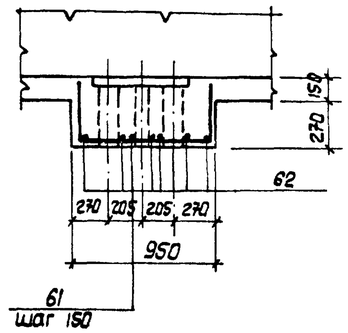

3-3

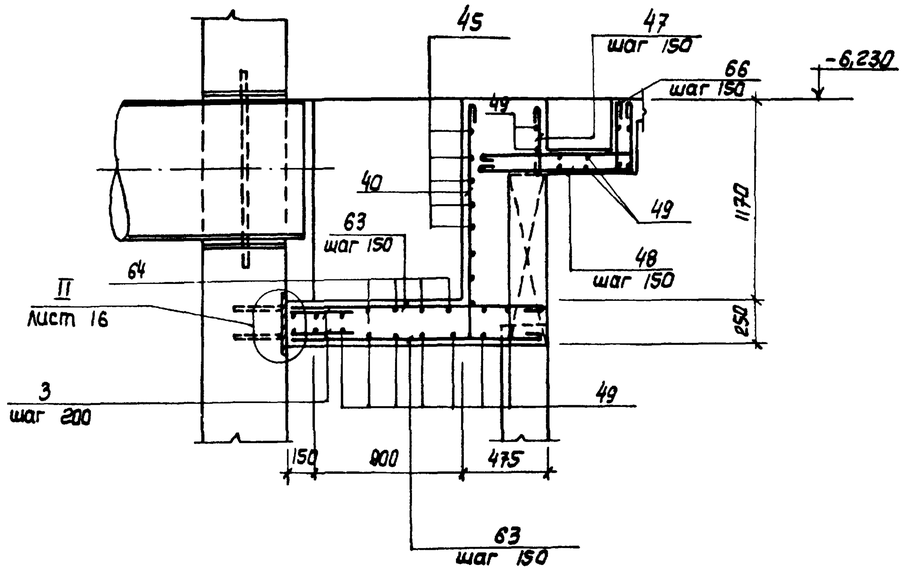

4-4

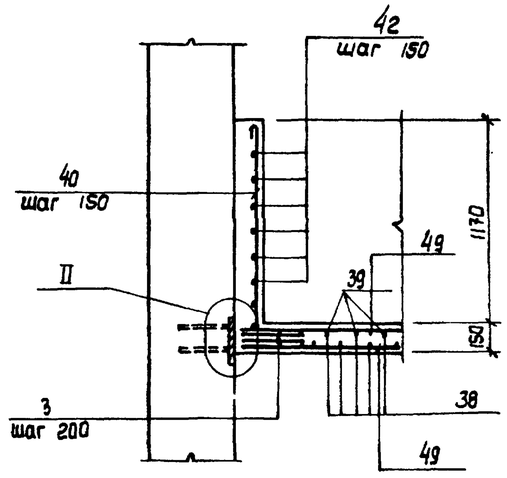

8-8

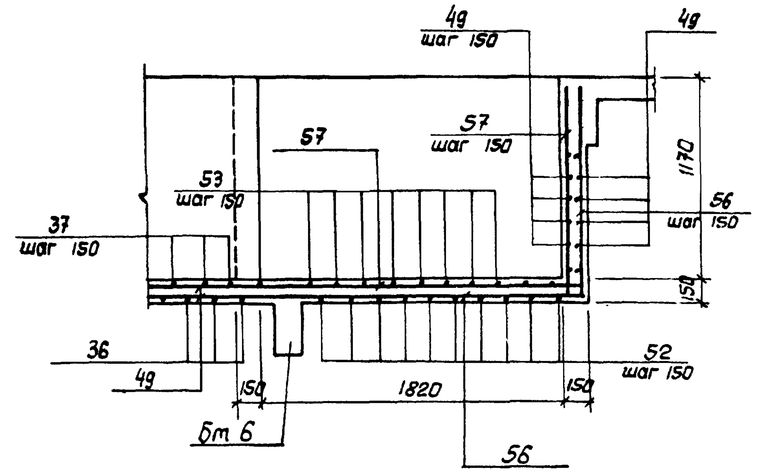

Защитный слой бетона до рабочей арматуры принят - 20мм.

Привязан				ТП 902-1-90.84-КЖ	
				Канализационная насосная станция производительностью 400-2000 м³/ч напором 30-40 м с решетками-дробилками. РКМ 2 Перекрытие на отм - 6.200 Лоток Лтм 1. Схема армирования. Сечения 3-3 ÷ 8-8.	Стадия: Р; Лист: 26; Листов:
		Нач.отд	Шейко		Госстрой СССР Союзводоканалниипроект Харьковский Водоканалпроект
		Н.контр	Власенко		
		Рук.гр	Боровик		
		Ст.инж	Абрамова		
Инв. №		Инж.	Литвиненко		

Инв.№ подл | Подпись и дата | Взам.инв.№

19587-01 29

Альбом IV

Типовой проект 902-1-90.84

Ведомость деталей

поз.	Эскиз
5	80 1050 80
6	80 700 80
7	80 800 80
8	80 400 80
9	80 300 80
10	80 750 80
11	80 1250 80
12	80 500 80
22	150 300
36	12.80 1160 12.80
37	110 110 12.80 1160 12.80 110 110
38	12.80 1160
39	110 110 12.80 1160
40	1280
41	300 250 105° 90° 250 1100
42	120
43	50 320
44	90° 80 105° 120 120
45	200 300 90° 150° 200
46	300 110 400 110 500
47	390
48	950 380

поз	Эскиз
50	12.80 1170 1010
51	110 110 12.80 1170 1010 110 110
52	12.80 2040 12.80
53	110 110 12.80 2040 12.80 110 110
54	12.80 2080 12.80
55	110 110 12.80 2080 12.80 110 110
56	2510 12.80
57	2510 12.80 110 110
58	450 630
59	450 910
60	110 340 185 415
61	380 910 380
62	380 520
63	1500÷1400
64	1100÷800 200 200
65	150 300 400 70 14
66	380 950 110 110

Спецификация к перекрытию РкМ2 (начало)

Формат	Зона	Поз.	Обозначение	Наименование	Кол.	Примечание
				Плита Пм1, шт.1		
				Сборочные единицы		
		1	1.400-15, вып. 1	Изделие закладное МН55	617,0	м
		3	3.902.1.1-10, вып.0	То же МС53	212	
				Детали		
Б4		4		ф8AIII ГОСТ 5781-82	315,0	м 0,4кг
Б4		5*		ф10AIII то же ℓ=1210	33	0,75кг
Б4		6*		ф8AIII ГОСТ 5781-82, ℓ=860	41	0,53кг
Б4		7*		ℓ=960	6	0,6кг
Б4		8*		ℓ=560	30	0,35кг
Б4		9*		ℓ=480	36	0,3кг
Б4		10*		ℓ=910	33	0,56кг
Б4		11*		ℓ=1410	10	0,87кг
Б4		12*		ℓ=660	16	0,4кг
Б4		13		ф12AIII ГОСТ 5781-82, ℓ=1850	2	1,67кг
Б4		14		ℓ=1600	12	1,4кг
Б4		15		ℓ=900	7	0,8кг
Б4		16		ф6AI ГОСТ 5781-82	315,0	м 0,23кг
				Балка Бм1, шт. 2		
				Сборочные единицы		
А4		17	902-1-90.84 -КЖСЦ-Кр1	Каркас плоский Кр1	6	
А4		23	-МС48	Изделие соединительное МС48	24	
				Детали		
Б4		18		ф6AI ГОСТ 5781-82, ℓ=180	16	0,1кг
				Балка Бм2, шт.1		
				Сборочные единицы		
А4		19	-Кр2	Каркас плоский Кр2	3	
А4		23	-МС48	Изделие соединительное МС48	12	
				Детали		
Б4		18		ф6AI ГОСТ 5781-82, ℓ=180	10	0,1кг
				Балка Бм3, шт2		
				Сборочные единицы		
А4		20	902-1-90.84 -КЖСЦ-Кр3	Каркас плоский Кр3	6	
А4		21	-С1	Сетка С1	2	
А4		23	- МС48	Изделие соединительное МС48	12	
				Детали		
Б4		18		ф6AI ГОСТ 5781-82, ℓ=180	12	0,1кг
Б4		22*		ф10AIII ГОСТ 5781-82, ℓ=450	6	0,2кг
				Балка Бм4, шт 1		
				Сборочные единицы		
А4		24	-Кр4	Каркас плоский Кр4	3	
А4		23	-МС48	Изделие соединительное МС48	12	
				Детали		
Б4		18		ф6AI ГОСТ 5781-82, ℓ=180	10	0,1кг
				Балка Бм5, шт. 2		
				Сборочные единицы		
А4		25	-Кр5	Каркас плоский Кр5	6	
А4		26	-С2	Сетка С2	4	
				Детали		
Б4		18		ф6AI ГОСТ 5781-82, ℓ=180	12	0,1кг
Б4		22*		ф10AIII то же, ℓ=450	6	0,2кг
				Балка Бм8, шт. 1		
				Сборочные единицы		
А4		69	-Кр11	Каркас плоский Кр11	3	
				Детали		
Б4		29		ф6AI ГОСТ 5781-82, ℓ=130	12	0,03кг

*) Поз. 5÷12, 22 - см. ведомость деталей.

Привязан:

Инв. №

Нач.отд.	Шейко	
Н.контр.	Власенко	
Рук.гр.	Боровик	
Ст.инж.	Абрамова	
Инженер	Литвиненко	

ТП 902-1-90.84 -КЖ

Канализационная насосная станция производительностью 400 тысяч м³/сут напором 30-40 м с решетками-дробилками.

Схема армирования. Спецификация (начало). РкМ2

Стадия	Лист	Листов
Р	27	

Госстрой СССР Союзводоканалпроект Харьковский Водоканалпроект

19587-01 30

Инв.№ подл. | Подпись и дата | Взам. инв.№

Альбом IV

Типовой проект 902-1-90.84

Спецификация к перекрытию Ркм2 (окончание).

Формат	Зона	Поз.	Обозначение	Наименование	Кол.	Примечание
				Балка Бм6, шт.2		
				Сборочные единицы		
А4		27	902-1-90.84 -КЖИ-Кр6	Каркас плоский Кр6	6	
А4		28	-С3	Сетка С3	4	
				Детали		
Б4		22*		ф10АIII ГОСТ 5781-82, ℓ=450	12	0,08кг
Б4		18		ф6АI То же, ℓ=180	12	0,03кг
				Балка Бм7, шт1		
				Сборочные единицы		
А4		30	-Кр7	Каркас плоский Кр7	3	
А4		31	-С3	Сетка С3	1	
А4		23	-МС48	Изделие соединительное МС48	12	
				Детали		
Б4		29		ф6АI ГОСТ 5781-82, ℓ=130	6	0,02кг
Б4		22*		ф10АIII то же ℓ=450	3	0,28кг
				Колонна Км1 шт.4		
				Сборочные единицы		
А4		32	-Кр8	Каркас плоский Кр8	8	
				Детали		
Б4		33		ф6АI ГОСТ 5781-82, ℓ=230	184	0,1кг
				Колонна Км1, шт.2		
				Сборочные единицы		
А4		34	КЖИ-Ркм2-Кр9	Каркас плоский Кр-9	4	
				Детали		
Б4		33		ф8АI ГОСТ 5781-82, ℓ=230	136	0,1кг
				Лоток Лтм1, шт.1		
				Сборочные единицы		
		3	3.902.1-10 Вып.0.	Изделие закладное МС53	42	
		2	1.400-15 Вып. 1.	То же МНШ-2	6	
		67	1.400-15 Вып. 1.	" МН548	п.м. 32	
		68	902-1- КЖИ-МН3	" МН3	4	
А4		35	-Кр10	Каркас плоский Кр10	4	

Формат	Зона	Поз.	Обозначение	Наименование	Кол.	Примечание
				Детали		
Б4		36*		ф8АI ГОСТ 5781-82, ℓ=3840	6	1,5кг
Б4		37*		ℓ=4260	6	1,7кг
Б4		38*		ℓ=2580	18	1,1кг
Б4		39*		ℓ=2780	18	1,2кг
Б4		40*		ℓ=1400	35	0,6кг
Б4		41*		ℓ=920	16	0,3кг
Б4		42*		ℓ=1340	16	0,5кг
Б4		43*		ℓ=480	16	0,2кг
Б4		44*		ℓ=440	16	0,2кг
Б4		45*		ℓ=1120	9	0,5кг
Б4		46*		ℓ=1150	18	0,5кг
Б4		47*		ℓ=510	15	0,2кг
Б4		48*		ℓ=1450	14	0,6кг
Б4		49			423,0	м 0,4кг
Б4		50*		ℓ=3580	8	1,43кг
Б4		51*		ℓ=4020	8	1,6кг

Формат	Зона	Поз.	Обозначение	Наименование	Кол.	Примечание
Б4		52*		ф12АIII ГОСТ 5781-82, ℓ=4600	24	4,14кг
Б4		53*		То же ℓ=5040	26	4,5кг
Б4		54*		ℓ=4640	12	4,2кг
Б4		55*		ℓ=5080	12	4,6кг
Б4		56*		ℓ=3790	12	3,4кг
Б4		57*		ℓ=4010	12	3,6кг
Б4		58*		ℓ=2620	4	2,3кг
Б4		59*		ℓ=3300	4	3,0кг
Б4		60*		ф6АI ГОСТ 5781-82, ℓ=1050	25	0,2кг
Б4		61*		ℓ=1670	6	1,5кг
Б4		62*		ℓ=900	12	0,8кг
Б4		63*		ф8АI ГОСТ 5781-82, ℓ=1450	23	0,6кг
Б4		64*		ℓф=1470	6	0,6кг
Б4		65*		ℓ=1050	18	0,7кг
Б4		66*		ℓ=1870	17	0,6кг
				Материалы		
				Бетон марки М200	13,5	м³

*) Поз. 22, 36÷66 см. ведомость деталей на листе 19

Ведомость расхода стали на элемент, кг

Марка элемента	Изделия арматурные												Изделия закладные									Общий расход
	Арматура класса											Всего	Арматура класса			Прокат марки					Всего	
	АI				АIII								АIII			Вст3кп2-1						
	ГОСТ 5781-82				ГОСТ 5781-82								ГОСТ 5781-82			ГОСТ 8509-72	ГОСТ 19903-74					
	6	8	10	Итого	8	10	12	16			Итого		8	10	Итого	L50×5	δ=8			Итого		
Ркм2	114,8	412,8		527,6	126,0	36,9	513,3	489,5			1145,7	1673,3	8,6	14,0	22,6	70,3	26,3			96,6	119,2	1792,5

Привязан				ТП 902-1-90.84 -КЖС	
Нач.отд.	Шейко			Канализационная насосная станция производительностью 400-600м³/ч напором 30-40м с решетками-дробилками.	Стадия: Р; Лист: 28; Листов:
Н.контр.	Власенко			Ркм2 Схема армирования. Спецификация (окончание)	Госстрой СССР Союзводоканалпроект Харьковский Водоканалпроект
Рук.гр.	Боровик				
Ст.инж.	Абратова				
Инженер	Литвиненко				
Инв.№					

Инв.№ подл. | Подпись и дата | Взам.инв.№

Альбом IV

Типовой проект 902-1-90.84

РКМ3

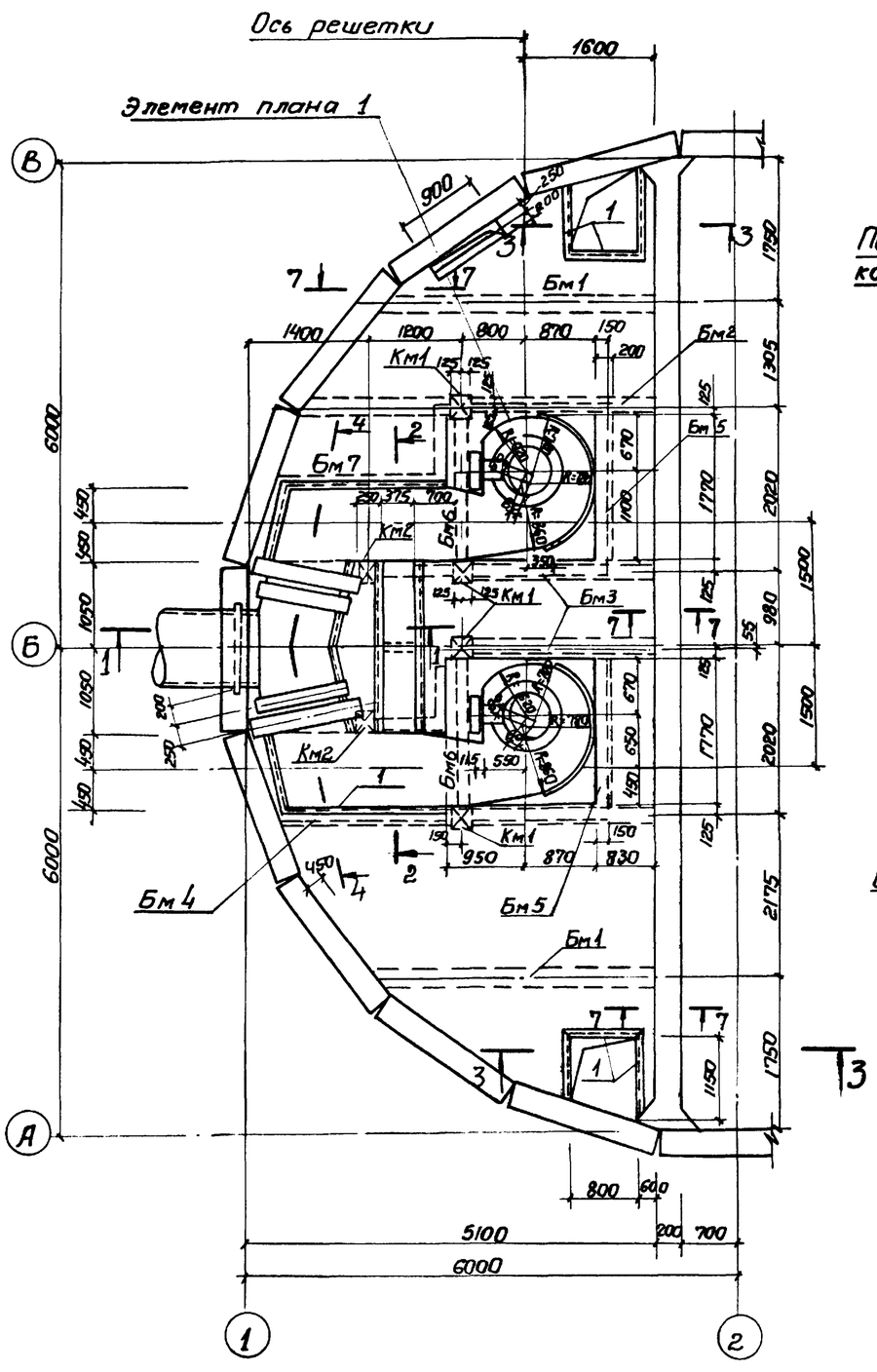

1-1

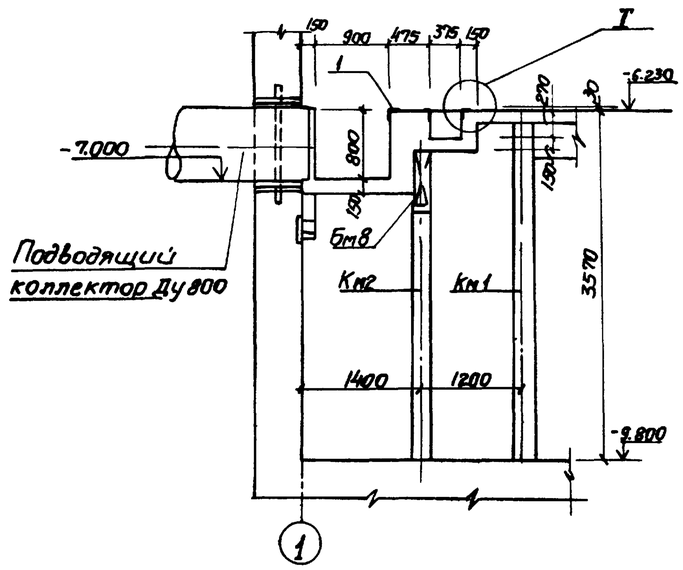

7-7

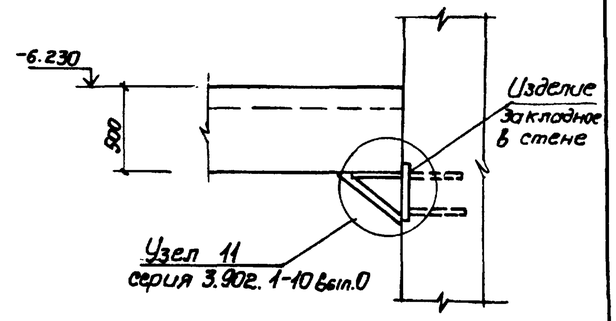

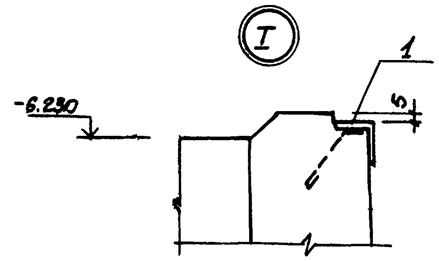

2-2

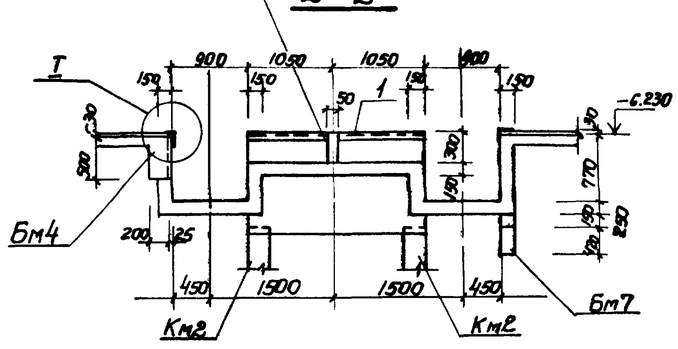

3-3

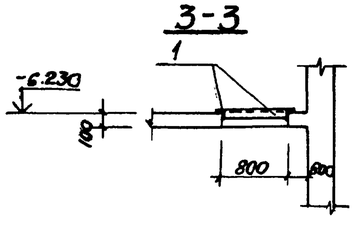

1. Внутренние поверхности лотков оштукатурить цементно-песчаным раствором состава 1:2, толщиной 20мм.
2. Рамы щитовых затворов и ремонтных решеток установить в соответствии с механическими чертежами.

Согласовано

Отдел 14 Баркан

Отдел вых.2 Маркинская

Взам. инв№

Подпись и дата

Инв. № подл.

Привязан

Инв. №

Нач. отд.	Шейко		
Н. контр.	Власенко		
Рук. гр.	Боровик		
Ст. инж.	Абратова		
Инж.	Литвиненко		

ТП 902-1-90.84-КЖС

Канализационная насосная станция производительностью 400-2000 м³/ч напором 30-40м с решетками-дробилками.

РКМ3

Перекрытие на отм.-6.200 План и сечения 1-1; 3-3; 7-7

Стадия	Лист	Листов
Р	29	

Госстрой СССР Союзводоканалниитпроект Харьковский Водоканалпроект

19587-01 32

Альбом IV

Типовой проект 902-1-90.84-КЖС

Элемент плана 1

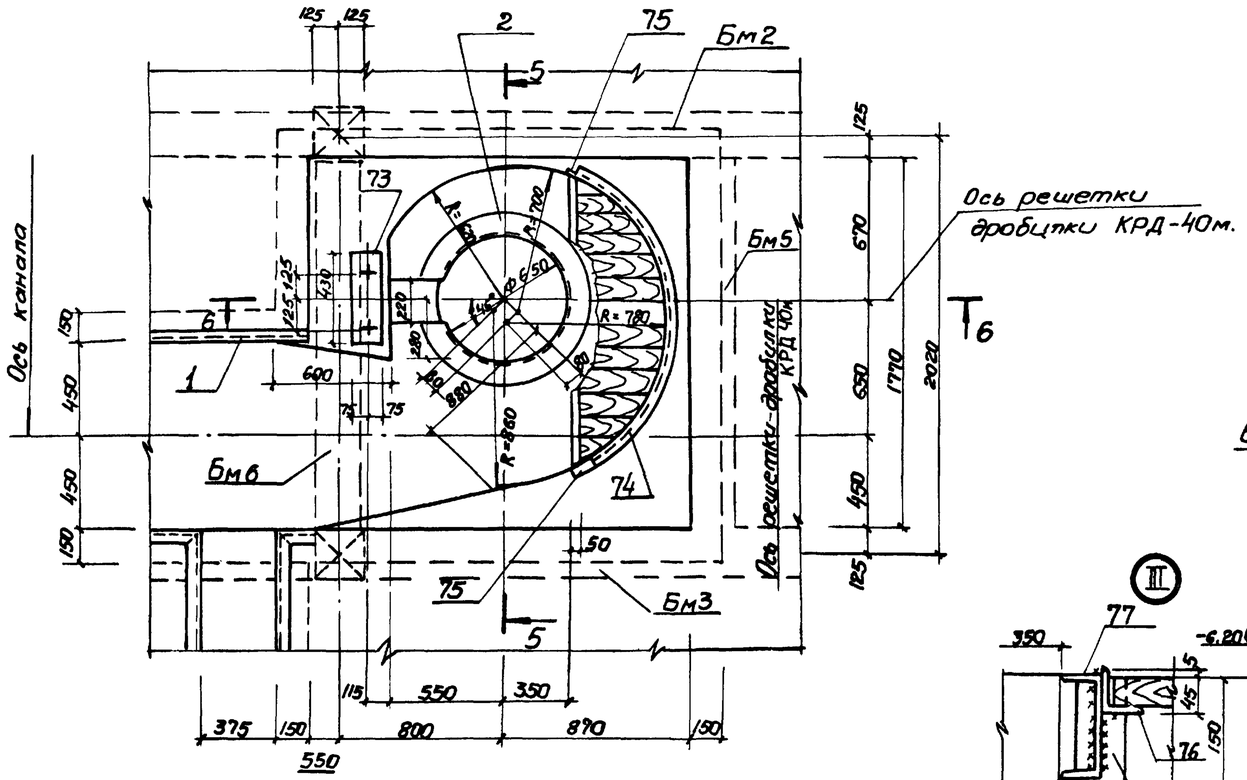

5-5

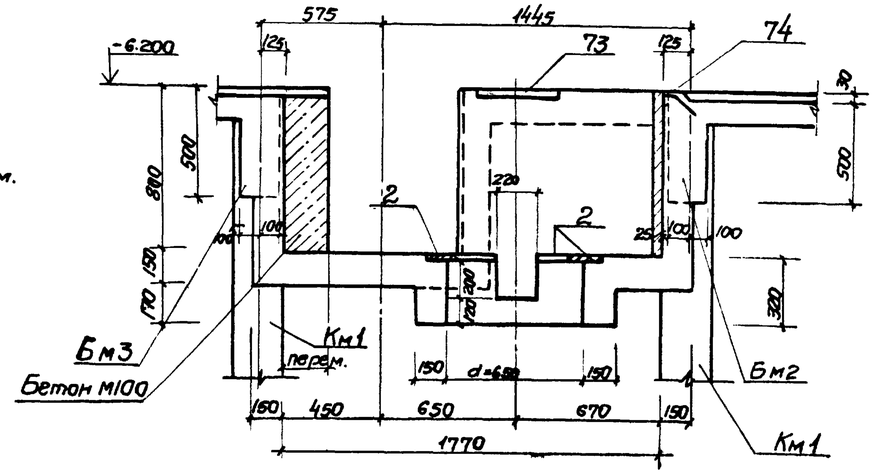

6-6

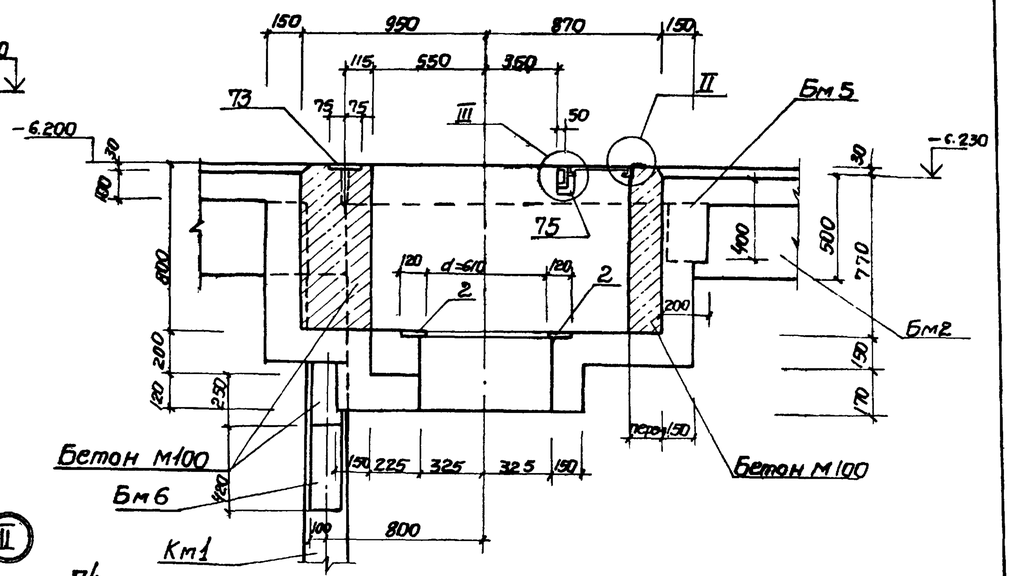

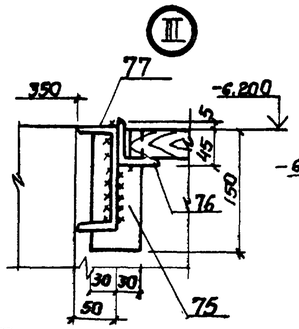

4-4

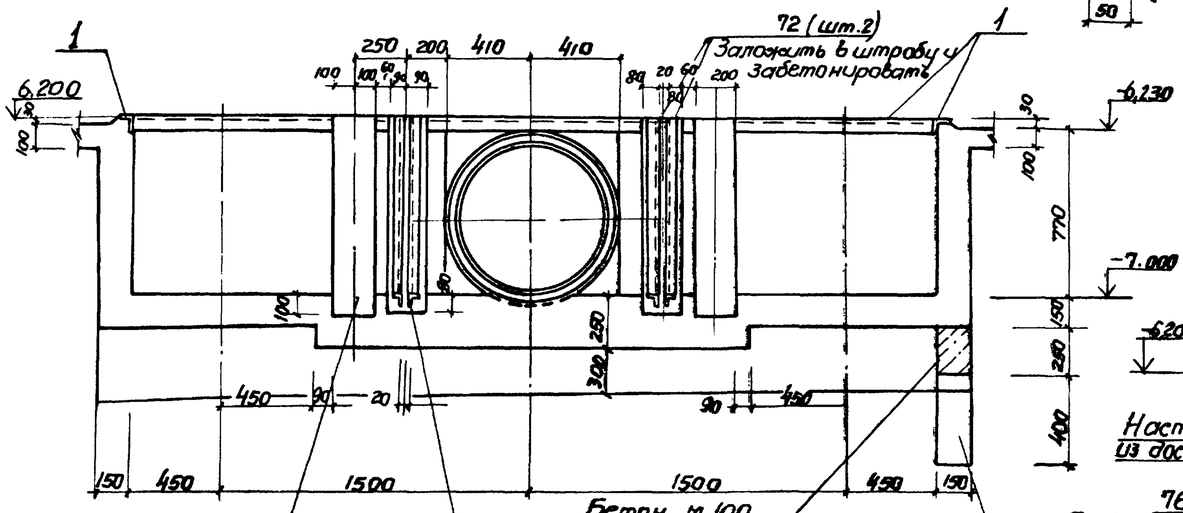

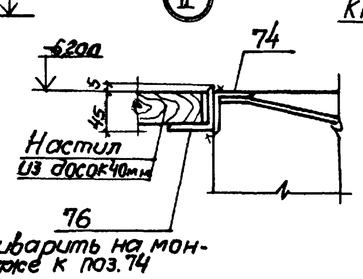

Согласовано: Отдел ВиК2 Нарыжная

Привязан				Нач. отд.	Шейко		
				Н. контр.	Власенко		
				Рук. гр.	Боровик		
				Ст. инж.	Абратова		
Инв №				Инж.	Литвиненко		

Инв № подл. | Подпись и дата | Взам. инв №

ТП 902-1-90.84-КЖС

Канализационная насосная станция производительностью 400-2000м³/ч напором 30-40м с решетками-дробилками.

Стадия: Р | Лист: 30 | Листов:

РК м3. Перекрытие на отм.6.200
Элемент плана 1.
Сечения 4-4 ÷ 6-6

Госстрой СССР
Союзводоканалпроект
Харьковский Водоканалпроект

Альбом IV

Типовой проект 902-1-90.84-КЖС

ПМ2

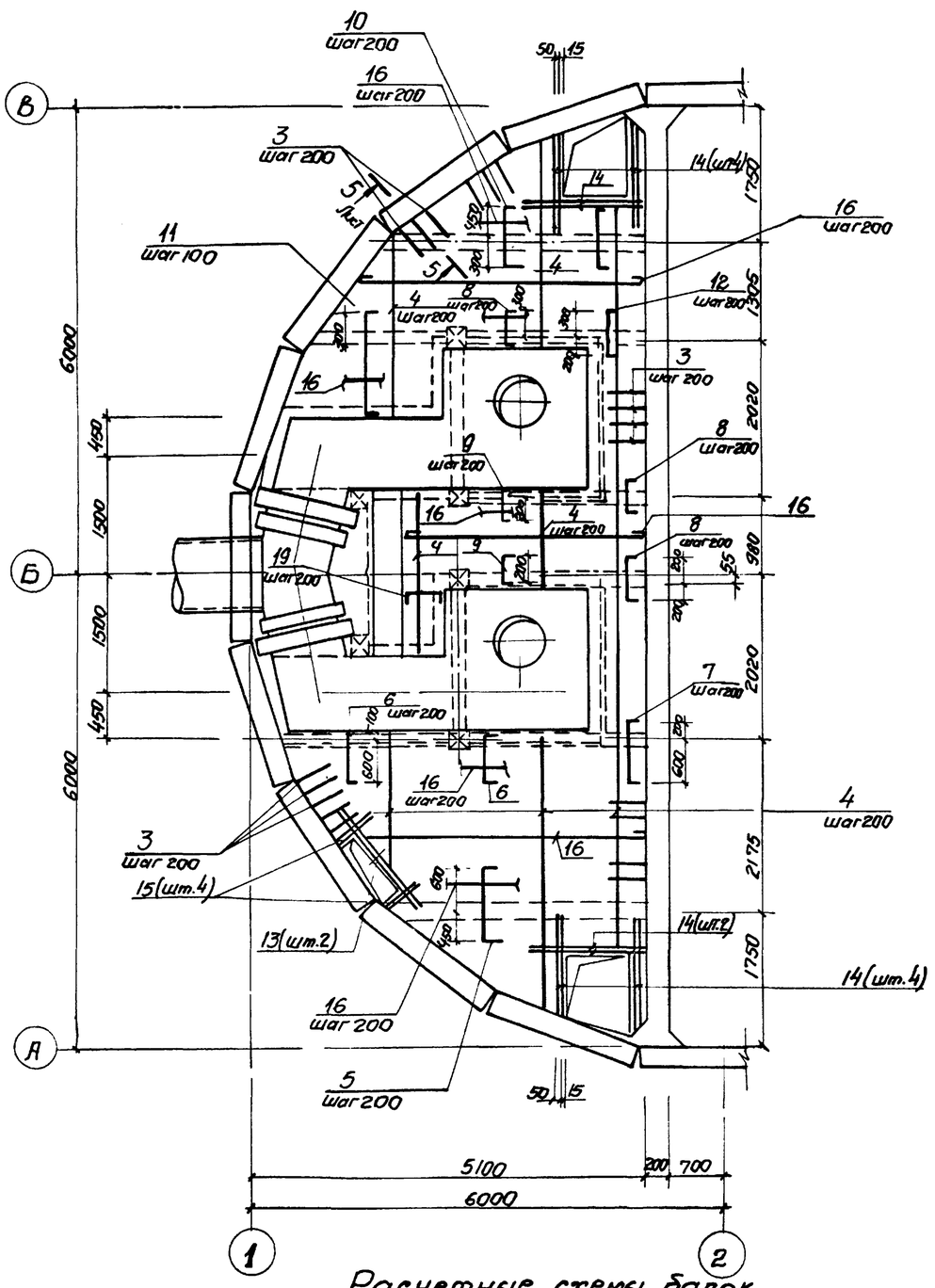

БМ1

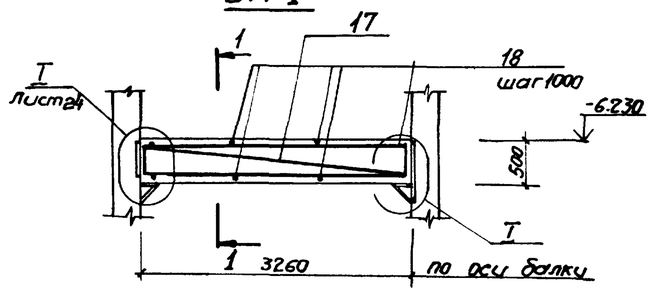

1-1

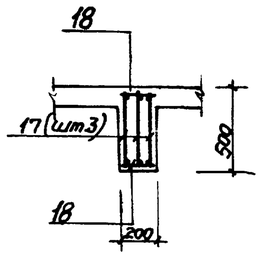

2-2

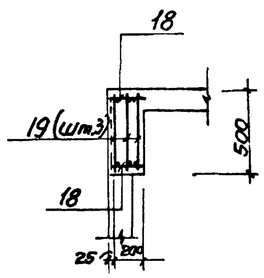

БМ2

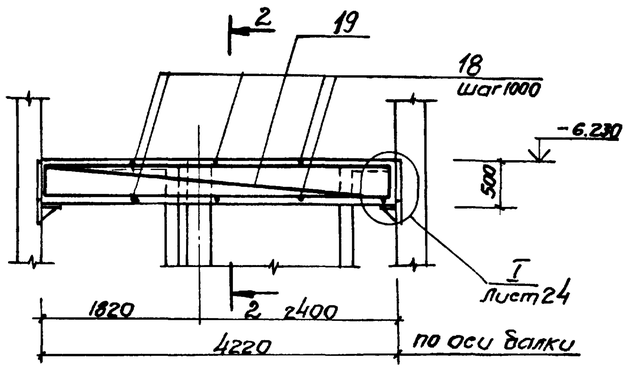

3-3

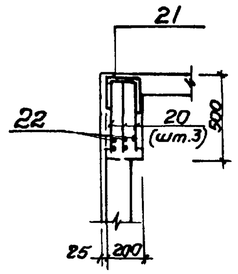

4-4

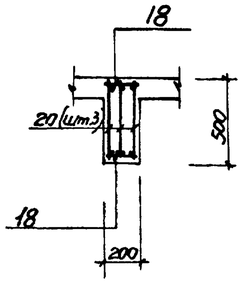

БМ3

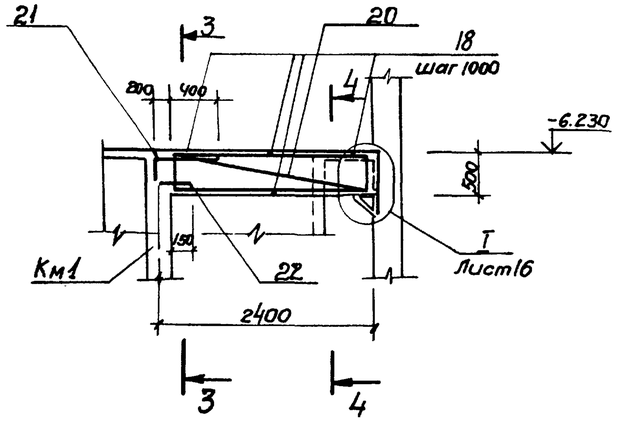

1. Защитный слой бетона до рабочей арматуры принят: в плите -15мм. в балках-25мм.
2. Все стержни плиты, пересекающиеся с МС 53 (поз. 3), сварить во всех точках пересечений.
3. Сварку производить электродами типа Э42А ГОСТ9467-75.
4. Расчетная нагрузка на плиту составляет 7.85 кПА (0,8 тс/м²)

Расчетные схемы балок

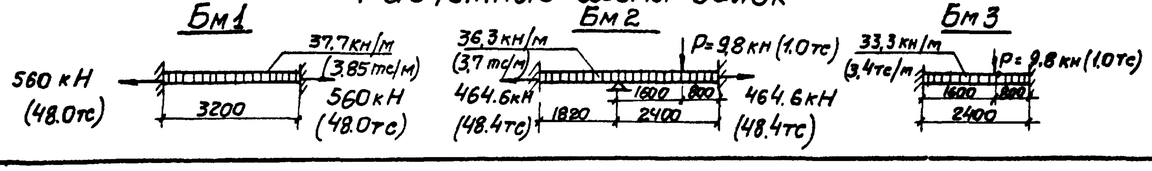

Привязан				Нач.отд.	Шейко	
				Н. контр.	Власенко	
				Рук.гр.	Боравик	
				Ст.инж.	Абрамова	
Инв №				Инж.	Литвиненко	

ТП 902-1-90.84-КЖС

Канализационная насосная станция производительностью 400-2000 м³/ч напором 30-40м с решетками дробилками.

РКМ3

Перекрытие на отм. -6.200 Плита ПМ2. Балки БМ1÷БМ3 Схема армирования

Стадия	Лист	Листов
Р	31	

Госстрой СССР Союзводоканалниипроект Харьковский Водоканалпроект

19587-01 34

Инв.№ подл. | Подпись и дата | Взам. инв.№

Альбом IV

Типовой проект 902-1-90.84-КЖС

ЛТМ2

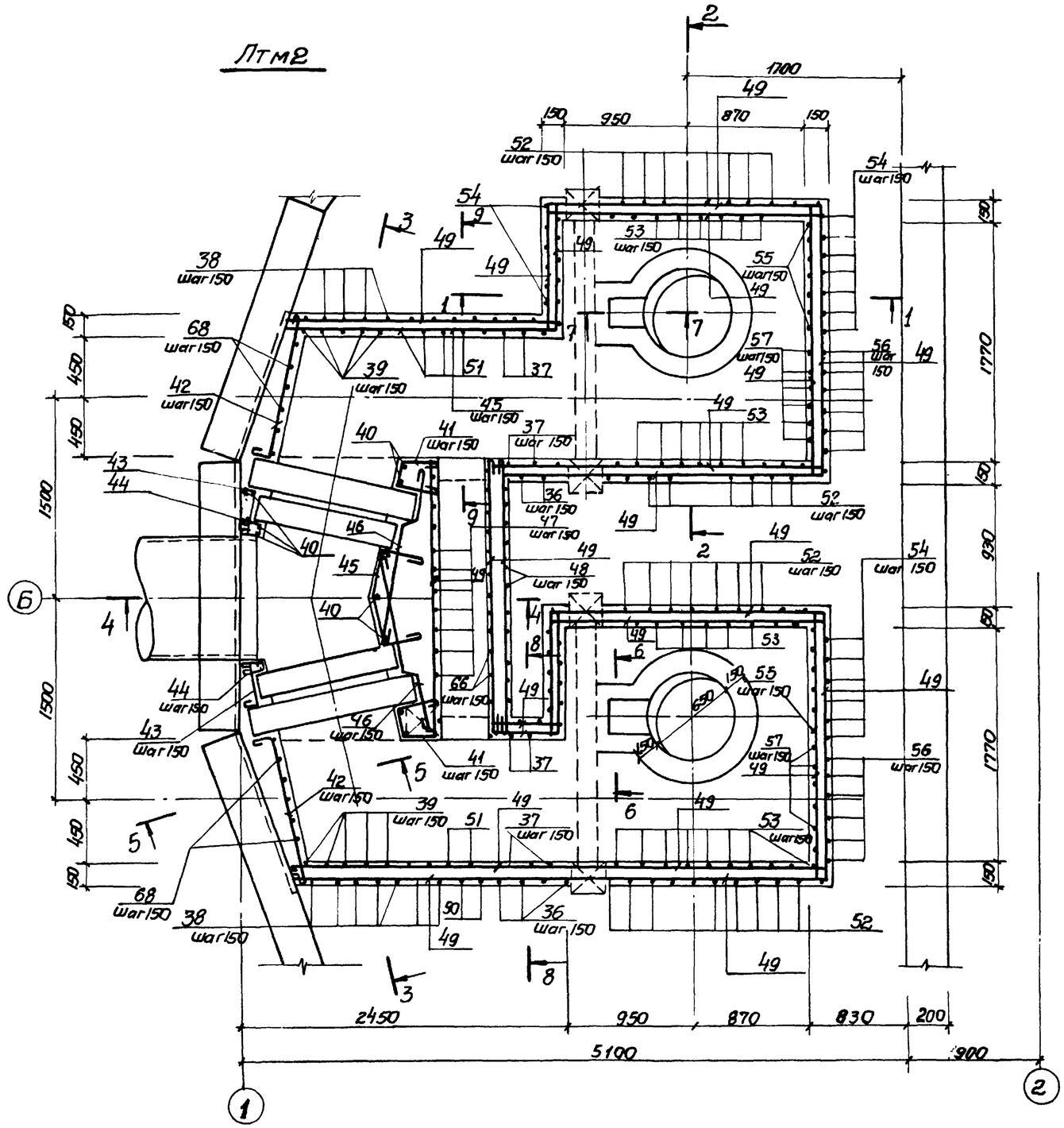

1-1

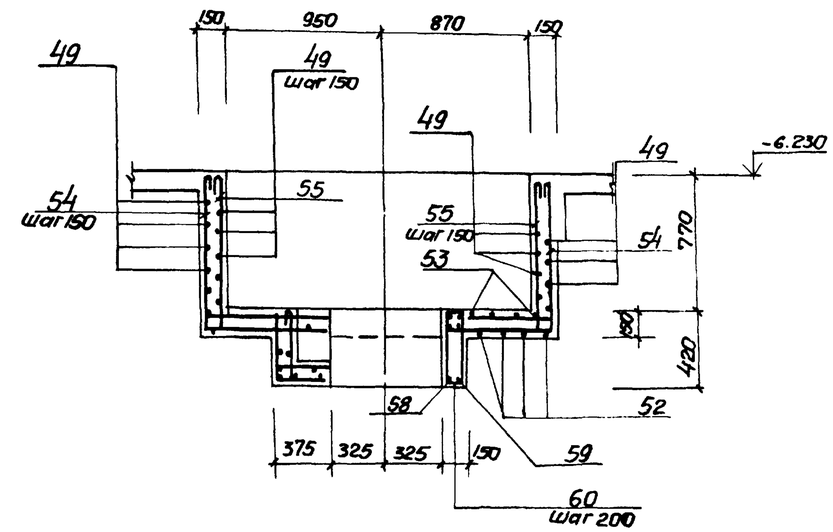

2-2

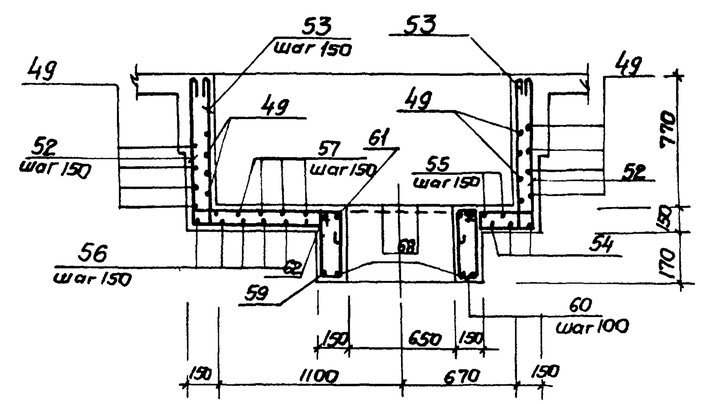

1. Защитный слой бетона до рабочей арматуры принят-20мм.
2. В местах отверстий, арматуру обрезать, отогнуть.

Привязан				ТП 902-1 90.84-КЖС			
				Канализационная, насосная станция производительностью 400÷2000м³/ч напором 30-40м³ с решетками дробилками. РКМ3 Перекрытие на отм.-6.200 Лоток ЛТМ2. Схема армирования.	Стадия	Лист	Листов
					Р	32	
Инв №	Нач.отд.	Шейко		Гострой СССР Союзводоканалпроект Харьковский Водоканалпроект			
	Н.контр.	Власенко					
	Рук.гр.	Боровик					
	Ст.инж.	Абрамова					
	Инж.	Литвиненко					

Инв.№ подл. | Подпись и дата | Взам.инв.

19587-01 35

Альбом IV

Типовой проект 902-1-90.84 -КЖ

3-3

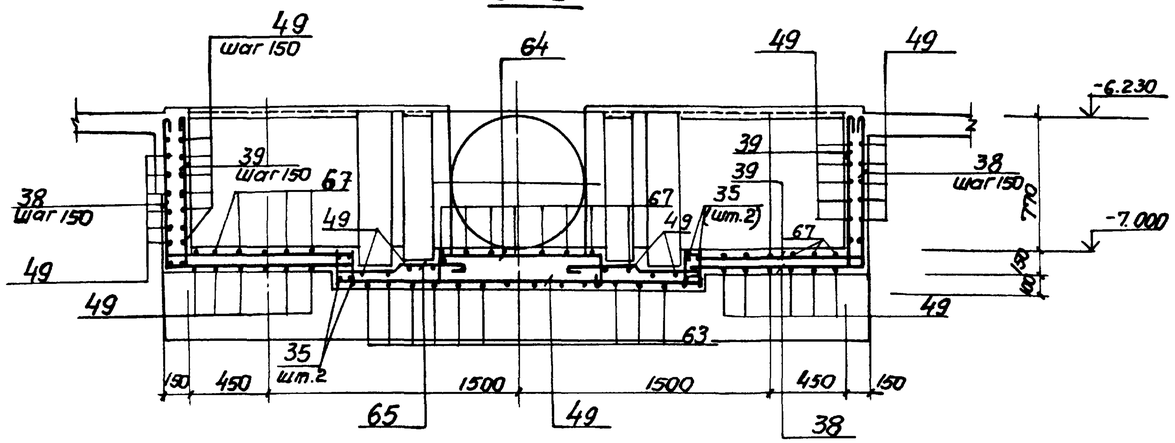

8-8

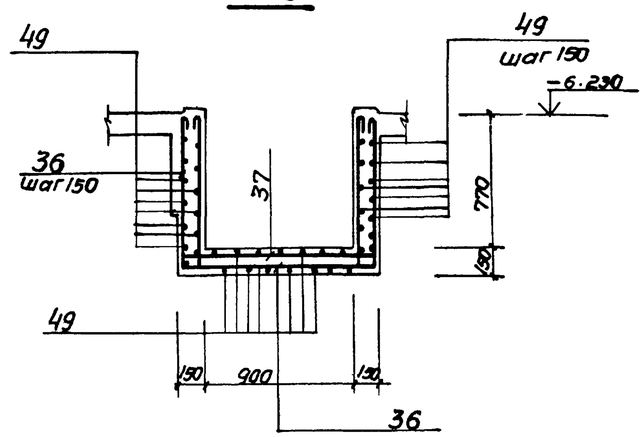

4-4

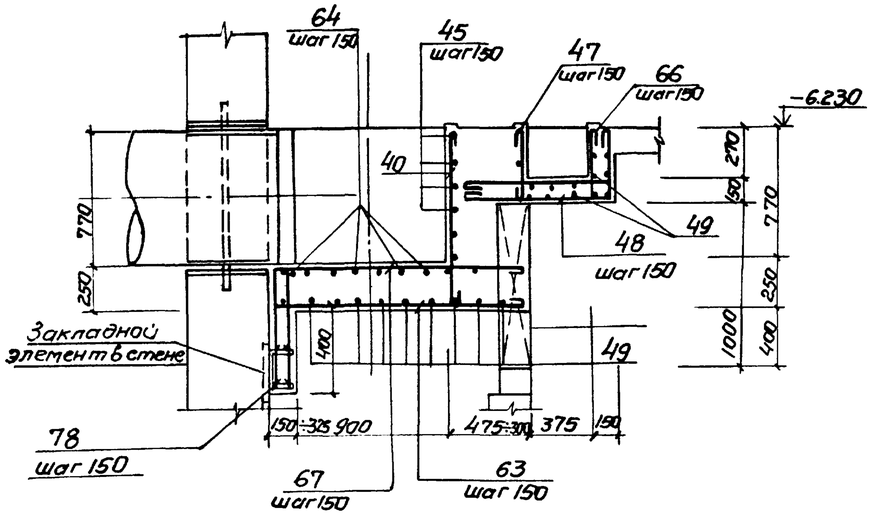

5-5

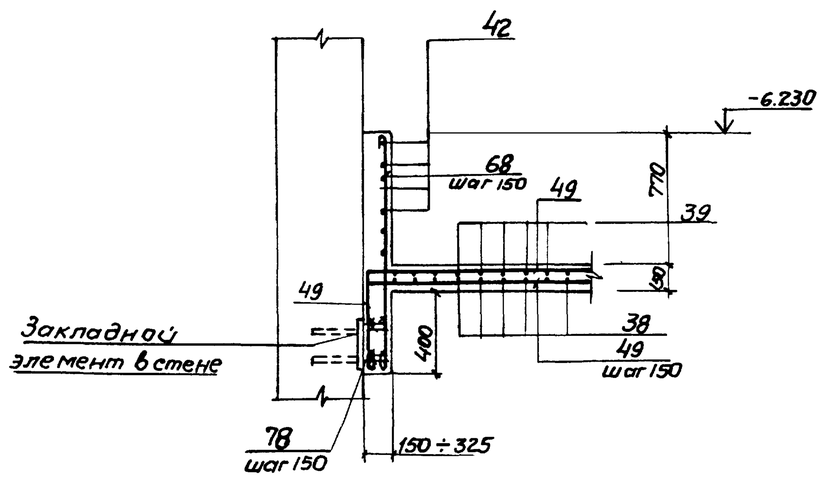

9-9

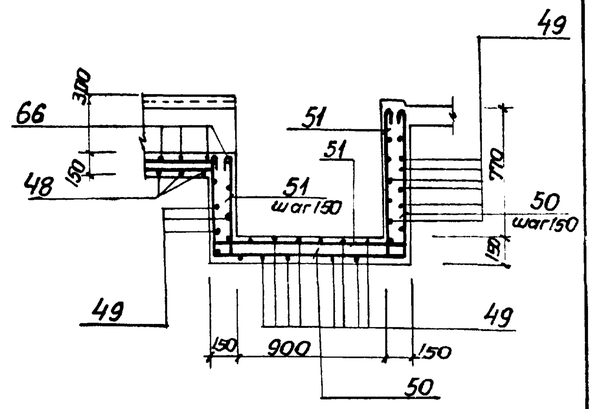

7-7

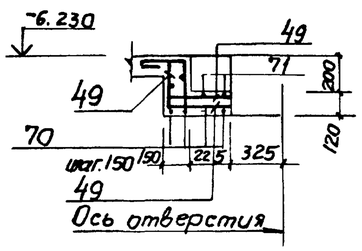

6-6

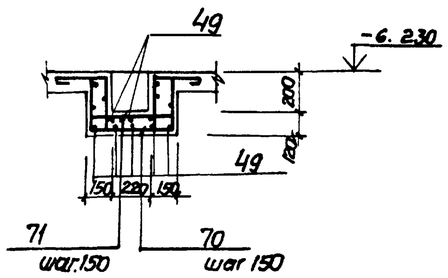

Привязан				ТП 902-1-90.84-КЖС				
				Канализационная насосная станция производительностью 100-200 м³/ч напором 30-40м с решетками-дробилками РКМ3	Стадия	Лист	Листов	
					Р	33		
Инв. №			Нач.отд. Шейко; Н.контр. Власенко; Рук.гр. Боравик; Ст.инж. Абрамова; Инж. Литвиненко	Перекрытие на отм.-6.200 рдток ЛТМ2. Схема армирования. Сечения 3-3÷9-9	Госстрой СССР Союзводоканалниипроект Харьковский Водоканалпроект			

Инв.№ подл. | Подпись и дата | Взам.инв.№

19587-01 36

Альбом IV

Типовой проект 902-1-90.84

Ведомость деталей

Поз.	Эскиз
5	1050; 80; 80
6	700; 80; 80
7	800; 80; 80
8	400; 80; 80
9	300; 80; 80
10	750; 80; 80
22	150; 300
11	1250; 80; 80
12	500; 80; 80
36	880; 1160; 880
37	880; 1160; 880; 110; 110; 110
38	880; 1160
39	880; 1160; 110
40	110; 880; 250
41	300; 105°; 90°; 250
42	1100; 120
43	50; 320
44	80; 105°; 90°; 120; 120; 300; 200; 90°; 150; 90°; 200; 300
45	
46	500; 110; 400; 110
47	390
48	950; 380
50	880; 1170; 610

Поз.	Эскиз
51	880; 1170; 610; 110; 110; 110; 110
52	880; 2040; 880
53	880; 2040; 880; 110; 110; 110; 110
54	880; 2080; 880
55	880; 2080; 880; 110; 110; 110; 110
56	2510; 880
57	2510; 880; 450; 110; 680; 450; 910
58	
59	250; 250; 680; 430; 250; 910
61	
62	
60	110; 290; 185; 415
63	1400 ÷ 1500
64	1100 ÷ 800; 200; 200
65	300; 400; 70
66	380; 850; 110; 110; 1500 ÷ 1400
67	620
68	1380
70	290; 290; 250; 400; 250
71	110; 110; 480; 110; 110

Спецификация к перекрытию РКм3 (начало)

Формат	Зона	Поз.	Обозначение	Наименование	Кол.	Примечание
				Плита Пм1, шт.1		
				Сборочные единицы		
		1	1.400-15 вып.0	Изделие закладное МН556	19,5	м
		3	3.902.1-10 вып.0	" МС53	260	
				Детали		
Б4		4		ф8АIII ГОСТ 5781-82	1400	м 0,4кг
Б4		5*		ф10АIII То же ℓ=1210	17	0,75кг
Б4		6*		ф8АIII ℓ=860	21	0,53кг
Б4		7*		ℓ=960	3	0,6кг
Б4		8*		ℓ=560	15	0,35кг
Б4		9*		ℓ=480	18	0,3кг
Б4		10*		ℓ=910	17	0,56кг
Б4		11*		ℓ=1410	10	0,9кг
Б4		12*		ℓ=660	8	0,4кг
Б4		13		ф12АIII ГОСТ 5781-82, ℓ=1850	2	1,67кг
Б4		14		ℓ=1600	12	1,4кг
Б4		15		ℓ=900	4	0,8кг
Б4		16		ф6АI ГОСТ 5781-82	215,0	м 0,23кг
				Балка Бм1, шт.2		
				Сборочные единицы		
А4		17	902-1-90.84-КЖИ-Кр1	Каркас плоский Кр1	6	
А4		23	-МС48	Изделие соединительное МС48	24	
				Детали		
Б4		18		ф6АI ГОСТ 5781-82, ℓ=180	16	0,04кг
				Балка Бм2 шт1		
				Сборочные единицы		
А4		19	-КР2	Каркас плоский Кр2	3	
А4		23	-МС48	Изделие соединительное МС48	12	
				Детали		
Б4		18		ф6АI ГОСТ 5781-82, ℓ=180	10	0,09кг

*) Поз. 5 ÷ 12, 22 - см. ведомость деталей.

Формат	Зона	Поз.	Обозначение	Наименование	Кол.	Примечание
				Балка Бм3, шт.2		
				Сборочные единицы		
А4		20	902-1-90.84 -КЖИ-Кр3	Каркас плоский Кр3	6	
А4		21	-С-1	Сетка С1	2	
А4		23	-МС48	Изделие соединительное МС48	12	
				Детали		
Б4		18		ф6АI ГОСТ 5781-82, ℓ=180	12	0,03кг
Б4		22*		ф10АIII ГОСТ 5781-82, ℓ=450	6	0,3кг
				Балка Бм4, шт1		
				Сборочные единицы		
А4		24	-Кр4	Каркас плоский Кр4	3	
А4		23	-МС48	Изделие соединительное МС48	12	
				Детали		
Б4		18		ф6АI ГОСТ 5781-82, ℓ=180	10	0,03кг
				Балка Бм5, шт.2		
				Сборочные единицы		
А4		25	-Кр5	Каркас плоский Кр5	6	
А4		26	-С2	Сетка С2	4	
				Детали		
Б4		18		ф6АI ГОСТ 5781-82, ℓ=180	12	0,03кг
Б4		22*		ф10АIII ГОСТ 5781-82 ℓ=450	6	0,3кг
				Балка Бм6, шт.2		
				Сборочные единицы		
А4		27	-Кр6	Каркас плоский Кр6	6	
А4		28	-С3	Сетка С3	4	
				Детали		
Б4		18		ф6АI ГОСТ 5781-82, ℓ=180	12	0,03кг
Б4		22*		ф10АIII ГОСТ 5781-82, ℓ=450	12	0,3кг
				Балка Бм7, шт1		
				Сборочные единицы		
А4		30	-Кр7	Каркас плоский Кр7	3	
А4		31	-С3	Сетка С3	1	
А4		23	-МС48	Изделие соединительное МС48	12	
				Детали		
Б4		29		ф6АI ГОСТ 5781-82, ℓ=190	6	0,03кг
Б4		22*		ф10АIII ГОСТ 5781-82, ℓ=450	3	0,3кг

Взам. инв. № | Подпись и дата | Инв. № подл.

Привязан

Инв. №

Нач. отд.	Шейко	
Н. контр.	Власенко	
Рук. гр.	Боровик	
Ст. инж.	Абрамова	
Инженер	Литвиненко	

ТП 902-1-90.84-КЖ

Канализационная насосная станция производительностью 400-2000 м³/ч напором 30-40м с решетками-дробилками.

РКм3

Спецификация перекрытия (начало)

Стадия	Лист	Листов
Р	34	

Госстрой СССР Союзводоканалниипроект Харьковский Водоканалпроект

Альбом IV

Типовой проект 902-1-90.84

Спецификация к перекрытию РКм3 (окончание)

Формат	Зона	Поз.	Обозначение	Наименование	Кол.	Примечание
				Балка Бм8, шт.1		
				Сборочные единицы		
А4		69	902-1-90.84-КЖИ-Кр11	Каркас плоский Кр11	3	
				Детали		
Б4		29		ф6АI ГОСТ 5781-82, ℓ=130	12	0,03кг
				Колонна Км1, шт.4		
				Сборочные единицы		
А4		32	-Кр8	Каркас плоский Кр8	8	
				Детали		
Б4		33		ф8АI ГОСТ 5781-82, ℓ=230	184	0,1кг
				Колонна Км2, шт2		
				Сборочные единицы		
		34	-Кр9	Каркас плоский Кр9	4	
				Детали		
Б4		33		ф8АI ГОСТ 5781-82, ℓ=230	136	0,1кг
				Лоток ЛТм2, шт.1		
				Сборочные единицы		
		3	3.902.1-10. вып. 0	Изделие закладное МП53	42	
		2	902-1-90.84-КЖИ-Мн1	То же Мн1	2	
		72	-Мн2	Мн2	4	
		73	1.400-15. Вып.1	Мн128-3 ℓ=430	2	
		74	1.400-15. Вып.1	Мн548	1,8	п.м.
		75	1.400-15. Вып.1	Мн102-3	4	
Б4		76		Уголок 50×5 ГОСТ 8509-72* Вст3кп2-1 ТУ14-1-3023-80	6,2	м
Б4		11	902-1-90.84-КЖИ	Швеллер 14 ГОСТ 8240-72* Вст3кп2-1 ТУ14-1-3023-80	2,8	м
А4		35	-Кр10	Каркас плоский Кр10	4	
				Детали		
Б4		36*		ф8АI ГОСТ 5781-82, ℓ=3040	6	1,2кг
Б4		37*		ℓ=3480	6	1,4кг
Б4		38*		ℓ=2100	18	0,84кг
Б4		39*		ℓ=2320	18	0,96кг
Б4		40*		ℓ=1000	7	0,4кг
Б4		41*		ℓ=920	14	0,36кг
Б4		42*		ℓ=1340	12	0,5кг
Б4		43*		ф8АI ГОСТ 5781-82, ℓ=490	12	0,2кг
Б4		44*		ℓ=440	12	0,2кг
Б4		45*		ℓ=1120	12	0,5кг
Б4		46*		ℓ=1150	12	0,5кг
Б4		47*		ℓ=510	15	0,15кг
Б4		48*		ℓ=1450	14	0,6кг
Б4		49			383,8	м 0,4кг
Б4		50*		ℓ=2780	8	1,4кг
Б4		51*		ℓ=3220	8	1,3кг
Б4		52*		ф12АIII ГОСТ 5781-82, ℓ=3980	24	3,5кг
Б4		53*		ℓ=4360	26	3,9кг
Б4		54*		ℓ=3840	12	3,4кг
Б4		55*		ℓ=4280	12	3,8кг
Б4		56*		ℓ=3390	12	3,0кг
		57*		ф12АIII ГОСТ 5781-82, ℓ=3610	12	3,2кг
		58*		ℓ=2590	2	2,3кг
		59*		ℓ=3300	2	3,0кг
		60*		ф6АI ГОСТ 5781-82, ℓ=1050	13	0,2кг
		61*		ф12АIII ГОСТ 5781-82, ℓ=2700	2	2,4кг
		62*		ℓ=2860	2	2,6кг
		63*		8АI ГОСТ 5781-82, ℓ=1450	28	0,6кг
		64*		ℓ=1470	6	0,6кг
		65*		ℓ=1050	18	0,4кг
		66*		ℓ=1670	14	0,7кг
		67*		ℓ=2190	16	0,9кг
		68*		ℓ=1500	28	0,1кг
		70*		ф8АIII ГОСТ 5781-82, ℓ=1180	6	0,5кг
		71*		ℓ=2000	6	0,8кг
		78		ф10АIII ГОСТ 5781-82, ℓ=490	28	0,3кг
				Материалы		
				Бетон марки М200	11,9	м³

*) Поз. 36 ÷ 71, 78 - см. Ведомость деталей на листе 26

Ведомость расхода стали на элемент, кг

Марка элемента	Изделия арматурные												Изделия закладные									Общий расход
	Арматура класса											Всего	Арматура класса			Прокат марки					Всего	
	АI				АIII								АIII			Вст3кп2-1						
	ГОСТ 5781-82				ГОСТ 5781-82								ГОСТ 5781-82			ГОСТ 8240-72	ГОСТ 8509-72*	ГОСТ 19903-74				
	6	8		Итого	8	10	12	16	22		Итого		8	10	Итого	⊏14	∠50×5	δ=6мм	δ=4мм	Итого		
РКм3	126,0	384,6		510,6	139,3	37,0	43,89	449,5			1064,7	1575,3	20,5	2,1	22,6	34,4	109,2	16,7	71,1	26,3	280,3	1855,6

Привязан

Инв. №

Нач.отд.	Шейко	
Н.контр.	Власенко	
Рук.гр.	Боровик	
Ст.инж.	Абрамова	
Инженер	Литвиненко	

ТП 902-1-90.84 -КЖ

Канализационная насосная станция производительностью 400-2000м³/ч напором 30-40м³ с решетками-дробилками

Стадия	Лист	Листов
Р	35	

РКм3

Спецификация перекрытия (окончание)

Госстрой СССР Союзводоканалниипроект Харьковский Водоканалпроект

19587-01 38

Инв.N подл. | Подпись и дата | Взам. инв.N

Альбом IV

Типовой проект 902-1-90.84

ОКМ 1 на отм.-0.030

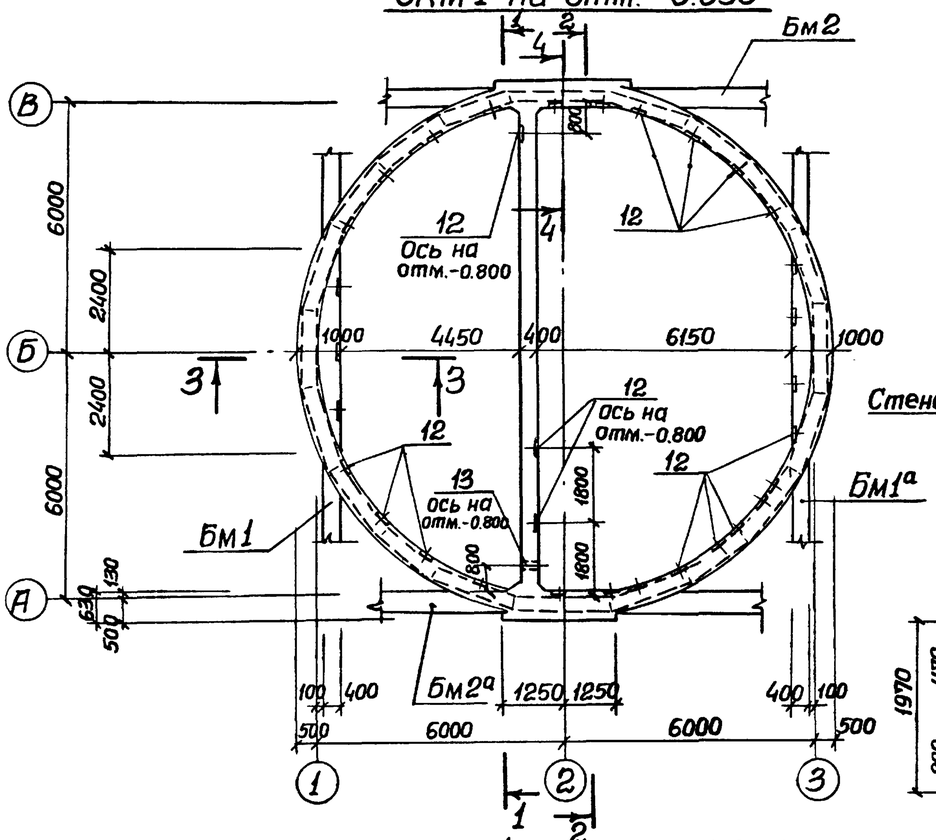

ОКМ 1 на отм - 1.200

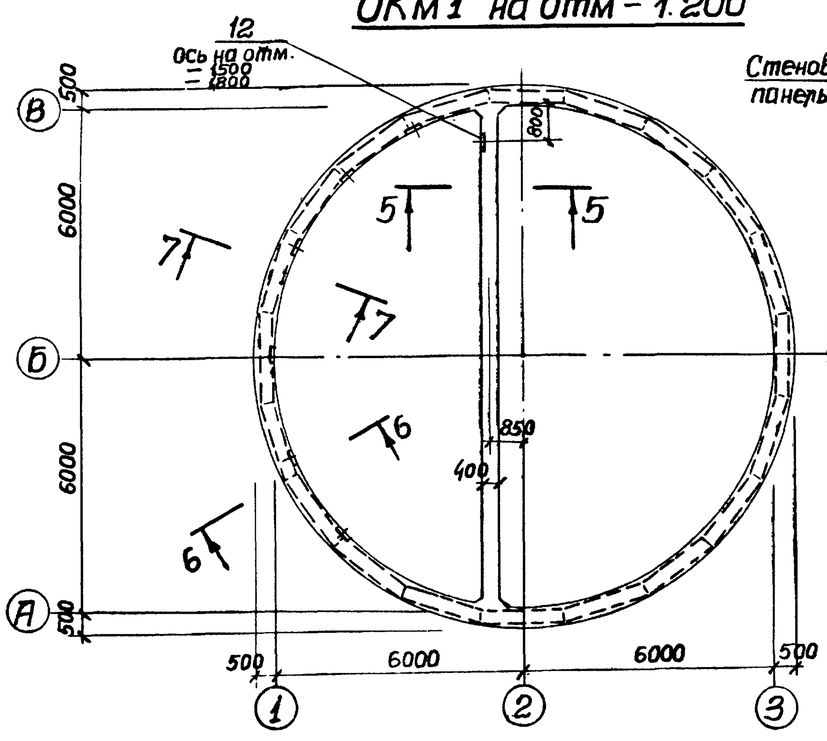

3-3

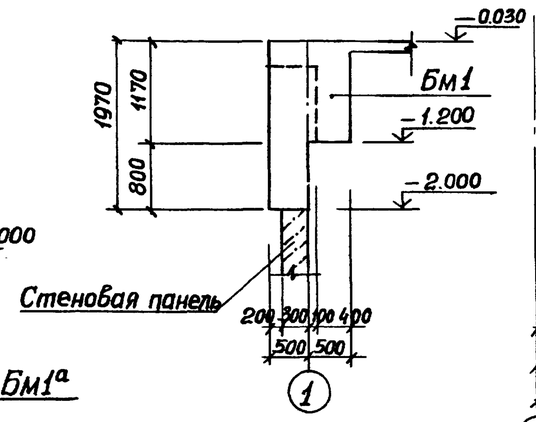

4-4

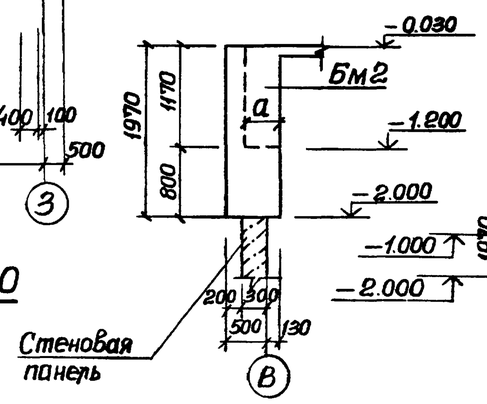

5-5

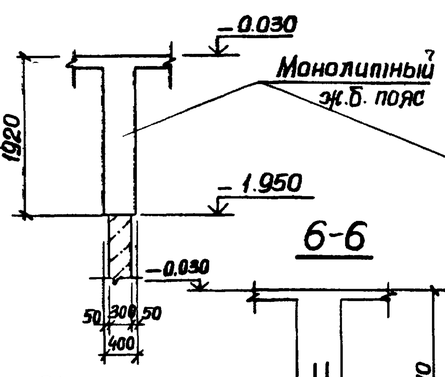

6-6

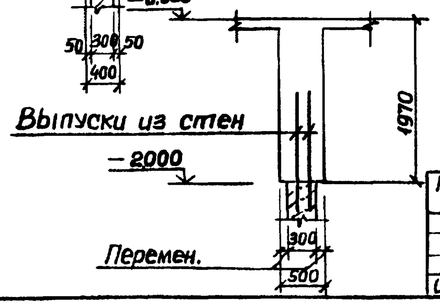

1-1 (развертка)

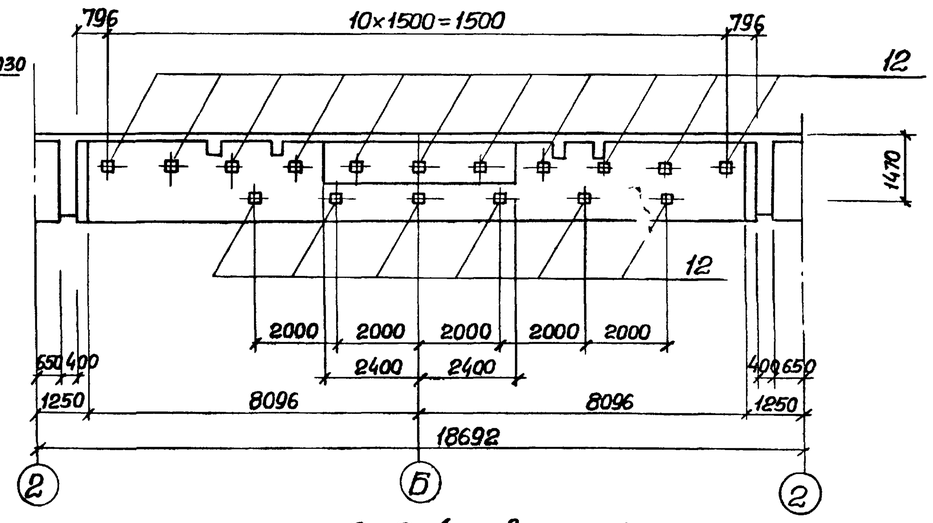

2-2 (развертка)

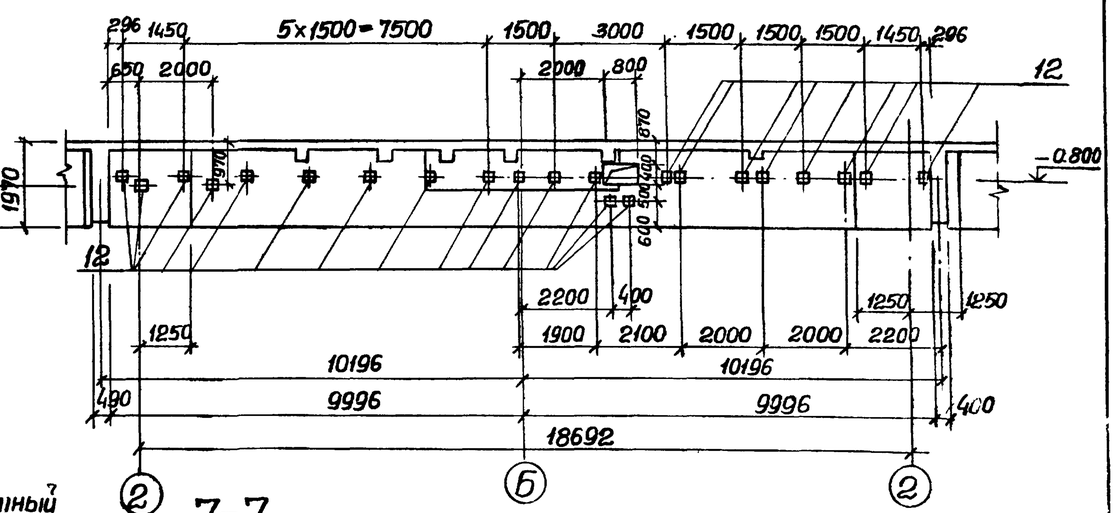

7-7

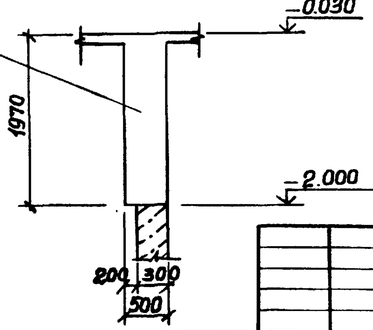

1. Защитный слой бетона до рабочей арматуры 30 мм.
2. Бетонирование ОКМ 1 и РКМ 1 выполнить совместно.
3. Размер „а" см. лист 8.

Нач отд.	Шейко		ТП 902-1-90.84-КЖ		
Н.контр.	Власенко		Канализационная насосная станция производительностью 400÷2000 м³/ч напором 30-40 м с решетками-дробилками.	Стадия	Лист	Листов
Рук.гр.	Боровик			Р	36	
Ст.инж.	Шмандий		ОКМ 1 Опорное кольцо. Общий вид.	Госстрой СССР Союзводоканалниипроект Харьковский Водоканалпроект		
Инж.	Иволженко					

Согласовано

Взам. инв. №

Подпись и дата

Инв. № подл.

Привязан

Инв. №

19587-01 39

Альбом IV

Типовой проект 902-1-90.84

Схема армирования ОКм1 на отм. -0.030

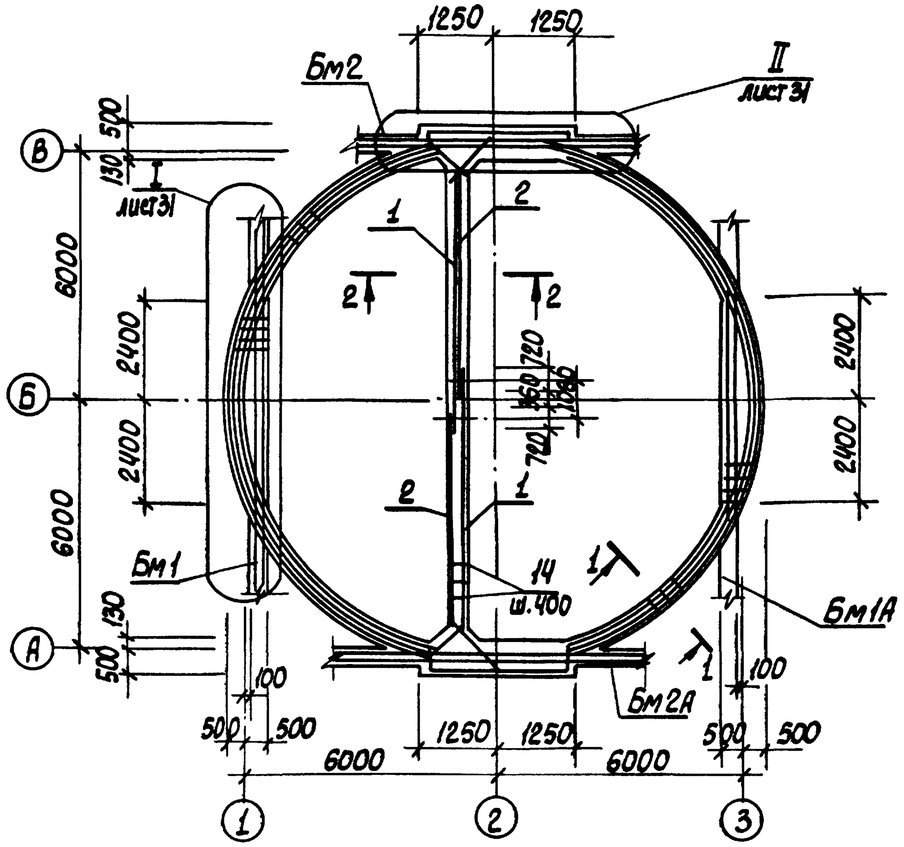

Схема армирования ОКм1 на отм.- 1.200

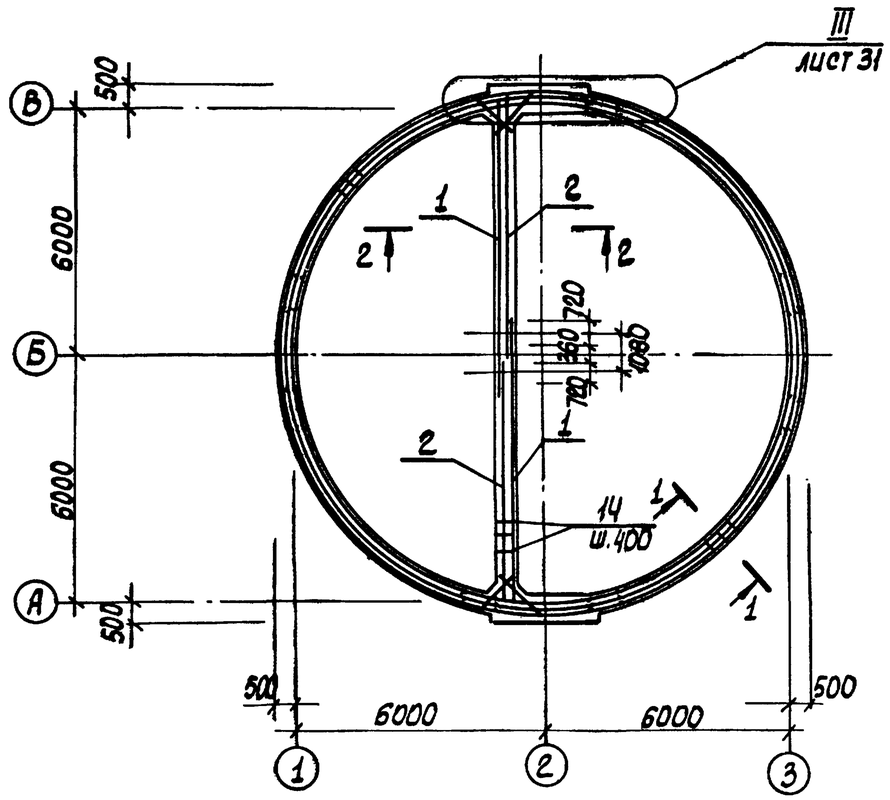

1 - 1

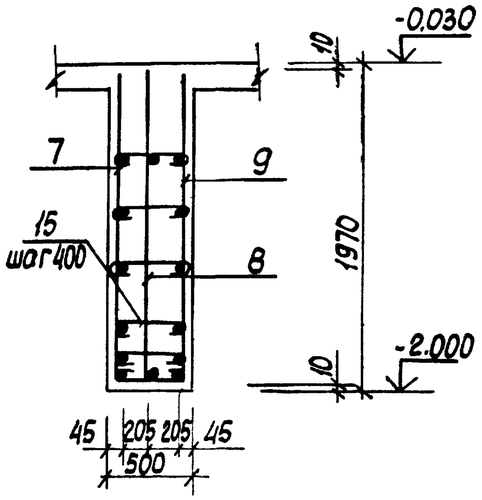

2 - 2

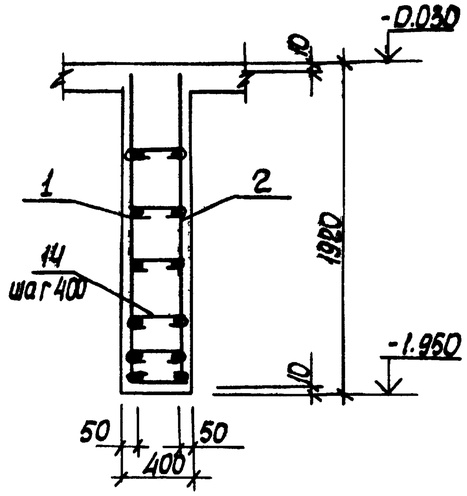

1. Бетонирование ОКм1 выполнять совместно с РКм1

Привязан				ТП 902-1-90.84-КЖ			
	Нач.отд.	Шейко		Канализационная насосная станция производительностью 400-800 м³/ч напором 20-40м с решетками-дробилками	Стадия	Лист	Листов
	Н.контр.	Власенко			Р	37	
	Рук.гр.	Боровик					
	Ст.инж.	Штандий		ОКм1 Схема армирования	Госстрой СССР Союзводоканалниипроект Запорожское Водоканалпроект		
	Инж.	Филиппова					
Инв.№	Инж.	Иволженко					

Инв.N подл. | Подпись и дата | Взам.инв.N

Альбом IV

Типовой проект 902-1-90.84

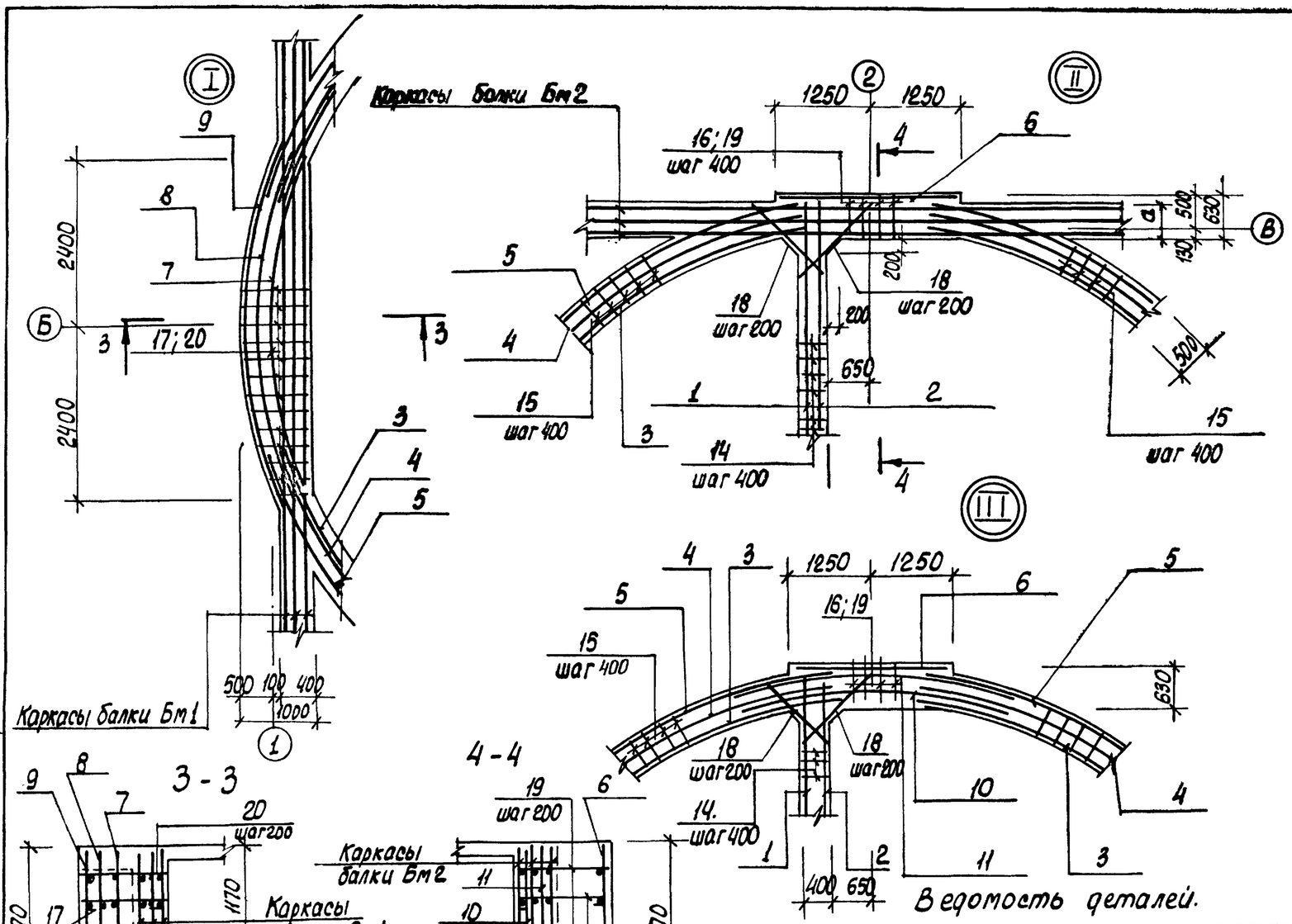

Ведомость деталей.

Поз.	Эскиз
14	380
15	480
16	610

Поз.	Эскиз
17	980 ÷ 550
18	980
20	980 ÷ 550

Формат	Зона	Поз.	Обозначение	Наименование	Кол.	Примечание
				ОКм1		
				Сборочные единицы		
				Каркас плоский		
А4		1	902-1- -КЖИ-КР15, КР16	КР 15	2	
А4		2		КР 16	2	
А4		3	-КР17; КР18; КР19	КР 17	4	
А4		4		КР 18	4	
А4		5		КР19	4	
А4		6	-КР20	КР 20	2	
А4		7	-КР21; КР22; КР23	КР 21	2	
А4		8		КР22	2	
А4		9		КР23	2	
А4		10	-КР24; КР25	КР24	2	
А4		11		КР 25	2	
				Изделие закладное		
		12	1.400-15 в.1; 120-43	МН 112-2	44	
		13	3.901-5	Сальник ду-50, ℓ=500	1	
				Детали		
		14*		ф8АI ГОСТ 5781-82, ℓ=480	180	0,2 кг
		15*		ℓ=580	400	0,23 кг
		16*		ℓ=710	56	0,29 кг
		17*		ℓср=865	26	0,35 кг
		18*		ф10АI ГОСТ 5781-82, ℓ=1110	40	0,69 кг
		19		ф16АIII ГОСТ 5781-82, ℓ=610	60	0,98 кг
		20*		ℓср=765	100	1,2 кг
				Материал		
				Бетон марки М200	29,9	м³

) Позиции 14÷18*; 20* см. Ведомость деталей

Ведомость расхода стали на элемент, кг.

Марка элемент	Изделия арматурные							Изделия закладные										Общий расход кг
	Арматура класса							Арматура класса		Прокат марки								
	AI			AIII				AIII		ВСТ3 кл.2		Ст.0				Ст.10		
	ГОСТ 5781-82							ГОСТ 5781-82				ГОСТ 2590-71*		ГОСТ 103-76				
	ф8	ф10	Итого	ф10	ф12	ф16	Итого	ф12	Итого	δв	Итого	0,7	Итого	δ=10	Итого	Тр 121-4	Итого	
ОКм1	378,0	28,0	406,0	314,04	210,4	608,4	1132,84	57,2	57,2	61,6	61,6	0,4	0,4	1,2	1,2	5,8	5,8	1259,0

Привязан

Инв. №

Нач.отд.	Шейко		
Н.контр.	Власенко		
Рук.гр.	Боровик		
Ст.инж.	Шмакрий		
Инж.	Шволженко		

ТП 902-1-90.84 -КЖ

Канализационная насосная станция производительностью 200 куб.м/ч напором 80 м с решетками-дробилками

Стадия	Лист	Листов
Р	38	

ОКм1. Опорное кольцо. Схема армирования. Узлы. Сечения

Госстрой СССР Союзводоканалпроект Харьковский Водоканалпроект

Инв. № подл. | Подпись и дата | Взам. инв. №

19587-01 41

Альбом IV

Типовой проект 902-1-90.84

Ведомость рабочих чертежей основного комплекта марки КМ

Лист	Наименование	Примечание
1и	Общие данные (начало)	
2	Общие данные (окончание)	
3	Схемы расположения лестниц и лестничных	
	площадок. Разрез 1-1; 2-2	
4	Разрезы 3-3÷6-6 Узел I	
5	Узлы II–V	

Ведомость ссылочных и прилагаемых документов

Обозначение	Наименование	Примечание
	Ссылочные документы	
1.459-2 Вып. 1, 2	Стальные лестницы, переходные	
	площадки, ограждения	

Техническая спецификация металла (начало)

Вид профиля ГОСТ, ТУ	Марка металла	Обозначение и размер профиля мм	NN пп	Код: Марка металла	Код: Вид профиля	Код: Размер профиля	Количество шт	Длина мм	Масса металла по элементам: Лестницы	Площадки	Ограждения		Общая масса в т.	Масса потребности металла по кварталам: I	II	III	IV	Заполняется в Ц
									Код элементам конструкции									
Швеллеры ГОСТ 8240-72*	Вст3кп2-1 ТУ14-1-3023-80	Швеллер [14 ГОСТ 8240-72* / Вст3кп2-1 ТУ14-1-3023-80	1	11240	26160					0.2			0.2					
		Швеллер [12 ГОСТ 8240-72* / Вст3кп2-1 ТУ14-1-3023-80	2	11240	26158					0.1			0.1					
			3															
	Итого:		4							0.3			0.3					
Всего профиля			5							0.3			0.3					
Сталь прокатная угловая равнополочная ГОСТ 8509-72*	Вст3кп2-1 ТУ14-1-3023-80	Уго. Б100х100х8 ГОСТ 8509-72* / ЛОК Вст3кп2-1 ТУ14-1-3023-80	6	11240	21113					0.1			0.1					
			7															
	Итого		8							0.1			0.1					
Всего профиля			9							0.1			0.1					
Сталь листовая рифленая ГОСТ 8568-77*	Вст3кп2 ГОСТ 380-71*	Лист. 10-ВН-У0х100х100 / ромб. Вст3кп2 ГОСТ 8568-77	10	11240	71315					0.7			0.7					
			11															
	Итого		12							0.7			0.7					
Всего профиля			13							0.7								

Взамен листа КМ-1

Рук. гр. Фраловский 27.08.85г

Типовой проект разработан в соответствии с действующими нормами и правилами

Гл. инженер проекта /Пялюк/

Привязан

Инв. N

Нач. отд	Шедко	
Н. контр.	Власенко	
Рук. гр.	Боровик	
Ст. инж	Шмандин	
Инж	Прядкина	

ТП 902-1-90.84-КМ

Канализационная насосная станция производительностью 100-200м³/ч, напором 30-40м. с решетками-дробилками

Стадия	Лист	Листов
Р	1И	5

Общие данные (начало)

Госстрой СССР Самводоканалпроект Харьковский Водоканалпроект

19587-01 42

Инв. N подл. | Подпись и дата | Взам. инв. N

Техническая спецификация металла (окончание)

Вид профиля и ГОСТ	Марка металла и ГОСТ	Обозначение и размер профиля мм	NN п.п	Код: Марка металла	Код: Вид профиля	Код: Размер профиля	Количество, шт.	Длина мм	Масса металла по элементам (Код элемента конструкции): Лестницы	Площадки	Ограждение		Общая масса в т.	Масса потребности металла по кварталам: I	II	III	IV	Заполняется в. ч.
1	2	3	4	5	6	7	8	9	10	11	12	13	14	15	16	17	18	19
Сталь листовая ГОСТ 19903-74			14															
	ВСт3кп2-1		15															
	ТУ14-1-3023-80	Лист $\frac{Б-6\ ГОСТ\ 19903-74}{ВСт3кп2-1\ ТУ14-1-3023-80}$	16	11240	71110					0,1			0,1					
		Лист $\frac{Б-10\ ГОСТ\ 19903-74}{ВСт3кп2-1\ ТУ14-1-3023-80}$	17	11240	71110					0,1			0,1					
	Итого:		18							0,2			0,2					
Всего профиля			19							0,2			0,2					
Болты ГОСТ 7798-70*	ВСт3кп2 ГОСТ 380-71*	Болт М12×45.58 ГОСТ 7798-70*	20	11240						0,03			0,03					
	Итого		21							0,03			0,03					
Всего профиля			22							0,03			0,03					
			23															
Итого масса металла			24															
Лестницы и ограждения			25						0,8		0,1		0,9					
Всего масса металла			26						0,8	1,33	0,1		2,23					
в том числе	ВСт3кп2-1		27						–	0,6	–		0,6					
по маркам	ВСт3кп2		28						0,8	0,73	0,1		1,63					

Общие указания

1. Разработку чертежей металлоконструкций производить согласно СНиП II-23-81. „Стальные конструкции. Нормы проектирования".
2. Соединение стальных элементов предусматривать ручной электродуговой сваркой.
3. Все сварные швы выполняются электродами типа Э42 по ГОСТ 9467-75.
4. Предусмотреть антикоррозийную защиту металлоконструкций:
произвести очистку поверхностей стальных конструкций по требованиям ГОСТа 9.402-80 четвертой степени и окраску лакокрасочными материалами группы I согласно СНиП II-28-73. „Защита строительных конструкций от коррозии".

Ведомость металлоконструкций по видам профилей

Наименование конструкций по номенклатуре прейскуранта № 01-09	Позиции по прейскуранту	NN п.п	Код конструкций	Масса конструкций в т: Всего стали повышенной прочности	по видам профилей стали: Балки и швеллеры	Крупносортная сталь	Среднесортная сталь	Мелкосортная сталь	Толстолистовая сталь	Тонколистовая сталь	Гнутые и гнутосварные	Прочие	Всего	Количество шт.	Серия типовых конструкций
1	2	3	4	5	6	7	8	9	10	11	12	13	14	15	16
Лестницы		1	526242			0,1				0,3	0,2		0,6		1.459-2 Вып.1
площадки		2	526243		0,3	0,1			0,93				1,33		
ограждения		3	526244					0,1			0,2		0,3		1.459-2 Вып.2
Итого		4			0,3	0,2		0,1	0,93	0,3	0,4		2,23		

Инв. № подл. | Подпись и дата | Взам. инв. №

Привязан			
Инв. №			

Нач. отд.	Шейко	
Н. контр.	Власенко	
Рук. гр.	Баровик	
Ст. инж.	Шмандий	
Инж.	Прядкина	

ТП 902-1-90.84-КМ

Канализационная насосная станция производительностью 400-2000 м³/ч напором 30-40 м с решетками-дробилками

Общие данные (окончание)

Стадия	Лист	Листов
Р	2	

Госстрой СССР Союзводоканалниипроект Харьковский Водоканалпроект

Альбом IV

Типовой проект 902-1-90.84

Схема расположения лестниц и лестничных площадок

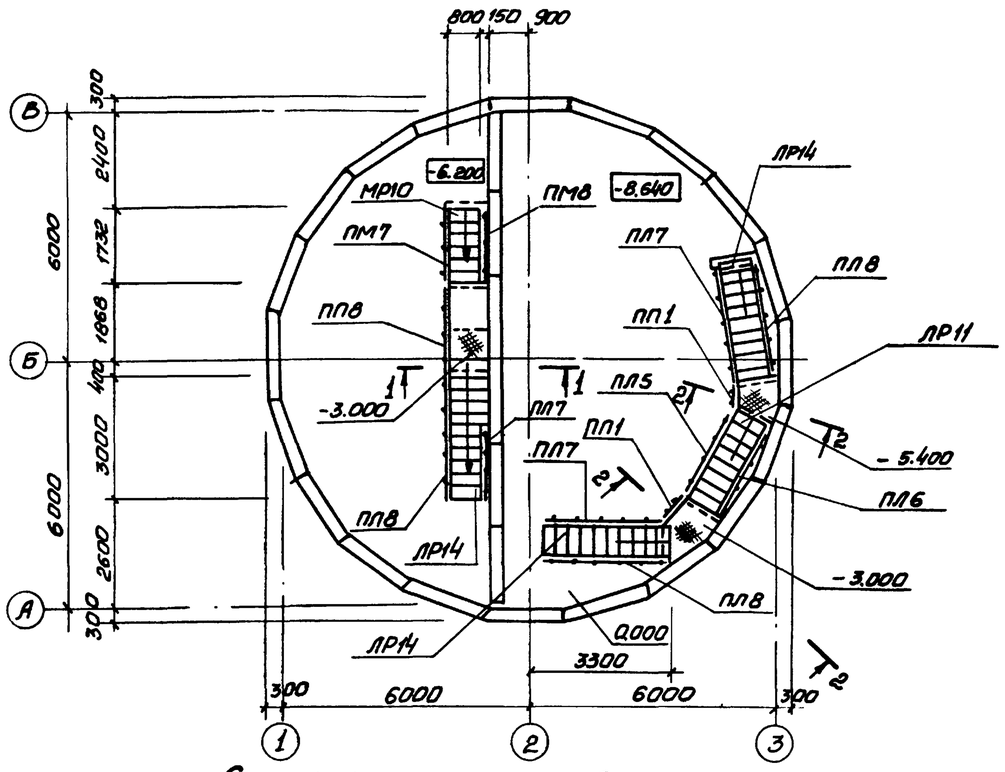

Схема расположения металлических щитов в помещении решеток

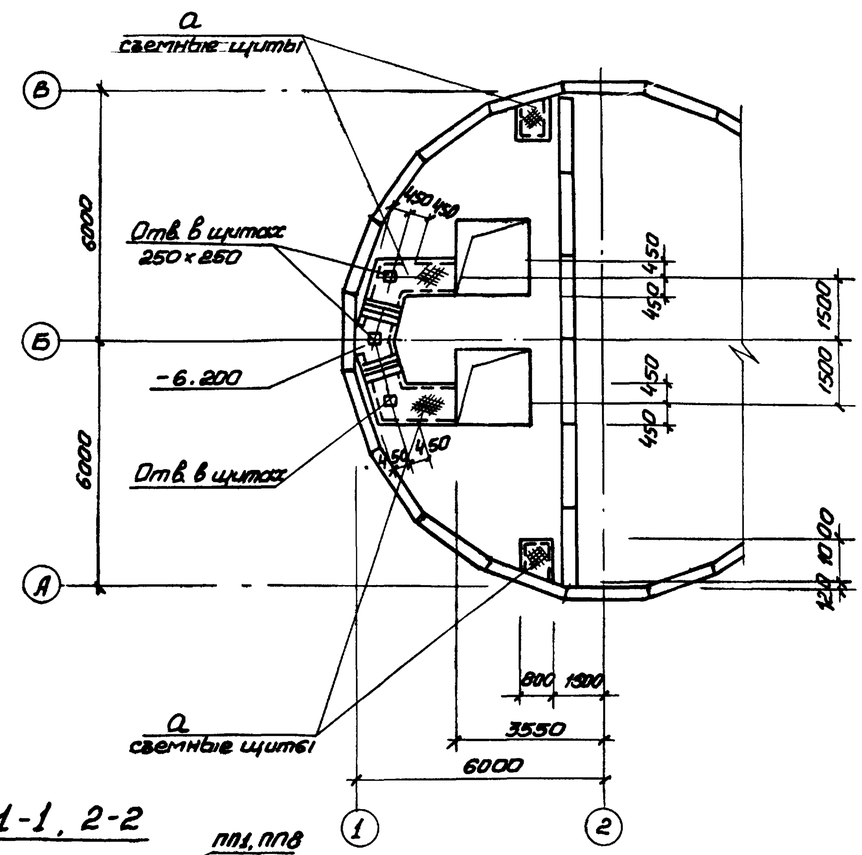

Схема расположения балок площадок на отм. -3.000, -3.200 и -5.400

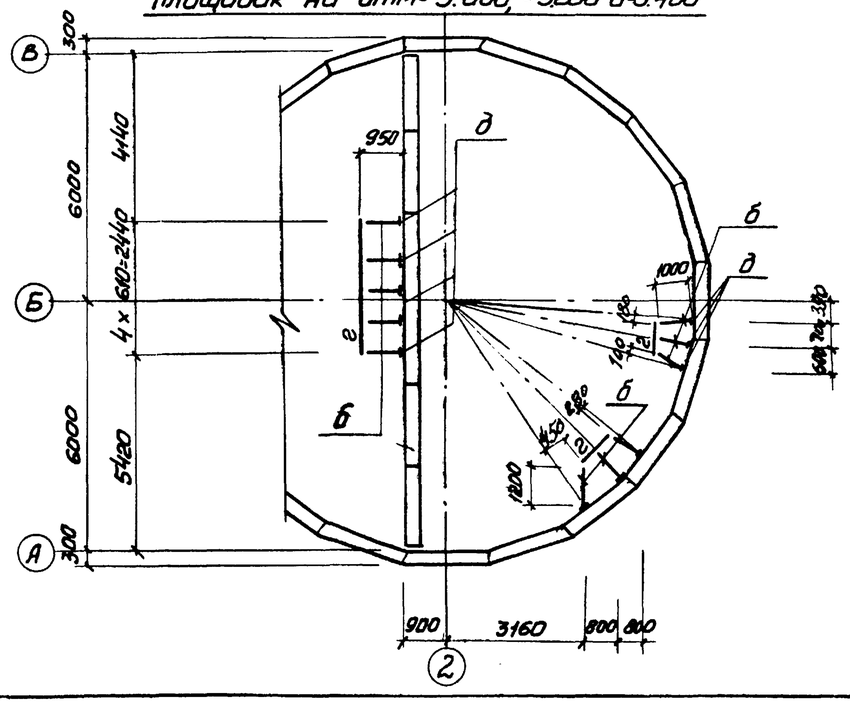

1-1, 2-2

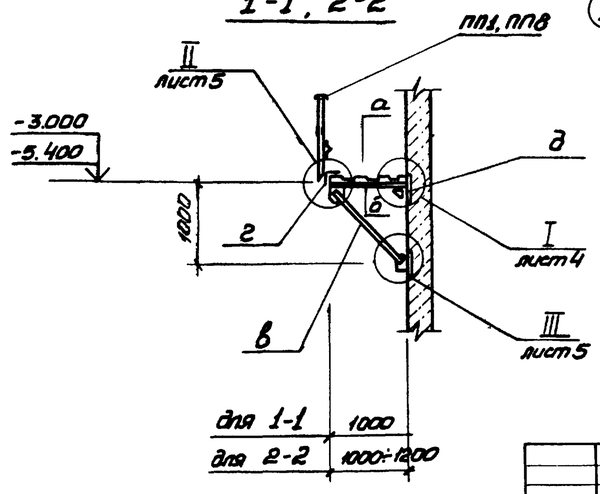

Привязан				ТП902-1-90.84-КМ	
	Нач. отд	Шейко		Канализационная насосная станция производительностью 400-1600 м³/ч напором 30-40 м с решетками-дробилками	Стадия Р / Лист 3 / Листов
	Н. контр.	Власенко			
	Рук. гр.	Боровик		Схема расположения лестниц и лестничных площадок. Разрезы 1-1, 2-2	Госстрой СССР Союзводоканалниипроект Ленинградский Водоканалпроект
Инв. №	Ст. инж.	Шмандий			
	Техник	Слатенко			

Согласовано:

Инв. № подл.	Подпись и дата	Взам. инв. №	Инв. № подл.	Подпись и дата

19587-01 44

Альбом IV

Типовой проект 902-1-90.84

3-3

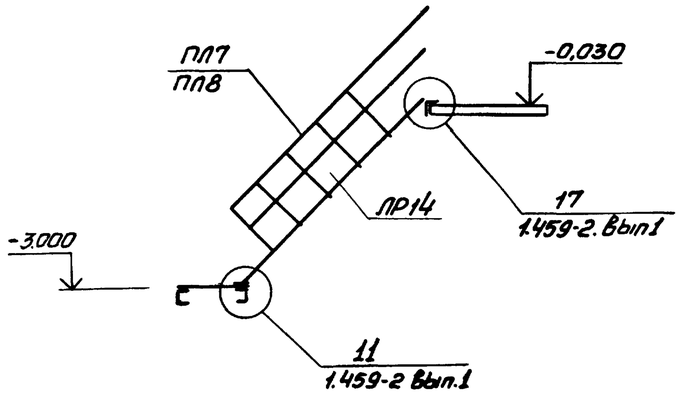

4-4

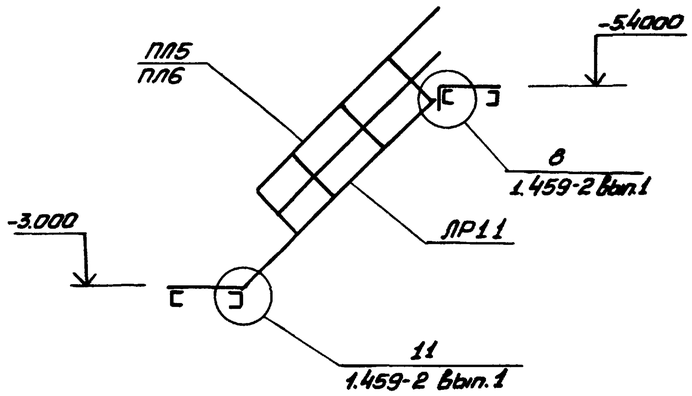

6-6

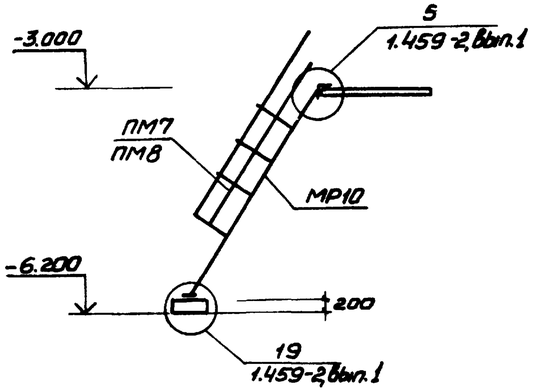

а-а

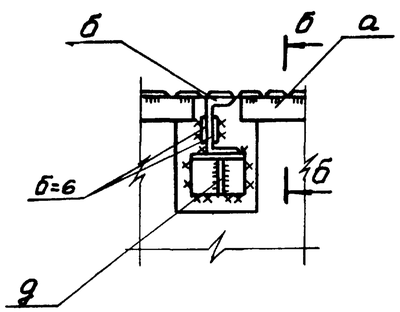

б-б

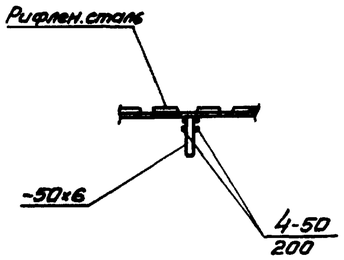

5-5

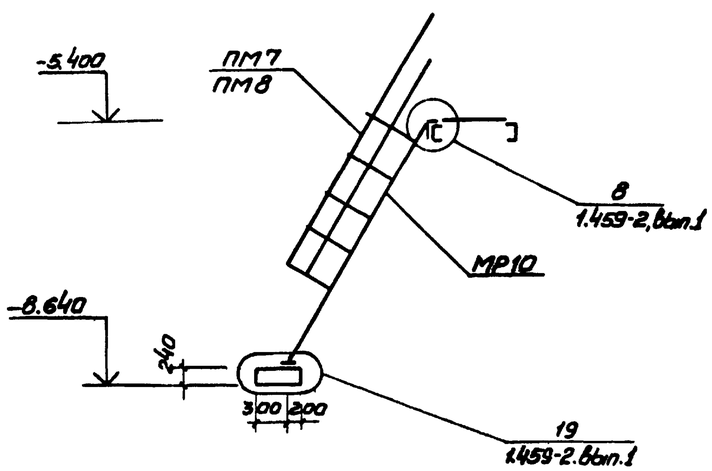

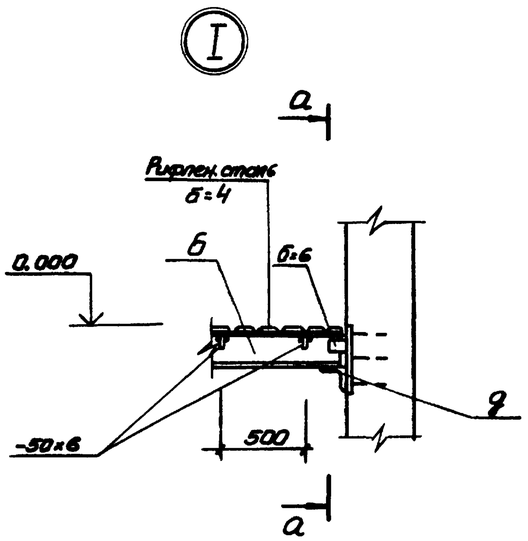

Ведомость элементов

Марка	Сечение: Эскиз	Поз.	Состав	Опорные усилия: M тсм	N т.с	Q т.с	Группа констр.	Марка металла и ГОСТ	Примечание
а	1, 2, шаг 500	1	рифл. сталь б=4	Конструктивно			4	ВСТ3 КП2-1 ТУ14-1-3023-80	
		2	-50х6						
б	4, 1, 3, 2	1	С14	конструктивно					
		2	-б=6						
		3	-б=10						
		4	М12						
в	2, 4, 3	1	-б=10	конструктивно					
		2	С14						
		3	М12						
г	1	1	L100х8						
д	3, 1, 2	1	L100х8	конструктивно					
		2	-б=6						
		3	М12						
е	С	1	С12						
МР10	1459-2		Вып.1 л24						
ЛР11	»		Вып.1 л.16						
ЛР14	»		Вып.1 л.14						
ПЛ5	»		Вып.2 л.44						
ПЛ6	»		»						
ПЛ7	»		Вып 2 л45						
ПЛ8	»		»						
ПМ7	»		Вып.2 л57						
ПМ8	»		»						
ПП1	»		Вып.2 л.75						
ПП2	»		»						
ПП5	»		Вып 2 л 76						

Привязан

Инв. №

Нач.отд.	Шейко	
Н.контр.	Власенко	
Рук.гр.	Боровик	
Ст.инж.	Шкандий	
Инж.	Прядкина	

ТП 902-1-90.84-КМ

Канализационная насосная станция производительностью 400-2000 м³/ч, напором 30-40 м с решетками-дробилками

Стадия	Лист	Листов
Р	4	

Разрезы 3-3 ÷ 6-6
Узел I

Госстрой СССР
Союзводоканалниипроект
Харьковский
Водоканалпроект

Инв. № подл. | Подпись и дата | Взам. инв. №

10597-01 ИС

Альбом IV

Типовой проект 902-1-90.84

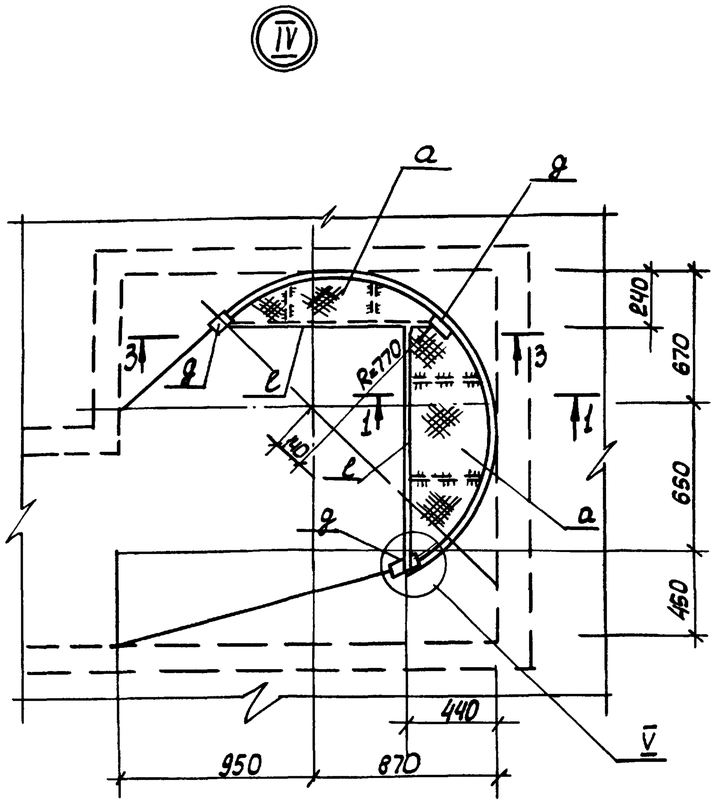

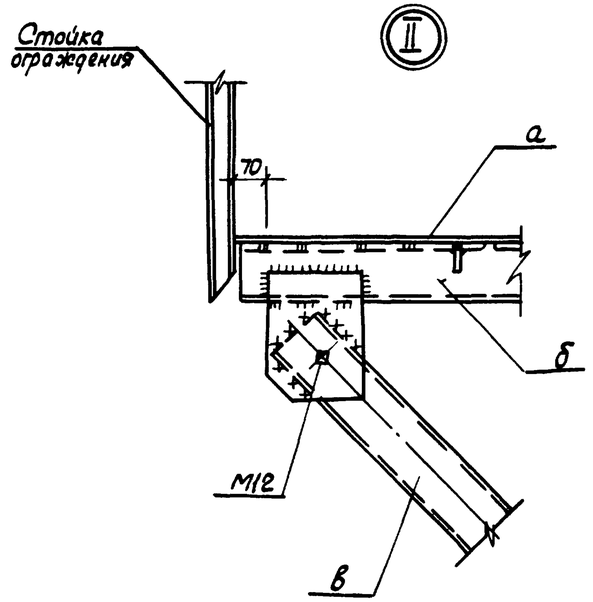

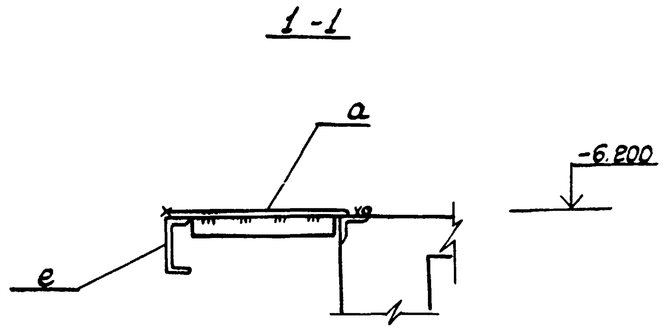

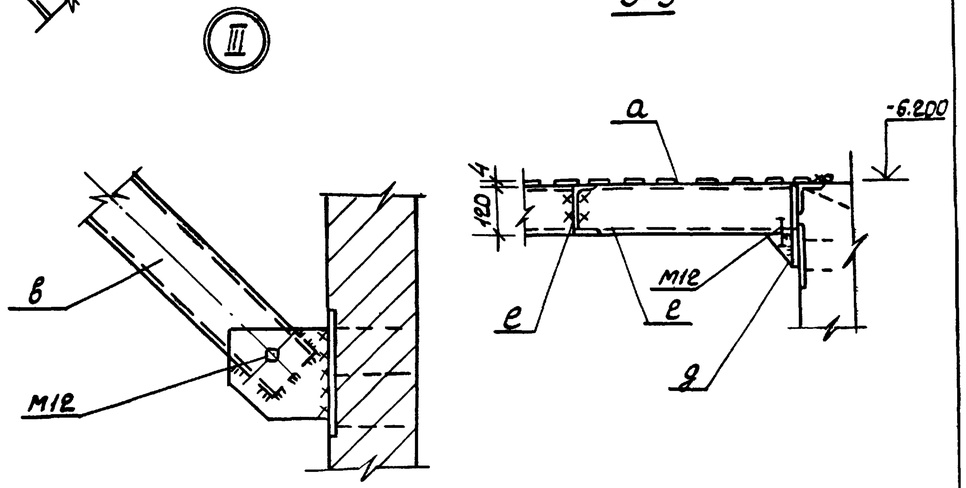

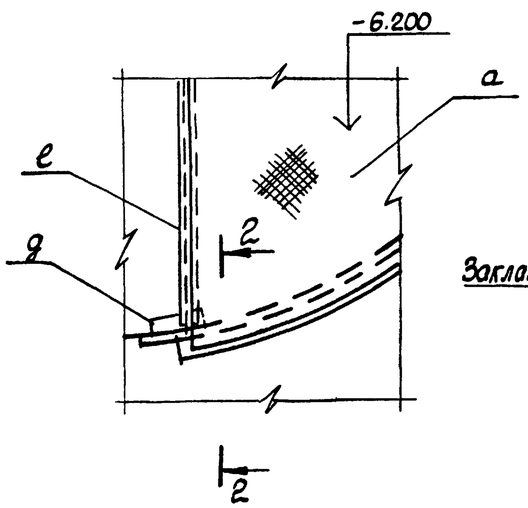

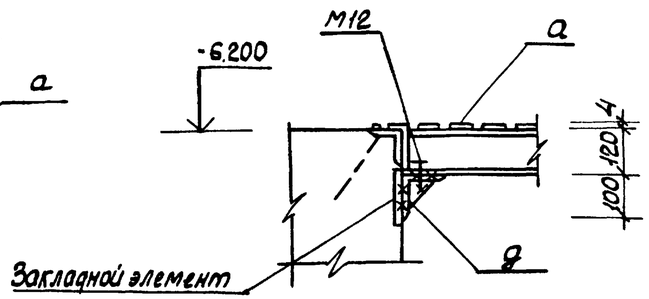

Узлы IV, V только для решетки-дробилки РД-600

Привязан					ТП 902-1-90.84-КМ			
			Нач.отд.	Шейко	Канализационная насосная станция производительностью 400-1000 м³/ч, напором 30-40 м с решетками-дробилками	Стадия	Лист	Листов
			Н.контр.	Владенко		Р	5	
			Рук.гр.	Воровик	Узлы IV-V	Госстрой СССР Союзводоканалниипроект Харьковский Водоканалпроект		
			Ст.инж.	Шмандий				
Инв. №			Инж.	Прядкина				

Взам.инв.№ | Подпись и дата | Инв.№подл.

19587-01 (46)