ТИПОВОЙ ПРОЕКТ

902-1-76.83

КАНАЛИЗАЦИОННАЯ НАСОСНАЯ СТАНЦИЯ

ПРОИЗВОДИТЕЛЬНОСТЬЮ 200-1200 м³/ч

НАПОРОМ 12-27 м С РЕШЕТКАМИ-ДРОБИЛКАМИ

ПРИ ГЛУБИНЕ ЗАЛОЖЕНИЯ

ПОДВОДЯЩЕГО КОЛЛЕКТОРА 7,0 м

/СБОРНО-МОНОЛИТНЫЙ ВАРИАНТ/

Альбом IV

19188-01

ЦЕНА 3-34

Отпечатано 06 12 86

ЦЕНТРАЛЬНЫЙ ИНСТИТУТ ТИПОВОГО ПРОЕКТИРОВАНИЯ
ГОССТРОЯ СССР

Москва, А-445 Смольная ул 22

Сдано в печать XII 1983 года

Заказ № 14174 Тираж 600 экз

ТИПОВОЙ ПРОЕКТ
902-1-76.83
КАНАЛИЗАЦИОННАЯ НАСОСНАЯ СТАНЦИЯ ПРОИЗВОДИТЕЛЬНОСТЬЮ 200 - 1200 м³/ч, НАПОРОМ 12-27 м С РЕШЕТКАМИ-ДРОБИЛКАМИ ПРИ ГЛУБИНЕ ЗАЛОЖЕНИЯ ПОДВОДЯЩЕГО КОЛЛЕКТОРА 7,0 м (Сборно-монолитный вариант)

СОСТАВ ПРОЕКТА:

АЛЬБОМ I Пояснительная записка (из ТП 902-1-70.83)

АЛЬБОМ II Технологические решения. Внутренний водопровод и канализация. Отопление и вентиляция. (из ТП 902-1-70.83)

АЛЬБОМ III Архитектурно-строительные решения. Надземная часть. Общие чертежи, узлы и детали (из ТП 902-1-70.83)

АЛЬБОМ IV Стоительные решения. Подземная часть. Сборно-монолитный вариант. (опускной способ в сухих и мокрых грунтах).

АЛЬБОМ V Надземная часть. Изделия. (из ТП 902-1-70.83)

АЛЬБОМ VI Подземная часть. Изделия.

АЛЬБОМ VII Электрооборудование, автоматизация и технологический контроль. (из Т.П. 902-1-70.83)

АЛЬБОМ VIII Спецификации оборудования (из ТП 902-1-70.83)

АЛЬБОМ IX Сборник спецификаций оборудования (из ТП 902-1-70.83)

АЛЬБОМ X Ведомости потребности в материалах. (из ТП 902-1-75.83)

АЛЬБОМ XI Сметы. Общая часть. (из ТП 902-1-70.83)

АЛЬБОМ XII Сметы. Подземная часть. Сборно-монолитный вариант. (Опускной способ-в сухих и мокрых грунтах).

АЛЬБОМ IV

УТВЕРЖДЕН ПРОТОКОЛОМ ТЕХНИЧЕСКОГО СОВЕТА ИНСТИТУТА „СОЮЗВОДОКАНАЛПРОЕКТ"
от 27.06 1983 г № 32 и ВВЕДЕН
в ДЕЙСТВИЕ в/о „СОЮЗВОДОКАНАЛНИИПРОЕКТ".
ПРИКАЗ № 259 от 28.10 1983 г.

РАЗРАБОТАН
ПРОЕКТНЫМ ИНСТИТУТОМ
„ХАРЬКОВСКИЙ ВОДОКАНАЛПРОЕКТ"

ГЛАВНЫЙ ИНЖЕНЕР ИНСТИТУТА Г.А. Бондаренко
ГЛАВНЫЙ ИНЖЕНЕР ПРОЕКТА В.С. Лялюк

Привязан

Инв. №

СОДЕРЖАНИЕ

N п.п.	Наименование	Лист	Стр
1	Содержание		2
	Основной комплект КЖ		
2	Общие данные (начало)	1	3
3	Общие данные (окончание)	2	4
4	Планы на отм. -6.250 и 8.605. Разрезы 1-1, 2-2	3	5
5	Схема расположения монолитных конструкций подземной части	4	6
6	Схема расположения стеновых панелей. Разрезы 1-1; 2-2	5	7
7	Схема расположения стеновых панелей. Развертка наружной стены. Узел I	6	8
8	Схема расположения стеновых панелей. Узлы II÷IV	7	9
9	Схема расположения стеновых панелей. Узлы V÷VII	8	10
9	Схема расположения стеновых панелей Узлы VIII÷X	9	11
11	Схема расположения стеновых панелей. Узлы XI÷XV	10	12
12	Схема расположения стеновых панелей. Узлы XVI÷XVIII	11	13
13	Схема расположения стеновых панелей Узлы XIX; XX	12	14
14	Схема расположения стеновых панелей. Узлы XXI÷XXII	13	15
15	Схема расположения стеновых панелей. Спецификация (клиновидный стык) Узел XXIII	14	16
16	Схема расположения стеновых панелей. Спецификация (шпоночный стык)	15	17
17	Плита днища ПДм1. Общий вид и схема армирования (в сухих грунтах)	16	18
18	Плита днища ПДм1. Схема армирования. Спецификация (в сухих грунтах)	17	19
19	Плита днища ПДм1. Общий вид и схема армирования (в мокрых грунтах)	18	20
20	Плита днища ПДм1. Схема армирования Спецификация (в мокрых грунтах)	19	21
21	РКм2 Перекрытие на отм. -6.200. План и сечения 1-1÷3-3, 7-7	20	22
22	РКм2. Перекрытие на отм -6.200. Элемент плана 1. Сечения 4-4÷6-6	21	23
23	РКм2. Схема армирования. Плита Пм1, балки Бм1÷Бм3	22	24
24	РКм2, РКм3. Схема армирования. Балки Бм4÷БмВ, колонны Км1, Км2	23	25
25	РКм2. Схема армирования. Лоток ЛТм1	24	26
26	РКм2. Схема армирования. Спецификация (начало)	25	27
27	РКм2. Схема армирования. Спецификация (окончание)	26	28
28	РКм3. Перекрытие на отм. -6200. План и сечения 1-1÷3-3, 7-7	27	29
29	РКм3. Элемент плана 1. Сечения 4-4÷6-6	28	30
30	РКм3. Схема армирования. Плита Пм1, Балки Бм1÷Бм3.	29	31
31	РКм3. Схема армирования. Лоток ЛТм2	30	32
32	РКм3. Схема армирования. Спецификация (начало)	31	33
33	РКм3 Схема армирования. Спецификация (окончание)	32	34
34	ОКм1. Опорное кольцо. Общий вид	33	35
35	ОКм1. Схема армирования	34	36
36	ОКм1. Схема армирования. Спецификация	35	37
	Основной комплект КМ		
37	Общие данные (начало)	1	38
38	Общие данные (окончание)	2	39
39	Схема расположения лестниц и лестничных площадок. Разрезы 1-1; 2-2.	3	40
40	Схемы узлов лестниц. Узел I	4	41
41	Узлы II÷V	5	42

Альбом IV

Типовой проект 902-1-76.83

Инв. N подл. | Подпись и дата | Взам. инв. N

Привязан:

Инв N

Копировал Пихарева

Формат А2

Альбом IV

Типовой проект 902-1-76.83

Ведомость чертежей основного комплекта КЖ

Лист	Наименование	Примечан.
1.	Общие данные (начало)	
2	Общие данные (окончание)	
3	Планы на отм.-6.250 и 8.605. Разрезы 1-1; 2-2	
4	Схема расположения монолитных конструкций подземной части.	
5	Схема расположения стеновых панелей. Разрезы 1-1; 2-2	
6	Схема расположения стеновых панелей. Развертка наружной стены. Узел I	
7	Схема расположения стеновых панелей. Узлы II÷IV	
8	Схема расположения стеновых панелей. Узлы V÷VII	
9	Схема расположения стеновых панелей. Узлы VIII÷X	
10	Схема расположения стеновых панелей. Узлы XI÷XV	
11	Схема расположения стеновых панелей. Узлы XVI÷XVIII	
12	Схема расположения стеновых панелей. Узлы XIX, XX	
13	Схема расположения стеновых панелей. Узлы XXI÷XXII	
14	Схема расположения стеновых панелей. Спецификация (клиновидный стык). Узел XXIII.	
15	Схема расположения стеновых панелей. Спецификация (шпоночный стык)	
16	Плита днища ПДм 1. Общий вид и схема армирования (в сухих грунтах)	
17	Плита днища ПДм 1. Схема армирования Спецификация (в сухих грунтах)	
18	Плита днища ПДм 1. Общий вид и схема армирования (в мокрых грунтах)	
19	Плита днища ПДм 1 Схема армирования. Спецификация (в мокрых грунтах)	
20	РКм 2. Перекрытие на отм.-6.200. План и сечения 1-1÷3-3, 7-7	
21	РКм 2. Перекрытие на отм.-6.200. Элемент плана 1. Сечения 4-4÷6-6	
22	РКм 2. Схема армирования. Плита Пм 1, балки Бм 1÷Бм 3	
23	РКм 2, РКм 3 Схема армирования. Балки Бм 4÷Бм 8. Колонны Кн 1, Кн 2	
24	РКм 2. Схемы армирования. Лоток ЛТм 1.	
25	РКм 2. Схема армирования. Спецификация (начало)	
26	РКм 2 Схема армирования. Спецификация (окончание)	
27	РКм 3. Перекрытие на отм. -6.200. План и сечения 1-1÷3-3, 7-7	
28	РКм 3. Элемент плана 1. Сечения 4-4÷6-6	
29	РКм 3. Схема армирования. Плита Пм 1, балки Бм 1÷Бм 3	
30	РКм 3. Схема армирования. Лоток ЛТм 2.	
31	РКм 3 Схема армирования. Спецификация. (начало)	
32	РКм 3. Схема армирования. Спецификация. (окончание)	
33	ОКм 1. Опорное кольцо. Общий вид.	
34	ОКм 1. Схема армирования.	
35	ОКм 1. Схема армирования. Спецификация	

Типовой проект разработан в соответствии с действующими нормами и правилами.

Главный инженер проекта /Лялюк/.

Ведомость ссылочных и прилагаемых документов

Обозначение	Наименование	Примечание
	Ссылочные документы	
3.901-5	Сальники набивные Ду 50÷1400 для пропуска труб через стены	
1.400-15 вып 0; 1	Унифицированные закладные изделия железобетонных конструкций для крепления технологических коммуникаций и устройств	
ГОСТ 23279-78	Сетки сварные из стержней арматуры диаметром до 40 мм	
3.902-1-10	Сборные унифицированные железобетонные стеновые панели подземных частей круглых канализационных насосных станций	
	Прилагаемые документы	
902-1-76.83-КЖИ	Изделия	ал. VI
902-1-76.83-КЖ-ВМ1;	Ведомости потребности	ал. X
902-1-76.83-КЖ-ВМ2.	в материалах	ал. X

Ведомость спецификаций

Лист	Наименование	Примечание
3	Спецификация к схеме расположения монолитных конструкций подземной части	
14	Спецификация к схеме расположения стеновых панелей (клиновидный стык)	
15	Спецификация к схеме расположения стеновых панелей (шпоночный стык)	
17	Спецификация к плите днища (в сухих грунтах)	
19	Спецификация к плите днища (в мокрых грунтах)	
25,26	Спецификация к РКм 2	
31,32	Спецификация к РКм 3	
35	Спецификация к ОКм. 1	

Ведомость объемов сборных железобетонных конструкций

№ строки	Наименование группы элементов конструкции	Код	Кол	Примечание
1	Стеновые панели (с клиновидным стыком) - наружные	583100	80.3	м3
2	Стеновые панели (со шпоночным стыком) - наружные	583100	80.3	м3
3	Стеновые панели (с клин. стыком) внутр.	583200	20.1	м3
4	Стеновые панели (со шпоночн. стык.) внутр.	583200	20.1	м3

Материалы на изготовление сборных железобетонных конструкций учтены в ведомости потребности в материалах и отдельно не учитываются.

Инв. N подл. | Подпись и дата | Взам. инв. N

Нач. отд	Шейко		
Н. контр	Власенко		
Рук. гр.	Кунцевич		
Ст. инж	Шпандий		
Инж.	Заварзовская		

Привязан:

Инв. N

ТП 902-1-76.83-КЖ

Канализационная насосная станция производительностью 200-1200 м3/ч напором 12-27 м с решетками-дробилками.

Стадия	Лист	Листов
Р	1	35

Общие данные (начало)

Госстрой СССР Союзводоканалпроект Харьковский Водоканалпроект

Расчётные схемы в мокрых грунтах

В период строительства

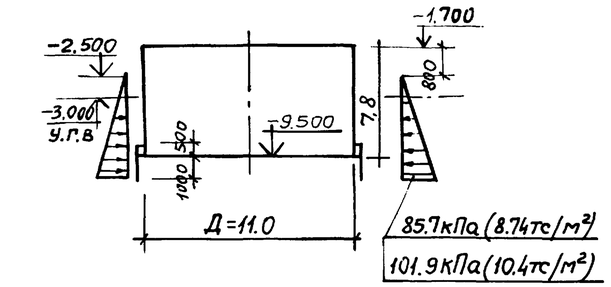

В период эксплуатации.

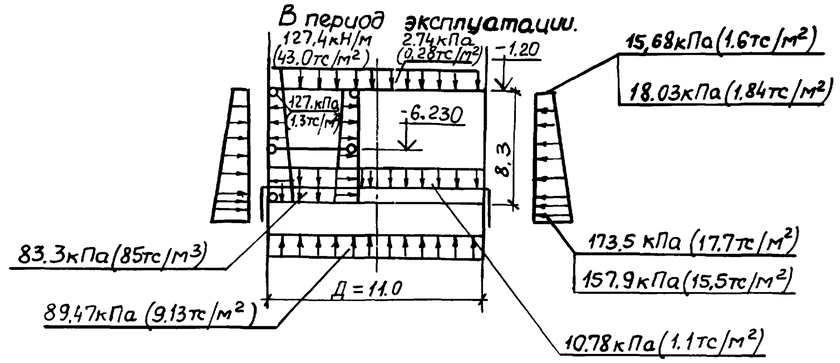

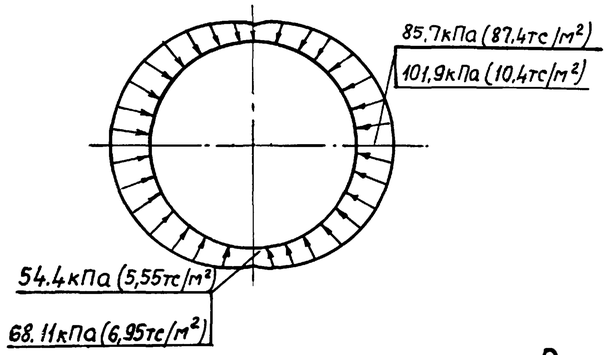

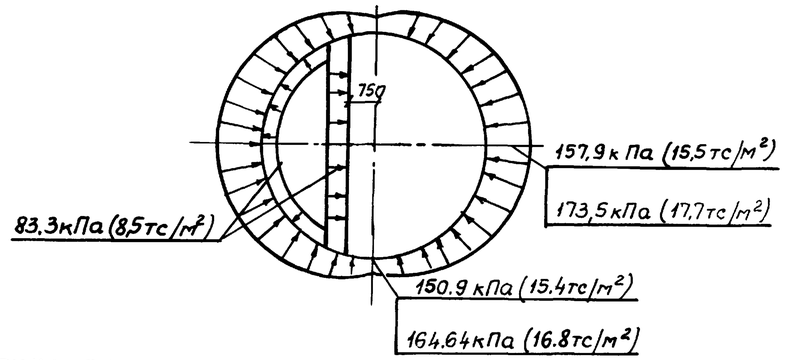

Расчётные схемы в сухих грунтах

В период строительства

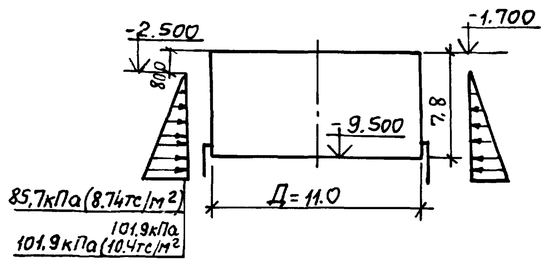

В период эксплуатации

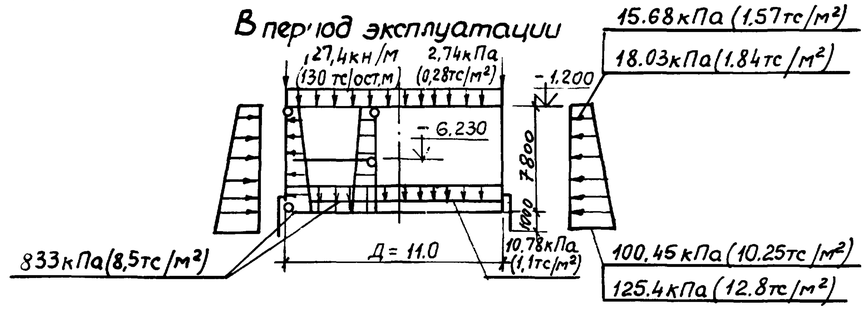

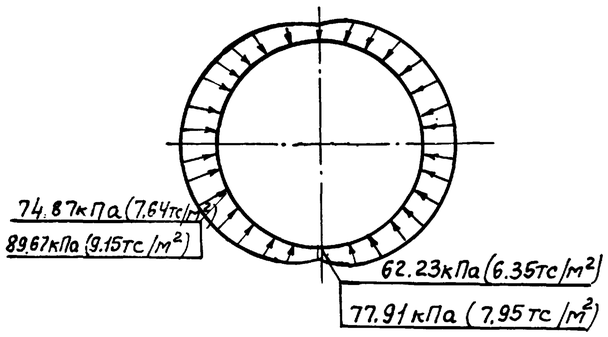

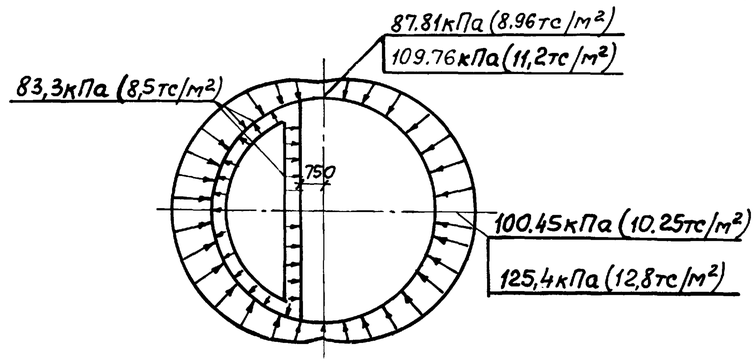

Условные обозначения

15.68 кПа (1,6тс/м²)

18.03кПа (1,84тс/м²)

Общие указания

1. Для железобетонных конструкций марка бетона по водонепроницаемости принята В-4, марка бетона по морозостойкости принята, Мрз100 – для районов строительства с температурой наружного воздуха t° = -20°, -30°С, Мрз150 – для районов строительства с температурой наружного воздуха t° = -40°С
2. Уровень грунтовых вод на период эксплуатации принят на отм.-1,650.

Нач.отд.	Шейко		
Н.контр.	Власенко		
Рук.гр.	Боровик		
Ст.инж.	Шмандий		
Ст.техн.	Каменский		

Инв. №

Привязан:

ТП 902-1-76.83 КЖ

Канализационная насосная станция производительностью 200-1200 м³/ч напором 12-27м с решетками-дробилками

Стадия	Лист	Листов
Р	2	

Общие данные (окончание)

Госстрой СССР Союзводоканалниипроект Харьковский Водоканалпроект

19188-01 5

Альбом IV

Типовой проект 902-1-76.83

Инв.№подл. | Подпись и дата | Взам.инв.№

Копировал Чуглякова

Формат А2

Типовой проект 902-1-76.83 Альбом IV

План на отм. -8.605

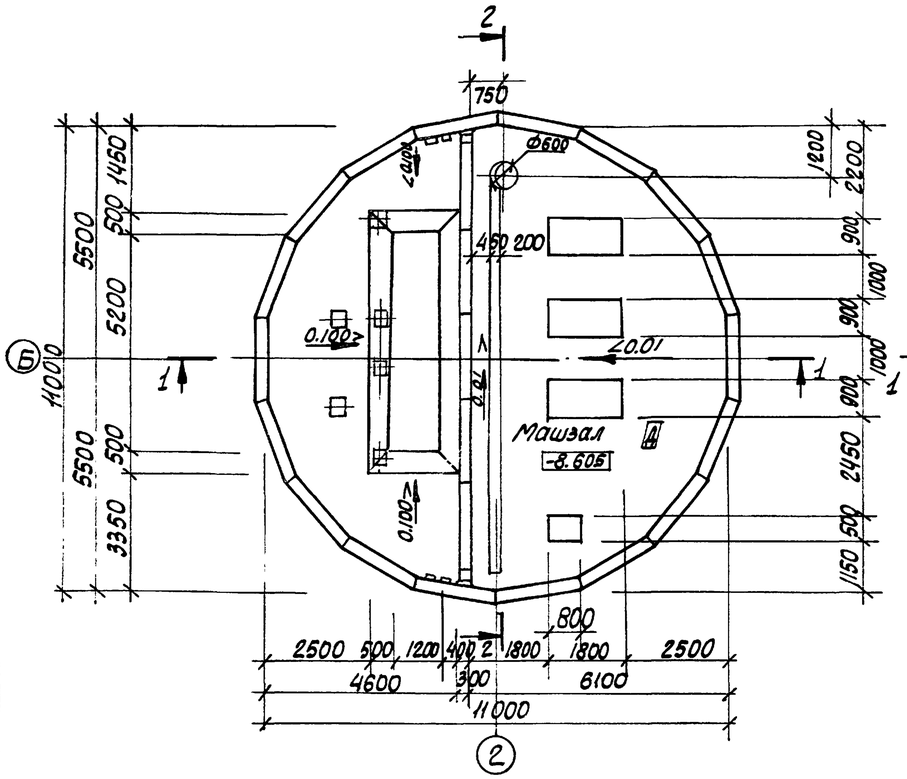

План на отм. -6.200 (для РД-600)

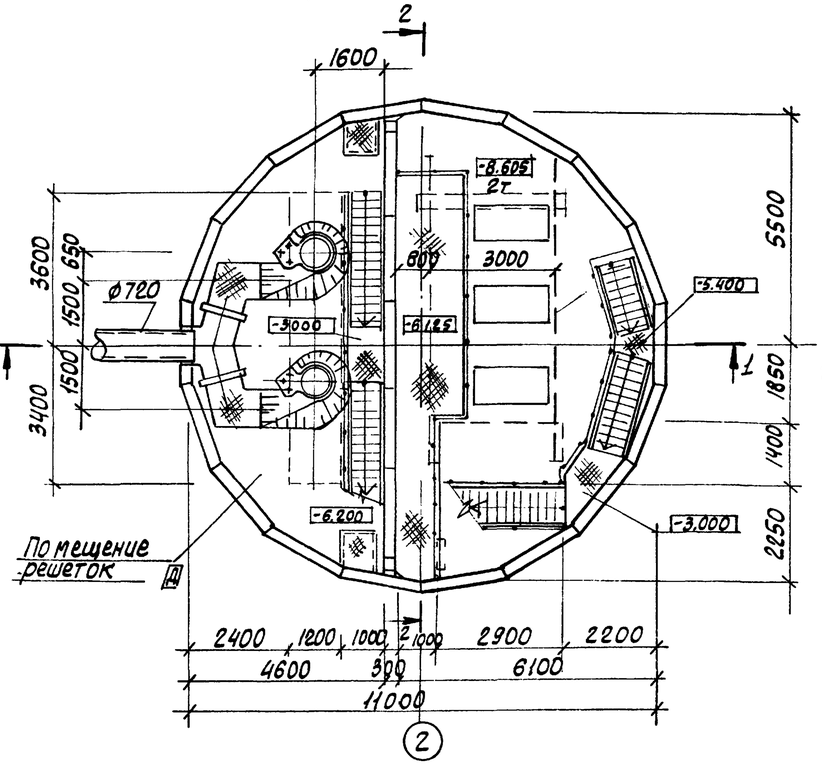

План на отм. -6.200 (для КРД-40м)

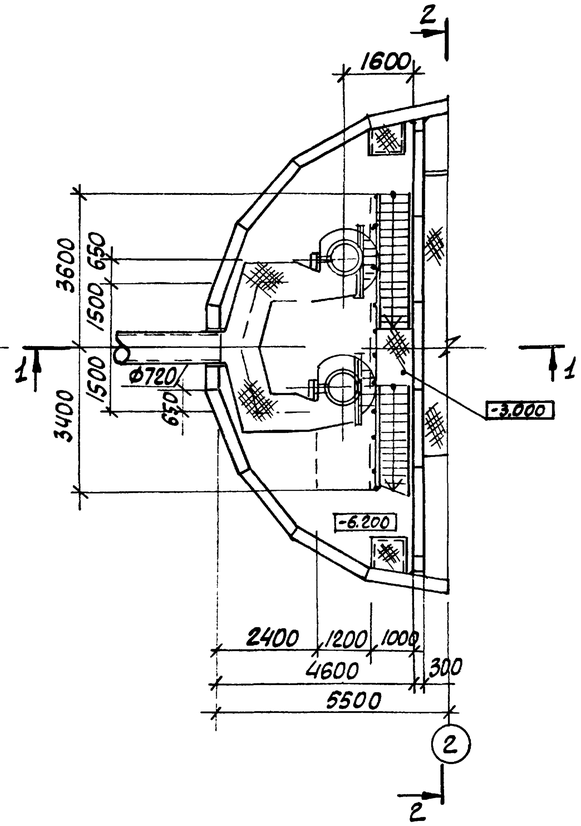

Разрез 1-1

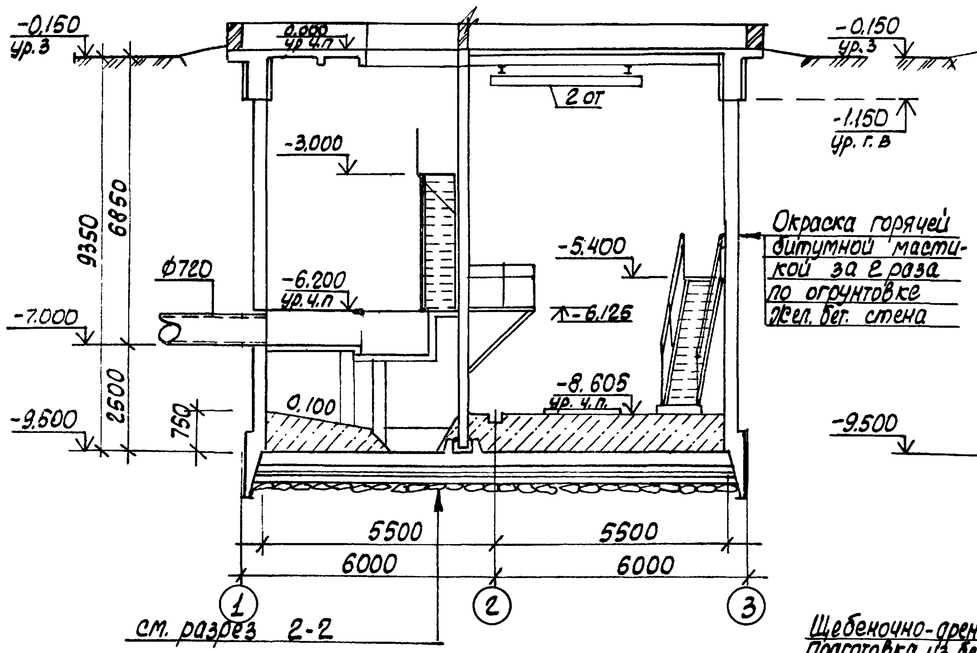

Разрез 2-2

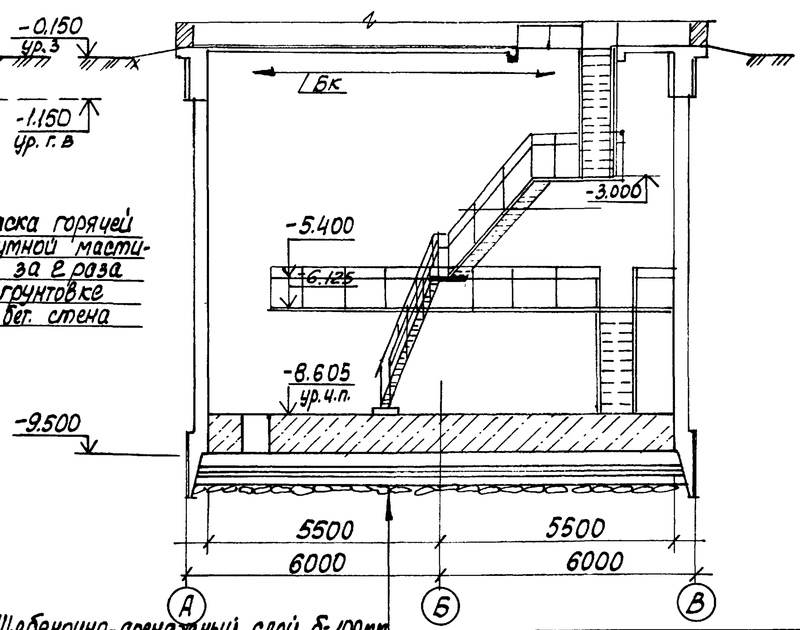

Щебеночно-дренажный слой δ=100мм
Подготовка из бетона марки 50 δ=100мм
Холодная асфальтовая мастика δ=10мм
стяжка из цементно-песчаного раствора δ=20мм.
Железобетонное днище δ=300мм

Основные строительные показатели

Наименование	ед. изм.	Кол-во	Примечание
Общая площадь	$м^2$	95,0	
на расчетную единицу	$м^2$	0,32	
Строительный объем	$м^3$	909,0	
на расчетную единицу	$м^3$	2,57	Расчетная единица 100 $м^3$/ч

Показатели на расчётную единицу приведены на надземную и подземную часть

Привязан

Инв. №

Нач. отд.	Шейко	
Гл. спец.	Власенко	
Рук. гр.	Юрьева	
Ст. арх.	Кесина	
Ст. техн.	Шевлякова	

тп 902-1-76.83-КЖ

Канализационная насосная станция производительностью 200-1200 $м^3$/ч напором 12-27м с решетками-дробилками

Стадия	Лист	Листов
Р	3	

Планы на отм. -8.605 и -6.200, Разрезы 1-1, 2-2

Госстрой СССР Союзводоканалниипроект Харьковский Водоканалпроект

19188-01 6

Отр. ВнК-2 Нарыжная | Взам. инв. № | Подпись и дата | Инв. № подл.

Альбом IV

Типовой проект 902-1-76.83

1-1

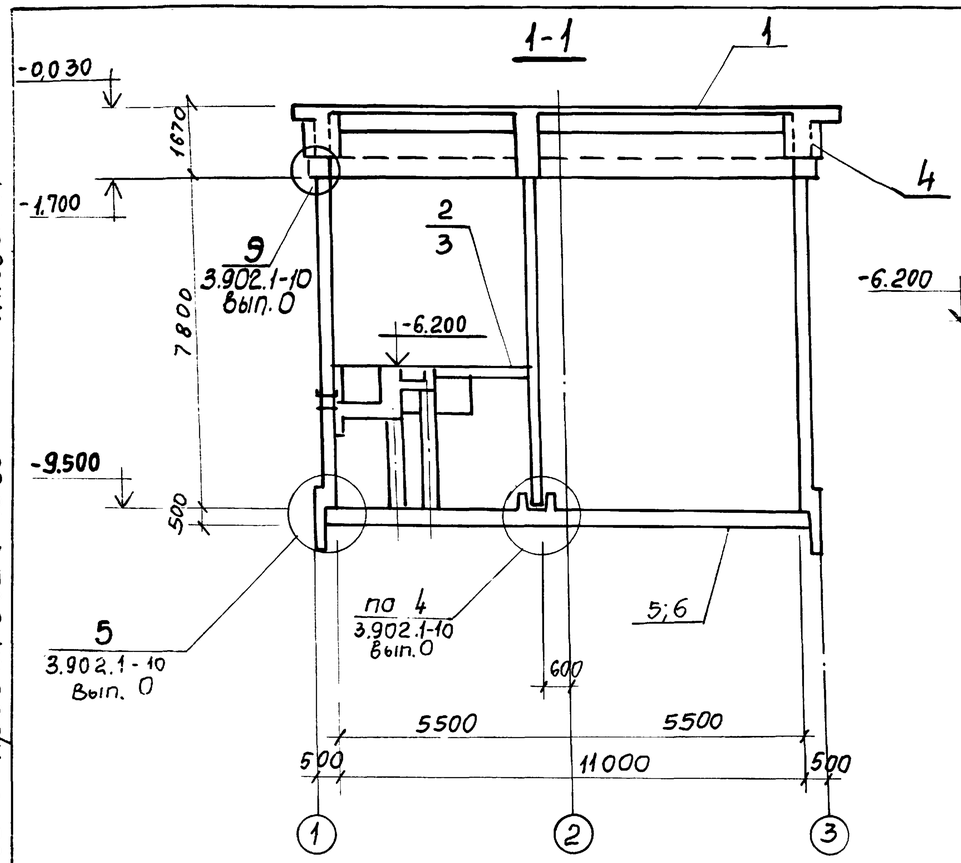

2-2

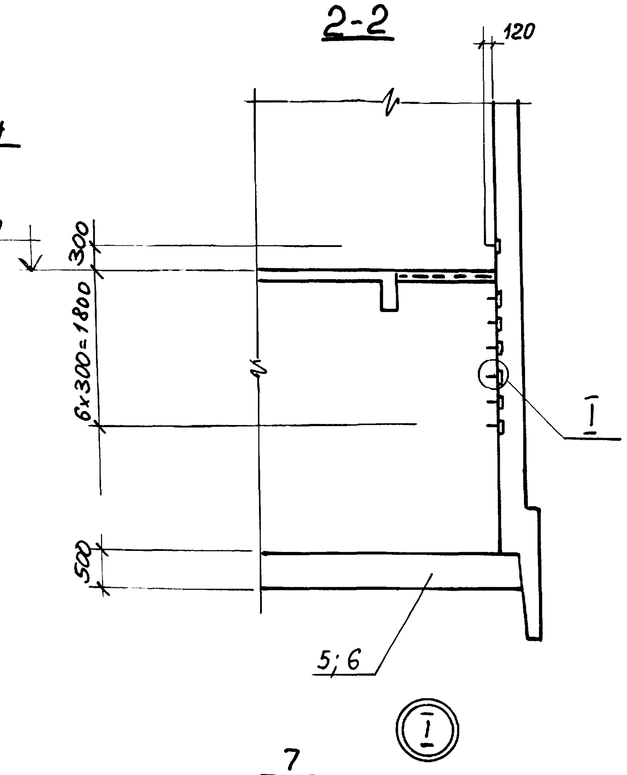

4-4

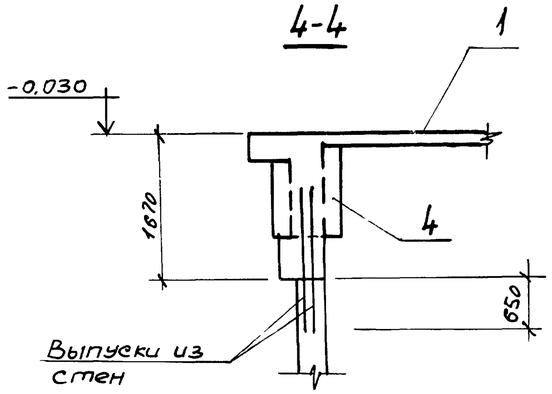

План

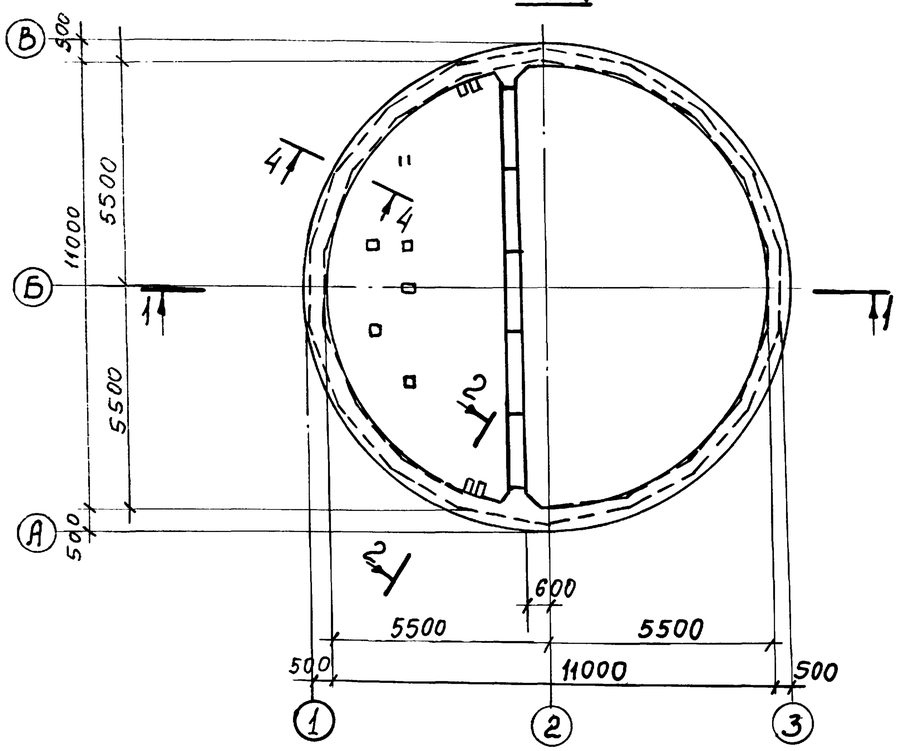

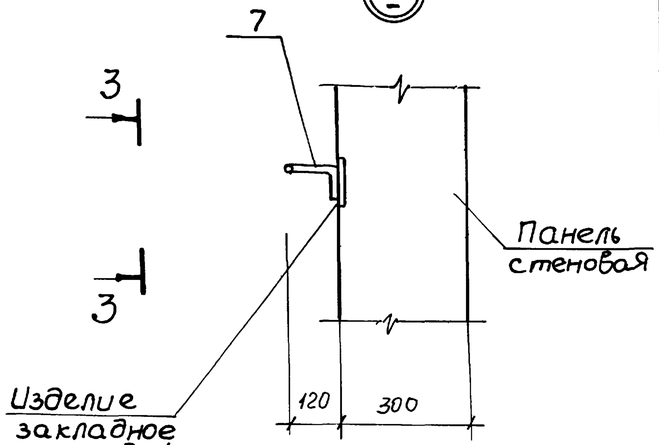

3-3

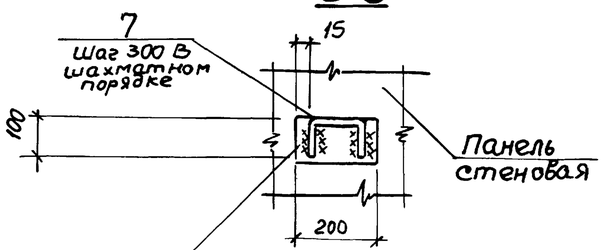

Спецификация к схеме расположения монолитных конструкций подземной части

Марка поз.	Обозначение	Наименование	Кол.	Масса ед.кг	Примечание
1	902-1-70.83 Ал. III лист 7÷19	Перекрытие на отм. 0.000 РКМ 1	1		
2	лист 20÷25	Перекрытие на отм. -6.200 РКМ 2	1		для решетки дробилок РД-600
3	лист 27÷32	Перекрытие на отм. -6.200 РКМ 3	1		для решетки дробилок КРД-40м
4	лист 33÷35	Кольцо монолитное ОКМ 1	1		
5	лист 16,17	Плита днища ПДМ 1	1		в сухих грунтах
6	лист 18,19	То же ПДМ 1	1		в мокрых грунтах
7	1.400-15.81.810	Изделие закл. МН 801	28	0,74	

1. Перекрытие на Отм.-6.200 условно показано для установки решеток дробилок КРД-40м.

Привязан

Инв. №

Нач.отд.	Шейко	
Н.контр.	Власенко	
Рук.гр.	Кунцевич	
Ст.инж.	Шмандий	
Инжен.	Рукас	

ТП 902-1-76.83-КЖ

Канализационная насосная станция производительностью 200-1200 м³/ч, напором 12-21 м с решетками-дробилками

Схема расположения монолитных конструкций подземной части.

Стадия	Лист	Листов
Р	4	

Госстрой СССР Союзводоканалниипроект Харьковский Водоканалпроект

19188-01 7

Копировал: Корольова Формат А2

Инв. № подл. | Подпись и дата | Взам. инв. №

Схема расположения стеновых панелей

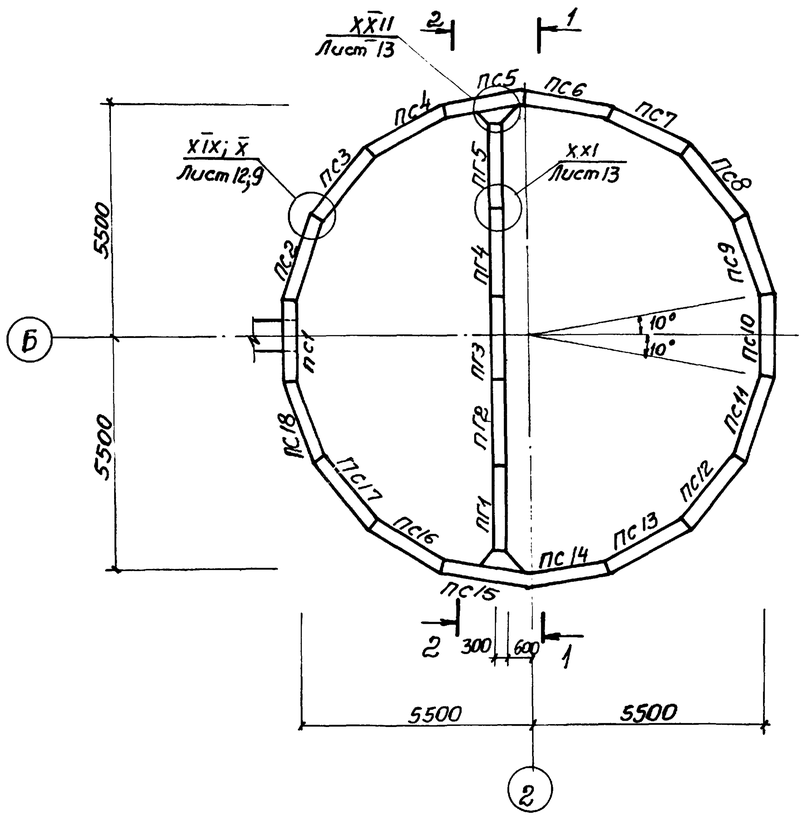

2-2

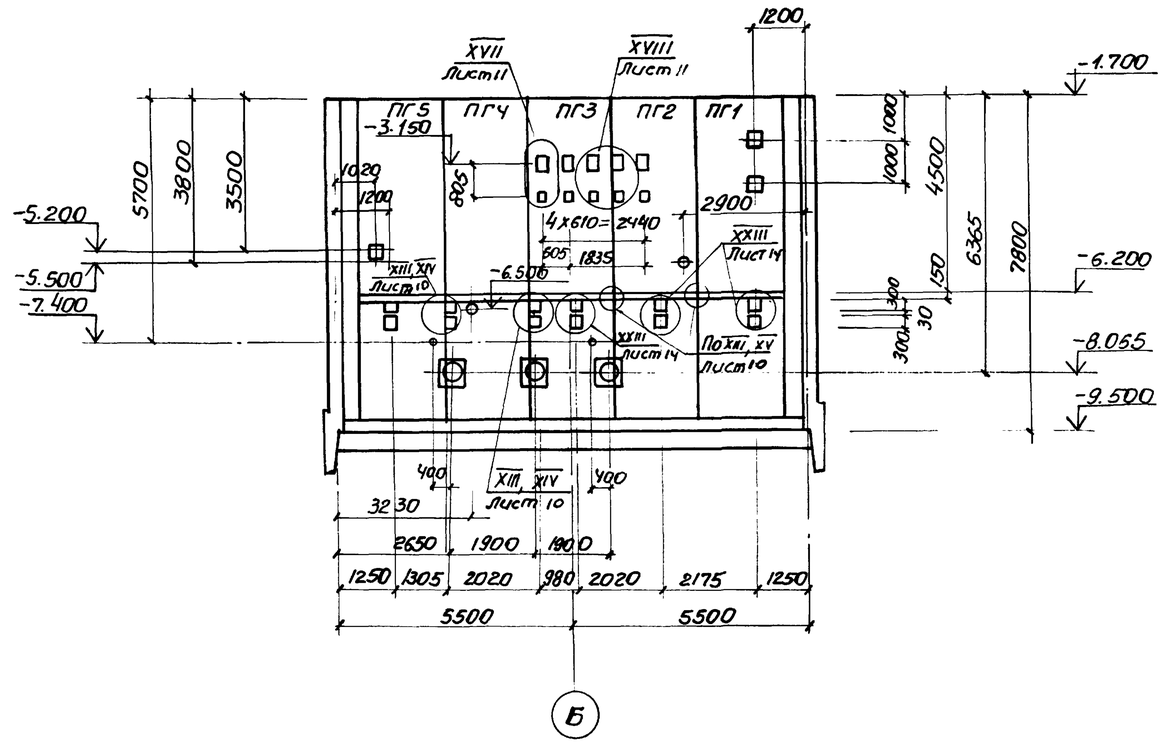

1-1

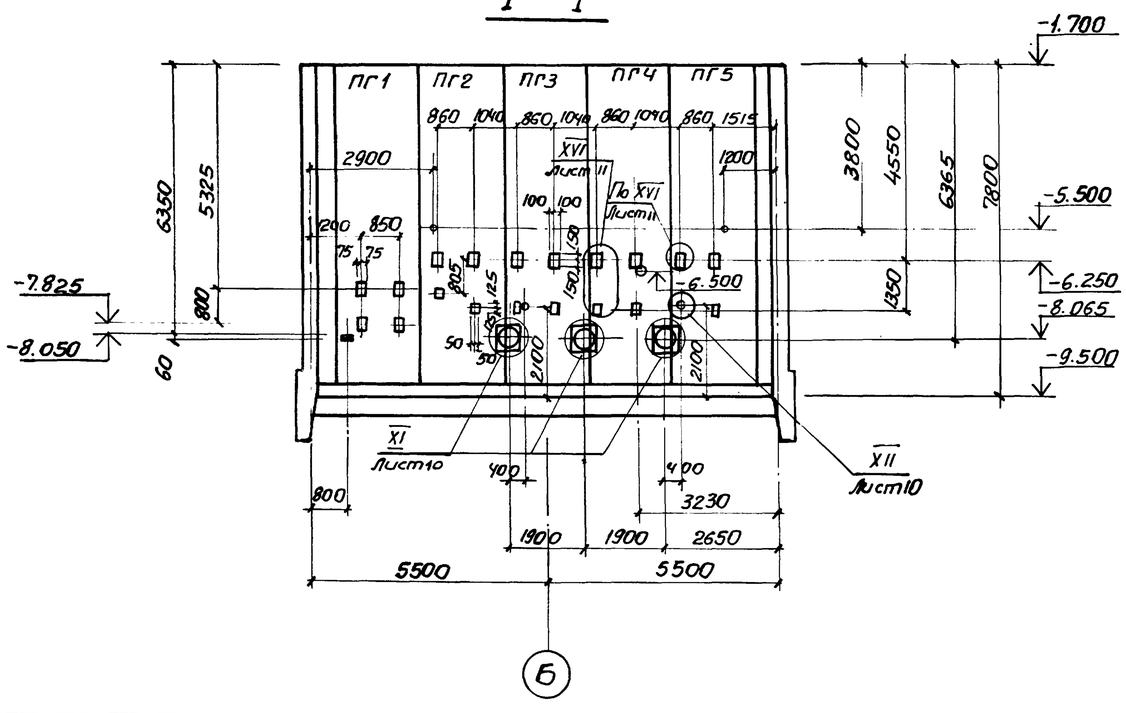

Закладные изделия (зачерненные) приварить к арматуре стен.

Привязан				ТП 902-1-76.83-КЖС			
			Нач.отд. Шейко	Канализационная насосная станция производительностью 200÷1200 м³/ч напором 12-27м с решетками-дробилками	Стадия	Лист	Листов
			Н.контр. Власенко		Р	5	
			Рук.гр. Кунцевич	Схема расположения стеновых панелей Разрезы 1-1, 2-2.	Госстрой СССР Союзводоканалниипроект Харьковский Водоканалпроект		
Инв.№			Ст.инж. Штандик				
			Инжен. Мирошникова				

Альбом IV

Типовой проект 902-1-76.83

Согл.: ЗЛ Сектор 06 Гарасимчук Бар чан Остроумова

Взам. инв. № | Подпись и дата | Инв. № подл.

19188-01 8

Развертка наружной стены I.

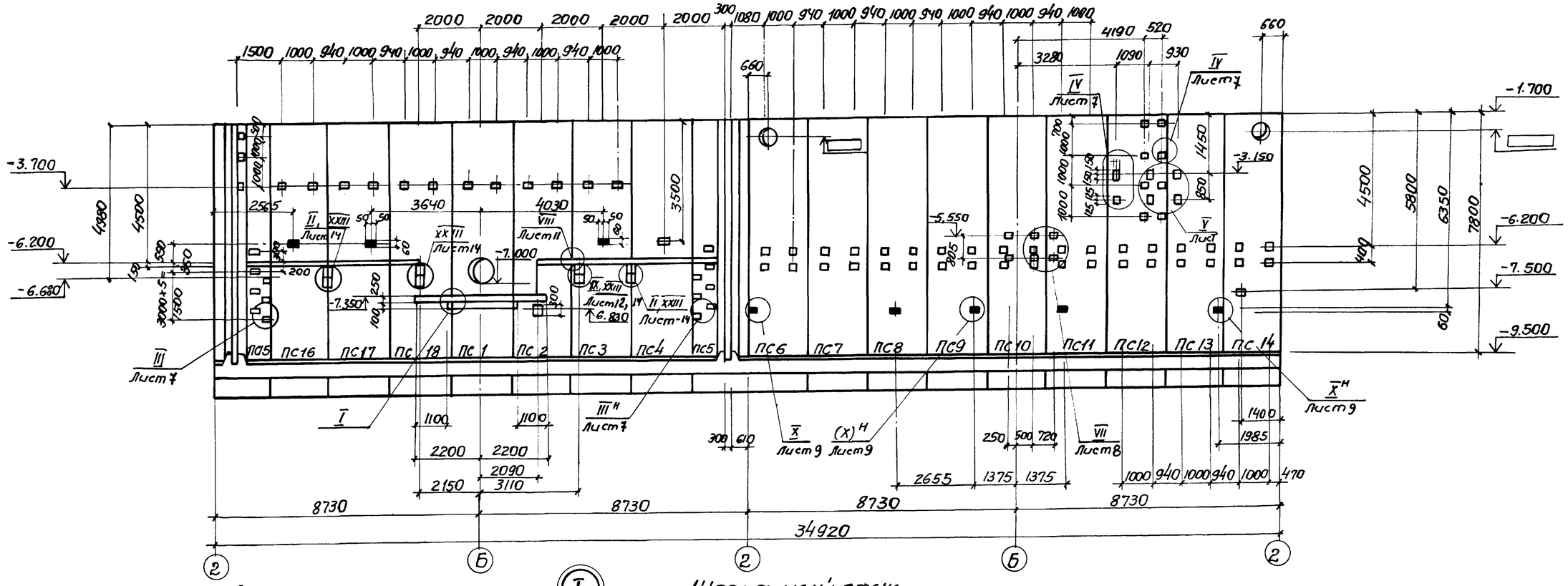

Клиновидный стык

Шпоночный стык

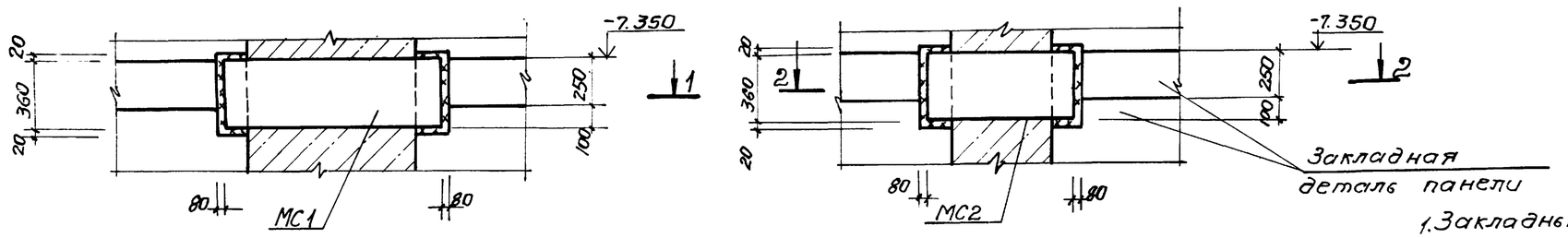

1 - 1

2 - 2

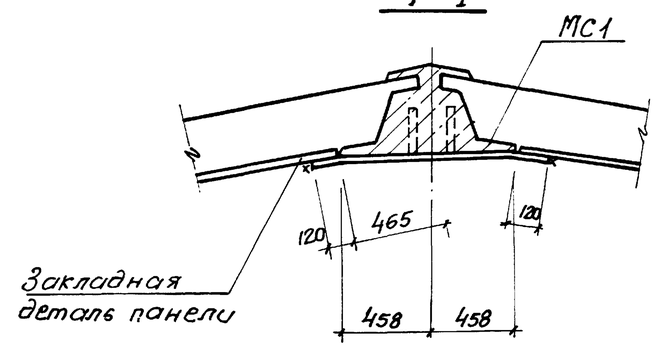

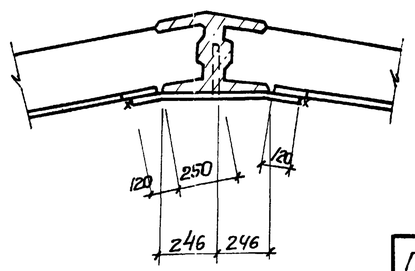

1. Закладные изделия (зачерненные) приварить к арматуре стен.
2. Арматурные выпуски поз. МС39 из швов между панелями сварить с горизонтальной арматурой монолитного ж.б. пояса ОКм 1 во всех точках пересечения контактой точечной сваркой.

Привязан				ТП 902-1-76.83 КЖ			
				Канализационная насосная станция производительностью 200÷1200 м³/ч напором 12-27 м с решетками-дробилками	Стадия	Лист	Листов
					Р	6	
Инв №	Нач.отд. Шейко			Схема расположения стеновых панелей. Развертка наружной стены. Узел I.	Госстрой СССР Союзводоканалниипроект Харьковский Водоканалпроект		
	Гл.спец. Власенко						
	Рук.гр. Кунцевич						
	Гл.инж. Шмандий						
	Инжен. Прядкина						

19188-01 9

Альбом IV

Типовой проект 902-1-76.83

Инв. № подл. | Подпись и дата | Взам. инв. №

Гл.инж. Барсан | Гл.инж. Островская

ЭЯ Сектор ОВ

Альбом IV

Типовой проект 902-1-76.83

Клиновидный стык (II)

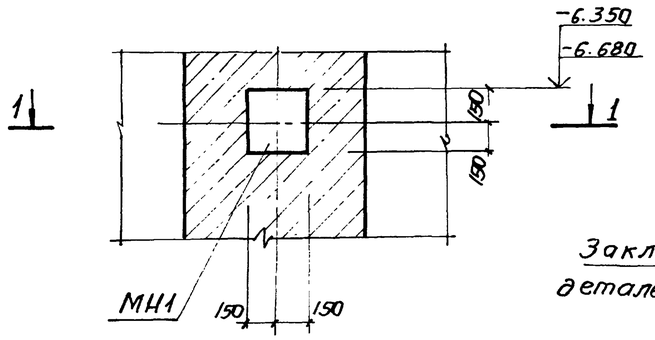

1 – 1

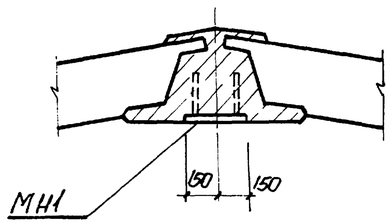

Шпоночный стык (III)

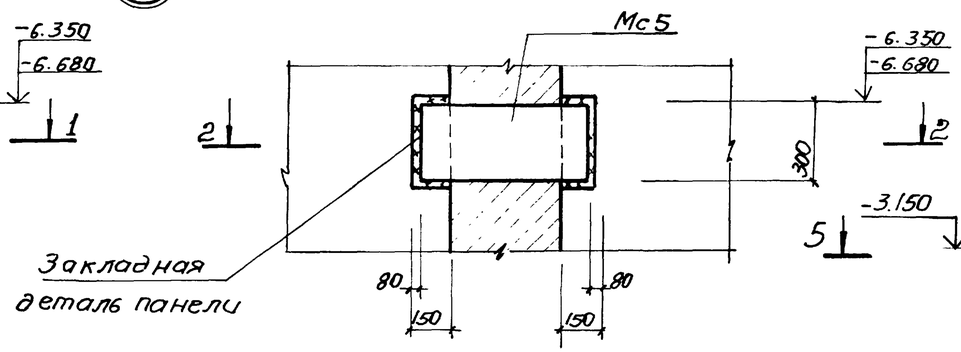

2 – 2

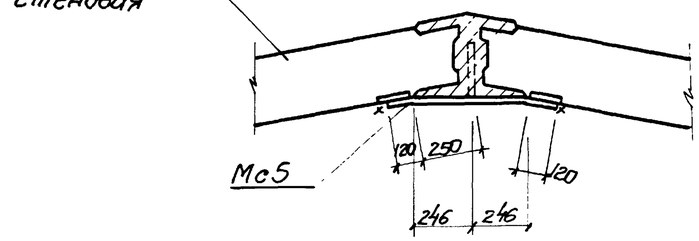

Клиновидный стык (IV)

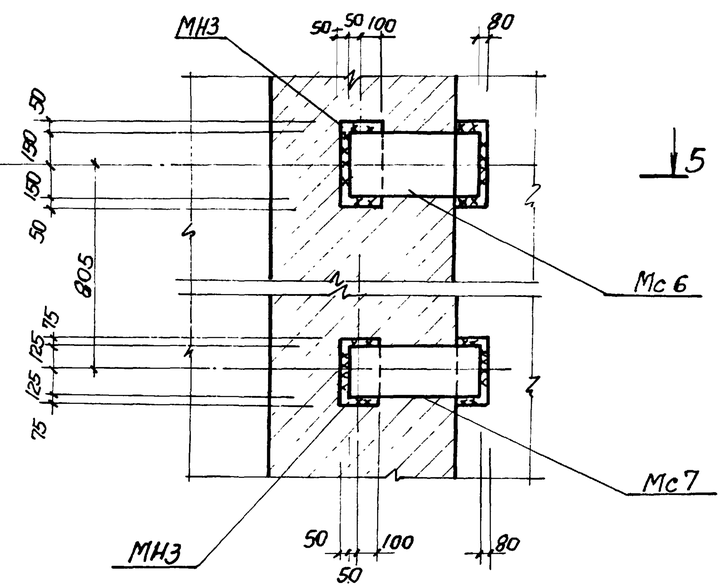

5 – 5

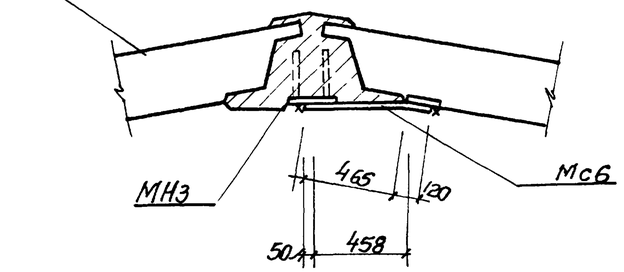

Клиновидный стык (III)

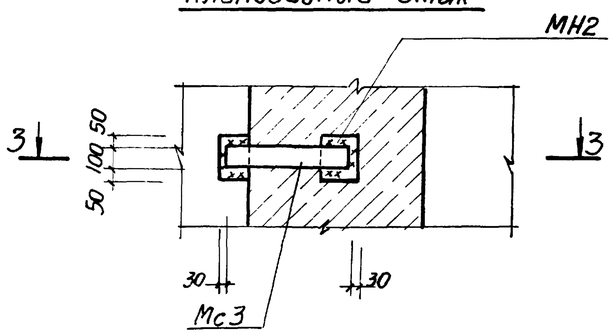

3 – 3

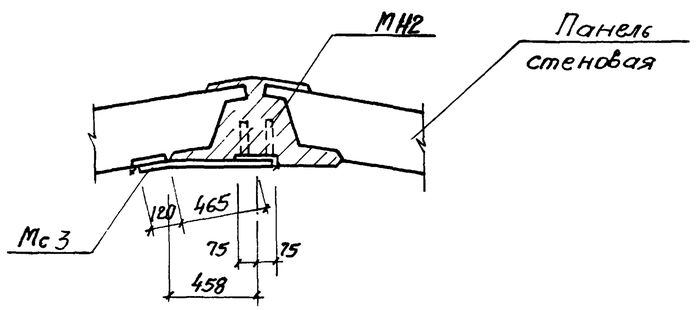

Шпоночный стык

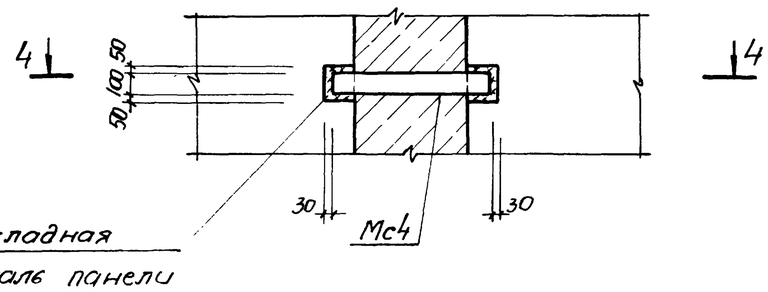

4 – 4

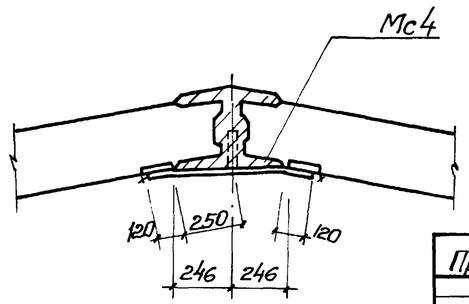

Привязан			Нач.отд.	Шейко		ТП 902-1-76.83-КЖ		
			Гл. сп.	Власенко				
			Рук. гр.	Кунцевич		Канализационная насосная станция производительностью 200-1200 м³/ч на напорах 12-27 м с решетками дробилками	Стадия: Р	Лист: 7	Листов:
			Ст. инж.	Иманалиев		Схема расположения стеновых панелей. Узлы II – IV	Госстрой СССР Союзводоканалниипроект Харьковский Водоканалпроект		
Инв. №			Инженер	Прядкина				

Инв. № подл. | Подпись и дата | Взам. инв. №

19188-01 10

Типовой проект 902-1 Альбом IV

V Клиновидный стык

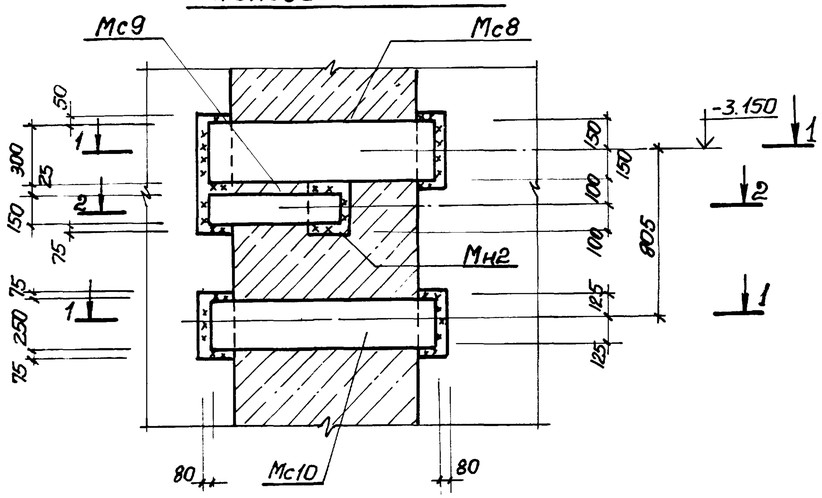

1 - 1

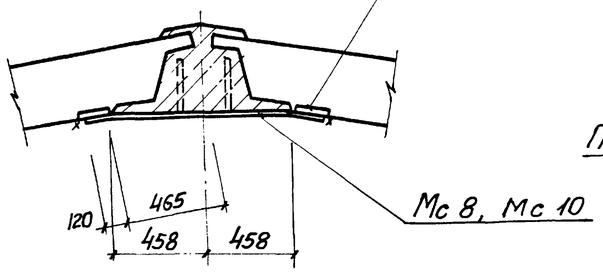

VI Клиновидный стык

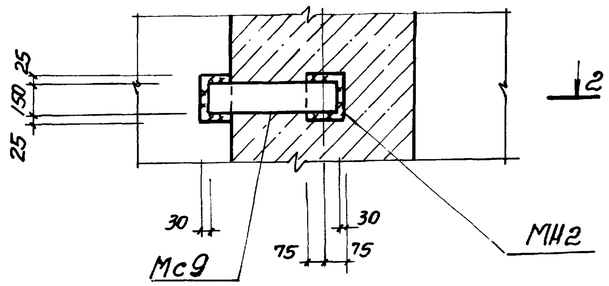

2 - 2

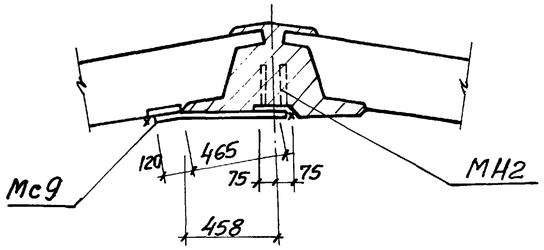

VI Шпоночный стык

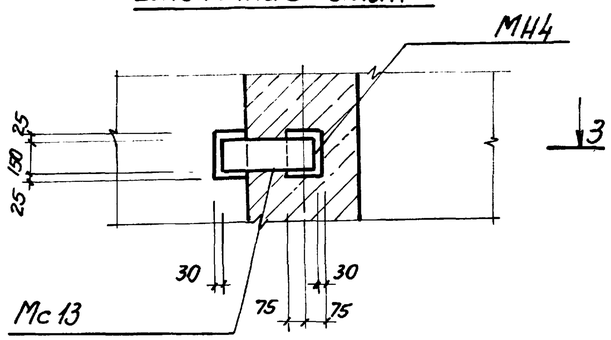

3 - 3

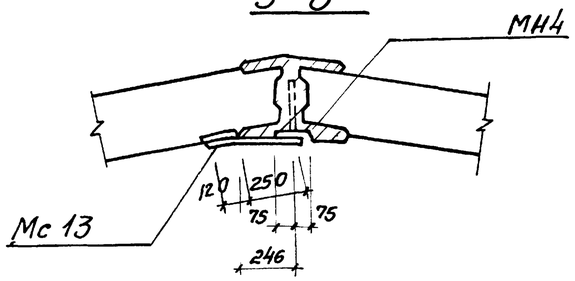

VII Шпоночный стык

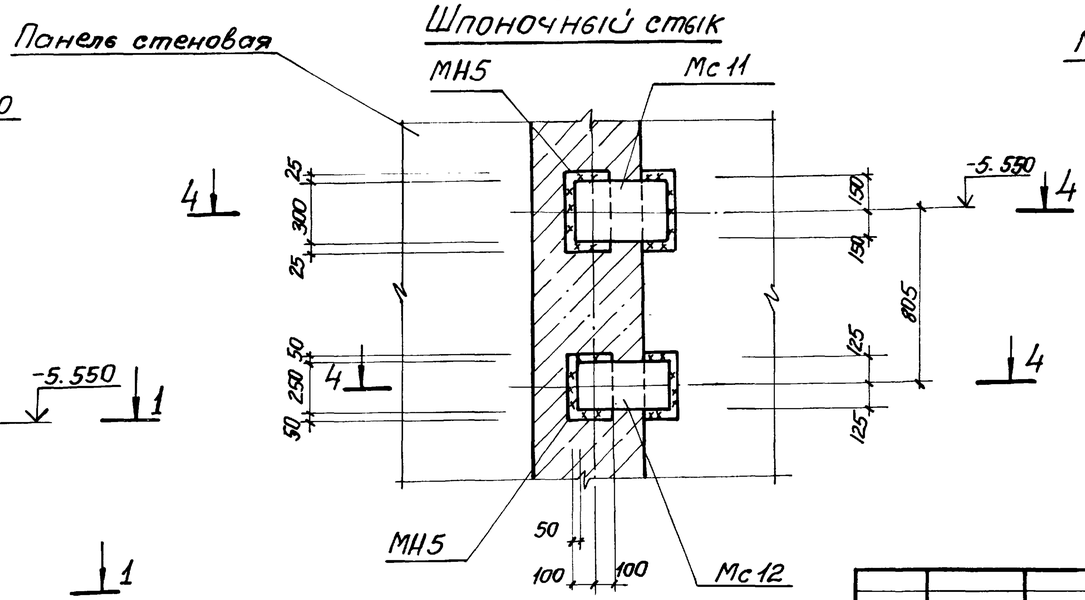

4 - 4

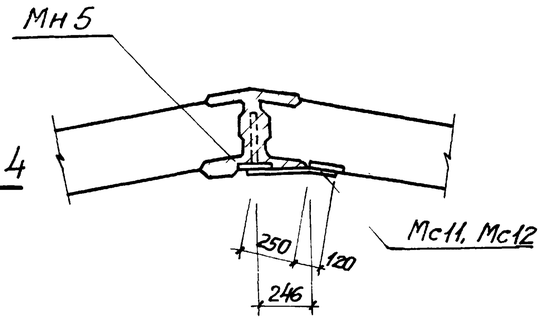

VII Клиновидный стык

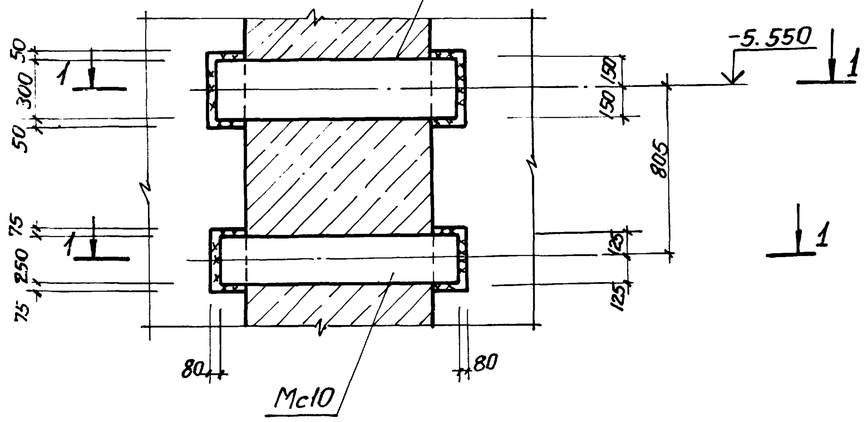

Привязан			
Инв.№			
Нач.отд.	Шейко		
Гл.спец	Власенко		
Рук.гр.	Кунцевич		
Ст.инж	Шандий		
Инжен	Прядкина		

ТП 902-17683-КЖС

Канализационная насосная станция производительностью 200÷1200 м³/ч напором 12–27 м с решетками-дробилками.

Схема расположения стеновых панелей. Узлы V ÷ VII

Стадия	Лист	Листов
Р	8	

Госстрой СССР Союзводоканалниипроект Харьковский Водоканалпроект

19188-01 11

Инв.№ подл. | Подпись и дата | Взам. инв.№

Копировал Щербакова Формат А2

Альбом IV

Типовой проект 902-1-76.83

Клиновидный стык (VIII)

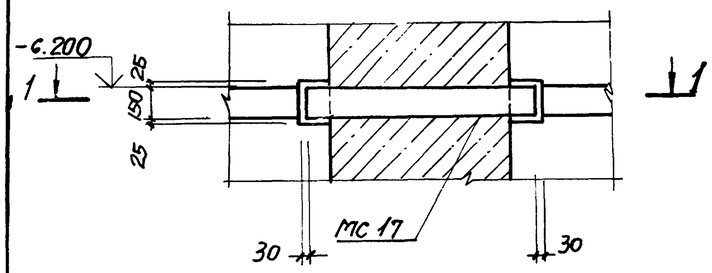

1 - 1

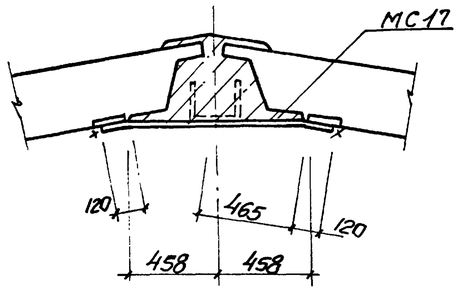

Шпоночный стык (VIII)

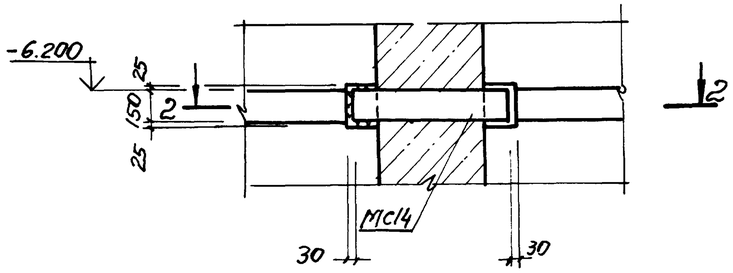

2 - 2

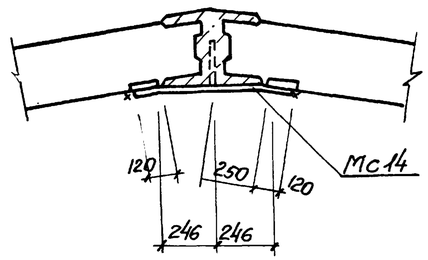

Клиновидный стык (X)

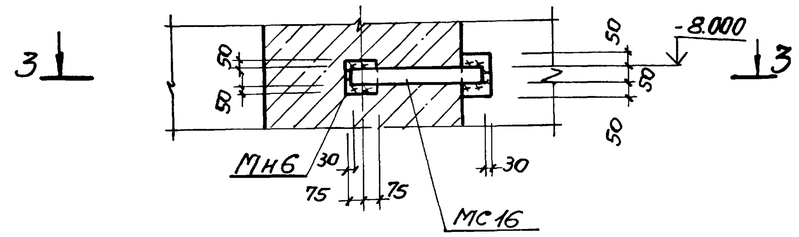

Шпоночный стык

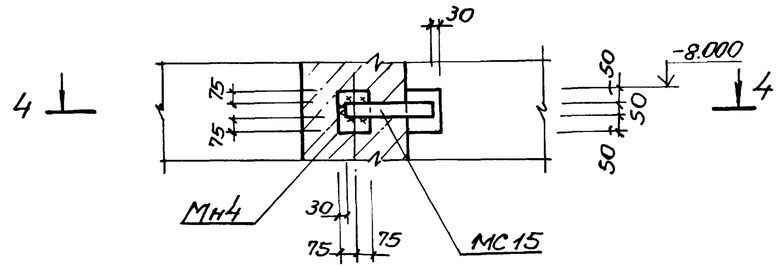

Клиновидный стык (IX)

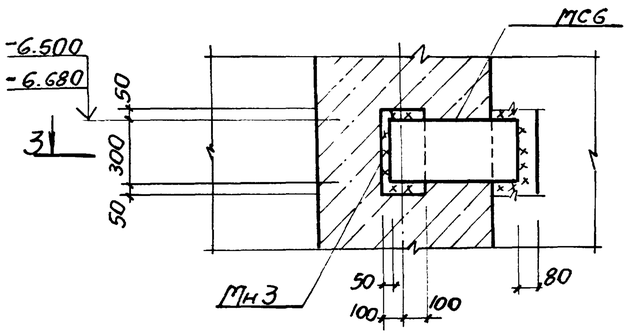

3 - 3

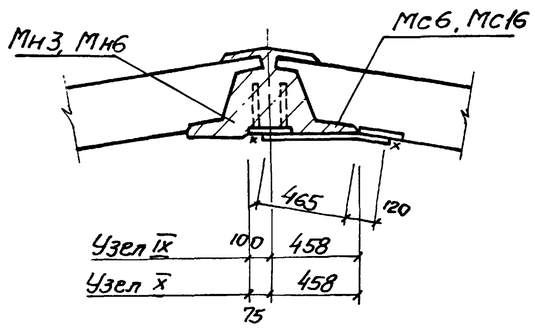

Шпоночный стык (IX)

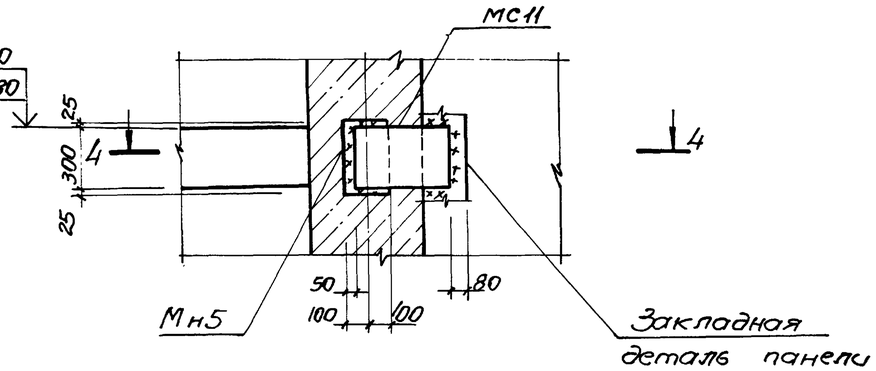

4 - 4

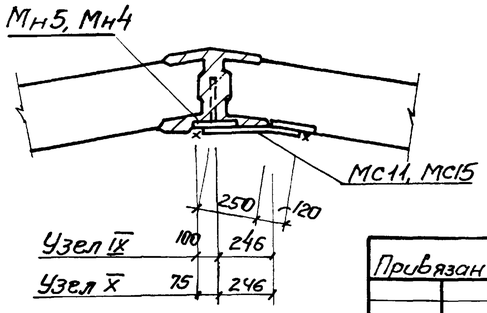

Привязан			
Инв N			

Нач.отд.	Шейко		
Н.контр.	Власенко		
Рук.гр.	Кунцевич		
Ст.инж.	Штандик		
Инжен.	Мирошниченко		

ТП 902-1-76.83-КЖ

Канализационная насосная станция производительностью 200-1200 м³/ч напором 12-27 м с решетками-дробилками

Схема расположения стеновых панелей. Узлы VIII ÷ X

Стадия	Лист	Листов
Р	9	

Госстрой СССР Союзводоканалпроект Харьковский Водоканалпроект

Инв.N подл. | Подпись и дата | Взам.инв.N

Альбом IV

Типовой проект 902-1-76.83

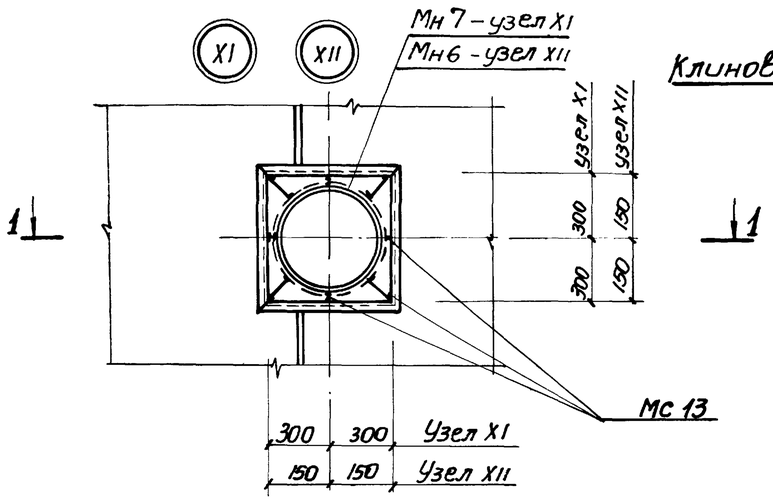

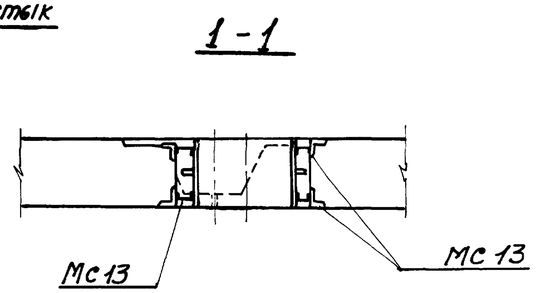

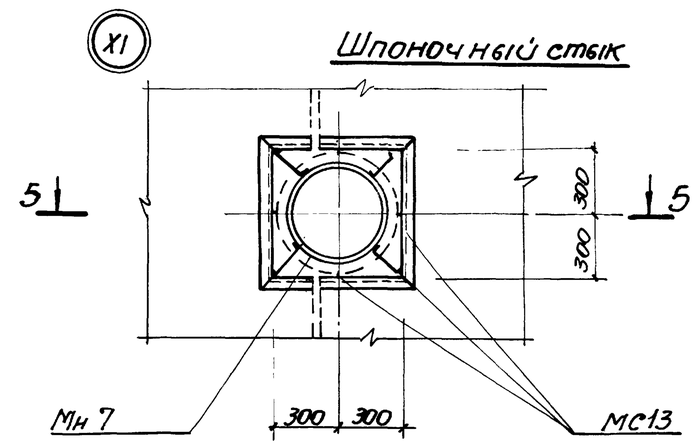

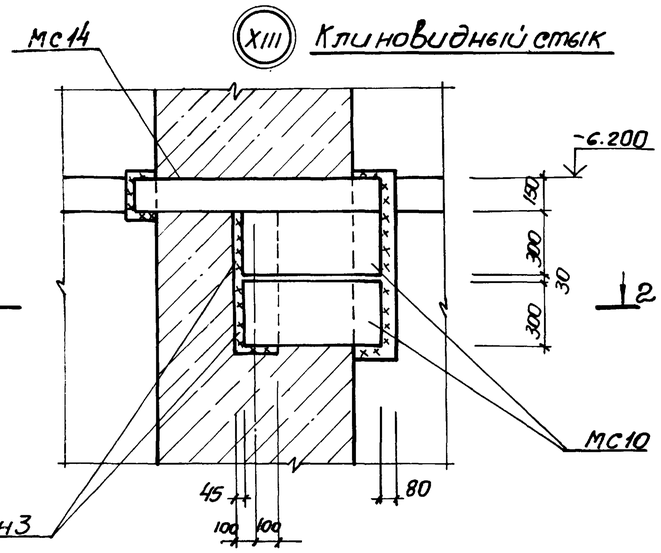

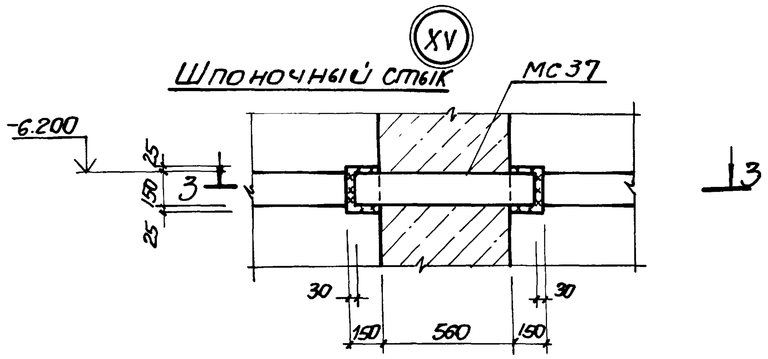

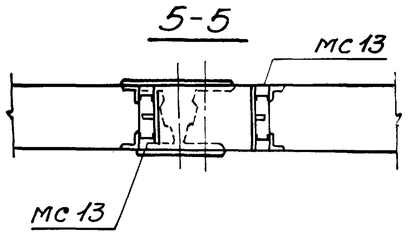

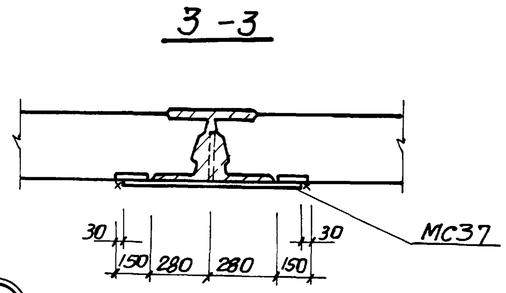

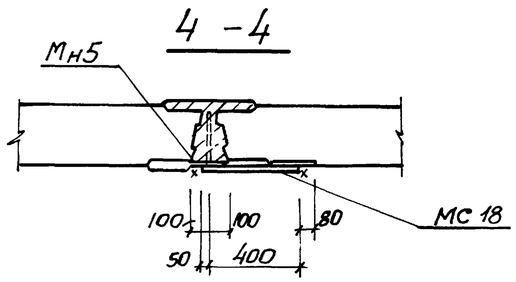

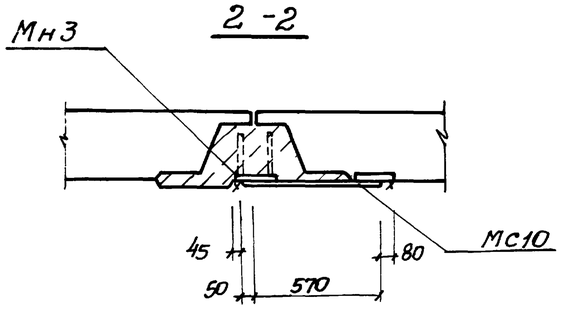

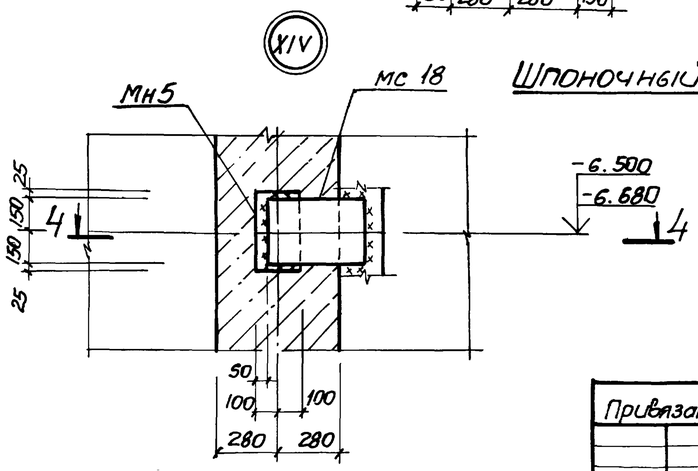

Привязан					ТП 902-1-76.83-КЖ			
			Нач.отд.	Шейко	Канализационная насосная станция производительностью 200÷1200 м³/ч напором 12÷27 м. с решетками-дробилками	Стадия	Лист	Листов
			Н.контр.	Власенко		Р	10	
			Рук.гр.	Кунцевич	Схема расположения стеновых панелей. Узлы XI ÷ XV	Госстрой СССР Союзводоканалпроект Харьковский Водоканалпроект		
Инв.№			Ст.инж.	Шмандий				
			Инжен.	Мирошникова				

19188-01 13

Копировал Щербакова

Формат А2

Инв.№ подл. | Подпись и дата | Взам.инв.№

Альбом IV

Типовой проект 902-1-76.83

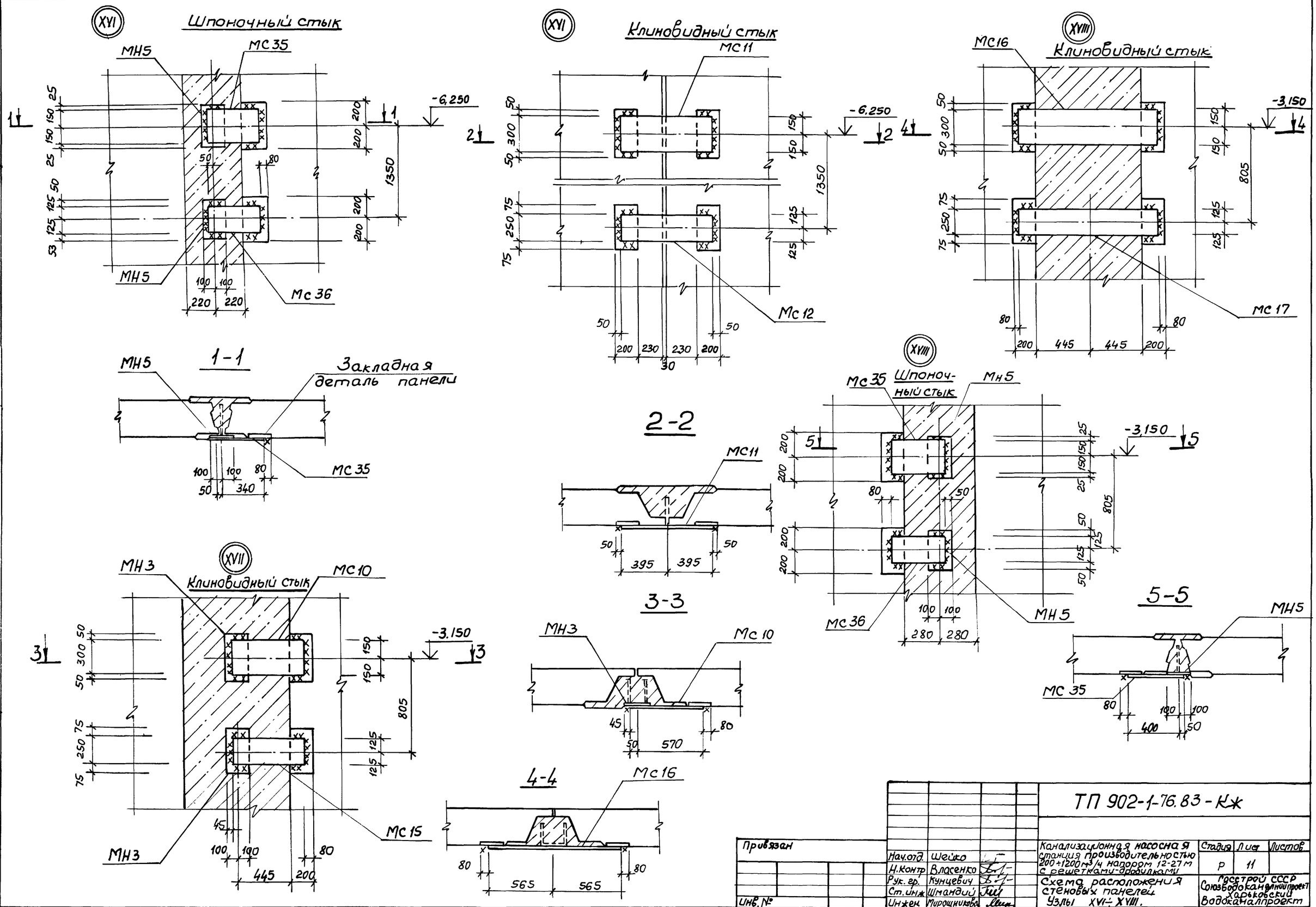

Привязан					ТП 902-1-76.83-КЖ		
			Нач.отд.	Шейко	Канализационная насосная станция производительностью 200÷1200 м³/ч напором 12-27 м с решетками-дробилками	Стадия	Лист	Листов
			Н.контр.	Власенко		Р	11	
			Рук.гр.	Кунцевич	Схема расположения стеновых панелей. Узлы XVI÷XVIII.	Госстрой СССР Союзводоканалниипроект Харьковский Водоканалпроект		
Инв.№			Ст.инж.	Шмандий				
			Инж.	Мирошникова				

Инв.№ подл. | Подпись и дата | Взам. инв.№

19188-01 14

Типовой проект 902-1-76.83 Альбом IV

(XIX) Клиновидный стык

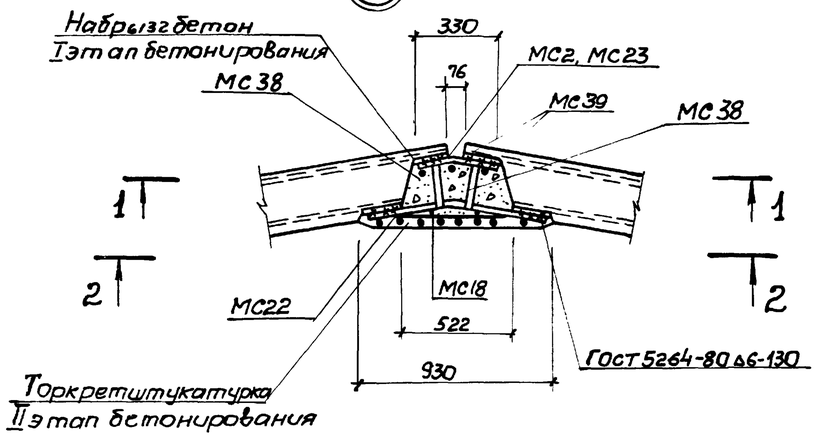

(XIX) Шпоночный стык

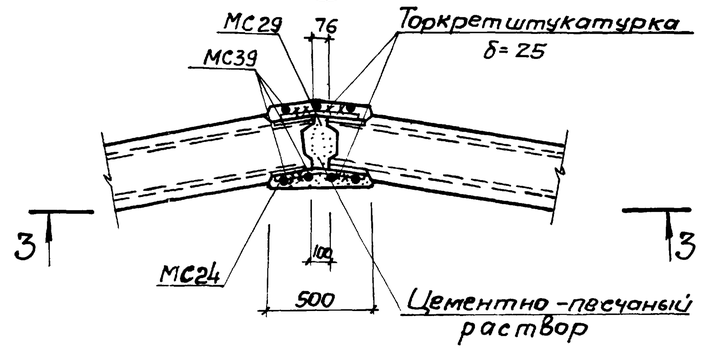

5-5

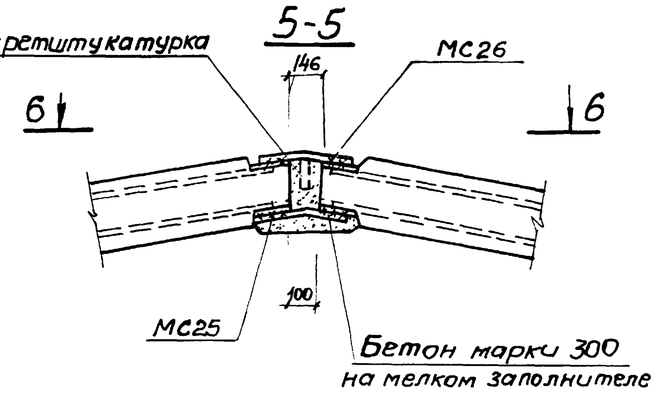

1-1

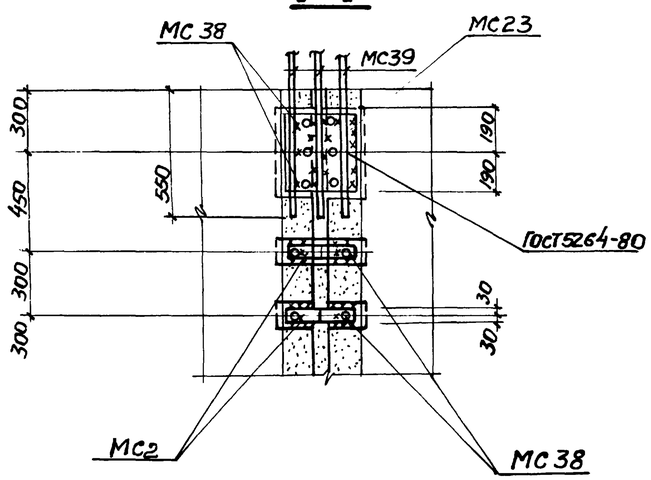

3-3

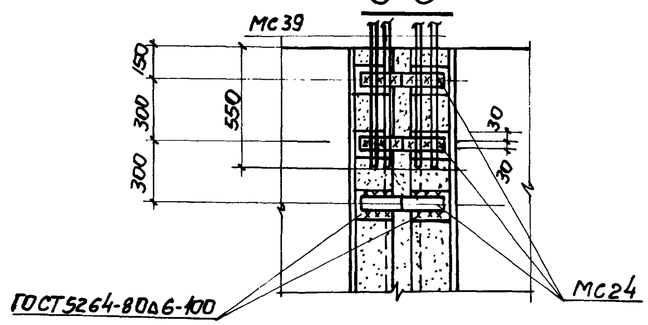

6-6

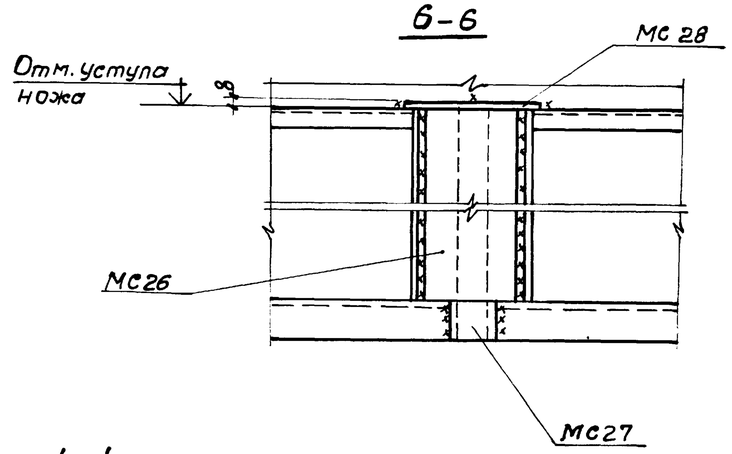

4-4

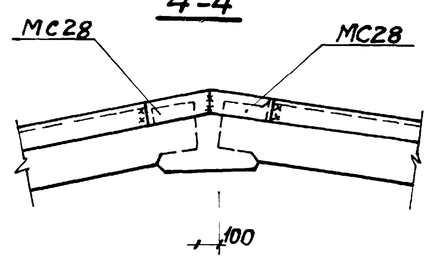

2-2

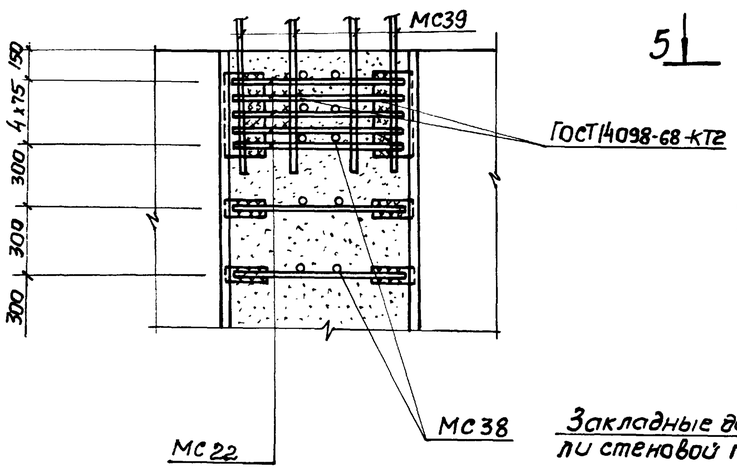

(XX)

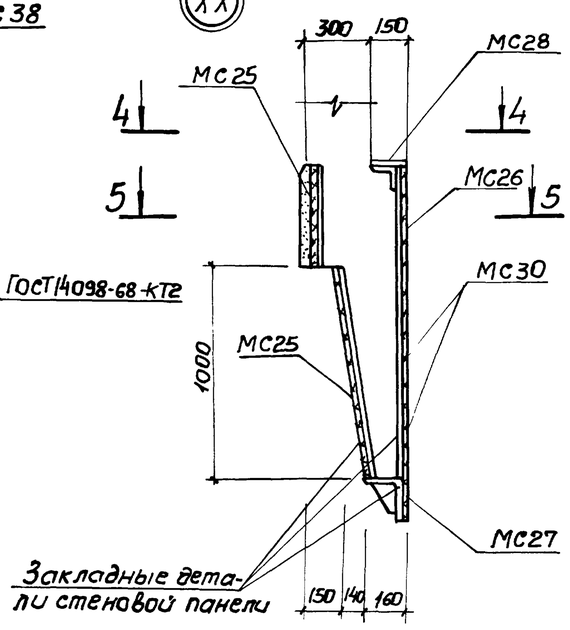

Привязан				ТП 902-1-76.83-КЭС			
			Нач. отд. Шейко	Канализационная насосная станция производительностью 200÷1200 м³/ч напором 12÷27 м с решетками-дробилками.	Стадия	Лист	Листов
			Н. контр. Власенко		Р	12	
			Рук. гр. Кунцевич	Схема расположения стеновых панелей. Узлы XIX, XX	Госстрой СССР Союзводоканалпроект Харьковский Водоканалпроект		
Инв. №			Ст. инж. Шмандий				
			Техник Слатенко				

Инв. № подл. | Подпись и дата | Взам. инв. №

19188-01 15

Копировал: Щербакова Формат А2

Альбом IV

Типовой проект 902-1-76.83

XXI Клиновидный стык

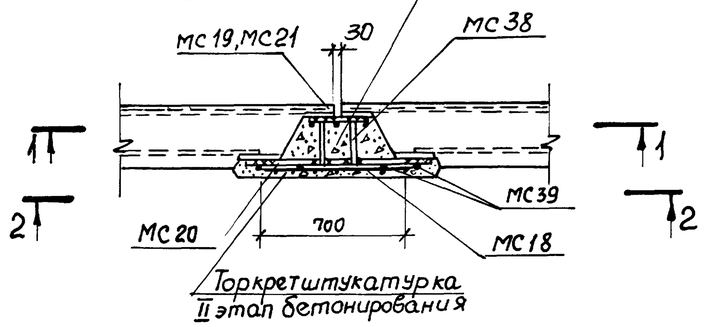

XXI Шпоночный стык

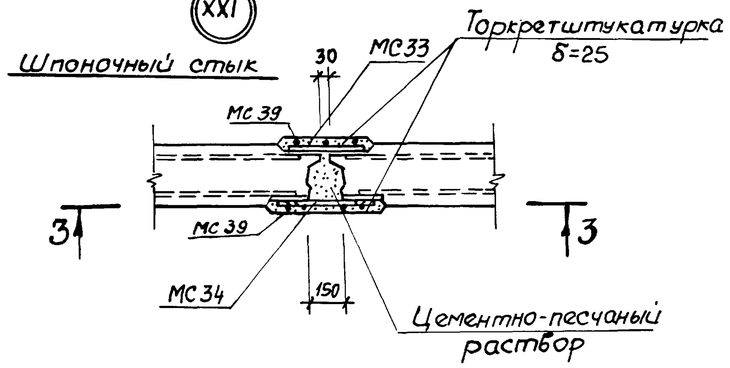

XXII Клиновидный стык

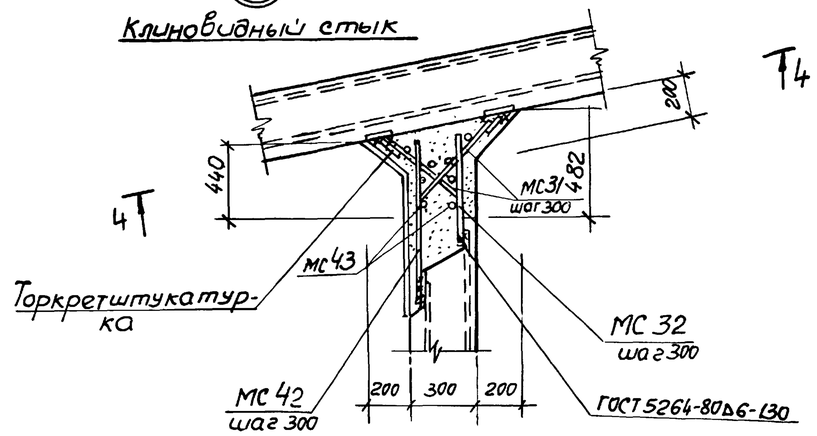

XXII Шпоночный стык

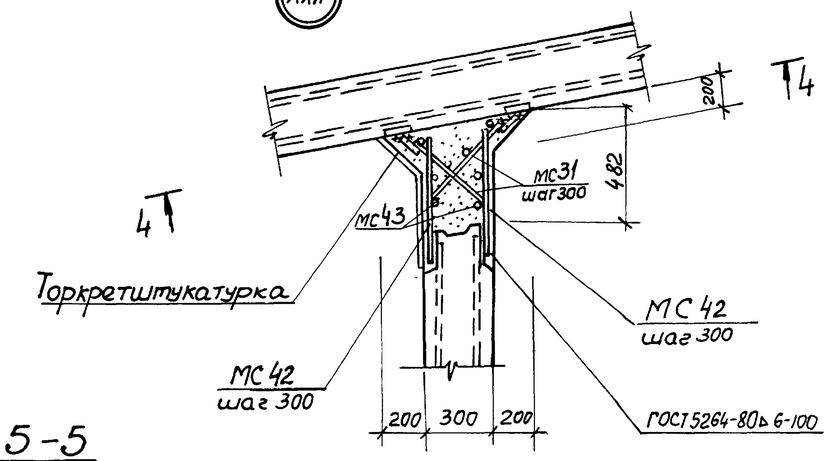

1-1

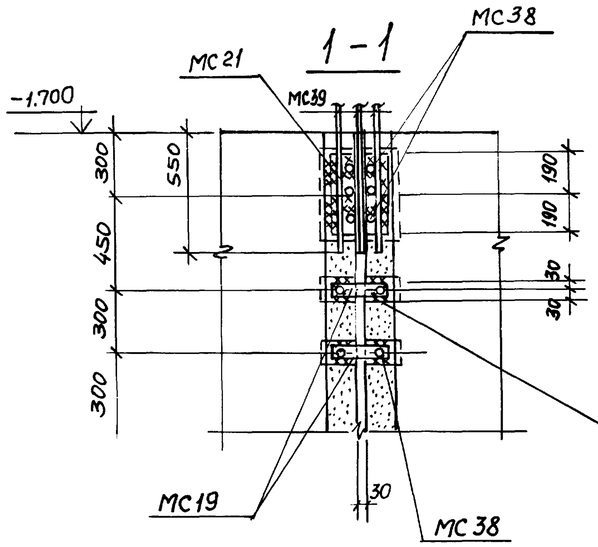

3-3

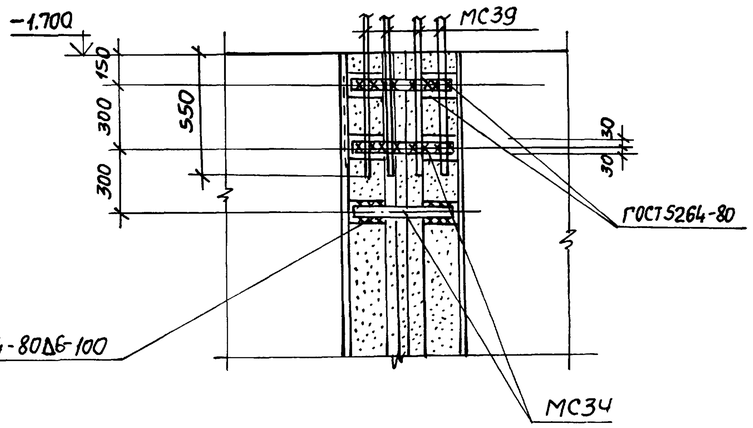

2-2

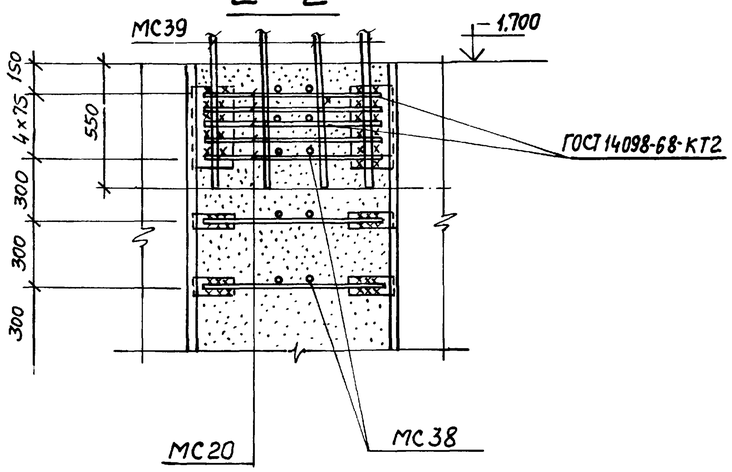

4-4

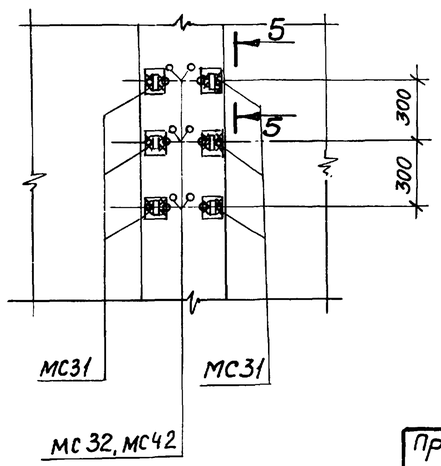

5-5

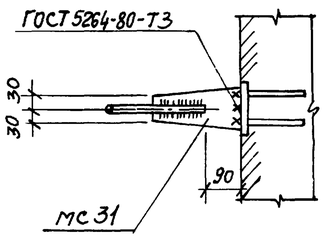

Привязан				ТП 902-1-76.83-КЖ	
	Нач.отд.	Шейко		Канализационная насосная станция производительностью 200÷1200 м³/ч напором 12-27 м с решетками-дробилками	Стадия: Р; Лист: 13; Листов:
	Н.контр.	Власенко			
	Рук.гр.	Кунцевич		Схема расположения стеновых панелей. Узлы XXI, XXII	Госстрой СССР Союзводоканалниипроект Харьковский Водоканалпроект
Инв. №	Техник	Статенко			

Инв. № подл. | Подпись и дата | Взам. инв. №

Альбом IV

Типовой проект 902-1-76.83-КЖ

Спецификация к схеме расположения стеновых панелей (клиновидный стык)

Марка, поз.	Обозначение	Наименование	Кол.	Масса ед.кг	Примеч.
		Стеновые панели			
ПГ1	902-1-76.83-КЖИ- 2ПС78-4к-1-01÷2ПС78-4к-1-05	2ПС78-4к-1-01	1	10050	
ПГ2	- 2ПС78-4к-1-01÷2ПС78-4к-1-05	2ПС78-4к-1-02	1	10050	
ПГ3	- 2ПС78-4к-1-01÷2ПС78-4к-1-05	2ПС78-4к-1-03	1	10050	
ПГ4	- 2ПС78-4к-1-01÷2ПС78-4к-1-05	2ПС78-4к-1-04	1	10050	
ПГ5	- 2ПС78-4к-1-01÷2ПС78-4к-1-05	2ПС78-4к-1-05	1	10050	
ПС1	2ПС78-4к-01÷÷2ПС78-4к-18	2ПС78-4к-01	1	11150	
ПС2	2ПС78-4к-01÷÷2ПС78-4к-18	2ПС78-4к-02	1	11150	
ПС3	2ПС78-4к-01÷÷2ПС78-4к-18	2ПС78-4к-03	1	11150	
ПС4	2ПС78-4к-01÷÷2ПС78-4к-18	2ПС78-4к-04	1	11150	
ПС5	2ПС78-4к-01÷÷2ПС78-4к-18	2ПС78-4к-05	1	11150	
ПС6	2ПС78-4к-01÷÷2ПС78-4к-18	2ПС78-4к-06	1	11150	
ПС7	2ПС78-4к-01÷÷2ПС78-4к-18	2ПС78-4к-07	1	11150	
ПС8	2ПС78-4к-01÷÷2ПС78-4к-18	2ПС78-4к-08	1	11150	
ПС9	2ПС78-4к-01÷÷2ПС78-4к-18	2ПС78-4к-09	1	11150	
ПС10	2ПС78-4к-01÷÷2ПС78-4к-18	2ПС78-4к-10	1	11150	
ПС11	2ПС78-4к-01÷÷2ПС78-4к-18	2ПС78-4к-11	1	11150	
ПС12	2ПС78-4к-01÷÷2ПС78-4к-18	2ПС78-4к-12	1	11150	
ПС13	2ПС78-4к-01÷÷2ПС78-4к-18	2ПС78-4к-13	1	11150	
ПС14	2ПС78-4к-01÷÷2ПС78-4к-18	2ПС78-4к-14	1	11150	
ПС15	2ПС78-4к-01÷÷2ПС78-4к-18	2ПС78-4к-15	1	11150	
ПС16	2ПС78-4к-01÷÷2ПС78-4к-18	2ПС78-4к-16	1	11150	
ПС17	2ПС78-4к-01÷÷2ПС78-4к-18	2ПС78-4к-17	1	11150	
ПС18	2ПС78-4к-01÷÷2ПС78-4к-18	2ПС78-4к-18	1	11150	
		Изделия закладные			
МН1	1.400-15.81.160-26	МН150-3	2	7,6	
МН2	1.400-15.В1.120-50	МН113-3	17	1,7	
МН3	1.400-15.В1.150-44	МН140-3	3	6,4	
МН5	902-1- -КЖИ-МН5	МН5	11	5,0	
МН6	1.400-15.В.1.120-44	МН112-3	3	2,4	
МН7	3.901-5	Сальник Ду 350 ℓ=300	3	38,0	
		Изделия соединительные			
МС1	902-1-76.83 -КЖИ-МС1	МС1	2	33,5	
МС2	3.902-1-10.1.00.26.00-01	МС2	468	0,85	
МС3	902-1-76.83-КЖИИ-МС3,МС9	МС3	14	4,9	
МС6	-МС6,МС7	МС6	10	14,8	

(продолжение)

Марка поз.	Обозначение	Наименование	Кол.	Масса ед.кг	Примеч.
МС7	902-1-76.83-КЖИ-МС6,МС7	МС7	10	12,4	
МС8	-КЖИ-МС8	МС8	2	28,1	
МС9	-МС3,МС9	МС9	3	7,3	
МС10	-МС10	МС10	2	23,6	
МС11		Полоса $\frac{Б\text{-}2\ 10\times300\ ГОСТ\ 82\text{-}70}{В\ ст\ 3кп2\text{-}1\ ТУ14\text{-}1\text{-}3023\text{-}80}$ 790	8	9,2	
МС12		Полоса $\frac{Б\text{-}2\ 10\times250\ ГОСТ\ 82\text{-}70}{В\ ст\ 3кп\ 2\text{-}1\ ТУ14\text{-}1\text{-}3023\text{-}80}$ 790	3	7,7	
МС14		Полоса $\frac{Б\text{-}2\ 10\times150\ ГОСТ\ 82\text{-}70}{В\ Ст\text{-}3кп\ 2\text{-}1\ ТУ14\text{-}1\text{-}3023\text{-}80}$ 1140	4	9,4	
МС15		Полоса $\frac{Б\text{-}2\ 10\times250\ ГОСТ\ 82\text{-}70}{В\ ст\ 3кп\ 2\text{-}1\ ТУ14\text{-}1\text{-}3023\text{-}80}$ 610	1	12,0	
МС16	902-1-76.83-КЖИИ МС14,МС12, МС13,МС15,МС16	-МС16	3	2,44	
МС17	-МС17	МС17	6	14,5	
МС18	ГОСТ 23279-78	$С\frac{6\ AI-100}{6\ AI-300}$ 650×7750 $\frac{25}{125}$	4	13,7	
МС19		Полоса $\frac{Б\text{-}26\times60\ ГОСТ\ 103\text{-}76}{В\ Ст\ 3кп2\ ГОСТ\ 535\text{-}79}$ 270	96	0,76	
МС20		ф16АIII ГОСТ 5781-82 ℓ=850	116	1,4	
МС21		Полоса $\frac{Б\text{-}2\ 10\times380\ ГОСТ\ 82\text{-}70}{В\ Ст\ 3кп\ 2\text{-}1\ ТУ14\text{-}1\text{-}3023\text{-}80}$ 270	4	8,05	
МС22	902.-1-76.83-КЖИ-МС22	МС22	558	1,42	
МС23	-МС23	МС23	18	8,95	
МС25	-МС25	МС25	54	13,2	
МС26	-МС26	МС26	18	16,16	
МС27	-МС27	МС27	18	2,11	
МС28	-МС28	МС28	18	1,41	
МС30	-МС30	МС30	36	16,09	
МС31	-МС31	МС31	116	2,87	
МС32		ф14АIII ГОСТ 5781-82 ℓ=580	58	0,70	
МС38	3.902-1-10.100.28.00-02	МС52	1044	0,14	
МС39		ф18АIII ГОСТ 5781-82 ℓ=1600	154	3,2	
МС40	902-1-76.83-КЖИ-МС40	МС40	11	14,3	
МС41		ф6АI ГОСТ 5781-82	7,8	0,22	п.м.
МС42		ф14 ГОСТ 5781-82 ℓ=760	58	0,96	
МС43		ф16 ГОСТ 5781-82 ℓ=7750	16	12,4	

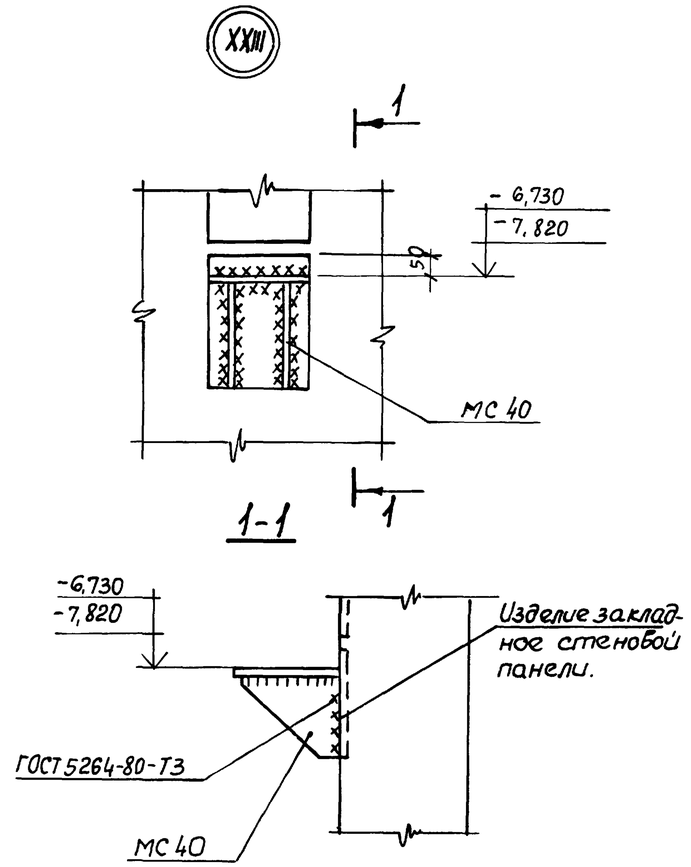

Привязан

Инв. №

Нач.отд.	Шейко	
Н.контр.	Власенко	
Рук.гр.	Кунцевич	
Ст.инж.	Шмандий	
Техник	Слатенко	

ТП 902-1-76.83-КЖ

Канализационная насосная станция производительностью 200÷1200 м³/ч напором 12-27 м с решетками-дробилками

Схема расположения стеновых панелей. Спецификация (клиновидный стык) Узел XXIII

Стадия	Лист	Листов
Р	14	

Госстрой СССР Союзводоканалгипроект Харьковский Водоканалпроект

Взам.инв.№ | Подпись и дата | Инв.№подл.

Альбом IV

902-1-76.83

Типовой проект

Спецификация к схеме расположения стеновых панелей (шпоночный стык)

Марка поз.	Обозначение	Наименование	Кол.	Масса ед, кг	Прим.
		Стеновые панели			
ПГ1	902-1-76.83-КЖИ 2ПС78-4Ш-1-01÷2ПС78-4Ш-05	2ПС78-4Ш-1-01	1	10050	
ПГ2	2ПС78-4Ш-1-01÷2ПС78-4Ш-05	2ПС78-4Ш-1-02	1	10050	
ПГ3	2ПС78-4Ш-01÷2ПС78-4Ш-05	2ПС78-4Ш-1-03	1	10050	
ПГ4	2ПС78-4Ш-01÷2ПС78-4Ш-05	2ПС78-4Ш-1-04	1	10050	
ПГ5	2ПС78-4Ш-01÷2ПС78-4Ш-05	2ПС78-4Ш-1-05	1	10050	
ПС1	2ПС78-4Ш-01÷2ПС78-4Ш-18	2ПС78-4Ш-01	1	12425	
ПС2	2ПС78-4Ш-01÷2ПС78-4Ш-18	2ПС78-4Ш-02	1	12425	
ПС3	2ПС78-4Ш-01÷2ПС78-4Ш-18	2ПС78-4Ш-03	1	12425	
ПС4	2ПС78-4Ш-01÷2ПС78-4Ш-18	2ПС78-4Ш-04	1	12425	
ПС5	2ПС78-4Ш-01÷2ПС78-4Ш-18	2ПС78-4Ш-05	1	12425	
ПС6	2ПС78-4Ш-01÷2ПС78-4Ш-18	2ПС78-4Ш-06	1	12425	
ПС7	2ПС78-4Ш-01÷2ПС78-4Ш-18	2ПС78-4Ш-07	1	12425	
ПС8	2ПС78-4Ш-01÷2ПС78-4Ш-18	2ПС78-4Ш-08	1	12425	
ПС9	2ПС78-4Ш-01÷2ПС78-4Ш-18	2ПС78-4Ш-09	1	12425	
ПС10	2ПС78-4Ш-01÷2ПС78-4Ш-18	2ПС78-4Ш-10	1	12425	
ПС11	2ПС78-4Ш-01÷2ПС78-4Ш-18	2ПС78-4Ш-11	1	12425	
ПС12	2ПС78-4Ш-01÷2ПС78-4Ш-18	2ПС78-4Ш-12	1	12425	
ПС13	2ПС78-4Ш-01÷2ПС78-4Ш-18	2ПС78-4Ш-13	1	12425	
ПС14	2ПС78-4Ш-01÷2ПС78-4Ш-18	2ПС78-4Ш-14	1	12425	
ПС15	2ПС78-4Ш-01÷2ПС78-4Ш-18	2ПС78-4Ш-15	1	12425	
ПС16	2ПС78-4Ш-01÷2ПС78-4Ш-18	2ПС78-4Ш-16	1	12425	
ПС17	2ПС78-4Ш-01÷2ПС78-4Ш-18	2ПС78-4Ш-17	1	12425	
ПС18	2ПС78-4Ш-01÷2ПС78-4Ш-18	2ПС78-4Ш-18	1	12425	
		Изделия закладные			
МН4	902-1-76.83-КЖИ-МН4	МН4	5	1,6	
МН5	-МН5	МН5	14	5,0	
МН7	3.901-5	Сальник Ду 350 ℓ=300	3	38,0	
		Изделия соединительные			
МС2	902-1-76.83-КЖИ-МС2	МС2	2	21,1	
МС4	-МС4	МС4	14	6,1	
МС5	-МС5	МС5	2	17,7	
МС11	-МС11, МС12, МС13, МС15, МС16	МС11	2	9,9	
МС12	-МС11, МС12, МС13, МС15, МС16	МС12	1	6,2	

(продолжение)

Марка поз.	Обозначение	Наименование	Кол.	Масса ед, кг	Прим.
МС13	902-1-76.83-КЖИ-МС11, МС12, МС13, МС15, МС16	МС13	4	4,8	
МС14	-МС14	МС14	6	9,0	
МС15	-МС11, МС12, МС13, МС15, МС16	МС15	2	1,6	
МС24	902-1-76.83-КЖИ-МС24	МС24	468	1,19	
МС25	-МС25	МС25	54	13,2	
МС26	-МС26	МС26	18	16,16	
МС27	-МС27	МС27	18	2,11	
МС28	-МС28	МС28	18	1,41	
МС29	-МС29	МС29	468	1,13	
МС30	-МС30	МС30	36	16,09	
МС31	-МС31	МС31	116	2,87	
МС33		Полоса $\frac{Б\text{-}2\ 6\times60\ ГОСТ\ 103\text{-}76}{ВСт3кп2\ ГОСТ\ 535\text{-}79}$ 370	104	1,05	
МС34		Полоса $\frac{Б\text{-}2\text{-}6\times60\ ГОСТ\ 103\text{-}76}{ВСт\ 3кп2\ ГОСТ\ 535\text{-}79}$ 490	104	1,4	
МС35		Полоса $\frac{Б\text{-}210\times300\ ГОСТ\ 82\text{-}70}{ВСт3кп\ 2\text{-}ТУ14\text{-}1\text{-}3023\text{-}80}$ 390	6	92	
МС36		Полоса $\frac{Б\text{-}210\times250\ ГОСТ\ 82\text{-}70}{ВСт\ 3кп2\text{-}ТУ14\text{-}1\text{-}3023\text{-}80}$ 390	3	7,7	
МС37		Полоса $\frac{Б\text{-}210\times150\ ГОСТ\ 103\text{-}76}{ВСт\ 3\ кп2\ ГОСТ\ 535\text{-}79}$ 800	4	9,4	
МС39		Ф18 А III ГОСТ 5781-82 ℓ=1600	154	3,2	
МС40	902-1-76.83-КЖИ-МС40	МС40	11	14,3	
МС41		Ф6 А I ГОСТ 5781-82	7,8	0,22	п.м.

Взам. инв. №

Подпись и дата

Инв. № подл.

Привязан

Инв. №

Нач.отд.	Шейко	
Н.контр.	Власенко	
Рук. гр.	Кунцевич	
Ст.инж.	Шмандий	
Техник	Слатенко	

ТП 902-1-76.83-КЖ

Канализационная насосная станция производительностью 200÷1200 м³/ч напором 12-27 м с решетками-дробилками

Схема расположения стеновых панелей. Спецификация, (Шпоночный стык)

Стадия	Лист	Листов
Р	15	

Госстрой СССР Союзводоканалниипроект Харьковский Водоканалпроект

Альбом IV

Типовой проект 902-1-76.83

1-1

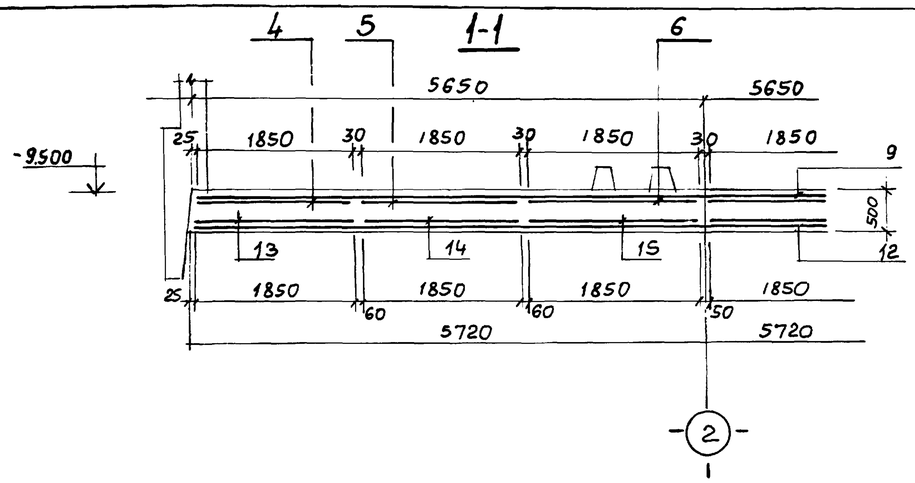

2-2

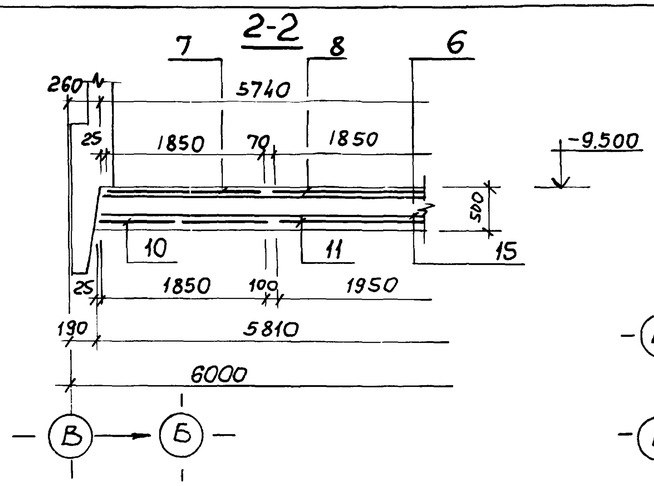

Схема расположения выпусков и паза

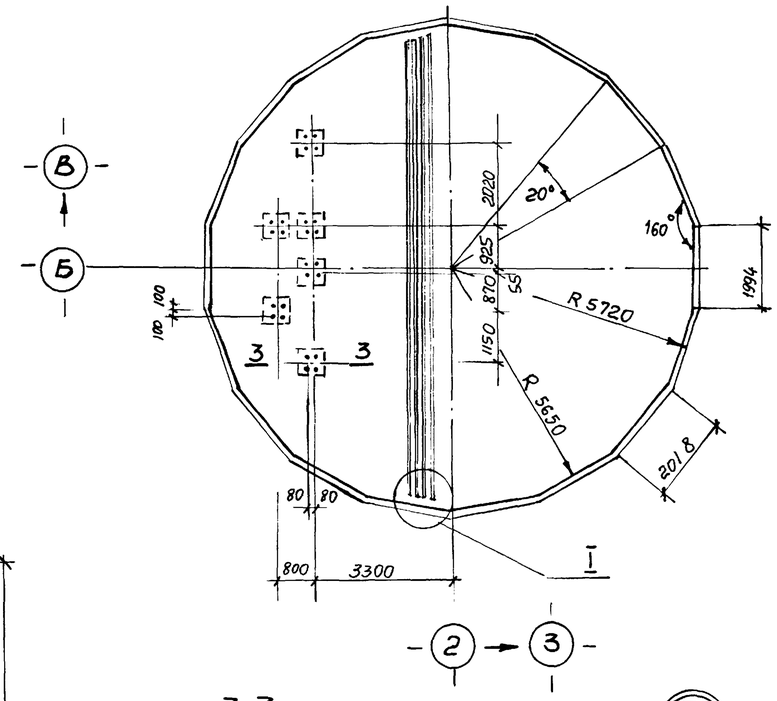

Схема расположения нижней арматуры

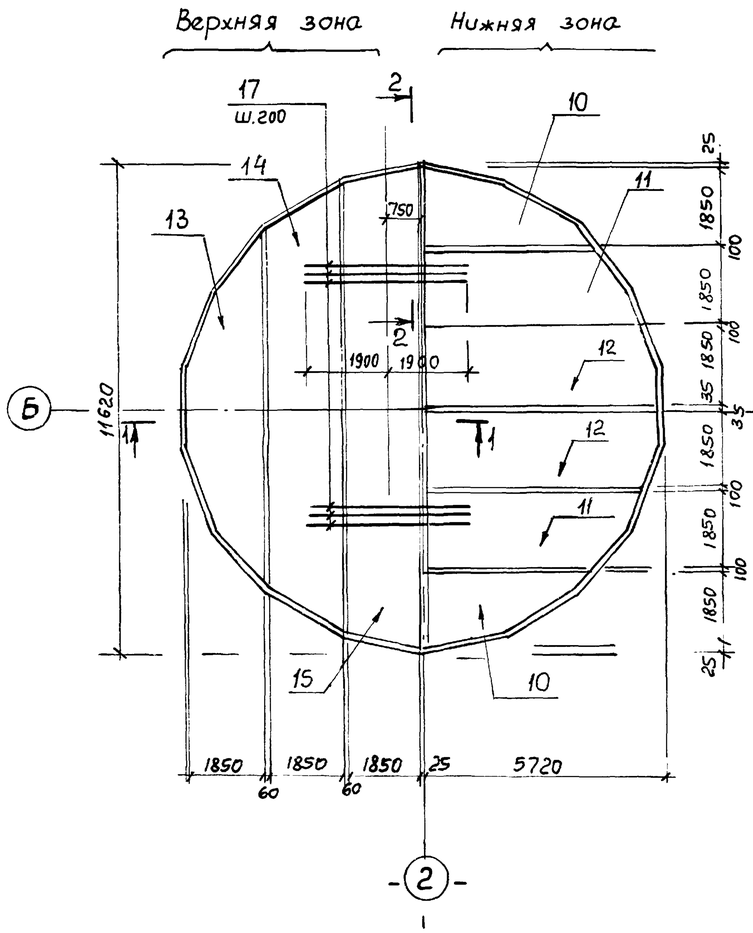

Схема расположения верхней арматуры

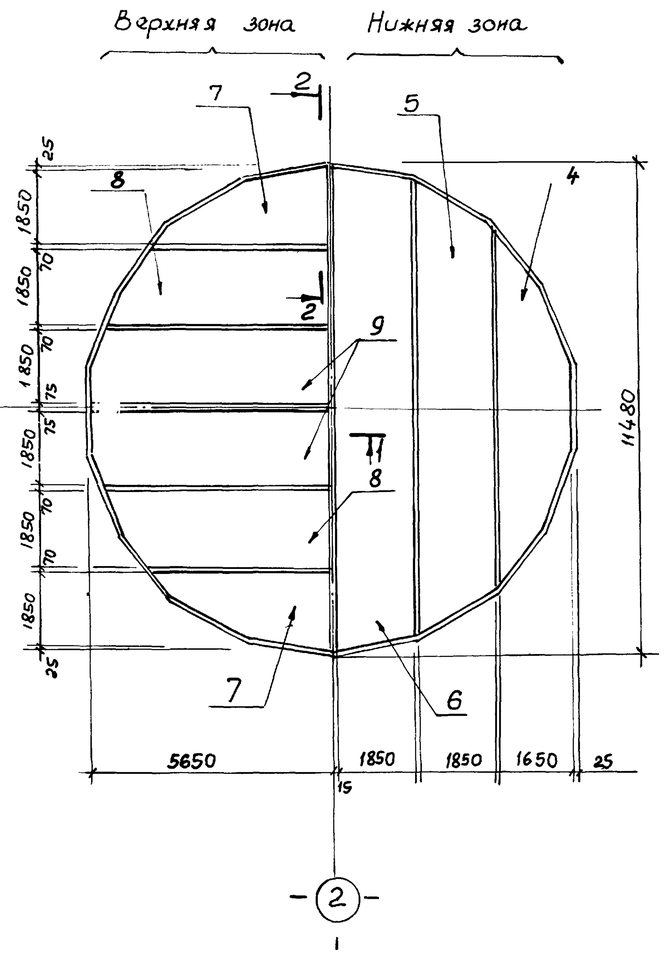

3-3

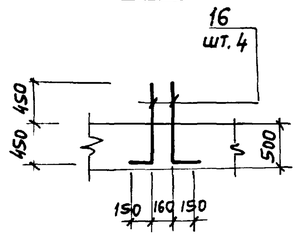

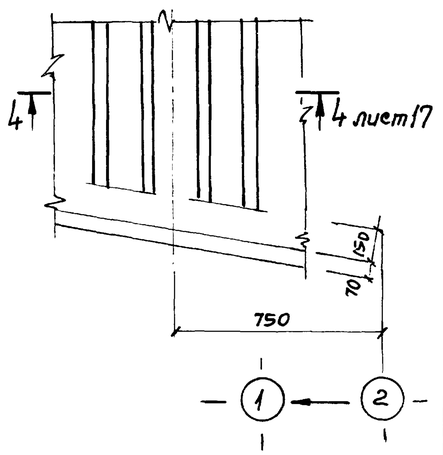

Расчетная схема

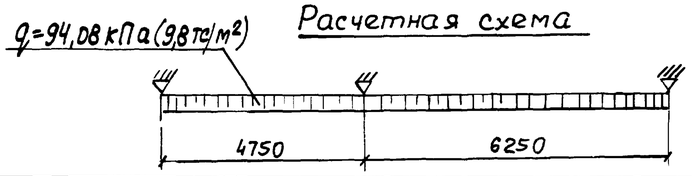

Привязан				
Инв. №	Нач.отд.	Шейко		
	Н.контр.	Власенко		
	Рук. гр.	Кунцевич		
	Ст.инж.	Шмандий		
	Инженер	Шапин		

ТП 902-1-76.83 - КЖ

Канализационная насосная станция производительностью 200-1200 м³/ч напором 12-27 м с решетками-дробилками

Плита днища. ПДМ1. Общий вид и схема армирования. (В сухих грунтах)

Стадия	Лист	Листов
Р	16	

Госстрой СССР Союзводоканалниипроект Харьковский Водоканалпроект

19188-01 19

Формат А2

Инв. № подл. | Подпись и дата | Взам. инв. №

Схема расположения каркасов днища

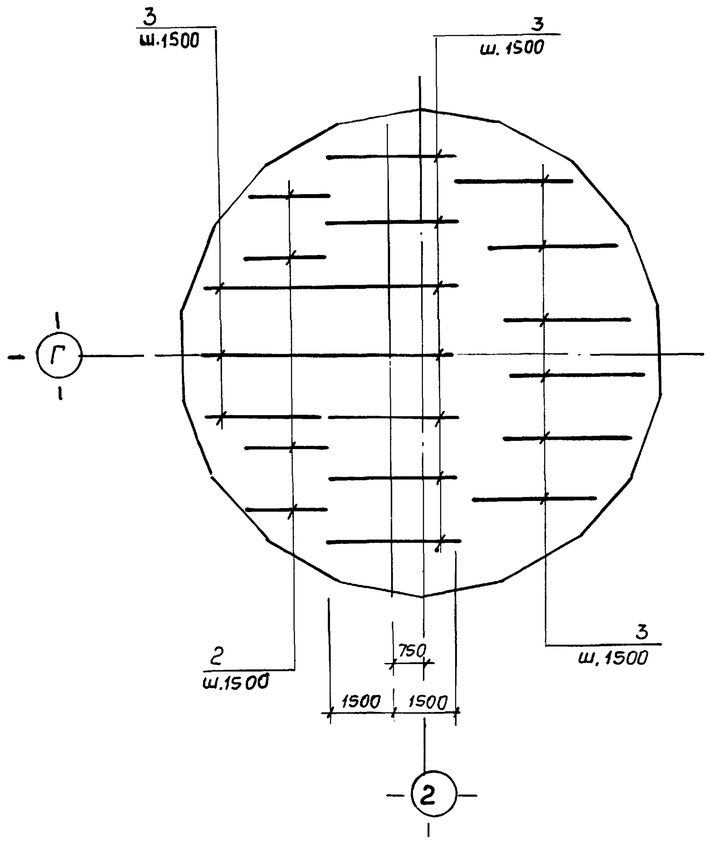

Раскрой сеток

Поз. 4, 13

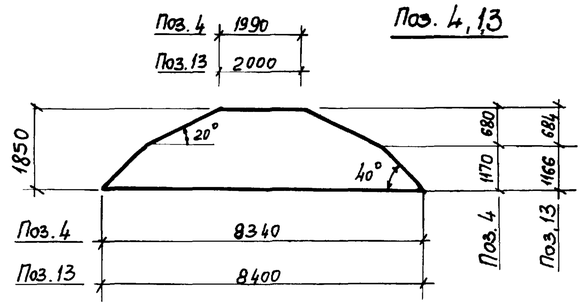

Поз. 5, 14

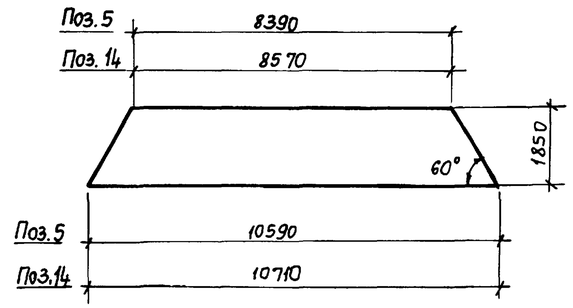

Поз. 6, 15

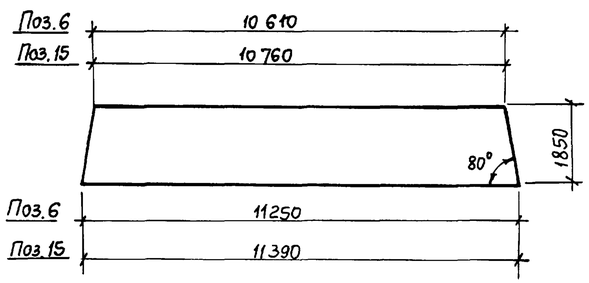

Поз. 7, 10

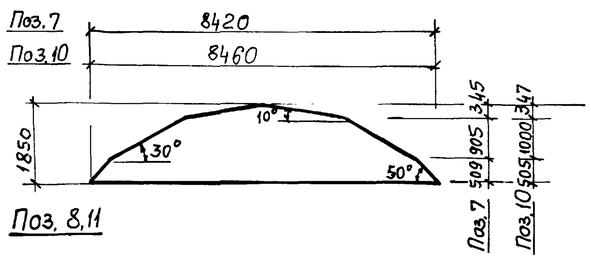

Поз. 8, 11

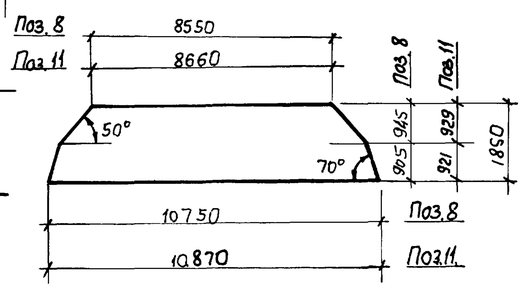

4-4

См. лист

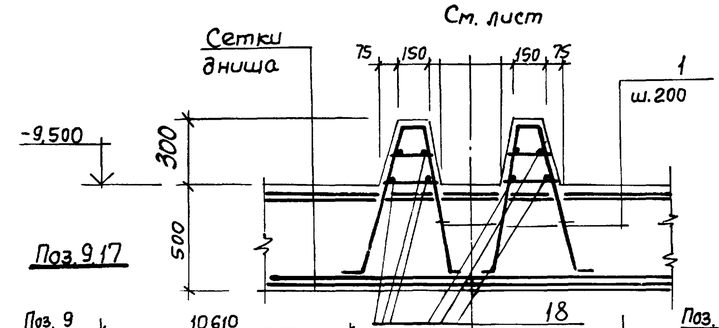

Поз. 9, 17

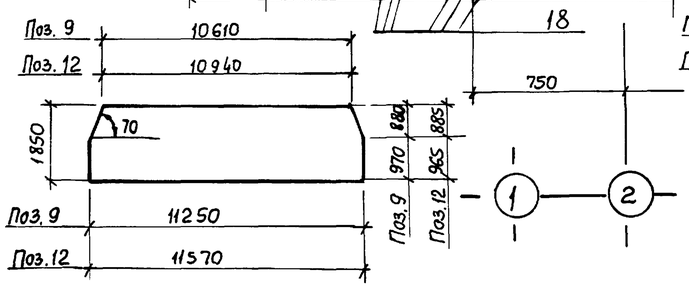

Спецификация к ПДМ 1

Формат	Зона	Поз.	Обозначение	Наименование	Кол.	Прим.
				Сборочные единицы		
А4		1	902-1-76.83 -КЖИ-Кр 13	Каркас плоский КР 13	116	5,3 кг
А4		2	- Кр 14, Кр15	Каркас плоский КР 15	4	
А4		3	- Кр 14, Кр15	Каркас плоский КР14	16	
		4	ГОСТ 23279-78	С $\frac{14А\,III-200}{6А\,I-600}$ 1850×8350 $\frac{275}{275}$	2	
		5	ГОСТ 23279-78	С $\frac{14А\,III-200}{6А\,I-600}$ 1850×10750 $\frac{275}{275}$	2	
		6	ГОСТ 23279-78	С $\frac{14А\,III-200}{6А\,I-600}$ 1850×11750 $\frac{275}{275}$	2	
		7	ГОСТ 23279-78	С $\frac{20А\,III-200}{6А\,I-600}$ 1850×8050 $\frac{125}{125}$	2	
		8	ГОСТ 23279-78	С $\frac{20А\,III-200}{6А\,I-600}$ 1850×10750 $\frac{275}{275}$	2	
		9	ГОСТ 23279-78	С $\frac{20А\,III-200}{6А\,I-600}$ 1850×11650 $\frac{125}{125}$	2	
		10	ГОСТ 23279-78	С $\frac{10А\,III-200}{6А\,I-600}$ 1850×8650 $\frac{125}{125}$	2	
		11	ГОСТ 23279-78	С $\frac{10А\,III-200}{6А\,I-600}$ 1850×11050 $\frac{125}{125}$	2	
		12	ГОСТ 23279-78	С $\frac{10А\,III-200}{6А\,I-600}$ 1850×11650 $\frac{125}{125}$	2	
		13	ГОСТ 23279-78	С $\frac{10А\,III-700}{6А\,I-600}$ 1850×8650 $\frac{125}{125}$	2	
		14	ГОСТ 23279-78	С $\frac{10А\,III-200}{6А\,I-600}$ 1850×10750 $\frac{275}{275}$	2	
		15	ГОСТ 23279-78	С $\frac{10А\,III-200}{6А\,I-600}$ 1850×11650 $\frac{125}{125}$	2	
				Детали		
		16*)		Ф16А III ГОСТ 5781-82 ℓ=1050	24	1,7 кг
Б4		17		Ф26А III ГОСТ 5781-82 ℓ=3800	58	18,4 кг
Б4		18		Ф6А I ГОСТ 5781-82 ℓ=1,0 п.м.	44	0,22 кг
				Материалы		
				Бетон М 200	51.37	м³

х) - Поз. 16 См. ведомость деталей

Ведомость расхода стали на элемент, кг

Марка элемента	Изделия арматурные											Общ. расход
	Арматура класса											
	А I				А III							
	ГОСТ 5781-82											
	Ф6	Ф10		Итого	Ф10	Ф12	Ф14	Ф16	Ф20	Ф28	Итого	
ПДм1	183,4	88,5		270,9	173,6	100,8	186,7	40,8	2102,5	1067,2	3671,6	3943,5

Ведомость деталей

Поз.	Эскиз
16	900 | 150

Привязан

Инв. №

Нач.отд.	Шейко	
Н.контр.	Власенко	
Рук.гр.	Кунцевич	
Ст.инж.	Шмандий	
Инженер	Шапин	

ТП 902-1-76.83-КЖ

Канализационная насосная станция производительностью 200÷1200 м³/ч напором 12-27м с решетками-дробилками

Плита днища. ПДм1. Схема армирования. Спецификация (в сухих грунтах)

Стадия	Лист	Листов
Р	17	

Госстрой СССР Союзводоканалниипроект Харьковский

19188-01 20

Инв.№ подл. | Подпись и дата | Взам.инв.№

Альбом IV

Типовой проект 902-1-76.83

1-1

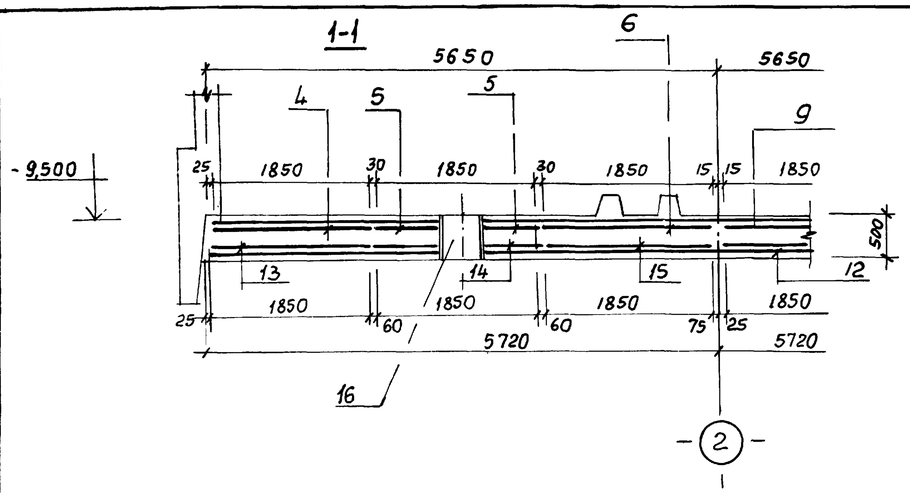

2-2

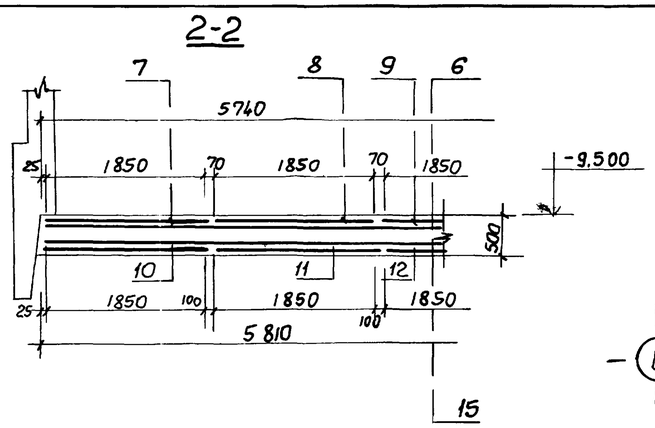

Схема расположения выпусков и паза

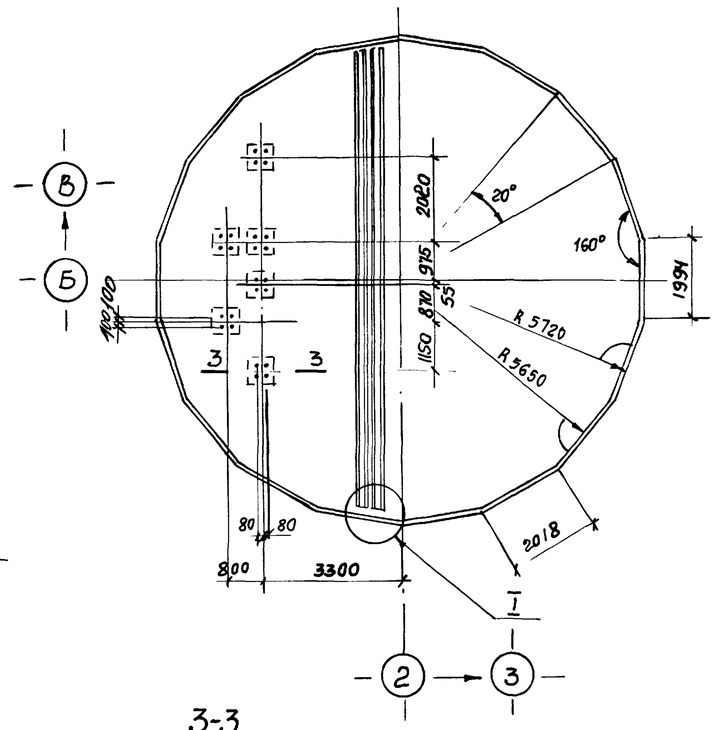

Схема расположения нижней арматуры

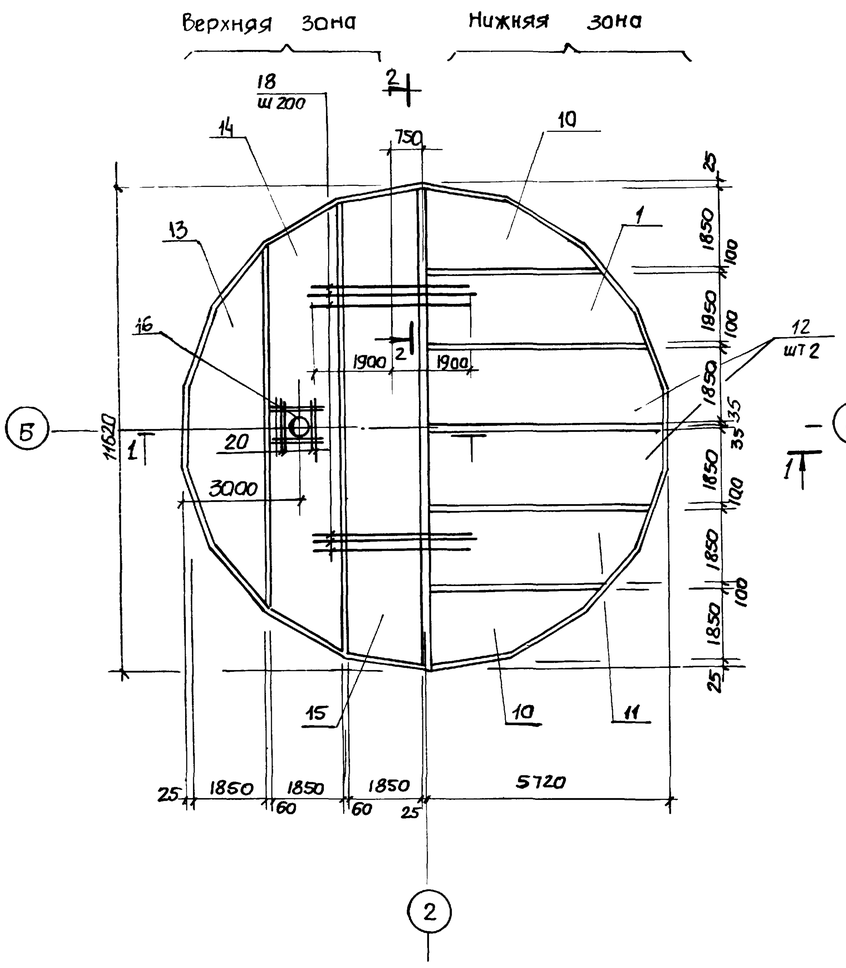

Схема расположения верхней арматуры

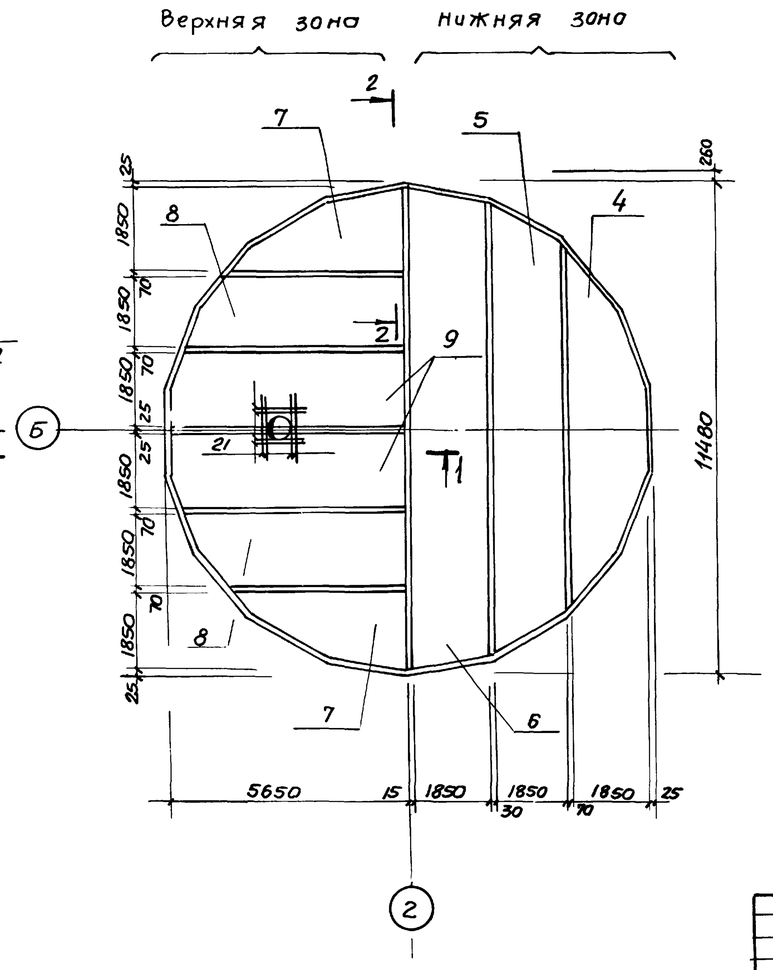

3-3

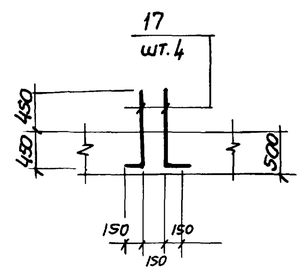

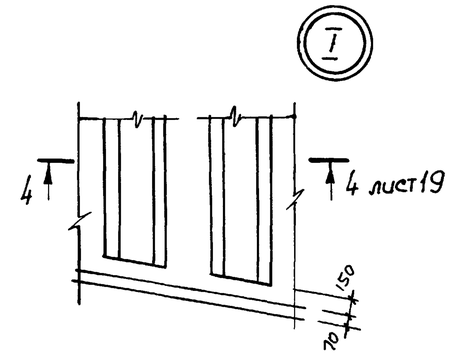

Расчетная схема

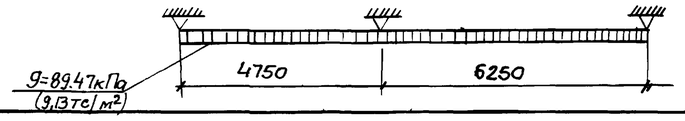

Привязан				ТП 902-1-76.83-КЭК			
	Нач. отд	Шейко		Канализационная насосная станция производительностью 200÷1200 м³/ч напором 12÷27 м с решетками-дробилками.	Стадия	Лист	Листов
	Н. контр	Власенко			Р	18	
	Рук. гр	Кущевич		Плита днища ПДМ 1. Общий вид и схема армирования (в мокрых грунтах)	Госстрой СССР Союзводоканалпроект Харьковский Водоканалпроект		
Инв N	ст. инж	Шпанский					
	Инж.	Филиппова					

Альбом IV

Типовой проект 902-1-76.83

Схема расположения каркасов днища

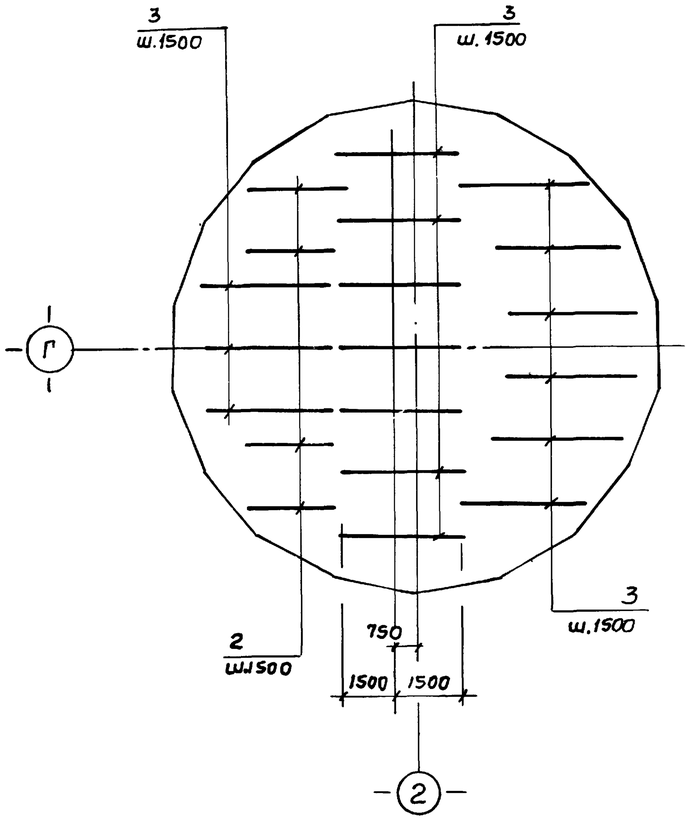

Раскрой сеток

Поз. 4,13

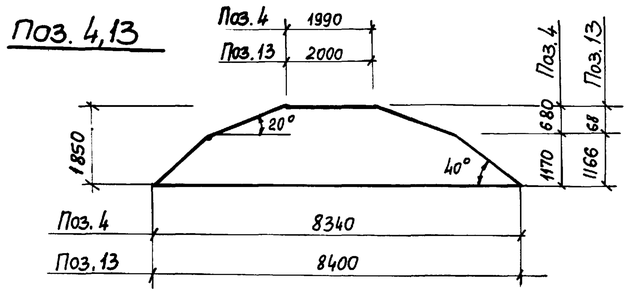

Поз. 5,14

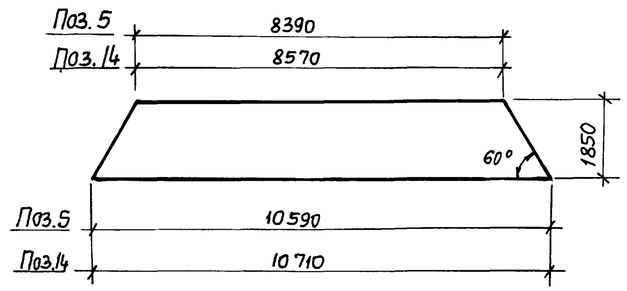

Поз. 6,15

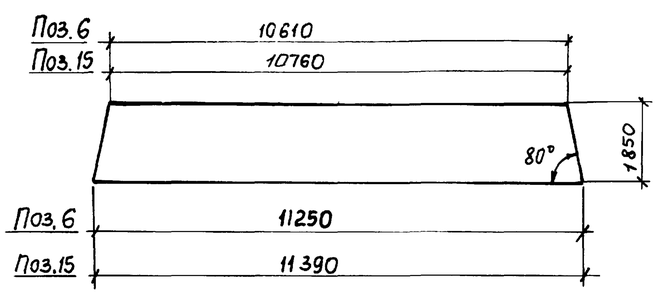

Поз. 9,12

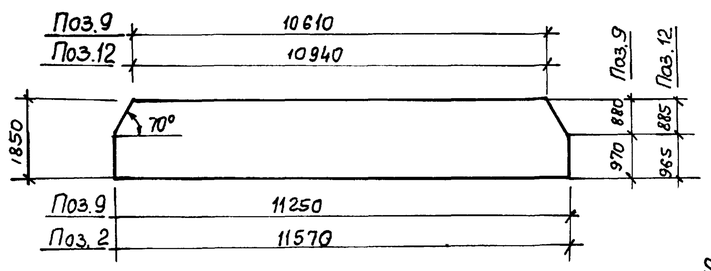

Поз. 7,10

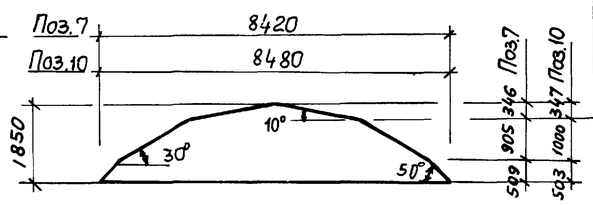

4-4

лист 18

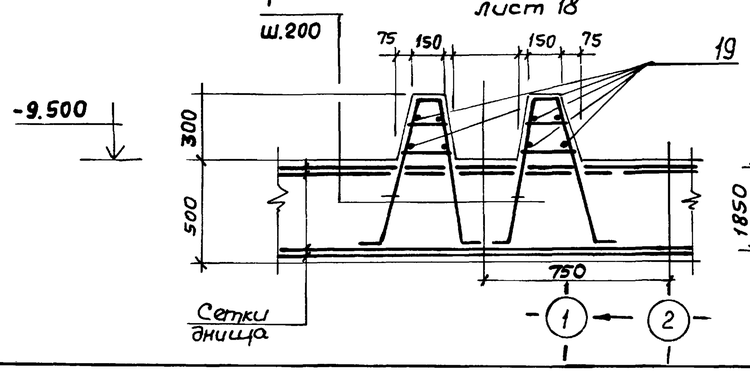

Поз. 8,11

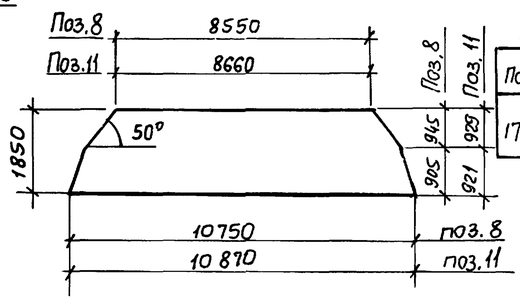

Спецификация к ПДМ1

	Поз.	Обозначение	Наименование	Кол.	Прим.
			Сборочные единицы		
9	1	902-1-76.83-КЖИ-Кр 12	Каркас плоский Кр12	116	
Д4	2	-Кр14, Кр15	Каркас плоский Кр15	4	
Д4	3	-Кр14, Кр15	Каркас плоский Кр 14	16	
	4	ГОСТ 23279-78	С $\frac{16AIII-200}{6AI-600}$ 1850×8350 $\frac{275}{275}$	2	
	5	ГОСТ 23279-78	С $\frac{16AIII-200}{6AI-600}$ 1850×10750 $\frac{275}{275}$	2	
	6	ГОСТ 23279-78	С $\frac{16AIII-200}{6AI-600}$ 1850×11350 $\frac{275}{275}$	2	
	7	ГОСТ 23279-78	С $\frac{22AIII-200}{6AI-600}$ 1850×8650 $\frac{125}{125}$	2	
	8	ГОСТ 23279-78	С $\frac{22AIII-200}{6AI-600}$ 1850×10750 $\frac{275}{275}$	2	
	9	ГОСТ 23279-78	С $\frac{22AIII-200}{6AI-600}$ 1850×11650 $\frac{125}{125}$	2	
	10	ГОСТ 23279-78	С $\frac{10AIII-200}{6AI-600}$ 1850×8650 $\frac{125}{125}$	2	
	11	ГОСТ 23279-78	С $\frac{10AIII-200}{6AI-600}$ 1850×11050 $\frac{125}{125}$	2	
	12	ГОСТ 23.279-78	С $\frac{10AIII-200}{6AI-600}$ 1850×11650 $\frac{125}{125}$	2	
	13	ГОСТ 23279-78	С $\frac{10AIII-200}{6AI-600}$ 1850×8650 $\frac{125}{125}$	2	
	14	ГОСТ 23279-78	С $\frac{10AIII-200}{6AI-600}$ 1850×10750 $\frac{275}{275}$	2	
	15	ГОСТ 23279-78	С $\frac{10AIII-200}{6AI-600}$ 1850×11650 $\frac{125}{125}$	2	
	16	902-1-76.83-КЖИ-МН8, МН9	Изделие закладное МН9	1	
			Детали		
Б4	17*		Ф16АIII ГОСТ 5781-82 ℓ=1050	24	1,7кг
Б4	18		Ф25АIII ГОСТ 5781-82 ℓ=3800	58	14,6 кг
Б4	19		Ф6АI ГОСТ 5781-82 ℓ=1,0 п.м.	44	0,222кг
Б4	20		Ф10АIII ℓ=1300	4	0,8 кг
Б4	21		Ф22АIII ℓ=2200	4	6,6 кг
			Материалы		
			Бетон М200	51,37	м3

x) – поз. 17 см. ведомость деталей

Ведомость расхода стали на элемент кг

Марка элемента	Изделия арматурные									Изделия закладные									Общ. расход
	Арматура класса									Прокат марки									
	AI			AIII						Вст3кп2									
	ГОСТ 5781-82									ГОСТ 10704-76			ГОСТ 10903-74				ГОСТ 7798-70		
	6	10	Итого	10	12	16	22	25	Итого	ТР ф820×7	ТР ф426×10	Итого	-δ=16	-δ=10	-δ=6	Итого	Болт М16	Итого	
ПДМ1	183,4	88,5	271,9	773,4	100,8	1068,1	2565,1	846,8	5354,2	70,2	48,6	118,8	133,1	52,6	25,0	210,7	2,6	2,6	5958,2

Ведомость деталей

Поз.	Эскиз
17	900 | 150

Привязан

Инв.№

Нач.отд.	Шейко	
Н.контр.	Власенко	
Рук.гр.	Кунцевич	
Ст.инж.	Шмандий	
Инж.кон.	Шапин	

ТП 902-1-76.83-КЖ

Канализационная насосная станция производительностью 200-1200 м³/ч напором 12-27 м с решетками-дробилками

Плита днища ПДМ-1. Схема армирования. Спецификация (в мокрых грунтах)

Стадия	Лист	Листов
Р	19	

Госстрой СССР Союзводоканалниипроект Харьковский Водоканалпроект

Инв.№подл. | Подпись и дата | Взам.инв.№

Альбом IV

Типовой проект 902-1

РКм 2

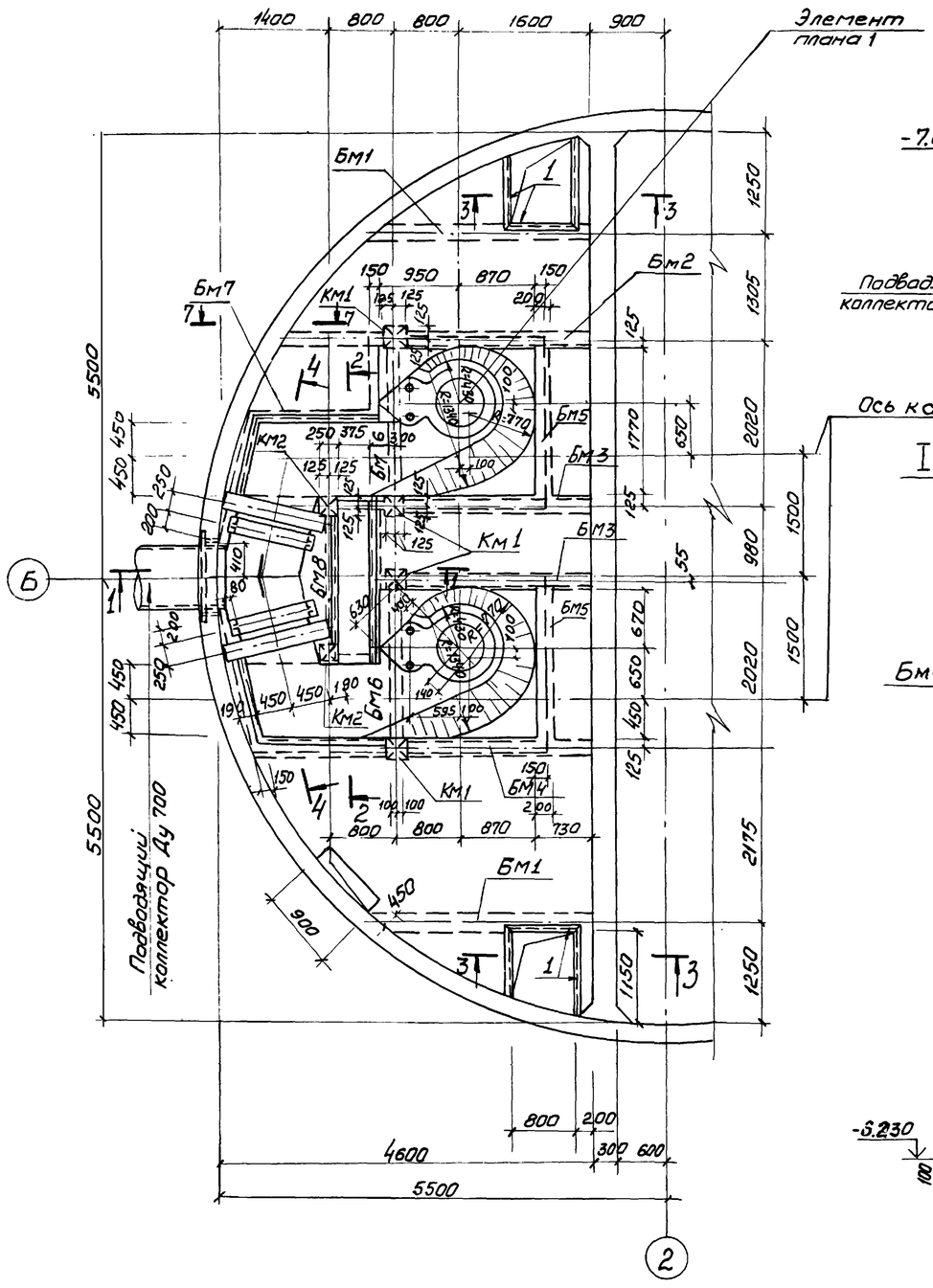

1-1

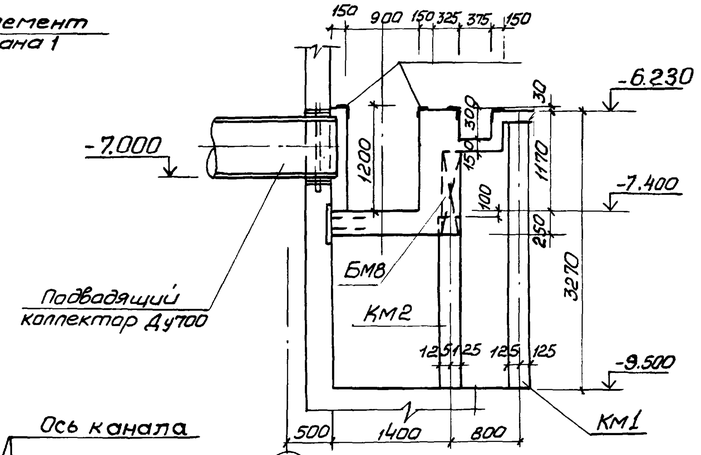

2-2

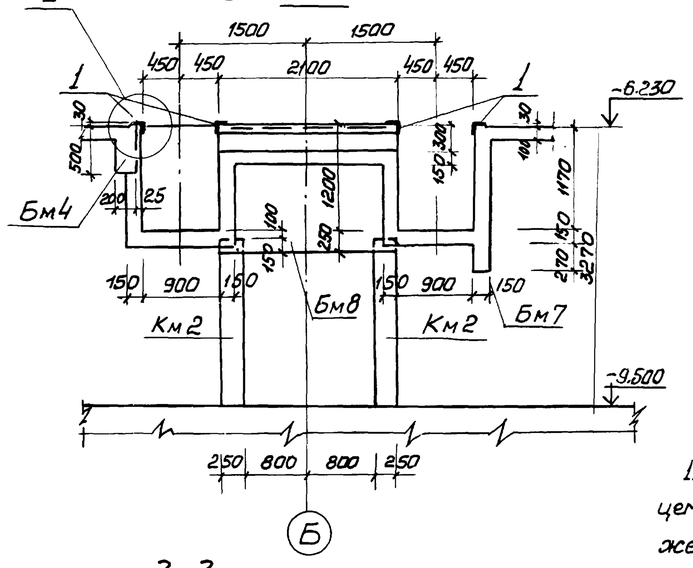

3-3

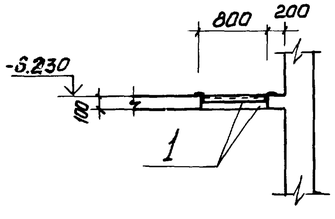

7-7

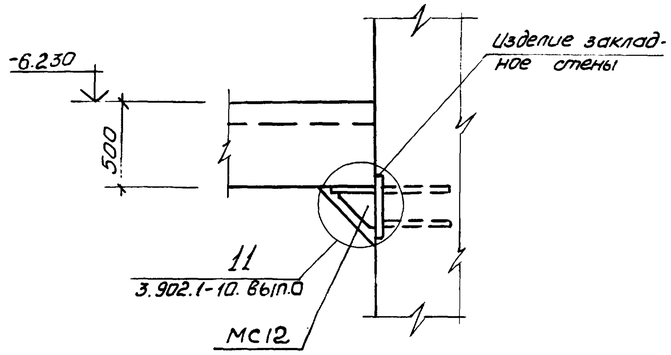

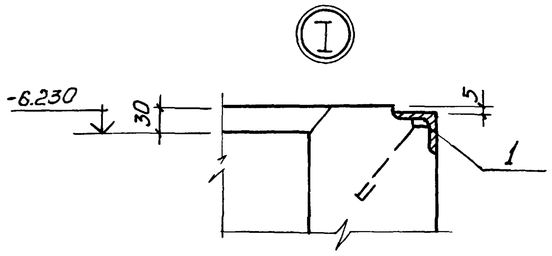

1. Внутренние поверхности лотков оштукатурить цементно-песчаным раствором состава 1:2, в = 20мм с железнением. На участке установки решеток стены затереть цементным раствором.

2. Рамы щитовых затворов и ремонтных решеток установить по механическим чертежам.

Инв.№ подл.	Подпись и дата	Взам. инв.№	Отдел ВИК-2	Нарижная		Отдел 3А	Барчан

Привязан:

Инв.№

Нач.отд	Шейко	
Н.контр.	Власенко	
Рук.гр.	Кунцевич	
Ст.инж.	Шмандий	
Инжен.	Литвиненко	

ТП 902-1-76.83 -КЖ

Канализационная насосная станция производительностью 200÷1200 м³/ч напором 12-27 м с решетками-дробилками.

Стадия	Лист	Листов
Р	20	

РКм2
Перекрытие на отм. -6.200
План и сечения 1-1 ÷ 3-3, 7-7

Госстрой СССР
Союзводоканалниипроект
Харьковский
Водоканалпроект

19188-01 23

Формат А2

Альбом IV

Типовой проект 902-1-76.83

Элемент плана 1

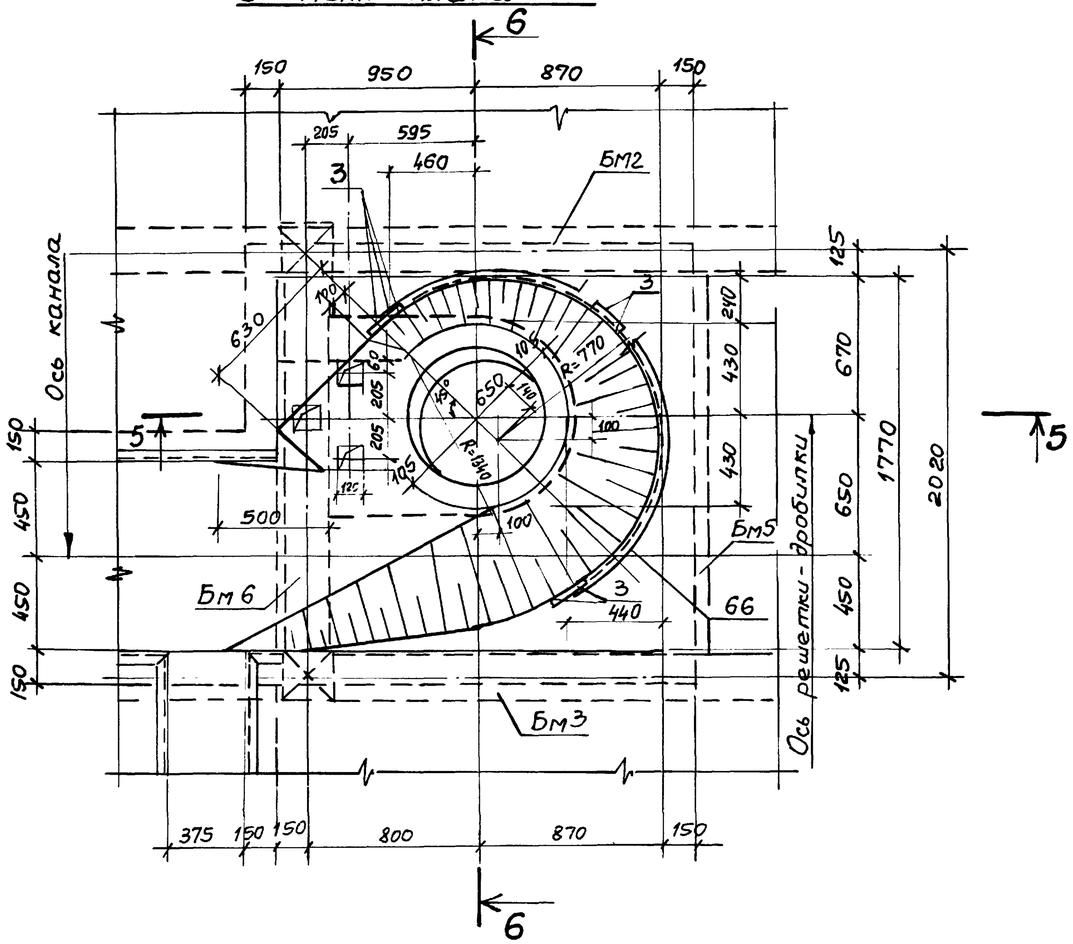

5-5

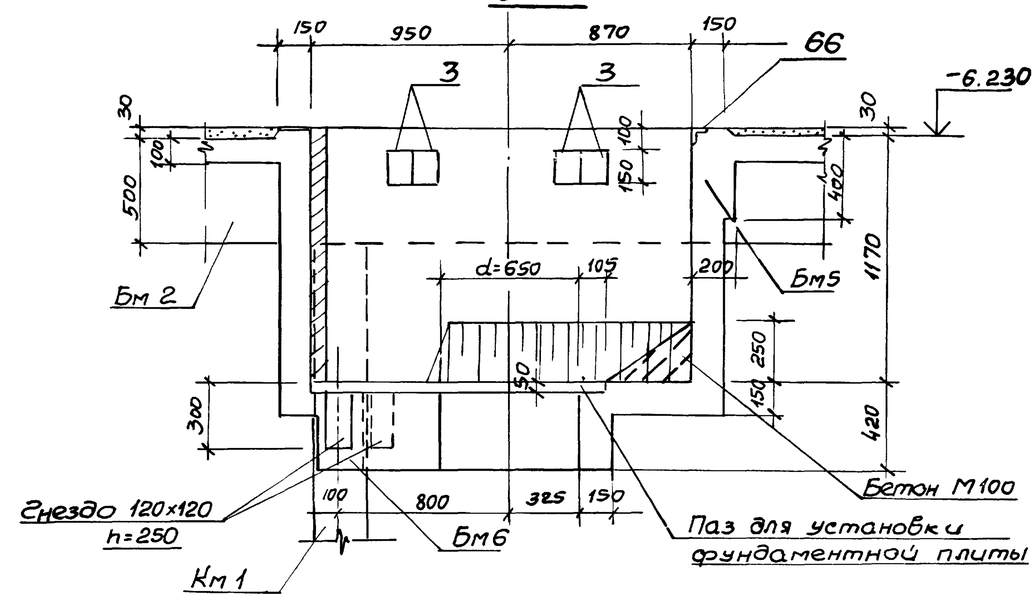

6-6

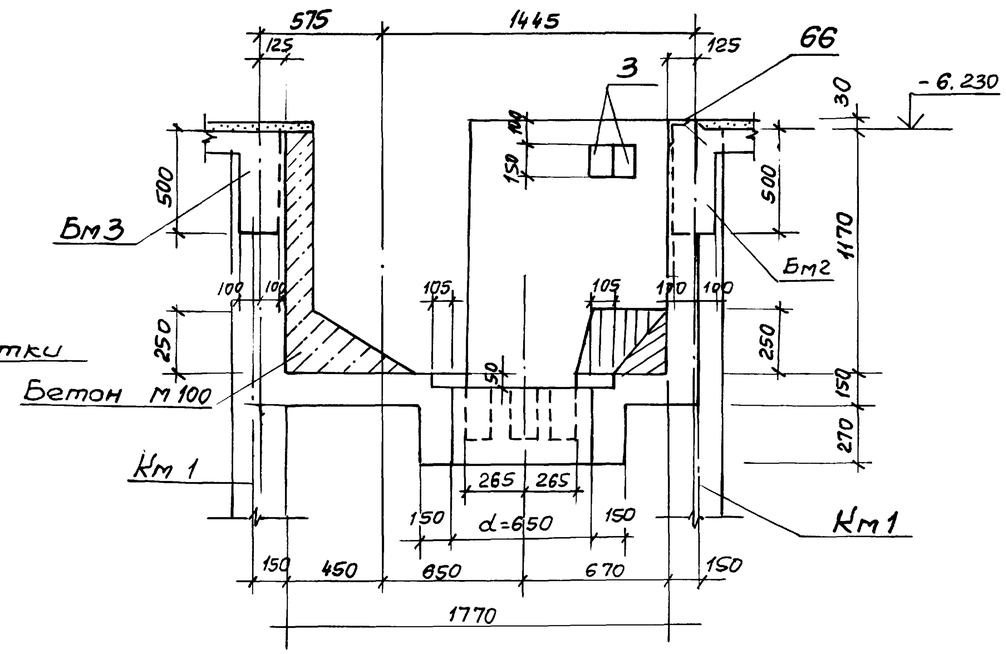

4-4

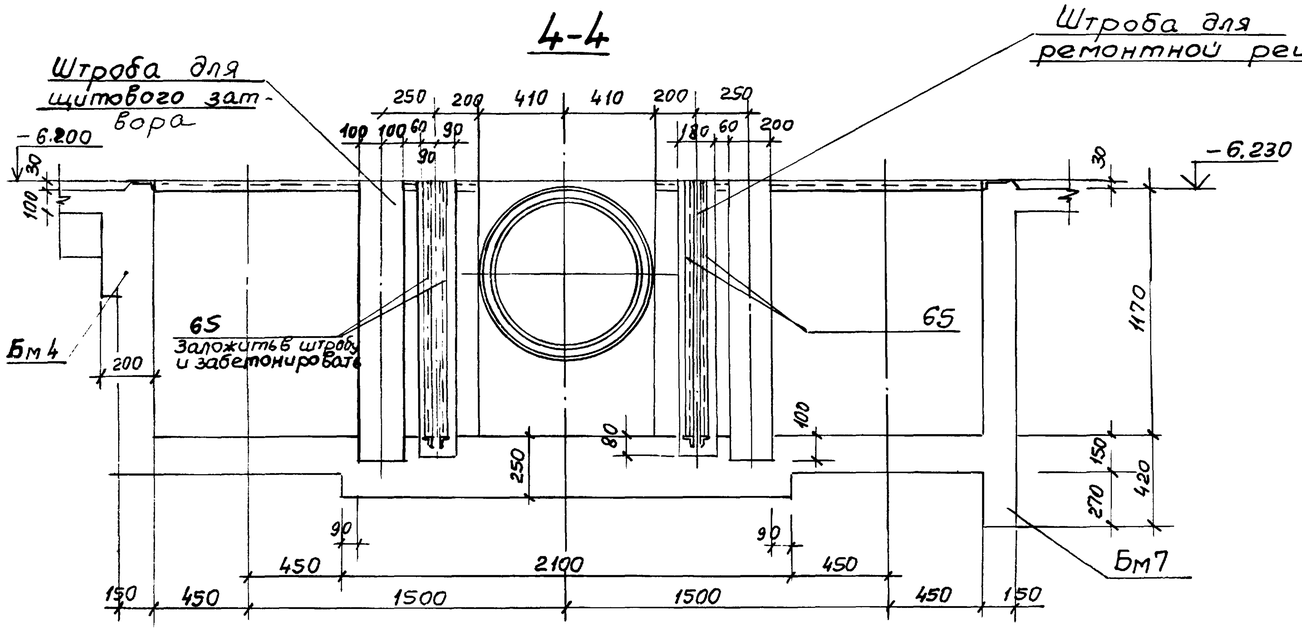

Привязан				ТП 902-1-76.83-КЖ			
	Нач.отд.	Шейко		Канализационная насосная станция производительностью 200-1200 м³/ч напором 12-27м с решетками-дробилками	Стадия	Лист	Листов
	Н.контр.	Власенко			Р	21	
	Рук.гр.	Кунцевич		РКМ2			
	Ст.инж.	Шмандий		Перекрытие на отм.-6.210 Элемент плана 1. Сечения 4-4 ÷ 6-6	Госстрой СССР Союзводоканалниипроект Харьковский Водоканалпроект		
Инв. №	Инженер	Литвиненко					

Инв.№подл. | Подпись и дата | Взам.инв.№ | Инв.№ дубл. | Подпись и дата

19188-01 24

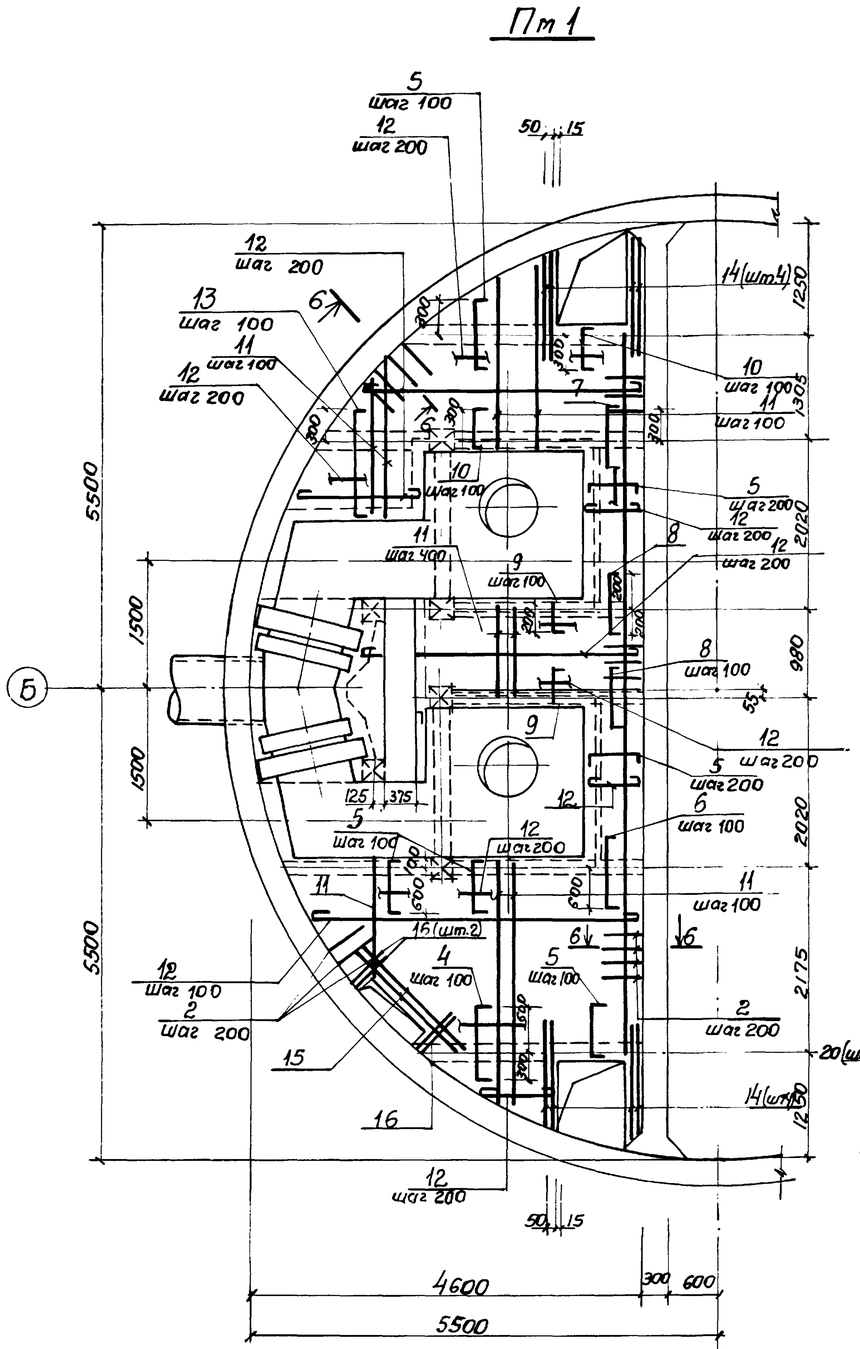

Расчетная схема Бм1 (2)

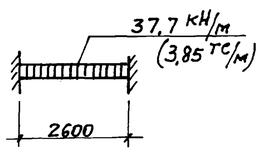

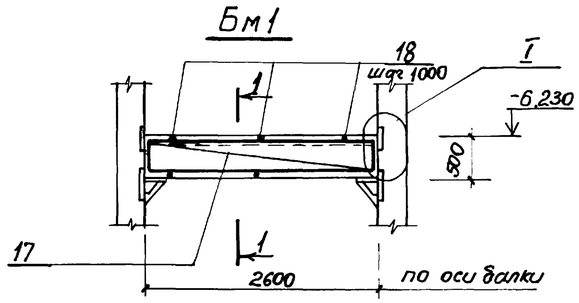

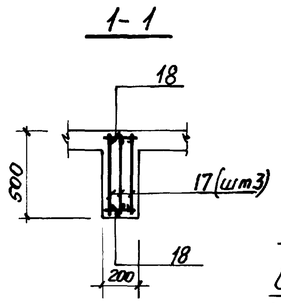

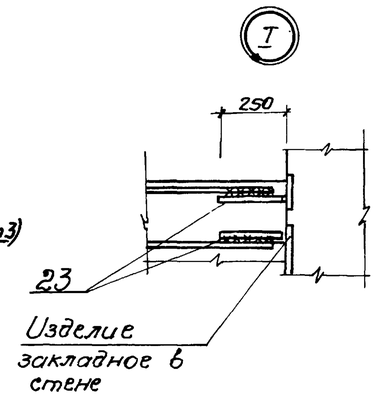

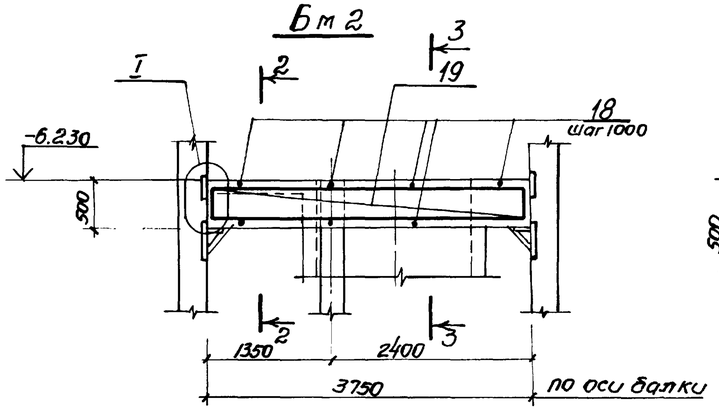

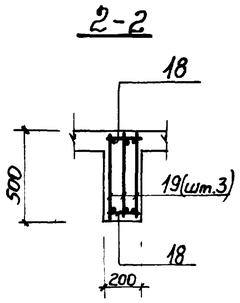

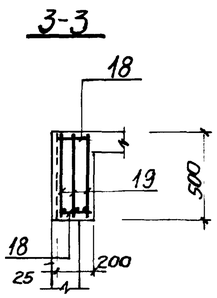

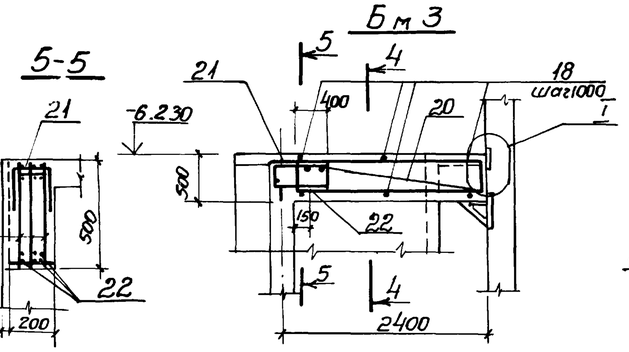

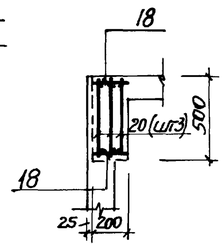

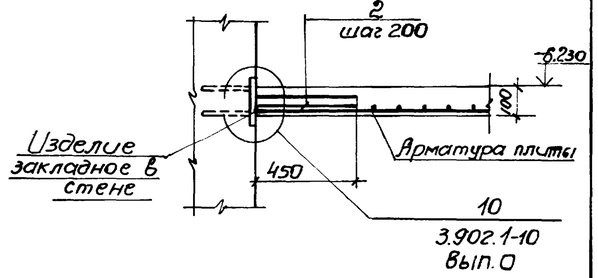

Расчетные схемы балок

Бм2

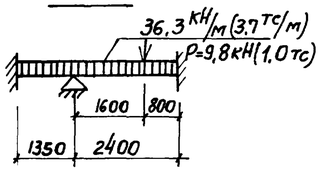

Бм3

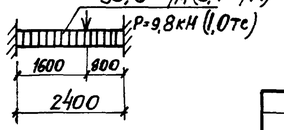

1. Защитный слой бетона до рабочей арматуры принят: в плите – 15мм, в балках – 25мм
2. Арматуру плиты и стержни поз.2 сварить на монтаже между собой при их пересечении
3. Расчетная нагрузка на плиту составляет 17,7 кПА (1,8 тс/м²)

Привязан:

Инв.№

Нач.отд.	Шейко		
Н.контр.	Власенко		
Рук.гр.	Кунцевич		
Ст.инж.	Шмандий		
Инжен.	Литвиненко Н.		

ТП 902-1-76.83-КЖ

Канализационная насосная станция производительностью 200÷1200 м³/ч напором 12-27м. с решетками-дробилками. РК м2.

Схема армирования. Плита Пм1 балки Бм1÷Бм3

Стадия	Лист	Листов
Р	22	

Госстрой СССР Союзводоканалпроект Харьковский Водоканалпроект

19188-01 25

Типовой проект 902-1-76.83 Альбом IV

Инв.№ подл. | Подпись и дата | Взам.инв.№

Формат А2.

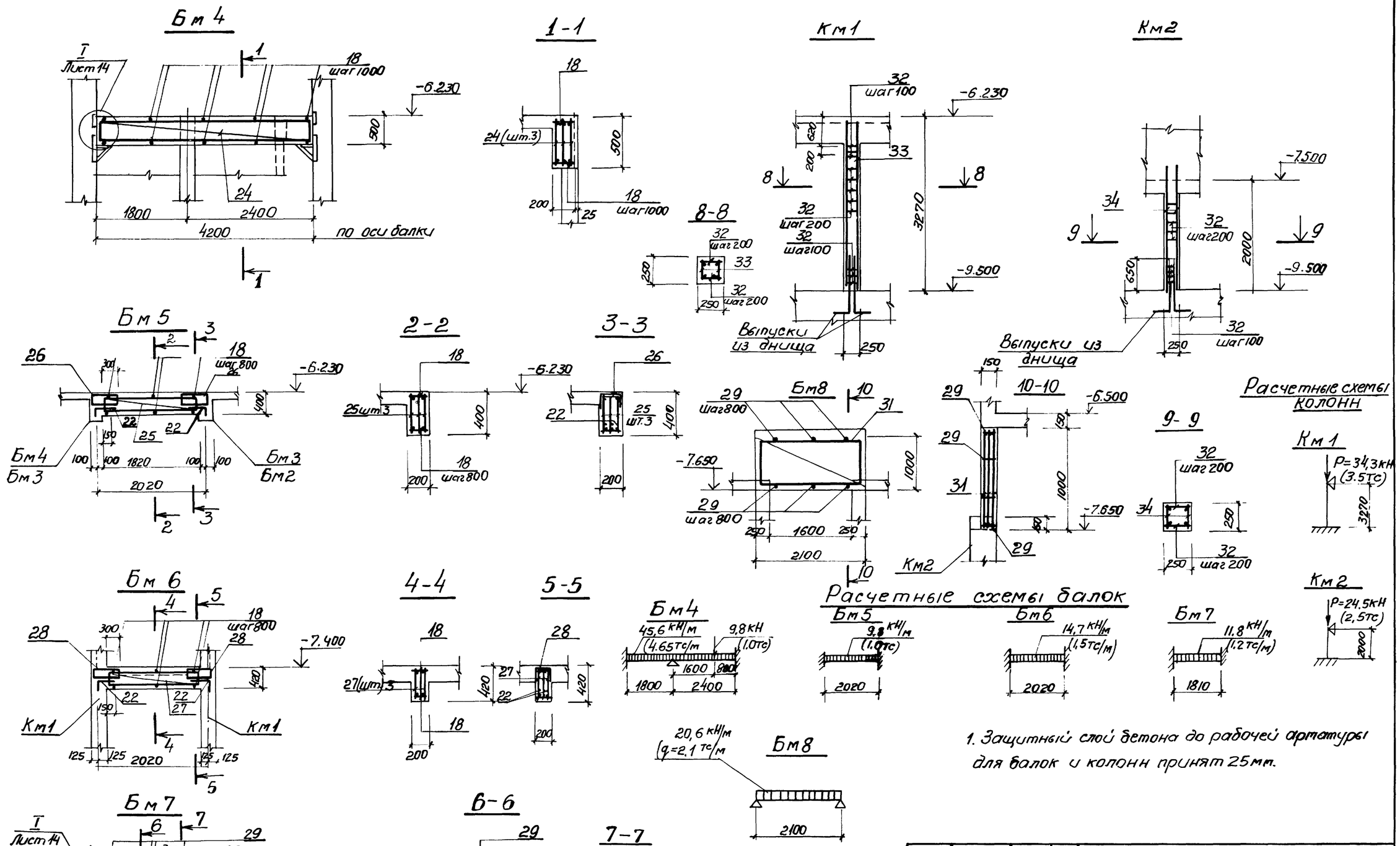

1. Защитный слой бетона до рабочей арматуры для балок и колонн принят 25мм.

Привязан:				ТП 902-1-76.83-КЖ			
				Канализационная насосная станция производительностью 300÷1200 м³/ч напором 12÷27м с решетками-дробилками	Стадия	Лист	Листов
			Нач.отд. Шейка		Р	23	
			Н.контр. Власенко				
			Рук.гр. Кунцевич	РКм2 РКм3. Схема армирования. Балки Бм4 – Бм8. Колонны КМ1, КМ2 –	Госстрой СССР Союзводоканалгипроект Харьковский Водоканалпроект		
Инв №			Ст.инж. Шмандий				
			Инжен. Литвиненко				

19188-01 26

Типовой проект 902-1-76.83 Альбом IV

Инв.№ подл. | Подпись и дата | Взам. инв.№

Альбом IV

Типовой проект 902-1-76.83

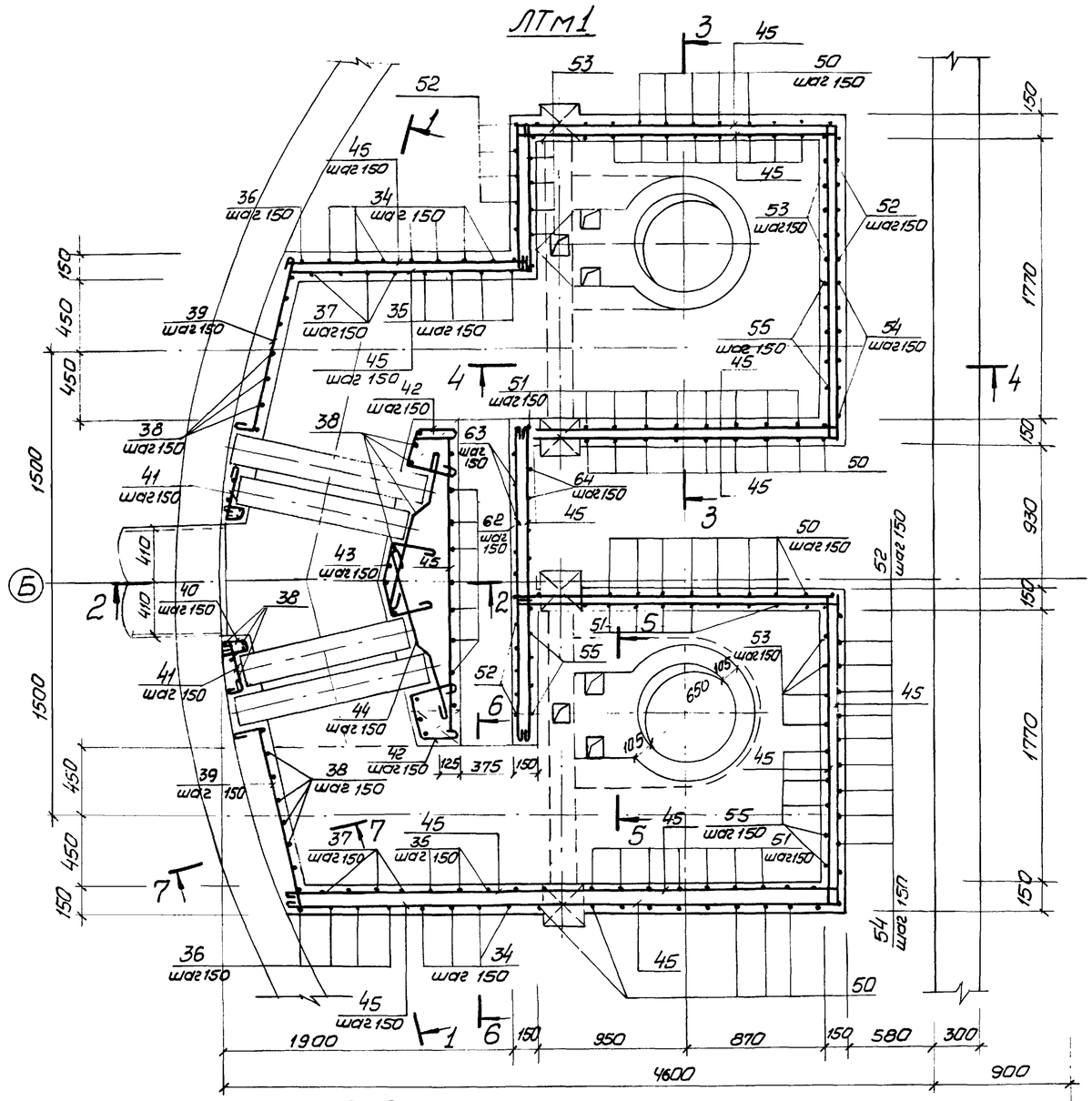

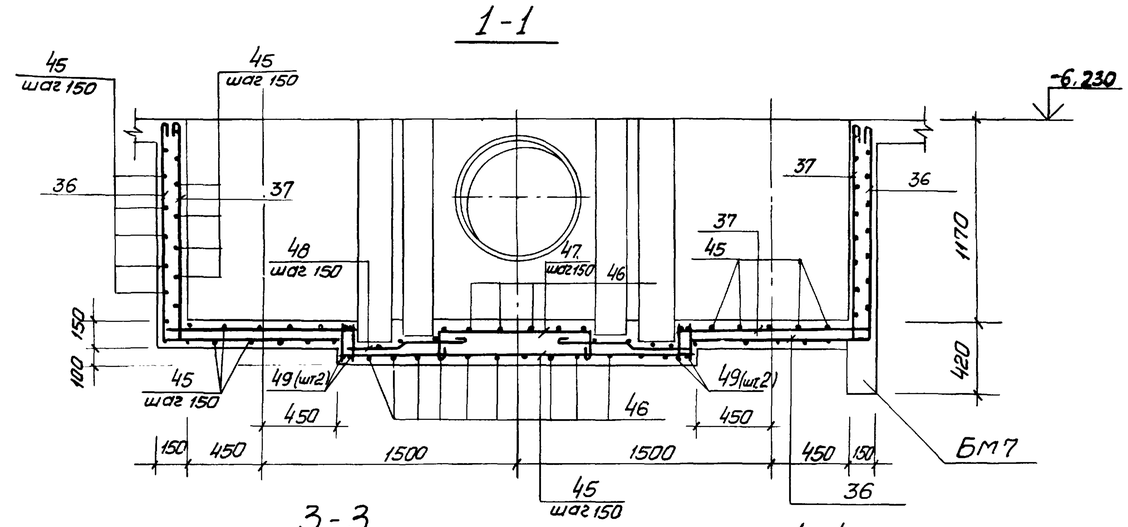

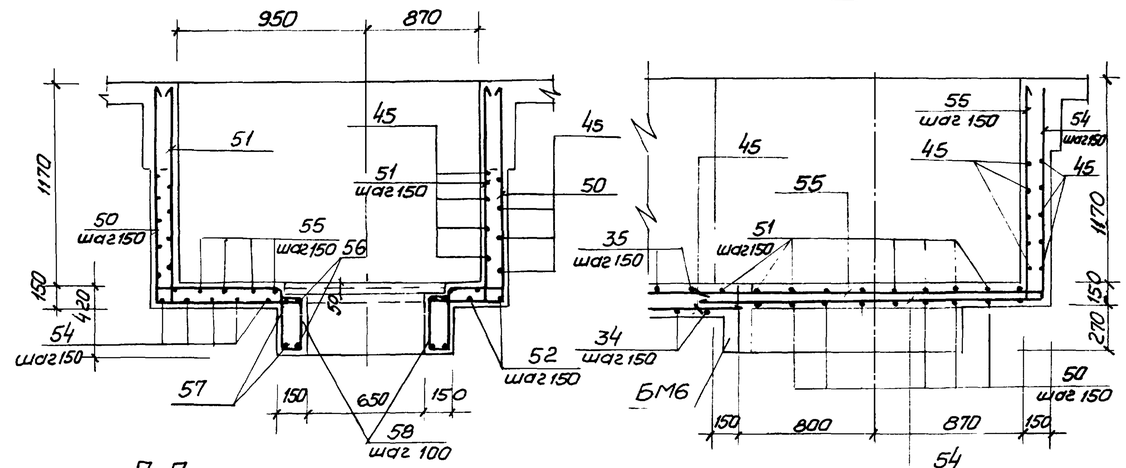

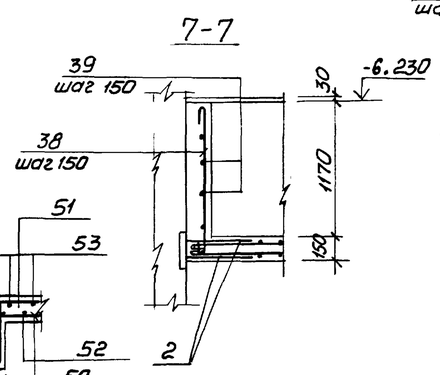

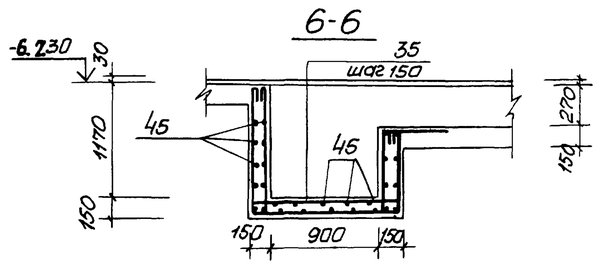

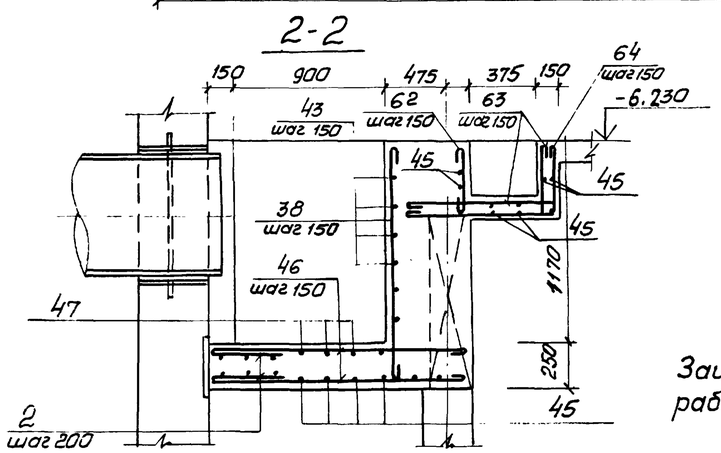

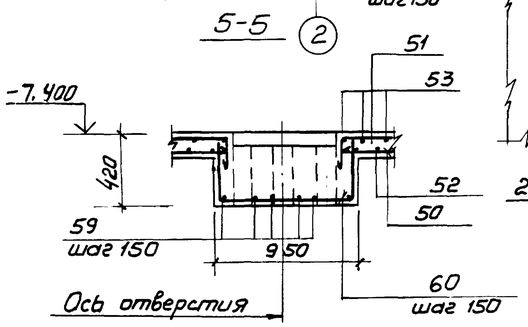

Защитный слой бетона для рабочей арматуры принят 15 мм.

Привязан:	Нач.отд.	Шейко	ТП 902-1-76.83-КЖ	
	Н.контр.	Власенко	Канализационная насосная станция производительностью 200÷120 м³/ч напорат. 12-27ч с решетками-дробилками	Стадия: Р; Лист: 24; Листов:
	Рук. гр.	Кунцевич	РКМ 2	Госстрой СССР Союзводоканалниипроект Харьковский Водоканалпроект
Инв. №	Ст. инж.	Шмандий	Перекрытие на отм. -6.200 Схема армирования лотка ЛТМ1	
	Инжен.	Литвиненко		

19188-01 27

Копир. Прядко

Формат А2

Инв.№ подл. | Подпись и дата | Взам. инв.№

Типовой проект 902-1-76.83 Альбом IV

Ведомость деталей

Поз.	Эскиз
4	80 900 80
5	80 700 80
6	80 800 80
7	80 500 80
8	80 400 80
9	80 310 80
10	80 410 80
13	80 1150 80
22	150 300
61	1290 1170 1010
35	1290 1170 1010 110 110 110 110
36	1290 1160
37	110 1290 1160 110
38	1290
39	120 1100
40	120 105° 80 120 90°
41	320 50
42	250 300 105° 90° 250
43	150 200 300 90° 90° 200 300
44	500 110 400 110
46	1500 ÷ 1400
47	200 500 ÷ 900 200
48	150 300 70 400 70
50	1290 2040 1290
51	110 2040 110 110 110
52	1290 2080 1290
53	110 1290 2080 1290 110 110 110
54	2100 1290
55	2100 1290 110 110
56	450 680
57	450 910
58	110 340
59	520 380
60	380 910 380
62	390
63	380 950 110 110
64	950 380

Спецификация к перекрытию РКМ2 (начало)

Формат	Зона	Поз.	Обозначение	Наименование	Кол.	Прим.
				Плита ПМ1 шт.1		
				Сборочные единицы		
		1	1.400-15 в.1 550-07	Изделие закладное Мн556	пог.м 16,8	5,4кг
		2	3.902.1.1-10. Вып.0	Изделие соединительное Мс53	260	0,28кг
		3				
				Детали		
Б.Ч		4*		ф10АIII ГОСТ5781-82 ℓ=1060	16	0,6кг
Б.Ч		5*		ф8АIII ГОСТ5781-82 ℓ=860	79	0,3кг
Б.Ч		6*		ℓ=960	7	0,4кг
Б.Ч		7*		ℓ=660	7	0,3кг
Б.Ч		8*		ℓ=910	14	0,4кг
Б.Ч		9*		ℓ=470	32	0,2кг
Б.Ч		10*		ℓ=570	24	0,2кг
Б.Ч		11			п.м 250.0	0,4кг
Б.Ч		12		ф6АI ГОСТ5781-82	п.м 170.0	0,22кг
Б.Ч		13*		ф8АIII ГОСТ5781-82 ℓ=1360	12	0,5кг
Б.Ч		14		ф12АIII ГОСТ5781-82 ℓ=1400	8	1,2кг
Б.Ч		15		ℓ=1800	2	1,6кг
Б.Ч		16		ℓ=800	4	0,7кг
				Балка БМ1 шт.2		
				Сборочные единицы		
А.Ч		17	902-1-76.83-КЖСИ- -КР1	Каркас плоский КР1	6	
				Детали		
Б.Ч		18		ф6АI ГОСТ5781-82 ℓ=180	12	0,1кг
Б.Ч		23		ф16АIII ГОСТ5781-82 ℓ=250	24	0,4кг
				Балка БМ2, шт.1		
				Сборочные единицы		
А.Ч		19	902-1-76.83-КЖСИ- -КР2	Каркас плоский КР2	3	
				Детали		
Б.Ч		18		ф6АI ГОСТ 5781-82 ℓ=180	8	0,1кг
Б.Ч		23		ф16АIII ГОСТ5781-82 ℓ=250	12	0,4кг
				Балка БМ3 шт.2		
				Сборочные единицы		
А.Ч		20	902-1-76.83-КЖСИ- -КР3	Каркас плоский КР3	6	
А.Ч		21	-С1	Сетка арматурная С1	2	12-п.48 ф6-20
				Детали		
Б.Ч		18		ф6АI ГОСТ5781-82 ℓ=180	12	0,1кг
Б.Ч		22*		ф10АIII ГОСТ5781-82 ℓ=450	6	0,3кг
Б.Ч		23		ф16АIII ГОСТ5781-82 ℓ=250	12	0,4кг
				Балка БМ4, шт.1		
				Сборочные единицы		
А.Ч		24	902-1-76.83-КЖСИ- -КР4	Каркас плоский КР4	3	
				Детали		
Б.Ч		18		ф6АI ГОСТ5781-82 ℓ=180	10	0,1кг
Б.Ч		23		ф16АIII ГОСТ5781-82 ℓ=250	6	0,4кг
				Балка БМ5 шт.2		
				Сборочные единицы		
А.Ч		25	902-1-76.83-КЖСИ- -КР5	Каркас плоский КР5	6	
А.Ч		26	-С2	Сетка арматурная С2	4	
				Детали		
Б.Ч		18		ф6АI ГОСТ5781-82 ℓ=180	12	0,1кг
Б.Ч		22*		ф10АIII ГОСТ5781-82 ℓ=450	12	0,3кг
				Балка БМ6, шт.2		
				Сборочные единицы		
А.Ч		27	902-1-76.83-КЖСИ- -КР6	Каркас плоский КР6	6	
А.Ч		28	-С2	Сетка арматурная С2	4	
				Детали		
Б.Ч		18		ф6АI ГОСТ5781-82 ℓ=180	12	0,1кг
Б.Ч		22*		ф10АIII ГОСТ5781-82 ℓ=450	12	0,3кг

*) поз. 4÷10, 13, 22 – см. ведомость деталей

Привязан:

Инв. №

Нач.отд.	Шейко	
Н.контр.	Власенко	
Рук.гр.	Кунцевич	
Ст.инж.	Шмандий	
Инж.	Литвиненко	

ТП 902-1-76.83-КЖС

Канализационная насосная станция производительностью 200÷1200 м³/ч напором 12÷27м с решетками-дробилками

Стадия	Лист	Листов
Р	25	

РКМ2. Схема армирования. Спецификация (начало)

Госстрой СССР Союзводоканалниипроект Харьковский Водоканалпроект

19188-01 28

Копир. Евтименко

Инв. № подл. | Подпись и дата | Взам. инв. №

Спецификация к перекрытию РКМ2 (окончание)

Формат	Зона	Поз.	Обозначение	Наименование	Кол.	Прим.
				Балка БМ7, шт.1		
				Сборочные единицы		
А1		30	902-1-76.83-КЖИ -КР7	Каркас плоский КР7	3	
А1		28	КЖИ -С2	Сетка арматурная С2	1	
				Детали		
Б.4.				ф6АI ГОСТ5781-82, ℓ=130	6	0,03кг
Б.4.				ф10АIII ГОСТ5781-82, ℓ=450	3	0,3кг
				Балка Б8 шт 1		
				Сборочные единицы		
		31	902-1-76.83-КЖИ -КР11	Каркас плоский КР11	3	
				Детали		
				ф6АI ГОСТ5781-82 ℓ=130	12	
		29		Колонна КМ1, шт.4	12	
				Сборочные единицы		
А4		33	902-1-76.83-КЖИ -КР8	Каркас плоский КР8	8	
				Детали		
Б4		32		ф8АI ГОСТ5781-82, ℓ=230	136	0,1кг
				Колонна КМ2, шт.		
				Сборочные единицы		
А4		34	902-1-76.83-КЖИ -КР9	Каркас плоский КР9	4	
				Детали		
Б.4.		32		ф8АI ГОСТ5781-82, ℓ=230	52	0,1кг
				ПТМ1, шт.1		
				Сборочные единицы		
		2	3.902.1-10 вып.0	Изделие закладное МС53	40	
		3	1.400-15.61.120-37	Изделие закладное МН111-2	6	
		66	1400-15.81.540-09	то же МН548	п.м. 3,2	
А4		65		" МН3	4	
Б.4.		49	902-1-76.83-КЖИ- -КР10	Каркас плоский КР10	4	
				Детали		
Б.4		61		ф8АI ГОСТ5781-82, ℓ=3590	8	1,4кг
Б.4.		35*		ф8АI то же ℓ=4030	8	1,6кг
Б.4.		36*		ф8АI " ℓ=2580	8	1,0кг
Б.4.		37*		ф8АI " ℓ=2790	8	1,1кг
Б.4.		38*		ф8АI " ℓ=1410	36	0,6кг
Б.4.		39*		ф8АI ГОСТ5781-82 ℓ=1340	16	0,5кг
Б.4.		40*		ф8АI то же ℓ=420	16	0,2кг
Б.4.		41*		ф8АI " ℓ=490	16	0,2кг
Б.4.		42*		ф8АI " ℓ=920	16	0,4кг
Б.4.		43*		ф8АI " ℓ=1120	15	0,4кг
Б.4.		44*		ф8АI " ℓ=1150	32	0,5кг
Б4		45		ф8АI "	п.м	
Б.4		46*		ф8АI " ℓ=1450	28	0,6кг
Б.4		47*		ф8АI " ℓ=1220	6	0,5кг
Б.4.		48*		ф8АI " ℓ=1050	18	0,4кг
Б.4.		50*		ф12АIII ГОСТ5781-82 ℓ=4620	24	4,1кг
Б.4.		51*		ф12АIII то же ℓ=5060	26	4,5кг
Б.4.		52*		ф12АIII " ℓ=4660	12	4,1кг
Б.4.		53*		ф12АIII " ℓ=5100	12	4,5кг
Б.4.		54*		ф12АIII " ℓ=3390	12	3,0кг
Б.4.		55*		ф12АIII " ℓ=3610	12	3,2кг
Б.4.		56*		ф12АIII " ℓ=2620	4	2,3кг
Б.4.		57*		ф12АIII " ℓ=3300	4	2,9кг
Б.4.		58*		ф6АI ГОСТ5781-82 ℓ=1010	25	0,2кг
Б.4.		59*		ф12АIII ГОСТ5781-82 ℓ=900	12	0,8кг
Б.4.		60*		ф12АIII ГОСТ5781-82, ℓ=1670	6	1,5кг
		62*		ф8АI " ℓ=510	15	0,2кг
				Материалы		
				Бетон марки 200	12,0	м³
		63*		ф8АI ГОСТ5781-82 ℓ=1670	14	0,7кг
		64*		ф8АI ГОСТ5781-82 ℓ=1450	14	0,6кг

*) Поз. 22, 34÷44, 46÷64 см. ведомость деталей на листе 25
Остальное смотрите ведомость исполнения

Ведомость расхода стали на элемент, кг

Марка элемента	Изделия арматурные											Изделия закладные								Общий расход
	Арматура класса										Всего	Арматура класса			Прокат марки				Всего	
	АI				АIII							АIII			ВСт3 КП2-1					
	ГОСТ 5781-82				ГОСТ 5781-82							ГОСТ 5781-82			ГОСТ 8509-72*					
	6	8		итого	8	10	12	16		итого		8	10	Итого	L50x5			Итого		
РКМ2	110,64	295,7		406,34	163,3	28	480,5	392,5		1064,3	1470,64	6,6	12,0	18,6	62,7			62,7	81,3	1551,94

Альбом IV

Типовой проект 902-1-76.83

Инв.№ подл. | Подпись и дата | Взам. инв.№

Привязан:

Инв.№

Нач.отд.	Шейко	
Н.контр.	Власенко	
Рук.гр.	Кунцевич	
Ст.инж.	Штандий	
Инж.	Литвиненко	

ТП902-1-76.83-КЖ

Канализационная насосная станция производительностью 200÷1200 м³/ч напором 12-27м с решетками-дробилками

Стадия	Лист	Листов
Р	26	

РКМ2.
Схема армирования
Спецификация. (окончание)

Госстрой СССР
Союзводоканалниипроект
Харьковский Водоканалпроект

Альбом IV

Типовой проект 902-1-76.83

РКМ3

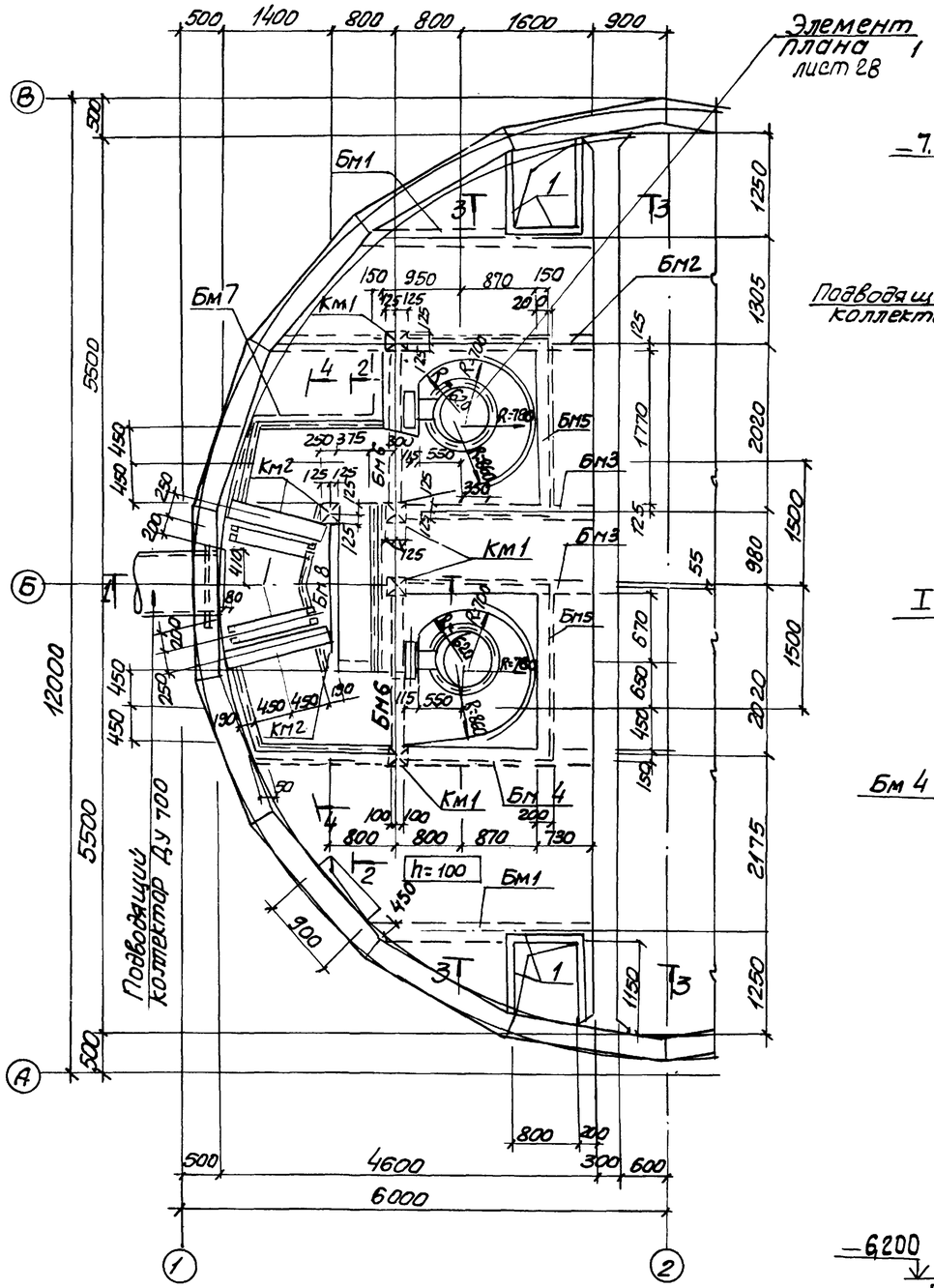

1-1

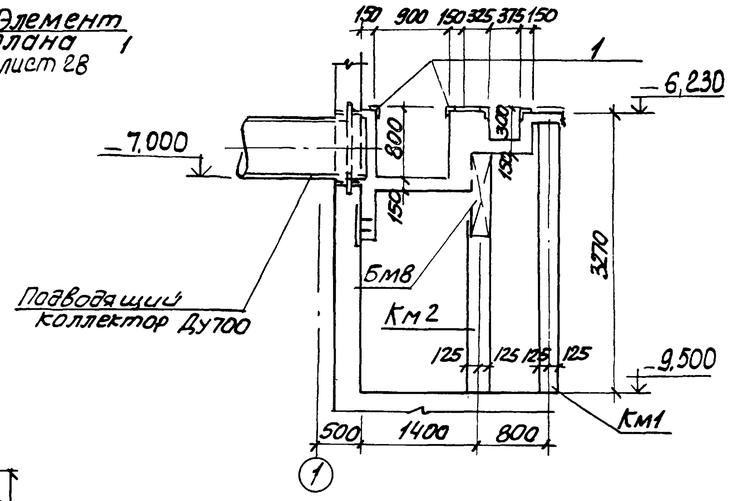

7-7

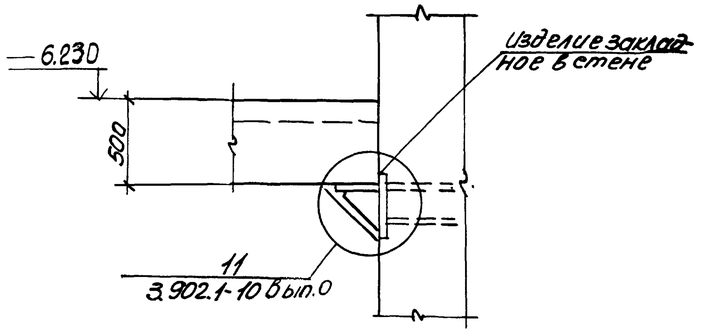

2-2

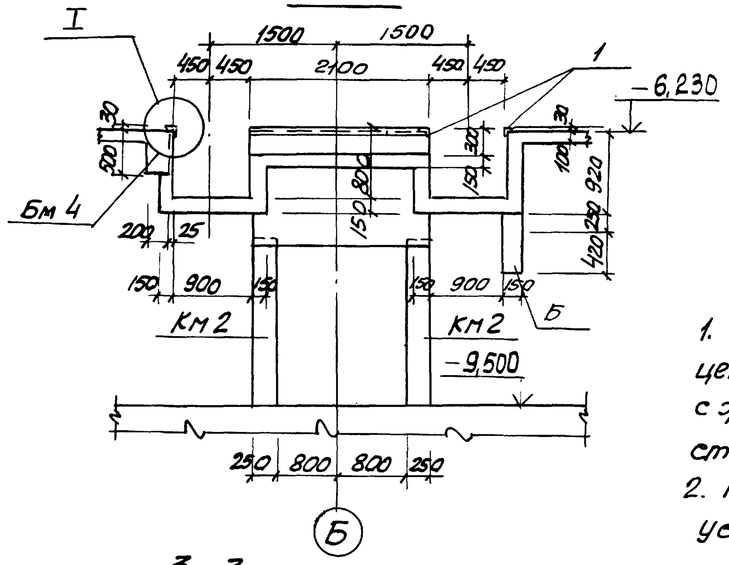

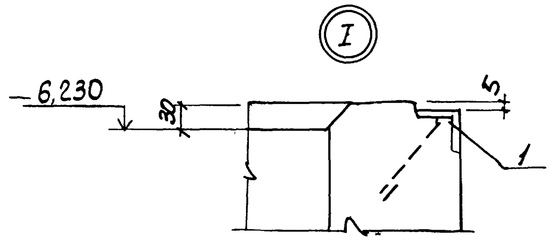

3-3

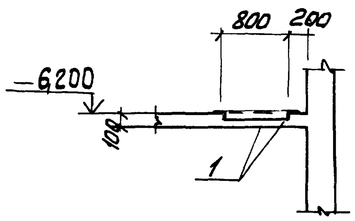

1. Внутренние поверхности лотков оштукатурить цементно-песчаным раствором состава 1:2 в=20мм с железнением. На участке установки решеток стены затереть ценентным раствором
2. Рамы щитовых затворов и ремонтных решеток установить по механическим чертежам

Привязан				ТП902-1-76.83-КЖ			
			Нач.отд	Шейко	Канализационная насосная станция производительностью 900÷1200 м³/ч напором 12÷27м с решетками-дробилками	Стадия	Лист	Листов
			Н.контр	Власенко		Р	27	
			Рук.гр	Кунцевич	РКМ3			
			Ст.инж	Шмандин	Перекрытие на отм.-6.200 План и сечения 1-1÷3-3, 7-7	Госстрой СССР Союзводоканалпроект Харьковский Водоканалпроект		
Инв.№			Инж.	Литвиненко				

Инв.№ подл. | Подп. и дата | Взам. инв.№ | Инв.№ дубл. | Подп. и дата

Отд. ВиК 2	Мотылинская	
Отд.	ЭА	Бархан

19188-01 30

Альбом IV

902-1-76.83

Типовой проект

Элемент плана 1

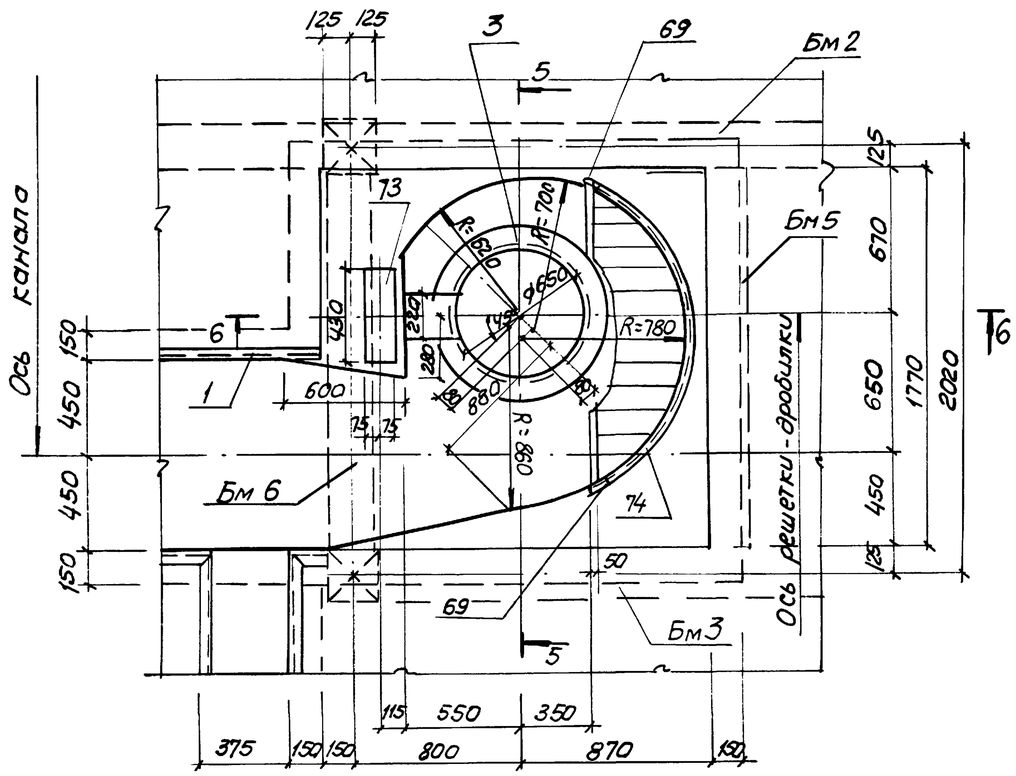

5 – 5

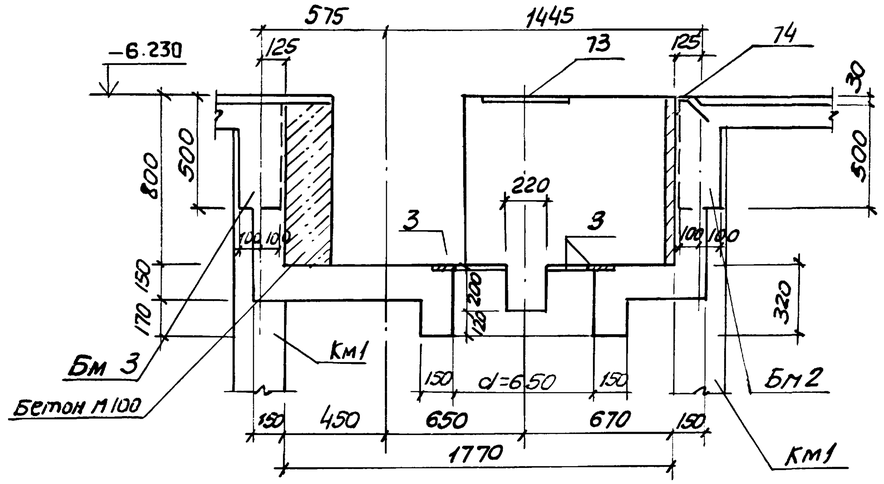

6 – 6

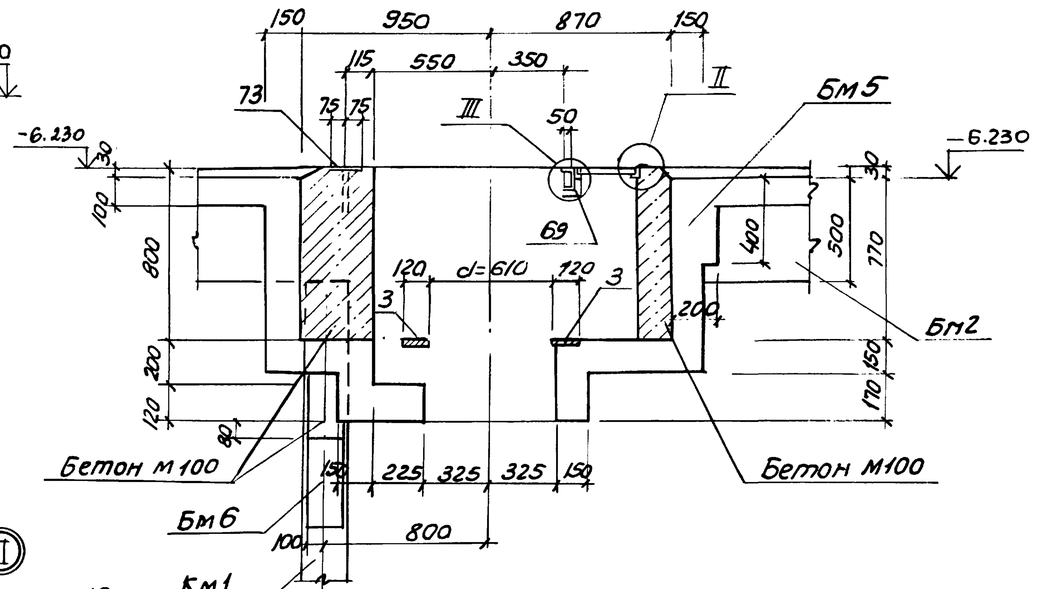

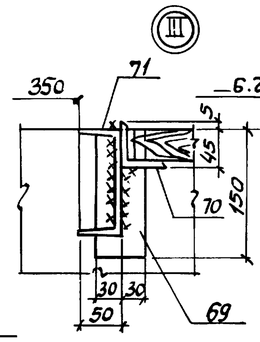

4 – 4

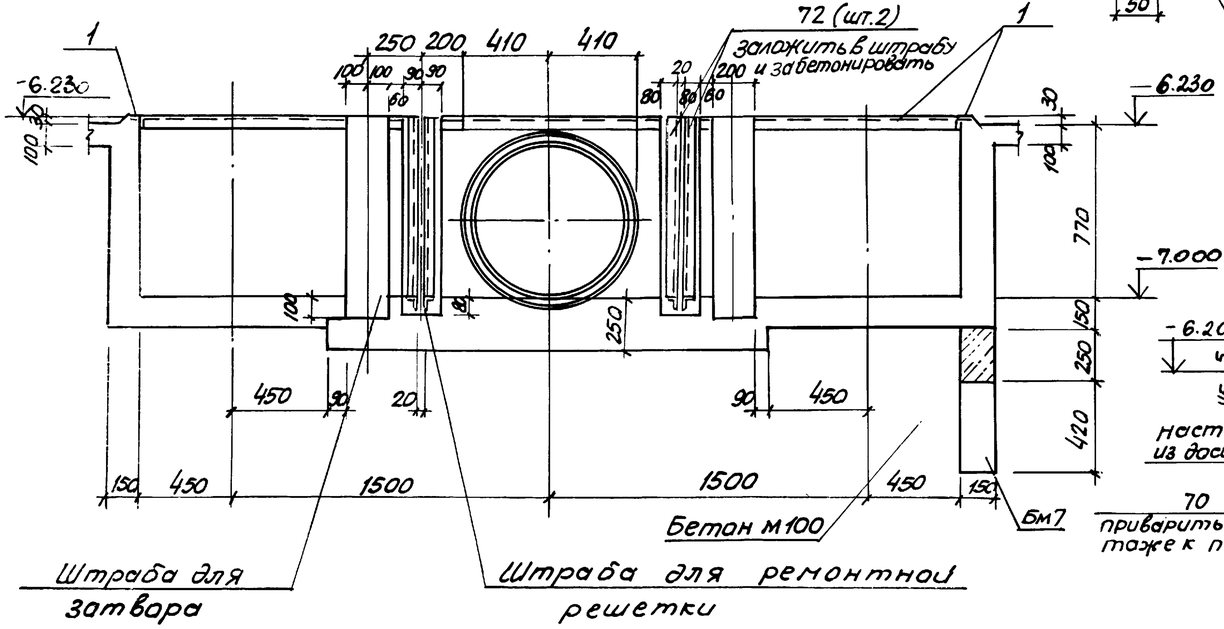

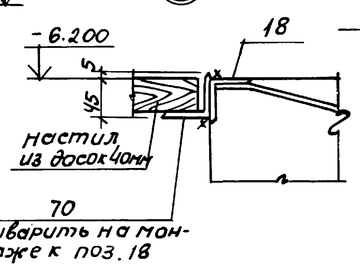

Привязан				ТП 902-1-76.83-КЖ			
	Нач.отд.	Шейко		Канализационная насосная станция производительностью 200-1200 м3/ч напором 12-27м с решетками-дробилками КРД-40п	Стадия	Лист	Листов
	Н.контр.	Власенко			Р	28	
	Рук.гр.	Кунцевич		Км3. Элемент плана 1. Сечения 4-4 ÷ 6-6	Госстрой СССР Гипроводоканалпроект Харьковский Водоканалпроект		
	Ст.инж.	Шмандин					
Инв.N	Инжен.	Литвиненко					

19188-01 31

Копировал: Ефименко

Типовой проект 902-1-76.83 Альбом IV

Пм2

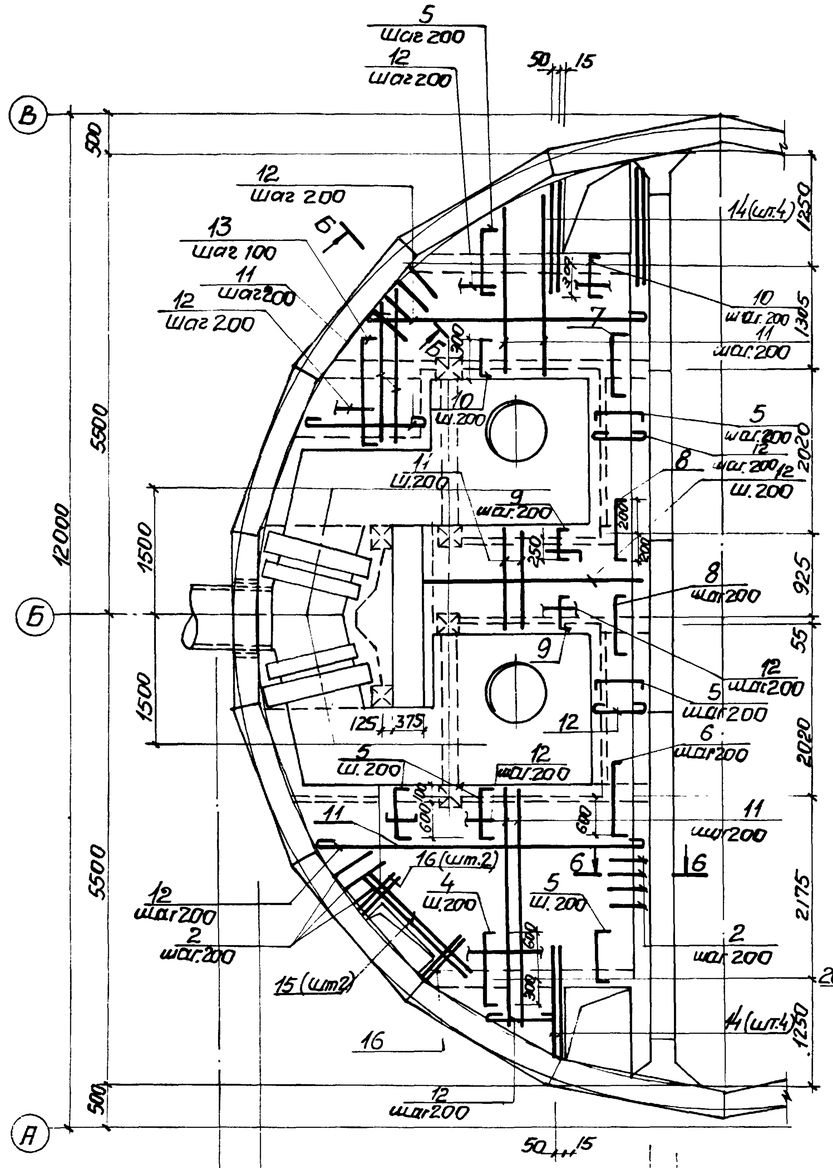

Расчётная схема Бм1

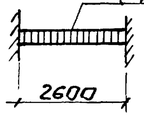

Бм 1

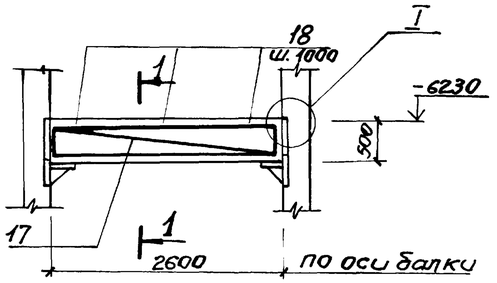

1 - 1

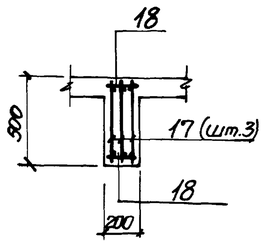

I

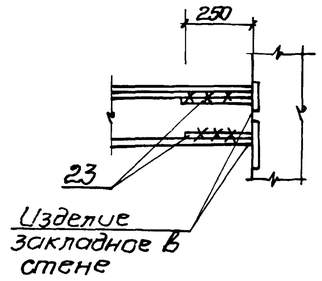

Бм 2

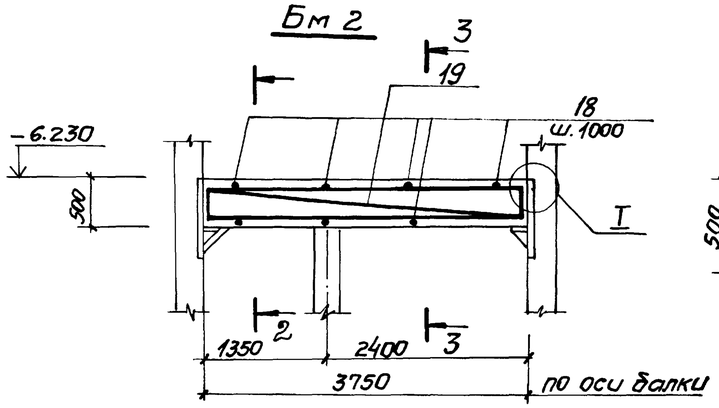

2 - 2

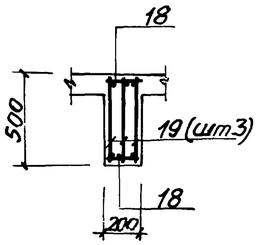

3 - 3

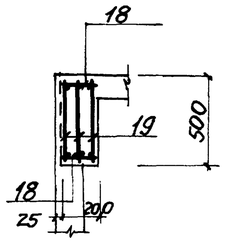

5-5

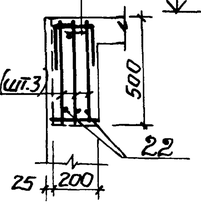

Бм 3

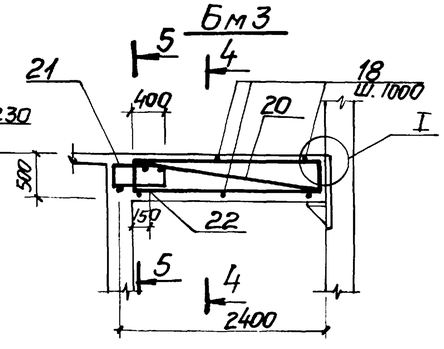

4 - 4

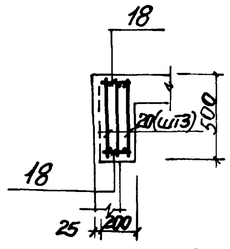

6 - 6

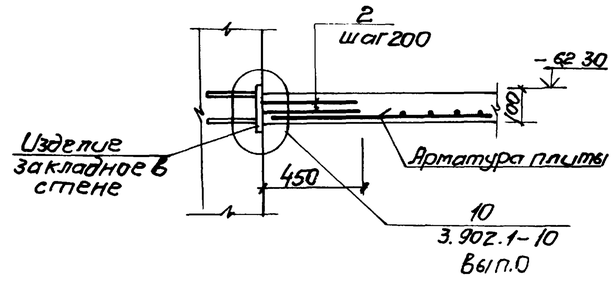

Расчётные схемы балок

Бм2

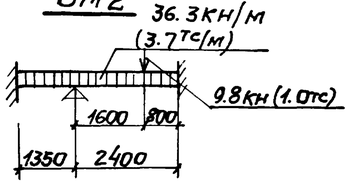

Бм3

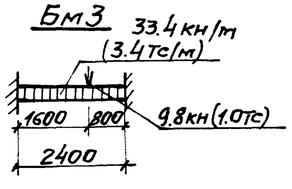

1. Защитный слой бетона для рабочей арматуры принят в плите - 15 мм, в балках - 25 мм.
2. Арматуру плиты и стержни поз.2 сварить на монтаже между собой при их пересечении.
3. Расчётная нагрузка на плиту составляет 17,7 кПа (1,8 тс/м²).

Привязан:				ТП 902-1-76.83-КЖС			
				Канализационная насосная станция производительностью 200-1200 м³/ч напором 12-27 м с решетками-дробилками.	Стадия	Лист	Листов
			Нач.отд. Шейко		Р	29	
			Н.контр. Власенко	РКМ3. Схема армирования. Плита ПМ1. Балки БМ1, БМ3.	Госстрой СССР Союзводоканалниипроект Харьковский Водоканалпроект		
			Рук.гр. Кунцевич				
			Ст.инж. Штандий				
Инв №			Инж. Загадовская				

Инв. № подл. | Подпись и дата | Взам. инв. №

Альбом IV

Типовой проект 902-1-76.83

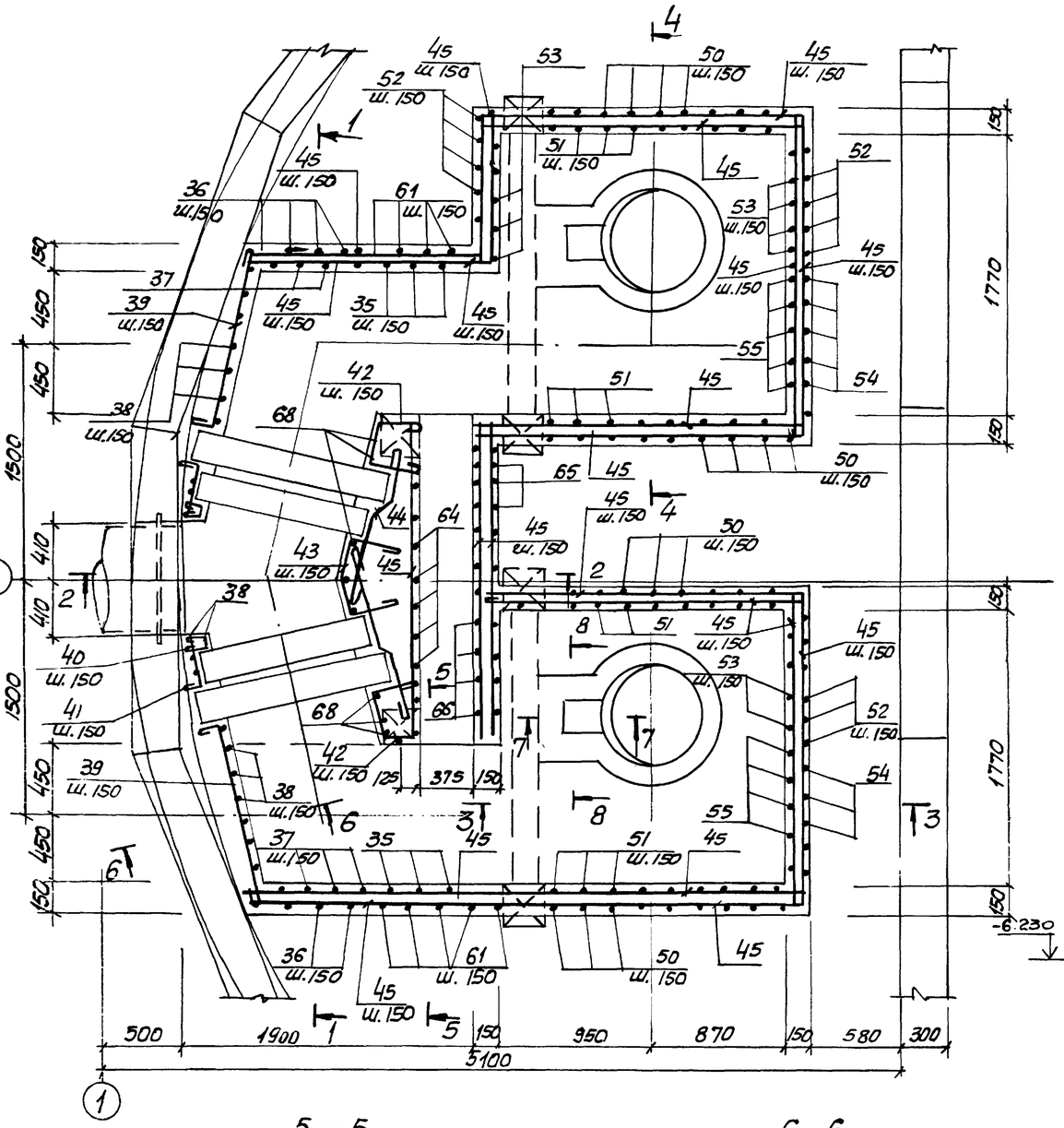

1—1

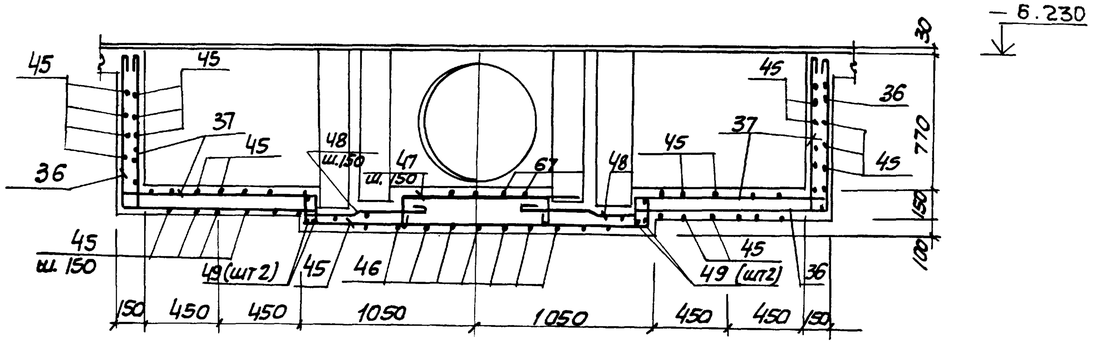

2—2

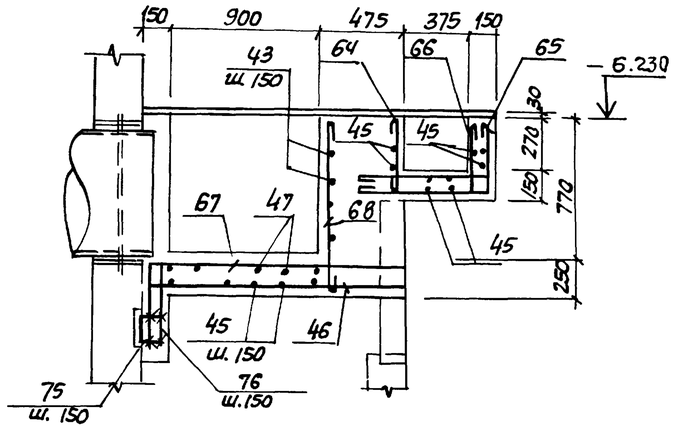

4—4

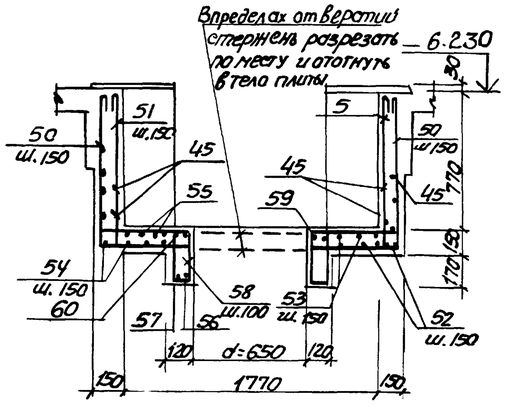

3—3

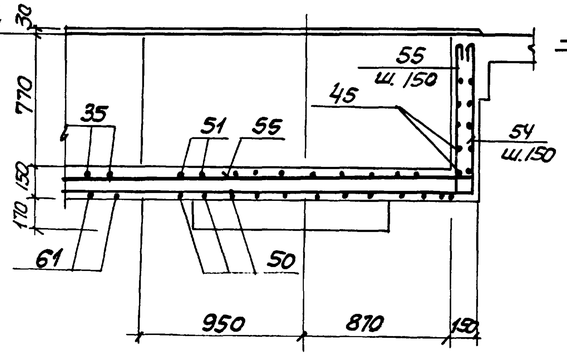

7—7

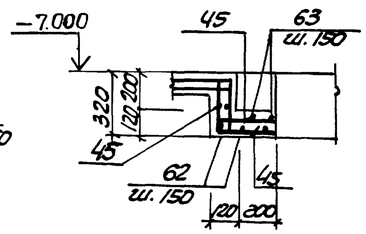

8—8

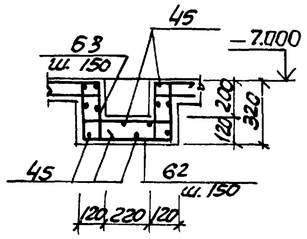

Защитный слой бетона для рабочей арматуры принят 15мм.

5—5

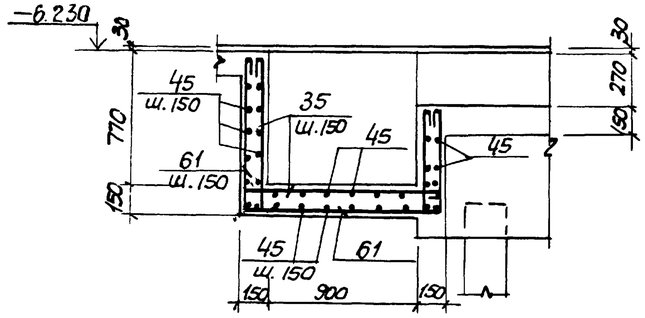

6—6

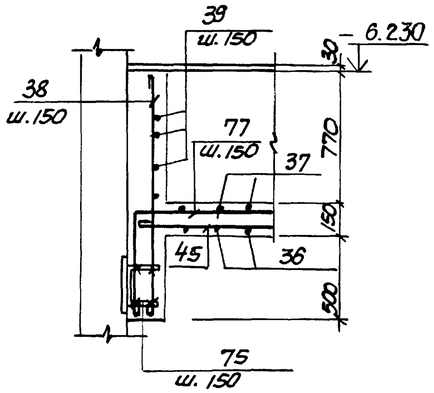

Привязан:				ТП 902-1-76.83-КЖ			
			Нач.отд.	Шейка	Канализационная насосная станция производительностью 200-1200м³/ч напорам 12-27м с решетками-дробилками.	Стадия	Лист	Листов
			Н.контр.	Власенко		Р	30	
			Рук.гр.	Кунцевич	РКМ3. Схема армирования. Лоток ЛТм 2	Госстрой СССР Союзводоканалниитпроект Харьковский Водоканалпроект		
Инв №			Инж.	Филиппова				

Инв.№ подл. | Подпись и дата | Взам.инв.№

19188-01 23

Копировал: Пихарева

Ведомость деталей

Поз	Эскиз
4	80 900 80
5	80 700 80
6	80 800 80
7	80 500 80
8	80 400 80
9	80 810 80
10	80 410 80
13	80 1150 80
61	890 1170 610
37	490 110 1160 110
35	490 110 1170 610 110 110 110
38	1380
39	120 1100
40	120 105° 80 120 90°
42	250 300 183° 90° 250
43	250 300 150 90° 200 300
44	500 110 400 110
47	500÷900 200 200
41	320 50
48	150 70 400 70 300
36	890 1160
65	390 950
66	110 390 950 110

Поз.	Эскиз
67	620 1500÷1400
68	980
46	1500÷1400
51	110 890 2040 890 110 110 110
50	890 2040 890
52	890 2080 890
53	890 110 2080 890 110 110 110
54	2100 890
55	2100 890 110
56	450 890 450 860
57	
58	90 290
59	290 250 680
60	430 890 290
67	200 200
62	290 430 290
64	390
63	250 250 290 430 290 90 90 90 90
75	120 250 120
76	620 350
77	620 2200

*) поз. 4÷10, 13, 22 см. ведомость деталей

Спецификация к перекрытию РКм3 (начало)

Формат	Зона	Поз.	Обозначение	Наименование	Кол.	Прим.
				Плита ПМ2-шт.1		
				Сборочные единицы		
		1	1.400-15 в.1.550-07	Изделие закладное Мн556	пог.м 16.8	5,4кг
		2	3.902.1.1-10.вып.0	Изделие соединительное МС53	260	0,28кг
				Детали		
Б.Ч		4*		10AIII ГОСТ5781-82 ℓ=1060	8	0.65кг
Б.Ч		5*		ф8AIII ГОСТ 5781-82 ℓ=860	49	0.34кг
Б.Ч		6*		ф8AIII ГОСТ5781-82 ℓ=960	4	0.38кг
Б.Ч		7*		ф8AIII ГОСТ 5781-82 ℓ=660	4	0.26кг
Б.Ч		8*		ф8AIII ГОСТ 5781-82 ℓ=910	6	0.36кг
Б.Ч		9*		ф8AIII ГОСТ5781-82 ℓ=470	16	0.18кг
Б.Ч		10*		ф8AIII ГОСТ5781-82 ℓ=570	12	0.22кг
Б.Ч		11		ф8AIII ГОСТ5781-82	п.м 125,0	0.39кг/п.м
Б.Ч		12		ф6AI ГОСТ5781-82	п.м 170	0.22кг/п.м
Б.Ч		13*		ф8AIII ГОСТ5781-82 ℓ=1360	12	0.54кг
Б.Ч		14		ф12AIII ГОСТ5781-82 ℓ=1400	8	1.24кг
Б.Ч		15		ф12AIII ГОСТ5781-82 ℓ=1800	2	1.60кг
Б.Ч		16		ф12AIII ГОСТ 5781-82 ℓ=800	4	0,71кг
				Балка Бм 1 шт.2		
				Сборочные единицы		
11		17	902-1-76.83-КЖИ-КР1	Каркас плоский КР1	6	
				Детали		
Б.Ч		18		ф6AI ГОСТ5781-82 ℓ=180	12	0.10кг
Б.Ч.		23		ф16AIII ГОСТ5781-82 ℓ=250	24	0.39кг
				Балка Бм2 шт.1		
				Сборочные единицы		
11		19	902-1-76.83-КЖИ-КР2	Каркас плоский КР2	3	
				Детали		
Б.Ч		18		ф6AI ГОСТ5781-82 ℓ=180	8	0.10кг
Б.Ч		23		ф16AIII ГОСТ5781-82 ℓ=250	12	4.64кг

Формат	Зона	Поз	Обозначение	Наименование	Кол	Прим.
				Балка БМ3 шт 2		
				Сборочные единицы		
11	20		902-1-76.83-КЖИ-КР3	Каркас плоский КР3	6	
11	21		-С1	Арматурная сетка С1	2	
				Детали		
Б.Ч	18			ф6AI ГОСТ5781-82 ℓ=180	12	0.1кг
Б.Ч	22*			ф10AIII ГОСТ 5781-82 ℓ=450	6	0.2кг
Б.Ч	23			ф16AIII ГОСТ 5781-82 ℓ=250	12	4.64кг
				Балка Бм 4 шт. 2		
				Сборочные единицы		
11	24		-КР4	Каркас плоский КР4	6	
				Детали		
Б.Ч	18			ф6AI ГОСТ5781-82 ℓ=180	10	0.1кг
Б.Ч	23			ф25AIII ГОСТ 5781-82 ℓ=250	24	4.64кг
				Балка БМ5 шт 2		
				Сборочные единицы		
11	25		-КР5	Каркас плоский КР5	6	
11	26		-С2	Сетка арматурная С2	4	
				Детали		
Б.Ч	18			ф6AI ГОСТ5781-82 ℓ=180	12	0.1кг
Б.Ч	22*			ф10AIII ГОСТ 5781-82 ℓ=450	12	0.2кг
				Балка Бм 6шт.2		
				Сборочные единицы		
11	27		-КР6	Каркас плоский КР6	6	
11	28		-С2	Сетка арматурная С2	4	
				Детали		
Б.Ч	18			ф6AI ГОСТ5781-82 ℓ=180	12	0.1кг
Б.Ч	22			ф10AIII ГОСТ 5781-82 ℓ=450	12	0.2кг

Альбом IУ

Типовой проект 902-1-76.83

Инв. N подл. | Подпись и дата | Взам. инв. N

ТП 902-1-76.83-КЖ

Привязан:

Инв N°

Нач.отд	Шейко	
Н.контр	Власенко	
Рук.гр	Кунцевич	
Гл.инж	Шмандий	
Инж	Филиппова	

Канализационная насосная станция производительностью 200÷1200 м3/ч напором 12÷27м с решетками-дробилками.

РКМ3. Схема армирования. Спецификация (начало)

Стадия	Лист	Листов
Р	31	

Госстрой СССР Союзводоканалниипроект Харьковский Водоканалпроект

Копировал: Михареева

19188-01 34

Спецификация к перекрытию РКм3 (окончание)

Формат	Зона	Поз.	Обозначение	Наименование	Кол.	Прим.
				Балка Бм 7 шт.1		
				Сборочные единицы		
11		30	902-1- -КЖН- КР7	Каркас плоский КР7	3	
11		28	- С3	Арматурная сетка С3	1	
				Детали		
Б.4		22*		ф10А III ГОСТ 5781-82 ℓ=450	3	0,3кг
Б.4		29		ф6А I ГОСТ 5781-82 ℓ=130	6	0,03кг
				Балка Бм8 шт.1		
				Сборочные единицы		
11		31	902-1- -КЖИ-Кр11	Каркас плоский Кр11	3	
				Детали		
Б4		29		ф6А I ГОСТ 5781-82 ℓ=130	12	0,03кг
				Колонна Км1 шт.4		
				Сборочные единицы		
11		33	902-1- -КЖИ-Кр8	Каркас плоский Кр8	8	
				Детали		
Б.4		32		ф8А I ГОСТ 5781-82 ℓ=230	136	0,1кг
				Колонна КМ2 шт.2		
				Сборочные единицы		
11		34	902-1- -КЖИ-Кр9	Каркас плоский КР9	4	
				Детали		
11		32		ф8А I ГОСТ 5781-82 ℓ=230	52	0,1кг
				Лоток ЛТ мд шт.1		
				Сборочные единицы		
11		3	902-1- КЖИ МН1	Изделие закладное МН1	2	
		74	1.400-15 В1.540-09	То же МН5/8	п.м	
А4		72	902-1- КЖИ-МН2	" МН2	4	
11		49	902-1 -КЖИ Кр10	Каркас плоский Кр10	4	
		69	1.400-15 В.1 110-04	Изделие закладное Мн102-3	4	
Б.4		70		Уголок $\frac{Б50х5\ ГОСТ\ 8509-72^{*}}{ВСТ3кп2-1\ ТУ14-1-3023-80}$	6.2	пог.м.
Б.4		71		Швеллер $\frac{[4\ ГОСТ\ 8240-72^{*}}{ВСТ3кп2-1\ ТУ14-1-3023-80}$	2.8	пог.м.
Б.4		73				
				Детали		
Б.4		61*		ф8А I ГОСТ 5781-82 ℓ=2770	8	1.1кг
Б.4		35*		ф8А I ГОСТ 5781-82 ℓ=320	8	0,13кг

*) Поз. 21, 33-36, 39-44 46-51, 53-58, 61-66 см. ведомость деталей на листе 23.

Формат	Зона	Поз.	Обозначение	Наименование	Кол.	Прим.
Б.4		36*		ф8А I ГОСТ 5781-82 ℓ=2150	8	0,86кг
Б.4		37*		ф8А I ГОСТ 5781-82 ℓ=2370	8	0,95кг
Б.4		38*		ф8А I ГОСТ 5781-82 ℓ=1410	26	0,56кг
Б.4		39*		ф8А I ГОСТ 5781-82 ℓ=1340	22	0,54кг
Б.4		40*		ф8А I тоже ℓ=420	12	0,17кг
Б.4		41*		ф8А I " ℓ=490	12	0,2кг
Б.4		42*		ф8А I " ℓ=920	12	0,4кг
Б.4		43*		ф8А I " ℓ=1120	6	0,45кг
Б.4		44*		ф8А I " ℓ=1150	12	0,5кг
Б.4		45		ф8А I "	п.м 224	0,4кг
Б.4		46*		ф8А I " $ℓ_{ср}$=1550	16	0,6кг
Б.4		47*		ф8А I " ℓ=1220	9	0,5кг
Б.4		48*		ф8А I ℓ=1050	18	0,4кг
Б.4		50*		ф12А III " ℓ=3820	27	3,4кг
Б.4		67*		ф8А I " ℓ=2170	16	0,9кг
Б.4		68*		ф8А I " ℓ=1080	9	0,4кг
Б.4		75*		ф10А III " ℓ=490	28	0,3кг
Б.4		76*		ф8А I " ℓ=1070	16	0,4кг
Б.4		77*		ф8А I " ℓ=2920	12	1,2кг.

Формат	Зона	Поз.	Обозначение	Наименование	Кол.	Прим.
Б.4		51*		ф12А III ГОСТ 5781-82 ℓ=4260	26	3.8кг
Б.4		52		ф12А III ГОСТ 5781-82 ℓ=3860	12	3,5кг
Б.4		53*		ф12А III тоже ℓ=4300	12	3,9кг
Б.4		54*		ф12А III " ℓ=2990	12	2,7кг
Б.4		55*		ф12А III " ℓ=3210	12	2,9кг
Б.4		56*		ф12А III " ℓ=2590	2	2,3кг
Б.4		57*		ф12А III " ℓ=3150	2	2,8кг
Б.4		58*		ф6А I " ℓ=860	48	0,2кг
Б.4		59*		ф12А III " ℓ=2700	2	2,3кг
Б.4		60*		ф12А III " ℓ=2860	2	2,6кг
Б.4		62*		ф8А III " ℓ=1110	6	0,4кг
Б.4		63*		ф8А III " ℓ=1820	6	0,8кг
Б.4		64*		ф8А I " ℓ=510	15	0,2кг
Б.4		65*		ф8А I " ℓ=1440	15	0,6кг
Б.4		66*		ф8А I " ℓ=1670	15	0,7кг
				Материалы на РКм3		
				Бетон М200	10,4	$м^3$

Ведомость расхода стали на элемент, кг

Марка элемента	Изделия арматурные										Всего	Изделия закладные							Всего	Общий расход
	Арматура класса											Арматура класса			Прокат марки					
	АI				АIII							АIII			ВСт3 кп2-1					
	ГОСТ 5781-82				ГОСТ 5781-82							ГОСТ 5781-82			ГОСТ 8509-72*	ГОСТ 19903-74				
	ф6	ф8		Итого	ф8	ф10	ф12	ф16	ф25	Итого		ф8	ф10	Итого	L50х5	δ=6	δ=4	Итого		
РКм3	110.4	276.6		387.0	83.34	23.4	409.4	429.4	23.0	968.5	1355,5	20.5	2,1	22,6	109.2	16,7	71,1	196.9	219,5	1575.1

Альбом IV

Типовой проект 902-1-76.83

Инв. № подл. | Подпись и дата | Взам. инв. №

Привязан:

Инв №

Н.отдел	Шейко	
Н.контр.	Власенко	
Рук.гр.	Кунцевич	
Ст.инж	Шмандий	
Инж	Филиппова	

ТП 902-1-76.83-КЖ

Канализационная насосная станция производительностью 200÷1200 м³/ч напором 12-27м с решетками-дробилками КРД-90м.

РКм.3 Схема армирования

Спецификация (окончание)

Стадия	Лист	Листов
Р	32	

Госстрой СССР Союзводоканалниипроект Харьковский Водоканалпроект

19188-01 35

Копировал Пихарева

Формат А2

Типовой проект 902-1-76.83 Альбом IV

ОКм 1 на отм.-1.200

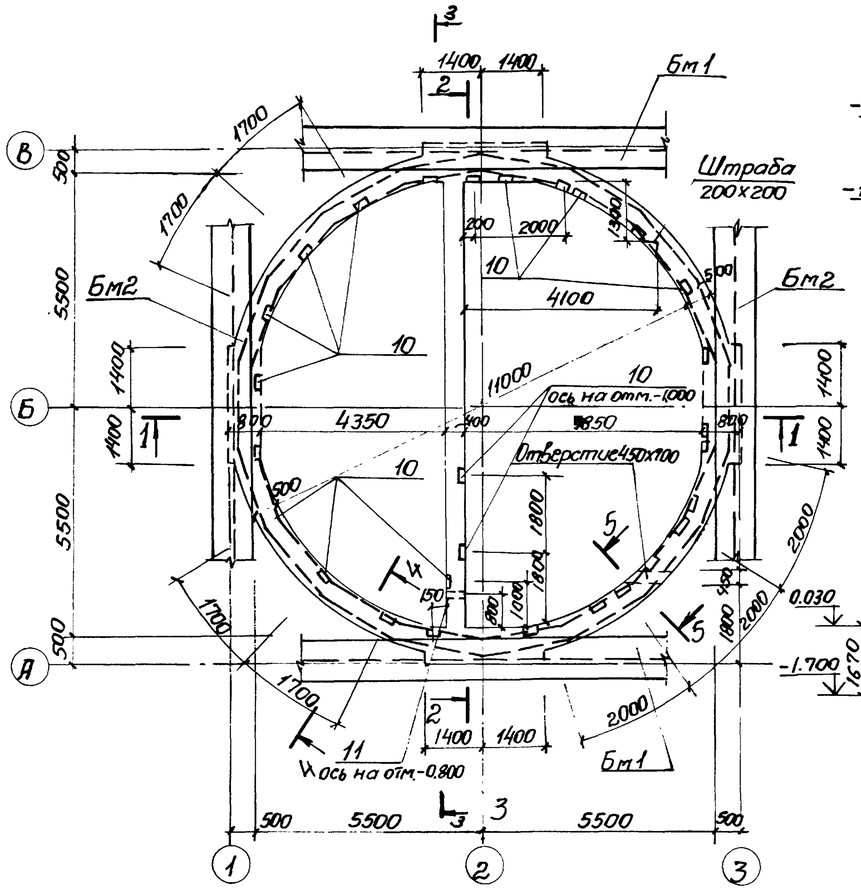

1-1

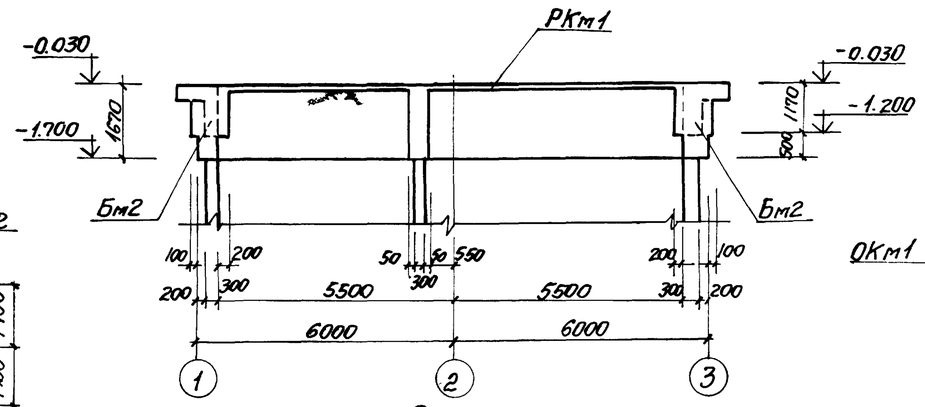

4-4

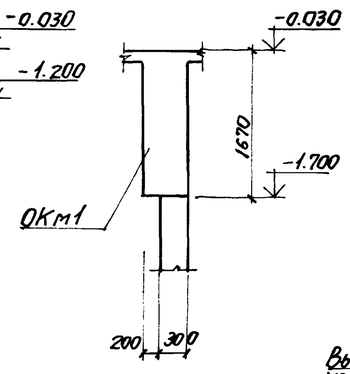

5-5

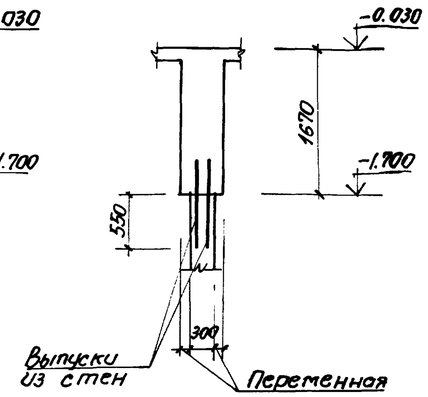

2-2
развёртка

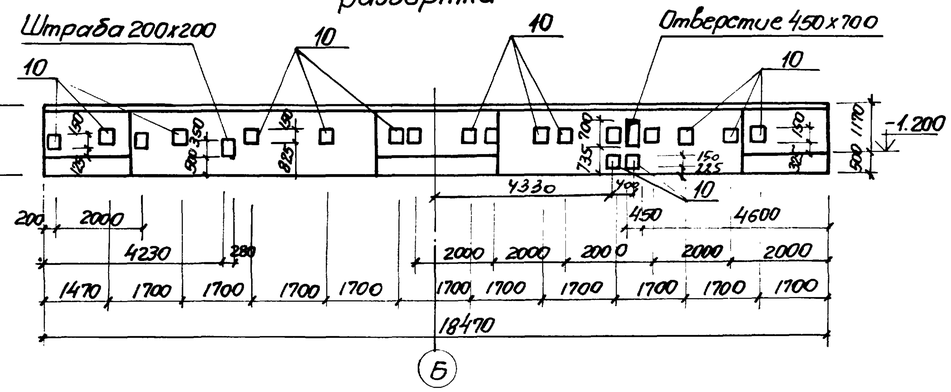

ОКм 1 на отм.-1.700

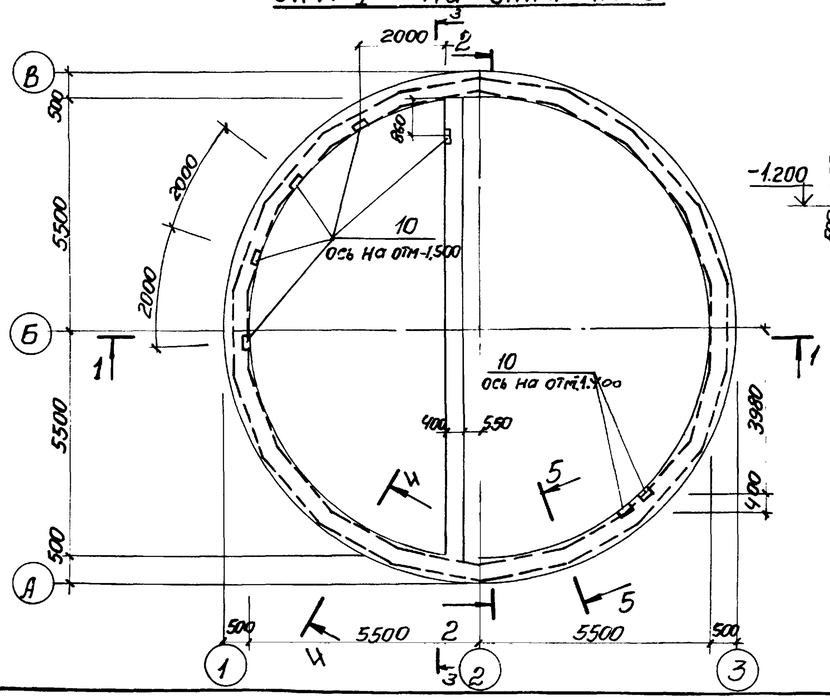

3-3
развёртка

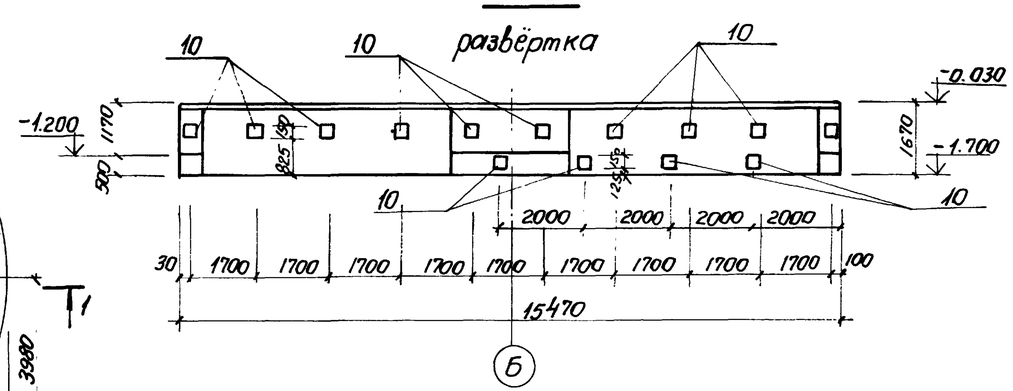

Бетонирование РКм1, ОКм1 выполнить одновременно.

Сектор. 08	Остречков		
отд. 3А	Барчан		
Взам. инв. №			
Подпись и дата			
Инв. № подл.			

Привязан

Инв №

Нач. отд	Шейко		
Н. контр.	Власенко		
Рук. гр.	Кунцевич		
Ст. инж.	Шмандий		
Техник	Слатенко		

ТП 902-1-76.83-КЖ

Канализационная насосная станция производительностью 200÷1200 м³/ч напором 12-27 м с решетками-дробилками.

ОКМ 1. Опорное кольцо. Общий вид.

Стадия	Лист	Листов
Р	33	

Госстрой СССР Союзводоканалниипроект Харьковский Водоканалпроект

Копировал Щербакова 19188-01 36 Формат А2

Альбом IV

Типовой проект 902-1-76.83

Схема армирования ОКм 1 на отм. -0.030

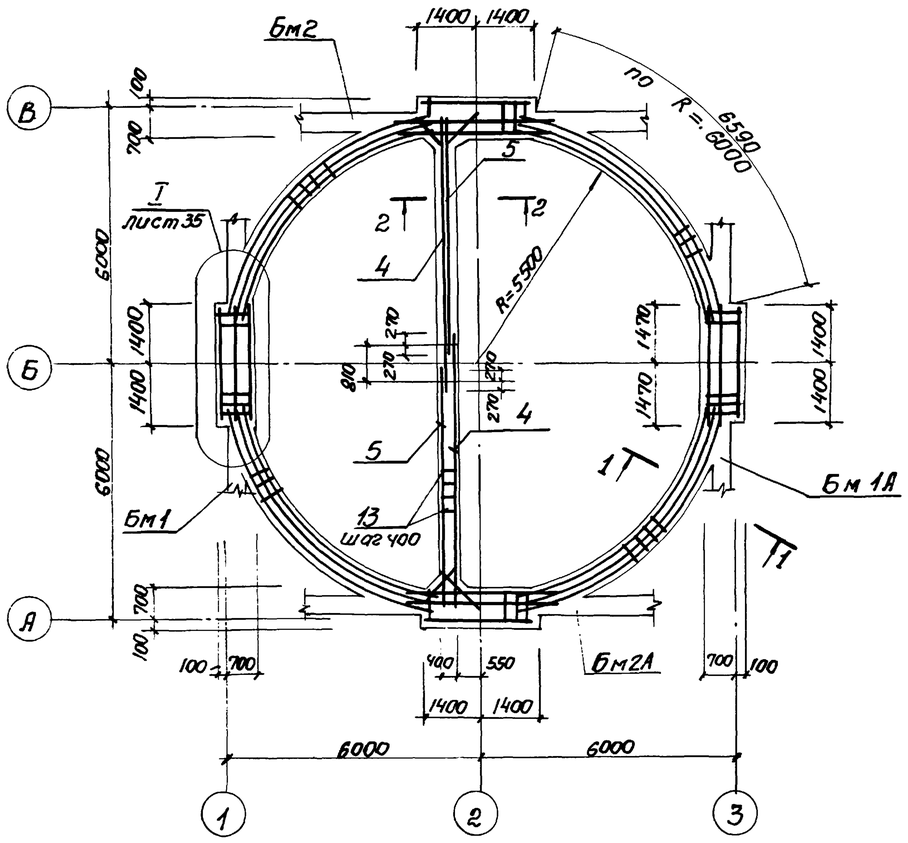

Схема армирования ОКм 1 на отм. -1.200

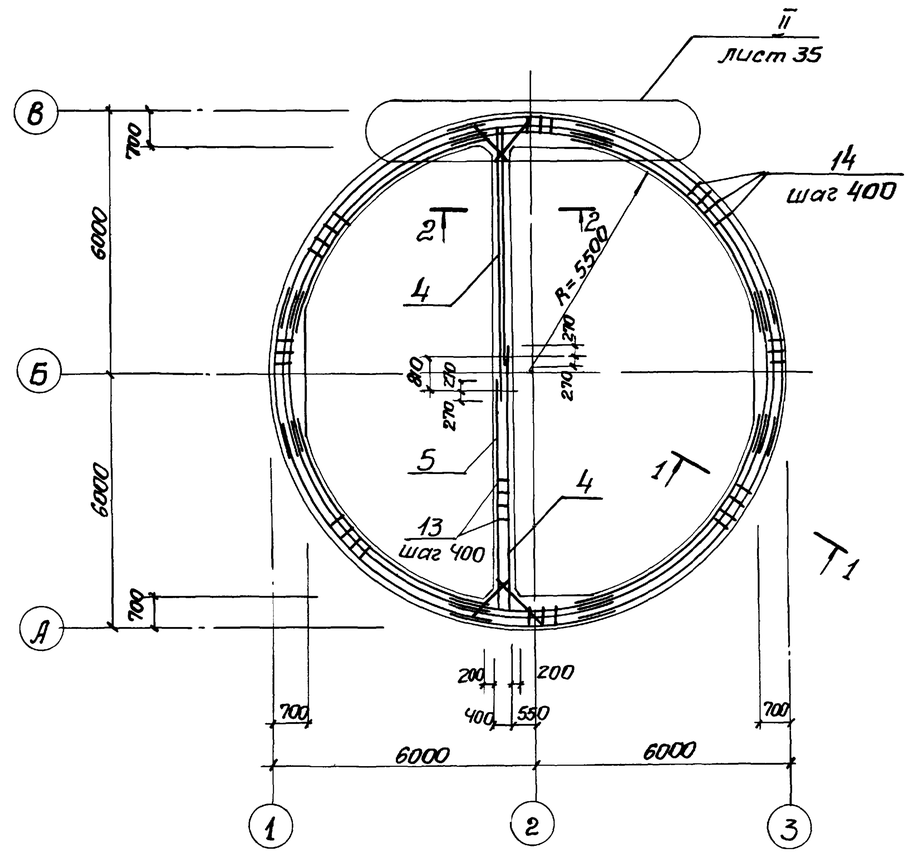

1 - 1

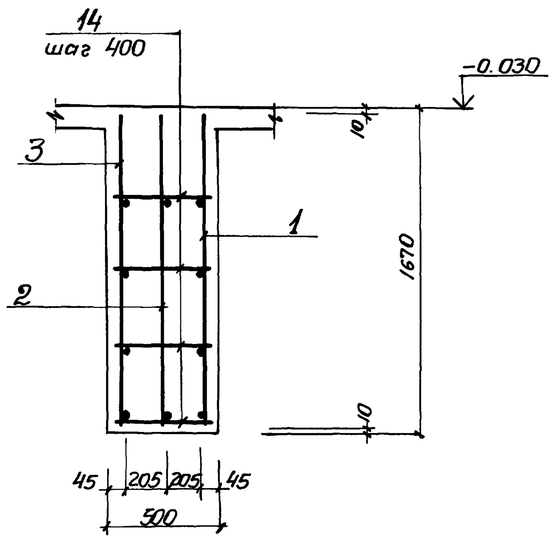

2 - 2

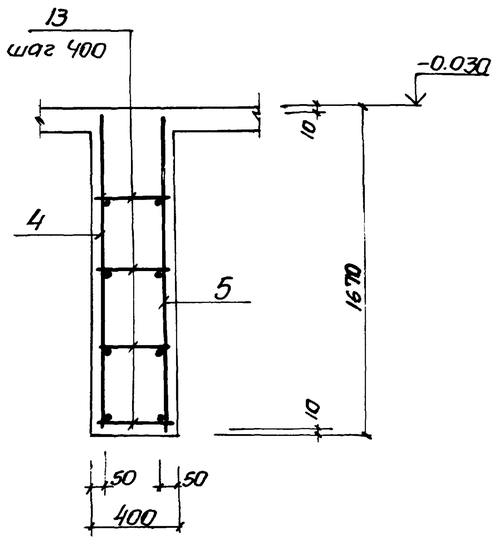

1. Бетонирование ОКм 1 выполнять совместно с РКм 1.
2. Каркасы балок Бм1, Бм1А, Бм2, Бм2А условно не показаны.
3. Защитный слой до рабочей арматуры 25мм

Нач.отд	Шейко		
Н.контр	Власенко		
Рук.гр.	Кунцевич		
Ст.инж	Шмандий		
Инжен	Мирошникова		

Привязан

Инв №

ТП 902-1-76.83-КЖС

Канализационная насосная станция производительностью 200 ÷ 1200 м³/ч напором 12 ÷ 27м с решетками-дробилками.

Стадия	Лист	Листов
Р	34	

ОКм 1
Схема армирования.

Госстрой СССР
Союзводоканалниипроект
Харьковский Водоканалпроект

Копировал Щербакова 19188-01 37 Формат А2

Инв № подл. | Подпись и дата | Взам. инв №

Типовой проект 902-1-76.83 Альбом IV

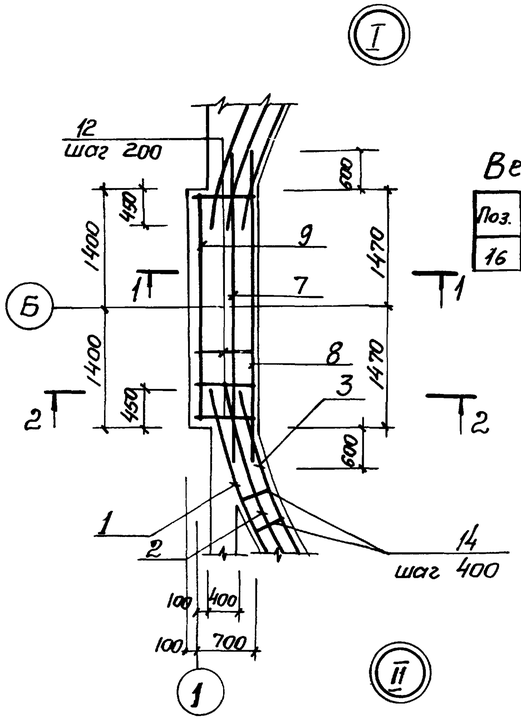

Ведомость деталей

Поз.	Эскиз
16	1530

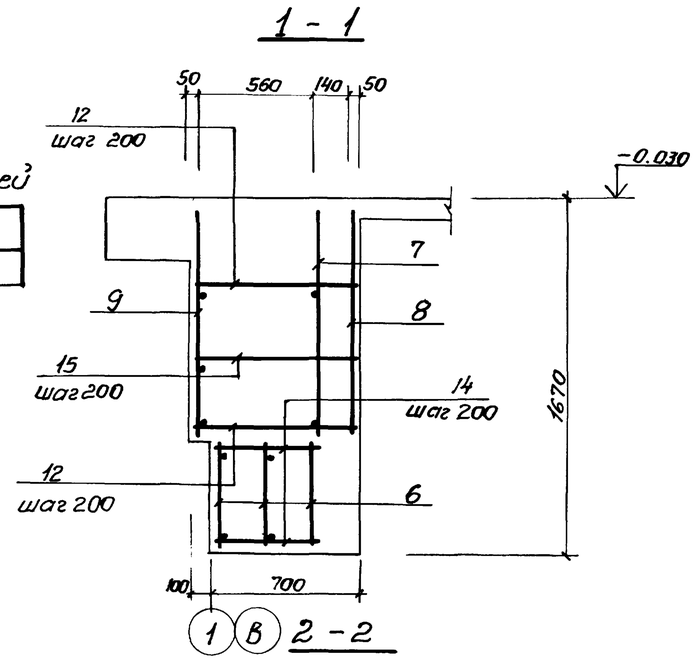

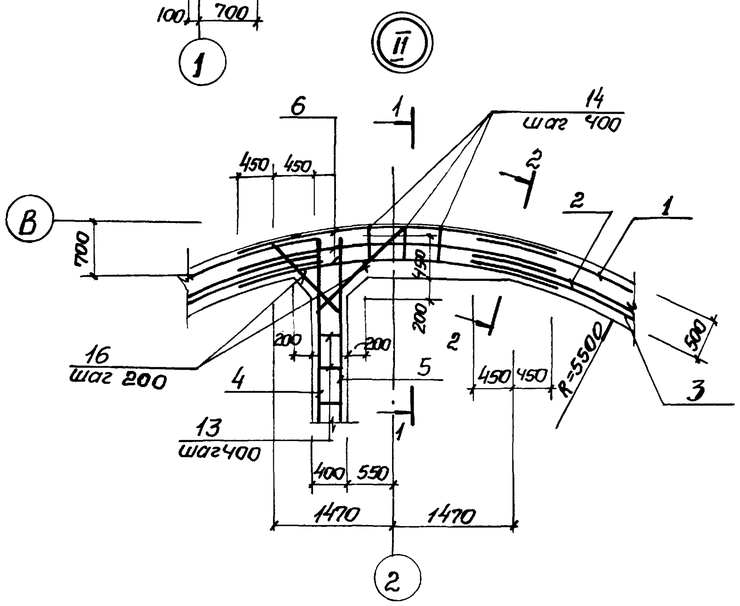

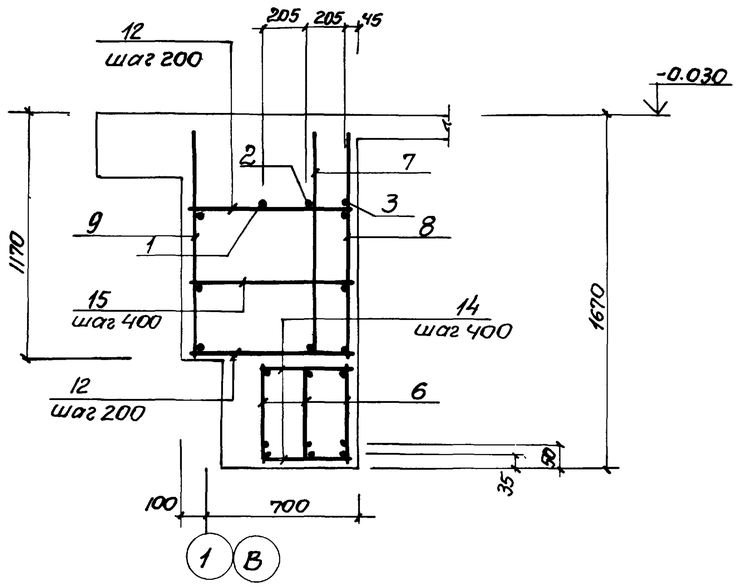

Спецификация кольца ОКм1

Формат	Зона	Поз.	Обозначение	Наименование	Кол.	Примечание
				Сборочные единицы		
				Каркасы плоские		
А4		1	902-1-76.83 КЖС-Кр16, Кр17, Кр18	Кр16	4	
А4		2	-Кр16, Кр17, Кр18	Кр17	4	
А4		3	-Кр16, Кр17, Кр18	Кр18	4	
А4		4	-Кр19, Кр20	Кр19	2	
А4		5	-Кр19, Кр20	Кр20	2	
А4		6	-Кр21	Кр21	12	
А4		7	-Кр22, Кр23	Кр22	4	
А4		8	-Кр22, Кр23	Кр23	4	
А4		9	-Кр24	Кр24	4	
				Изделия закладные		
		10	1.400-15.В1.120-43	Мн 112-2	35	
		11	3.901-5	Сальник Ду50 ℓ=500	1	
				Детали		
Б4		12		ф16АIII ГОСТ5781-82 ℓ=780	112	1.23кг
				ф8АI ГОСТ5781-82		
Б4		13		ℓ=380	108	0,15кг
Б4		14		ℓ=480	328	0,19кг
Б4		15		ℓ=780	28	0,31кг
Б4		16*		ф10АI ГОСТ5781-82 ℓ=1670	36	1.03кг
				Материалы		
				Бетон марки М200		26,3 м³

* Поз. 16.- см. ведомость деталей на листе 35

Ведомость расхода стали на элемент, кг

Марка элемент	Изделия арматурные								Изделия закладные													Общий расход
	Арматура класса							Всего	Арматура класса			Прокат марки									Всего	
	АI			АIII					АIII			ВСт3кп2		Ст.0				Ст.10				
	ГОСТ 5781-82			ГОСТ5781-82					ГОСТ 5781-82			ГОСТ 103-76		ГОСТ 19903-74		ГОСТ 2590-71*		ГОСТ8732-78				
	ф8	ф10	Итого	ф10	ф12	ф16	Итого		ф12		Итого	-8х150		δ=10	Итого	0,7	Итого	Тр. 12/х4	Итого			
ОКм1	282,8	37,1	319,9	167,7	275,6	603,2	1046,5	1366,4	45,5		45,5	49,0		1.2	1.2	0,4	0,4	5.8	5.8	101.9		1468,3

Привязан

Инв №

Нач.отд	Шейко	
Н.контр	Власенко	
Рук.гр.	Кунцевич	
Ст.инж.	Шмандий	
Инжен.	Мирошникова	

ТП 902-1-76.83-КЖС

Канализационная насосная станция производительностью 200÷1200 м³/ч напором 12-27 м с решеткам-дробилками

Стадия	Лист	Листов
Р	35	

ОКм1
Схема армирования
Спецификация

Госстрой СССР
Союзводоканалпроект
Харьковский Водоканалпроект

19188-01 38

Копировал: Щербакова

Инв.№ подл. | Подпись и дата | Взам. инв.№

Альбом IV

Типовой проект 902-1-76.83

Ведомость рабочих чертежей основного комплекта

Лист	Наименование	Примеч.
1	Общие данные (начало)	
2	Общие данные (окончание)	
3	Схема расположения лестниц и лестничных площадок	
	Разрез 1-1, 2-2	
4	Схемы узлов лестниц. Узел I.	
5	Узлы II÷V	

Ведомость ссылочных и прилагаемых документов

Обозначение	Наименование	Примеч.
	Ссылочные	
1.459-2 вып.1,2	Стальные лестницы, переходные	
	площадки и ограждения	

Техническая спецификация металла (начало)

Вид профиля и ГОСТ ТУ	Марка металла и ГОСТ	Обозначение и размер профиля мм	№ п.п.	Код: Марка металла	Код: Вид профиля	Код: Размер профиля	Количество, шт.	Длина, мм	Масса металла по элементам конструкции, т: Лестницы (код элемента конструкции)	Площадки	Ограждения		Общая масса в т	Масса потребности в металле по кварталам: I	II	III	IV	Заполняется в ц
1	2	3	4	5	6	7	8	9	10	11	12	13	14	15	16	17	18	19
Швеллеры ГОСТ 3240-72*	Вст3кп 2-1 ТУ14-1-3023-80	швел 14 ГОСТ 8240-72* лер Вст3кп2-1 ТУ14-1-3023-80	1	11240	26166					0,27			0.27					
		швел 12 ГОСТ 8240-72* лер Вст3кп2-1 ТУ14-1-3023-80	2	11240	26158					0.08			0.08					
			3															
	Итого		4							0.35			0.35					
Всего профиля			5							0.35			0.35					
Сталь прокатная угловая равнополочная ГОСТ 8509-72*	Вст3 кп2-1 ТУ14-1-3023-80	Уго- 6100×100×10 ГОСТ 8509-72* лок Вст3кп2-1 ТУ14-1-3023-80	6	11240	21113					0.11			0.11					
			7															
	Итого		8							0.11			0.11					
Всего профиля			9							0.11			0.11					
Сталь листовая рифленная ГОСТ 8568-77*	Вст3 кп2 ГОСТ 380-71*	лист ромб 0-ПН-40×100×100 Вст3кп2 ГОСТ 8568-77*	10	11240	11315					0.27			0.27					
			11															
	Итого		12							0.27			0.27					
Всего профиля										0.27			0.27					

Типовой проект разработан в соответствии с действующими нормами и правилами.

Гл. инженер проекта /Лялюк/.

Привязан

Инв. №

Нач.отд.	Шейко	
Н.контр.	Власенко	
Рук.гр.	Кунцевич	
Ст.инж.	Шмандий	
Инж.	Фоменко	

ТП 902-1-76.83-КМ

Канализационная насосная станция производительностью 200÷1200 м³/сут напорам 12÷27м с решетками-дробилками

Стадия	Лист	Листов
Р	1	5

Общие данные (начало)

Госстрой СССР Союзводоканалниипроект Харьковский Водоканалпроект

Инв. № подл. | Подп. и дата | Взам. инв. №

19188-01 39

Копир. Ефименко

Формат А2

Техническая спецификация металла (окончание)

Вид профиля и ГОСТ	Марка металла и ГОСТ	Обозначение и размер профиля мм	№ п.п.	Код: Марка металла	Код: Вид профиля	Код: Размер профиля	Количество шт.	Длина мм	Масса металла по элементам: лестницы	Масса металла по элементам: площадки	Масса металла по элементам: ограждения	Масса металла по элементам:	Общая масса в т	Масса потребности в металле по кварталам: I	II	III	IV	Заполняется в Ц
1	2	3	4	5	6	7	8	9	10	11	12	13	14	15	16	17	18	19
			15															
			16															
Сталь листовая ГОСТ 19903-74	ВСТ3кП2-1 ТУ 14-1-3023-80	Лист 6 ГОСТ 19903-74 / В ст3кп2-1 ТУ 14-1-3023-80	17	11240	71110					0,05			0,05					
		Лист 10 ГОСТ 19903-74 / В ст3кп 2-1 ТУ 14-1-3023-80	18	11240	71110					0,04			0,04					
	Итого		19							0,09			0,09					
Всего профиля			20							0,09			0,09					
			21															
Болты	ВСТ3кп2 ГОСТ 380-71*	Болт М12х45.58 ГОСТ 7798-70*	22	11240						0,02			0,02					
	Итого		23							0,02			0,02					
Всего профиля			24							0,02			0,02					
			25															
Итого масса металла			26							0,84			0,84					
Лестницы и ограждения	ВСТ3кп2 ГОСТ 380-71*		27	11240					0,65		0,23		0,88					
Всего масса металла			28						0,65	0,84	0,23		1,72					
В том числе по маркам	Вст3 кп 2-1		29	11240					—	0,55	—		0,55					
	Вст3 КП 2		30	11240					0,65	0,29	0,23		1,17					

Ведомость металлоконструкций по видам профилей.

Наименование конструкции по номенклатуре прейскуранта № 01-09.	Позиции по прейскуранту	N п.п.	Код конструкций	Масса конструкции в т: Всего стали повышенной прочности	По видам профилей стали: Балки и швеллеры	Крупносортная сталь	Среднесортная сталь	Мелкосортная сталь	Толстолистовая сталь	Гнутые и гнутосварные	Трубы	Прочие	Всего	Количество шт.	Серия типовых конструкций
Лестницы		1	526242			0,17			0,18	0,30			0,65		1,459-2 вып 1,2
Площадки		2	526243		0,35	0,11			0,36			0,02	0,84		
Ограждения		3	528244					0,03		0,20			0,23		1,459-2 вып.2
Итого					0,35	0,28		0,03	0,54	0,50		0,02	1.72		

Общие указания

1. Разработку чертежей металлоконструкций производить согласно СН и П II-23-81 „Стальные конструкции. Нормы проектирования."
2. Соединения стальных элементов предусматривать ручной электродуговой сваркой.
3. Все сварные швы выполняются электродами типа Э42 и Э42А по ГОСТ 9467-75.
4. Предусмотреть антикоррозионную защиту металлоконструкций:
произвести очистку поверхности стальных конструкции по требованию ГОСТ а 9.402-80 четвертой степени h
окраску лакокрасочными материалами группы I согласно СН и П II-28-73 „Защита строительных конструкции от коррозии".

Альбом IV

Типовой проект 902-1-76.83

Инв. № подл. | Подпись и дата | Взам. инв. №

Привязан

№

Нач.отд.	Шейко	
Н.контр.	Власенко	
Рук.гр.	Кунцевая	
Ст. инж.	Шмандий	
Инж.	Фоменко	

ТП 902-1-76.83 КМ

Канализационная насосная станция производительностью 200÷1200 м³/ч напором 12-27 м с решетками дробилками

Общие данные (окончание

Стадия	Лист	Листов
Р	2	

Госстрой СССР Союзводоканалгипроект Харьковский Водоканалпроект

Типовой проект 902-1-76.83 Альбом IV

Схема расположения лестниц и лестничных площадок на отм.-5.400 и -3.000

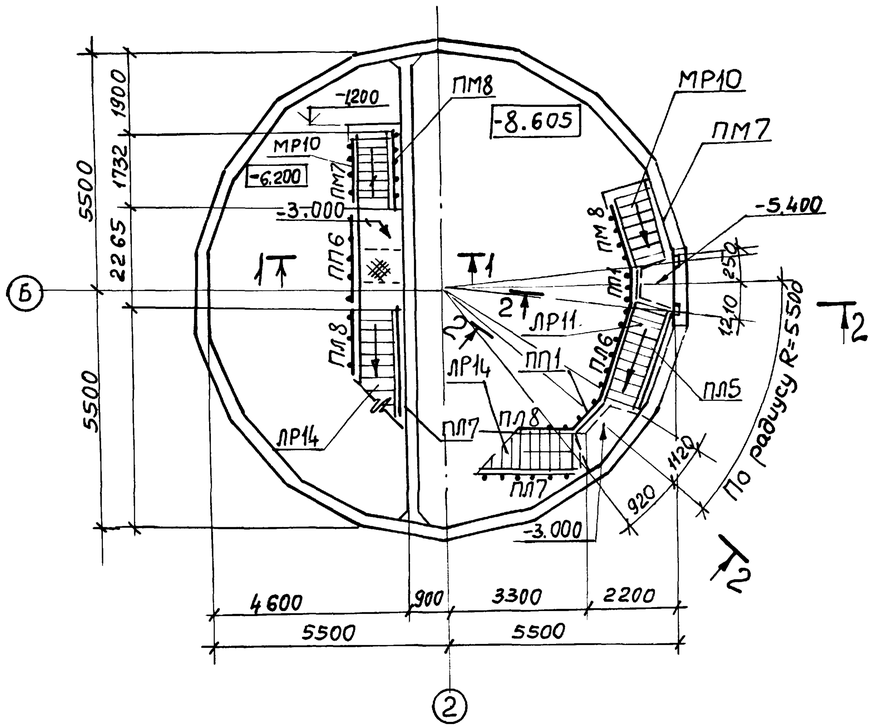

Схема расположения металлических щитов в помещении решеток

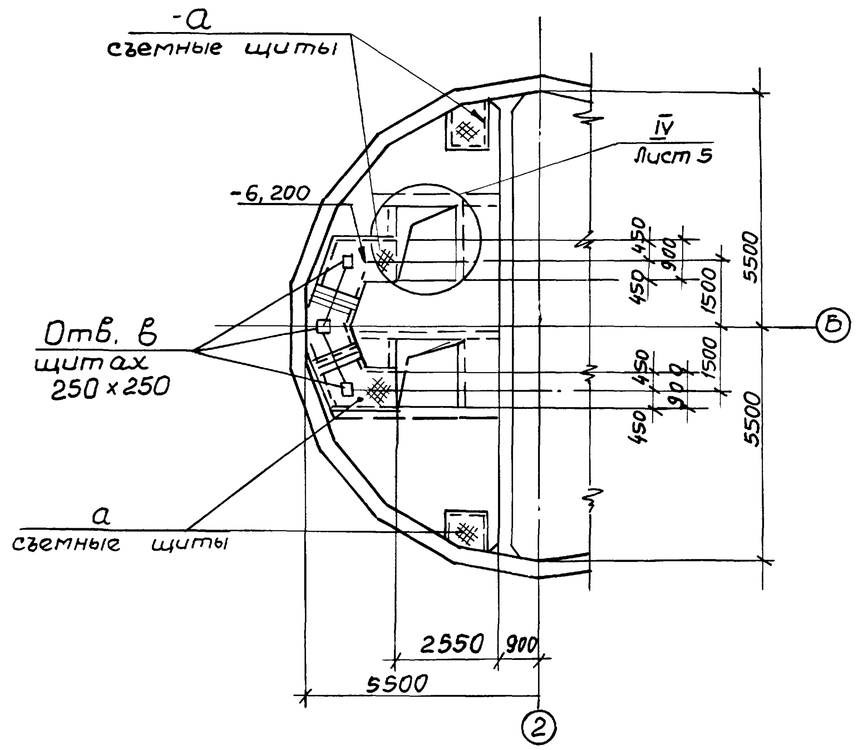

Схема расположения балок площадок на отм. -5,400 и -3.000

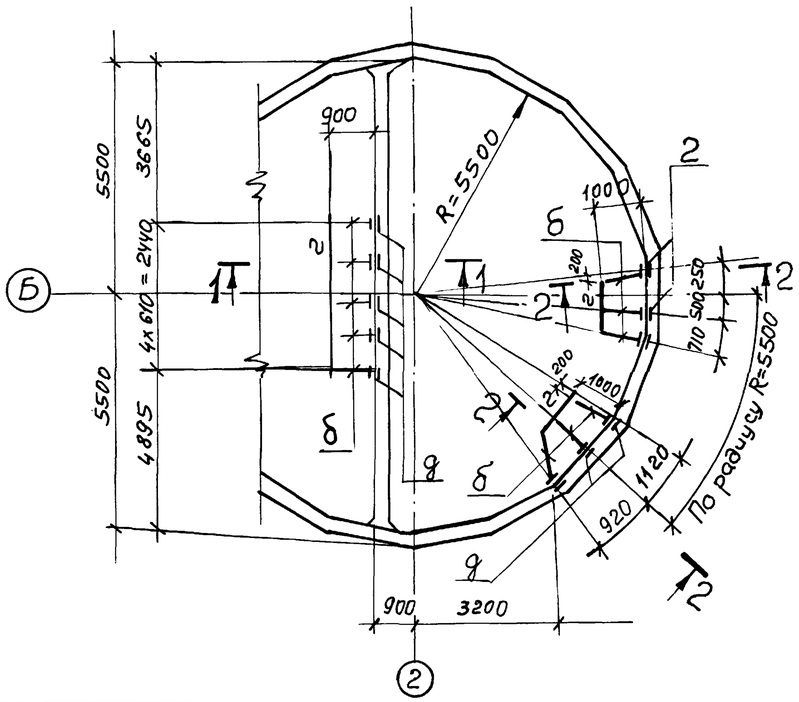

1-1; 2-2

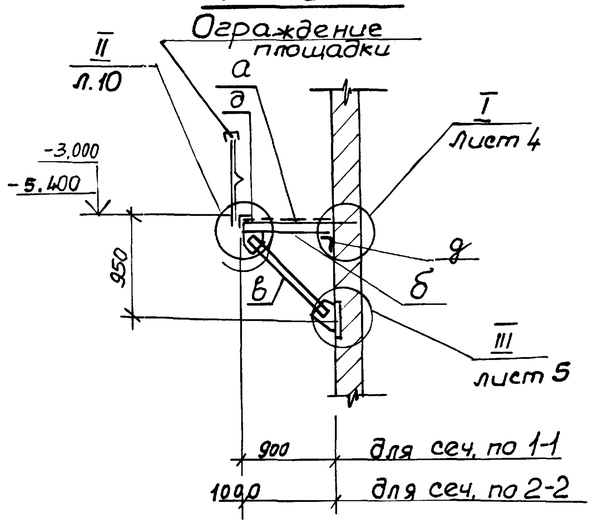

Привязан					ТП 902-1-76.83-КМ			
				Нач.отд. Шейко	Канализационная насосная станция производительностью 200÷1200 м3/ч напором 12-27м с решетками-дробилками	Стадия	Лист	Листов
				Н.контр. Власенко		Р	3	
				Рук.гр. Кунцевич	Схема расположения лестниц и лестничных площадок. Разрезы 1-1; 2-2	Госстрой СССР Союзводоканалниипроект Харьковский Водоканалпроект		
Инв.№				Ст.инж. Шмандин				
				Инж. Фроменко				

19188-01 41

Копировал: Фомякова Формат А2

Типовой проект 902-1-76.83 Альбом

Схема узлов лестниц с отм -3.000 на отм. 0,030

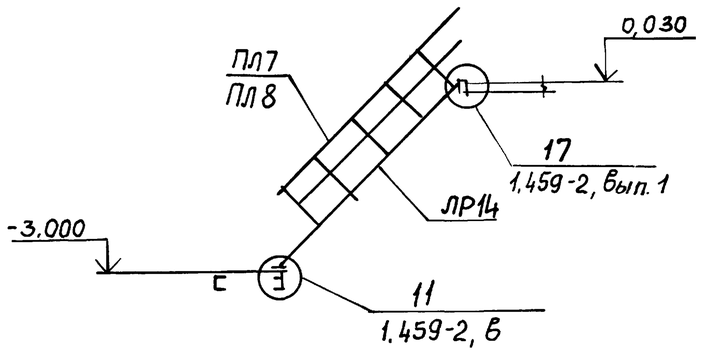

Схема узлов лестниц с -6.230 на отм. -3.000

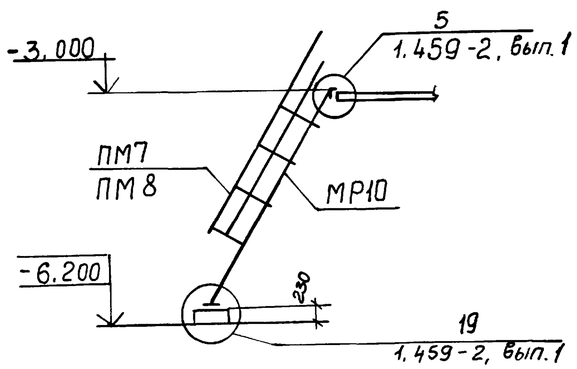

Схема узлов лестницы с отм. -8.605 на отм. -5.400

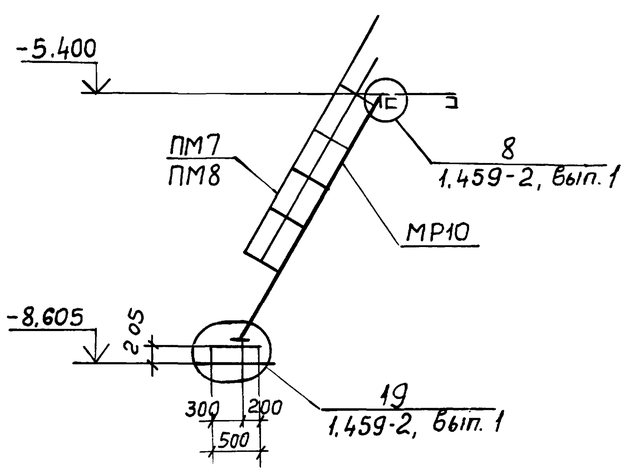

Схема узлов лестниц с отм. -5.400 на отм. -3.000

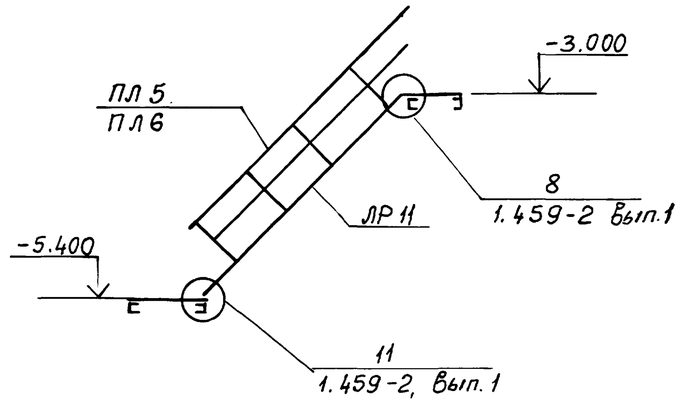

2-2

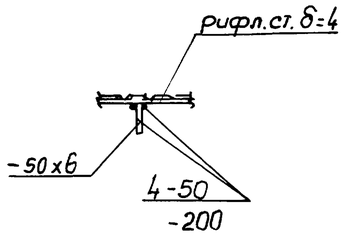

1-1

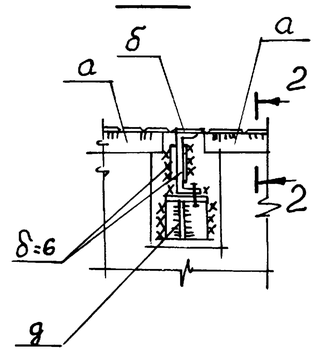

I

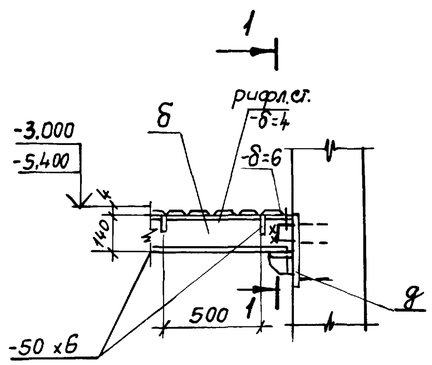

Ведомость элементов

Марка	Сечение: Эскиз	Поз.	Состав	Опорные усилия: M тс м	N тс	Q тс	Грунис. ресурс.	Марка металла ГОСТ	Примечание
а	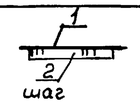	1	Рифл.ст. δ=4	конструктивно			4	Сталь ВСт3кп 2-1 ТУ14-1-3023-80	
		2	-50x6						
б	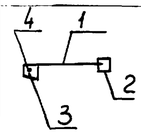	1	[14	конструктивно					
		2	-δ=6						
		3	-δ=10						
		4	М-12						
в	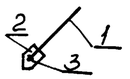	1	[14	конструктивно					
		2	δ=10						
		3	М12						
г		1	L100x8	конструктивно					
д	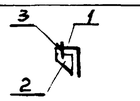	1	L100x8						
		2	-δ=6						
		3	М12						
е	[	1	[12	конструктивно					
МР10	1.459-2		Вып.1 л.24						
ЛР11	1.459-2		Вып.1 л.16						
ЛР14	1.459-2		Вып.1 л.14						
ПЛ5	1.459-2		Вып.2 л.44						
ПЛ6	1.459-2		Вып.2 л.44						
ПЛ7	1.459-2		Вып.2 л.45						
ПЛ8	1.459-2		Вып.2 л.45						
ПМ7	1.459-2		Вып.2 л.57						
ПМ8	1.459-2		Вып.2 л.57						
ПП1	1.459-2		Вып.2 л.75						
ПП6	1.459-2		Вып.2 л.76						

Привязан

Инв. №

Нач.отд.	Шейко	
Н.контр.	Власенко	
Рук.гр.	Кунцевич	
Ст.инж.	Шмандий	
Инж.	Фоменко	

ТП 902-1-76.83-КМ

Канализационная насосная станция производительностью 200-1200 м³/ч напором 12-27м с решетками дробилками

Стадия	Лист	Листов
Р	4	

Схемы узлов лестниц Узел I.

Госстрой СССР Союзводоканалниипроект Харьковский Водоканалпроект

Инв. № подл. | Подпись и дата | Взам. инв. №

Типовой проект 902-1-76.83 Альбом IV

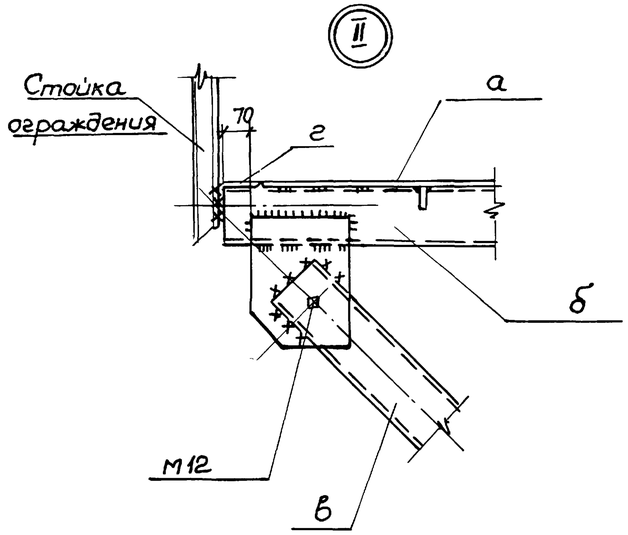

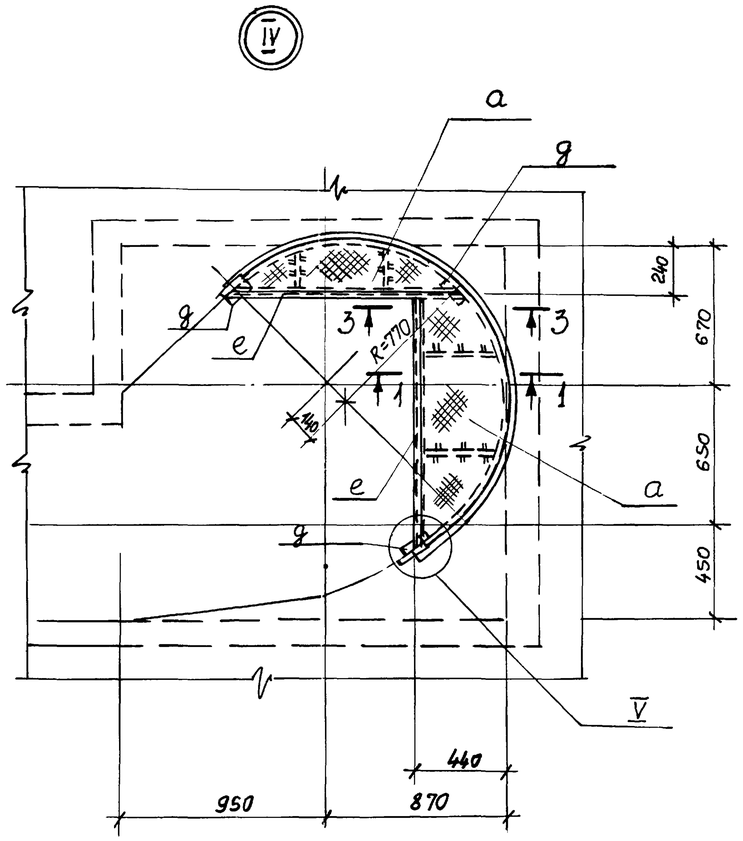

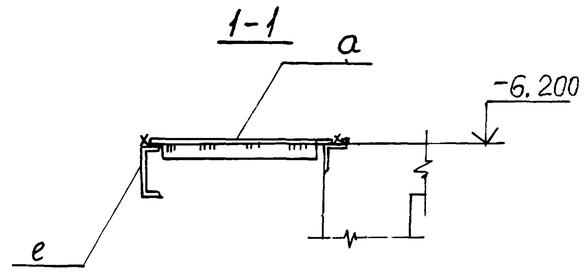

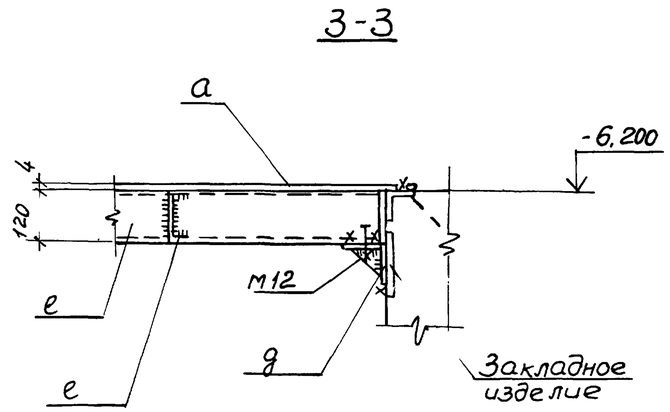

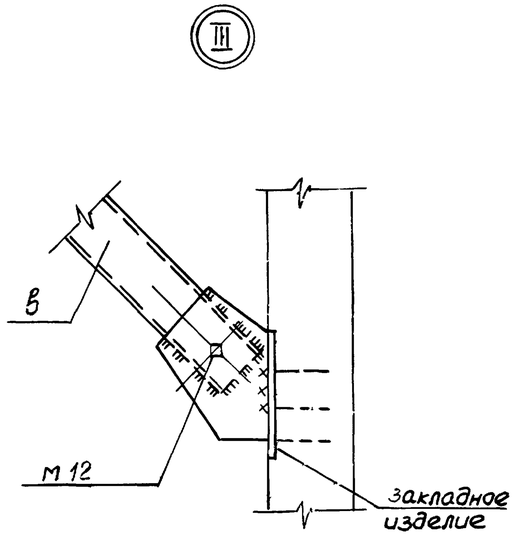

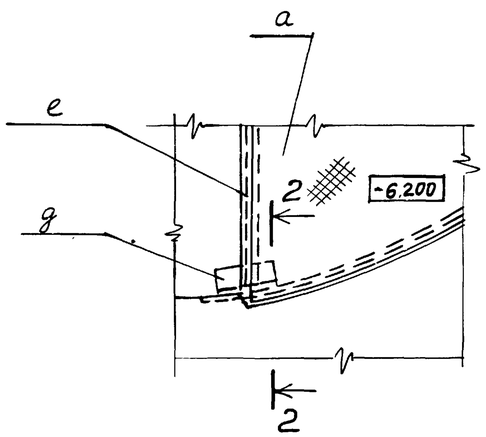

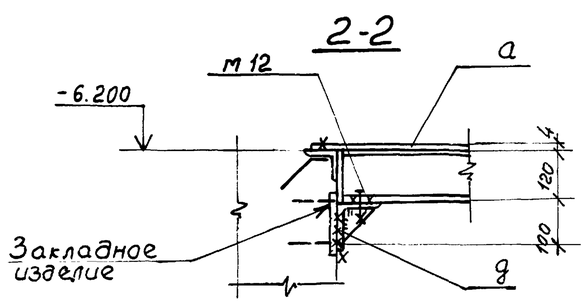

Узлы IV, V только для перекрытия с решетками дробилками РД-600.

Привязан				ТП 902-1-76.83-КМ	
				Канализационная насосная станция производительностью 200-1200 м³/ч напором 12-27 м с решетками-дробилками	Стадия Р, Лист 5, Листов
Нач.отд.	Шейко				
Н.контр.	Власенко				
Рук.гр.	Кунцевич			Узлы II ÷ V	Госстрой СССР Союзводоканалниипроект Харьковский Водоканалпроект
Ст.инж.	Шландий				
Инв. №	Инж.	Фоменко			

Инв. № подл. | Подпись и дата | Взам. инв. №

19188-01 (43)

Копировал: Фоменко

Формат А2