ТИПОВОЙ ПРОЕКТ

902-1-75.83

КАНАЛИЗАЦИОННАЯ НАСОСНАЯ СТАНЦИЯ

ПРОИЗВОДИТЕЛЬНОСТЬЮ 200-1200 $м^3/ч$

НАПОРОМ 12-27м С РЕШЕТКАМИ-ДРОБИЛКАМИ

ПРИ ГЛУБИНЕ ЗАЛОЖЕНИЯ

ПОДВОДЯЩЕГО КОЛЛЕКТОРА 7,0м

(МОНОЛИТНЫЙ ВАРИАНТ)

Альбом IV

19187-01

ЦЕНА 2-28

ЦЕНТРАЛЬНЫЙ ИНСТИТУТ ТИПОВОГО ПРОЕКТИРОВАНИЯ
ГОССТРОЯ СССР

Москва, А-445, Смольная ул., 22

Сдано в печать XII 1963 г.

Заказ № 14162 Тираж 600 экз.

ТИПОВОЙ ПРОЕКТ
902-1-75.83
КАНАЛИЗАЦИОННАЯ НАСОСНАЯ СТАНЦИЯ ПРОИЗВОДИТЕЛЬНОСТЬЮ 200 - 1200 м³/ч, НАПОРОМ 12-27 м С РЕШЕТКАМИ-ДРОБИЛКАМИ ПРИ ГЛУБИНЕ ЗАЛОЖЕНИЯ ПОДВОДЯЩЕГО КОЛЛЕКТОРА 7,0 м *(монолитный вариант)*

СОСТАВ ПРОЕКТА:

АЛЬБОМ I Пояснительная записка. (из ТП 902-1-70.83)

АЛЬБОМ II Технические решения. Внутренний водопровод и канализация. Отопление и вентиляция. (из ТП 902-1-70.83)

АЛЬБОМ III Архитектурно-строительные решения. Надземная часть. Общие чертежи, узлы и детали (из ТП 902-1-70.83)

АЛЬБОМ IV Строительные решения. Подземная часть. Монолитный вариант. (открытый способ в сухих грунтах)

АЛЬБОМ V Надземная часть. Изделия. (из ТП 902-1-70.83)

АЛЬБОМ VI Подземная часть. Изделия.

АЛЬБОМ VII Электрооборудование, автоматизация и технологический контроль. (из ТП 902-1-70.83)

АЛЬБОМ VIII Спецификации оборудования (из ТП 902-1-70.83)

АЛЬБОМ IX Сборник спецификаций оборудования (из ТП 902-1-70.83)

АЛЬБОМ X Ведомости потребности в материалах

АЛЬБОМ XI Сметы. Общая часть. (из ТП 902-1-70.83)

АЛЬБОМ XII Сметы. Подземная часть. Монолитный вариант. (открытый способ в сухих грунтах)

АЛЬБОМ IV

РАЗРАБОТАН
ПРОЕКТНЫМ ИНСТИТУТОМ
„ХАРЬКОВСКИЙ ВОДОКАНАЛПРОЕКТ"

ГЛАВНЫЙ ИНЖЕНЕР ИНСТИТУТА Г.А. Бондаренко
ГЛАВНЫЙ ИНЖЕНЕР ПРОЕКТА В.С. Лялюк

УТВЕРЖДЕН ПРОТОКОЛОМ ТЕХНИЧЕСКОГО СОВЕТА ИНСТИТУТА „СОЮЗВОДОКАНАЛПРОЕКТ"
от 27.06 1983 г № 32 и ВВЕДЕН
В ДЕЙСТВИЕ в/о „СОЮЗВОДОКАНАЛНИИПРОЕКТ"
ПРИКАЗ № 259 от 28.10 1983 г.

				Привязан
Инв. №				

N п.п.	Наименование	NN листа	стр.
1	Содержание	-	2
	Основной комплект КЖ		
2	Общие данные	1	3
3	Планы на ОТМ-6.250 и -8.105	2	4
	Разрезы 1-1, 2-2		
4	Схема расположения элементов	3	5
	подземной части.		
5	СТм1. Развертка. Разрезы 3-3, 4-4	4	6
6	Плита днища ПДм1. Общий вид и схема	5	7
	армирования		
7	Плита днища ПДм1. Схема армирова-	6	8
	ния. Спецификация.		
8	СТм1, СТм2. Схема армирования	7	9
9	СТм1, СТм2. Схема армирования	8	10
	Спецификация.		
10	РКм2. Перекрытие на ОТМ.-6.200. План и	9	11
	сечения 1-1÷3-3, 7-7		
11	РКм2, Перекрытие на ОТМ.-6.200. Элемент	10	12
	плана N1. Сечения 4-4÷6-6		
12	РКм2 Схема армирования. Плита Пм1, Бал-	11	13
	ки Бм1÷Бм3		
13	РКм2, РКм3. Схема армирования. Балки Бм1÷	12	14
	÷Бм8 колонны Км1, Км2		
14	РКм2. Лоток ЛТм1. Схема армирования	13	15
15	РКм2. Схема армирования. Спецификация (начало)	14	16
16	РКм2. Схема армирования. Спецификация (окончание)	15	17
17	РКм3. Перекрытие на отметке -6.200. План и	16	18
	сечения 1-1÷3-3 7-7		
18	РКм3. Элемент плана N1. Сечения 4-4÷6-6	17	19
19	РКм3. Схема армирования. Плита Пм1, Бал-	18	20
	ки Бм1÷Бм3		
20	РКм3. Лоток ЛТм2. Схема армирования	19	21
21	РКм3. Схема армирования. Спецификация	20	22
	(начало)		
22	РКм3. Схема армирования. Спецификация	21	23
	(окончание)		

N п.п.	Наименование	NN листа	стр.
	Основной комплект КМ		
1	Общие данные (начало)	1	24
2	Общие данные (окончание)	2	25
3	Схема расположения лестниц и лестничных	3	26
	площадок. Разрезы 1-1, 2-2		
4	Схемы узлов лестниц. Узел I	4	27
5	Узлы II÷V	5	28

N п.п.	Наименование	NN листа	стр.

Альбом IV

Типовой проект 902-1-75.83

Инв.N подл. | Подпись и дата | Взам. инв.N

Привязан

Инв. №

Ведомость рабочих чертежей основного комплекта КЖ

Лист	Наименование	Примечан.
1	Общие данные	
2	Планы на отм.-6,250 и -8.105. Разрезы 1-1; 2-2	
3	Схема расположения элементов в подземной части	
4	СТм 1. Развертка. Разрезы 3-3, 4-4	
5	Плита днища ПДм 1. Общий вид и схема армирования	
6	Плита днища ПДм 1. Схема армирования. Спецификация	
7	СТм 1, СТм 2. Схема армирования	
8	СТм 1, СТм 2. Схема армирования. Спецификация.	
9	РКм 2. Перекрытие на отм.-6,200. План и сечения 1-1÷3-3, 7-7	
10	РКм 2 Перекрытие на отм.-6200. Элемент плана N1 Сечения 4-4÷6-6	
11	РКм 2. Схема армирования. Плита Пм 1. Балки Бм 1÷Бм 3	
12	РКм 2, РКм 3. Схема армирования. Балки Бм 4÷Бм 8	
	Колонны Км 1, Км 2	
13	РКм 2. Лоток ЛТм 1. Схема армирования	
14	РКм 2. Схема армирования. Спецификация (начало)	
15	РКм 2. Схема армирования. Спецификация (окончание)	
16	РКм 3 Перекрытие на отм. -6,200. План и сечения 1-1÷3-3, 7-7	
17	РКм 3. Элемент плана N1 Сечения 4-4÷6-6	
18	РКм 3. Схема армирования. Плита Пм 2. Балки Бм 1÷Бм 3	
19	РКм 3 Лоток ЛТм 2. Схема армирования	
20	РКм 3. Схема армирования. Спецификация (начало)	
21	РКм 3 Схема армирования. Спецификация (окончание)	

Ведомость спецификаций

Лист	Наименование	Примечание
3	Спецификация к схеме расположения элементов подземной части	
6	Спецификация к ПДм 1	
8	Спецификация к СТм 1, СТм 2	
14,15	Спецификация к РКм 2	
20,21	Спецификация к РКм 3	

Типовой проект разработан в соответствии с действующими нормами и правилами

Главный инженер проекта /Лялюк/.

Расчетные схемы

в сухих грунтах

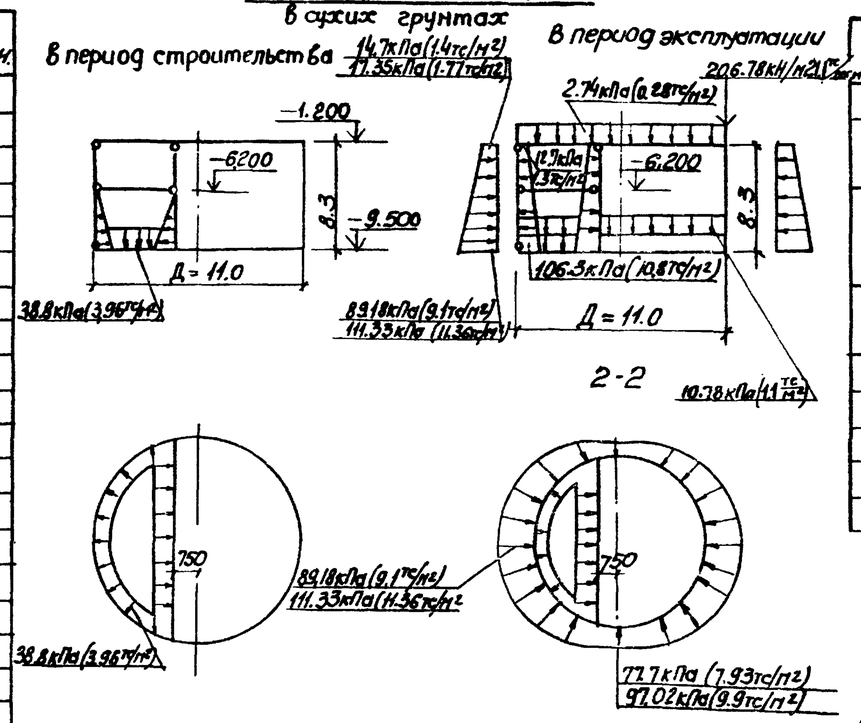

Условные обозначения

77.7кПа (7.93тс/м²) — для песков
97.02кПа (9.9тс/м²) — для суглинков

Ведомость ссылочных и прилагаемых документов

Обозначение	Наименование	Примечание
	Ссылочные документы	
3.901-5	Сальники набивные Ду 50÷400мм для пропуска труб через стены	
1.400-15. Вып.0; 1	Унифицированные закладные изделия железобетонных конструкций для крепления технологических коммуникаций и устройств	
	Прилагаемые документы	
902-1-75.83-КЖИ	Изделия	Ал VI
902-1-75.83-КЖИ-ВМ1	Ведомости потребности	Ал. X
902-1-75.83-КЖ-ВМ2	в материалах (монолитных	Ал X
	и сборных конструкциях)	

Общие указания

Для железобетонных конструкций и замоноличивания их узлов сопряжений марка бетона, по водонепроницаемости принята В4; марка бетона по морозостойкости принята Мрз-100 для районов строительства с температурой наружного воздуха t°=-20°С, -30°С, Мрз 150; для районов строительства с температурой наружного воздуха t=-40°С.

Альбом IV

Типовой проект 902-1-75.83

Согласовано:

Взам. инв. N | Подпись и дата | Инв. N подл.

Привязан.

N

ТП 902-1-75.83-КЖ

Нач. отд	Шейко		
Н. контр	Власенко		
Рук. гр	Кущевич		
Ст. инж	Шмандий		
Техник	Слатенко		

Канализационная насосная станция производительностью 200-1900 м³/сут напором 12-27 м с решетками-дробилками.

Стадия	Лист	Листов
Р	1	22

Общие данные.

Госстрой СССР Союзводоканалниипроект Харьковский Водоканалпроект

19187-01 4

План на отм. - 8.605

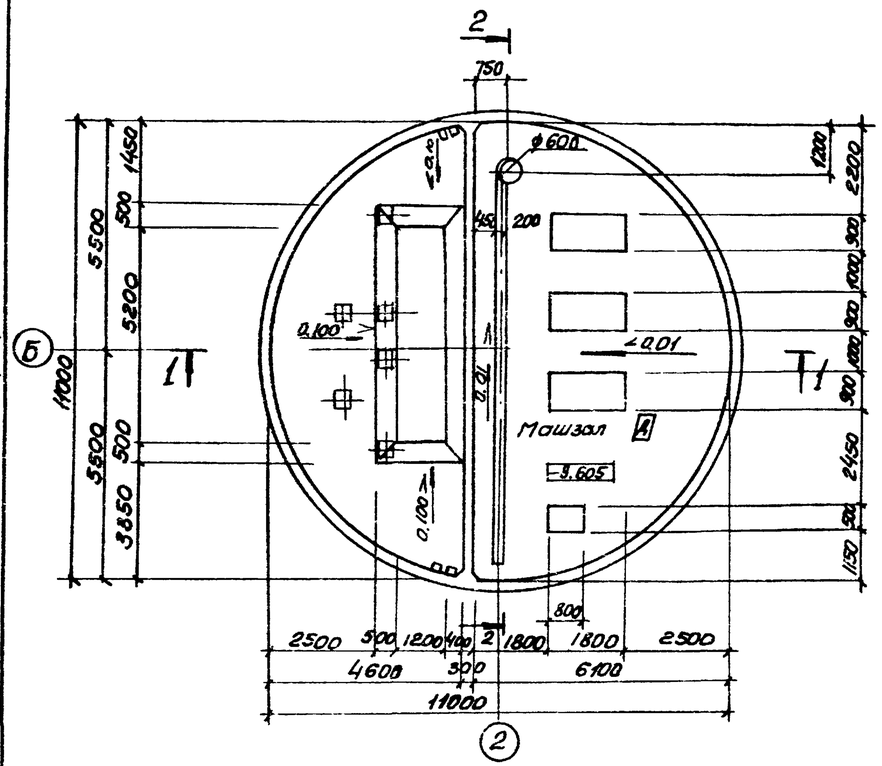

План на отм. -6.200 (для РД-600)

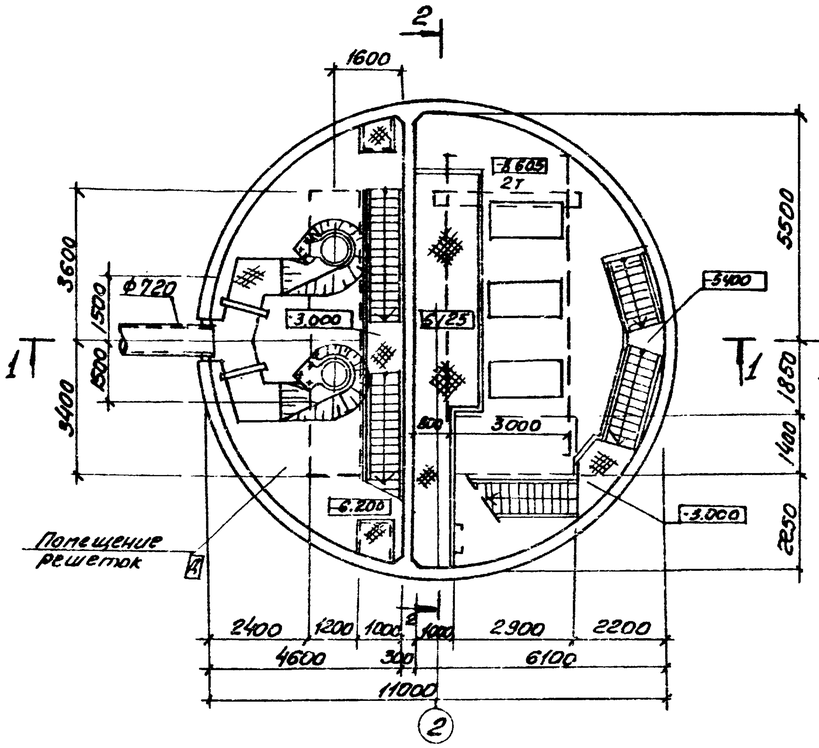

План на отм. -6.200 (для КРД-40м)

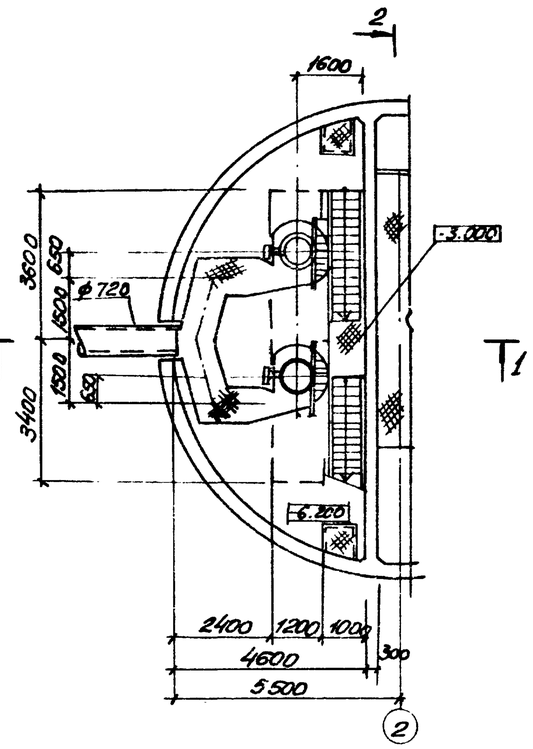

Разрез 1-1

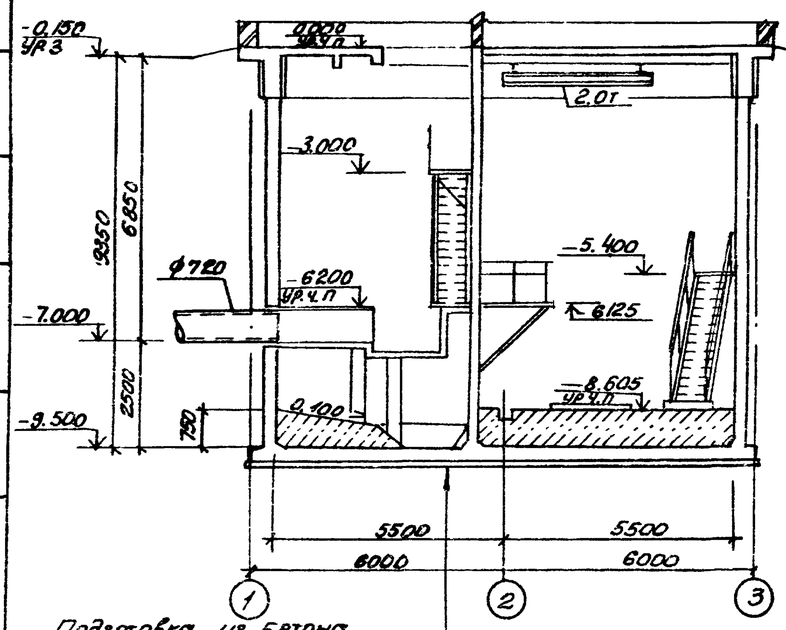

Разрез 2-2

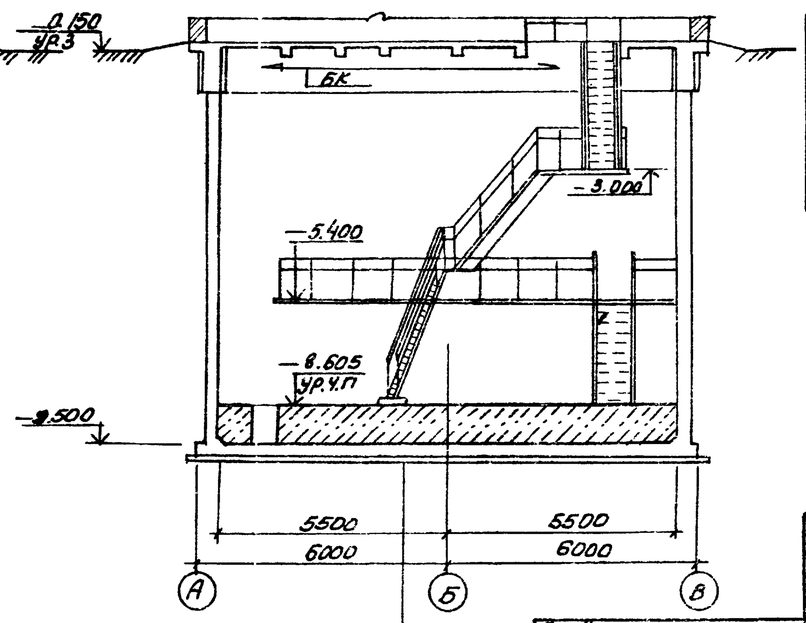

См. разрез 1-1

Подготовка из бетона марки 50 δ=100 мм
железобетонное днище δ=300 мм
конструкция пола

Основные строительные показатели

Наименование	Ед. изм	кол. во	Примечание
Общая площадь	м²	95.0	
на расчётную единицу	м²	0.32	
Строительный объем	м³	909.0	
на расчётную единицу	м³	2,57	за расчетную единицу принято 100 м³/ч

Показатели на расчётную единицу приведены на надземную и подземную часть

Нач. отд.	Шейко		
Гл. спец.	Власенко		
Рук. гр.	Юрьева		
Ст. арх.	Хесина		
Ст. техн.	Шевякова		

Привязан

Инв. №

ТП 902-1-75.83 -КЖ

Канализационная насосная станция производительностью 200÷1200 м³/ч напором 12÷27 м с решетками-дробилками

Стадия	Лист	Листов
Р	2	

Планы на отм. -8.605 и 6.200
Разрезы 1-1, 2-2

Госстрой СССР Союзводоканалпроект Харьковский Водоканалпроект

Согласовано: ГПИ: Вик 2, Промвентиляция, ЛПИ

Инв. № подл. | Подпись и дата | Взам. инв. №

ТП 902-1-75.83 Альбом IV

19187-01 5

Типовой проект 902-1-75.83 Альбом IV

1-1

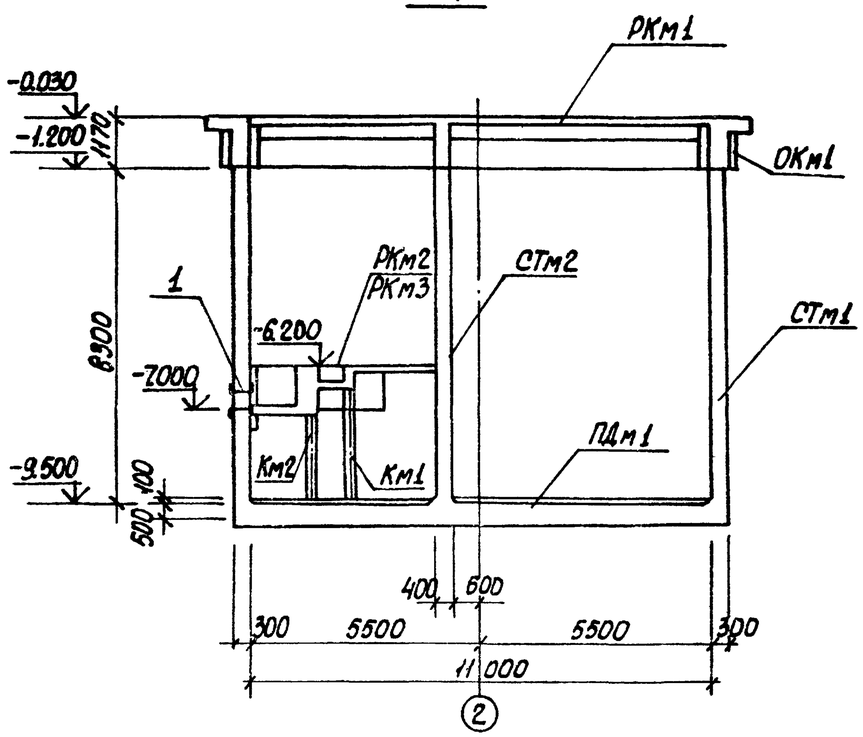

2-2

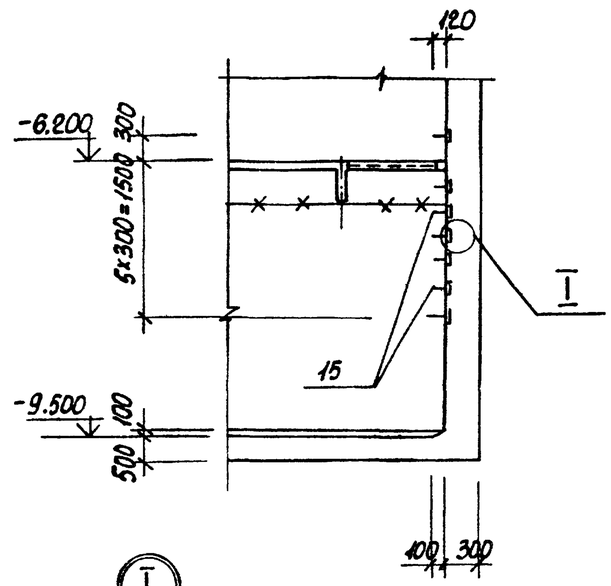

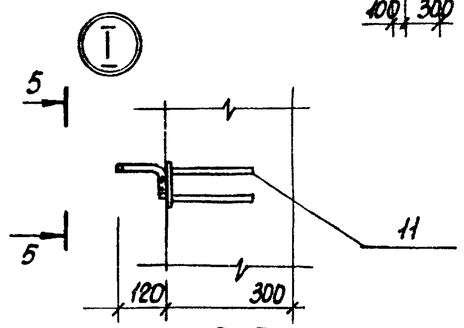

5-5

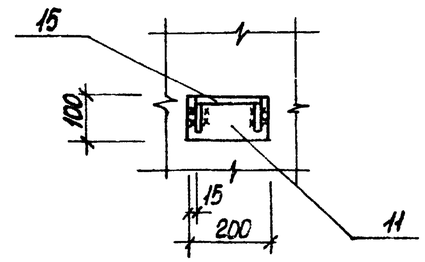

План

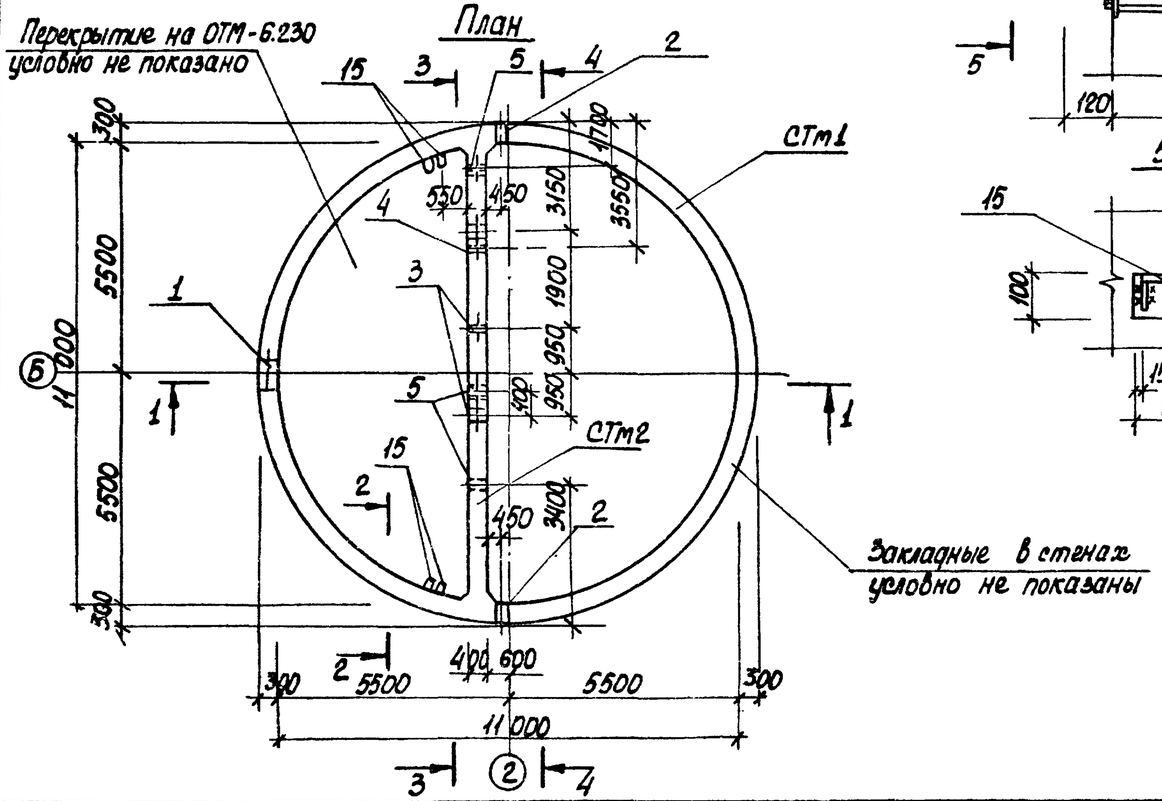

Закладные в стенах условно не показаны

Спецификация к схеме расположения элементов подземной части.

Марка	Обозначение	Наименование	Кол	Масса кг	Прим.
РКм1	902-1-75.83-КЖС ал. III лист 7÷21	РКм1. Перекрытие на ОТМ. 0.000	1		
ОКм1	902-1-75.83-КЖС ал. III лист 22,23	Пояс монолитный	1		
РКм2	лист 9÷15	РКм2. Перекрытие на ОТМ-6.200	1		для реш. РД-600
РКм3	лист 16÷21	РКм3. Перекрытие на ОТМ-6.200	1		для реш КРД-40м
СТм1	лист 7,6	Стена СТМ 1	1		
СТм2	лист 7,8	то же СТм 2	1		
ПДм1	лист 5,6	Плита днища ПДм 1	1		
МН1	902-1-75.83-КЖСИ-МС1	Изделие соединительное МС1	11	14,3	ал. VI

Спецификация к стенам СТм1, СТм2

Формат	Зона	Поз.	Обозначение	Наименование	Кол. на исп.			Прим.
				Сборочные единицы				
		1	3.901-5	Сальник Ду700 ℓ=500	1			
		2	3.901-5	то же Ду400 ℓ=500	2			
		3	3.901-5	" Ду350 ℓ=500		3		
		4	3.901-5	" Ду100 ℓ=500		1		
		5	3.901-5	" Ду50 ℓ=500		4		
		6	1.400-15.В1. 120-44	Изделие закладное Мн112-3	64	7		
		7	1.400-15.В1. 120-50	то же Мн113-3		4		
		8	1.400-15.В1. 130-25	" Мн121-2	6	12		
		9	1.400-15.В1. 120-32	" Мн110-3	6	11		
		10	1.400-15.В1. 130-46	" Мн124-5	8	12		
		11	1400-15.В1. 120-14	" Мн107-3	14			
		12	1.400-15.В1. 140-08	" Мн128-3	п.м 11,02	п.м 9.85		
		13	1.400-15.В1. 140-26	" Мн131-3	п.м. 5.64			
		14	1.400-15.В1. 140-02	" Мн127-3	п.м 3,64			
		15	1.400-15.В1. 810	" Мн801	15			
		16	1.400-15.В1. 110-01	" Мн101-3	8	1		

Остальное см. спецификацию исполнения на листе 8

Перекрытие на ОТМ-6,200 условно показано для решетки-дробилки КРД-40м.

Марка	Стадия		
СТм1	Р		
СТм2	Р		

Согласовано
Отдел ВИК-2 Витязная

Инв.№ подл. | Подпись и дата | Взам. инв.№

Привязан:

Инв.№

Нач.отд.	Шейко	
Н.контр.	Власенко	
Рук.гр.	Кунцевич	
Ст.инж.	Шмандий	
Инжен.	Прядкина	

ТП 902-1-75.83-КЖ

Канализационная насосная станция производительностью 600-1200 м3/ч напором 12-27 м с решетками-дробилками.

Схема расположения элементов подземной части.

Стадия	Лист	Листов
Р	3	

Союзводоканалпроект Харьковский Водоканалпроект

19187-01 6

Типовой проект 902-1-75.83 Альбом IV

Развертка наружной стены.

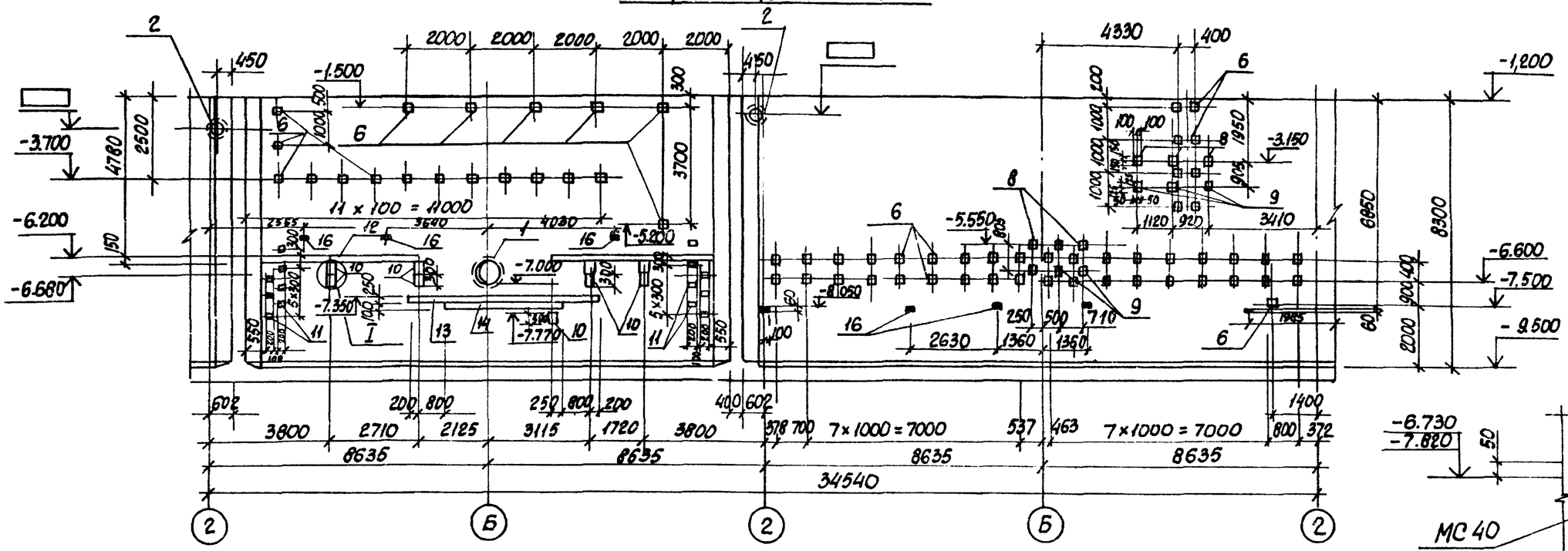

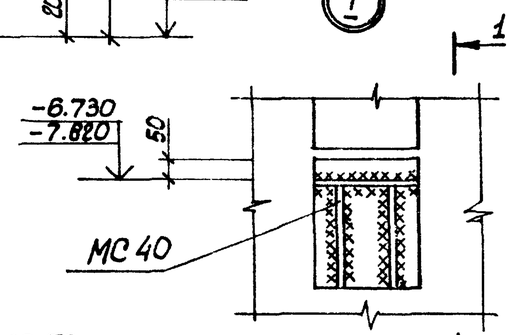

3-3

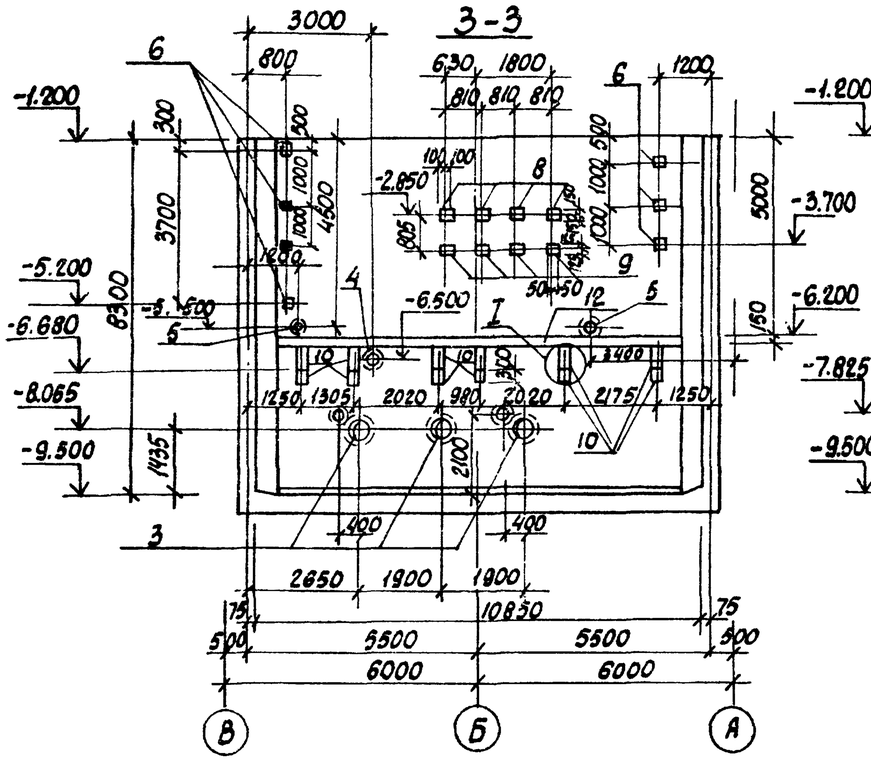

4-4

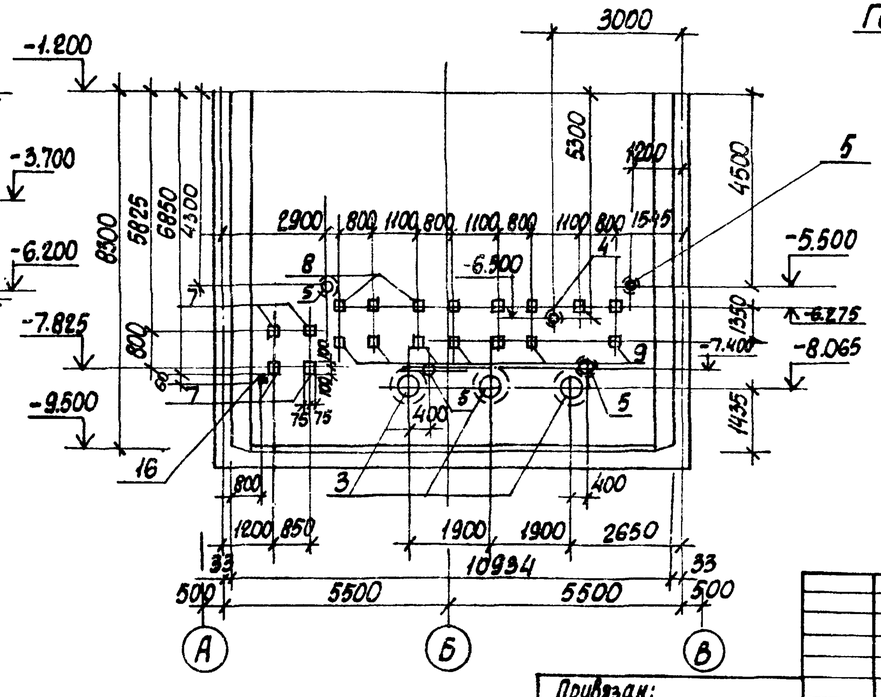

1-1

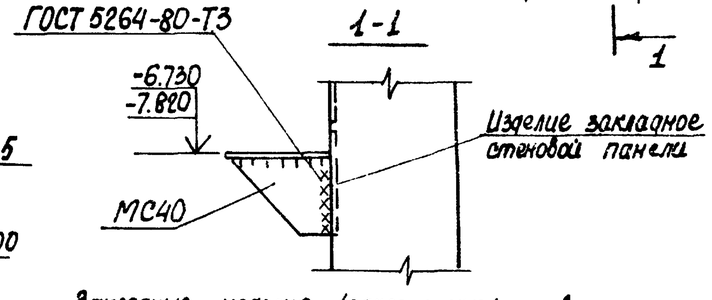

Закладные изделия (заверненные) приварить к горизонтальной арматуре стен.

Согласовано			
Отдел ВНК-2	Жужжина		
Отдел 3Н	Барнан		
Сектор ОВ	Загуляев		
Инв.№ подл.	Подпись и дата	Взам.инв.№	

Привязан:

Инв.№

Нач.отд.	Шейко		
Н.контр.	Власенко		
Рук.гр.	Кунцевич		
Ст.инж.	Шмандий		
Инж.	Фоменко		

ТП 902-1-75.83 - КЖ

Канализационная насосная станция производительностью 600-1200 м³/ч напором 12-27 м с решетками-дробилками

СТМ 1. Разверстка. Разрезы 3-3 ÷ 4-4

Стадия	Лист	Листов
Р	4	

Союзводоканалниипроект Харьковский Водоканалпроект

19187-01 7

Альбом IV

Типовой проект 902-1-75.83

1-1

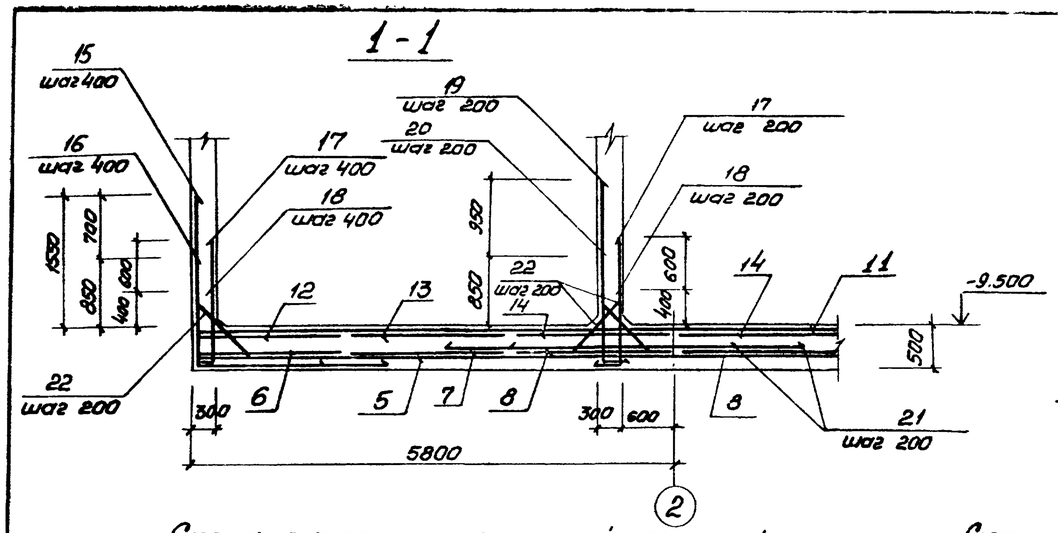

2-2

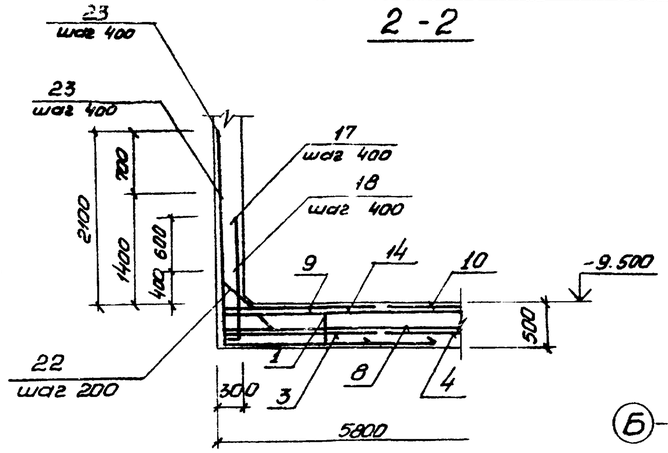

План выпусков

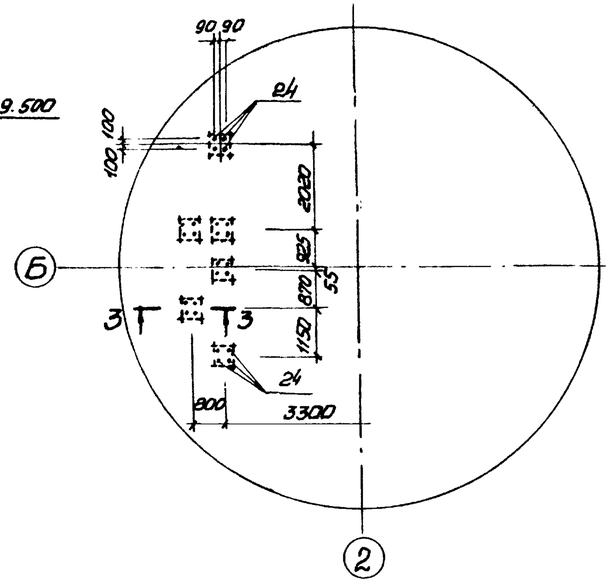

Схема расположения нижней арматуры

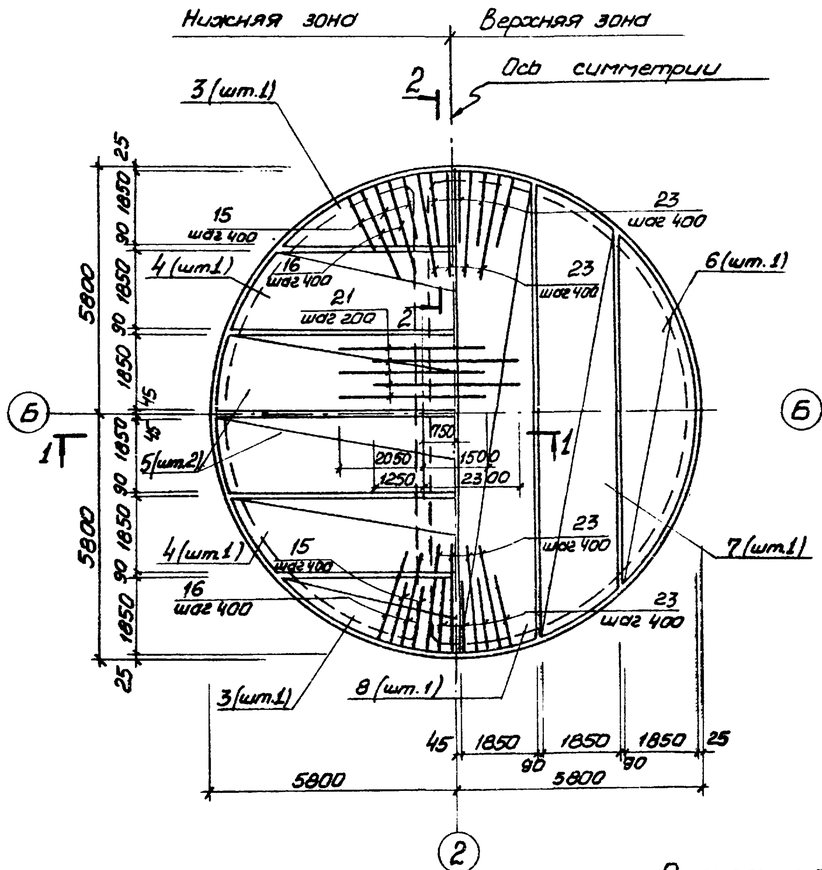

Схема расположения верхней арматуры

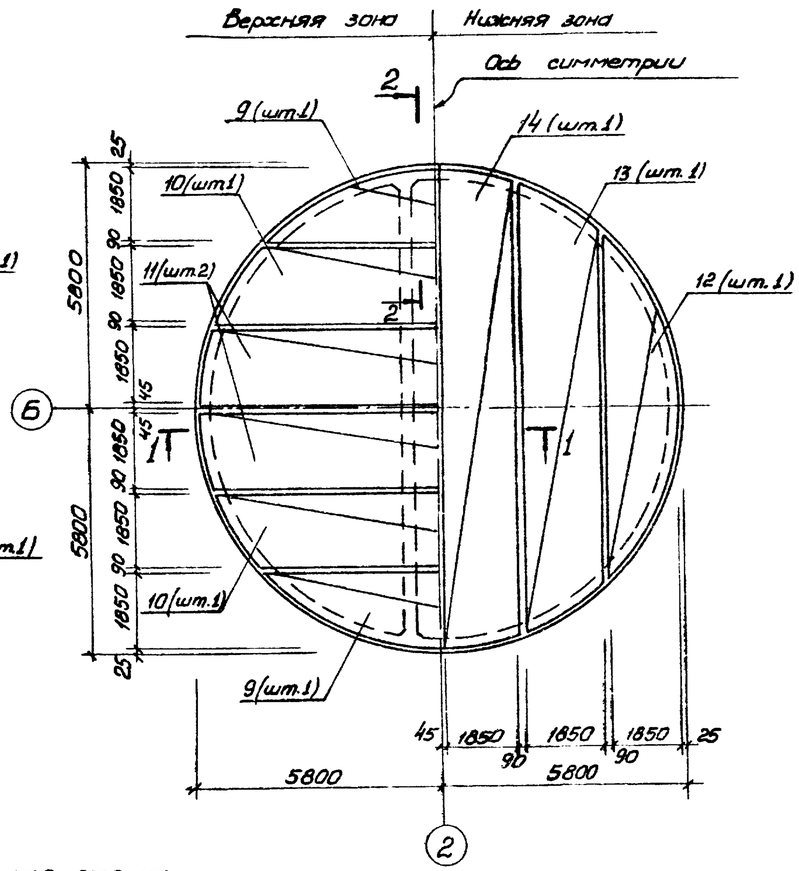

3-3

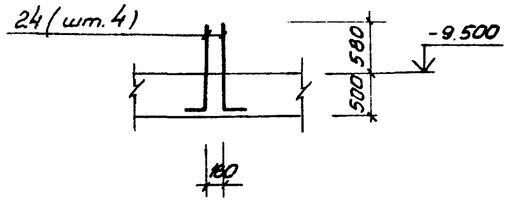

1. Защитный слой бетона для рабочей арматуры принят: для нижней - 35 мм, для верхней - 25 мм.
2. Шаг стержней поз. 15÷18, 22, 23 взят по радиусу R=5500.

Расчетная схема

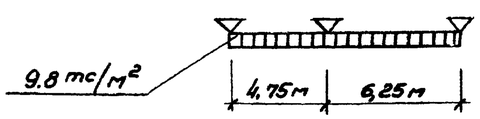

Привязан:				ТП 902-1-75.83-КЖ	
	Нач.отд.	Шейко		Канализационная насосная станция производительностью 200÷1200 м³/ч напором 12-27 м с решетками-дробилками	Стадия: Р; Лист: 5; Листов:
	Н.контр.	Власенко		Плита днища ПДМ1. Общий вид и схема армирования.	Госстрой СССР Союзводоканалниипроект Харьковский Водоканалпроект
	Рук.гр.	Кунцевич			
	Ст.инж.	Шпандий			
Инв. №	Инжен.	Мирошникова			

Согласовано:

Инв. № подл. | Подпись и дата | Взам. инв. №

19187-01 8

Альбом IV

Типовой проект 902-1-75.83

Схема расположения каркасов днища

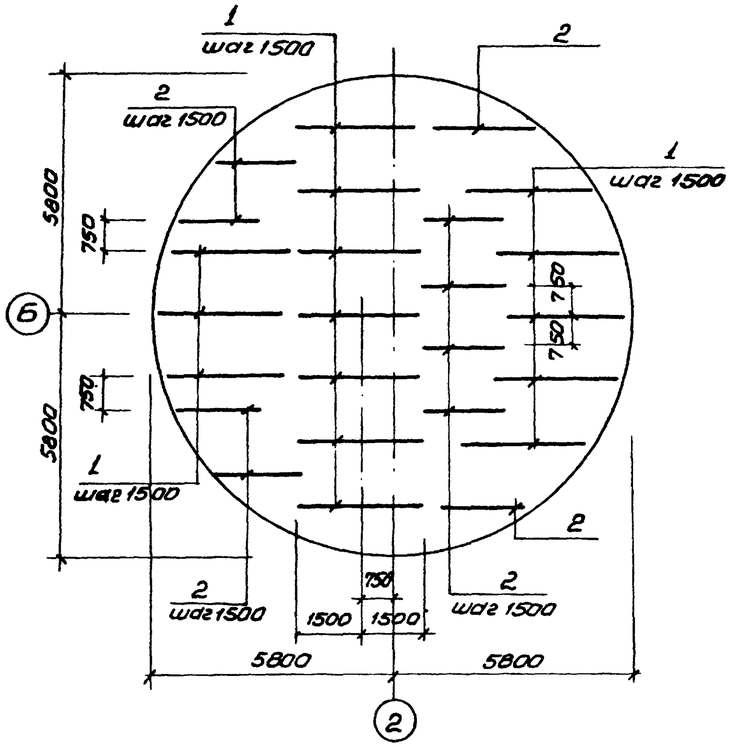

Раскрой сеток

Поз. 3, 6, 9, 12

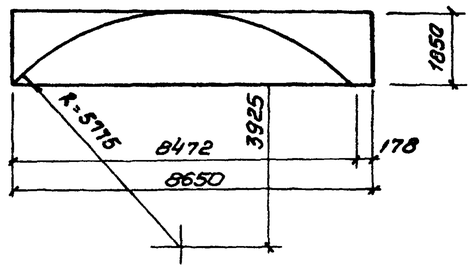

Поз. 4, 7, 10, 13

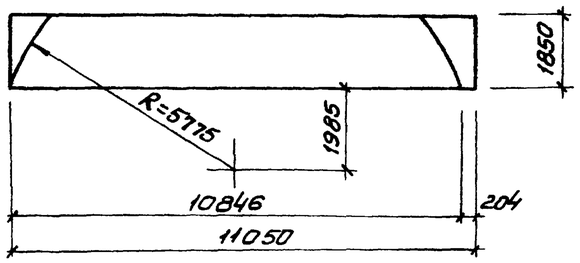

Поз. 5, 8, 11, 14

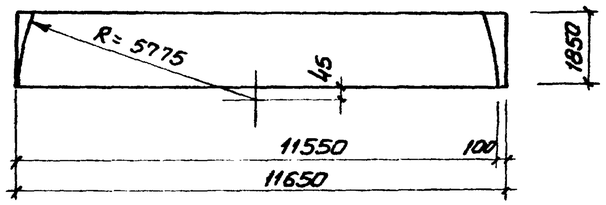

Ведомость деталей

Поз.	Эскиз
15	1500 | 2000
16	2300 | 1300
17	1450 | 100
18	950 | 100
19	2250 | 150

Поз.	Эскиз
20	1300 | 150
22	1250
23	1850 | 2550
24	1050 | 100

Спецификация днища ПДМ1

Формат	Зона	Поз.	Обозначение	Наименование	Кол.	Примеч.
				Сборочные единицы		
А4		1	902-1-75.83-КЖИ-КР12, КР13	Каркас плоский КР12	15	
А4		2	-КР12, КР13	КР13	10	
				Сетка арматурная		
		3	ГОСТ 23279-78	$C\frac{12AIII-200}{6AI-600}$ 1850×8650 $\frac{125}{125}$	2	
		4	ГОСТ 23279-78	$C\frac{12AIII-200}{6AI-600}$ 1850×11050 $\frac{125}{125}$	2	
		5	ГОСТ 23279-78	$C\frac{12AIII-200}{6AI-600}$ 1850×11650 $\frac{125}{125}$	2	
		6	ГОСТ 23279-78	$C\frac{10AIII-200}{6AI-600}$ 1850×8650 $\frac{125}{125}$	2	
		7	ГОСТ 23279-78	$C\frac{10AIII-200}{6AI-600}$ 1850×11050 $\frac{125}{125}$	2	
		8	ГОСТ 23279-78	$C\frac{10AIII-200}{6AI-600}$ 1850×11650 $\frac{125}{125}$	2	
		9	ГОСТ 23279-78	$C\frac{20AIII-200}{6AI-600}$ 1850×8650 $\frac{125}{125}$	2	
		10	ГОСТ 23279-78	$C\frac{20AIII-200}{6AI-600}$ 1850×11050 $\frac{125}{125}$	2	
		11	ГОСТ 23279-78	$C\frac{20AIII-200}{6AI-600}$ 1850×11650 $\frac{125}{125}$	2	
		12	ГОСТ 23279-78	$C\frac{14AIII-200}{6AI-600}$ 1850×8650 $\frac{125}{125}$	2	
		13	ГОСТ 23279-78	$C\frac{14AIII-200}{6AI-600}$ 1850×11050 $\frac{125}{125}$	2	
		14	ГОСТ 23279-78	$C\frac{14AIII-200}{6AI-600}$ 1850×11650 $\frac{125}{125}$	2	
				Детали		
Б4		15*		ф16AIII ГОСТ 5781-82 ℓ=3500	39	5,52кг
Б4		16*		ф16AIII ГОСТ 5781-82 ℓ=3600	39	5,68кг
Б4		17*		ф12AIII ГОСТ 5781-82 ℓ=1550	142	1.38кг
Б4		18*		ф12AIII ГОСТ 5781-82 ℓ=1050	142	0,93кг
Б4		19*		ф16AIII ГОСТ 5781-82 ℓ=2400	55	3,79кг
Б4		20*		ф16AIII ГОСТ 5781-82 ℓ=1450	55	2,29кг
Б4		21		ф22AIII ГОСТ 5781-82 ℓ=3550	55	10,59кг
Б4		22*		ф10AI ГОСТ 5781-82 ℓ=1390	283	0,86кг
Б4		23*		ф18AIII ГОСТ 5781-82 ℓ=4400	96	8,79кг
Б4		24*		ф16AIII ГОСТ 5781-82 ℓ=1150	24	1,81кг
				Материалы		
				Бетон марки М200	53,1	$м^3$

* Поз. 15÷20, 22÷24 - см. ведомость деталей

Ведомость расхода стали на элемент, кг

Марка элемента	Изделия арматурные														Общий расход
	Арматура класса													Всего	
	AI				AIII										
	ГОСТ 5781-82				ГОСТ 5781-82										
	ф6	ф10		Итого	ф10	ф12	ф14	ф16	ф18	ф20	ф22			Итого	
ПДМ1	177,4	243,4		420,8	490,1	1052,5	757,4	814,6	843,8	1546,2	582,5			6087,1	6507,9	6507,9

Согласовано

Инв. № подл. | Подпись и дата | Взам. инв. №

Привязан:

Инв. №

Нач.отд.	Шейко	
Н.контр.	Власенко	
Рук.гр.	Кунцевич	
Ст.инж.	Шмандий	
Инжин.	Мирошникова	

ТП 902-1-75.83 -КЖ

Канализационная насосная станция производительностью 200÷1200 м³/ч напором 12÷27м с решетками-дробилками

Стадия	Лист	Листов
Р	6	

Плита днища ПДМ1. Схема армирования. Спецификация.

Госстрой СССР Союзводоканалпроект Харьковский Водоканалпроект

19189-01 9

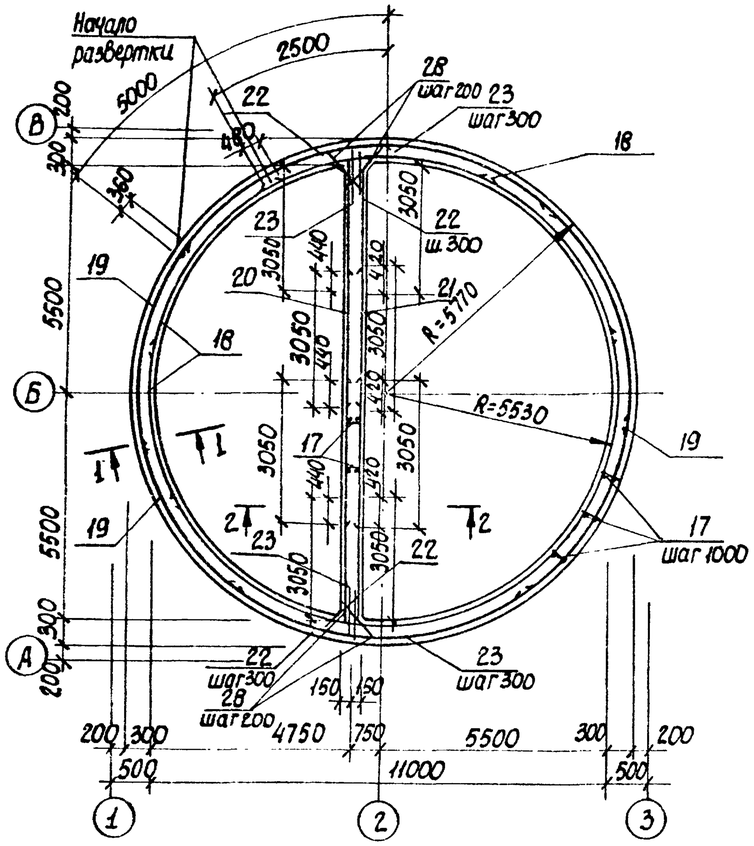

1-1 по СТм1

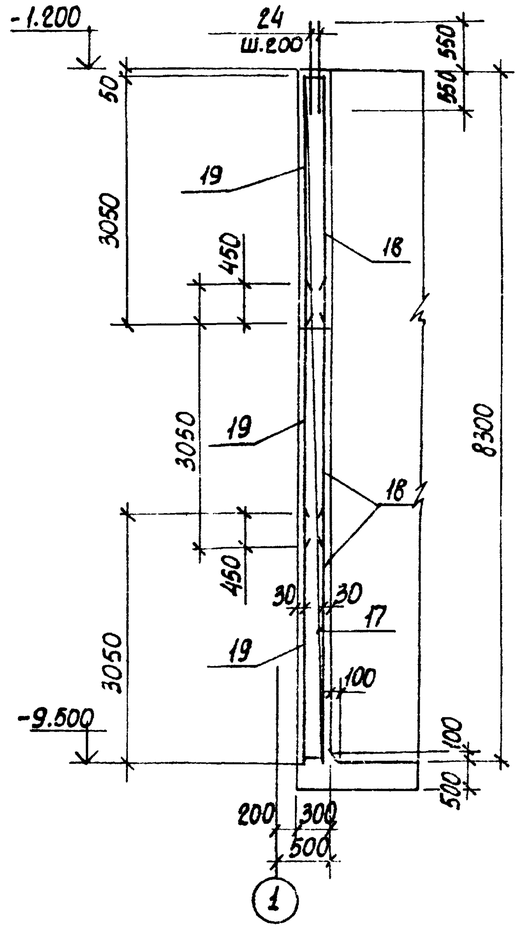

2-2 по СТм2

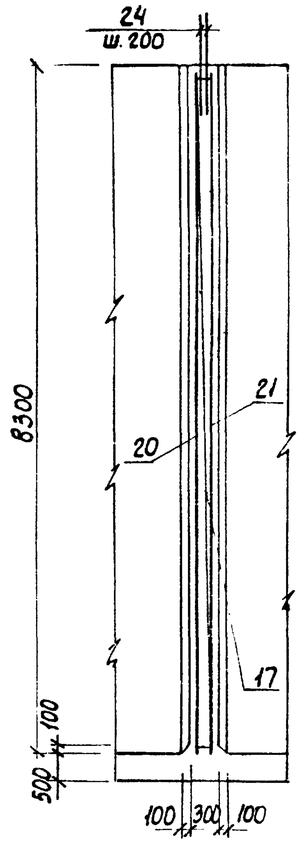

Ведомость деталей

Поз.	Эскиз
22	1300 1300
23	1500 1500
28	1100

Деталь армирования вокруг отверстий

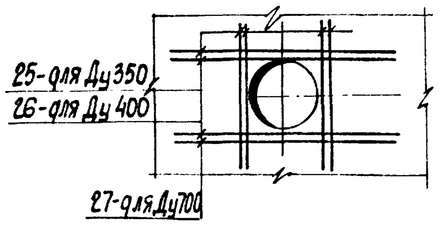

Развертка внутренних сеток по R=5530

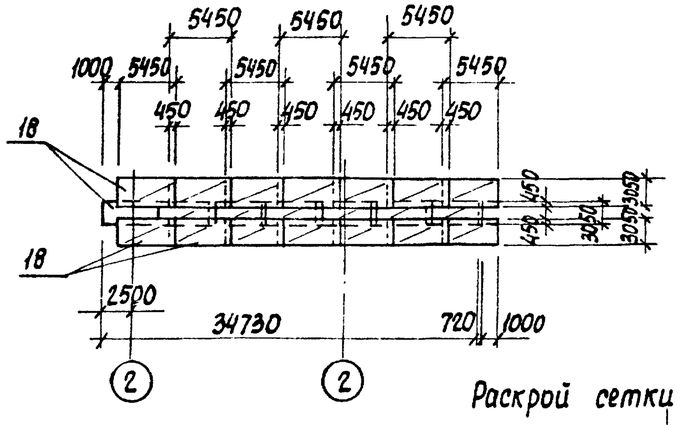

Развертка наружных сеток по R=5770

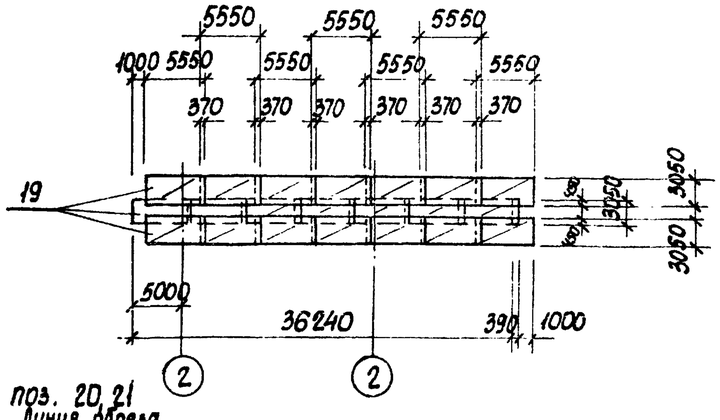

Раскрой сетки поз. 20, 21

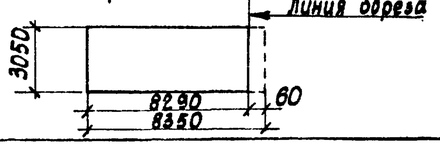

Альбом VI

Типовой проект 902-1-75.83

Согласовано

Взам. инв. №

Подпись и дата

Инв. № подл.

Привязан

Инв. №

Нач. отд.	Шейко		
Гл. спец.	Власенко		
Рук. гр.	Кунцевич		
Ст. инж.	Шмандий		
Инж.	Болотинская		

ТП 902-1-75.83-КЖ

Канализационная насосная станция производительностью 200 ÷ 1200 м³/ч напором 12 ÷ 27 м с решетками - дробилками

Стадия	Лист	Листов
Р	7	

СТМ1, СТМ2. Схема армирования.

Союзводоканалпроект Харьковский Водоканалпроект

19187-01 10

Типовой проект 902-1-75.83 Альбом VI

Ведомость расхода стали на элемент, кг

Марка элемента	Изделия арматурные													Изделия закладные										
	Арматура класса												Всего	Арматура класса										
	A III							A I						A-III										
	ГОСТ 5781-82													ГОСТ 5781-82										
	ф10	ф12	ф14	ф16	ф18		Итого	ф10					Итого		ф8	ф10	ф12	ф16						Итого
СТм1	362,4	629,8	51.8				5303.0							5303.0	22.2	9.8	70.0	11.1						113.1
СТм2	162,1	327.0	444,6	796,8	39.7		3220,2	116.0					116.0	3336,2	9.1	16.8	18.0							43.9

Изделия закладные																			
Прокат марки																			
Вст 3 кп2											Ст.0								
ГОСТ 103-76									ГОСТ 82-70			ГОСТ 19903-74		ГОСТ 2590-71*					
-6x60	-6x100	-6x150	-8x200	δx40	-δx100	δx150	Итого	-8x250	-6x250	Итого	δ=10		Итого	07	015			Итого	
2,4	12,6	79,5	22.8	3.2	9.6	89.6	219.7	37.6	66,6	104.2	19.9		19.9		31.0			31.0	
0.3		75,5	45,6	4.8	17,6	9.8	153,6	56,4		56,4	19.8		19.8	2,2	23.4			25.6	

Изделия закладные												Общий расход
Прокат марки											Всего	
Ст. 10					Ст. 2							
ГОСТ 8732-78					ГОСТ 10704-76							
Тр 121x4	Тр. 168x5			Итого	Тр. 478x8	Тр. 530x7	Тр. 820x9		Итого			
						90.4	90.0		180.4		648.1	5951.1
23,2	10.0			33.2	139,2				139.2		451.9	3788.1

Спецификация к СТм1, СТм2

Формат	Зона	Поз.	Обозначение	Наименование	Кол. на исполн.		Примеч.
				Сборочные единицы			Масса ед. кг
		–	Лист 7	Стена монолитная СТм1	1		
		–	Лист 7	Стена монолитная СТм2		1	
Л4		17	902-1-75.83 -Кажу-Кр14	Каркас плоский КР14	35	11	
				Сетка арматурная			
		18	ГОСТ 23279-78	С $\frac{12 A III-200}{10 A III-200}$ 3050x5450 $\frac{25}{25}$	21		
		19	ГОСТ 23279-78	С $\frac{10 A III-200}{10 A III-200}$ 3050x5550 $\frac{75}{75}$	21		
		20	ГОСТ 23279-78	С $\frac{14 A III-100}{10 A III-300}$ 3050x8350 $\frac{25}{25}$		4	Сетки укоротить на 60мм.
		21	ГОСТ 23279-78	С $\frac{12 A III-100}{10 A III-300}$ 3050x8350 $\frac{25}{25}$		4	
				Детали			
6.4		22*		ф10 A III ГОСТ 5781-82 ℓ=2600		166	1.6
6.4		23*		ф16 A III ГОСТ 5781-82 ℓ=3000		166	4.7
6.4		24		ф10 A III ГОСТ 5781-82 ℓ=1100	354	108	0.7
6.4		25		ф18 A III ГОСТ 5781-82 ℓ=1240		16	2.5
6.4		26		ф14 A III ГОСТ 5781-82 ℓ=1140	16		1.38
6.4		27		ф14 A III ГОСТ 5781-82 ℓ=1540	16		1.86
6.4		28*		ф10 A I ГОСТ 5781-82 ℓ=1230		152	0.62
				Бетон марки М200	88,4	27,1	$м^3$

*) Поз. 22, 23, 28 см. Ведомость деталей лист 7

Марка	Стадия	
	Р	Р
СТм1		СТм2

Привязан

Инв. №

Инв. № подл. | Подпись и дата | Взам. инв. №

Нач. отд.	Шейко		
Гл. спец.	Власенко		
Рук. гр.	Кунцевич		
Ст. инж.	Шмандий		

ТП 902-1-75.83-КЖ

Канализационная насосная станция производительностью 200÷1200 м³/ч на напором 12÷27 м с решетками-дробилками

Стадия	Лист	Листов
Р	8	

СТм1, СТм2. Схема армирования. Спецификация.

Госстрой СССР Союзводоканалгипроект Харьковский Водоканалпроект

19187-01

Формат А1

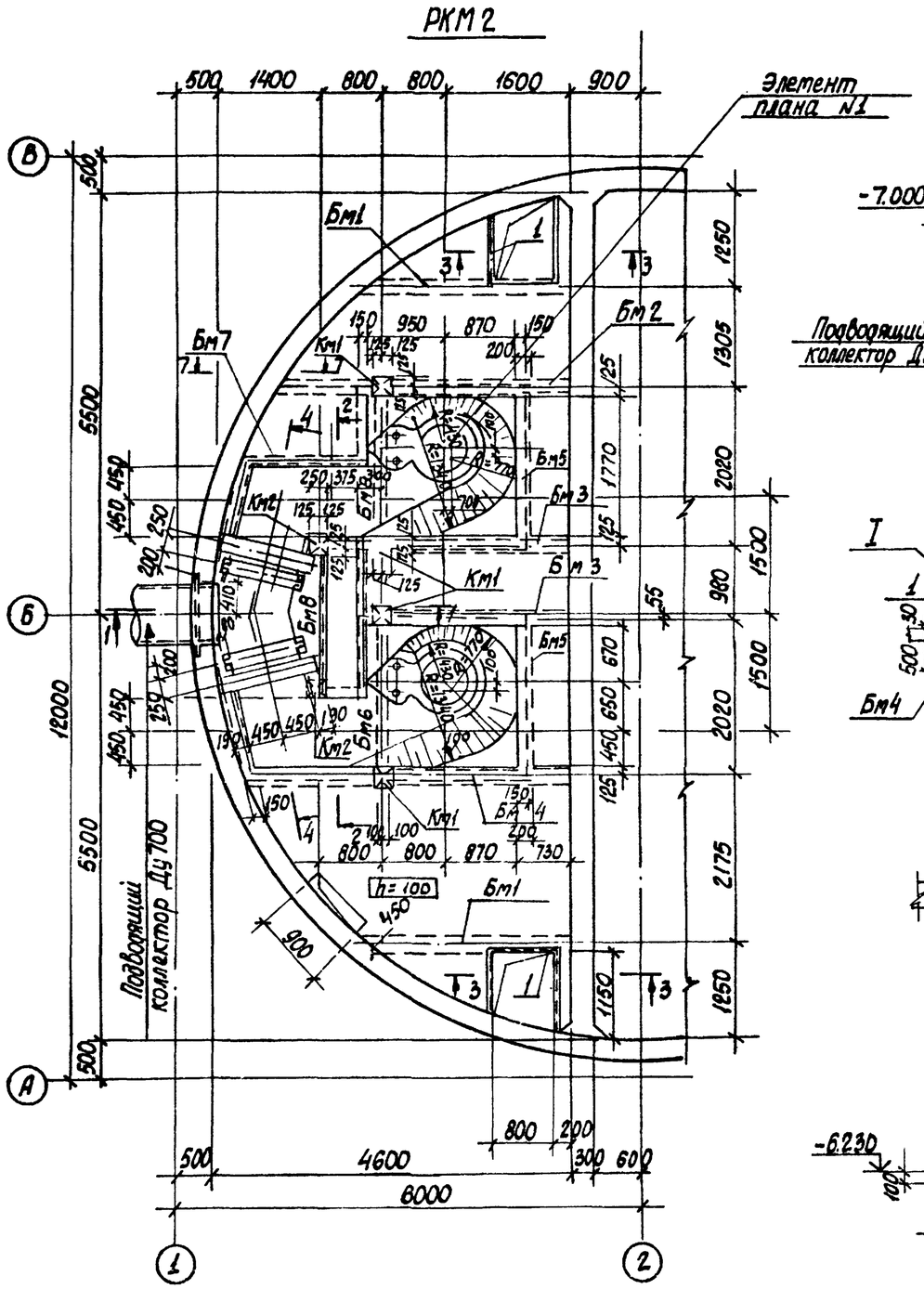

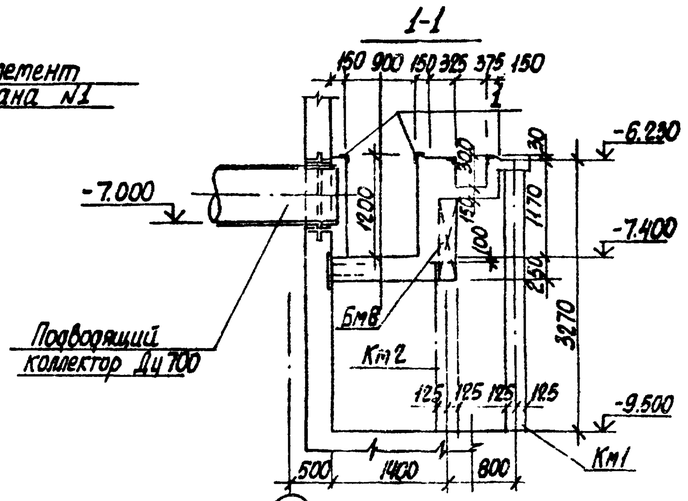

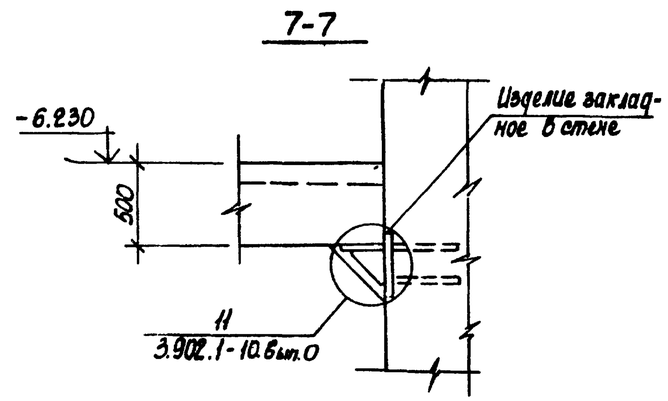

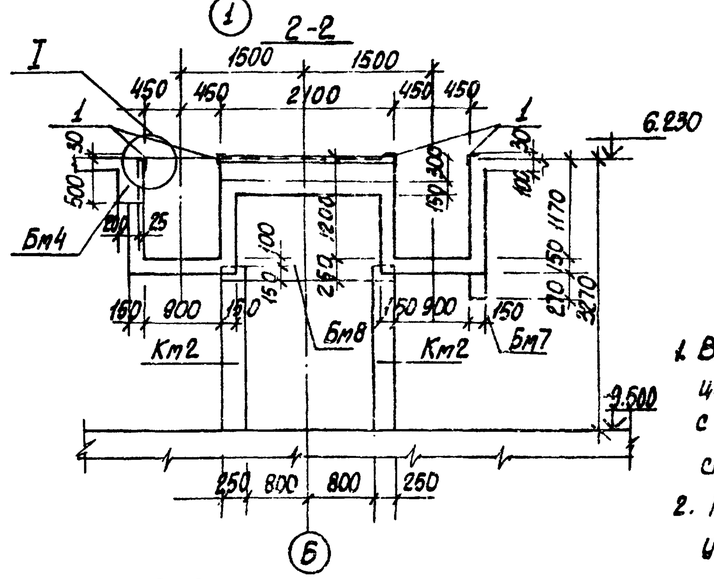

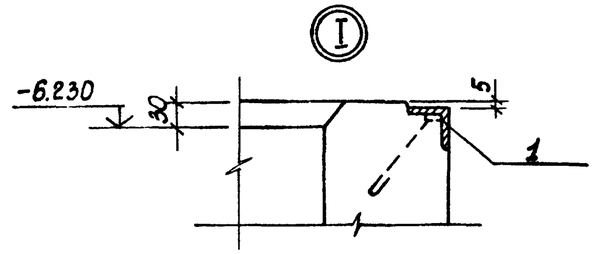

1. Внутренние поверхности лотков оштукатурить цементно-песчаным раствором состава 1:2, в=20мм с железнением. На участке установки решеток стены затереть цементным раствором
2. Рамы щитовых затворов и ремонтных решеток установить по механическим чертежам.

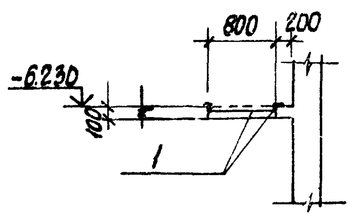

Альбом IV

Типовой проект 902-1-7583

Согласовано			
Отдел ВИК	Корзина		
Отдел ЭА	Барчан		
Взам. инв. N			
Подпись и дата			
Инв. N подл.			

Привязан

Инв. №

Нач. отд.	Шишко		
Н. контр.	Власенко		
Рук. гр.	Кунцевич		
Ст. инж.	Штандий		
Инжен.	Литвиненко		

ТП 902-1-7583-КЖ

Канализационная насосная станция производительностью 200÷1250 м³/ч напором 12-27м с решетками-дробилками

Стадия	Лист	Листов
Р	9	

РКМ2
Перекрытие на ОТМ-6.200
План и сечения 1-1÷3-3, 7-7

Союзводоканалниипроект Харьковский Водоканалпроект

19187-01 12

Типовой проект 902-1-75.83 Альбом IV

Элемент плана N1

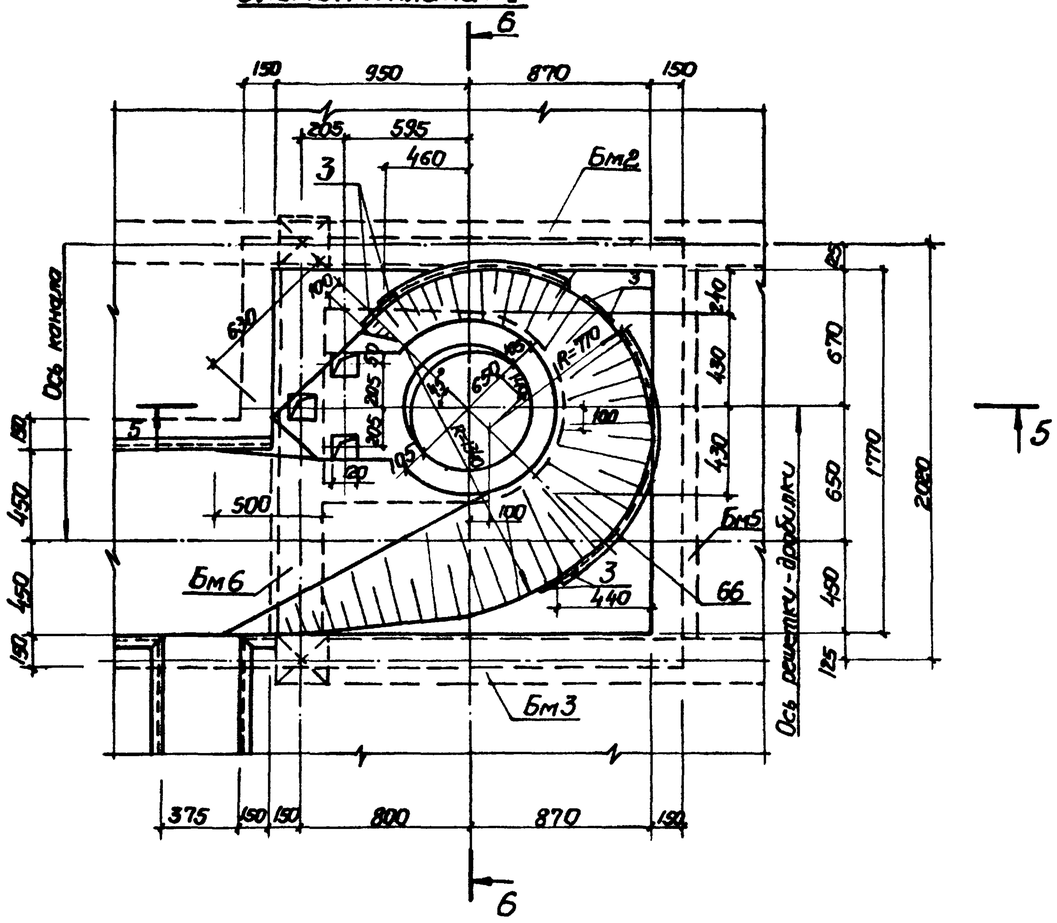

5-5

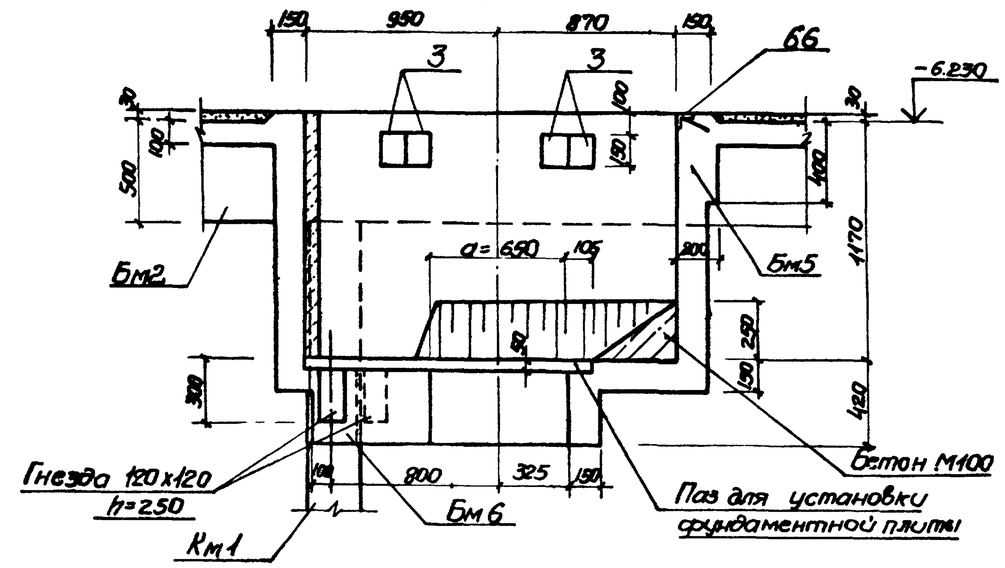

6-6

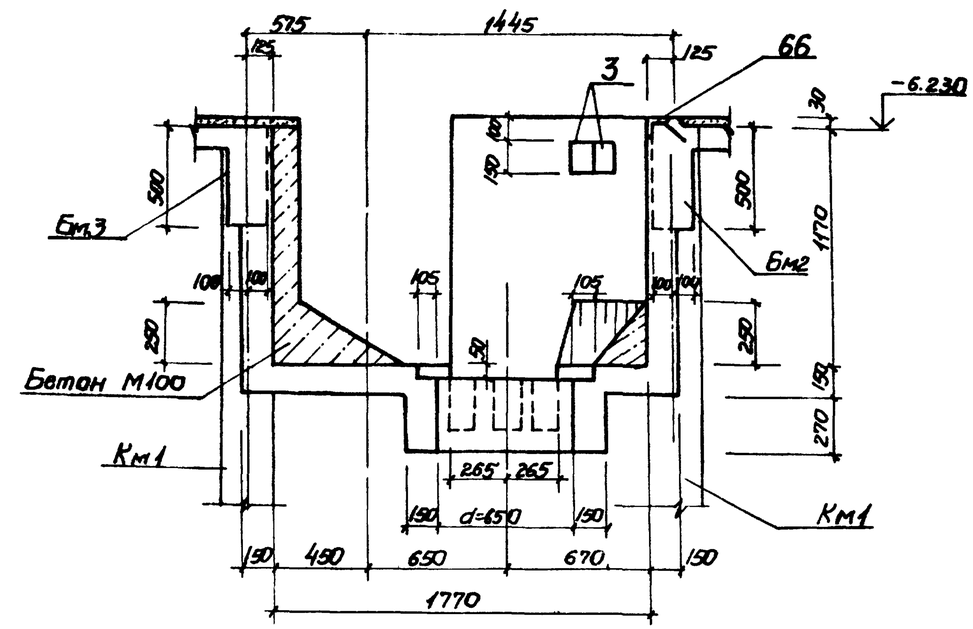

4-4

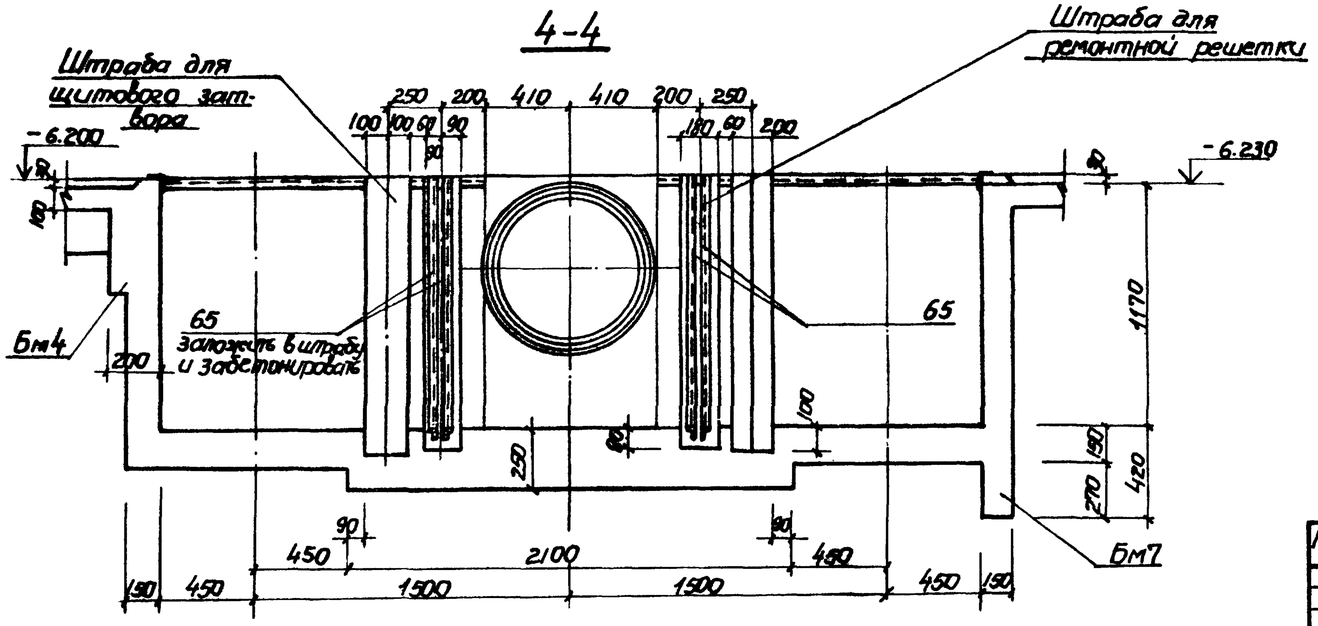

Согласовано: Отдел ВиК-2 Нарежная; Отдел ЭЛ Барсуам							
Инв.№ подл.	Подпись и дата	Взам.инв.№					
Привязан							
Инв.№							

Нач.отд.	Шейко		ТП 902-1-75.83-КЖ				
Н.контр.	Власенко						
Рук.гр.	Кунцевич		Канализационная насосная станция производительностью 200÷1200 м³/ч напором 12-27 м с решетками и дробилками	Стадия	Лист	Листов	
Ст.инж.	Шмандий			Р	10		
Инженер	Литвиненко		РКм2. Перекрытие на отм.-6.200 элемент плана 1. Сечения 4-4; 6-6	Госстрой СССР Киевводоканалпроект Харьковский Водоканалпроект			

19187-01 13

Типовой проект 902-1-7583 Альбом IV

Пм 1

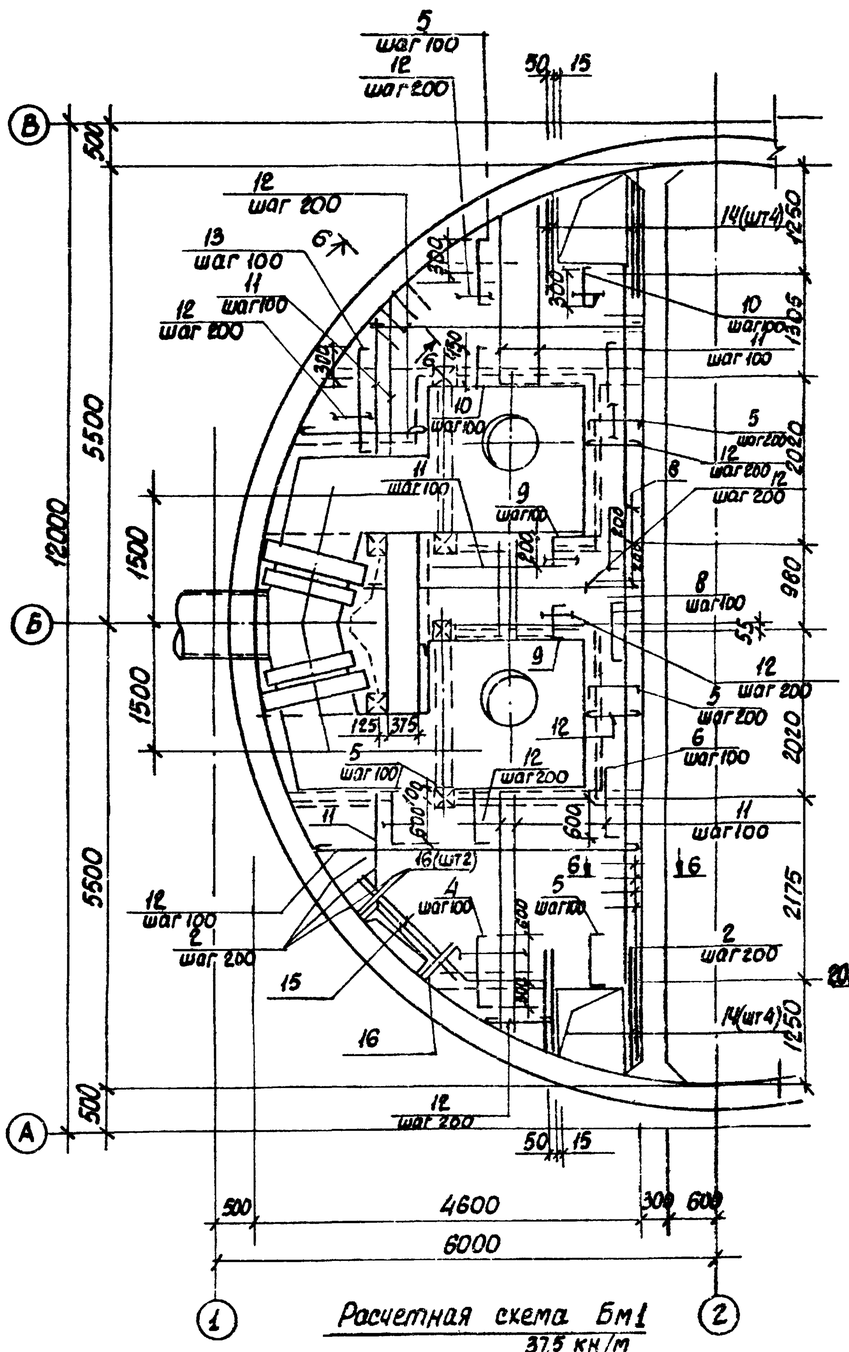

Расчетная схема Бм1

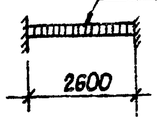

Бм 1

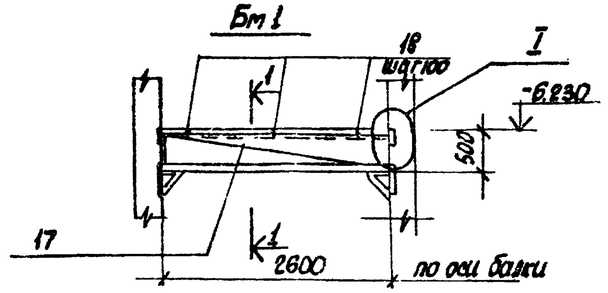

1-1

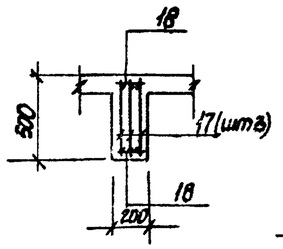

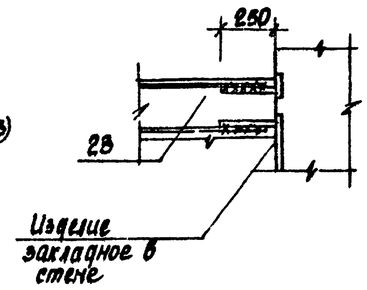

Бм 2

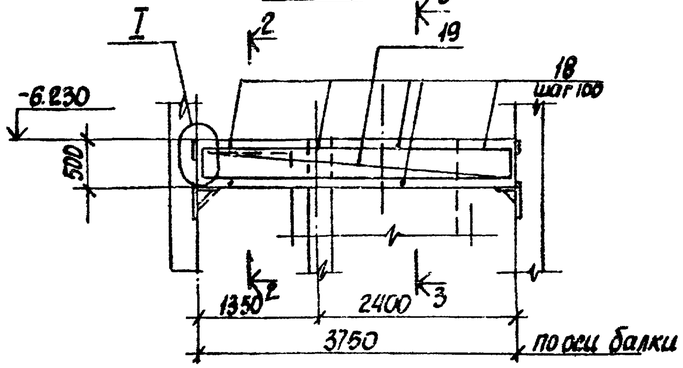

2-2

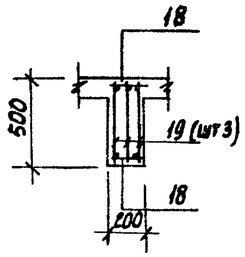

3-3

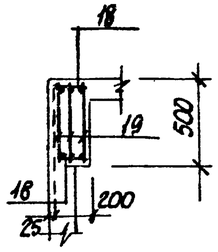

5-5

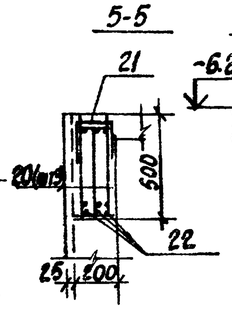

Бм 3

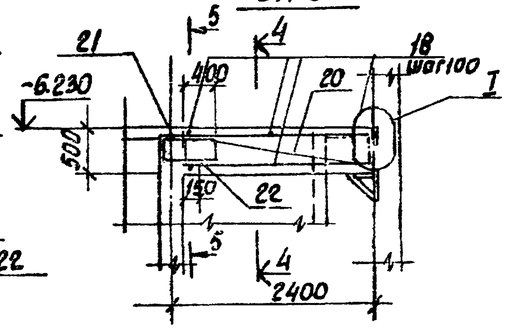

4-4

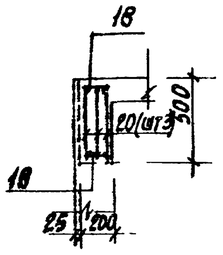

6-6

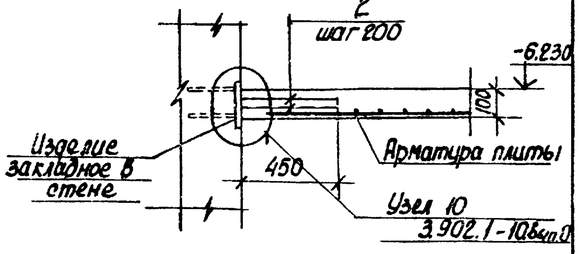

Расчетные схемы балок.

Бм 2

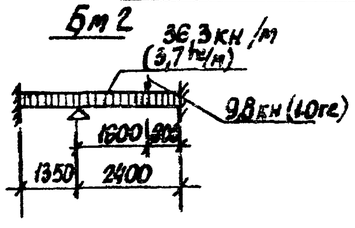

Бм 3

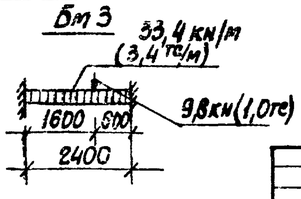

1. Защитный слой бетона до рабочей арматуры принят: в плите – 15 мм, в балках – 25 мм.
2. Арматуру плиты и стержни поз 2 сварить на монтаже между собой при их пересечении
3. Расчетная нагрузка на плиту составляет 17,7 кПА (1,8 тс/м²)

Согласовано:

Привязан:

Инв. №

Нач. отд.	Шейко		
Н. контр.	Власенко		
Рук. гр.	Кунцевич		
Ст. инж.	Шмандий		
Инжен.	Литвиненко		

ТП 902-1-7583-КЖС

Канализационная насосная станция производительностью 200÷1250 м³/ч напором 12-27 м с решетками-дробилками

РКм2. Плита Пм1. Балки Бм1 ÷ Бм3.

Стадия	Лист	Листов
Р	11	

Союзводоканалниипроект Харьковский Водоканалпроект

Инв. N подл. | Подпись и дата | Взам. инв. N

19187-01 14

Типовой проект 902-1-75.83 Альбом IV

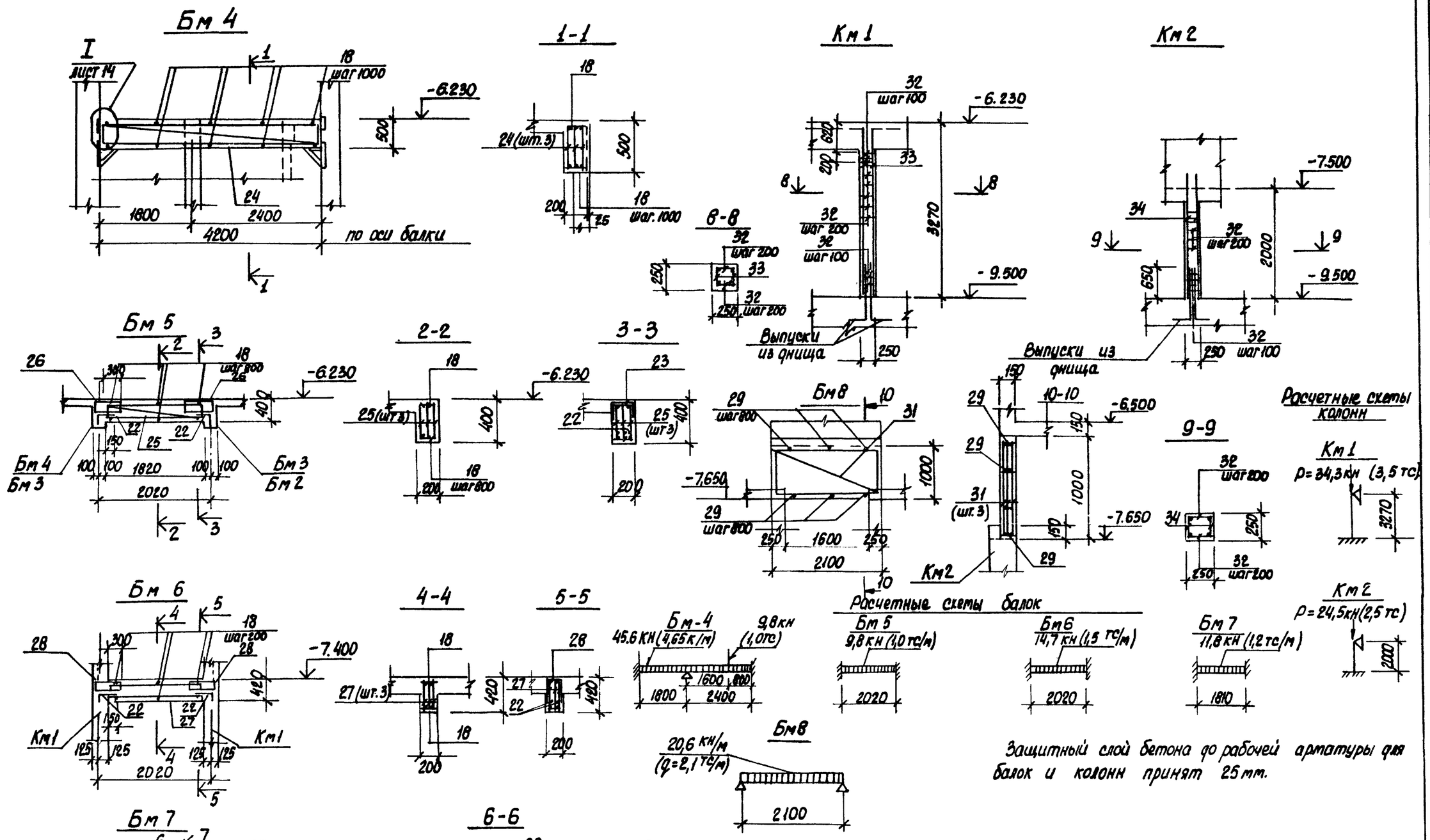

Расчетные схемы колонн

Расчетные схемы балок

Защитный слой бетона до рабочей арматуры для балок и колонн принят 25 мм.

Согласовано:

Взам. инв. №

Подпись и дата

Инв. № подл.

Привязан:					ТП 902-1-75.83-КЖ		
					Канализационная насосная станция производительностью 200÷1200 м³/ч напором 12-27 м с решетками-дробилками РКМ 2, РКМ 3. Схема армирования. Балки Бм1÷Бм8 Колонны Км1, Км2	Стадия	Лист	Листов
			Нач. отд.	Шейко		Р	12	
			Н. конт.	Власенко		Союзводоканалниипроект Харьковский Водканалпроект		
			Рук. гр.	Кунцевич				
			Ст. инж.	Штандий				
Инв. №			Инжен.	Литвиненко				

19187-01 15

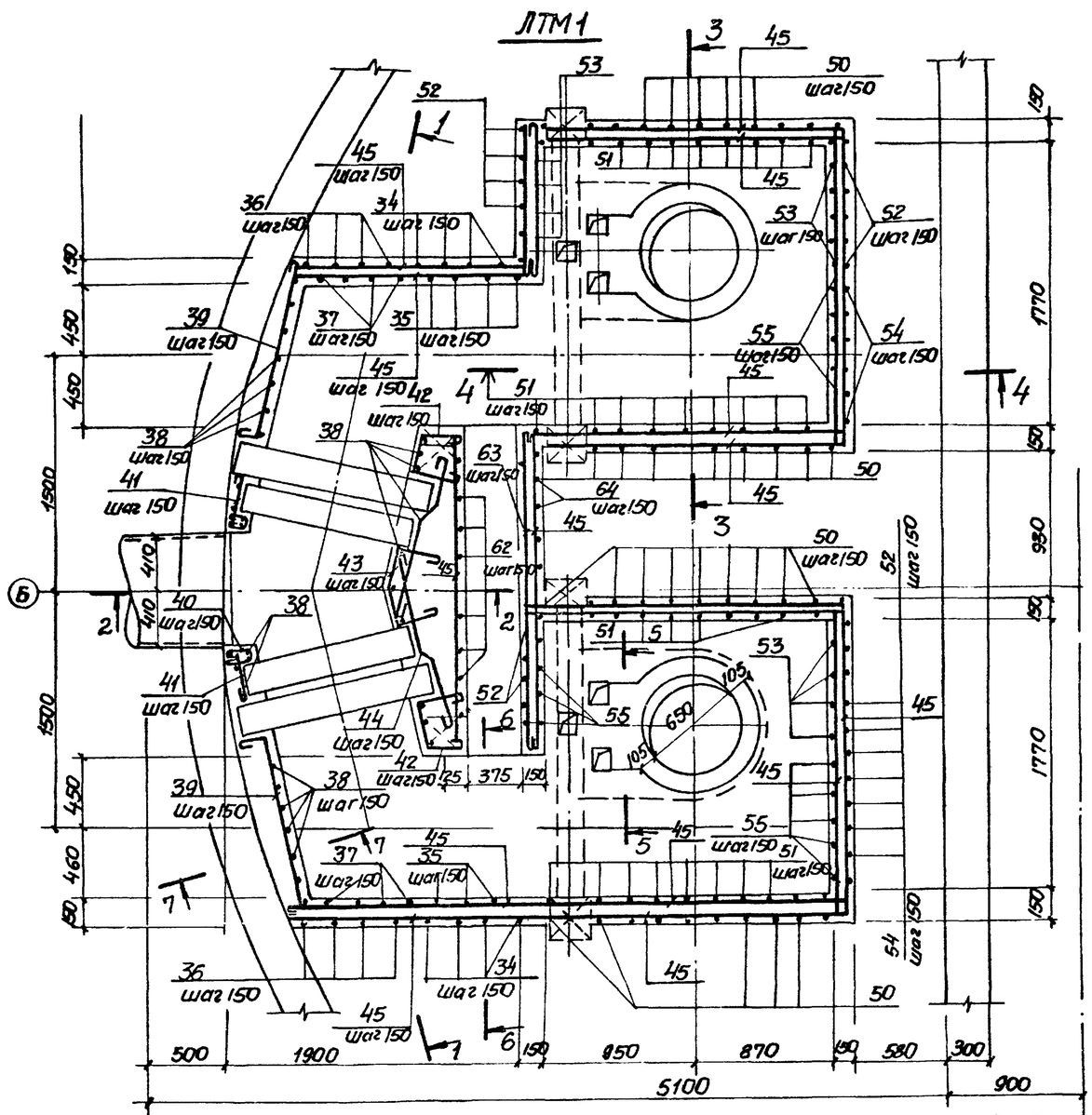

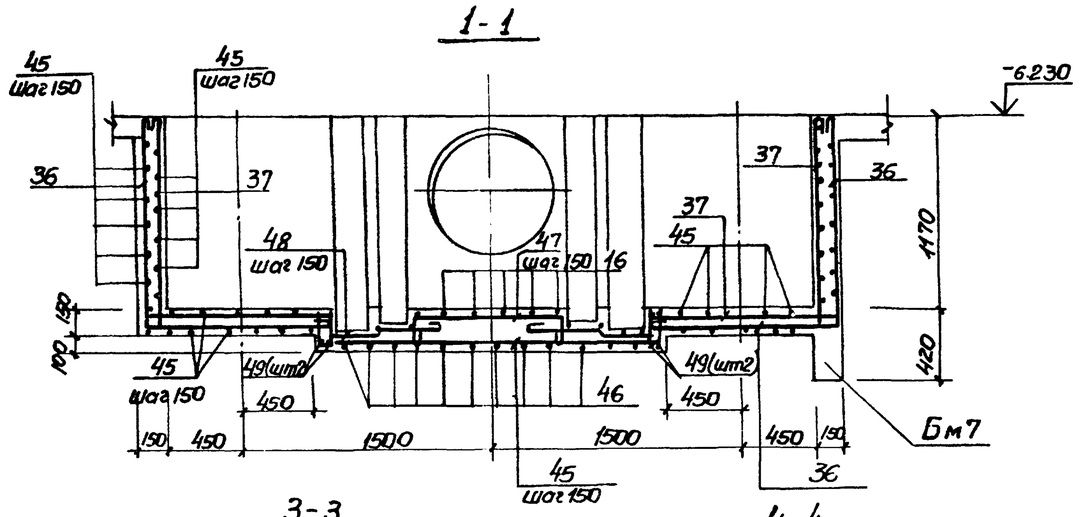

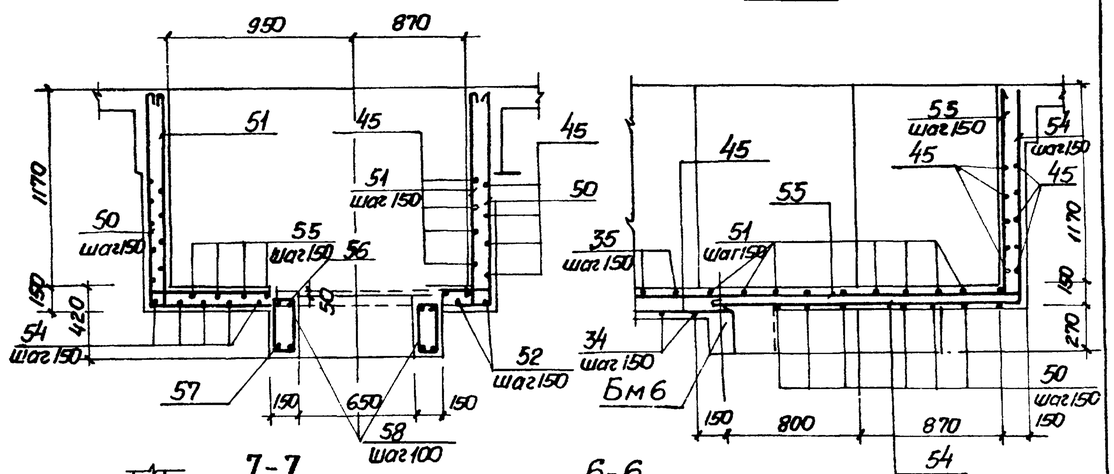

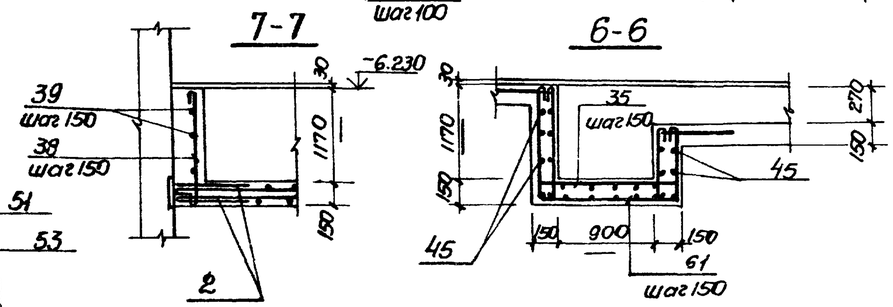

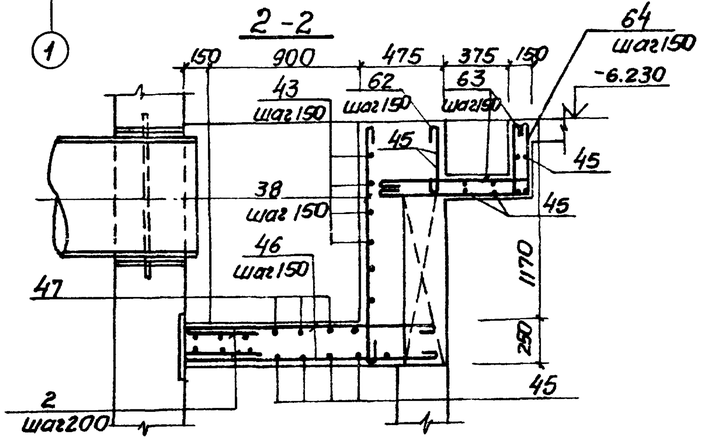

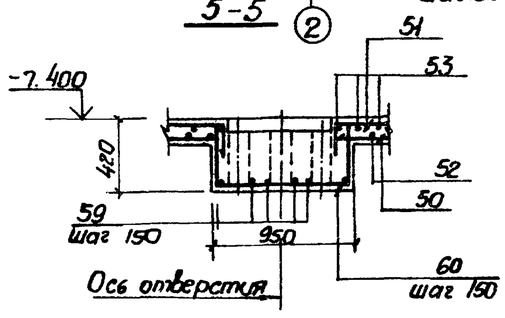

Привязан:

Инв. №

Нач. отд.	Шейко		
Н. контр.	Власенко		
Рук. гр.	Кунцевич		
Ст. инж.	Шпандий		
Инжен.	Литвиненко		

Т.П.902-1-75.83 - КЭС

Канализационная насосная станция производительностью 300 - 1200 м³/ч напором 12-27 м с решетками-дробилками

РК м2. Лоток ЛТМ1. Схема армирования

Стадия	Лист	Листов
Р	13	

Госстрой СССР Киевводоканалпроект Харьковский Водоканалпроект

Типовой проект 902-1-75.83 Альбом IV

Инв. № подл. | Подпись и дата | Взам. инв. №

19187-01 16

Альбом IV

Типовой проект 902-1-75.83

Ведомость деталей

Поз.	Эскиз	Поз.	Эскиз
4	80 900 80	47	200 300 ÷ 900 200
5	80 700 80		
6	80 800 80	48	150 300 10 400 70
7	80 500 80		
8	80 400 80	50	1290 2040 1290
9	80 310 80		
10	80 410 80	51	1290 2040 110 110 110
13	80 1150 80		
22	150 300	52	1290 2080 1290
61	1290 1170 100		
		53	1290 2080 1290 110 110 110
35	1290 1170 100 110 110 110		
		54	2100 1290
36	1290 1160		
		55	2100 1290 110 110
37	1290 1160 110 110		
38	1290	56	450 690 450 910
39	120 1100	57	
40	120 105° 80 120 90°	58	110 340
41	320 50		
		59	520 380
42	250 100 105° 90° 250 200 300		
		60	380 910 380
43	150 90° 90° 300	62	390
		63	380 950 110 110
44	500 400 110 110		
46	1500 ÷ 1400	64	380 950

Спецификация к перекрытию РКм2 (начало)

Формат	Зона	Поз.	Обозначение	Наименование	Кол.	Прим.
				Плита ПМ1 шт 1		
				Сборочные единицы		
		1	1.400-15 в.1.550-07	Изделие закладное МН556	16,8	п. м.
		2	3.902.1. 1-10. Вып. 1, 15	Изделие соединительное МС53	260	шт.
				Детали		
Б4		4*		ф10АIII ГОСТ 5781-82, ℓ=1060	16	0,6кг
Б4		5*		ф8АIII то же ℓ=860	79	0,3кг
Б4		6*		ф8АIII " ℓ=960	7	0,4кг
Б4		7*		ф8АIII " ℓ=660	7	0,3кг
Б4		8*		ф8АIII " ℓ=910	14	0,4кг
Б4		9*		ф8АIII " ℓ=470	32	0,2кг
Б4		10*		ф8АIII " ℓ=570	24	0,2кг
Б4		11		ф8АIII "	7,74/2500	0,4кг
Б4		12		ф6АI ГОСТ 5781-82	1,74/700	0,22кг
Б4		13*		ф8АIII ГОСТ 5781-82 ℓ=1360	12	0,5кг
Б4		14		ф12АIII то же ℓ=1400	8	1,2кг
Б4		15		ф12АIII " ℓ=1800	2	1,6кг
Б4		16		ф12АIII " ℓ=800	4	0,7кг
				Балка Бм1 шт2		
				Сборочные единицы		
А4		17	902-1-75.83 -КЖИ-КР1	Каркас плоский КР1	6	
				Детали		
Б4		18		ф6АI ГОСТ 5781-82 ℓ=180	12	0,1кг
		23		ф16АIII ГОСТ 5781-82 ℓ=250	24	0,4кг
				Балка Бм2, шт.1		
				Сборочные единицы		
А4		19	902-1-75.83 -КЖИ-КР2	Каркас плоский КР2	3	
				Детали		
Б4		18		ф6АI ГОСТ 5781-82 ℓ=180	8	0,1кг
		23		ф16АIII ГОСТ 5781-82 ℓ=250	12	0,4кг

Формат	Зона	Поз.	Обозначение	Наименование	Кол.	Прим.
				Балка Бм3 шт. 2		
				Сборочные единицы		
А4		20	902-1-75.83 -КЖИ-КР3	Каркас плоский КР3	6	
А4		21	-С1	Сетка арматурная С1	2	
				Детали		
Б4		18		ф6АI ГОСТ 5781-82 ℓ=180	12	0,1кг
Б4		22*		ф10АIII ГОСТ 5781-82, ℓ=450	6	0,3кг
		23		ф16АIII ГОСТ 5781-82, ℓ=250	12	0,4кг
				Балка Бм 4, шт.1		
				Сборочные единицы		
А4		24	902-1-75.83 -КЖИ-КР4	Каркас плоский КР4	3	
				Детали		
Б4		18		ф6АI ГОСТ 5781-82 ℓ=180	10	0,1кг
		23		ф16АIII 5781-82 ℓ=250	6	0,4кг
				Балка Бм5 шт.2		
				Сборочные единицы		
А4		25	902-1-75.83 -КЖИ-КР5	Каркас плоский КР5	6	
А4		26	С2	Сетка арматурная С2	4	
				Детали		
Б4		18		ф6АI ГОСТ 5781-82 ℓ=180	12	0,1кг
Б4		22*		ф10АIII ГОСТ 5781-82, ℓ=450	12	0,3кг
				Балка Бм6, шт2		
				Сборочные единицы		
А4		27	902-1-75.83 -КЖИ-КР6	Каркас плоский КР6	6	
А4		28	-С3	Сетка арматурная С3	4	
				Детали		
Б4		18		ф6АI ГОСТ 5781-82 ℓ=180	12	0,1кг
Б4		22*		ф10АIII ГОСТ 5781-82, ℓ=450	12	0,3кг

*) поз. 4 ÷ 10, 15, 22 - см. Ведомость деталей.

Привязан:

Инв. №

Н. отдела	Шейко	
Н. контр.	Власенко	
Рук. гр.	Кунцевич	
Ст. инж.	Шманский	
Инж.	Литвиненко	

ТП 902-1-75.83-КЖ

Канализационная насосная станция производительностью 200÷1200 м³/ч напором 12-27 м с решетками-дробилками

Стадия	Лист	Листов
Р	14	

РКм2 Схема армирования. Спецификация. (начало)

Союзводоканалниипроект Харьковский Водоканалпроект

Инв. № подл. | Подпись и дата | Взам. инв. №

19187-01 17

Спецификация к перекрытию РКМ2 (окончание)

Формат	Зона	Поз.	Обозначение	Наименование	Кол.	Прим.
				Балка Бм1, шт.1		
				Сборочные единицы		
А4		30	902-1-75.83-КЖИ- -КР7	Каркас плоский КР7	3	
А4		28	-С3	Сетка арматурная С3	1	
				Детали		
БУ		29		ф10АI ГОСТ 5781-82 ℓ=130	6	0,03кг
БУ		22		ф10АIII ГОСТ 5781-82, ℓ=450	3	0,3кг
				Балка Бм8, шт.1		
				Сборочные единицы		
А4		31	902-1-75.83-КЖИ- -КР11	Каркас плоский КР11	3	
				Детали		
БУ		29		ф6АI ГОСТ 5781-82 ℓ=130	12	0,03кг
				Колонна Км1, шт.4		
				Сборочные единицы		
А4		33	902-1-75.83-ЖИ- -Кр8	Каркас плоский Кр8	8	
				Детали		
БУ		32		ф8АI ГОСТ 5781-82 ℓ=230	136	0,1кг
				Колонна Км2, шт.2		
				Сборочные единицы		
А4		34	902-1-75.83-КЖИ -Кр9	Каркас плоский Кр9	4	
				Детали		
БУ		32		ф8АI ГОСТ 5781-82 ℓ=230	52	0,1кг
				АТм1, шт.1		
				Сборочные единицы		
		2	3.902.1-10.В.0 л.15	Изделие закладное МК53	40	
		3	1.400-15.В.1.120-37	Мн111-2	6	
		66	1.400-15.В.1.540-09	Мн548	пм 3,2	
А4		65	902-1-75.83-КЖИ- Мн3	Мн3	4	
А4		49	-Кр10	Каркас плоский Кр10	4	
				Детали		
БУ		61		ф8АI ГОСТ 5781-82 ℓ=3590	8	1,4кг
БУ		35*		ℓ=4030	8	1,6кг
БУ		36*		ℓ=2570	8	1,0кг
БУ		37*		ℓ=2790	8	1,1кг

Формат	Зона	Поз.	Обозначение	Наименование	Кол.	Прим.
БУ		38*		ф8АI ГОСТ 5781-82 ℓ=1410	35	0,6кг
БУ		39*		ℓ=1340	16	0,5кг
БУ		40*		ℓ=420	16	0,2кг
БУ		41*		ℓ=490	16	0,2кг
БУ		42*		ℓ=920	16	0,4кг
БУ		43*		ℓ=1120	15	0,4кг
БУ		44*		ℓ=1150	32	0,5кг
БУ		45			пм 265	104,7кг
БУ		46*		ℓ=1450	28	0,6кг
БУ		47*		ℓ=1220	6	0,5кг
БУ		48*		ℓ=1050	18	0,4кг
БУ		50*		ф12АIII ГОСТ 5781-82 ℓ=4620	24	4,1кг
БУ		51*		ℓ=5060	26	4,5кг
БУ		52*		ℓ=4660	12	4,1кг
БУ		53*		ℓ=5100	12	4,5кг
БУ		54*		ℓ=3390	12	3,0кг
БУ		55*		ℓ=3610	12	3,2кг
БУ		56*		ℓ=2620	4	2,3кг
БУ		57*		ℓ=3300	4	2,9кг

Формат	Зона	Поз.	Обозначение	Наименование	Кол.	Прим.
БУ		58*		ф6АI ГОСТ 5781-82 ℓ=1010	25	0,2кг
БУ		59*		ф12АIII ГОСТ 5781-82 ℓ=900	12	0,8кг
БУ		60*		ф12АIII ГОСТ 5781-82 ℓ=1670	6	1,5кг
БУ		62*		ф8АI ГОСТ 5781-82 ℓ=510	15	0,2кг
БУ		63*		ℓ=1670	14	0,7кг
БУ		64*		ℓ=1450	14	0,6кг
				Материалы		
				Бетон марки 200		12,0м³

*) поз. 22, 34÷44, 46÷64 см. Ведомость деталей на листе 14.

Ведомость расхода стали на элемент, кг

Марка элемента	Изделия арматурные											Изделия закладные								Общий расход
	Арматура класса АI ГОСТ 5781-82				Арматура класса АIII ГОСТ 5781-82						Всего	Арматура класса АIII ГОСТ 5781-82			Прокат марки Вст3кп2-1 ГОСТ 8509-72				Всего	
	6	8		Итого	8	10	12	16		Итого		8	10	Итого	L50x5			Итого		
РКм2	110,64	205,7		406,34	163,3	28,0	480,5	392,5		1064,3	1470,64	6,6	12,0	18,6	62,7			62,7	81,3	1551,91

Привязан.

Инв. №

Нач. отд.	Шейко	
Н. контр.	Власенко	
Рук. гр.	Кунцевич	
Ст. инж.	Штандий	
Инж.	Литвиненко	

ТП 902-1-75.83-КЖ

Канализационная насосная станция производительностью 200÷1200м³/ч напором 12-27м с решетками-дробилками

РКМ2. Схема армирования. Спецификация (окончание)

Стадия	Лист	Листов
Р	15	

Госстрой СССР Союзводоканалпроект Харьковский Водоканалпроект

Альбом IV

Типовой проект 902-1-75.83

Инв. № подл. | Подпись и дата | Взам. инв. №

Альбом IV

Типовой проект 902-1-75.83

РКм3

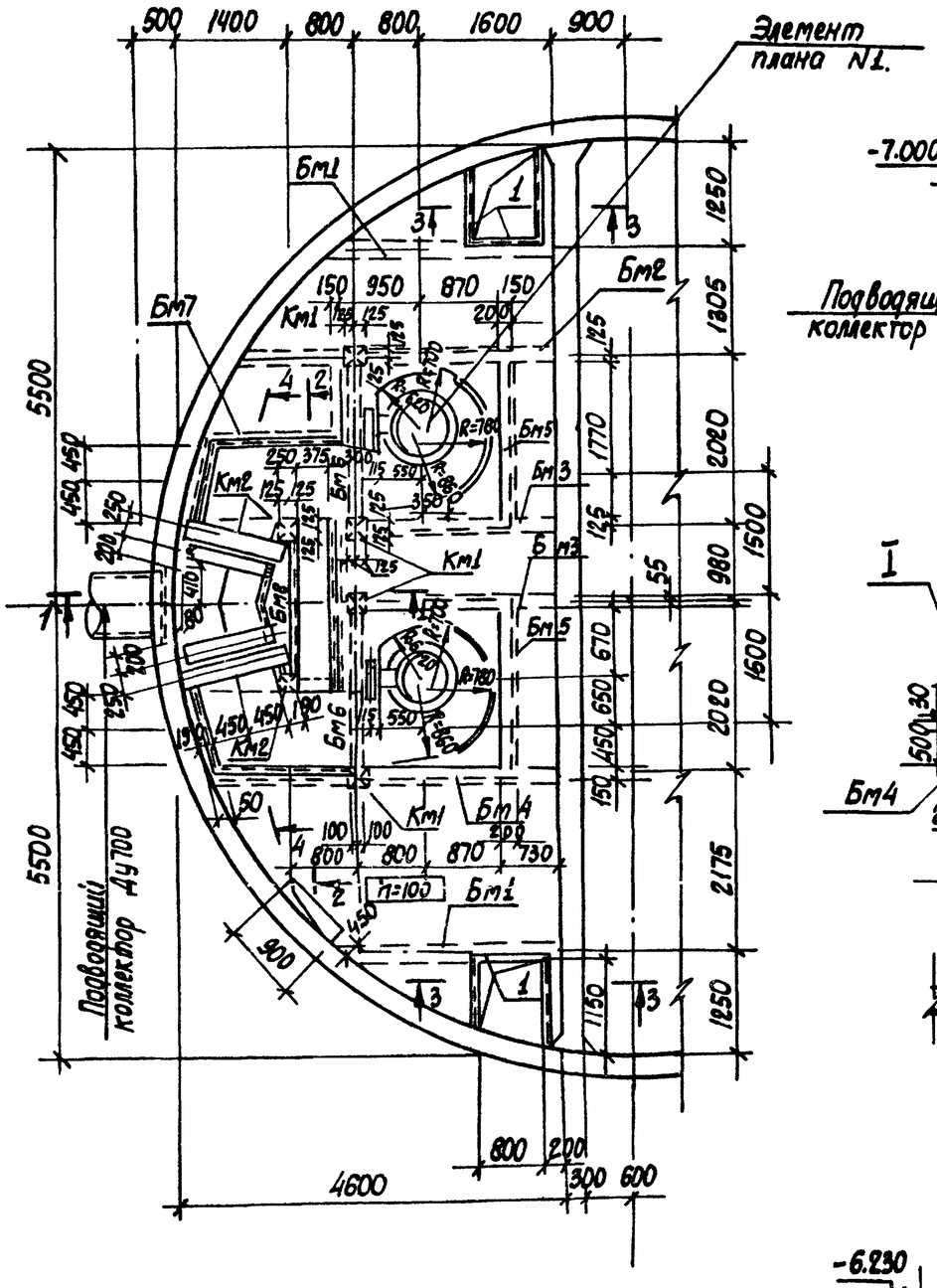

1-1

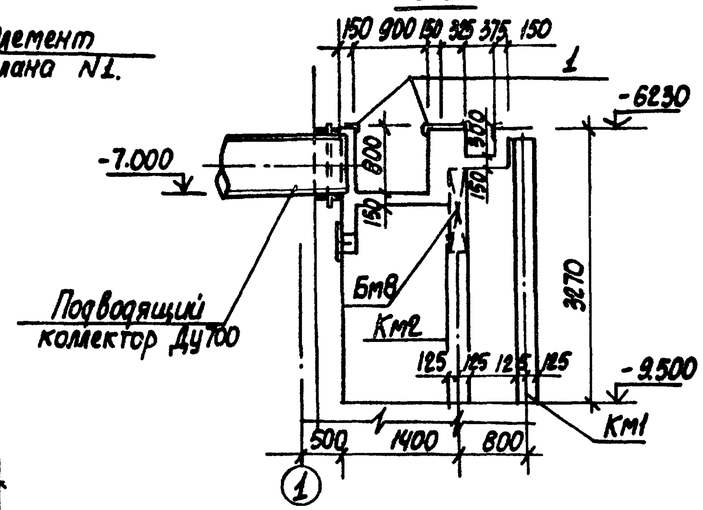

7-7

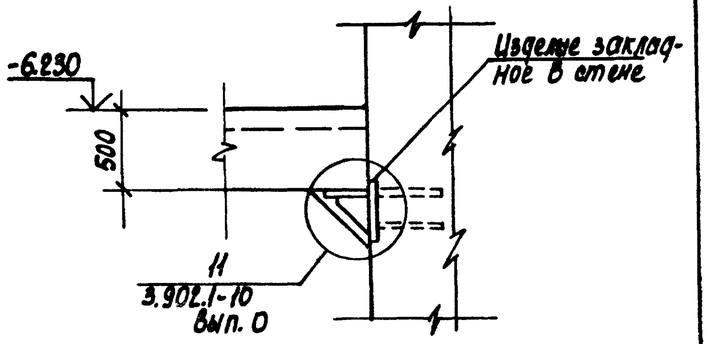

2-2

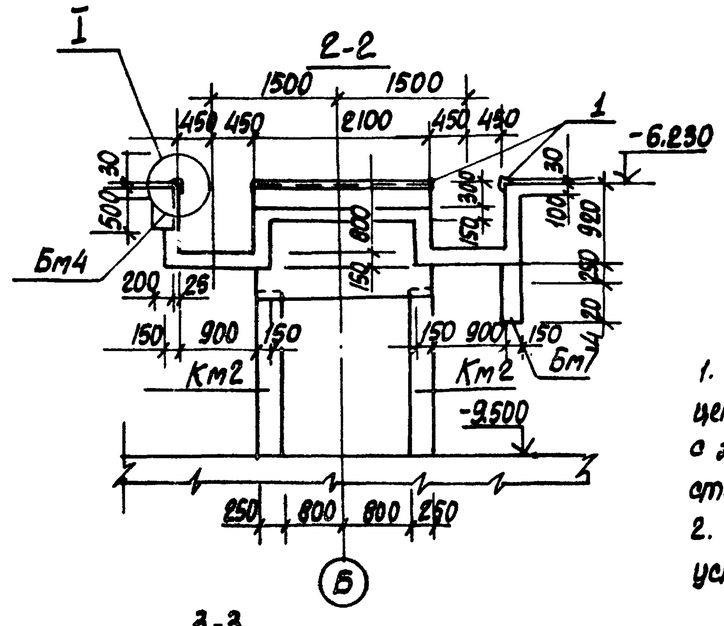

I

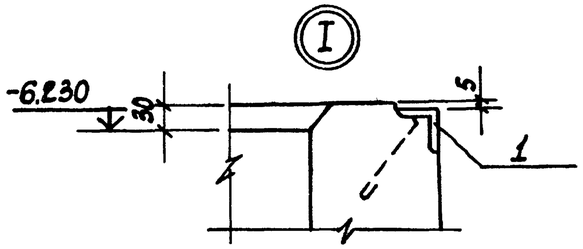

3-3

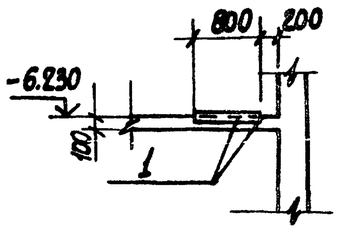

1. Внутренние поверхности лотков оштукатурить цементно-песчаным раствором состава 1:2 в=20мм с железнением. На участке установки решеток стены затереть цементным раствором.
2. Рамы щитовых затворов и ремонтных решеток установить по механическим чертежам.

Привязан:

Инв. №

Нач.отд.	Шейко		
Н.контр.	Власенко		
Рук.гр.	Кунцевич		
Ст.инж.	Шманько		
Инжен.	Литвиненко		

ТП902-1-75.83-КЖ

Канализационная насосная станция производительностью 200-1200 м³/ч напором 12-27м с решетками-дробилками

РКм3

Перекрытие на отм-6.200
План и сечения 1-1÷3-3, 7-7

Стадия	Лист	Листов
Р	16	

Госстрой СССР
Союзводоканалпроект
Харьковский
Водоканалпроект

Инв.№ подл. | Подпись и дата | Взам. инв.№

11187-01 19

Элемент плана 1

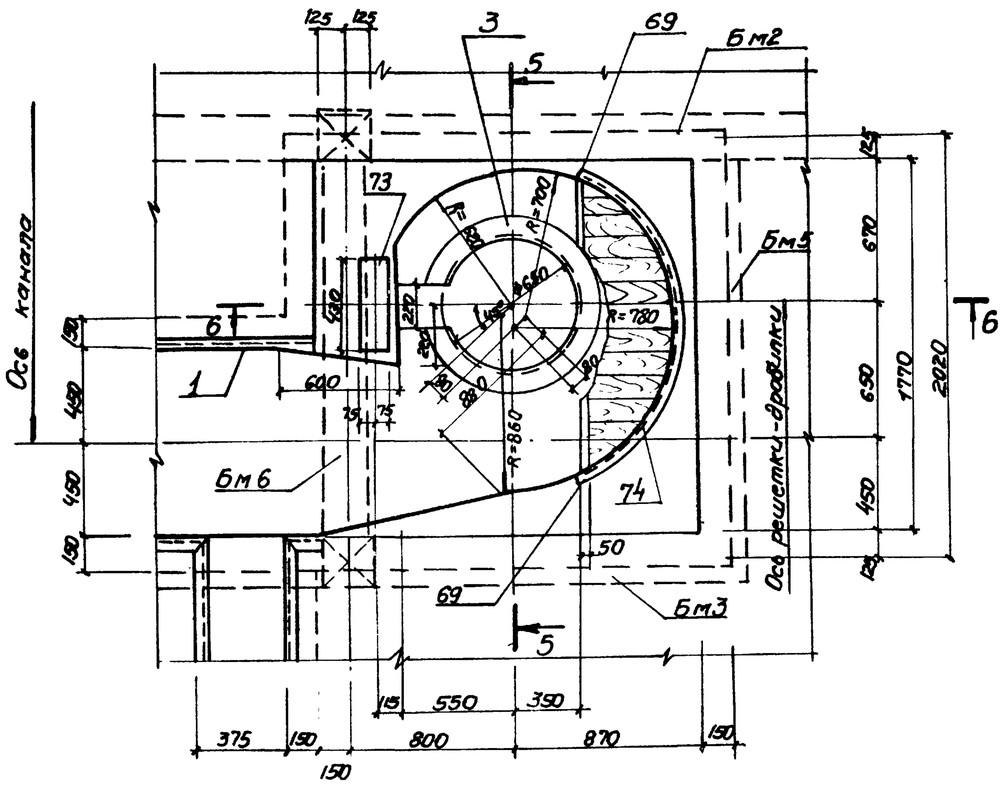

5-5

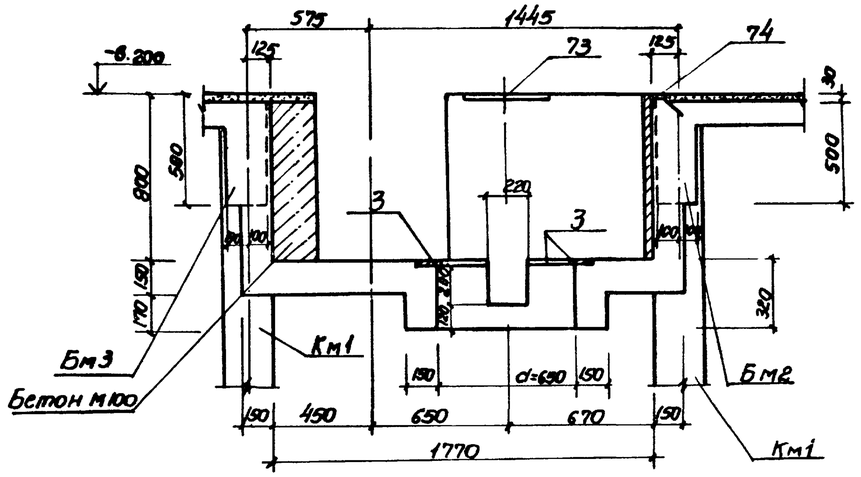

6-6

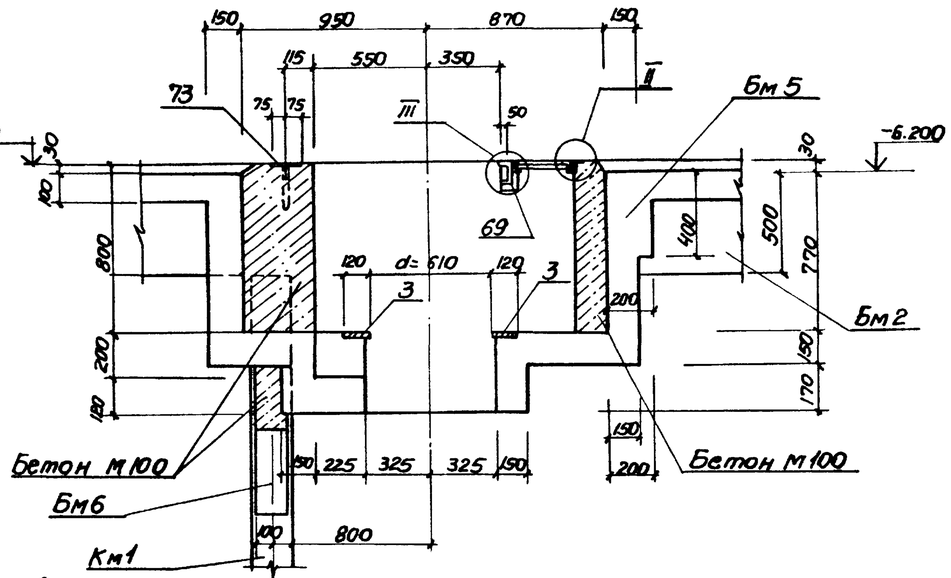

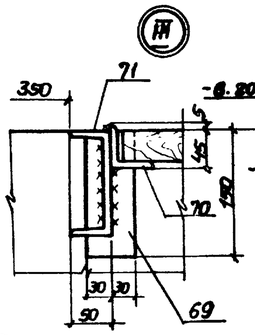

4-4

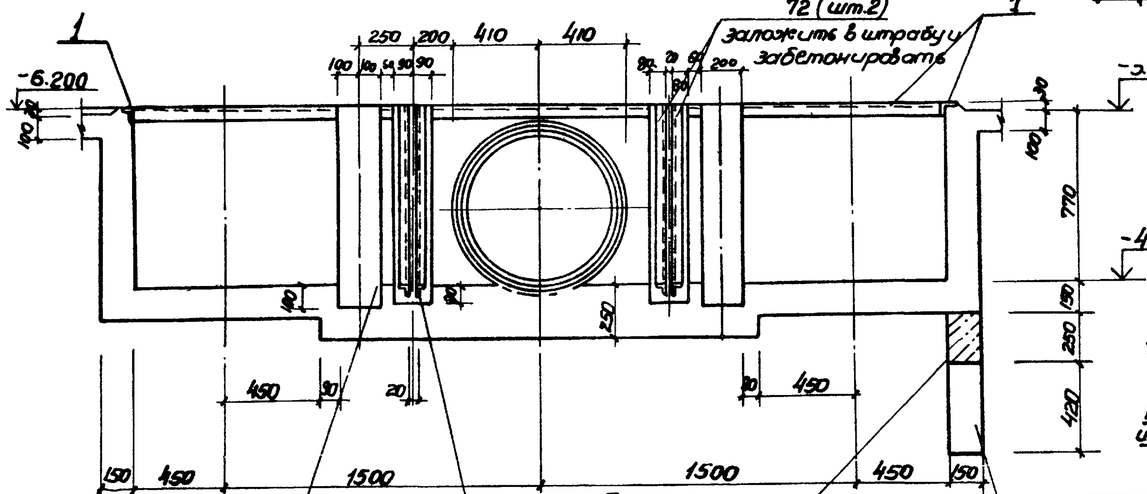

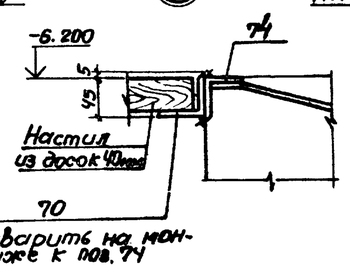

Привязан:					ТП 902-1-75.83-КЖ		
				Начальник Шейко	Канализационная насосная станция производительностью 200÷1200 м³/ч напором 12-27м с решетками-дробилками РКМ3 Элемент плана N1 Сечения 4-4 ÷ 6-6	Стадия	Лист	Листов
				Н. контр. Власенко		Р	17	
				Рук. гр. Кунцевич		Госстрой СССР Союзводоканалниипроект Харьковский Водоканалпроект		
				Ст. инж. Шмандий				
Инв. №				Инженер Литвиненко				

Альбом IV

Типовой проект 902-1-75.83

Согласовано: Отдел вл. и г. Норжинов

Инв. № подл. | Подпись и дата | Взам. инв. №

Альбом IV

Типовой проект 902-1-75.83

Пм2

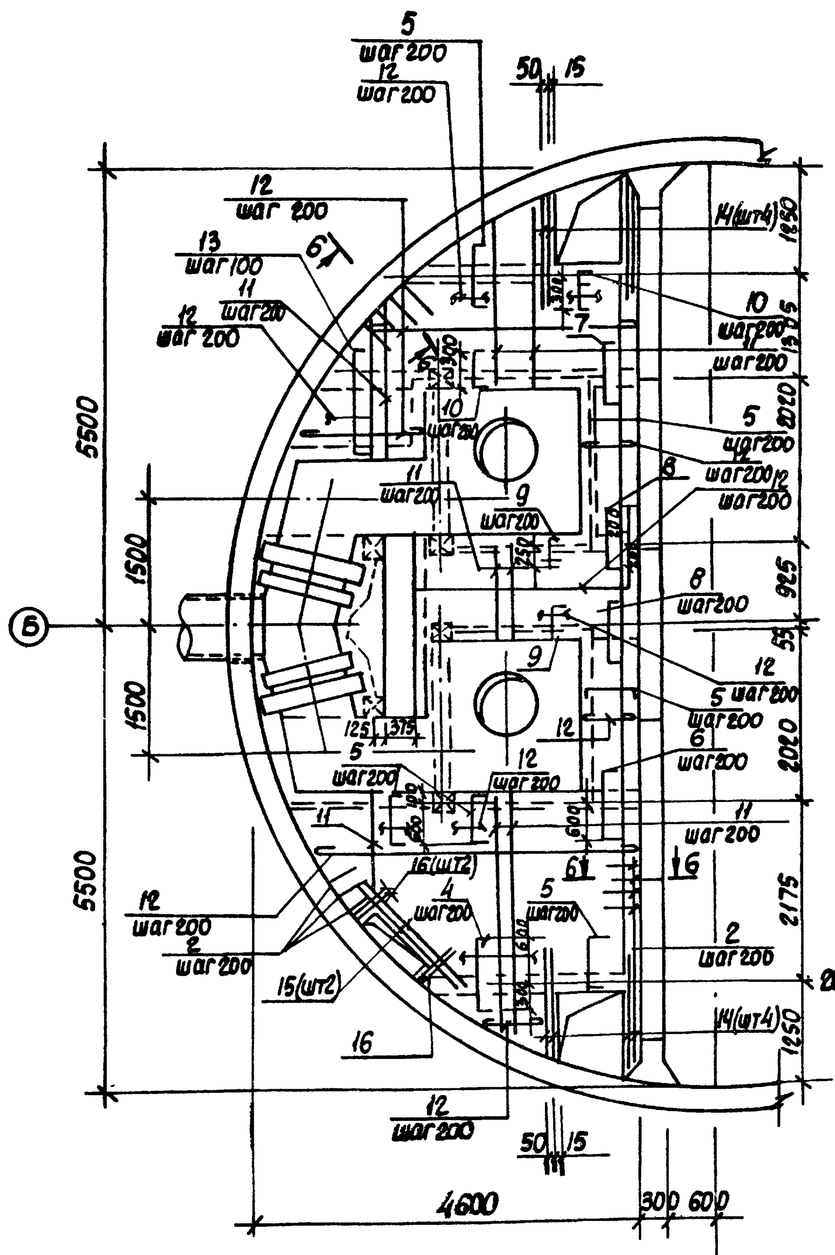

Бм1

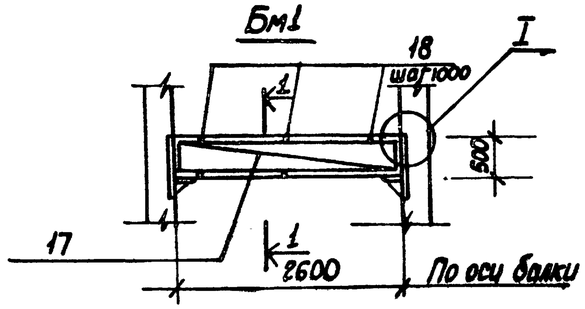

1-1

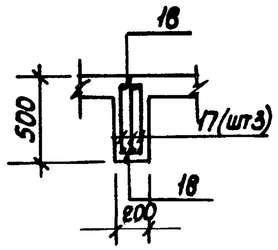

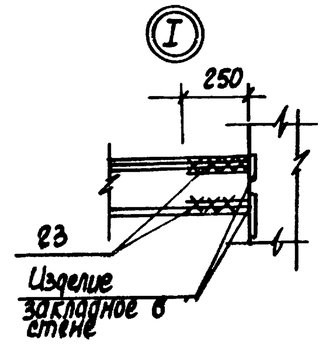

Бм2

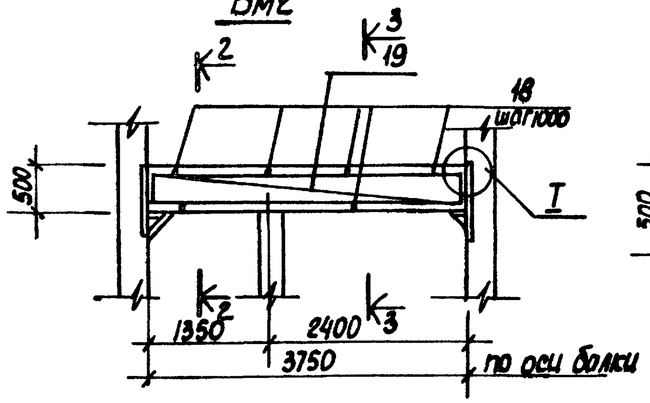

2-2

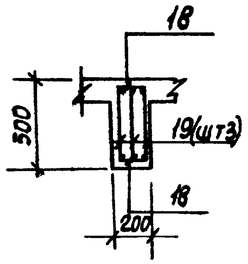

3-3

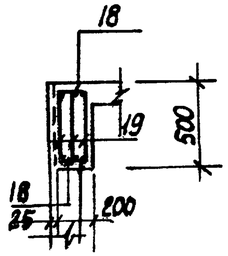

5-5

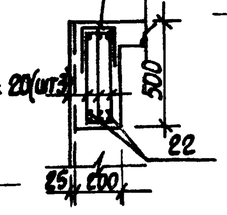

Бм3

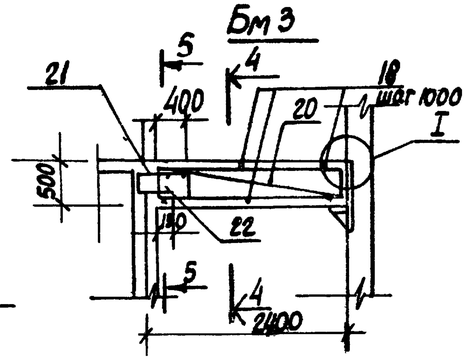

4-4

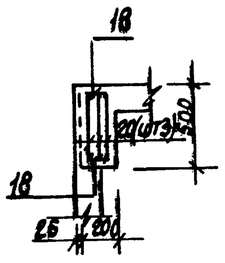

6-6

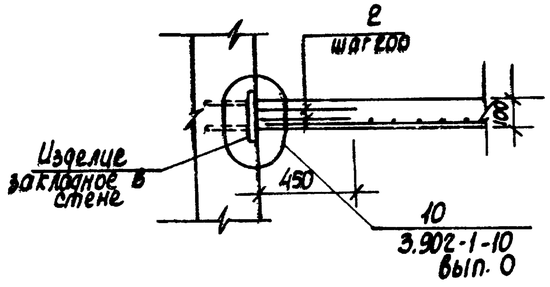

Расчетные схемы балок

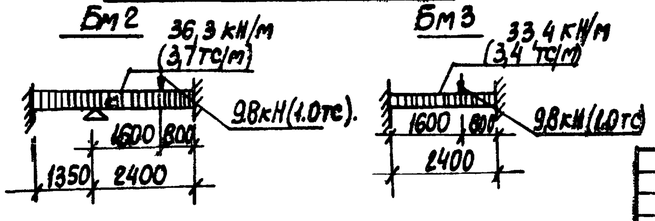

Расчетная схема Бм1

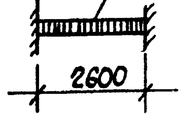

1. Защитный слой бетона для рабочей арматуры принят в плите - 15 мм, в балках - 25 мм
2. Арматуру плиты и стержни поз 2 сварить на монтаже между собой при их пересечении
3. Расчетная нагрузка на плиту составляет 7.85 кПА (0,8 тс/м²).

Привязан:				ТП902-1-7583-КЖС			
				Канализационная насосная станция производительностью 200-1600 м³/ч, напором 12-27 м в решетками-дробилками	стадия	лист	листов
			Нач.отд. Шейко		Р	18	
			Н.контр. Власенко				
			Рук.гр. Кунцевич	РКМ3. Схема армирования. Плита Пм2. Балки БМ1 ÷ БМ3	Госстрой СССР Союзводоканалниипроект Харьковский Водоканалпроект		
			Ст.инж. Шиманский				
			Инженер Литвиненко				
Инв.№							

Инв. N подл. | Подпись и дата | Взам. инв. N

19187-01 21

Альбом IV

Типовой проект 902-1-75.83

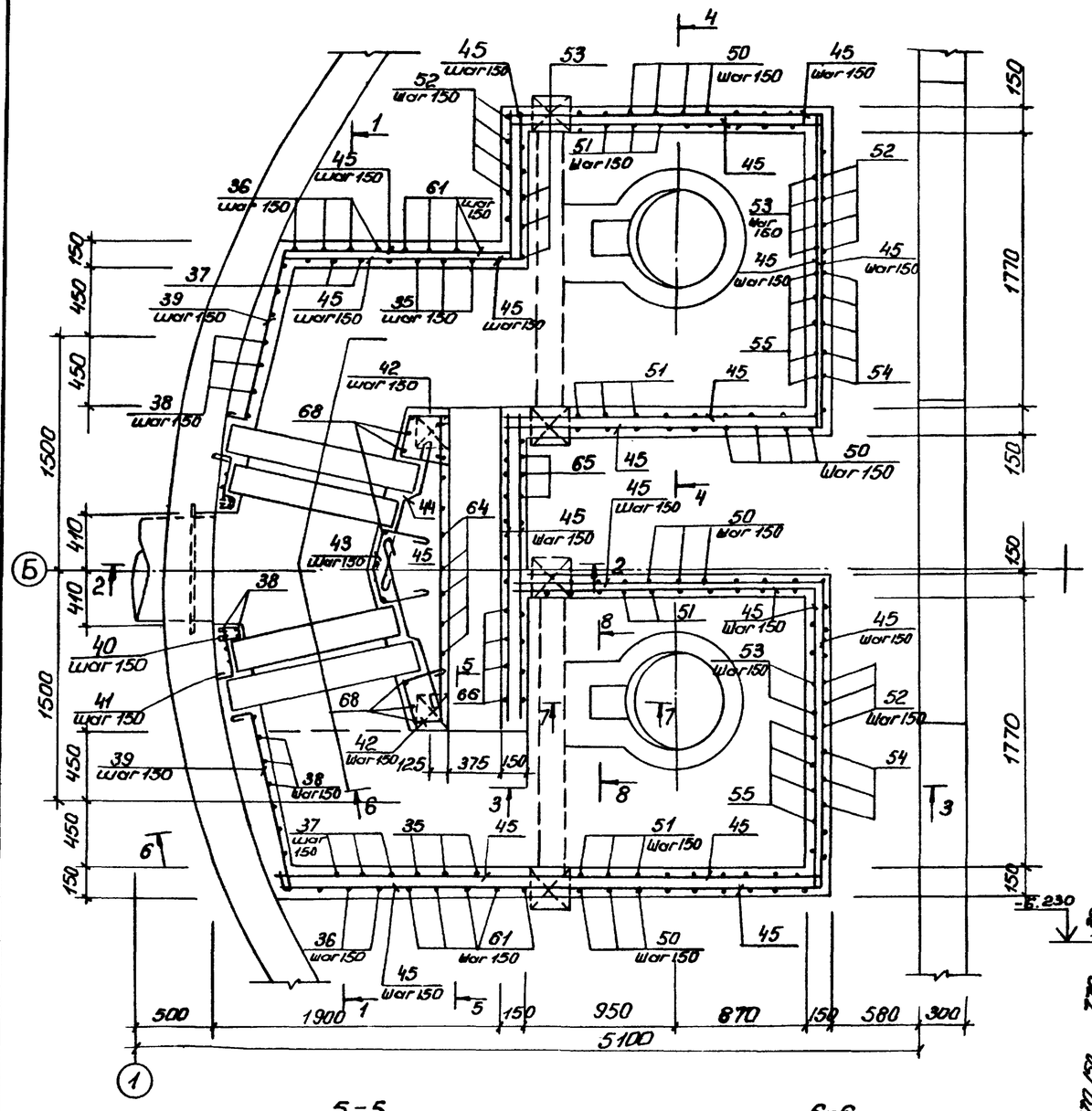

1-1

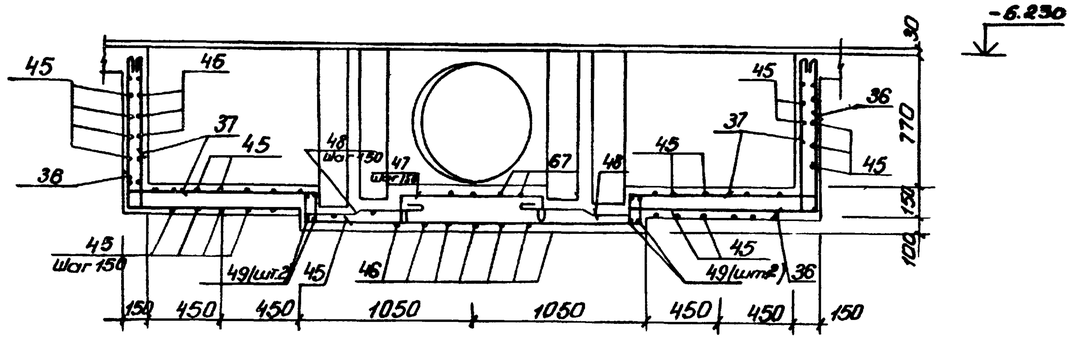

2-2

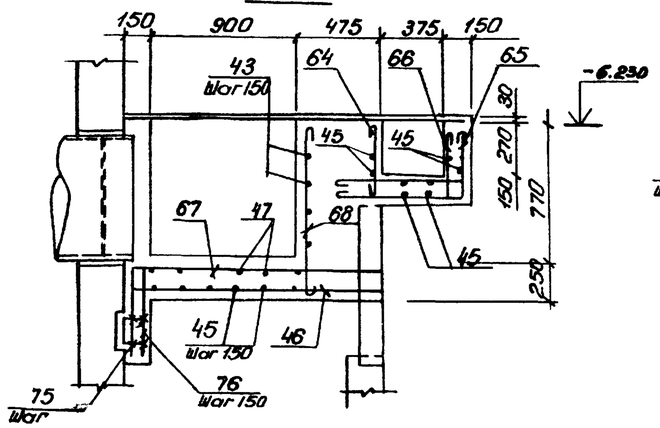

4-4

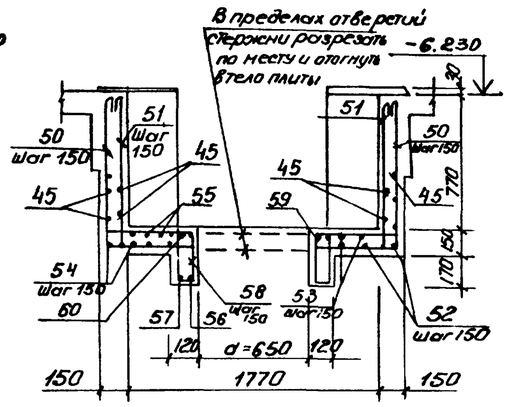

3-3

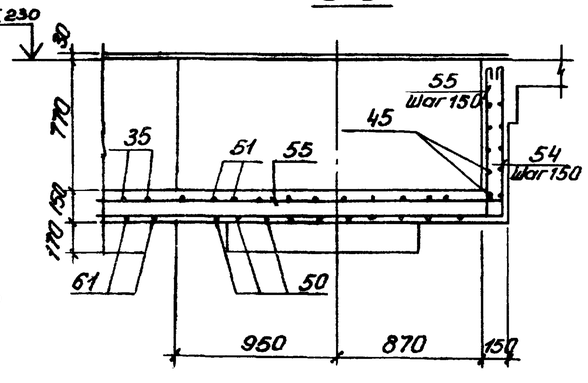

7-7

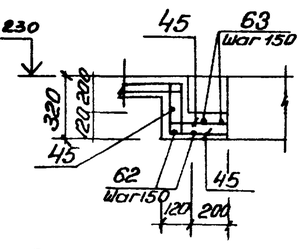

8-8

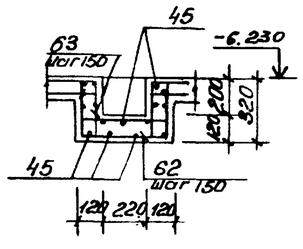

Защитный слой бетона для рабочей арматуры принят 15 мм

5-5

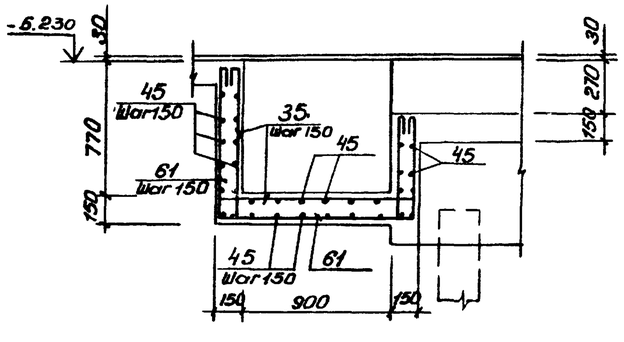

6-6

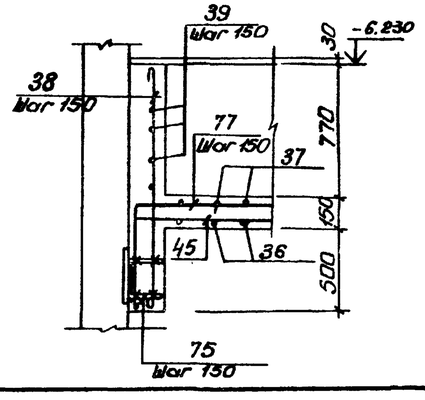

Привязан					ТП 902-1-75.83-КЖС		
			Нач.отд.	Шейко	Канализационная насосная станция производительностью 200-1200 м³/ч напором 12-27 м с решетками-дробилками. РК43. Лоток ЛТм2. Схема армирования	Стадия	Лист	Листов
			Н.контр.	Власенко		Р	19	
			Рук.гр.	Кунцевич		Госстрой СССР Союзводоканалпроект Харьковский водоканалпроект		
			Ст.инж.	Шмандий				
Инв. N°			Инженер	Рунтова				

Копировал: Ефименко

19187-01 22

Формат А

Инв. N подл. | Подп. и дата | Взам. инв. N

Ведомость деталей

Поз.	Эскиз
4	900; 80; 80
5	700; 80; 80
6	800; 80; 80
7	500; 80; 80
8	400; 80; 80
9	310; 80; 80
10	410; 80; 80
13	1150; 80; 80
61	890; 1170; 610
37	890; 1160; 110; 110
35	890; 1170; 610; 110; 110; 110
38	1380
39	120; 1100
40	120; 105; 80; 120; 90°
42	900; 250; 105°; 60°; 250
43	300; 60°; 150°; 90°; 200; 500
44	500; 110; 400; 110
47	500÷900; 200; 200
41	320; 50
48	150; 70; 400; 300
36	890; 1160
65	390; 950
66	110; 280; 950; 110

Поз.	Эскиз
67	1500÷1400; 280
68	980
46	1500÷1400
51	890; 2040; 890; 110; 110; 110; 110
50	890; 2040; 890
52	890; 2080; 890
53	890; 890; 110; 2080; 110; 110; 110
54	2100; 890
55	2100; 890; 110
56	450; 684; 450; 860
57	90
58	290; 290
59	250; 580
60	480; 580
67	200; 200
62	290; 430; 290
64	390
63	250; 250; 290; 430; 290; 90; 90; 90; 90
75	120; 250; 120
76	350; 820
77	320; 2208

*) поз. 4÷10, 13, 22 см. ведомость деталей

Спецификация к перекрытию РКМ 3. (начало)

Формат	Зона	Поз.	Обозначение	Наименование	Кол.	Прим.
				Плита ПМ2 - шт.1		
				Сборочные единицы		
		1	1.400-15 в.0.07	Изделие закладное Мн558	16.8	пог.м
		2	3.902.1.1-10, в.0; л.15	Изделие соединительное МС53	260	шт
				Детали		
Б.4		4*		⌀10АIII ГОСТ 5781-82 ℓ=1060	8	0.65кг
Б.4		5*		⌀8АIII ГОСТ 5781-82, ℓ=860	49	0.34кг
Б.4		6*		⌀8АIII ГОСТ 5781-82, ℓ=960	4	0.38кг
Б.4		7*		⌀8АIII ГОСТ 5781-82, ℓ=660	4	0.26кг
Б.4		8*		⌀8АIII ГОСТ 5781-82, ℓ=910	6	0.36кг
Б.4		9*		⌀8АIII ГОСТ 5781-82, ℓ=470	16	0.18кг
Б.4		10*		⌀8АIII ГОСТ 5781-82 ℓ=570	12	0.22кг
Б.4		11		⌀8АIII ГОСТ 5781-82	п.м. 125.0	0.39кг/п.м
Б.4		12		⌀6АI ГОСТ 5781-82	п.м. 170	0.22кг/п.м
Б.4		13*		⌀8АIII ГОСТ 5781-82, ℓ=1360	12	0.54кг
Б.4		14		⌀12АIII ГОСТ 5781-82 ℓ=1400	8	1.24кг
Б.4		15		⌀12АIII ГОСТ 5781-82 ℓ=1600	2	1.60кг
Б.4		16		⌀12АIII ГОСТ 5781-82 ℓ=800	4	0.71кг
				Балка Бм1 шт.2		
				Сборочные единицы		
11		17	902-1-75.83-КЖИ-КР1	Каркас плоский КР1	6	
				Детали		
Б.4		18		⌀6АI ГОСТ 5781-82 ℓ=180	12	0.10кг
Б.4		23		⌀16АIII ГОСТ 5781-82 ℓ=250	24	0.39кг
				Балка Бм2 шт.1		
				Сборочные единицы		
11		19	902-1-75.83-КЖИ-КР2	Каркас плоский КР2	3	
				Детали		
Б.4		18		⌀6АI ГОСТ 5781-82 ℓ=180	8	0.10кг
Б.4		23		⌀16АIII ГОСТ 5781-82 ℓ=250	12	4.64кг

Формат	Зона	Поз.	Обозначение	Наименование	Кол.	Прим.
				Балка Бм3 шт.2		
				Сборочные единицы		
11		20	902-1-75.83-КЖИ-КР3	Каркас плоский КР3	6	
11		21	-С1	Арматурная сетка С1	2	
				Детали		
Б.4		18		⌀6АI ГОСТ 5781-82 ℓ=180	12	0.1кг
Б.4		22*		⌀10АIII ГОСТ 5781-82 ℓ=450	6	0.2кг
Б.4		23		⌀16АIII ГОСТ 5781-82, ℓ=250	12	4.64кг
				Балка Бм4 шт.2		
				Сборочные единицы		
11		24	-КР4	Каркас плоский КР4	6	
				Детали		
Б.4		18		⌀6АI ГОСТ 5781-82, ℓ=180	10	0.1кг
Б.4		23		⌀25АIII ГОСТ 5781-82, ℓ=250	24	4.64кг
				Балка Бм5 шт.2		
				Сборочные единицы		
11		25	-КР5	Каркас плоский КР5	6	
11		26	-С2	Сетка арматурная С2	4	
				Детали		
Б.4		18		⌀6АI ГОСТ 5781-82, ℓ=180	12	0.1кг
Б.4		22*		⌀10АIII ГОСТ 5781-82 ℓ=450	12	0.2кг
				Балка Бм6 шт.2		
				Сборочные единицы		
11		27	-КР6	Каркас плоский КР6	6	
11		28	-С3	Сетка арматурная С3	4	
				Детали		
Б.4		18		⌀6АI ГОСТ 5781-82 ℓ=180	12	0.1кг
Б.4		22		⌀10АIII ГОСТ 5781-82 ℓ=450	12	0.2кг

Альбом IV

Типовой проект 902-1-75.83

Инв. № подл. | Подпись и дата | Взам. инв. №

Привязан

Инв. №

Нач.отд	Шедко	
Н.контр	Власенко	
Рук.гр	Кунцевич	
Ст.инж	Шмаков	
Инж.	Филиппова	

ТП 902-1-75.83-КЖ

Канализационная насосная станция производительностью 200-1800 м3/ч у напором 12-27 м с решетками-дробилками

РКМ 3

Схема армирования. Спецификация (начало)

Стадия	Лист	Листов
Р	20	

Госстрой СССР Киевводоканалниипроект Харьковский Водоканалпроект

Спецификация к перекрытию РКМ3 (окончание)

Формат	Зона	Поз.	Обозначение	Наименование	Кол.	Прим.
				Балка Бм7 шт.1		
				Сборочные единицы		
11		30	902-1-75.83-КЖН-КР7	Каркас плоский КР7	3	
11		28	-С3	Арматурная сетка С3	1	
				Детали		
Б.4		22*		ф10АIII ГОСТ5781-82 ℓ=450	3	0,3кг
Б.4		29		ф6АI ГОСТ5781-82 ℓ=130	6	0,03кг
				Балка Бм8. шт.1		
				Сборочные единицы		
11		31	902-1-75.83-КЖН-КР11	Каркас плоский Кр11	3	
				Детали		
Б4		29		ф6АI ГОСТ5781-82 ℓ=130	12	0,03кг
				Колонна Км1 шт4		
				Сборочные единицы		
11		33	902-1-75.83-КЖН-КР8	Каркас плоский Кр8	8	
				Детали		
Б.4		32		ф8АI ГОСТ5781-82 ℓ=230	136	0,1кг
				Колонна КМ2. шт.2		
				Сборочные единицы		
11		34	902-1-75.83-КЖН-КР9	Каркас плоский КР9	4	
				Детали		
11		32		ф8АI ГОСТ5781-82 ℓ=230	52	0,1кг
				Лоток ЛТм2. шт.1		
				Сборочные единицы		
11		3	902-1-75.83-КЖН МН1	Изделие закладное МН1	2	
		24	1.400-15.В1.540-09	То же МН548	п.м	
А4		72	902-1-75.83-КЖН-МН2	МН2	4	
11		49	902-1-75.83-КЖН Кр10	Каркас плоский Кр10	4	
		69	1.400-15 В.1 110-04	Изделие закладное МН102-3	4	
Б.4		70		Уголок $\frac{\text{Б50х5 ГОСТ8509-72*}}{\text{ВСТ3КП2-1 ТУ14-1-3023-80}}$	6.2	пог. м
Б.4		71		Швеллер $\frac{\text{14 ГОСТ8240-72}}{\text{ВСТ3КП2-1-ТУ14-1-3023-80}}$	2,8	пог. м.
Б.4		73				
				Детали		
Б.4		61*		ф8АI ГОСТ5781-82 ℓ=2770	8	1.1кг
Б.4		35*		ф8АI ГОСТ5781-82 ℓ=320	8	0,13кг

*) Поз. 21, 33-36, 39-44, 46-51, 53-58 61-66 см. Ведомость деталей на листе 23.

Формат	Зона	Поз.	Обозначение	Наименование	Кол.	Прим.
Б.4		36*		ф8АI ГОСТ5781-82 ℓ=2150	8	0,86кг
Б.4		37*		ф8АI ГОСТ5781-82 ℓ=2370	8	0,95кг
Б.4		38*		ф8АI ГОСТ5781-82 ℓ=1410	26	0,56кг
Б.4		39*		ф8АI ГОСТ5781-82 ℓ=1340	22	0,54кг
Б.4		40*		ф8АI тоже ℓ=420	12	0,17кг
Б.4		41*		ф8АI " ℓ=490	12	0,2кг
Б.4		42*		ф8АI " ℓ=920	12	0,4кг
Б.4		43*		ф8АI " ℓ=1120	6	0,45кг
Б.4		44*		ф8АI " ℓ=1150	12	0,5кг
Б.4		45		ф8АI "	п.м 224	0,4кг
Б.4		46*		ф8АI " ℓ=1550 ср	16	0,6кг
Б.4		47*		ф8АI " ℓ=1220	9	0,5кг
Б.4		48*		ф8АI " ℓ=1050	18	0,4кг
Б.4		50*		ф12АIII " ℓ=3820	27	3,4кг
Б.4		67*		ф8АI " ℓ=2170	16	0,9кг
Б.4		68*		ф8АI " ℓ=1080	9	0,4кг
Б.4		75*		ф10АIII " ℓ=490	28	0,3кг
Б.4		76*		ф8АI " ℓ=1070	16	0,4кг
Б.4		77*		ф8АI " ℓ=2920	12	1.2кг

Формат	Зона	Поз.	Обозначение	Наименование	Кол.	Прим.
Б.4		51*		ф12АIII ГОСТ5781-82 ℓ=4260	26	3,8кг
Б.4		52*		ф12АIII ГОСТ5781-82 ℓ=3860	12	3,5кг
Б.4		53*		ф12АIII тоже ℓ=4300	12	3,9кг
Б.4		54*		ф12АIII " ℓ=2990	12	2,7кг
Б.4		55*		ф12АIII " ℓ=3210	12	2,9кг
Б.4		56*		ф12АIII " ℓ=2590	2	2,3кг
Б.4		57*		ф12АIII " ℓ=3150	2	2,8кг
Б.4		58*		ф6АI " ℓ=860	48	0,2кг
Б.4		59*		ф12АIII " ℓ=2700	2	2,3кг
Б.4		60*		ф12АIII " ℓ=2860	2	2,6кг
Б.4		62*		ф8АIII " ℓ=1110	6	0,4кг
Б.4		63*		ф8АIII " ℓ=1820	6	0,8кг
Б.4		64*		ф8АI " ℓ=510	15	0,2кг
Б.4		65*		ф8АI " ℓ=1440	15	0,6кг
Б.4		66*		ф8АI " ℓ=1670	15	0,7кг
				Материалы		
				Бетон М200	10,4	м³

Ведомость расхода стали на элемент, кг

Марка элемента	Изделия арматурные											Изделия закладные								Общий расход
	Арматура класса											Арматура класса			Прокат марки					
	АI ГОСТ 5781-82				АIII ГОСТ 5781-82						Всего	АIII ГОСТ 5781-82			ВСт3КП2-1 ТУ14-1-3023-80				Всего	
	ф6	ф8		Итого	ф8	ф10	ф12	ф16	ф25	Итого		ф8	ф10	Итого	L50х5	δ=6	δ=4	Итого		
РКМ3	110,4	276.6		387.0	83,34	23,4	409,4	420,4	23.0	968.5	1355,5	20,5	2.1	22,6	109.2	16.7	71.1	196.9	219.5	1575.1

Привязан:

Инв №

Н.отдела	Шейко		
Н.контр.	Власенко		
Рук.гр.	Кунцевич		
Ст.инж.	Шандыба		
Инж.	Филиппова		

ТП 902-1-75.83-КЖ

Канализационная насосная станция производительностью 800 м³/сут с напором 12-27м с решетками-дробилками КМ-70

Стадия	Лист	Листов
Р	21	

РКМ3
Схема армирования.
Спецификация (окончание)

Госстрой СССР Союзводоканалпроект Харьковский Водоканалпроект

19187-01 24

Альбом IV

Типовой проект 902-1-75.83

Согласовано

Инв.№ подл. | Подпись и дата | Взам. инв.№

Альбом IV

Типовой проект 902-1-75.83

Согласовано

Ведомость рабочих чертежей основного комплекта

Лист	Наименование	Примечание
1	Общие данные (начало)	
2	Общие данные (окончание)	
3	Схема расположения лестниц и лестничных площадок	
	Разрез 1-1, 2-2	
4	Схемы узлов лестниц. Узел I	
5	Узлы II ÷ V	

Ведомость ссылочных и прилагаемых документов

Обозначение	Наименование	Примечание
	Ссылочные	
1.459-2 б.1.2	Стальные лестницы, переходные площадки и ограждения	

Техническая спецификация металла (начало)

Вид профиля и ГОСТ ТУ	Марка металла и ГОСТ	Обозначение и размер профиля мм	№ п.п.	Код: Марка металла	Код: Вид профиля	Код: Размер профиля	Количество шт	Длина, мм	Масса металла по элементам конструкций, т: Лестницы	Площадки	Ограждения		Общая масса в т.	Масса потребности в металле по кварталам: I	II	III	IV	Заполняется в ц.
									Код элемента конструкций									
1	2	3	4	5	6	7	8	9	10	11	12	13	14	15	16	17	18	19
Швеллеры ГОСТ 8240-72*	ВСТ3кп2-1 ТУ14-1-3023-80	Швел-14 ГОСТ 8240-72* МЕР ВСТ3кп2-1 ТУ14-1-3023-80	1	11240	28166					0,27			0,27					
		Швел-12 ГОСТ 8240-72* МЕР ВСТ3кп2-1 ТУ14-1-3023-80	2	11240	26158					0,08			0,08					
			3															
	Итого		4							0,35			0,35					
Всего профиля			5							0,35			0,35					
Сталь прокатная угловая равнополочная ГОСТ 8509-72*	ВСТ3 кп2-1 ТУ14-1-3023-80	Уголок 5/100×100×10 ГОСТ 8509-72* ВСТ3кп2-1-ТУ-14-1-3023-80	6	11240	21113					0,11			0,11					
			7															
	Итого		8							0,11			0,11					
Всего профиля			9							0,11			0,11					
Сталь листовая рифленая ГОСТ 8568-77*	ВСТ3 кп2 ГОСТ 380-71*	Лист ромб. 0-ПН-4/4 400×1000 ВСТ3кп2 ГОСТ 8568-77*	10	11240	71315					0,27			0,27					
			11															
	Итого		12							0,27			0,27					
Всего профиля										0,27			0,27					

Типовой проект разработан в соответствии с действующими нормами и правилами

Гл. инженер проекта /Л. Пялюк/.

Привязан

№

Нач.отд.	Шейко	
Н.контр.	Власенко	
Рук.гр.	Кунцевич	
Ст.инж.	Шмандий	
Инж.	Фоменко	

Т П902-1-75.83-КМ

Канализационная насосная станция производительностью 200 м³/сут напором 12-27 м с решетками дробилками

Стадия	Лист	Листов
Р	1	5

Общие данные (начало)

Госстрой СССР Союзводоканалниипроект Харьковский Водоканалпроект

Копир Килешова 19187-01 25 Формат А2

Инв. № подл. | Подпись и дата | Взам. инв. №

Техническая спецификация металла (окончание)

Вид профиля и ГОСТ	Марка металла и ГОСТ	Обозначение и размер профиля мм	N п.п.	Код: Марка металла	Код: Вид профиля	Код: Размер профиля	Количество шт.	Длина мм	Масса металла по элементам, т: Лестницы	Площадки	Ограждения		Общая масса в т	Масса потребности в металле по кварталам: I	II	III	IV	Заполняется в Ц
1	2	3	4	5	6	7	8	9	10	11	12	13	14	15	16	17	18	19
			15															
			16															
Сталь листовая ГОСТ 19903-74	Вст3кп2-1 ТУ14-1-3023-80	Лист $\frac{6\ ГОСТ\ 19903-74}{Вст3кп2-1\ ТУ14-1-3023-80}$	17	11240	7110					0.05			0.05					
		Лист $\frac{10\ ГОСТ\ 19903-74}{Вст3кп2-1\ ТУ14-1-3023-80}$	18	11240	7110					0.04			0.04					
	Итого		19							0.09			0.09					
Всего профиля			20							0.09			0.09					
			21															
Болты	Вст3кп2 ГОСТ 380-71*	Болт М12х45.58 ГОСТ 7798-70*	22	11240						0.02			0.02					
	Итого		23							0.02			0.02					
Всего профиля			24							0.02			0.02					
			25															
Итого масса металла			26							0.84			0.84					
Лестницы и ограждения	Вст3кп2 ГОСТ 380-71*		27	11240					0.65		0.23		0.88					
Всего масса металла			28						0.65	0.84	0.23		1.72					
В том числе по маркам	Вст3кп2-1		29	11240						0.55	—		0.55					
	Вст3кп2		30	11240					0.65	0.29	0.23		1.17					

Ведомость металлоконструкций по видам профилей

Наименование конструкции по номенклатуре прейскуранта № 01-09	позиции по прейскуранту	N п.п.	Код конструкций	Масса конструкции в т: всего стали повышенной прочности	по видам профилей стали: балки и швеллеры	крупносортная сталь	средн. сортная сталь	мелкосортная сталь	толстолистовая сталь	гнутые и гнутосварные	трубы	прочие	всего	Количество шт	Серия типовых конструкций
Лестницы		1	526242			0.17			0.18	0.30			0.65		1.459-2 вып.1,2
площадки		2	526243		0.35	0.11			0.36			0.02	0.84		
ограждения.		3	528244					0.03		0.20			0.23		1.459-2 вып.2
Итого:					0.35	0.28		0.03	0.54	0.50		0.02	1.72		

Общие указания

1. Разработку чертежей металлоконструкций производить согласно СНиП II-23-81 „Стальные конструкции. Нормы проектирования."
2. Соединения стальных элементов предусматривать ручной электродуговой сваркой.
3. Все сварные швы выполняются электродами типа Э42 и Э42А по ГОСТ 9467-75.
4. Предусмотреть антикоррозийную защиту металлоконструкций: произвести очистку поверхности стальных конструкций по требованию ГОСТа 9.402-80 четвертой степени и окраску лакокрасочными материалами группы I согласно СНиП II-28-73. „Защита строительных конструкций от коррозии".

Альбом IV.

Типовой проект 902-1-7583

Согласовано

Инв. N подл. | Подпись и дата | Взам. инв. N

привязан

N

Начал отд.	Шейко	
Н. контр.	Власенко	
Рук. гр.	Кунцевич	
Ст. инж.	Шмандий	
Инж.	Фоменко	

ТП 902-1-7583-КМ

Канализационная насосная станция производительность 200–1200 м³/ч напором 12-27 м с решетками дробилками.

Стадия	Лист	Листов
Р	2	

Общие данные (окончание)

Госстрой СССР Союзводоканалпроект Харьковский Водоканалпроект

19187-01 26

Типовой проект 902-1-75.83 Альбом IV

Схема расположения лестниц и лестничных площадок на отм. -5.400 и -3.000

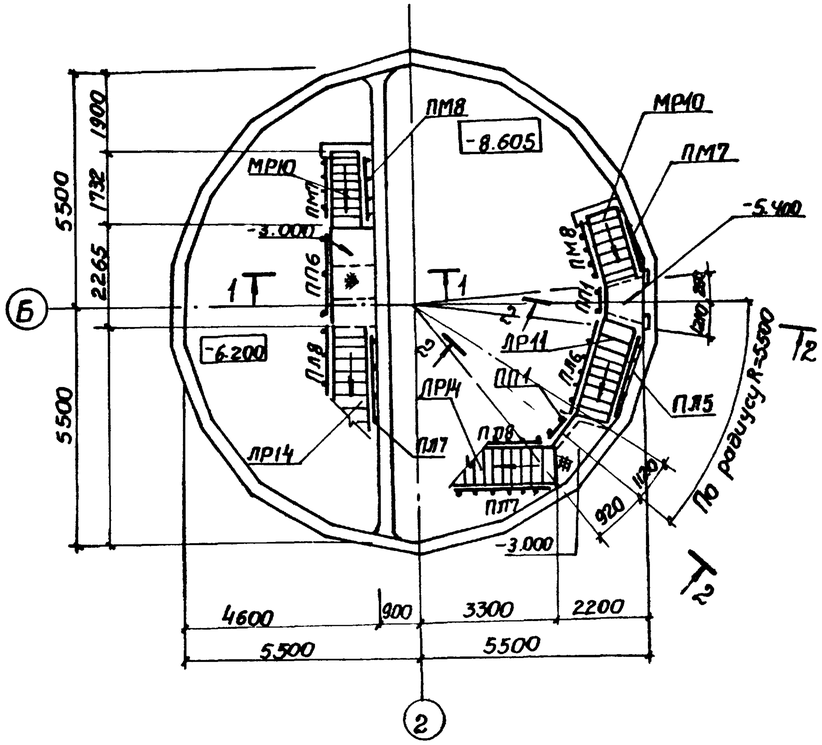

Схема расположения металлических щитов в помещении решеток

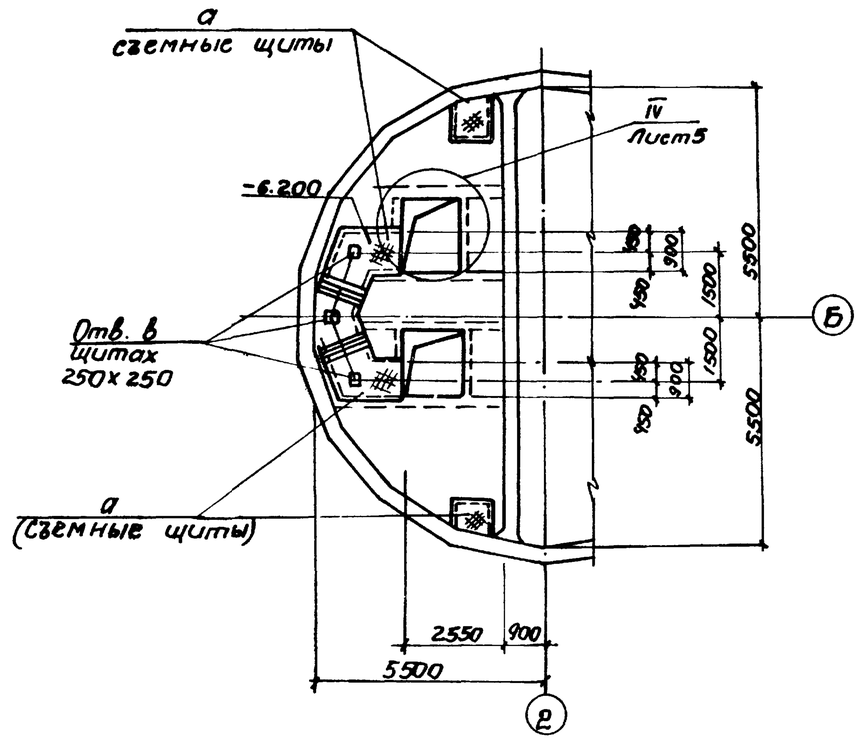

Схема расположения балок площадок на отм. -5.400 и -3.000

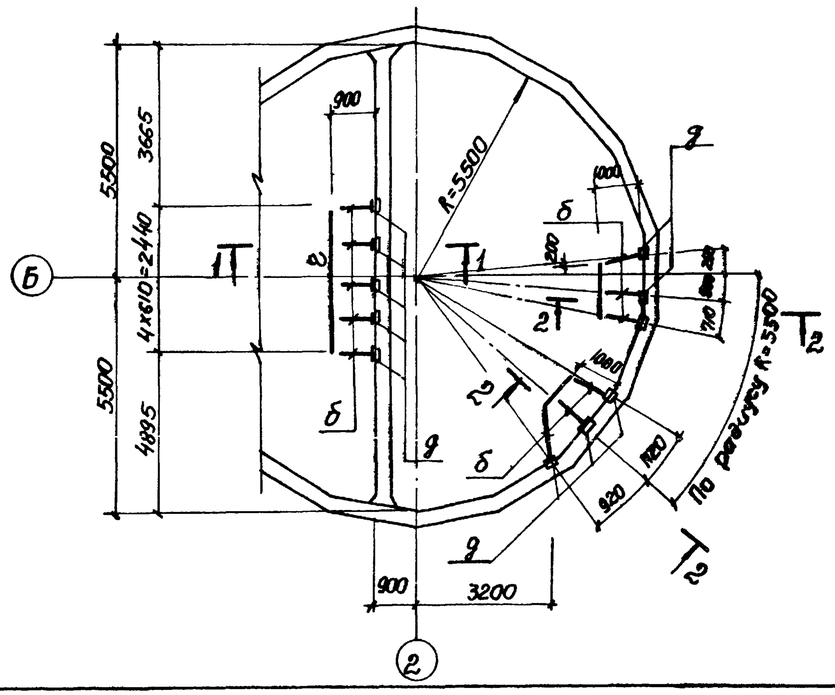

1-1; 2-2

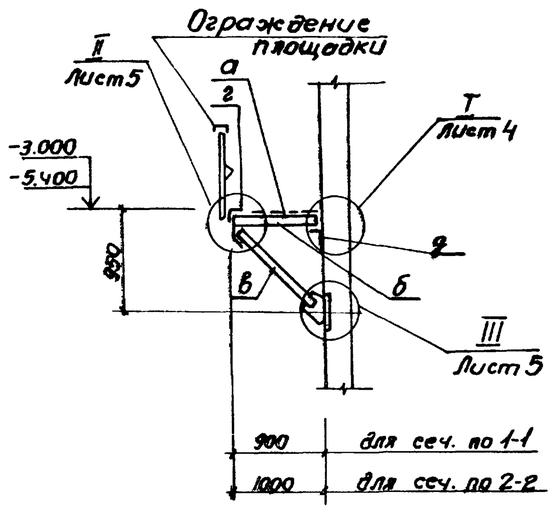

Привязан			
Инв №			

Нач.отд	Шейко		
Н.контр.	Власенко		
Рук.гр.	Кунцевич		
Ст.инж.	Шмандий		
Инж.	Фоменко		

Т П 902-1-75.83-КМ

Канализационная насосная станция производительностью 200÷1200 м³/ч напором 12-27 м с решетками-дробилками

Схема расположения лестниц и лестничных площадок. Разрезы 1-1; 2-2

Стадия	Лист	Листов
Р	3	

Госстрой СССР Оргсантехниипроект Харьковский Водоканалпроект

Копировал Щербакова

19187-11

27

Формат 02

Инв. № подл. | Подпись и дата | Взам. инв. №

Типовой проект 902-1-75.83 Альбом IV

Схема узлов лестниц с отм. -3.000 на отм. -0.030

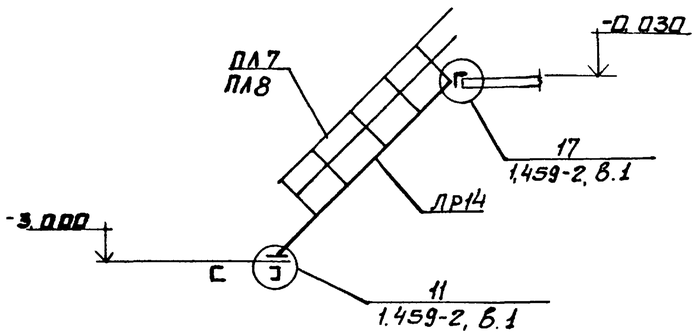

Схема узлов лестниц с отм. -5.400 на отм. -3.000

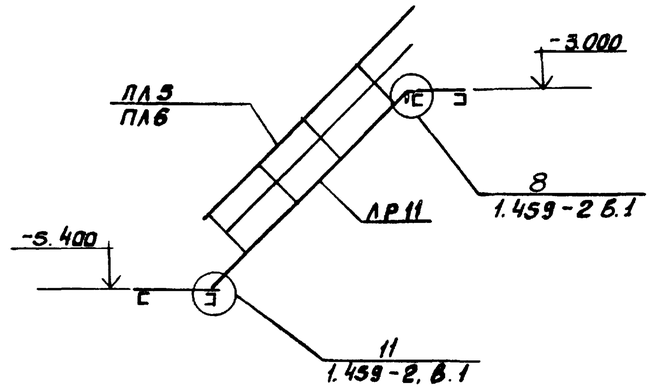

Схема узлов лестниц с отм-6.200 на отм. -3.000

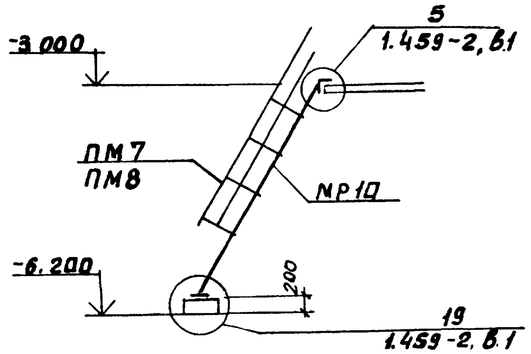

Схема узлов лестницы с отм. -8.605 на отм-5.400

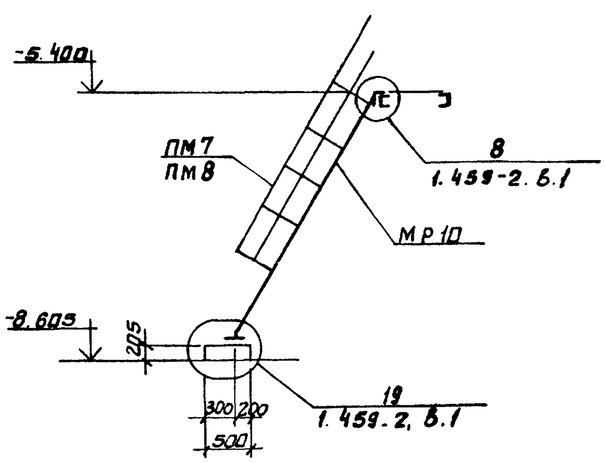

2-2

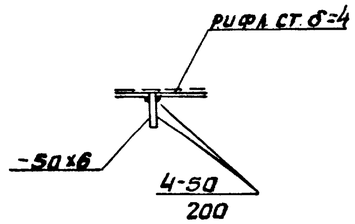

1-1

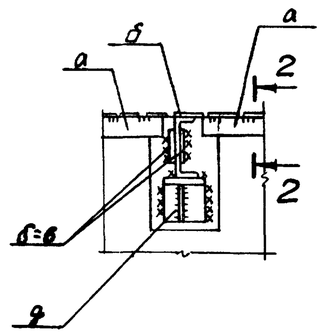

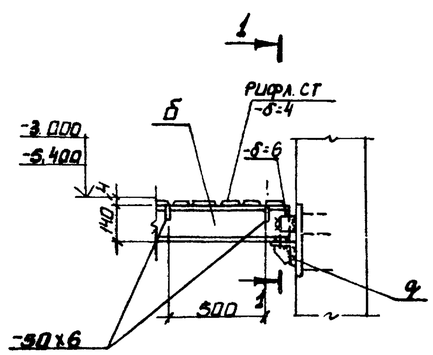

Ведомость элементов

Марка	Сечение: эскиз	Поз.	Состав	Опорные усилия: M тс.м	N тс.	Q тс.	Группа конструк.	Марка материала ГОСТ	Примечание
а	1, 2, шаг 500	1	РИФЛ. СТ δ=4	конструктивно			4	Сталь ВСТ3КП 2-1 ТУ14-1-3023-80	
		2	-50х6						
б	4, 1, 2, 3	1	С14	конструктивно					
		2	-δ=6						
		3	-δ=10						
		4	М 12						
в	2, 1, 3	1	С14	конструктивно					
		2	-δ=10						
		3	М 12						
г	Г	1	L100х8	конструктивно					
д	3, 1, 2	1	L100х8						
		2	-δ=6						
		3	М 12						
е	С	1	С12	конструктивно					
МР10	1.459-2		Вып.1 л.24						
ЛР11	1.459-2		Вып 1 л. 16						
ЛР14	1.459.2		Вып. 1 л. 14						
ПЛ5	1.459-2		Вып.2 л.44						
ПЛ6	1.459-2		Вып.2 л.44						
ПЛ7	1.459-2		Вып.2 л.45						
ПЛ8	1.459-2		Вып 2 л.45						
ПМ7	1.459-2		Вып. л.57						
ПМ8	1.459-2		Вып.2 л.57						
ПП1	1.459-2		Вып 2 л.75						
ПП6	1.459-2		Вып. 2 л.76						

Согласовано

Взам. инв. №

Подпись и дата

Инв. № подл.

Привязан

Инв. №

Нач. отд.	Шейко	
Н. контр.	Власенко	
Рук. гр.	Кунцевич	
Ст. инж.	Шмандий	
Инж.	Фоменко	

ТП 902-1-75.83-КМ

Канализационная насосная станция производительностью 200-1200 м³/ч, напором 12-27м с решетками-дробилками

Стадия: Р | Лист: 4 | Листов:

Схемы узлов лестниц. Узел I.

Госстрой СССР Союзводоканалниипроект Харьковский Водоканалпроект

19187-01 28

Типовой проект 902-1-75.83 Альбом IV

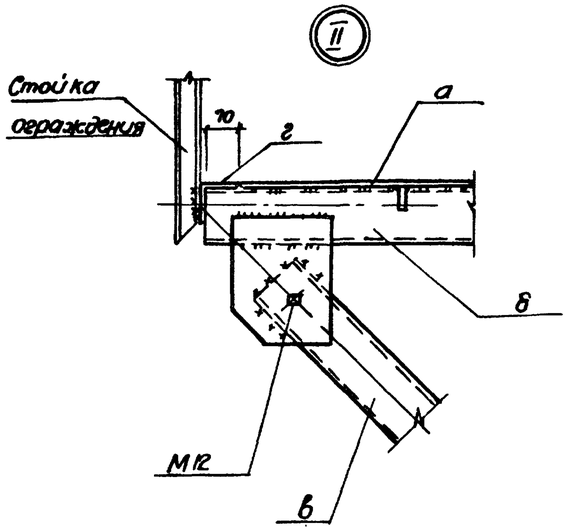

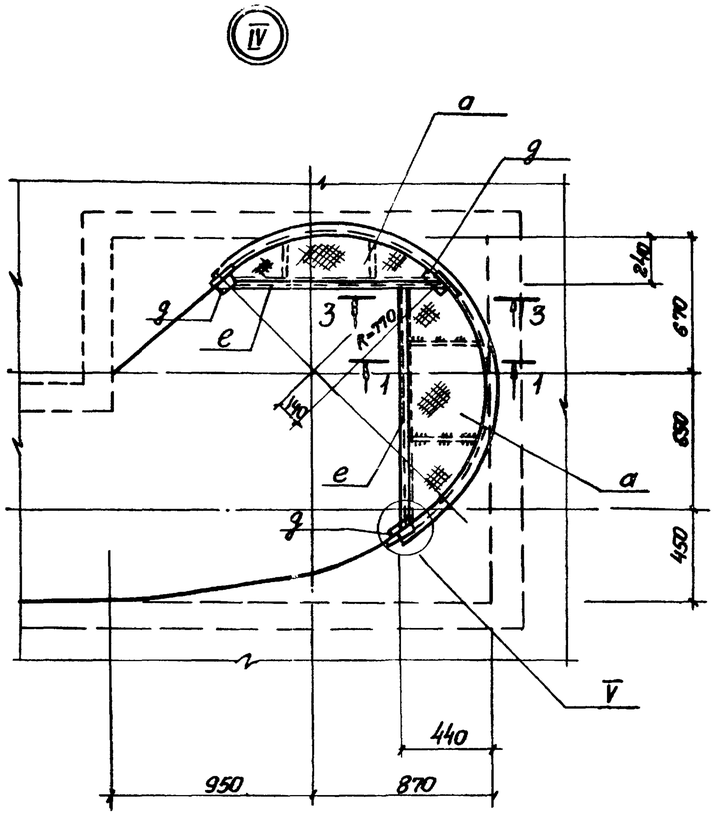

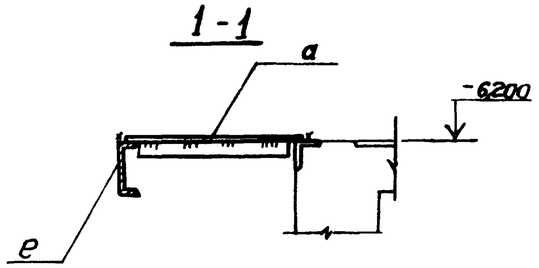

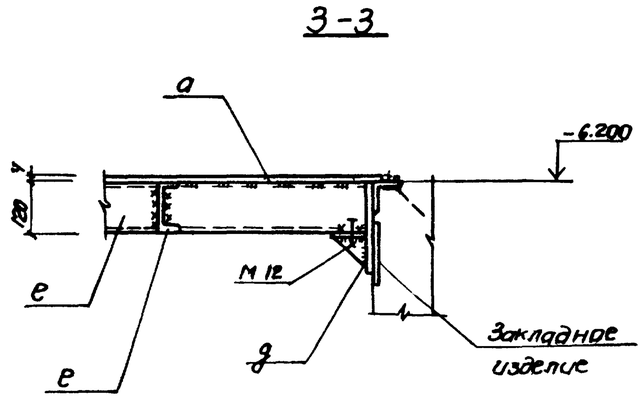

Узлы IV и V только для перекрытия с решетками-дробилками РД-600

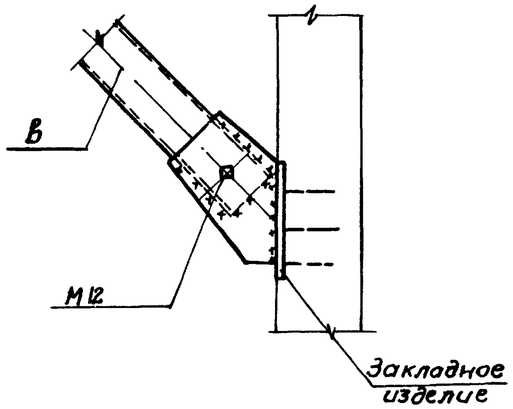

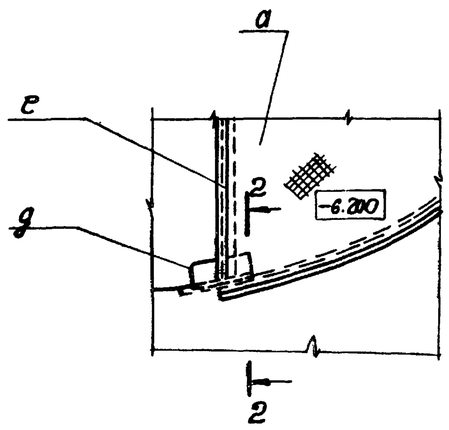

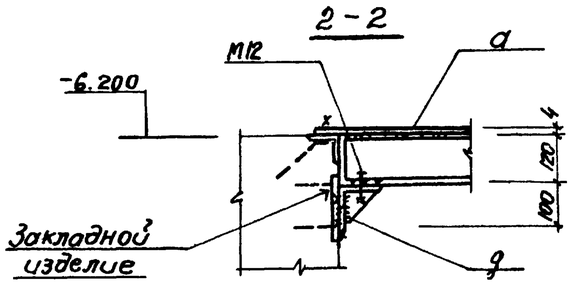

Привязан					ТП 902-1-7583-КМ			
			Нач. отд.	Шейко	Канализационная насосная станция производительностью 300-1200 м³/ч напором 12-27 м с решетками-дробилками	Стадия	Лист	Листов
			Н. контр.	Власенко		Р	5	
			Рук. гр.	Кунцевич				
			Гл. инж.	Шпандюк	Узлы IV ÷ V	Госстрой СССР Союзводоканалпроект Харьковский Водоканалпроект		
Инв. №			Инж.	Фоменко				

Копировал Щербакова

19187-01 (29) Формат 02

Инв. № подл. | Подпись и дата | Взам. инв. №