ТИПОВОЙ ПРОЕКТ
902-1-71.83

КАНАЛИЗАЦИОННАЯ НАСОСНАЯ СТАНЦИЯ

ПРОИЗВОДИТЕЛЬНОСТЬЮ 200-1200 м³/ЧАС
НАПОРОМ 12-27м С РЕШЕТКАМИ-ДРОБИЛКАМИ
ПРИ ГЛУБИНЕ ЗАЛОЖЕНИЯ
ПОДВОДЯЩЕГО КОЛЛЕКТОРА 4,0 м
/СБОРНО-МОНОЛИТНЫЙ ВАРИАНТ/

Альбом IV

19183-01
ЦЕНА 2-66

ЦЕНТРАЛЬНЫЙ ИНСТИТУТ ТИПОВОГО ПРОЕКТИРОВАНИЯ
ГОССТРОЯ СССР
Москва, А-445, Спиридоновка ул., 23
Сдано в печать XII 1963
Заказ № 14184 Тираж 600

ТИПОВОЙ ПРОЕКТ
902-1-71.83
КАНАЛИЗАЦИОННАЯ НАСОСНАЯ СТАНЦИЯ ПРОИЗВОДИТЕЛЬНОСТЬЮ 200 - 1200 м³/ч, НАПОРОМ 12-27 м С РЕШЕТКАМИ-ДРОБИЛКАМИ ПРИ ГЛУБИНЕ ЗАЛОЖЕНИЯ ПОДВОДЯЩЕГО КОЛЛЕКТОРА 4,0 м *(сборно-монолитный вариант)*

СОСТАВ ПРОЕКТА:

АЛЬБОМ	I	Пояснительная записка (из ТП 902-1-70.83)
АЛЬБОМ	II	Технологические решения. Внутренний водопровод и канализация. Отопление и вентиляция.
АЛЬБОМ	III	Архитектурно-строительные решения. Надземная часть. Общие чертежи, узлы и детали (из ТП 902-1-70.83)
АЛЬБОМ	IV	Строительные решения. Подземная часть. Сборно-монолитный вариант (открытый способ в сухих и мокрых грунтах)
АЛЬБОМ	V	Надземная часть. Изделия (из ТП 902-1-70.83)
АЛЬБОМ	VI	Подземная часть. Изделия
АЛЬБОМ	VII	Электрооборудование. Автоматизация и технологический контроль (из ТП 902-1-70.83)
АЛЬБОМ	VIII	Спецификации оборудования (из ТП 902-1-70.83)
АЛЬБОМ	IX	Сборник спецификаций оборудования (из ТП 902-1-70.83)
АЛЬБОМ	X	Ведомости потребности в материалах (из ТП 902-1-70.83)
АЛЬБОМ	XI	Сметы. Общая часть. (из ТП 902-1-70.83)
АЛЬБОМ	XII	Сметы. Подземная часть. Сборно-монолитный вариант (открытый способ в сухих и мокрых грунтах)

АЛЬБОМ IV

РАЗРАБОТАН
ПРОЕКТНЫМ ИНСТИТУТОМ
„ХАРЬКОВСКИЙ ВОДОКАНАЛПРОЕКТ"

ГЛАВНЫЙ ИНЖЕНЕР ИНСТИТУТА Г.А. Бондаренко
ГЛАВНЫЙ ИНЖЕНЕР ПРОЕКТА В.С. Ляйюк

УТВЕРЖДЕН ПРОТОКОЛОМ ТЕХНИЧЕСКОГО СОВЕТА ИНСТИТУТА „СОЮЗВОДОКАНАЛПРОЕКТ"
от 27.06 1983 г. № 32 и ВВЕДЕН
в действие в/о „Союзводоканалниипроект".
1983 г. ПРИКАЗ № 259 от 28.10 1983 г.

Привязан

Инв. №

СОДЕРЖАНИЕ

N пп.	Наименование	NN листа	стр.
1	Содержание		2
	Основной комплект КЖ		
2	Общие данные	1	3
3	Планы на отм-5.605и-3200. Разрезы 1-1; 2-2	2	4
4	Схема расположения монолитных конструкций подземной части (открытый способ в сухих и мокрых грунтах)	3	5
5	Схема расположения стеновых панелей Разрезы 1-1; 2-2	4	6
6	Схема расположения стеновых панелей Развертка наружной стены. Узлы I; II.	5	7
7	Схема расположения стеновых панелей Узлы III ÷ VII	6	8
8	Схема расположения стеновых панелей Узлы VIII ÷ XI	7	9
9	Схема расположения стеновых панелей Узлы XII ÷ XVI	8	10
10	Схема расположения стеновых панелей Спецификация.	9	11
11	Плита днища ПДм1. Схема армирования (в сухих грунтах)	10	12
12	Плита днища ПДм1. Схема армирования Спецификация (в мокрых грунтах)	11	13
13	Плита днища ПДм1. Схема армирования (в мокрых грунтах)	12	14
14	Плита днища ПДм1. Схема армирования Спецификация. (в мокрых грунтах)	13	15

N пп.	Наименование	NN листа	стр.
15	РКм2. Перекрытие на отм.-3.200 План, сечения 1-1 ÷ 3-3, 7-7	14	16
16	РКМ2. Перекрытие на отм.-3,200 элемент плана 1. Сечения 4-4 ÷ 6-6	15	17
17	РКМ2. Перекрытие на отм.-3.200. Схема армирования. Плита ПМ1. Балки БМ1 ÷ БМ3	16	18
18	РКМ2. РКМ3. Перекрытие на отм-3.200 Схема армирования. Балки БМ4 ÷ БМ8, колонны КМ1, КМ2	17	19
19	РКМ2. Перекрытие на отм -3.200 Лоток ЛТм1. Схема армирования	18	20
20	РКМ2. Спецификация перекрытия РКМ2 (начало)	19	21
21	РКМ2 Спецификация перекрытия. (окончание)	20	23
22	РКМ3. Перекрытие на отм.-3.200 План и сечения 1-1 ÷ 3-3, 7-7	21	23
23	РКМ3. Перекрытие на отм. - 3.200. Элемент плана 1. Сечения 4-4 ÷ 6-6.	22	24
24	РКМ3. Перекрытие на отм.-3.200 Схема армирования, Плита ПМ2. Балки БМ1 ÷ БМ3	23	25
25	РКМ3. Перекрытие на отм-3.200 Лоток ЛТм2. Схема армирования	24	26
26	РКМ3. Спецификация перекрытия (начало)	25	27
27	РКМ3 Спецификация перекрытия (окончание)	26	28

N пп.	Наименование	NN листа	стр
	Основной комплект КМ.		
28	Общие данные (начало)	1	29
29	Общие данные (окончание)	2	30
30	Схема расположения лестниц и лестничных площадок. Разрезы. 1-1, 2-2.	3	31
31	Схемы узлов лестниц. Узел I	4	32
32	Узлы II ÷ V	5	33

Альбом IV

Типовой проект 902-1-71.83

Инв.N подл. | Подпись и дата | Взам.инв.N

Привязан

Инв. N

Альбом IV

Типовой проект 902-1-71.83

Ведомость чертежей основного комплекта КЖ

Лист	Наименование	Примечание
1	Общие данные	
2	Планы на отм.-5,605 и -3,200. Разрезы 1-1; 2-2	
3	Схема расположения монолитных конструкций подземной части (открытый способ в сухих и мокрых грунтах)	
4	Схема расположения стеновых панелей. Разрезы 1-1; 2-2	
5	Схема расположения стеновых панелей. Развертка наружной стены. Узлы I, II.	
6	Схема расположения стен овых панелей. Узлы III÷VII	
7	Схема расположения стеновых панелей. Узлы VIII÷XI	
8	Схема расположения стеновых панелей. Узлы XII÷XVI	
9	Схема расположения стеновых панелей. Спецификация	
10	Плита днища ПДМ1. Схема армирования (в сухих грунтах)	
11	Плита днища ПДМ1. Схема армирования. Спецификация (в сухих грунтах).	
12	Плита днища ПДМ1. Схема армирования (в мокрых грунтах)	
13	Плита днища ПДМ1. Схема армирования. Спецификация (в мокрых грунтах)	
14	РКМ2. Перекрытие на отм.-3.200. План, сечения 1-1÷3-3, 7-7	
15	РКМ2. Перекрытие на отм.-3.200. Элемент плана 1 Сечения 4-4÷6-6.	
16	РКМ2. Перекрытие на отм-3.200. Схема армирования Плита ПМ1, Балки БМ1÷БМ3.	
17	РКМ2. РКМ3. Перекрытие на отм.-3.200. Схема армирования Балки БМ4÷БМ8, колонны КМ1, КМ2.	
18	РКМ2. Перекрытие на отм.-3.200. Лоток ЛТм1. Схема армирования.	
19	РКМ2. Спецификация перекрытия (начало)	
20	РКМ2. Спецификация перекрытия (окончание)	
21	РКМ3. Перекрытие на отм.-3,200. План и сечения 1-1÷3-3, 7-7.	
22	РКМ3. Перекрытие на отм.-3,200. Элемент плана 1. Сечения 4-4÷6-6.	
23	РКМ3. Перекрытие на отм.-3.200. Схема армирования Плита Пм2. Балки БМ1÷БМ3.	
24	РКМ3. Перекрытие на отм.-3.200 Лоток ЛТМ2. Схема армирования	
25	РКМ3. Спецификация перекрытия (начало)	
26	РКМ3. Спецификация перекрытия (окончание)	

Типовой проект разработан в соответствии с действующими нормами и правилами.

Главный инженер проекта /Лялюк/

Расчетные схемы в мокрых грунтах

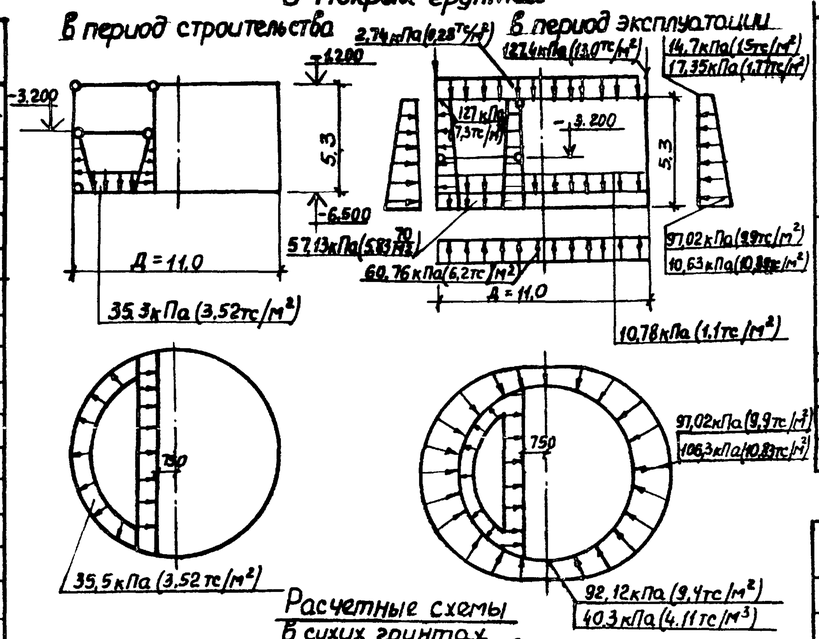

Расчетные схемы в сухих грунтах

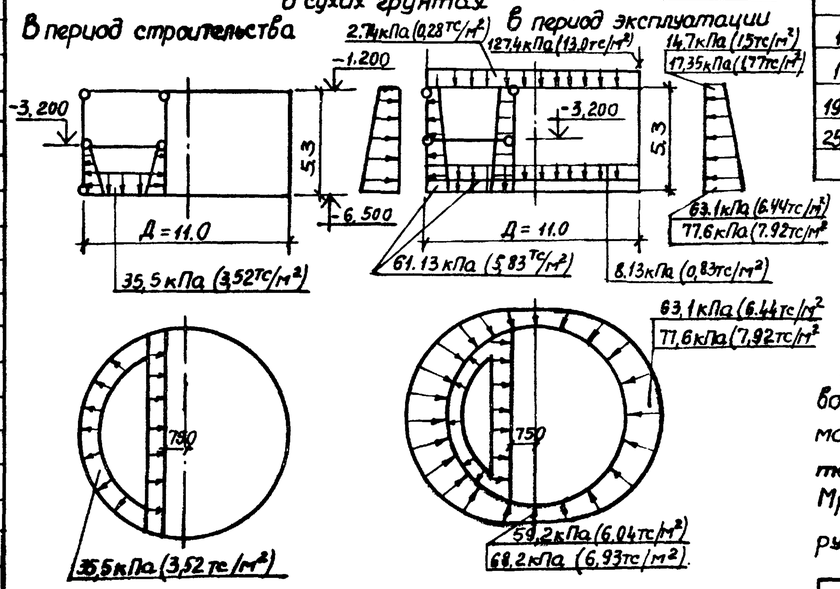

Ведомость объемов сборных железобетонных конструкций

№ строки	Наименование группы элементов конструкции	Код	Кол.	Примечан.
1	Панели стеновые наружные	583100	55,8	м³
2	Панели стеновые внутренние	583200	15,5	м³

Материалы на изготовление сборных железобетонных конструкций учтены в ведомости потребности в материалах и отдельно не учитываются

Ведомость ссылочных и прилагаемых документов

Обозначение	Наименование	Примечание
	Ссылочные документы	
3.901-5	Сальники набивные Ду50÷1400 для пропуска труб через стены	
1.400-15 вып. 0; 1	Унифицированные закладные изделия железобетонных конструкций для крепления технологических коммуникаций и устройств.	
3.902.1-10	Сборные унифицированные железобетонные стеновые панели подземных частей круглых канализационных насосных станций.	
	Прилагаемые документы	
902-1-71.83 -КЖ И	Изделия	ал. VI
902-1-70.83 -КЖ-ВМ1	Ведомости потребности	ал. X
902-1-70.83 -КЖ-ВМ2	в материалах	ал. X

Ведомость спецификаций

Лист	Наименование	Примечание
9	Спецификация к схеме расположения стеновых панелей (шпоночный стык)	
11	Спецификация к ПДм1 (в сухих грунтах)	
13	Спецификация к ПДм1 (в мокрых грунтах)	
19,20	Спецификация к перекрытию РКМ2	
25,26	Спецификация к перекрытию РКМ3	

Условные обозначения

59,2 кПа (6,04тс/м²) - для песков

68,2 кПа (6,95тс/м²) - для суглинков.

Общие указания

Для железобетонных конструкций марка бетона по водонепроницаемости принята В-4, марка бетона по морозостойкости принята Мрз 100 - для районов строительства с температурой наружного воздуха t°=-20°С, -30°С; Мрз 150 - для районов строительства с температурой наружного воздуха t°=-40°С.

Инв. № подл. | Подпись и дата | Взам. инв. №

Привязан:

Инв. №

ТП 902-1-71.83 -КЖ

Нач.отд.	Шейко		
Н.контр.	Власенко		
Рук. гр.	Кунцевич		
Ст. инж.	Шмаидий		

Канализационная насосная станция производительностью 200-1200м³/ч напором 12-27 с решетками-дробилками

Стадия	Лист	Листов
Р	1	

Общие данные

Госстрой СССР Союзводоканалниипроект Харьковский Водоканалпроект

Альбом IV

Типовой проект 902-1-71.83

План на отм -5.605

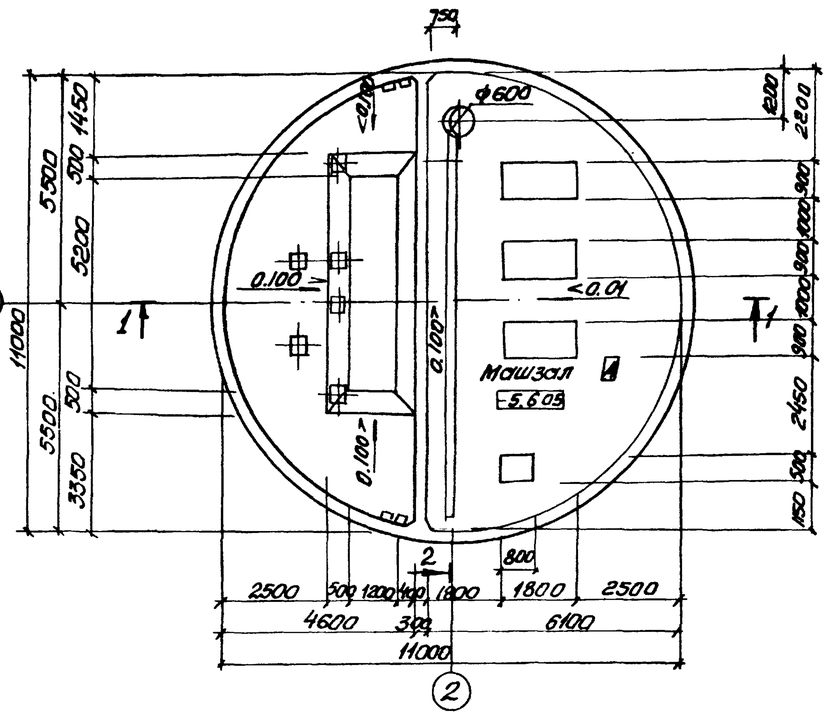

План на отм. -3.200 (для РД-600)

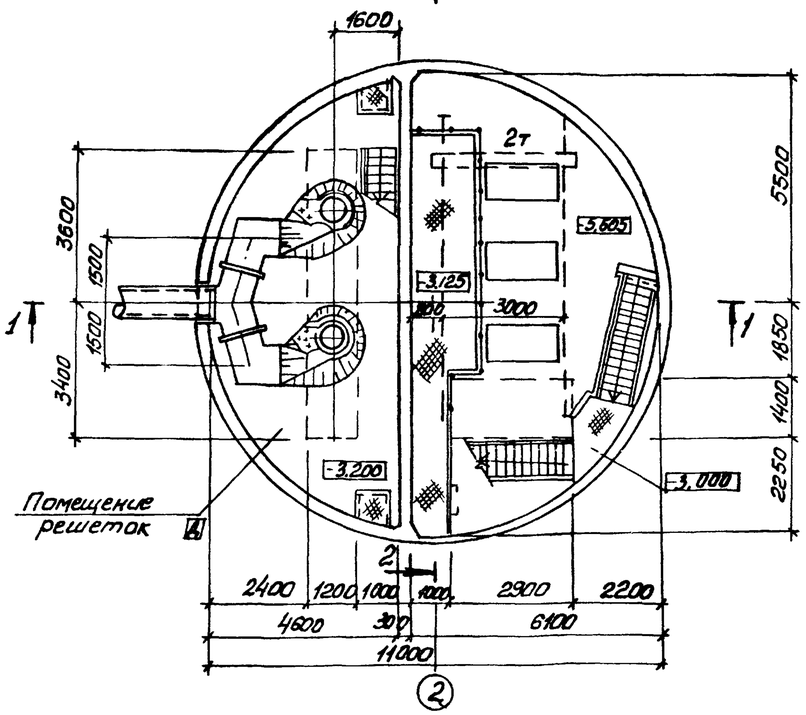

План на отм. -3.200 (для КРД-40м)

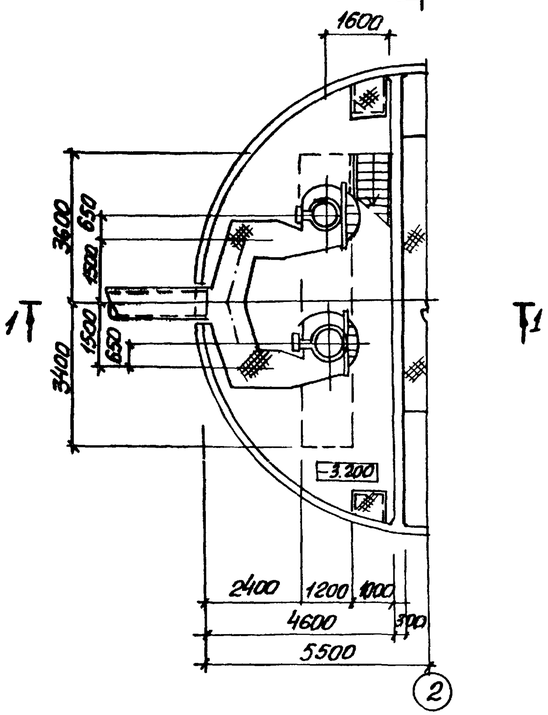

Разрез 1-1

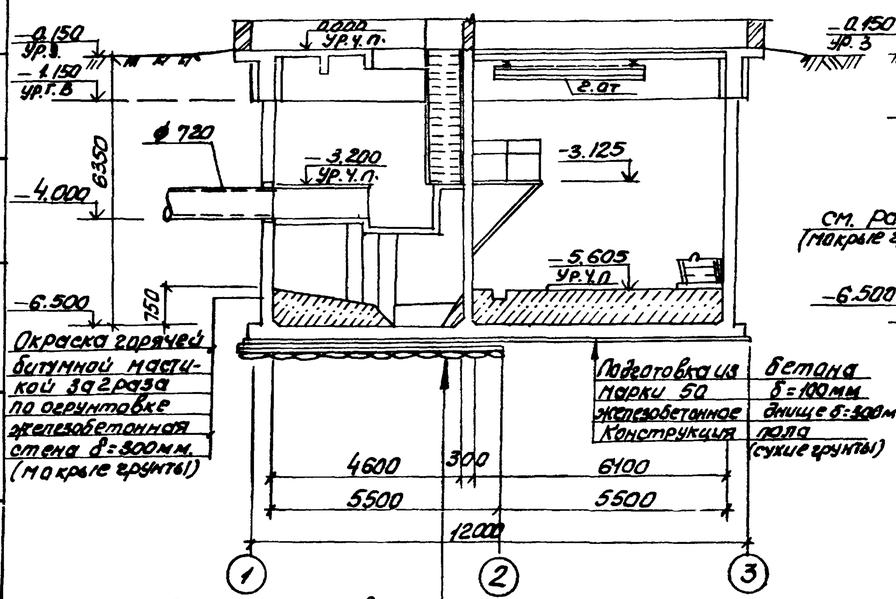

Разрез 2-2

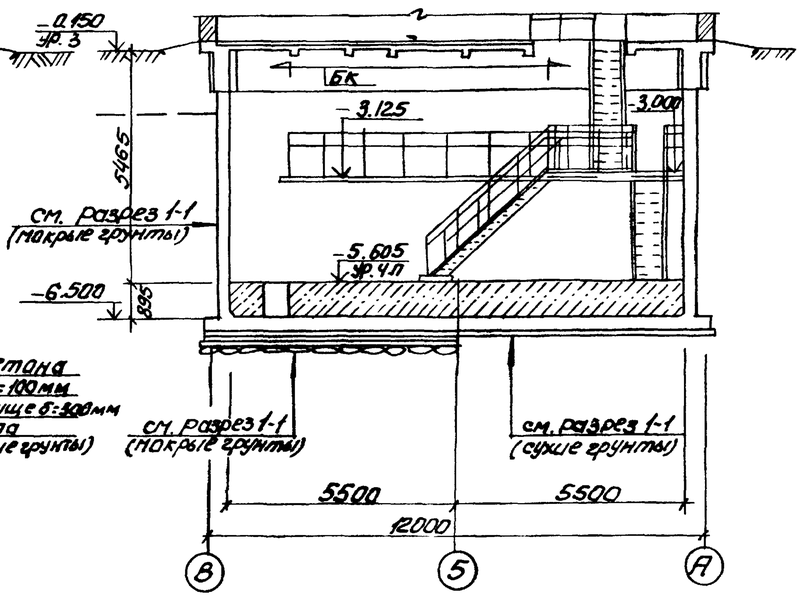

Щебеночно-дренажный слой δ=100мм
Подготовка из бетона марки 50 δ=100мм
холодная асфальтовая мастика δ=10мм
Стяжка из цементно-песчаного раствора δ=20мм
железобетонное днище δ=300мм
(мокрые грунты)

Основные строительные показатели

Наименование	ед изм.	кол. 60	Примечание
Общая площадь	м²	95.0	
-на расчетную единицу	м²	0.32	
Строительный объем	м³	592.0	
-на расчетную единицу	м³	2.12	расчетная единица 100м³/ч

Показатели на расчётную единицу приведены на надземную и подземную часть

Привязан:

Инв №

Нач.отд.	Шедко	
Гл.спец.	Власенко	
Рук.гр.	Юрьева	
Ст.арх.	Хесина	
Ст.тех.	Шевчикова	

ТП 902-1-71.83 - КЖ

Канализационная насосная станция производительностью 200-1200м³/ч напором 12-27м решетками-дробилками

Планы на отм. -5.605 и -3.200
Разрезы 1-1, 2-2.

Стадия	Лист	Листов
Р	2	

Госстрой СССР Союзводоканалпроект Харьковский Водоканалпроект

Сог. расовано
Инв. № подл. | Подпись и дата | Взам. инв. №

19183-01 5

Альбом IV

Типовой проект 902-1-71.83

1-1

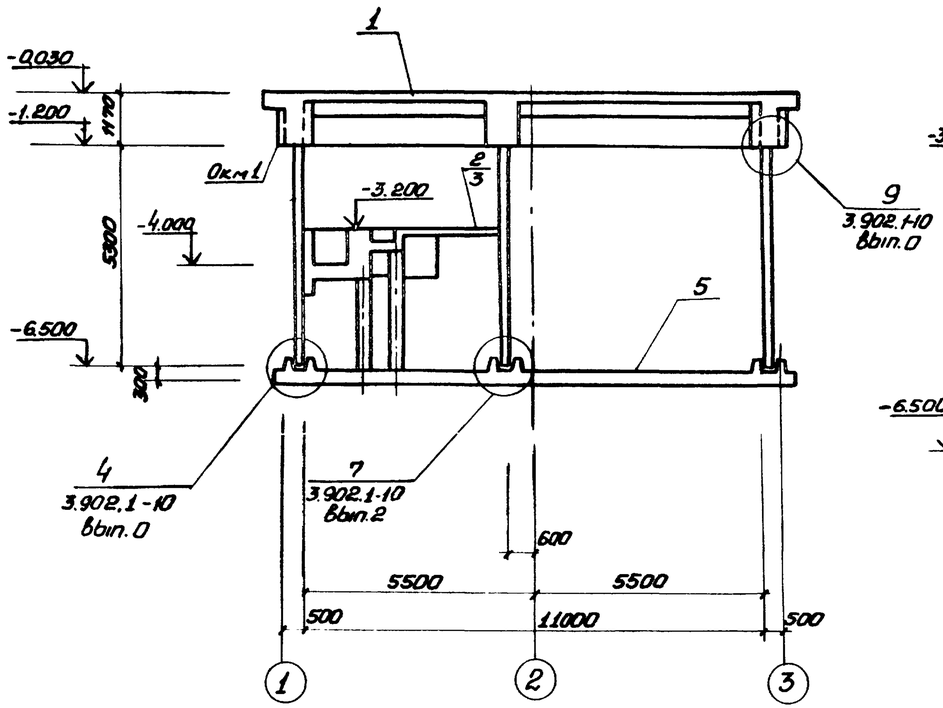

2-2

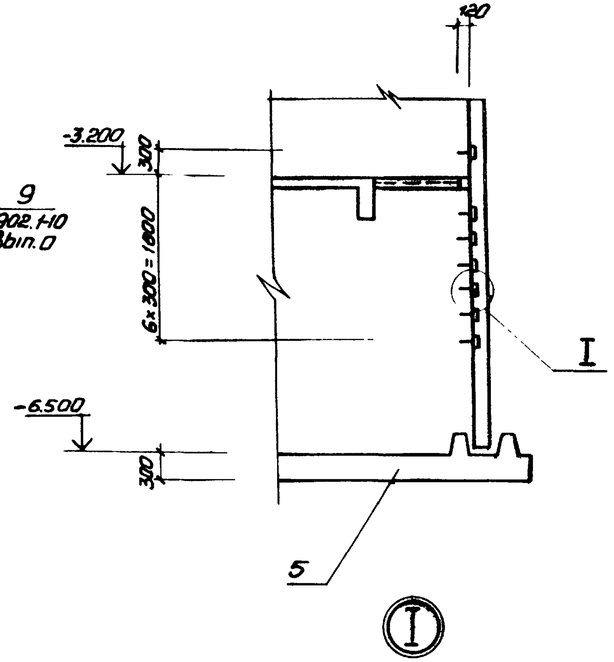

План

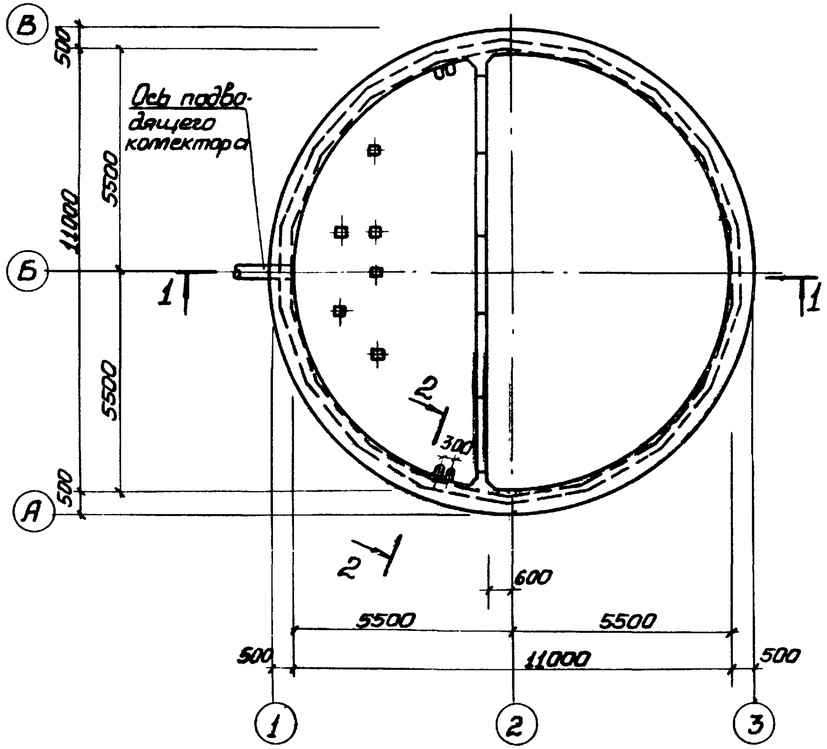

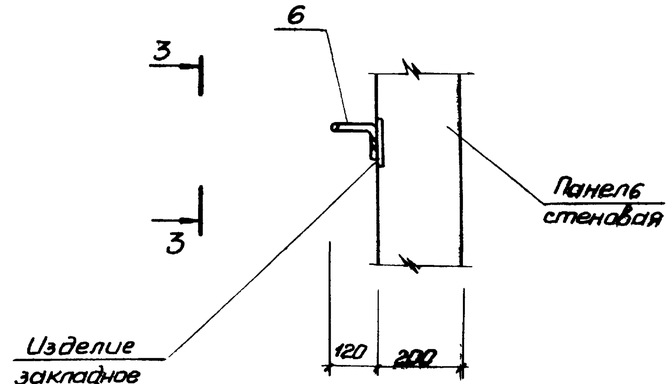

3-3

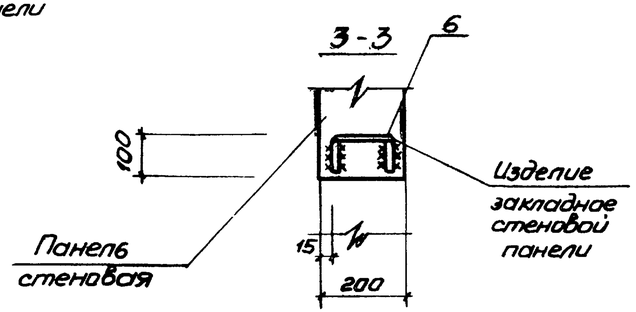

Спецификация к схеме расположения монолитных конструкций подземной части.

Марка поз.	Обозначение	Наименование	Кол.	Масса ед. кг	Примечание
1	902-1-70.83 ал. III лист 7÷11	Перекрытие на отм. 0.000 РКм1	1		
2	Лист 14÷20	Перекрытие на отм. -3.200 РКм2	1		для решеток дробилок РД-40т.
3	Лист 21÷26	Перекрытие на отм. -3.200 РКм3	1		для решеток дробилок КРД-40т.
4	902-1-70.83 ал. III Лист 27,28	Кольцо монолитное ОКм1	1		
5	Лист 10÷13	Плита днища ПДм1	1		
6	1.400-15 В.1 . 810	Изделие соединительное МН801	28		

Перекрытие на отм.-3.200 условно показано для решетки-дробилки КРД-40м.

Привязан:

Инв.№

Нач.отд.	Шейко		
Н.контр.	Власенко		
Рук.гр.	Кунцевич		
Гл.инж.	Шмандий		
Инженер.	Рукас		

ТП 902-1-71.83 -КЖ

Канализационная, насосная станция производительностью 200-1200 м³/ч напором 12-27 м с решетками-дробилками

Схема расположения монолитных конструкций подземной части

Стадия	Лист	Листов
Р	3	

Госстрой СССР Союзводоканалпроект Харьковский Водоканалпроект

Инв.№ подл. | Подпись и дата | Взам. инв.№

Альбом VI

Типовой проект 902-1-71.83

Схема расположения стеновых панелей

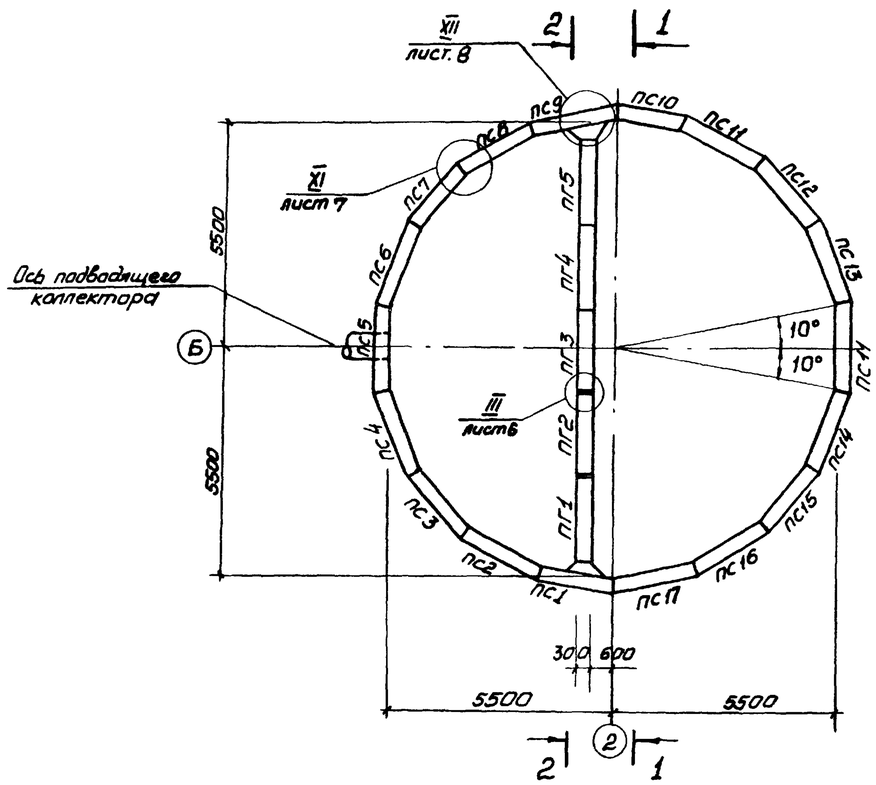

2-2

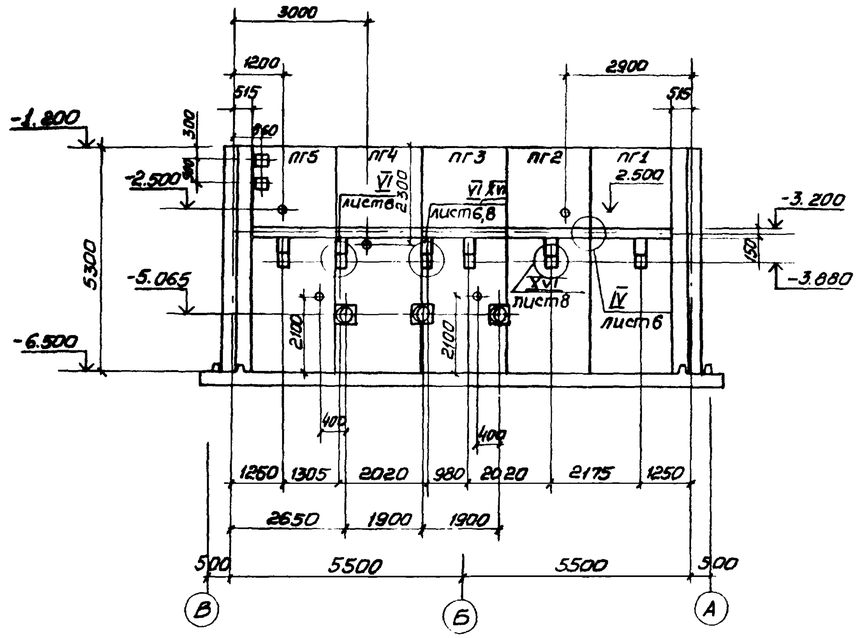

1. После монтажа сальников и приварки стержней отверстие в стене забетонировать бетоном М300 на мелком заполнителе.
2. Закладные изделия (зачерненные) приварить к арматуре стен.

1-1

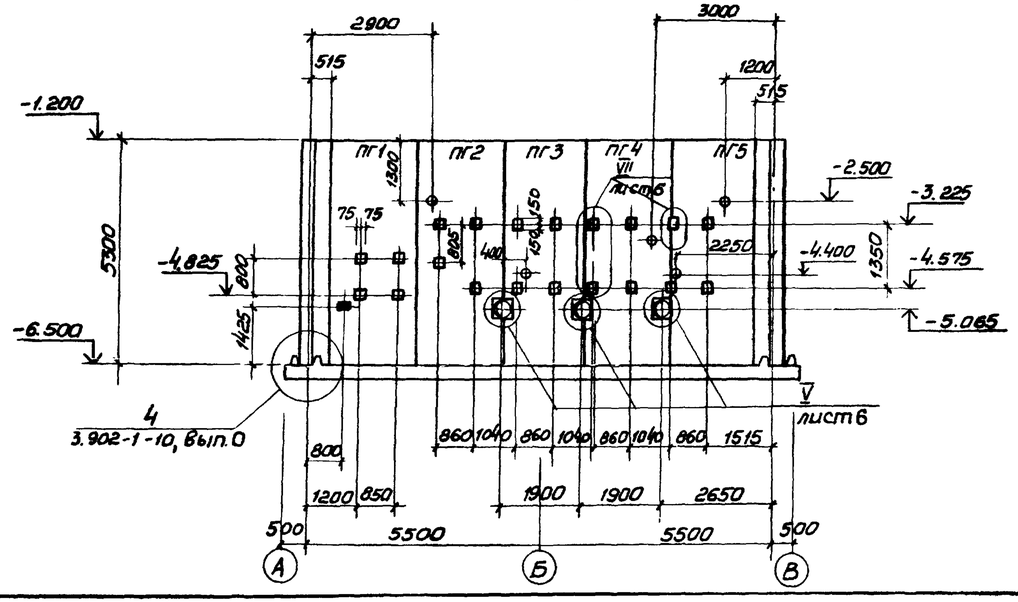

Согласовано:
Отдел ВОК2 Нарбутовский
Отдел ВА Барчан
Сектор ОВ Скворцова

Подпись и дата | Взам. инв.№ | Инв.№ подл.

Привязан			
Инв.№			

Нач.отд.	Шейко		
Гл.спец.	Власенко		
Рук.гр.	Кунцевич		
Ст.инж.	Шмандий		
Инженер	Прядкина		

ТП 902-1-71.83 -КЖС

Канализационная насосная станция производительностью 200-1200 м³/ч напором 12-27 м с решетками-дробилками

Схема расположения стеновых панелей
Разрезы 1-1; 2-2.

Стадия	Лист	Листов
Р	4	

Госстрой СССР
Союзводоканалниипроект
Харьковский Водоканалпроект

19183-01 7

Альбом IV

Типовой проект 902-1-

Развертка наружной стены

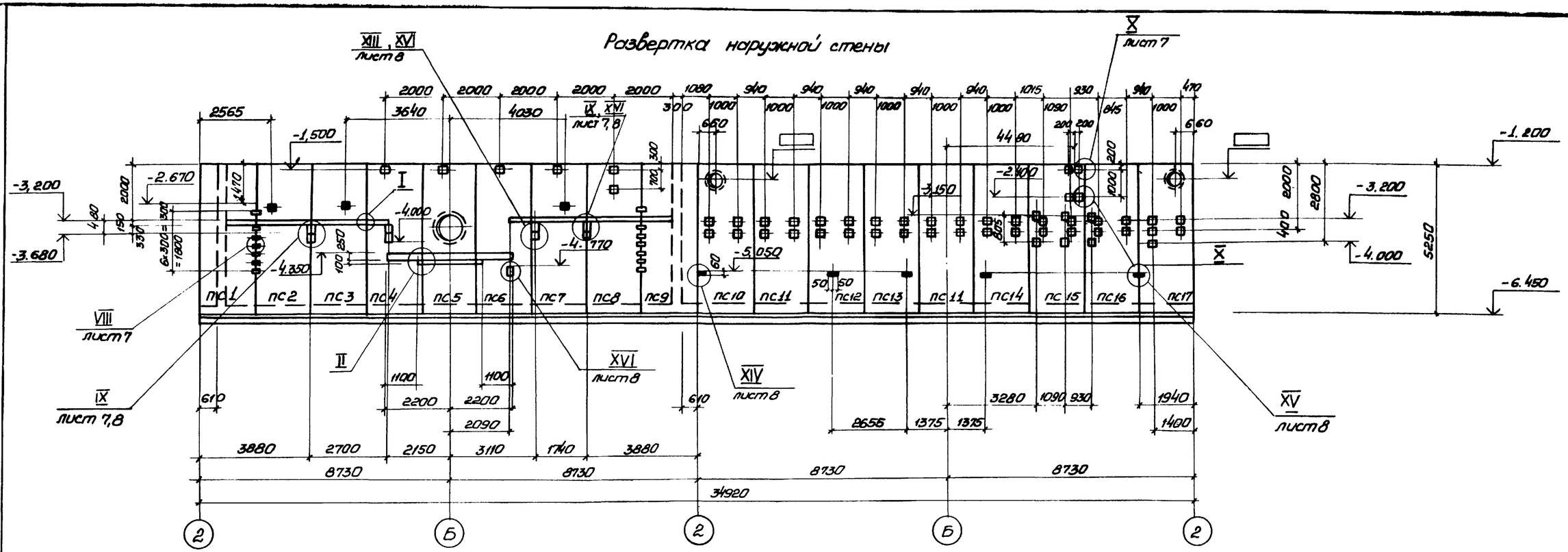

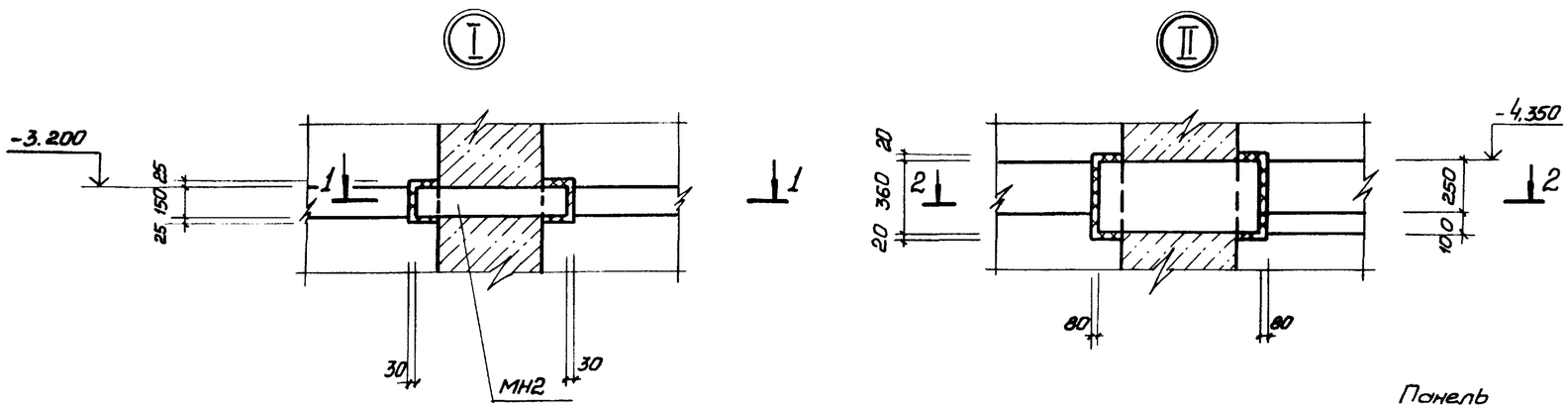

Закладные изделия (зачерненные) приварить к арматуре стен.

Согласовано: Отд. ВиК 2 Марьясина; Отдел ЭА Барчан; Сектор ОВ Острячков					ТП 902-1-71.83-КЖ		
Взам. инв. №							
Подпись и дата							
Инв. № подл.							
Привязан:					Канализационная насосная станция производительностью 200-120 м³/ч напором 12-27 м с решетками дробилками	Стадия	Лист	Листов
				Нач. отд. Шейко		Р	5	
				Н. контр. Власенко				
				Рук. гр. Кунцевич	Схема расположения стеновых панелей. Развертка наружной стены. Узлы I, II	Госстрой СССР Союзводоканалниипроект Харьковский Водоканалпроект		
				Ст. инж. Баровик				
Инв. №				Инжен. Рукас				

19183-01 8

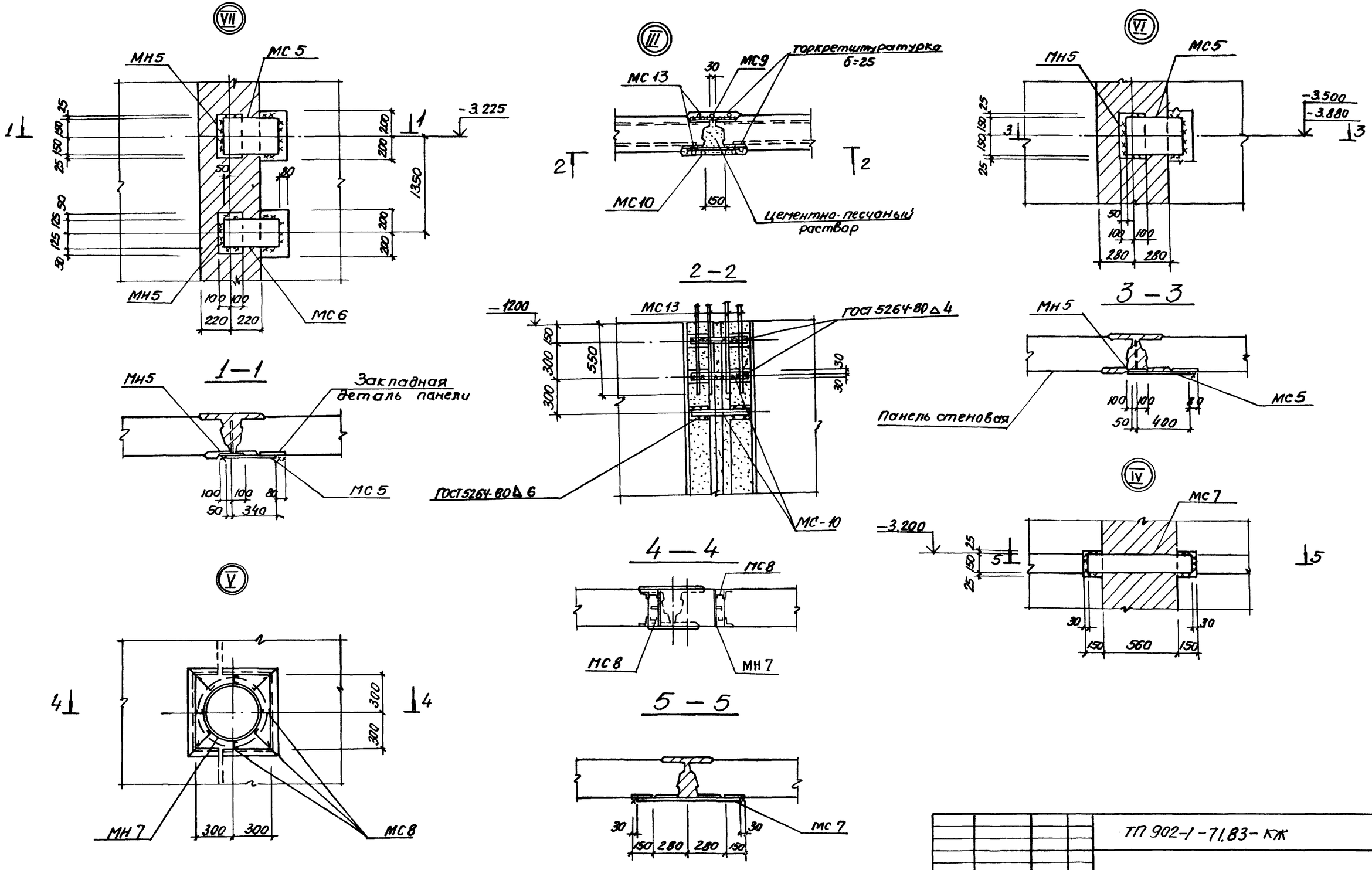

Альбом IV

902-1-71.83

Типовой проект

Инв.№ подл. | Подпись и дата | Взам. инв.№

Привязан					ТП 902-1-71.83-КЖ		
			Нач.отд.	Шевко	Канализационная насосная станция производительностью 200-1200 м³/ч напором 12-27 м с решетками-дробилками	Стадия	Лист	Листов
			Н.контр.	Власенко		Р	6	
			Рук.гр.	Кунцевич	Схема расположения стеновых панелей Узлы III÷VII	Госстрой СССР Союзводоканалпроект Харьковский Водоканалпроект		
			Ст.инж.	Шрамко				
Инв.№			Инжен.	Черникова				

19183-01 9

Альбом IV

902-1-7.83

Типовой проект

VIII

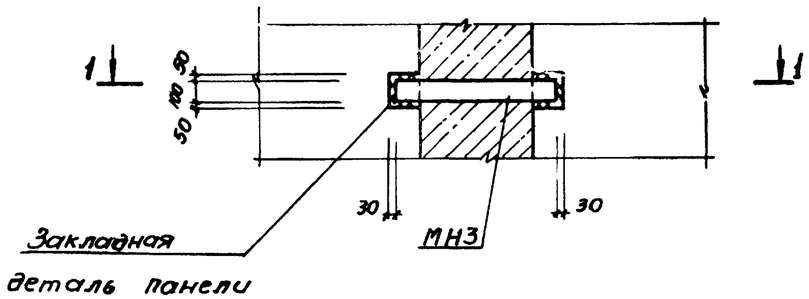

1 - 1

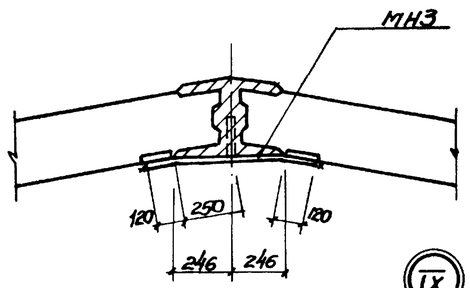

IX

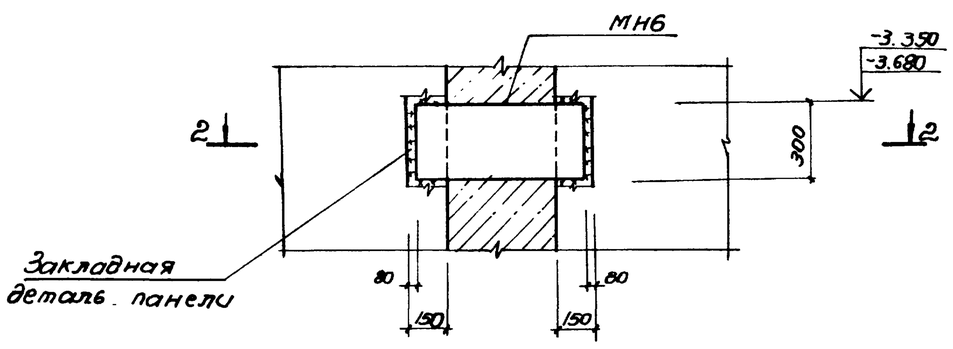

2 - 2

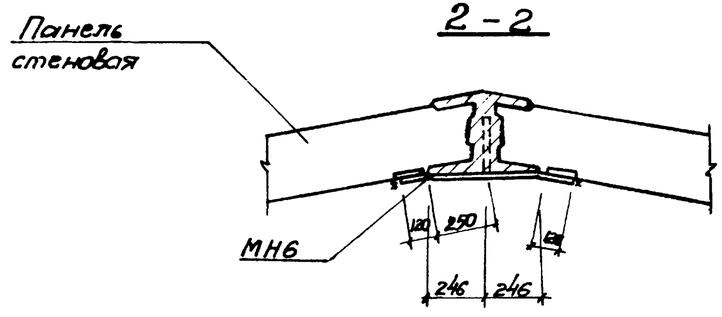

X

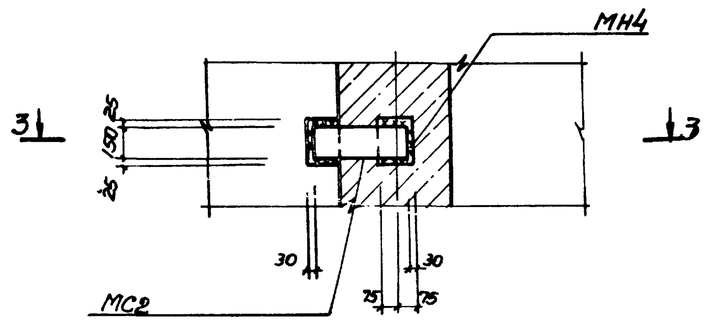

3 - 3

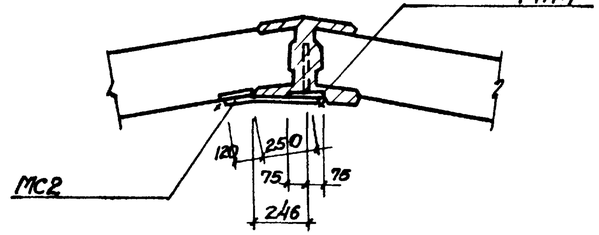

XI

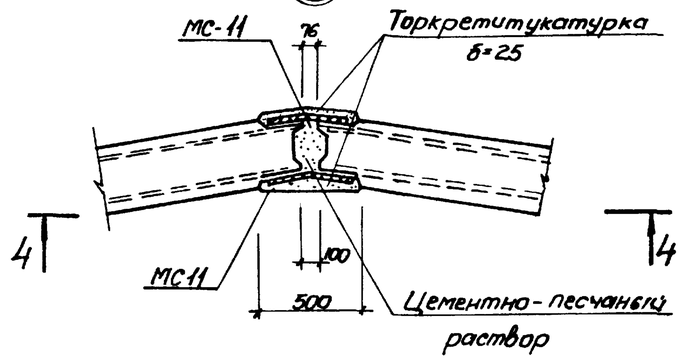

4 - 4

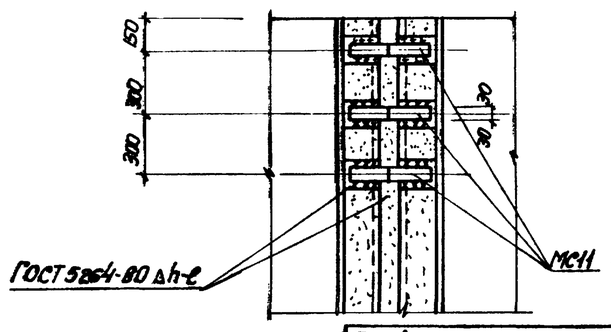

Привязан

№

Нач.отд.	Шейко		
Н.контр.	Власенко		
Рук.гр.	Кунцевич		
Гл.инж.	Шмаковский		
Провер.	Баровик		

ТП 902-1-7.83-КЖС

Канализационная насосная станция производительностью 200÷1200 м³/ч напором 12-27м с решетками дробилками.	Стадия	Лист	Листов
	Р	7	
Схема расположения стеновых панелей. Узлы VIII ÷ XI	Госстрой СССР Союзводоканалниипроект Харьковский Водоканалпроект		

Инв.N подл. | Подпись и дата | Взам. инв.N

19183-01 10

Альбом IV

Типовой проект 902-1-71.83

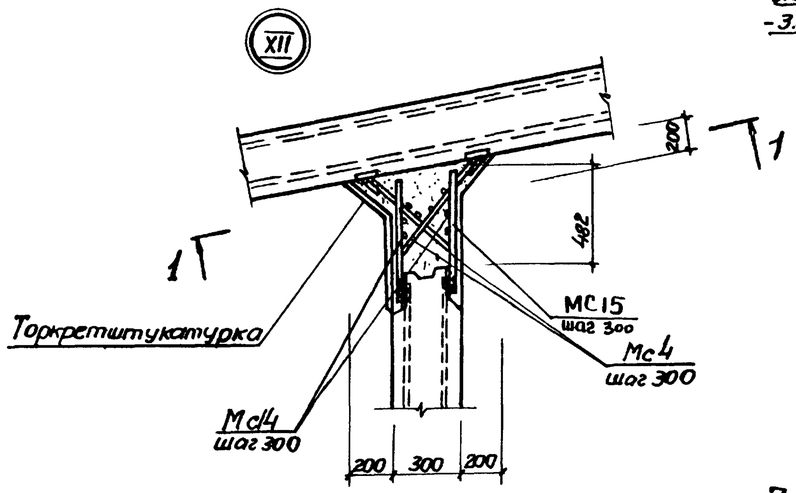

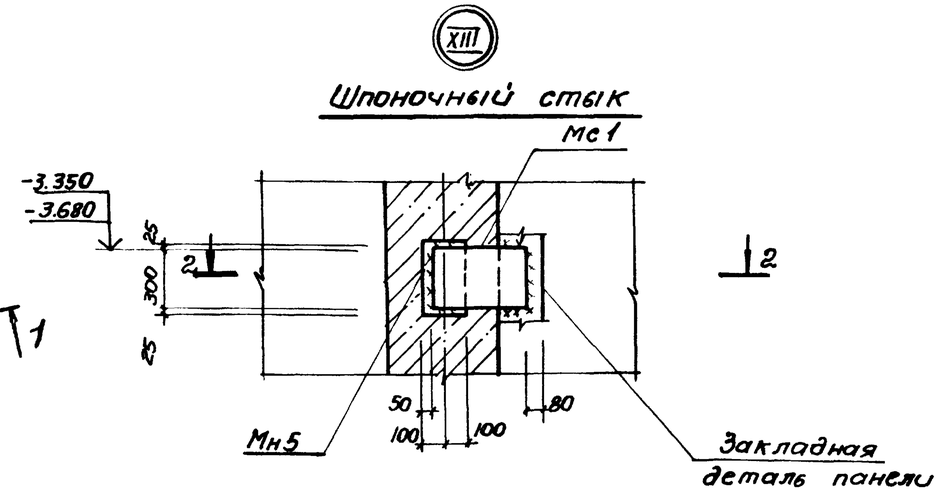

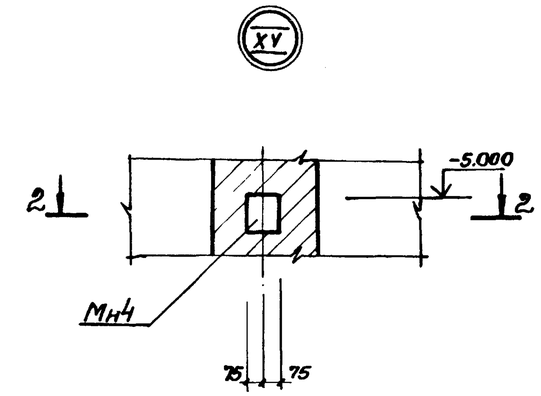

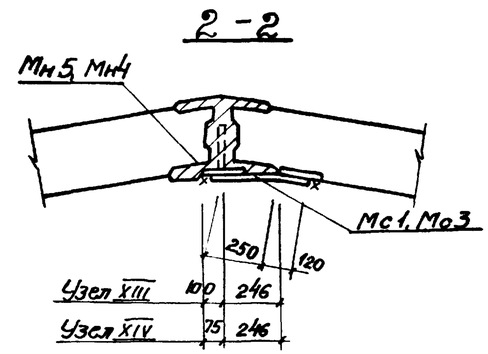

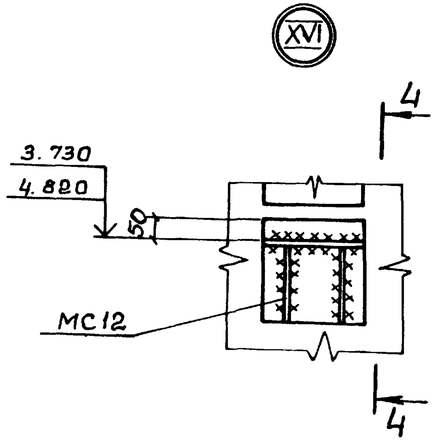

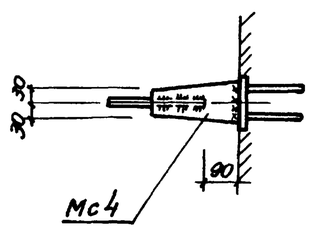

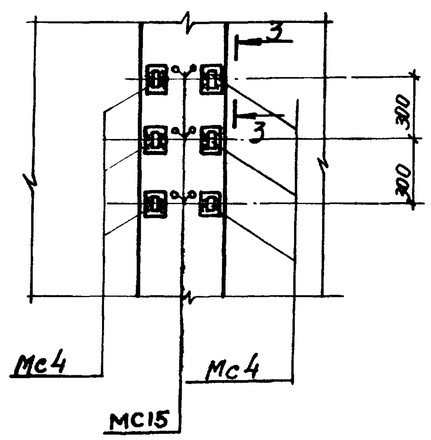

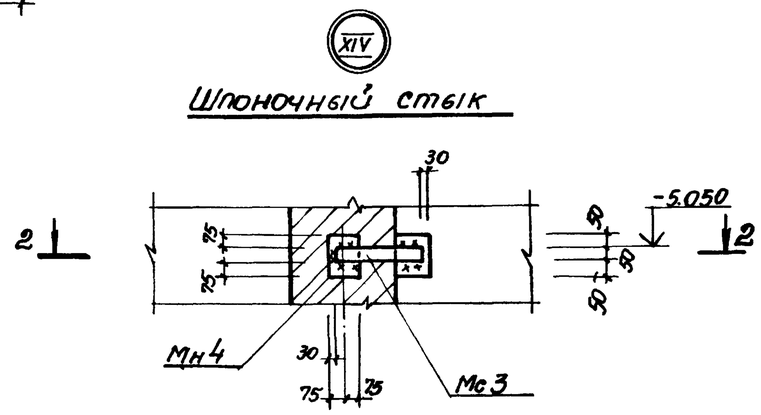

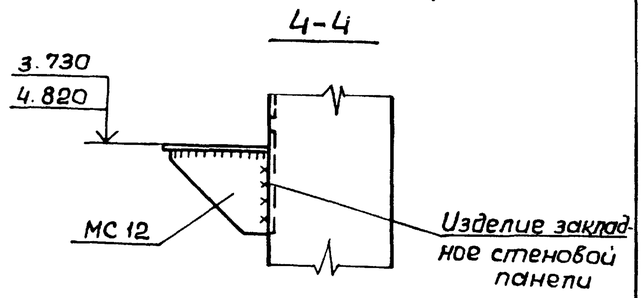

Привязан					ТП902-1-71.83-КЖС			
				Нач.отд. Шейко	Канализационная насосная станция производительностью 200-1200 м³/ч напором 12-27м с решетками-дробилками	Стадия	Лист	Листов
				Н.контр. Власенко		Р	8	
				Рук.гр. Кунцевич	Схема расположения стеновых панелей. Узлы XII÷XVI	Госстрой СССР Союзводоканалниипроект Харьковский Водоканалпроект		
				Гл.инж. Шмандий				
№				Провер. Бородик				

Инв.№ подл. | Подпись и дата | Взам.инв.№

19183-01 11

Спецификация к схеме расположения стеновых панелей

Марка поз	Обозначение	Наименование	кол	Масса ед, кг	Прим.
		Стеновые панели			
ПГ1	902-1-71.83-КЖИ-1ПС66-2Ш-1-01÷1ПС66-2Ш-1÷22	1ПС66-2Ш-1-01	1	7750	
ПГ2	902-1-71.83-КЖИ-1ПС66-2Ш-1-01÷1ПС66-2Ш-1÷22	1ПС66-2Ш-1-02	1	7750	
ПГ3	902-1-71.83-КЖИ-1ПС66-2Ш-1-01÷1ПС66-2Ш-1÷22	1ПС66-2Ш-1-03	1	7750	
ПГ4	902-1-71.83-КЖИ-1ПС66-2Ш-1-01÷1ПС66-2Ш-1÷22	1ПС66-2Ш-1-04	1	7750	
ПГ5	902-1-71.83-КЖИ-1ПС66-2Ш-1-01÷1ПС66-2Ш-1÷22	1ПС66-2Ш-1-05	1	7750	
ПС1	902-1-71.83-КЖИ-1ПС66-2Ш-1-01÷1ПС66-2Ш-1÷22	1ПС66-2Ш-1-06	1	7750	
ПС2	902-1-71.83-КЖИ-1ПС66-2Ш-1-01÷1ПС66-2Ш-1÷22	1ПС66-2Ш-1-07	1	7750	
ПС3	902-1-71.83-КЖИ-1ПС66-2Ш-1-01÷1ПС66-2Ш-1÷22	1ПС66-2Ш-1-08	1	7750	
ПС4	902-1-71.83-КЖИ-1ПС66-2Ш-1-01÷1ПС66-2Ш-1÷22	1ПС66-2Ш-1-09	1	7750	
ПС5	902-1-71.83-КЖИ-1ПС66-2Ш-1-01÷1ПС66-2Ш-1÷22	1ПС66-2Ш-1-10	1	7750	
ПС6	902-1-71.83-КЖИ-1ПС66-2Ш-1-01÷1ПС66-2Ш-1÷22	1ПС66-2Ш-1-11	1	7750	
ПС7	902-1-71.83-КЖИ-1ПС66-2Ш-1-01÷1ПС66-2Ш-1÷22	1ПС66-2Ш-1-12	1	7750	
ПС8	902-1-71.83-КЖИ-1ПС66-2Ш-1-01÷1ПС66-2Ш-1÷22	1ПС66-2Ш-1-13	1	7750	
ПС9	902-1-71.83-КЖИ-1ПС66-2Ш-1-01÷1ПС66-2Ш-1÷22	1ПС66-2Ш-1-14	1	7750	
ПС10	902-1-71.83-КЖИ-1ПС66-2Ш-1-01÷1ПС66-2Ш-1÷22	1ПС66-2Ш-1-15	1	7750	
ПС11	902-1-71.83-КЖИ-1ПС66-2Ш-1-01÷1ПС66-2Ш-1÷22	1ПС66-2Ш-1-16	2	7750	
ПС12	902-1-71.83-КЖИ-1ПС66-2Ш-1-01÷1ПС66-2Ш-1÷22	1ПС66-2Ш-1-17	1	7750	
ПС13	902-1-71.83-КЖИ-1ПС66-2Ш-1-01÷1ПС66-2Ш-1÷22	1ПС66-2Ш-1-18	1	7750	
ПС14	902-1-71.83-КЖИ-1ПС66-2Ш-1-01÷1ПС66-2Ш-1÷22	1ПС66-2Ш-1-19	1	7750	
ПС15	902-1-71.83-КЖИ-1ПС66-2Ш-1-01÷1ПС66-2Ш-1÷22	1ПС66-2Ш-1-20	1	7750	
ПС16	902-1-71.83-КЖИ-1ПС66-2Ш-1-01÷1ПС66-2Ш-1÷22	1ПС66-2Ш-1-21	1	7750	
ПС17	902-1-71.83-КЖИ-1ПС66-2Ш-1-01÷1ПС66-2Ш-1÷22	1ПС66-2Ш-1-22	1	7750	
		Изделия закладные			
МН1	902 1-71.83-КЖИ-МН1	МН1	2	2.1	
МН2	-МН2	МН2	6	9.0	
МН3	-МН3	МН3	14	6.1	
МН4	-МН4	МН4	4	1.6	
МН5	-МН5	МН5	12	5.0	
МН6	-МН6	МН6	4	17.7	
МН7	3.901-5	Сальник Ду350 ℓ=300	3	38.0	

(продолжение)

Марка поз	Обозначение	Наименование	кол	Масса ед. кг	Прим.
		Изделия соединительные			
МС1	902-1-71.83-КЖИ-МС1 МС2,МС3	МС1	4	9.89	
МС2	-МС1, МС2,МС3	МС2	2	4.83	
МС3	-МС1,МС2,МС3	МС3	1	1.61	
МС4	-МС4	МС4	64	1.54	
МС5		Полоса $\frac{6\text{-}2\ 10\times300\ ГОСТ\ 82\text{-}70}{Вст3\text{-}кп2\text{-}1\ ТУ14\text{-}1\text{-}3023\text{-}80}$ ℓ=390	6	9.2	
МС6		Полоса $\frac{6\text{-}2\ 10\times150\ ГОСТ\ 82\text{-}70}{Вст3\text{-}кп2\text{-}1\ ТУ14\text{-}1\text{-}3023\text{-}80}$ ℓ=390	2	7.7	
МС7		Полоса $\frac{6\text{-}2\ 10\times150\ ГОСТ\ 103\text{-}76}{Вст3кп2\ ГОСТ\ 535\text{-}79}$ ℓ=800	4	9.4	
МС8		ф6АI ГОСТ 5781-81	7.8	0.22	пог.м
МС9		Полоса $\frac{6\text{-}2б\times60\ ГОСТ\ 103\text{-}76}{Вст3кп2\ ГОСТ\ 535\text{-}79}$ ℓ=370	64	1.05	
МС10		Полоса $\frac{6\text{-}2б\times60\ ГОСТ\ 103\text{-}76}{Вст3кп2\ ГОСТ\ 535\text{-}79}$ ℓ=490	64	1.39	
МС11	902-1-71.83 - КЖИ-МС11	МС11	576	1.13	
МС12	-МС12	МС12	11	14.3	
МС13	3.902.1-10.1 00.28.00	МС50	154	2.2	
МС14		ф10АIII ГОСТ 5781-82 ℓ=5200	16	3,2	
МС15		ф14АIII ГОСТ 5781-82 ℓ=580	64	0.7	

Альбом IV

Типовой проект 902-1-71.83

Инв.N подл. | Подпись и дата | Взам. инв.N

Привязан:

Инв.N

Нач.отд	Шейко	
Н.контр	Власенко	
Рук.гр	Кынцевич	
Ст.инж	Шкондин	
Техник	Сергенко	

ТП 902-1-71.83-КЖ

Канализационная насосная станция производительностью 200÷1200 м³/ч напором 12÷2 м с решетками-дробилками

Стадия	Лист	Листов
Р	9	

Схема расположения стеновых панелей. Спецификация

Госстрой СССР Киевгипрокоммунпроект Харьковский Водоканалпроект

19183-01 12

Альбом IV

Типовой проект 902-1-71.83

1-1

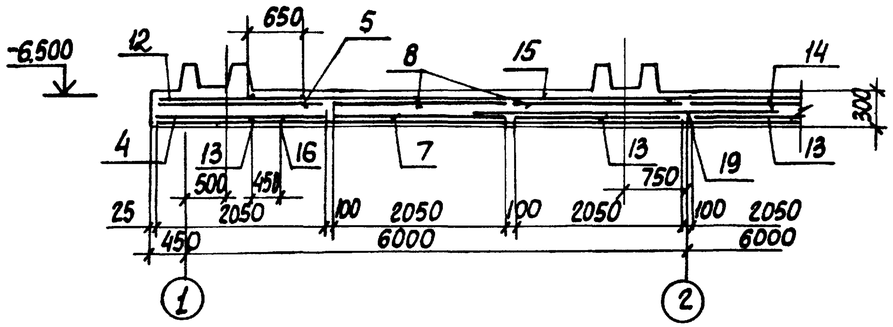

2-2

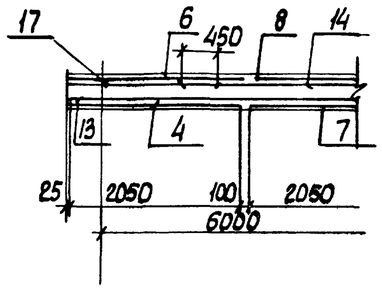

Схема выпусков и пазов

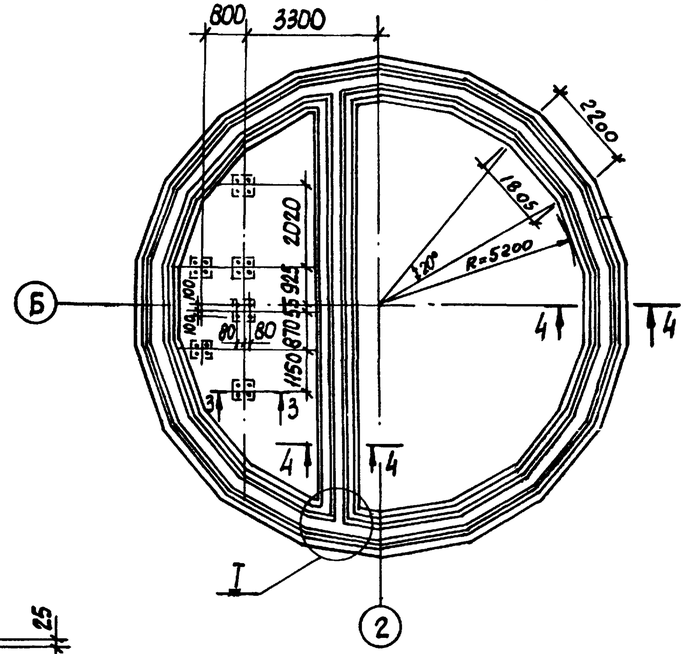

Схема расположения нижней арматуры.

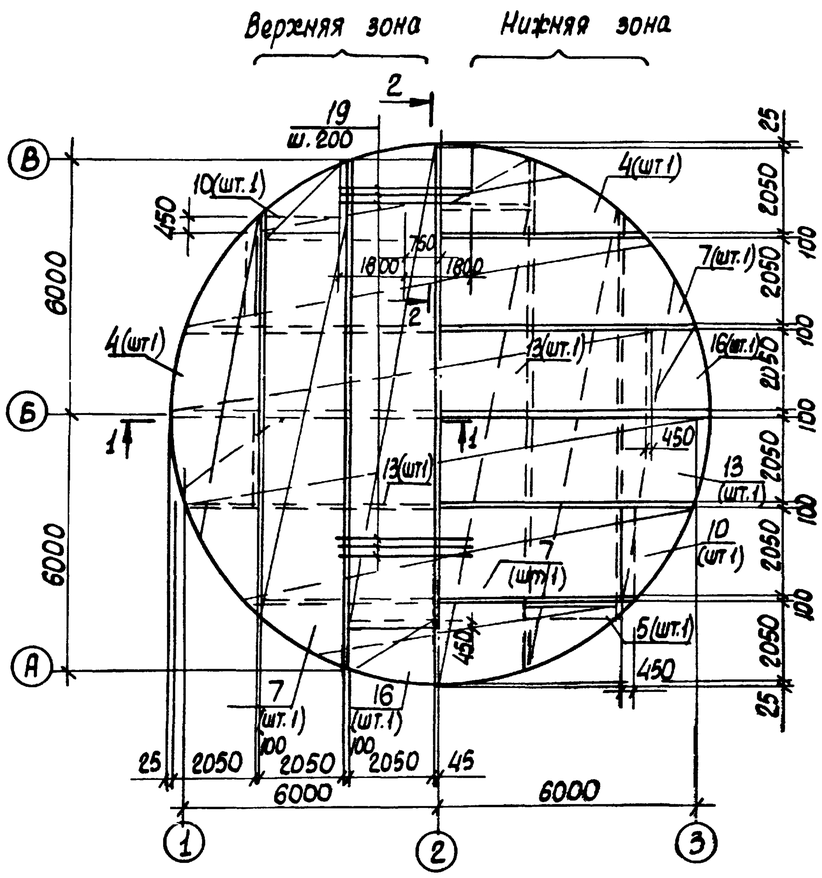

Схема расположения верхней арматуры.

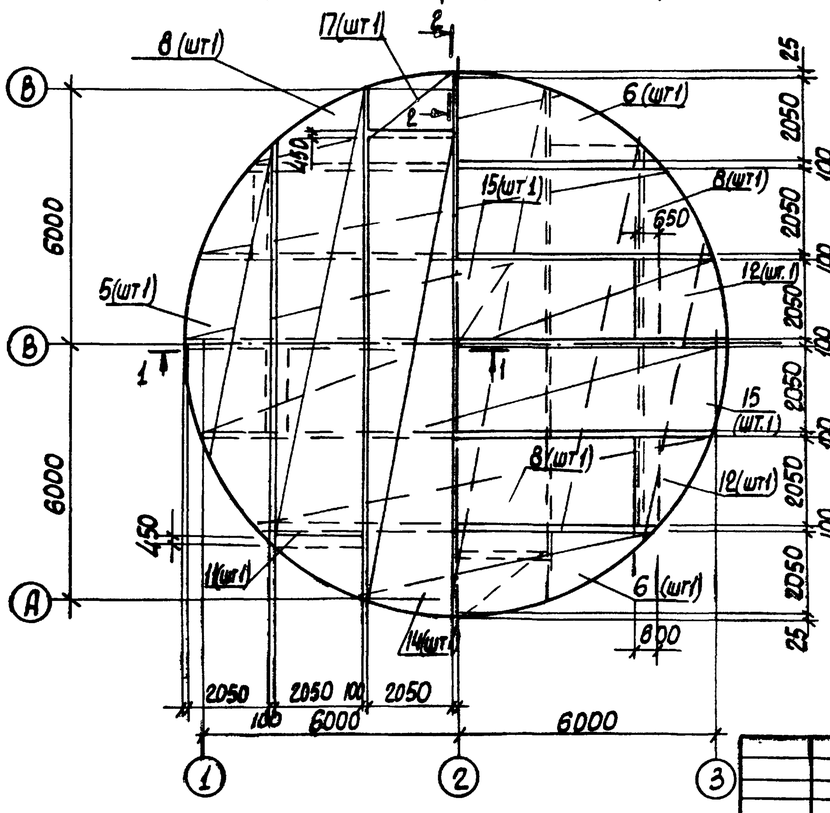

3-3

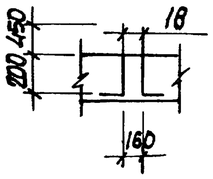

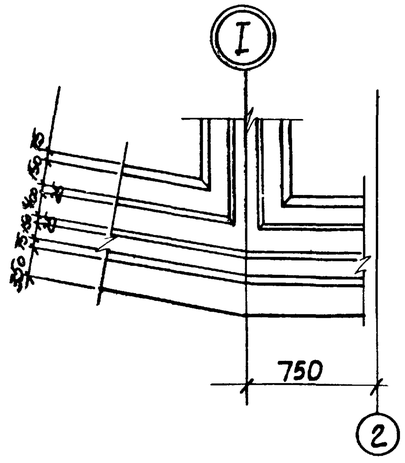

Привязан			
Инв. №			

Нач.отд.	Шейко		
Н.контр.	Власенко		
Рук.гр.	Кунцевич		
Ст.инж.	Литвинов		
Инжен.	Болотинская		

ТП 902-1-71.83-КЖ

Канализационная насосная станция производительностью 200-1200 м³/ч напором 12-27 м с решетками-дробилками

Типа днища ПДм1. Общий вид, схема армирования (в сухих грунтах)

Стадия	Лист	Листов
Р	10	

Госстрой СССР. Союзводоканалниипроект Харьковский Водоканалпроект

Инв.№ подл. | Подпись и дата | Взам.инв.№

19183-01 13

Альбом IV

Типовой проект 902-1-71.83

Схема расположения каркасов днища

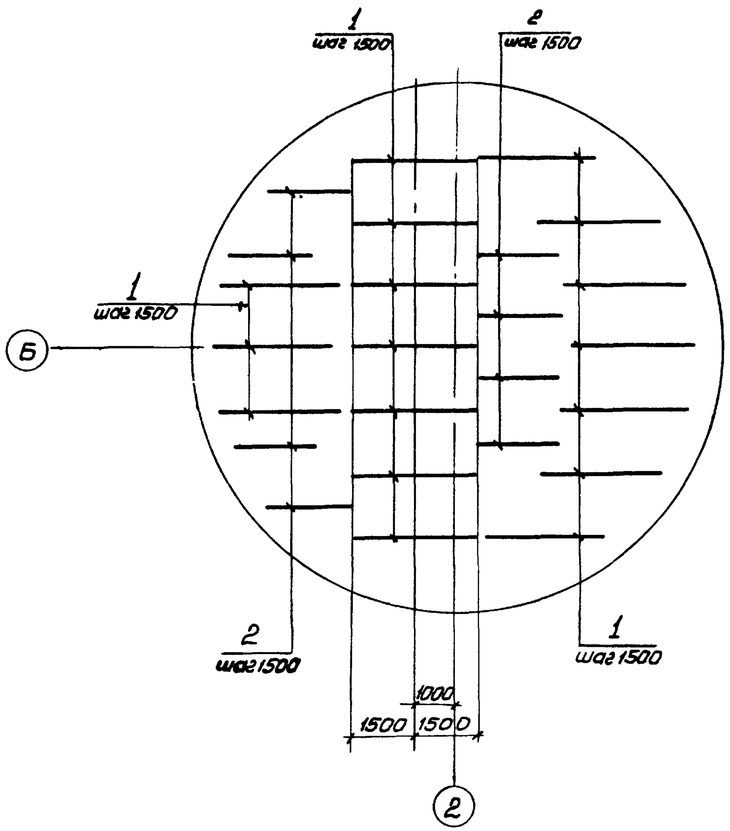

Раскрой сеток

Поз. 13,14,15.

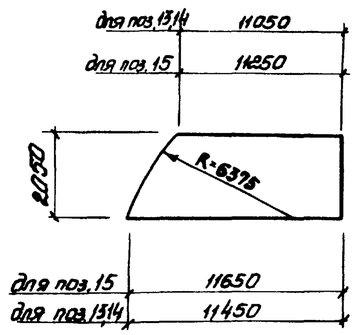

Поз. 7,8,9

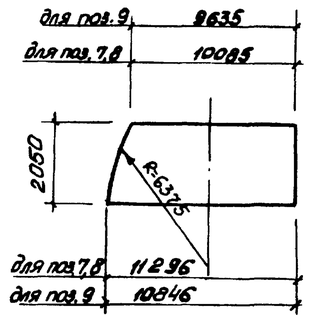

Поз. 10,11,12,16,17

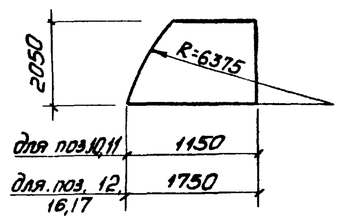

Поз. 4,5,6

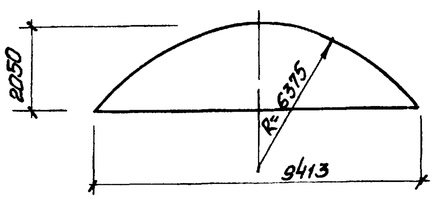

4-4

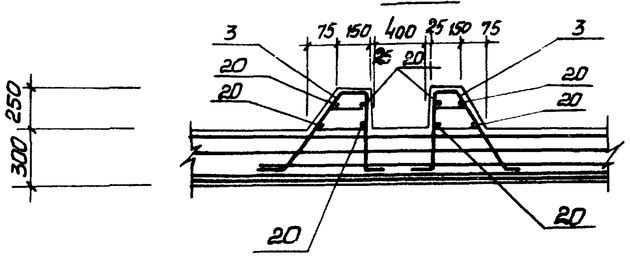

Ведомость деталей

Поз.	Эскиз
18	650 150

Спецификация к ПДМ1

			Обозначение	Наименование	Кол.	Прим.
				Сборочные единицы		
				Плоский каркас		
А4		1	902-1-71.83 -КЖН-КР13	КР 13	17	
А4		2	-КЖН-КР14	КР 14	8	
А4		3	-КЖН-КР15	КР 15	40	
				Сетка арматурная		
		4	ГОСТ 23279-78	С $\frac{10AIII-200}{6AI-600}$ 2050×9550 $\frac{25}{25}$	4	
		5	ГОСТ 23279-78	С $\frac{12AIII-200}{6AI-600}$ 2050×9550 $\frac{25}{25}$	2	
		6	ГОСТ 23279-78	С $\frac{16AIII-200}{6AI-600}$ 2050×9550 $\frac{25}{25}$	2	
		7	ГОСТ 23279-78	С $\frac{10AIII-200}{6AI-600}$ 2050×11350 $\frac{275}{275}$	4	
		8	ГОСТ 23279-78	С $\frac{12AIII-200}{6AI-600}$ 2050×11350 $\frac{275}{275}$	2	
		9	ГОСТ 23279-78	С $\frac{16AIII-200}{6AI-600}$ 2050×11050 $\frac{125}{125}$	2	
		10	ГОСТ 23279-78	С $\frac{10AIII-200}{6AI-600}$ 2050×1150 $\frac{275}{275}$	4	
		11	ГОСТ 23279-78	С $\frac{12AIII-200}{6AI-600}$ 2050×1150 $\frac{275}{275}$	2	
		12	ГОСТ 23279-78	С $\frac{16AIII-200}{6AI-600}$ 2050×1750 $\frac{275}{275}$	4	
		13	ГОСТ 23279-78	С $\frac{10AIII-200}{6AI-600}$ 2050×11450 $\frac{25}{25}$	4	
		14	ГОСТ 23279-78	С $\frac{12AIII-200}{6AI-600}$ 2050×11450 $\frac{25}{25}$	2	
		15	ГОСТ 23279-78	С $\frac{16AIII-200}{6AI-600}$ 2050×11650 $\frac{125}{125}$	2	
		16	ГОСТ 23279-78	С $\frac{10AIII-200}{6AI-600}$ 2050×1750 $\frac{275}{275}$	4	
		17	ГОСТ 23279-78	С $\frac{12AIII-200}{6AI-600}$ 2050×1750 $\frac{275}{275}$	2	
				Детали		
Б.4		18*		ф 16AIII ГОСТ 5781-82 ℓ=800	24	1,28 кг
Б.4		19		ф 20AIII ГОСТ 5781-82 ℓ=3600	55	8,9 кг
Б.4		20		ф 6AI ГОСТ 5781-82 ℓ=36,7	п.м	0.23 кг
				Материалы		
				Бетон марки М200	44,8	$м^3$

* Поз. 18 см. ведомость деталей.

Ведомость расхода стали на элемент, кг.

Марка элемента	Изделия арматурные														Общий расход
	Арматура класса														
	AI					A III									
	ГОСТ 5781-82														
	ф6				Итого	ф10	ф12	ф16	ф20					Итого	
ПДМ1	229,9				229,9	1128,1	697,4	1370,9	489,1					3685,5	3915,4

Нач.отд.	Шейко			
Н.контр.	Власенко			
Рук.гр.	Кунцевич			
Ст.инж.	Литвинов			
Инжен.	Болотинская			

Привязан:

Инв. №

ТП 902-1-71.83 - КЖ

Канализационная насосная станция производительностью 200-1200 м³/ч напором 12-27 м. с решетками-дробилками.

Днище ПДМ1
Схема армирования
Спецификация (в сухих грунтах)

Стадия	Лист	Листов
Р	11	

Госстрой СССР
Союзводоканалпроект
Харьковский
Водоканалпроект

Согласовано:

Инв. № подл. | Подпись и дата | Взам. инв. №

19183-01-14

Альбом IV

Типовой проект 902-1-71.83

1-1

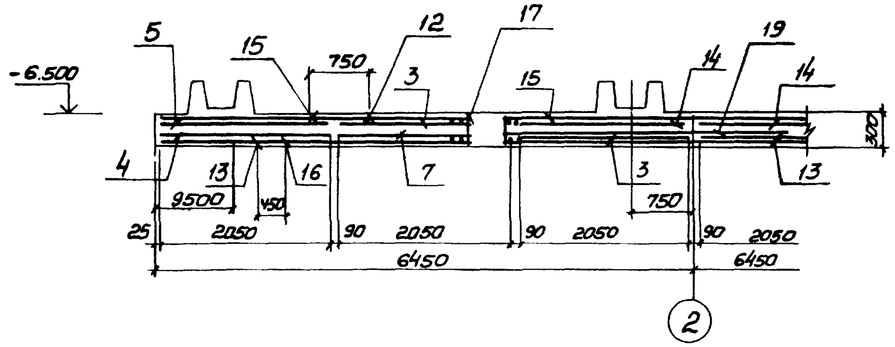

2-2

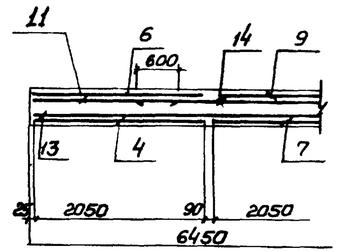

Схема выпусков и пазов

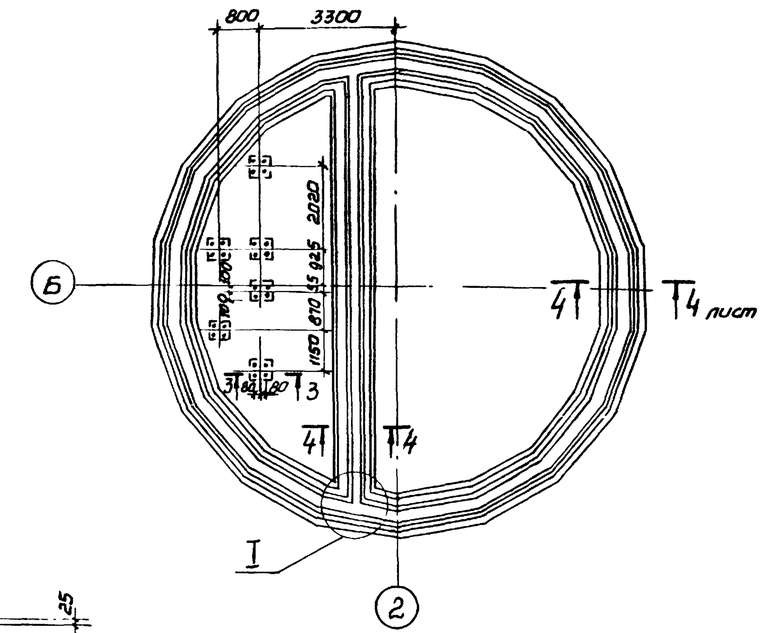

Схема расположения нижней арматуры

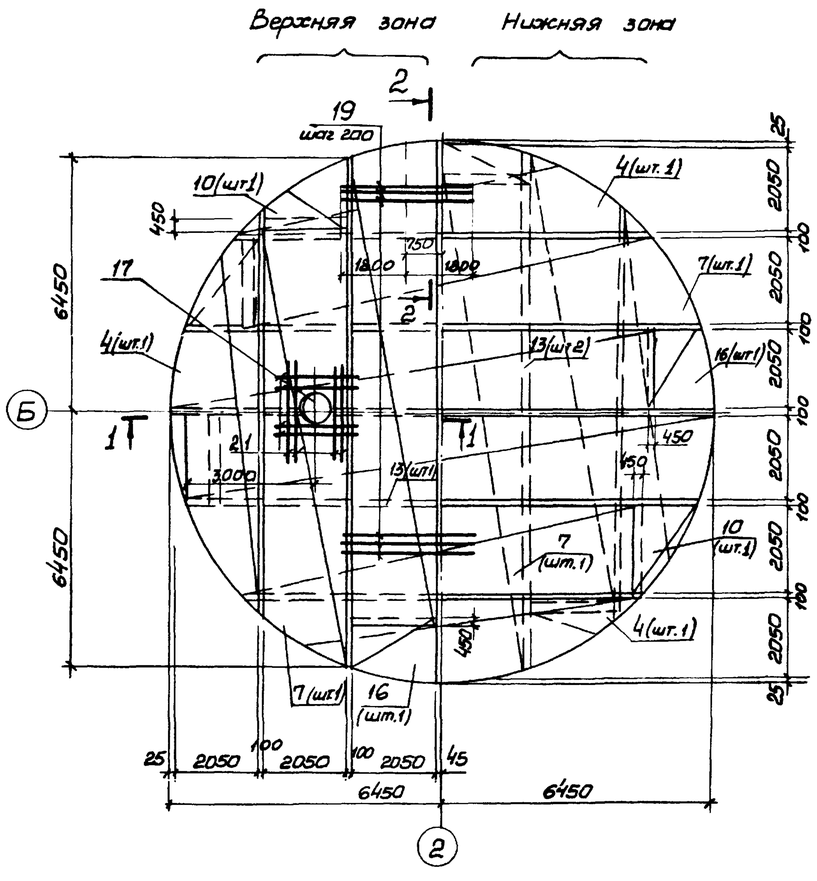

Схема расположения верхней арматуры

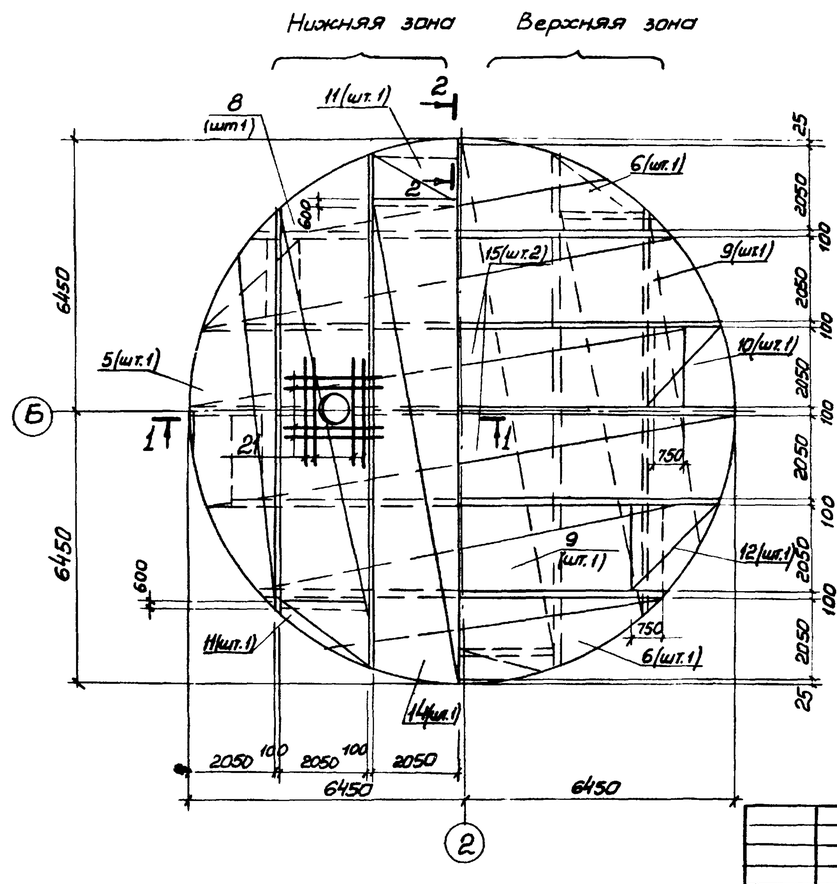

3-3

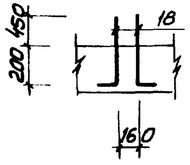

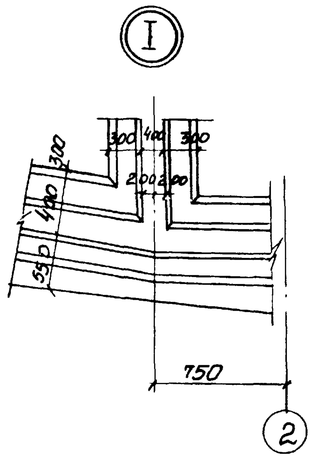

Согласовано:

Инв. № подл. | Подпись и дата | Взам. инв. №

Привязан:

Инв. №

Нач.отд	Шейко		
Н. контр.	Власенко		
Рук. гр.	Кунцевич		
Ст. инж.	Литвинов		
Инжен.	Болотинская		

ТП 902-1-71.83 -КЖ

Канализационная насосная станция производительностью 200-1200 м³/ч напором 12-27 м с решетками-дробилками

Плита днища ПДМ1
Схема армирования
(в мокрых грунтах)

Стадия	Лист	Листов
Р	12	

Госстрой СССР
Союзводоканалпроект Харьковский
Водоканалпроект

19183-01 15

Альбом IV

Типовой проект 902-1-71.83

Схема расположения каркасов днища

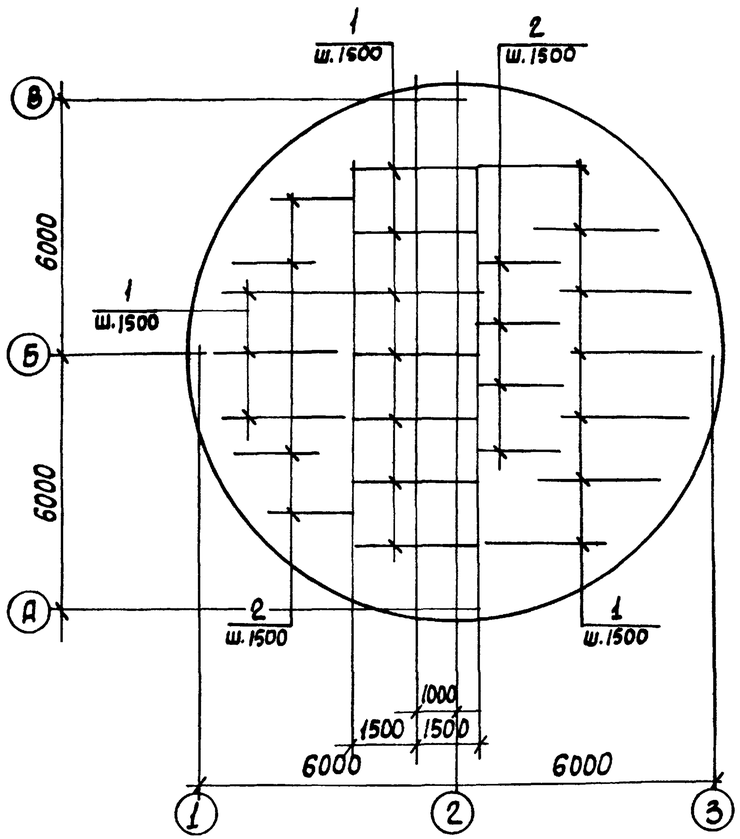

Раскрой сеток

Поз. 13, 14, 15

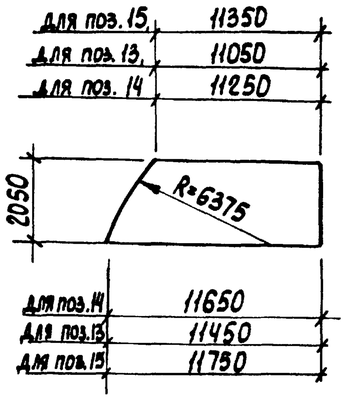

Поз. 7, 8, 9

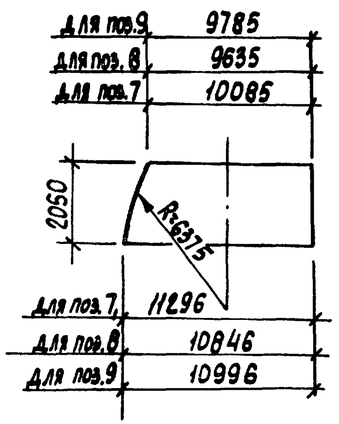

Поз. 10, 11, 12, 16.

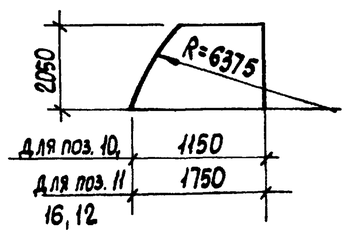

Поз. 4, 5, 6

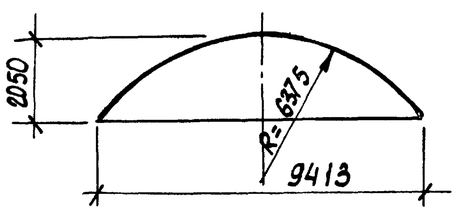

4-4

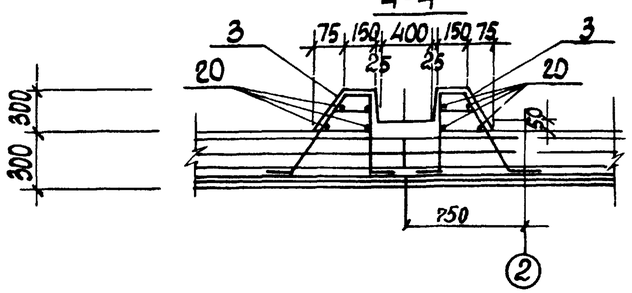

Ведомость деталей

Поз.	Эскиз
18	650 | 150

Спецификация к ПДм 1

Формат	Зона	Поз.	Обозначение	Наименование	Кол.	Прим.
				Сборочные единицы		
				Плоский каркас		
А4		1	ТП 902-1-71.83 -КЖСИ-КР13	КР13	17	
А4		2	-КЖСИ-КР14	КР14	8	
А4		3	-КЖСИ-КР15	КР15	40	
				Сетка арматурная		
		4	ГОСТ 23279-78	С $\frac{10AIII-200}{6AI-600}$ 2050×9550 $\frac{25}{25}$	4	
		5	ГОСТ 23279-78	С $\frac{14AIII-200}{6AI-600}$ 2050×9550 $\frac{25}{25}$	2	
		6	ГОСТ 23279-78	С $\frac{18AIII-200}{6AI-600}$ 2050×9550 $\frac{25}{25}$	2	
		7	ГОСТ 23279-78	С $\frac{10AIII-200}{6AI-600}$ 2050×11350 $\frac{275}{275}$	4	
		8	ГОСТ 23279-78	С $\frac{14AIII-200}{6AI-600}$ 2050×11050 $\frac{275}{275}$	2	
		9	ГОСТ 23279-78	С $\frac{18AIII-200}{6AI-600}$ 2050×11050 $\frac{125}{125}$	2	
		10	ГОСТ 23279-78	С $\frac{10AIII-200}{6AI-600}$ 2050×1150 $\frac{275}{275}$	4	
		11	ГОСТ 23279-78	С $\frac{14AIII-200}{6AI-600}$ 2050×1750 $\frac{275}{275}$	4	
		12	ГОСТ 23279-78	С $\frac{18AIII-200}{6AI-600}$ 2050×1750 $\frac{275}{275}$	4	
		13	ГОСТ 23279-78	С $\frac{10AIII-200}{6AI-600}$ 2050×11450 $\frac{25}{25}$	4	
		14	ГОСТ 23279-78	С $\frac{14AIII-200}{6AI-600}$ 2050×11650 $\frac{125}{125}$	2	
		15	ГОСТ 23279-78	С $\frac{18AIII-200}{6AI-600}$ 2050×11950 $\frac{275}{275}$	2	
		16	ГОСТ 23279-78	С $\frac{10AIII-200}{6AI-600}$ 2050×1750 $\frac{275}{275}$	4	
		17	-КЖСИ-Мн1	Изделие закладное Мн1	1	
				Детали		
Б4		18*		ф16АIII ГОСТ 5781-82 ℓ=800	24	
Б4		19		ф22АIII ГОСТ 5781-82 ℓ=3600	55	
Б4		20		ф6АI ГОСТ 5781-82 ℓ=367	п.м.	
Б4		21		ф12АIII ГОСТ 5781-82 ℓ=1290	16	
				Материалы		
				Бетон марки М200	44,8	м³

* Поз. 18 см. ведомость деталей.

Ведомость расхода стали на элемент, кг.

Марка элемента	Изделия арматурные															Общий расход
	Арматура класса															
	А-I					А-III										
	ГОСТ 5781-82															
	ф6				Итого	ф10	ф12	ф14	ф16	ф18	ф22				Итого	
ПДм1	229,9				229,9	1128,1	34,0	942,6	140,0	156,9	590,1				4403,6	4633,3

Привязан

Инв. №

Нач. отд.	Шейко	
Гл. спец.	Власенко	
Рук. гр.	Кунцевич	
Ст. инж.	Литвинов	
Инженер	Болотникова	

ТП 902-1-71.83 -КЖ

Канализационная насосная станция производительностью 200-1200 м³/ч напором 12-27 м с решетками-дробилками

Стадия	Лист	Листов
Р	13	

Плита днища ПДм1 Схема армирования. Спецификация. (В мокрых грунтах)

Госстрой СССР Союзводоканалниипроект Харьковский Водоканалпроект

19183-01 16

Инв. № подл. | Подпись и дата | Взам. инв. №

Альбом IV

Типовой проект 902-1-71.83

РКМ2

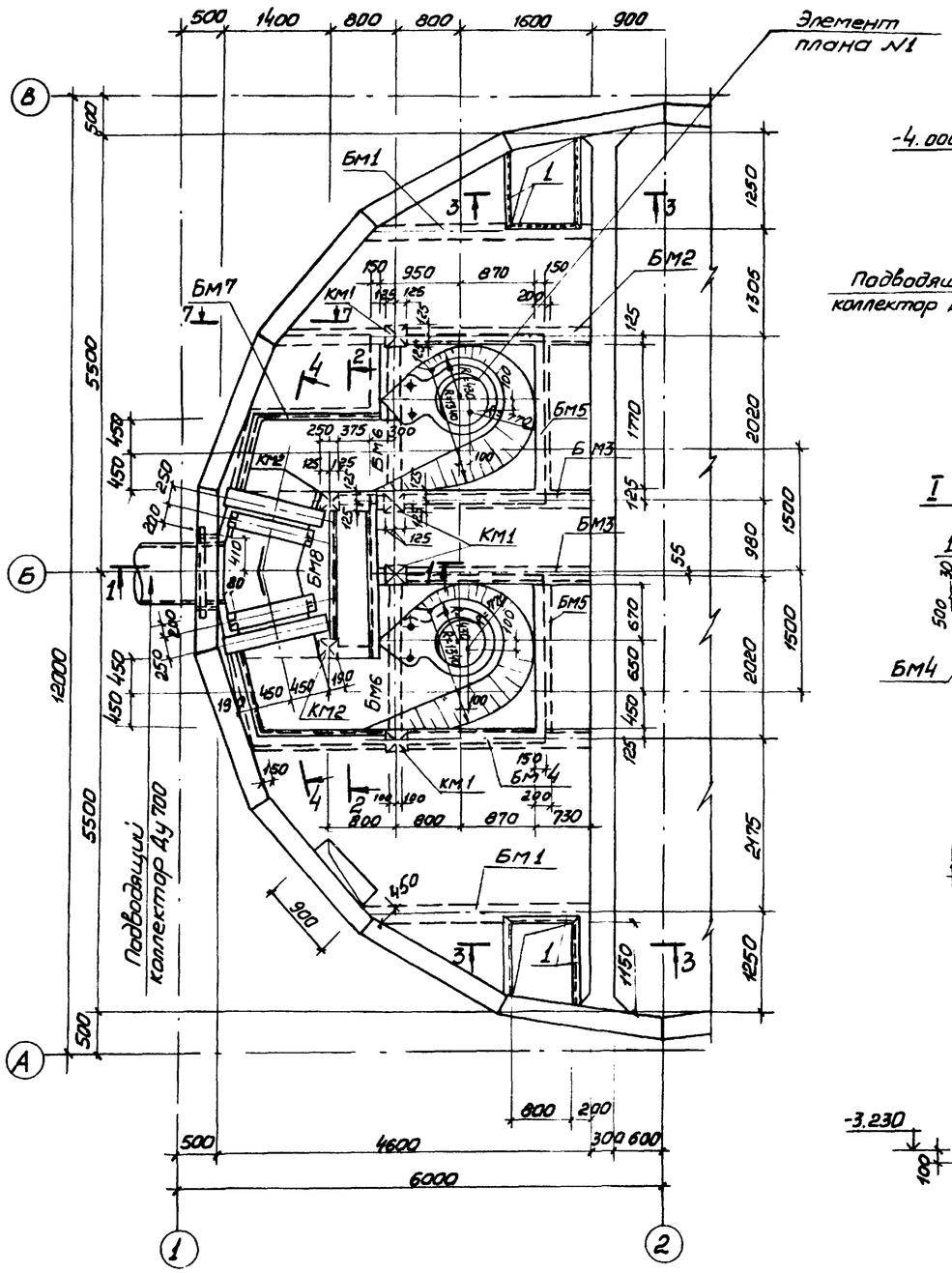

1-1

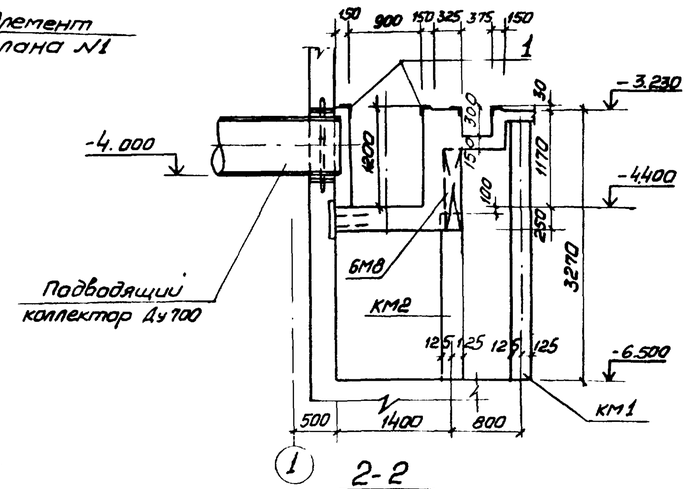

7-7

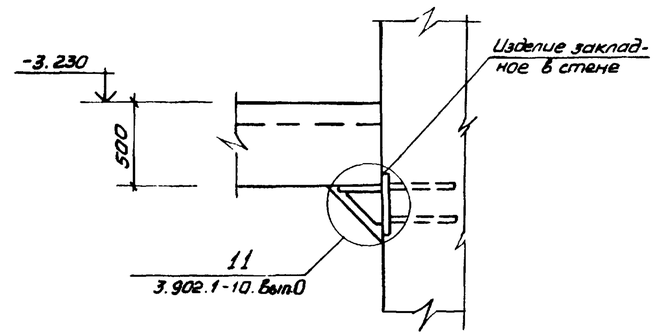

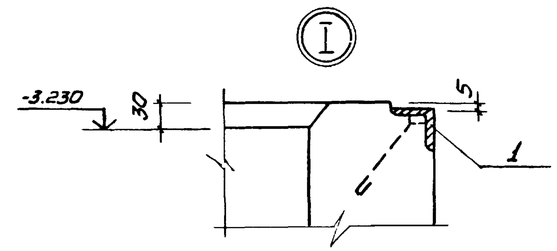

2-2

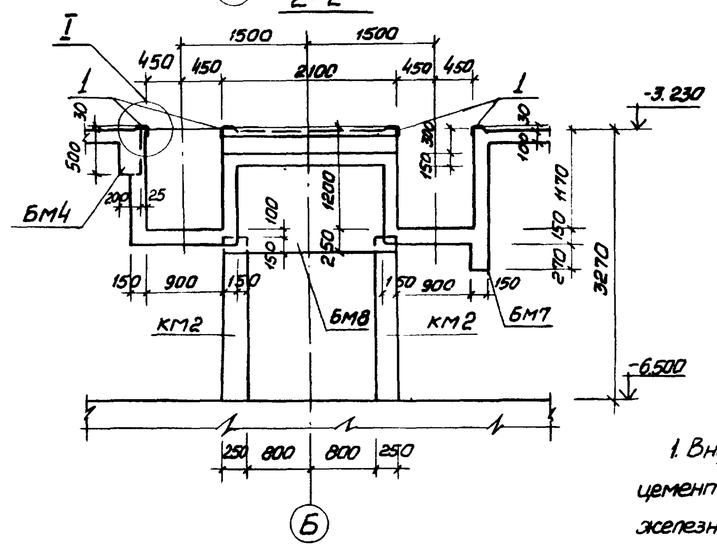

3-3

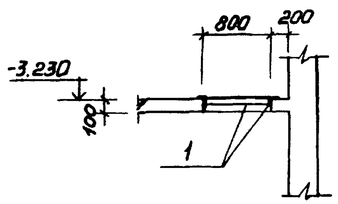

1. Внутренние поверхности лотков оштукатурить цементно-песчаным раствором состава 1:2, в = 20мм. с железнением. На участке установки решеток стены затереть цементным раствором.

2. Рамы щитовых затворов и ремонтных решеток установить по механическим чертежам.

Согласовано:
Отдел ВИК 2 Нерулитова
Отдел 3А Боруан

Инв. № подл.	Подпись и дата	Взам. инв. №	

Привязан:			
Инв. №			

Нач. отд.	Шейко		
Н. контр.	Власенко		
Рук. гр.	Кунцевич		
Ст. инж.	Штандий		
Инжен.	Литвиненко		

ТП 902-1-71.83 -КЖ

Канализационная насосная станция производительностью 200÷1200 м³/ч напором 12-27 м с решетками-дробилками

РКМ2
Перекрытие на отм. -3.200
План и сечения 1-1 ÷ 3-3, 7-7

Стадия	Лист	Листов
Р	14	

Госстрой СССР
Союзводоканалниипроект
Харьковский Водоканалпроект

19183-01 17

Альбом IV

Типовой проект 902-1-71.83

Согласовано
Отдел ВИК 2 Начальник отдела

Инв. № подл. | Подпись и дата | Взам. инв. №

Элемент плана N1

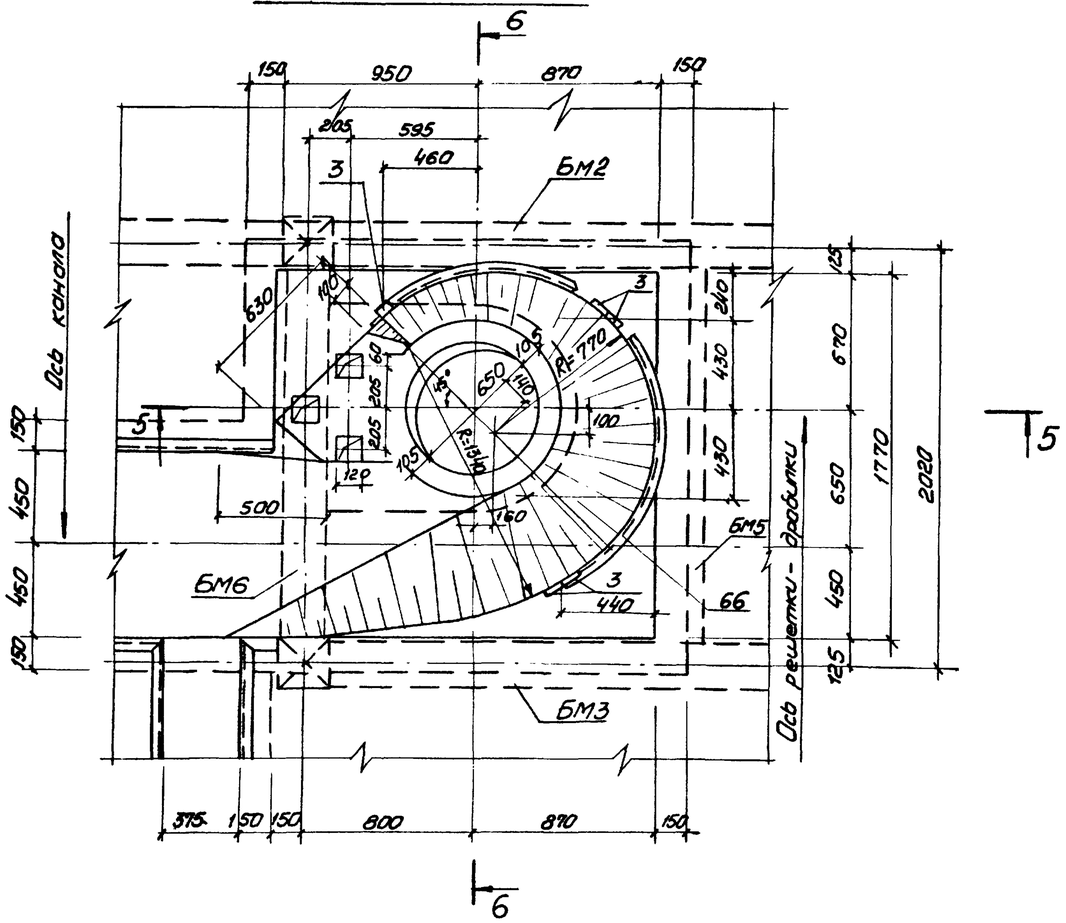

5-5

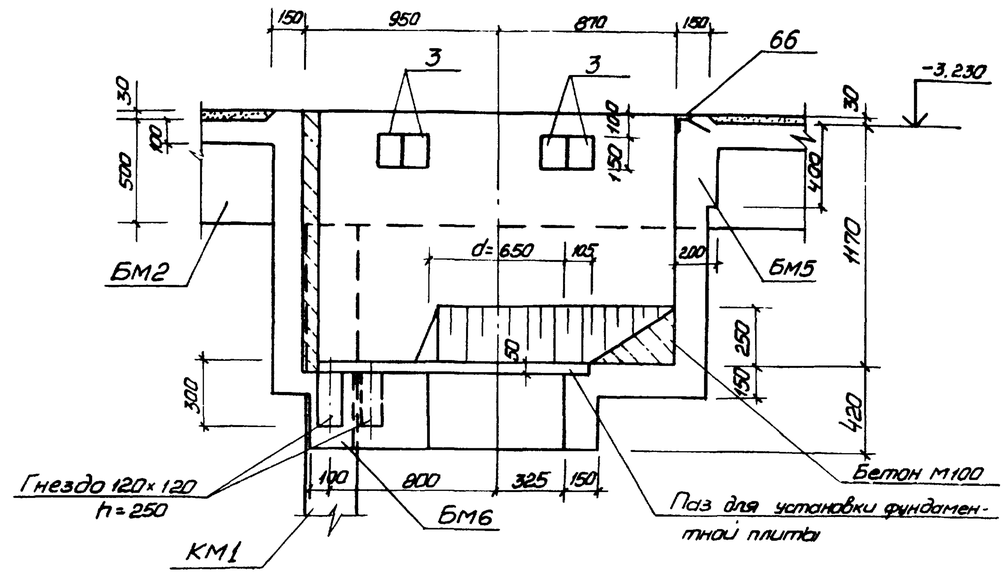

6-6

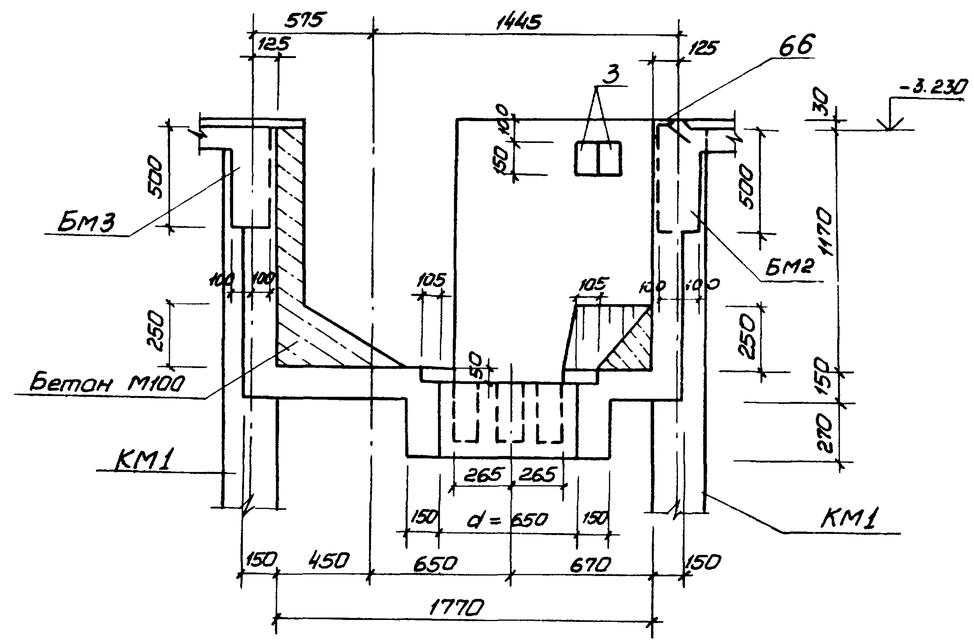

4-4

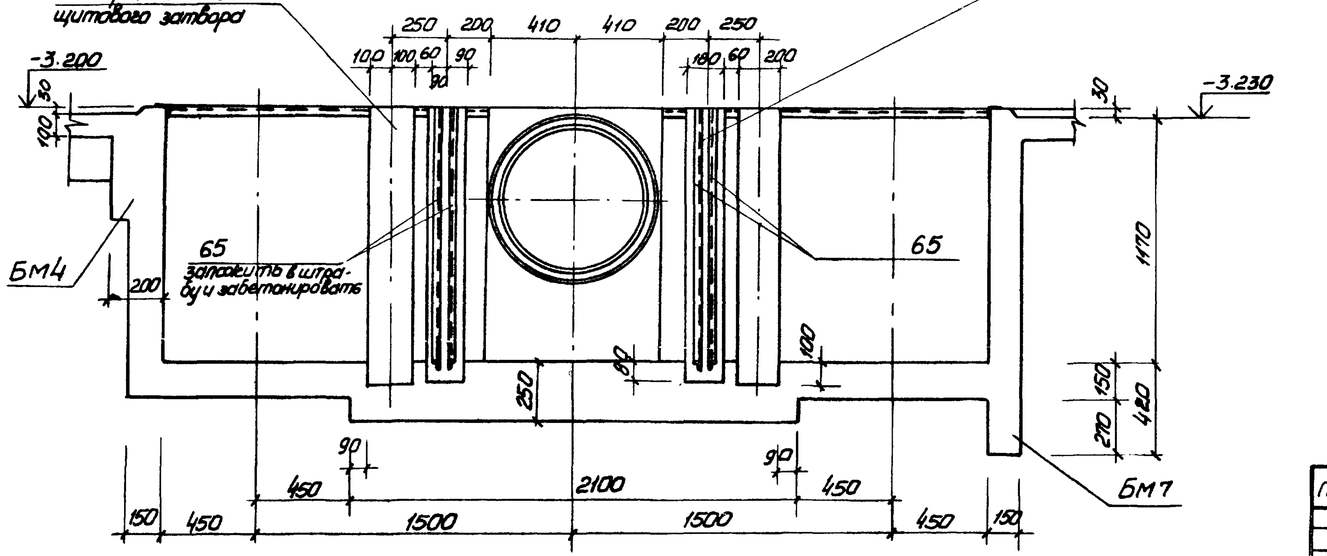

Привязан:			Нач. отд.	Шейко		ТП 902-1-71.83 -КЖ	
			Н. контр.	Алексенко			
			Рук. гр.	Кунцевич		Канализационная насосная станция производительностью 200÷1200 м³/ч напорам 12-27 м с решетками-дробилками	Стадия: Р; Лист: 15; Листов:
			Ст. инж.	Штандий		РКМ2	Госстрой СССР Союзводоканалпроект Харьковский водоканалпроект
Инв. №			Инжен.	Литвиненко		Перекрытие на отм. -3.200 элемент плана 1, сечение 4-4÷6-6	

19183-01 18

Альбом IV

Типовой проект 902-1-71.83

Пм1

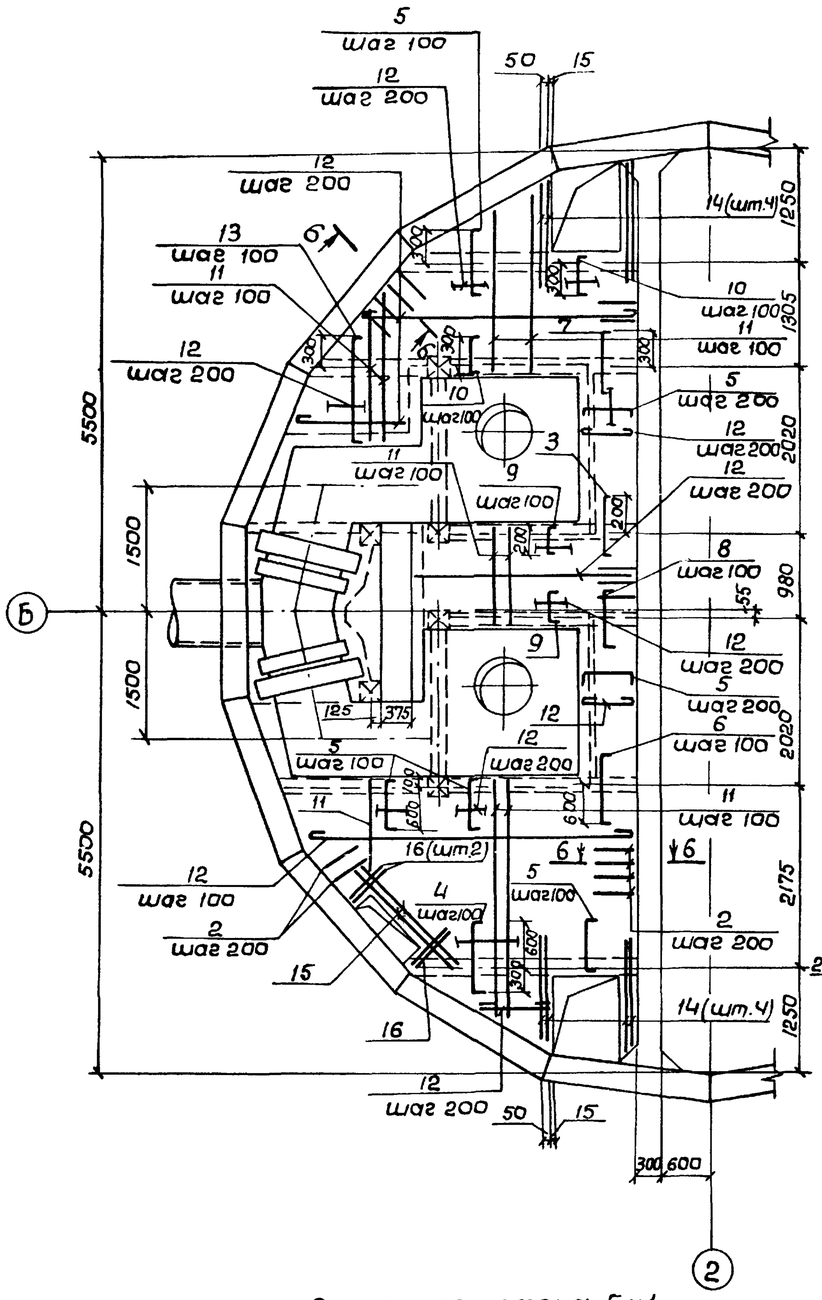

Бм1

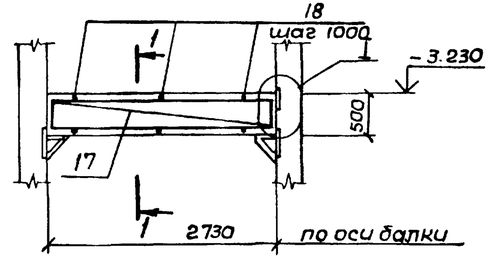

1-1

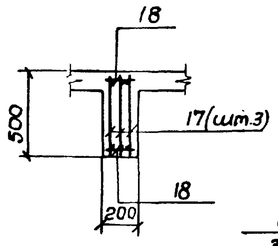

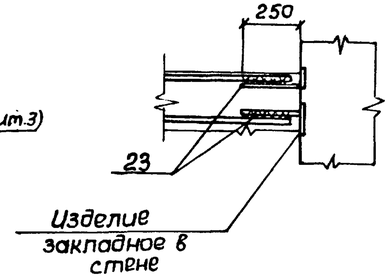

Бм2

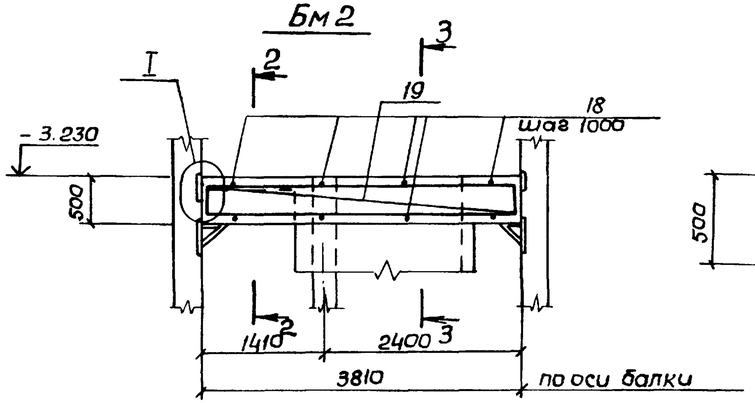

2-2

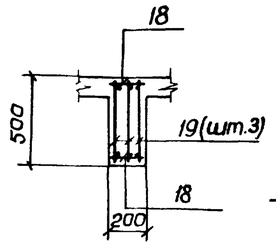

3-3

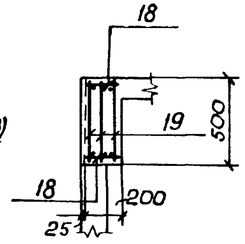

5-5

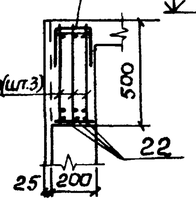

Бм3

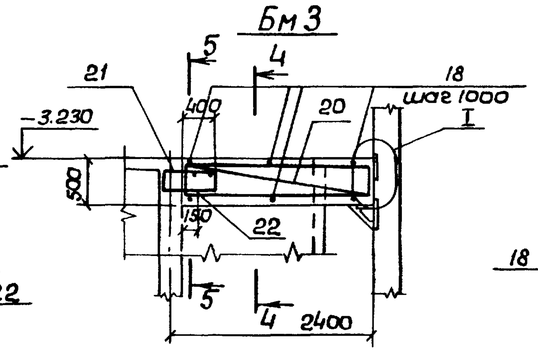

4-4

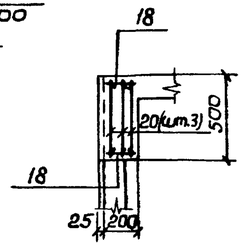

6-6

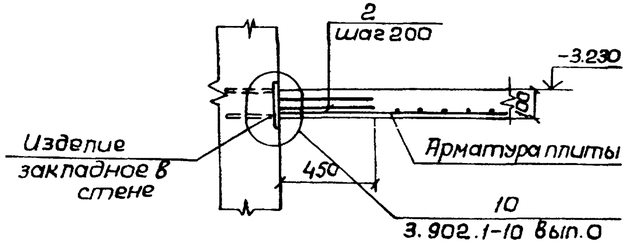

Расчетные схемы балок

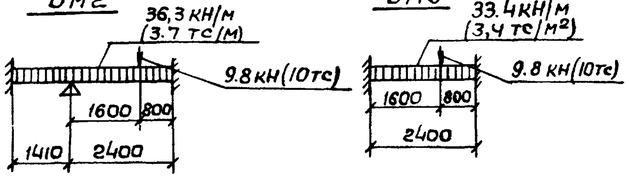

Расчетная схема Бм1

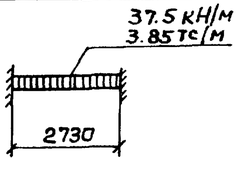

1. Защитный слой бетона до рабочей арматуры принят: в плите - 15 мм, в балках - 25 мм.
2. Арматуру плиты и стержни поз.2 сварить на монтаже между собой при их пересечении.
3. Расчетная нагрузка на плиту составляет 17.7 кПа (1.8 тс/м²).

Привязан:				ТП 902-1-71.83 - КЖ			
	Нач.отд.	Шейко		Канализационная насосная станция производительностью 200÷1200 м³/ч напором 12-27 м с решетками-дробилками	Стадия	Лист	Листов
	Н.контр.	Власенко			Р	16	
	Рук.гр.	Кунцевич		РКМ2. Перекрытие на отм.-3.200. Схема армирования. Плита ПМ1. Балки Бм1÷Бм3	Госстрой СССР Союзводоканалпроект Харьковский Водоканалпроект		
Инв. №	Ст.инж.	Шмандий					
	Инжен.	Литвиненко					

19183-01 19

Инв.№подл. | Подпись и дата | Взам.инв.№

Альбом IV

Типовой проект 902-1-71.83

Согласовано

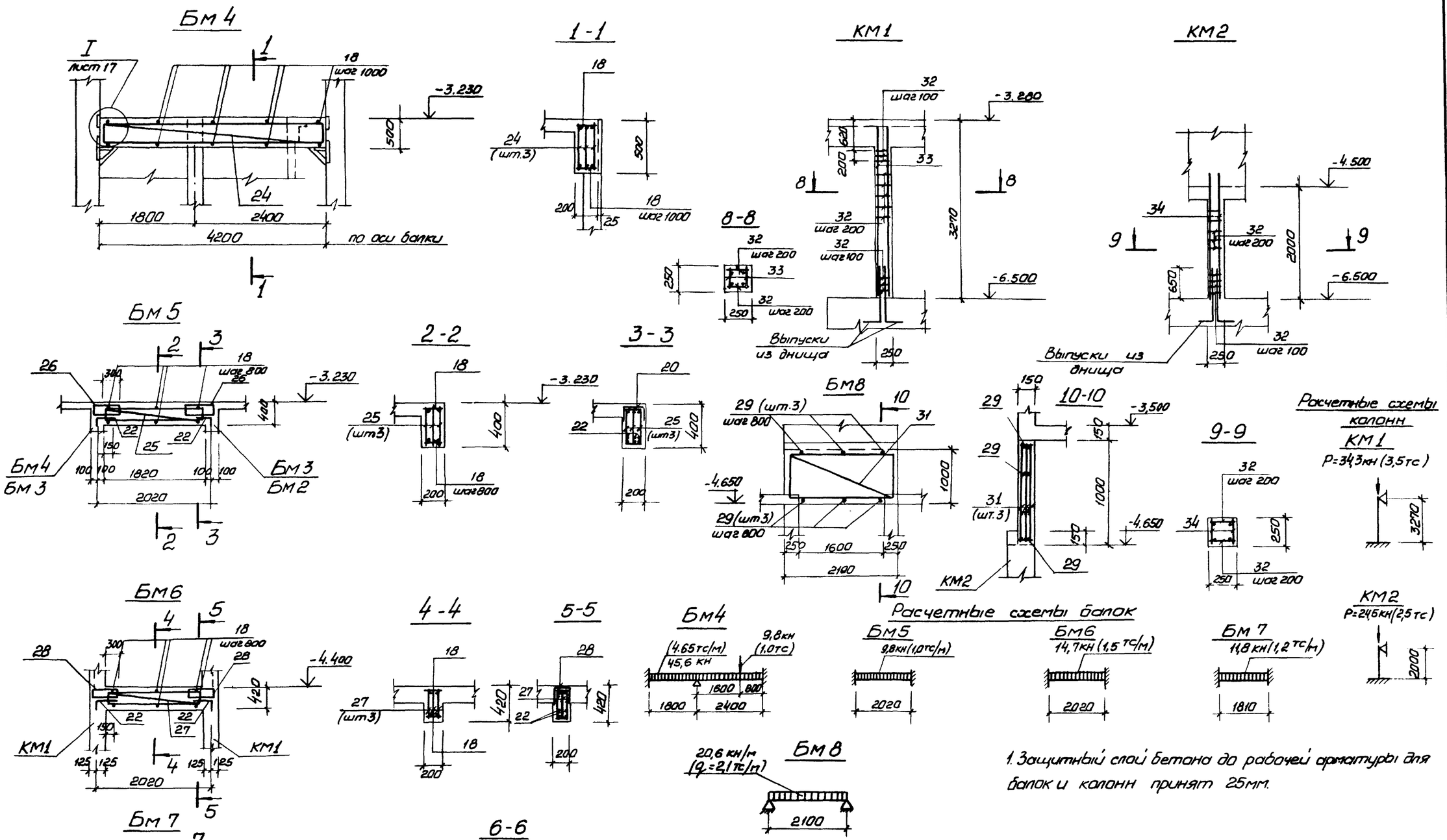

1. Защитный слой бетона до рабочей арматуры для балок и колонн принят 25мм.

Привязан:					ТП 902-1-71.83 -КЖ		
					Канализационная насосная станция производительностью 200÷1200 м³/ч напором 12-27м с решетками-дробилками	Стадия	Лист	Листов
			Нач.отд.	Шейко		Р	17	
			Н. контр.	Власенко	РКМ 2, РКМ 3 Перекрытие на отм.-3,200 Схема армирования балки Бм 4÷Бм 8, Колонны КМ1, КМ2	Госстрой СССР Союзводоканалгипроект Харьковский Водоканалпроект		
			Рук. гр.	Кунцевич				
			Ст. инж.	Шмандий				
Инв. №			Инжен.	Литвиненко				

19183-01 20

Инв.№ подл. | Подпись и дата | Взам. инв.№

Альбом IV

Типовой проект 902-1-71.83

Согласовано:

Взам. инв. №

Подпись и дата

Инв. № подл.

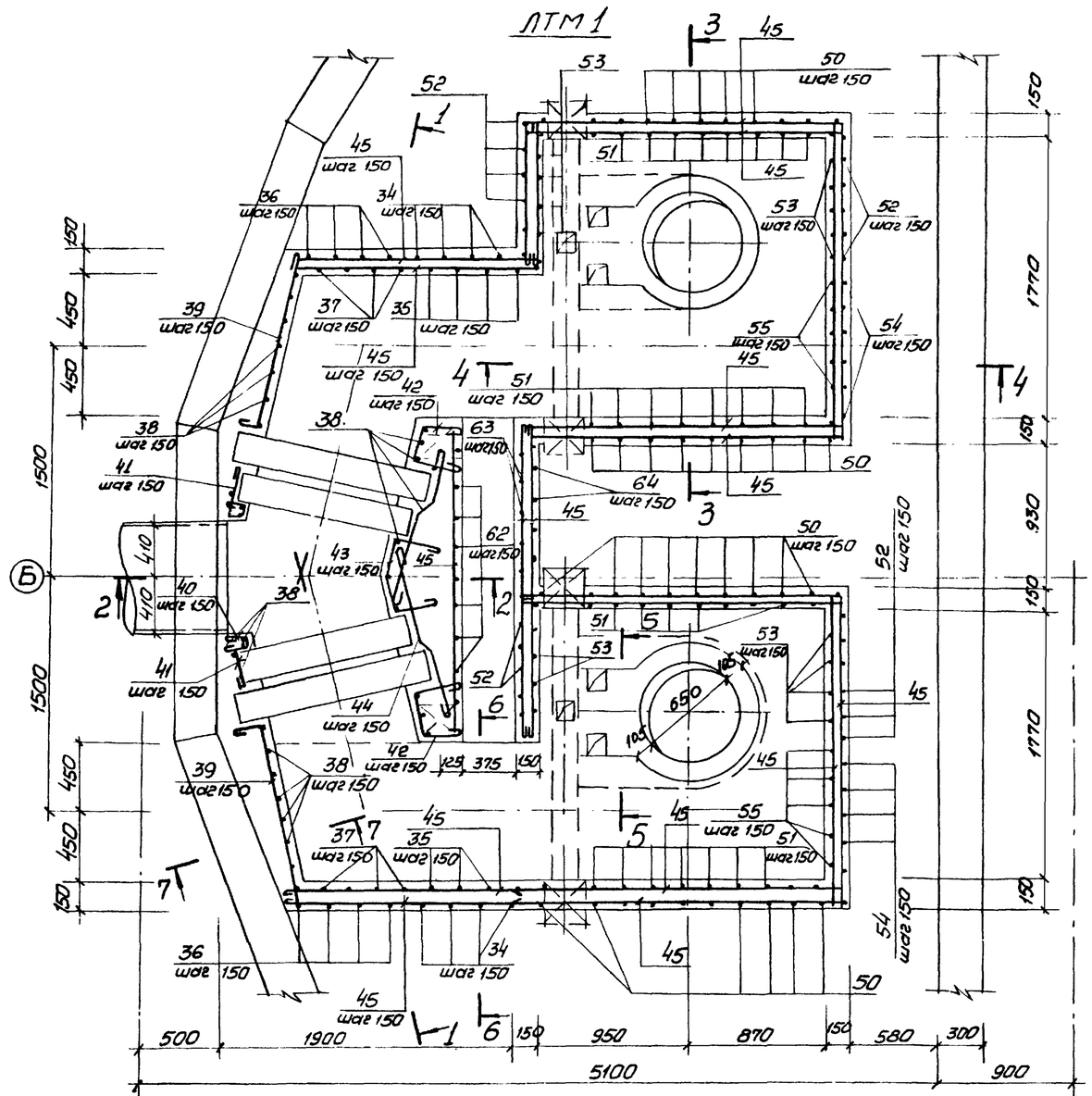

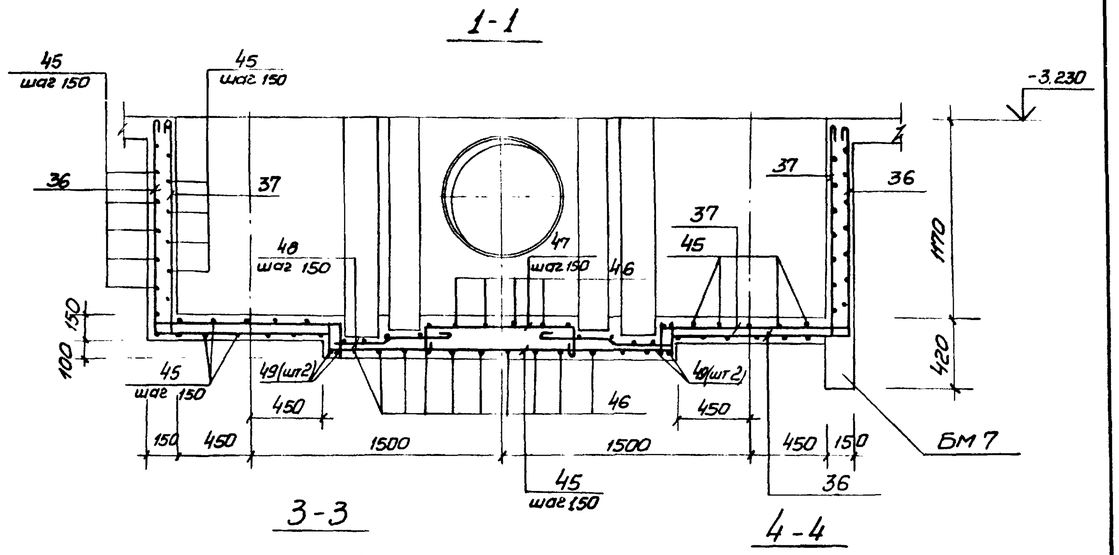

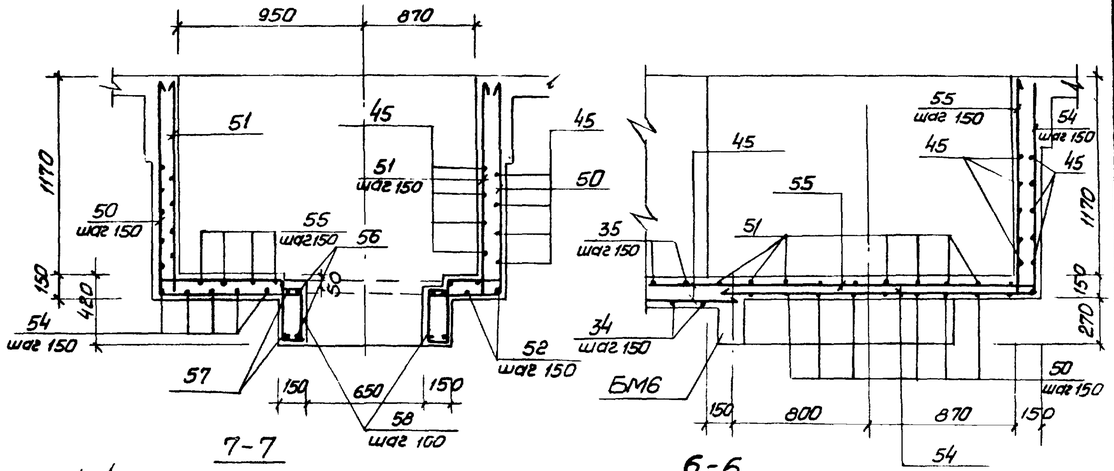

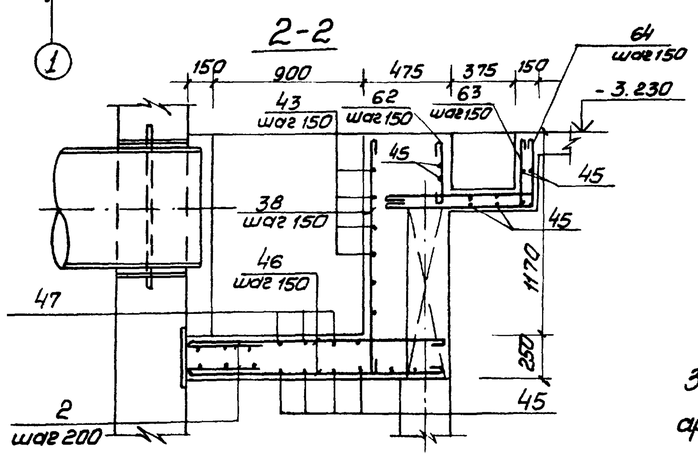

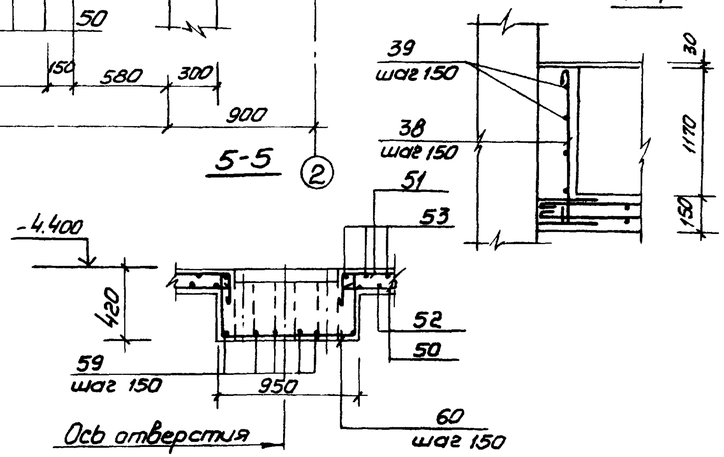

Защитный слой бетона для рабочей арматуры принят 15мм.

Привязан:				ТП902-1-71.83 -КЖ			
		Нач.отд.	Шейко	Канализационная насосная станция производительностью 200÷1200 м³/ч напором 12÷27м с решетками-дробилками	Стадия	Лист	Листов
		Н.контр.	Власенко		Р	18	
		Рук.гр.	Кунцевич	РКМ 2 Перекрытие на отм.-3.200 Лоток ЛТМ 1. Схема армирования	Госстрой СССР Союзводоканалпроект Харьковский Водоканалпроект		
		Ст.инж.	Шманай				
Инв. №		Инжен.	Литвинов				

19183-01 21

Альбом IV

Типовой проект 902-1-71.83

Ведомость деталей

Поз.	Эскиз
4	80 — 900 — 80
5	80 — 700 — 80
6	80 — 800 — 80
7	80 — 500 — 80
8	80 — 400 — 80
9	80 — 310 — 80
10	80 — 410 — 80
13	80 — 1150 — 80
22	150 — 300
61	1490, 1170, 1010
35	1290, 1170, 1010; 110, 110, 110
36	1290, 1160
37	1290, 1160; 110, 110
38	1290
39	120, 1100
40	120, 105°, 80, 90°, 120
41	320, 50
42	250, 300, 105, 90°, 250
43	300, 90, 150, 90, 300
44	500, 400, 110
46	1500 ÷ 1400
47	200, 500 ÷ 900, 200
48	150, 300, 70, 400, 70
50	1290, 2040, 1290
51	1290, 2040; 110, 110, 110
52	1290, 2080, 1290
53	1290, 2080, 1290; 110, 110, 110, 110
54	1290, 2100
55	1290, 2100, 110, 110
56	450, 690, 450, 910
57	
58	110, 340
59	520, 380
60	380, 910, 380
62	390
63	380, 950, 110, 110
64	950, 380

Спецификация к перекрытию РКМ2 (начало)

Формат	Зона	Поз.	Обозначение	Наименование	Кол.	Прим.
				Плита ПМ1 шт.1		
				Сборочные единицы		
		1	1.400-15 в.1.550-07	Изделие закладное МН556	16,8	п.м.
		2	3.902.1.1-10, в.0. л.15	Изделие соединительное МС53	260	шт.
		3				
				Детали		
Б4		4*		ф10АIII ГОСТ5781-82, ℓ=1060	16	0,6кг
Б4		5*		ф8АIII то же ℓ=860	79	0,3кг
Б4		6*		ф8АIII " ℓ=960	7	0,4кг
Б4		7*		ф8АIII " ℓ=660	7	0,3кг
Б4		8*		ф8АIII " ℓ=910	14	0,4кг
Б4		9*		ф8АIII " ℓ=470	32	0,2кг
Б4		10*		ф8АIII " ℓ=570	24	0,2кг
Б4		11		ф8АIII "	п.м. 2500	0,4кг
Б4		12		ф6АI ГОСТ5781-82	п.м. 170,0	0,22кг
Б4		13*		ф8АIII ГОСТ5781-82 ℓ=1360	15	0,5кг
Б4		14		ф12АIII то же ℓ=1400	8	1,2кг
Б4		15		ф12АIII " ℓ=1800	2	1,6кг
Б4		16		ф12АIII " ℓ=800	4	0,7кг
				Балка БМ1 шт.2		
				Сборочные единицы		
А4		17	902-1-71.83-КЖИ -КР1	Каркас плоский КР1	6	
				Детали		
Б4		18		ф6АI ГОСТ5781-82 ℓ=180	12	0,1кг
		23		ф16АIII ГОСТ5781-82 ℓ=250	24	0,4кг
				Балка БМ2, шт.1		
				Сборочные единицы		
А4		19	902-1-71.83-КЖИ -КР2	Каркас плоский КР2	3	
				Детали		
Б4		18		ф6АI ГОСТ5781-82 ℓ=180	8	0,1кг
Б4		23		ф16АIII ГОСТ5781-82 ℓ=250	12	0,4кг

*) Позиции 4÷10, 13, 22 см. ведомость деталей

Формат	Зона	Поз.	Обозначение	Наименование	Кол.	Примеч.
				Балка БМ3 шт.2		
				Сборочные единицы		
А4		20	902-1-71.83-КЖИ -КР3	Каркас плоский КР3	6	
А4		21	-КЖИ -С1	Сетка арматурная С1	2	
				Детали		
Б4		18		ф6АI ГОСТ5781-82, ℓ=180	12	0,1кг
Б4		22*		ф10АIII ГОСТ5781-82, ℓ=450	6	0,3кг
		23		ф16АIII ГОСТ5781-82, ℓ=250	12	0,4кг
				Балка БМ4, шт.1		
				Сборочные единицы		
А4		24	902-1-71.83-КЖИ- -КР4	Каркас плоский КР4	3	
				Детали		
Б4		18		ф6АI ГОСТ 5781-82, ℓ=180	10	0,1кг
		23		ф16АIII ГОСТ 5781-82, ℓ=250	6	0,4кг
				Балка БМ5 шт.2		
				Сборочные единицы		
А4		25	902-1-71.83-КЖИ -КР5	Каркас плоский КР5	6	
А4		26	-КЖИ -С2	Сетка арматурная С2	4	
				Детали		
Б4		18		ф6АI ГОСТ5781-82, ℓ=180	12	0,1кг
Б4		22*		ф10АIII ГОСТ5781-82, ℓ=450	12	0,4кг
				Балка БМ6, шт.2		
				Сборочные единицы		
А4		27	902-1-71.83-КЖИ- -КР6	Каркас плоский КР6	6	
А4		28	-КЖИ- -С3	Сетка арматурная С3	4	
				Детали		
Б4		18		ф6АI ГОСТ 5781-82, ℓ=180	12	0,1кг
Б4		22		ф10АIII ГОСТ5781-82, ℓ=450	12	0,4кг

Согласовано:

Взам. инв. №

Подпись и дата

Инв. № подл.

Привязан

Инв. №

Нач. отд.	Шейко	
Н. контр.	Власенко	
Рук. гр.	Кунцевич	
Ст. инж.	Шпандин	
Инженер.	Литвиненко	

ТП 902-1-71.83-КЖ

Канализационная насосная станция производительностью 200÷1200 м³/ч напором 12-27м с решетками-дробилками	Стадия	Лист	Листов
	Р	19	
РКМ2 Спецификация перекрытия (начало)	Госстрой СССР Союзводоканалниипроект Водоканалпроект		

Альбом IV

Типовой проект 902-1-71.83

Спецификация к перекрытию РКМ2 (окончание)

Формат	Зона	Поз.	Обозначение	Наименование	Кол.	Прим.
				Балка БМ7, шт.1		
				Сборочные единицы		
А4		30	902-1-71.83-КЖИ -КР7	Каркас плоский КР7	3	
А4		28	КЖИ -С3	Сетка арматурная С3	1	
				Детали		
Б.4.		29		ф 6АI ГОСТ5781-82, ℓ=130	6	0,03кг
Б4		22		ф 10АIII ГОСТ5781-82, ℓ=450	3	0,3кг
				Балка БМ8, шт.1		
				Сборочные единицы		
А4		31	902-1-71.83-КЖИ -КР11	Каркас плоский КР11	3	
				Детали		
Б.4		29		ф6АI ГОСТ5781-82, ℓ=130	12	0,03кг
				Колонна КМ1, шт. 4		
				Сборочные единицы		
А4		33	902-1-71.83-КЖИ -КР8	Каркас плоский КР8	8	
				Детали		
Б.4		32		ф8АI ГОСТ5781-82, ℓ=230	136	0,1кг
				Колонна КМ2, шт.2		
				Сборочные единицы		
А4		34	902-1-71.83-КЖИ -КР9	Каркас плоский КР9	4	
				Детали		
Б.4.		32		ф8АI ГОСТ5781-82, ℓ=230		0,1кг
				ЛТМ1, шт. 1		
				Сборочные единицы		
		2	3.902.1-10 в.0 л.15	Изделие закладное МС53	40	
		3	1.400-15 В1. 120-37	МН 111-2	6	
		66	1.400-15. В1. 540-09	МН 548	пог.м. 3,2	
А4		65	902-1- -КЖИ- МН3	МН 3	4	
А4		49	902-1- -КЖИ- КР10	Каркас плоский КР10	4	
				Детали		
Б.4.		61		ф8АI ГОСТ5781-82, ℓ=3590	8	1,4кг
Б.4.		35*		ф8АI ℓ=4030	8	1,6кг
Б.4.		36*		ф8АI ℓ=2570	8	1,0кг
Б.4		37*		ф8АI ℓ=2790	8	1,1кг
Б.4.		38*		ф8АI ℓ=1410	35	0,6кг

Формат	Зона	Поз.	Обозначение	Наименование	Кол.	Прим.
Б.4		39*		ф 8АI ГОСТ5781-82, ℓ=1340	16	0,5кг
Б.4.		40*		ф8АI ℓ=420	16	0,2кг
Б.4.		41*		ф8АI ℓ=490	16	0,2кг
Б.4.		42*		ф8АI ℓ=920	16	0,4кг
Б.4		43*		ф8АI ℓ=1120	15	0,4кг
Б.4.		44*		ф8АI ℓ=1150	32	0,5кг
Б.4.		45*		ф8АI	п.м 265	104,7кг
Б.4.		46*		ф8АI ℓ=1450	28	0,6кг
Б.4		47*		ф8АI ℓ=1220	6	0,5кг
Б.4.		48*		ф8АI ℓ=1050	18	0,4кг
Б.4		50*		ф12АIII ГОСТ5781-82 ℓ=4820	24	4,1кг
Б.4		51*		ф12АIII ℓ=5060	26	4,5кг
Б.4.		52*		ф12АIII ℓ=4660	12	4,1кг
Б.4.		53*		ф12АIII ℓ=5100	12	4,5кг
Б.4.		54*		ф12АIII ℓ=3390	12	3,0кг
Б.4.		55*		ф12АIII ℓ=3610	12	3,2кг
Б.4.		56*		ф12АIII ℓ=2620	4	2,3кг
Б.4.		57*		ф12АIII ℓ=3300	4	2,9кг
Б.4.		58*		ф6АI ГОСТ5781-82 ℓ=1010	25	0,2кг

Формат	Зона	Поз.	Обозначение	Наименование	Кол.	Прим.
Б.4		59*		ф12АIII ГОСТ5781-82, ℓ=900	12	0,8кг
Б.4		60*		ф12АIII ℓ=1670	6	1,5кг
Б.4.		62*		ф8АI ГОСТ5781-82, ℓ=510	15	0,2кг
Б.4		63*		ф8АI ℓ=1670	14	0,7кг
Б.4		64*		ф8АI ℓ=1450	14	2,6кг
				Материалы на РКм2		
				Бетон марки 200		12,0м³

*) Позиции 22, 34÷44, 46÷64 см. ведомость деталей на листе 19.

Ведомость расхода стали на элемент, кг

Марка элемента	Изделия арматурное											Изделия закладные								Общий расход
	Арматура класса										Всего	Арматура класса			Прокат марки				Всего	
	АI				АIII							АIII			Вст3кп2-1					
	ГОСТ 5781-82				ГОСТ 5781-82							ГОСТ 5781-82			ГОСТ 8509-72*					
	6	8		Итого	8	10	12	16		Итого		8	10	Итого	L 50x5			Итого		
РКМ2	110,64	295,7		406,34	163,3	28	480,5	392,5		1064,3	1470,64	6.6	12.0	18.6	62.7			62.7	81.3	1551.94

Согласовано

Взам. инв. №

Подпись и дата

Инв. № подл.

Привязан:

Инв. №

Нач.отд	Шейко	
Н. контр.	Власенко	
Рук. гр.	Кунцевич	
Ст.инж.	Шнандий	
Инж.	Литвиненко	

ТП 902-1-71.83 -КЖ

Канализационная насосная станция производительностью 200÷1200м³/ч напором 12-27м с решетками-дробилками

Стадия	Лист	Листов
Р	20	

РКМ2
Спецификация перекрытия (окончание)

Госстрой СССР Союзводоканалниипроект Харьковский водоканалпроект

Альбом IV

Типовой проект 902-1-71.83

РКМ3

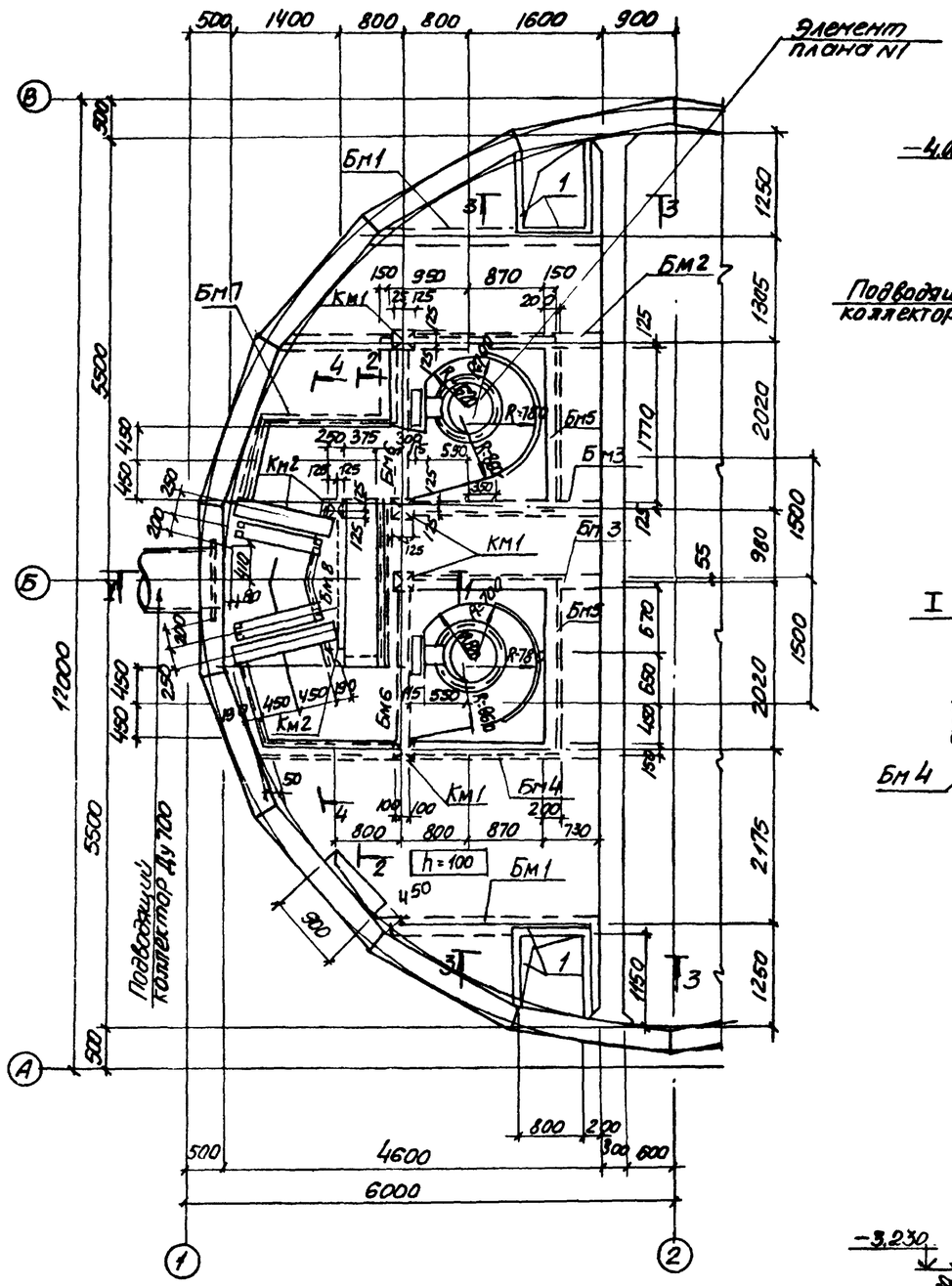

1-1

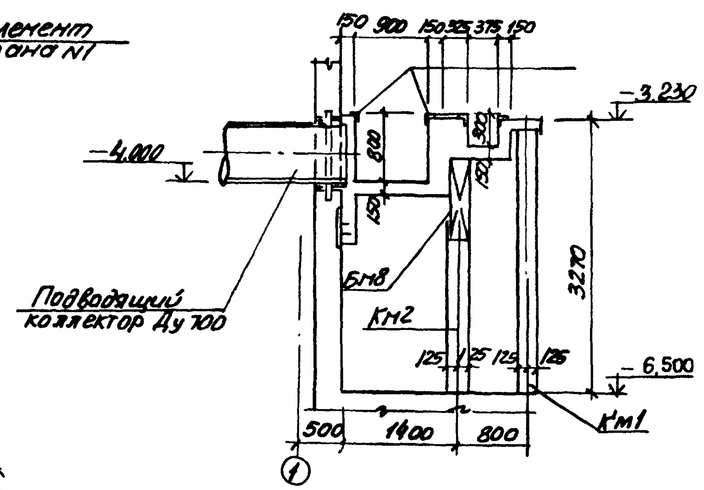

7-7

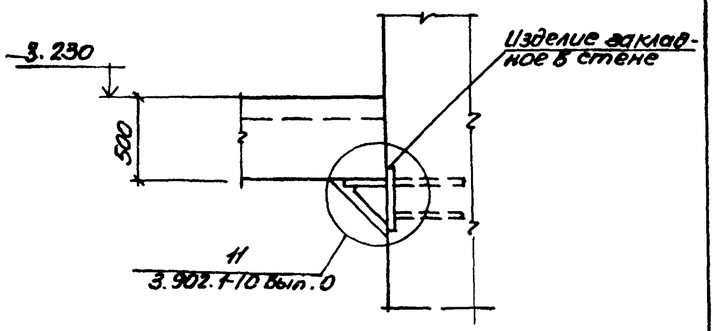

2-2

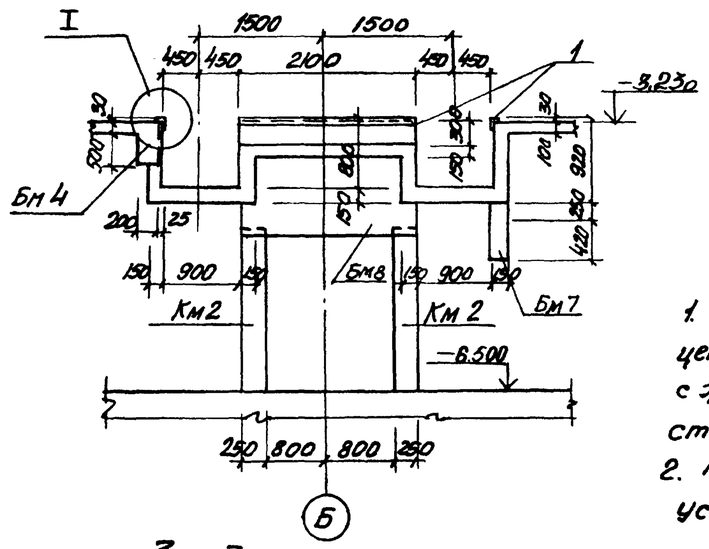

I

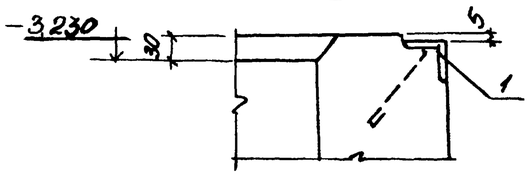

3-3

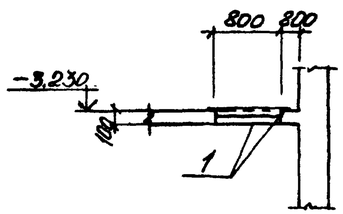

1. Внутренние поверхности лотков оштукатурить цементно-песчаным раствором состава 1:2 в=2см. с железнением. На участке установки решеток стены затереть цементным раствором
2. Рамы щитовых затворов и ремонтных решеток установить по механическим чертежам.

Привязан:				ТП 902-1-71.83 КЖ			
			Нач. отд.	Шейко	Канализационная насосная станция производительностью 300÷1200 м³/сут напором 12÷27 м с решетками-дробилками	Стадия	Лист	Листов
			Н. контр.	Власенко		Р	21	
			Рук. гр.	Кунцевич	РКМ3			
			Ст. инж.	Штонда	Перекрытие на отм. 3.200 План и сечения 1-1÷3-3, 7-7	Госстрой СССР Союзводоканалпроект Сорьковский Водоканалпроект		
Инв. N			Инж.	Литвиненко				

Инв. N подл. | Подпись и дата | Взам. инв. N | Инв. N дубл. | Подпись и дата

19183-01 24

Типовой проект 902-1-71.83 Альбом IV

Элемент плана 1

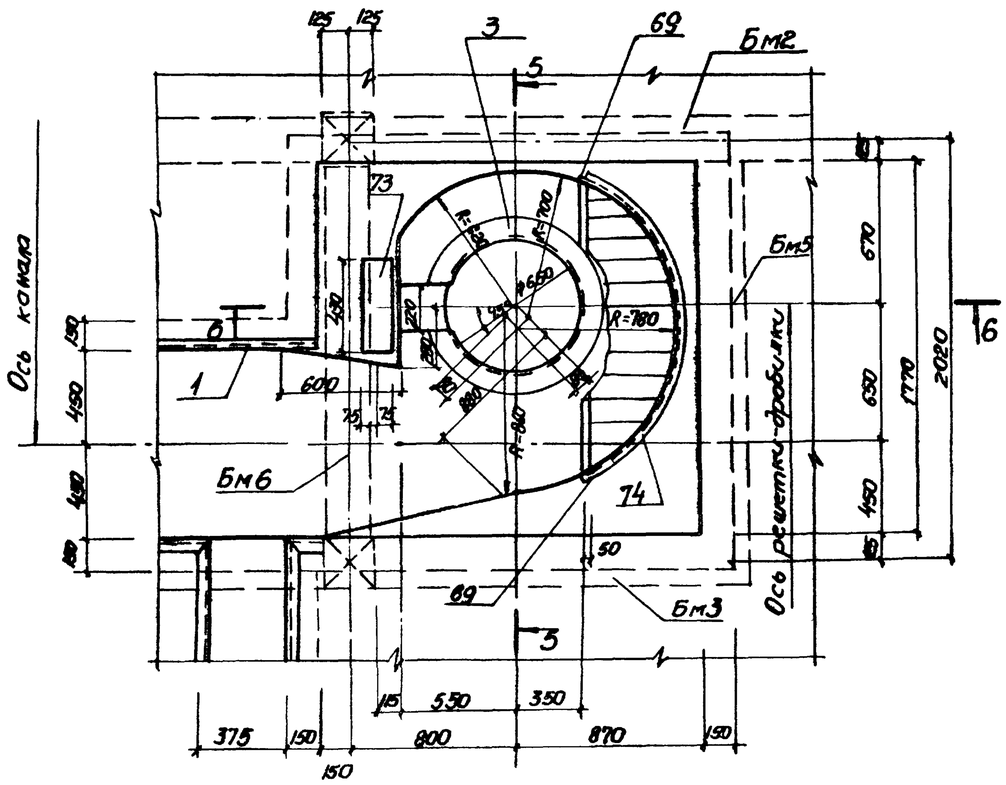

5-5

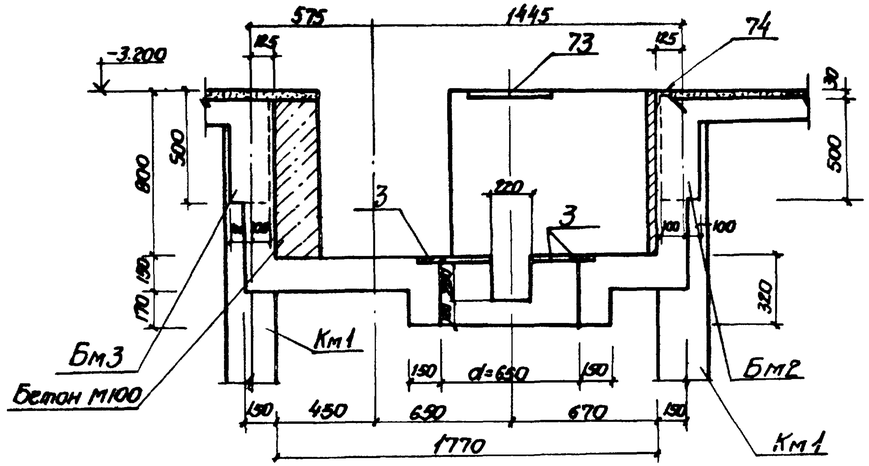

6-6

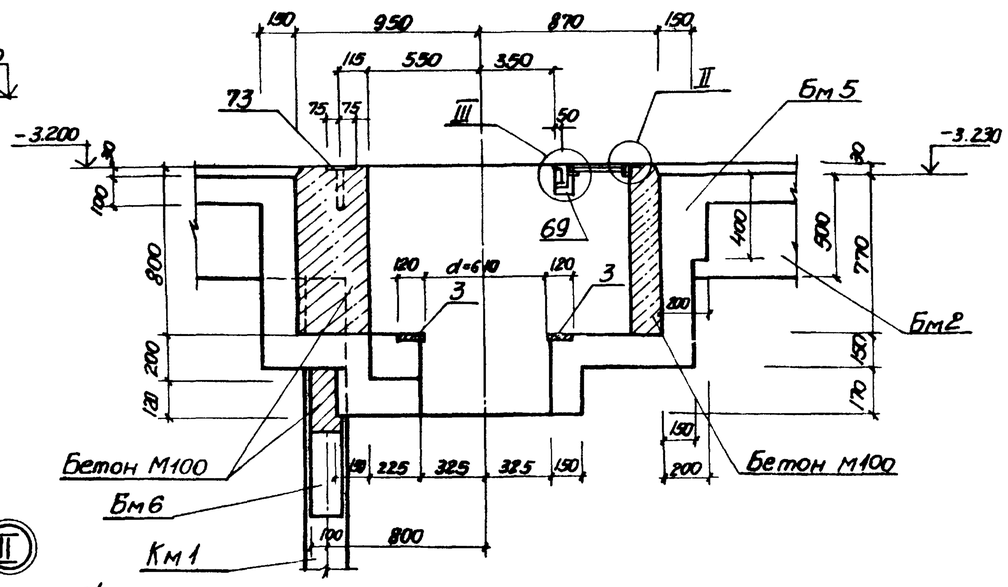

4-4

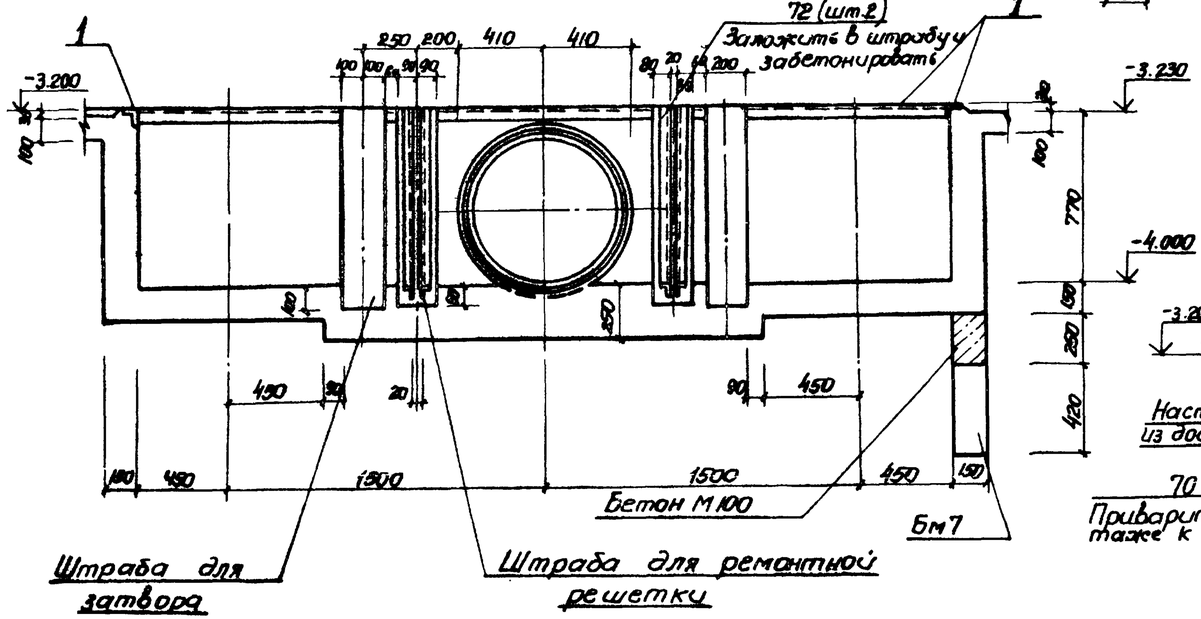

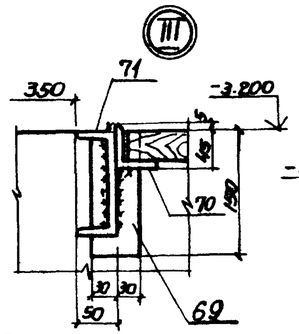

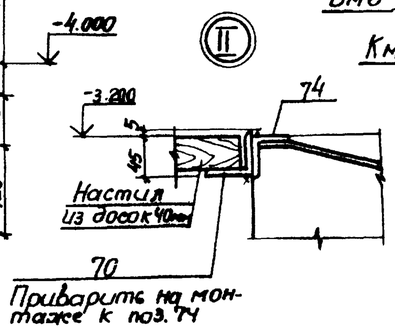

Согласовано: Отдел водн. Госкомгидромета; Черноморский бассейн

Инв. № подл. | Подпись и дата | Взам. инв. №

Привязан:					ТП 902-1-71.83-КЖ		
			Нач. отд.	Шейко	Канализационная насосная станция производительностью 200÷800 м³/ч напором 12-27 м с решетками-дробилками	Стадия	Лист	Листов
			Н. контр.	Власенко		Р	22	
			Рук. гр.	Кунцевич	РКм3. Перекрытие на отм. 3.200. Элемент плана 1. Сечения 4-4 ÷ 6-6	Госстрой СССР Союзводоканалниипроект Харьковский Водоканалпроект		
			Ст. инж.	Шмонина				
Инв №			Инжен.	Витвицкая				

19183-01 25

Альбом IV

Типовой проект 902-1-71.83

ПМ 2

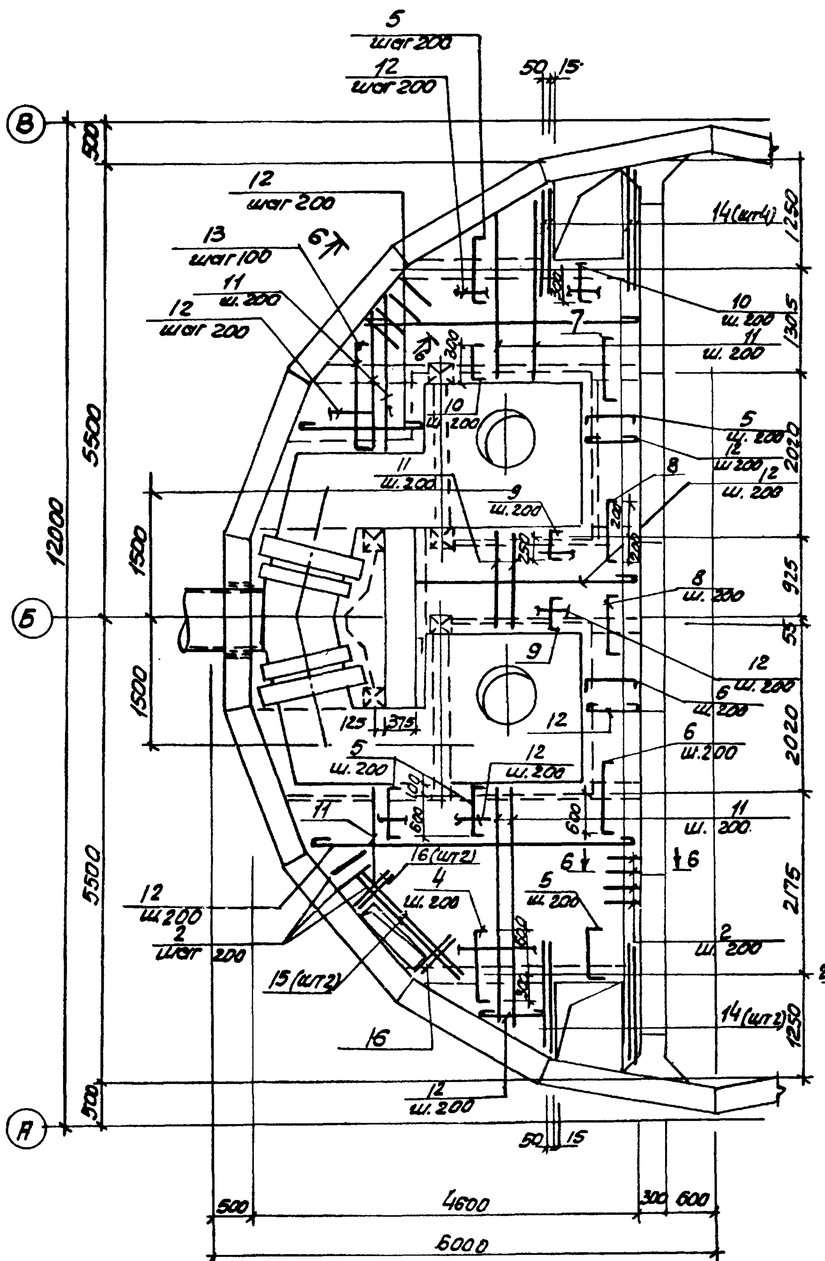

Расчётная схема Бм1

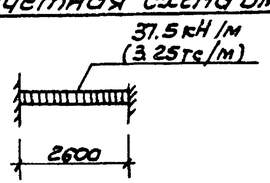

Бм1

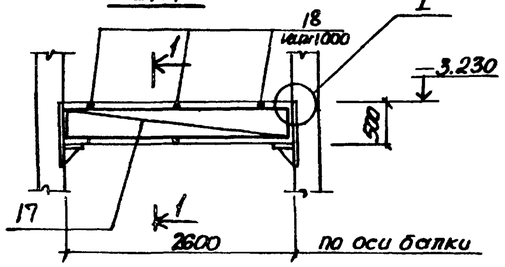

1–1

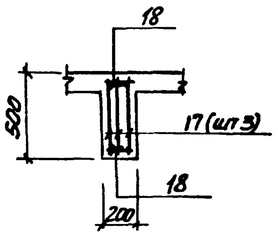

I

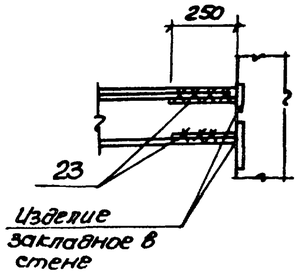

Бм 2

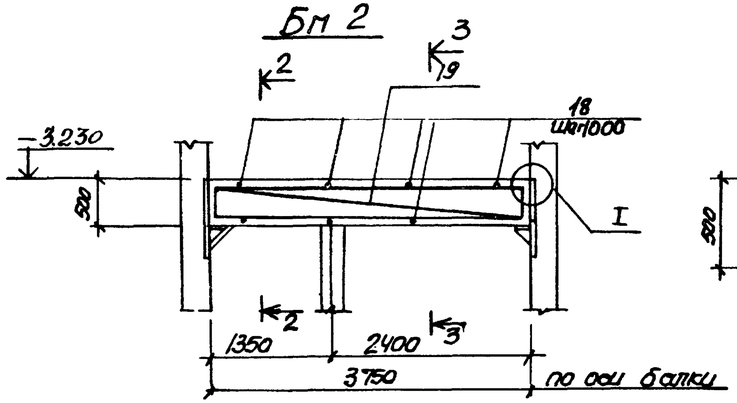

2–2

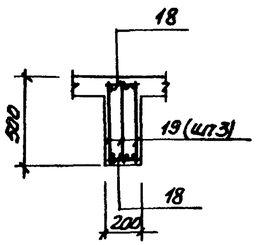

3–3

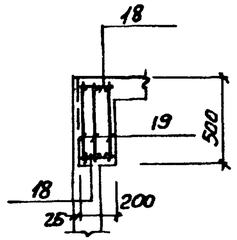

5–5

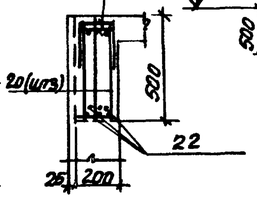

Бм 3

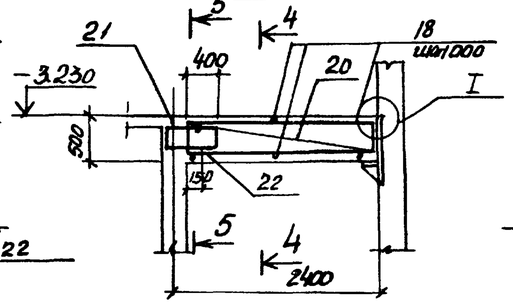

4–4

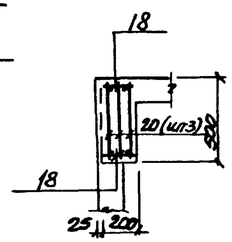

6–6

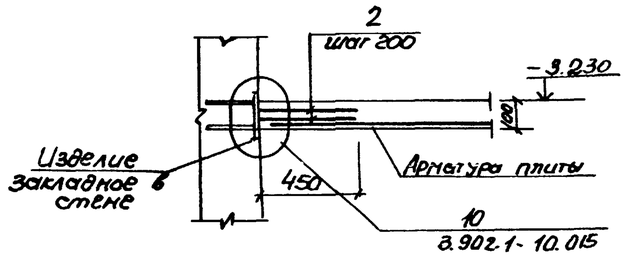

Расчётные схемы балок

Бм 2

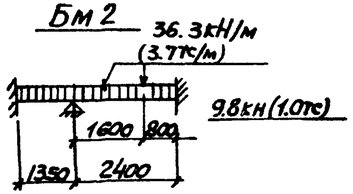

Бм 3

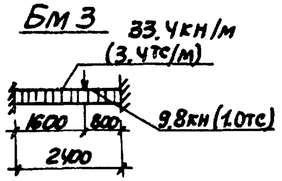

1. Защитный слой бетона для рабочей арматуры принят в плите - 15мм в балках - 25мм
2. Арматуру плиты и стержни поз. 2 сварить на монтаже между собой при их пересечении
3. Расчетная нагрузка на плиту составляет 9.65 кПа (0.8 тс/м²)

Привязан:				ТП 902-1-71.83-КЖ			
				Канализационная насосная станция производительностью 200-1200 м³/ч с напором 12-27м с решетками-дробилками	Стадия	Лист	Листов
			Нач. отд.	Шевко	Р	23	
			Н. контр.	Власенко			
			Рук. гр.	Кунцевич	РКМ3. Перекрытие на отм. -3.200. Плита пп 2, балки бм1, бм3. Схема армирования.	Госстрой СССР Сантехкомплектпроект Ленинградский Водоканалпроект	
			Ст. инж.	Шпанский			
Инв. N			Инж.	Литвиненко			

Инв. N подл. | Подпись и дата | Взам. инв. N

19183-01 26

Альбом IV

Типовой проект 902-1-71.83

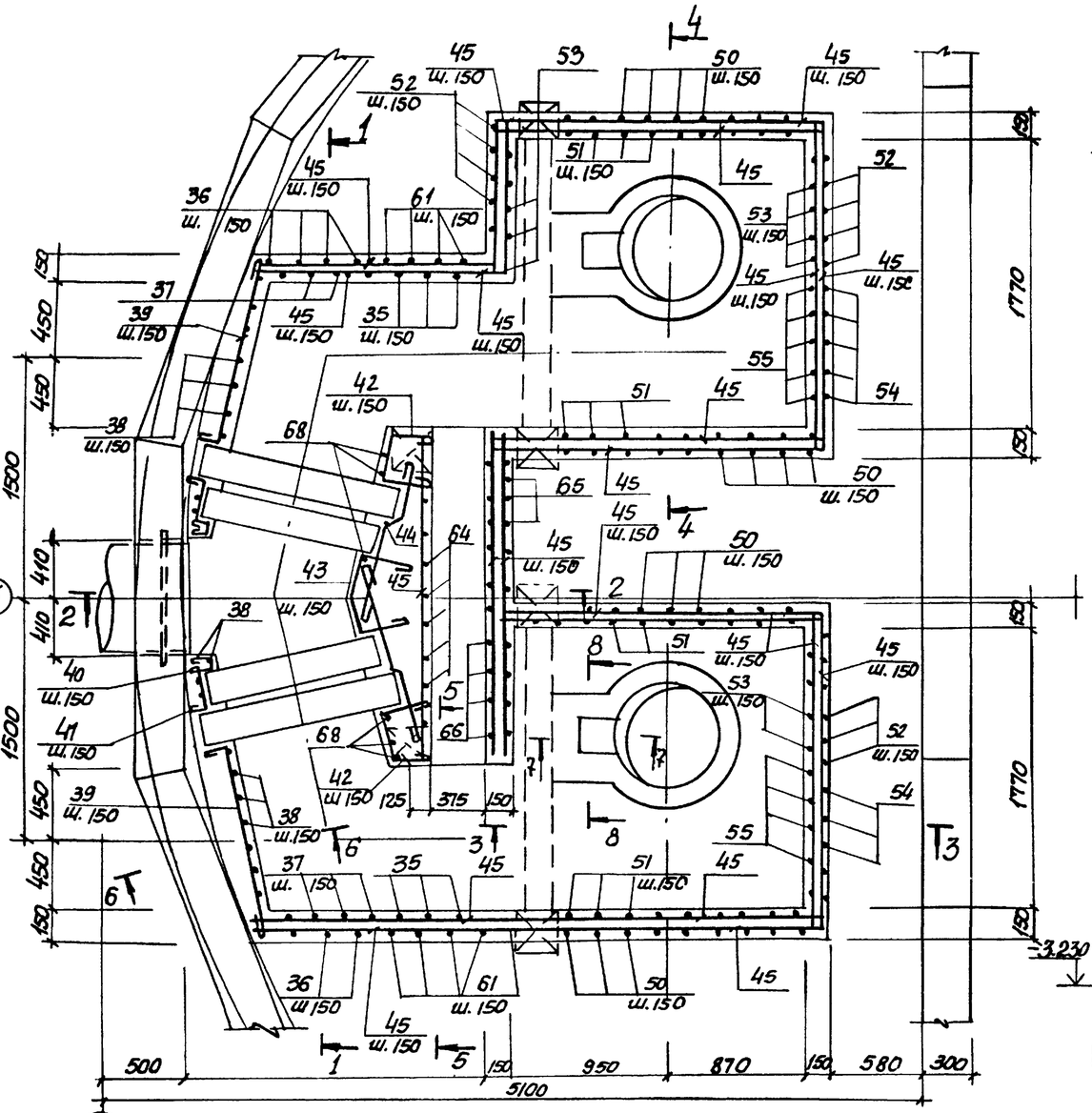

1 – 1

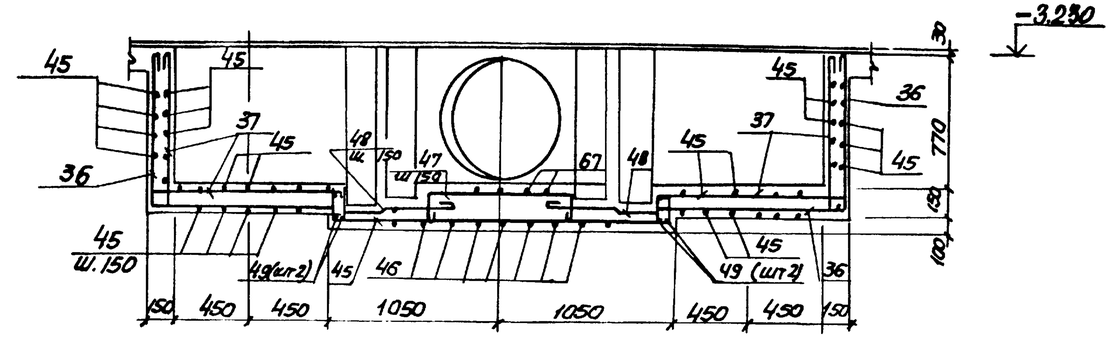

2 – 2

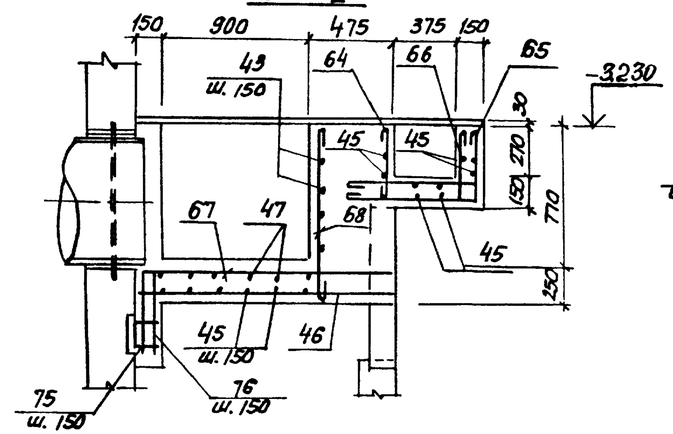

4 – 4

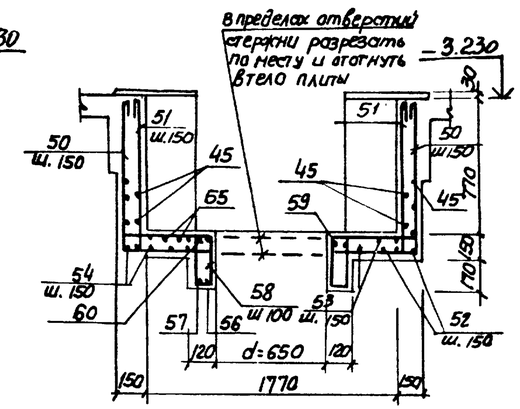

3 – 3

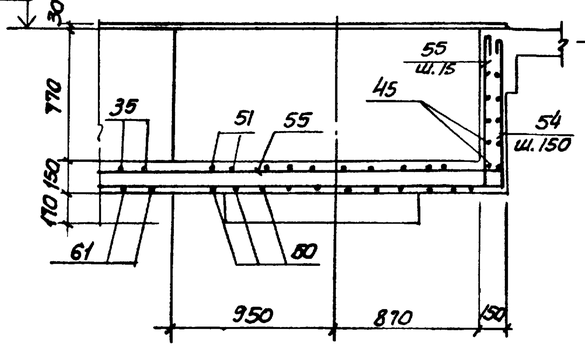

7 – 7

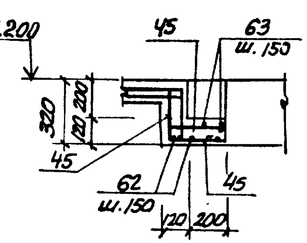

8 – 8

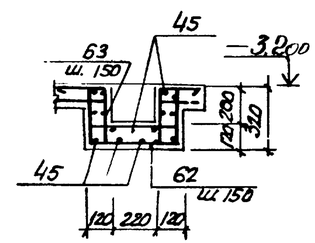

Защитный слой бетона для рабочей арматуры принят 15мм.

5 – 5

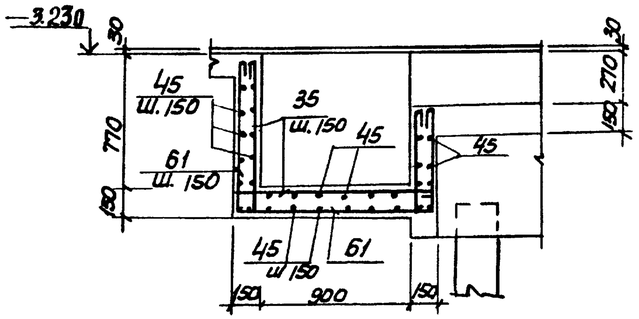

6 – 6

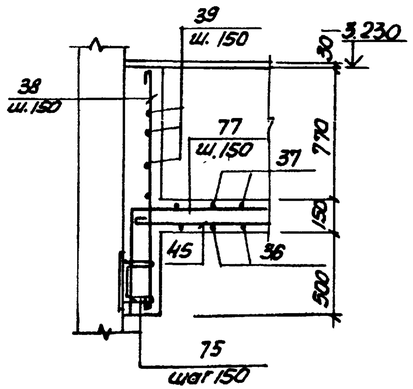

Привязан:				ТП902-1-71.83-КЖ				
				Канализационная насосная станция производительностью 200-1200м³/ч напором 12-27м с решетками-дробилками.	Стадия	Лист	Листов	
			Нач. отд.	Шейка		Р	24	
			Н. контр.	Власенко		Госстрой СССР Союзводоканалниипроект Харьковский Водоканалпроект		
			Рук. гр.	Кунцевич				
			Ст. инж.	Афанова				
Инв. N			Инж.	Фимилова				

Инв. N подл. | Подпись и дата | Взам. инв. N

19183-01 27

Альбом IV

Типовой проект 902-1-71.83

Ведомость деталей

Поз.	Эскиз	Поз.	Эскиз
4	80 900 80	67	620 1560÷1900
5	80 700 80	68	980
6	80 800 80	46	1900÷1400
7	80 500 80		
8	80 400 80	51	110 890 110 2040 110 890 110
9	80 310 80		
10	80 410 80	50	890 2040 890
13	80 1150 80		
61	890 1170 610	52	890 2080 890
37	110 890 110 1160	53	110 890 110 2080 110 890 110
35	110 890 110 1170 890 110	54	2100 890
38	1380		
39	120 1100	55	2100 890 110
40	120 105° 90° 90° 120	56	450 680 450 860
42	250 105° 250	57	
43	200 300 150° 30° 30° 200 300	58	90 250
44	500 110 400 110	59	290 680 290 250
		60	290 430
47	500÷900 200 200		
41	320 50	62	290 430 290
		64	390
48	150 70 400 70 300	75	120 120 250
		76	620 950
36	890 1160	77	620 2200
65	390 950	63	250 250 290 430 290 90 90 90 90
66	110 390 950 110		

Спецификация к перекрытию РКМ3 (начало)

Формат	Зона	Поз.	Обозначение	Наименование	Кол.	Прим.
				Плита ПМ1 шт1		
				Сборочные единицы		
		1	1.400-15.В1.550-07	Изделие закладное МН556	16.8	Пог. м
		2	3.9021.1-10.вып.0	Изделие соединительное МС53	260	
				Детали		
Б4		4*		⌀10АIII ГОСТ5781-82 ℓ=1060	8	0.6кг
Б4		5*		⌀8АIII ГОСТ5781-82, ℓ=860	49	0.34кг
Б4		6*		⌀8АIII ГОСТ5781-82 ℓ=960	4	0.4кг
Б4		7*		⌀8АIII ГОСТ5781-82 ℓ=660	4	0.3кг
Б4		8*		⌀8АIII ГОСТ5781-82 ℓ=910	6	0.3кг
Б4		9*		⌀8АIII ГОСТ5781-82 ℓ=470	16	0.2кг
Б4		10*		⌀8АIII ГОСТ5781-82 ℓ=570	12	0.2кг
Б4		11		⌀8АIII ГОСТ5781-82	250 пм	0.4кг
Б4		12		⌀6АI ГОСТ5781-82	170 пм	0.22кг
Б4		13*		⌀8АIII ГОСТ5781-82 ℓ=1360	12	0.5кг
Б4		14		⌀12III ГОСТ5781-82 ℓ=1400	8	1.3кг
Б4		15		⌀12АIII ГОСТ5781-82 ℓ=1800	2	1.6кг
Б4		16		⌀12АIII ГОСТ5781-82 ℓ=800	4	0.7кг
				Балка Бм1 шт.2		
				Сборочные единицы		
11		17	902-1-71.83-КЖИ-КР1	Каркас плоский КР1	6	
				Детали		
Б4		18		⌀6АI ГОСТ5781-82 ℓ=180	12	0.04кг
		23		⌀16АIII ГОСТ5781-82 ℓ=250	24	0.4кг
				Балка Бм2 шт.1		
				Сборочные единицы		
11		19	902-1-71.83-КЖИ-КР2	Каркас плоский КР2	3	
				Детали		
Б4		18		⌀6АI ГОСТ5781-82 ℓ=180	8	0.04кг
Б4		23		⌀16АIII ГОСТ6781-82 ℓ=250	12	0.4кг

*) Позиции 4÷10, 13, 22, 35÷44, 46÷48, 50÷68, 75÷77 см. ведомость деталей.

Формат	Зона	Поз.	Обозначение	Наименование	Кол.	Прим.
				Балка Бм3 шт.2		
				Сборочные единицы		
11		20	902-1-71.83-КЖИ-КР3	Каркас плоский КР3	6	
11		21	-С1	Арматурная сетка С1	2	
				Детали		
Б4		18		⌀6АI ГОСТ5781-82 ℓ=180	12	0.04кг
Б4		22*		⌀10АIII ГОСТ5781-82 ℓ=450	6	0.3кг
Б4		23		⌀16АIII ГОСТ5781-82 ℓ=250	12	0.4кг
				Балка Бм4 шт.2		
				Сборочные единицы		
11		24	902-1-71.83-КЖИ-КР4	Каркас плоский Кр4	6	
				Детали		
Б4		18		⌀6АI ГОСТ5781-82 ℓ=180	10	0.04кг
Б4		23		⌀16АIII ГОСТ5781-82 ℓ=250	24	0.4 кг
				Балка Бм5 шт.2		
				Сборочные единицы		
11		25	902-1-71.83-КЖИ-КР5	Каркас плоский Кр5	6	
11		26	-С2	Сетка арматурная С2	4	
				Детали		
Б4		18		⌀6АI ГОСТ5781-82 ℓ=180	12	0.04кг
Б4		22*		⌀10АIII ГОСТ5781-82 ℓ=450	12	0.3кг
				Балка Бм6 шт.2		
				Сборочные единицы		
11		27	902-1-71.83-КЖИ-Кр6	Каркас плоский Кр6	6	
11		28	-С3	Сетка арматурная С3	4	
				Детали		
Б4		18		⌀6АI ГОСТ5781-82 ℓ=180	12	0.04кг
Б4		22		⌀10АIII ГОСТ5781-82 ℓ=450	12	0.3кг

Согласовано:

Инв. № подл. | Подпись и дата | Взам. инв. №

Привязан

Инв. №

Н. отд.	Шейка	
Н. контр.	Власенко	
Рук. гр.	Кунцевич	
Ст. инж.	Шандий	
Инж.	Филатова	

ТП 902-1-71.83-КЖ

Канализационная насосная станция производительностью 200÷1200 м³/ч напором 12÷27 м с решетками-дробилками

РКМ3

Спецификация перекрытия (начало)

Стадия	Лист	Листов
Р	25	

Госстрой СССР Союзводоканалпроект Харьковский Водоканалпроект

Альбом IV

Типовой проект 902-1-71.83

Спецификация к перекрытию РКМ3 (окончание)

Формат	Зона	Поз.	Обозначение	Наименование	Кол.	Примеч.
				Балка БМ 7 шт.1		
				Сборочные единицы		
11		30	902-1-71.83-КЖИ-КР7	Каркас плоский КР7	3	
11		28	-С3	Арматурная сетка С3	1	
				Детали		
Б.4.		22*		ф10А III ГОСТ 5781-82 ℓ=450	3	0,2кг
Б.4		29		ф 6АI ГОСТ 5781-82 ℓ=130	6	0,1кг
				Балка БМ8 шт1		
				Сборочные единицы		
11		31	-КР11	Каркас плоский КР11	3	
				Детали		
Б.4.		29		ф6АI ГОСТ 5781-82 ℓ=130	12	0,03кг
				Колонна КМ1 шт.4		
				Сборочные единицы		
11		33	-КР8	Каркас плоский КР8	8	
				Детали		
Б.4.		32		ф8АI ГОСТ 5781-82 ℓ=230	136	0,1кг
				Колонна КМ2 шт. 2		
				Сборочные единицы		
11		34	-КР9	Каркас плоский КР9	4	
				Детали		
32		32		ф8АI ГОСТ 5781-82 ℓ=230	52	0,1кг
				Лоток ЛТМ1 шт.1		
				Сборочные единицы		
А4		3	Т.пр. 902-1-71.83-КЖИ-МН1	Изделие закладное МН1	2	
		74	1.400-15 Вып.1 S40-09	" МН548	пог.м. 9,2	
А4		72	Т.пр 902-1-71.83-КЖИ-МН2	" МН2	4	
А4		49	902-1-71.83 -КЖИ-КР10	Каркас плоский КР10	4	
		69	1.400-15 В1. 110.04	МН102-3		
Б.4.		70	1.400-15 В1. 110.04	Уголок Б 50×5 ГОСТ 8509-72* / Ст3 ГОСТ 535-79	пог.м 6,2	
Б.4.		71	1.400-15 В.1 110.04	Швеллер 14 ГОСТ 8240-76 / Ст3 ГОСТ 535-79	пог.м 2,8	
				Детали		
Б.4.		61*		ф8АI ГОСТ 5781-82 ℓ=2770	8	1,6кг
Б.4.		35*		ф8АI ГОСТ 5781-82 ℓ=320	8	1,0кг

*) Поз. 21, 33-36, 39-44, 46-51, 53-58, 61-66 см. ведомость деталей на листе 23

Формат	Зона	Поз.	Обозначение	Наименование	Кол.	Прим.
Б.4.		36*		ф8АI ГОСТ 5781-82 ℓ=2150	8	1,4кг
Б.4.		37*		ф8АI то же ℓ=2370	8	1,1кг
Б.4.		38*		ф8АI " ℓ=1480	35	0,6кг
Б.4.		39*		ф8АI " ℓ=1340	22	1,1кг
Б.4.		40*		ф8АI " ℓ=420	12	0,6кг
Б.4.		41*		ф8АI " ℓ=490	12	0,2кг
Б.4.		42*		ф8АI " ℓ=920	12	0,4кг
Б.4.		43*		ф8АI " ℓ=1190	6	0,4кг
Б.4.		44*		ф8АI " ℓ=1150	12	1,3кг
Б.4		45		ф8АI "	п.м 224	0,4кг
Б.4.		46*		ф8АI " ℓср=1550	16	1,0кг
Б.4.		47*		ф8АI " ℓср=1220	9	0,5кг
Б.4.		48*		ф8АI " ℓ=1050	18	0,4кг
Б.4.		50*		ф12А III " ℓ=3820	24	3,7кг
Б.4.		67*		ф8АI " ℓ=2170	16	0,9кг
Б.4.		68*		ф8АI " ℓ=1080	9	0,4кг
Б.4.		75*		ф18А III " ℓ=490	28	0,3кг
Б.4.		76*		ф8АI " ℓ=1076	16	0,4кг
Б.4.		77*		ф8АI ГОСТ 5781-82 ℓ=2920	12	1,2кг

Формат	Зона	Поз.	Обозначение	Наименование	Кол.	Примеч.
Б.4.		51*		ф12А III ГОСТ 5781-82 ℓ=4260	26	3,5кг
Б.4.		52		ф12А III то же ℓ=3860	12	3,8кг
Б.4.		53*		ф12А III " ℓ=4300	12	3,5кг
Б.4.		54*		ф12А III " ℓ=2990	12	3,0кг
Б.4.		55*		ф12А III " ℓ=3210	12	2,3кг
Б.4.		56*		ф12А III " ℓ=2590	2	2,0кг
Б.4.		57*		ф12А III " ℓ=3150	2	2,7кг
Б.4.		58*		ф6АI " ℓ=880	48	0,2кг
Б.4.		59*		ф12А III " ℓ=2700	2	0,8кг
Б.4.		60*		ф12А III " ℓ=2860	2	1,4кг
Б.4.		62*		ф8А III " ℓ=1110	6	0,4кг
Б.4.		63*		ф8А III " ℓ=1820	6	0,8кг
Б.4.		64*		ф8АI " ℓ=510	15	0,2кг
Б.4.		65*		ф8АI " ℓ=1440	15	0,6кг
Б.4.		66*		ф8АI " ℓ=1670	15	0,7кг
				Материалы на РКМ3		
				Бетон М 200	10,4	м³

Ведомость расхода стали на элемент, кг

Марка элемента	Изделия арматурные											Изделия закладные								Общий расход
	Арматура класса										Всего	Арматура класса			Прокат марка				Всего	
	АI ГОСТ 5781-82				АIII ГОСТ 5781-82							АIII ГОСТ 5781-82			ВСт3кп2-1 ГОСТ 8509-72	ГОСТ 19903-74				
	ф6	ф8	о	Итого	ф8	ф10	ф12	ф16	ф25	Итого		ф8	ф10	Итого	L50×5	б=6	б=4	Итого		
РКМ3	110,4	276,6		387,0	83,34	23,4	409,4	429,4	23,0	968,5	1355,5	20,5	2,1	22,6	109,2	16,7	71,1	196,9	219,5	1575,1

Привязан:

Инв. №

Нач.отд.	Шейко		
Н.контр.	Власенко		
Рук.гр.	Кунцевич		
Ст.инж.	Шмандий		
Инж.	Филиппова		

ТП 902-1-71.83-КЖ

Канализационная насосная станция производительностью 200-1200 м³/ч напором 12÷27 м с решетками-дробилками

Стадия	Лист	Листов
Р	26	

РКМ3
Спецификация перекрытия (Окончание)

Госстрой СССР
Союзводоканалниипроект
Харьковский Водоканалпроект

Инв. № подл. | Подпись и дата | Взам. инв. №

Альбом IV

Типовой проект 902-1-71.83

Ведомость рабочих чертежей основно комплекта КМ.

Лист	Наименование	Примечание
1	Общие данные (начало)	
2	Общие данные (окончание)	
3	Схема расположения лестниц	
	и лестничных площадок	
	Разрез 1-1, 2-2	
4	Схема узлов лестниц	
	Узел I	
5	Узлы II – V.	

Ведомость ссылочных и прилагаемых документов

Обозначение	Наименование	Примечание
	Ссылочные документы	
1.459-2 Вып.1,2	Стальные лестницы	
	Переходные площадки,	
	ограждения	

Техническая спецификация металла (начало)

Вид профиля и ГОСТ ТУ	Марка металла и ГОСТ	Обозначение и размер профиля мм.	№ п.п.	Код: Марка металла	Код: Вид профиля	Код: Размер профиля	Количество шт.	Длина, мм	Масса металла по элементам конструкций, т. Код элемента конструкций: Лестницы	Площадки	Ограждения		Общая масса в т.	Масса потребности в металле по кварталам: I	II	III	IV	Запланируется в ц.
1	2	3	4	5	6	7	8	9	10	11	12	13	14	15	16	17	18	19
Швеллеры ГОСТ 8240-72*	Вст3кп2-1 ТУ14-1-3023-80	Швеллер [4 ГОСТ 8240-72* / Вст3кп2-1 ТУ14-1-3023-80	1	11240	26166					0.25			0.25					
		Швеллер [2 ГОСТ 8240-72* / Вст3кп2-1 ТУ14-1-3023-80	2	11240	26158					0.08			0.08					
			3															
	Итого		4							0.33			0.33					
Всего профиля			5							0.33			0.33					
Сталь прокатная угловая равнополочная ГОСТ 8509-72*	Вст3кп2-1 ТУ14-1-3023-80	Уго- лок Б-100х100х8 ГОСТ 8509-72 / Вст3кп2-1 ТУ14-1-3023-80	6	11240	21113					0.08			0.08					
	Итого		7							0.08			0.08					
Всего профиля			8							0.08			0.08					
Сталь листовая рифленная ГОСТ 8568-77	Вст3кп2-1 ГОСТ 380-71*	Лист ромб 0-ПН-4,0х1000х х1000 Вст3кп2-1 ГОСТ 8568-77	9	11240	71315					0.28			0.28					
	Итого		10							0.28			0.28					
Всего профиля			11							0.28			0.28					

Типовой проект разработан в соответствии с действующими нормами и правилами.

Гл. инженер проекта /Лялюк/

Инв. № подл. | Подпись и дата | Взам. инв. №

Привязан

Инв. №

ТП 902-1-71.83 КМ

Нач.отд.	Шейко		
Н.контр.	Власенко		
Рук.гр.	Кунцевич		
Ст.инж.	Шмандий		
Инжен.	Фоменко		

Канализационная насосная станция производительностью 120-1200 м³/ч напором 12-27 м с решетками-дробилками

Стадия	Лист	Листов
Р	1	5

Общие данные (начало)

Госстрой СССР Союзводоканалниипроект Харьковский Водоканалпроект

19183-01 30

Техническая спецификация металла (окончание)

Вид профиля и ГОСТ	Марка металла и ГОСТ	Обозначение и размер профиля мм.	№ п.п.	Код: Марка металла	Код: Вид профиля	Код: Размер профиля	Количество шт.	Длина мм.	Масса металла по элементам: Лестницы	Масса металла по элементам: Площадки	Масса металла по элементам: Ограждения	Масса металла по элементам:	Общая масса в т.	Масса потребности в металле по кварталам: I	II	III	IV	Заполняется в ц.
1	2	3	4	5	6	7	8	9	10	11	12	13	14	15	16	17	18	19
Сталь листовая ГОСТ 19903-74			12															
			13															
	Вст3кп2-1 ТУ14-1-3023-80	Лист Б6 ГОСТ 19903-74 / Вст3кп2-1 ТУ14-1-3023-80	14	11240	71110					0.02			0.02					
	Вст3кп2-1 ТУ14-1-3023-80	Лист Б10 ГОСТ 19903-14 / Вст3кп2-1 ТУ14-1-3023-80	15	11240	71110					0.04			0.04					
			16															
	Итого		17							0.06			0.06					
Всего профиля			18							0.06			0.06					
Метизы, болты			19															
	Вст3кп2 ГОСТ 380-71*	Болт М12-4х58 ГОСТ 7798-70*	20	11240						0.03			0.03					
	Итого		21							0.03			0.03					
Всего профиля			22							0.03			0.03					
			23															
Итого масса металла			24							0.78			0.78					
Лестница и ограждение	Вст3кп2 ГОСТ 380-71*		25	11240					0.38		0.17							
Всего масса металла			26															
В том числе по маркам	Вст3кп2-1		27							0.47			0.47					
	ТУ14-1-3023-80		28						0.38	0.31	0.17		0.86					

Ведомость металлоконструкций по видам профилей.

Наименование конструкций по номенклатуре прейскуранта №01-09	Позиции по прейскуранту	№ п.п.	Код конструкций	Масса конструкции в т.: Всего стали повышенной прочности	По видам профилей стали: Балки и швеллеры	Крупносортная сталь	Среднесортная сталь	Мелкосортная сталь	Толстолистовая сталь	Гнутые и гнутосварные	Трубы	Прочие	Всего	Количество шт.	Серия типовых конструкций
Лестницы		1	526242			0.07				0,31			0,38		1.459-2 Вып.1,2
Площадки		2	526243		0.33	0.05			0.34			0,06	0.78		
Огражденция		3	526244					0.03		0,14			0.17		1.459-2 Вып.1,2
Итого					0.33	0,12		0,03	0,34	0,45		0,06	1,33		
Контрольная сумма															

Общие указания:

1. Разработку чертежей металлоконструкций производить согласно СНиП II-23-81 „Стальные конструкции. Нормы проектирования."
2. Соединение стальных элементов предусматривать ручной электродуговой сваркой.
3. Все сварные швы выполняются электродами типа Э42 и Э42А по ГОСТ 9467-75.
4. Предусмотреть антикоррозионную защиту металлоконструкции: произвести очистку поверхности стальных конструкций по требованиям ГОСТ'а 9.402-80 четвертой степени и окраску лакокрасочными материалами группы I согласно СН и П II-28-73 „Защита строительных конструкций от коррозии. Нормы проектирования."

Инв. № подл. | Подпись и дата | Взам. инв. №

Привязан

Инв. №

Нач.отд.	Щейко	
Н.контр.	Власенко	
Рук.гр.	Кунцевич	
Ст.инж.	Шмандий	
Инженер	Фоменко	

ТП 902-1-71.83-КМ

Канализационная насосная станция производительностью 120÷1200 м³/ч, напором 12-27м с решетками дробилками.

Стадия	Лист	Листов
Р	2	

Общие данные (окончание)

Госстрой СССР Союзводоканалниипроект Харьковский Водоканалпроект

Альбом IV

Типовой проект 902-1-71.83

Схема расположения лестниц и лестничных площадок

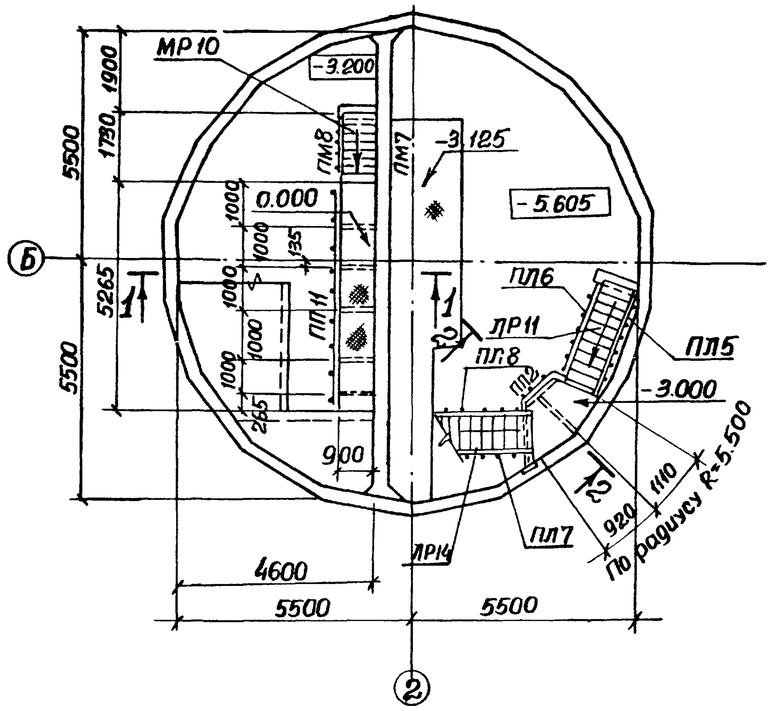

Схема расположения металлических щитов в помещении решеток

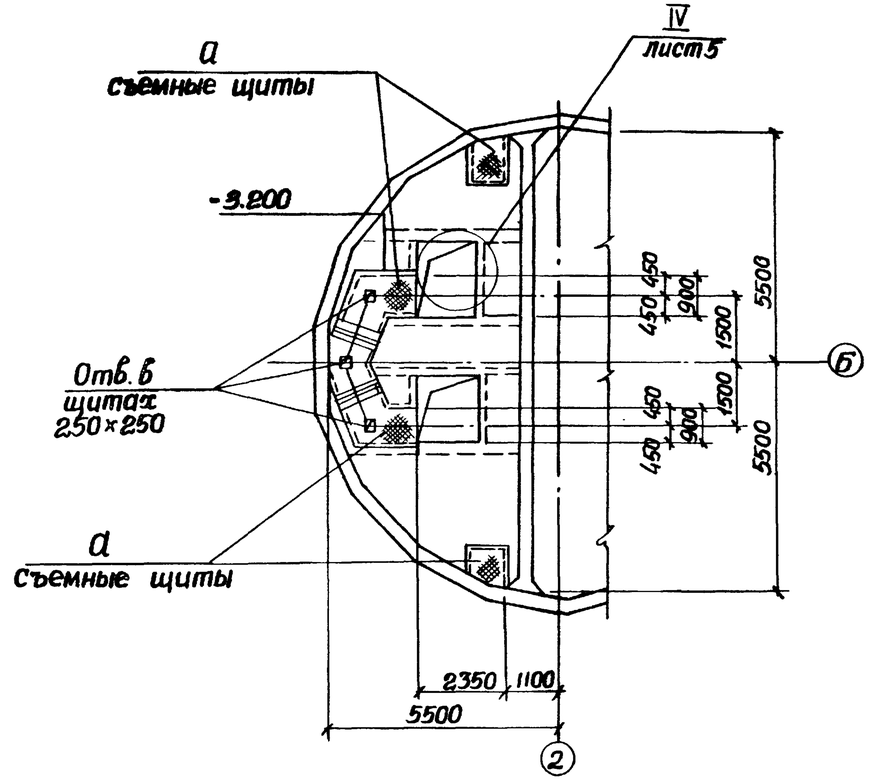

Схема расположения балок площадок на отм. -3.000 и 0.000

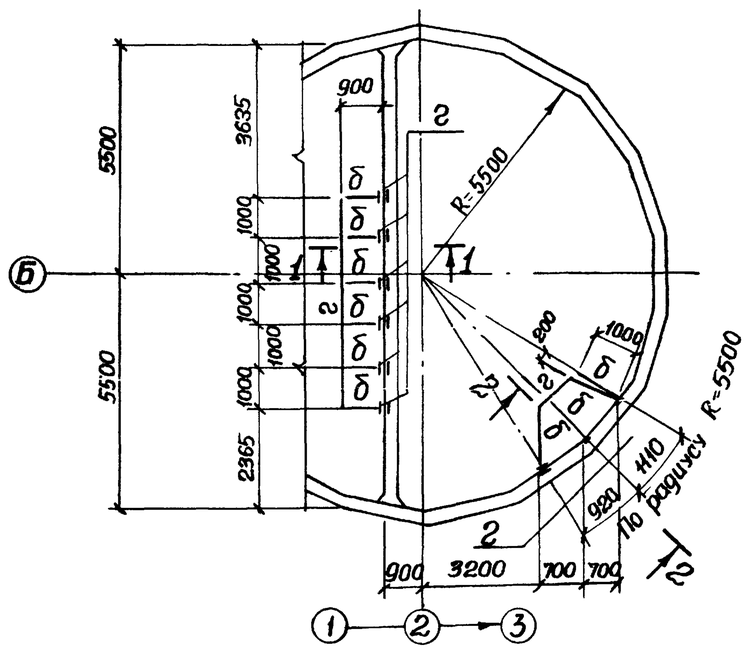

1-1 ; 2-2

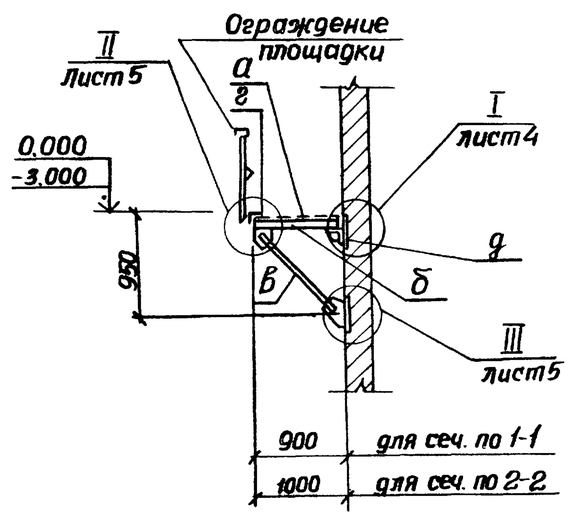

Согласовано
Сектор ОВ Уструмова

Инв. № подл.	Подпись и дата	Взам. инв. №	

Привязан

Инв. №

Нач. отд.	Шейко	
Н. контр.	Власенко	
Рук. гр.	Кунцевич	
Ст. инж.	Шмандий	
Инж.	Фоменко	

ТП 902-1-71.83-КМ

Канализационная насосная станция производительностью 200-1200 м³/ч напором 12-27 м с решетками-дробилками

Стадия	Лист	Листов
Р	3	

Схема расположения лестниц и лестничных площадок. Разрез 1-1, 2-2.

Госстрой СССР Союзводоканалпроект Ленинградский Водоканалпроект

19183-01

Альбом IV

Типовой проект 902-1-71.83

Схема узлов лестницы с отм.-5.605 на отм. -3.000.

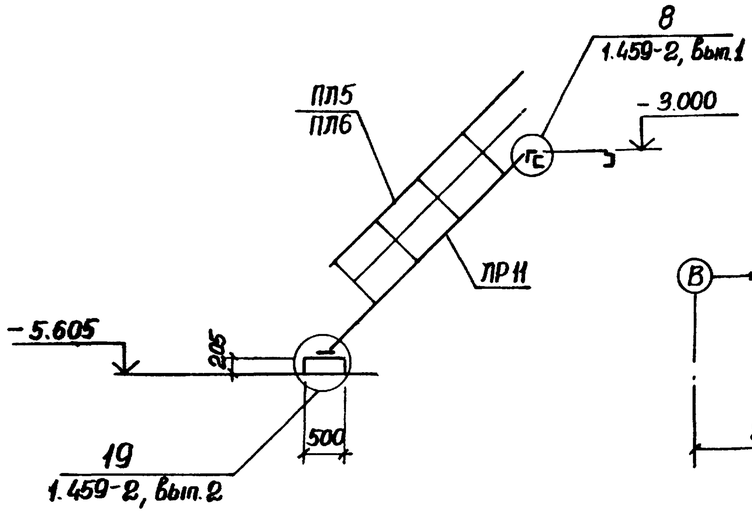

Схема узлов лестницы с отм. - 3.200 на отм. 0.00.

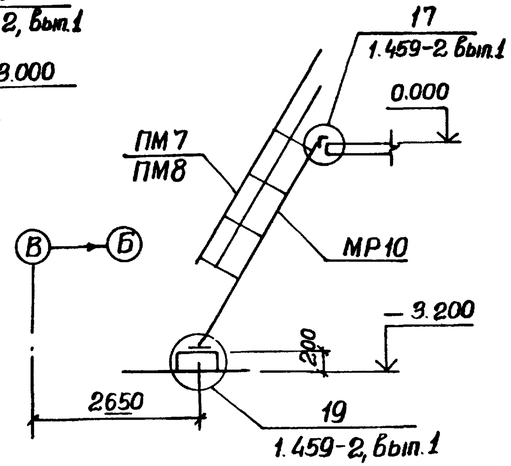

2-2

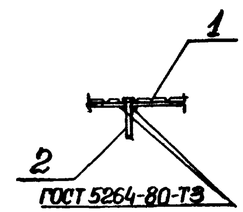

Схема узлов лестницы с отм.-3.000 на отм. 0.00

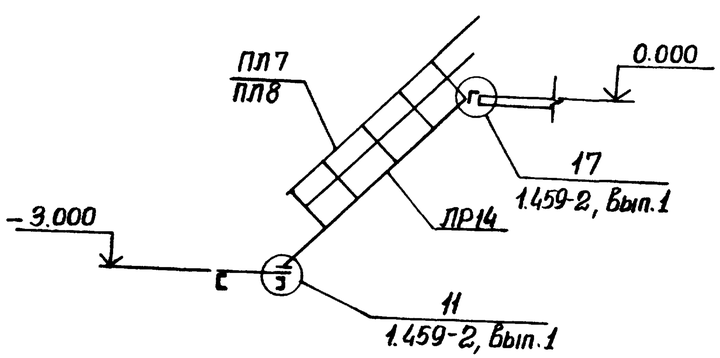

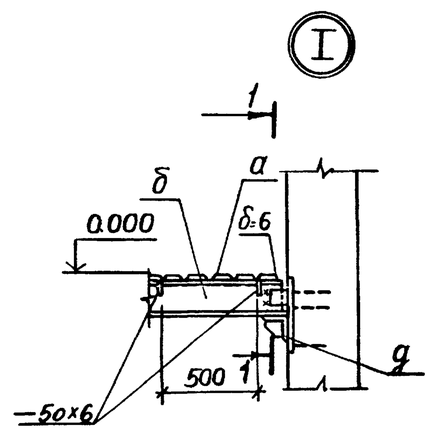

1-1

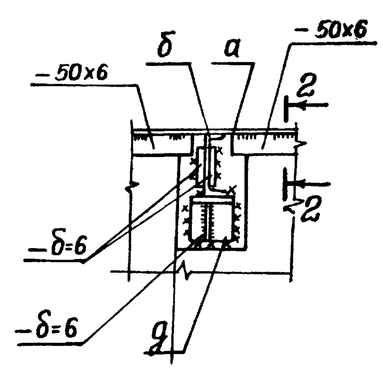

Ведомость элементов

Марка	Сечение: Эскиз	Поз.	Состав	Опорные усилия: M тс м	N тс	Q тс	Группа конструк.	Марка металла и ГОСТ	Примечание
а	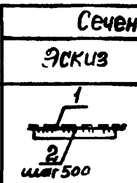	1	Рифл. ст. δ=4	Конструктивно			4	ВСТ3 кп 2-1 ТУ 14-1-3023-80	
		2	-50x6						
б	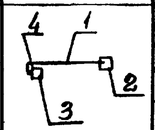	1	[14	Конструктивно					
		2	-δ=6	То же					
		3	-δ=10						
		4	М12						
в	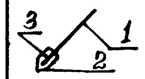	1	[14	Конструктивно					
		2	-200x10						
		3	М12						
г			∟ 100x8	Конструктивно					
д	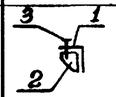	1	∟ 100x8	Конструктивно					
		2	-δ=6						
		3	М 12						
е		1	[12	Конструктивно					
МР10	1.459-2		Вып.1 л.24						
ПР11	1.459-2		Вып.1 л.16						
ПР14	1.459-2		Вып.1 л.17						
ПЛ5	1.459-2		Вып.2 л.44						
ПЛ6	1.459-2		Вып.2 л.44						
ПЛ7	1.459-2		Вып.2 л.45						
ПЛ8	1.459-2		Вып.2 л.45						
ПП11	1.454-2		Вып.2 л.75						
ПМ7	1.459-2		Вып.2 л.57						
ПМ8	1.459-2		Вып.2 л.57						
ПП2	1.459-2		Вып.2 л.75						

Инв.№ подл. | Подпись и дата | Взам. инв.№

Привязан

Инв.№

Нач.отд.	Шейко	
Н.контр.	Власенко	
Рук.гр.	Кунцевич	
Ст.инж.	Шмандий	
Инжен.	Фоменко	

ТП 902-1-71.83-КМ

Канализационная насосная станция производительностью 200-1200 м3/ч напором 12-27м с решетками-дробилками

Стадия	Лист	Листов
Р	4	

Схемы узлов лестниц Узел I.

Госстрой СССР Союзводоканалниипроект Харьковский Водоканалпроект

Альбом IV

Типовой проект 902-1-71.83

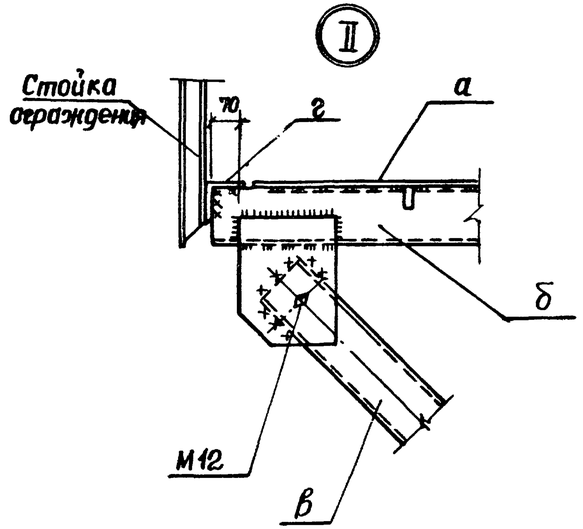

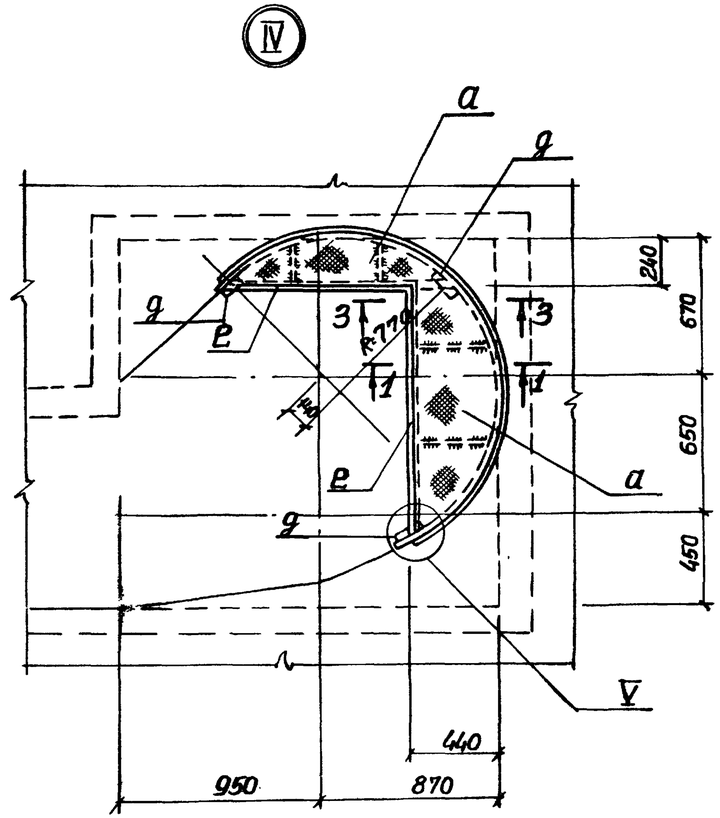

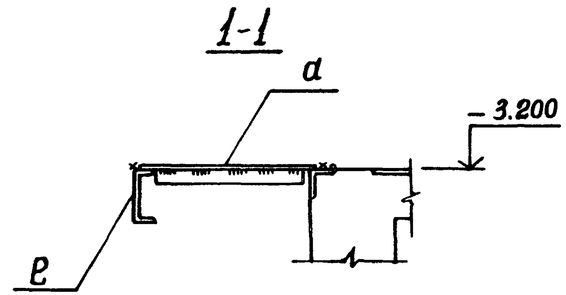

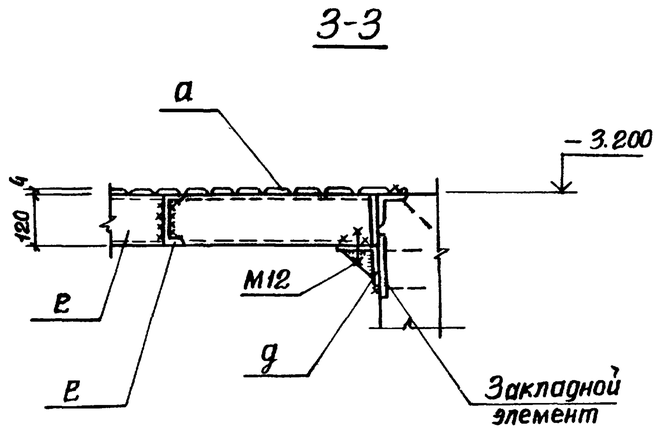

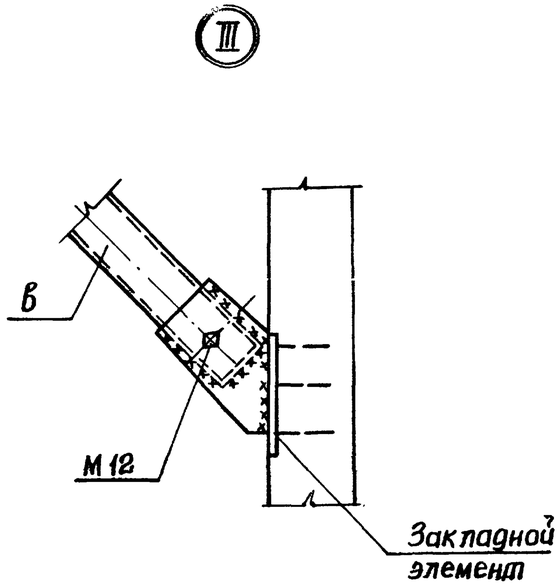

Узлы IV, V только для решетки-дробилки РД-600.

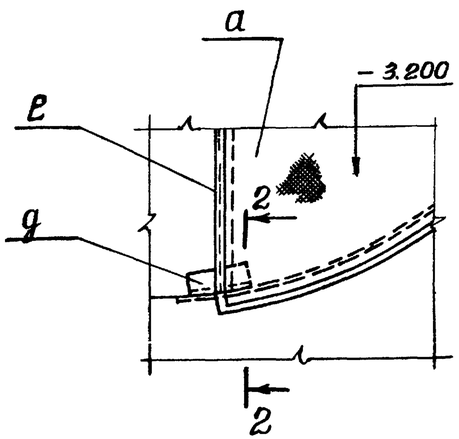

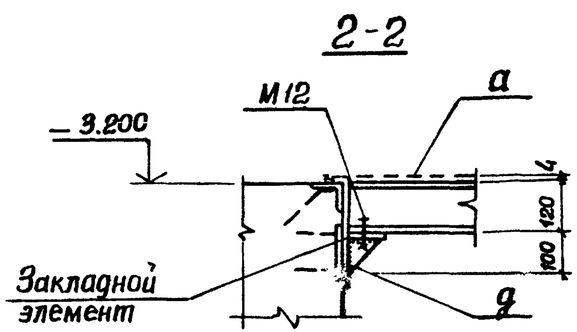

Привязан				ТП 902-1-71.83-КМ				
			Нач.отд.	Щейко	Канализационная насосная станция производительностью 200÷1200 м³/ч, напором 12-27 м с решетками-дробилками.	Стадия	Лист	Листов
			Н.контр.	Власенко		Р	5	
			Рук.гр.	Кунцевич	Узлы II÷V.	Госстрой СССР Союзводоканалниипроект Харьковский Водоканалпроект		
			Ст.инж.	Шмандий				
Инв.№			Инжен.	Фоменко				

19183-01 (34)

Инв.№ подл. | Подпись и дата | Взам. инв.№