ТИПОВОЙ ПРОЕКТ
904 — 1 — 70.86

КОМПРЕССОРНАЯ СТАНЦИЯ АВТОМАТИЗИРОВАННАЯ НА 4(2) ПОРШНЕВЫХ КОМПРЕССОРА 4ВМ10 - 120/9 ПРОИЗВОДИТЕЛЬНОСТЬЮ 480(240) $м^3$/мин ВОЗДУХА ДЛЯ БЛОКИРОВАНИЯ С ТУРБОКОМПРЕССОРНЫМИ СТАНЦИЯМИ 4(3)К-500А И 6(4)К-250А

АЛЬБОМ 5

СТРОИТЕЛЬНЫЕ РЕШЕНИЯ ДЛЯ 2 КОМПРЕССОРОВ

ЦЕНТРАЛЬНЫЙ ИНСТИТУТ ТИПОВОГО ПРОЕКТИРОВАНИЯ
ГОССТРОЯ СССР
КИЕВСКИЙ ФИЛИАЛ
г. Киев-57 ул. Эжена Потье № 12

52/5
Заказ № 7346 Инв. № 9371/5 Тираж 200

Сдано в печать 1109 198 7 Цена 4-18

ТИПОВОЙ ПРОЕКТ 904 — 1 — 70.86

КОМПРЕССОРНАЯ СТАНЦИЯ АВТОМАТИЗИРОВАННАЯ НА 4(2) ПОРШНЕВЫХ КОМПРЕССОРА 4ВМ10-120/9

ПРОИЗВОДИТЕЛЬНОСТЬЮ 480(240) $м^3$/МИН ВОЗДУХА ДЛЯ БЛОКИРОВАНИЯ С ТУРБОКОМПРЕССОРНЫМИ СТАНЦИЯМИ 4(3)К — 500А и 6(4)К — 250А

АЛЬБОМ 5

СОСТАВ ПРОЕКТА:

АЛЬБОМ 1 ТЕХНОЛОГИЯ ПРОИЗВОДСТВА.

АЛЬБОМ 2 СИЛОВОЕ ЭЛЕКТРООБОРУДОВАНИЕ, ЭЛЕКТРИЧЕСКОЕ ОСВЕЩЕНИЕ, СВЯЗЬ И СИГНАЛИЗАЦИЯ.

АЛЬБОМ 3 АВТОМАТИЗАЦИЯ И КИП.

АЛЬБОМ 4 СТРОИТЕЛЬНЫЕ РЕШЕНИЯ ДЛЯ 4 КОМПРЕССОРОВ.

АЛЬБОМ 5 СТРОИТЕЛЬНЫЕ РЕШЕНИЯ ДЛЯ 2 КОМПРЕССОРОВ.

АЛЬБОМ 6 СТРОИТЕЛЬНЫЕ КОНСТРУКЦИИ И ИЗДЕЛИЯ.

АЛЬБОМ 7 СПЕЦИФИКАЦИИ ОБОРУДОВАНИЯ ДЛЯ 4 КОМПРЕССОРОВ.

АЛЬБОМ 8 СПЕЦИФИКАЦИИ ОБОРУДОВАНИЯ ДЛЯ 2 КОМПРЕССОРОВ.

АЛЬБОМ 9 ВЕДОМОСТИ ПОТРЕБНОСТИ В МАТЕРИАЛАХ.

АЛЬБОМ 10 СМЕТЫ НА ТЕХНОЛОГИЧЕСКИЕ РЕШЕНИЯ ДЛЯ 4 КОМПРЕССОРОВ.

АЛЬБОМ 11 СМЕТЫ НА ТЕХНОЛОГИЧЕСКИЕ РЕШЕНИЯ ДЛЯ 2 КОМПРЕССОРОВ.

АЛЬБОМ 12 СМЕТЫ НА СТРОИТЕЛЬНЫЕ РЕШЕНИЯ ДЛЯ 4 КОМПРЕССОРОВ.

АЛЬБОМ 13 СМЕТЫ НА СТРОИТЕЛЬНЫЕ РЕШЕНИЯ ДЛЯ 2 КОМПРЕССОРОВ.

РАЗРАБОТАН ГОСУДАРСТВЕННЫМИ ПРОЕКТНЫМИ ИНСТИТУТАМИ

ГИПРОСТРОЙДОРМАШ — АЛЬБОМЫ 1,2,3,7,8,9,10;11, ГЛАВНЫЙ ИНЖЕНЕР ИНСТИТУТА В.Р НИКИТЕНКО

РОСТОВСКИЙ ПРОМСТРОЙНИИПРОЕКТ — АЛЬБОМЫ 4,5,6,7,8,9,12,13 ГЛАВНЫЙ ИНЖЕНЕР ПРОЕКТА Г.В.ОСТАШЕВСКИЙ

УТВЕРЖДЕН МИНСТРОЙДОРМАШЕМ

РЕШЕНИЕ № 640 ОТ 14.11.1986г

ВВЕДЕН В ДЕЙСТВИЕ МИНСТРОЙДОРМАШЕМ С 14.11.1986г ПРИКАЗ № 640.

КФ ЦИТП ИНВ № 9371/5

Типовой проект 904-1-10.86-ПЗ Альбом 1

Содержание альбома

Обозначение	Наименование	Страницы
ТП 904-I-70.86-ПЗ	Пояснительная записка	2
-АР	Архитектурные решения	3-7
-КЖ	Конструкции железобетонные	8-33
-КМ	Конструкции металлические	34-43
-ОВ	Отопление и вентиляция	44-50
-ВК	Внутренние водопровод и канализация	51-53

Пояснительная записка

I. Общие данные

I.I. Основание для проектирования

Типовой проект автоматизированной компрессорной станции на 2компрессора 4ВМ10-120/9 производительностью 240м/мин воздуха, предназначенной для блокирования с турбокомпрессорными станциями 4(3)К-500А и 6(4)К-250А, разработан в соответствии с планом типового проектирования Госстроя СССР на 1986год на основании задания на разработку типового проекта, утвержденного Минстройдормашем СССР и технологических заданий, выданных институтом Гипростройдормаш г.Ростова-на-Дону.

I.2. Условия строительства.

При разработке типового проекта приняты типовые конструкции и учтены требования нормативных документов, действующих на 0I.0I.86г. применительно к площадке строительства со следующей характеристикой природных условий:

- расчётная зимняя температура наружного воздуха-минус30°С;
- вес снегового покрова для III района-0,98кПА (I00кгс/м²);
- скоростной напор ветра для I географического района (тип местности Б) - 0,264кПА (27кгс/м²);
- расчётная глубина промерзания грунта — 2 -I,5м;
- грунтовые воды на площадке отсутствуют, грунты непучинистые, непросадочные со следующими нормативными характеристиками: $\varphi^{н}$=0,49рад (28°); $C^{н}$=2кПА (0,02кгс/см²); E=I4,7кПА (I50кгс/см²); ρ=I,8т/м³; коэффициент безопасности по грунту Кг =I.

Здание не рассчитано на строительство в районах с сейсмичностью более 6 баллов, на территориях с подработкой горными выработками и в районах вечной мерзлоты.

2. Архитектурно-строительные решения.

2.I. Здание компрессорной станции запроектировано в соответствии с требованиями Государственных Стандартов СССР на габаритные схемы и параметры зданий промышленных предприятий (ГОСТ 23838-79; ГОСТ 23837-79).

Здание станции имеет простую, компактную конфигурацию в плане.

В проекте использована возможность установки вспомогательного технологического оборудования на открытой площадке с металлической оградой.

Условно за отметку 0.000 принята отметка чистого пола машинного зала турбокомпрессорной станции 4(3)К-500А и 6(4)К-250А.

Степень огнестойкости здания - II.

Класс ответственности здания - II.

Коэффициент надежности по назначению - 0.95.

2.2. Основные конструкции приняты по строительным каталогам унифицированных железобетонных конструкций одноэтажных производственных зданий.

- Фундаменты под колонны - монолитные железобетонные стаканного типа.
- Фундаментные балки - сборные железобетонные.
- Колонны, балки и каналы - сборные железобетонные.
- Покрытие здания - комплексные железобетонные плиты с теплоизоляционным слоем из перлитофосфогелевых плит (ГОСТ2I500-76) плотностью ρ=200кг/м³.
- Стены наружные - однослойные панели из керамзитобетона класса В3,5 плотностью ρ=II00кг/м³. Толщина стеновых панелей принята 200мм. Стеновые панели с фасадной стороны должны отделываться в заводских условиях с применением лицевых фактурных слоев.
- Внутренние перегородки - сборные железобетонные панели толщиной 80мм.

Выбор цветовой гаммы для отделки помещений определяется конкретными условиями, при назначении необходимо руководствоваться СН I8I-70.

- Кровля рулонная из рубероида марки РКК-350Б, скатная с наружным водоотводом.
- Освещение здания - совмещённое.

2.3. Обслуживание производства.

Обслуживание работающих обеспечивается бытовыми помещениями, расположенными в турбокомпрессорной станции.

По санитарной характеристике производственный процесс компрессорной станции относится к группе Iб.

2.4. Общие противопожарные мероприятия.

Категория производства по взрывной, взрывопожарной и пожарной опасности машинного зала - Д, помещения промывки фильтров- В

Пределы огнестойкости принятых в проекте основных строительных конструкций соответствуют требованиям таблицы . СНиП II-2-80 " Противопожарные нормы проектирования зданий и сооружений".

2.5. Мероприятия по борьбе с шумом.

В целях снижения общего уровня производственного шума проектом предусмотрены мероприятия по звукоизоляции ограждающих конструкций. В выгороженных от машинного зала помещениях применены ограждающие конструкции со звукоизолирующей способностью 30-55дб, обеспечивающие допустимый уровень звукового давления в помещении.

3. Отопление, вентиляция и производственное пароснабжение.

3.I. Общие данные.

В настоящем разделе рассматриваются устройства отопления, вентиляции и производственного пароснабжения.

В качестве теплоносителя для отопления принята перегретая вода с температурой I50 - 70°С.

Для производственных нужд в качестве теплоносителя принят насыщенный пар высокого давления, редуцируемый на вводе до 4 ата.

Теплоснабжение предусматривается от теплосети промпредприятия.

3.2. Отопление.

Отопление машинного зала в рабочее время осуществляется за счёт производственных тепловыделений и воздушноотопительными агрегатами.

Поддержание в помещении постоянной температуры +I9 в рабочее и +5 в нерабочее время обеспечивается автоматическим включением отопительных агрегатов.

Отопление помещения промывки фильтров- водяное, регистрами из гладких сварных труб (ГОСТ I0704-76).

3.3. Вентиляция.

Основными вредностями помещений компрессорной станции являются теплоизбытки в теплый период года, слагающиеся из производственных тепловыделений и теплопоступлений от солнечной радиации.

В машинном зале предусматривается общеобменная вентиляция, рассчитанная на разбавление теплоизбытков. Вытяжка из помещения машинного зала осуществляется из верхней зоны крышными вентиляторами, оборудованными самозакрывающимися клапанами. Приток наружного воздуха в летний период обеспечивается через открывающиеся створки окон. В холодный период года вентиляция машинного зала ограничивается проветриванием помещения посредством периодического пуска крышных вентиляторов и кратковременного открывания створок окон.

В помещении промывки фильтров предусматриваются местные отсосы от ванн промывки фильтров в щелочном растворе и горячей воде.

В связи с кратковременностью процесса промывки фильтров и его периодичностью (I раз в неделю в течение I-2 часов) механического притока в помещение не предусматривается. Приток воздуха предполагается из машинного зала.

3.4. Производственное пароснабжение.

Пар давлением 4 ат подводится к ваннам для промывки и зарядки фильтров. Нагрев воды в ваннах осуществляется непосредственным пуском пара в жидкость. Конденсат от ванны зарядки фильтров сбрасывается после конденсатоотводчика в ванну для горячей воды.

Максимальный расход пара составляет I0.8т/год.

4. Внутренние водопровод и канализация.

4.I. Общая часть.

Настоящим разделом проекта предусмотрено устройство внутренних систем хозяйственно-питьевого водопровода, горячего водоснабжения, бытовой и производственной канализации.

Источником питания внутренних систем водопровода, горячего водоснабжения и местом сброса сточных вод приняты внутриплощадочные сети предприятия.

Очистка загрязнённых стоков от промывки фильтров и трасс сжатого воздуха, а также отвод их во внутриплощадочные сети предусмотрен в технологической части проекта.

4.2. Технические решения.

Проектом предусматривается:

-Водопровод хозяйственно-питьевой для подачи воды на хозяйственно-бытовые нужды турбокомпрессорной станции, на промывку фильтров и полив прилегающей территории. Сеть тупиковая, из стальных водогазопроводных оцинкованных лёгких труб.

-Горячее водоснабжение на хозяйственно-бытовые нужды турбокомпрессорной станции и на промывку трасс сжатого воздуха. Сеть тупиковая, с устройством циркуляции на вводе, из стальных водогазопроводных оцинкованных легких труб.

-Канализация бытовая запроектирована из пластмассовых труб.

-Канализация производственная предусмотрена для отвода чистых стоков от продувочного бака, случайных проливов в помещении промывки фильтров и в технологическом канале. Сеть монтируется из пластмассовых канализационных труб и полиэтиленовых напорных.

При привязке типового проекта к конкретным условиям необходимо

-определить и проставить глубину заложения вводов и выпусков канализации,

-в спецификации ввод водопровода учтён до наружной грани стены здания, выпуски бытовой и производственной канализации- 5м от оси здания, выпуск от продувочного бака-до ограждения открытой площадки.

Установка воздушнопенного пожаротушения запитывается водой с помощью гибкого шланга, под ключаемого к водоразборным кранам.

Ведущ.	Горская		
Рук. гр.	Бескоровайный		
Гл. спец.	Сиповский		
Нач. ОБ	Берченко		
Гл. спец.	Рывкис		
Нач. ОТ	Дзюба		
Нач. от.	Саакьянц		
Гл. арх.	Киенко		
Гл. спец.	Боярченко		
Н. контр.	Толоченко		
ГИП	Остаревский		

9371/5

ТП 904 - I -70.86- ПЗ

Пояснительная записка

Стадия	Лист	Листов
рп	I	

Госстрой СССР РОСТОРГПРОМСТРОЙНИИПРОЕКТ

Инв.№ подл. | Подпись и дата | Взам.инв.№

Формат А4

Типовой проект 904-1-70.86АР Альбом 5

ВЕДОМОСТЬ РАБОЧИХ ЧЕРТЕЖЕЙ ОСНОВНОГО КОМПЛЕКТА ТП 904-I- -АР

ЛИСТ	НАИМЕНОВАНИЕ	ПРИМЕЧАНИЕ
I	Общие данные. (Начало).	
2	Общие данные. (Окончание).	
3	План на отметке 0.000. Разрезы I-I - 2-2.	
4	Фасады. План кровли.	
5	Фрагмент планаI. Узлы.	

ВЕДОМОСТЬ СПЕЦИФИКАЦИЙ

ЛИСТ	НАИМЕНОВАНИЕ	ПРИМЕЧАНИЕ
3	Спецификация элементов к плану.	
4	Спецификация элементов заполнения оконных проемов.	

ВЕДОМОСТЬ ССЫЛОЧНЫХ И ПРИЛАГАЕМЫХ ДОКУМЕНТОВ

ОБОЗНАЧЕНИЕ	НАИМЕНОВАНИЕ	ПРИМЕЧАНИЕ
	ССЫЛОЧНЫЕ ДОКУМЕНТЫ.	
ГОСТ I2506-8I	Окна деревянные для производственных зданий.	
ГОСТ I4624-84	Двери деревянные для производственных зданий.	
I.400-I5, выпуск I.	Унифицированные закладные изделия железобетонных конструкций для крепления технологических коммуникаций и устройств. Рабочие чертежи унифицированных закладных изделий.	
I.435.2-20, выпуск 0, выпуск I части I и 2.	Ворота распашные складчатые. Материалы для проектирования. Рабочие чертежи.	
2.430-3, ТДА, выпуск 3.	Типовые архитектурно-строительные детали промышленных зданий с кирпичными стенами. Детали сопряжения кирпичных стен с конструкциями зданий.	
2.435.6, выпуск 5.	Противопожарные двери и ворота промышленных зданий. Противопожарные двери деревянные (пропитанные антипиренами).	
2.436-I4, выпуск I.	Узлы окон с деревянными переплетами по ГОСТ I2506-8I. Рабочие чертежи.	
2.460-I4, выпуск I.	Типовые узлы покрытий промышленных зданий в местах пропуска вентиляционных шахт. Рабочие чертежи типовых узлов.	
2.460-I8, выпуск I, выпуск 3.	Узлы покрытий одноэтажных промышленных зданий с рулонными кровлями и железобетонными плитами. Узлы при уклонах кровель до I0%. Рабочие чертежи. Изделия. Рабочие чертежи.	
3.0I7-I, выпуск I, выпуск 2, выпуск 4, выпуск 5.	Ограждения площадок и участков предприятий, зданий и сооружений. Железобетонные элементы оград. Металлические элементы оград. Монтажные узлы оград. Ворота металлические распашные шириной 4.5 м и калитки.	
КЭ-0I-58, выпуск 2.	Сборные железобетонные обвязочные балки и перемычки для промышленных зданий. Перемычки.	

ОБОЗНАЧЕНИЕ	НАИМЕНОВАНИЕ	ПРИМЕЧАНИЕ
	ПРИЛАГАЕМЫЕ ДОКУМЕНТЫ.	
ТП 904-I- -КЖИ, Альбом 6.	Строительные конструкции и изделия.	
ТП 904-I- -ВМ, Альбом 9.	Ведомости потребности в материалах.	

ДАННЫЙ ПРОЕКТ ВЫПОЛНЕН В СООТВЕТСТВИИ С ДЕЙСТВУЮЩИМИ СТРОИТЕЛЬНЫМИ НОРМАМИ И ПРАВИЛАМИ ПРОЕКТИРОВАНИЯ, КОТОРЫЕ ОДНОВРЕМЕННО ПРЕДУСМАТРИВАЮТ МЕРОПРИЯТИЯ, ОБЕСПЕЧИВАЮЩИЕ ВЗРЫВНУЮ ВЗРЫВОПОЖАРНУЮ И ПОЖАРНУЮ БЕЗОПАСНОСТЬ ПРИ СОБЛЮДЕНИИ ПРАВИЛ БЕЗОПАСНОСТИ ПРИ ЭКСПЛУАТАЦИИ ЗДАНИЯ (СООРУЖЕНИЯ) МЕРОПРИЯТИЯ ВЫПОЛНЕНЫ НА ОСНОВАНИИ ТЕХНОЛОГИЧЕСКИХ ЗАДАНИЙ И УКАЗАННЫХ В НИХ КАТЕГОРИЙ ПРОИЗВОДСТВ

Главный инженер проекта Осташевский Г.В.
Главный инженер проекта организации, привязавшей проект
Дата

Взам. инв. №
Подпись и дата
Инв. № подл.

3

9371/5

Привязан

Инв. №

ТП 904-I-70.86АР

Арх.	Ищенко	Компрессорная станция 2К-I2ОА для блокирования с турбокомпрессорными станциями.	
Ару.	Пугачева		
Вед.и	Горская		Стадия: РП; Лист: 1; Листов:
Рук.гр	Бескоровайный		
Нач.отд.	Саакьянц		
Гл.спец.	Киященко	Общие данные. (Начало).	Госстрой СССР РОСТОВСКИЙ ПРОМСТРОЙНИИПРОЕКТ
Н.контр.	Толоченко		
ГИП	Осташевский		

Типовой проект 904-1-78.86-АР Альбом 5

ЭКСПЛИКАЦИЯ ПОЛОВ

НАИМЕНОВАНИЕ ИЛИ НОМЕР ПОМЕЩЕНИЯ ПО ПРОЕКТУ	ТИП ПОЛА ПО ПРОЕКТУ	СХЕМА ПОЛА ИЛИ НОМЕР УЗЛА ПО СЕРИИ	ЭЛЕМЕНТЫ ПОЛА И ИХ ТОЛЩИНА	ПЛОЩАДЬ ПОЛА
Машинный зал	I		Покрытие – бетон класса В I5 – 20 мм Подстилающий слой – бетон класса В 7,5 – I00 мм Основание – уплотненный щебнем или гравием грунт.	
Помещение промывки фильтров	2		Покрытие – плитка керамическая ГОСТ 6787-80, б=I3мм Заполнение швов – цементно-песчаный раствор класса BI2,5 Прослойка – цементно-песчаный раствор класса BI2,5 – I2 мм Подстилающий слой – бетон класса В 7,5 – I00мм Основание – уплотненный щебнем или гравием грунт.	
Площадка воздухосборников	3		Покрытие – асфальтобетон б=25мм Подготовка – слой щебня крупностью 40-60 мм – 80 мм Основание – уплотненный щебнем или гравием грунт	

ВЕДОМОСТЬ ОТДЕЛКИ ПОМЕЩЕНИЙ

ПЛОЩАДЬ м

НАИМЕНОВАНИЕ ИЛИ НОМЕР ПОМЕЩЕНИЯ	ПОТОЛОК		СТЕНЫ ИЛИ ПЕРЕГОРОДКИ		НИЗ СТЕН ИЛИ ПЕРЕГОРОДОК (ПАНЕЛЬ)			КОЛОННЫ		БАЛКИ ПОКРЫТИЙ		ПРИМЕЧАНИЕ
	ПЛОЩАДЬ	ВИД ОТДЕЛКИ	ПЛОЩАДЬ	ВИД ОТДЕЛКИ	ПЛОЩАДЬ	ВИД ОТДЕЛКИ	ВЫСОТА мм	ПЛОЩАДЬ	ВИД ОТДЕЛКИ	ПЛОЩАДЬ	ВИД ОТДЕЛКИ	
Машинный зал		Затирка Окраска полимерцементной краской ГОСТ I9279-73		Затирка Окраска полимерцементной краской ГОСТ I9279-73	—	—	—		Окраска полимерцементной краской ГОСТ I9279-73	I58	Окраска полимерцементной краской ГОСТ I9279-73	
Помещение промывки фильтров		Окраска силикатной краской белого цвета		Окраска силикатной краской	—	—	—		Окраска силикатной краской	—	—	

ОБЩИЕ УКАЗАНИЯ.

I. Рабочий проект архитектурных решений автоматизированной компрессорной станции на 2 поршневых компрессора 4ВМI0-I20/9 производительностью 240 м^3/мин воздуха разработан на основании заданий, выданных институтом "Гипростройдормаш" г.Ростова-на-Дону в I985 году.

2. Автоматизированная компрессоная станция 2К-I20А предназначена для блокирования с турбокомпрессорными станциями

3. Условно за отметку 0.000 принята отметка чистого пола первого этажа машинного зала турбокомпрессорной станции, соответствующая отметке по топографической съемке генерального плана.

4. Степень огнестойкости здания – II.

5. Степень ответственности здания – II.

6. Наружные стены здания – однослойные панели толщиной 200 мм из керамзитобетона марки 50 плотностью р=II00 кг/м^3.

7. Участки наружных стен в местах установки дверей и ворот выполнить из красного кирпича (ГОСТ 530-80) марки 75 на растворе марки 25. Кладку вести с тщательным подбором кирпича с расшивкой швов с наружной стороны и подрезкой швов – с внутренней.

8. При возведении кирпичной кладки по оси Г в откосы дверного проема заложить антисептированные деревянные пробки размером 250хI20х65 через I0 рядов кладки по высоте, но не менее двух с каждой стороны проема.

9. Внутренние стены помещения промывки фильтров запроектированы из сборных железобетонных панелей толщиной 80 мм.

I0.Горизонтальная гидроизоляция наружных стен на отметке -0.030 выполняется из цементно-песчаного раствора состава I:2 толщиной 30 мм.

II.До начала производства работ по устройству кровли необходимо разработать мероприятия по противопожарной защите и по контролю за выполнением правил пожарной безопасности при производстве строительно-монтажных работ.

I2.Работы в зимних условиях должны производиться в соответствии с проектом производства работ.

I3.Все деревянные изделия (двери, окна) окрасить двумя слоями эмали ПФ-II5 (ГОСТ 6465-76*) по одному слою грунтовки ГФ-02I (ГОСТ 25I29-82), стальные конструкции (площадки, лестницы, опоры окрасить алюминиевой краской БТ-I77(ГОСТ 563I-79*).

I4.Окраску внутренних поверхностей стен и потолков в соответствии с ведомостью отделки помещений производить по подготовленным поверхностям.

I5.Заполнение швов между стеновыми панелями выполнять по узлам 56-58 или 64, 65 серии I.030.I-I, выпуск 3-3. Указания по заделке швов даны в серии I.030.I-I, выпуск 0-3.

I6.Схемы расположения фундаментов под каркас здания, фундаментных балок и других подземных конструкций приведены в основном комплекте чертежей железобетонных конструкций.

I7.Покрытия полов выполнять после устройства фундаментов под оборудование, каналов, сантехнических, энергетических и технологических разводок, а также после окончания монтажа технологического оборудования.

I8.Грунт основания под полы уплотнить с доведением плотности скелета до I.6 т/м^3 с втрамбованием в него слоя щебня или гравия крупностью 40-60 мм.

I9.По периметру каналов, перекрываемых сборными железобетонными плитами, установить окаймляющий закладной элемент в соответствии с узлом II серии 3.006.I-2/82, выпуск 0.

20.В качестве заполнителя для бетона в покрытии пола тип I применять щебень прочностью при сжатии не менее 800кг/см^2.

2I.По периметру здания устроить асфальтобетонную отмостку шириной 750 мм по щебеночному основанию.

СОГЛАСОВАНО

Взам. инв. №

Подпись и дата

Инв. № подл.

Привязан

4

9371/5

Инв. №

		ТП 904-I-78.86-АР	
Арх.	Ищенко	Компрессорная станция 2К-I20А для блокирования с турбокомпрессорными станциями.	
/Арх.	Пугачева		
Вед.инж.	Горская		
Рук.гр.	Бескоровайный		Стадия: РП; Лист: 2; Листов:
Нач.отд.	Саакьянц		
Гл.спец.	Киятко		
Н.контр.	Толоченко	Общие данные.(Окончание)	госстрой ссср РОСТОВСКИЙ ПРОМСТРОЙНИИПРОЕКТ
ГИП	Осташевский		

Формат А2

Типовой проект 904-1-70.86-АР Альбом 5

План на отметке 0.000

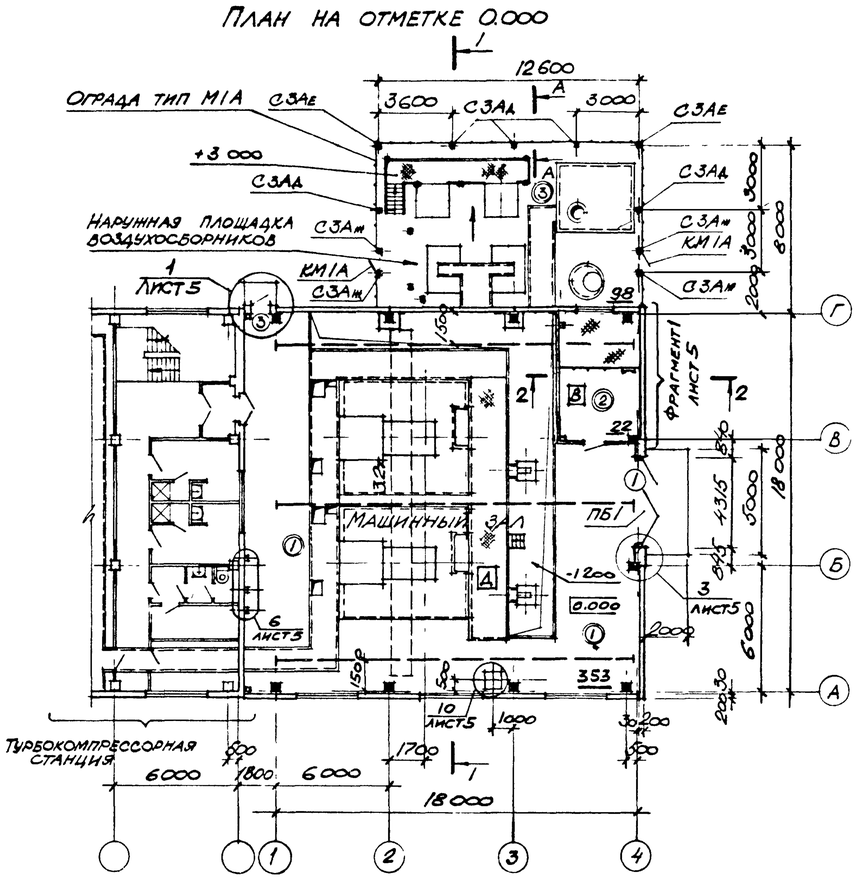

Ведомость проемов ворот и дверей

Марка поз	Размер проема мм
1	4315 × 3800
2	1020 × 2415
3	1010 × 2400

Ведомость перемычек

Марка поз	Схема сечения
ПБ1	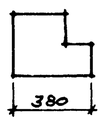

А-А

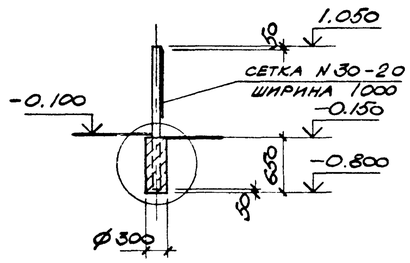

Спецификация элементов к плану

Марка, поз	Обозначение	Наименование	Кол	Масса ед., кг	Примечание
		Элементы заполнения проемов ворот и дверей			
1	1.435.2-20, вып.0	Ворота РСВ 3.6×3.6	1	718	
2	2.435.6, вып 5	Дверной блок ПД-1	1		
3	ГОСТ 14624-84	Дверной блок ДНГ24-10	1		
		Перемычки			
ПБ1	ТП904-1-70.86кж-БП7-1-1	БП7-1-1	1	1100	
		Ограда тип М1А:			
		Железобетонные столбы			
СЗАд	3.017-1, вып 1	СЗАд	5	60	
СЗАе		СЗАе	2	60	
СЗАм		СЗАм	4	60	
		Изделия соединительные			
МС2	3.017-1, вып. 2	МС 2	8	0.3	
МС5		МС 5	532	06	м
		Полотно калитки			
КМ1А	3.017-1, вып 5	КМ1А	2	43	
		Сетка N35-2.0 ГОСТ 3336-80, ширина 1000	266		м
1		Изделия закладные			
4	1.400-15 вып.1	МН 105-6	2	1,0	По указам на листе 5
5		МН 107-6	3	1.4	
6		МН 548	4м	4.2	
7	1.435.2-20 вып.1 часть 2	Упор	2	0,7	
8		Болт 5М16×250 ВСт3кп2 ГОСТ 24379.1-80	5	0,51	
9		А-I-10 ГОСТ 5781-82 ℓ=600	12	0,4	
10		А-I-10 ГОСТ 5781-82 ℓ=300	6	0,2	

Разрез 1-1.

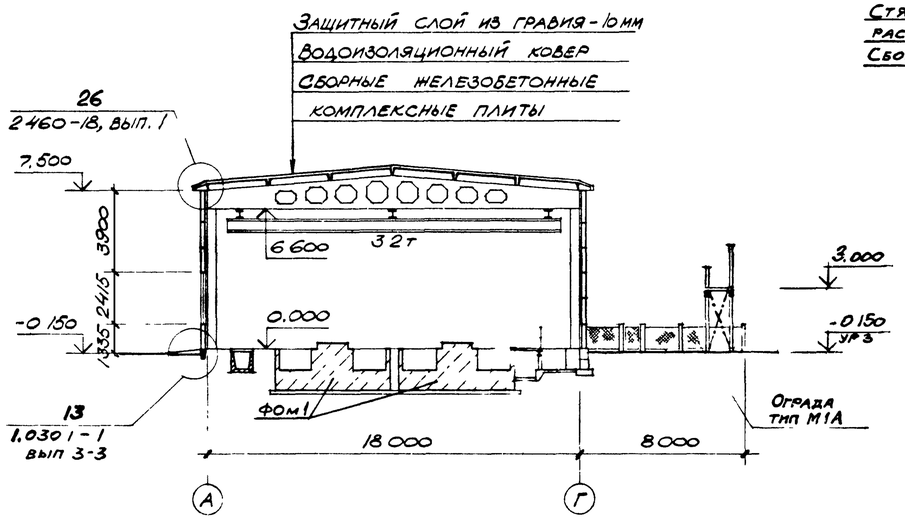

Разрез 2-2.

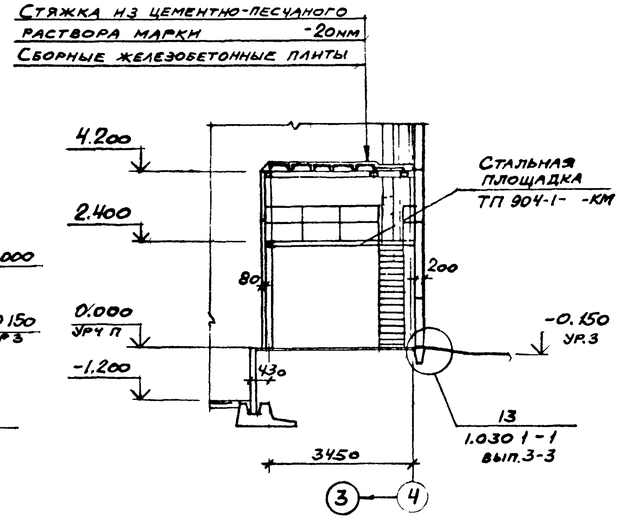

1. Схему расположения подземных конструкций смотрите на листе 7 ТП 904-1-70.86 КЖ.
2. На плане в двойных кружках замаркированы типы полов. Экспликация полов дана на листе 2.
3. В помещении промывки фильтров (см. фрагмент 1 на листе 5) все стальные конструкции и крепежные изделия перегородок необходимо покрыть фосфатным покрытием ОФ11-2 толщиной 10мм (ГОСТ 23791-79) или вспучивающимся покрытием ВПМ-2 толщиной 4мм (ГОСТ 25131-82).

5

9371/5

Согласовано: Рук.гр ОСП-1 Моргунов; ОВК Волнков; ОПВ Червонный

Инв №подл. | Подпись и дата | Взам инв №

		ТП 904-I-70.86-АР	
Арх.	Пугачева	Компрессорная станция 2К-I20А для блокирования с турбокомпрессорными станциями.	
Вед.инж.	Горская		Стадия: РП; Лист: 3; Листов:
Рук.гр.	Бескоровайный		
Нач.отд.	Саакьянц		
Гл.спец.	Кияшко	План на отметке 0.000. Разрезы I-I - 2-2.	Госстрой СССР РОСТОВСКИЙ ПРОМСТРОЙНЕПРОЕКТ
Н.контр.	Толоченко		
ГИП	Осташевский		

Формат А2

ТИПОВОЙ ПРОЕКТ 904-1-70.86 АР АЛЬБОМ 3

ФАСАД 1-4

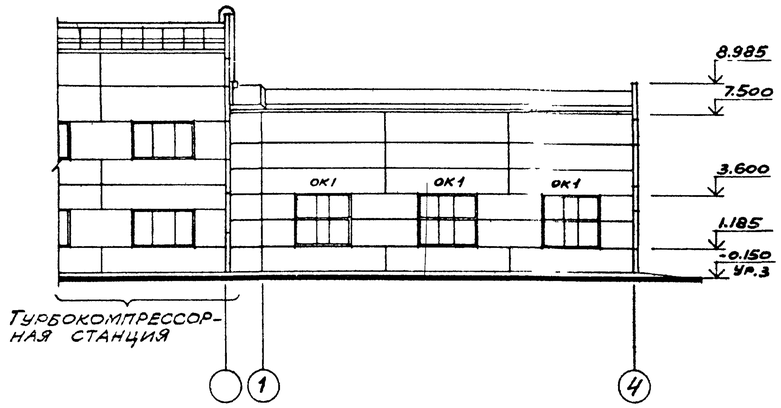

ФАСАД 4-1.

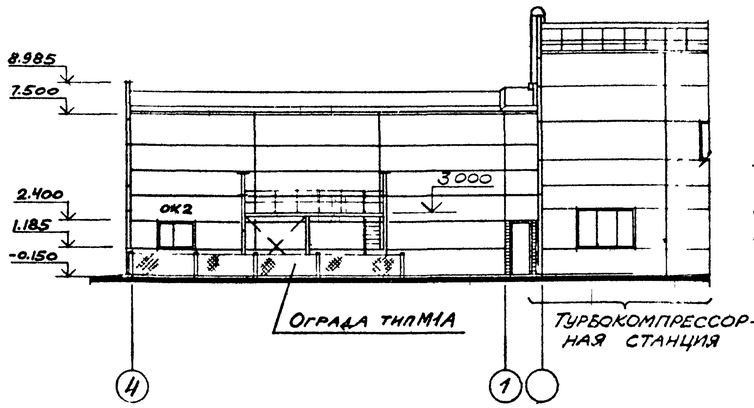

ФАСАД А-Г.

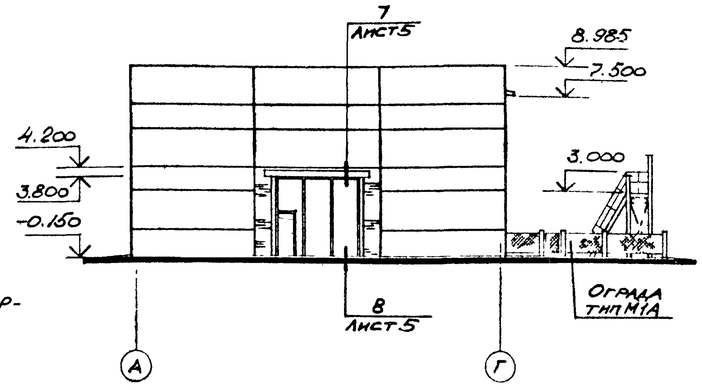

ПЛАН КРОВЛИ

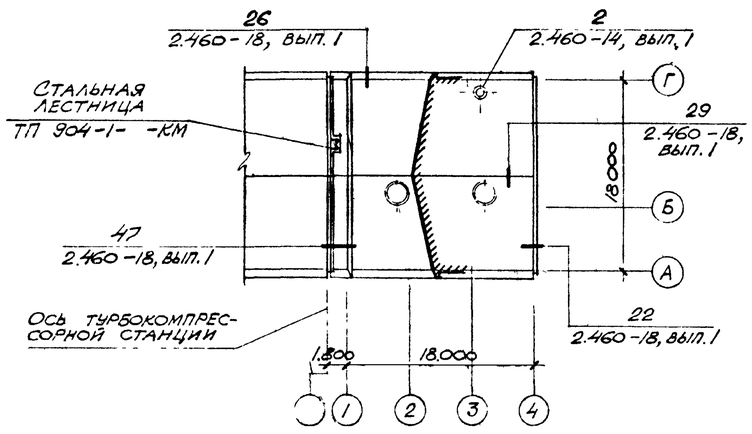

СХЕМА ЗАПОЛНЕНИЯ ОКОННЫХ ПРОЕМОВ.

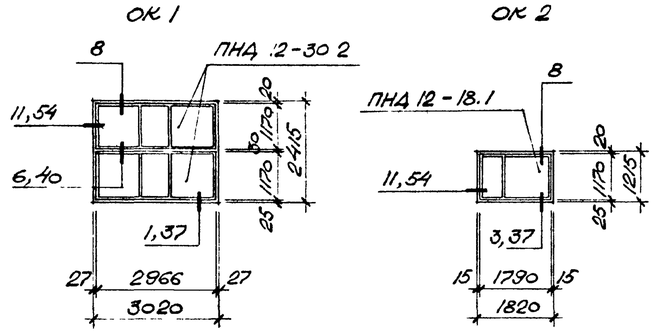

СПЕЦИФИКАЦИЯ К СХЕМЕ ЗАПОЛНЕНИЯ ОКОННЫХ ПРОЕМОВ.

Марка, поз	Обозначение	Наименование	Кол	Масса ед., кг	Примечание
ОК 1 штук 3	ГОСТ 12506-81	ОКОННЫЙ БЛОК ПНД 12-30.2	2		
ОК 2 штук 1	ГОСТ 12506-81	ОКОННЫЙ БЛОК ПНД 12-18.1	1		

1. Конструкция кровли состоит из следующих слоев:

1.1. Защитный слой – чистый сухой гравий (ГОСТ 8268-82) крупностью 5-10 мм, втопленный в антисептированную битумную мастику марки МБК-Г-75; МБК-Г-65 (ГОСТ 2889-80)

1.2. Водоизоляционный ковер – 3 слоя рубероида марки РКК-350Б (ГОСТ 10923-82) на горячей битумной мастике марки МБК-Г-65, МБК-Г-75.

2. В состав комплексной плиты входит теплоизоляционный слой из перлитофосфогелевых плит (ГОСТ 21500-76) плотностью $\rho = 200$ кг/м^3 толщиной 60 мм и защитного водоизоляционного ковра из одного слоя рубероида марки РКК-350Б (ГОСТ 10923-82), наклеенного в заводских условиях.

3. В местах примыкания кровли к вертикальным поверхностям предусмотреть усиление из 3-х дополнительных слоев рубероида на горячей битумной мастике марки МБК-Г-85, МБК-Г-100. В местах пропуска труб и других устройств предусмотреть 2 дополнительных слоя рубероида. Карнизные участки должны быть усилены двумя слоями водоизоляционного ковра на ширину не менее 400 мм.

4. Продольные и поперечные стыки между комплексными плитами и места примыкания их к парапету заполнить вкладышами из перлитофосфогелевых плит (ГОСТ 21500-76) и предусмотреть над стыками укладку полос шириной 250 мм из подкладочного рубероида (ГОСТ 10923-82) и точечную приклейку их с одной стороны шва.

5. Рекомендации по отделке фасадов даны на листе 2.

6. Узлы, замаркированные на схеме заполнения оконных проемов, приняты по серии 2.436-14 вып. 1.

7. В узлах 1;3 серии 2.436-14 вып. 1 (см. схему заполнения оконных проемов) вместо подоконных плит предусмотреть откос из цементно-песчаного раствора марки 100

Привязан

6

9371/5

Инв №

Арх.	Кабанова		ТП 904-1-70.86 АР
Вед.инж.	Горская		Компрессорная станция ЕК-120А для блокирования с турбокомпрессорными станциями.
Рук.гр.	Бескоровайный		Стадия: РП; Лист: 4; Листов:
Нач.отд.	Саакьянц		
Гл.спец.	Кияшко		Фасады. План кровли.
Н.контр.	Толоченко		Госстрой ССР РОСТОВСКИЙ ПРОМСТРОЙНИИПРОЕКТ
ГИП	Осташевский		

Инв № подл | Подпись и дата | Взам инв №

Формат А2

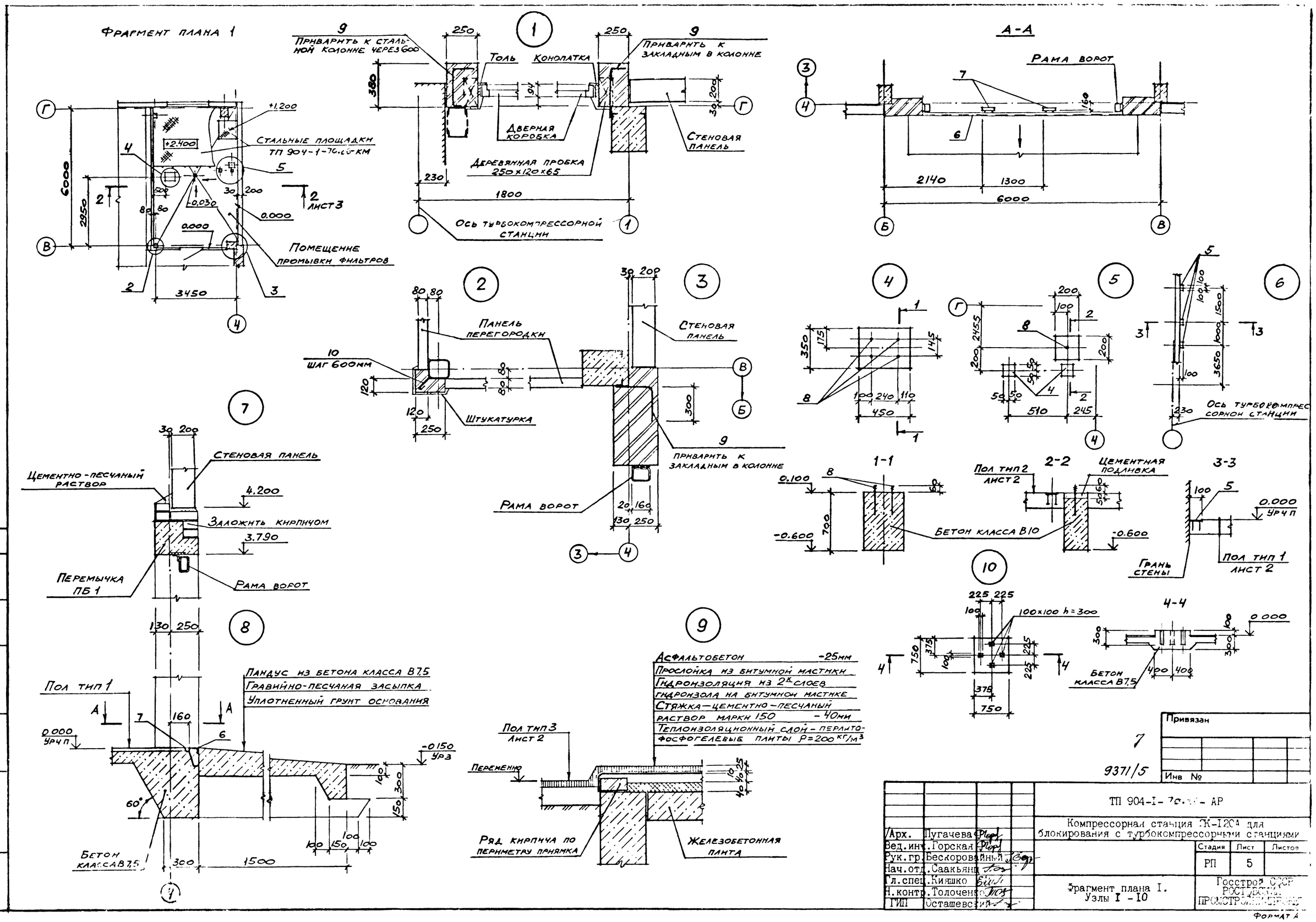

Типовой проект 904-1-70.86-АР Альбом 5

Согласовано

Инв № подл | Подпись и дата | Взам инв №

Привязан

Инв №

7

9371/5

ТП 904-I-70.86-АР

Компрессорная станция ЭК-I20А для блокирования с турбокомпрессорными станциями

Арх.	Пугачева			
Вед.инж.	Горская			
Рук.гр.	Бескоровайный			
Нач.отд.	Саакьянц			
Гл.спец.	Кияшко			
Н.контр.	Толоченко			
ГИП	Осташевский			

Стадия	Лист	Листов
РП	5	

Фрагмент плана I. Узлы I - I0

Госстрой СССР РОСТОВСКИЙ ПРОМСТРОЙНИЙПРОЕКТ

Формат А

Типовой проект 904-1-7о86-КЖ Альбом 5

ВЕДОМОСТЬ РАБОЧИХ ЧЕРТЕЖЕЙ ОСНОВНОГО КОМПЛЕКТА ТП 904-1- -КЖ

ЛИСТ	НАИМЕНОВАНИЕ	ПРИМЕЧАНИЕ
1	Общие данные. (Начало).	
2	Общие данные (Продолжение)	
3	Общие данные. (Окончание)	
4	Схема расположения элементов фундаментов.	
5	Фундаменты Фм1 - Фм3.	
6	Фундаменты Фм4 - Фм7.	
7	Схемы расположения элементов подземного хозяйства. (Начало).	
8	Схемы расположения элементов подземного хозяйства. (Продолжение).	
9	Схемы расположения элементов подземного хозяйства (Продолжение)	
10	Схемы расположения элементов подземного хозяйства (Продолжение)	
11	Схемы расположения элементов подземного хозяйства. (Окончание)	
12	Участки монолитные Ум1-Ум4 и приямок ПРм2. (Начало)	
13	Участки монолитные Ум1-Ум4 и приямок ПРм2. (Продолжение)	
14	Участки монолитные Ум1-Ум4 и приямок ПРм2 (Окончание).	
15	Фундамент ФОм1	
16	Фундамент ФОм1. Общий вид. (Начало)	
17	Фундамент ФОм1. Общий вид (Окончание)	
18	Фундамент ФОм1. Схема армирования (Начало)	
19	Фундамент ФОм1. Схема армирования (Окончание)	
20	Схема расположения элементов приямков. Приямок ПРм1.(общий вид)	
21	Приямок ПРм1. (Схема армирования)	
22	Схемы расположения колонн, балок, плит покрытия и перекрытия. (Начало)	
23	Схемы расположения колонн, балок, плит покрытия и перекрытия (Продолжение)	
24	Схемы расположения колонн, балок, плит покрытия и перекрытия (Окончание)	
25	Схема расположения стеновых и карнизных панелей (Начало)	
26	Схема расположения стеновых и карнизных панелей (Окончание).	

ВЕДОМОСТЬ СПЕЦИФИКАЦИЙ

ЛИСТ	НАИМЕНОВАНИЕ	ПРИМЕЧАНИЕ
4	Спецификация к схеме расположения элементов фундаментов	
7	Спецификация к схемам расположения элементов подземных конструкций. Схема 1,2,3,4	
11	Спецификация к схеме расположения подпорных стен.	
20	Спецификация к схеме расположения элементов приямка.	
22	Спецификация к схемам расположения колонн, балок покрытия, плит покрытия и перекрытия	
25	Спецификация к схемам расположения стеновых и карнизных панелей.	

1. Общие указания к проекту даны на листе 2 ТП 904-1- -АР.

2. При разработке рабочих чертежей приняты следующие нормативные нагрузки:

2.1 Вес снегового покрова на 1м² горизонтальной поверхности земли для III района по снеговому покрову-1.0кПа(100кгс/м²)

2.2. Скоростной напор ветра на высоте 10 м от поверхности земли по I району по скоростным напорам ветра - 270 Па (27кгс/м²). Тип местности Б.

2.3 Кран подвесной электрический трехопорный по ГОСТ 7890-73 грузоподъемностью Q=3.2 т.

3. Степень агрессивного воздействия среды на необетонированные стальные закладные и соединительные изделия железобетонных конструкций - неагрессивная. Для защиты от коррозии этих изделий применяются следующие мероприятия.

3.1 Цинковое покрытие, получаемое горячим цинкованием толщиной 50-60 мкм, в колоннах, стропильных балках, плитах покрытия и панелях наружных стен.

3.2 Лакокрасочное покрытие, выполняемое эмалью ПФ115 (ГОСТ 6465-76) по грунтовке лаком ПФ-170 (ГОСТ 15307-70) в остальных железобетонных конструкциях.

4. Монтаж конструкций осуществлять на монтажной сварке электродами типа Э42. Высоту сварных швов, не оговоренных в чертежах, принимать 6 мм. Контроль качества сварных швов должен производиться в соответствии с ГОСТ 3242-79 „Соединения сварные Методы контроля качества."

5. В рабочих чертежах применены типовые железобетонные конструкции по действующим сериям общесоюзного каталога.

Сокращение слов:

см. - смотрите	отм - отметка
п.а. - по аналогии	тр. - труба

9371/5

Данный проект выполнен в соответствии с действующими строительными нормами и правилами проектирования, которые одновременно предусматривают мероприятия, обеспечивающие взрывную взрывопожарную и пожарную безопасность при соблюдении правил безопасности при эксплуатации здания (сооружения) мероприятия выполнены на основании технологических заданий и указанных в них категорий производств

Главный инженер проекта Осташевский ГВ
Главный инженер проекта организации, привязавшей проект
Дата

Инв № подл. | Подпись и дата | Взам инв №

Привязан

Инв №

ТП 904-1-7о86-КЖ		
Компрессорная станция Ж-120А для блокирования с турбокомпрессорными станциями.		
Инж. Цимбалист	Стадия: РП	Лист: 1	Листов: 26
Веднж Макарова		
Рук.гр Моргунов		
Начотд Саакьянц		
Глспец Боярченко		
Нконтр Луценко	Общие данные. (Начало)	Госстрой СССР РОСТОВСКИЙ ПРОМСТРОЙНИИПРОЕКТ
ГИП Осташевский		

Формат А4

Типовой проект 904-1-70.86.КЖ Альбом 5

ВЕДОМОСТЬ ПРИМЕНЕННЫХ И ССЫЛОЧНЫХ ДОКУМЕНТОВ

ОБОЗНАЧЕНИЕ	НАИМЕНОВАНИЕ	ПРИМЕЧАНИЕ
	Ссылочные документы	
ГОСТ 3634-79	Люки чугунные для колодцев	
ГОСТ 22701.0-77*	Плиты железобетонные ребристые предварительно напряженные размерами 6×3 м для покрытий производственных зданий. Технические условия.	
ГОСТ 22701.1-77*	То же. Плиты типа ПГ. Показатели и армирование	
ГОСТ 22701.2-77*	То же. Плиты типа ПВ. Показатели и армирование.	
ГОСТ 22701.5-77*	То же. Арматурные изделия и закладные детали	
ГОСТ 13579-78	Блоки бетонные для стен подвалов. Технические условия	
ГОСТ 24379.0-80	Болты фундаментные. Общие технические условия.	
ГОСТ 24379.1-80	Болты фундаментные. Конструкция и размеры.	
1.030.1-1	Стены наружные из однослойных панелей для каркасных общественных зданий, производственных и вспомогательных зданий промышленных предприятий.	
вып. 0-0	Состав серии. Общие указания по применению изделий. Номенклатура изделий Рабочие чертежи.	
вып. 0-3	Материалы для проектирования стен одноэтажных производственных зданий. Рабочие чертежи	
вып. 1-1	Панели из легких и ячеистых бетонов. Рабочие чертежи.	
вып 1-2	Панели из легких и ячеистых бетонов Пространственные каркасы. Рабочие чертежи.	
вып. 1-3	Панели из легких и ячеистых бетонов Арматурные и закладные изделия. Рабочие чертежи.	
вып. 2-1	Карнизные панели. Рабочие чертежи.	
вып. 3-3	Монтажные узлы стен одноэтажных производственных зданий. Рабочие чертежи.	
вып 4-1	Изделия соединительные стальные. Рабочие чертежи	
вып 4-2	Стальные изделия элементов фахверка. Рабочие чертежи	
ПК-01-88	Сборные железобетонные плиты для покрытий производственных зданий Рабочие чертежи	

ОБОЗНАЧЕНИЕ	НАИМЕНОВАНИЕ	ПРИМЕЧАНИЕ
1.400-6/76	Унифицированные закладные детали сборных железобетонных конструкций зданий промышленных предприятий	
вып. 1	Закладные детали конструкций одноэтажных зданий.	
1.400-7	Стальные изделия для сопряжения сборных железобетонных конструкций одноэтажных промышленных зданий.	
1.400-15	Унифицированные закладные изделия железобетонных конструкций для крепления технологических коммуникаций и устройств.	
вып. 0	Материалы для проектирования	
вып. 1	Рабочие чертежи унифицированных закладных изделий.	
1.410-3	Сетки сварные для армирования железобетонных конструкций.	
вып. 1	Сетки с рабочей арматурой диаметром от 10 до 32 мм	
1.412-1/77	Монолитные железобетонные фундаменты под типовые колонны прямоугольного сечения одноэтажных промышленных зданий.	
вып 3	Арматурные изделия	
5.900-2	Сальники набивные Ду 50-1400 для пропуска труб через стены. Рабочие чертежи.	
1.415-1	Железобетонные фундаментные балки для стен производственных зданий.	
вып. 1	Фундаментные балки для стен с шагом колонн 6 м.	
1.423-3	Железобетонные колонны прямоугольного сечения для одноэтажных производственных зданий без мостовых кранов высотой до 9,6 м	
вып. 3	Рабочие чертежи колонн высотой 6,6 и 7,8 м	
вып. 4	Рабочие чертежи арматурных изделий для колонн высотой 6,6 и 7,8 м.	
1.427.1-3	Колонны железобетонные прямоугольного сечения для продольного и торцового фахверка одноэтажных производственных зданий высотой 3,0-14,4 м.	

ОБОЗНАЧЕНИЕ	НАИМЕНОВАНИЕ	ПРИМЕЧАНИЕ
вып. 0	Материалы для проектирования	
вып. 1	Колонны Рабочие чертежи	
вып. 2	Арматурные и закладные изделия, стальные элементы колонн. Рабочие чертежи.	
1.462.1-3/80 вып. 1	Железобетонные стропильные решетчатые балки для покрытий одноэтажных зданий. Балки пролетом 12 и 18 м. Рабочие чертежи.	
1.465.1-10/82	Комплексные железобетонные плиты покрытий одноэтажных промышленных зданий	
вып. 0	Материалы для проектирования.	
вып. 1	Комплексные плиты с несущей основой из железобетонных ребристых плит длиной 6 м. Рабочие чертежи.	
1.030.9-2	Перегородки панельные зданий промышленных и сельскохозяйственных	
вып. 1	Панели железобетонные. Рабочие чертежи.	
вып. 6	Узлы Рабочие чертежи	
вып. 7 часть 2	Изделия арматурные и закладные к железобетонным колоннам Изделия соединительные Рабочие чертежи	

Согласовано

Инв. № подл. | Подпись и дата | Взам. инв. №

Привязан

9

9371/5

Инв. №

Инж.	Цимбалист		
Вединж	Макарова		
Рук. гр	Моргунов		
Начотд	Саакьянц		
Глспец	Боярченко		
Нконтр	Луценко		
ГИП	Осташевский		

ТП 904-1-70.86-КЖ

Компрессорная станция 2К-1?0А для блокирования с турбокомпрессорными станциями.

Стадия	Лист	Листов
РП	2	

Общие данные. (Продолжение)

Госстрой СССР РОСТОВСКИЙ ПРОМСТРОЙНИИПРОЕКТ

Формат А2

Типовой проект 904-1-70.86-КЖ Альбом 3

ВЕДОМОСТЬ ССЫЛОЧНЫХ И ПРИЛАГАЕМЫХ ДОКУМЕНТОВ (ПРОДОЛЖЕНИЕ)

ОБОЗНАЧЕНИЕ	НАИМЕНОВАНИЕ	ПРИМЕЧАНИЕ
	Ссылочные документы	
1.494-24 вып. 1	Стаканы для крепления крышных вентиляторов, дефлекторов и зонтов. Железобетонные стаканы с отверстиями диаметр 400, 700, 1000, 1200 и 1450 мм. Рабочие чертежи.	
2.420-1 вып. 1	Монтажные детали сборных железобетонных колонн и подкрановых балок одноэтажных промышленных зданий. Рабочие чертежи типовых монтажных деталей.	
2.460-2 вып. 2	Монтажные детали сборных железобетонных конструкций покрытий одноэтажных промышленных зданий. Рабочие чертежи типовых монтажных деталей плит и температурных швов.	
2.960-15 вып.0	Типовые узлы покрытий промышленных зданий в местах установки крышных вентиляторов. Указания по применению типовых узлов.	
3.006.1-2/82 вып.0	Сборные железобетонные каналы и тоннели из лотковых элементов. Материалы для проектирования.	
вып. 1-1	Лотки. Рабочие чертежи.	
вып 1-2	Плиты, опорные подушки. Рабочие чертежи.	
вып 1-3	Лотки. Арматурные и закладные изделия Рабочие чертежи.	
вып. 1-4	Плиты, опорные подушки. Арматурные и закладные изделия. Рабочие чертежи.	
вып. 2-2	Узлы трасс. Лотки, плиты, балки. Рабочие чертежи.	
вып. 2-3	Узлы трасс. Лотки, плиты, балки Арматурные и закладные изделия Рабочие чертежи.	
3.900-3 вып. 7 часть 1	Сборные железобетонные конструкции емкостных сооружений для водоснабжения и канализации. Изделия для круглых колодцев. Рабочие чертежи.	
вып. 7 часть 2	Арматурные изделия. Рабочие чертежи.	
КЭ-01-58 вып. 2	Сборные железобетонные обвязочные балки и перемычки для промышленных зданий. Перемычки. Рабочие чертежи.	
3.017-1 вып. 1	Ограждения площадок и участков предприятий, зданий и сооружений. Железобетонные элементы оград.	
	Прилагаемые документы	
ТП 904-1-70.86 КЖИ Альбом	Строительные конструкции и изделия.	

ВЕДОМОСТЬ ОБЪЕМОВ СБОРНЫХ БЕТОННЫХ И ЖЕЛЕЗОБЕТОННЫХ КОНСТРУКЦИЙ ПО РАБОЧИМ ЧЕРТЕЖАМ ОСНОВНОГО КОМПЛЕКТА

	НАИМЕНОВАНИЕ ГРУППЫ ЭЛЕМЕНТОВ КОНСТРУКЦИИ	КОД	КОЛ. м³	ПРИМЕЧАНИЕ
1	Блоки фундаментов	581100	6.13	
2	Колонны	582100	8.8	
3	Фундаментные балки	582400	1.36	
4	Балки покрытия	582800	16.64	
5	Перемычки	582800	0.45	
6	Панели стеновые	583100	46.14	
7	Плиты покрытия	584100	22.28	
8	Плиты перекрытия	584200	0.86	
9	Детали смотровых колодцев	585300	2.26	
10	Конструкции и детали каналов	585800	10.21	
11	Элементы оград	589900	0.26	
12	Панели перегородок	583300	2.69	
13	Подпорные стенки	581100	19.36	
14				
15	Итого		137.46	
	Материалы на изготовление сборных бетонных и железобетонных конструкций учтены в ведомости потребности в материалах и отдельно не учитываются.			

Согласовано

Взам инв №

Подпись и дата

Инв № подл

Привязан

10

9371/5

Инв №

Инж.	Цимбалист		ТП 904-1-70.86 -КЖ
Веднж	Макарова		Компрессорная станция Ж-120А для блокирования с турбокомпрессорными станциями.
Рук.гр	Моргунов		
Начотд	Саакьянц		Стадия: РП; Лист: 3; Листов:
Глспец	Боярченко		Общие данные. (Окончание)
Нконтр	Луценко		Госстрой СССР РОСТОВСКИЙ ПРОМСТРОЙНИИПРОЕКТ
ГИП	Осташевский		

Формат А.

Типовой проект 904-1-70.86-КЖ Альбом 3

Схема расположения элементов фундаментов.

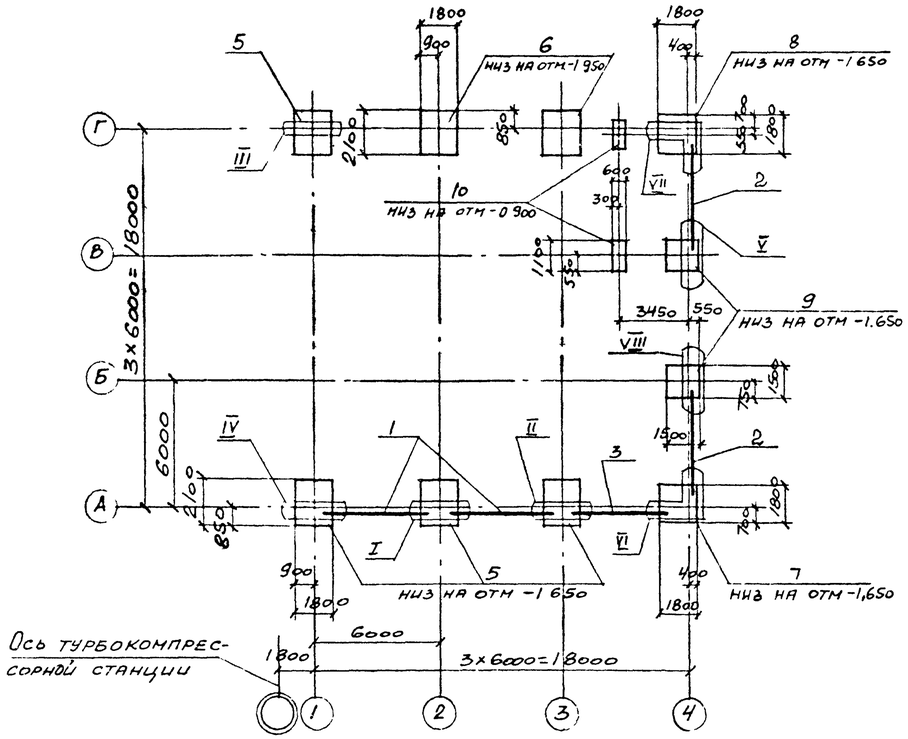

1-1

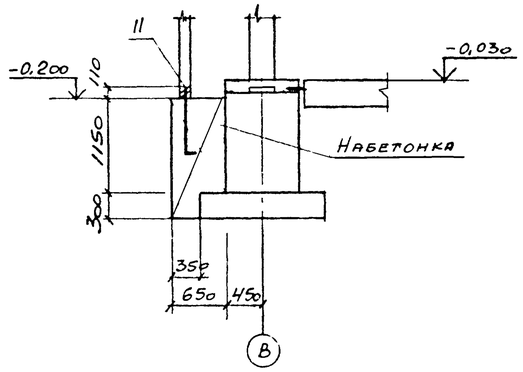

2-2

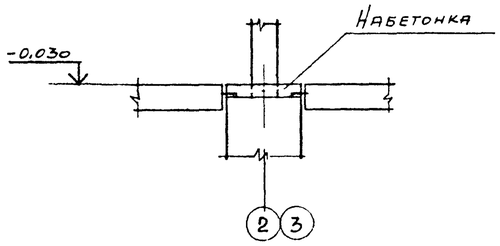

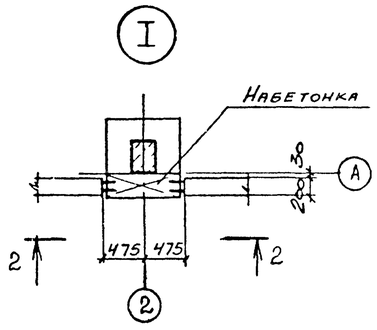

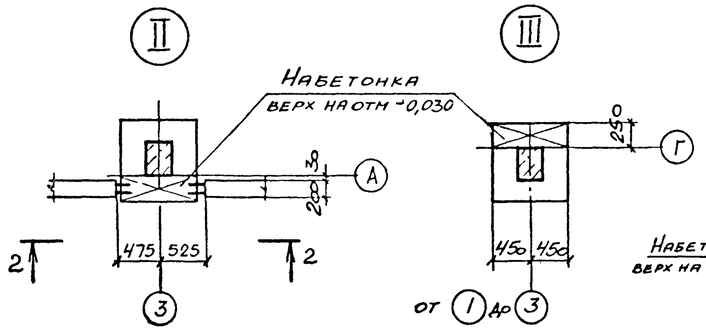

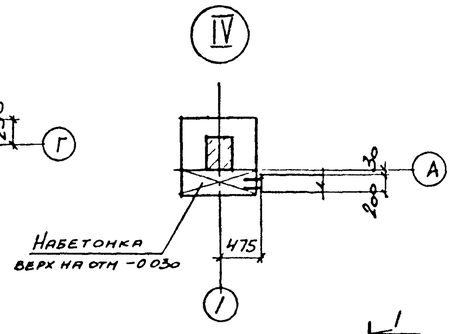

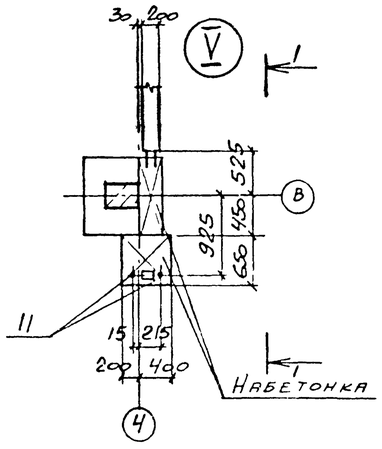

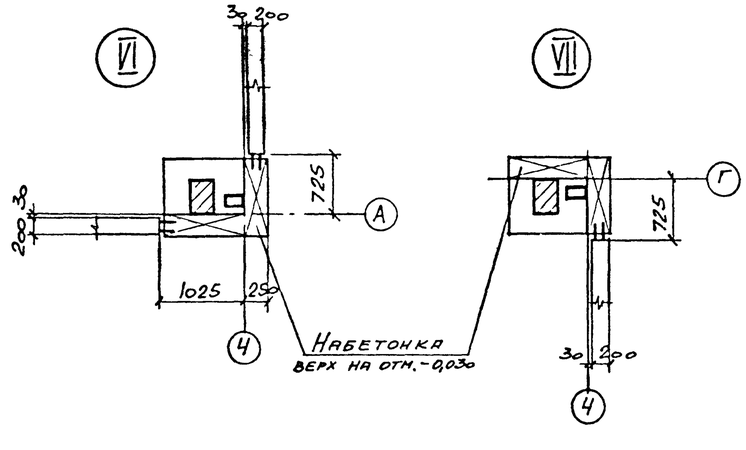

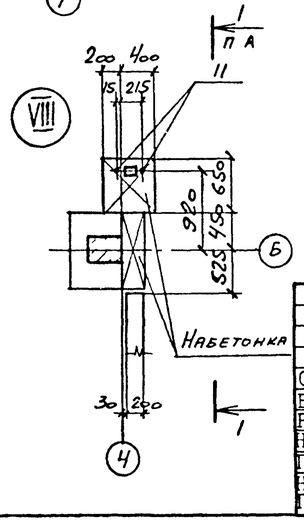

Спецификация к схеме расположения элементов фундаментов

Марка, поз	Обозначение	Наименование	Кол	Масса ед., кг	Приме-чание
		Балки фундаментные			
1	1.415-1 вып. 1	ФБ6-41	2	700	
2		ФБ6-42	2	700	
3		ФБ6-43	1	600	
		Фундаменты			
5	ТП 904-1-70.86-КЖ лист	Фм1	4		
6		Фм2	2		
7		Фм3	1		
8	лист	Фм4	1		
9		Фм5	2		
10		Фм6	2		
		Стандартные изделия			
11		Болт 11М20×800 ВСт3кп2 ГОСТ 24379.1-80	4	2,31	

1. За условную отметку 0.000 принят уровень чистого пола первого этажа машинного зала.
2. Характеристика грунтов, служащих основанием для фундаментов дана в пояснительной записке к типовому проекту.
3. Фундаменты выполняются в типовой опалубке серии 1.412-1/77.
4. Подготовку основания под фундаменты выполнять путем втрамбования в грунт щебня или гравия крупностью 40-60 мм.
5. На участках между торцами фундаментных балок выполнить набетонки из бетона класса В7,5, расход бетона равен 1.4 м³.
6. Фундаменты Фм1-Фм5 разработаны с учетом использования их в качестве заземлителей.

Привязан

Инв №

11

9371/5

ТП 904-1-70.86-КЖ

Компрессорная станция 2К-120А для блокирования с турбокомпрессорными станциями.

				Стадия	Лист	Листов
Ст.инж	Толмачева			РП	4	
Вединж	Макарова					
Рук.гр	Моргунов					
Начотд	Саакьянц					
Глспец	Боярченко					
Нконтр	Луценко					
ГИП	Осташевский					

Схема расположения элементов фундаментов.

Госстрой СССР РОСТОВСКИЙ ПРОМСТРОЙНИИПРОЕКТ

Формат А2

Согласовано

Инв № подл | Подпись и дата | Взам инв №

Типовой проект 904-1-70.85-КЖ. Альбом 5.

Фм1

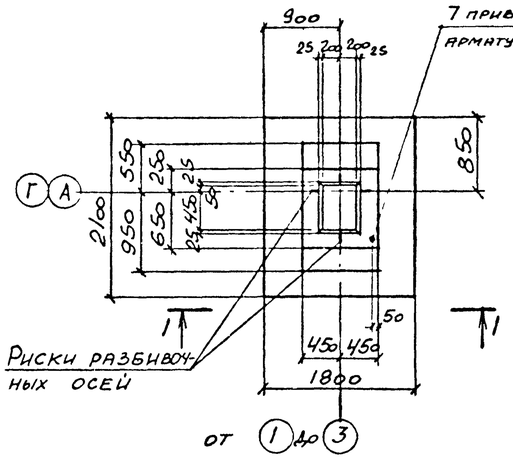

Фм2

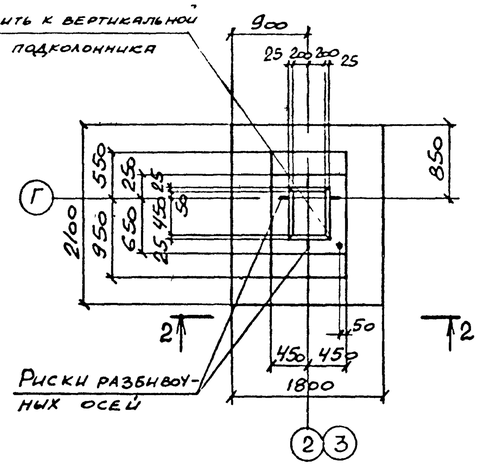

3-3

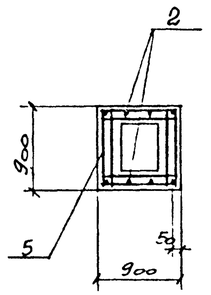

4-4

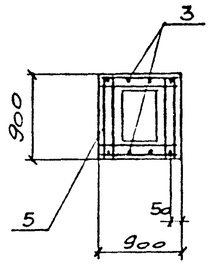

6-6

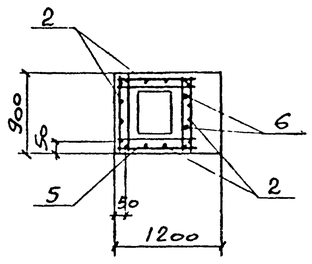

1-1

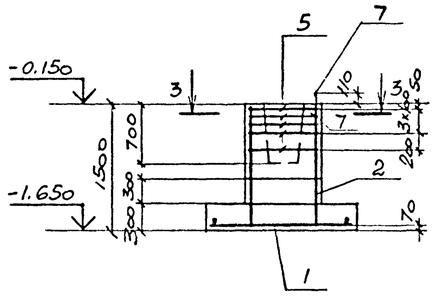

2-2

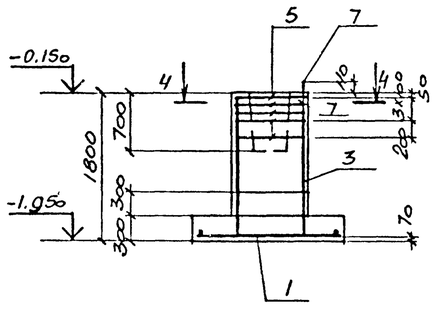

Фм3

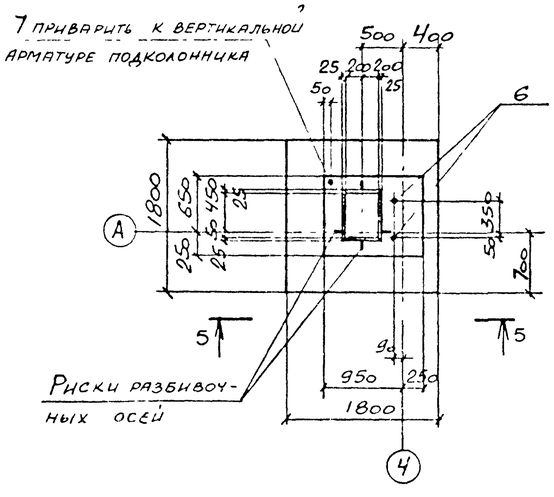

5-5

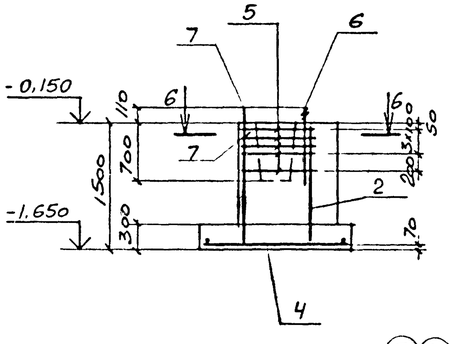

Схемы нормативных нагрузок

Фм1, Фм2

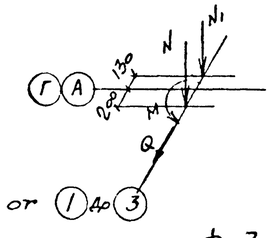

N = 327,0 кН
N1 = 138,2 кН
Q = ± 8,7 кН
M = ± 35,2 кН·м

Фм3, Фм4

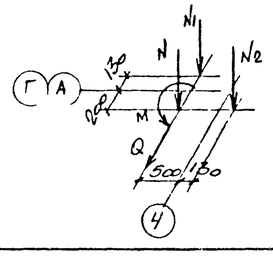

N = 163,0 кН
N1 = 69,0 кН
N2 = 79,0 кН
Q = ± 4,3 кН
M = ± 17,7 кН·м.

Спецификация к фундаментам Фм1 – Фм3

Формат	Зона	Поз.	Обозначение	Наименование	Кол. на испол. Фм1	Фм2	Фм3		Примечание
				Сборочные единицы					
				Сетки арматурные					
		1	1.410-3 вып. 1	2С 10АIII/10АIII 175×205	1	1			
		2		1С 12АIII/6АI 85×145	2		4		
		3		1С 12АIII/6АI 85×175		2			
		4		С 10АIII/8АIII 175×175			1		
		5	1.412-1/77 вып. 3	СА-8АI	5	5	5		
				Детали					
Б.Ч		7		А-III-12 ГОСТ 5781-82 ℓ=250	1	1	1		0,2 кг
				Стандартные изделия					
		6		Болт 11М24×800.8Ст3кп2 ГОСТ 24379.1-80			2		3.42 кг
				Материалы					
				Бетон класса В12,5	2,1	2,4	2,1		м³

Ведомость расхода стали на элемент, кг

Марка элемента	Изделия арматурные								Всего	Общий расход
	Арматура класса									
	А-I			А-III						
	ГОСТ 5781-82									
	ф8		Итого	ф6	ф10	ф12		Итого		
Фм1	13,5		13,5	1.2	23,3	12,8		37,3	50,8	50,8
Фм2	13.5		13,5	1.2	23,3	15,6		40,1	53,6	53,6
Фм3	13 5		13,5	2,4	19,4	25 6		47,4	60,9	60,9

1. Нагрузки на фундаменты даны по верхнему обрезу фундамента без учета нагрузок на пол, веса фундамента и грунта на его уступах
2. При установке в опалубку вертикальных сеток подколонников верхние поперечные стержни срезать
3. Вертикальную арматуру фундамента приварить к арматуре подошвы в местах их пересечения.

Привязан

12

9371/5

Инв №

Взам инв №

Подпись и дата

Инв № подл

		ТП 904-1-70.85-КЖ	
		Компрессорная станция К-120А для блокирования с турбокомпрессорными станциями.	
Ст.инж	Толмачева	Стадия: РП	Лист: 5	Листов:
Вединж	Макарова		
Рук.гр	Моргунов		
Начотд	Саакьянц		
Глспец	Боярченко	Фундаменты Фм1 – Фм3.	Госстрой СССР РОСТОВСКИЙ ПРОМСТРОЙНИИПРОЕКТ
Нконтр	Луценко		
ГИП	Осташевский		

Формат А2

Типовой проект 904-1-70 86-КЖ Альбом 5

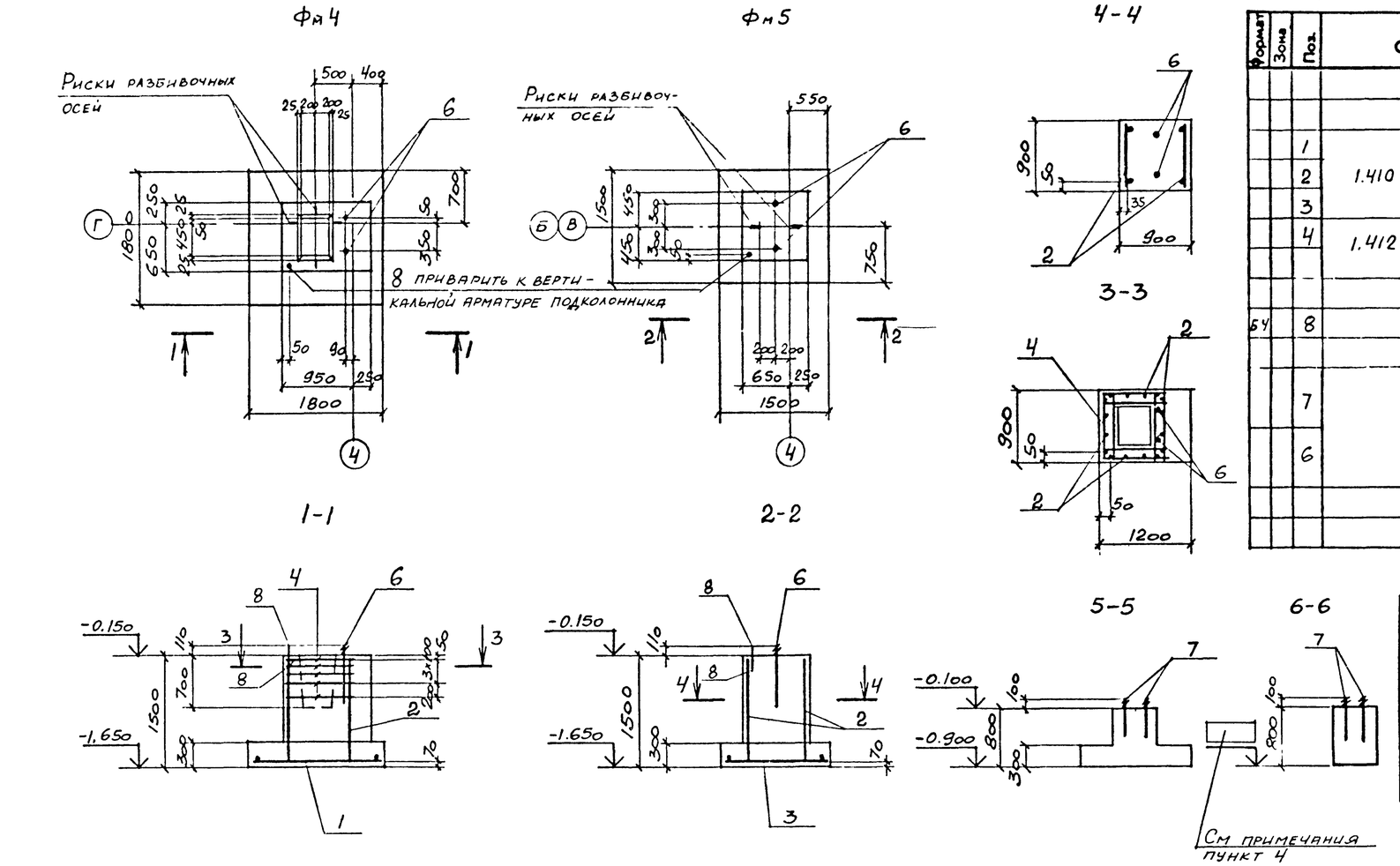

Спецификация к фундаментам Фм4 — Фм7

Формат	Зона	Поз.	Обозначение	Наименование	Кол. на исполн. Фм4	Фм5	Фм6	Фм7	Примечание
				Сборочные единицы					
				Сетки арматурные					
		1	1.410-3 вып. 1	2С $\frac{10А^{III}}{10А^{III}}$ 175×175	1				
		2		1С $\frac{12А^{III}}{6А^{III}}$ 85×145	4	2			
		3		2С $\frac{10А^{III}}{10А^{III}}$ 145×145		1			
		4	1.412-1/77 вып. 3	СА-8АI	5				
				Детали					
Б4		8		А-III-12 ГОСТ 5781-82 e=250	1	1	1		0,2 кг
				Стандартные изделия					
		7		Болт 1.1М16×500 ВСт3кп2 ГОСТ 24379.1-80			4	4	0.97 кг
		6		Болт 1.1М24×800 ВСт3кп2 ГОСТ 24379.1-80	2	2			3.42 кг
				Материалы					
				Бетон класса В12,5	2,1	1,6	0,4	0,3	м³

Ведомость расхода стали на элемент, кг

Марка элемента	Изделия арматурные									Всего	Общий расход
	Арматура класса										
	А-I			А-III							
	ГОСТ 5781-82										
	ф8		Итого	ф6	ф10	ф12			Итого		
Фм4	13.5		13.5	2.4	19.4	25.6			47.4	60.9	60.9
Фм5				1.2	14.4	12.8			28.4	28.4	28.4

1. Нагрузки на фундаменты даны по верхнему обрезу фундамента без учета нагрузок на пол, веса фундамента и грунта на его уступах.
2. При установке в опалубку вертикальных сеток подколонников верхние поперечные стержни срезать.
3. Вертикальную арматуру фундамента приварить к арматуре подошвы в местах их пересечения.
4. Привязку к разбивочным осям и отметки фундамента Фм7 смотрите на листе.

Схемы нормативных нагрузок

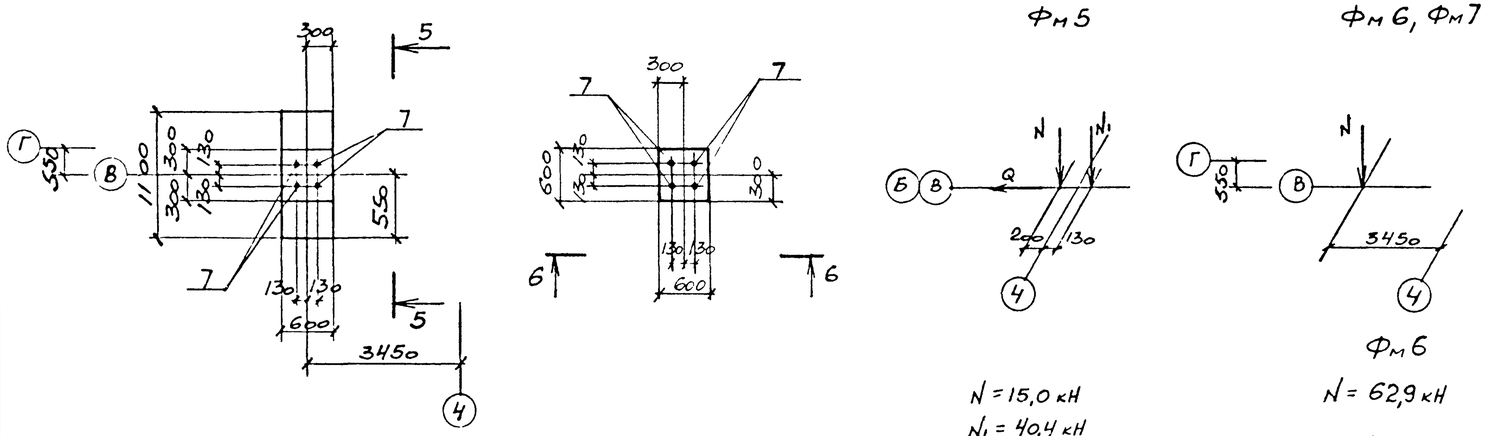

Фм5: N = 15,0 кН; N_1 = 40,4 кН; Q = ±5,4 кН

Фм6: N = 62,9 кН

Фм7: N = 2,3 кН

13

9371/5

Привязан

Инв №

Ст.инж	Толмачева	
Ведин	Макарова	
Рук.гр	Моргунов	
Начотд	Саакьянц	
Гл.спец	Бойрченко	
Нконтр	Луценко	
ГИП	Осташевский	

ТП 904-I-70 86-КЖ

Компрессорная станция 2К-120А для блокирования с турбокомпрессорными станциями.

Стадия	Лист	Листов
РП	6	

Фундаменты Фм4 - Фм7.

Госстрой СССР РОСТОВСКИЙ ПРОМСТРОЙНИИПРОЕКТ

Формат А2

Согласовано

Взам инв №

Подпись и дата

Инв № подл

Типовой проект 904-1-70 86 - КЖ Альбом 5

Спецификация к схемам расположения элементов подземного хозяйства

Марка, поз.	Обозначение	Наименование	Кол	Масса ед., кг	Примечание
		Схема 1			
		Лотки			
1	ТП 904-1-70.86 КЖИ-Л8д-5-2	Л8д-5-2	2	500	
2	-Л12д-5-1	Л12д-5-1	1	600	
3	3.006.1-2/82 вып.1-1	Л12д-5	4	600	
4		Л5д-8	6	280	
5	ТП 904-1-70.86 КЖИ-Л8д-5-1	Л8д-5-1	6	500	
6	-Л20д-3-1	Л20д-3-1	3	950	
		Опорные подушки			
7	3.006.1-2/82 вып.1-2	ОП 1	2	0.01	
8		ОП2	4	0.013	
9		ОП 3	3	0.04	
10		ОП 4	9	0.09	
		Бетонные блоки			
11		ФБС-12.4.6-Т ГОСТ 13579-78	3	640	
12		ФБС-9.4.6-Т ГОСТ 13579-78	3	470	
		Подпорные стенки			
13	3.002.1-1 вып.0	ПЛ 1-1	11	1500	
14		ПФ 1-1	11	2900	
15	ТП 904-1- - КЖ лист 11	СТ1	1		
16		СТ2	1		
17		СТ3	1		
		Фундаменты			
19	ТП904-1-70.86 КЖ лист 16	ФОм 1	2		
20	ТП 904-1- - КЖ лист 10	ФОм 2	2		
21		ФОм 3	2		
22		ФОм 4	4		
23		Фм 7	10		
24		Фм 8	1		
		Изделие закладное			
29	1.400-15 вып. 1	МН 107-6	8	1.4	
30		МН 111-6	4	1.6	
31		МН 115-6	2	2.3	
32		МН 117-6	11	2.4	
33		МН 102-3	4	0.6	
34	3.006.1-2/82 вып.1-3	М-14	3	0.5	

Марка, поз.	Обозначение	Наименование	Кол	Масса ед., кг	Примечание
38		Уголок $\frac{Б\ 70\times70\times5\ ГОСТ\ 8509-72}{Вст3\ пс6\ ГОСТ\ 535-79}$			
		l = 1300	1	7.0	
39		l = 1500	1	8,1	
40		l = 2250	2	12,1	
41		l = 2450	1	13.2	
		Монолитные участки			
43	ТП 904-1-70.86 КЖ Листы 13;14	Ум1	1		
44		Ум2	1		
45		Ум3	1		
47		Ум4	1		
48	ТП 904-1-70.86 КЖ Лист 20	Приямок ПРм1	1		
49	ТП 904-1-70.86 КЖ Лист 13	Приямок ПРм2	1		
		Материалы			
		Бетон класса 7.5	0.5		$м^3$
		Схема 2			
		Плиты			
50	ТП 904-1-70.86 КЖИ-П7д-5б-1	П7д-5б-1	14	150	
51	-П10д-5б-1	П10д-5б-1	26	190	
52	3.006.1-2/82 вып. 1-2	П14д-3	2	310	
53	3.006.1-2/82 вып. 1-2	П10д-3	8	190	
		Схема 3			
		Колодец К1			
54	3.900-3 вып.7, часть I	Плита днища КЦД 15	1	900	
55		Кольцо стеновое КЦ-15-9	2	1000	
56		Кольцо опорное КЦО-1	1	50	
		Плита перекрытия			
57		КЦП 1-15-1	1	700	
		Изделие соединительное			
60	ТП 904-1-70.86 КЖИ-МС1	МС1	1	10.3	
		Изделие стандартное			
61		Люк ЛК ГОСТ 3634-79	1	65	
		Схема 4			
		Колодец К2			
63	3.900-3 вып.7, часть I	Плита днища КЦД 10	1	440	
64		Кольцо стеновое КЦ-10-9	2	600	
65		Кольцо опорное КЦО-1	1	50	
		Плита перекрытия			
66		КЦП 1-10-1	1	250	
		Изделие стандартное			
68		Люк ЛК ГОСТ 3634-79	1	65	
		Бетон класса В 7.5	0,03		$м^3$

Фрагмент плана 1

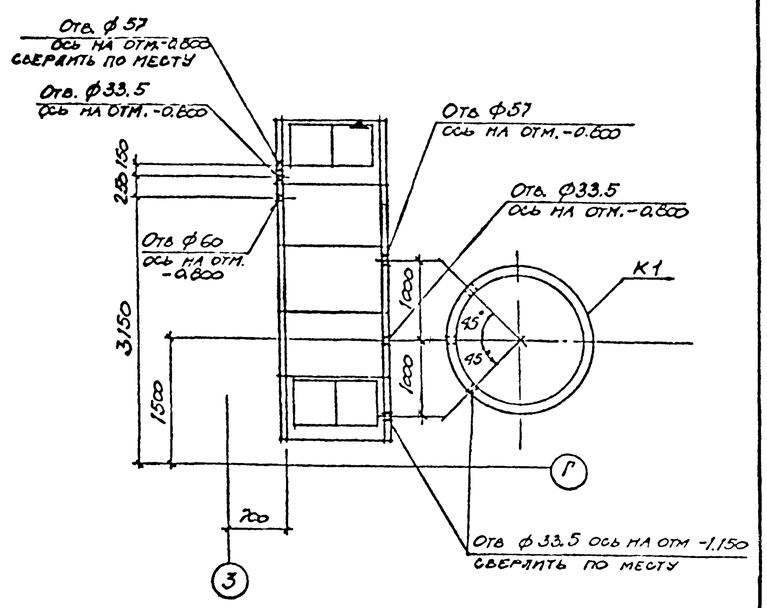

1. Отверстия выполнить по месту путем рассверловки по его периметру дыр ф 20-25 мм с последующей выбивкой бетона и вырезкой арматуры.
2. Знак ▼ дан для ориентации при монтаже.

Инв № подл. | Подпись и дата | Взам инв № | Рук. группы | Мартунов

ПРИВЯЗАН

14

9371/5

ИНВ №

ТП 904-I-70 86 - КЖ

Компрессорная станция 2К-120А для блокирования с турбокомпрессорными станциями

Исп.	Иванова		
Рук.гр.	Бескоровайный		
Нач.отд.	Саакьянц		
Гл.спец.	Боярченко		
Н.контр.	Луценко		
ГИП	Осташевский		

Стадия	Лист	Листов
РП	7	

Схемы расположения элементов подземного хозяйства (начало)

Госстрой СССР РОСТОВСКИЙ ПРОМСТРОЙНИЙ ПРОЕКТ

ОРМАТ А2

Типовой проект 904-1-70.86-КЖС Альбом 5

Согласовано

Инв № подл | Подпись и дата | Взам инв №

Схема расположения элементов подземного хозяйства. Схема 1.

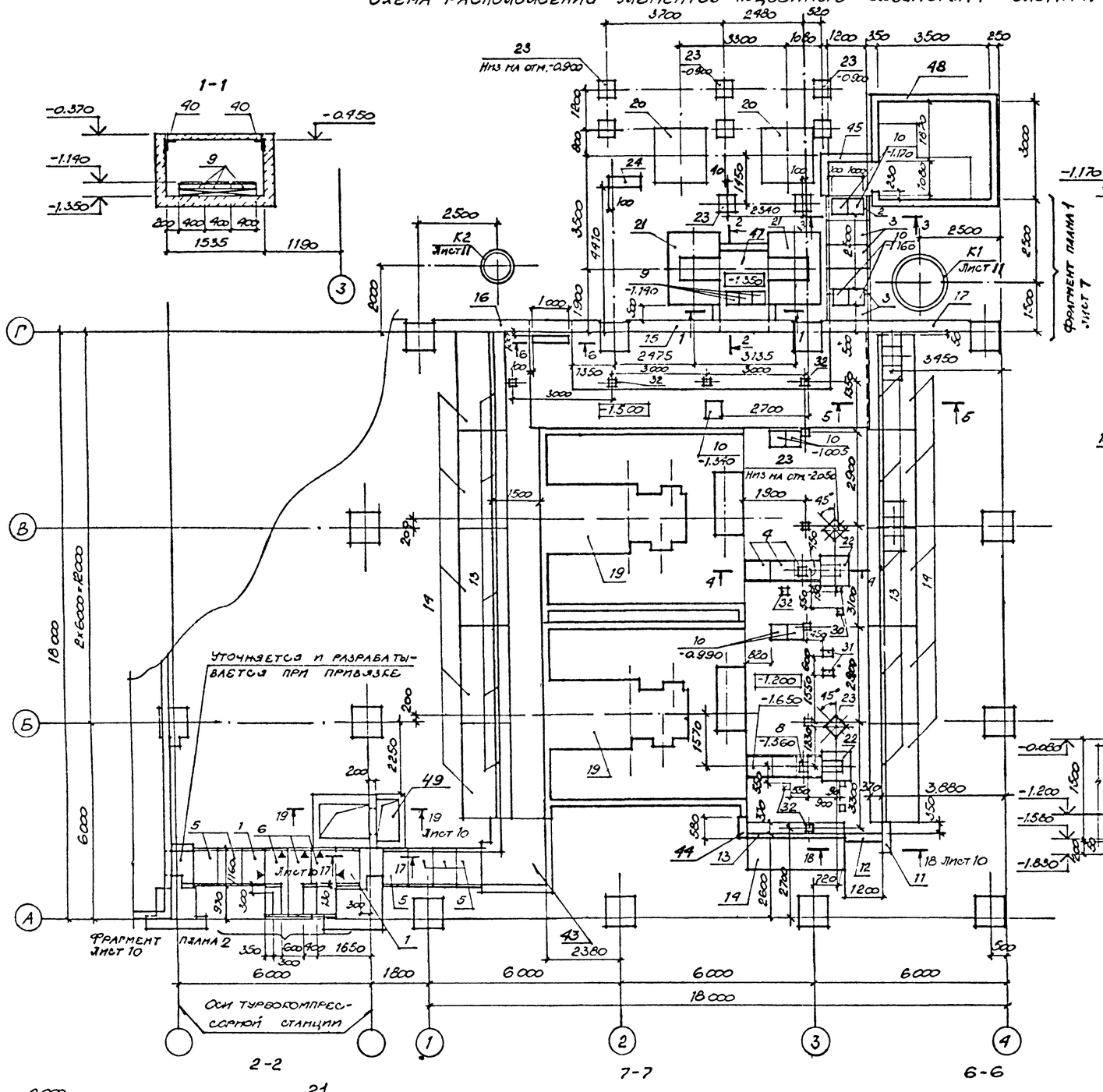

Условные обозначения

- Бетон класса В 7.5

1. Наружные поверхности стен сборных железобетонных конструкций, находящиеся в грунте, обмазать за 2 раза горячим битумом марки БН 70/30 (ГОСТ 6617-76*) по холодной битумной грунтовке.
2. На схеме расположения указана отметка верха опорных подушек.
3. Привязки и отметки отверстий смотрите на соответствующих фрагментах и сечениях.

Привязан

Инв №

15

9371/5

Исп.	Иванова			ТП 904-I-70.86 -КЖ	
Рук.гр.	Бескоровайный			Компрессорная станция 2К-I20А для блокирования с турбокомпрессорными станциями	
Нач.отд.	Саакьянц				Стадия: РП; Лист: 8; Листов:
Гл.спец.	Бояринцев			Схемы расположения элементов подземного хозяйства (продолжение)	Госстрой СССР РОСТОВСКИЙ ПРОМСТРОЙНИИПРОЕКТ
Н.контр.	Луценко				
ГИП	Остапевский				

Типовой проект 904-1-70.86-КЖ Альбом 5.

Схема расположения плит перекрытия.

Схема 2

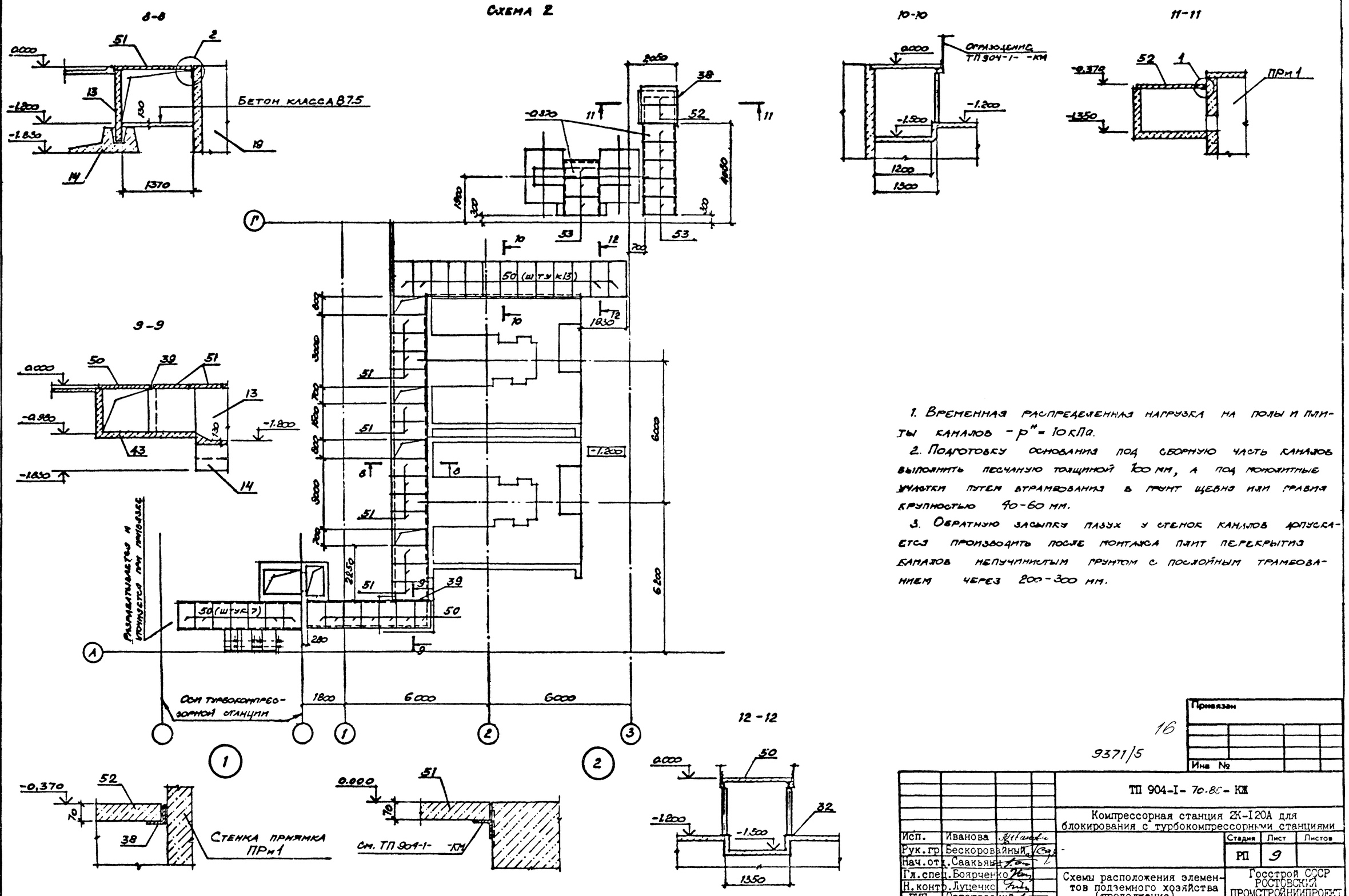

1. Временная распределенная нагрузка на полы и плиты каналов – $p^{н}$ = 10 кПа.
2. Подготовку основания под сборную часть каналов выполнить песчаную толщиной 100 мм, а под монолитные участки путем втрамбования в грунт щебня или гравия крупностью 40-60 мм.
3. Обратную засыпку пазух у стенок каналов допускается производить после монтажа плит перекрытия каналов непучинистым грунтом с послойным трамбованием через 200-300 мм.

Согласовано

Рук. группы Поршунов

Инв. № подл. | Подпись и дата | Взам. инв. №

Привязан

Инв. №

16

9371/5

Исп.	Иванова		
Рук.гр.	Бескоровайный		
Нач.отд.	Саакьян		
Гл.спец.	Боярченко		
Н.контр.	Луценко		
ГИП	Осташевский		

ТП 904-I- 70.86- КЖ

Компрессорная станция 2К-I20А для блокирования с турбокомпрессорными станциями

Стадия	Лист	Листов
РП	9	

Схемы расположения элементов подземного хозяйства (продолжение)

Госстрой СССР РОСТОВСКИЙ ПРОМСТРОЙНИИПРОЕКТ

Формат А2

Типовой проект 904-1-70.86-КЖ альбом 5

ФОм 2

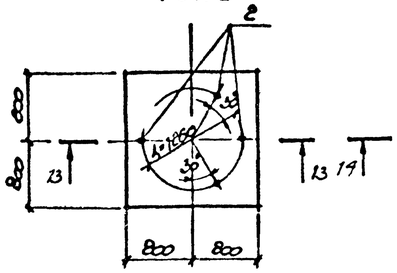

ФОм 3

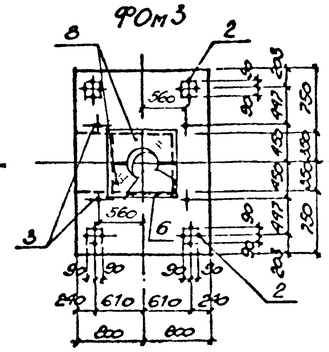
8
2
560
560
3
6
90
90
90

Схема расположения элементов колодца К1
Схема 3

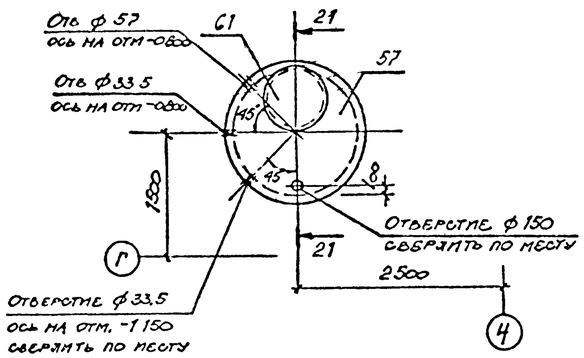

Схема расположения элементов колодца К2
Схема 4.

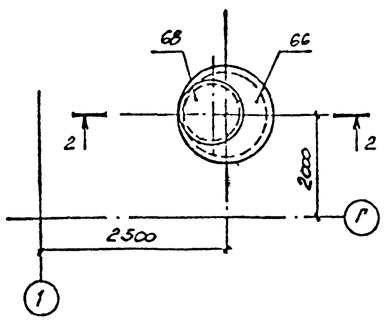

23-23

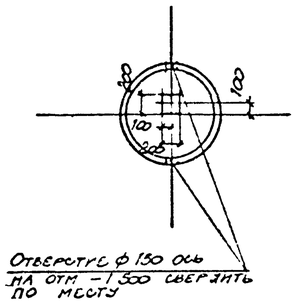

Спецификация к схеме расположения подпорных стен.

Марка, поз.	Обозначение	Наименование	Кол. на исполн. СТ1	СТ2	СТ3	Масса ед., кг	Примечание
		Блоки фундаментные					
1	ГОСТ 13 579-78	ФБС 9.3.6-Т	6	7	5	350	
2		ФБС 12.4.3-Т	4	2	3	310	
3		ФБС 24.3.6-Т	1	1	1	970	
		Материалы					
		Бетон класса В75	0,19	0,21	0,5		$м^3$

21-21

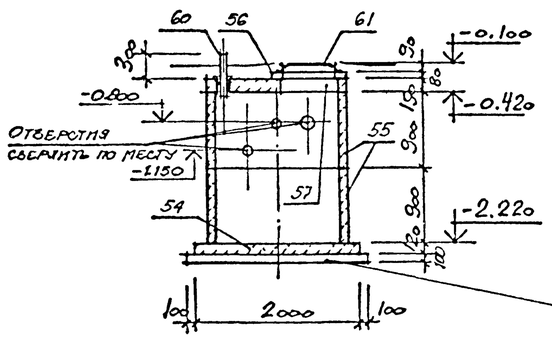

22-22

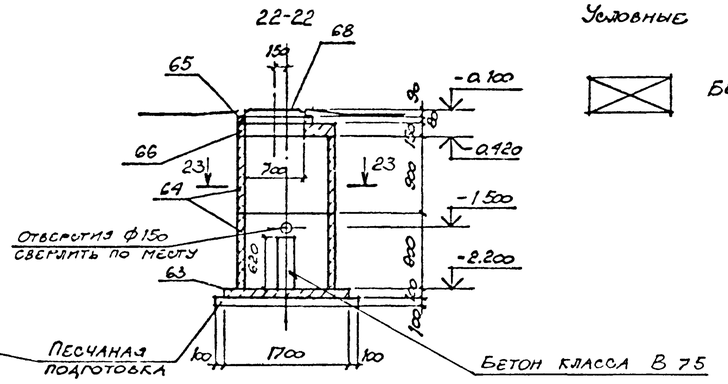

Условные обозначения:

Бетон класса В 7.5

1. В качестве подготовки под колодцы К1, К2 и подпорные стены используется песчаная подсыпка толщиной 100 мм.
2. Внутренние поверхности колодца К1 покрыть мастикой на основе эпоксидной смолы ЭД-16 с отвердителем по ГОСТ 10587-76.
3. Отверстия для пропуска труб в колодцы выполнить по месту путем рассверловки по их периметру дыр ф 20-25 мм с последующей выбивкой бетона без нарушения арматуры. После прокладки труб отверстия заделать бетоном марки 100.
4. Подпорные стены запроектированы из фундаментных блоков, укладываемых на цементно-песчаном растворе марки 100.
5. Заделку отверстий в колодцах после прокладки труб и отмостку вокруг люков ЛК выполнить по деталям типового проекта 901-09-11.84 альбом 2 для сухих грунтов.

Схема расположения элементов подпорных стен

СТ1

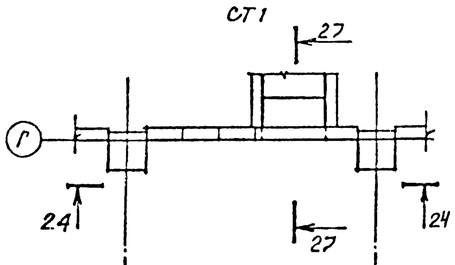

СТ2

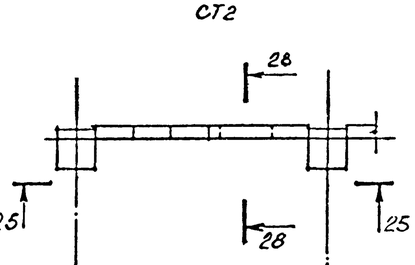

СТ3

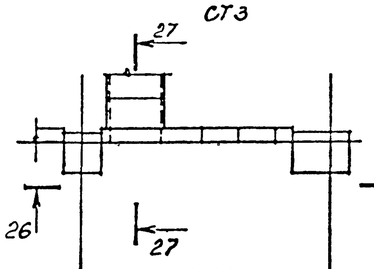

28-28

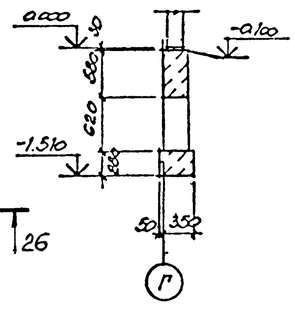

24-24

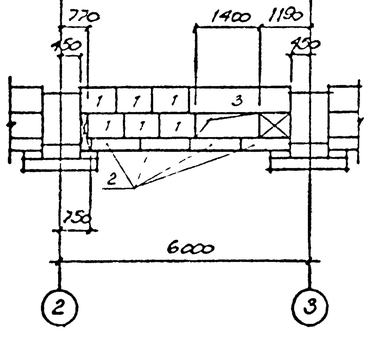

25-25

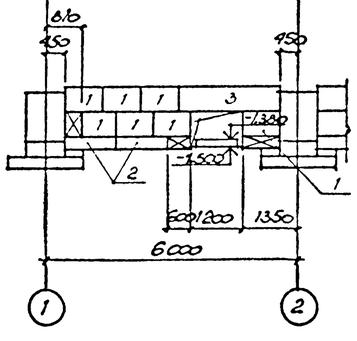

26-26

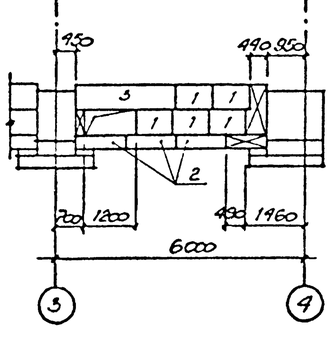

27-27

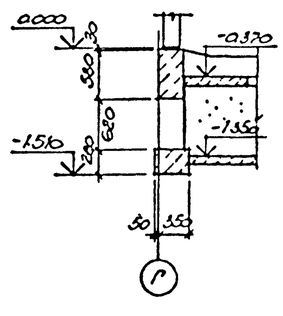

Типовой проект 904-1-10.86-ЛК альбом 2

Рук группы Моргунов

Взам инв №

Подпись и дата

Инв № подл

Привязан

18

9371/5

Инв №

ТП 904-I-10.86 -ЮЖ

Компрессорная станция 2К-120А для блокирования с турбокомпрессорными станциями

Исп.	Иванова	Стадия	Лист	Листов
Рук.гр.	Бескоровайный	РП	11	
Нач.отд.	Саакьянц			
Гл.спец.	Боярченко			
Н.контр.	Луценко			
ГИП	Осташевский			

Схемы расположения элементов подземного хозяйства (окончание)

Госстрой СССР РОСТОВСКИЙ ПРОМСТРОЙНИИПРОЕКТ

Формат А2

Типовой проект 904-1-7086 КЖ Альбом 5

Спецификация к участкам монолитным Ум1-Ум4 и приямку ПРм2

Формат	Зона	Поз.	Обозначение	Наименование	Кол. на исполн. ПР.2	Ум1	Ум2	Ум3	Ум4				Примечание
				Сборочные единицы									
				Изделия закладные									
		1		МН555	31								м
		2		МН801	4								
		3		МН107-6	4								
		4	1400-15 вып. 1	МН111-3		2		1					
		5		МН101-1		14							
		6		МН553			0,6						м
		7		МН117-6			1						
		8		МН111-6					4				
				Детали									
				А-III-8 ГОСТ 5781-82									
БЧ		11*		ℓ=4350	5								1.7кг
БЧ		12*		ℓ=2300	9								0,9кг
БЧ		17*		ℓ=3050		8							1,2кг
БЧ		20*		ℓ=2800		4							1.1кг
БЧ		21*		ℓ=3200		3							1 3кг
БЧ		25		ℓ=450			4						0,2кг
БЧ		26		ℓ=550			3						0,2кг
БЧ		27*		ℓ=1900			4						0,8кг
БЧ		30*		ℓ=2450				6					1 0кг
БЧ		31*		ℓ=2200				8					0,9кг
БЧ		32*		ℓ=3400					8				1,3кг
БЧ		34*		ℓ=3950					3				1.6кг
				А-III-6 ГОСТ 5781-82									
БЧ		13		ℓ=1450	4			6					0,3кг
БЧ		14		ℓ=850	7								0,2кг
БЧ		18		ℓ=2050		7							0,5кг
БЧ		19		ℓ=1600		5							0,4кг
БЧ		22		ℓ=1200		4		7					0,3кг
БЧ		23		ℓ=2300		5							0,5кг
БЧ		33		ℓ=1800					3				0,4кг
				А-I-6 ГОСТ 5781-82									
БЧ		15*		ℓ=180	60	50		31	38				0,04кг
БЧ		24*		ℓ=230			20						0,05кг
БЧ		28*		ℓ=1830			4						0,4кг
БЧ		29*		ℓ=630			17						0,2кг
				Материалы									
БЧ		16		А-I-6 ГОСТ 5781-82	95	85		46	100				м 0,22кг
				Бетон класса 12,5	0,84	1.8	0,26	0,63	0 94				м³

*) Позиции отмеченные знаком смотрите ведомость деталей

Ведомость деталей

Поз	Эскиз
11	1450 | 1550 | 1450
12	1450 | 850
15	⌐ 140 ⌙
17	1000 | 2050
20	1000 | 1800

Поз	Эскиз
21	1000 | 1200 | 1000
24	⌐ 190 ⌙
27	200 | 1700
28	⊏ 1750 ⊐
29	⊏ 550 ⊐

Поз	Эскиз
30	1000 | 1450
31	1010 | 1190
32	1080 | 2320
34	1080 | 1780 | 1090

Ведомость расхода стали на элемент, кг

Марка элемента	Изделия арматурные: Арматура класса А-I ГОСТ 5781-82 ф6		Итого	Арматура класса А-III ГОСТ 5781-82 ф8	ф6	Итого	Всего	Изделия закладные: Арматура класса А-I ГОСТ 5781-82 ф6	ф16		Итого	Арматура класса А-III ГОСТ 5781-82 ф8		Итого	Прокат марки Вст3кп2 ГОСТ 103-76 δ=6	δ=8		Итого	ГОСТ 8509-72 L50×50×5	L63×63×5		Итого	Всего	Общий расход
ПРм2	23,3		23,3	16,6	2,6	19,2	42,5	0,7	3,0		3,7	1,5		1,5	3,6	1,6		5,2		14,9		14,9			25,3	67,8
Ум1	20,7		20,7	17,9	9,8	27,7	48,4					0,9		0,9	6,4	2,8		9,2							10,1	58,5
Ум2	6,0		6,0	4,6		4,6	10 6					0,3		0.3	1.9	0,4		2,3	2,3			2,3			4,9	15,5
Ум3	11,4		11.4	13,2	10,2	23.4	34 8					0,3		0,3	1,1			1.1							1 4	36.2
Ум4	23,5		23,5	15,2	1.2	16,4	39 9					0,5		0,5	4,4	1,6		6,0							6,5	46.4

Защитный слой бетона для рабочей арматуры равен 25мм.

Привязан

19

9371/5

Инв №

			ТП 904-1-7086-КЖ
			Компрессорная станция 2К-12ОА для блокирования с турбокомпрессорными станциями.
Ст.инж	Толмачева		Стадия: РП; Лист: 12; Листов:
Вединж	Макарова		
Рук.гр	Моргунов		
Начотд	Саакьянц		
Глспец	Боярченко		Участки монолитные Ум1 - Ум4. Приямок ПРм2. (Начало)
Пконтр	Луценко		Госстрой СССР РОСТОВСКИЙ ПРОМСТРОЙНИИПРОЕКТ
ГИП	Осташевский		

Формат А2

Согласовано

Взам инв №

Подпись и дата

Инв№подл

ПРм2

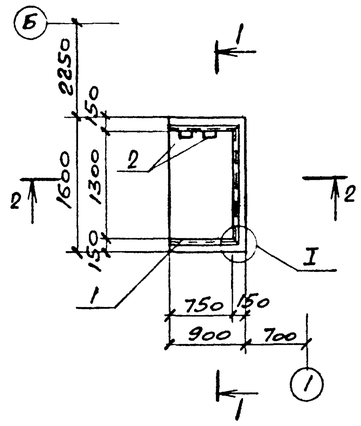

Ум1

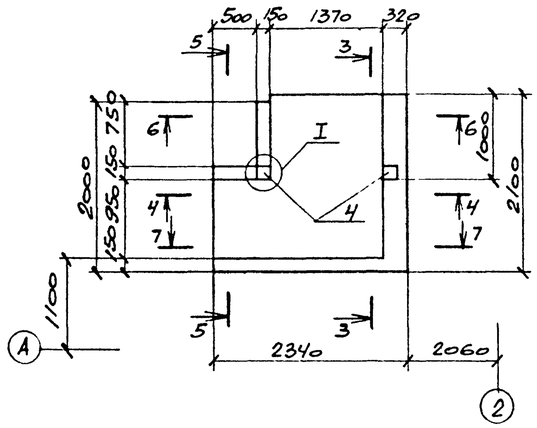

1-1

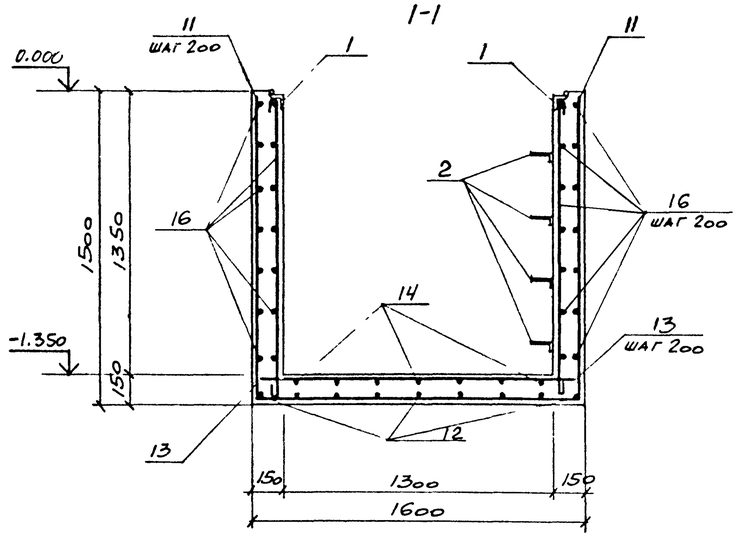

2-2

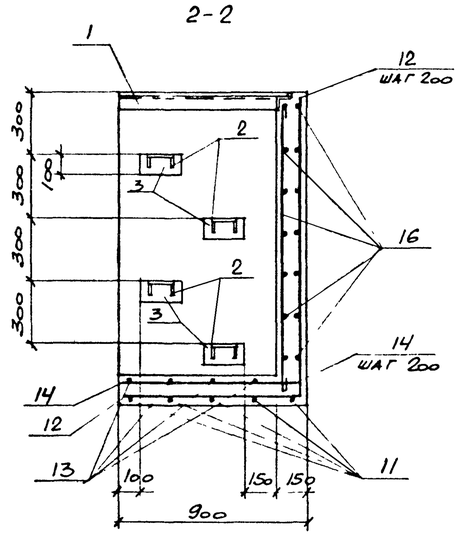

3-3

4-4

5-5

6-6

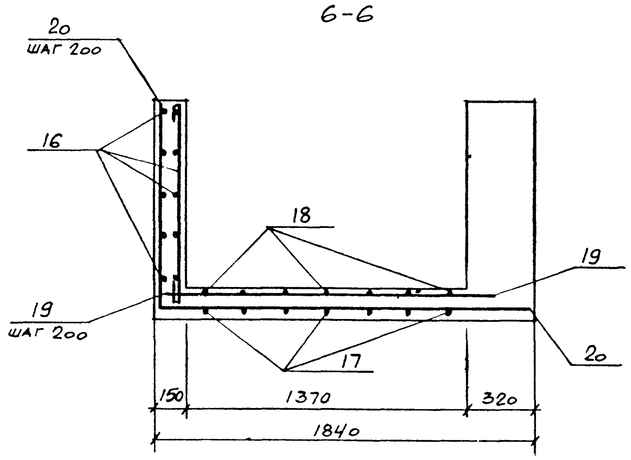

7-7

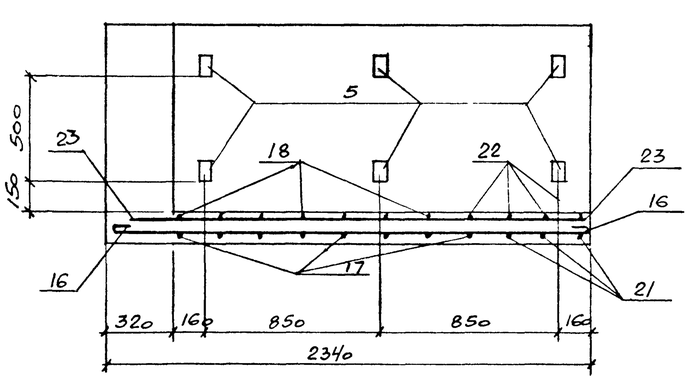

Привязан

Инв №

20

9371/5

ТП 904-I-10.86-КЖ

Компрессорная станция ЖК-1Г0А для блокирования с турбокомпрессорными станциями.

		Стадия	Лист	Листов
		РП	13	

Ст.инж	Толмачева	
Веднж	Макарова	
Рук.гр	Моргунов	
Начотд	Саакьянц	
Глспец	Боярченко	
Нконтр	Луценко	
ГИП	Осташевский	

Участки монолитные УмI - Ум4. Приямок ПРм2. (Продолжение)

Госстрой СССР РОСТОВСКИЙ ПРОМСТРОЙНИИПРОЕКТ

Инв № подл | Подпись и дата | Взам инв №

Типовой проект 904-1-7.86 КЖ Альбом 5

УмІ2

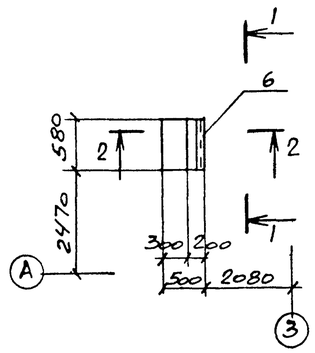

УмІ3

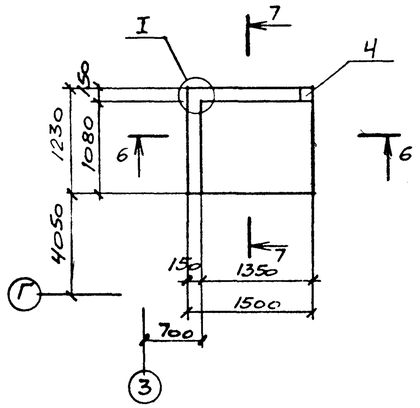

3-3

УмІ4

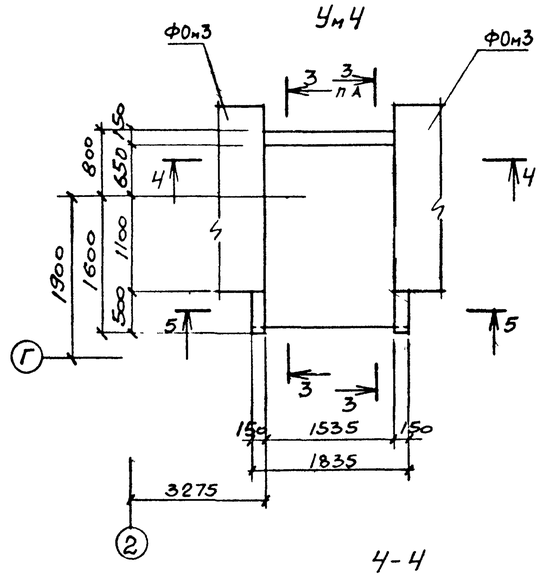

4-4

1-1

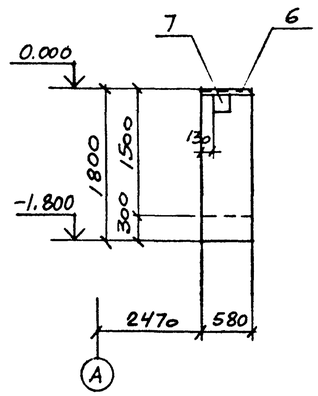

2-2

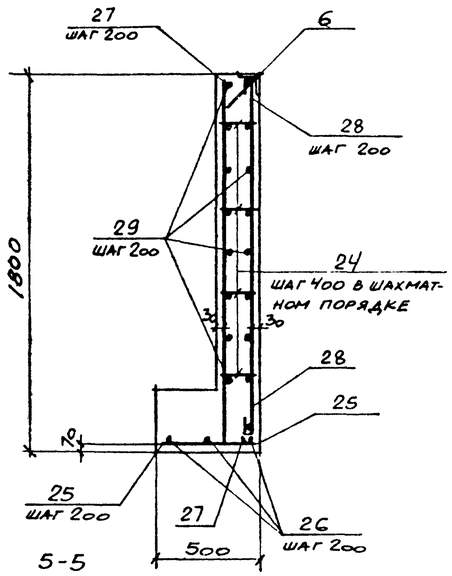

5-5

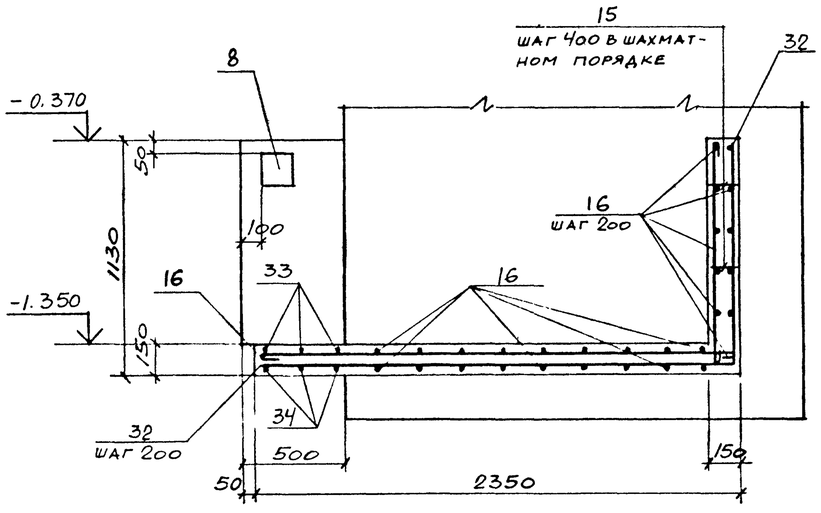

6-6

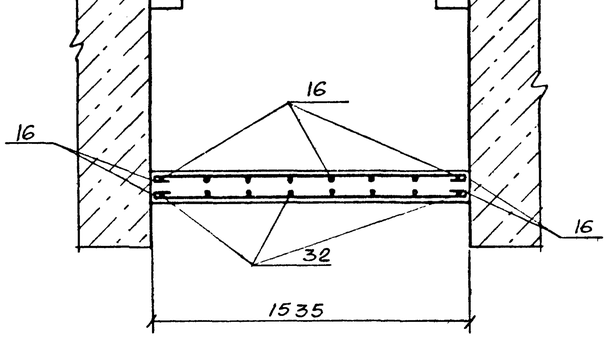

7-7

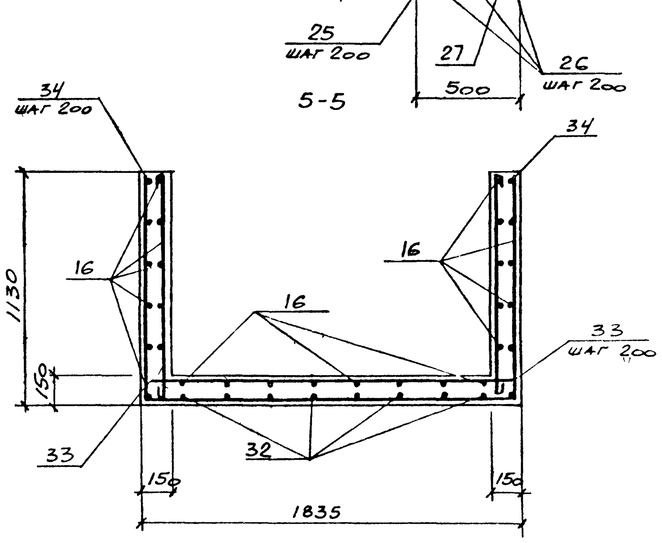

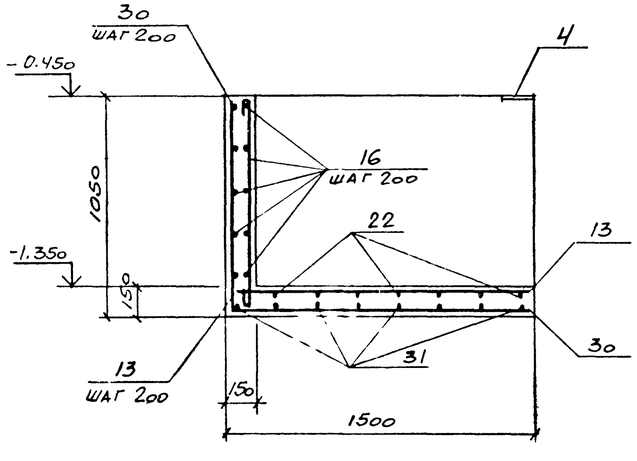

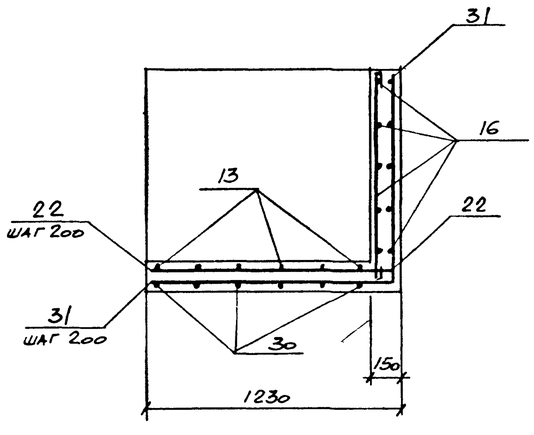

Привязан

Инв №

21

9371/5

				ТП 904-1-7.86 КЖ		
				Компрессорная станция ЖІ20А для блокирования с турбокомпрессорными станциями.		
Ст.инж	Толмачева				Стадия	Лист	Листов
Вединж	Макарова				РП	14	
Рук.гр	Моргунов						
Начотд	Саакьянц						
Глспец	Бонрченко			Участки монолитные УмІ – Ум4. Приямок ПРм2. (Окончание)	Госстрой СССР РОСТОВСКИЙ ПРОМСТРОЙНИИПРОЕКТ	
Нконтр	Луценко					
ГИП	Осташевский					

Формат А2

Инв.№подл. | Подпись и дата | Взам.инв.№

Типовой проект 904-1-7086 КЖС Альбом 5

Выборка расхода стали на элемент, кг

Марка элемента	Изделия арматурные										Изделия закладные																						Общий расход
	Арматура класса									Всего	Арматура класса									Прокат марки														
	A-I					A-II					A-I				A-III					ВСт3кп2					ВСт3сп2		ВСт3кп2			ВСт4сп										
	ГОСТ 5781-82										ГОСТ 5781-82									ГОСТ 103-76					ГОСТ 19903-74		ГОСТ 8509-72			ГОСТ 8732-78										
	ф6	ф8	ф10		Итого	ф12	ф16		Итого		ф6	ф10		Итого	ф8	ф10	ф12		Итого	δ=6	δ=8	δ=10		Итого	δ=4		Итого	L50×5	L63×5		Итого	ТР ф108×4			Итого						
ФОм1	77.1	72.8	25.0		179.9	879.6	1112.2		1991.8	2166.7	5.3	3.2		8.5	17.5	3.9	9.6		31.0	57.0	79.3	12.8		149.1	81.8		81.8	50.9	115.4		166.3	70.4			70.4					507.1	2673.8

Спецификация к фундаменту ФОм1

Формат	Зона	Поз.	Обозначение	Наименование	Кол	Примечание
				Сборочные единицы		
				Сетки арматурные		
		1	1.410-3 вып. 1	1С 16 А-II / 8 А-I 185×535	4	
		2		1С 16 А-II / 8 А-I 185×625	4	
		3		1С 16 А-II / 8 А-I 165×625	2	
		4		1С 16 А-II / 10 А-I 225×535	2	
А3		5	ТП 904-1-7086 КЖИ-С1	С1	10	
А3		6		С2	10	
А3		7		С3	2	
А3		8		С4	1	
А3		9		С5	2	
А3		10		С6	2	
А3		11		С7	2	
А3		12		С8	2	
А3		13		С9	3	
				Изделия закладные		
		15	1.400-15 вып. 1	МН553	13,5	м
		16		МН555	24,0	м
		17		МН111-6	18	
		18		МН118-6	16	
		20		МН115-1	3	
		21		МН122-3	7	
		23		МН113-1	1	
		24		МН139-6	8	
А3		25	ТП 904-1-7086 КЖИ-МН1	МН1	2	
А3		26		МН2	2	
А3		27		МН3	2	
А3		28		МН4	2	
				Детали		
				А-II-12 ГОСТ 5781-82		
БЧ		19*		ℓ=5430	3	4.8 кг
БЧ		22*		ℓ=4080	3	3.6 кг
БЧ		33*		ℓ=1000	12	0,9 кг
БЧ		34*		ℓ=700	24	0,6 кг
БЧ		37*		ℓ=1300	6	1.2 кг
БЧ		38*		ℓ=1800	3	1.6 кг
БЧ		39*		ℓ=2230	9	2,0 кг
БЧ		42*		ℓ=2130	12	1,9 кг
БЧ		43*		ℓ=3350	6	3,0 кг
БЧ		44*		ℓ=2250	5	2,0 кг
БЧ		45*		ℓ=3000	6	2,7 кг
БЧ		46*		ℓ=2700	6	2,4 кг
БЧ		47*		ℓ=1830	10	1,6 кг
БЧ		48*		ℓ=2880	5	2,6 кг
БЧ		49*		ℓ=1420	8	1.3 кг
БЧ		57		ℓ=1500	22	1.3 кг
БЧ		58		ℓ=800	24	0,7 кг
БЧ		59		ℓ=900	40	0,8 кг
				А-I-6 ГОСТ 5781-82		
БЧ		50*		ℓ=230	90	0,1 кг
БЧ		52*		ℓ=1130	5	0,3 кг
БЧ		53*		ℓ=2080	9	0,5 кг
БЧ		54*		ℓ=1280	32	0,3 кг
БЧ		55*		ℓ=2350	3	0,5 кг
БЧ		56*		ℓ=2050	6	0,5 кг
				Материалы		
				Бетон класса В15	50,1	м³

*) Поз 19, 22, 33, 34, 37-39, 42-50, 52-56 смотрите ведомость деталей

Ведомость деталей

Поз	Эскиз
19	2455 / 525 / 2450
22	2455 / 525 / 1100
33	500 / 500
34	200 / 500
37	500 / 850
38	850 / 950
39	855 / 525 / 850
42	1130 / 500 / 500
43	2350 / 500 / 500
44	1250 / 500 / 500
45	1990 / 500 / 510
46	400 / 2300
47	830 / 500 / 500
48	1880 / 500 / 500
49	420 / 500 / 500
50	150
52	450 / 150 / 450
53	2000
54	550 / 100 / 550
55	730 / 450 / 650 / 520
56	620 / 400 / 550 / 480

Привязан

22

9371/5

Инв №

Инв № подл. | Подпись и дата | Взам инв №

			ТП 904-1-7086 КЖ
			Компрессорная станция 2К-120А для блокирования с турбокомпрессорными станциями.
Ст.инж.	Толмачева		Стадия: РП; Лист: 15; Листов:
Вед.инж.	Макарова		
Рук.гр	Моргунов		
Нач.отд.	Саакьянц		
Гл.спец.	Боярченко		Фундамент ФОм1.
Н.контр.	Луценко		Госстрой СССР РОСТОВСКИЙ ПРОМСТРОЙНИИПРОЕКТ
ГИП	Осташевский		

Формат А2

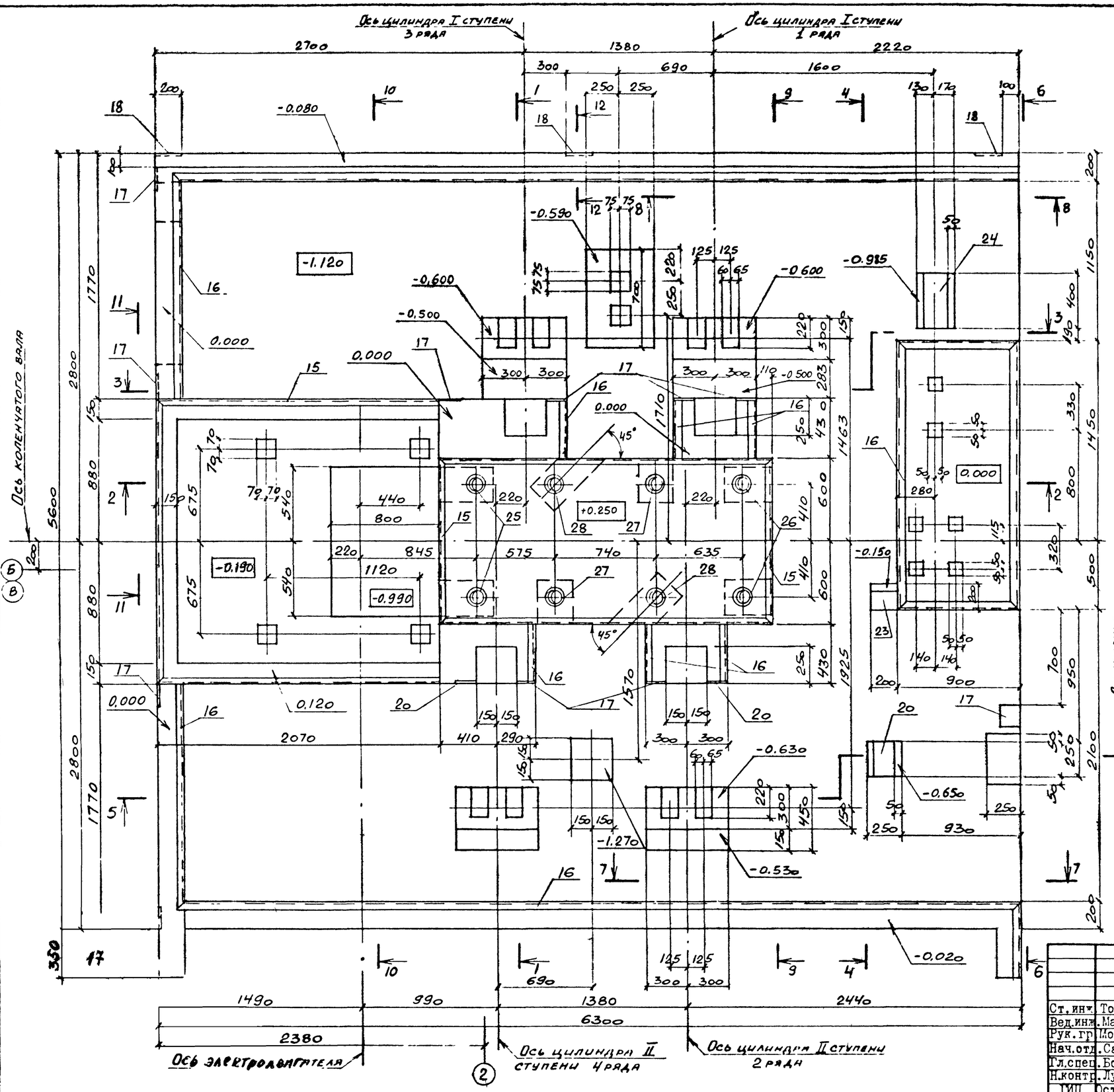

1. Рабочие чертежи фундамента ФОм1 под компрессор 4ВМ10-120/9 разработаны на основании заданий, выданных институтом „Гипростройдормаш" (чертеж 590972) и ПО „Пензкомпрессормаш" (чертеж 291Ф лист 1, 2), с использованием материалов типовой серии 3.004-8 выпуск 53, разработанной Ленинградским отделением института „Фундаментпроект".

2. Статические и динамические нагрузки на фундамент приняты по чертежу 291Ф лист 2 разработанному ПО Пензкомпрессормаш.

3. Расчет фундамента произведен на колебания исходя из допускаемой амплитуды колебаний (при $h = 600$ об/мин) равной 0.1 мм.

4. Возведение фундамента следует осуществлять лишь после уточнения марки компрессора и сверки габаритов верхней части фундамента со стройзаданием, высылаемым заводом вместе с компрессором.

5. Производство работ по возведению фундамента должно вестись в соответствии с рекомендациями СНиП III-15-76 „Правила производства и приемки работ".

6. Под подошвой фундамента устраивается щебеночная подготовка толщиной 100 мм.

7. Максимальное значение горизонтальных неуравновешенных сил инерции равно:

а) для I порядка — 5.1 кН, б) для II порядка — 1,1 кН

8. При возведении фундамента обеспечить горизонтальность опорной поверхности поз 25-28.

Схема приложения неуравновешенных сил инерции

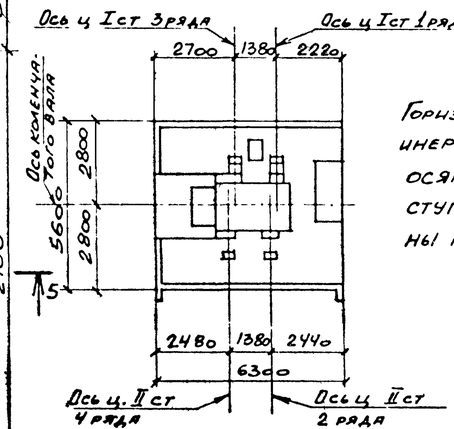

Горизонтальные силы инерции направлены по осям цилиндров I и II ступеней и приложены на отметке 0,750.

Типовой проект 904-1-7086 КЖ Альбом 5

Согласовано

Взам инв №

Подпись и дата

Инв № подл

Привязан

23

9371/5

Инв №

Ст. инж.	Толмачева		
Вед. инж.	Макарова		
Рук. гр.	Моргунов		
Нач. отд.	Саакьянц		
Гл. спец.	Боярченко		
Н. контр.	Луценко		
ГИП	Осташевский		

ТП 904-I-7086-КЖ

Компрессорная станция СК-120А для блокирования с турбокомпрессорными станциями

Стадия	Лист	Листов
РП	16	

Фундамент ФОм1. Общий вид. (Начало).

Госстр...

Форма

Типовой проект 904-1-108 КЖ Альбом 5

Инв № подл. | Подпись и дата | Взам инв №

1-1

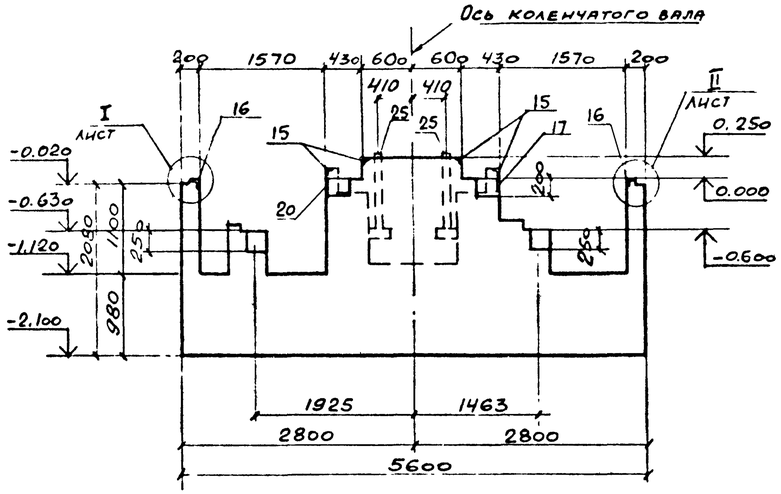

2-2

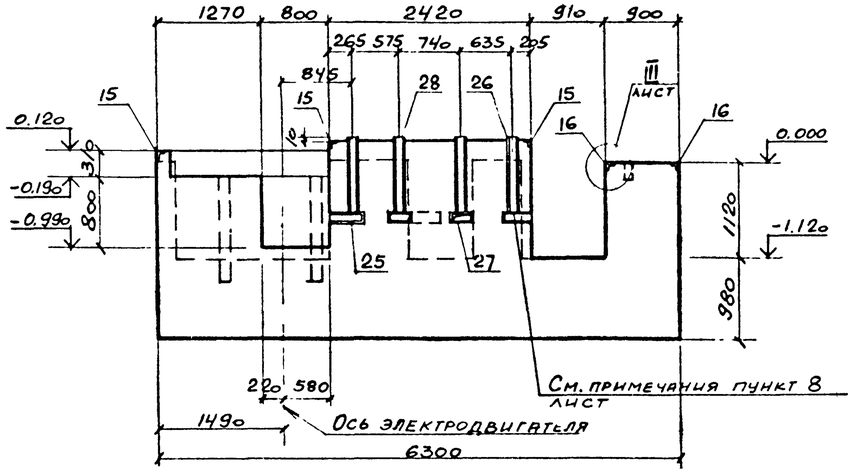

3-3

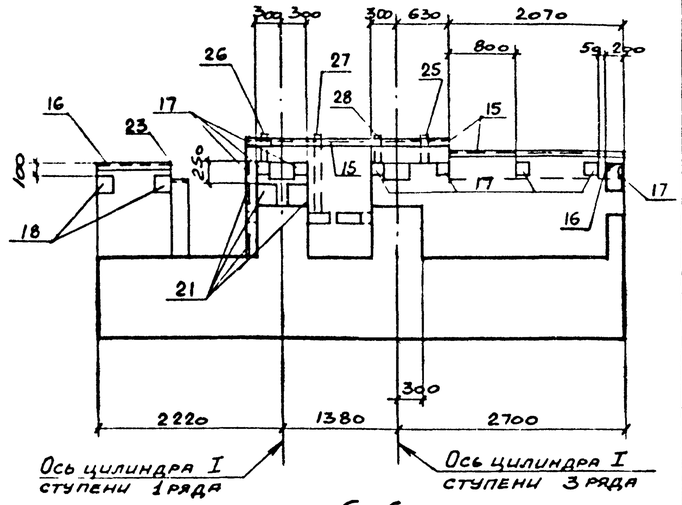

4-4

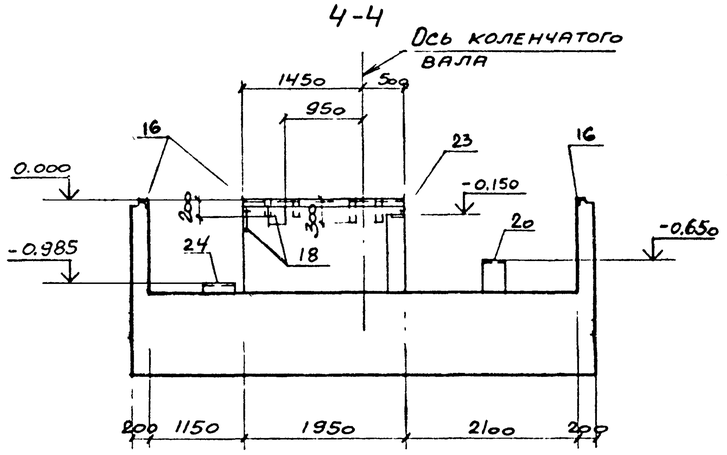

5-5

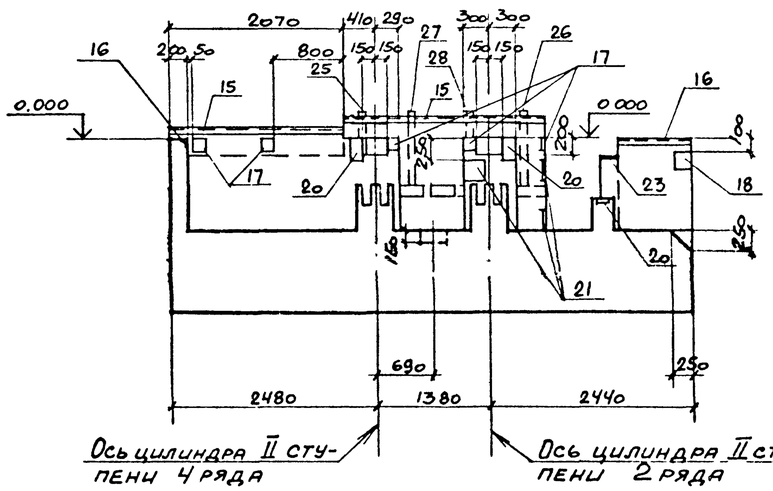

12-12

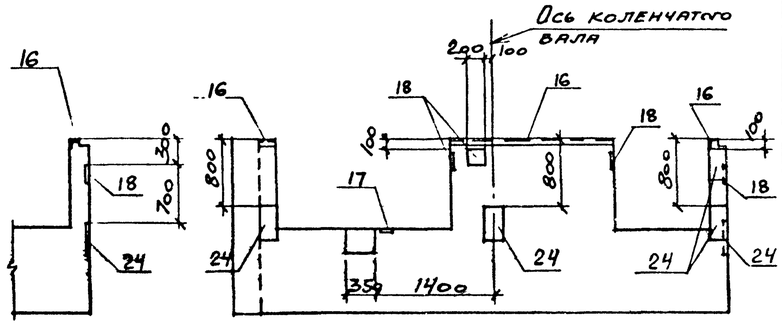

6-6

7-7

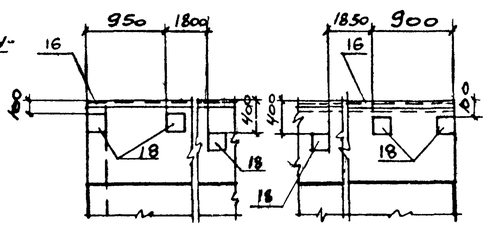

8-8

11-11

9-9

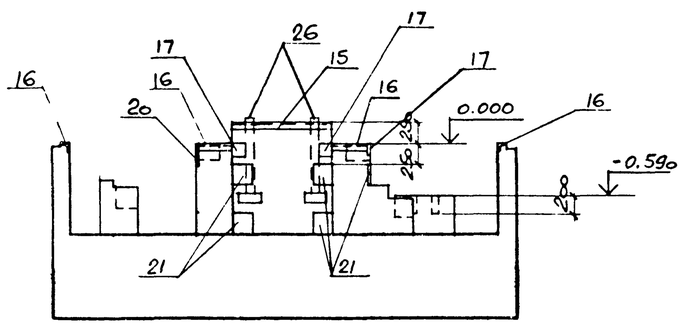

10-10

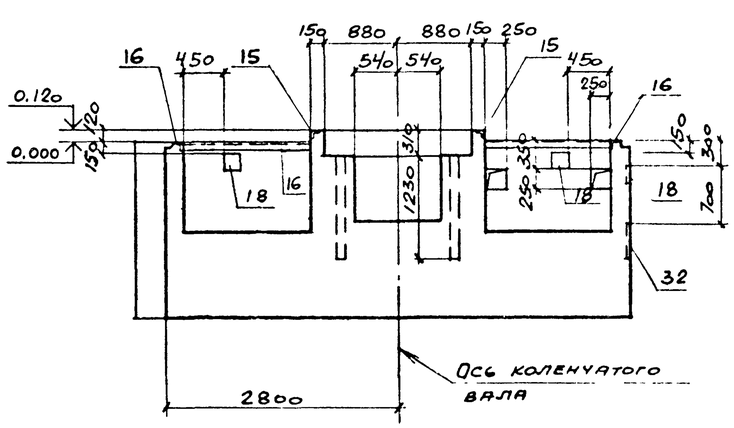

Привязан

24

9371/5

Инв №

Ст.инж.	Толмачева		ТП 904-I-70.86-КЖ	
Вед.ин-.	Макарова		Компрессорная станция 2К-120А для блокирования с турбокомпрессорными станциями.	
Рук.гр.	Моргунов			Стадия: РП; Лист: 17; Листов:
Нач.отд.	Саакьянц		Фундамент 30м I. Общий вид. (Окончание).	госстрой СССР РОСТОРСКИЙ ПРОМСТРОЙНИИПРОЕКТ
Гл.спец.	Боярченко			
Н.контр.	Луценко			
ГИП	Осташевский			

Формат А2

Типовой проект 904-1-7086-КЖ Альбом 5

Схема вертикального армирования

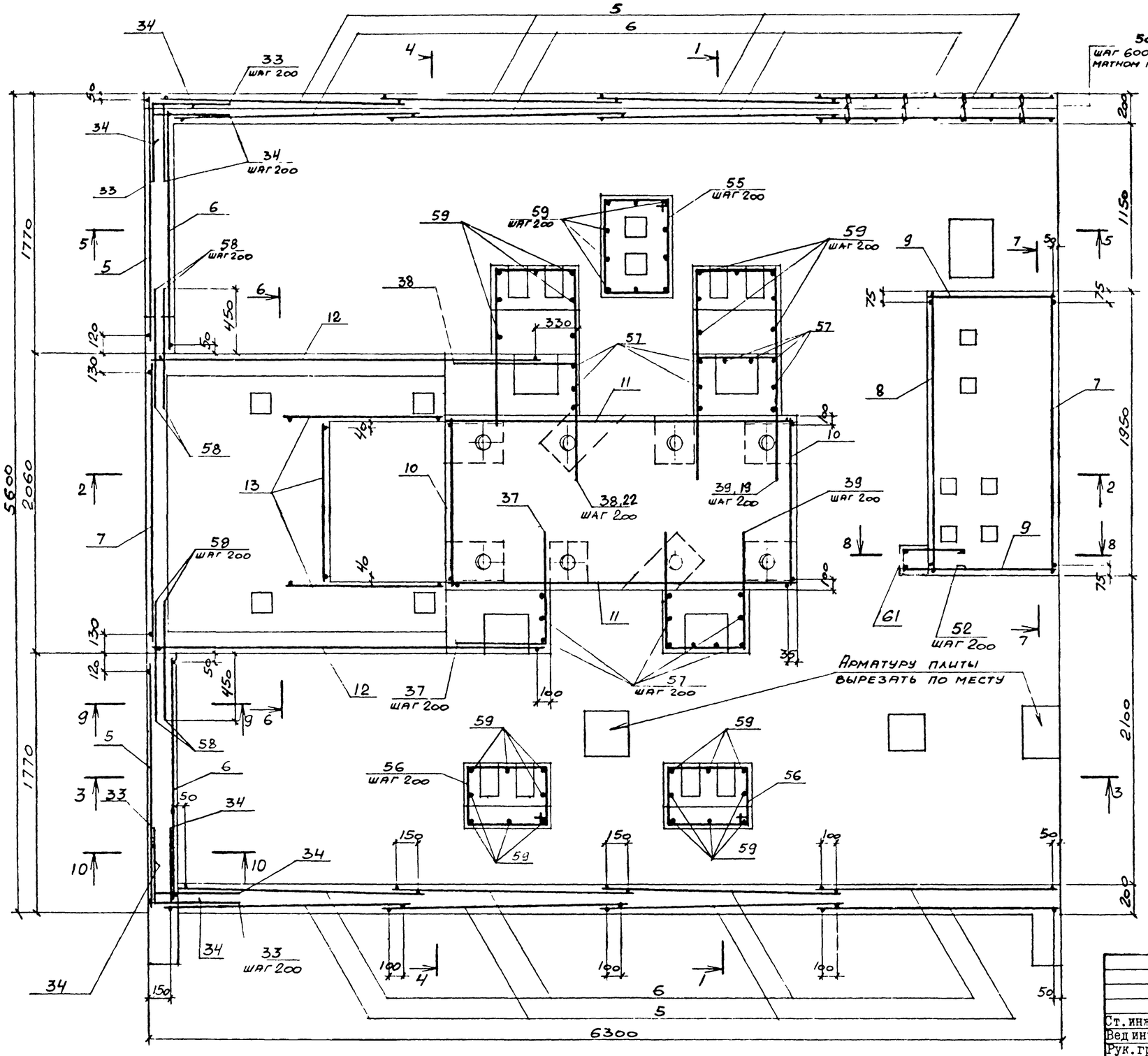

Схема расположения сеток плиты фундамента

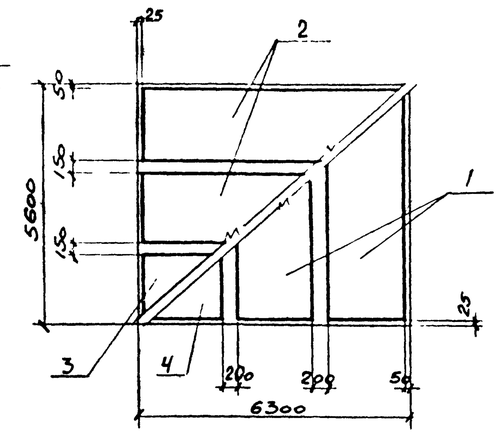

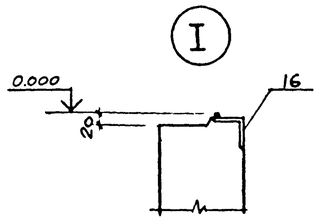

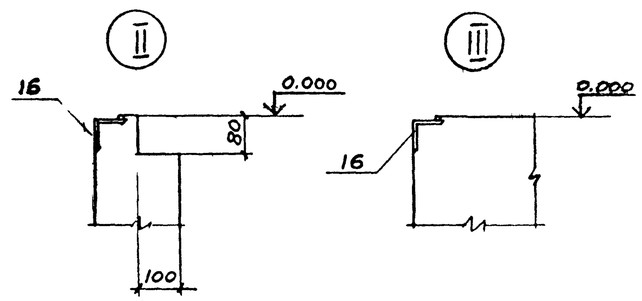

1. Защитный слой бетона для рабочей арматуры, кроме оговоренного, равен 25 мм.
2. Колодцы и отверстия выполнить без нарушения арматуры.

Привязан

2.5

9371/5

Инв №

Ст. инж.	Толмачева		
Вед инж.	Макарова		
Рук. гр.	Моргунов		
Нач отд.	Саакьянц		
Гл спец.	Боярченко		
Н контр.	Луценко		
ГИП	Осташевский		

ТП 904-1-7086-КЖ

Компрессорная станция 2К-120А для блокирования с турбокомпрессорными станциями.

Стадия	Лист	Листов
РП	18	

Фундамент ФОм1. Схема армирования. (Начало).

Госстрой СССР РОСТОВСКИЙ ПРОМСТРОЙНИИПРОЕКТ

Согласовано

Инв. № подл. | Подпись и дата | Взам. инв. №

Формат А2

Типовой проект 904-1-7086 КЖ Альбом 5

1-1

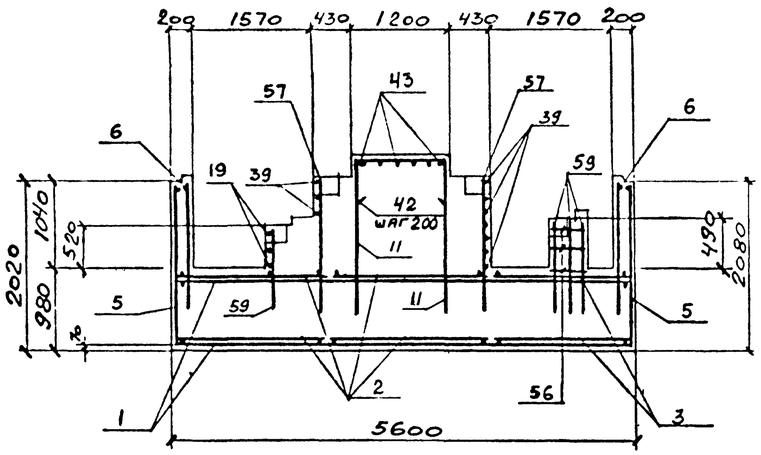

2-2

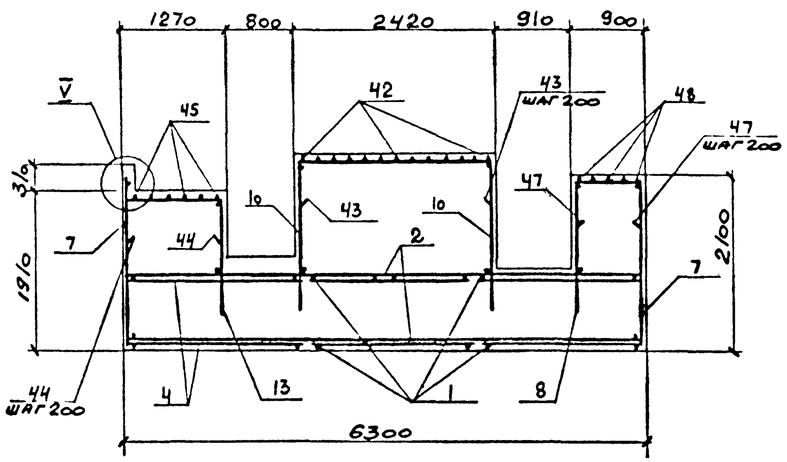

3-3

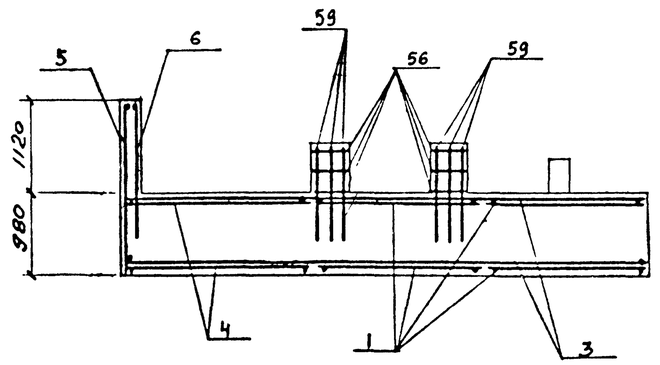

4-4

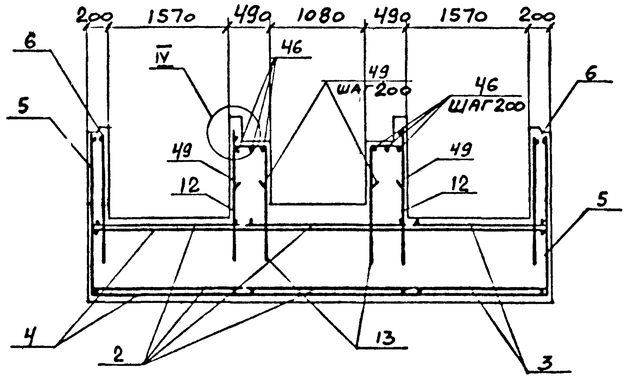

5-5

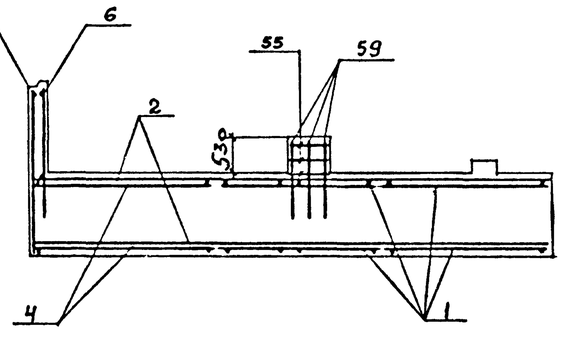

6-6

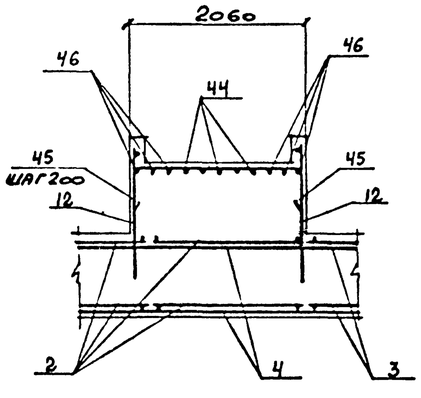

7-7

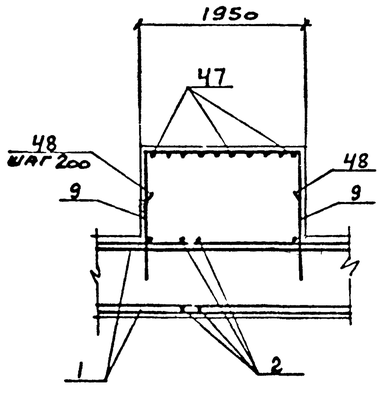

8-8

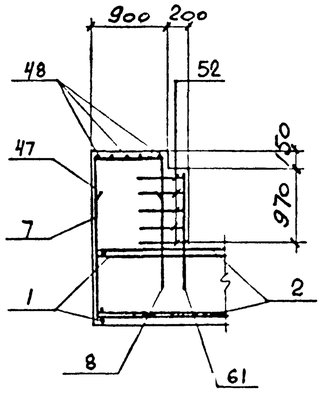

9-9

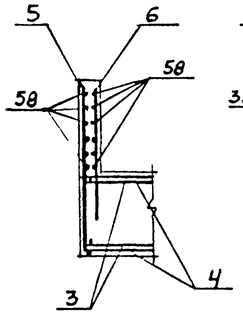

10-10

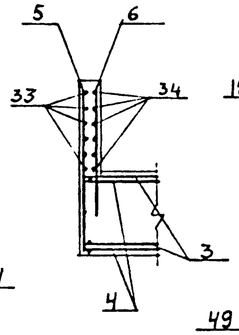

IV

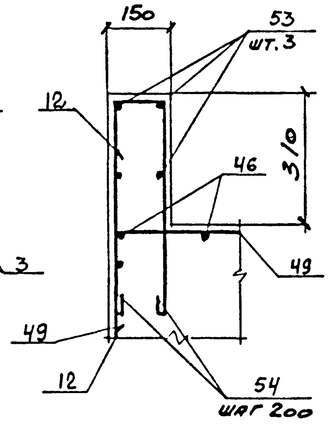

V

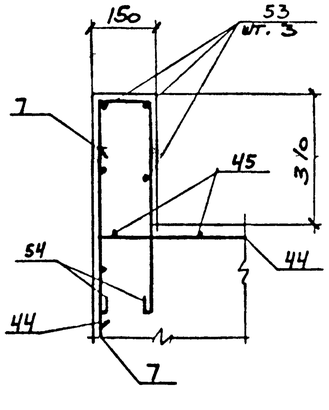

Привязан

26

9371/5

Инв №

Ст. инж.	Толмачева		
Вед. инж.	Макарова		
Рук. гр.	Моргунов		
Нач. отд.	Саакьянц		
Гл. спец.	Боярченко		
Н. контр.	Луценко		
ГИП	Осташевский		

ТП 904-1-7086-КЖ

Компрессорная станция 2К-120А для блокирования с турбокомпрессорными станциями

Фундамент ФОм1. Схема армирования. (Окончание).

Стадия	Лист	Листов
РП	19	

Госстрой СССР РОСТОВСКИЙ ПРОМСТРОЙНИИПРОЕКТ

Формат А2

Согласовано

Инв № подл. | Подпись и дата | Взам. инв №

Типовой проект 904-1-70.86-КНН Альбом 5

Схема расположения элементов приямка

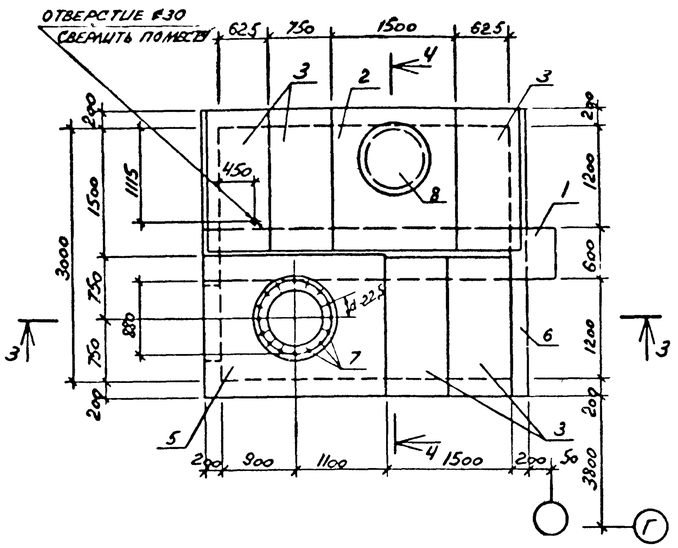

1-1

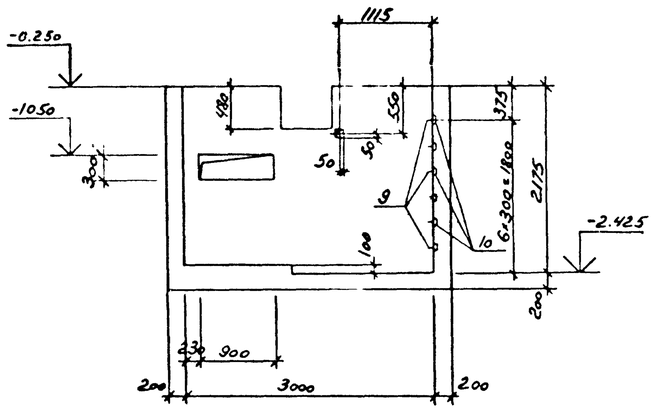

3-3

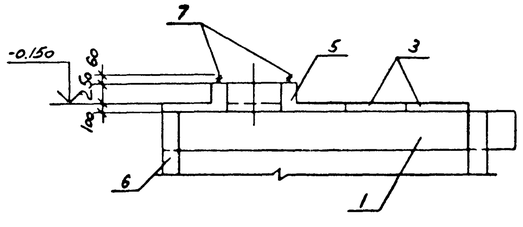

ПРм1
(общий вид)

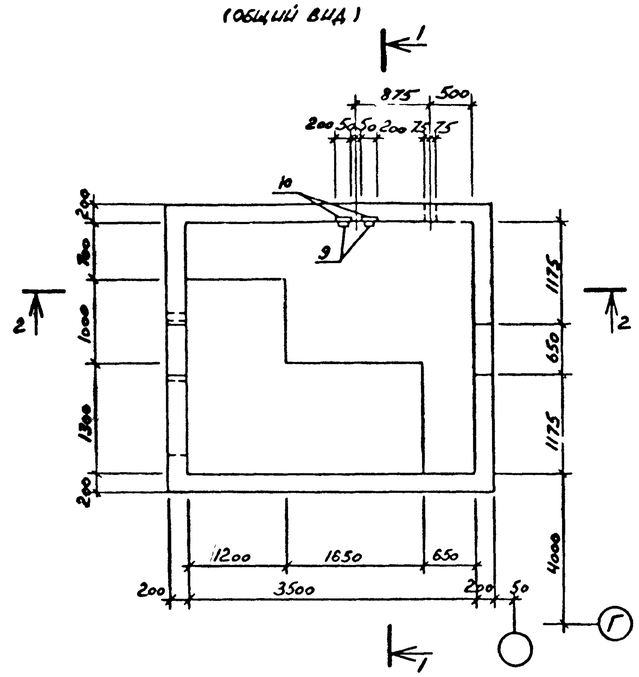

2-2

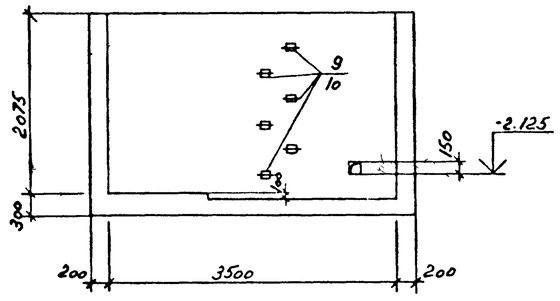

4-4

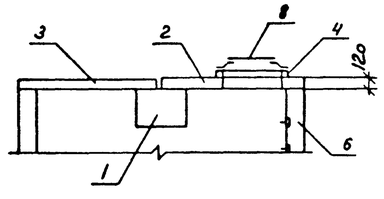

Спецификация к схеме расположения элементов приямка

27

Марка, поз.	Обозначение	Наименование	Кол	Масса ед., кг	Примечание
1	3.006.1-2/82 вып. 2-2	Балка Б8	1	2880	
2	3.006.1-2/82 вып. 2-2	Плита П02	1	550	
3	3.006.1-2/82 вып. 1-2	То же ПП8-8	5	270	
4	3.900-3 вып. 7	Кольцо опорное КЦО-1	1	50	
5	Лист 21	Плита монолитная ПМ1	1		
6	Лист 21	Приямок монолитный ПРм1	1		
		Стандартные изделия			
7		Болт 5м20×250 ВСт3пс2 по ГОСТ 24379.1-80	16	08	
8		Люк легкий Л ГОСТ 3634-79	1	70	

1. Болты поз 7 установить при монтаже на эпоксидном клею.
2. Поз 9,10 учтены на листе 21.
3. Скобы поз.9 приварить к закладным элементам приямка по детали, помещенной в серии 1.400-15 вып. 0.

Привязан

Инв №

9371/5

			ТП 904-1-70.86 -КЖ
			Компрессорная станция СК-120А для блокирования с турбокомпрессорными станциями.
Техник	Ванян		Стадия: РП; Лист: 20; Листов:
Веднж	Макарова		
Рук.гр	Моргунов		
Начотд	Саакьянц		
Слспец	Бояренко		Схема расположения элементов приямка. Приямок ПРм1 (общий вид)
Нконтр	Луценко		Госстрой СССР РОСТОВСКИЙ ПРОМСТРОЙНИИПРОЕКТ
ГИП	Остапенко		

Инв № подл | Подпись и дата | Взам инв №

Типовой проект 904-1-70.86 -КЖС любого

ПРм1 (схема армирования)

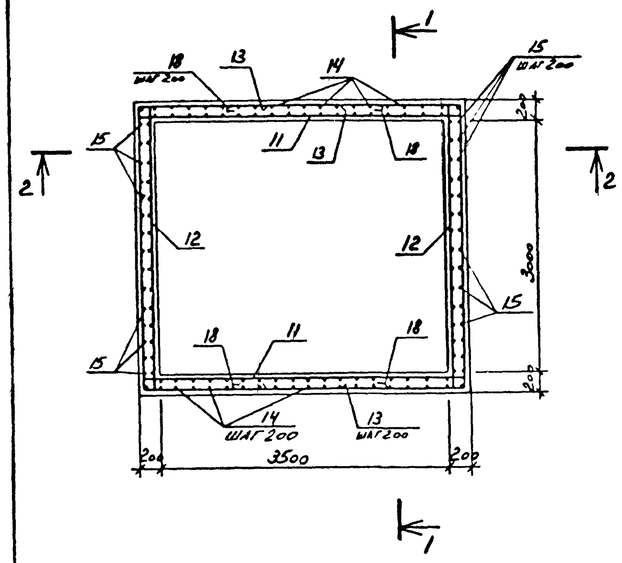

1-1

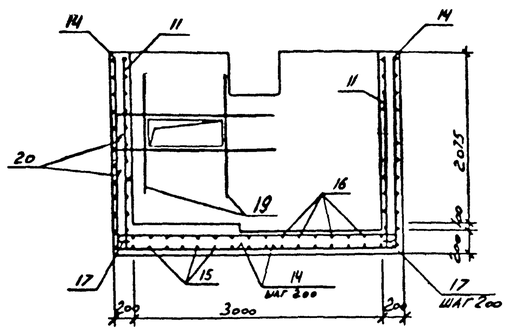

2-2

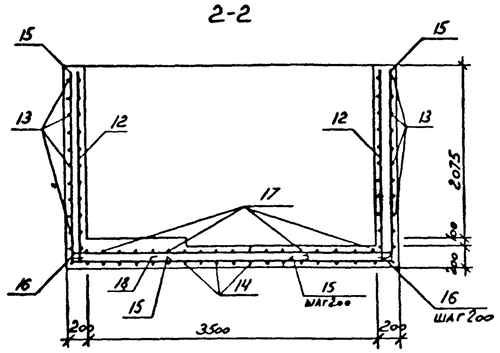

Ведомость деталей

Поз	Эскиз
13	3350; 1450; 1950
14	2320; 1880
15	2320; 1950
16	3800
17	3300
18	1400
20	1900; 350
23	100; 320; 300; 320
24	резать по месту

Спецификация к приямку ПРм1 и к плите Пм1

Формат	Зона	Поз	Обозначение	Наименование	Кол	Примечание
				ПРм1		
				Сборочные единицы		
		9	1400-15 вып.1	Изделие закладное МН 801	6	
		10	1400-15 вып.1	То же МН107-6	6	
А4		11	ТП904-1-70.86 КЖИ-С12	Сетка арматурная С13	2	
А4		12	ТП904-1-70.86 КЖИ-С12	То же С12	2	
				Детали		
Б4		13*		А-II-12 ГОСТ 5781-82 ℓ=6250	24	5,6 кг
Б4		14*		А-II-12 ГОСТ 5781-82 ℓ=4200	40	3,7 кг
Б4		15*		А-II-12 ГОСТ 5781-82 ℓ=3770	34	3,4 кг
Б4		16*		А-I-8 ГОСТ 5781-82 ℓ=3900	17	1,5 кг
Б4		17*		А-I-8 ГОСТ 5781-82 ℓ=3400	20	1,3 кг
Б4		18*		А-I-8 ГОСТ 5781-82 ℓ=1500	41	0,6 кг
Б4		19		А-II-16 ГОСТ 5781-82 ℓ=1700	4	2,7 кг
Б4		20*		А-II-16 ГОСТ 5781-82 ℓ=2250	4	4,0 кг
				Материалы		
				Бетон класса В15		м³
				Пм1		
				Сборочные единицы		
А4		21	ТП904-1-70.86-КЖИ-С14	Сетка арматурная С14	1	
				Детали		
Б4		22		А-II-16 ГОСТ 5781-82 ℓ=1850	4	2,9 кг
Б4		23*		А-I-8 ГОСТ 5781-82 ℓ=1150	8	0,5 кг
				Материалы		
				Бетон класса В15		м³
Б4		24*		А-I-8 ГОСТ 5781-82 ℓ=5900	-	0,222 кг

* - смотрите ведомость деталей

1. Арматуру в местах отверстий обрезать по месту.
2. Защитный слой бетона для рабочей арматуры принят 35 мм.

Пм1 (Общий вид)

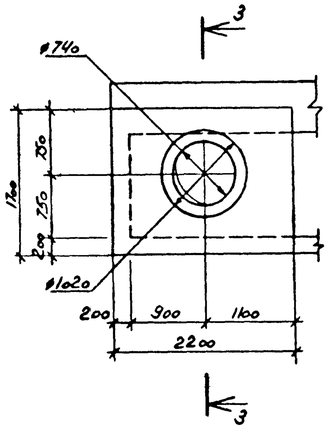

3-3

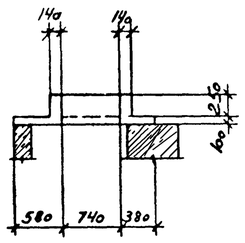

Пм1 (схема армирования)

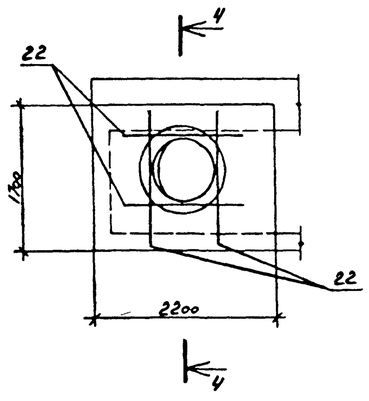

4-4

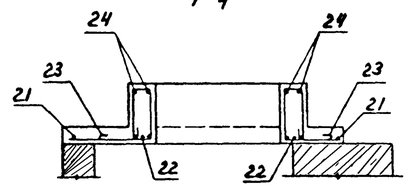

Ведомость расхода стали на элемент, кг

Марка элемента	Изделия арматурные: Арматура класса А-I ГОСТ 5781-82 ф8			Итого	А-II ГОСТ 5781-82 ф12	ф16	Итого	Всего	Изделия закладные: Арматура класса А-I ГОСТ 5781-82 ф16			Итого	А-III ГОСТ 5781-82 ф8			Итого	Прокат марки ВСт3кп2 ГОСТ 103-76 δ=6	δ=8				Итого	Всего	Общий расход
ПРм1	137.3			137.3	551.6	26.8	578.4	715.7	4.4			4.4	0.6			0.6	5.4	2.4				7.8	12.8	728.5
Пм1	20.2			20.2		11.6	11.6	31.8																31.8

Привязан

Инв №

28

9371/5

Техник	Ванян		ТП 904-1-70.86-КЖ
Гл.инж.	Макарова		Компрессорная станция 2К-1,0ОА для блокирования с турбокомпрессорными станциями.
Нач.отд.	Моргунов		Стадия: РП; Лист: 21; Листов:
Гл.спец.	Саакьянц		
Н.контр.	Боярченко		Приямок ПРм1 (схема армирования)
ГИП	Луценко		Госстрой СССР РОСТОВСКИЙ ПРОМСТРОЙНИИПРОЕКТ
	Осташевский		

Инв № подл. | Подпись и дата | Взам. инв. №

Спецификация к схемам расположения колонн, балок покрытия, плит покрытия и перекрытия

Марка, поз	Обозначение	Наименование	Кол	Масса ед., кг	Приме-чание
		Схема 1			
		Колонны			
1	ТП904-1-70.86 КЖИ-К66-11-1	К66-11-1	3	2200	
2		К66-11-2	1	2200	
3		К66-11-3	2	2200	
4	-К66-11-4	К66-11-4	2	2200	
5	-6КФ79-1-1	6КФ79-1-1	1	2200	
6		6КФ79-1-2	1	2200	
8	1.030.1-1 вып. 4-2	Стойка фахверка СФ5	2	373,8	
9	ТП904-1-70.86 КЖИ-КФ1	То же КФ1	2	296,2	
10	1.030.1-1 вып. 4-1	Насадка фахверка НУ3	1	43,0	
11		То же НУ4	1	43,0	
12		" НФ4	2	35,2	
13		Консоль опорная РК4	4	10.0	
14		Швеллер 16 ГОСТ 8240-72 / ВСт3пс6-1 ТУ14-1-3023-80, е=1200	2	17,0	
15		Уголок Б-125×125×8 ГОСТ 8509-72 / ВСт3пс6-1 ТУ14-1-3023-80, е=750	1	11,6	
		Изделия соединительные			
18	ТП904-1-70.86 КЖИ-МС6	МС6	2	22,0	
*)	-МС2	МС2	8	2,2	
	1.400-7	ММ-19	2	6.3	
		ММ-8	2	3.6	
		Уголок Б-110×110×8 ГОСТ 8509-72 / ВСт3пс6-1 ТУ14-1-3023-80, е=270	2	3,6	
		Стандартные изделия			
*)		Болт 5М24×710 ВСт3кп2 ГОСТ 24379.1-80	4	2,85	
		Материалы			
*)		Бетон класса В15	0.8	м³	
		Бетон класса В12,5	1.6	м³	
		Схема 2			
		Балки покрытия			
19	ТП904-1-70.86 КЖИ-100	2БДР18-5К7Т-1	2	10400	
20		2БДР18-3К7Т-1	2	10400	
		Схема 3			
		Плиты покрытия			
22	1.465.1-10/82 вып. 1	1ПГ-1АтVIIП-60ПФГ-200П	4	2740	
23	ТП904-1-70.86 КЖИ-203	1ПВ10-3АтVIIП-60ПФГ-200ПЛ1	1	3540	
24		1ПГ-1АтVIIП-60ПФГ-200П-1	2	2740	
25	ТП904-1-70.86 КЖИ-200	1ПГ-1АтVIIП-60ПФГ-200П-2	3	2740	
26		1ПГ-1АтVIIП-60ПФГ-200П-3	1	2740	

*) По узлам ТП904-1-КЖ, 2.420-1 вып. 1

Марка, поз	Обозначение	Наименование	Кол	Масса ед., кг	Приме-чание
27	ТП904-1-70.86 КЖИ-203	1ПВ10-1АтVIIП-60ПФГ-200П-1	1	3540	
28	-201	1ПВ4-1АтVIIП-60ПФГ-200П-1	1	3310	
29	-202	1ПГ-3АтVIIП-60ПФГ-200П-1	3	2740	
30		1ПГ-3АтVIIП-60ПФГ-200П-2	2	2740	
31	ПК-01-88	ПЖ1-3	18	178	
		Стаканы			
33	1494-24 вып. 1	СБ4Б-1	1	160	
34		СБ10Б-2	3	280	
		Консоль опорная			
35		Уголок Б-125×125×9 ГОСТ 8509-72 / ВСт3пс6-1 ТУ14-1-3023-80, е=2550	10	44.1	
36		Швеллер 14 ГОСТ 8240-72 / ВСт3кп2 ГОСТ 380-71	2	19.8	
		Изделия соединительные			
37	ТП904-1-70.86 КЖИ-МС3	МС3	18	0.8	
*)	-МС5	МС5	10	2,3	
	2.460-15 вып. 0	МС1	12	0,4	
		Лист Б-ПН-6 ГОСТ 19903-74 / ВСт3кп2 ГОСТ 14637-79, 80×150	20	0,6	
		Швеллер 16 ГОСТ 8240-72 / ВСт3пс6-1 ТУ14-1-3023-80, е=90	2	1,3	
		Стандартные изделия			
*)		Болт 1.1М16×400 ВСт3кп2 ГОСТ 24379.1-80	2	0,82	
		Материалы			
*)		Бетон класса В12,5	0,17	м³	
		Схема 4			
		Плиты перекрытия			
40	ПК-01-88	ПЖ1-2	10	178	
41		П2	11	37	
		Перегородки			
44	1.030.9-2 вып. 1	ПГ30.12-2-Т	1	670	
45		ПГ30.30-2-Т-Д1	1	1250	
46		ПГ60.12-2-Т	1	1370	
47		ПГ60.30-2-Т	1	3430	
		Изделия соединительные			
*)	1.030.9-2 вып. 7 часть 2	МС1	1	0.4	
		МС14	3	0,2	
		МС15а	7	0,5	
		МС26	1	0.7	
		МС52	1	1,2	

*) По узлам ТП904-1-КЖ, 1.030.9-2 вып. 6

Марка, поз	Обозначение	Наименование	Кол	Масса ед., кг	Приме-чание
*)	11761.00.00.000	Дюбель ДРК-М10	4	0.04	К узлу 1 ТП904-1-КЖ
		Болт М10×30.58 ГОСТ 7798-70 с шайбой 10.01 ГОСТ 11371-78	4	0,03	
		Материалы			
		Бетон класса В12,5	0,15	м³	

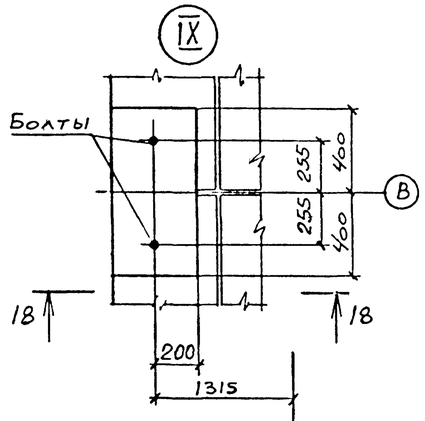

18-18

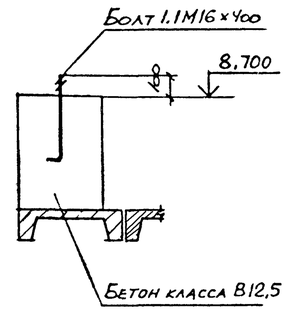

1. Заделку колонн в фундамент по узлу 1 серии 2.420-1 вып 1 выполнить бетоном класса В15 на мелком заполнителе.
2. Индекс А дан для ориентации при монтаже.
3. Болты тип 5 установить в готовые фундаменты в просверленные скважины, закрепив с помощью эпоксидного клея, согласно инструкции по креплению технологического оборудования фундаментными болтами СН471-75.

Привязан

29

9371/5

Инв №

		ТП 904-1-70.86 -КЖ	
		Компрессорная станция 2К-120А для блокирования с турбокомпрессорными станциями	
Ст.инж	Толмачева	Стадия: РП	Лист: 22
Вединж	Макарова		Листов:
Рук.гр	Моргунов	Схемы расположения колонн, балок, плит покрытия и перекрытия. (Начало)	Госстрой СССР РОСТОВСКИЙ ПРОМСТРОЙНИИПРОЕКТ
Нач.отд	Саакьянц		
Гл.спец	Боярченко		
Н.контр	Луценко		
ГИП	Осташевский		

Типовой проект 904-1-70.86 КЖ, Альбом 5

Согласовано

Взам.инв №

Подпись и дата

Инв.№ подл.

Формат А2

Типовой проект 904-1-7.86-КЖ Альбом 5

Схема расположения плит покрытия (Схема 3.)

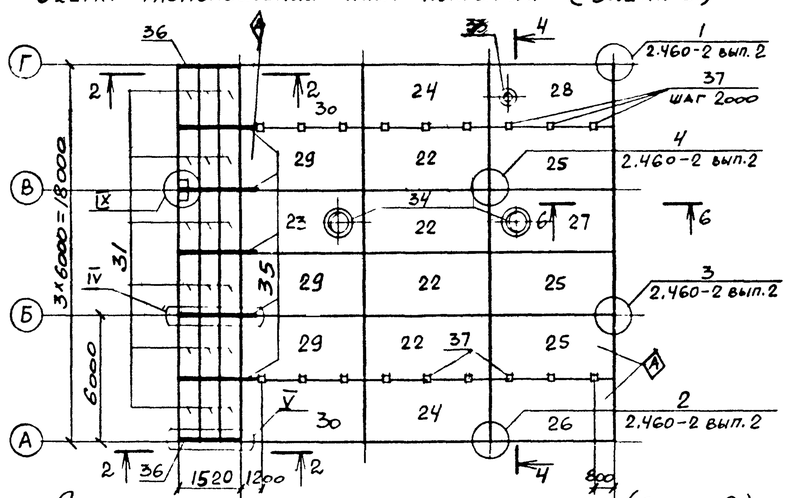

Схема расположения балок покрытия (Схема 2)

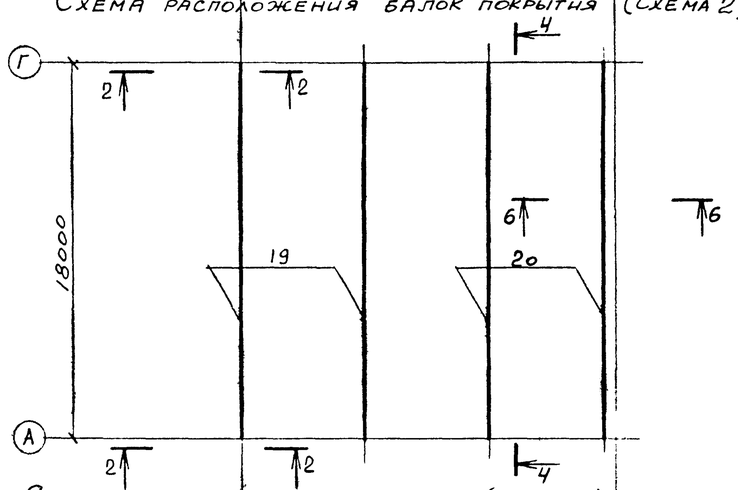

Схема расположения колонн (Схема 1)

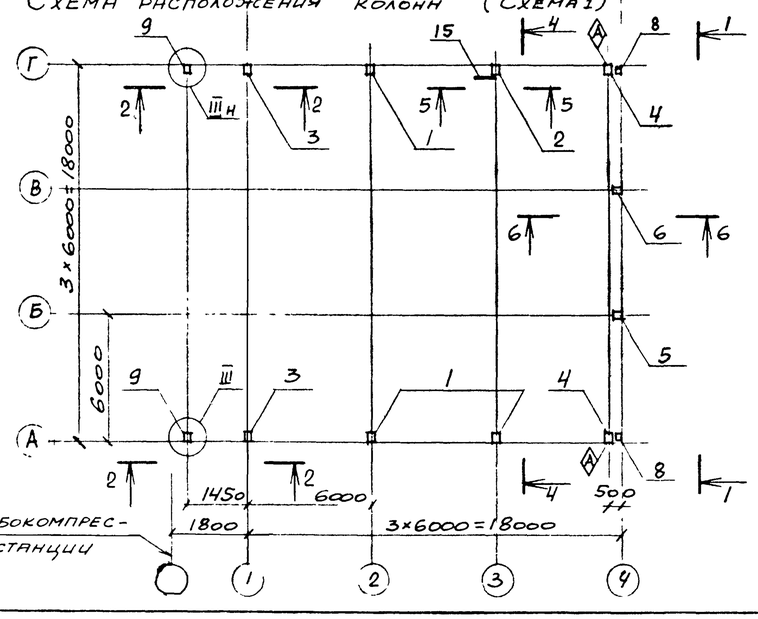

Схема расположения плит перекрытия на отм 4.200 (Схема 4)

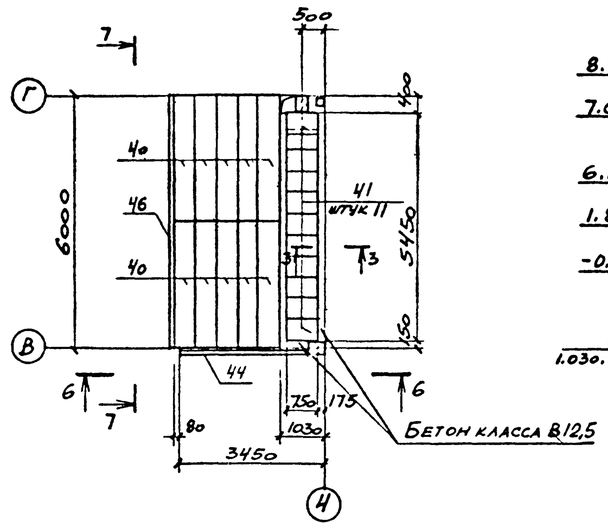

2-2

3-3

1-1

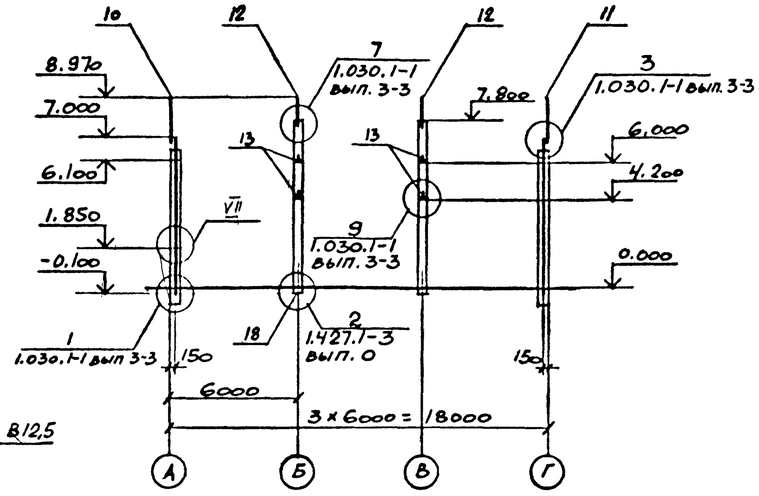

4-4

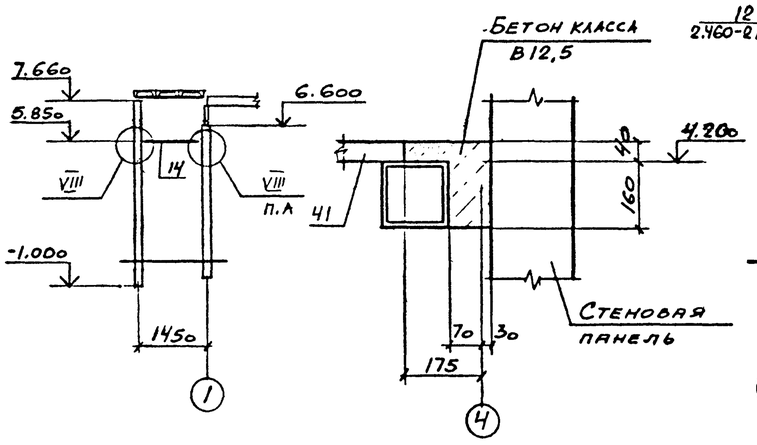

5-5

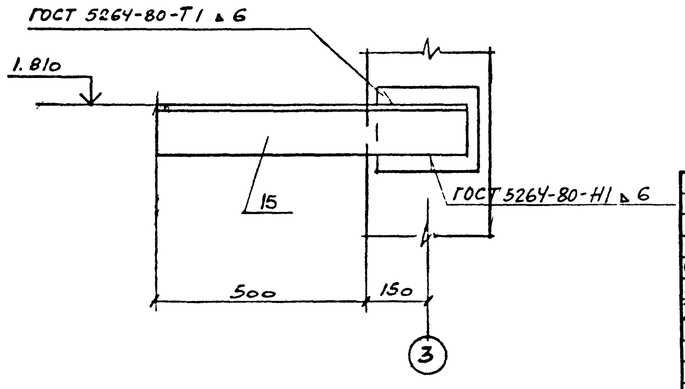

Привязан

30

9371/5

Инв №

Ст.инж	Толмачева		
Веднж	Макарова		
Рук.гр	Моргунов		
Начотд	Саакьянц		
Глспец	Боярченко		
Нконтр	Луценко		
ГИП	Осташевский		

ТП 904-1-7.86-КЖ

Компрессорная станция 2К-120А для блокирования с турбокомпрессорными станциями

Стадия	Лист	Листов
РП	23	

Схемы расположения колонн, балок, плит покрытия и перекрытия. (Продолжение)

Госстрой СССР РОСТОВСКИЙ ПРОМСТРОЙНИИПРОЕКТ

Формат А2

Согласовано

Взам инв №

Подпись и дата

Инв № подл

Типовой проект 904-1-70.86.КЖ Альбом 5

6-6

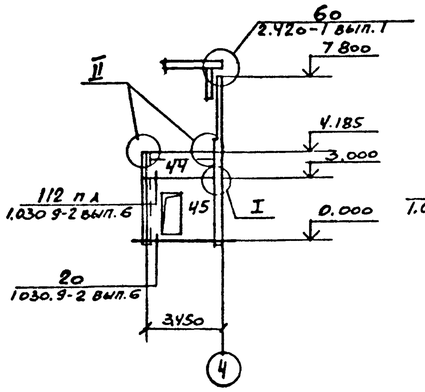

7-7

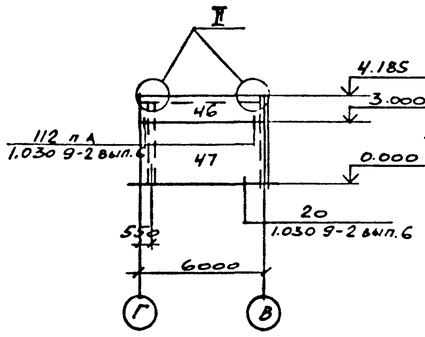

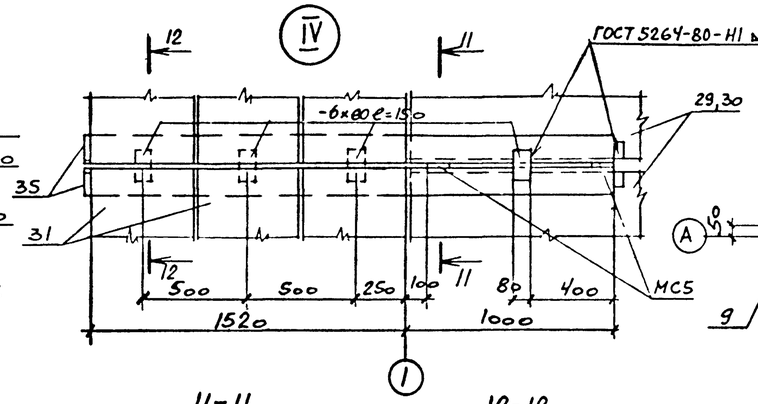

11-11

12-12

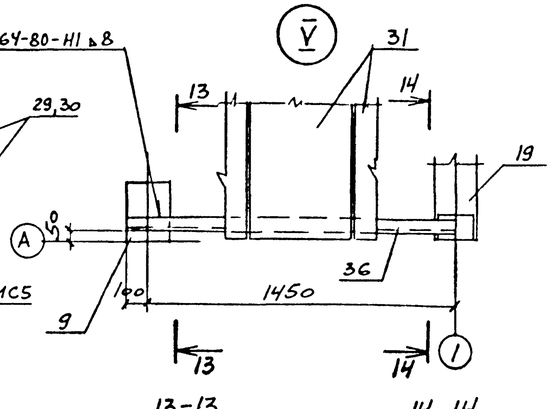

13-13

14-14

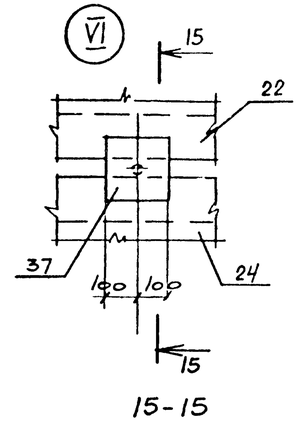

15-15

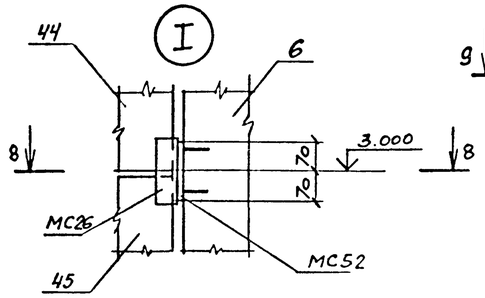

8-8

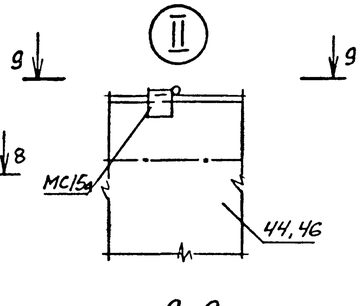

9-9

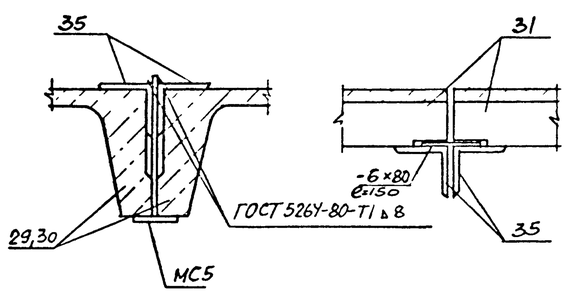

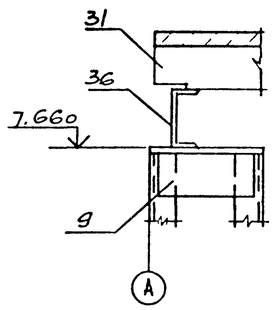

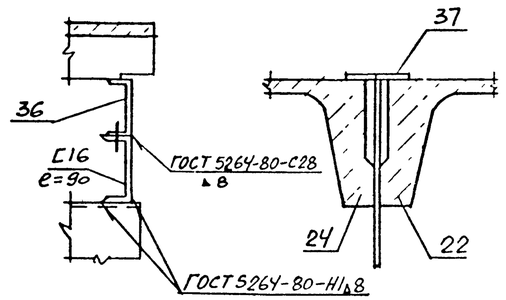

17-17

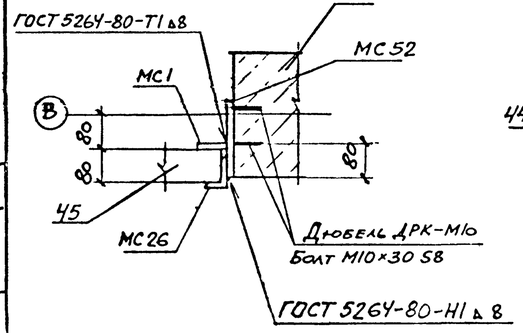

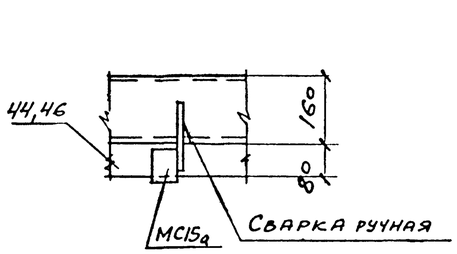

10-10

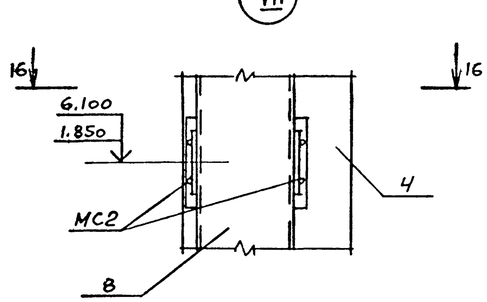

16-16

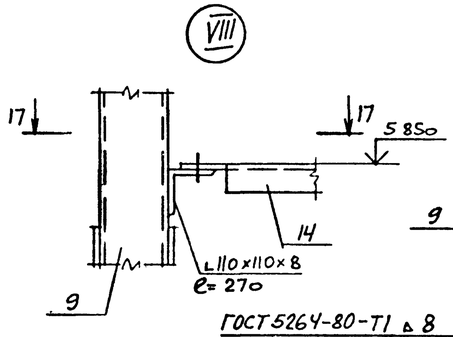

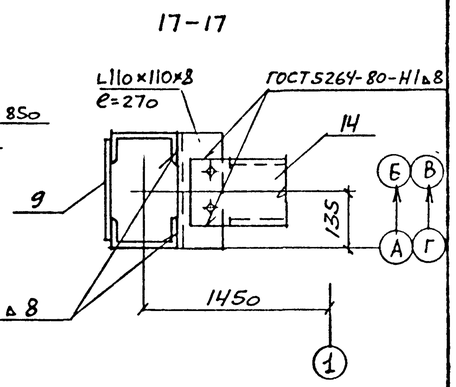

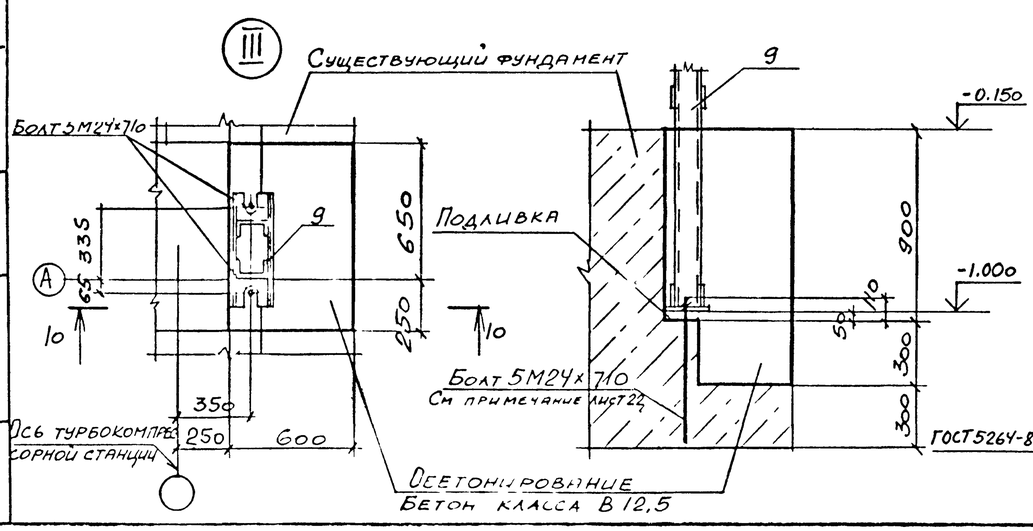

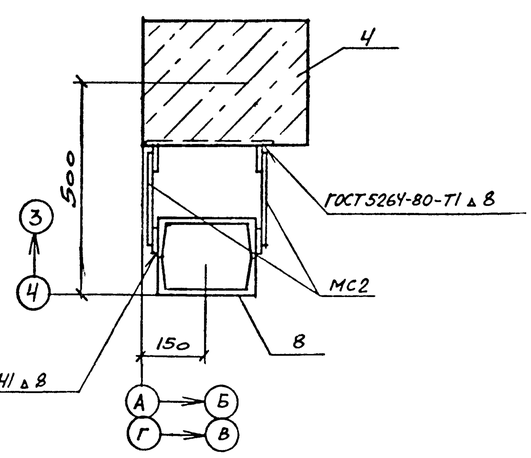

31

9371/5

Привязан

Инв №

				ТП 904-I-70.86 -КЖ	
Стинж	Толмачева			Компрессорная станция 2К-I20А для блокирования с турбокомпрессорными станциями	
Веднж	Макарова				Стадия: РП; Лист: 24; Листов:
Рук.гр	Моргунов				
Начотд	Саакьянц				
Глспец	Болрченко			Схемы расположения колонн, балок, плит покрытия и перекрытия. (Окончание)	Госстрой СССР РОСТОВСКИЙ ПРОМСТРОЙНИИПРОЕКТ
Нконтр	Луценко				
ГИП	Осташевский				

Формат А3

Согласовано

Инв № подл. | Подпись и дата | Взам.инв №

Типовой проект 904-1-7086-КЖИ. Альбом 5

Схема расположения стеновых панелей по оси А

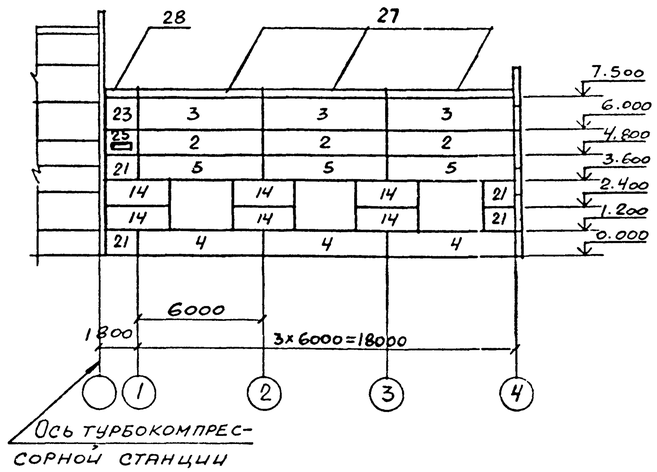

Схема расположения стеновых панелей по оси Г

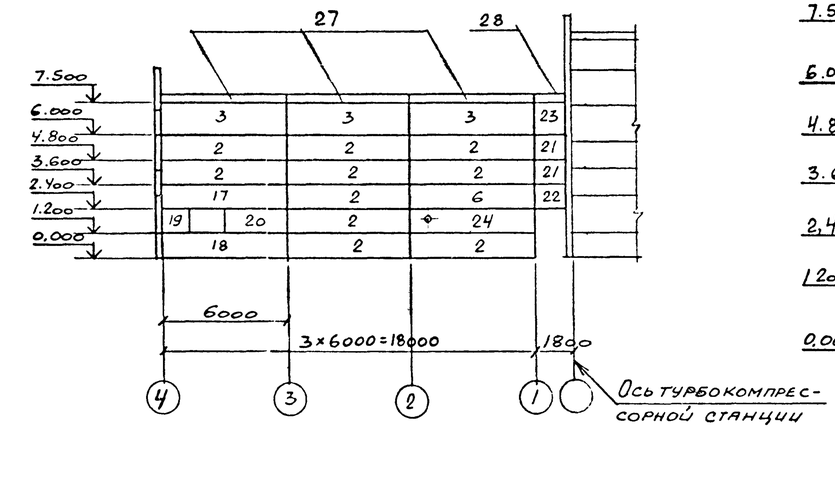

Схема расположения стеновых панелей по оси 4

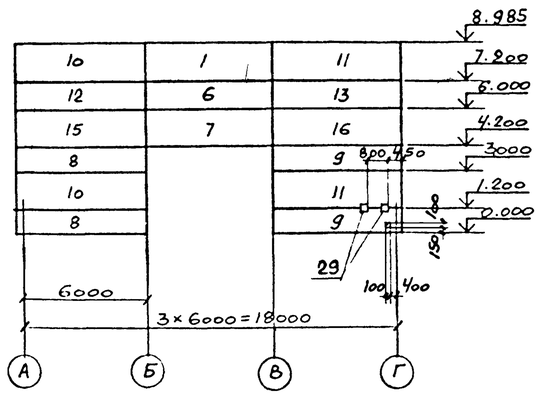

Фрагмент 1

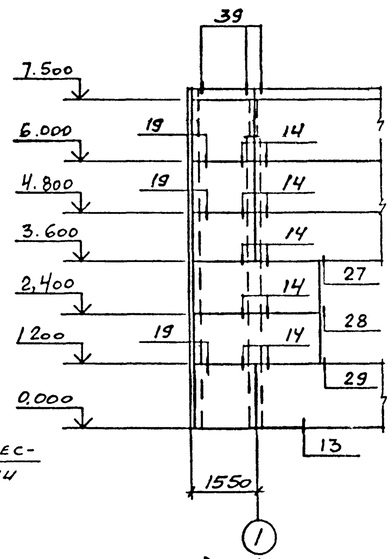

Спецификация к схемам расположения стеновых и карнизных панелей.

Марка, поз	Обозначение	Наименование	Кол	Масса ед., кг	Приме-чание
		Панели стеновые			
1	1.030 1-1 вып. 0-3, 1-1	ПС60.18.2,0-1А-31	1	3030	
2		ПС60.12 2,0-2.А-31	13	2020	
3		ПС60.15.2,0-2.А-35	6	2520	
4		ПС60.12 2,0-2.А-47	3	2020	
5		ПС60.12.2,0-2.А-48	3	2020	
6		ПС60 12.2,0-2.А-32	2	2020	
7		ПС60 18 2,0-1.А-32	1	3030	
8		ПС62,5.12 2,0-2.А-1.31	2	2110	
9		ПС62,5 12 2,0-2.А-2 31	2	2110	
10		ПС62,5.18.2,0-1.А-1.31	2	3160	
11		ПС62,5 18.2,0-1.А-2 31	2	3160	
12		ПС62,5 12 2,0-2.А-1 33	1	2110	
13		ПС62,5.12 2,8-2.А-2 33	1	2110	
14		ПС30.12 2,0-6.А-57	6	1010	
15		ПС62,5.18 2,0-1 А-1 33	1	3160	
16		ПС62,5.18.2,0-1.А-2.33	1	3160	
17	ТП904-1-7086-КЖИ-301	ПС60 12.2,0-2.А-31-б	1	2020	
18	-302	ПС60.12 2,0-2 А-31-в	1	2020	
19	-305	2ПС12.2 2,0-А-59-а	1	400	
20		ПС30.12 2,0-6.А-57-а	1	1010	
21	-303	2ПС15.12.2,0-А-58-а	6	500	
22	-304	2ПС15.12.2,0-А-58-б	1	500	
23	-306	ПС1	2	484	
24	-300	ПС60.12 2,0-2.А-31-а	1	2020	
25	-308	ПС2	1	986	
		Панели карнизные			
27	1.030.1-1 вып. 2-1	ПК60.6,5-А	6	1200	
28	ТП904-1-7086-КЖИ-307	ПК1	2	300	
		Изделия соединительные			
29		Двутавр 23Б1 ГОСТ 26020-83 Вст3пс6-1 ТУ14-1-3023-80	2	5.16	

Спецификация к схемам расположения стеновых и карнизных панелей (Продолжение)

Марка, поз	Обозначение	Наименование	Кол	Масса ед., кг	Приме-чание
		Изделия соединительные			
*)	1.030 1-1 вып. 0-3	А-1	16	0,7	*) По узлам 1.030.1-1 вып. 0-3, 3-3
		А-2	16	1.2	
		А-3	18	0,4	
	1.030.1-1 вып. 4-1	Т3	77	0,4	
		Т5	10	0,4	
		Т8	10	0,5	

Марка, поз	Обозначение	Наименование	Кол	Масса ед., кг	Приме-чание
*)	1.030 1-1 вып. 4-1	Т9	2	0,4	*) По узлам 1.030.1-1 вып 3-3
		Т10	14	1.3	
		Т17	17	0,3	
	1.030.1-1 вып. 3-3	поз 16	1	0,09	
		поз 19	16	0,7	
		поз 22	6	1 23	
		поз 29	2	0,71	

Привязан

32

9371/5

Инв №

Взам. инв. № | Подпись и дата | Инв. № подл.

СОГЛАСОВАНО

ТП 904-1-7086КЖ

Компрессорная станция 2К-120А для блокирования с турбокомпрессорными станциями

Ст. инж.	Толмачева	Стадия	Лист	Листов
Вед инж.	Макарова	РП	25	
Рук. гр.	Моргунов			
Нач отд.	Саакьянц			
Гл спец.	Боярченко			
Н контр.	Луценко			
ГИП	Осташевский			

Схема расположения стеновых и карнизных панелей. (Начало).

Госстрой СССР РОСТОВСКИЙ ПРОМСТРОЙНИИПРОЕКТ

Формат А2

Типовой проект 904-1-108б-КЖ Альбом 5

Фрагмент 2

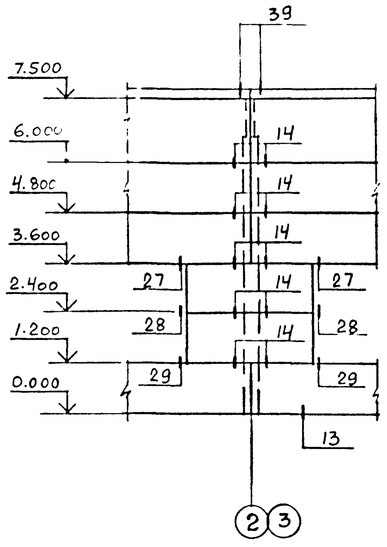

Фрагмент 3

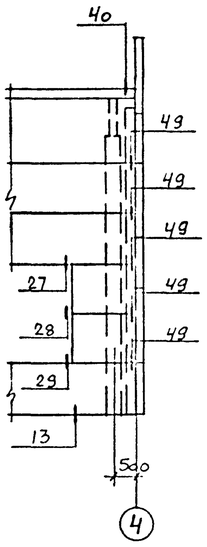

Фрагмент 4

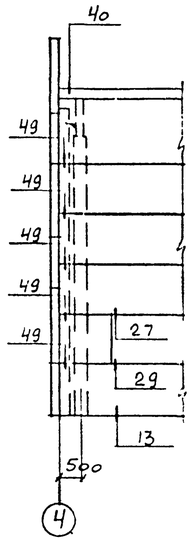

Фрагмент 5

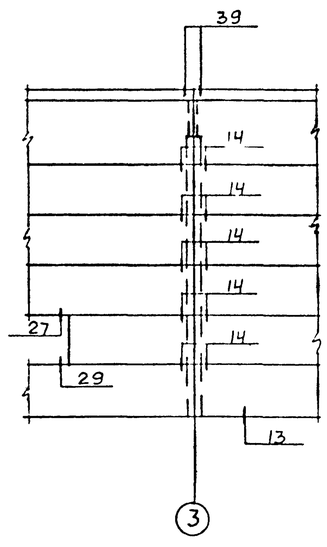

Фрагмент 6

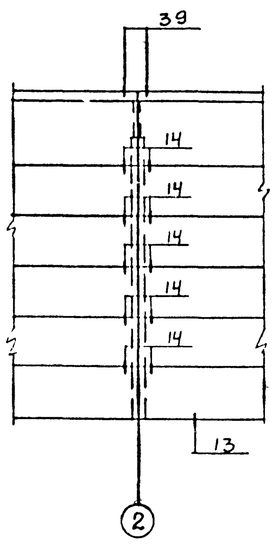

Фрагмент 7

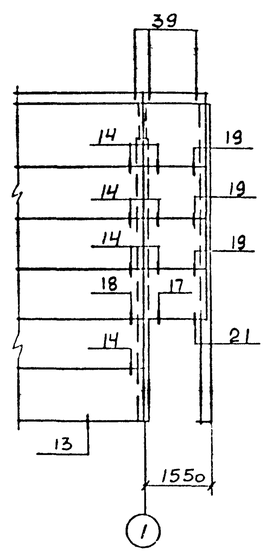

Фрагмент 8

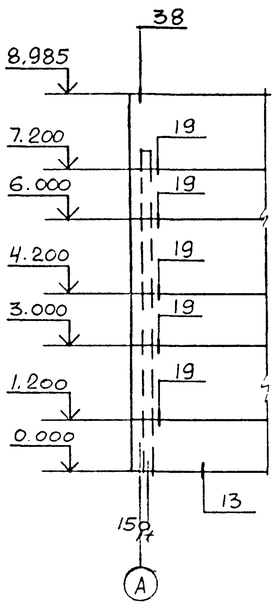

Фрагмент 9

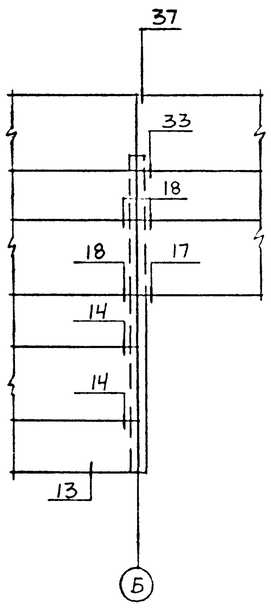

Фрагмент 10

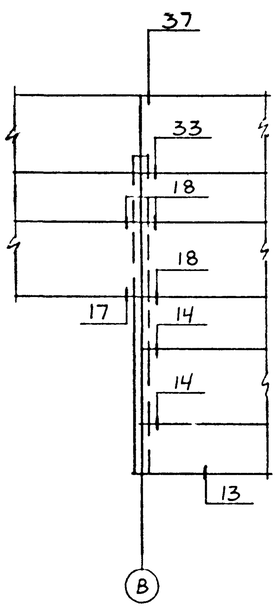

Фрагмент 11

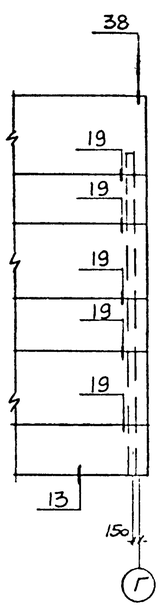

1. Стеновые панели изготовляются из керамзитобетона класса В 3,5 с плотностью в сухом состоянии $\rho = 1100$ кг/м^3.

2. Крепление карнизной панели к подкарнизной выполнять по узлам А и Б приведенным в серии 1.030.1-1 вып 0-3 стр 47.

3. Номера узлов на фрагментах даны по серии 1.030.1-1 вып 3-3.

4. Отверстие в стеновой панели размером 100х100 просверлить по месту.

Привязан

33

9371/5

Инв №

Взам инв №

Подпись и дата

Инв № подл

			ТП 904-1-108б-КЖ
			Компрессорная станция 2С-120А для блокирования с турбокомпрессорными станциями.
Ст.инж.	Толмачева		Стадия: РП; Лист: 26; Листов:
Вед.инж.	Макарова		
Рук.гр.	Моргунов		
Нач.отд.	Саакьянц		
Гл.спец.	Боярченко		Схема расположения стеновых и карнизных панелей. (Окончание).
Н.контр.	Луценко		Госстрой СССР Ростовский Промстройниипроект
ГИП	Осташевский		

Формат А2

Ведомость рабочих чертежей основного комплекта ТП904-1- -КМ

Лист	Наименование	Примечание
1	Общие данные	
2	Техническая спецификация металла на объект. (Начало)	
3	Техническая спецификация металла на объект (Окончание)	
4	Техническая спецификация металла на лестницы, площадки, ограждения	
5	Схема расположения подвесных путей и балок на отметке 4,200.	
6	Схема расположения элементов перекрытия вокруг компрессора.	
7	Схема расположения балок перекрытия на отметке 0,000.	
8	Схема расположения опор трубопроводов. Узлы 1-8.	
9	Схема расположения подвесных путей и балок на отметке 4,200.	
10	Схема расположения площадки на отметке 2,400, кронштейнов	

Ведомость ссылочных и прилагаемых документов

Обозначение	Наименование	Примечание
1.426.2-3 выпуск 2	Ссылочные документы Стальные подкрановые балки Пути подвесного транспорта пролетом 3,4 и 6м	
1.450.3-3 выпуск 0	Стальные лестницы, площадки, стремянки и ограждения. Материалы для проектирования	
1.450.3-3 выпуск 1 часть 1,2	Стальные лестницы, площадки, стремянки и ограждения. Конструкции из холодногнутых профилей	
2.440-1 выпуск 6	Узлы стальных конструкций производственных зданий. Узлы площадок под оборудование	

1. Общие указания к проекту даны на листе 2 ТП904-1- -АР

2. В узлах и деталях даны решения соединений элементов конструкций. Количество и диаметр болтов, длина и толщина сварных швов определяются при разработке деталировочных чертежей на основании расчетных усилий, указанных в ведомостях элементов.

Нагрузки

Крановая нагрузка: кран подвесной электрический однобалочный грузоподъемностью Q = 3,2 пролетом L = 15,0 м по ГОСТ 7890-73*

34

9371/5

ДАННЫЙ ПРОЕКТ ВЫПОЛНЕН В СООТВЕТСТВИИ С ДЕЙСТВУЮЩИМИ СТРОИТЕЛЬНЫМИ НОРМАМИ И ПРАВИЛАМИ ПРОЕКТИРОВАНИЯ, КОТОРЫЕ ОДНОВРЕМЕННО ПРЕДУСМАТРИВАЮТ МЕРОПРИЯТИЯ, ОБЕСПЕЧИВАЮЩИЕ ВЗРЫВНУЮ ВЗРЫВОПОЖАРНУЮ И ПОЖАРНУЮ БЕЗОПАСНОСТЬ ПРИ СОБЛЮДЕНИИ ПРАВИЛ БЕЗОПАСНОСТИ ПРИ ЭКСПЛУАТАЦИИ ЗДАНИЯ (СООРУЖЕНИЯ). МЕРОПРИЯТИЯ ВЫПОЛНЕНЫ НА ОСНОВАНИИ ТЕХНОЛОГИЧЕСКИХ ЗАДАНИЙ И УКАЗАННЫХ В НИХ КАТЕГОРИЙ ПРОИЗВОДСТВ

Главный инженер проекта Осташевский ГВ
Главный инженер проекта организации, привязавшей проект
Дата

Инв № подл | Подпись и дата | Взам инв №

Привязан

Инв №

ТП 904-1-70.86-КМ

Компрессорная станция (К-120А для блокирования с турбокомпрессорами и станциями)

Инж.	Андреева		
Вед.инж	Макарова		
Рук.гр	Моргунов		
Начотд	Саакьянц		
Гл.спец	Боярченко		
Н.контр	Луценко		
ГИП	Осташевский		

Стадия	Лист	Листов
РП	1	10

Общие данные.

Госстрой СССР Росглавпромстройпроект

Вид профиля и ГОСТ, ТУ	Марка металла и ГОСТ	Обозначение и размер профиля (мм)	№№ по порядку	Код: марки металла	Код: вида профиля	Код: размера профиля	Количество (шт)	Длина (мм)	Масса металла по элементам констр., т: Подвесной путь (526235)	Рабочие площадки (526233)	Лежневая лестница (526242)	Масса металла по элементам констр., т: код элемента-конструк	Общая масса (т)	Масса потребности в металле по кварталам (заполняется изготовителем), (т): I	II	III	IV	Заполняется ВЦ
Балки двутавровые и швеллеры специальные Сортамент ТУ14-2-427-80	ВСт3Гпс5 ГОСТ 380-71*	I 30М	1						2,71				2,71					
	Итого		2	12360	2488				2,71				2,71					
Сталь горячекатаная Балки двутавровые Сортамент ГОСТ 8239-72*	ВСт3кп2 ГОСТ 380-71*	I 10	3	11240	2401					0,09			0,09					
		I 12	4	11240	2402					0,35			0,35					
		I 14	5	11240	2403					0,53			0,53					
	ВСт3сп5-1 ТУ14-3023-80	I 18	6	14460	2405					0,38			0,38					
	Итого		7							1,35			1,35					
Всего профиля			8							1,35			1,35					
Сталь горячекатаная Швеллеры Сортамент ГОСТ 8240-72*	ВСт3кп2 ГОСТ 380-71	С 10	9		2614					0,05			0,05					
		С 12	10		2615					0,52			0,52					
	ВСт3пс6-1 ТУ14-3023-80	С 16	11		2620					0,27			0,27					
	Итого		12							0,84			0,84					
Всего профиля			13							0,84			0,84					
Сталь прокатная угловая равнополочная Сортамент ГОСТ 8509-72	ВСт3кп2 ГОСТ 380-71*	L 50×50×5	14	11240					0,03	0,03			0,06					
		L 63×63×5	15	11240					0,10		0,10		0,20					
		L 70×70×5	16	11240						0,43			0,43					
	ВСт3пс6 ГОСТ 380-71	L 75×75×6	17	12300						0,07			0,07					
	ВСт3пс6-1 ТУ14-3023-80	L 100×100×8	18							0,38			0,38					
		L 125×125×9	19							0,01			0,01					
	Итого		20		2120				0,13	0,92	0,10		1,15					
Всего профиля			21						0,13	0,92	0,10		1,15					
Сталь листовая горячекатаная ГОСТ 19903-74*	ВСт3кп2 ГОСТ 380-71*	δ=6	22	11240					0,05				0,05					
		δ=8	23	11240					0,26	0,06			0,32					
		δ=10	24	11240						0,08			0,08					
	ВСт3пс6-1 ТУ14-3023-80	δ=12	25	12300						0,05			0,05					
		δ=20	26	12300						0,16			0,16					
	Итого		27		7110				0,31	0,35			0,66					
Всего профиля			28						0,31	0,35			0,66					
Листы стальные с ромбическим и чечевичным рифлением Технические условия ГОСТ 8568-77*	ВСт3кп2 ГОСТ 380-71*	δ=6	29							3,97			3,97					
	Итого		30	11240	7152					3,97			3,97					
Двутавры стальные горячекатаные с параллельными гранями полок Сортамент ГОСТ 26020-83	ВСт3пс6-1 ГОСТ 380-71*	I20Б1	31							0,60			0,60					
	Итого		32	12300	2431					0,60			0,60					
Швеллеры стальные гнутые равнополочные Сортамент ГОСТ 8278-83	ВСт3Гпс5 ГОСТ 380-71*	С 80×50×4	33						0,17				0,17					
	Итого		34	12360	7419				0,17				0,17					
Профили гнутые замкнутые сварные квадратные, прямоугольные ТУ36-2287-80	ВСт3сп5 ГОСТ 380-71*	□160×160×7	35	14460	7692					1,06			1,06					
	ВСт3сп2 ГОСТ 380-71*	□100×100×4	36	14435	7892					0,11			0,11					
	Итого		37							1,17			1,17					
Всего профиля			38							1,17			1,17					
Итого масса металла			39						3,32	9,20	0,10		12,62					
Лестницы, лист 4			40										1,00					

Типовой проект ТП904-1-70.86 -КМ Альбом 5

Согласовано

Инв. № подл. | Подпись и дата | Взам. инв. №

Привязан

35

9371/5

Инв. №

Инж.	Андреева		ТП 904-1-70.86-КМ
Вединж	Макарова		Компрессорная станция 2К-120А для блокирования с турбокомпрессорными станциями.
Рук.гр	Моргунов		Стадия: РП; Лист: 2; Листов:
Начотд	Саакьянц		
Гл.спец	Бояринцев		Техническая спецификация металла на объект. (Начало)
Н.контр	Луценко		Госстрой СССР РОСТОВСКИЙ ПРОМСТРОЙНИИПРОЕКТ
ГИП	Сташевский		

Типовой проект ТП 904-1-70.86 КМ Альбом 5

Техническая спецификация металла на объект (окончание)

Вид профиля и ГОСТ, ТУ	Марка металла и ГОСТ	Обозначение и размер профиля (мм)	№ по порядку	Код: марки металла	Код: вида профиля	Код: размера профиля	Количество (шт)	Длина (мм)	Масса металла по элементам констр., т: Подвесные пути	Рабочие площадки	Пожарные лестницы	Код элемента констр.: 526235	526233	526242	Общая масса (т)	Масса потребности в металле по кварталам (заполняется изготовителем), (т): I	II	III	IV	Заполняется ВЦ
Всего масса металла			41												13,62					
Площадь поверхности			42						116,24	355,57	3,64									
В том числе по маркам	ВСт3Гпс5		43												2,88					
	ВСт3сп5		44												1,06					
	ВСт3сп5-1		45												0,38					
	ВСт3пс6		46												0,07					
	ВСт3пс6-1		47												1,20					
	ВСт3кп2		48												7,92					
	ВСт3сп2		49												0,11					
Масса поставки элементов по кварталам, т (заполняется заказчиком)																				

Ведомость металлоконструкций по видам профилей

Наименование конструкции по номенклатуре прейскуранта № 01 09	Позиции по прейск. № 01 22	№ п.п.	Код конструкций	Масса конструкций т: Всего стали повыш. и высок. проч.	По видам профилей стали: Балки и швеллер	Крупносортная сталь	Среднесортная сталь	Мелкосортная сталь	Толстолистовая сталь	Универсальная сталь	Тонколистовая сталь	Гнутые и гнуто-сварные	Широкополочные двутавры	Прочие	Всего	Количество шт	Серия типовых конструкций
Конструкции типовые																	
Лестницы, площадки, ограждения																	
МАХФ60-12.6	102-249	1	5262420224													1	1.450 3-3 вып 1 часть 1
МАХФ60-30.8	102-256	2	5262420171													1	
СХ-34	312-2	3	5262420000													1	
ПМХРБ-12.8	102-35	4	5262430147													5	
ПМХРБ-12.10	102-358	5	5262430148													2	
ОГлМАХ60-10.12	102-29	6	5262440101													1	
ОГлМАХ60-10.12	102-30	7	5262440102													1	
ОГлМАХ60-10.30	102-305	8	5262440131			0,13		0,01	0,04			0,69			0,88	1	
ОГлМАХ60-10.30	102-306	9	5262440132													1	1.450.3-3 вып.1 часть 2
ОГПМХЭБ-10.9	102-479	10	5262440201													1	
ОГПМХЭБ-10.12	102-480	11	5262440202													2	
ОГПМХЭБ-10.15	102-481	12	5262440203													2	
ОГПМХЭБ-10.18	102-482	13	5262440204													18	
ОГПМХЭБ-10.24	102-484	14	5262440206													2	
ОГПМХЭБ-10.30	102-485	15	5262440207													2	
ОГПМХЭБ-10.36	102-486	16	5262440208													5	
ОГПМХЭБ-10.60	102-490	17	5262440219													2	
Настил типа "Батайск"																	
РН2	102-532	18	5262400000													9	
РН10	102-538	19	5262400000							0,08			0,02	0,10		10	
РН11	102-539	20	5262400000													4	
Конструкции нетиповые																	
Подвесной путь	18	21	5262350105		2,79	0,13			0,32			0,18			3,45		
Рабочие площадки	309-28	22	5262337001		2,87	0,95			4,45			1,21	0,62		10,20		
Пожарная лестница	703	23	5262420100			0,07		0,03							0,10		
Итого		24			5,66	1,28		0,04	4,81		0,08	2,08	0,62		14,73		

Согласовано

Взам.инв №

Подпись и дата

Инв.№подл.

Привязан

36

9371/5

Инв №

Техник	Ванян		ТП 904-1-70.86 -КМ
Инж.	Андреева		Компрессорная станция ЭК-12СА для блокирования с турбокомпрессорными станциями.
Ведущ.	Макарова		Стадия: РП; Лист: 3; Листов:
Рук.гр	Коргунов		
Начотд	Саакьянц		
Гл.спец	Боярченко		Техническая спецификация металла на объект. (Окончание)
Н.контр	Луценко		Госстрой СССР Ростовский Промстройниипроект
ГИП	Осташевский		

Вид профиля и ГОСТ, ТУ	Марка металла и ГОСТ	Обозначение и размер профиля (мм)	№№ по порядку	Код: Марки металла	Код: Вида профиля	Код: Размера профиля	Количество (шт)	Длина (мм)	Масса металла по элементам констр., т: Лестницы (Код элемента конструк 526242)	Площадки (526243)	Ограждения (526244)		Общая масса (т)	Масса потребности в металле по кварталам (заполняется изготовителем), (т): I	II	III	IV	Заполняется вц
Сталь прокатная угловая равнополочная ГОСТ 8509-72	ВСт3кп2 ГОСТ380-71*	L25×25×3	1								0,06		0,06					
		L75×75×6	2						0,01	0,07			0,08					
		L80×80×5	3						0,04				0,04					
	Итого		4	11240	2120				0,05	0,07	0,06		0,18					
Всего профиля			5						0,05	0,07	0,06		0,18					
Сталь листовая холоднокатаная Сортамент ГОСТ19904-74*	ВСт3кп2 ГОСТ380-71*	δ=2	6						0,02	0,06			0,08					
		δ=4	7							0,01			0,01					
		δ=6	8						0,01				0,01					
	Итого		9	11240	7120				0,03	0,07			0,10					
Всего профиля			10						0,03	0,07			0,10					
Листы стальные с ромбическим и чечевичным рифлением Технические условия ГОСТ 8568-77*	ВСт3кп2 ГОСТ380-71*	δ=4	11						0,02				0,02					
	Итого		12	11240	7152				0,02				0,02					
Проволока из углеродистой конструкционной стали Технические условия ГОСТ17305-71*	ВСт3кп2 ГОСТ380-71*	⌀5	13						0,01	0,01			0,02					
	Итого		14	11240	1111				0,01	0,01			0,02					
Сталь горячекатаная круглая Сортамент ГОСТ 2590-71*	ВСт3кп2 ГОСТ380-71*	⌀18	15						0,01				0,01					
	Итого		16	11240	1111				0,01				0,01					
Швеллеры стальные гнутые равнополочные Сортамент ГОСТ 8278-83	ВСт3кп2 ГОСТ380-71*	[160×50×4	17		7428					0,13			0,13					
		[180×50×4	18		7430				0,09				0,09					
	Итого		19	11240					0,09	0,13			0,22					
Всего профиля			20						0,09	0,13			0,22					
Швеллеры стальные гнутые неравнополочные Сортамент ГОСТ8281-80	ВСт3кп2 ГОСТ380-71*	L50×40×12×2,5	21		7319						0,25		0,25					
	Итого		22	11240							0,25		0,25					
Уголки стальные гнутые неравнополочные Сортамент ГОСТ19772-74	ВСт3кп2 ГОСТ380-71*	L32×25×2,5	23							0,01			0,01					
	Итого		24	11240	7582					0,01			0,01					
Профиль гнутый ЧМТУ-130-70	ВСт3кп2 ГОСТ380-71*	⌀90×30×25×3	25								0,19		0,19					
	Итого		26	11240							0,19		0,19					
Итого масса металла			27						0,21	0,29	0,50		1,00					
Всего масса металла			28										1,00					
Площадь поверхности			29						12,53	20,71	47,14							
В том числе по маркам	ВСт3кп2		30										1,00					
Масса поставки элементов по кварталам, т (заполняется заказчиком)		I																
		II																
		III																
		IV																

Типовой проект ТП 904-1-70.86 -КМ Альбом 5

Согласовано

Взам инв №

Подпись и дата

Инв № подл.

Привязан

37

9371/5

Инв №

Инж.	Андреева	
Ведин	Макарова	
Рук.гр	Моргунов	
Начотд	Саакьянц	
Глспец	Боярченко	
Нконтр	Луценко	
ГИП	Осташевский	

ТП 904-I-7086 -КМ

Компрессорная станция 2К-120А для блокирования с турбокомпрессорными станциями.

Стадия	Лист	Листов
РП	4	

Техническая спецификация металла на лестницы.

Госстрой СССР РОСТОВСКИЙ ПРОМСТРОЙНИИПРОЕКТ

Схема расположения подвесных путей

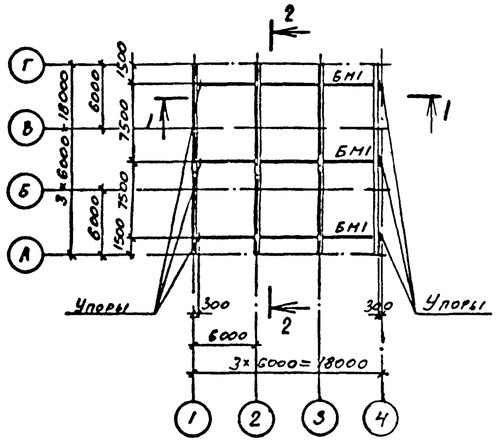

1-1

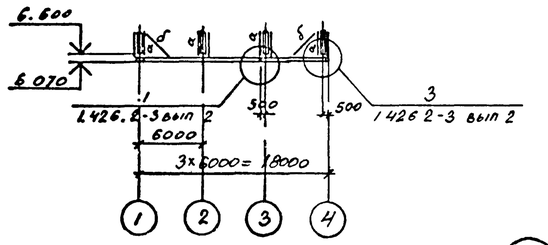

2-2

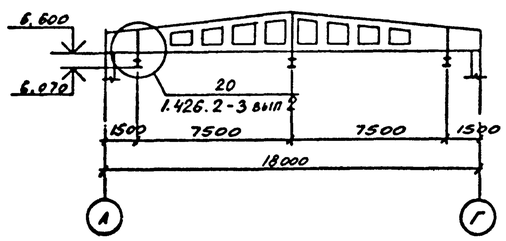

3-3

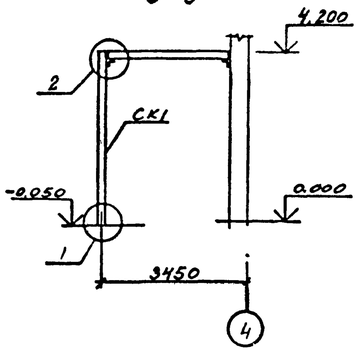

Схема расположения балок на отметке 4.200

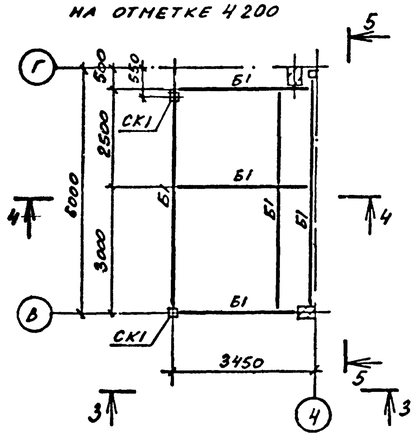

4-4

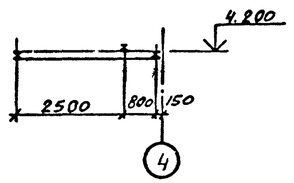

5-5

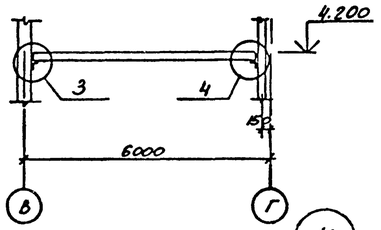

6-6

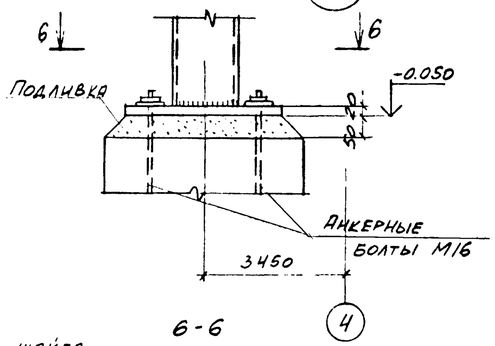

7-7

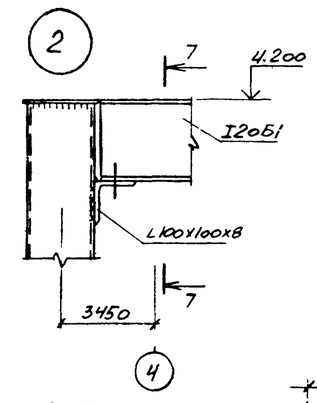

8-8

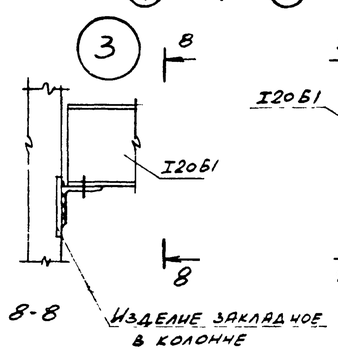

9-9

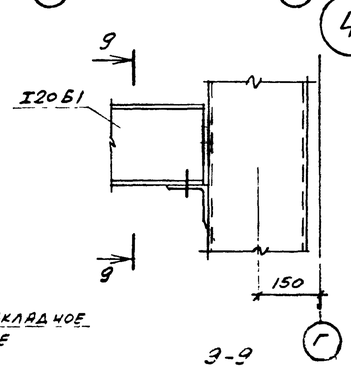

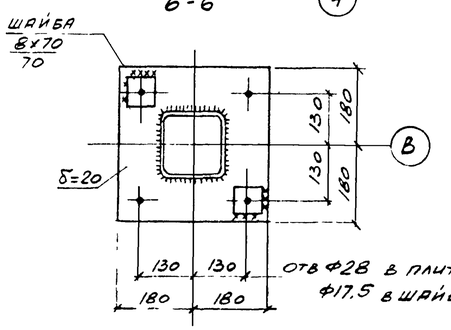

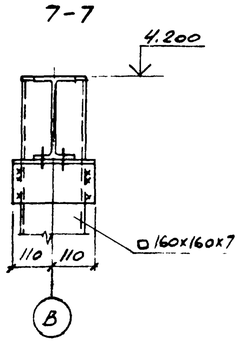

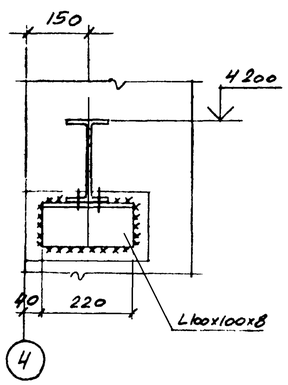

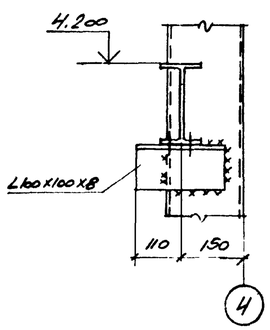

ВЕДОМОСТЬ ЭЛЕМЕНТОВ

МАРКА	СЕЧЕНИЕ ЭСКИЗ	ПОЗ	СОСТАВ	ОПОРНЫЕ УСИЛИЯ M, тс·м	N, тс	Q тс	ГРУППА КОНСТР	МАРКА МЕТАЛЛА	ПРИМЕЧАНИЕ
БМ1	I		I30М			5.7	2	ВСт3Гпс5	
а	⊥ 296		2С80×50×4				2	ВСт3Гпс5	
б	L		L63×63×5				4	ВСт3кп2	по гибкости
Б1	I		I20Б1			2.87	4	ВСт3пс6-1	
СК1	○		□160×160×7		5.4		4	ВСт3сп5	

1. Конструкции сварные. Сварку элементов подвесных путей производить электродами Э42А, остальных конструкций электродами Э42 по ГОСТ 9467-75.
2. Сварка ручная дуговая h_w=6 мм.

Привязан

Инв №

ЗВ

9371/5

Инженер	Андреева		
Ведущ	Макарова		
Рук.гр	Моргунов		
Начотд	Саакьянц		
Глспец	Боярченко		
Нконтр	Луценко		
ГИП	Осташевский		

ТП 904-I-70.86 КМ

Компрессорная станция 2К-I20А для блокирования с турбокомпрессорными станциями

Стадия	Лист	Листов
РП	5	-

Схемы расположения подвесных путей и балок на отметке 4.200.

Госстрой СССР РОСТОВСКИЙ ПРОМСТРОЙНИИПРОЕКТ

Инв № подл. | Подпись и дата | Взам. инв. №

Формат А2

Типовой проект ТП 904-1-70.86КМ Альбом 5

СОГЛАСОВАНО

Взам инв №

Инв № подл. | Подп. и дата

Схема расположения элементов перекрытия вокруг компрессора

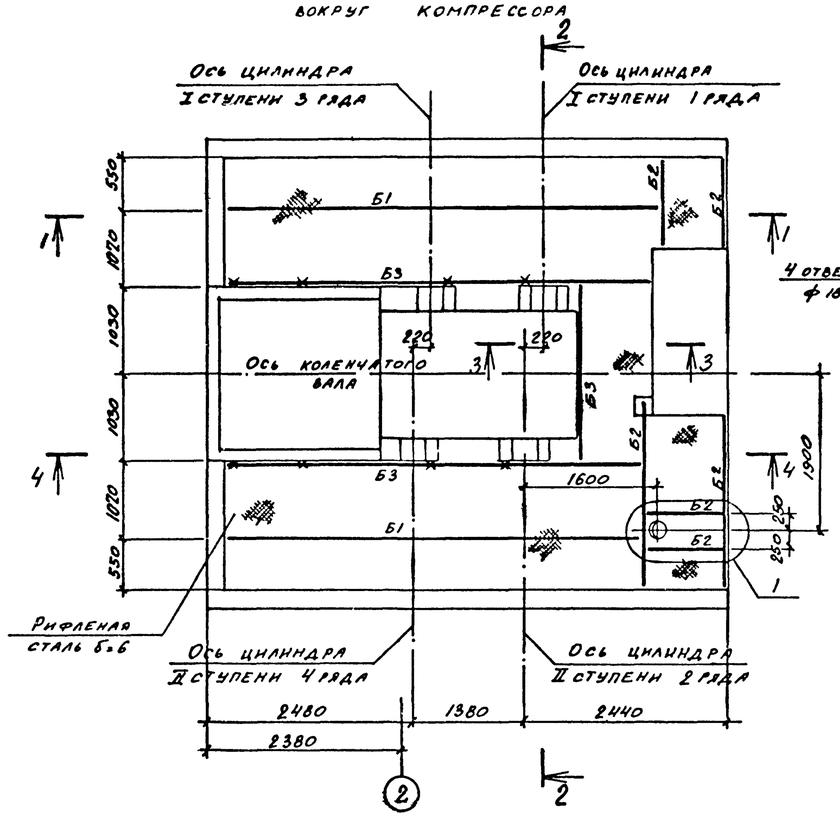

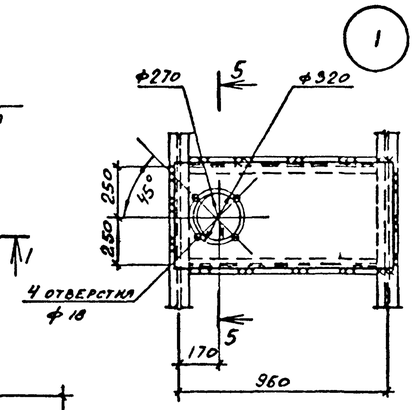

5-5

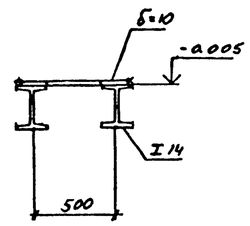

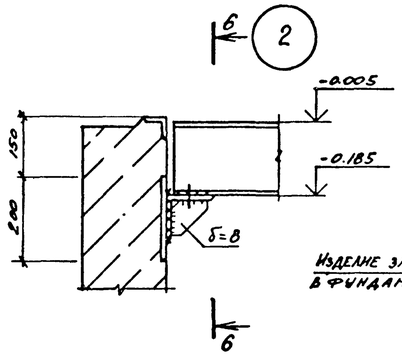

6-6

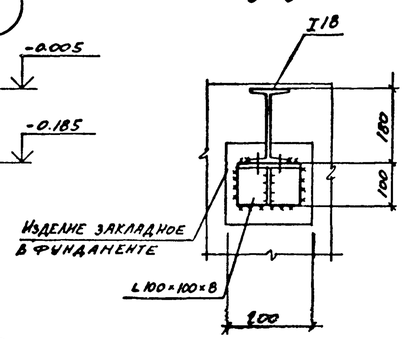

1-1

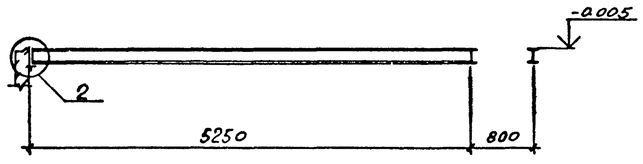

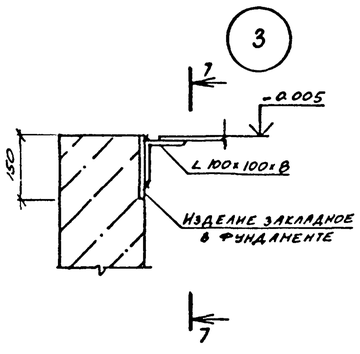

7-7

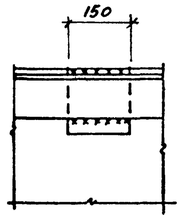

2-2

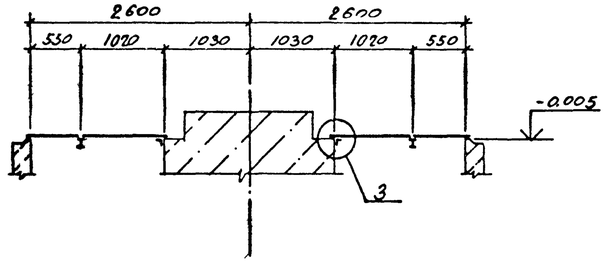

3-3

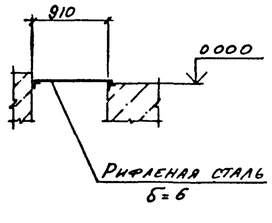

4-4

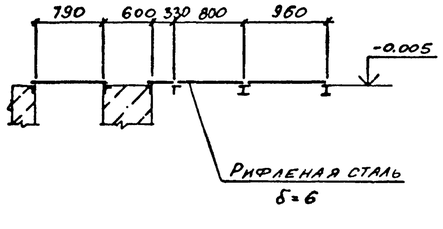

1. Нормативная нагрузка на перекрытие q^n=0.5 КПа.
2. Перекрытие вокруг компрессора выполнить из металлических щитов, массой не более 50 кг.
3. Конструкции сварные. Сварку производить электродами Э42, ГОСТ 9467-75.
4. Сварка ручная, дуговая $h_ш$=4 мм.
5. Условным знаком X обозначены места креплений элемента Б3 к изделиям закладным в фундаменте.

ВЕДОМОСТЬ ЭЛЕМЕНТОВ

	Сечение: эскиз	Сечение: поз	Сечение: состав	Опорные усилия: M, тс м	Опорные усилия: N, тс	Опорные усилия: Q, тс	Группа констр	Марка металла	Примечание
Б1	I		I 18			13	4	ВСт3сп5-1	
Б2	I		I 14			11	4	ВСт3кп2	
Б3	L		L100×100×8				4	ВСт3псб-1	конструктивно

Привязан

39

9371/5

Инв №

Инж.	Андреева		
Веднж	Макарова		
Рук.гр	Моргунов		
Начотд	Саакьянц		
Глспец	Болрченко		
Нконтр	Луценко		
ГИП	Осташевский		

ТП 904-1-70.86 -КМ

Компрессорная станция 2К-120А для блокирования с турбокомпрессорными станциями

Стадия	Лист	Листов
РП	6	

Схема расположения элементов перекрытия вокруг компрессора.

Госстрой СССР РОСТ ПРОМСТРОЙ

Типовой проект ТП 904-1-70.86-КМ Альбом 5.

Согласовано

Взам. инв. № | Подпись и дата

Схема расположения балок перекрытия на отметке 0.000

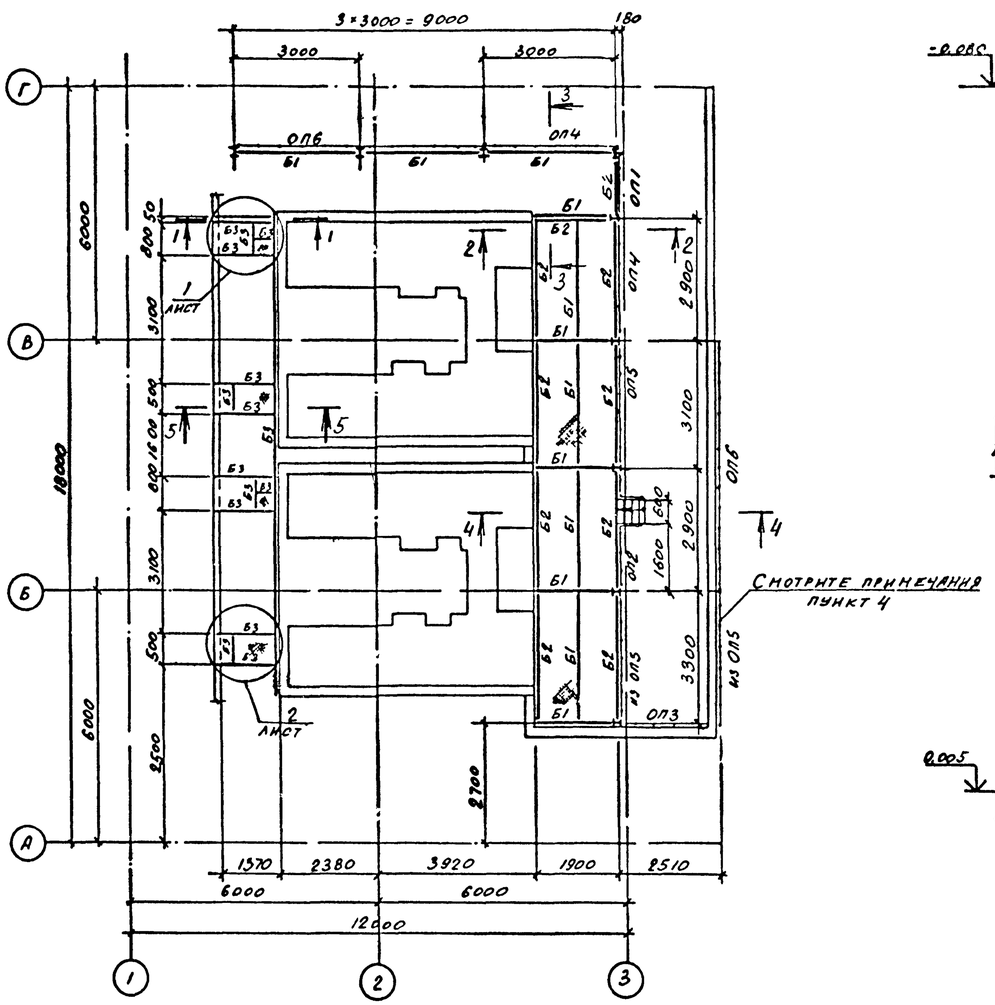

1–1

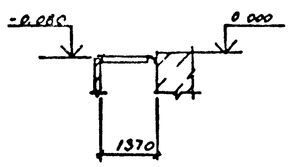

2–2

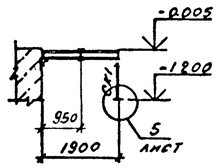

3–3

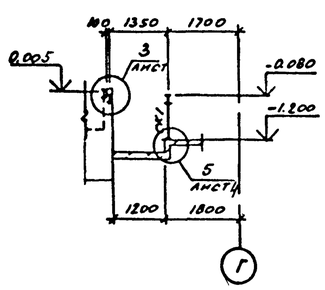

4–4

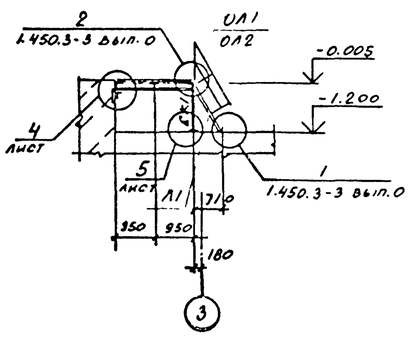

5–5

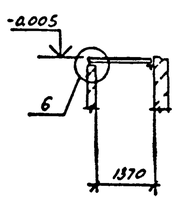

Ведомость элементов

Марка	Сечение: эскиз	поз	состав	Опорные усилия: M, тс м	N, тс	Q, тс	Группа констр	Марка металла	Приме-чание
Б1	I		I12			0.9	4	ВСт3кп2	
Б2	[		[12			0.6	4	ВСт3кп2	
Б3	L		L 70×70×5			0.3	4	ВСт3пс6	
СК1	I		I10		2.3		4	ВСт3кп2	
Л1	Смотрите таблицу 1								
ОЛ1									
ОЛ2									
ОП1									
ОП2									
ОП3									
ОП4									
ОП5									
ОП6									

1. Нормативная нагрузка на перекрытие $q^{н}$=0.4 кПа.
2. Конструкции сварные. Сварку производить электродами Э42 ГОСТ 9467-75.
3. Сварка ручная дуговая $h_ш$=4мм.
4. Ограждение крепить к полу на отметке 0.000.

Условная марка	Марка элемента по серии 1.450.3-3 вып 0
Л1	МЛХФ60-12.6
ОЛ1	ОГлМЛХ60-10.12
ОЛ2	ОГлМЛХ60-10.12
ОП1	ОГПМХЭ6-10.14
ОП2	ОГПМХЭ6-10.15
ОП3	ОГПМХЭ6-10.24
ОП4	ОГПМХЭ6-10.30
ОП5	ОГПМХЭ6-10.36
ОП6	ОГПМХЭ6-10.60

Привязан

4С

9371/5

Инв №

Инж.	Андреева		ТП 904-1-70.86-КМ
Веднж	Макарова		Компрессорная станция 2К-120А для блокирования с турбокомпрессорными станциями
Рук. гр	Моргунов		Стадия: РП; Лист: 7; Листов:
Начотд	Саакьянц		
Гл спец	Бокрченко		Схема расположения балок перекрытия на отметке 0.000
Н контр	Луценко		Госстрой СССР РОСТОВСКИЙ ПРОМСТРОЙНИИПРОЕКТ
ГИП	Остапенский		

Формат А2

ВЕДОМОСТЬ ЭЛЕМЕНТОВ									
МАРКА	СЕЧЕНИЕ			ОПОРНЫЕ УСИЛИЯ			ГРУППА КОНСТР	МАРКА МЕТАЛЛА	ПРИМЕЧАНИЕ
	ЭСКИЗ	ПОЗ	СОСТАВ	M, ТСМ	N, ТС	a, ТС			
СК1	О		□100×100×4		1.5		4	ВСТ3сп2	

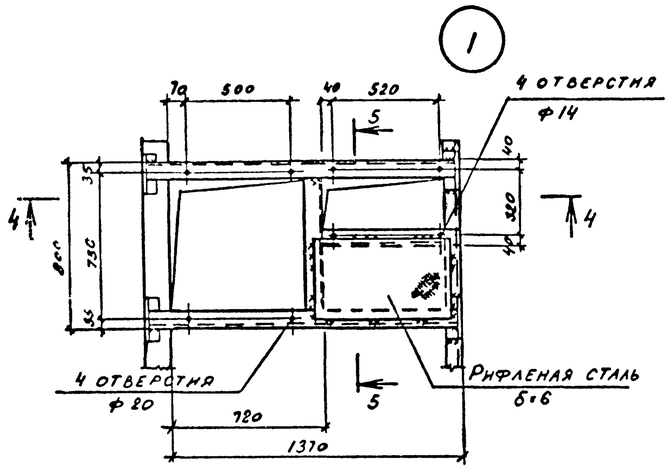

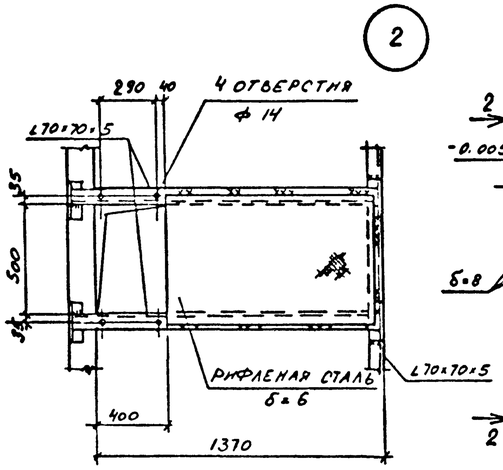

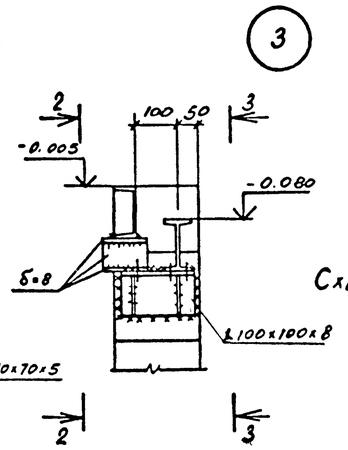

Схема расположения опор трубопровода

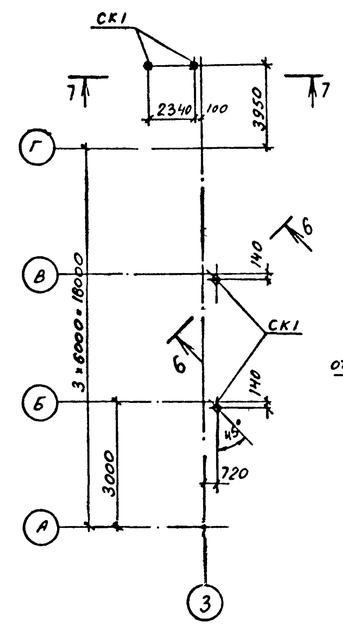

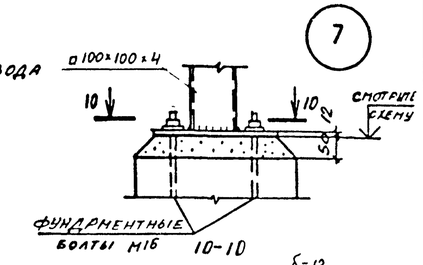

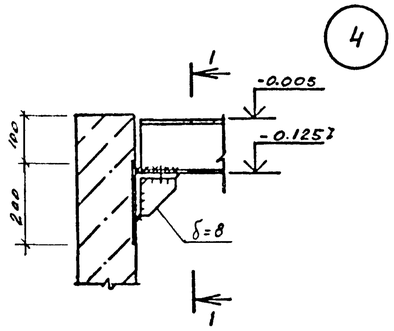

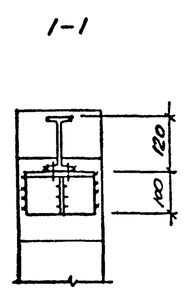

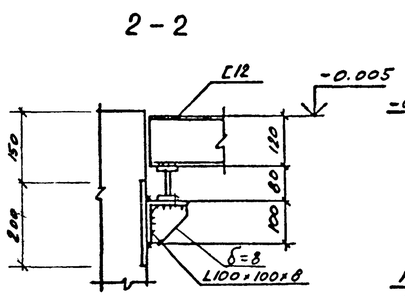

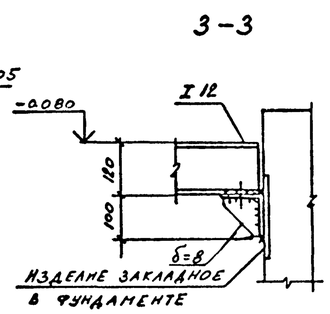

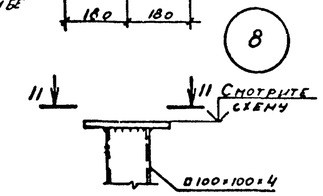

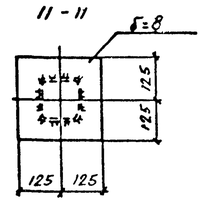

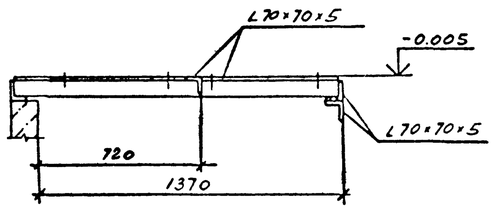

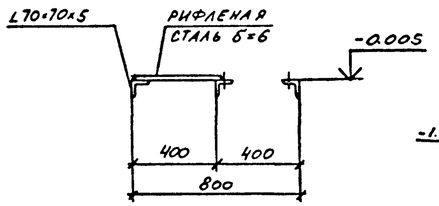

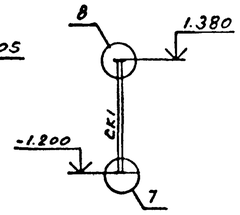

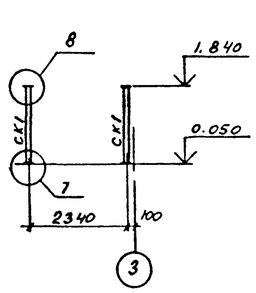

1. Конструкции сварные Сварку производить электродами 942 ГОСТ 9467-75.
2. Сварка ручная дуговая $h_ш$ = 4мм

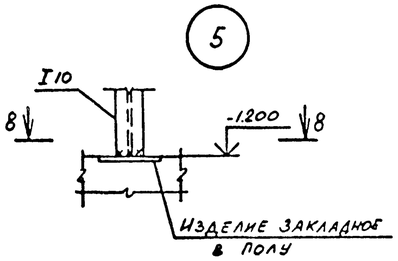

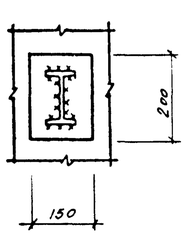

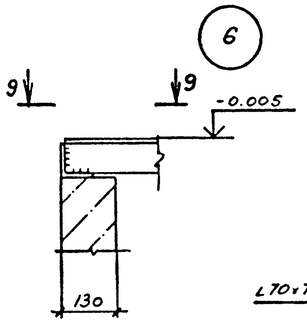

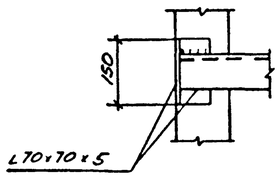

Типовой

СОГЛАСОВАНО

Инв №подл. | Подпись и дата | Взам инв №

Привязан

Инв №

41

9371/5

Инж.	Андреева		
Вединж	Макарова		
Рук.гр	Моргунов		
Начотд	Саакьяни		
Глспец	Боярченко		
Нконтр	Луценко		
ГИП	Осташевский		

ТП 904-I-70.86-КМ

Компрессорная станция 2К-120А для блокирования с турбокомпрессорными станциями

Стадия	Лист	Листов
РП	8	

Схема расположения опор трубопроводов. Узлы I - 8.

Госстрой СССР РОСТОВСКИЙ ПРОМСТРОЙНИИПРОЕКТ

Формат А1

Схема расположения балок площадки на отметке 3.000

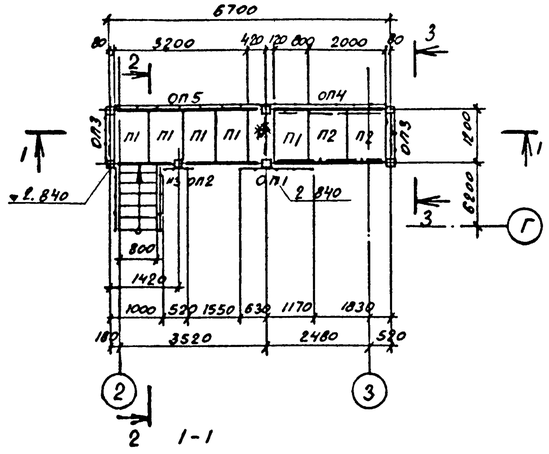

3-3

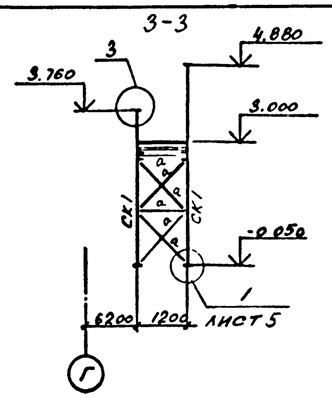

4-4

Схема расположения пожарной лестницы

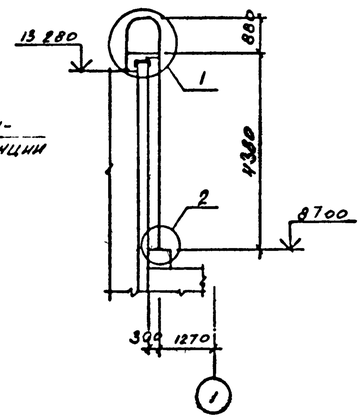

1-1

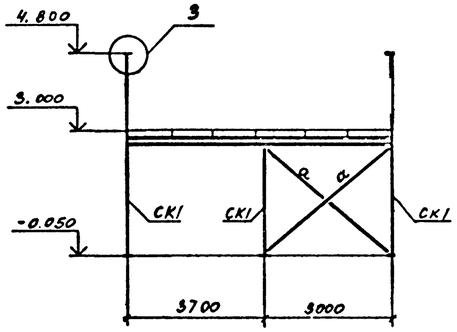

2-2

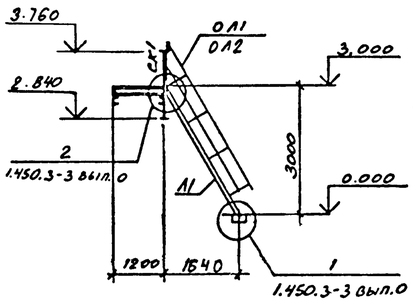

Стена турбокомпрессорной станции

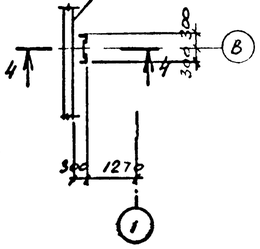

Ведомость элементов

Марка	Сечение: эскиз	Сечение: поз	Сечение: состав	Опорные усилия: M, тс·м	Опорные усилия: N, тс	Опорные усилия: Q, тс	Группа констр	Марка металла	Примечание
Б1	[		[16				4	ВСт3пс6-1	конструктивно
СК1	○		○160×160×7		2.3		4	ВСт3сп5	
α	L		L 70×70×5				4	ВСт3кп2	по гибкости
П1	Смотрите таблицу 1								
П2									
Л1									
ОП1									
ОП2									
ОП3									
ОП4									
ОП5									
ОЛ1									
ОЛ2									

Таблица 1

Условная марка	Марка элемента по серии 1.450.3-3 вып 0
П1	ПМХРБ-12.8
П2	ПМХРБ-12.10
Л1	МАХРБ 60-30.8
ОП1	ОГПМХ3Б-10.18
ОП2	ОГПМХ9Б-10.9
ОП3	ОГПМХ9Б-10.12
ОП4	ОГПМХ3Б-10.30
ОП5	ОГПМХ3Б-10.36
ОЛ1	ОГлМАХ60-10.30
ОЛ2	ОГлМАХ60-10.30

1 Нагрузка на площадку на отметке 3.000 $q^н$ = 0.002 МПа.

2. Конструкции сварные. Сварку производить электродами Э42 по ГОСТ 9467-75.

3. Сварка ручная дуговая $h_ш$ = 4 мм.

4 Пожарная лестница разработана для варианта блокирования компрессорной с турбокомпрессорными станциями 4(3)К-500А и уточняется при привязке проекта

1

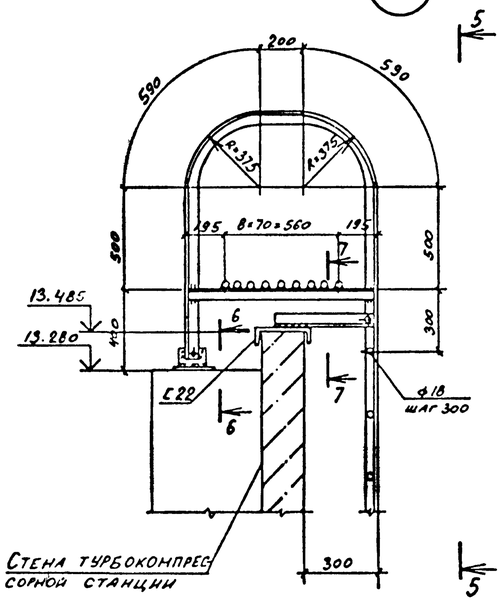

5-5

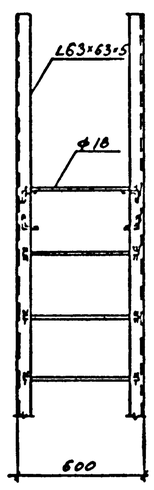

6-6

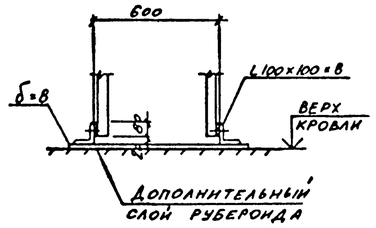

2

3

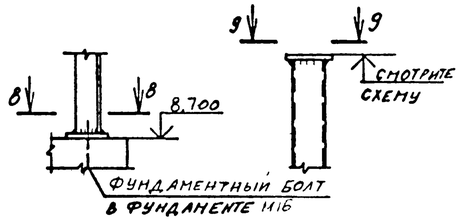

7-7

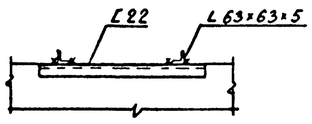

8-8

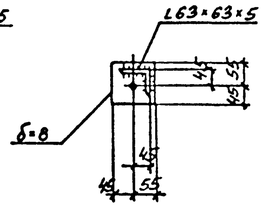

9-9

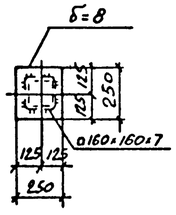

Привязан

42

9371/5

Инв №

Инж.	Андреева		
Веднж	Макарова		
Рук.гр	Моргунов		
Начотд	Саакьянц		
Глспец	Боярченко		
Нконтр	Луценко		
ГИП	Осташевский		

ТП 904-I-7086-КМ

Компрессорная станция 2К-120А для блокирования с турбокомпрессорными станциями

Стадия	Лист	Листов
РП	9	

Схема расположения площадки на отметке 3.000 и пожарная лестница.

Госстрой СССР РОСТОВСКИЙ ПРОМСТРОЙНИИПРОЕКТ

Формат А2

Инв №подл | Подпись и дата | Взам инв №

Типовой проект 1.111.904-1-7086-КМ Альбом 5

Типовой проект ТП 904-1-70.86-КМ Альбом 5

Схема расположения балок площадки на отметке 2.400

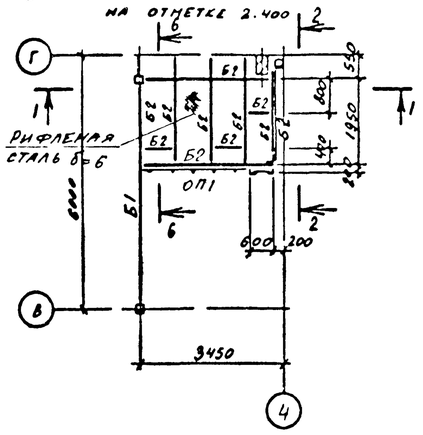

Схема расположения кронштейнов на отметке 4.600

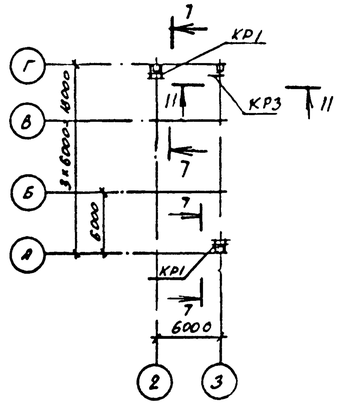

3-3

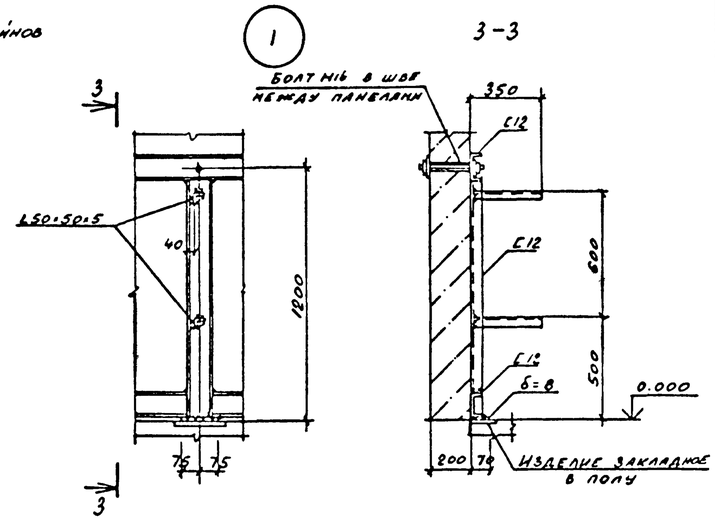

1-1

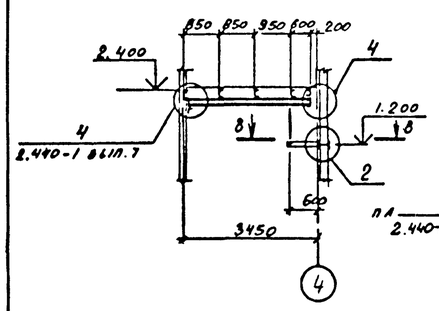

2-2

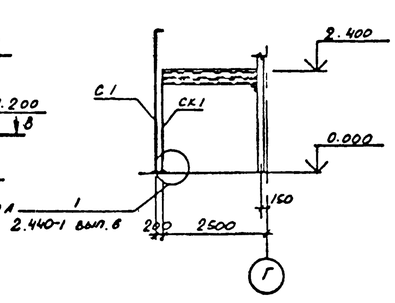

Схема расположения кронштейнов на отметках 0.500, 1.100

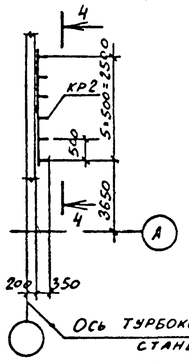

4-4

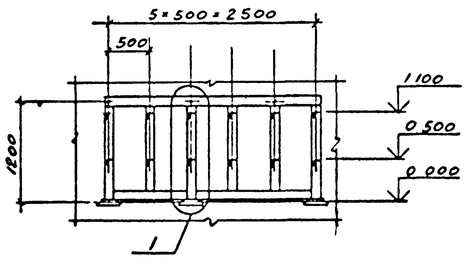

5-5

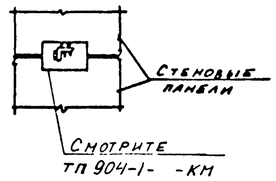

11-11

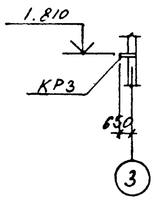

6-6

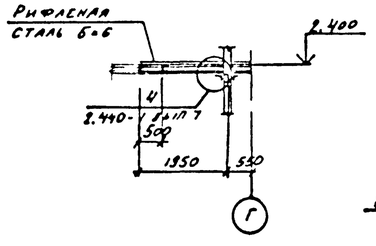

7-7

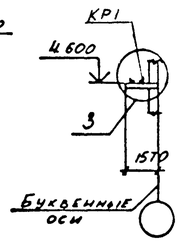

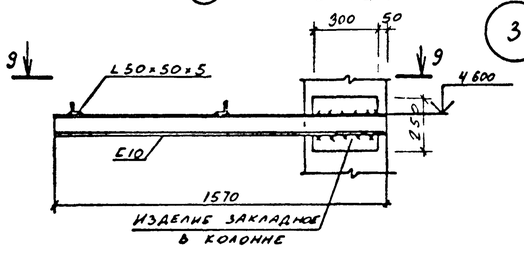

9-9

10-10

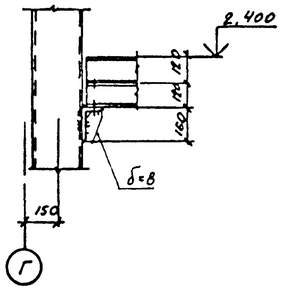

8-8

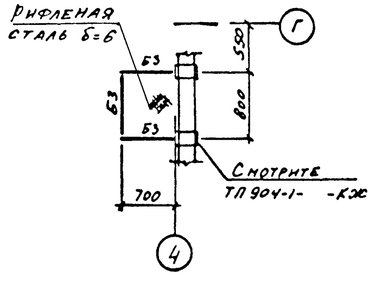

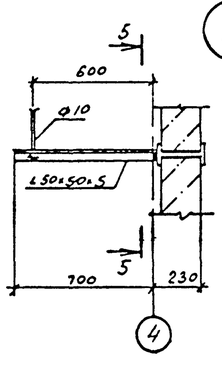

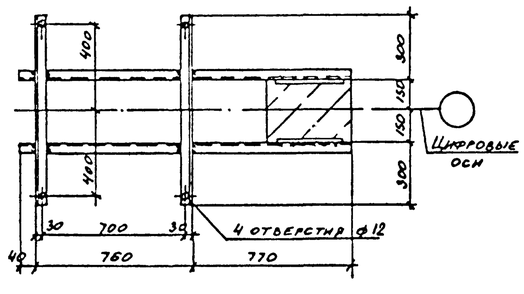

1. Нагрузка на кронштейны по осям А, Г - N=15кН, на кронштейны в стене турбокомпрессорной станции N=05кН.
2. Конструкции сварные. Сварку производить электродами Э42 по ГОСТ 9467-75.
3. Сварка ручная дуговая $h_ш$=4мм.

ВЕДОМОСТЬ ЭЛЕМЕНТОВ

Марка	Сечение: эскиз	Поз	Состав	Опорные усилия: M, тс·м	N, тс	Q, тс	Группа констр	Марка металла	Примечание
Б1	[		С16			0,7	4	ВСт3пс6-1	
Б2	[		С12			0.8	4	ВСт3кп2	
Б3	L		L75×75×6				4	ВСт3пс6	
СК1	L		L75×75×6		0.7		4	Вст3пс6	
КР1	2 / 1	1	С10		0.2		4	ВСт3кп2	
		2	L50×50×5				4	ВСт3кп2	
КР2	1 2	1	С12				4	ВСт3кп2	
		2	L50×50×5		0,05		4	ВСт3кп2	
С1	Смотрите таблицу 1								
КР3	L		L125×125×9		1.1		4	ВСт3пс6-1	
ОП1	Смотрите таблицу 1								

Таблица 1

Условная марка	Марка элемента по серии 1.450.3-3 вып 0
ОП1	ОГПМХ95-10 24
С1	СХ-34

Привязан

43
9371/5

Инв №

Инж.	Андреева		
Веднж	Макарова		
Рук. гр	Моргунов		
Нач.отд	Саакьянц		
Гл.спец	Боярченко		
Н.контр	Луценко		
ГИП	Осташевский		

ТП 904-1-70.86 -КМ

Компрессорная станция 2К-12ОА для блокирования с турбокомпрессорными станциями

Стадия	Лист	Листов
РП	10	

Схемы расположения площадки на отметке 2.400 и кронштейнов.

Госстрой СССР РОСТОВСКИЙ ПРОМСТРОЙНИИПРОЕКТ

Формат А2

Инв.№ подл. | Подпись и дата | Взам.инв.№

ТП 904-1-70 86-08 Альбом 5

Общие указания.

1. Данный комплект рабочих чертежей отопления, вентиляции и производственного пароснабжения разработан на основании технической документации, оговоренной в общих указаниях на листе ТП 904-1- -АР.
2. Проект разработан с учётом следующих требований основных действующих норм и правил: СНиПII-33-75, СН245-71, ГОСТ12.1.000-76, ГОСТ12.1.004-76, ГОСТ12.1.005-76, ГОСТ12.4.021-75, серии А3-776.
3. Проект разработан для климатического района с расчётной температурой холодного периода -30°С, теплого +22°С.
4. Теплоноситель для систем отопления-перегретая вода с температурой 150-70°С.
5. Для производственных нужд, в качестве теплоносителя, принят насыщенный пар высокого давления, редуцируемый на вводе до 4 ата. Конденсат не возвращается, используется для нагрева воды.
6. Теплоснабжение предусматривается от теплосети промпредприятия.
7. Узлы управления теплофикационной воды и пара разработаны в соответствии с типовыми проектными решениями по серии 903-04-13.

Отопление и производственное пароснабжение.

1. Отопление машинного зала осуществляется за счёт производственных тепловыделений и воздушно-отопительными агрегатами, включаемых автоматически от датчика температуры для поддержания в машзале температуры 19°С в рабочее и 5°С в нерабочее время.
2. Отопление помещения регенерации фильтров-регистрами из сварных труб у которых устанавливаются ограждающие экраны по серии 5.904-3,
3. Трубопроводы систем отопления и производственного пароснабжения монтируются из стальных обыкновенных водогазопроводных труб по ГОСТ3262-75. После монтажа трубопроводы и нагревательные приборы окрашиваются краской БТ-577 в два слоя по грунту ПФ-020 в один слой.
4. Трубопроводы узлов управления 1 и 2 изолируются пухшнуром из минеральной ваты в оплётке из хлопчатобумажной ткани толщиной 35мм и покрываются лакостеклотканью по рубероиду.
5. Вентиль 15кч892п3 Ду25 устанавливаемый в соответствии с типовой серией 5.903-1 для агрегатов системы А1, подключается по чертежам проекта автоматизации.
6. Кронштейны для крепления узлов управления 1,2 и отопительных агрегатов разработаны на чертежах марки "КМ".
7. Суммарная потеря напора в системе отопления и теплоснабжения-6000Па.

Вентиляция.

1. Монтаж систем вентиляции производится в соответствии со СНиПIII-28-75. Круглые и прямоугольные воздуховоды выполняются по номенклатуре Минмонтажспецстроя СССР ВСН353-75.
2. Установка крышных вентиляторов выполняется по серии 1.469-7.2.
3. На схеме воздуховодов указаны отметки осей круглых воздуховодов.
4. Воздуховоды системы В2 изготовляются из кровельной чёрной стали, после изготовления покрываются внутри и снаружи эмалью ПФ-020 в один слой. Вторая окраска наружной поверхности воздуховодов выполняется после их монтажа.
5. Участок воздуховода системы В2, проложенный через помещение машинного зала, оштукатуривается асбестоцементным раствором толщиной 25мм по металлической сетке.
6. Опознавательная окраска воздуховодов и трубопроводов выполняется в соответствии ГОСТ14202-69.

Указания по привязке проекта.

При привязке типового проекта к конкретным условиям промплощадки необходимо :

1. Уточнить присоединения внутренних сетей теплоснабжения к внешним; (Узлы управления 1 и 2).
2. Уточнить необходимость установки редукционного клапана на вводе пара (Узел управления 2).
3. Исходя из климатических условий района строительства, проверить соответствующие сопротивления теплопередаче ограждающих конструкций нормативным требованиям и при необходимости, уточнить принятые решения по ограждающим конструкциям, а так же количество и тип приборов отопления и вентиляционных устройств.

ОСНОВНЫЕ ПОКАЗАТЕЛИ ПО ЧЕРТЕЖАМ ОТОПЛЕНИЯ И ВЕНТИЛЯЦИИ

Наименование здания (сооружения), помещения	Объем, м3	Периоды года при t н,°С	Расход тепла, Вт: На отопление	На вентиляцию	На горячее водоснабжение	Общий	Расход пара кг/ч	Установлен. мощн. эл. двигат., квт.
Компрессорная станция 2К-120А	2700	зима -30	8100 / 40900	-	по проекту "ВК"	8100 / 40900	300	7,84

1 ккал/ч ≈ 1,16 Вт

В числителе приведён расход тепла на отопление помещений компрессорной в рабочее время, в знаменателе-при дежурном отоплении

ВЕДОМОСТЬ РАБОЧИХ ЧЕРТЕЖЕЙ ОСНОВНОГО КОМПЛЕКТА ТП904-1- -08

Лист	Наименование	Примечание
1	Общие данные (начало).	
2	Общие данные (окончание).	
3	План отопления и вентиляции.	
4	Разрезы 1-1; 2-2. Установка системы В2.	
5	Узел управления 1.	
6	Система теплоснабжения установок.А1.	
7	Система производственного пароснабжения. Узел управления 2.	

ПЛАН-СХЕМА

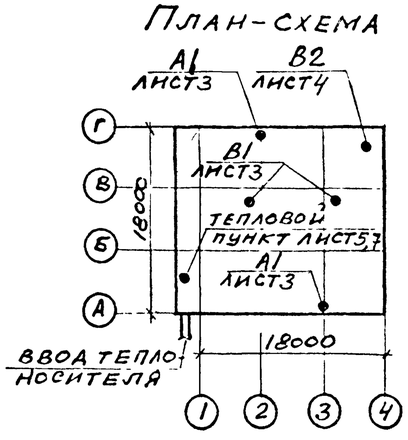

ДАННЫЙ ПРОЕКТ ВЫПОЛНЕН В СООТВЕТСТВИИ С ДЕЙСТВУЮЩИМИ СТРОИТЕЛЬНЫМИ НОРМАМИ И ПРАВИЛАМИ ПРОЕКТИРОВАНИЯ, КОТОРЫЕ ОДНОВРЕМЕННО ПРЕДУСМАТРИВАЮТ МЕРОПРИЯТИЯ, ОБЕСПЕЧИВАЮЩИЕ ВЗРЫВНУЮ, ВЗРЫВОПОЖАРНУЮ И ПОЖАРНУЮ БЕЗОПАСНОСТЬ ПРИ СОБЛЮДЕНИИ ПРАВИЛ БЕЗОПАСНОСТИ ПРИ ЭКСПЛУАТАЦИИ ЗДАНИЯ (СООРУЖЕНИЯ) МЕРОПРИЯТИЯ ВЫПОЛНЕНЫ НА ОСНОВАНИИ ТЕХНОЛОГИЧЕСКИХ ЗАДАНИЙ И УКАЗАННЫХ В НИХ КАТЕГОРИЙ ПРОИЗВОДСТВ

Главный инженер проекта Осташевский Г.В.
Главный инженер проекта организации, привязавшей проект
Дата

Согласовано

Инв № подл | Подпись и дата | Взам инв №

44

9371/5

ПРИВЯЗАН

ИНВ №

ТП 904-1-70 86-0В

Компрессорная станция 2К-120А для блокирования с турбокомпрессорными станциями.

Ст.тех	Луцкая		СТАДИЯ	ЛИСТ	ЛИСТОВ
Ст.ин	Щетковский		РП	1	7
Рук.гр	Червонная				
Гл.сп	Рывкис				
НачОПБ	Дзюба				
Н.конт	Косоножкина				
ГИП	Осташевский				

Общие данные (начало)

ГОССТРОЙ СССР РОСТОВСКИЙ ПРОМСТРОЙНИИПРОЕКТ

ТП 904-1-7086 Альбом 5

Инв № подл. | Подпись и дата | Взам инв №

ВЕДОМОСТЬ ССЫЛОЧНЫХ И ПРИЛАГАЕМЫХ ДОКУМЕНТОВ

Обозначение	Наименование	Примечание
	Ссылочные документы	
4.904-69	Детали крепления санитарно-технических приборов и трубопроводов.	комплект
5.904-10	Узлы прохода вентиляционных шахт через перекрытия зданий	комплект
I.494-32	Зонты и дефлекторы вентиляционных систем	комплект
5.904-5	Гибкие вставки к центробежным вентиляторам	комплект
5.904-I выпуски 0,I	Детали крепления воздуховодов	комплект
4.903-10 выпуск 8	Изделия и детали трубопроводов для тепловых сетей. Грязевики.	комплект
5.903-2 выпуски 0,I	Воздухосборники для систем отопления и теплоснабжения вентиляционных установок	комплект
I.469-7 выпуски I,2, 3	Покрытия зданий с крышными вентиляторами для бесфонарных зданий и зданий с зенитными фонарями	комплект
4.904-37	Местные отсосы при ручной электросварке	комплект
5.904-3	Ограждение нагревательных приборов для помещений категорий А,Б,В и Е	комплект
903-04-I3 альбом I,2	Автоматизированные индивидуальные тепловые пункты зданий жилищно-гражданского и производственного назначения	листы I÷9
5.903-I	Узлы обвязки регулирующих клапанов на трубопроводах теплоснабжения калориферных установок	листы II÷ I6
ГПИ "Проектмонтажавтоматика" ТМЧ-I43-75	Установка термометров на трубопроводах	комплект
ГПИ "Проектмонтажавтоматика" ТКЧ-3I36-70	Установка манометров на трубопроводах	комплект
	Прилагаемые документы	
ТП904-I- -ОВ.СО	Спецификация оборудования	альбом 6
ТП904-I- -ОВ.ВМ	Ведомости потребности в материалах	альбом 8

ХАРАКТЕРИСТИКА ОТОПИТЕЛЬНО-ВЕНТИЛЯЦИОННЫХ СИСТЕМ

Обозначение системы	Кол систем	Наименование обслуживаемого помещения (технологического оборудования)	Тип установки	Вентилятор: Тип, исполнение по взрывозащите	№	Схема исполнения	положение	L, м3/ч	P, Па	n, об/мин	Электродвигатель: Тип, исполнение по взрывозащите	N, квт	n, об/мин	Воздухонагреватель: Тип	№	Кол	Т-ра нагрева, °С от	до	Расход тепла, Вт	ΔP, Па	Примечание
BI	2	Машинный зал.	Крышный	КЦ4-84В	I0	6	-	22750	I30	480	4AI00SA4У2	3,0	I435	-	-	-	-	-	-	-	
B2	I	Помещение промывки фильтров.	3-Ц4-70 -4-03	Ц4-70	4	I	Пр0°	3500	460	I4I0	4A80A4	I,I	I4I0	-	-	-	-	-	-	-	
AI	2	Машинный зал.	А02-4-0I-У3	В-06-300-5	5	I	-	4000	-	I370	4AA63B4	0,37	I370	КВБ	7-П	I	5	I8,4	I8000	-	

I ккал/ч ≈ I,I6 Вт

I кгс/м2 ≈ I0 Па

МЕСТНЫЕ ОТСОСЫ ОТ ТЕХНОЛОГИЧЕСКОГО ОБОРУДОВАНИЯ

Технологическое оборудование: Поз	Наименование	Кол	Характеристика выделяющихся вредностей	Объем вытяжки, м3/ч: на ед оборуд	всего	Характеристика местного отсоса: Обозначение	Применяемые документы	Обозначение системы	Примечание
-	Ванна промывки в щелочном растворе	I	Пары щелочных растворов	I980	I980	IП7,5	4.904-37	B2	
-	Ванна промывки в горячей воде	I	Пары воды	II85	II85	IП7,5	4.904-37	B2	

ТП 904-I-7086-ОВ

Компрессорная станция 2К-I20А для блокирования с турбокомпрессорными станциями.

Ст.тех	Луцкая		
Ст.ин.	Цетковский		
Рук.гр	Червонная		
Гл.сп.	Рывкис		
НачОПЗ	Дзюба		
Н.конт	Косоножкина		
ГИП	Осташевский		

Общие данные(окончание)

Стадия	Лист	Листов
РП	2	

ГОССТРОЙ СССР РОСТОВСКИЙ ПРОМСТРОЙНИИПРОЕКТ

ПРИВЯЗАН

ИНВ №

План на отм. 0,000

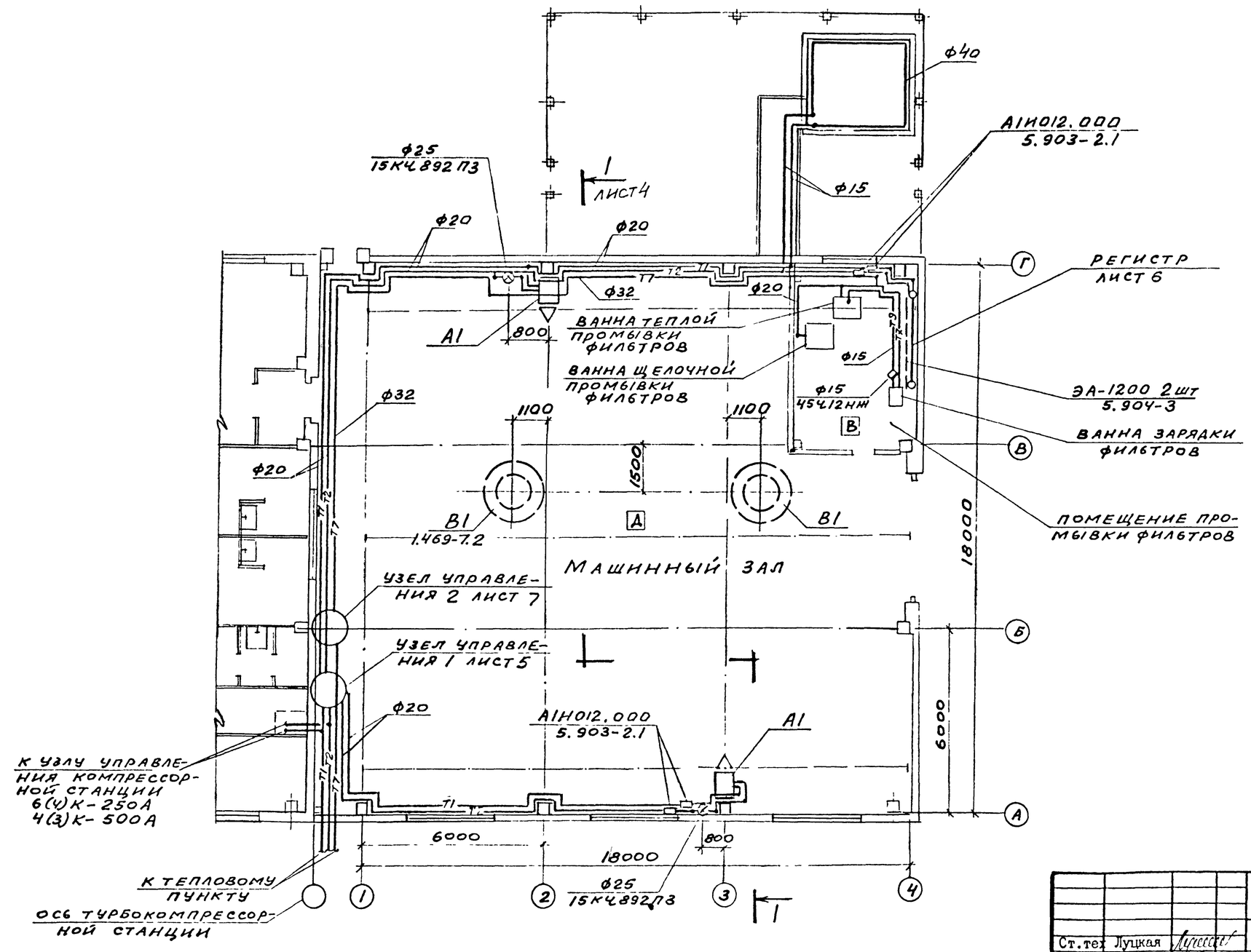

ТП 904-1-70.86 Альбом 5

Согласовано

ОСП-1	Беспрозванных	
	Моргунов	
ОВК	Новик	

Инв. № подл. | Подпись и дата | Взам. инв. №

ПРИВЯЗАН

46

9371/5

ИНВ №

ТП 904-I-70.86 -ОВ

Компрессорная станция 2К-120А для блокирования с турбокомпрессорными станциями.

Ст.тех	Луцкая			
Ст.ин	Шетковский			
Рук.гр	Червонная			
Гл.сп	Рывкис			
НачОПВ	Дзюба			
Н.конт	Косоногина			
ГИП	Остапевский			

СТАДИЯ	ЛИСТ	ЛИСТОВ
Р	3	

План отопления и вентиляции.

ГОССТРОЙ СССР
РОСТОВСКИЙ
ПРОМСТРОЙНИИПРОЕКТ

ТП 904-1-70.86 Альбом 5

Разрез 2-2

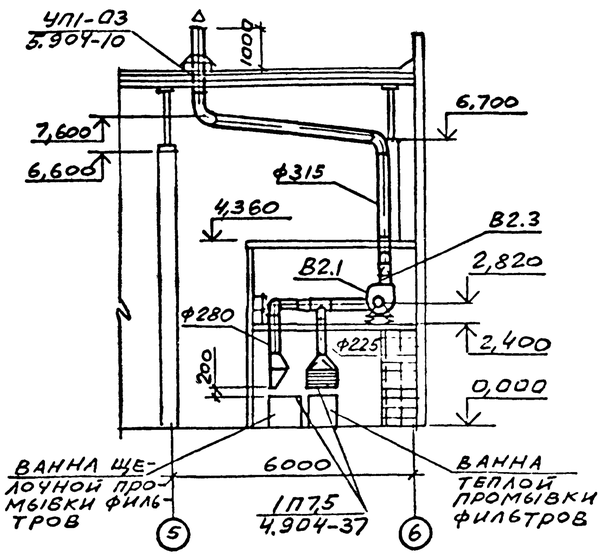

Разрез 1-1

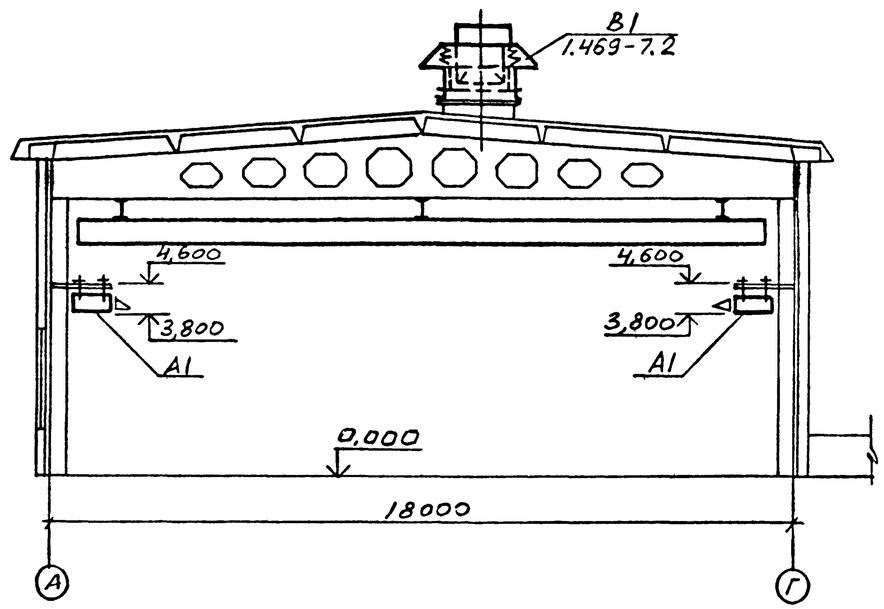

План на отм.0,000;2,400

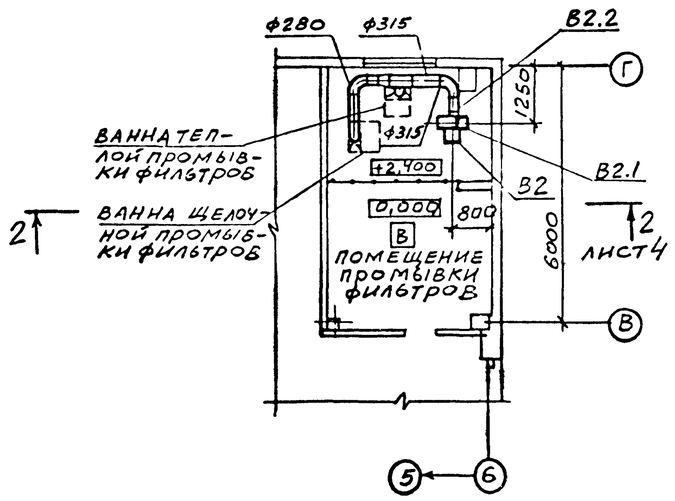

План на отм. 4,360

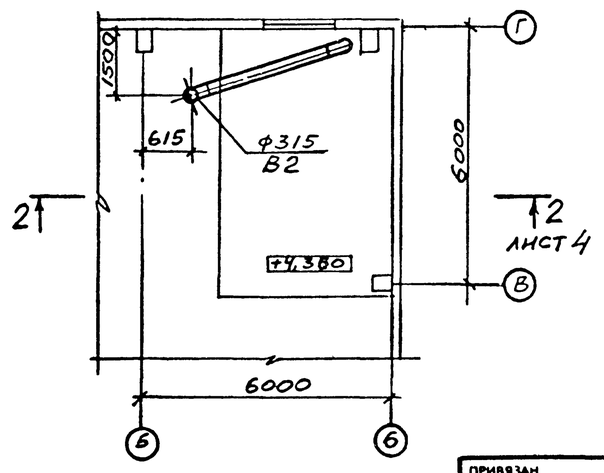

Спецификация отопительно вентиляционных установок

Марка, поз.	Обозначение	Наименование	Кол	Масса ед., кг	Примечание
		В2			
В2.1		Агрегат вентиляторный В-Ц4-70-4-03 на виброосновании в комплекте: а. Вентилятор центробежный Ц4-70 №4, исполнение I, положение Пр0° б. Электродвигатель 4А80А4, 1410 об/мин, 1,1 квт	I	85	
В2.2	5.904-5	Гибкая вставка ВВ-19	I	5,13	
В2.3	5.904-5	Гибкая вставка ВН-12	I	4,12	

В2

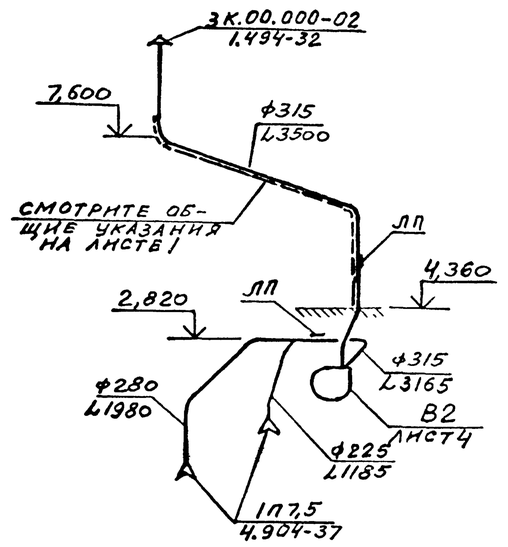

Согласовано: ССП / Бесконвалец; Моргунов; ОВК / Новик

Инв. № подл. | Подпись и дата | Взам. инв. №

9371/5

					ТП 904-1-70.86 -ОВ		
					Компрессорная станция 2К-120А для блокирования с турбокомпрессорными станциями.		
Ст.тех	Лупкая					Стадия	Лист	Листов
Ст.ин.	Шетковский					РП	4	
Рук.гр	Червонная							
Гл.сп.	Рывкис							
НачОПР	Дзюба				Разрезы 1-1; 2-2. Установка системы В2.	Госстрой СССР РОСТОВСКИЙ ПРОМСТРОЙНИИПРОЕКТ	
Н.конт	Косенжкина						
ГИП	Осташевский						

Привязан

Инв №

ТП 904-1-71.86 Альбом 5

СПЕЦИФИКАЦИЯ ОТОПИТЕЛЬНО ВЕНТИЛЯЦИОННЫХ УСТАНОВОК

МАРКА, ПОЗ	ОБОЗНАЧЕНИЕ	НАИМЕНОВАНИЕ	КОЛ	МАССА Е.Д.,КГ	ПРИМЕЧАНИЕ
	Узел управления I.				
I	I5с27нж	Вентиль запорный стальной Ду25 с ответными фланцами	2	I3	
2	4.903-I0 вып.8	Грязевик I6-40Т34.0I из стальных труб диаметр корпуса 344мм, диаметр патрубков Ду40 с ответными фланцами	2	I5,8	
3	I5кчI8п2	Вентиль запорный муфтовый ДуI5 для выпуска воздуха	2	0,7	
4	I5кчI8п2	Вентиль запорный муфтовый ДуI5 для спуска воды	2	0,7	
5	I5кчI8п2	Вентиль запорный муфтовый ДуI5	2	0,7	
6	I5кчI8п2	Вентиль запорный муфтовый Ду25	2	I,4	
7	I6БIбк	Клапан обратный подъёмный муфтовый ДуI5	I	0,2	
8	МТП-I-I60-I6	Манометр показывающий общего назначения	2	I,4	
9	П5-2^0-240-I03	Термометр технический, стеклянный, ртутный, прямой ГОСТ2823-73 комплектно с оправой ГОСТ3029-75	2	0,II	
I0	ТКЧ-I30-67	Отборное устройство давления Г-I6-225 с краном натяжным трехходовым IIБI3бк ДуI5	3	0,9	
II	IIБI3бк	Кран натяжной муфтовый ДуI5 с фланцем для контрольного манометра	3	0,36	
I2	ЗКЧ-46-70	Закладная конструкция на подающем трубопроводе Ду25 для установки манометра	3	0,2	
I3	ЗКЧ-45-70	Закладная конструкция на обратном трубопроводе Ду25 для установки манометра	3	0,2	
I4	ЗКЧ-2-75	Закладная конструкция на трубопроводе Ду25 для установки термометра	2	0,I8	

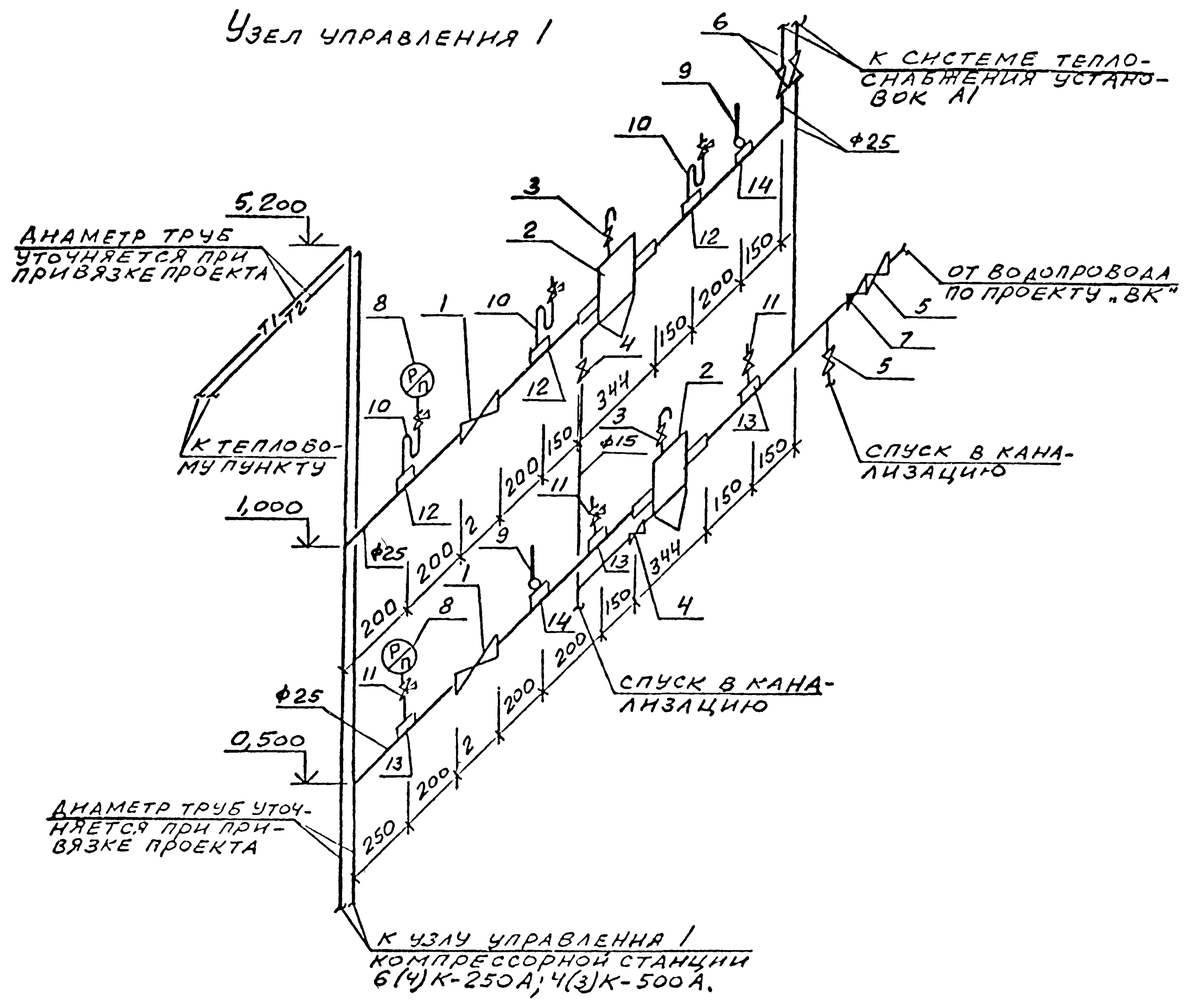

Для установки контрольно-измерительных приборов на трубопроводах, в местах, указанных на схеме узла управления I, выполнить закладные конструкции по типовым чертежам ГПИ "Проектмонтажавтоматика":
а) термометров -расширители по чертежу ЗКЧ-2-75;
б) манометров - штуцеры по чертежам ЗКЧ-45-70; ЗКЧ-46-70.

ПРИВЯЗАН

48

9371/5

Инв. № подл. | Подпись и дата | Взам. инв. №

Ст.тех.	Лукая		ТП 904-I-70.86 -ОВ
Ст.ин.	Щетковский		Компрессорная станция 2К-I20А для блокирования с турбокомпрессорными станциями.
Рук.гр.	Червонная		Стадия: РП; Лист: 5; Листов:
Гл.сп.	Рывкис		
НачОПВ	Дзюба		Узел управления I.
Н.конт.	Косоногкина		ГОССТРОЙ СССР РОСТОВСКИЙ ПРОМСТРОЙНИИПРОЕКТ
ГИП	Осташевский		

ТП 904-1-70.86-ОВ Альбом 5

Система теплоснабжения установок А1

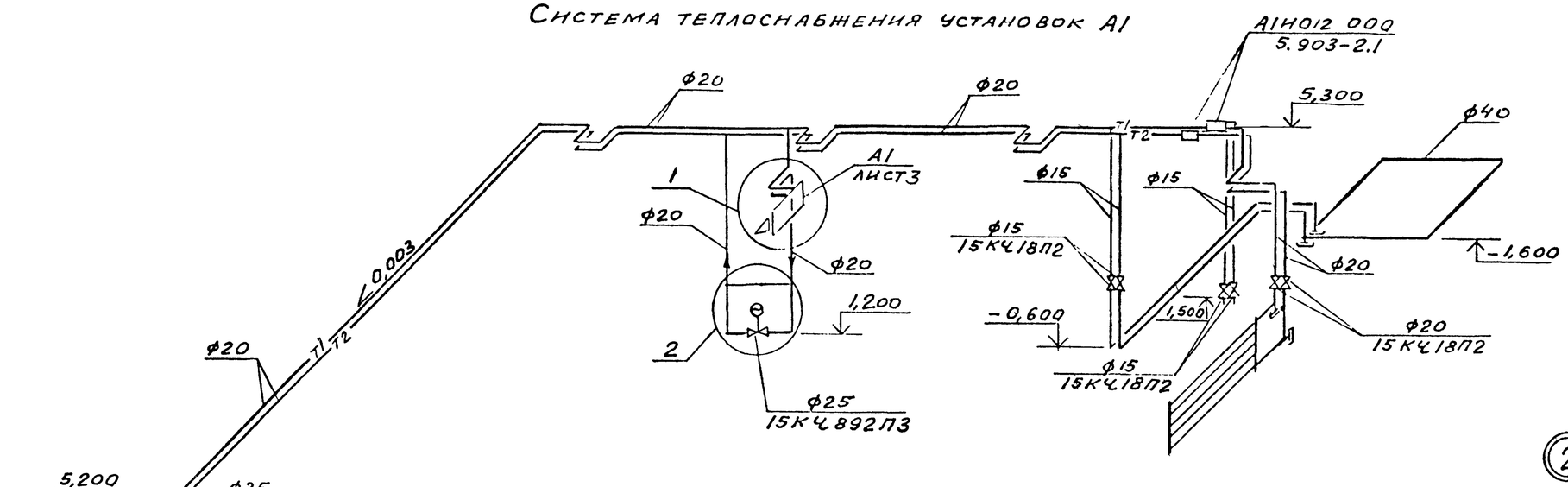

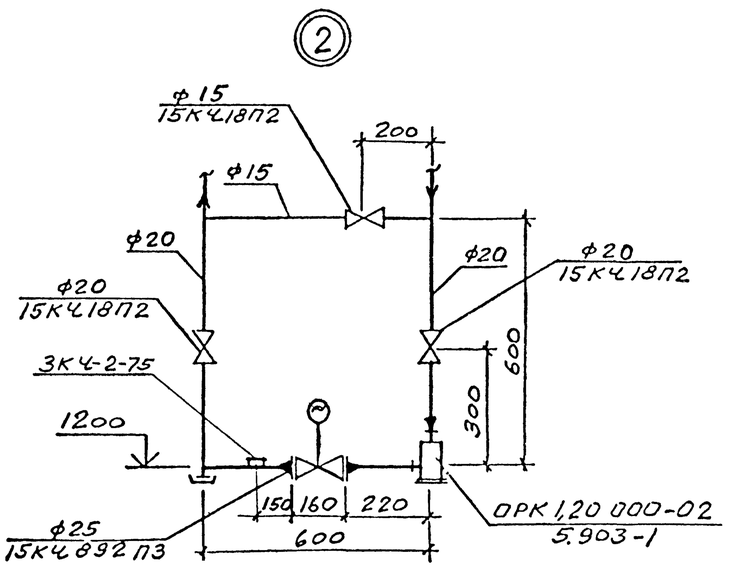

Эскиз регистра

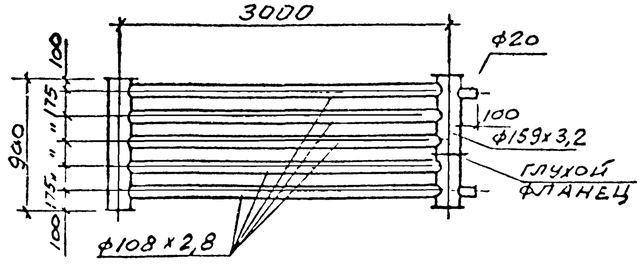

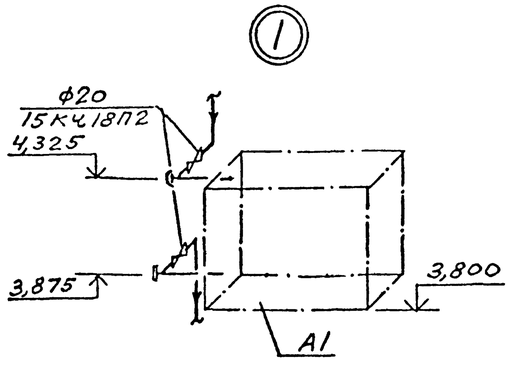

Согласовано

Инв № подл | Подпись и дата | Взам инв №

			ТП 904-1-70.86 -ОВ
Ст.тех	Луцкая		Компрессорная станция 2К-120А для блокирования с турбокомпрессорными станциями
Ст.инж	Щетковский		
Рук.гр	Червонная		Стадия Р; Лист 6; Листов
Гл.сп	Рывкис		
НачОПВ	Дзюба		ГОССТРОЙ СССР РОСТОВСКИЙ ПРОМСТРОЙНИИПРОЕКТ
Н.контр	Косоножкина		Система теплоснабжения установок А1.
ГИП	Остапевский		

Привязан

49

9371/5

Инв №

Система производственного пароснабжения

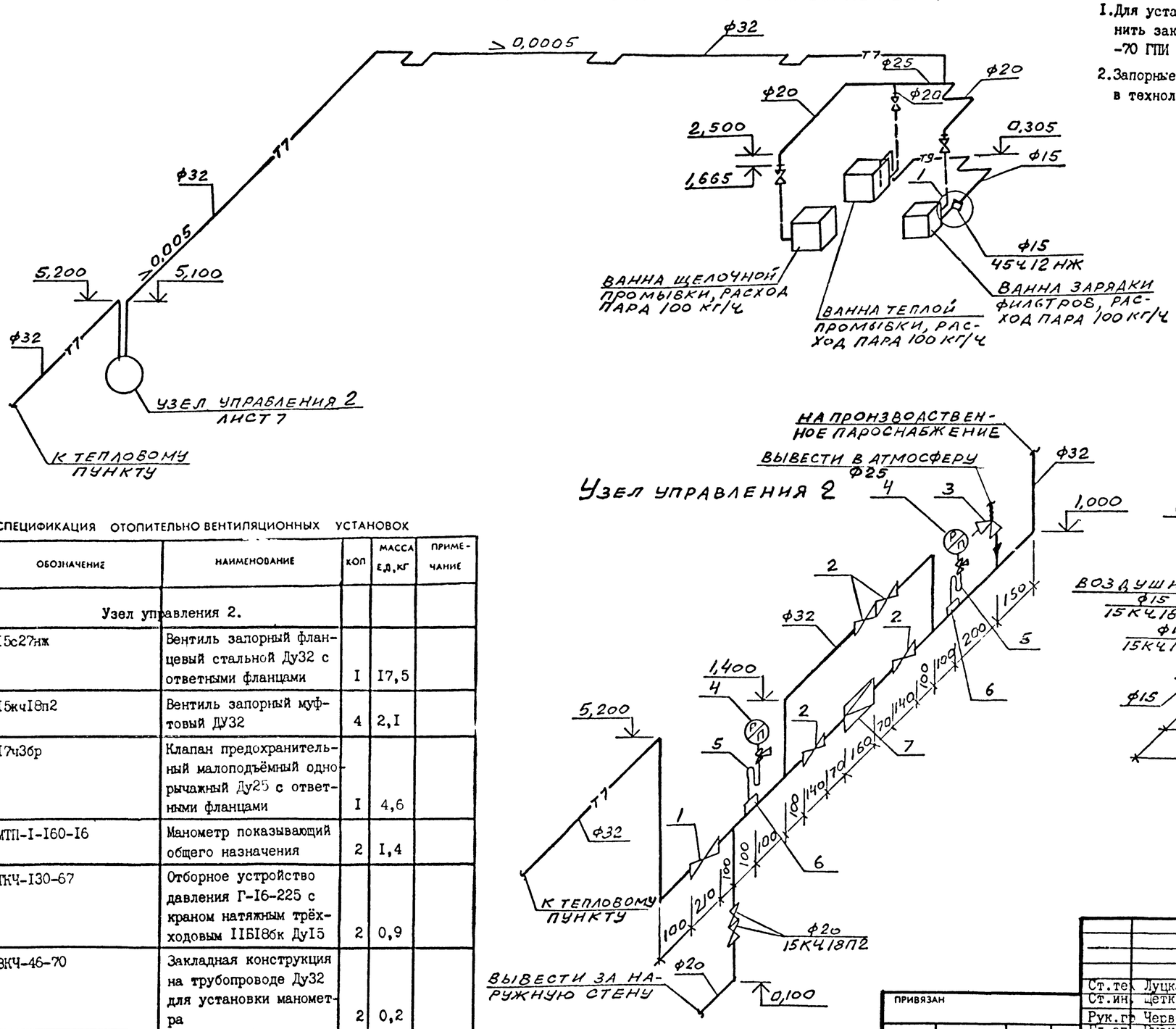

1. Для установки манометров на трубопроводе узла управления 2 выполнить закладные конструкции-расширители по типовому чертежу ЗКЧ-46-70 ГПИ "Проектмонтажавтоматика".
2. Запорные вентили на паропроводах перед оборудованием предусмотрены в технологической части проекта.

СПЕЦИФИКАЦИЯ ОТОПИТЕЛЬНО ВЕНТИЛЯЦИОННЫХ УСТАНОВОК

МАРКА, ПОЗ	ОБОЗНАЧЕНИЕ	НАИМЕНОВАНИЕ	КОЛ	МАССА Ед.,КГ	ПРИМЕЧАНИЕ
		Узел управления 2.			
I	I5с27нж	Вентиль запорный фланцевый стальной Ду32 с ответными фланцами	I	I7,5	
2	I5жчI8п2	Вентиль запорный муфтовый ДУ32	4	2,I	
3	I7ч3бр	Клапан предохранительный малоподъёмный однорычажный Ду25 с ответными фланцами	I	4,6	
4	МТП-I-I60-I6	Манометр показывающий общего назначения	2	I,4	
5	ТКЧ-I30-67	Отборное устройство давления Г-I6-225 с краном натяжным трёхходовым IIБI8бк ДуI5	2	0,9	
6	ЗКЧ-46-70	Закладная конструкция на трубопроводе Ду32 для установки манометра	2	0,2	
7	I8ч2бр	Клапан редукционный Ду25	I	9,5	

5С

9371/5

		ТП 904-I-70.86 -ОВ	
Ст.тех. Луцкая		Компрессорная станция 2К-I20А для блокирования с турбокомпрессорными станциями.	
Ст.инж. Цетковский			
Рук.гр. Червонная			
Гл.сп. Рывкис			
НачОПВ Дамба			
Н.контр. Косоножкина			
ГИП Осташевский			
ПРИВЯЗАН		Система производственного пароснабжения. Узел управления 2.	
ИНВ №			

СТАДИЯ	ЛИСТ	ЛИСТОВ
Р	7	

ГОССТРОЙ СССР РОСТОВСКИЙ ПРОМСТРОЙНИИПРОЕКТ

Типовой проект 904-1-70.86 -ВК. Альбом 5.

Данные по производственному водопотреблению и водоотведению.

№ потребителя по плану	Наименование потребителя	Количество потребителей	Количество часов работы в сутки	Водопотребление: Требования к качеству воды	Потребный напор у потребителя м	Режим водопотребления	Расход воды на одного потребителя м³/ч	Из сетей хозяйственно-питьевого водопровода м³/сут	м³/ч	л/с	Из сетей горячего водоснабжения м³/сут	м³/ч	л/с	Водоотведение: Характеристика сточных вод	Режим водоотведения	В производственную канализацию м³/сут	м³/ч	л/с	Концентрация загрязнений сточных вод после локальных очистных сооружений мг/л	Примечание
	Ванны для промывки фильтров	2	2		3	1 раз в неделю	0,7	1,4	0,7	0,2										Сброс стоков смотри технологическую часть проекта
	Установка для промывки трасс сжатого воздуха	1	1	t=60-70°С	5	10 раз в год	1,8				1,0	1,8	0,5							Сброс стоков смотри технологическую часть проекта
	Продувочный бак	1	24											t=40°С	непрерывно	9,4	0,39	0,11		
	Итого:							1,4	0,7	0,2	1,0	1,8	0,5			9,4	0,39	0,11		

Ведомость рабочих чертежей основного комплекта ТП 904-1- -ВК

Лист	Наименование	Примечание
1	Общие данные.	
2	План на отм. 0,000.	
3	Схемы систем В1, Т3, Т4, К1, К3	

Ведомость ссылочных и прилагаемых документов.

Обозначение	Наименование	Примечание
	Ссылочные документы.	
4.904-69	Средства крепления санитарно-технических приборов и трубопроводов.	
4.900-8	Альбом оборудования фасонных частей и арматуры для сетей и сооружений водопровода и канализации. Выпуск IV.	
	Прилагаемые документы.	
ТП 904-1-70.86 -ВК.СО	Спецификация оборудования.	
ТП 904-1-70.86 -ВК.ВМ	Ведомость потребности в материалах.	

Общие указания.

1. Данный комплект рабочих чертежей разработан на основании технической документации, оговоренной в общих указаниях на листе 2 ТП 904-1- -АР.
2. Условно за отметку 0,000 принята отметка чистого пола машинного зала, соответствующая отметке по генплану.
3. Системы водопровода и канализации запроектированы в соответствии со СНиП II-30-76 „Внутренний водопровод и канализация зданий", СНиП II-34-76 „Горячее водоснабжение" и СН 478-80 „Инструкция по проектированию и монтажу сетей водоснабжения и канализации из пластмассовых труб."
4. Стальные трубопроводы окрашиваются эмалью ПФ-115 в два слоя по одному слою грунтовки ПФ-020
5. Указания по привязке приведены в пояснительной записке на листе 2 ТП 904-1- -ПЗ.
6. Система К1 запроектирована для отвода бытовых сточных вод турбокомпрессорной станции
7. Тонкими линиями показаны сети, учтенные в типовом проекте турбокомпрессорной станции.

Условные обозначения.

Счетчик воды

Основные показатели по чертежам водопровода и канализации.

Наименование системы	Потребный напор на вводе м	Расчетный расход м³/сут	м³/ч	л/с	при пожаре л/с	Установленная мощность электродвигателей кВт	Примечание
Водопровод хозяйственно-питьевой	25	1,8	0,7	0,2			в том числе на полив терр 0,9 м³/сут
Горячее водоснабжение	26	1,0	1,8	0,5			
Канализация производственная		9,4	0,39	0,11			

ДАННЫЙ ПРОЕКТ ВЫПОЛНЕН В СООТВЕТСТВИИ С ДЕЙСТВУЮЩИМИ СТРОИТЕЛЬНЫМИ НОРМАМИ И ПРАВИЛАМИ ПРОЕКТИРОВАНИЯ, КОТОРЫЕ ОДНОВРЕМЕННО ПРЕДУСМАТРИВАЮТ МЕРОПРИЯТИЯ, ОБЕСПЕЧИВАЮЩИЕ ВЗРЫВНУЮ, ВЗРЫВОПОЖАРНУЮ И ПОЖАРНУЮ БЕЗОПАСНОСТЬ ПРИ СОБЛЮДЕНИИ ПРАВИЛ БЕЗОПАСНОСТИ ПРИ ЭКСПЛУАТАЦИИ ЗДАНИЯ (СООРУЖЕНИЯ). МЕРОПРИЯТИЯ ВЫПОЛНЕНЫ НА ОСНОВАНИИ ТЕХНОЛОГИЧЕСКИХ ЗАДАНИЙ И УКАЗАННЫХ В НИХ КАТЕГОРИЙ ПРОИЗВОДСТВ.

Главный инженер проекта Осташевский Г. В.
Главный инженер проекта организации, привязавшей проект
Дата

Инв № подл. | Подпись и дата | Взам. инв №

Привязан

Инв №

ТП 904-1-70.86 -ВК

Компрессорная станция 2К-120А для блокирования с турбокомпрессорными станциями

				Стадия	Лист	Листов
Ст. инж.	Новик			РП	1	3
Рук. гр.	Волчков					
Гл. спец.	Ясиновский					
Нач. отд.	Верченко					
Н. контр.	Александров					
ГИП	Осташевский					

Общие данные

Госстрой СССР РОСТОВСКИЙ ПРОМСТРОЙНИИПРОЕКТ

Формат А2

Типовой проект 904-1-7086 -ВК Альбом 5.

План на отм. 0,000

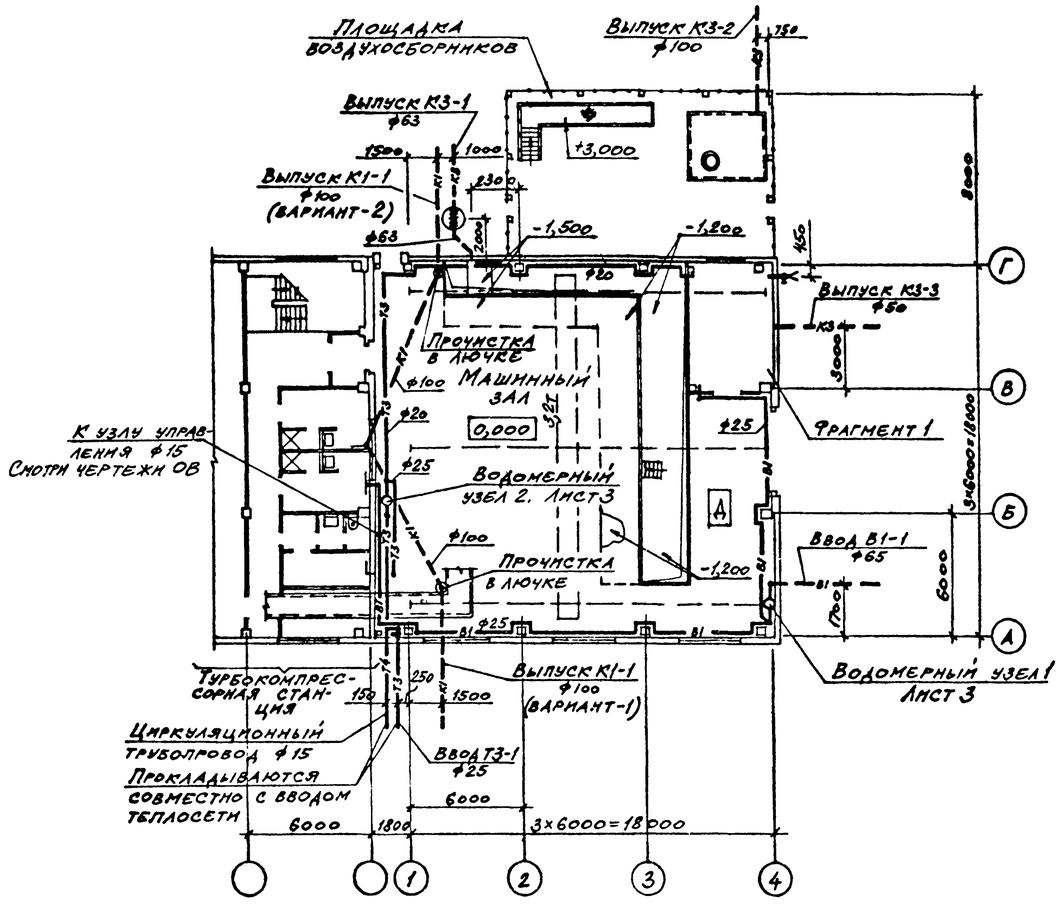

Установка прочистки в лючке

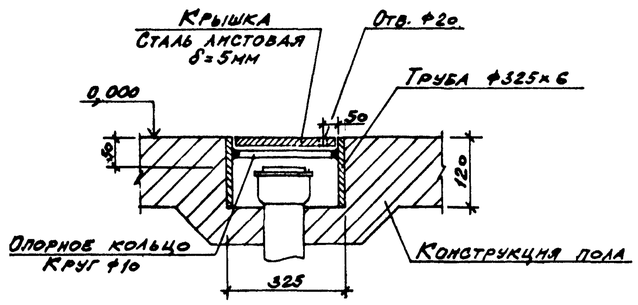

Фрагмент 1.

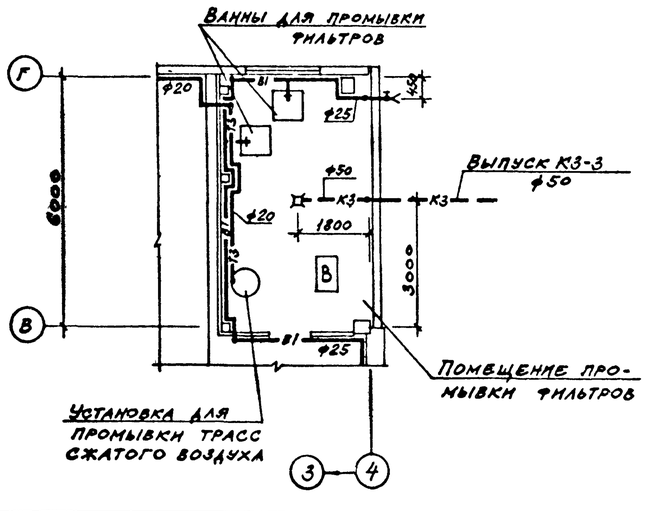

Согласовано		
ОСП-1	Бескоровайный	
ОСП-1	Моргунов	
ОПВ	Червонная	

Инв № подл.	Подпись и дата	Взам инв №

Привязан

52

9371/5

Инв №

Ст.инж	Новик		
Рук.гр	Волчков		
Гл.спец	Ясиновский		
Нач.отд	Верченко		
Н.контр	Александров		

ТП 904-I-7086-ВК

Компрессорная станция 2К-I20А для блокирования с турбокомпрессорными станциями

Стадия	Лист	Листов
РП	2	

План на отм. 0,000

Госстрой СССР РОСТОВСКИЙ ПРОМСТРОЙНИИПРОЕКТ

Формат А2

Типовой проект 904-1-70.86 -ВК. Альбом 5.

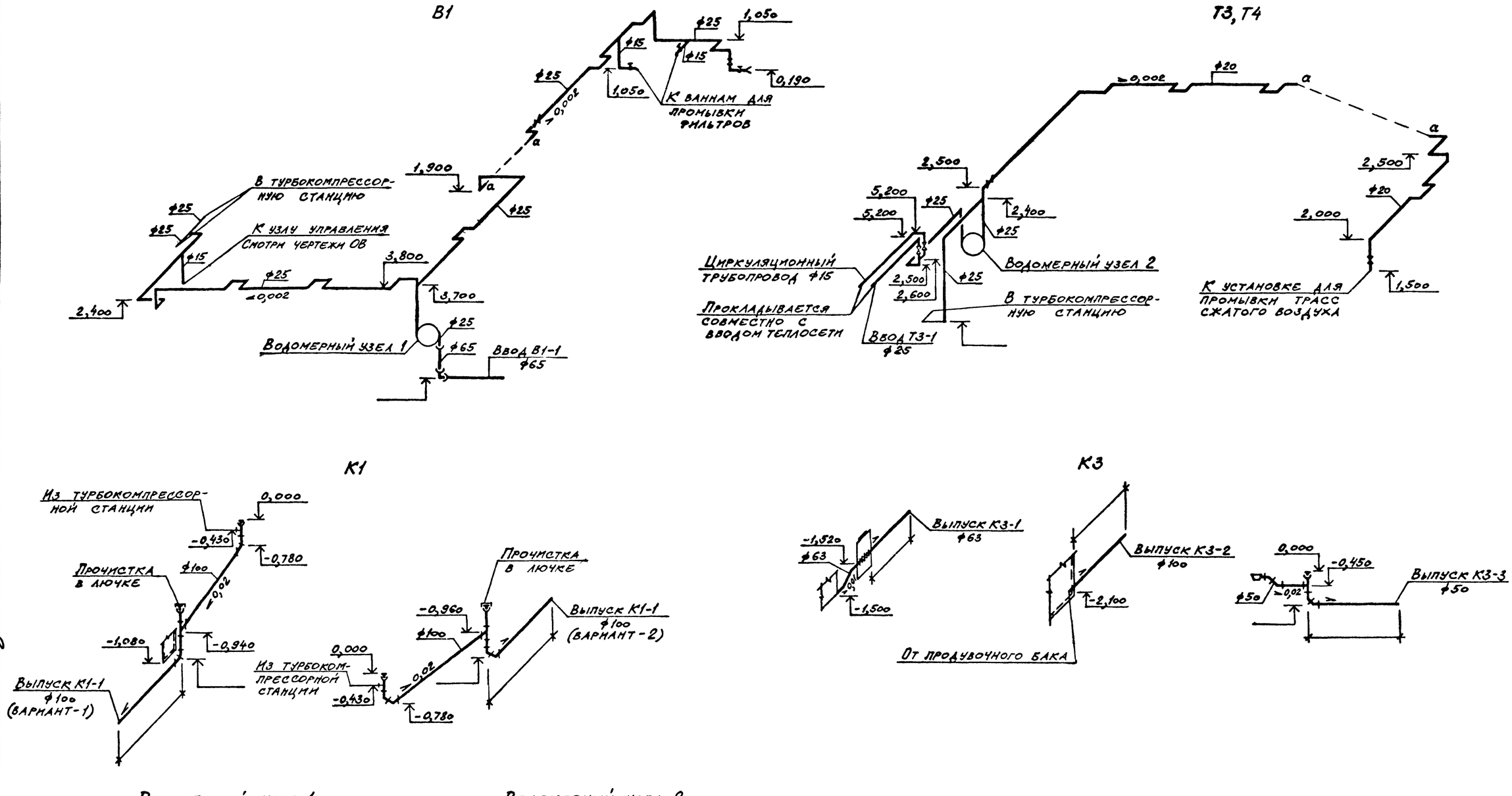

Согласовано: ОСП-1 Бескоровайный; ОСП-1 Моргунов; ОПВ Червонная

Инв № подл. | Подпись и дата | Взам инв №

(53)

9371/5

Привязан

Инв №

ТП 904-I-70.86-ВК

Компрессорная станция 2К-120А для блокирования с турбокомпрессорными станциями

Ст.инж	Новик		Стадия	Лист	Листов
Рук.гр	Волчков		РП	3	
Гл.спец	Ясиновский				
Нач.отд	Верченко		Схемы систем В1, Т3, Т4, К1, К3	Госстрой СССР РОСТОВСКИЙ ПРОМСТРОЙНИИПРОЕКТ	
Н.контр	Александров				

Формат А2