ТИПОВОЙ ПРОЕКТ

264-12-155

СЕЛЬСКИЙ ДОМ КУЛЬТУРЫ СО ЗРИТЕЛЬНЫМ ЗАЛОМ НА 300 МЕСТ

На основании письма института УкрНИИПграждансельстрой N339/отэп-3 от 26 02 87г в альбоме произведены изменения
1 Скорректированы. - титульный лист
5 08 87г /арх. Лыков/

СОСТАВ ПРОЕКТА

АЛЬБОМ 0 ЧЕРТЕЖИ НУЛЕВОГО ЦИКЛА РАБОТ
АЛЬБОМ I АРХИТЕКТУРНО — СТРОИТЕЛЬНЫЕ ЧЕРТЕЖИ
АЛЬБОМ II САНИТАРНО — ТЕХНИЧЕСКИЕ ЧЕРТЕЖИ
АЛЬБОМ III ЭЛЕКТРОТЕХНИЧЕСКИЕ ЧЕРТЕЖИ
АЛЬБОМ IV МОНТАЖНЫЕ УЗЛЫ И ДЕТАЛИ
АЛЬБОМ V ИЗДЕЛИЯ ЗАВОДСКОГО ИЗГОТОВЛЕНИЯ
АЛЬБОМ VI МЕХАНИЧЕСКОЕ ОБОРУДОВАНИЕ СЦЕНЫ
АЛЬБОМ VII.86 СМЕТЫ
АЛЬБОМ VIII ЗАКАЗНЫЕ СПЕЦИФИКАЦИИ
АЛЬБОМ IX МЕРОПРИЯТИЯ, ПОВЫШАЮЩИЕ ТЕПЛОВУЮ ЗАЩИТУ ЗДАНИЯ
АЛЬБОМ X СМЕТЫ ПО МЕРОПРИЯТИЯМ, ПОВЫШАЮЩИМ ТЕПЛОВУЮ ЗАЩИТУ ЗДАНИЯ
АЛЬБОМ XI ВЕДОМОСТЬ ПОТРЕБНОСТИ В МАТЕРИАЛАХ

МЕХАНИЧЕСКОЕ ОБОРУДОВАНИЕ СЦЕНЫ

РАЗРАБОТАН ИНСТИТУТОМ УКРНИИПГРАЖДАНСЕЛЬСТРОЙ

АЛЬБОМ VI

УТВЕРЖДЕН И ВВЕДЕН В ДЕЙСТВИЕ ИНСТИТУТОМ УКРНИИПГРАЖДАНСЕЛЬСТРОЙ ПРИКАЗ N110 ОТ 16 V.1977г

© КФ ЦИТП госстроя СССР, 1988г

КФ ЦИТП инв N 7019/VI

СОДЕРЖАНИЕ АЛЬБОМА

NN п/п	Формат	Обозначение	Наименование	Куда входит	Кол.	Общ кол	N стр
1	2	3	4	5	6	7	8
1	22		Титульный лист				1
		DD.DD.DD.DD	Содержание альбома				
2	22		лист 1				2
3	22		лист 2				3
4	22		лист 3				4
5	22		лист 4				5
		DD.DD.DD.DD.ПЗ	Пояснительная записка				
6	22		лист 1				6
7	22		лист 2				7
8	22		лист 3				8
		DD.DD.DD.DD.ВП	Ведомость покупных				
9	22		изделий лист 1,2				9
10	22		лист 3,4				10
11	22		лист 5,6				11
12	22		лист 7,8				12
13	22	DD.DD.DD.DD.ВМ	Ведомость материалов				13
		DD.DD.DD.DD.ВС	Ведомость спецификаций				
14	22		лист 1,2,3,4				14
15	22		лист 5,6,7,8				15
		DD.DD.DD.DD.	Механическое оборудование сцены				
16	22		лист 1				17
17	22		лист 2				18
18	22		лист 3				19
19	11		Спецификация лист 1				16
20	11		лист 2				16
21	22	D1.DD.DD.DD.	Декорационный подъем	DD.DD.DD.DD.	18	18	20
22	11		Спецификация лист 1				16
23	11		лист 2				16
24	11	D1,D1.DD.DD.	Штанга	D1.DD.DD.DD	1	18	21
				D5.DD.DD.DD	1	2	
						20	
25	11		Спецификация лист 1				21
26	11	D1.D1.DD.D1.	Заглушка	D1.D1.DD.DD	2	40	21
				D5.D1.D1.DD	2	4	
						44	

1	2	3	4	5	6	7	8
		D2.DD.DD.DD	Антрактно-раздвижной				
27	22		занавес лист 1				22
28	22		лист 2	DD.DD.DD.DD	1	1	23
29	11		Спецификация лист 1				24
30	11		лист 2				24
31	11		лист 3				24
32	12	D2.D1.DD.DD	Штанга	D2.DD.DD.DD	1	1	25
33	11		Спецификация лист 1				24
34	11	D2.D1.DD.D1	Заглушка	D2.D1.DD.DD	2	2	25
35	22	D2.D2.DD.DD	Противовес Q=500 кг	D2.DD.DD.DD	1	1	26
				D6.DD.DD.DD	1	1	
						2	
36	11		Спецификация лист 1				30
37	11		лист 2				30
38	12	D2.D2.DD.D1	Груз	D2.D2.DD.DD	43	86	27
				D8.D1.DD.DD	22	44	
						130	
39	11	D2.D2.DD.D2	Ползун	D2.D2.DD.DD	2	4	27
40	11	D2.D2.DD.D3	Скоба	D2.D2.DD.DD	1	2	27
41	11	D2.D2.DD.D4	Палец	D2.D2.DD.DD	4	8	21
42	22	D2.D2.D1.DD	Рама	D2.D2.DD.DD	1	2	28
43	11		Спецификация лист 1				25
44	11	D2.D2.D1.D1	Плита	D2.D2.D1.DD	1	2	29
45	11	D2.D2.D1.D2	Щека	D2.D2.D1.DD	1	2	29
46	11	D2.D2.D1.D3	Щека	D2.D2.D1.DD	1	2	29
47	11	D2.D2.D1.D4	Стойка	D2.D2.D1.DD	1	2	29
		D3.DD.DD.DD	Софит 1го плана	DD.DD.DD.DD	1	1	
48	22		лист 1				31
49	22		лист 2				32
50	11		Спецификация лист 1				30
51	11		лист 2				30

7019/VI

Изм.	Лист	N докум.	Подп.	Дата	DD DD DD DD
Разраб.		Онельчик		1976	Содержание альбома
Пров.		Олифир			
Т.контр.		Быков			
Н.контр.		Быков			
Утв.		Шрага			

Лит	Масса	Масшт
Р	—	—
Лист 1	Листов 4	

УНИИПГСС

Копировала Иванова

Формат А2

Инв. N подл. | Подпись и дата | Взам. инв. N | Инв. N дубл. | Подпись и дата | Типовой проект 264-12-155 | Альбом VI

1	2	3	4	5	6	7	8
		03.01.00 00	Софитная ферма				
52	22		I^го плана лист 1	03 00.00 00	1	1	34
53	22		лист 2				35
54	11		Спецификация лист 1				33
55	11		лист 2				33
56	11		лист 3				33
57	11	03 01 00 01	Ограждение	03 01.00 00	7	7	36
				04 01 00 00	9	18	
						25	
58	11	03 01 00 02	Скоба	03.01 00 00	14	14	36
				04 01 00 00	18	36	
						50	
59	11	03.01.00.03	Уголок	03.01.00 00	14	14	36
				04.01.00 00	18	36	
						50	
60	11	03.01.00.04	Подвеска	03.01.00 00	2	2	36
				04.01 00.00	3	6	
						8	
61	11	03.01.00.05	Серьга	03 01.00.00	8	8	37
				04.01.00 00	12	24	
						32	
62	11	03.01.00.06	Палец	03.01 00 00	4	4	37
				04.01.00.00	6	12	
						16	
63	11	03.01.00.07	Скоба	03.01.00.00	4	4	37
				04 01 00 00	4	8	
						12	
64	11	03.01.00.08	Шайба	03.01 00.00	8	8	37
				04 01.00 00	12	24	
						32	
		03 01.01 00	Корзина гибкого				
65	22		кабеля лист 1	03 01 00 00	1	1	38
66	22		лист 2	04 01 00 00	1	2	39
						3	
67	11		Спецификация лист 1				33
68	11		лист 2				40

1	2	3	4	5	6	7	8
69	11	03.01 01 01	Поддон	03 01.01 00	1	3	40
70	11	03.01 01 02	Уголок	03.01 01 00	2	6	40
71	22	04 00 00 00	Софит II и III планов	00 00 00 00	2	2	42
72	11		Спецификация лист 1				40
73	11		лист 2				41
		04 01 00 00	Софитная ферма	04 00 00 00	1	2	
74	22		лист 1				43
75	22		лист 2				44
76	11		Спецификация лист 1				41
77	11		лист 2				41
78	11		лист 3				41
79	22	05 00 00 00	Попланный занавес	00 00.00 00	2	2	46
80	11		Спецификация лист 1				45
81	11		лист 2				45
82	22	05.01 00.00	Полудорога поплановогo				
			занавеса	05.00.00.00	2	4	47
83	11		Спецификация лист 1				45
84	11		лист 2				45
85	11	05 01 00.01	Кольцо	05.01.00.00	18	72	48
86	11	05.01.00.02	Фасонка	05.01.00 00	4	16	48
87	11	05.01.00 03	Фасонка	05.01.00.00	2	8	48
88	11	05.01.01.00	Штанга полудороги	05 01 00 00	1	4	49
89	11		Спецификация лист 1				49
90	12	05.01.02 00	Стяжка	05.01.00 00	2	8	50
91	11		Спецификация лист 1				49
92	12	05.01 02 01	Винт	05.01.02.00	1	8	50
93	11	05 01 02.02	Палец	05.01.02.00	1	8	48
94	12	05.01.03 00	Блок обводной	05 01.00.00	1	4	51
95	11		Спецификация лист 1				49
96	11		лист 2				52
97	11	05.01.03.01	Блок	05.01 03.00	1	4	51
				05.01 05.00	2	4	
						8	
98	11	05.01 03 02	Ось	05.01.03.00	1	4	51

7019/VI

00 00.00.00

Изм	Лист	N докум	Подпись	Дата
Разраб		Омельчук		1976
Провер		Олифир		
Т.контр		Бычков		
Н.контр		Бычков		
Утв		Шрага		

Содержание альбома

Лит	Масса	Масшт
Р.Ч	—	—

Лист 2 Листов 4

УНИИПГСС

Копир Эпельбаум

Формат 22

Инв. N подл. | Подпись и дата | Взам. инв. N | Инв. N дубл. | Подпись и дата | Типовой проект 264-12-155 | Альбом VI

1	2	3	4	5	6	7	8
99	12	Д5 Д1 Д4 ДД	Корпус обводного блока	Д5 Д1 Д3 ДД	1	4	53
100	11		Спецификация лист 1				52
101	11	Д5 Д1 Д4 Д1	Скоба вертикальная	Д5 Д1 Д4 ДД	1	4	53
				Д5. Д1 Д6 ДД	1	4	
						8	
102	11	Д5 Д1 Д4 Д2	Скоба горизонтальная	Д5 Д1 Д4 ДД	1	4	53
103	12	Д5 Д1 Д5 ДД	Блок направляющий	Д5 Д1 ДД ДД	1	4	54
104	11		Спецификация лист 1				52
105	11		лист 2				52
106	11	Д5. Д1. Д5 Д1	Ось	Д5 Д1 Д5 ДД	1	4	54
107	12	Д5 Д1. Д6. ДД	Корпус направляющего блока	Д5. Д1 Д5 ДД	1	4	55
108	11		Спецификация лист 1				55
109	11	Д5 Д1 Д6 Д1	Скоба горизонтальная	Д5 Д1 Д6. ДД	1	4	55
110	11	Д5. Д1. Д7 ДД	Хомут	Д5. Д1. ДД ДД	4	16	56
111	11		Спецификация лист 1				56
112	11	Д5. Д1. Д7. Д1	Скоба правая	Д5. Д1 Д7 ДД	1	16	56
113	11	Д5 Д1 Д7 Д2	Скоба левая	Д5. Д1. Д7. ДД	1	16	56
		Д6. ДД ДД ДД	Широкий экран	ДД. ДД. ДД. ДД	1	1	
114	22		Лист 1				58
115	22		Лист 2				59
116	11		Спецификация лист 1				57
117	11		лист 2				57
118	22	Д6 Д1 ДД. ДД	Каркас	Д6. ДД ДД ДД	1	1	60
119	11		Спецификация лист 1				57
120	11	Д6. Д1 ДД. Д1	Опора	Д6 Д1 ДД. ДД	6	6	61
121	11	Д6. Д1 ДД. Д2	Опора	Д6 Д1 ДД ДД	8	8	61
122	11	Д6. Д1 ДД. Д3	Ухо	Д6 Д1. ДД ДД	2	2	61
123	11	Д6 Д2 ДД ДД	Подвеска	Д6 ДД ДД ДД	3	3	62
124	11		Спецификация лист 1				57
125	11	Д6. Д2. ДД. Д1	Хомут	Д6. Д2. ДД ДД	1	3	62
126	11	Д6. Д2. ДД. Д2	Палец	Д6. Д2. ДД ДД	1	3	62
127	11	Д6. Д2 ДД. Д3	Прокладка	Д6 Д2. ДД ДД	1	3	62
128	12	Д6 Д3 ДД ДД	Тележка под громкоговоритель	Д6 ДД ДД ДД	4	4	63
129	11		Спецификация лист 1				61
130	11	Д6 Д3 ДД Д1	Брус	Д6 Д3. ДД ДД	2	8	63
131	11	Д6 Д3 ДД Д2	Крышка	Д6. Д3 ДД ДД	4	16	63
132	22	Д6. Д4 ДД ДД	Рамка подвеса громкоговорителей	Д6 ДД ДД. ДД	4	4	64
133	11	Д6 Д4 ДД Д1	Скоба	Д6. Д4. ДД ДД	1	4	65
134	11	Д6. Д4. ДД Д2	Скоба	Д6 Д4 ДД ДД	1	4	65

1	2	3	4	5	6	7	8
135	11	Д6 Д4 ДД Д3	Штырь	Д6 Д4 ДД ДД	2	8	65
136	11	Д6 Д4 ДД Д4	Скоба	Д6 Д4 ДД ДД	1	4	65
							66
		Д7 ДД ДД ДД	Портальные кулисы	ДД ДД ДД. ДД	1	1	
137	22		лист 1				67
138	22		лист 2				68
139	11		Спецификация лист 1				66
140	22	Д7 Д1 ДД ДД	Кулиса	Д7 ДД. ДД. ДД	2	2	69
141	11		Спецификация лист 1				66
		Д7 Д1 Д1 ДД	Каркас кулисы	Д7 Д1. ДД. ДД	1	2	
142	22		лист 1				72
143	22		лист 2				73
144	22		лист 3				74
145	11		Спецификация лист 1				70
146	11		лист 2				70
147	11		лист 3				70
148	11	Д7 Д1 Д1 Д1	Косынка	Д7. Д1 Д1 ДД	2	4	75
149	11	Д7 Д1 Д1 Д2	Косынка	Д7 Д1 Д1. ДД	11	22	75
150	11	Д7 Д1 Д1 Д3	Косынка	Д7. Д1 Д1 ДД	10	20	75
151	11	Д7. Д1. Д1 Д4	Брус	Д7 Д1. Д1 ДД	3	6	75
152	11	Д7. Д1 Д1 Д5	Опора	Д7. Д1. Д1. ДД	1	2	76
153	11	Д7 Д1. Д1. Д6	Поручень	Д7. Д1. Д1 ДД	1	2	76
154	11	Д7 Д1. Д1. Д7	Поручень	Д7 Д1. Д1 ДД	1	2	76
155	11	Д7 Д1 Д1. Д8	Поручень	Д7. Д1. Д1 ДД	1	2	76
156	22	Д7 Д1 Д2. ДД	Обшивка кулисы	Д7. Д1. ДД. ДД	1	2	77
157	11		Спецификация лист 1				70
158	11		лист 2				71
159	12	Д7 Д2. ДД. ДД	Фартук	Д7 ДД ДД ДД	2	2	76
160	11		Спецификация лист 1				
161	22	Д7 Д3 ДД ДД	Дорога верхняя	Д7 ДД ДД. ДД	1	1	78
162	11		Спецификация лист 1				71
163	22	Д7 Д4 ДД ДД	Дорога нижняя	Д7 ДД ДД ДД	1	1	79
164	11		Спецификация лист 1				71
165	22	Д7 Д4 Д1. ДД	Дорога	Д7 Д4. ДД. ДД	2	2	80
166	11		Спецификация лист 1				81

Инв. № подл. | Подпись и дата | Инв. № дубл. | Взам. инв. № | Подпись и дата | Типовой проект 264.12-155 | Альбом VI

7019/VI

ДД ДД ДД ДД

Изм. Лист № докум. Подп. Дата

Разраб. Омельчук 1976

Провер. Олифир

Н.контр. Бычков

Н.контр. Бычков

Утв. Шрага

Содержание альбома

Лит	Масса	Масшт.
	—	—
Лист 3	Листов 4	

ЦНИИПгрос

Копировал Иванова

Формат А2

1	2	3	4	5	6	7	8
		08.00.00.00	Дымовые клапаны	00 00 00 00	1	1	
167	22		лист 1				82
168	22		лист 2				83
169	22		лист 3				84
170	11		Спецификация лист 1				81
171	11		лист 2				81
172	11		лист 3				81
173	22	08 01 00.00	Клапан	08 00 00 00	2	2	86
174	11		Спецификация лист 1				85
175	11		лист 2				85
176	11		лист 3				85
177	11	08.01.00 01	Ось	08 01 00 00	2	4	87
178	11	08.01 00 02	Планка	08.01 00 00	2	4	87
179	11	08 01 00 03	Скоба	08.01.00.00	1	2	87
180	22	08.01.01.00	Каркас клапана	08.01 00.00	1	2	88
181	11		Спецификация лист 1				85
182	11	08.01.01.01	Косынка	08.01 01.00	2	4	87
183	11	08.01 01.02	Швеллер	08.01 01.00	4	8	89
184	11	08.01.01.03	Направляющие	08.01.01.00	1	2	89
185	11	08.01.01.04	Косынка	08.01.01.00	8	16	89
186	11	08.01.01.05	Косынка	08 01 01 00	8	16	89
187	22	08.02.00.00	Рама	08 00 00.00	2	2	90
188	11		Спецификация лист 1				91
189	12	08.03.00.00	Блок горизонтальный	08 00 00 00	3	3	92
190	11		Спецификация лист 1				91
191	11		лист 2				91
192	12	08.03.00.01	Ролик	08 03 00 00	1	3	92
193	11	08 03 00 02	Ось	08.03 00.00	1	3	93
194	11	08.03.00 03	Оседержатель	08 03 00 00	1	3	93
195	11	08.03 00.04	Шайба	08.03 00.00	2	6	93
196	11	08.03.00.05	Втулка	08.03 00 00	4	12	93
197	11	08.03.00.06	крышка	08 03 00.00	1	3	91
198	12	08.03.01.00	Основание	08 03 00 00	1	3	94
199	11		Спецификация лист 1				94
200	11	08.04.00.00	Скоба	08.00 00.00	6	6	95
201	11		Спецификация лист 1				95
202	11	08.04.00.01	Скоба	08 04.00.00	1	6	95
203	11	08.04.00.02	Кронштейн	08.04 00.00	1	6	95
204	12	08.05.00.00	Подшипник	08 00 00.00	4	4	96
205	11		Спецификация лист 1				96
206	11	08.05.00.01	Стойка	08.05.00.00	1	4	96
207	11	08.06.00.00	Скоба	08.00.00.00	8	8	97
208	11		Спецификация лист 1				97
209	11	08.06.00.01	Скоба	08.06.00.00	1	8	97
210	11	08.06.00.02	Кронштейн	08.06.00.00	1	8	97

1	2	3	4	5	6	7	8
		09.00.00.00	Направляющие	00 00.00.00	1	1	
211	22		лист 1				98
212	22		лист 2				99
213	11		Спецификация лист 1				100
214	11		лист 2				100
		10.00 00 00	Сетчатое ограждение	00.00.00.00	1	1	
215	22		лист 1				101
216	22		лист 2				102
217	11		Спецификация лист 1				100
218	11		лист 2				100
219	11	10 00 00 01	Ось - винт	10.00 00 00	4	4	103
220	11	10.00.00.02	Упор	10 00.00 00	4	4	103
221	11	10.00 00.03	Держатель	10 00.00 00	904	904	103
				10 01 00 00	76	288	
						1192	
222	11	10 00.00 04	Ручка	10.00 00 00	8	8	103
223	11	10 01 00 00	Дверь	10 00 00 00	8	8	104
224	11		Спецификация лист 1				105
225	11	10.02.00.00	Замок	10.00 00 00	4	4	104
226	11		Спецификация лист 1				105
227	11	10.02.00.01	Планка	10.02 00 00	1	4	104
228	11	10.02.00.02	Ручка	10 02 00 00	1	4	104
		11.00.00.00	Застаривание окон				
			зрительного зала	00.00.00 00	1	1	
229	22		лист 1				106
230	22		лист 2				107
231	11		Спецификация лист 1				105
232	11		лист 2				105
233	22	12 00.00 00	Схемы заласовок				
			канатов				108
234	11	160-19.003	Пластина				
			серия 2 290-3	06.00 00.00	4	4	

Инв.№ подл. | Подпись и дата | Взам.инв.№ | Инв.№ дубл. | Подпись и дата | Типовой проект 264-12-155 Альбом VI

7019/VI

				00 00.00.00	
Изм. Лист	№ докум.	Подпись	Дата	Содержание альбома	Лит. / Масса / Масштаб
Разраб.	Омельчук		1976		Р / 4 / /
Провер.	Олифир				Лист 4 / Листов 4
Т.контр.	Бычков				УНИИПГСС
Н.контр.	Бычков				
Утв.	Шраер				

Копир. Эпельбаум

Пояснительная записка.

I Назначение сцены.

Сцена сельского дома культуры со зрительным залом на 300 мест предназначается для проведения спектаклей профессиональных и народных театров, концертно-эстрадных выступлений профессиональных самодеятельных коллективов

Сцена оборудуется также широким кино экраном, дающим возможность осуществлять кинопоказ широкоэкранных и обычных фильмов

В соответствии с этими заданиями, требованиями норм проектирования и задания на проектирование принято технологическое механическое оборудование сцены

II Краткое описание механического оборудования

При принятых, согласно заданию на проектирование, размерах сцены

1 Ширина строительного портала - 8.5м
2 Высота строительного портала - 5.0м
3 Ширина игрового портала - 6.0м
4 Высота игрового портала - 4.5м
5 Ширина сцены в осях - 12.525м
6 Глубина сцены в осях - 9.0м
7 Высота сцены до колосников - 11.3м

Технологическое оборудование сцены разбито на 3 номерных и один нулевой планы

Глубина нулевого плана принята равной - 1140мм
Глубина первого плана - 2200мм
Глубина второго плана - 2450мм
Глубина третьего плана - 2850мм

По всем планам сцена оборудуется:

1 Декорационными подъемами - 14 компл.
2 Падугами - 4 компл.
3 Софитными подъемами - 3 компл
4 Антрактным раздвижным занавесом - 1 компл.
5 Попланным занавесом - 2 компл.
6 Широким экраном - 1 компл
7 Портальными кулисами - 1 компл

Помимо механического оборудования сцена имеет следующие технологические строительные конструкции:

1. Неподвижный планшет сцены
2 Направляющие (шпунты) для декорационных и софитных подъемов
3 Сетчатое ограждение направляющих.
4 Боковые 2х ярусные рабочие галереи с переходными и консольными мостиками.
5 Штанкетные площадки для установки блоков сценических подъемов
6 Колосники
7 Вне сцены монтируются:
   1 Верхний выносной софит
   2 Боковые софиты.

Разбивка механического оборудования по планам проведена следующим образом:

А. Нулевой план.

1 Портальная падуга - 1 компл.
2 Антрактный раздвижной занавес - 1 компл
3 Портальные кулисы - 1 компл.
4 Падуга софитная - 1 компл.

Б Первый план

1 Софитный подъем I плана - 1 компл.
2 Попланный занавес - 1 компл.
3 Широкий экран 1 компл
4 Декорационный подъем 3 компл
5 Падуга софитная 1 компл.

В Второй план

1 Софитый подъем II плана 1 компл.
2 Попланный занавес 1 компл.
3 Декорационные подъемы 5 компл.
4 Падуга софитная 1 компл

Г Третий план

1 Софитный подъем 1 компл
2 Декорационный подъем 6 компл.

III Техническая характеристика механического оборудования.

1. Декорационные подъемы (включая падуги)

Декорационные подъемы предназначаются для осуществления смены художественного сценического оформления действий или картин, эпизодов спектакля (живописных декораций, падуг, арок, карнизов и прочих плоских конструкций технологического оформления спектаклей)

Декорационный подъем представляет из себя уравновешенную систему.

7019/VI

Изм	Лист	N докум.	Подпись	Дата	00.00.00.00 пз			
Разраб.		Омельчук		1976	Пояснительная записка	Лит	Масса	Масшт
Провер.		Олифир				Р	—	—
Т. контр		Бычков				Лист 1	Листов 3	
Н контр.		Бычков				УНИИПГСС		
Утв		Шрага						
Копир		Эпельбаум				Формат 22		

Инв. № подл. | Подпись и дата | Взам. инв. № | Инв. № дубл. | Подпись и дата | Типовой проект 264 12-155 | Альбом VI

одной частью которой является подвешенная на 3х стальных канатах штанга с прикрепленной декорацией или конструкцией, другой частью - подвешенный противовес, передвигающийся в жестких направляющих К верхнему и нижнему концу противовеса прикреплены ветви тягового пенькового каната

Штанкетные подъемы принимаются с простой неполиспастной подвеской противовесов. Подъем и опускание декораций на сцене производится вручную.

Грузоподъемность подъемов принимается 300 кг.

Расстояние между осями подъемов равно 250мм.

Штанга подъема ℓ=8.5м из газовой трубы ф 60мм.

Блоки для подвеса системы устанавливаются на штанкетных площадках смонтированных на 2.0м выше отметки колосникового настила.

Направляющие (шпунты) для противовесов устанавливаются сварными из угловой стали с правой стороны сцены и ограждаются сетчатым ограждением.

2. Софитные подъемы.

Софитный подъем представляет собой подвесную систему осветительных приборов, смонтированных на специальной ферме, предохраняющей осветительные приборы и электрические магистрали от механических повреждений и предназначен для освещения декораций, актеров и планшета сцены равномерным постановочным светом

Софитная ферма первого плана подвешивается на 4-х, а ферма второго и третьего планов - на 6-ти стальных канатах ф 8.8 мм² и через систему блоков ф 210 мм уравновешиваются противовесом.

Подъем и опускание софитных ферм производится вручную.

3. Антрактный раздвижной занавес.

Антрактный раздвижной занавес устанавливается на расстоянии 0,44м от красной линии сцены.

Для антрактного раздвижного занавеса запроектирован механизм МПЗ-1 выпускаемый киномеханическим заводом г Ростов на Дону.

Полотнища занавеса подвешиваются на ведущие и ведомые каретки, которые перемещаются по профильному пути закрепленному хомутами к штанге и через систему блоков ф 210 мм уравновешивается противовесом. В верхнем рабочем положении штанга концами входит в пазы - ограничители качания.

Поступательное движение ведущие каретки получают от электропривода через бесконечный трос. Лебедка имеет местное и дистанционное управление

Управление движением занавеса осуществляется с пульта управления расположенного на эстраде и дублировано из кинопроекционной.

4 Попланный занавес

Попланный занавес предназначен для создания отдельных игровых площадок по глубине сцены и представляет собой металлическую ферму (дорогу) подвешиваемую к штанге декорационного подъема.

По дороге перемещаются каретки, к которым крепятся полотнища занавеса

Перемещение полотнища осуществляется вручную при помощи пенькового каната ф 12мм Натяжение каната осуществляется грузом

Подъем и опускание дороги попланного занавеса на планшет осуществляется вручную аналогично декорационному подъему

5 Широкий экран

Для показа кинофильмов на расстоянии 18,90м от красной линии сцены предусмотрена установка подъемного широкого экрана

Рама экрана представляет собой

Инв № подл.	Подпись и дата	Взам. инв. №	Инв. № дубл.	Подпись и дата	Типовой проект 264-12-155	Альбом VI

Изм.	Лист	№ докум.	Подп.	Дата	ОО ОО ОО ОО ПЗ			
Разраб.		Омельчук		1976	Пояснительная записка	Лит	Масса	Масшт
Провер.		Олифир				Р	Ч	—	—
Т.контр.		Бычков				Лист 2	Листов 3	
Н.контр.		Бычков				УНИИПГСС		
Утв.		Шорга						

Копировала

Формат А2

металлический каркас, сваренный из труб На каркасе натянуто полотно экрана. Рама экрана подвешивается на 3х стальных канатах ф8.8 мм и через систему блоков ф210мм уравновешивается контрольным грузом Широкий экран работает по схеме софитного подъема.

Подъем и опускание экрана производится вручную. В рабочем положении киноэкран опускается на высоту 0.9м от уровня планшета сцены и расчаливается винтовыми стяжками. После окончания демонстрации кинофильмов экран поднимается вверх до колосникового настила.

6. Портальные кулисы

Портальные кулисы предназначены для трансформации строительного портала до расчетного размера игрового портала по ширине.

Портальные кулисы представляют собой объемную каркасную конструкцию сварного типа. Кулиса установлена на два ходовых двухребордных колеса на шарикоподшипниках, передвигающихся по рельсовому пути, уложенному ниже настила планшета сцены

Щель рельсового пути в планшете сцены закрывается съемными секционными рейками.

Сверху кулисы имеют по 2 ролика, передвигающихся в жестких направляющих, которые смонтированы под консольными мостиками рабочих галерей

На каркасе кулис предусмотрен мостик для установки прожекторов и проекционной аппаратуры.

Вверху кулисы смонтирован блок подъема светоаппаратуры. Подъем осветителя на мостик осуществляется по вертикальной лестнице, вмонтированной в каркас кулисы.

7. Дымовые люки.

Выше уровня колосников сценической коробки устанавливаются два дымовых люка размером 1х1.5 м каждый.

Клапаны люков представляют собой сварную конструкцию из металла прокатных профилей с обшивкой кровельной сталью и шевелином.

Клапаны соединяются стальными тяговыми канатами с барабанами лебедки.

Лебедка дымовых каналов ручная 2х барабанная, закрывает каждый клапан отдельно.

Тяговое усилие на барабане лебедки--410 кг

Усилие на барабане лебедки - 16 кг.

8 Направляющие сценических подъемов

Направляющие сценических подъемов предназначены для вертикального перемещения противовесов.

Направляющие (шпунты) устанавливаются сварные из угловой стали.

На направляющих устанавливаются компенсаторы, ограничивающие вертикальное перемещение рам противовесов. Для безопасности работы, направляющие ограждаются сеткой N 20.

IV Технические условия.

1 Настоящими условиями определяются основные технические требования к качеству изготовления механического оборудования сцены.

2 Все детали в отношении материала, качества обработки, размеров и допусков, а также в отношении их сборки в узел должны соответствовать чертежам, настоящим техническим условиям и соответствующим ГОСТам.

3. Внесение каких-либо изменений заводом изготовителем в конструкцию отдельных узлов для изделия в целом без согласования с проектной организацией не допускается.

4 Технология изготовления отдельных деталей и узлов разрабатываемая заводом--изготовителем

5 Приемка деталей, узлов и отдельных механизмов производится ОТК завода--изготовителя.

6 Приемка заключается в проверке принятых при изготовлении материалов, размеров и допусков.

Альбом VI
Типовой проект 269-12-155
Подпись и дата
Инв. N дубл.
Взам. инв. N
Подпись и дата
Инв. N подл.

7019/VI

DD. DD. DD DD ПЗ

Изм.	Лист	N докум.	Подп.	Дата
Разраб.		Онельчук		1976
Провер.		Олифир		
Т. контр.		Быков		
Н. контр.		Быков		
Утв.		Шрага		

Пояснительная записка

Лит	Масса	Масш.
Р	—	—
Лист 3	Листов 3	

УНИИПТСС

Копировала Формат А2

№ строки	Наименование	Обозначение документа на поставку	Поставщик	Куда входит (обозначение)	Количество: На изделие	В комплекты	На регулир.	Всего	Примечание
1	Механизм предэкранного								
2	Занавеса МПЗ-1			02 00 00 00	1			1	
3	Лебедка ЛП-1			11 00 00 00	1			1	
4	Лебедка 2х барабанная								
5	дымовых люков			08 00 00 00	1			1	
6									
7	Подшипник №110	ГОСТ 8338-75		06 03.00 00	4			16	
8									
9	Масленка -IV-А-3	ГОСТ 1303-56 **		08 03 00 00	1			3	
10									
11	Масленка IV-А-6	ГОСТ 1303-56 **		05 01 03 00	1			4	
12				05 01 05 00	1			4	
13								8	
14									
15	Масленка V-26	ГОСТ 1303-56 **		08 05 00.00	1			4	
16									
17	Коуш 25	ГОСТ 2224-72		01.00 00 00	3			54	
18				02 00 00 00	3			3	
19				02 02 00 00	3			6	
20				03 00 00 00	4			4	
21				05 00 00 00	3			6	
22				05 01 00 00	2			8	
23				06 00 00 00	7			7	
24				08 01 00 00	1			2	
25								90	

Инв.№ подл. | Подпись и дата | Взам. инв.№ | Инв.№ дубл. | Подпись и дата | Типовой проект 264 12 155 Альбом VI

Изм.	Лист	№ докум.	Подпись	Дата
Разраб.	Омельчук			1976
Провер.	Олифир			
Т.контр.	Бычков			
Н.контр.	Бычков			
Утв.	Шрага			

00 00 00 00 ВП

Ведомость покупных изделий

Лит	Масса	Масшт.
Р	4	

Лист 1 Листов 8

УНИИПГСС

Формат 12

№ страницы	Наименование	Обозначение документа на поставки	Поставщик	Куда выходит (обозначение)	Количество: На изделие	В комплекты	На регулировку	Всего	Примечание
26	Коуш 34	ГОСТ 2224-72		04 00 00 00	6			12	
27	Коуш Р-06	ГОСТ 9689-72*		02 02 00 00	2			4	
28									
29	Кольцо №20 установочное	ГОСТ 3130-64*		05 01 03.00	1			4	
30									
31	Петля ПНШ-110	ГОСТ 5088-72		07.00 00 00	14			14	
32				10.00.00 00	16			16	
33								30	
34									
35	Болт М8х40	ГОСТ 7798-70*		08 01 00 00	4			8	
36	Болт М8х50	ГОСТ 7798-70*		08 01 00 00	18			36	
37	Болт М8х60	ГОСТ 7798-70*		07 01 02 00	172			344	
38	Болт М10х18	ГОСТ 7798-70*		08 03 00 00	2			6	
39	Болт М10х25	ГОСТ 7798-70*							
40				02 02 00 00	1			2	
41				08 04 00 00	2			12	
42				08 06 00 00	2			16	
43								30	
44									
45	Болт М10х30	ГОСТ 7798-70*		05 01 07 00	2			32	
46	Болт М10х35	ГОСТ 7798-70*		11 00.00 00	12			12	
47	Болт М10х40	ГОСТ 7798-70*		06 04 00 00	3			12	
48									
49	Болт М10х70	ГОСТ 7798-70*		07 01 01 00	6			12	
50				09 00 00 00	74			74	
51								86	
52									
53	Болт М10х90	ГОСТ 7798-70*		02 02 00-00	8			16	
54				06 04 00 00	1			4	
55								20	

Инв.№ подл. | Подпись и дата | Взам. инв.№ | Инв.№ дубл. | Подпись и дата | 11/6102

Изм.	Лист	№ докум.	Подпись	Дата

00.00 00.00 ВП

Лист 2 | 6

Копир. Ковальская

Формат 12

N строки	Наименование	Обозначение документа на поставку	Поставщик	Куда входит (обозначение)	Количество: На изделие	В компл.	На регулир.	Всего	Примечание
56	Болт М10×160	ГОСТ 7798-70*		D8 DD DD DD	18			18	
57	Болт М12×25	ГОСТ 7798-70*		D9 DD DD DD	24			24	
58	Болт М12×30	ГОСТ 7798-70*		D7 D4 DD DD	24			24	
59	Болт М12×35	ГОСТ 7798-70*		D6 D2 DD DD	1			3	
60	Болт М12×40	ГОСТ 7798-70*		D7 D3 DD DD	44			44	
61	Болт М12×80	ГОСТ 7798-70*		D8 D3 DD DD	4			12	
62	Болт М12×100	ГОСТ 7798-70*		D5 D1 D5 DD	1			4	
63	Болт М16×45	ГОСТ 7798-70*		D8 DD DD DD	12			12	
64									
65	Болт М16×60	ГОСТ 7798-70*		D2 DD DD DD	4			4	
66				D3. D1 DD. DD	4			4	
67				D4 D1 DD DD	6			12	
68								20	
69									
70	Болт М18×120	ГОСТ 7798-70*		D3 D1 D1 DD	2			6	
71	Болт М16×160	ГОСТ 7798-70*		D8 DD. DD DD	16			16	
72									
73	Винт М6×10	ГОСТ 1491-72*		1D DD DD.DD	128			128	
74									
75	Гайка М10	ГОСТ 3032-66*		D6 D4 DD DD	5			20	
76									
77	Гайка М8	ГОСТ 5915-70*		D7 D1 D2 DD	172			344	
78				D8 D1 DD DD	26			52	
79				10. DD. DD DD	4			4	
80								400	
81									
82	Гайка М10	ГОСТ 5915-70*		D2 D2 DD DD	8			16	
83				D3. D1 DD DD	56			56	
84				D4. D1. DD.DD	72			144	
85				D5. D1 D7 DD	2			32	

Альбом VI | Типовой проект 264 12-155

Инв. N подл. | Подпись и дата | Взам. инв. N | Инв. N дубл. | Подпись и дата

Изм. | Лист | N докум. | Подпись | Дата | DD DD DD DD ВП | Лист 3

Формат 12

N строки	Наименование	Обозначение документа на поставку	Поставщик	Куда входит (обозначение)	Количество: На изделие	В компл.	На регулир.	Всего	Примечание
86				D6 D4 DD DD	1			4	
87				D7 D1 D1 DD	6			12	
88	Гайка М10	ГОСТ 5915-70*		D8 DD DD DD	18			18	
89				D8 D1 DD DD	4			8	
90				D8 D4 DD DD	2			12	
91				D8. D6 DD DD	2			16	
92				D9 DD DD DD	148			148	
93				11 DD DD DD	8			8	
94								474	
95									
96	Гайка М12	ГОСТ 5915-70*		D5 D1 D5 DD	1			4	
97				D6 D2 DD DD	1			3	
98				D7 D3 DD DD	44			44	
99				D8 D3 DD DD	4			12	
100				D9. DD DD DD	24			24	
101			1					87	
102									
103	Гайка М16	ГОСТ 5915-70*		D2 DD DD DD	4			4	
104				D3. D1 DD DD	4			4	
105				D3 D1 D1 DD	4			12	
106				D4 D1 DD DD	6			12	
107				D5 D1 DD DD	4			16	
108				D5. D1 D2 DD	2			16	
109				D8 DD DD DD	48			48	
110								112	
111									
112	Гайка М20	ГОСТ 5915-70*		D8 D1 DD DD	4			8	
113									
114									
115									

Альбом VI | Типовой проект 264 12 155

Инв. N подл. | Подпись и дата | Взам. инв. N | Инв. N дубл. | Подпись и дата

Изм. | Лист | N докум. | Подпись | Дата | DD DD DD DD ВП | Лист 4 | 10

Копировала Формат 12

N строки	Наименование	Обозначение документа на поставку	Поставщик	Куда входит (обозначение)	Количество: На изделие	В комплекты	На регулир.	Всего	Примечание
116	Шайба пружинная 8Н65Г	ГОСТ 6402-70*		08 01 00.00	18			36	
117				10 00 00 00	4			4	
118								40	
119									
120	Шайба пружинная 10Н65Г	ГОСТ 6402-70*		02.02 00 00	8			16	
121				04 01 00 00	6			12	
122				05.01.07 00	2			32	
123				08 00.00.00	18			18	
124				08.03 00 00	2			6	
125				08.04.00 00	2			12	
126				08 06 00 00	2			16	
127				11 00 00.00	8			8	
128								120	
129									
130	Шайба пружинная 12Н65Г	ГОСТ 6402-70*		05 01 05.00	1			4	
131				06 02 00 00	1			3	
132				07 03 00.00	44			44	
133				08.03 00 00	4			12	
134				09 00 00 00	24			24	
135								87	
136									
137	Шайба пружинная 16Н65Г	ГОСТ 6402-70*		02.00 00 00	4			4	
138				03.01 00.00	4			4	
139				04 01.00 00	6			12	
140				08 00.00 00	12			12	
141								32	
142									
143	Шайба 8	ГОСТ 6958-68*		07.01.02.00	172			344	
144				08 01 00 00	18			36	
145								380	

Изм. Лист N докум. Подпись Дата

00 00 00 00 ВП

Лист 5

Формат 12

Инв. N подл. | Подпись и дата | Взам. инв. N | Инв. N дубл. | Подпись и дата | Типовой проект 264-12-155 | Альбом VI

N строки	Наименование	Обозначение документа на поставку	Поставщик	Куда входит (обозначение)	Количество: На изделие	В комплекты	На регулир.	Всего	Примечание
146	Шайба 10	ГОСТ 6958-68*		07.01 01.00	6			12	
147				08 00 00 00	18			18	
148				09 00 00 00	74			74	
149								104	
150									
151	Шайба 12	ГОСТ 6958-68*		07 04.00.00	24			24	
152									
153	Шайба 16	ГОСТ 6958-68*		03 01 00 00	8			8	
154				04.01.00 00	6			12	
155				05.01.02.00	1			8	
156				06.02.00.00	1			3	
157				08.00 00 00	12			12	
158								43	
159									
160	Шайба 20	ГОСТ 6958-68*		05.01.03.00	1			4	
161				05.01.05.00	1			4	
162								8	
163									
164	Шайба косая 8	ГОСТ 10906-66**		07.01 02.00	4			8	
165				08.01 00 00	4			8	
166								16	
167									
168	Шайба косая 10	ГОСТ 10906-66**		02.02.00 00	8			16	
169				07 01 01 00	6			12	
170				09 00 00 00	74			74	
171				11 00.00.00	8			8	
172								110	
173									
174	Шайба косая 12	ГОСТ 10906-66**		07.03.00 00	44			44	
175									

Изм. Лист N докум. Подпись Дата

00.00.00 00. ВП

Лист 6

Копиров

Формат 12

Инв. N подл. | Подпись и дата | Взам. инв. N | Инв. N дубл. | Подпись и дата | Типовой проект 264 12 155 | Альбом VI

NN строки	Наименование	Обозначение документа на поставку	Поставщик	Куда входит (обозначение)	Количество: На изделие	Количество: Комплекты	Количество: На регулир	Количество: Всего	Примечание
176	Шайба косая 16	гост 10906-66**		02 00 00 00	8			8	
177				08 00 00 00	12			12	
178								20	
179									
180									
181	Шайба 10	гост 11371-68*		02 02 00 00	8			16	
182				08. 04 00 00	8			24	
183				11 00 00 00	8			8	
184								48	
185									
186									
187	Шайба 16	гост 11371-68*		02 02 00 00	9			18	
188									
189	Шплинт 4×25	гост 397-66*		02 02 00 00	4			8	
190				03 01 00 00	8			8	
191				04 01 00 00	6			12	
192				06 02 00 00	1			3	
193								31	
194									
195									
196	Шплинт 4×32	гост 397-66*		05 01 02 00	1			8	
197									
198	Шплинт 5×36	гост 397-66*		05 01 03 00	1			4	
199				05 01 05 00	1			4	
200				08 01 00 00	2			4	
201								12	
202									
203									
204									
205									

Альбом VI | Типовой проект 264 12 155 | Подпись и дата | Инв N дубл | Взам инв N | Подпись и дата | Инв N подл

Изм | Лист | N докум | Подпись | Дата | 00. 00 00 00 ВП | Лист 7

Формат 12

NN строки	Наименование	Обозначение документа на поставку	Поставщик	Куда входит (обозначение)	Количество: На изделие	Количество: В комплекты	Количество: На регулир	Количество: Всего	Примечание
206	Шуруп 4×25	гост 1144-70*		07 00 00 00	112			112	
207				07 02 00 00	60			120	
208								232	
209									
210	Шуруп 6×40	гост 1145-70*		06 00 00 00	24			24	
211				06 03 00 00	32			128	
212								152	
213									
214	Шуруп 6×50	гост 1145-70*		08 01 00 00	12			24	
215									
216									
217									
218									
219									
220									
221									
222									
223									
224									
225									
226									
227									
228									
229									
230									
231									
232									
233									
234									
235									

Альбом VI | Типовой проект 264 12-155 | Подпись и дата | Инв N дубл | Взам инв N | Подпись и дата | Инв N подл

Изм | Лист | N докум | Подпись | Дата | 00 00 00 00 ВП | Стр 8. | 12

Копировала Гостомельская Формат 12

Ведомость материалов:

N п/п	Обозначение ГОСТ	Наименование	Материал	Ед. изм	Кол
1	ГОСТ 2590-71	Круг 10	Ст.3 ГОСТ 535-58*	кг	30,12
2	ГОСТ 2590-71	Круг 50	Ст.3 ГОСТ 535-58*	—"—	2,0
3	ГОСТ 19903-74	Лист 0,7	Ст 3 ГОСТ 16523-70*	—"—	50,0
4	ГОСТ 19903-74	Лист 6	Ст 3 ГОСТ 19282-73	—"—	109,4
5	ГОСТ 19903-74	Лист 8	Ст 3 ГОСТ 19282-73	—"—	96,8
6	ГОСТ 19903-74	Лист 10	Ст 3 ГОСТ 19282-73	—"—	2,0
7	ГОСТ 19903-74	Лист 30	Ст 3 ГОСТ 19282-73	—"—	10,5
8	ГОСТ 8509-72	Уголок 25×25×4	Ст 3 ГОСТ 535-58*	—"—	260,0
9	ГОСТ 8509-72	Уголок 32×32×4	Ст 3 ГОСТ 535-58*	—"—	50
10	ГОСТ 8509-72	Уголок 40×40×5	Ст 3 ГОСТ 535-58*	—"—	1580,0
11	ГОСТ 8509-72	Уголок 45×45×5	Ст 3 ГОСТ 535-58*	—"—	17,0
12	ГОСТ 8509-72	Уголок 50×50×5	Ст 3 ГОСТ 535-58*	—"—	878,0
13	ГОСТ 8510-72	Уголок 40×25×4	Ст 3 ГОСТ 535-58*	—"—	90,0
14	ГОСТ 8510-72	Уголок 63×40×5	Ст. 3 ГОСТ 535-58*	—"—	180,0
15	ГОСТ 8510-72	Уголок 70×110×6.5	Ст 3 ГОСТ 535-58*	—"—	86,0
16	ГОСТ 8510-72	Уголок 75×50×6	Ст. 3 ГОСТ 535-58*	—"—	13,9
17	ГОСТ 8240-72	Швеллер 6,5	Ст 3 ГОСТ 535-58*	—"—	34,0
18	ГОСТ 8240-72	Швеллер 8	Ст 3 ГОСТ 535-58*	—"—	26,5
19	ГОСТ 8240-72	Швеллер 10	Ст 3 ГОСТ 535-58*	—"—	180,0
20	ГОСТ 8240-72	Швеллер 12	Ст. 3 ГОСТ 535-58*	—"—	142,0
21	ГОСТ 8240-72	Швеллер 14	Ст. 3 ГОСТ 535-58*	—"—	66,5

N п/п	Обозначение ГОСТ	Наименование	Материал	Ед изм	Кол
22	ГОСТ 8240-72	Швеллер 16	Ст 3 ГОСТ 535-58*	кг	80,0
23	ГОСТ 8240-72	Швеллер 18	Ст. 3 ГОСТ 535-58*	—"—	23,0
24	ГОСТ 3262-75	Труба 10	Ст 3 ГОСТ 380-71*	—"—	16
25	ГОСТ 3262-75	Труба 15	Ст 3 ГОСТ 380-71*	—"—	187,5
26	ГОСТ 3262-75	Труба 40	Ст 3 ГОСТ 380-71*	—"—	180,5
27	ГОСТ 3262-75	Труба 50	Ст 3 ГОСТ 380-71*	—"—	1135,0
28	ГОСТ 10704-63*	Труба 32	Ст 3 ГОСТ 380-71*	—"—	111,2
29	ГОСТ 3070-74	Канат 3,3-Г-В-Н-160		м	20
30					
31	ГОСТ 3077-69	Канат 6,4-Г-В-Н-160		—"—	1370
32	ГОСТ 3077-69	Канат 8,8-Г-В-Н-со		—"—	300
33	ГОСТ 483-75	Канат, пеньковый бельный ф 127		—"—	104
34	ГОСТ 483-75	Канат, пеньковый бельный ф 191		—"—	680
35	ГОСТ 5336-67*	Сетка N 20×1.6		м²	82
36	ГОСТ 8486-66	Брус 30×50		м³	0,04
37	ГОСТ 8486-66	Брус 50×50		—"—	0,05
38	ГОСТ 8486-66	Доска сосновая II сорт б=30		м³	0,004
39	ГОСТ 8486-66	Доска сосновая II сорт б=20		—"—	0,008
40	ГОСТ 8486-66	Доска сосновая II сорт б=105		—"—	0,02

N п/п	Обозначение ГОСТ	Наименование	Материал	Ед изм.	Кол
41	ГОСТ 8486-66	Доска сосновая II сорт б=200		м³	0,01
42	ГОСТ 8486-66	Сосна II сорт б=20		—"—	0,1
43	ГОСТ 8486-66	Сосна II сорт б=25		—"—	0,01
44	ГОСТ 8486-66	Сосна II сорт б=50		—"—	0,026
45	ГОСТ 8486-66	Сосна II сорт б=80		—"—	0,013
46	ГОСТ 8486-66	Сосна II сорт б=200		—"—	0,022
47	ГОСТ 3916-69	Фанера клееная б=5		—"—	0,4
48		Шевелин марки „Я" б=20		м²	3,0
49	ГОСТ 7338-65**	Резина лист т 10 повышен твердости		—"—	1
50	ГОСТ 6102-67*	Ткань асбестовая		—"—	8,3
51	ГОСТ 6102-67*	Ткань плотная		—"—	13,5
52		Поролон 10×50		м	6,5
53	ГОСТ 3282-74	Проволока ф 5-I		м	35

7019/VI

Инв. № подл.	Подпись и дата	Взам. инв. №	Инв. № дубл.	Подпись и дата	Типовой проект 264-12-155	Альбом VI

Изм.	Лист	№ докум.	Подпись	Дата
Разраб.		Омельчук		1976
Провер.		Олифир		
Т. контр.		Бычков		
Н. контр.		Бычков		
Утв.		Шрага		

00.00.00.00 ВМ

Ведомость материалов

Лит	Масса	Масшт.
РЧ	—	—

Лист 1 | Листов 1

УНИИПГСС

Копировал: [illegible] Куц

Формат А2

№ строки	Обозначение	Наименование	Куда входит: Обозначение	Куда входит: Кол	Общее кол-во	Прим.
1	0000.00 00	Механическое				
2		оборудование				
3		сцены				
4						
5	01 00 00 00	Декорационный				
6		подъем	00 00 00 00	18	18	
7						
8	01 01 00 00	Штанга	01 00 00 00	1	18	
9			05 0000 00	1	2	
10					20	
11						
12	02 00 00.00	Антрактный				
13		раздвижной				
14		занавес	00 00 00 00	1	1	
15						
16	02.01 00.00	Штанга	02 00 00 00	1	1	
17						
18	02 02 00 00	Противовес				
19		Q = 500 кг	02 00 00 00	1	1	
20			06 00 00 00	1	1	
21					2	
22						
23	02 02 01 00	Рама	02 02.00 00	1	2	
24						
25	03 00 00 00	Софит I плана	00 00 00 00	1	1	
26						
27	03.01 00 00	Софитная				
28		ферма	03.00 00 00	1	1	
29						

00 00 00 00 ВС.

Изм. Лист N докум. Подп. Дата

Разраб Бычков 1976

Пров Олифир

Н.контр. Омельчук

Утв Шрагд

Механическое оборудование сцены ведомость спецификаций

Лит: Р Ч | Лист 1 | Листов 8

УНИИПГСС

Копировала Иванова Формат 11

№ строки	Обозначение	Наименование	Куда входит: Обозначение	Куда входит: Кол	Общее кол-во	Прим.
30	03 01 01 00	Корзина гибкого				
31		кабеля	03.01 00.00	1	1	
32			04.01 00.00	1	2	
33					3	
34						
35	04 00 00.00	Софит II и II				
36		плафонов	00.00.00.00	2	2	
37						
38	04 01 00.00	Софитная				
39		ферма	04.00 00 00	1	2	
40						
41	05 00 00 00	Портальный				
42		занавес	00 00 00 00	2	2	
43						
44	05 0100 00	Полудорога				
45		портального				
46		занавеса	05. 00.00 00	2	4	
47						
48	05 01 01 00	Штанга				
49		полудороги	05 01 00 00	1	4	
50						
51	05 01 02 00	Стяжка	05 01 00 00	2	8	
52						
53	05 01 03 00	Блок обводной	05 01 00 00	1	4	
54						
55	05.01 04 00	Корпус обводно-				
56		го блока	05.01 03 00	1	4	
57						
58	05.01 05 00	Блок направляющий	05 01 00.00	1	4	
59						
60	05.01 06 00	Корпус направля-				
61		ющего блока	05 01 05 00	1	4	

00.00.00.00 ВС

Изм. Лист N докум. Подп. Дата

Стр 2

Копировала Иванова Формат 11

№ строки	Обозначение	Наименование	Куда входит: Обозначение	Куда входит: Кол	Общее кол-во	Прим
62						
63	05 01.07.00	Хомут	05. 01 00 00	4	16	
64						
65	06.00.00 00	Широкий				
66		экран	00 00.00 00	1	1	
67						
68	06.01 0000	Каркас	06.00 00 00	1	1	
69						
70	06 02 0000	Подвеска	06.00 00 00	3	3	
71						
72	06.03 0000	Тележка под				
73		громкоговоритель	06 00 00 00	4	4	
74						
75	06 04 00 00	Рамка подвеса				
76		громкоговорителей	06 00 00.00	4	4	
77						
78	07 00 00 00	Портальные				
79		кулисы	00 00 00 00	1	1	
80						
81	07 01 00 00	Кулиса	07 00 00 00	2	2	
82						
83	07 01 01 00	Каркас				
84		кулисы	07 01 00.00	1	2	
85						
86	07.01 02 00	Обшивка				
87		кулисы	07 01 00 00	1	2	
88						
89	07 02 00 00	Фартук	07 00 00 00	2	2	
90						
91	07 03.00.00	Дорога				
92		верхняя	07 0000.00	1	1	
93						

00.00 00.00 ВС

Изм. Лист N докум. Подп. Дата

Стр 3

Копировала Иванова Формат 11

№ строки	Обозначение	Наименование	Куда входит: Обозначение	Куда входит: Кол	Общее кол-во	Прим
94	07.04 0000	Дорога				
95		нижняя	07 00.0000	1	1	
96						
97	07 04 01 00	Дорога	07 04 00 00	2	2	
98						
99	08.00 00 00	Дымовые				
100		клапаны	00 00 00 00	1	1	
101						
102	08 01 00 00	Клапан	08 00 00 00	2	2	
103						
104	08 01 01 00	Каркас				
105		клапана	08 01 00 00	1	2	
106						
107	08 02 00 00	Рама	08 00.0000	2	2	
108						
109	08 03 00.00	Блок				
110		горизонтальный	08.00 00 00	3	3	
111						
112	08 03.01 00	Основание	08 03 00 00	1	3	
113						
114	08.04 00 00	Скоба	08 00 00 00	6	6	
115						
116	08.05 00 00	Подшипник	08.00 00 00	4	4	
117						
118	08.06 00 00	Скоба	08.00 00 00	8	8	
119						
120	09 00 00 00	Направляющие	00 00 00 00	1	1	
121						
122						
123						
124						
125						

00 00 00 00 ВС

Изм. Лист N докум. Подп. Дата

Стр 4

Копировала Иванова Формат 11

Альбом VII

Типовой проект 264-12-155

Инв. N подл. | Подпись и дата | Взам. инв. N | Инв. N дубл. | Подпись и дата

14

№ строки	Обозначение	Наименование	Куда входит: Обозначение	Кол	Общее кол-во	Прим
127	10 00 00 00	Сетчатое	00.00 00.00	1	1	
128		ограждение				
129						
130	10 01 00 00	Дверь	10 00 00 00	8	8	
131						
132	10 02 00 00	Замок	10 00 00 00	4	4	
133						
134	11.00 00.00	Застеклование	00 00 00.00	1	1	
135		окон				
136		зрительного				
137		зала				
138						
139	50-45	Стяжка	01 00 00 00	3	54	
140		Серия 2290-3	02 00 00 00	3	3	
141			03 00 00 00	4	4	
142			04 00 00 00	6	12	
143			05 00 00 00	3	6	
144			06.00 00 00	3	3	
145					82	
146						
147	50-50	Подвеска	01 00 00 00	3	54	
148		Серия 2290-3	02 00.0000	3	3	
149			05.00 00 00	3	6	
150					63	
151						
152	50-115	Противовес	04 00 00 00	1	2	
153		софитный				
154		Q = 800 кг				
155		Серия 2290-3				
156						
157	50-134	Подвесной груз	05 01 00 00	1	2	
158		Серия 2290-3				

Изм. Лист № докум. Подп. Дата — 00 00.00.00 ВС — Стр 5

Копировал — Иванова — Формат 11

№ строки	Обозначение	Наименование	Куда входит: Обозначение	Кол	Общее кол-во	Прим
159	50-136	Блок вертикальный	08 00 00 00	2	2	
160		2-х роликовый		—		
161		Серия 2290-3				
162						
163	50-142	Блок 1-но ручьевой	01 00 00.00	1	18	
164		ф 210мм	02 00 00 00	1	1	
165		Серия 2290-3	03 00 00 00	2	2	
166			04 00 00 00	2	4	
167			05 00 00 00	1	2	
168			06 00.00 00	1	1	
169					28	
170						
171	50-145	Блок 2-х ручьевой	01 00 00 00	1	18	
172		ф 210 мм	02.00 00 00	1	1	
173		Серия 2290-3	03 00 00.00	4	4	
174			04.00.00 00	2	4	
175			05.00 00 00	1	2	
176			06.00 00 00	1	1	
177					30	
178						
179	50-146	Блок 3-х ручьевой	01 00.00 00	1	18	
180		ф 210 мм	02 00 00 00	1	1	
181		Серия 2290-3	04 00 00 00	3	6	
182			05 00 00 00	1	2	
183			06.00 00.00	1	1	
184					28	
185						
186	50-152	Блок 1-но ручьевой	01 00 00 00	1	18	
187		Угловой ф 190 мм	02.00 00 00	1	1	
188		Серия 2290-3	03 00 00 00	2	2	
189			04 00.00 00	1	2	
190						

Изм. Лист № докум. Подп. Дата — 00 00 0000 ВС — Стр 6

Копировал Иванова — Формат 11

№ строки	Обозначение	Наименование	Куда входит: Обозначение	Кол	Общее кол-во	Прим
191			05. 00 00 00	1	2	
192			06. 00 00.00	1	1	
193					26	
194						
195	50-154	Блок 5-ТИ ручьевой	01 00 00 00	1	18	
196		угловой ф 210мм	02 00 00.00	1	1	
197		Серия 2290-3	04 00 00 00	1	2	
198			05 00 00 00	1	2	
199			06 00.0000	1	1	
200					24	
201						
202	50-180	Ходовое колесо	07 01 00 00	2	4	
203		Серия 2290-3				
204						
205	50-181	Ролик Верхний	07 01 00.00	2	4	
206		направляющий				
207		Серия 2290-3				
208						
209	50-182	Блок для подвеса	07 01 00 00	2	4	
210		светоаппаратуры				
211		Серия 2290-3				
212						
213	50-305	Блок Вертикальный	08.00 00.00	2	2	
214		Серия 2290-3				
215						
216	50-316	Противовес	01 00 00 00	1	18	
217		Q=300кг	05 00 00 00	1	2	
218		Серия 2290-3			20	
219						
220						
221						
222						

Изм. Лист № докум. Подп. Дата — 00 00 00 00 ВС — Стр 7

Копировал Иванова — Формат 11

№ строки	Обозначение	Наименование	Куда входит: Обозначение	Кол	Общее кол-во	Прим
223	50-318	Противовес	03.00 00.00	1	1	
224		софитный				
225		Q=600кг				
226		Серия 2 290-3				
227						
228	160-19-30сб	Оттяжка	06.00 00 00	4	4	

При привязке проект необходимо укомплектовать чертежами нестандартизированного оборудования сценических зрелищных зданий серия 2290-3, вып 1. Получение указанных чертежей производится в ЦИТП е согласно ведомости спецификаций 00 00 00.00 ВС

Изм. Лист № докум. Подп. Дата — 00 00.00.00 ВС — Стр 8

Копировал Иванова — Формат 11

15

Альбом VI — Типовой проект 264-12-155

Инв. № подл. | Подпись и дата | Взам. инв. № | Инв. № дубл. | Подпись и дата

1/6102

Формат	Зона	Поз	Обозначение	Наименование	Кол	Примечание
				Документация		
			00 00 00 00	Сборочный чертеж		
22				лист 1		
22				лист 2		
22				лист 3		
				Сборочные единицы		
22		1	01 00 00 00	Декорационный подъем	18	
22		2	02 00 00 00	Антрактный раздвижной занавес	1	
22		3	03 00 00 00	Софит I плана	1	
22		4	04 00 00 00	Софит II и III планов	2	
22		5	05 00.00 00	Попланный занавес	2	
22		6	06 00.00 00	Широкий экран	1	

Альбом VI | Типовой проект 264-12-155 | Подпись и дата | Инв № дубл | Взам инв № | Подпись и дата | Инв № подл

Изм	Лист	№ докум	Подп	Дата	00.00 00 00		
Разраб		Бычков		1976	Механическое оборудование сцены	Лит. рч.	Лист 1 / Листов 2
Провер		Олифир				УНИИПГСС	
Н контр		Олифир					
Утв		Шрага					

Формат 11

Формат	Зона	Поз	Обозначение	Наименование	Кол	Примечание
22		7	07 00 00 00	Портальные кулисы	1	
22		8	08 00 00 00	Дымовые клапаны	1	
22		9	09 00 00 00	Направляющие	1	
22		10	10.00 00 00	Сетчатое ограждение	1	
22		11	11 00.00 00	Зашторивание окон зрительного зала	1	
22		12	12 00 00 00	Схемы запасовок канатов	1	

Альбом VI | Типовой проект 264-12-155 | Подпись и дата | Инв № дубл | Взам инв № | Подпись и дата | Инв № подл

Изм	Лист	№ докум.	Подп.	Дата	00.00 00 00	Стр. 2

Формат 11

Формат	Зона	Поз	Обозначение	Наименование	Кол	Примечание
				Документация		
22			01 00 00 00	Сборочный чертеж		
				Сборочные единицы		
12		1	01 01 00 00	Штанга	1	
		2	50 - 142	Блок 1º ручьевой ф210мм Серия 2 290-3	1	
		3	50 - 145	Блок 2х ручьевой ф210мм Серия 2 290-3	1	
		4	50 - 146	Блок 3х ручьевой ф210мм Серия 2 290-3	1	
		5	50 - 154	Блок 5ту ручьевой ф210мм угловой Серия 2 290-3	1	
		6	50 - 152	Блок 1но ручьевой ф190мм угловой Серия 2 290-3	1	

Альбом VI | Типовой проект 264 12 155 | Подпись и дата | Инв № дубл | Взам инв № | Подпись и дата | Инв № подл

Изм	Лист	№ докум	Подп	Дата	01 00.00 00		
Разраб		Бычков		1976	Декорационный подъем	Лит рч	Лист 1 / Листов 2
Пров		Олифир				УНИИПГСС	
Н контр		Олифир					
Утв		Шрага					

Формат 11

Формат	Зона	Поз	Обозначение	Наименование	Кол	Примечание
		7	50-45	Стяжка Серия 2 290-3	3	
		8	50-50	Подвеска Серия 2 290-3	3	
		9	50-316	Противовес Q=300 кг Серия 2 290-3	1	
				Стандартные изделия		
		10		Коуш 25 гост 2224-72	3	
				Материалы		
		11		Канат 64-Г-В-Н-160 гост 3077-69	60п/м.	
		12		Канат пеньковый ф19.1 гост 483-75	26п/м	

Альбом VI | Типовой проект 264 12-155 | Подпись и дата | Инв № дубл | Взам инв № | Подпись и дата | Инв № подл

Изм	Лист	№ докум.	Подп	Дата	01.00 00.00	Стр 2	16

Копировала Гостомельская

Формат 11

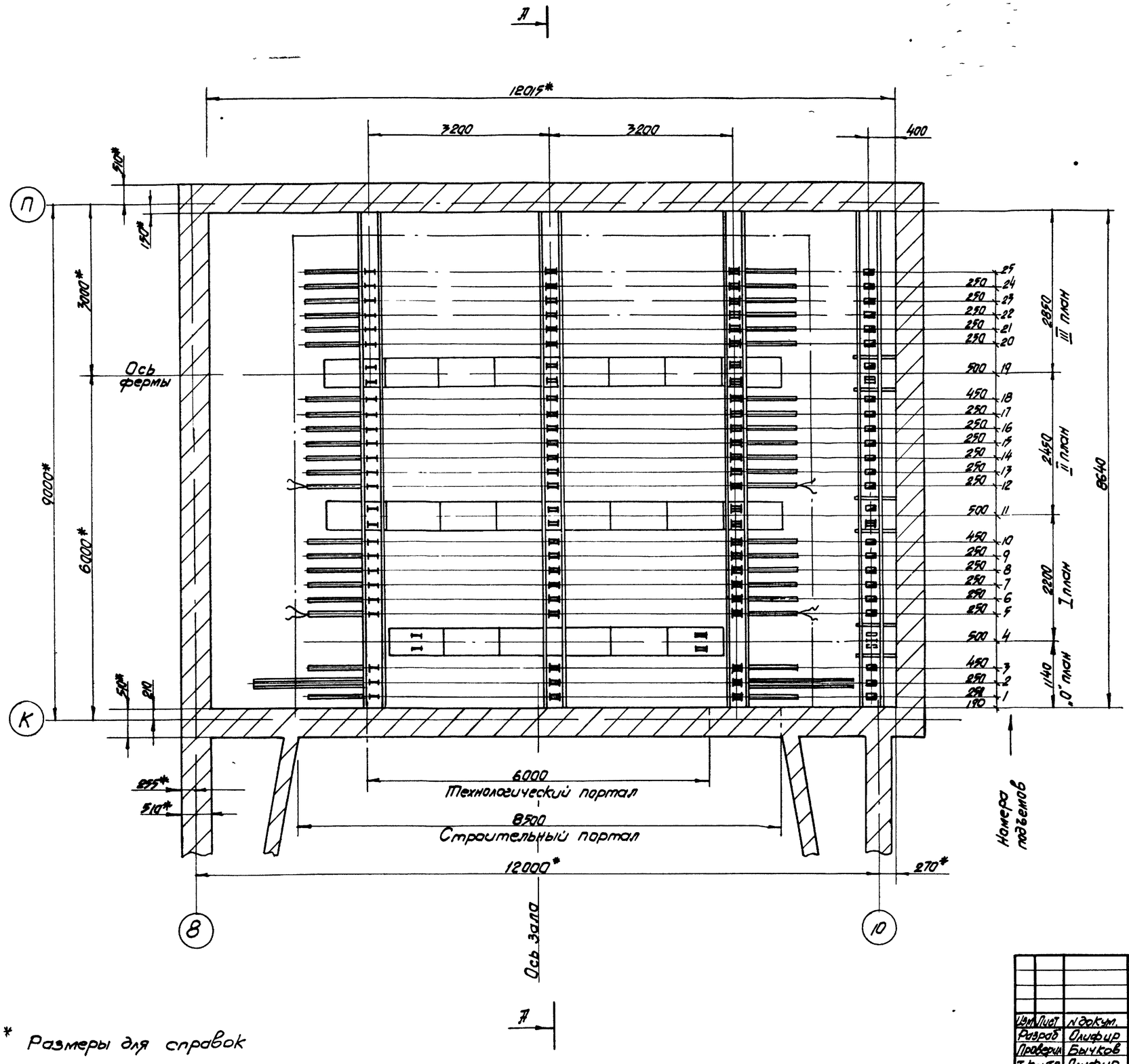

Условные обозначения

- Блок одноручьевой
- Блок двухручьевой
- Блок трехручьевой
- Блок пятиручьевой угловой

При привязке проект необходимо укомплектовать чертежами нестандартизированного оборудования сцен зрелищных зданий серия 2.290-3, вып 1
Получение указанных чертежей производится в ЦИТП'е согласно ведомости спецификаций 00.00.00.00 ВС

* Размеры для справок

Инв.№ подл.	Подпись и дата	Взам. инв.№	Инв.№ дубл.	Подпись и дата

Типовой проект 264.12-155 Альбом VI

Изм.	Лист	№ докум.	Подпись	Дата
Разраб.		Олифир		1976
Провери.		Бычков		
Т.контр.		Олифир		
Н.контр.		Омельчук		
Утв.		Шрага		

00 00 00 00

Механическое оборудование сцены сборочный чертеж

Лит	Масса	Масшт
Р	Ч	1:90

Лист 1 Листов 3

План

ЦНИИПГСС

Копир Эпельбаум

7019/VI

Формат 22

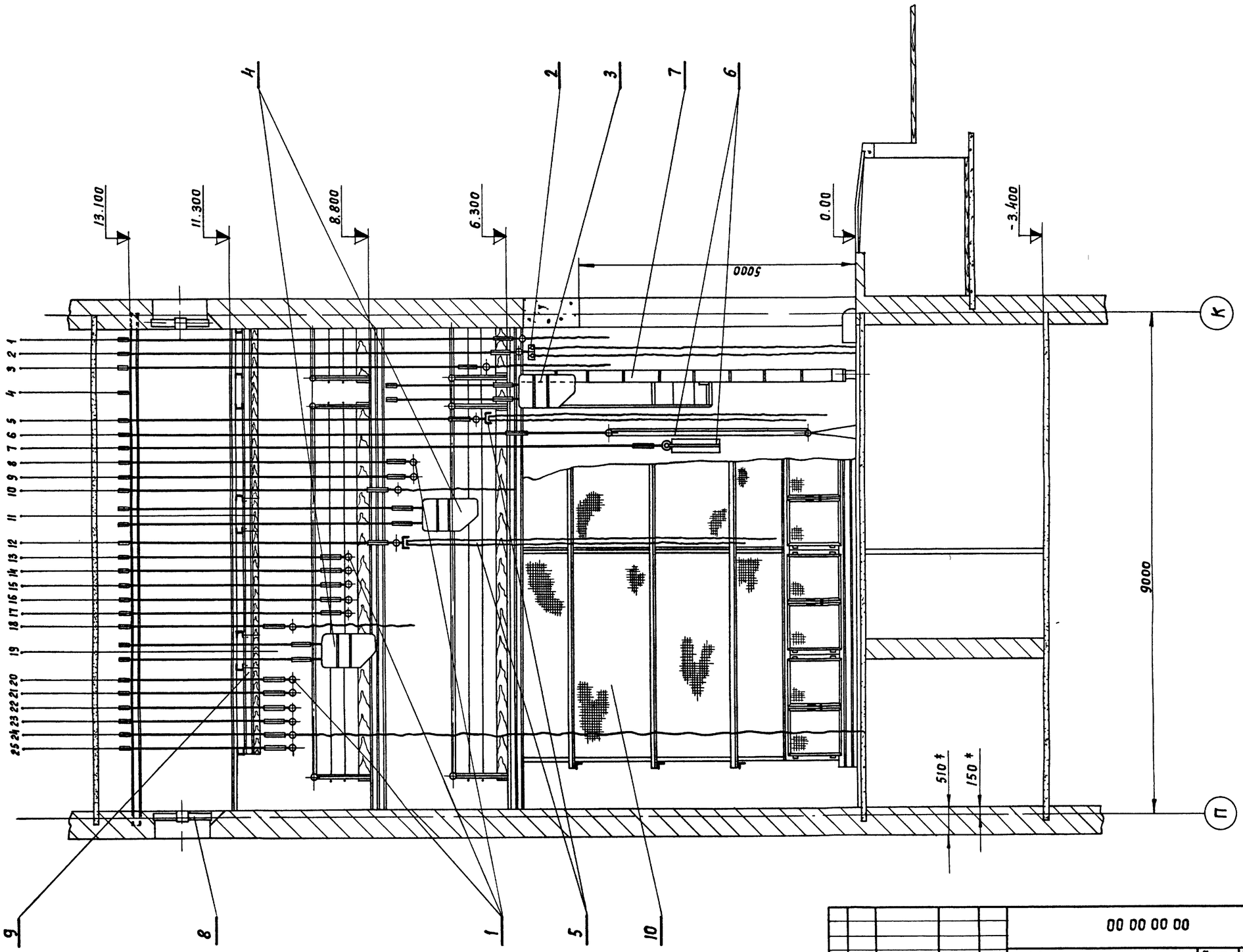

А - А

7019/VI

Инв. № подл.	Подпись и дата	Взам. инв. №	Инв. № дубл.	Подпись и дата	Типовой проект 264-12-155	Альбом VI

Изм.	Лист	№ докум.	Подп.	Дата
Разраб.		Бычков		1976
Провер.		Олифир		
Т. контр.		Омельчук		
Н. контр.		Олифир		
Утв.		Шрага		

00 00 00 00

Механическое оборудование сцены. Сборочный чертеж

Лит.	Масса	Масштаб
Р Ч		1:50

Лист 2 Листов 3

УНИИПГСС

Копировал Иванова

Формат А2

Сводная таблица подъемного оборудования

NN п/п	Детали и узлы блоков / Наименование объектов оборудования	Кол-во	Блоки Ф 210: 1-но ручьев	2-х ручьев	3-х ручьев	5 ручьев угловой	1-но ручьев угл.	Противовесы кг: Декорационные Q=200	Q=300	Q=500	Софитные Q=600	Q=800	Канат стальной в метрах Ф6.4	Ф8.8	Канат пеньковый Ф191	Номера подъемов
1	Антрактный раздвижной занавес	1	1	1	1	1	1	-	-	1	-	-	60	—	26	2
2	Падуги	4	4	4	4	4	4	4	-	-	-	-	240	-	104	1, 3, 10, 18
3	Софитный подъем I плана	1	2	4	-	-	2	-	-	-	1	-	—	60	26	4
4	Софитный подъем II и III планов	2	4	4	6	2	2	-	-	-	-	2	-	240	52	11, 19
5	Попланные занавеси	2	2	2	2	2	2	—	2	-	-	-	120	-	52	5, 12
6	Декорационный подъем	14	14	14	14	14	14	-	14	-	-	-	840	-	364	7, 8, 9, 13, 14, 15, 16, 17, 20, 21, 22, 23, 24, 25
7	Широкий экран	1	1	1	1	1	1	-	-	1	-	-	60	—	26	6
	Итого:	25	28	30	28	24	26	4	16	2	1	2	1320	300	650	1 ÷ 25

Прочее оборудование

NN п/п	Наименование	Кол. компл.
1	Портальные кулисы	1
2	Дымовые клапаны	1
3	Направляющие противовесов	1
4	Сетчатое ограждение	1

7019/VI

Инв. № подл.	Подпись и дата	Взам. инв. №	Инв. № дубл.	Подпись и дата	Типовой проект 264-12-155	Альбом VI

Инв.	Лист	№ докум.	Подпись	Дата	00.00.00.00
Разраб.	Бычков			1976	Механическое оборудование сцены
Провер.	Олифир				Лит. Р Ч; Масса —; Масшт. —
Т. контр.	Омельчук				Лист 3; Листов 3
Н. контр.	Олифир				УНИИПГСС
Утв.	Шрага				
Копир.	Эпельбаум				Формат 22

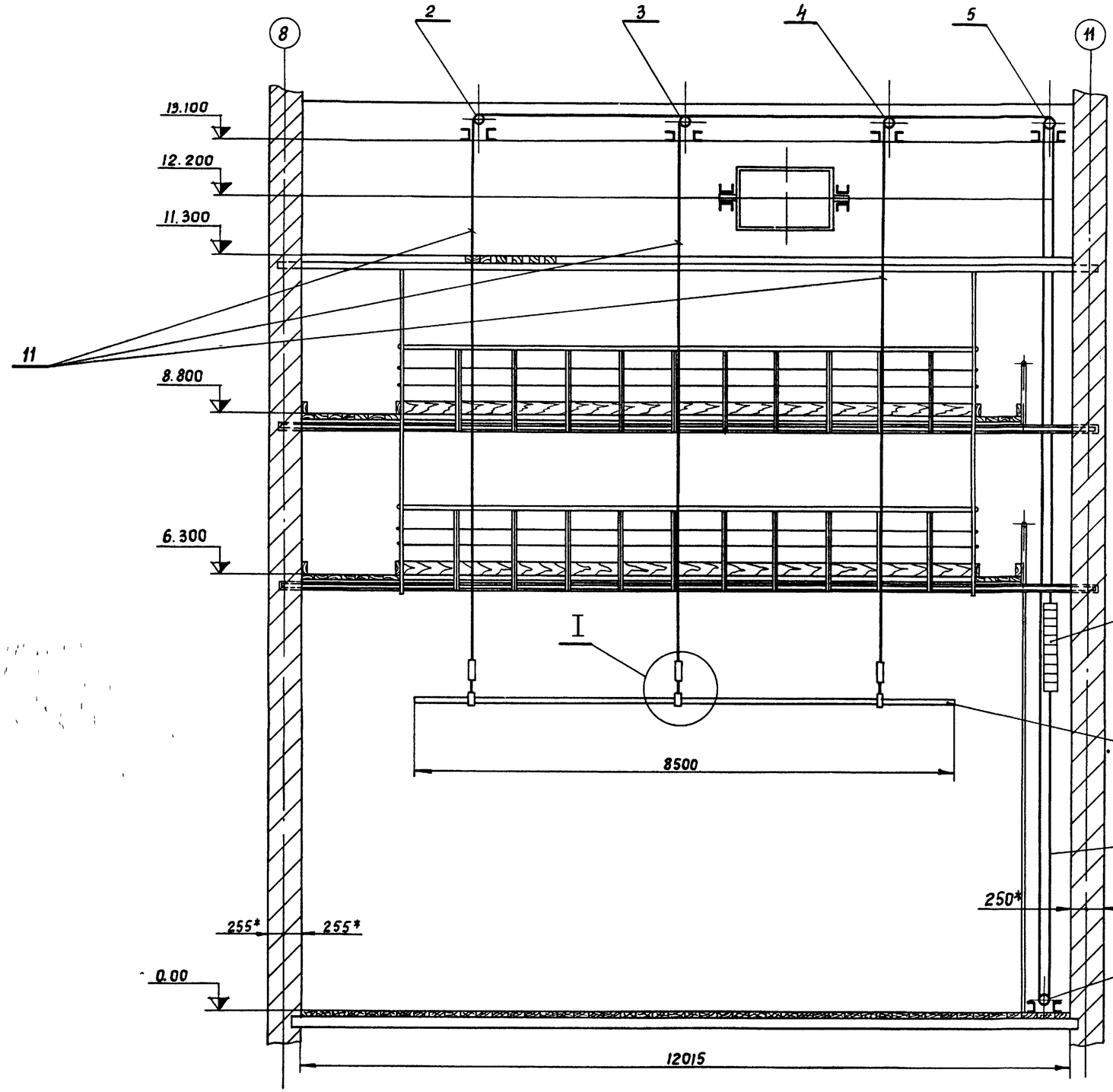

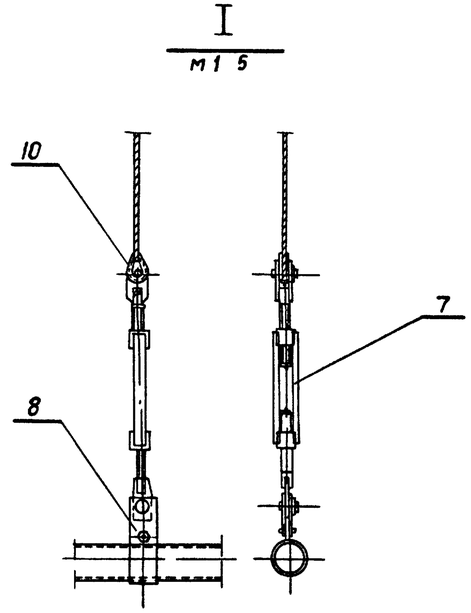

Инв. № подл.	Подпись и дата	Взам. инв. №	Инв. № дубл.	Подпись и дата	Типовой проект 264-12-455 Альбом VI

7019/VI

Изм.	Кол.	№ докум.	Подп.	Дата
Разраб.		Бычков		1976
Провер.		Олифир		
Т. контр.		Омельчук		
Н. контр.		Олифир		
Утв.		Шрага		
Копир		Куц		

01 00 00.00

Декорационный подъем

Лит.	Масса	Масштаб
Р Ч	4400	1 50
Лист 1	Листов 1	

УНИИПГСС

Формат А2

			Обозначение	Наименование		Примечание
				Документация		
12			01.01.00 00	Сборочный чертеж		
				Детали		
11		1	01.01 00 01	Заглушка	2	
				Материалы		
				Труба 50		
				ГОСТ 3262-62		
				l = 8500	1	41.5 кг

Альбом VI | Типовой проект 264-12-155 | Подпись и дата | Инв. N дубл. | Взам. инв. N | Подпись и дата | Инв. N подл.

Изм.	Лист	N докум.	Подп.	Дата
Разраб.		Бычков		1976
Провер.		Олифир		
Н. контр.		Олифир		
Утв.		Шрага		

01 01 00 00

Штанга

Лит.	Лист	Листов
РУ	1	1

УНИИПГСС

Формат 11

02.02.00.04

▽4(▽)

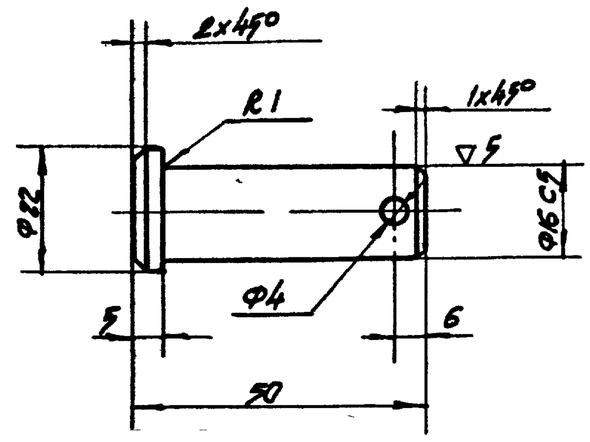

Альбом VI | Типовой проект 264-12-155 | Подпись и дата | Инв. N дубл. | Взам. инв. N | Подпись и дата | Инв. N подл.

Изм.	Лист	N докум.	Подпись	Дата
Разраб.		Бычков		1976
Провер.		Олифир		
Т. контр.		Омельчук		
Н. контр.		Олифир		
Утв.		Шрага		

02 02 00 04

Палец

Лит.	Масса	Масшт.
РУ	009	1:1

Лист 1 | Листов 1

Круг 25 ГОСТ 2590-71 / ст.3 ГОСТ 535-58*

УНИИПГСС

Формат 11

---

00 00 10 10

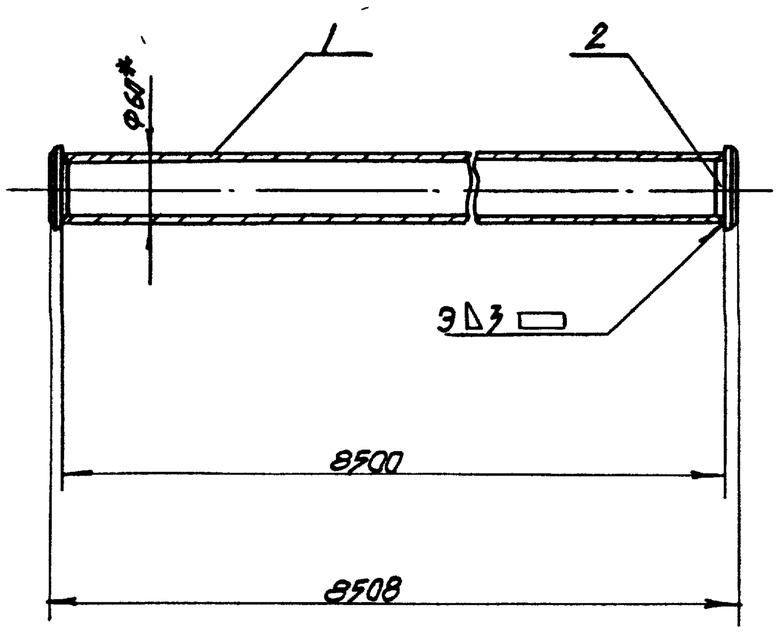

* Размеры для справок

Сварные швы зачистить ▽3

Альбом VI | Типовой проект 264-12-155 | Подпись и дата | Инв. N дубл. | Взам. инв. N | Подпись и дата | Инв. N подл.

ЛЛ/6101

Изм.	Лист	N докум.	Подпись	Дата
Разраб.		Бычков		1976
Провер.		Олифир		
Т. контр.		Омельчук		
Н. контр.		Олифир		
Утв.		Шрага		

01.01 00 00

Штанга (сборочный чертеж)

Лит.	Масса	Масшт.
РУ	36.3	1:5

Лист | Листов 1

УНИИПГСС

Формат 11

10.00 10 10

▽4(▽)

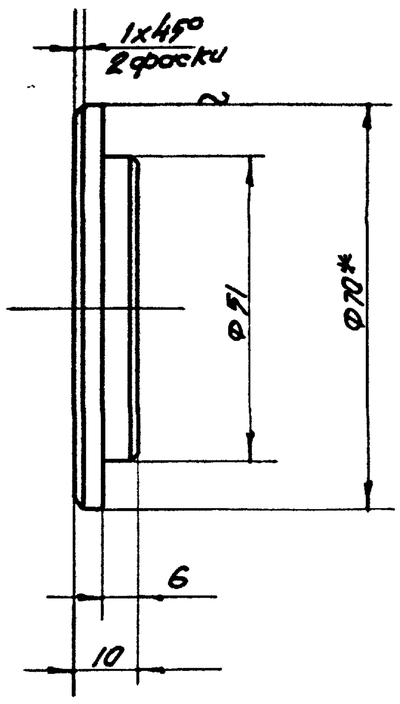

Размеры для справок

Острые кромки притупить

Альбом VI | Типовой проект 264-12-155 | Подпись и дата | Инв. N дубл. | Взам. инв. N | Подпись и дата | Инв. N подл.

Изм.	Лист	N докум.	Подпись	Дата
Разраб.		Бычков		1976
Провер.		Олифир		
Т. контр.		Омельчук		
Н. контр.		Олифир		
Утв.		Шрага		

01.01.00 01

Заглушка

Лит.	Масса	Масшт.
РУ	02	1:1

Лист | Листов 1

Круг 70 ГОСТ 2590-71 / ст 3 ГОСТ 535-58*

УНИИПГСС

21

Копир Эпельбаум

Формат 11

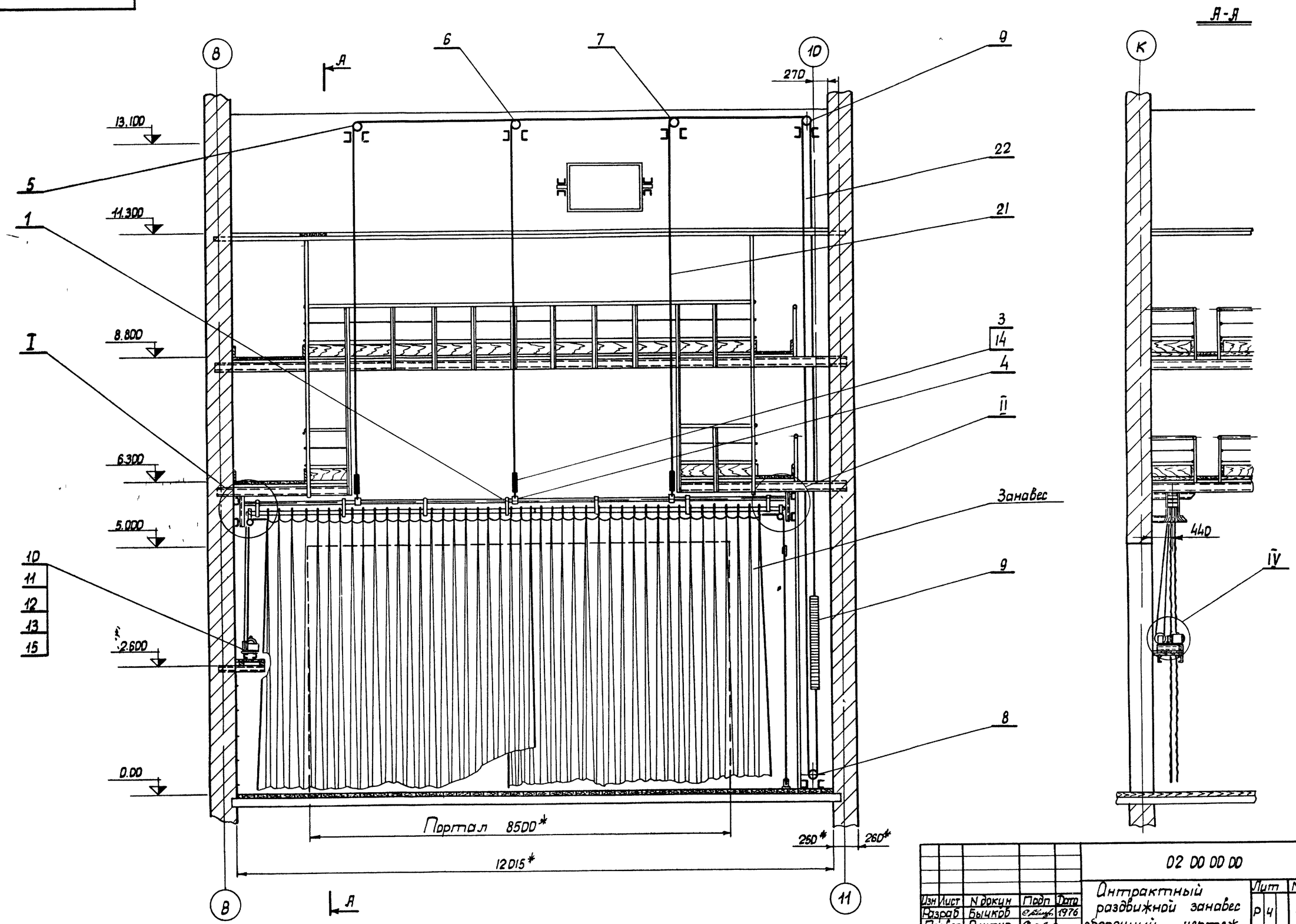

7019/VI

Изм	Лист	N докум	Подп	Дата	02 00 00 00			
Разраб		Бычков		1976	Антрактный раздвижной занавес сборочный чертеж	Лит	Масса	Масшт
Провер		Олифир				Р 4	486	1 50
Т контр		Онельчук				Лист 1	Листов 2	
Н контр		Олифир				УНИИПГСС		
Утв		Шрага						

Копировала

Формат 22

Инв. N подл	Подпись и дата	Взам инв. N	Инв. N дубл	Подпись и дата	Типовой проект 264-12-155	Альбом VI

I

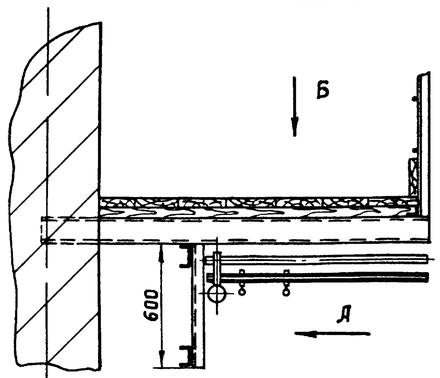

Вид А

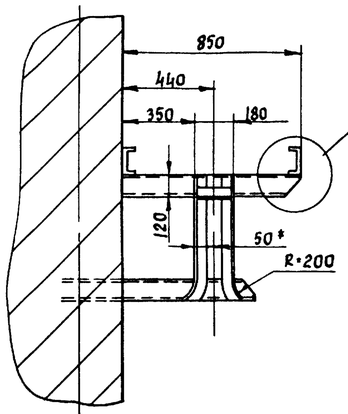

II

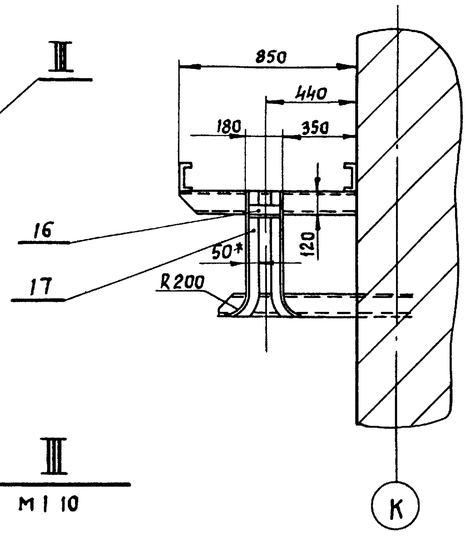

Вид В

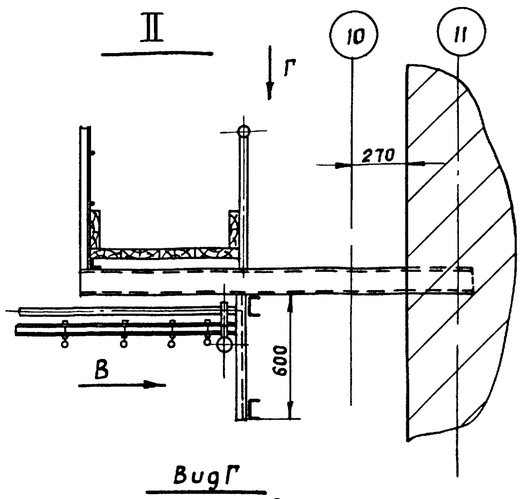

Вид Б

Настил условно снят

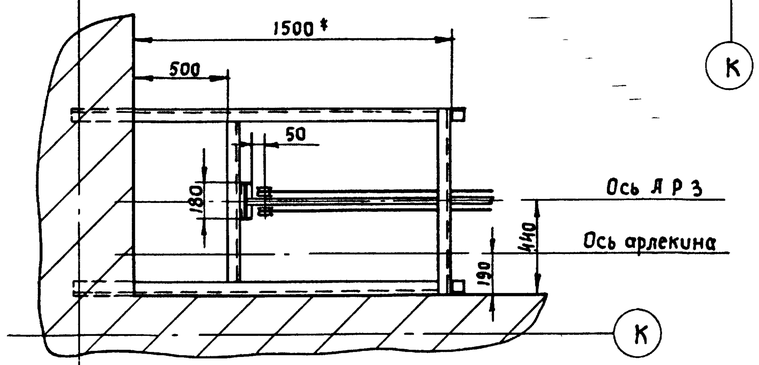

III

М 1 10

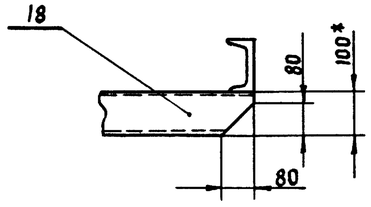

Вид Г

Настил условно снят

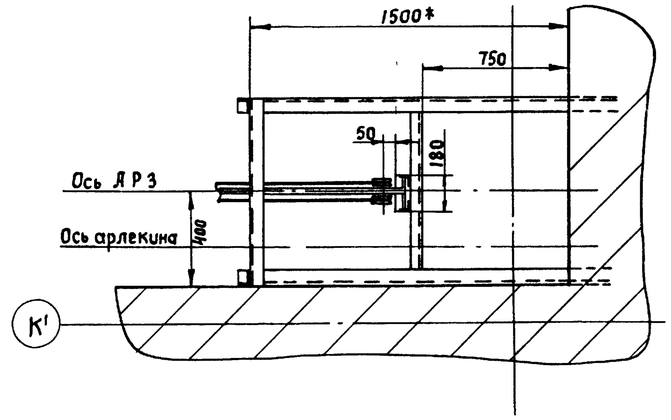

IV

М 1 10

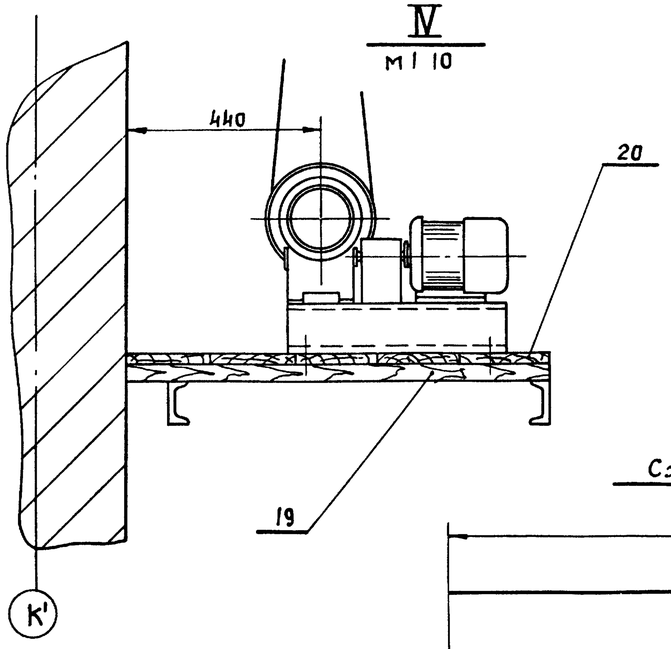

Соединение рельса

М 1 2

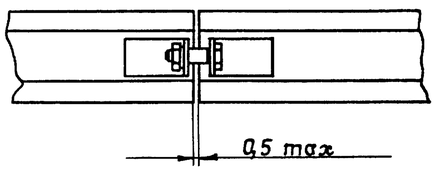

Схема сборки дороги занавеса

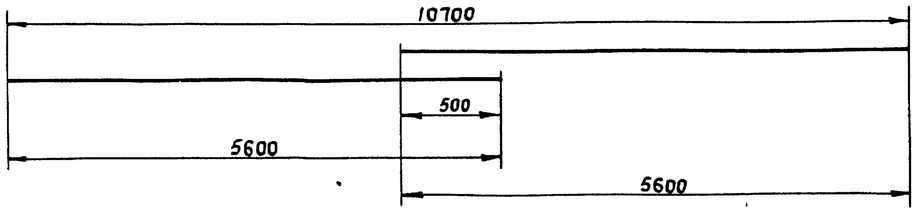

Примечание.

1 Для антрактного раздвижного занавеса применен механизм МПЗ-1, выпускаемый Ростовским киномеханическим з-дом

2 При заказе указать а) рельс прямой
б) общая длина рельса - 12,0 м

3 Техническая характеристика.
а) максимальное тяговое усилие - 125 кг
б) скорость движения шторы - 0,3 м/сек
в) электродвигатель АОЛ-2-12Б, N = 0,6 квт
n = 910 об/мин
V = 220-380 в

4 Аварийный привод - ручной

7019/VI

Изм	Лист	N докум	Подп	Дата
Разраб		Бычков		1976
Провер		Олифир		
Т контр		Омельчук		
Н контр		Олифир		
Утв		Шрага		
Копиров		Куц		

02 00 00 00

Антрактно-раздвижной занавес (сборочный чертеж)

Лит	Масса	Масшт
Р Ч	486	1:20
Лист 2	Листов 2	

УНИИПГСС

Формат 22

Альбом VI

Типовой проект 264-2/155

Подпись и дата

Инв. N дубл.

Взам. инв. N

Подпись и дата

Инв. N подл.

Формат	Зона	Поз	Обозначение	Наименование	Кол	Примечание
				Документация		
			02 00 00 00	Сборочный чертеж		
22				лист 1		
22				лист 2		
				Сборочные единицы		
		1	02 01 00 00	Штанга	1	
		2	02 02 00 00	Противовес Q=500кг	1	
		3	50 - 45	Стяжка		
				Серия 2 290-3	3	
		4	50 - 50	Подвеска		
				Серия 2 290-3	3	
		5	50 - 142	Блок 1но ручьевой		
				ф210мм		
				Серия 2 290-3	1	
		6	50 - 145	Блок 2х ручьевой		
				ф210мм		
				Серия 2 290-3	1	

Альбом VI; Типовой проект 264 12-155; Подпись и дата; Инв № дубл; Взам инв №; Подпись и дата; Инв № подл

Изм.	Лист	№ докум	Подп	Дата	02 00.00 00		
Разраб		Бычков		1976	Антрактный раздвижной занавес	Лит рч	Лист 1	Листов 3
Проверил		Олифир				УНИИПГСС	
Н контр		Омельчук					
Утв		Шрага					

Формат 11

Формат	Зона	Поз	Обозначение	Наименование	Кол	Примечание
		7	50 - 146	Блок 3х ручьевой		
				ф210 мм		
				Серия 2 290-3	1	
		8	50 - 152	Блок 1но ручьевой		
				ф190мм угловой		
				Серия 2 290-3	1	
		9	50 - 154	Блок 5ти ручьевой		
				ф210мм угловой		
				Серия 2 290-3	1	
				Стандартные изделия		
		10		Болт М16×60		
				гост 7798-70*	4	
		11		Гайка М16		
				гост 5915-70*	4	
		12		Шайба пружинная		
				16Н 65Г		
				гост 6402-70*	4	
		13		Шайба 16 косая		
				гост 10906-66**	8	

Альбом VI; Типовой проект 264-12 155; Подпись и дата; Инв № дубл; Взам инв №; Подпись и дата; Инв № подл

Изм	Лист	№ докум	Подп	Дата	02 00.00 00	Стр 2

Формат 11

Формат	Зона	Поз	Обозначение	Наименование	Кол	Примечание
				Прочие изделия		
		14		Коуш 25		
				гост 2224-72	3	
		15		Механизм предэкранного		
				занавеса МПЗ-1	1	
				Материалы		
				Уголок 50×50×5		
				гост 8509-72		
		16		ℓ=180мм	2	1.4кг
		17		ℓ=620мм	4	9.4кг
				Швеллер №10		
				гост 8240-72		
		18		ℓ=850мм	2	14.8кг
				Сосна II сорт		
				гост 8486-66		
		19		80×80×1000	2	
		20		200×40×550	5	
		21		Канат 6,4-Г-В-Н-160		
				гост 3077-69 п/м	60	
		22		Канат пеньковый		
				бельный ф191мм		
				гост 483-75 п/м	26	

Альбом VI; Типовой проект 264 12-155; Подпись и дата; Инв № дубл; Взам инв №; Подпись и дата; Инв № подл

Изм	Лист	№ докум	Подп	Дата	02 00 00 00	Стр 3

Формат 11

Формат	Зона	Поз	Обозначение	Наименование	Кол	Примечание
				Документация		
12			02 01 00 00	Сборочный чертеж		
				Детали		
11		1	02 01.00.01	Заглушка	2	
				Материалы		
		2		Труба 50 ℓ=10700		
				гост 3262-75	1	52.5кг

Альбом VI; Типовой проект 264 12-155; Подпись и дата; Инв № дубл; Взам инв №; Подпись и дата; Инв № подл

Изм.	Лист	№ докум	Подп	Дата	02 01 00 00		
Разраб		Бычков		1976	Штанга	Лит рч	Лист 1	Листов 1
Провер.		Олифир				УНИИПГСС	24
Н контр		Олифир					
Утв.		Шрага					

Копировала Гостомельская Формат 11

7019/VI

02.01.00.01

▽3 (~)

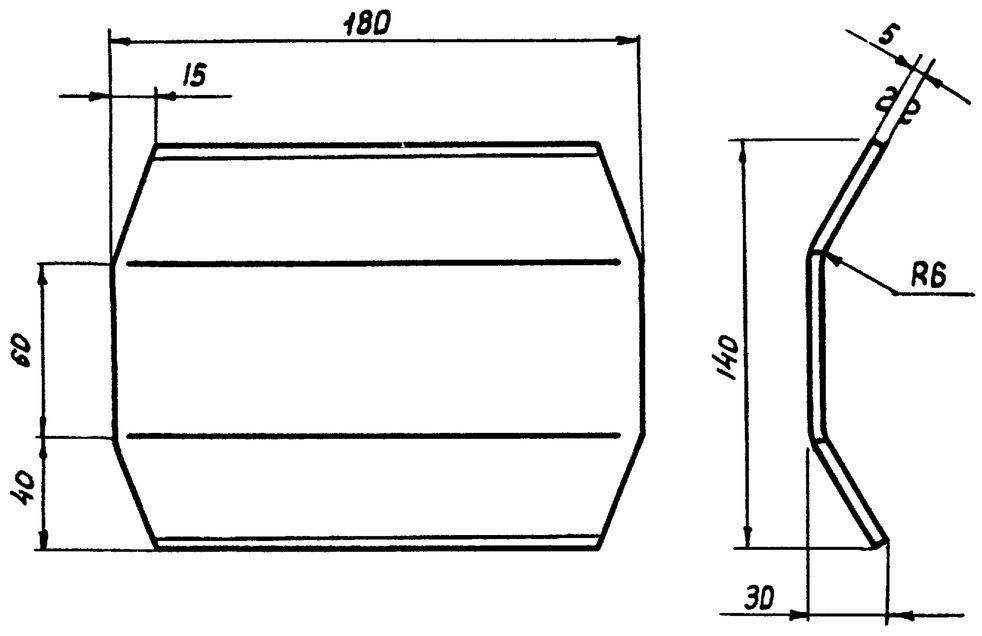

Острые кромки притупить

Изм	Лист	N докум.	Подп	Дата
Разраб		Бычков		1976
Провер		Олифир		
Т. контр		Омельчук		
Н. контр		Олифир		
Утв.		Шрага		

D2 D1 DD D1

Заглушка

Лит	Масса	Масш
Р Ч	1,1	1 2

Лист 1 Листов 1

Лист 5 ГОСТ 19903-74
Ст 3 ГОСТ 19282-73

УНИИПГСС

Формат 11

Формат	Зона	Поз	Обозначение	Наименование	Кол	Примечание
				Документация		
22			D2 D2 D1 DD	Сборочный чертеж		
				Детали		
11		1	D2 D2 D1 D1	Плита	1	
11		2	D2 D2 D1 D2	Щека	1	
11		3	D2 D2 D1 D3	Щека	1	
12		4	D2 D2. D1 D4	Стойка	1	
				Материалы		
				Уголок равнобокий 50×50×5 ГОСТ 8509-72		
		5		l=50	1	0,18кг
		6		l=80	4	1,3 кг

Изм	Лист	N докум.	Подп.	Дата
Разраб		Бычков		1976
Пров		Олифир		
Н. контр		Омельчук		
Утв.		Шрага		

D2. D2 D1 DD

Рама

Лит	Лист	Листов
Р4	1	1

УНИИПГСС

Формат 11

02 01.00 00.

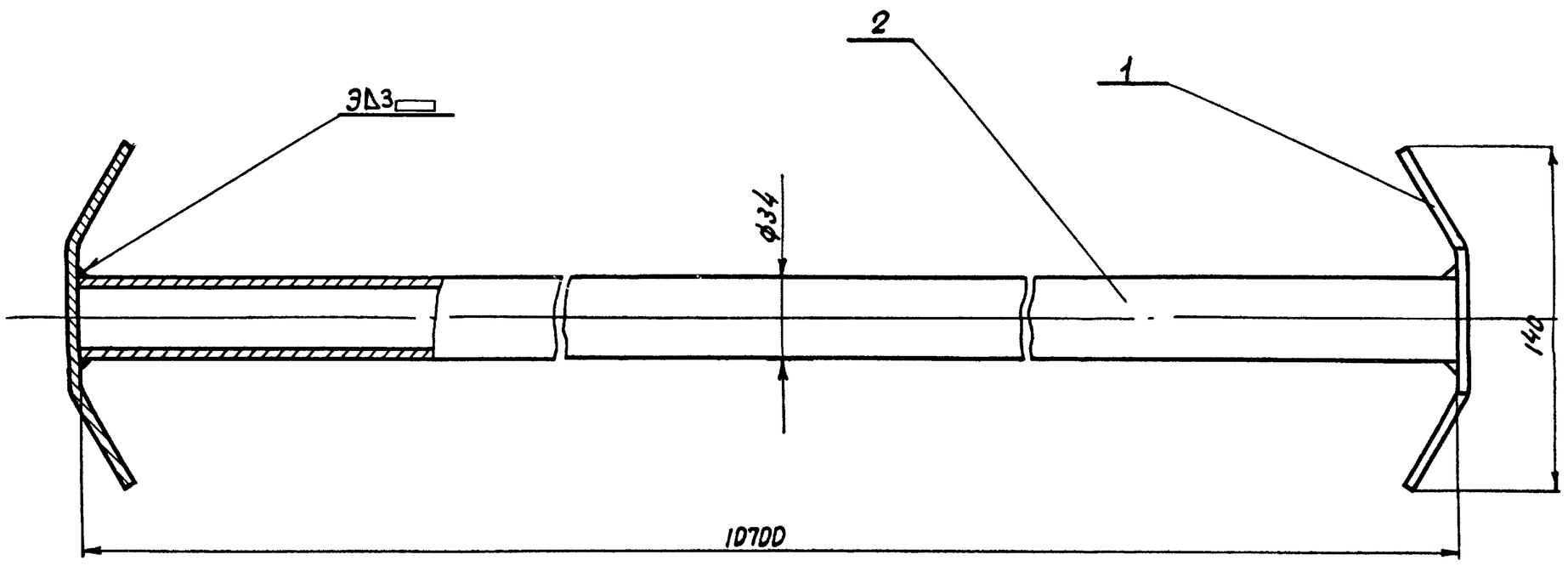

1 Сварку произвести электродом Э-42 ГОСТ 9467-60

2 Сварные швы зачистить ▽3.

Изм	Лист	N докум	Подп	Дата
Разраб		Бычков		1976
Провер		Олифир		
Т. контр		Омельчук		
Н. контр		Олифир		
Утв.		Шрага		

D2 D1 DD DD

Штанга в сборе (сборочный чертеж)

Лит.	Масса	Масшт
Р Ч	22,7	1·2

Лист 1 Листов 1

УНИИПГСС

25

Копировала

Формат 11

Инв N подл. | Подпись и дата | Взам инв N | Инв N дубл. | Подпись и дата | Типовой проект 264 12 155 | Альбом VI

Л/610/1

02 02 00.00

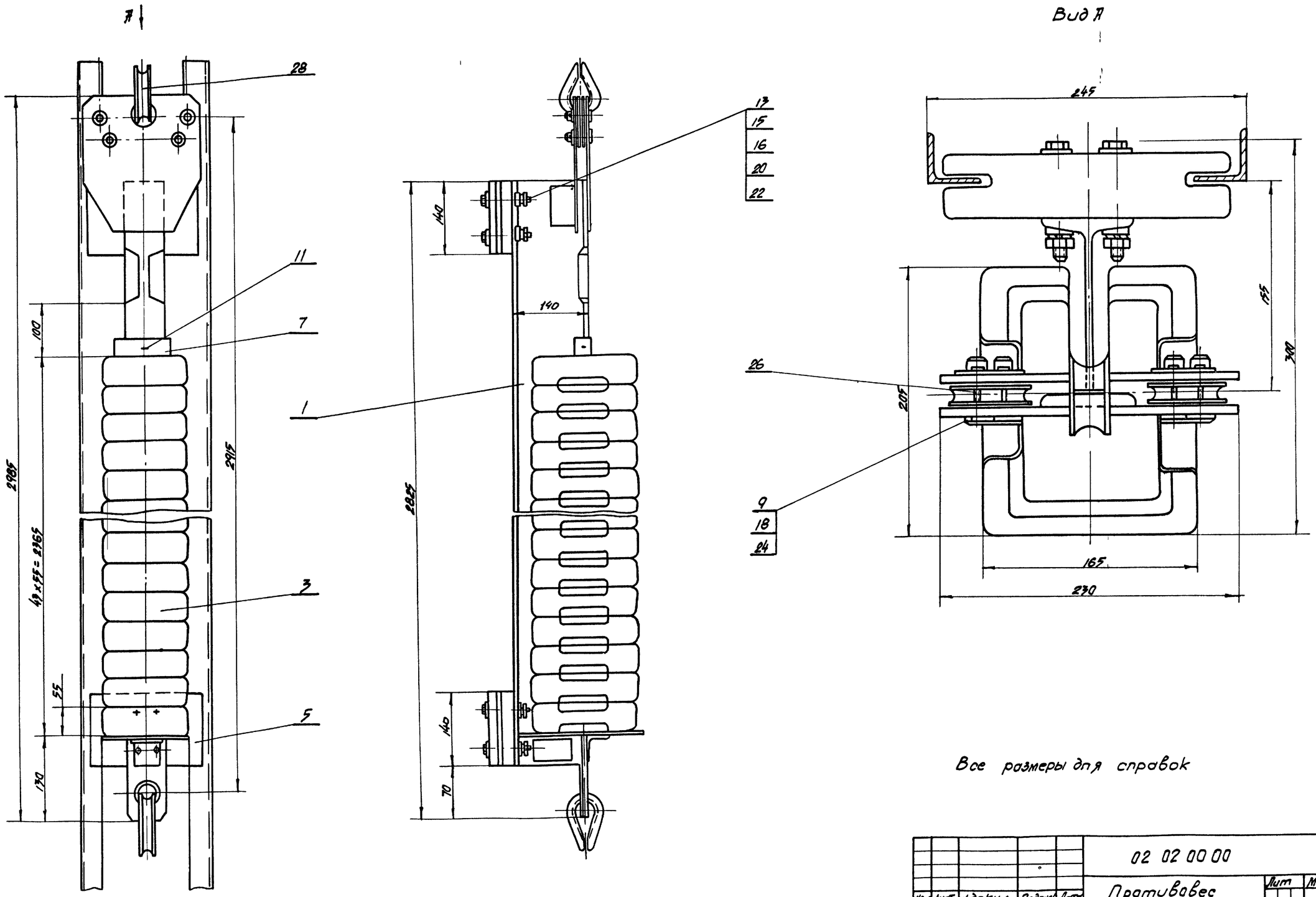

Все размеры для справок

7019/VI

					02 02 00 00			
Изм	Лист	N докум	Подпись	Дата	Противовес Q = 500 кг (сборочный чертеж)	Лит	Масса	Масшт
Разраб		Бычков		1976		Р Ч	506	1 2
Провер		Олифир				Лист 1	Листов 1	
Т контр.		Омельчук				УНИИПГСС		
Н.контр		Олифир						
Утв		Шрага						

Копиров Эпельбаум

Формат 22

Инв.N подл	Подпись и дата	Взамен инв.N	Инв.N дубл	Подпись и дата	Типовой проект 264-12 155	Альбом VI

02 02 00 01

~

А-А

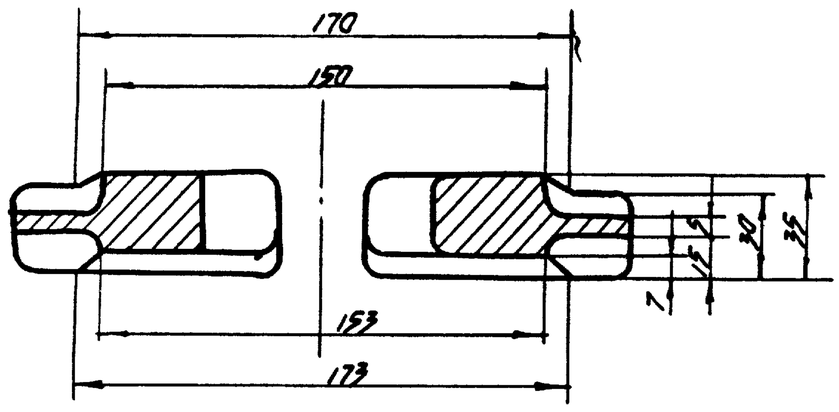

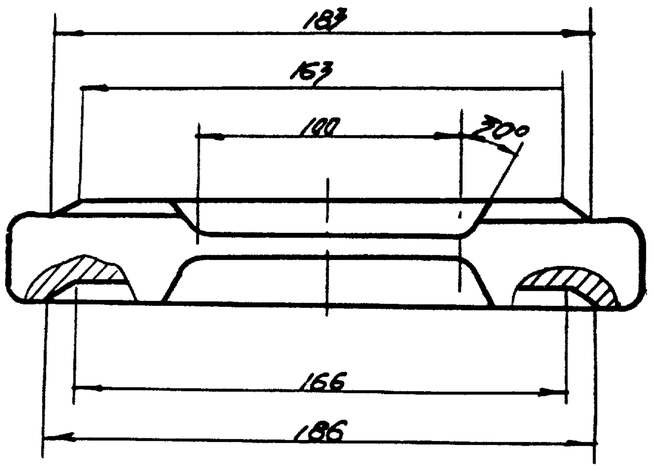

А

А

Литейные радиусы R=5мм

Литейные углы 2° не более

В сторону увеличения

Изм.	Кол.	N докум.	Подпись	Дата
Разраб.		Бычков		1976
Провер.		Олифир		
Т. контр.		Омельчук		
Н. контр.		Олифир		
Утв.		Шрага		

02 02 00 01

Груз

Лит.	Масса	Масшт.
Р	95	1:2

Лист 1 Листов 1

Чугун С 400 ГОСТ 1412-70

УНИИПГСС

Копир Эпельбаум

Формат 12

02 00 20 20

▽3 (▽)

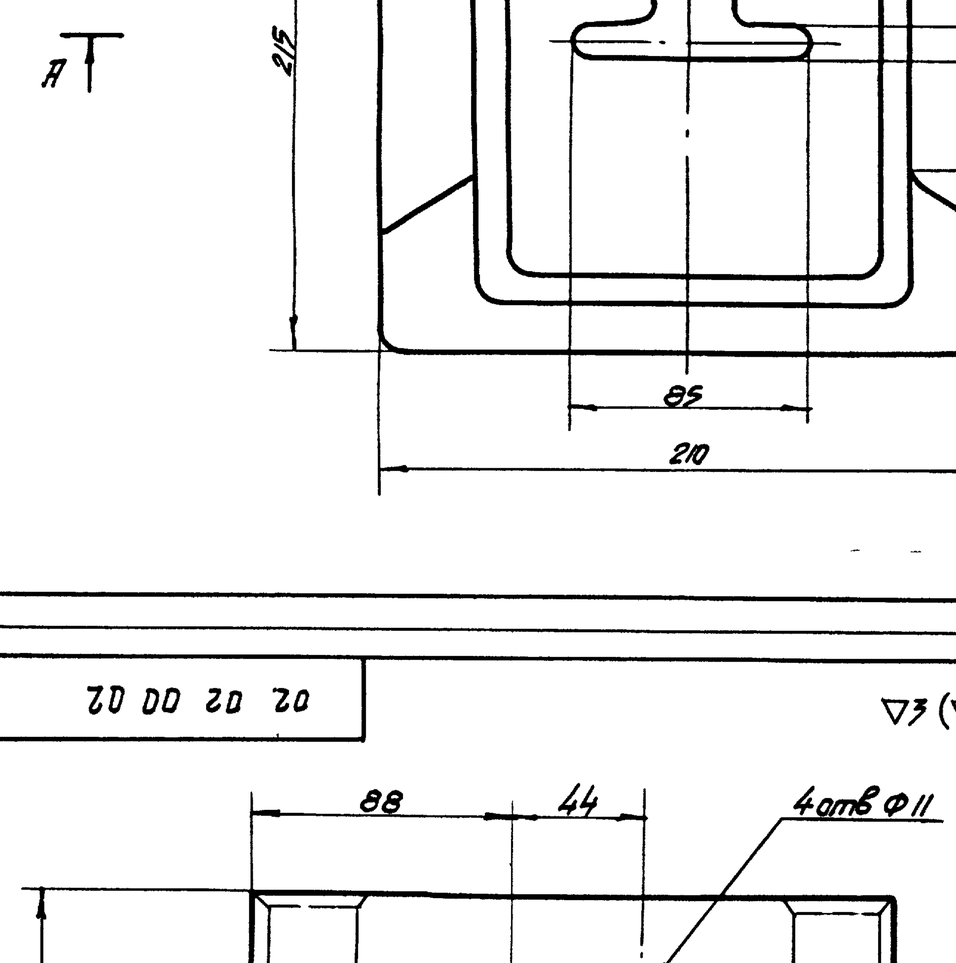

1,1/6101

* Размер для справок

Острые кромки притупить

Изм.	Кол.	N докум.	Подпись	Дата
Разраб.		Бычков		1976
Провер.		Олифир		
Т. контр.		Омельчук		
Н. контр.		Олифир		
Утв.		Шрага		

02 02 00 02

Ползун

Лит.	Масса	Масшт.
Р	2.0	1:2

Лист 1 Листов 1

Текстолит ПТМ-1-60 ГОСТ 5-72

УНИИПГСС

Формат 11

40 00 20 20

~ (▽)

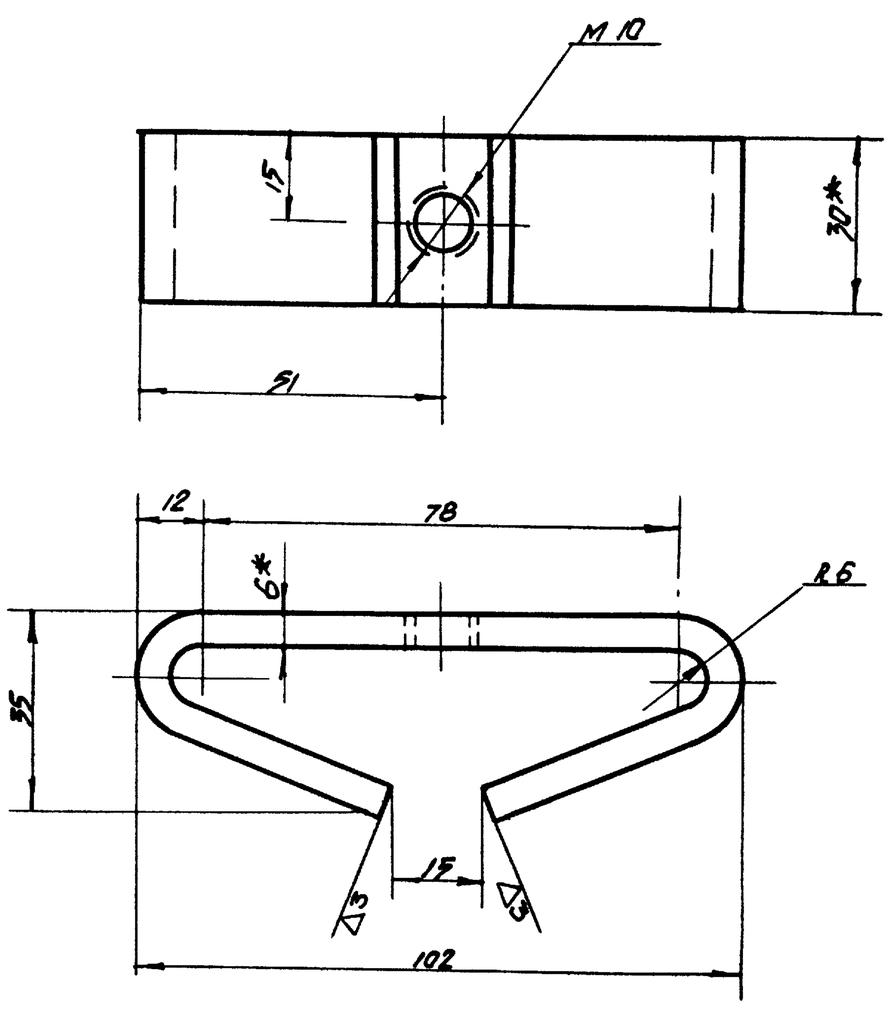

* Размеры для справок

Острые кромки притупить

Изм.	Кол.	N докум.	Подпись	Дата
Разраб.		Бычков		1976
Провер.		Олифир		
Т. контр.		Омельчук		
Н. контр.		Олифир		
Утв.		Шрага		

02 02 00 03

Скоба

Лит.	Масса	Масшт.
Р	0,28	1:1

Лист 1 Листов 1

Полоса 6х30 ГОСТ 103-57* Ст 3 ГОСТ 535-58**

УНИИПГСС

27

Формат 11

Инв. N подл. | Подпись и дата | Взам. инв. N | Инв. N дубл. | Подпись и дата | Типовой пр-т 264 12-155 Альбом VI

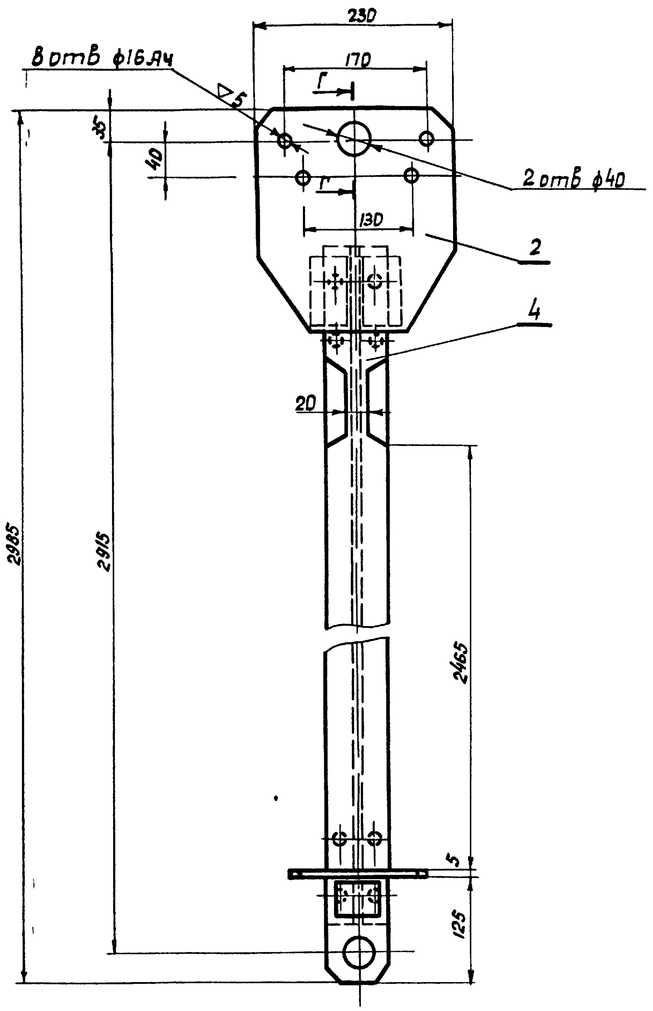

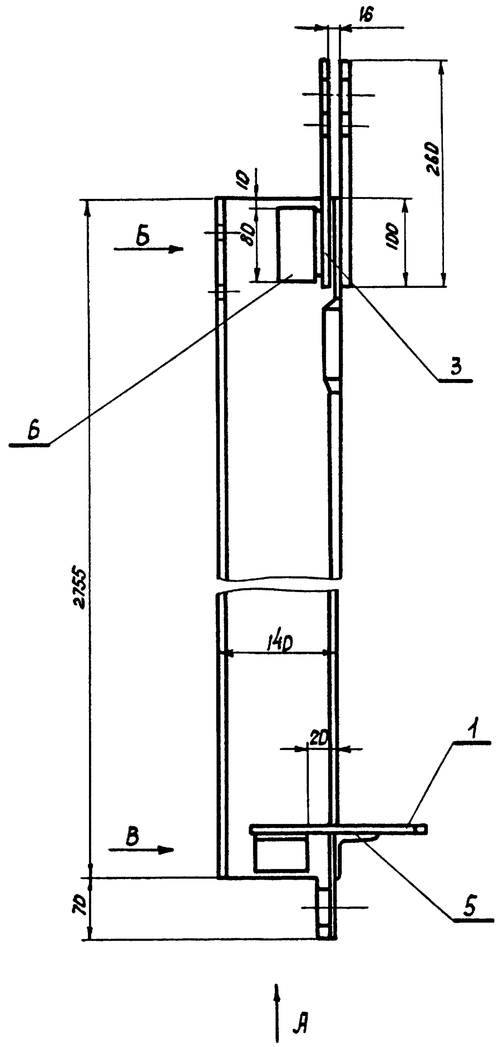

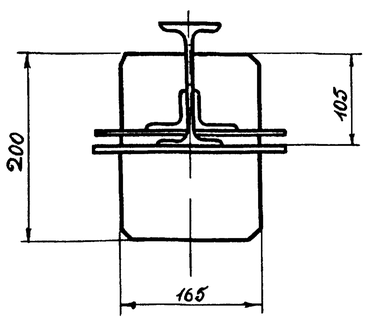

Вид А

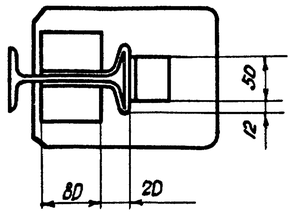

Вид Б

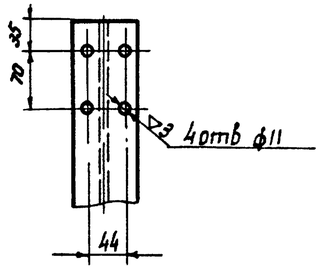

Вид В

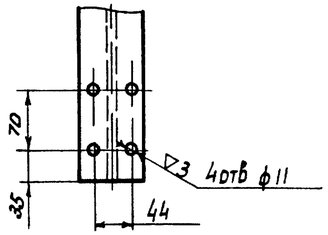

Г-Г

М1:2

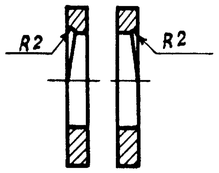

1 Сварку производить электродом Э-42 ГОСТ 9467-60 Катет шва равен 5мм

2 После сварки швы зачистить ▽3

7019/VI

					02 02 01 00		
Изм.	Лист	N докум.	Подпись	Дата	Рама (сборочный чертеж)	Лит.	Масса	Масшт.
Разраб.		Бычков		1976		Р	4635	1:5
Провер.		Олифир				Лист 1	Листов 1
Т.контр.		Омельчук					
Н.контр.		Олифир				УНИИПГСС	
Утв.		Шрага					
Копир.		Пульман				Формат 22	

Инв. N подл. | Подпись и дата | Взам. инв. N | Инв. N дубл. | Подпись и дата | Типовой проект 264-12-155 | Альбом VI

10 10 20 20

2 (▽)

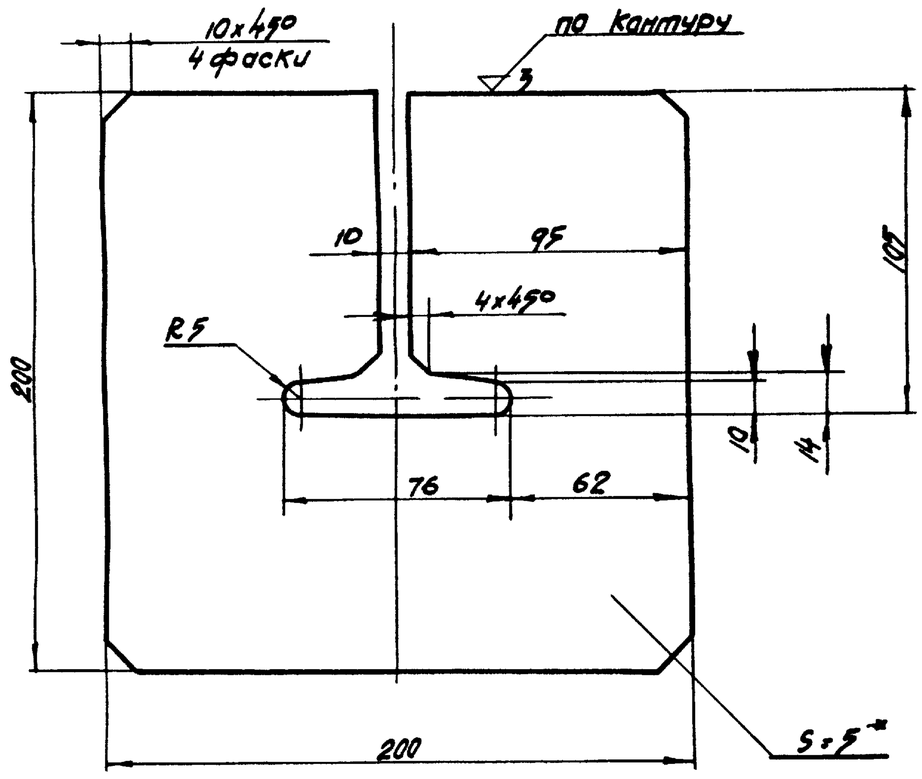

* Размер для справок

Острые кромки притупить

Изм.	Лист	N докум.	Подпись	Дата
Разраб.		Бычков		1976
Провери.		Олифир		
Т. контр.		Омельчук		
Н. контр.		Олифир		
Утв.		Шрагер		

02 02 01 01

Плита	Лит	Масса	Масшт
	Р	17	1:2
	Лист 1	Листов 1	
Лист 5 ГОСТ 19903-74 / СТ3 ГОСТ 19282-73	УНИИПГСС		

Типовой проект 264-12-155 Альбом VI

Подпись и дата | Инв. N подл. | Подпись и дата | Взам. инв. N | Инв. N дубл. | Подпись и дата

Формат А1

02 02 01 02

2 (▽)

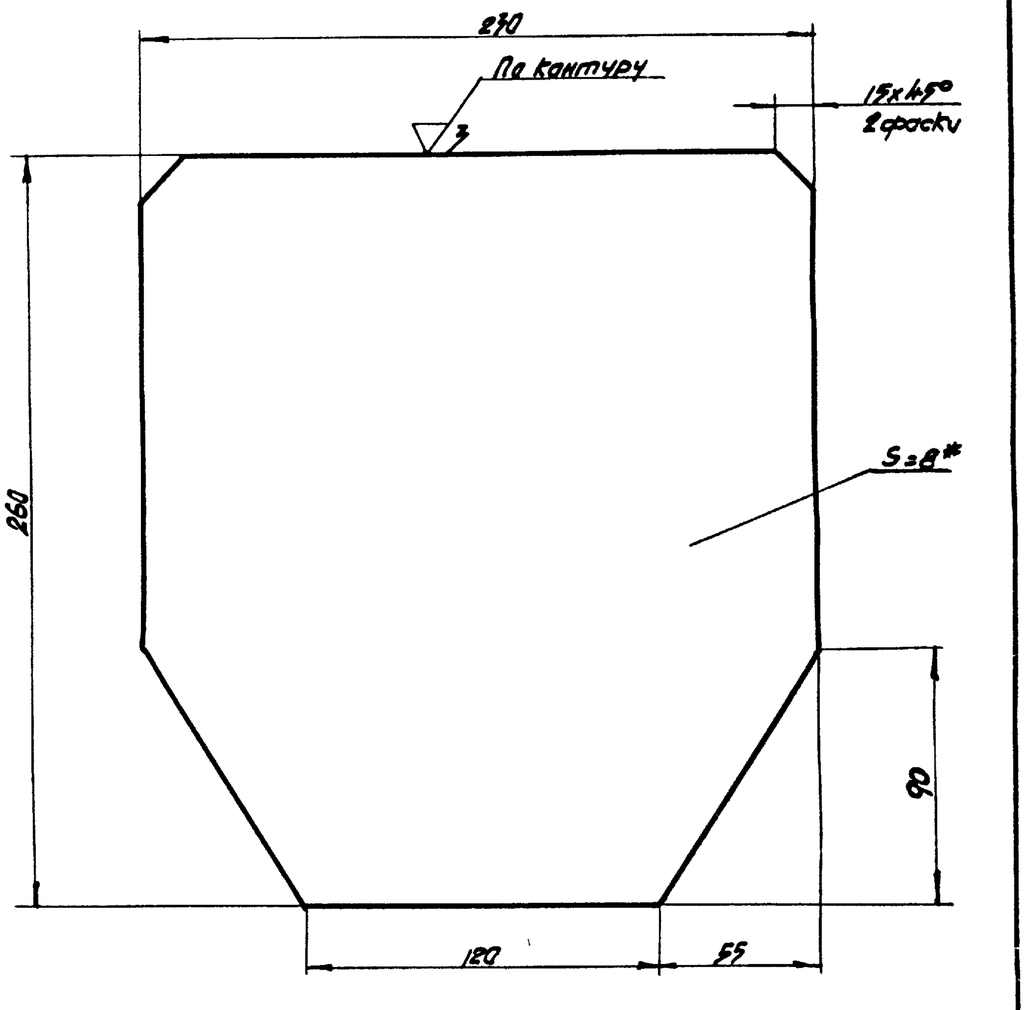

* Размер для справок

Острые кромки притупить

Изм.	Лист	N докум.	Подпись	Дата
Разраб.		Бычков		1976
Провер.		Олифир		
Т. контр.		Омельчук		
Н. контр.		Олифир		
Утв.		Шрагер		

02 02 01 02

Щека	Лит	Масса	Масшт
	Р	32	1:2
	Лист 1	Листов 1	
Лист 8 ГОСТ 19903-74 / СТ3 ГОСТ 19282-73	УНИИПГСС		

Типовой проект 264-12-155 Альбом VI

Подпись и дата | Инв. N подл. | Подпись и дата | Взам. инв. N | Инв. N дубл. | Подпись и дата

Формат А1

02 02 01 03

2 (▽)

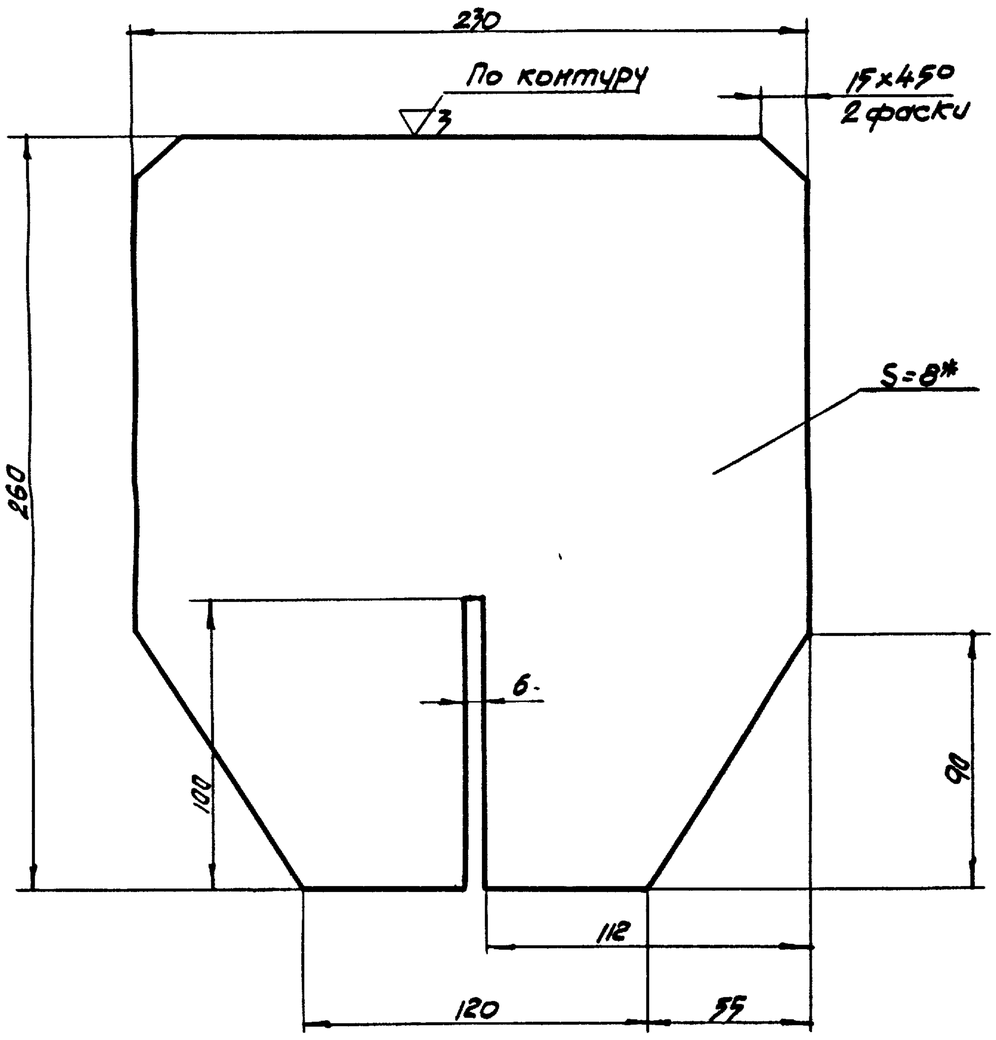

* Размер для справок

Острые кромки притупить

14/6107

Изм.	Лист	N докум.	Подпись	Дата
Разраб.		Бычков		1976
Провери.		Олифир		
Т. контр.		Омельчук		
Н. контр.		Олифир		
Утв.		Шрагер		

02 02 01 03

Щека	Лит	Масса	Масшт
	Р	3,1	1:2
	Лист 1	Листов 1	
Лист 8 ГОСТ 19903-74 / Ст.3 ГОСТ 19282-73	УНИИПГСС		

Типовой проект 264-12-155 Альбом VI

Подпись и дата | Инв. N подл. | Подпись и дата | Взам. инв. N | Инв. N дубл. | Подпись и дата

Формат А1

10 10 20 20

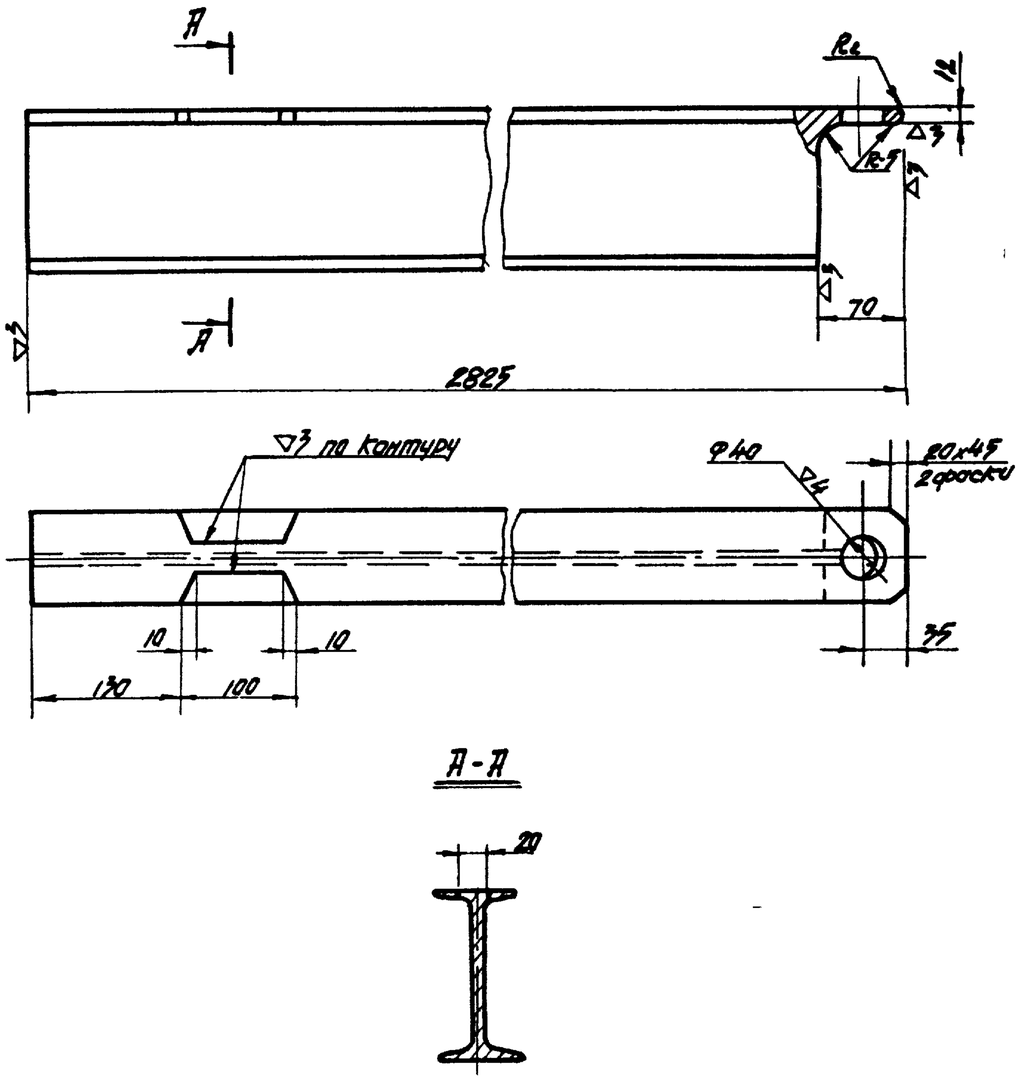

Изм.	Лист	N докум	Подпись	Дата
Разраб.		Бычков		1976
Провер.		Олифир		
Т. контр.		Омельчук		
Н. контр.		Олифир		
Утвер.		Шрагер		

02 02 01-04

Стойка	Лит.	Масса	Масшт
	Р	370	1:5
	Лист 1	Листов 1	
Двутавр 14 ГОСТ 8239 72 / Ст 3 ГОСТ 535-58*	УНИИПГСС		20

Копир Эпельбаум

Подпись и дата | Инв. N подл. | Подпись и дата | Взам. инв. N | Инв. N дубл. | Подпись и дата

Формат А1

Формат	Зона	Поз	Обозначение	Наименование	Кол	Примечание
				Документация		
			02 02 00.00	Сборочный чертеж		
22				лист 1		
				Сборочные единицы		
11		1	02 02 01 00	Рама	1	
				Детали		
12		3	02 02 00 01	Груз	43	
11		4	02 02 00 02	Ползун	2	
11		5	02 02 00 03	Скоба	1	
11		6	02 02 00 04	Палец	4	
				Стандартные изделия		
				Болт ГОСТ 7798-70*		
		8		М10×25	1	
		9		М10×90	8	

Альбом VI | Типовой проект 264-12-155 | Подпись и дата | Инв. № дубл. | Взам. инв. № | Подпись и дата | Инв. № подл.

Изм.	Лист	№ докум.	Подп.	Дата
Разраб.		Бычков		1976
Прейер.		Олифир		
Н. контр.		Олифир		
Утв.		Шрага		

02 02 00 00

Противовес
Q = 500 кг

Лит	Лист	Листов
Р Ч	1	2

УНИИПГСС

Формат II

Формат	Зона	Поз	Обозначение	Наименование	Кол	Примечание
		11		Гайка М10		
				ГОСТ 5915-70*	8	
				Шайба ГОСТ 11371-68*		
		13		Шайба 10	8	
		14		Шайба 16	4	
		16		Шайба пружинная		
				10 Н65Г		
				ГОСТ 6402-70*	8	
		18		Шайба 10 косая		
				ГОСТ 10906-66**	8	
		20		Шплинт 4×25		
				ГОСТ 397-66*	4	
				Прочие изделия		
		22		Коуш 25		
				ГОСТ 2224-72	3	
		24		Коуш Р-0.6		
				ГОСТ 9689-72*	2	

Альбом VI | Типовой проект 264-12-155 | Подпись и дата | Инв. № дубл. | Взам. инв. № | Подпись и дата | Инв. № подл.

Изм.	Лист	№ докум.	Подп.	Дата

02.02 00.00

Стр. 2

Формат II

Формат	Зона	Поз	Обозначение	Наименование	Кол	Примечание
				Документация		
			03 00 00 00	Сборочный чертеж		
22				лист 1		
22				лист 2		
				Сборочные единицы		
22		1	03 01 00 00	Софитная ферма		
				1-го плана	1	
		2	50-45	Стяжка		
				Серия 2 290-3	4	
		3	50-142	Блок 1но ручьевой		
				ф 210 мм		
				Серия 2 290-3	2	
		4	50-145	Блок 2х ручьевой		
				ф 210 мм		
				Серия 2 290-3	4	
		5	50-152	Блок 1но ручьевой		
				ф 210 угловой		
				Серия 2 290-3	2	

Альбом VI | Типовой проект 264-12-155 | Подпись и дата | Инв. № дубл. | Взам. инв. № | Подпись и дата | Инв. № подл.

Изм.	Лист	№ докум.	Подп.	Дата
Разраб.		Бычков		1976
Провер.		Олифир		
Н. контр.		Омельчук		
Утв.		Шрага		

03 00 00 00

Софит
1-го плана

Лит	Лист	Листов
Р Ч	1	2

УНИИПГСС

Формат II

Формат	Зона	Поз	Обозначение	Наименование	Кол	Примечание
		6	50-318	Противовес софитный		
				Q = 600 кг		
				Серия 2 290-3	1	
				Прочие изделия		
		7		Коуш 34		
				ГОСТ 2224-72	4	
				Материалы		
		8		Канат 8,8-Г-В-Н-60		
				ГОСТ 3077-69	60	п/м
		9		Канат пеньковый		
				ф 19 I бельный		
				ГОСТ 483-75	26	п/п
		10		Лист 8×450×450		
				ГОСТ 19903-74		
				Ст 3 ГОСТ 19282-73	6	76.3 кг

Альбом VI | Типовой проект 264-12-155 | Подпись и дата | Инв. № дубл. | Взам. инв. № | Подпись и дата | Инв. № подл.

Изм.	Лист	№ докум.	Подп.	Дата

03 00 00 00

Стр. 2

Копировал Куц

Формат II

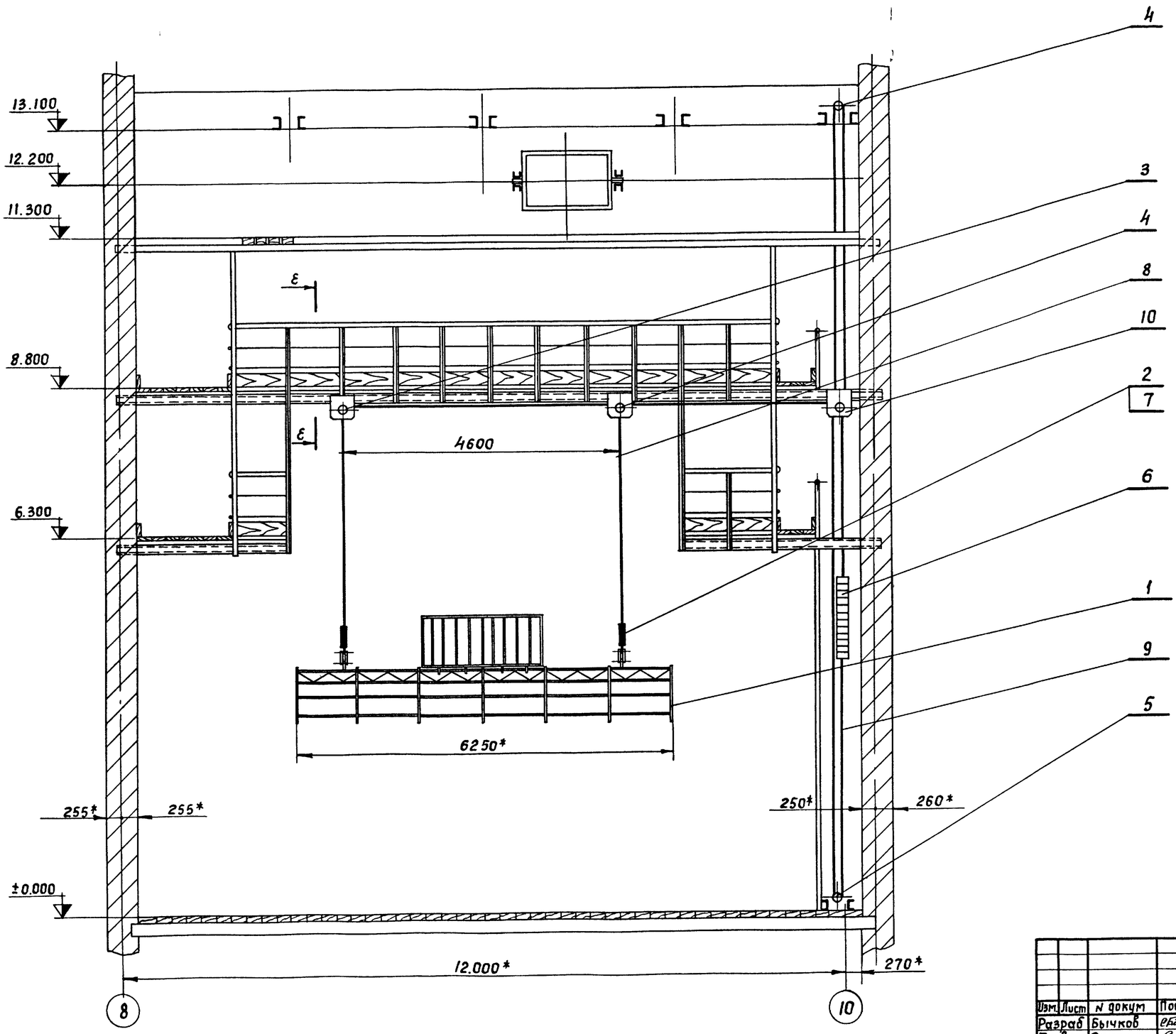

1 *Размеры для справок

2 После установки основной аппаратуры, софит в сборе проверить на 9ти кратную нагрузку согласно техническим нормам

7019/VI

					03 00 00 00			
Изм.	Лист	N докум	Подп	Дата	Софит I плана (Сборочный чертеж)	Лит	Масса	Масшт.
Разраб		Бычков		1976		р ч.	1100,0	1 50
Провер		Олифир				Лист 1	Листов 2	
Т контр		Омельчук				УНИИПГСС		
Н контр		Олифир						
Утв		Шрага						

Копировала Куц

Формат 22

N подл	Подпись и дата	Взам. инв N	Инв N дубл	Подпись и дата	Типовый проект 264-12-155	Альбом VI

Е-Е
(см лист 1)

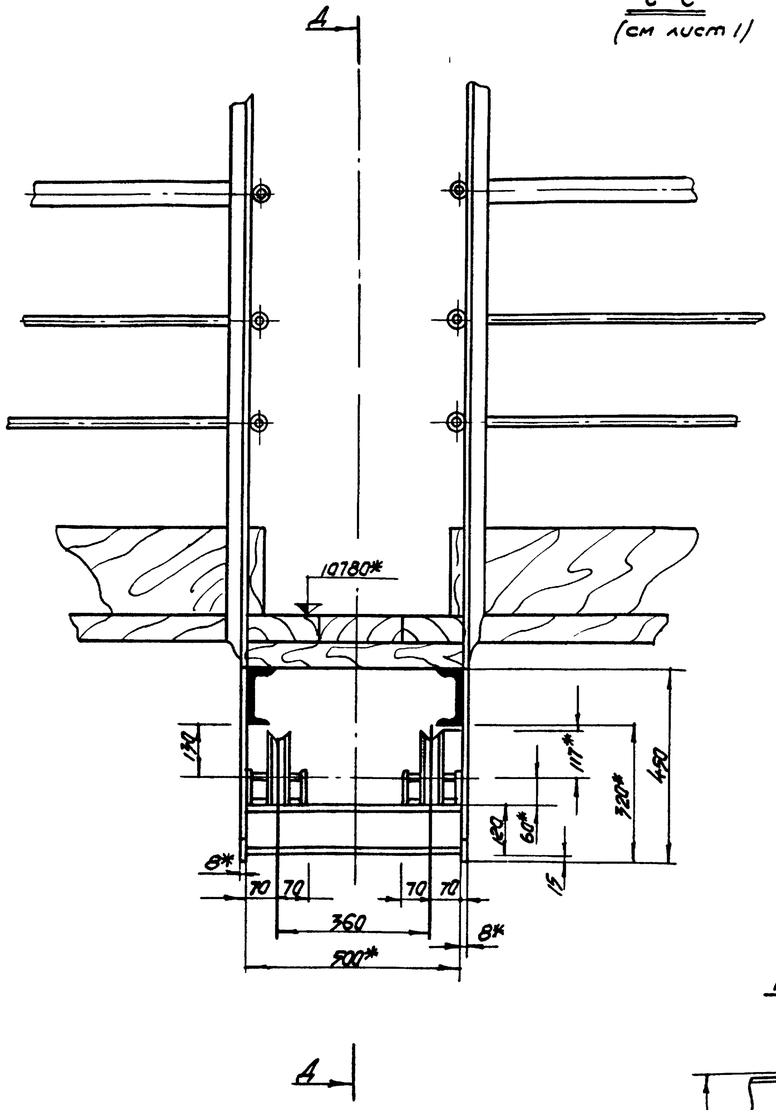

А

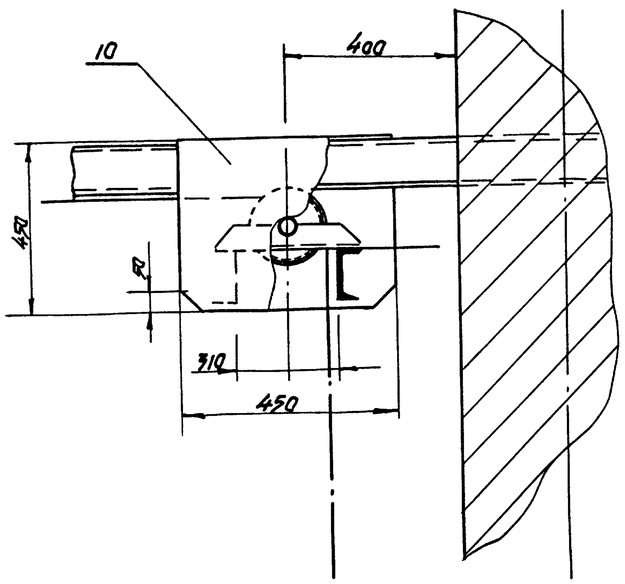

А-А

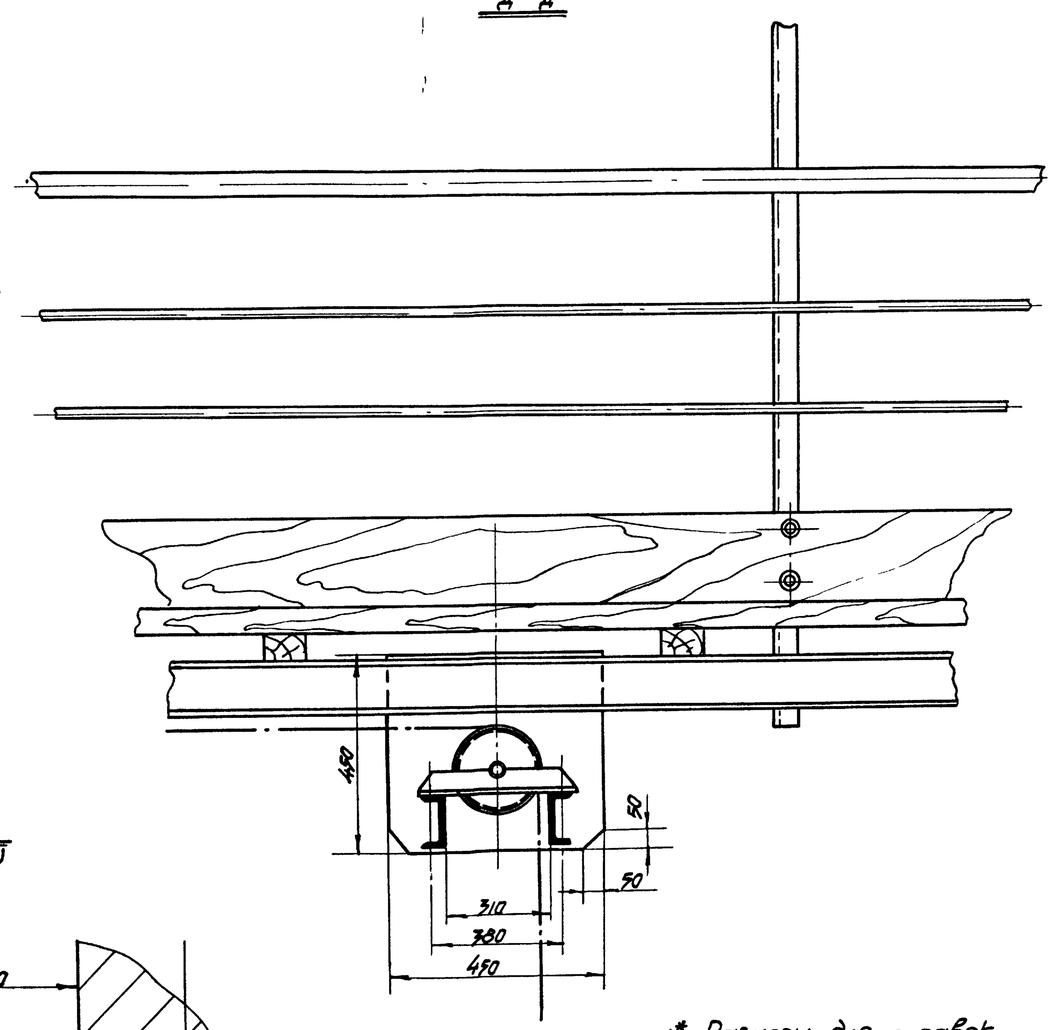

I
(см. лист 1)

1* Размеры для справок

2 Конструкция сварная

3 Сварку производить электродам Э-42 ГОСТ 9467-60 Катет шва равен наименьшей толщине свариваемых элементов

4 После сварки швы зачистить ▽3

7019/VI

Изм.	Лист	N докум.	Подпись	Дата	03 00 00 00		
Разраб.		Бычков		1976	Софит I плана (Сборочный чертеж)	Лит	Масса	Масштаб
Провер.		Олифир				Р	-	1:10
Т.контр.		Отельчук				Лист 2	Листов 2	
Н.контр.		Олифир				УНИИПГОС		
Утв.		Шрага						

Копир Эпельбаум

Формат А2

Инв. N подл. | Подпись и дата | Взам. инв. N | Инв. N дубл. | Подпись и дата | Типовой проект 264-12-155 Альбом VI

Формат	Зона	Поз	Обозначение	Наименование	Кол	Примечание
				Документация		
			03 01 00 00	Сборочный чертёж		
22				Лист 1		
22				Лист 2		
				Сборочные единицы		
11		1	03 01 01 00	Корзина гибкого кабеля	1	
				Детатали		
11		2	03 01 00 01	Ограждение	7	
11		3	03 01 00 02	Скоба	14	
11		4	03 01 00 03	Уголок	14	
11		5	03 01 00 04	Подвеска	2	
11		6	03 01 00 05	Серьга	8	
11		7	03 01 00 06	Палец	4	
11		8	03 01 00 07	Скоба	4	
11		9	03 01 00 08	Шайба	8	

Альбом VI. Типовой проект 264 12 155. Подпись и дата. Инв. № дубл. Взам. инв. № Подпись и дата. Инв. № подл.

Изм	Лист	№ докум	Подп	Дата	03 01 00 00		
Разраб		Бычков		1976	Софитная ферма I плана	Лит РЧ	Лист 1 / Листов 3
Пров		Олифир					
Н Контр		Олифир				УНИИПГСС	
Утв		Шрага					

Копировала Иванова. Формат 11

Формат	Зона	Поз	Обозначение	Наименование	Кол	Примечание
				Стандартные изделия		
		10		Болт М16×60 ГОСТ 7798-70*	4	
				Гайка ГОСТ 5915-70*		
		11		М10	56	
		12		М16	4	
				Шайба 16 ГОСТ 6958-68*	8	
		13		Шайба пружинная ГОСТ 6402-70*		
		14		16Н65Г	4	
				Шплинт 4×25 ГОСТ 397-66*	8	
		15				
				Материалы		
				Уклон равнобокий 25×25×4 ГОСТ 8509-72		
		16		ℓ=530	15	11,7кг
		17		ℓ=700	8	8.2кг
		18		ℓ=900	2	2.7кг
		19		ℓ=6500	5	47.5кг

Альбом VI. Типовой проект 264-12-155. Подпись и дата. Инв. № дубл. Взам. инв. № Подпись и дата. Инв. № подл.

Изм	Лист	№ докум	Подп	Дата	03 01 00 00	Стр 2

Копировала Иванова. Формат 11

Формат	Зона	Поз	Обозначение	Наименование	Кол	Примечание
				Уголок неравнобок 40×25×4 ГОСТ 8510-72		
		20		ℓ=6250	2	24.5кг
				Труба 15 ℓ=572 ГОСТ 3262-75	14	10.5кг
		21				
				Труба 50 ℓ=6250 ГОСТ 3262-75	2	61.0кг
		22				
				Круг 10 ℓ=1500 ГОСТ 2590-71	12	11,2кг
		23		Ст 3 ГОСТ 535-58*		

Альбом VI. Типовой проект 264-12-155. Подпись и дата. Инв. № дубл. Взам. инв. № Подпись и дата. Инв. № подл.

Й/610Л

Изм	Лист	№ докум	Подп	Дата	03 01 00 00	Стр 3

Копировала Иванова. Формат 11

Формат	Зона	Поз	Обозначение	Наименование	Кол	Примечание
				Документация		
			03 01 01 00	Сборочный чертёж		
22				Лист 1		
22				Лист 2		
				Детали		
11		1	03 01 01 01	Поддон	1	
11		2	03 01 01 02	Уголок	2	
				Стандартные изделия		
		3		Болт М16×120 ГОСТ 7798-70*	2	
		4		Гайка М16 ГОСТ 5915-70*	4	
				Материалы		
		5		Уголок равнобокий 32×32×4, ℓ=1000 ГОСТ 8509-72	4	7.7кг

Альбом VI. Типовой проект 264-12-155. Подпись и дата. Инв. № дубл. Взам. инв. № Подпись и дата. Инв. № подл.

Изм	Лист	№ докум	Подп	Дата	03 01 01 00		
Разраб		Бычков		1976	Корзина гибкого кабеля	Лит РЧ	Лист 1 / Листов 2
Пров		Олифир					
Н Контр		Олифир				УНИИПГСС	33
Утв		Шрага					

Копировала Иванова. Формат 11

03 01 00 00

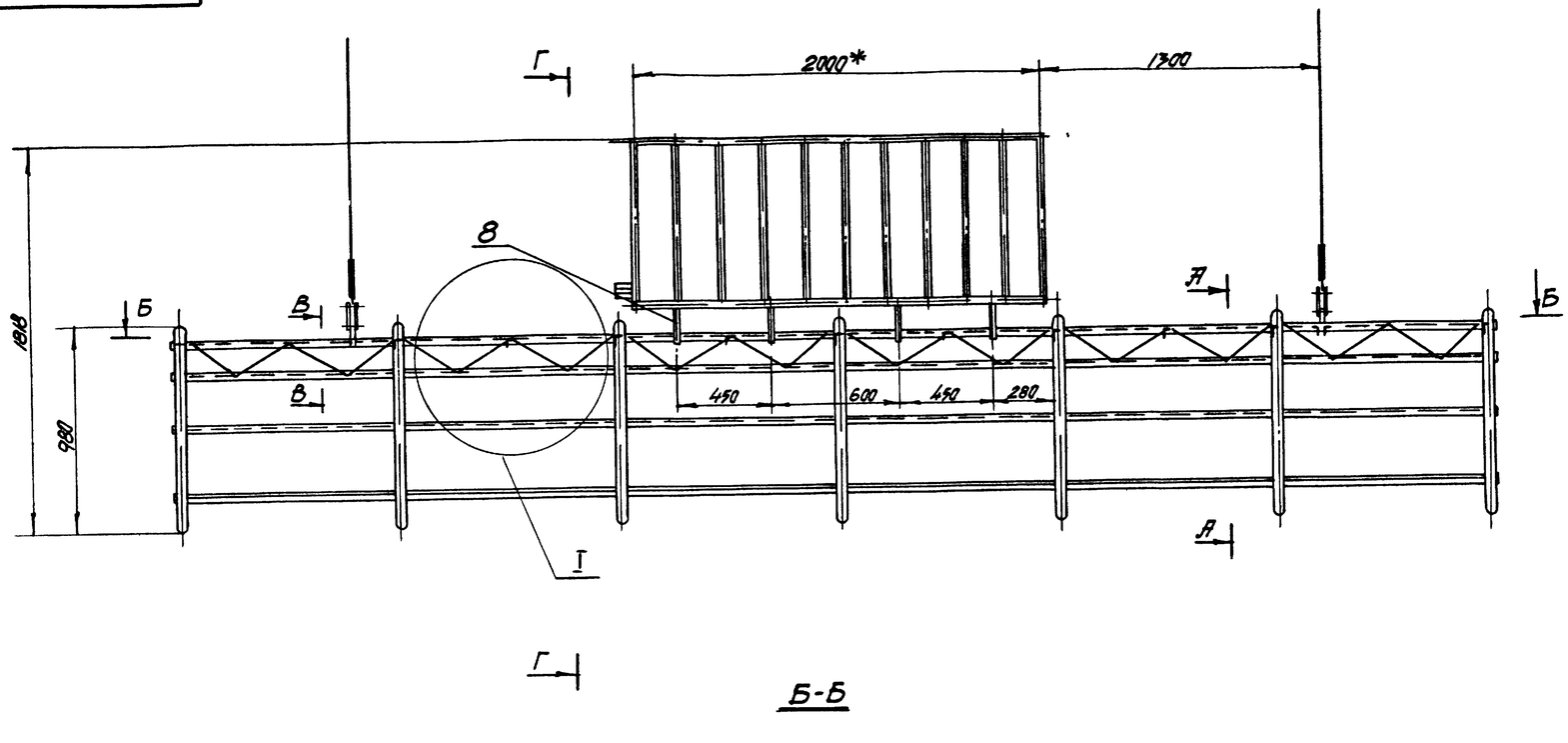

Б-Б

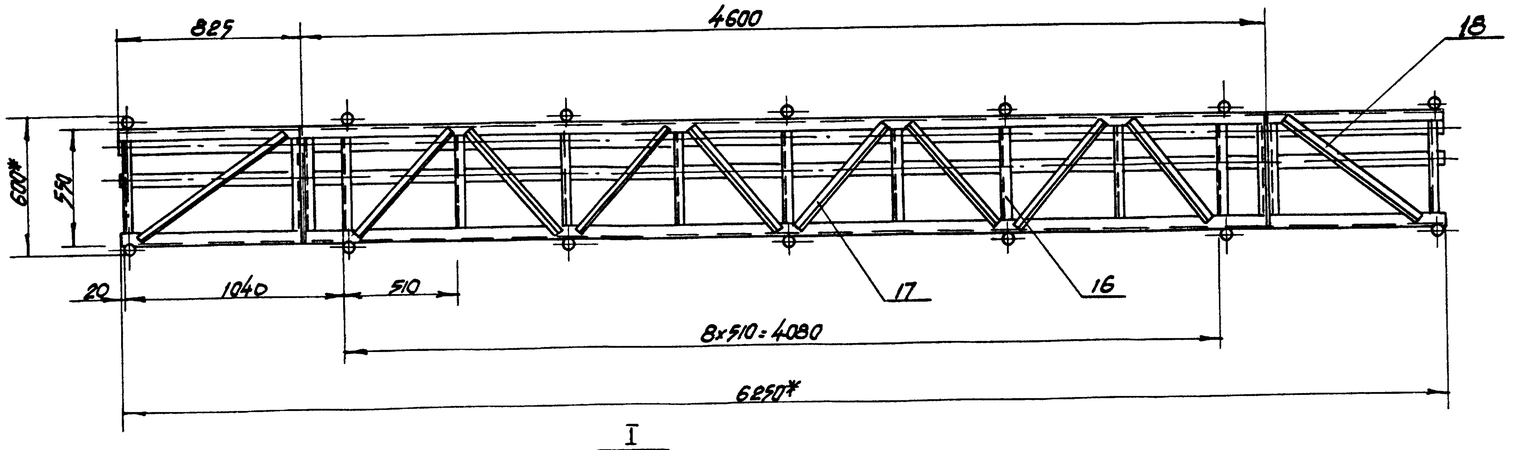

I
М1:5

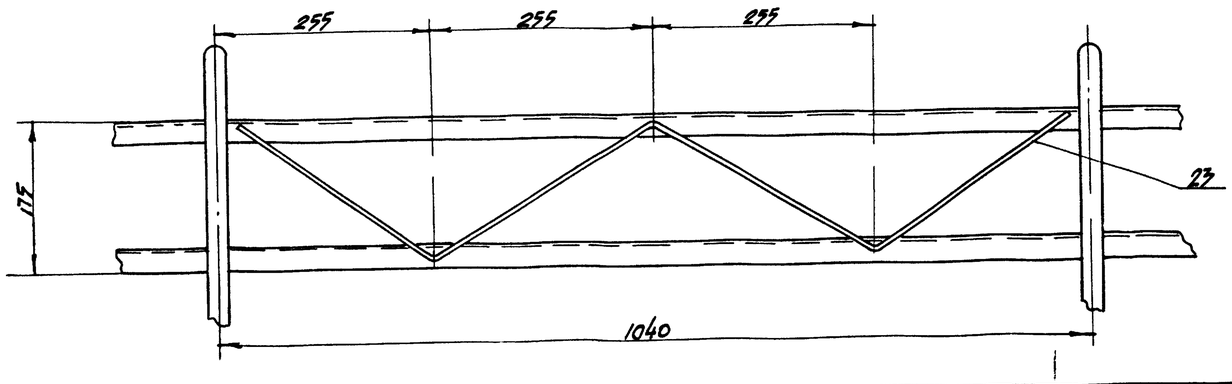

Г-Г
М1:5

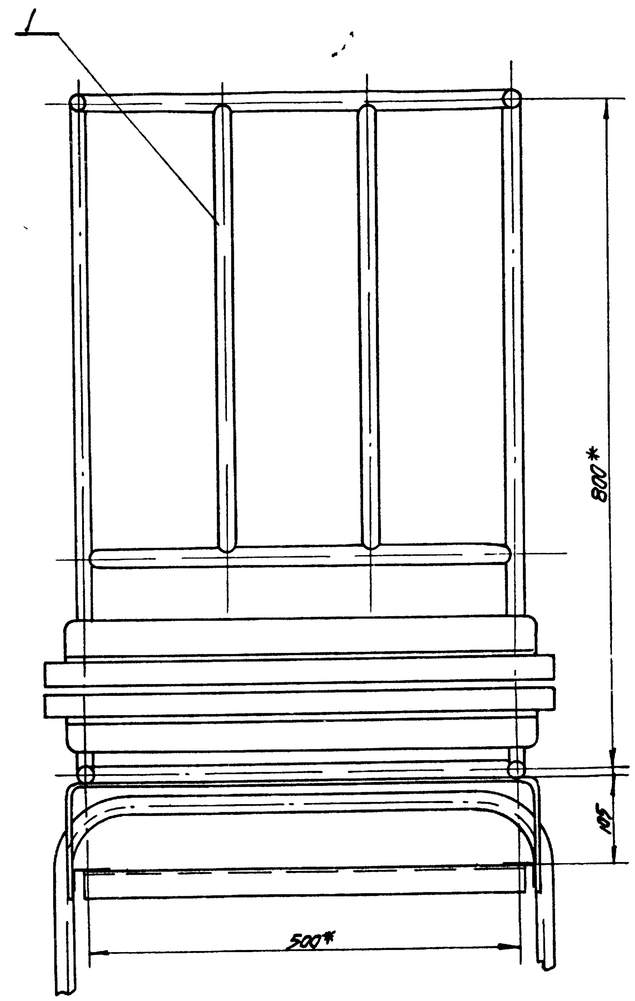

1* Размеры для справок

2 Металлоконструкция сварная Сварку произвести электродом Э-42А по ГОСТ 9467-60 катетом шва, равным наименьшей толщине свариваемых элементов

7019/VI

Изм.	Лист	N докум.	Подпись	Дата	03 01 00 00			
Разраб.		Бычков		1976	Софитная ферма I го плана (сборочный чертеж)	Лит.	Масса	Масш.
Проверил		Олифир				Р Ч	2740	1:20
Т. контр.		Омельчук				Лист 1	Листов 2	
Н. контр.		Олефир				УНИИПГСС		
Утв.		Шрага						
Копир.		Эпельбаум				Формат 22		

Инв. N подл. | Подпись и дата | Взам. инв. N | Инв. N дубл. | Подпись и дата | Типовой проект 269-12-155 | Альбом VI

DD·DD 10 ED

А-А (см лист 1)

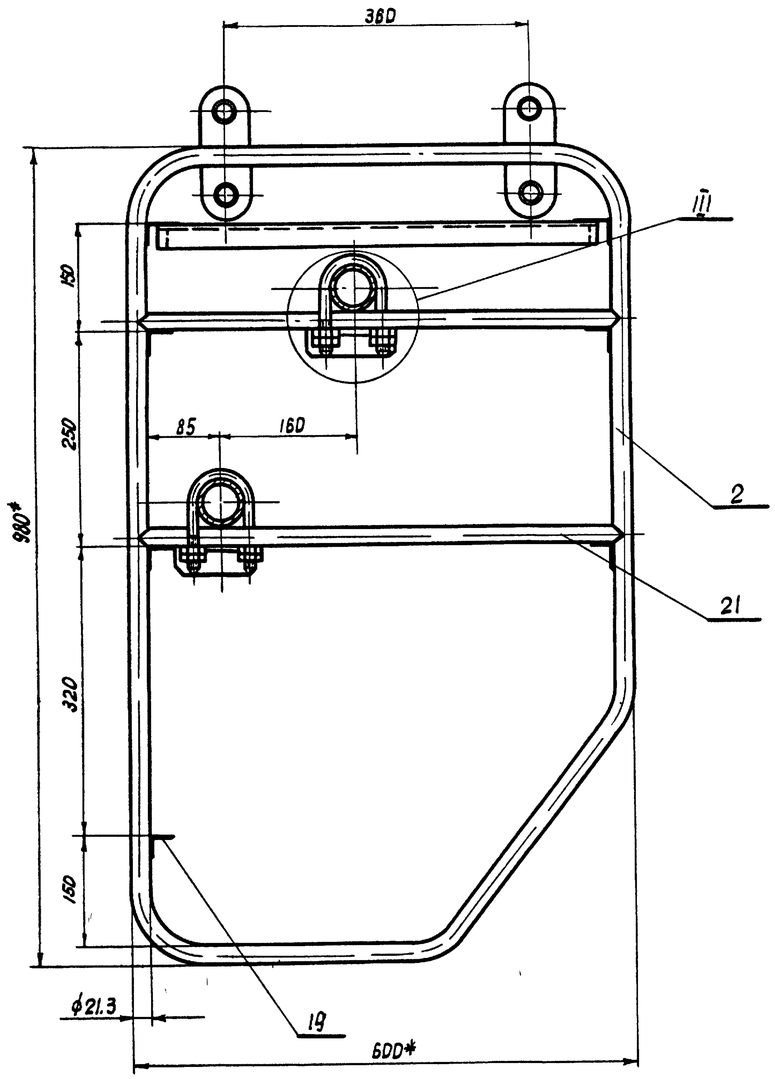

III
М 1:1

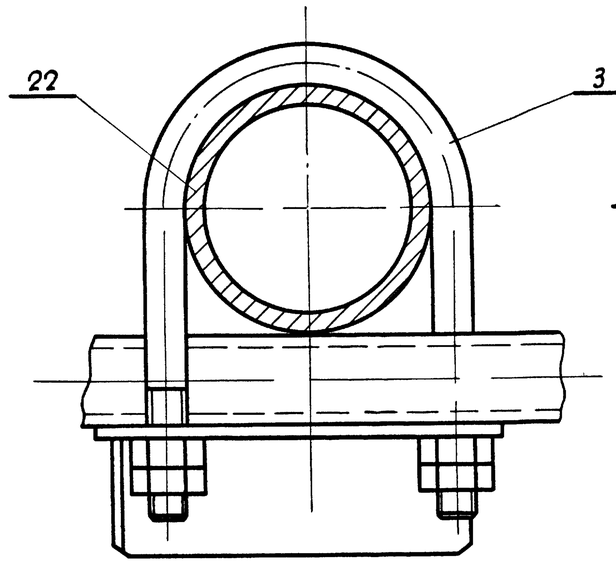

Вид А
М 1:1

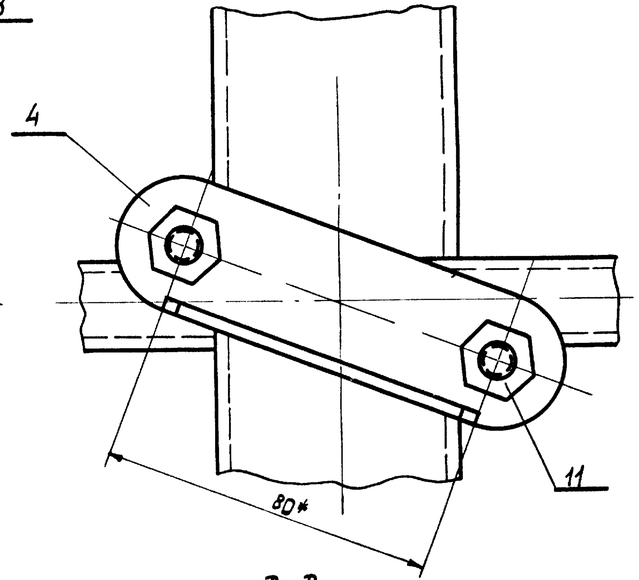

В-В (см лист 1)
М 1:2

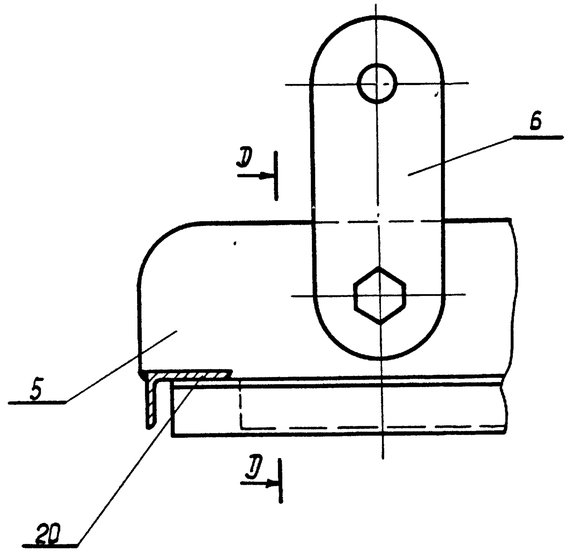

Д-Д
М 1:2

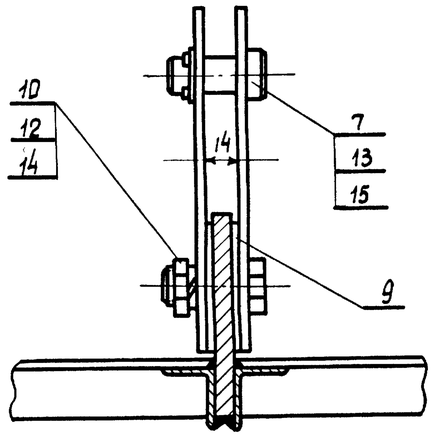

7019/VI

					03 01 00 00			
Изм.	Лист	N докум.	Подп.	Дата	Софитная ферма I^го плана (сборочный чертеж)	Лит	Масса	Масшт
Разраб.		Бычков		1976		Р	274,0	1:5
Провер.		Олифир				Лист 2	Листов 2	
Т.контр.		Омельчук				ЦНИИПГСС		
Н.контр.		Олифир						
Утв.		Шрага						

Копировала

Формат А2

Инв. N подл. | Подп. и дата | Взам. инв. N | Инв. N дубл. | Подп. и дата | Типовой проект 264.12-155 | Альбом VI

03 01 00 01

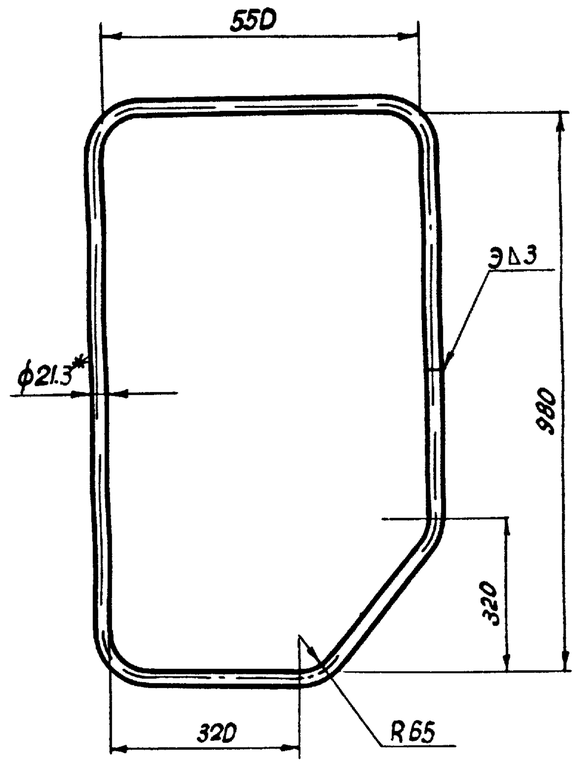

* Размер для справок

Изм	Лист	N документа	Подпись	Дата
Разраб.		Бычков		1976
Проверил		Олифир		
Т.контр		Омельчук		
Н.контр.		Олифир		
Утв		Шрага		

03 01 00 01

Ограждение

Лит	Масса	Масшт
Р 4	4.1	1 10

Лист 1 Листов 1

Труба 15 Гост 3262-62

УНИИПГСС

Копировала Формат 11

03 01 00 02

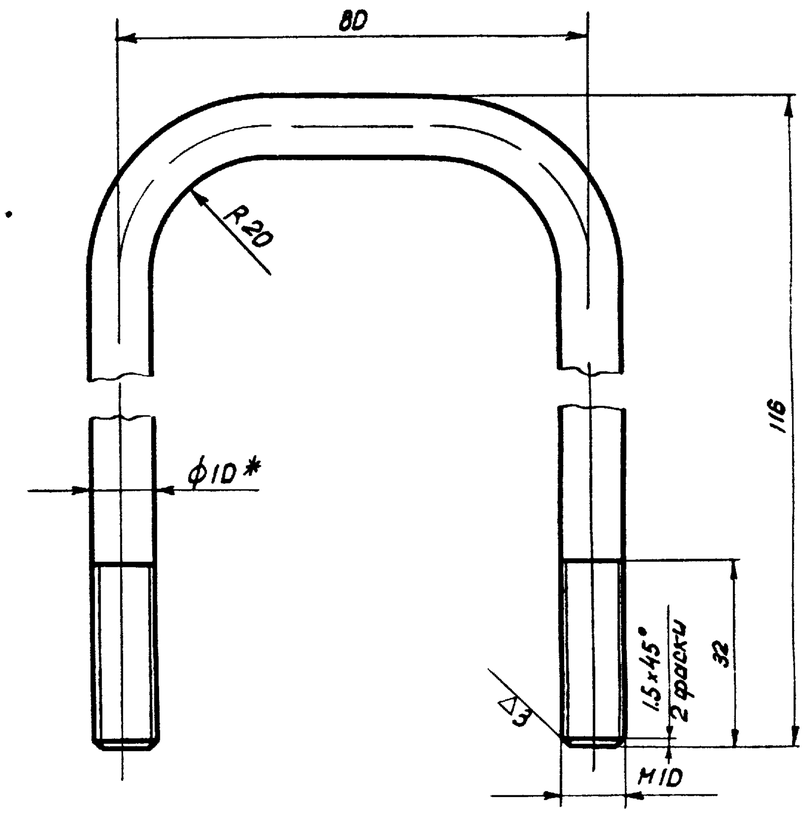

* Размер для справок

Изм	Лист	N докум	Подп.	Дата
Разраб.		Бычков		1976
Провер.		Олифир		
Т.контр.		Омельчук		
Н.контр.		Олифир		
Утв.		Шрага		

03 01 00 02

Скоба

Лит	Масса	Масшт.
Р 4	0 18	1 1

Лист 1 Листов 1

Круг 10 ГОСТ 2590-71 / ст 3 ГОСТ 535-58*

УНИИПГСС

Копировала Формат 11

03 01 00 03

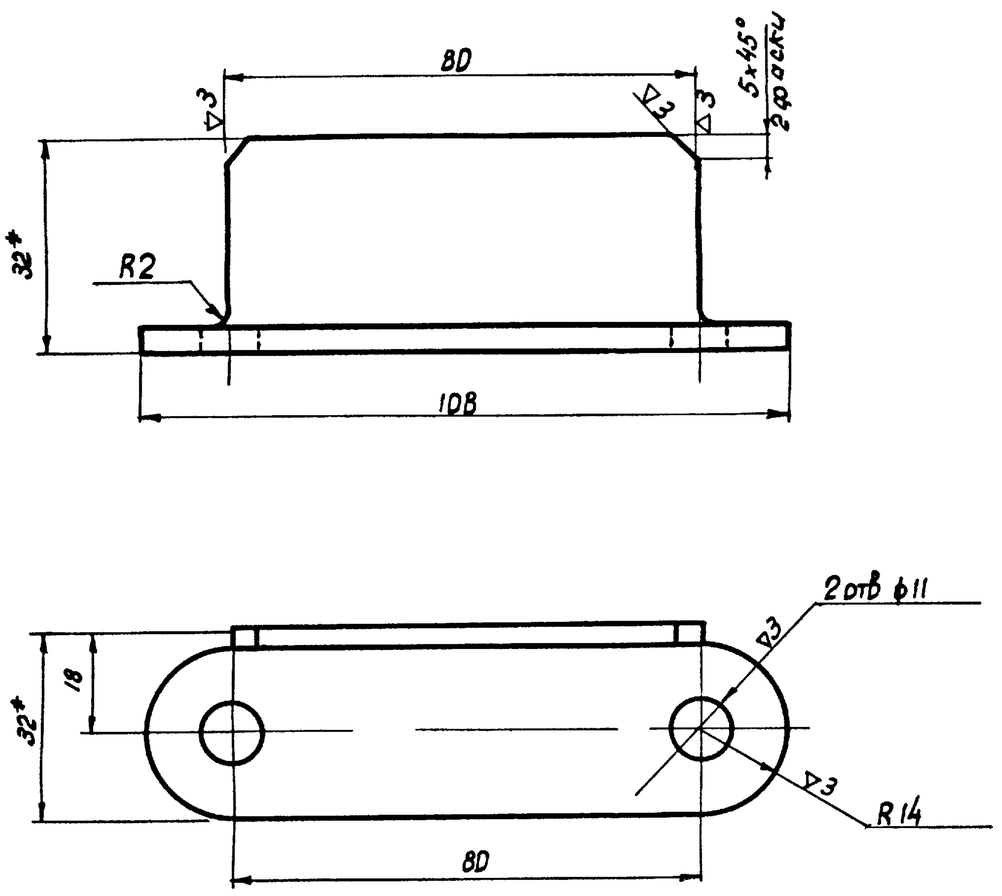

1* Размеры для справок

2 Острые кромки притупить

Изм	Лист	N докум.	Подп	Дата
Разраб.		Бычков		1976
Провер		Олифир		
Т.контр		Омельчук		
Н.контр		Олифир		
Утв		Шрага		

03 01 00 03

Уголок

Лит	Масса	Масшт
Р 4	0,17	1 1

Лист 1 Листов 1

Уголок 32×32×4 ГОСТ 8509-72 / Ст 3 ГОСТ 535-58*

УНИИПГСС

Копировала Формат 11

03 01 00 04

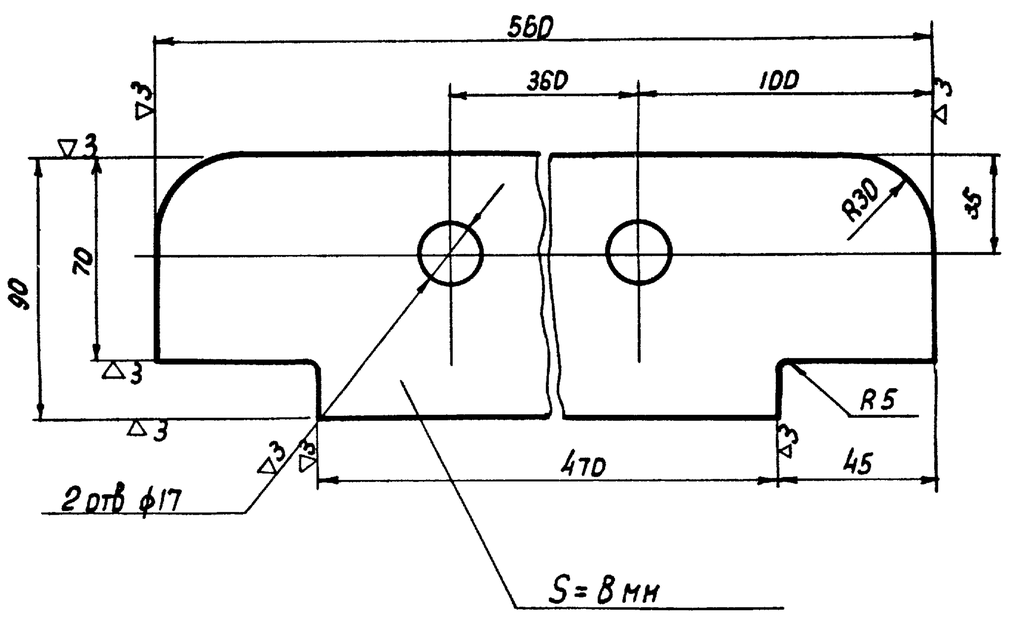

1* Размер для справок.

2 Острые кромки притупить

Изм	Лист	N докум.	Подп.	Дата
Разраб.		Бычков		1976
Провер		Олифир		
Т.контр.		Омельчук		
Н.контр.		Олифир		
Утв		Шрага		

03 01 00 04

Подвеска

Лит.	Масса	Масш.
Р 4	2,2	1 2

Лист 1 Листов 1

Лист 8 ГОСТ 19908-74 / ст 3 ГОСТ 14637-69*

УНИИПГСС

36

Копировала Формат 11

Альбом VI | Типовой проект 264-12 155 | Подп и дата | Инв N дубл. | Взам инв N | Подп и дата | Инв N подл.

Альбом VI | Типовой проект 264-12 155 | Подп и дата | Инв N дубл. | Взам инв N | Подп и дата | Инв N подл.

Альбом VI | Типовой проект 264 12-155 | Подп и дата | Инв N дубл. | Взам инв N | Подп и дата | Инв N подл.

Альбом VI | Типовой проект 264-12 155 | Подп и дата | Инв N дубл. | Взам инв N | Подп и дата | Инв N подл.

Л/6101

5D·DD 1D ED

~(▽)

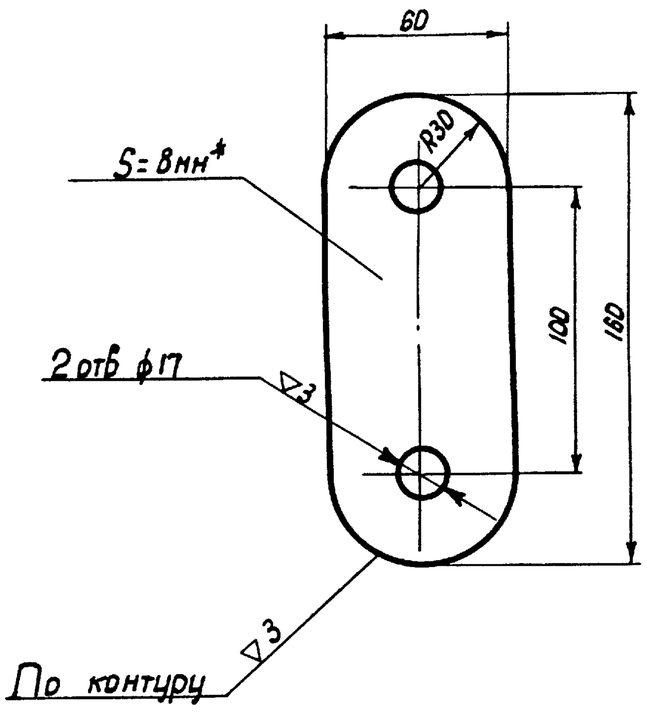

1* Размер для справок

2 Острые кромки скруглить

Изм.	Лист	N докум.	Подп.	Дата
Разраб.		Бычков		1976
Провер.		Олифир		
Т.контр.		Омельчук		
Н.контр.		Омельчук		
Утв.		Шрага		

D3 D1 DD D5

Серьга

Лит	Масса	Масшт.
Р Ч	041	12
Лист 1	Листов 1	

Лист 8 ГОСТ 19903-74 / Ст 3 ГОСТ 19282-73

УНИИПГСС

Копировала Формат 11

Подп. и дата | Инв. N подл. | Взам. инв. N | Инв. N дубл. | Подп. и дата | Типовой проект 264-12-155 | Альбом VI

9D·DD 1D·ED

▽3 (▽)

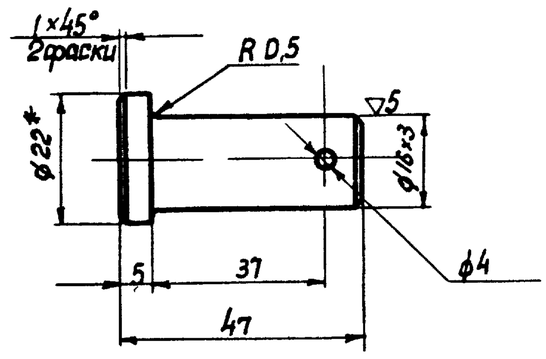

* Размер для справок

Изм.	Лист	N докум.	Подп.	Дата
Разраб.		Бычков		1976
Провер.		Олифир		
Т.контр.		Омельчук		
Н.контр.		Олифир		
Утв.		Шрага		

D3 D1 DD D6

Палец

Лит.	Масса	Масшт.
Р Ч	D D8	1 1
Лист 1	Листов 1	

Круг 22 ГОСТ 2590-71 / Ст 3 ГОСТ 535-58*

УНИИПГСС

Копировала Формат 11

Подп. и дата | Инв. N подл. | Взам. инв. N | Инв. N дубл. | Подп. и дата | Типовой проект 264-12-155 | Альбом VI

LD DD·1D ED

▽3(▽)

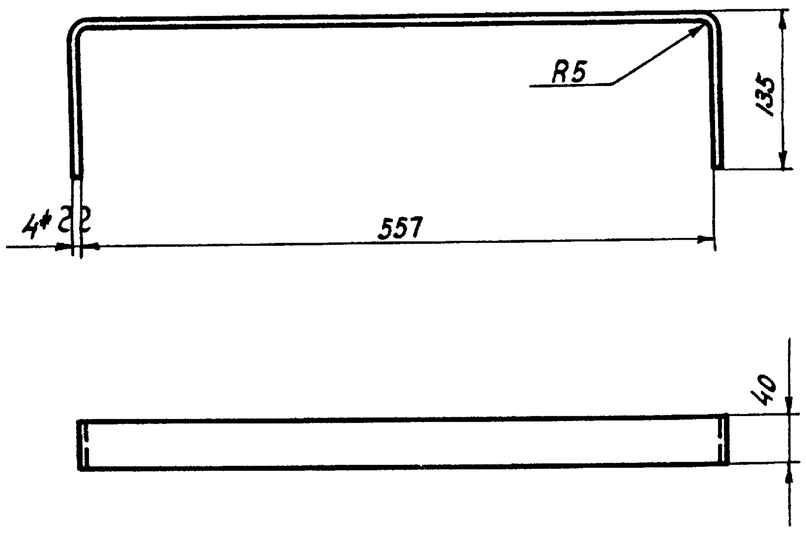

1* Размер для справок

2 Острые кромки притупить

11/6107

Изм.	Лист	N докум.	Подп.	Дата
Разраб.		Бычков		1976
Провер.		Олифир		
Т.контр.		Омельчук		
Н.контр.		Олифир		
Утв.		Шрага		

D3 D1 DD D7

Скоба

Лит.	Масса	Масшт.
Р Ч	1 03	1 5
Лист 1	Листов 1	

Лист 4 ГОСТ 19903-74 / Ст 3 ГОСТ 19282-73

УНИИПГСС

Копировала Формат 11

Подп. и дата | Инв. N подл. | Взам. инв. N | Инв. N дубл. | Подп. и дата | Типовой проект 264-12-155 | Альбом VI

8D DD 1D ED

~(▽)

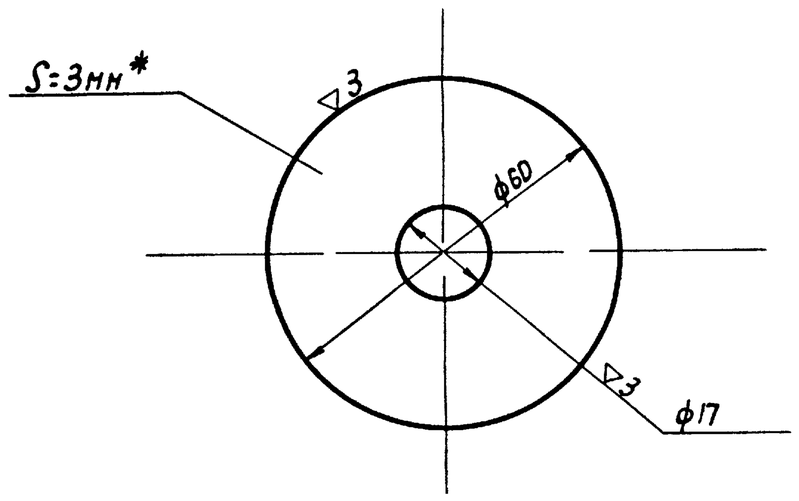

* Размер для справок

Изм.	Лист	N докум.	Подп.	Дата
Разраб.		Бычков		1976
Провер.		Олифир		
Т.контр.		Омельчук		
Н.контр.		Олифир		
Утв.		Шрага		

D3 D1 DD D8

Шайба

Лит.	Масса	Масш
Р Ч	0,07	1 1
Лист 1	Листов 1	

Лист 3 ГОСТ 19903-74 / Ст 3 19282-73

УНИИПГСС

37

Копировала Формат 11

Подп. и дата | Инв. N подл. | Взам. инв. N | Инв. N дубл. | Подп. и дата | Типовой проект 264-12-155 | Альбом VI

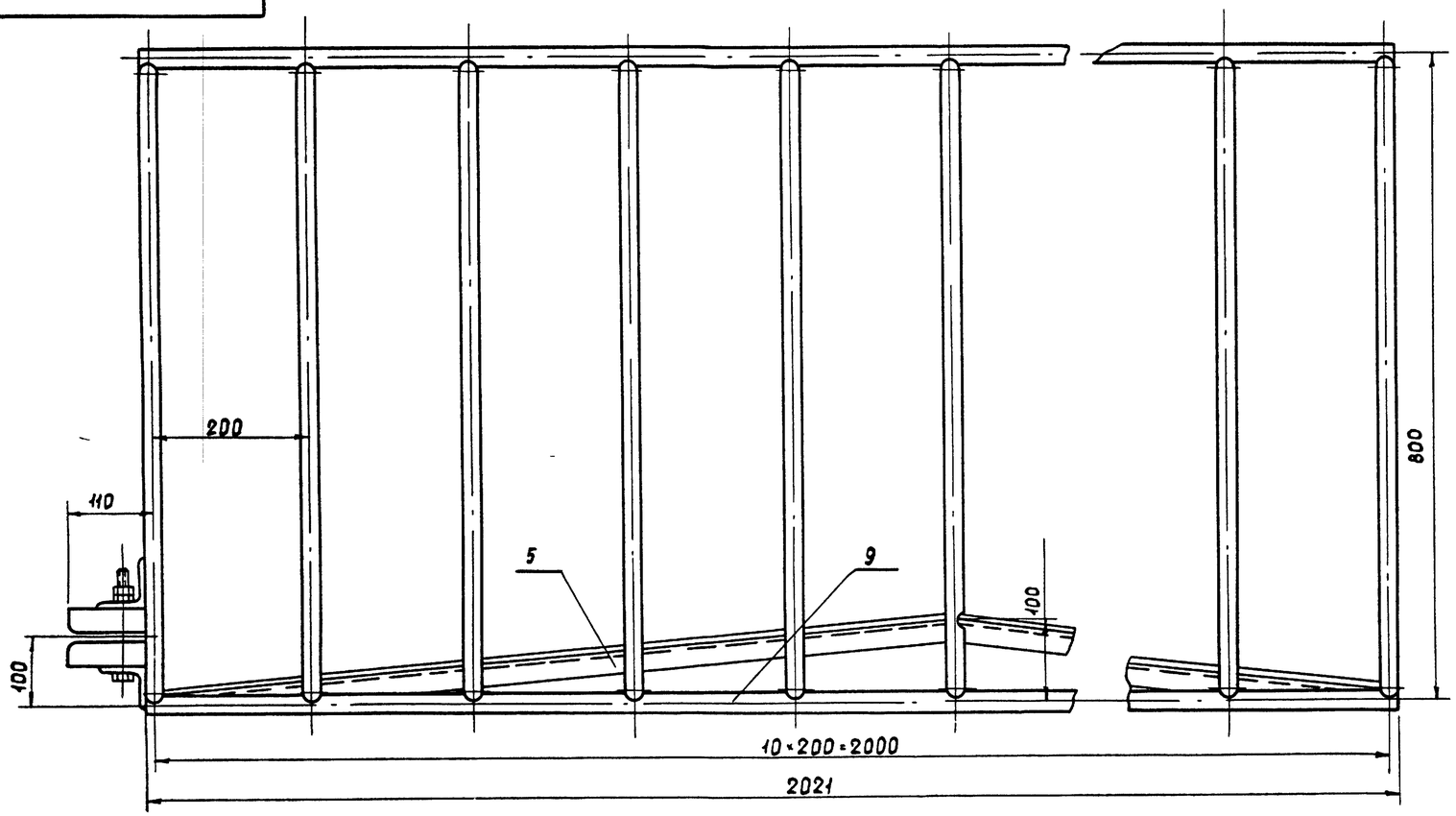

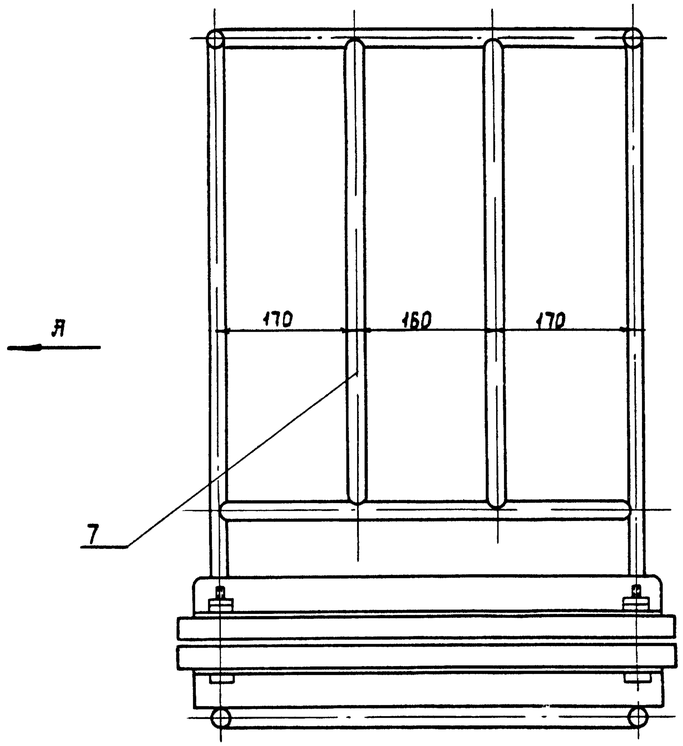

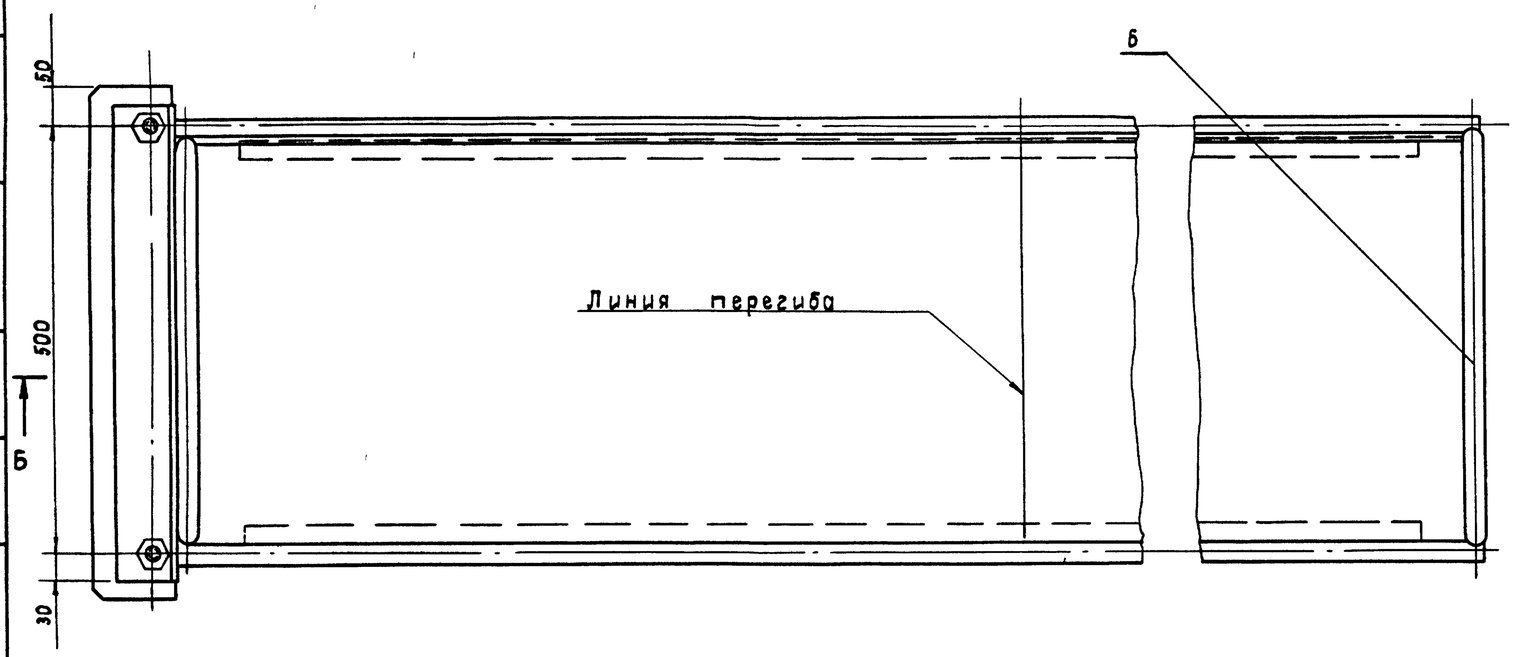

1 * Размеры для справок

2 Металлоконструкция сварная Сварку произвести электродом Э-42А по ГОСТ 9467-60 катетом шва равным наименьшей толщине свариваемых элементов

7019/VI

					03 01 01 00			
Изм.	Лист	N докум	Подпись	Дата	Корзина гибкого кабеля (сборочный чертеж)	Лит	Масса	Масшт
Разработ		Бычков		1976		Р	687	1 5
Проверил		Олифир				Лист 1	Листов 2	
Т контр		Омельчук						
Н контр		Олифир				УНИИПГСС		
Утв		Шрага						

Копировала Гостомельская Формат 22

Инв N подл	Подпись и дата	Взам инв N	Инв N дубл	Подпись и дата	Типовой проект	Альбом
					264-12-155	VI

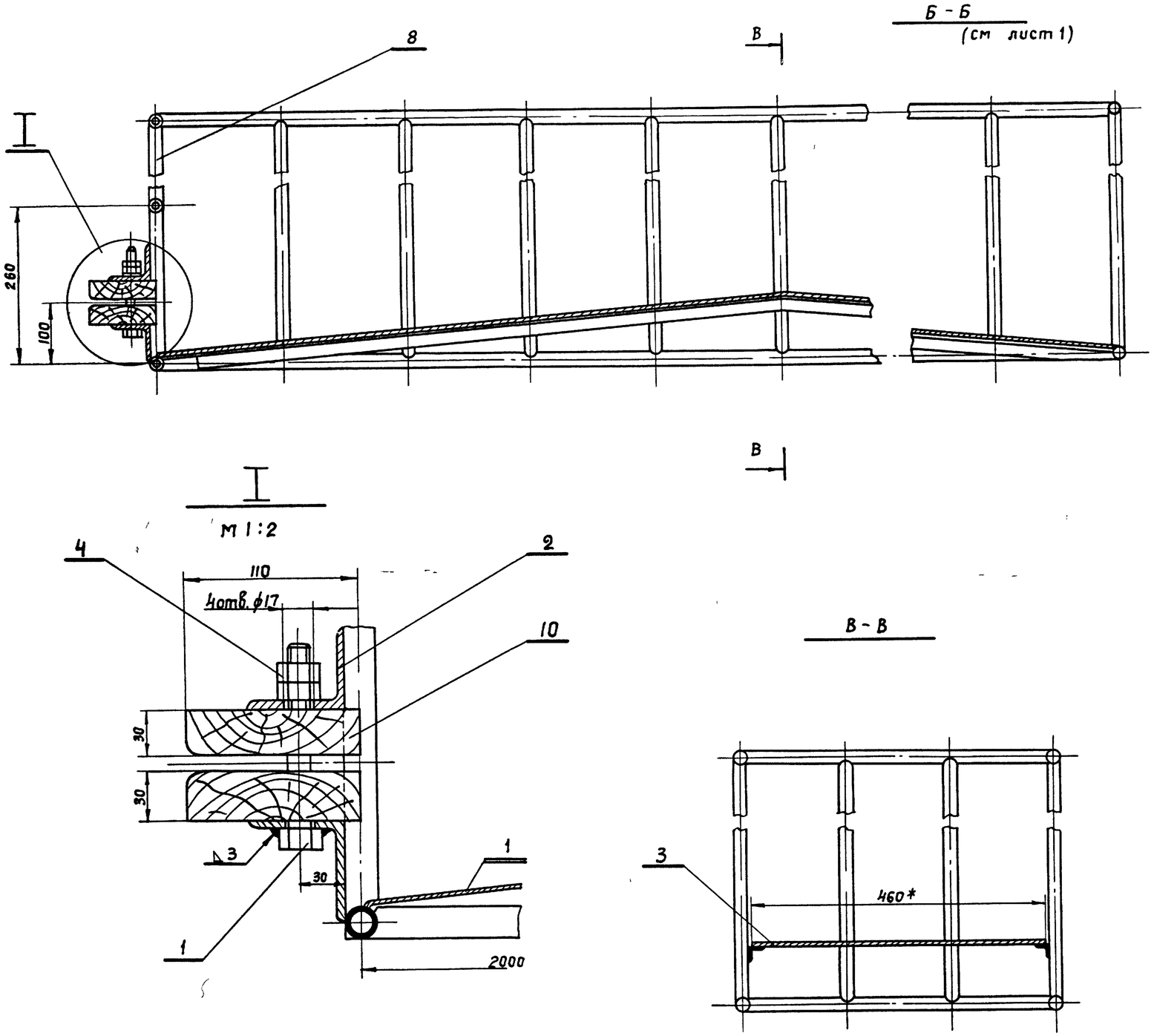

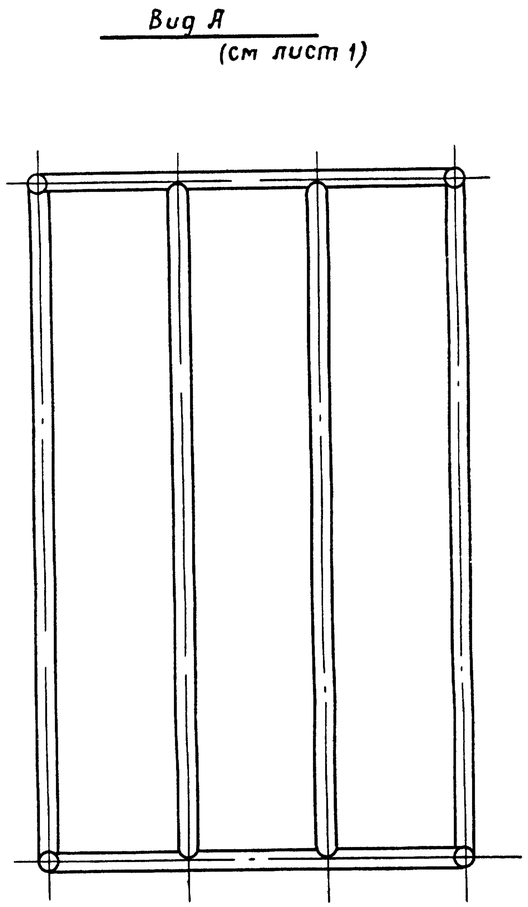

7019/VI

Изм	Лист	N докум	Подпись	Дата	03 01 01 00			
Разраб		Бычков		1976	Корзина гибкого кабеля (Сборочный чертеж)	Лит	Масса	Масшт
Провер		Олифир				р ч	68 7	1 5
Т контр.		Омельчук				Лист 2	Листов 2	
Н контр.		Олифир				УНИИПГСС		
Утв.		Шрага						

Копировала. Иванова

Формат 22

Инв. N подл	Подпись и дата	Взам инв N	Инв N дубл	Подпись и дата	Типовой проект 264-12 155	Альбом VI

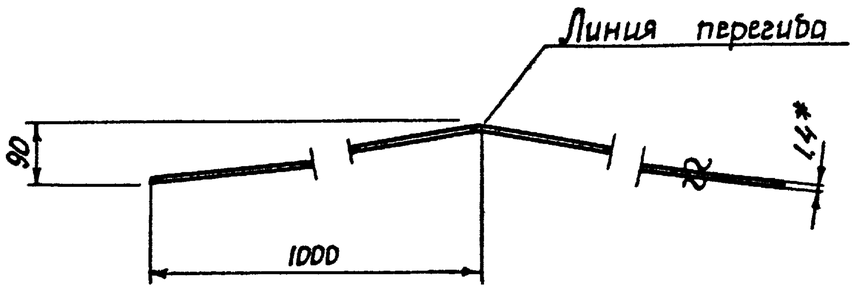

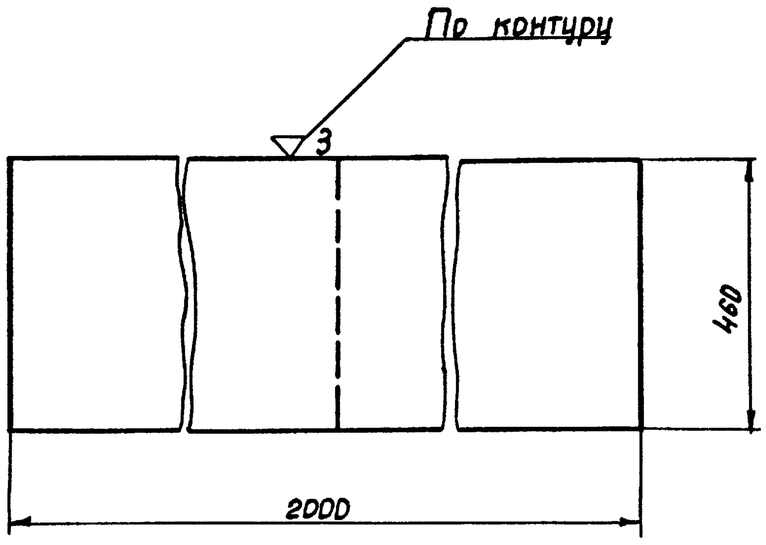

1* Размер для справок

Изм.	Лист	N докум.	Подп.	Дата	03 01. 01 01			
Разраб.	Быков			1976	Поддон	Лит	Масса	Масшт
Провер.	Олифир					Р	11 D	1:10
Т.контр.	Омельчук					Лист 1	Листов 1	
Н.контр.	Олифир				Сталь оцинк 1,4 ГОСТ 8075-56** / ГОСТ 7118-54**	УНИИПГСС		
Утв.	Шрага							

Формат 11

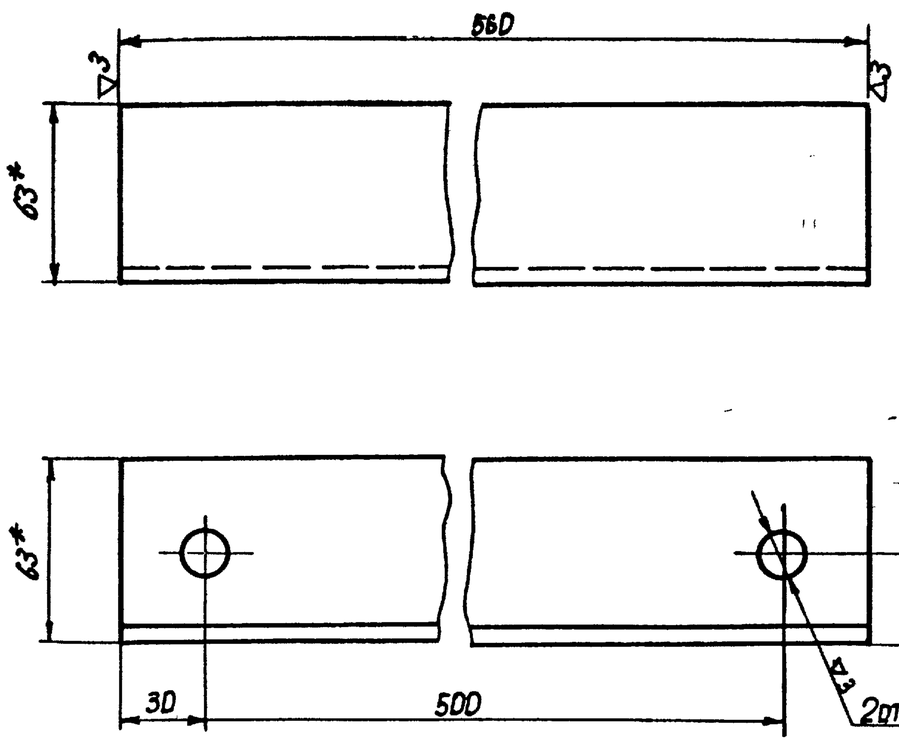

1* Размеры для справок

Изм.	Лист	N докум.	Подп.	Дата	03 01 01 02			
Разраб.	Быков			1976	Уголок	Лит	Масса	Масшт
Провер.	Олифир					Р	26	1:2
Т.контр.	Омельчук					Лист 1	Листов 1	
Н.контр.	Олифир				Уголок 63×63×5 ГОСТ 8509-72 / Ст3 ГОСТ 535-58*	УНИИПГСС		
Утв.	Шрага							

Формат 11

Формат	Зона	Поз	Обозначение	Наименование	Кол	Примечание
				Труба 15		
				ГОСТ 3262-75		
		6		l=500	4	2.6 кг
		7		l=540	2	1.4 кг
		8		l=800	24	24.8 кг
		9		l=2020	4	10.4 кг
		10		Доска сосновая 30×110 l=600 ГОСТ 8486-66	2	

Изм.	Лист	N докум.	Подп.	Дата	03 01. 01. 00			Стр 2

Инв. N подл. | Подпись и дата | Взам. инв. N | Инв. N дубл. | Подпись и дата | 1/1/6107

Формат 11

Формат	Зона	Поз	Обозначение	Наименование	Кол	Примечание
				Документация		
22			04 00 00 00	Сборочный чертеж		
				Сборочные единицы		
22		1	04 01 00 00	Софитная ферма	1	
		2	50-45	Стяжка Серия 2.290-3	6	
		3	50-115	Противовес софитный Q=800кг Серия 2.290-3	1	
		4	50-142	Блок 1нр ручьевой ф210мм Серия 2290-3	2	
		5	50-145	Блок 2х ручьевой ф210мм Серия 2.290-3	2	
		6	50-146	Блок 3х ручьевой ф210 мм Серия 2.290-3	3	

Изм.	Лист	N докум.	Подп.	Дата	04 00 00 00			
Разраб.	Быков			1976	Софит II и III планов	Лит Р4	Лист 1	Листов 2
Пров.	Олифир					УНИИПГСС		04
Н.контр.	Омельчук							
Утв.	Шрага							

Инв. N подл. | Подпись и дата | Взам. инв. N | Инв. N дубл. | Подпись и дата

Копировала

Формат 11

Формат	Зона	Поз.	Обозначение	Наименование	Кол	Примечание
		7	50-152	Блок 1-но ручьевой		
				угловой ф 190мм		
				Серия 2290-3	1	
		8	50-154	Блок 5-ти ручьевой		
				угловой ф210мм		
				Серия 2290-3	1	
				Стандартные		
				изделия		
		9		Коуш 34		
				ГОСТ 2224-72	6	
				Материалы		
		10		Канат пеньковый		
				ГОСТ 483-75		
				ф 19,1 п/м	26	
		11		Канат 88-Г-В-Н-160		
				ГОСТ 3077-69 п/м	120	

Альбом VI
Типовой проект 264-12-155
Подпись и дата
Инв. № дубл.
Взам. инв. №
Подпись и дата
Инв. № подл.

Изм	Лист	№ докум	Подп	Дата	04 00 00 00	Стр 2

Копировала Иванова Формат 11

Формат	Зона	Поз	Обозначение	Наименование	Кол	Примечание
				Документация		
				Сборочный		
				чертеж		
22			04 01 00 00	лист 1		
22			—— " ——	лист 2		
				Сборочные		
				единицы		
11		1	03 01 01 00	Корзина		
				гибкого кабеля	1	
				Детали		
11		2	03 01 00 01	Ограждение	9	
11		3	03 01 00 02	Скобы	18	
11		4	03 01 00 03	Уголок	18	
11		5	03 01 00 04	Подвеска	3	
11		6	03 01 00 05	Серьга	12	
11		7	03 01 00 06	Палец	6	
11		8	03 01 00 07	Скоба	4	
11		9	03 01 00 08	Шайба	12	

Альбом VI
Типовой проект 264-12-155
Подпись и дата
Инв. № дубл.
Взам. инв. №
Подпись и дата
Инв. № подл.

Изм	Лист	№ докум	Подп	Дата	04 01 00 00		
Разраб	Бычков			1976	Софитная ферма II и III планов	Лит РЧ	Лист 1	Листов 3
Пров	Олифир					УНИИПГСС	
Н Контр	Омельчук						
Утв	Шрага						

Копировала Иванова Формат 11

Формат	Зона	Поз	Обозначение	Наименование	Кол	Примечание
				Стандартные		
				изделия		
		10		Болт М16×60	6	
				ГОСТ 7798-70*		
				Гайка		
				ГОСТ 5915-70*		
		11		М10	72	
		12		М16	6	
		13		Шайба 16	6	
				ГОСТ 6958-68*		
				Шайба пружинная		
		14		16Н65Г	6	
				ГОСТ 6402-70*		
		15		Шплант 4×25	6	
				ГОСТ 397-66*		
				Материалы		
				Уголок равнобокий		
				25×25×4		
				ГОСТ 8509-72		
		16		ℓ=530	20	15.5кг
		17		ℓ=550	2	1.7кг
		18		ℓ=750	12	13.5кг
		19		ℓ=780	2	2.3кг
		20		ℓ=8400	5	61.5кг

Альбом VI
Типовой проект 264-12-155
Подпись и дата
Инв. № дубл.
Взам. инв. №
Подпись и дата
Инв. № подл.

Изм	Лист	№ докум	Подп	Дата	04 01 00 00	Стр 2

Копировала Иванова Формат 11

Формат	Зона	Поз	Обозначение	Наименование	Кол.	Примечание
		21		Уголок неравнобокий		
				40×25×4		
				ГОСТ 8510-72		
				ℓ=8400	2	32.6кг
				Труба 15		
				ГОСТ 3262-75		
		22		ℓ=572	18	13,2кг
		23		Труба 50		
				ГОСТ 3262-75		
				ℓ=8400	2	82.0кг
		24		Круг 10		
				ГОСТ 2590-71		
				Ст 3 ГОСТ 535-58*		
				ℓ=1500	16	15.0кг

Альбом VI
Типовой проект 264-12-155
Подпись и дата
Инв. № дубл.
Взам. инв. №
Подпись и дата
Инв. № подл.

Изм	Лист	№ докум	Подп	Дата	04 01 00 00	Стр 3	41

Копировала Иванова Формат 11

7019/VI

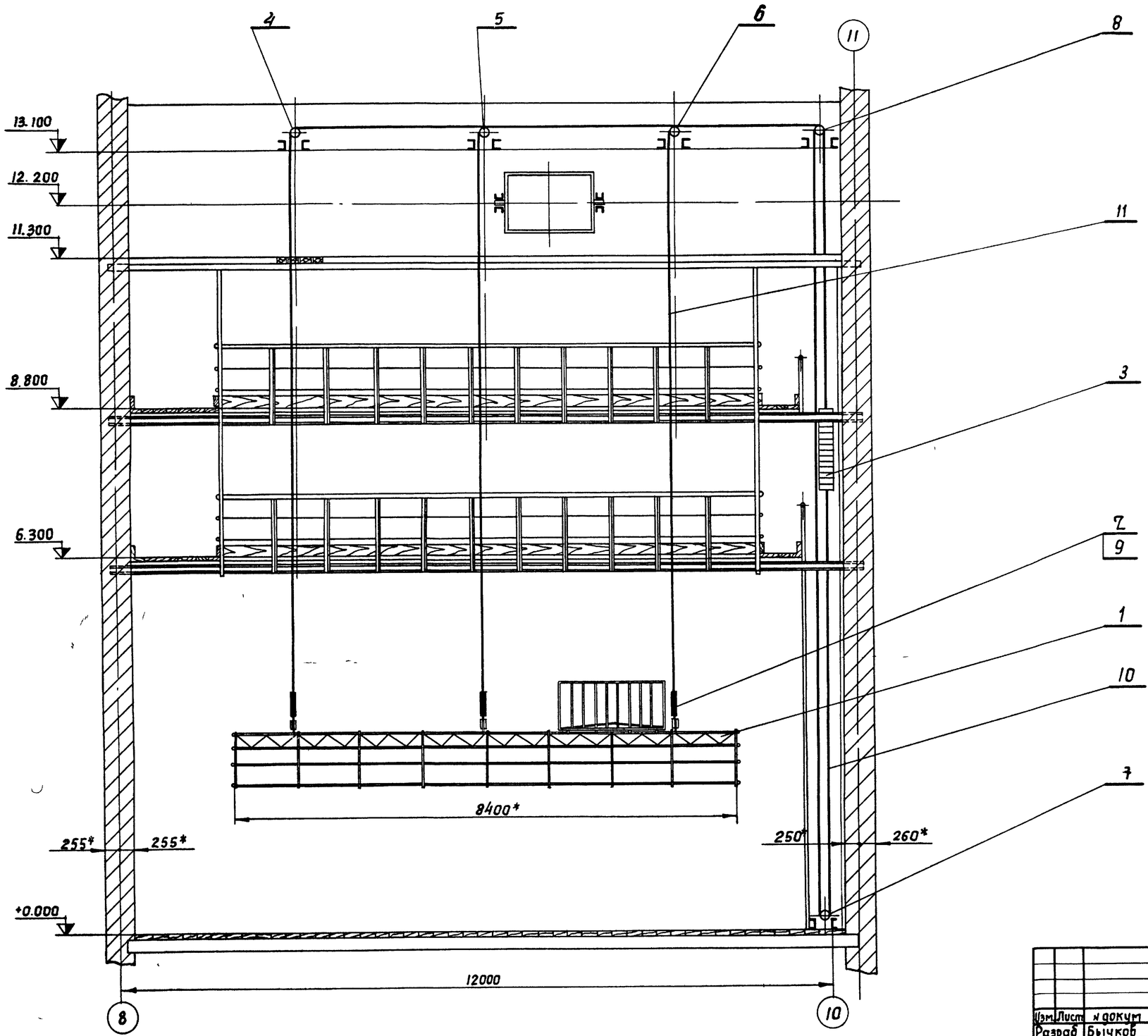

* Размеры для справок

После установки основной аппаратуры софит в сборе проверить на 9ти кратную нагрузку согласно техническим нормам.

7019/VI

					04 00 00 00		
Изм.	Лист	№ докум.	Подп.	Дата	Софит II и III планов (Сборочный чертеж)	Лит	Масса / Масшт
Разраб		Бычков		1976		Р / Ч	1392 0 / 1:50
Провер		Олифир				Лист 1	Листов 1
Т контр		Омельчук					
Н контр		Олифир				УНИИПГСС	
Утв.		Шрага					

Копировал Иванова

Формат А2

Инв. № подл. | Подпись и дата | Взам. инв. № | Инв. № дубл. | Подпись и дата | Типовой проект 264-12 155 | Альбом VI

04 01 00 00

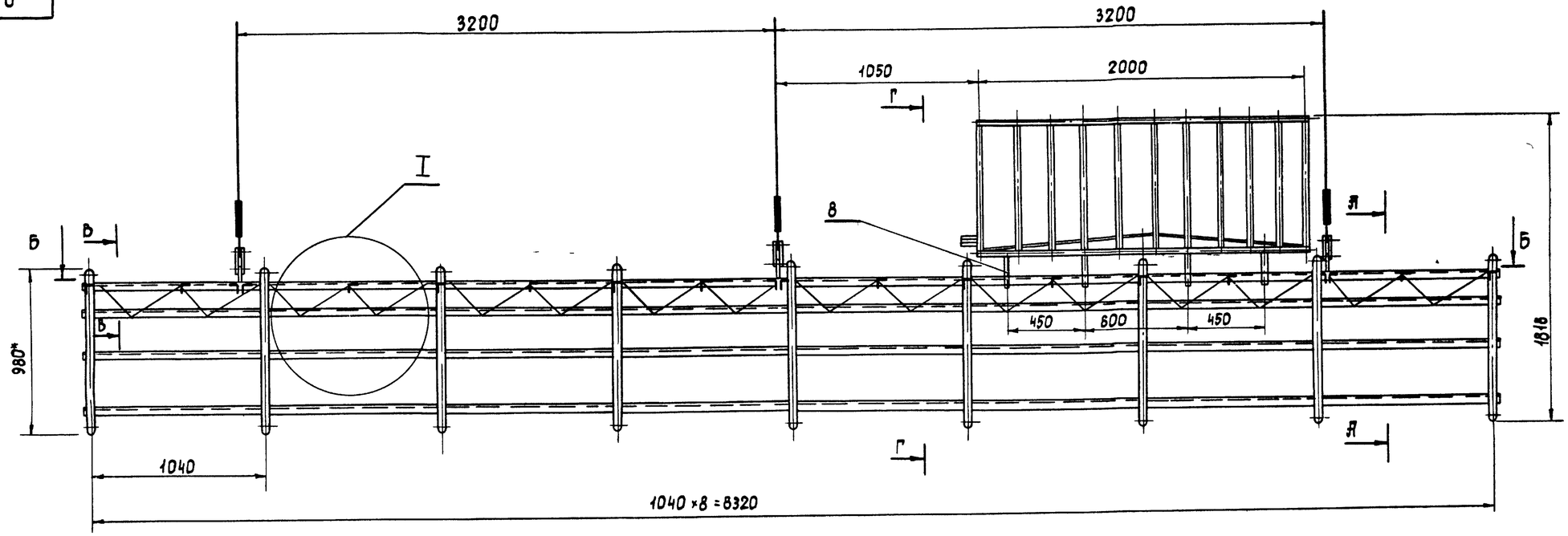

Б - Б

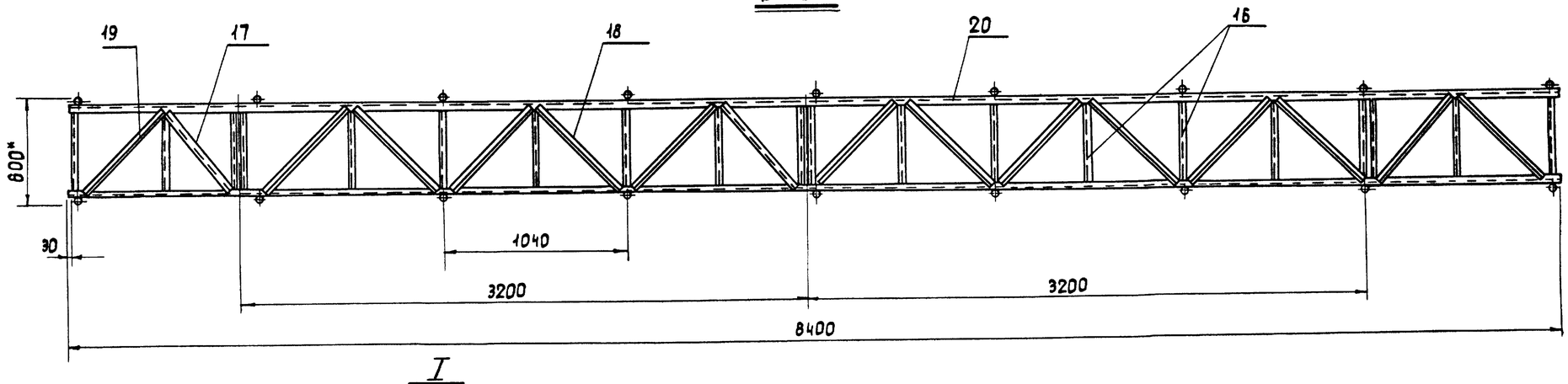

I

М 1 5

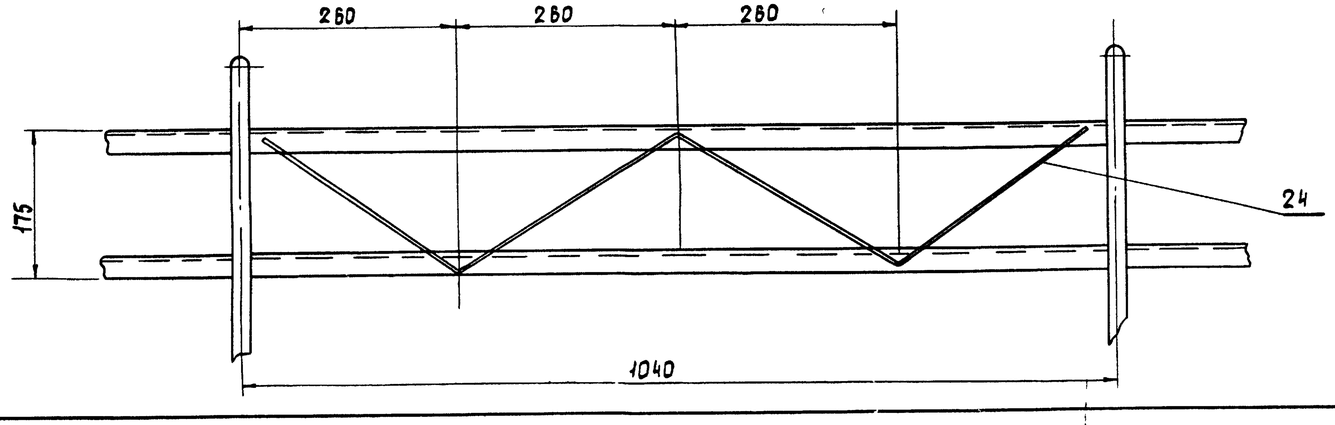

* Размеры для справок

1 Металлоконструкция сварная Сварку произвести электродом Э-42А по ГОСТ 9467-60 катетом шва, равным наименьшей толщине свариваемых элементов

7019/VI

					04 01. 00 00		
Изм.	Лист	N докум	Подпись	Дата	Софитная ферма (сборочный чертеж)	Лит	Масса	Масшт
Разраб		Бычков		1976		Р	3610	1 20
Проверил		Олифир				Лист 1	Листов 2
Т контр		Омельчук				УНИИПГСС	
Н контр		Олифир					
Утв		Шрага					

Копировала Гостомельская Формат А2

Инв.№ подл. | Подпись и дата | Взам. инв.№ | Инв.№ дубл. | Подпись и дата | 264-12-155 | Типовой проект | Альбом VII

А - А
м 1 5 (см лист 1)

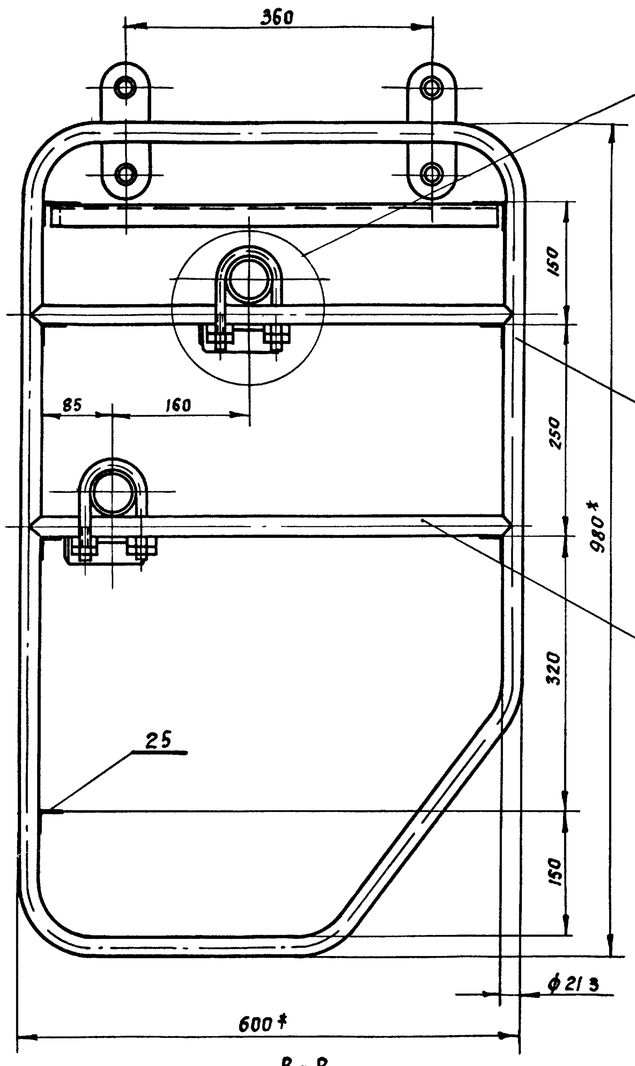

III

Г - Г
м 1 5 (см лист 1)

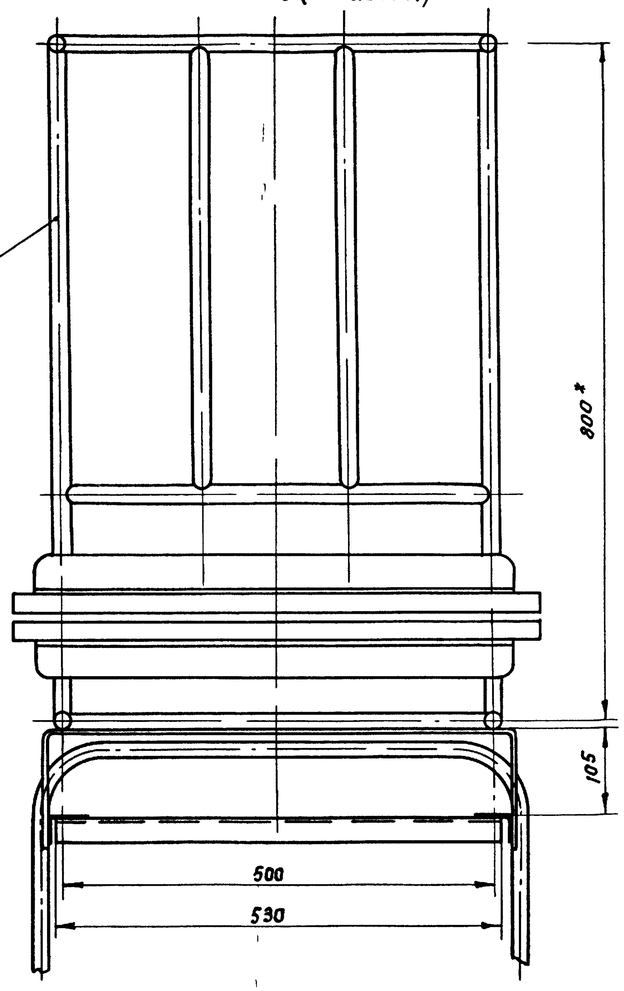

III

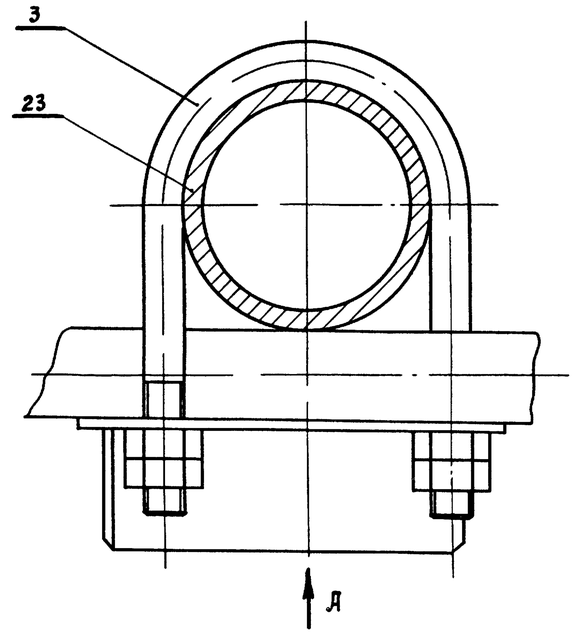

Вид А

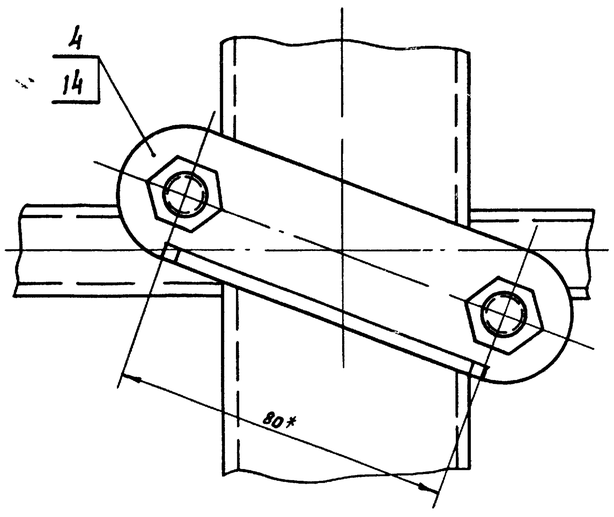

В - В
м 1 2 (см лист 1)

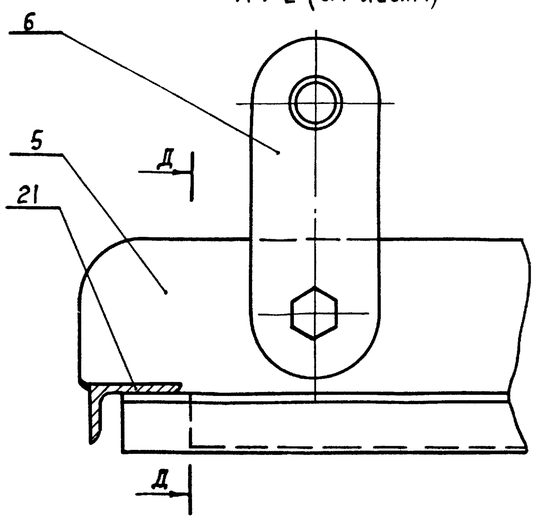

Д - Д
м 1 2

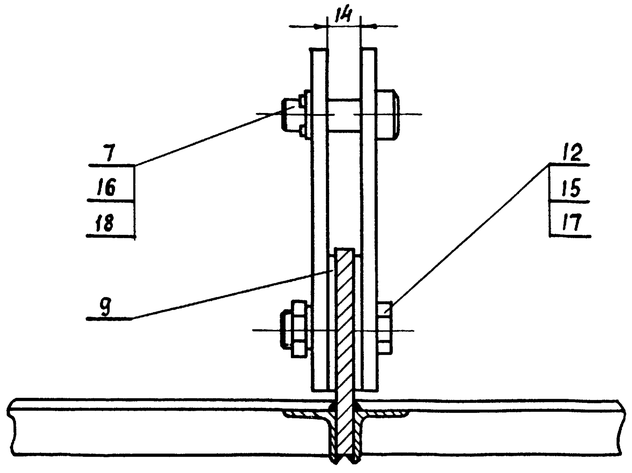

7019/VI

					04 01 00 00			
Изм.	Лист	N докум.	Подп.	Дата	Софитная ферма (сборочный чертеж)	Лит.	Масса	Масшт.
Разработ.		Бычков		1976		Р	361 0	1:1
Провер.		Олифир				Лист 2	Листов 2	
Т контр.		Омельчук				УКИИПГСС		
Н контр.		Олифир						
Утв.		Шраго						

Копировал Иванова

Формат А2

Инв. N подл. | Подп. и дата | Взам. инв. N | Инв. N дубл. | Подп. и дата | Типовой проект 264 12-155 Альбом VI

Формат	Зона	Поз	Обозначение	Наименование	Кол	Примечание
				Документация		
22			05 00 00 00	Сборочный чертеж		
				Сборочные единицы		
		1	05 01 00 00	Полудорога		
				попланного занавеса	2	
=		2	01 01 00 00	Штанга	1	
		3	50 - 45	Стяжка		
				Серия 2 290 - 3	3	
		4	50 - 50	Подвеска		
				Серия 2 290 - 3	3	
		5	50 - 142	Блок 1но ручьевой		
				ф 210 мм		
				Серия 2 290 - 3	1	
		6	50 - 145	Блок 2х ручьевой		
				ф 210 мм		
				Серия 2 290 - 3	1	

Альбом VI | Типовой проект 264-12-155 | Подпись и дата | Инв. № дубл. | Взам. инв. № | Подпись и дата | Инв. № подл.

Изм.	Лист	№ докум.	Подп.	Дата
Разраб.		Бычков		1976
Пров.		Олифир		
Н. контр.		Олифир		
Утв.		Шрага		

05 00 00 00

Попланный занавес

Лит	Лист	Листов
Р Ч	1	2

УНИИПГСС

Формат II

Формат	Зона	Поз	Обозначение	Наименование	Кол	Примечание
		7	50 - 146	Блок 3х ручьевой		
				ф 210 мм		
				Серия 2 290 - 3	1	
		8	50 - 152	Блок 1но ручьевой		
				ф 190 мм угловой		
				Серия 2.290 - 3	1	
		9	50 - 154	Блок 5ти ручьевой		
				ф 210 мм		
				Серия 2 290 - 3	1	
		10	50 - 316	Противовес		
				Q = 300 кг		
				Серия 2 290 - 3	1	
				Стандартные изделия		
		11		Коуш 25		
				ГОСТ 2224 - 72	3	
				Материалы		
		12		Канат 6 4 - Г - В - Н - 160		
				ГОСТ 3077 - 69 м	60	
		13		Канат пеньковый		
				ф 19 1		
				ГОСТ 483 - 75 м	26	

Альбом VI | Типовой проект 264-12-155 | Подпись и дата | Инв. № дубл. | Взам. инв. № | Подпись и дата | Инв. № подл.

Изм.	Лист	№ докум.	Подп.	Дата

05 00 00 00

Стр. 2

Формат II

Формат	Зона	Поз	Обозначение	Наименование	Кол	Примечание
				Документация		
22			05 01 00 00	Сборочный чертеж		
				Сборочные единицы		
12		1	05 01 01 00	Штанга полудороги	1	
12		2	05 01 02 00	Стяжка	2	
12		3	05 01 03 00	Блок обводной	1	
12		4	05 01 05 00	Блок направляющий	1	
11		5	05 01 07 00	Хомут	4	
		6	50 - 134	Подвесной груз		
				Серия 2 290 - 3	1	
				Детали		
11		7	05 01 00 01	Кольцо	18	
11		8	05 01 00 02	Фасонка	4	

Альбом VI | Типовой проект 264-12-155 | Подпись и дата | Инв. № дубл. | Взам. инв. № | Подпись и дата | Инв. № подл. | 14/6102

Изм.	Лист	№ докум.	Подп.	Дата
Разраб.		Бычков		1976
Пров.		Олифир		
Н. контр.		Омельчук		
Утв.		Шрага		

05 01. 00 00

Полудорога попланного занавеса

Лит	Лист	Листов
Р Ч	1	2

УНИИПГСС

Формат II

Формат	Зона	Поз	Обозначение	Наименование	Кол.	Примечание
11		9	05 01 00 03	Фасонка	2	
				Стандартные изделия		
		10		Коуш 15		
				ГОСТ 2224 - 72	2	
		11		Гайка М16		
				ГОСТ 5915 - 70 *	4	
				Материалы		
		12		Канат 3 3 - Г - В - Н - 160		
				ГОСТ 3070 - 74	5п/м	
		13		Канат пеньковый		
				ф 12 7		
				ГОСТ 483 - 75 *	26п/м	
		14		Труба 15		
				ГОСТ 3262 - 75		
				е = 4000	1	5.2 кг

Альбом VI | Типовой проект 264-12-155 | Подпись и дата | Инв. № дубл. | Взам. инв. № | Подпись и дата | Инв. № подл.

Изм.	Лист	№ докум.	Подп.	Дата

05 01 00 00

Стр. 2

45

Копировал Куч

Формат II

05.00 00 00

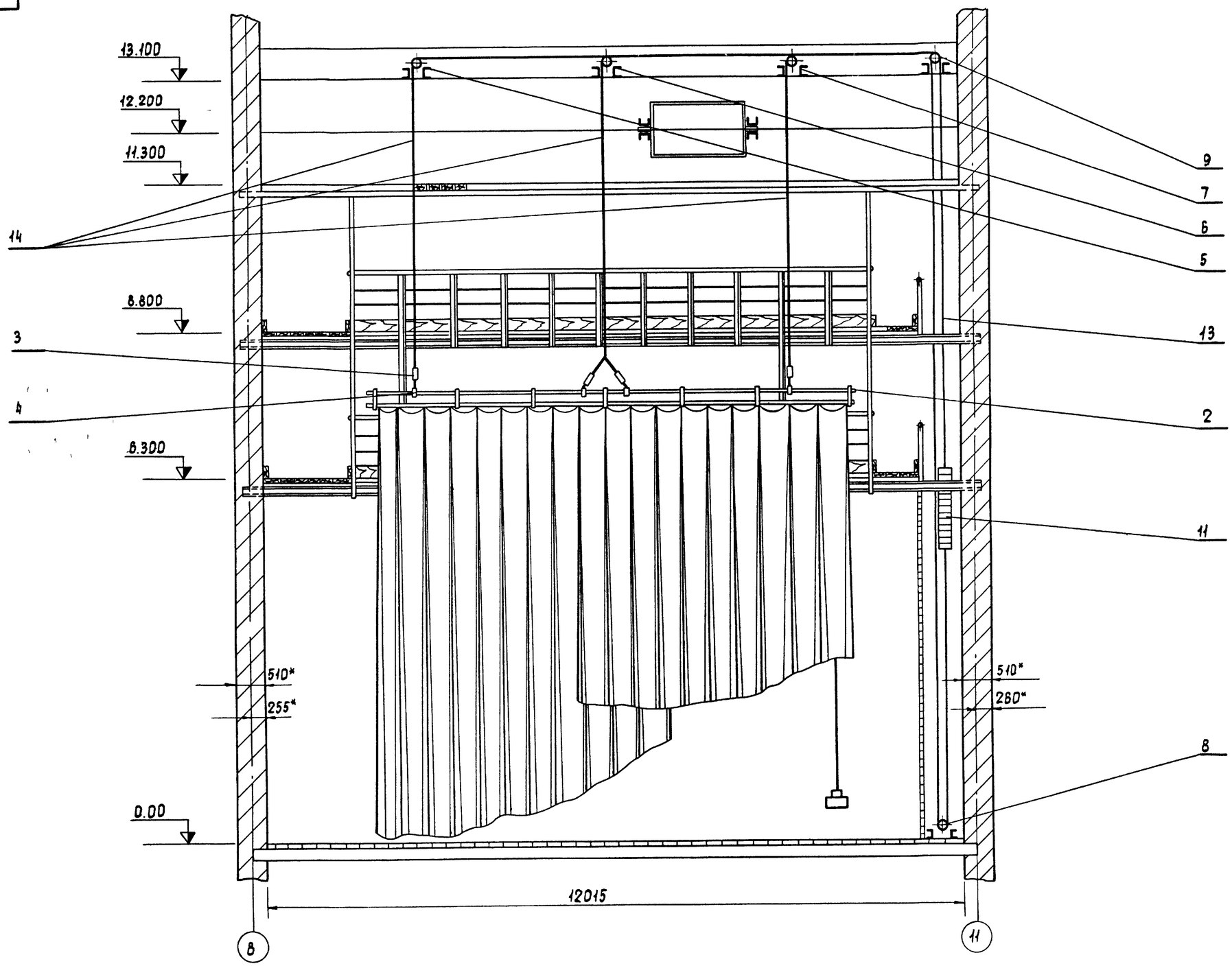

7019/VI

Изм	Лист	N докум	Подпись	Дата	05 00 00.00			
Разраб		Бычков		1976	Попланный занавес (сборочный чертеж)	Лит	Масса	Масшт
Проверил		Олифир				Р Ч	3113	1 50
Т контр		Омельчук				Лист 1	Листов 1	
Н контр		Олифир				УНИИПГСС		
Утв		Шрага						

Копировала Гостомельская

Формат 22

Инв N подл	Подпись и дата	Взам инв N	Инв N дубл	Подпись и дата	Типовой проект	Альбом
					264-12-155	VI

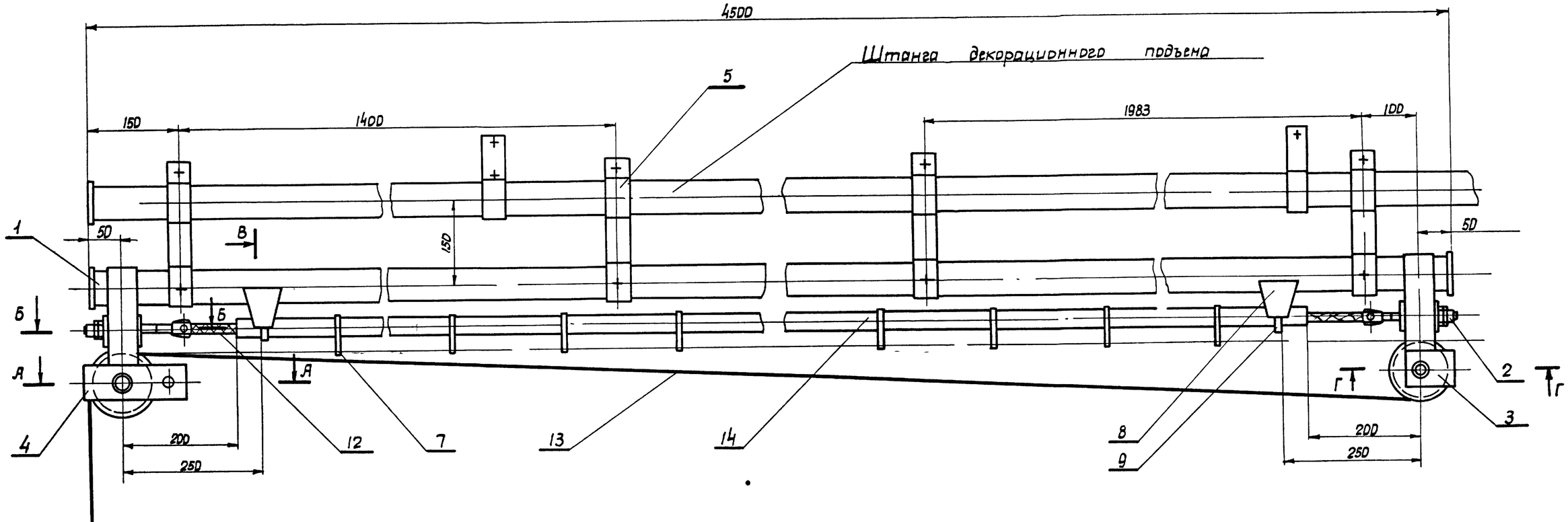

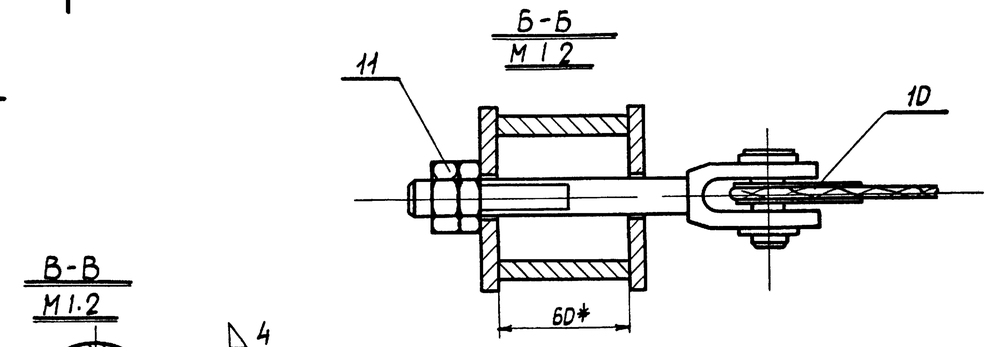

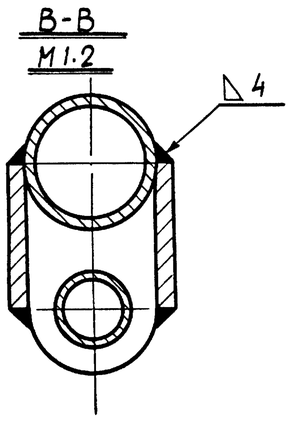

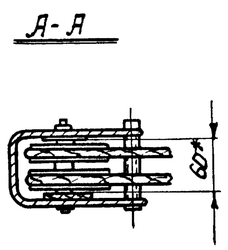

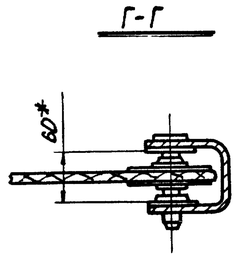

Схема сборки дороги занавеса
М 1 50

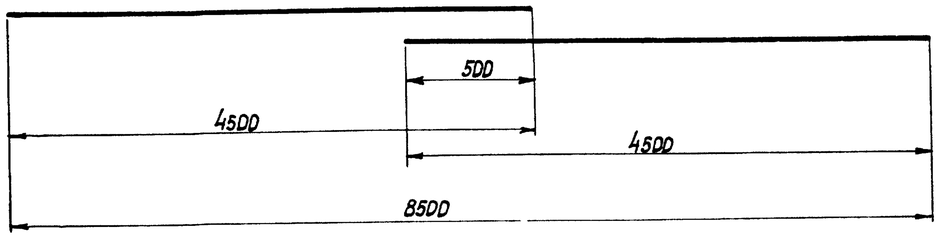

7019/17

D5 D1 DD DD

Полудорога поплан-ного занавеса сборочный чертеж

Изм.	Лист	N докум.	Подпись	Дата
Разраб.		Бычков		1976
Провер.		Олифир		
Т.контр.		Омельчук		
Н.контр.		Олифир		
Утв.		Шрагр		

Лит	Масса	Масш
Р	736	1:5
Лист 1	Листов 1	

УНИИПГСС

Копировала

Формат А2

Инв. N подл. | Подп. и дата | Взам. инв. N | Инв. N дубл. | Подпись и дата | Типовой проект 264-12-133 Альбом VI

05 01 00 01

~(▽)

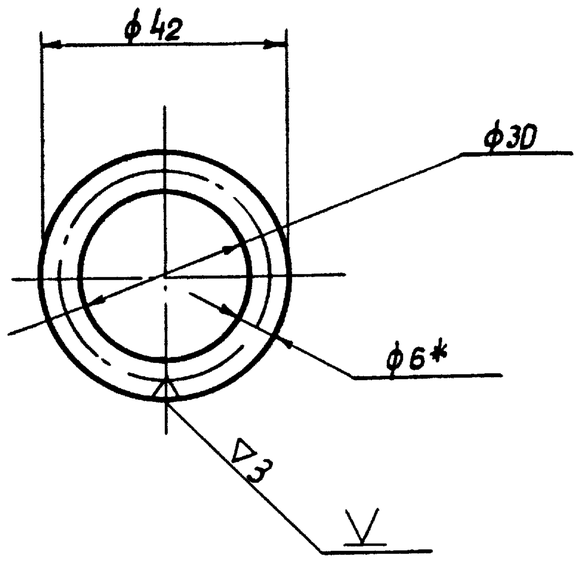

* Размер для справок

1 Сварку производить электродом

Э-42 ГОСТ 9467-60

Изм.	Лист	N докум.	Подп.	Дата
Разраб.		Бычков		1971
Провер.		Олифир		
Т. контр.		Омельчук		
Н. контр.		Олифир		
Утв.		Шрага		

05 01 00 01

Кольцо

Лист	Масса	Масшт.
Р 4	0 02	1.1

Лист 1 Листов 1

Круг 6 ГОСТ 2590-71 / Ст 3 ГОСТ 535-58*

УНИИПГСС

Формат 11

Инв. N подл. | Подп. и дата | Взам. инв. N | Инв. N дубл. | Подп. и дата | Типовой проект 264-12-155 | Альбом VI

05 01 00 02

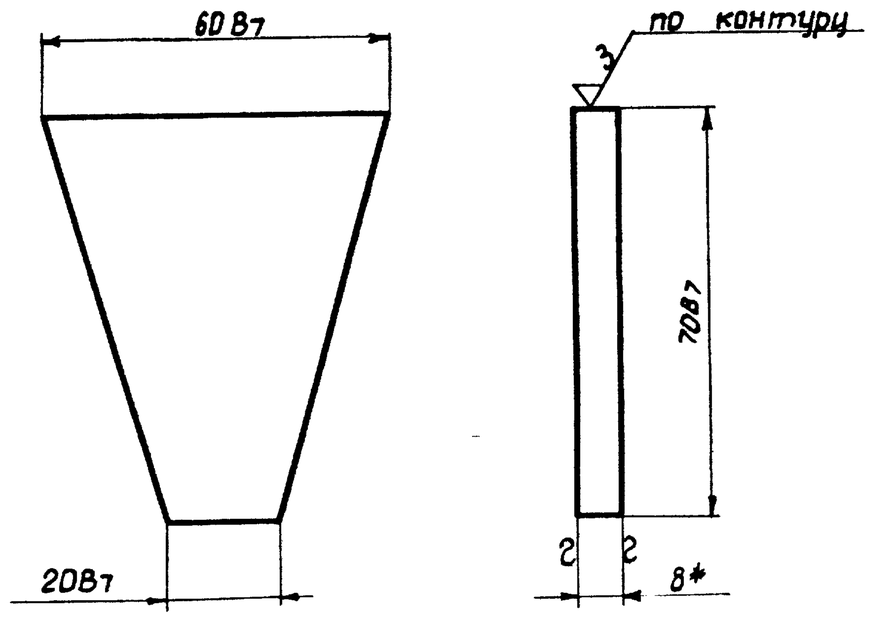

* Размер для справок

Острые кромки притупить

Изм.	Лист	N докум.	Подпись	Дата
Разраб.		Бычков		1976
Провер.		Олифир		
Т. контр.		Омельчук		
Н. контр.		Олифир		
Утв.		Шрага		

05 01 00 02

Фасонка

Лит	Масса	Масшт.
Р 4	0.13	1 1

Лист 1 Листов 1

Лист 8 ГОСТ 19903-74 / Ст 3 ГОСТ 14637-69*

УНИИПГСС

Формат 11

Инв. N подл. | Подпись и дата | Взам. инв. N | Инв. N дубл. | Подпись и дата | Типовой проект 264-12-155 | Альбом VI

05.01.00.03.

▽3 (▽)

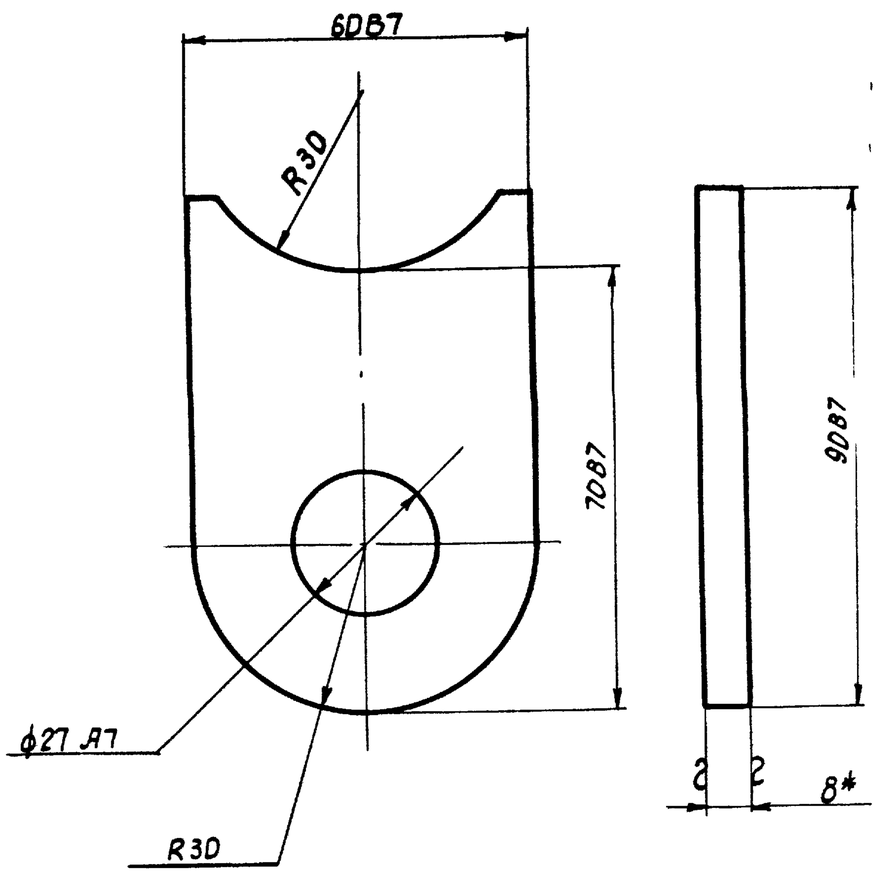

* Размер для справок

Острые кромки притупить

Изм.	Лист	N докум.	Подпись	Дата
Разраб.		Бычков		1976
Провер.		Олифир		
Т. контр.		Омельчук		
Н. контр.		Олифир		
Утв.		Шрага		

05 01 00 03

Фасонка

Лист	Масса	Масшт.
Р 4	0.3	1 1

Лист 1 Листов 1

Лист 8 ГОСТ 19903-74 / Ст 3 ГОСТ 14637-69*

УНИИПГСС

Формат 11

Инв. N подл. | Подп. и дата | Взам. инв. N | Инв. N дубл. | Подп. и дата | Типовой проект 264-12-155 | Альбом VI

05 01 02 02.

▽4 (▽)

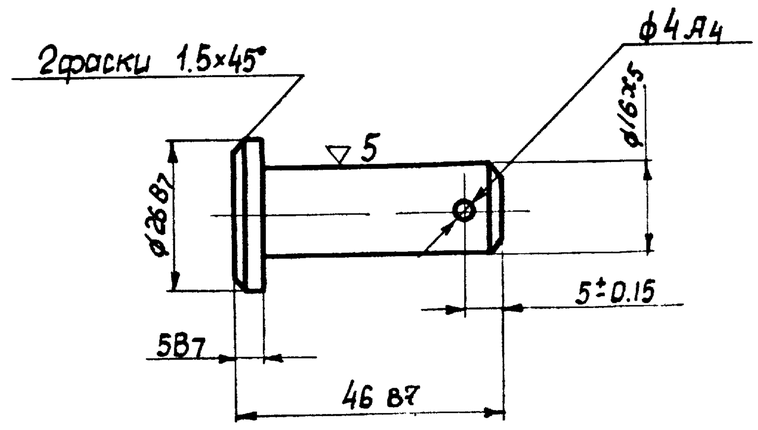

Острые кромки притупить

Изм.	Лист	N докум.	Подпись	Дата
Разраб.		Бычков		1976
Провер.		Олифир		
Т. контр.		Омельчук		
Н. контр.		Олифир		
Утв.		Шрага		

05 01 02 02

Палец

Лит	Масса	Масш.
Р 4	0,07	1 1

Лист 1 Листов 1

Круг 28 ГОСТ 2590-71 / Ст 3 ГОСТ 535-58*

УНИИПГСС

48

Копировала

Формат 11

Инв. N подл. | Подпись и дата | Взам. инв. N | Инв. N дубл. | Подпись и дата | Типовой проект 264-12-155 | Альбом VI

Формат	Зона	Поз	Обозначение	Наименование	Кол	Примечание
				Документация		
12			05.01.01.00	Сборочный чертеж		
				Детали		
11		1	01 01.00.01	Заглушка	2	
				Прочие изделия		
		2		Труба 50		
				$L = 4500$	1	22.0кг
				ГОСТ 3262-62		

Типовой проект 264-12-155 Альбом VI

Инв. № подл. | Подпись и дата | Взам. инв. № | Инв. № дубл. | Подпись и дата

Изм.	Лист	N докум.	Подпись	Дата
Разраб.	Бычков			1976
Пров.	Олифир			
Н. контр.	Олифир			
Утв.	Шрагер			

05 01 01.00

Штанга полудороги

Лит	Лист	Листов
Р.У	1	1

УНИИПГСС

Формат 11

00.10.10 50

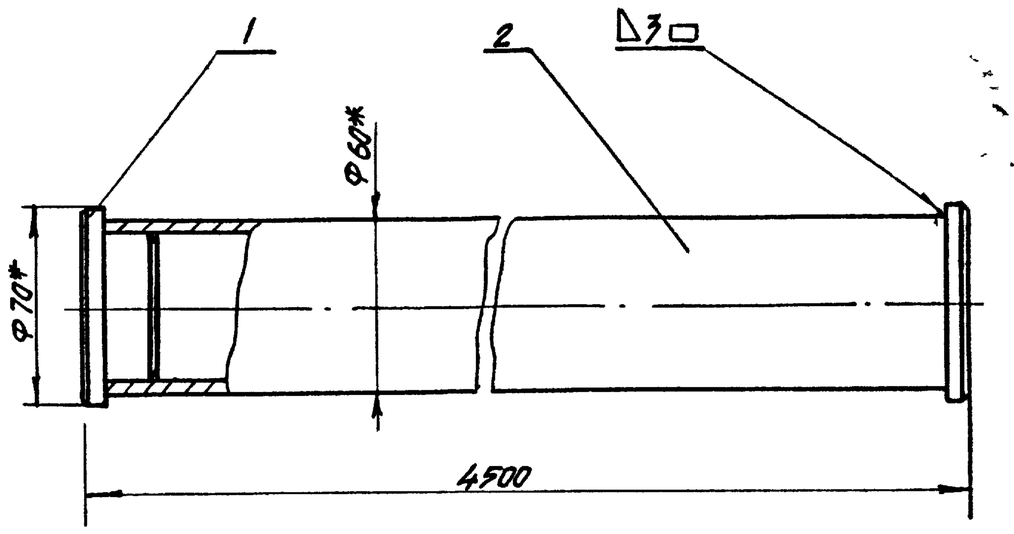

1* Размеры для справок

2 Сварку произвести электродом Э-42 ГОСТ 9467-60

3 Сварные швы зачистить ▽3

Типовой проект 264-12-155 Альбом VI

Инв. № подл. | Подпись и дата | Взам. инв. № | Инв. № дубл. | Подпись и дата

Изм.	Лист	N докум.	Подпись	Дата
Разраб.	Бычков			1976
Провер.	Олифир			
Т. контр.	Омельчук			
Н. контр.	Олифир			
Утв.	Шрагер			

05 01 01 00

Штанга полудороги (сборочный чертеж)

Лит	Масса	Масштаб
Р	У	220	1:2

Лист 1	Листов 1

УНИИПГСС

Формат 11

Формат	Зона	Поз	Обозначение	Наименование	Кол	Примечание
				Документация		
12			05.01.02.00	Сборочный чертеж		
				Детали		
12		1	05.01 02 01	Винт	1	
11		2	05 01 02 02	Палец	1	
				Стандартные изделия		
		3		Гайка М16	2	
				ГОСТ 5915-70*		
		4		Шайба 16	1	
				ГОСТ 6958-68*		
		5		Шплинт 4х32	1	
				ГОСТ 397-66*		

Типовой проект 264-12-155 Альбом VI

Инв. № подл. | Подпись и дата | Взам. инв. № | Инв. № дубл. | Подпись и дата

Изм.	Лист	N докум.	Подпись	Дата
Разраб.	Бычков			1976
Провер.	Олифир			
Н. контр.	Олифир			
Утв.	Шрагер			

05.01 02 00

Стяжка

Лит	Лист	Листов
Р.У	1	1

УНИИПГСС

Формат 11

Формат	Зона	Поз.	Обозначение	Наименование	Кол.	Примечание
				Документация		
12			05.01 03.00	Сборочный чертеж		
				Сборочные единицы		
12		1	05.01 04 00	Корпус обводного блока	1	
				Детали		
11		2	05 01 03 01	Блок	1	
11		3	05.01 03.02	Ось	1	
				Стандартные изделия		
		4		Шайба 20		
				ГОСТ 6958-68*	1	

Типовой проект 264-12-155 Альбом VI

Инв. № подл. | Подпись и дата | Взам. инв. № | Инв. № дубл. | Подпись и дата

Изм.	Лист	N докум.	Подпись	Дата
Разраб.	Бычков			1976
Провер.	Олифир			
Н. контр.	Олифир			
Утв.	Шрагер			

05.01 03.00

Блок обводной

Лит.	Лист	Листов
Р.У	1	2

УНИИПГСС

Копир Эпельбаум

Формат 11

05 01 02 01

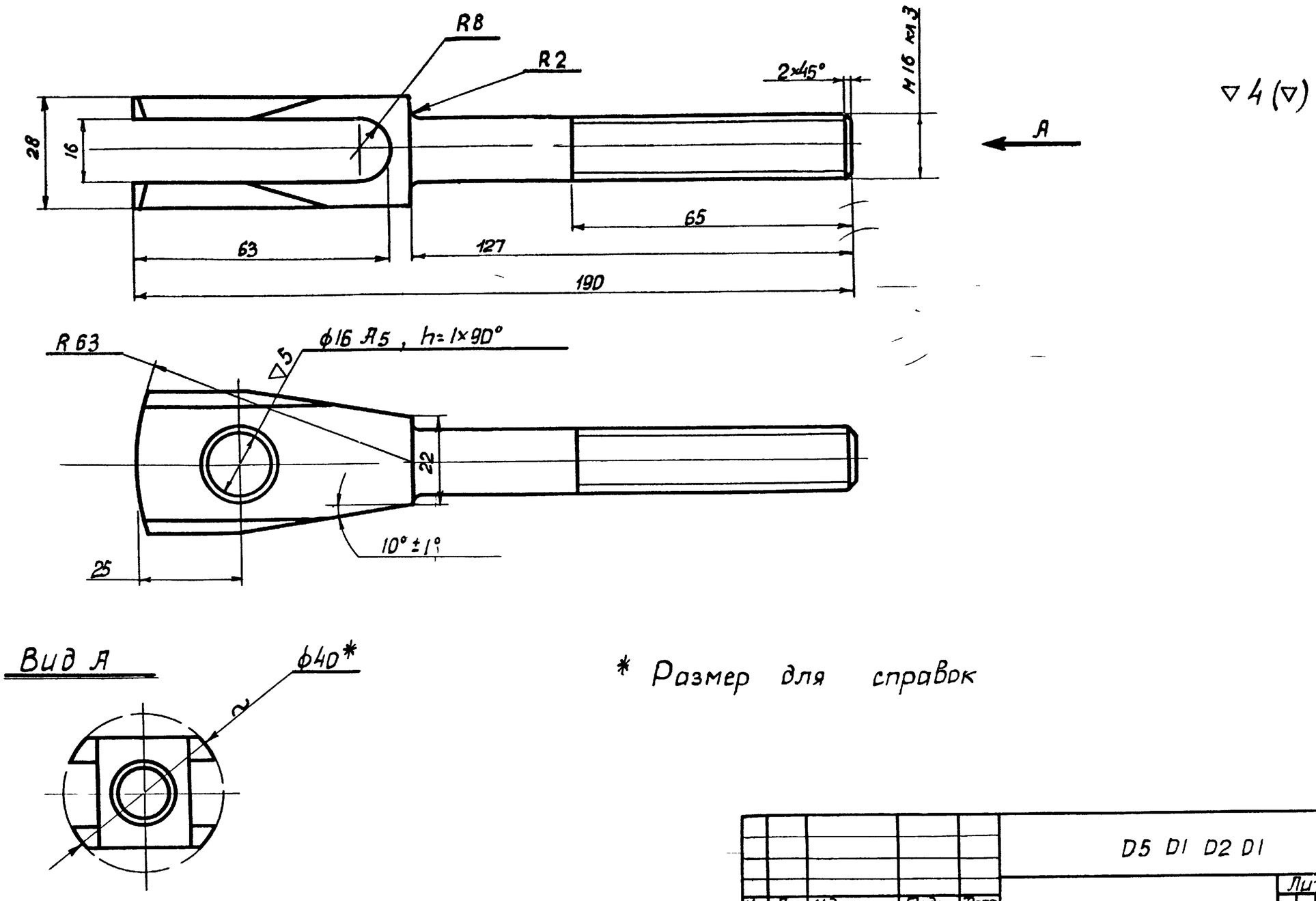

▽4 (▽)

* Размер для справок

					D5 D1 D2 D1			
Изм	Лист	N докумен.	Подп	Дата	Винт	Лит	Масса	Масшт
Разраб		Бычков				Р 4	09	11
Проверил		Олифир				Лист 1	Листов 2	
Т контр		Омельчук						
Н контр		Олифир			Круг 40ГОСТ 2590-71 / ст 3 ГОСТ 535-58*	УНИИПГСС		
Утв		Шрага						

Копировала

Формат 12

Инв N подл | Подп. и дата | Взам инв N | Инв N дубл | Подп и дата | Типовой проект 264-12-155 | Альбом VI

05 01 02 00

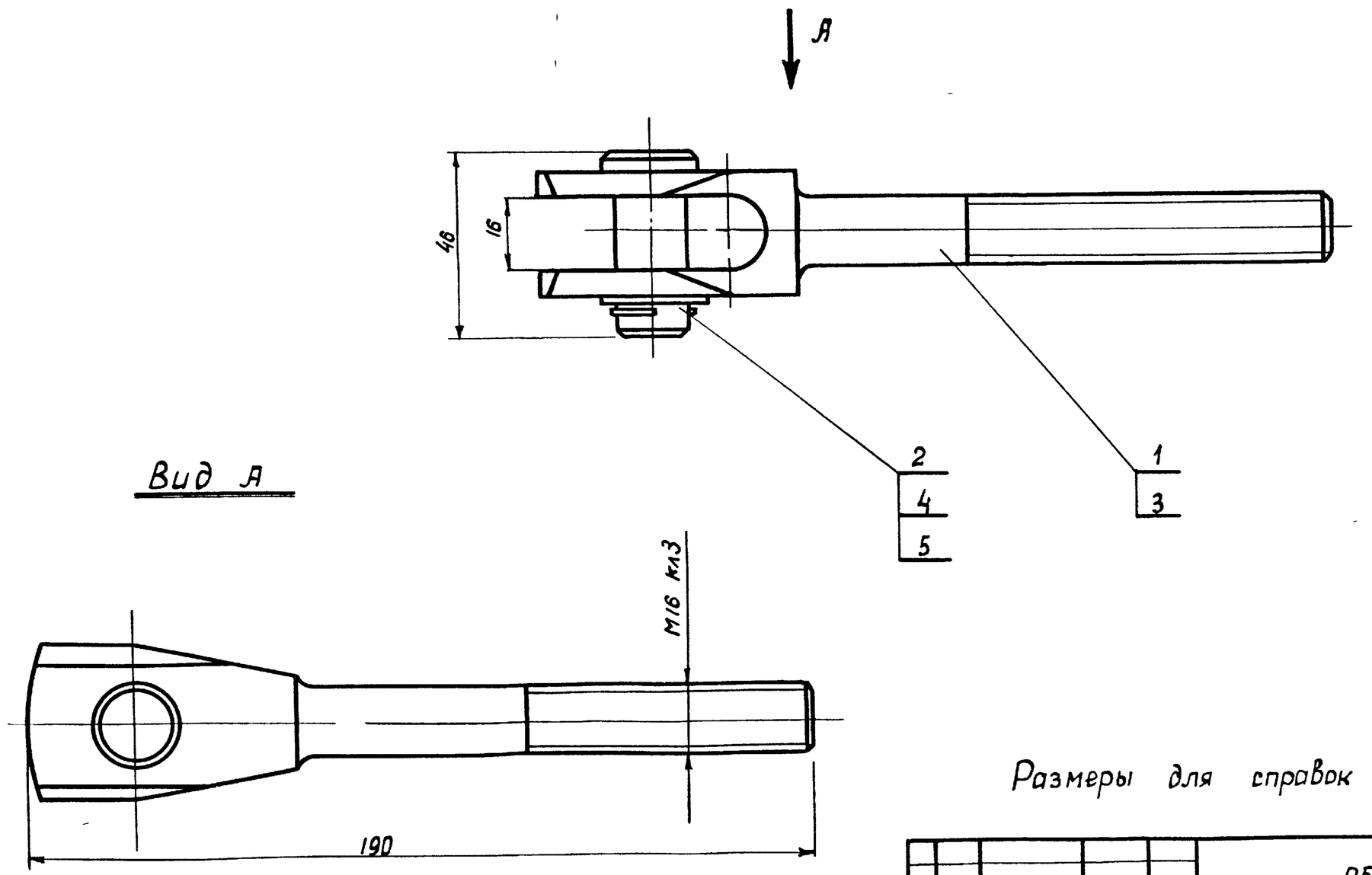

Размеры для справок

					D5 D1 D2 DD			
Изм	Лист	N докум	Подпись	Дата	Стяжка (сборочный чертеж)	Лит	Масса	Масш
Разраб		Бычков		1976		Р 4	1,2	11
Проверил		Олифир				Лист 2	Листов 2	
Т контр		Омельчук						
Н контр		Олифир				УНИИПГСС		50
Утв		Шрага						

Копировала

Формат 12

Инв N подл | Подп и дата | Взам инв N | Инв N дубл | Подп и дата | Типовой проект 264-12-155 | Альбом VI

7019/VI

7019/VI

264-12-155

05 01 03 00

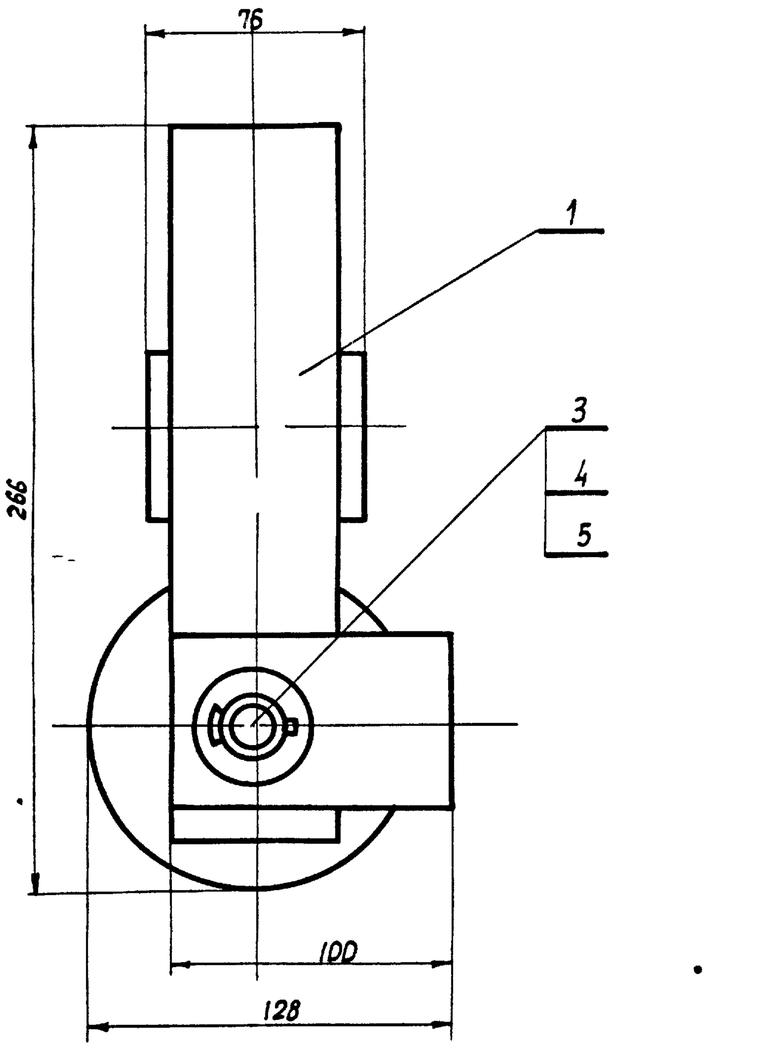

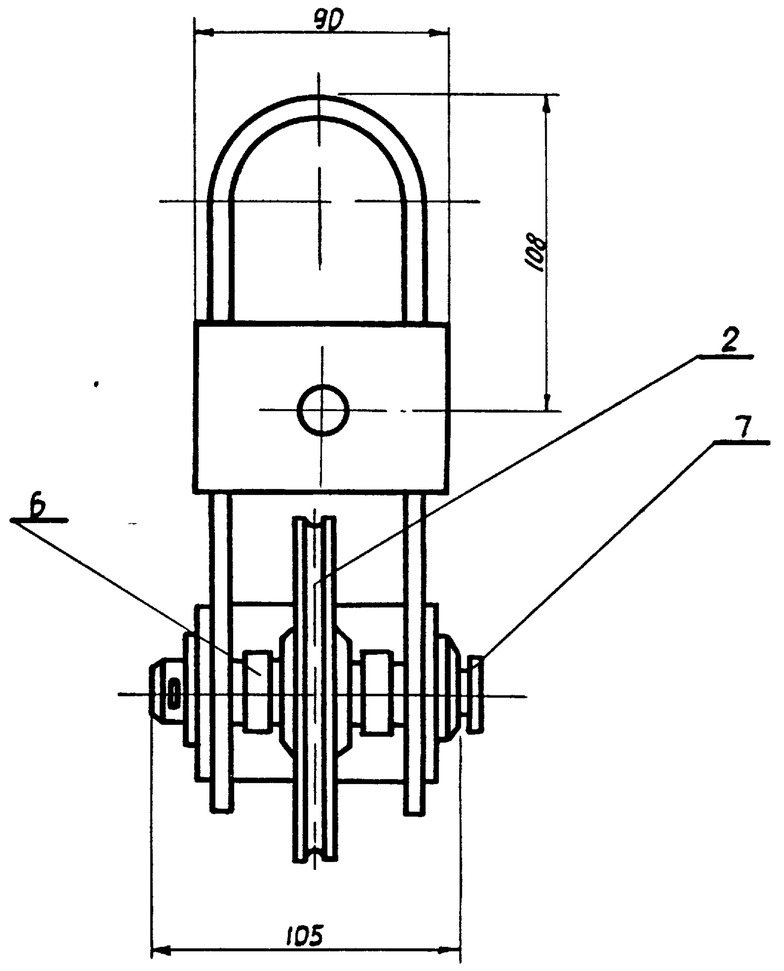

Все размеры для справок

Изм.	Лист	N докум.	Подпись	Дата
Разраб.		Бычков		1976
Провер.		Олифир		
Т.контр.		Онельчук		
Н.контр.		Олифир		
Утв.		Шрага		

05 01 03 00

Блок обводной сборочный чертеж

Лит	Масса	Масшт.
Р 4	6.1	1:2
Лист 1	Листов 1	

УНИИПГСС

Формат 12

Типовой проект 264-12-155 Альбом VI

Инв. N подл. | Подп. и дата | Взам. инв. N | Инв. N дубл. | Подп. и дата

05.01.03.02

▽ 4 (▽)

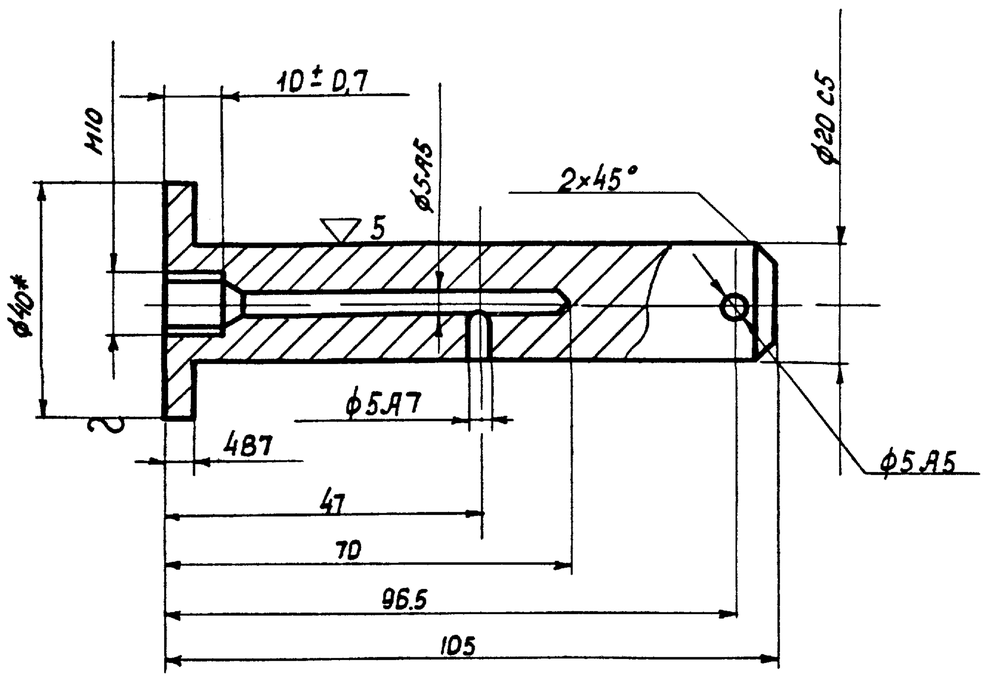

* Размер для справок

14/6102

Изм.	Лист	N докум.	Подпись	Дата
Разраб.		Бычков		1976
Провер.		Олифир		
Т.контр.		Онельчук		
Н.контр.		Олифир		
Утв.		Шрага		

05 01 03 02

Ось

Лист	Масса	Масшт.
Р 4	0,3	1:1
Лист 1	Листов 1	

Круг 40 ГОСТ 2590-71 / Ст 3 ГОСТ 535-58*

УНИИПГСС

Формат 11

Типовой проект 264-12-155 Альбом VI

Инв. N подл. | Подп. и дата | Взам. инв. N | Инв. N дубл. | Подп. и дата

05.01.03.01

▽ 4 (▽)

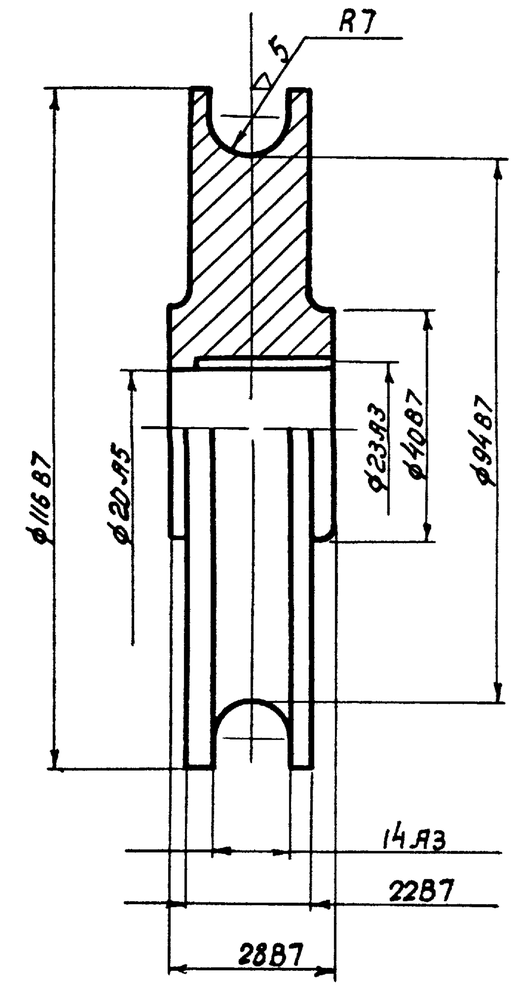

Острые кронки притупить

Изм.	Лист	N докум.	Подпись	Дата
Разраб.		Бычков		1976
Провер.		Олифир		
Т.контр.		Онельчук		
Н.контр.		Олифир		
Утв.		Шрага		

05 01 03 01

Блок

Лит	Масса	Масшт.
Р 4	2.3	1:1
Лист 1	Листов 1	

Круг 120 ГОСТ 2590-71 / Ст 3 ГОСТ 535-58*

УНИИПГСС

51

Копировала

Формат 11

Формат	Зона	Поз.	Обозначение	Наименование	Кол	Примечание
		5		Шплинт 5х36		
				ГОСТ 397-66*	1	
		6		Кольцо №20 установочное		
				ГОСТ 3130-64*	2	
		7		Масленки IV-А-6		
				ГОСТ 1303-56**	1	

Типовой проект 264-12.155 Альбом VI

Инв.№ подл. | Подпись и дата | Взам. инв.№ | Инв.№ дубл. | Подпись и дата

Изм.	Лист	N докум.	Подпись	Дата

05.01.03.00

Стр 2

Копир Эпельбаум Этк Формат II

Формат	Зона	Поз.	Обозначение	Наименование	Кол.	Примечание
				Документация		
12			05 01 04 00	Сборочный чертеж		
				Детали		
11		1	05 01 04 01	Скоба вертикальная	1	
11		2	05.01.04 02	Скоба горизонтальная	1	
				Материалы		
		3		Лист 8х60х90		
				ГОСТ 19903-74	2	0.7 кг

Типовой проект 264-12-155 Альбом VI

Инв.№ подл. | Подпись и дата | Взам. инв.№ | Инв.№ дубл. | Подпись и дата

Изм.	Лист	N докум.	Подпись	Дата	
Разраб		Быков			1976
Провер.		Олифир			
Н. контр		Олифир			
Утв		Широгд			

05 01.04.00

Корпус обводного блока

Лит.	Лист	Листов
Р.Ч	1	1

УНИИПГСС

Формат II

Формат	Зона	Поз.	Обозначение	Наименование	Кол.	Примечание
				Документация		
12			05.01 05.00	Сборочный чертеж		
				Сборочный единицы		
12		1	05 01 06 00	Корпус направляющего блока	1	
				Детали		
11		2	05 01 03.01	Блок	2	
11		3	05 01. 05.01	Ось	1	
				Стандартные изделия		
		4		Болт М12х100		
				ГОСТ 7798-70*	1	

Типовой проект 264-12-155 Альбом VI

Инв.№ подл. | Подпись и дата | Взам. инв.№ | Инв.№ дубл. | Подпись и дата

Изм.	Лист	N докум.	Подпись	Дата	
Разраб		Быков			1976
Провер		Олифир			
Н. контр		Олифир			
Утв		Широгд			

05.01.05.00

Блок направляющий

Лит	Лист	Листов
Р.Ч	2	2

УНИИПГСС

Копир Эпельбаум Этк Формат II

Формат	Зона	Поз.	Обозначение	Наименование	Кол	Примечание
		5		Гайка М12		
				ГОСТ 5915-70*	1	
		6		Шайба 20		
				ГОСТ 6958-68*	1	
		7		Шайба пружинная 12 Н 65Г		
				ГОСТ 6402-70*	1	
		8		Шплинт 5х36		
				ГОСТ 397-66*	1	
		9		Масленка IV-А-6	1	
				ГОСТ 1303-56**		
				Материалы		
		10		Труба 15		
				ГОСТ 3262-75		
				ℓ: 60	1	0.8 кг.

Типовой проект 264 12-155 Альбом VI

Инв.№ подл. | Подпись и дата | Взам. инв.№ | Инв.№ дубл. | Подпись и дата

Изм.	Лист	N докум.	Подп.	Дата

05 01.05.00

Стр 2

52

Копир Эпельбаум Этк Формат II

05.01 04.00

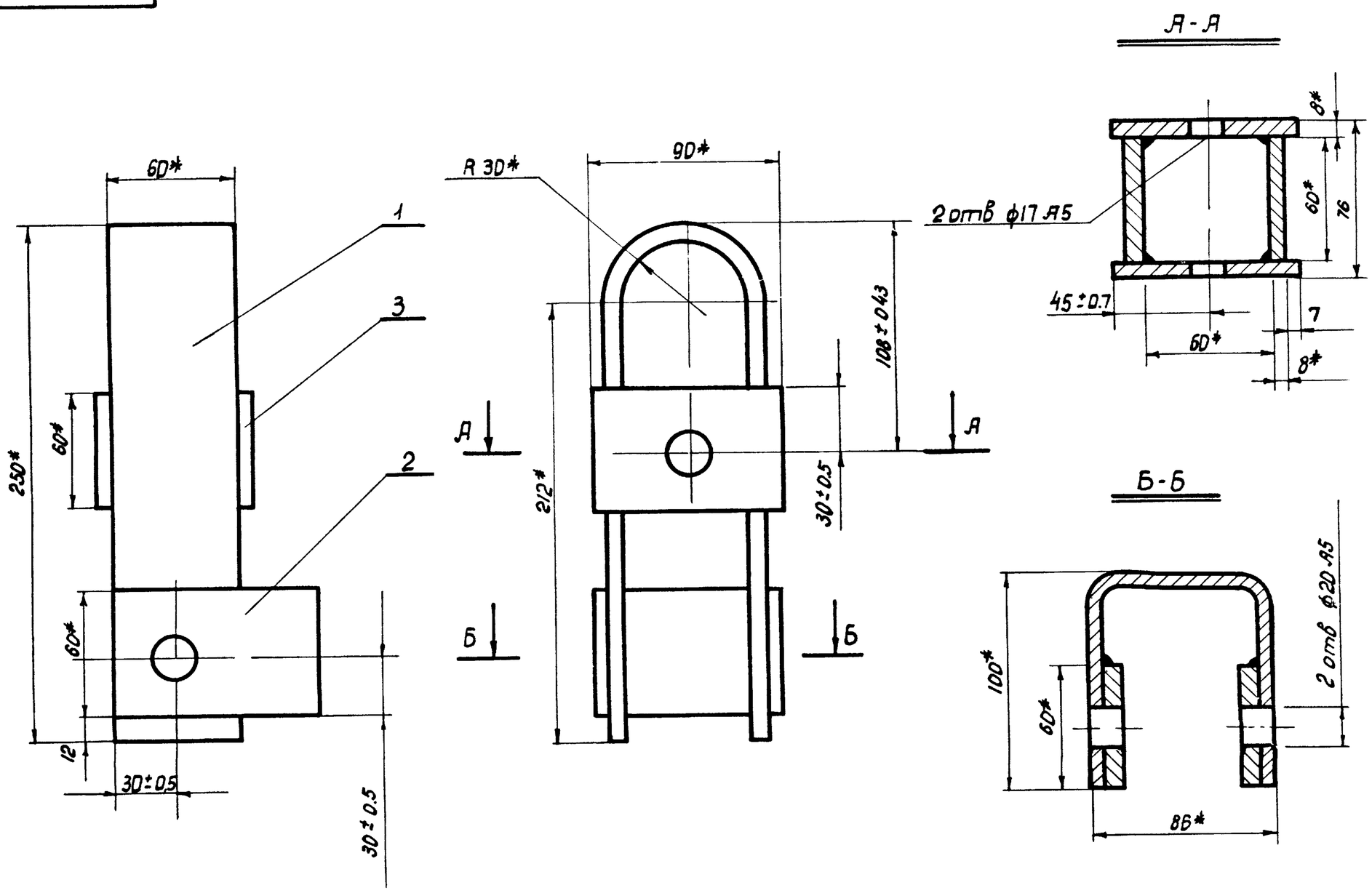

Сварку произвести электродом Э-42 ГОСТ 9467-60, катет шва равен 5 мм

Изм	Лист	N докум	Подп	Дата
Разраб	Бычков			1976
Провер	Олифир			
Т.контр	Омельчук			
Н.контр	Олифир			
Утв	Шрага			

05.01 04 00

Корпус обводного блока
Сборочный чертеж

Лист	Масса	Масшт
Р 4	32	12

Лист 1 | Листов 1

УНИИПГСС

Формат 12

Инв N подл | Подпись и дата | Взам инв N | Инв N дубл | Подп и дата | Типовой проект 264-12-155 | Альбом VI

05.01 04.01

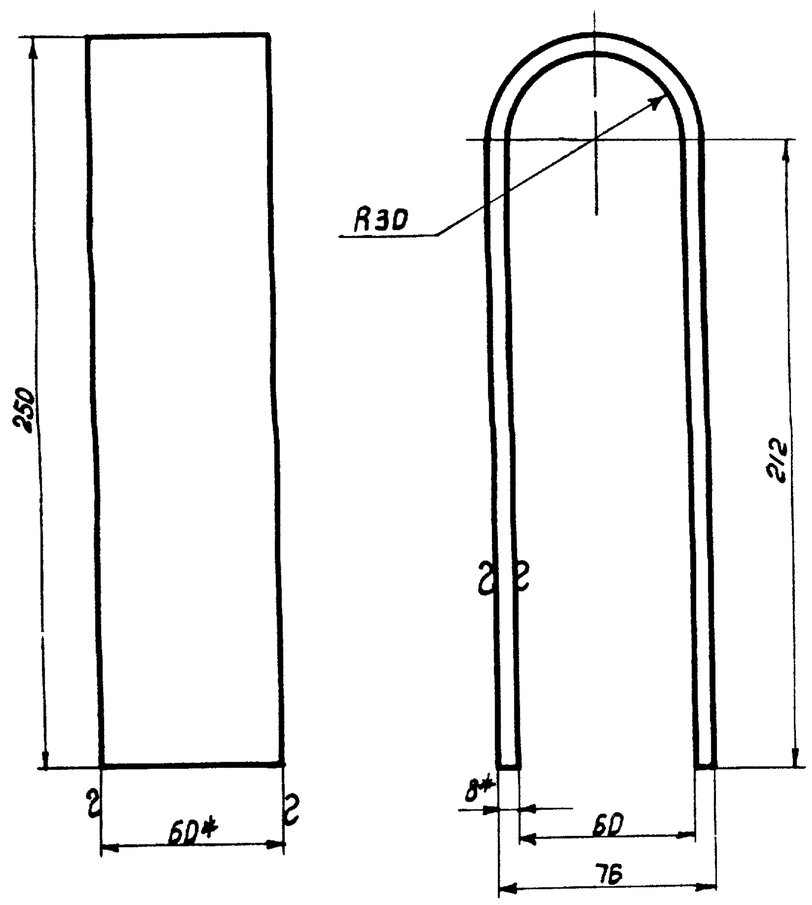

* Размеры для справок
Острые кромки притупить

Изм	Лист	N докум	Подпись	Дата
Разраб	Бычков			1976
Провер	Олифир			
Т.контр	Омельчук			
Н.контр	Олифир			
Утв	Шрага			

05 01 04 01

Скоба вертикальная

Лит	Масса	Масшт
Р 4	2	12

Лист 1 | Листов 1

Полоса 8×60 ГОСТ 103-57* / Ст 3 ГОСТ 535-58*

УНИИПГСС

Формат 11

05.01 04 02

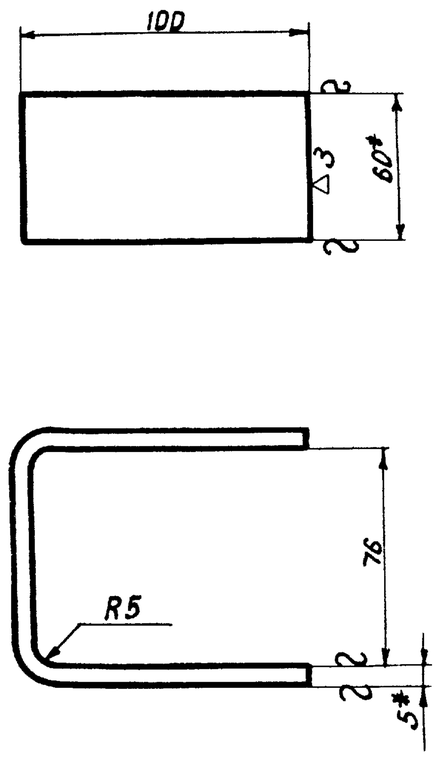

Изм	Лист	N докум	Подпись	Дата
Разраб	Бычков			1976
Провер	Олифир			
Т.контр	Омельчук			
Н.контр	Олифир			
Утв	Шрага			

05 01 04 02

Скоба горизонтальная

Лит	Масса	Масшт
Р 4	0.5	12

Лист 1 | Листов 1

Полоса 5×60 ГОСТ 103-57* / Ст 3 ГОСТ 535-58*

УНИИПГСС

53

Копировала

Формат 11

00 50 10 50

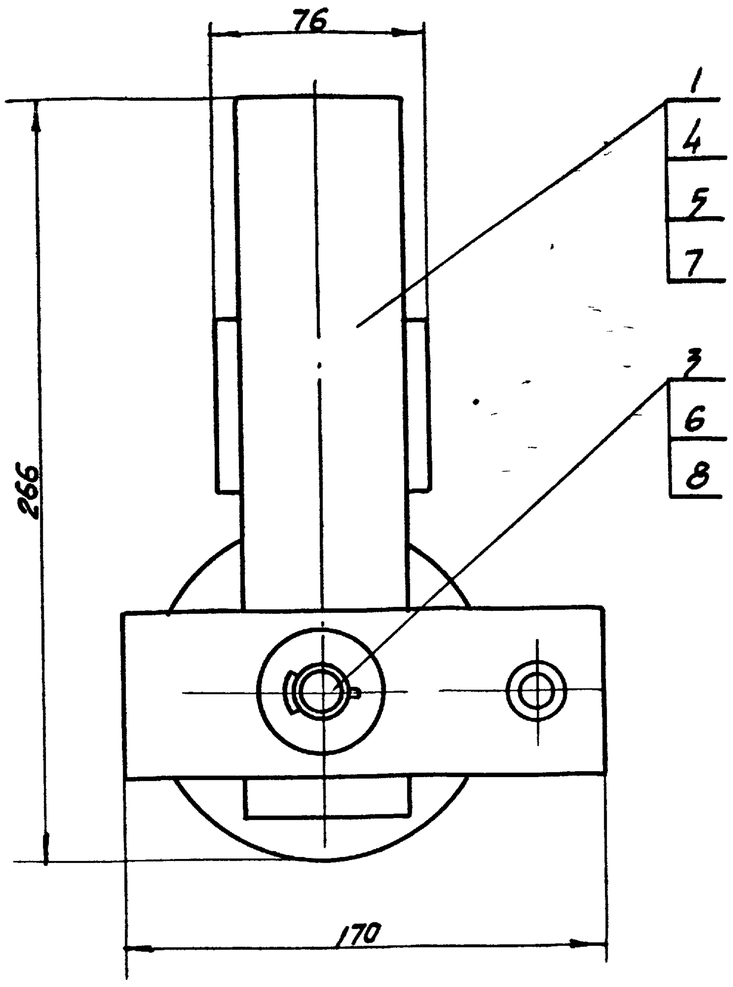

Вид А

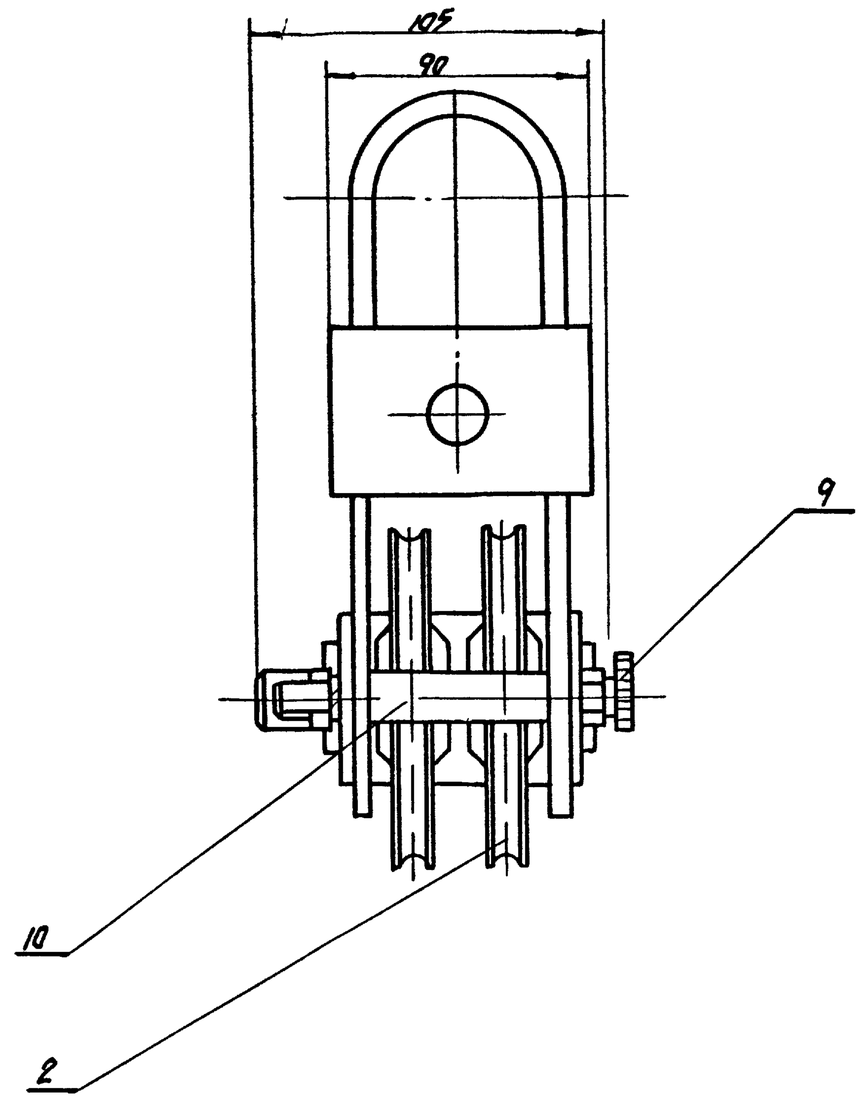

Все размеры для справок

					05 01 05 00
Изм	Лист	N докум	Подпись	Дата	Блок направляющий сборочный чертеж
Разраб		Бычков		1976	
Провер		Олифир			
Т.контр		Омельчук			
Н.контр		Олифир			УНИИПГСС
Утв		Широго			

Лист	Масса	Масштаб
Р	4	8,7	1:2
Лист 1	Листов 1	

Формат 12

10 50 10 05 01

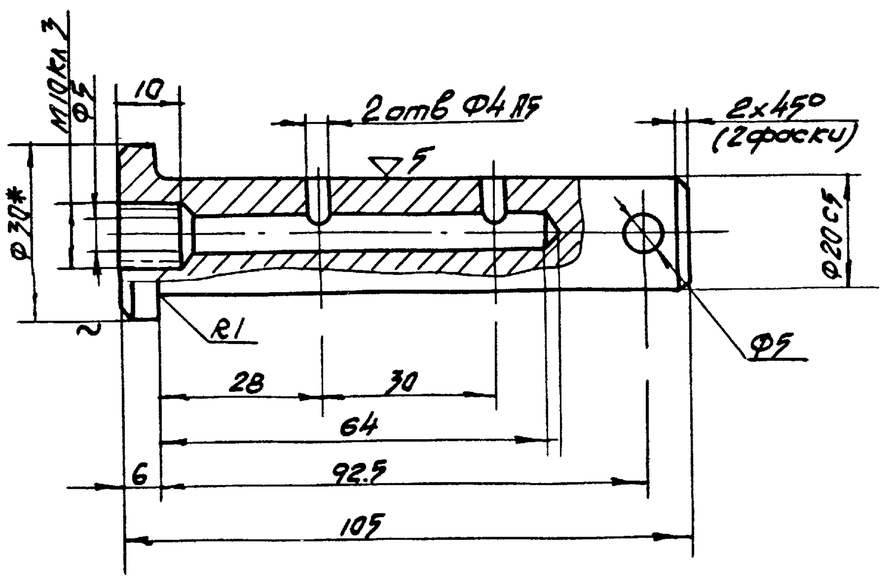

* Размер для справок

Инв. № подл. | Подпись и дата | Взам. инв. № | Инв. № дубл. | Подпись и дата | Типовой проект 264-12-155 Альбом VI

1/6107

					05 01 05 01
Изм	Лист	N докум	Подпись	Дата	Ось
Разраб		Бычков		1976	
Провер		Олифир			
Т.контр		Омельчук			
Н.контр		Олифир			Круг 30 ГОСТ 2590-71 / Ст3 ГОСТ 535-58*
Утв		Широго			УНИИПГСС
Копир		Эпельбаум			

Лит	Масса	Масштаб
Р	4	0,3	1:1
Лист 1	Листов 1	

Формат А4

Формат	Зона	Поз	Обозначение	Наименование	Кол	Примечание
				Документация		
12			05 01 06 00	Сборочный чертеж		
				Детали		
11		1	05 01 04 01	Скоба вертикальная	1	
11		2	05 01 06.01	Скоба горизонтальная	1	
				Материалы		
		3		Лист 8×60×90		
				ГОСТ 19903-74		
				Ст 3 ГОСТ 19282-73	2	0.7 кг

Альбом VI | Типовой проект 264 12-155 | Подпись и дата | Инв. № дубл | Взам. инв. № | Подпись и дата | Инв. № подл.

05 01 06 00

Изм	Лист	№ докум	Подп	Дата
Разраб		Бычков		1976
Пров		Олифир		
Н контр		Олифир		
Утв		Шрага		

Корпус направляющего блока

Лит	Лист	Листов
Р Ч	1	1

УНИИПГСС

Формат 11

10 90 10 90

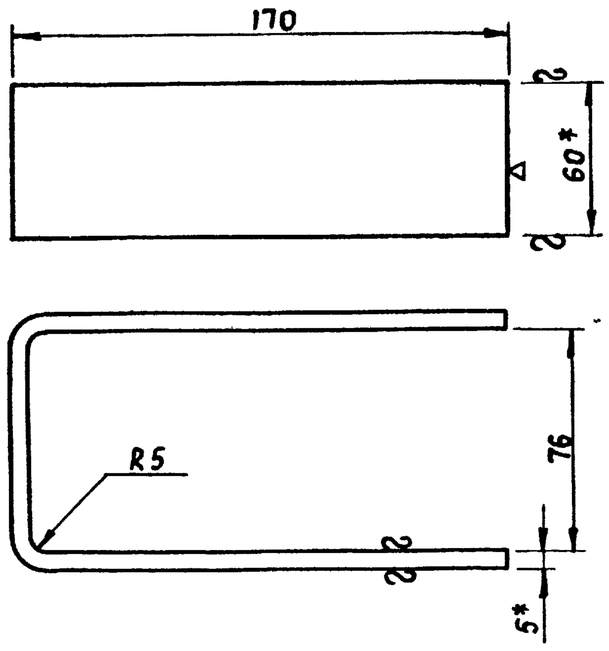

* Размеры для справок

Альбом VI | Типовой проект 264-12-155 | Подпись и дата | Инв. № дубл | Взам. инв. № | Подпись и дата | Инв. № подл.

05 01 06 01

Изм	Лист	№ докум.	Подп	Дата
Разраб.		Бычков		1976
Провер.		Олифир		
Т контр		Омельчук		
Н.контр		Олифир		
Утв.		Шрага		

Скоба горизонтальная

Лит	Масса	Масшт
Р Ч	0 9	1 2

Лист 1 | Листов 1

Полоса 5×60 ГОСТ 103-57* / Ст3 ГОСТ 535-58*

УНИИПГСС

Формат 11

00 90 10 90

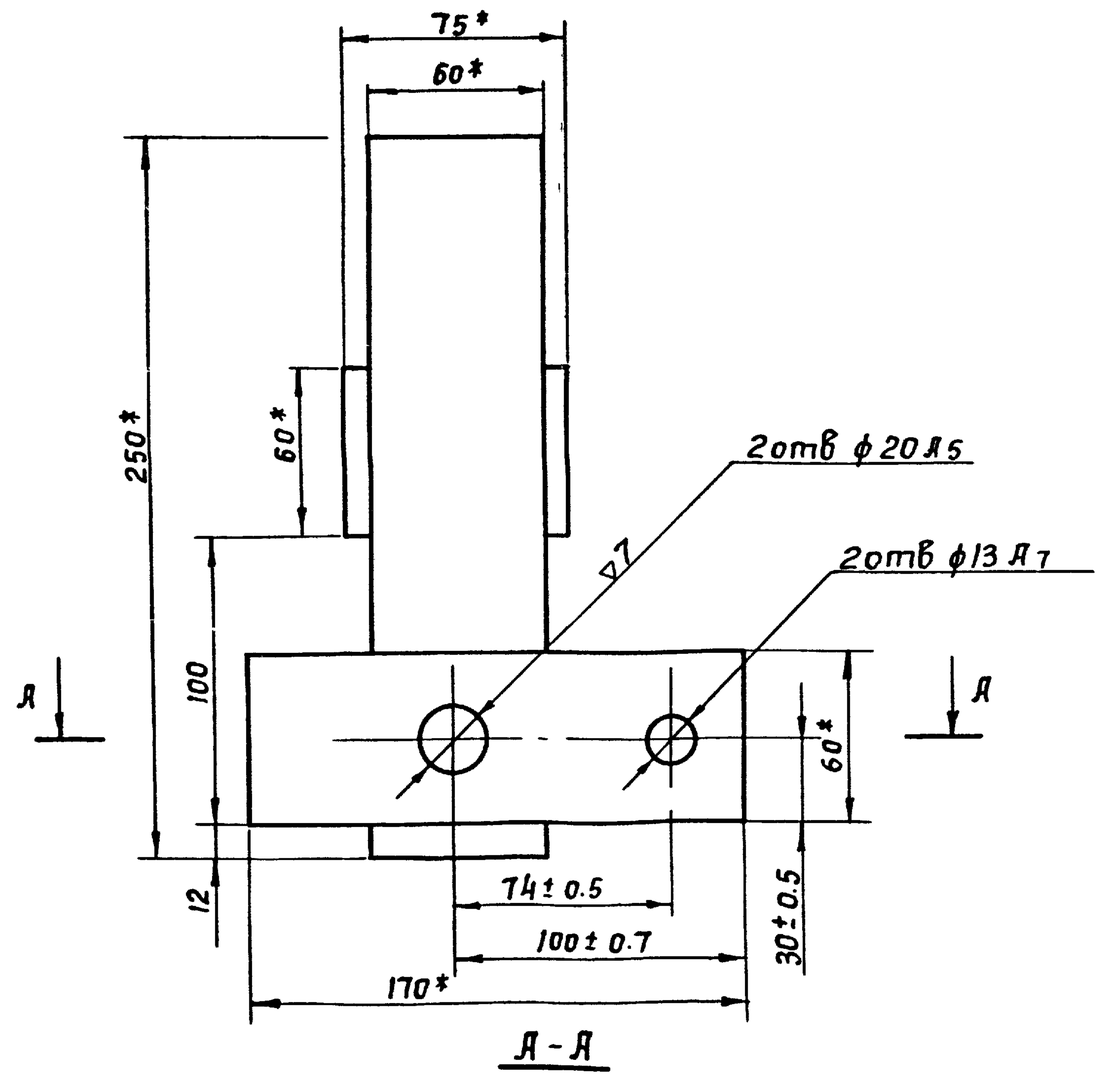

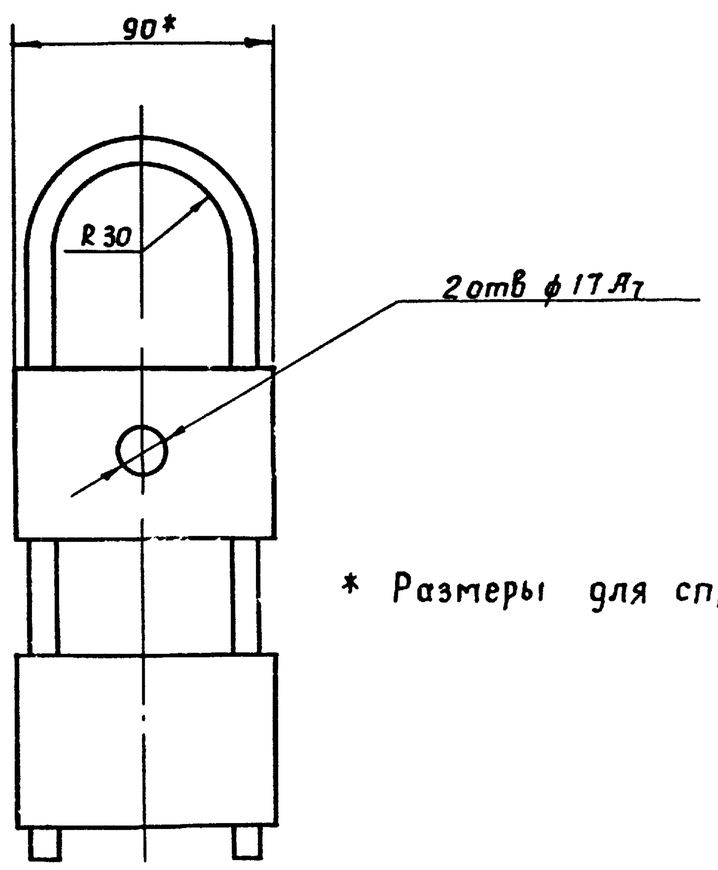

* Размеры для справок

2 Сварку произвести электродом Э-42 ГОСТ 9467-50 Катет шва равен 5мм

3 Сварку зачистить ▽3

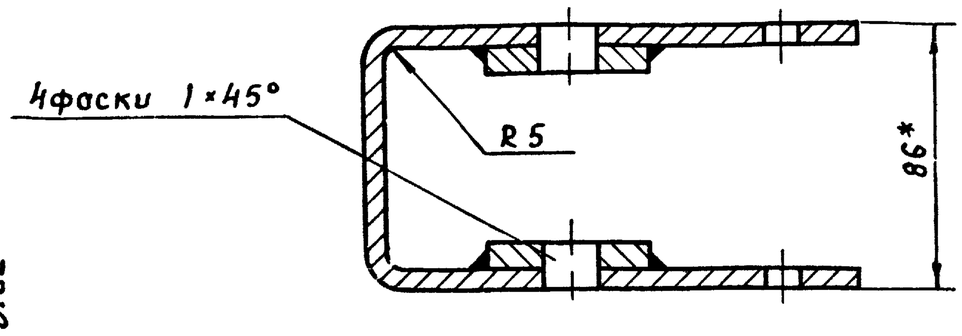

Альбом VI | Типовой проект 264 12-155 | Подп и дата | Инв № дубл | Взам инв № | Подпись и дата | Инв № подл.

7019/VI

05 01 06 00

Изм	Лист	№ докум.	Подп	Дата
Разраб		Бычков		1976
Провер		Олифир		
Т контр		Омельчук		
Н контр		Олифир		
Утв		Шрага		

Корпус направляющего блока Сборочный чертеж

Лист	Масса	Масшт
Р Ч	3 6	1·2

Лист 1 | Листов 1

УНИИПГСС

55

Копиров /Куц/

Формат 11

Формат	Зона	Поз	Обозначение	Наименование	Кол	Примечание
				Документация		
II			05 01 07 00	Сборочный чертеж		
				Детали		
II		1	05 01 07 01	Скоба правая	1	
II		2	05 01 07 02	Скоба левая	1	
				Стандартные изделия		
		3		Болт М10 ×30		
				ГОСТ 7798-70*	2	
		4		Гайка М10		
				ГОСТ 5915-70*	2	
		5		Шайба пружинная 10Н65Г		
				ГОСТ 6402-70*	2	

Инв. № подл. | Подпись и дата | Взам. инв. № | Инв. № дубл. | Подпись и дата | Типовой проект 264-12-155 Альбом VI

Изм.	Лист	№ докум.	Подп.	Дата
Разраб.		Бычков		1976
Пров.		Олифир		
Н. контр.		Олифир		
Утв.		Шрага		

05 01 07 00

Хомут

Лит Р Ч | Лист 1 | Листов 1

УНИИПГСС

Формат II

00 L0 10 50

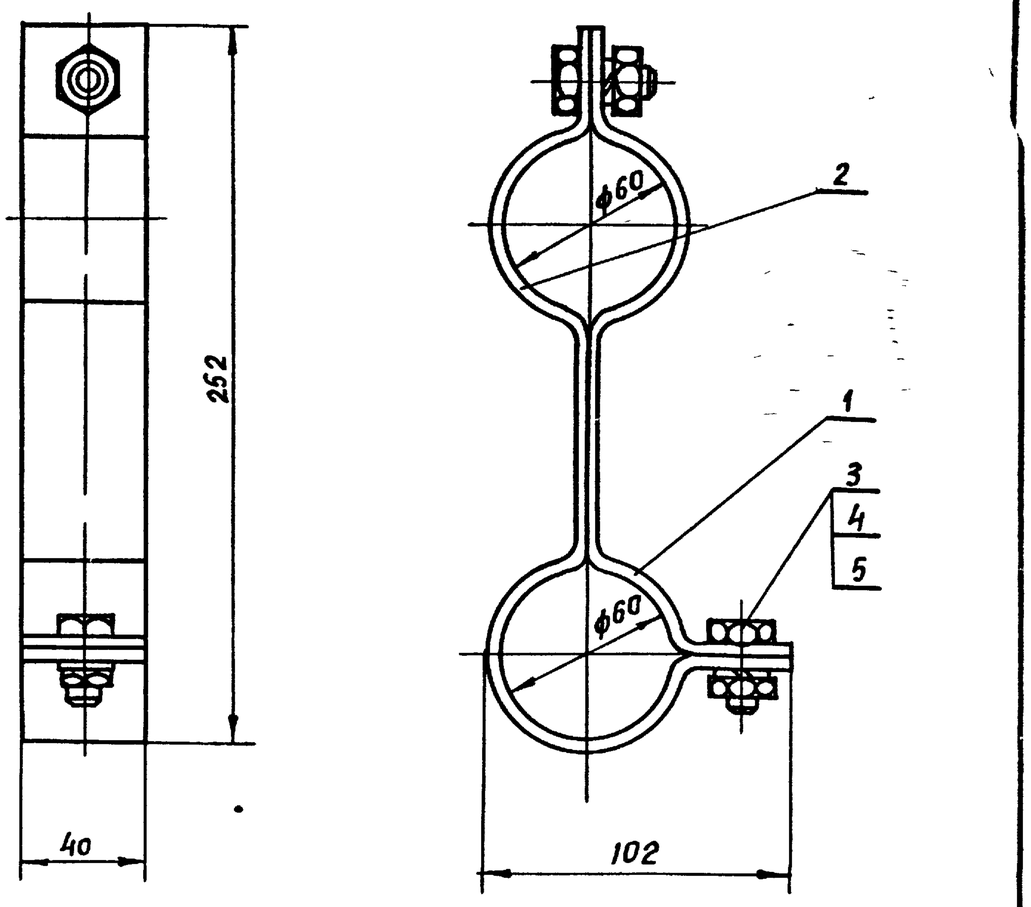

Размеры для справок

Инв. № подл. | Подпись и дата | Взам. инв. № | Инв. № дубл. | Подпись и дата | Типовой проект 264-12-155 Альбом VI

Изм.	Кол.	№ докум.	Подп.	Дата
Разраб.		Бычков		1976
Провер.		Олифир		
Т. контр.		Омельчук		
Н. контр.		Олифир		
Утв.		Шрага		

05 01 07 00

Хомут (сборочный чертеж)

Лит	Масса	Масшт.
Р Ч	10	1:2
Лист 1	Листов 1	

УНИИПГСС

Формат II

20 L0 10 50

▽3 (▽)

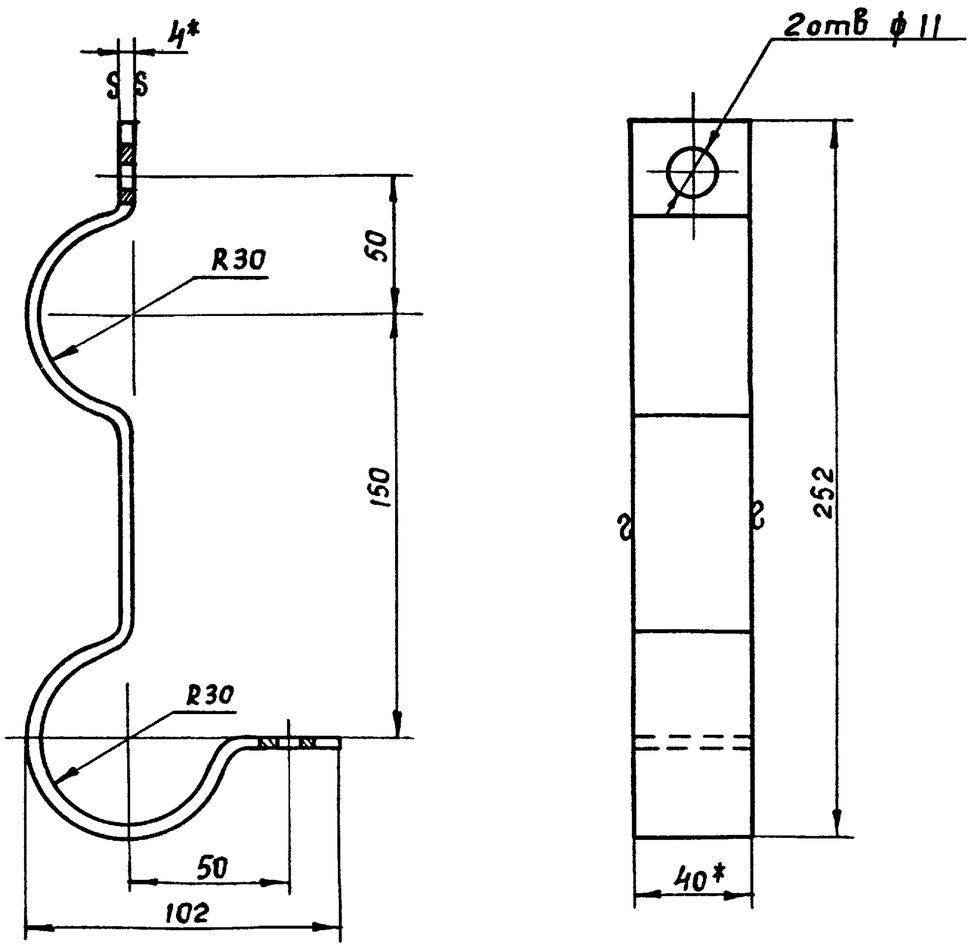

* Размеры для справок

Инв. № подл. | Подпись и дата | Взам. инв. № | Инв. № дубл. | Подпись и дата | Типовой проект 264-12-155 Альбом VI

Изм.	Лист	№ докум.	Подп.	Дата
Разраб.		Бычков		1976
Провер.		Олифир		
Т. контр.		Омельчук		
Н. контр.		Олифир		
Утв.		Шрага		

05 01 07 02

Скоба левая

Лит	Масса	Масшт.
Р Ч	05	1:2
Лист 1	Листов 1	

Полоса 4×40 ГОСТ 103-57* / Ст 3 ГОСТ 535-58*

УНИИПГСС

Формат II

10 L0 10 50

▽3 (▽)

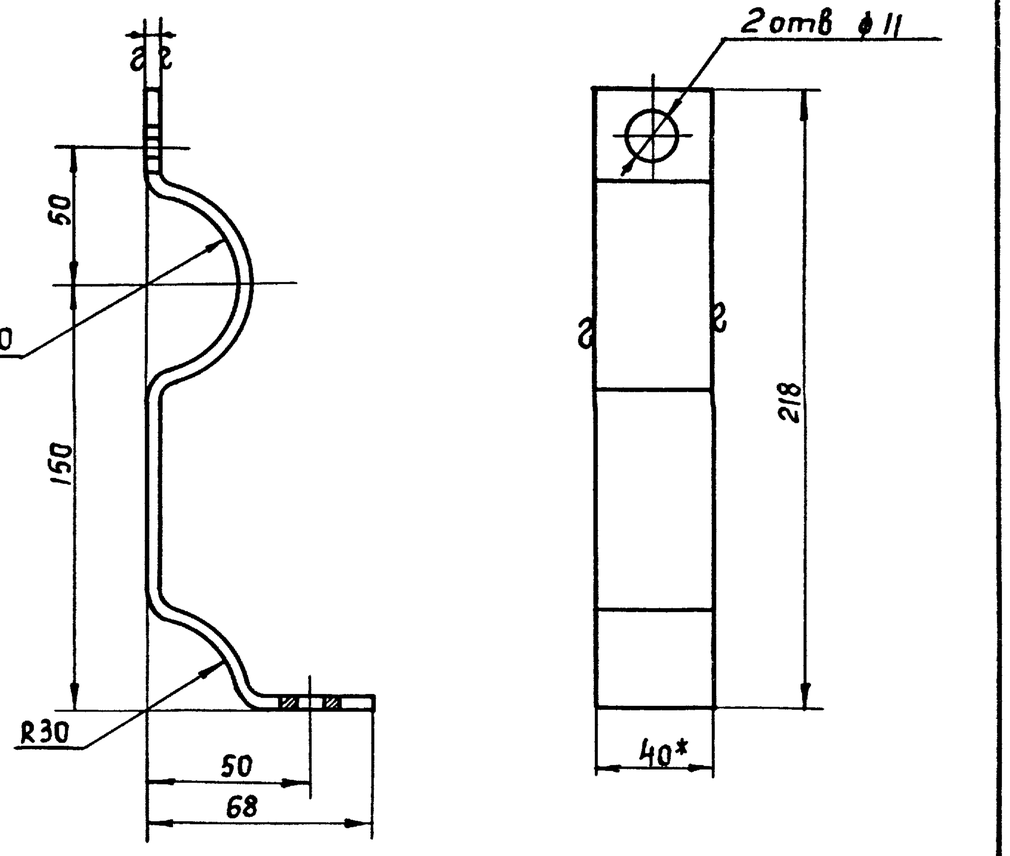

* Размеры для справок

Инв. № подл. | Подпись и дата | Взам. инв. № | Инв. № дубл. | Подпись и дата | Типовой проект 264-12-155 Альбом VI

Изм.	Лист	№ докум.	Подп.	Дата
Разраб.		Бычков		1976
Пров.		Олифир		
Т. контр.		Омельчук		
Н. контр.		Олифир		
Утв.		Шрага		

05 01 07 01

Скоба правая

Лит	Масса	Масшт.
Р Ч	04	1:2
Лист 1	Листов 1	

Полоса 4×40 ГОСТ 103-57* / Ст 3 ГОСТ 535-58*

УНИИПГСС

56

Копиров [Куц]

Формат II

Формат	Зона	Поз.	Обозначение	Наименование	Кол	Примечание
				Документация		
			06.00 00 00	Сборочный чертеж		поз 4 за экраном
22				лист 1		
22				лист 2		
				Сборочные единицы		
22		1	02 02 00 00	Противовес Q=500кг	1	
22		2	06 01.00 00	Каркас	1	
11		3	06 02 00 00	Подвеска	3	
12		4	06 03 00 00	Тележка под громкоговоритель	4	
22		5	06 04 00 00	Рамка подвеса громкоговорителей	4	
12		6	50-45	Стяжка Серия 2.290-3	3	
12		7	50-142	Блок 1НО ручьевой Ф210 мм Серия 2 290-3	1	
22		8	50-145	Блок 2Т ручьевой Ф 210 мм Серия 2 290-3	1	

Типовой проект 264-12 155 Альбом VI

Подпись и дата | Инв. № дубл. | Взам. инв. № | Подпись и дата | Инв. № подл.

Изм.	Лист	№ докум.	Подпись	Дата
Разраб.	Ометьчук			1976
Провер.	Олифир			
Н. контр.	Бычков			
Утв.	Шрага			

06 00 00 00

Широкий экран (сборочный чертеж)

Лит Р4 | Лист 1 | Листов 2

УНИИПГСС

Формат А1

Формат	Зона	Поз.	Обозначение	Наименование	Кол	Примечание
22		9	50-146	Блок 3Т ручьевой Ф 210 мм Серия 2 290-3	1	
22		10	50-152	Блок 1НО ручьевой Ф190 мм угловой Серия 2 290-3	1	
22		11	50-154	Блок 5ТИ ручьевой Ф210мм угловой Серия 2.290-3	1	
12		12	160-19-30сб	Оттяжка	4	
				Детали		
11		13	160 19 0003	Пластина Серия 2 290-3	4	
				Стандартные изделия		
		14		Шуруп 6х40 ГОСТ 1145-70*	24	
				Прочие изделия		
		15		Коуш 25 ГОСТ 2224-72	7	
				Материалы		
		16		Канат 6 4-Г-В-Н-160 ГОСТ 3077-69	60м	
		17		Канат пеньковый Ф19.1 ГОСТ 483-75	27м	

Типовой проект 264-12-155 Альбом VI

Подпись и дата | Инв. № дубл. | Взам. инв. № | Подпись и дата | Инв. № подл.

Изм.	Лист	№ докум.	Подпись	Дата

06.00. 00.00

Стр 2

Формат А1

Формат	Зона	Поз.	Обозначение	Наименование	Кол	Примечание
				Документация		
22			06 01.00.00	Сборочный чертеж		
				Детали		
11		1	06 01 00 01	Опора	6	
11		2	06 01 00 02	Опора	8	
11		3	06 01 00 03	Ухо	2	
				Материалы		
		7		Круг 10 ГОСТ 2590-71 l=60 Ст 3 ГОСТ 535-58*	4	0.15кг
		10		Труба 10 l=5000 ГОСТ 3262-75	4	16.0кг
		11		Труба 32 l=120 ГОСТ 10704-63*	4	1.5кг
				Труба 40 ГОСТ 3262-75		
		13		l=2100	4	32.3кг
		14		l=3600	2	27.7кг
		15		l=5800	4	89.1кг
		16		l=8100	1	31.2кг

Типовой проект 264.12 155 Альбом VI

Подпись и дата | Инв. № дубл. | Взам. инв. № | Подпись и дата | Инв. № подл.

Изм.	Лист	№ докум.	Подп.	Дата
Разраб.	Ометьчук			1976
Пров.	Олифир			
Н. контр.	Бычков			
Утв.	Шрага			

06 01 00 00

Каркас

Лит Р4 | Лист 1 | Листов 1

УНИИПГСС

Формат А1

Формат	Зона	Поз.	Обозначение	Наименование	Кол	Примечание
				Документация		
11			06 02 00 00	Сборочный чертеж		
				Детали		
12		1	06.02 02.01	Хомут	1	
11		2	06 02 02 02	Палец	1	
11		3	06 02 02.03	Прокладка	1	
				Стандартные изделия		
		4		Болт М 12х35 ГОСТ 7798-70*	1	
		5		Гайка М12 ГОСТ 5915-70*	1	
		6		Шайба 16 ГОСТ 6958-68*	1	
		7		Шайба пружинная 12 Н65Г ГОСТ 6402-70*	1	
		8		Шплинт 4х25 ГОСТ 397-66*	1	

Типовой проект 264 12 155 Альбом VI

Подпись и дата | Инв. № дубл. | Взам. инв. № | Подпись и дата | Инв. № подл.

Изм.	Лист	№ докум.	Подп.	Дата
Разраб.	Ометьчук			1976
Провер.	Олифир			
Н. контр.	Бычков			
Утв.	Шрага			

06 02.00 00

Подвеска

Лит Р4 | Лист 1 | Листов 1

УНИИПГС

57

Формат А1

Копир Эпельбоум

06 00 00 00

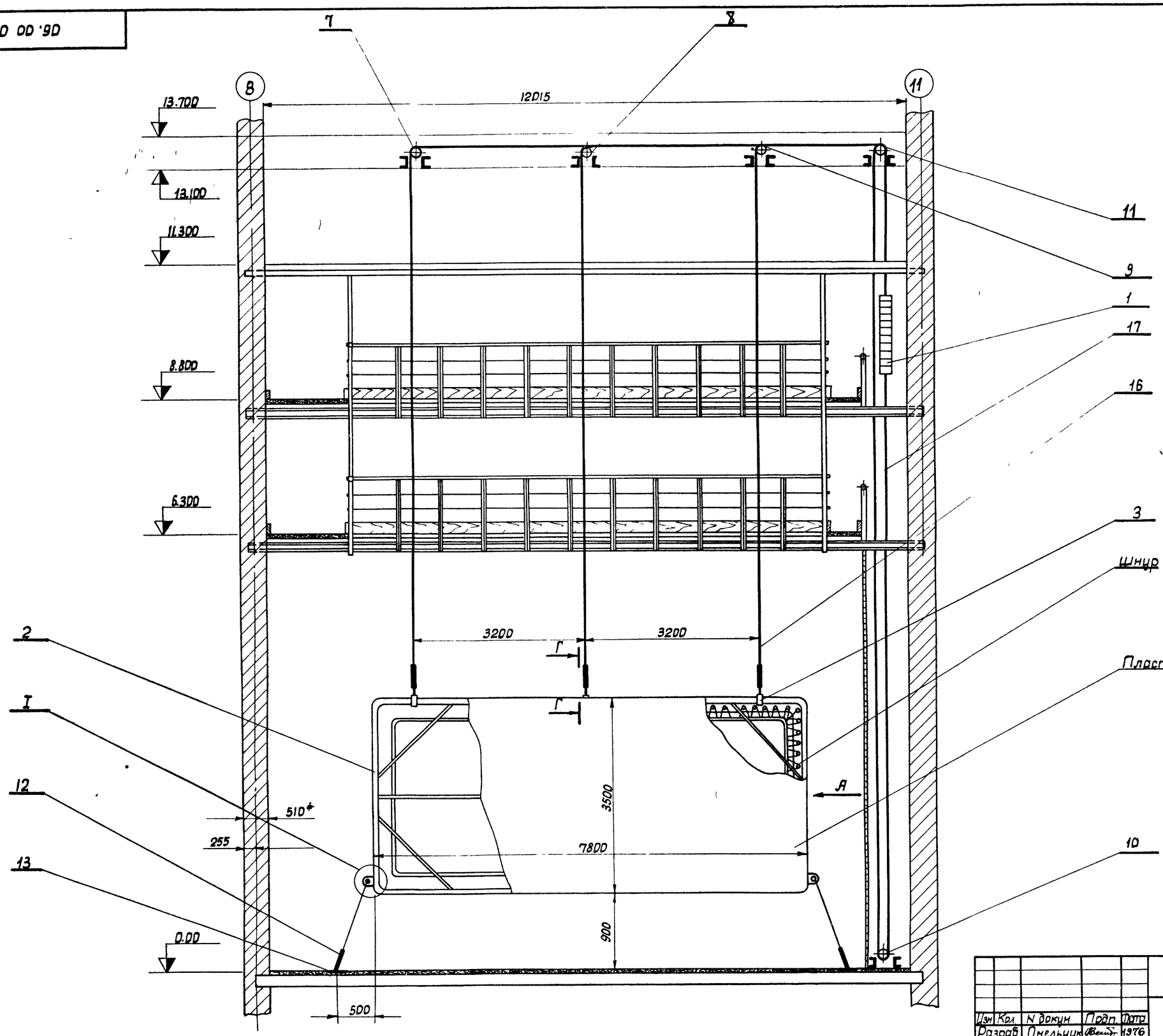

1* Размеры для справок

2 Материал экрана пластик ЭБП-1 и шнур входят в кинотехнологию

7019/VI

Изм	Кол	N докум	Подп.	Дата	06 00 00 00			
Разраб		Омельчук		1976	Широкий экран сборочный чертеж	Лист	Масса	Масшт.
Проверил		Олифиро				Р	Ч	1 50
Т. контр.		Быков				Лист 1	Листов 2	
Н контр.		Быков				УНИИПГСС		
Утв.		Шрага						

Копировала

Формат 22

Инв. N подл.	Подпись и дата	Взам. инв. N	Инв. N дубл.	Подпись и дата	Типовой проект	Альбом
					264-12-155	VI

Вид А
М 1:20

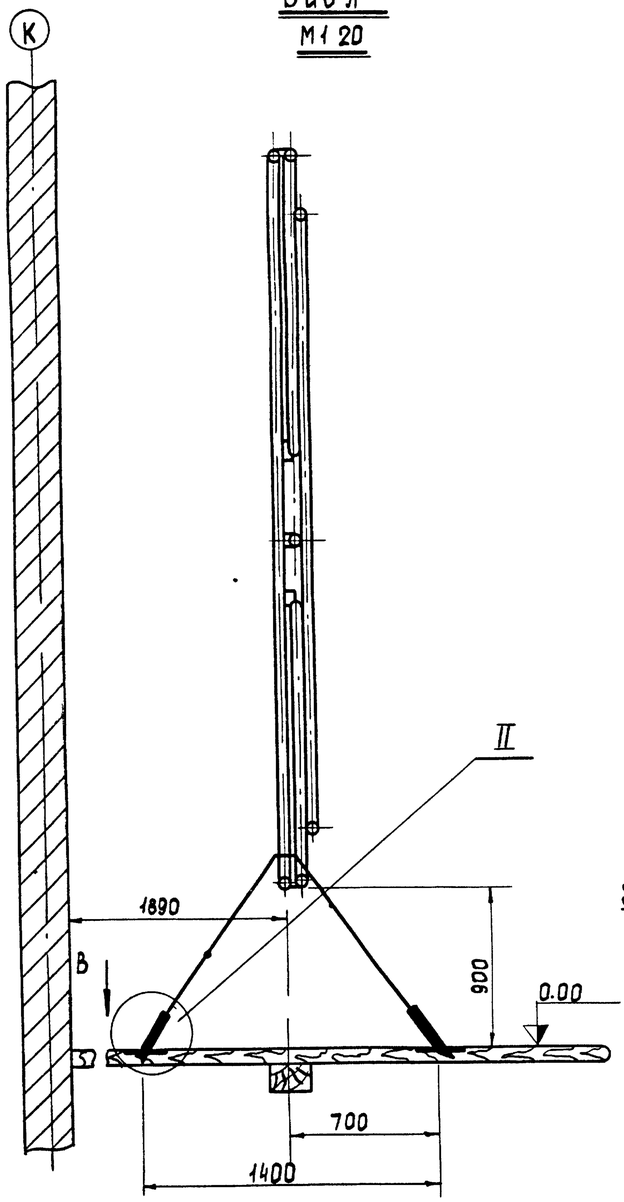

II

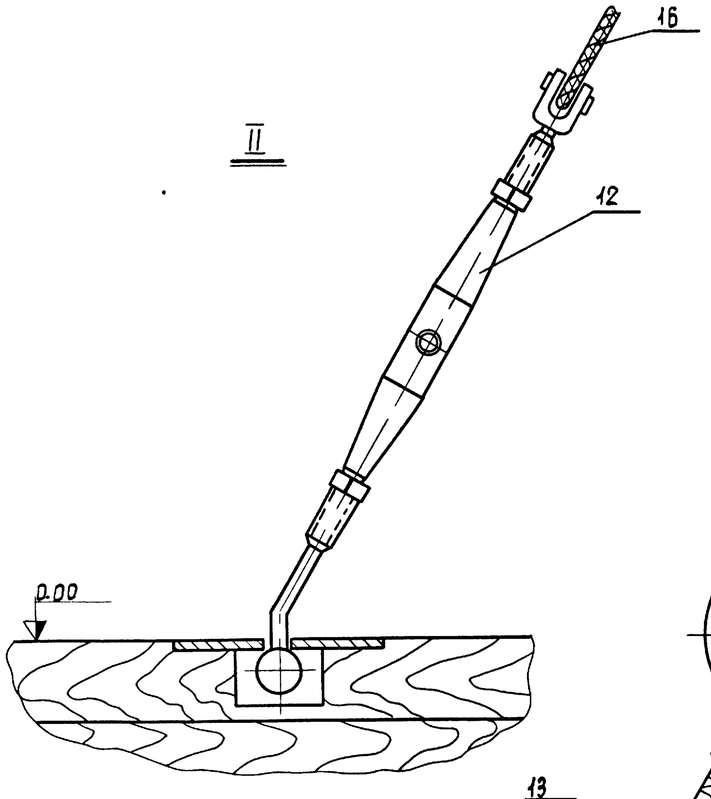

Вид В

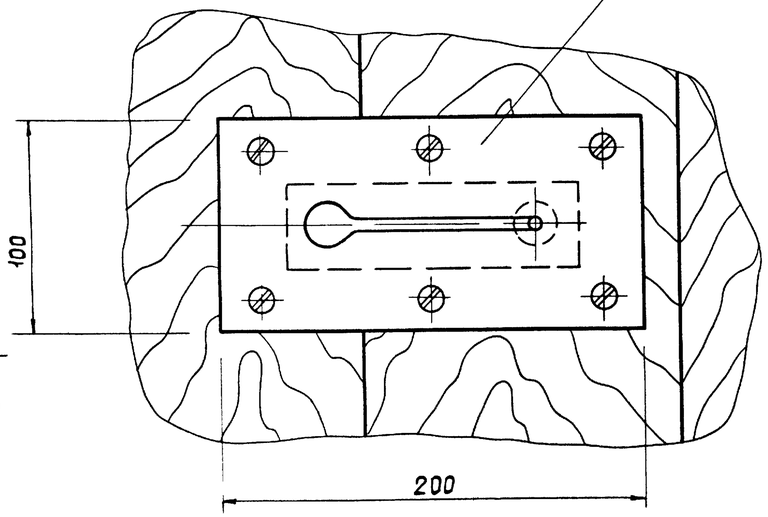

I
М 1:1

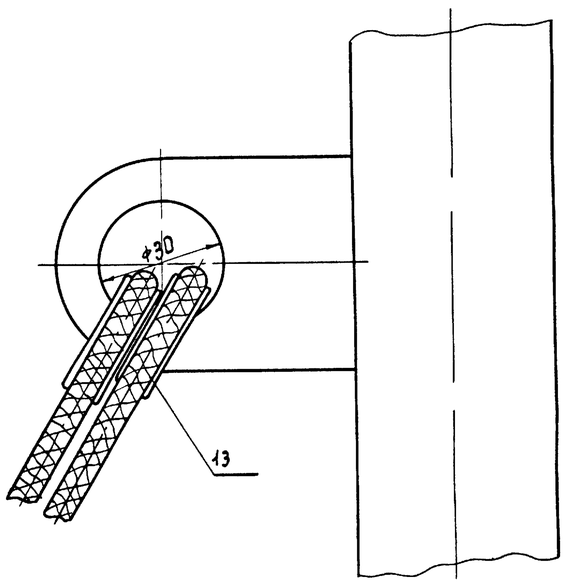

Г - Г

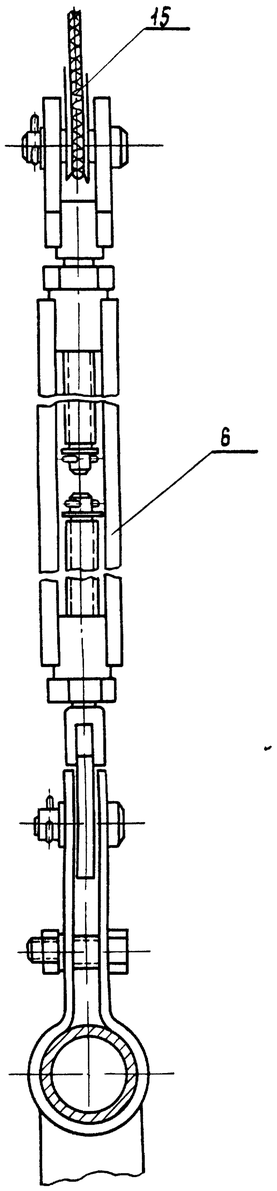

7019/VI

Альбом	Типовой проект	Подпись и дата	Инв. № дубл.	Взам. инв. №	Подпись и дата	Инв. № подл.
VI	264-12-155					

Изм.	Лист	№ докум.	Подпись	Дата
Разраб.		Омельчук		1976
Проверил		Олифир		
Т. контр.		Бычков		
Н. контр.		Бычков		
Утв.		Шрага		

06 00 00 00

Широкий экран
сборочный чертеж

Лит	Масса	Масшт
Р	10080	1:2

Лист 2 Листов 2

УНИИПГСС

Копировал Госстомельская

Формат 22

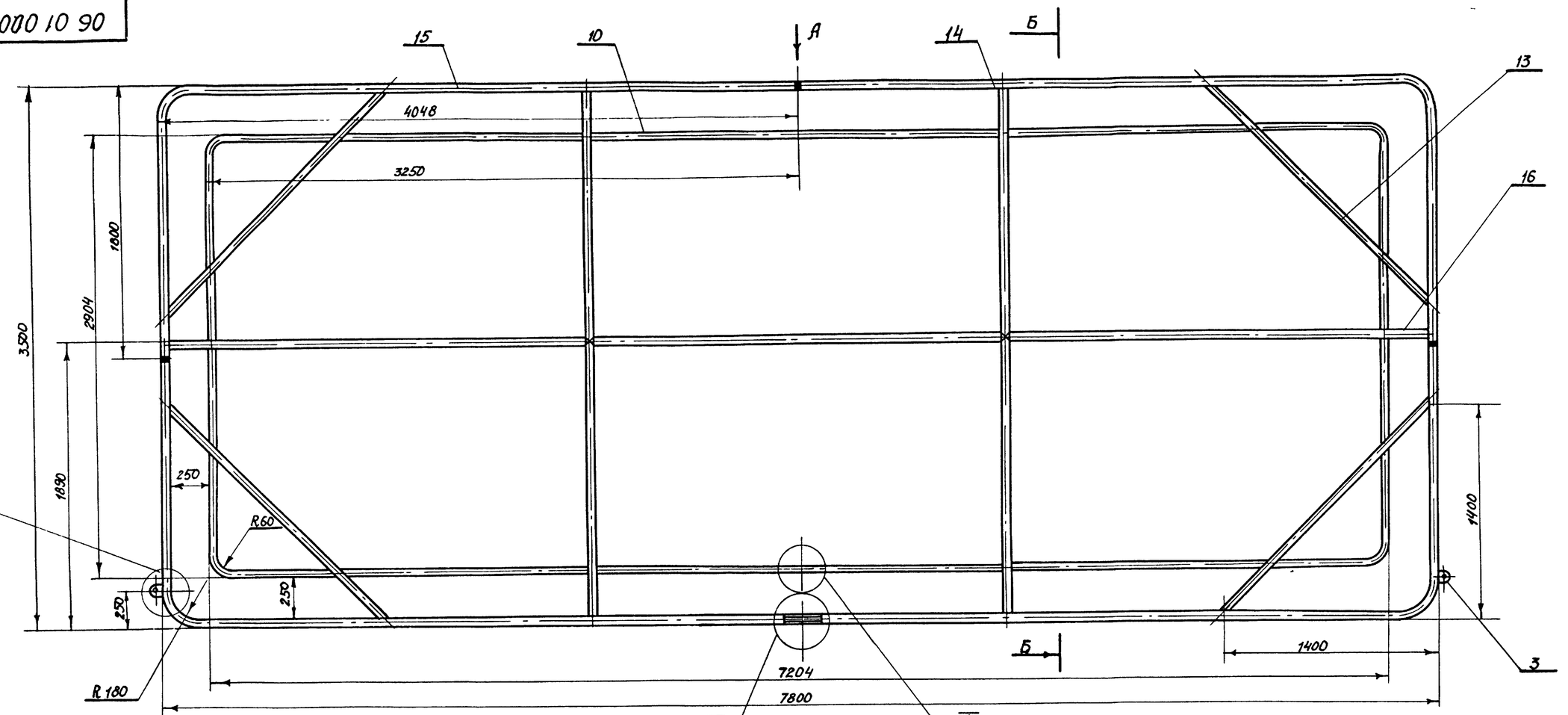

Б-Б
М1 20

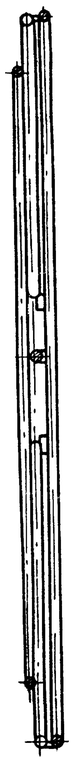

Вид А

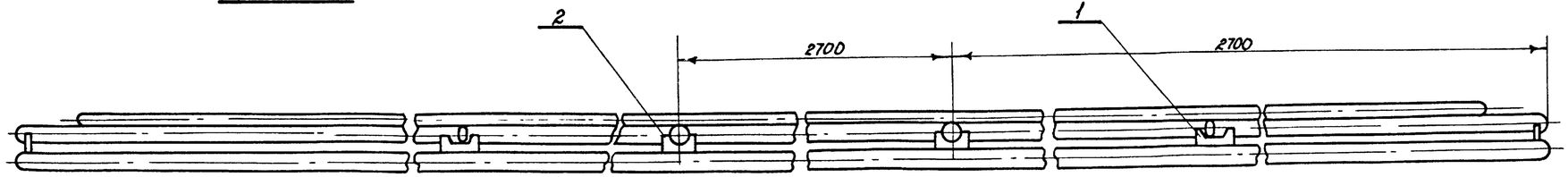

I
М1 1

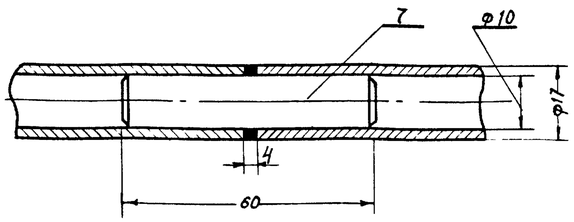

II
М1 1

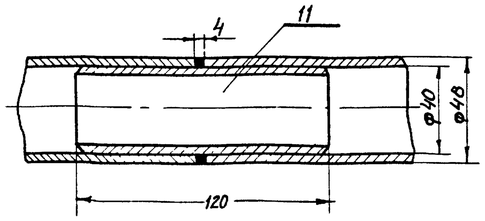

III
М1 2

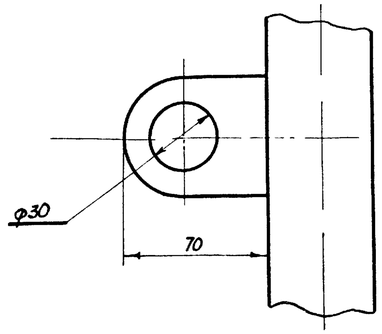

Конструкция каркаса сварная, сварку произвести электродом Э-42 ГОСТ 9467-60, катет шва равен наименьшей толщине свариваемых элементов

7019/VI

					06 01 00 00	
Изм.	Лист	№докум.	Подп.	Дата	Каркас сборочный чертеж	Лит. / Масса / Масшт.
Разраб.		Омельчук		1976		Р / 4 / 20 65 / 1 20
Прбер.		Олифир				Лист 1 / Листов 1
Т. контр.		Бычков				УНИИПГСС
Н. контр.		Бычков				
Утв.		Шрага				

Копировала Ковальская

Формат А2

Альбом VI
Типовой проект 264 12-153
Подпись и дата
Инв. № подл.
Взам. инв. №
Подпись и дата
Инв. № подл.

Формат	Зона	Поз.	Обозначение	Наименование	Кол.	Примечание
				Документация		
12			06 03 00 00	Сборочный чертеж		
				Детали		
11		1	06 03 00 01	Брус	2	
11		2	06 03 00 02	Крышка	4	
				Стандартные изделия		
		3		Шурупы 6×40 ГОСТ 1145-70*	32	
		4		Подшипник N110 ГОСТ 8338-75	4	
				Материалы		
		5		Доска сосновая II сорт 20×120×500 ГОСТ 8486-66	6	

Инв. N подл. | Подпись и дата | Взам. инв. N | Инв. N дубл. | Подпись и дата

Изм.	Лист	N докум.	Подп.	Дата
Разраб.		Омельчук		1976
Пров.		Олифир		
Н. контр.		Бычков		
Утв.		Шрага		

06 03 00 00

Тележка под громкоговоритель

Лит.	Лист	Листов
Р.Ч	1	1

УНИИПГСС

Типовой проект 264-12/155 Альбом V1

Инв. N подл. | Подпись и дата | Взам. инв. N | Инв. N дубл. | Подпись и дата

06 01 00 01

▽3 (▽)

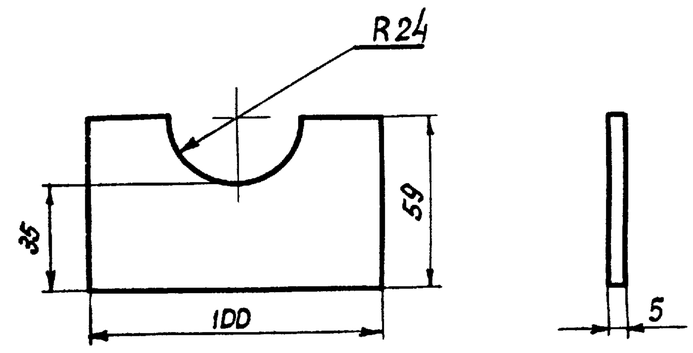

Изм.	Лист	N докум.	Подп.	Дата
Разраб.		Омельчук		1976
Пров.		Олифир		
Т. контр.		Бычков		
Н. контр.		Бычков		
Утв.		Шрага		

06 01 00 01

Опора

Лит.	Масса	Масшт.
Р Ч	0,18	1:2
Лист 1	Листов 1	

Полоса 5×100 ГОСТ 103-57* / Ст 3 ГОСТ 535-58*

УНИИПГСС

Типовой проект 264-12/155 Альбом V1

Инв. N подл. | Подпись и дата | Взам. инв. N | Инв. N дубл. | Подпись и дата

06 02 00 01

▽3 (▽)

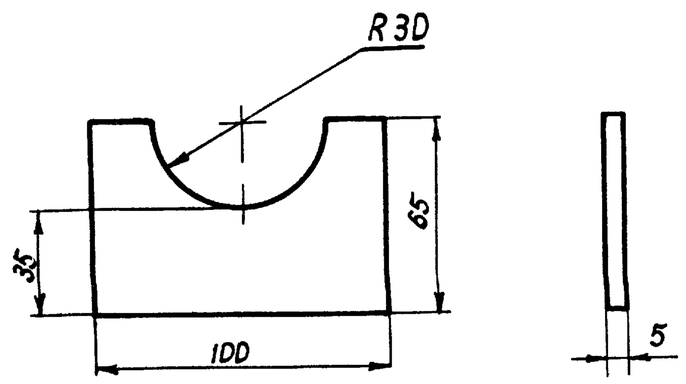

Изм.	Лист	N докум.	Подп.	Дата
Разраб.		Омельчук		1976
Пров.		Олифир		
Т. контр.		Бычков		
Н. контр.		Бычков		
Утв.		Шрага		

06 01 00 02

Опора

Лит.	Масса	Масшт.
Р Ч	0,17	1:2
Лист	Листов 1	

Полоса 5×100 ГОСТ 103-57* / Ст 3 ГОСТ 535-58*

УНИИПГСС

14/6104

Типовой проект 264 12 155 Альбом V1

Инв. N подл. | Подпись и дата | Взам. инв. N | Инв. N дубл. | Подпись и дата

03 01 00 03

▽4 (▽)

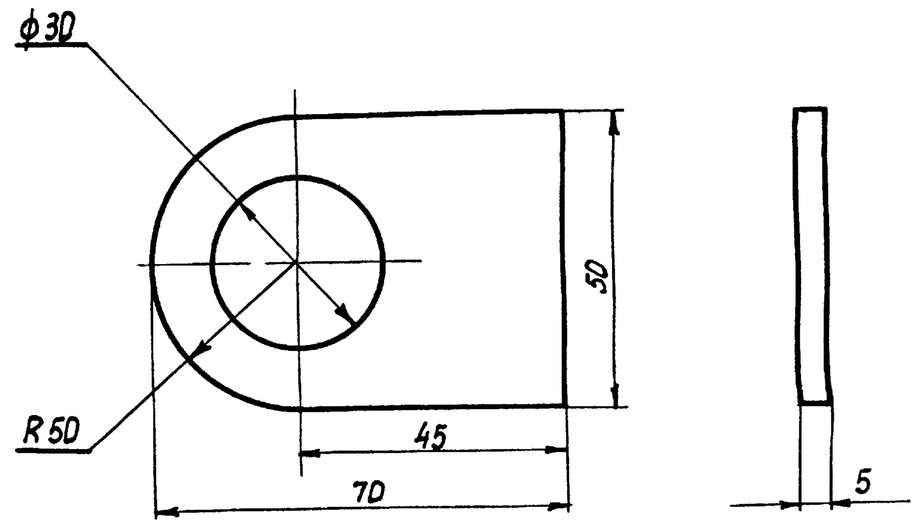

Изм.	Лист	N докум.	Подп.	Дата
Разраб.		Омельчук		1976
Пров.		Олифир		
Т. контр.		Бычков		
Н. контр.		Бычков		
Утв.		Шрага		

06.01 00 03

УХО

Лит.	Масса	Масш.
Р Ч	0,14	1:1
Лист 1	Листов 1	

Полоса 5×50 ГОСТ 103-57* / Ст 3 ГОСТ 535-58*

УНИИПГСС 19

Копировала Формат А4

10 00 20 90

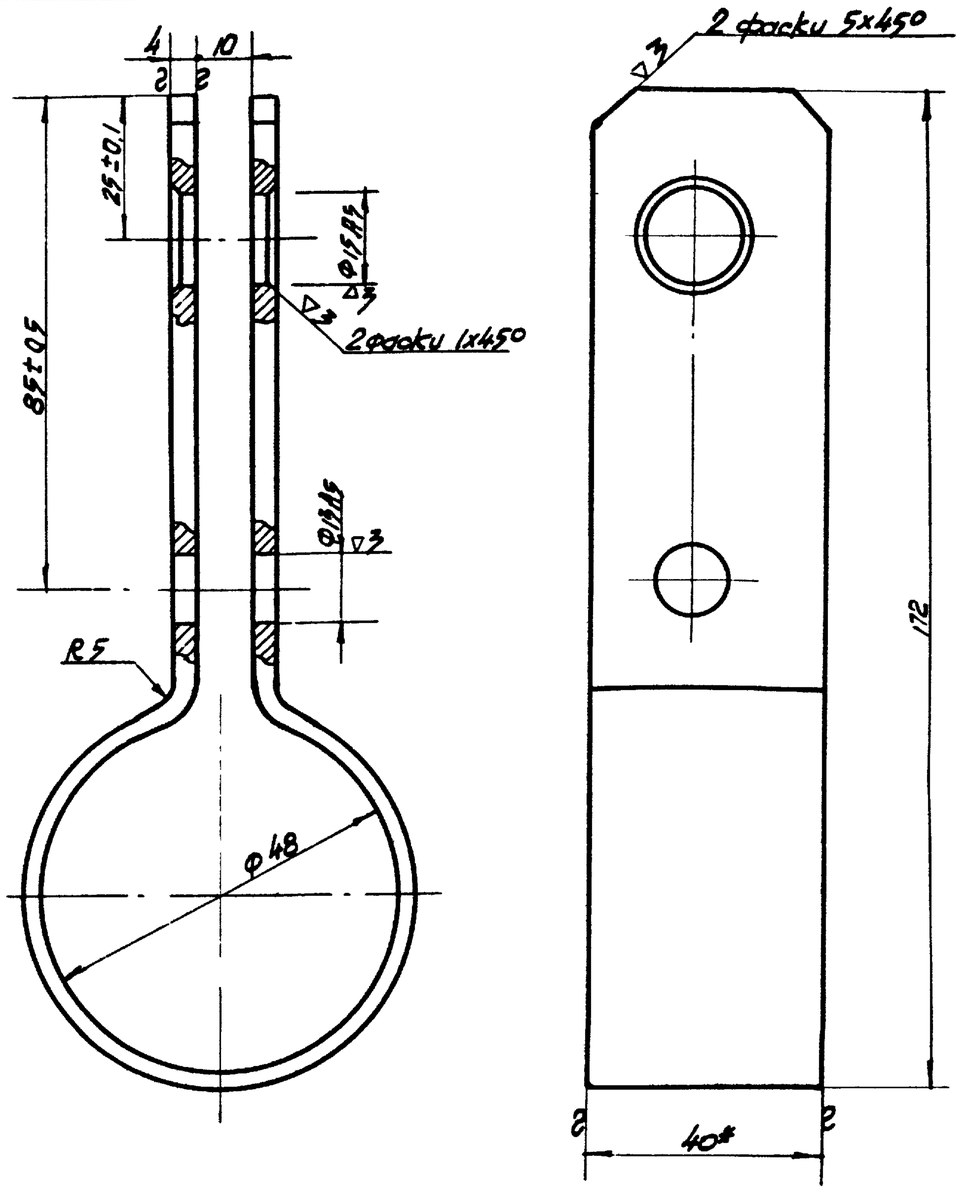

Изм.	Лист	N докум.	Подпись	Дата
Разраб.		Омельчук		1976
Провер.		Олифир		
Т. контр.		Бычков		
Н. контр.		Бычков		
Утв.		Шрага		

06 02 00.01

Хомут

Лит	Масса	М-б
Р	0,5	1:1

Лист 1 Листов 1

Полоса 4х40 ГОСТ 103-57* / Ст.3 ГОСТ 535-58*

УНИИПГСС

Формат 11

Типовой проект 264-12-155 Альбом VI

Инв. № подл. | Подпись и дата | Взам. инв. № | Инв. № дубл. | Подпись и дата

20 00 20 90

▽4 (▽)

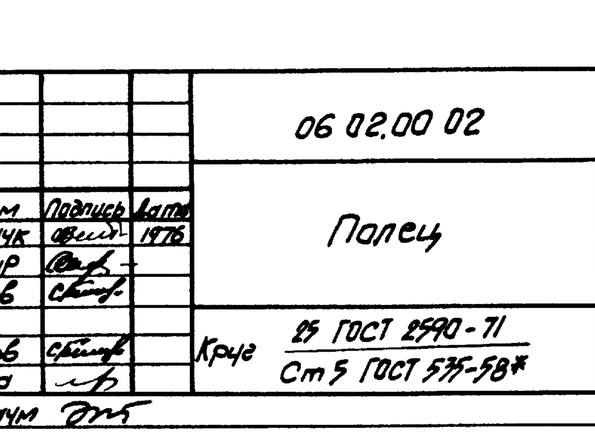

1 Неуказанные предельные отклонения размеров охватывающих - по А7, охватываемых - по В7, прочих ± 1/2 допуска 8 кл.

Изм.	Лист	N докум.	Подпись	Дата
Разраб.		Омельчук		1976
Провер.		Олифир		
Т. контр.		Бычков		
Н. контр.		Бычков		
Утв.		Шрага		

06 02.00 02

Полец

Лит	Масса	Масштаб
Р	0,09	1:1

Лист 1 Листов 1

Круг 25 ГОСТ 2590-71 / Ст5 ГОСТ 535-58*

УНИИПГСС

Копир Эпельбаум

Формат 22

Типовой проект 264-12-155 Альбом VI

Инв. № подл. | Подпись и дата | Взам. инв. № | Инв. № дубл. | Подпись и дата

00 00 20 90

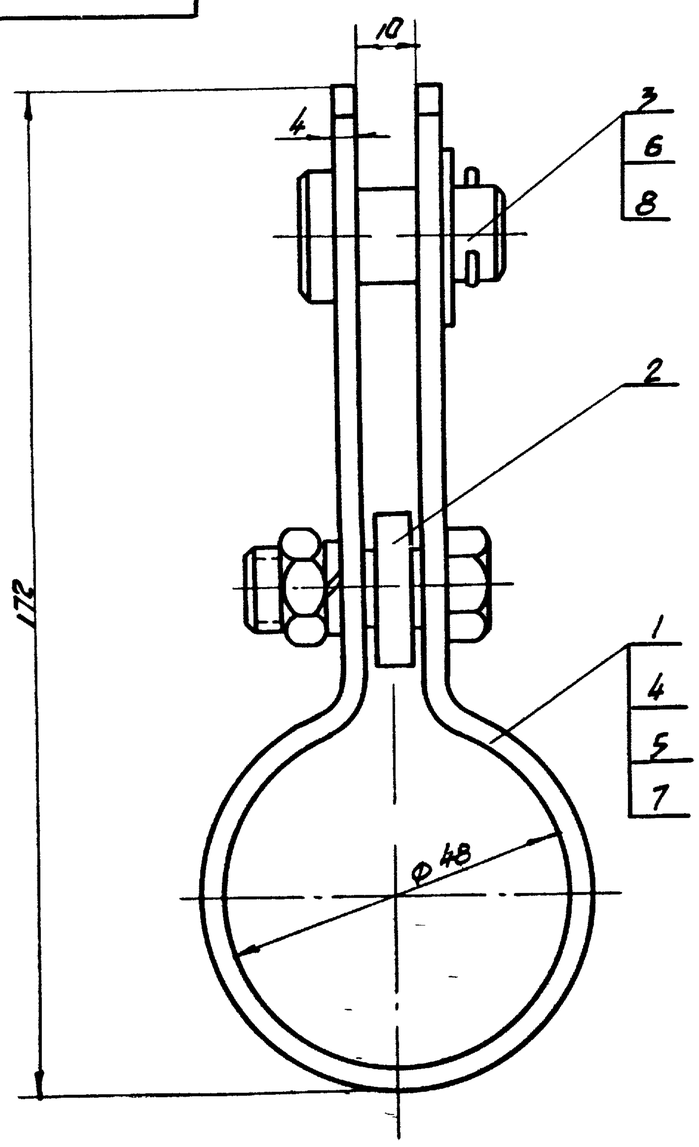

Все размеры для справок

Изм.	Лист	N докум.	Подпись	Дата
Разраб.		Омельчук		1976
Проверил		Олифир		
Т. контр.		Бычков		
Н. контр.		Бычков		
Утв.		Шрага		

06.02.00.00

Подвеска
Сборочный чертеж

Лит	Масса	М-б
Р	0,7	1:1

Лист 1 Листов 1

УНИИПГСС

Формат 11

Типовой проект 264-12 155 Альбом VI

Инв. № подл. | Подпись и дата | Взам. инв. № | Инв. № дубл. | Подпись и дата

40 00 20 90

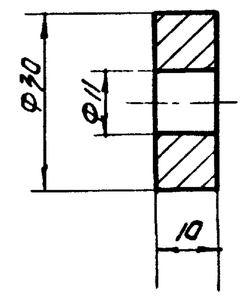

Изм.	Лист	N докум.	Подпись	Дата
Разраб.		Омельчук		1976
Провер.		Олифир		
Т. контр.		Бычков		
Н. контр.		Бычков		
Утв.		Шрага		

06 02.00.03

Прокладка

Лит	Масса	М-б
Р	0,01	1:1

Лист Листов

Резина техн листовая ГОСТ 7338-65**

УНИИПГСС

29

Копировал Иванова

Формат 11

06.03.00.01

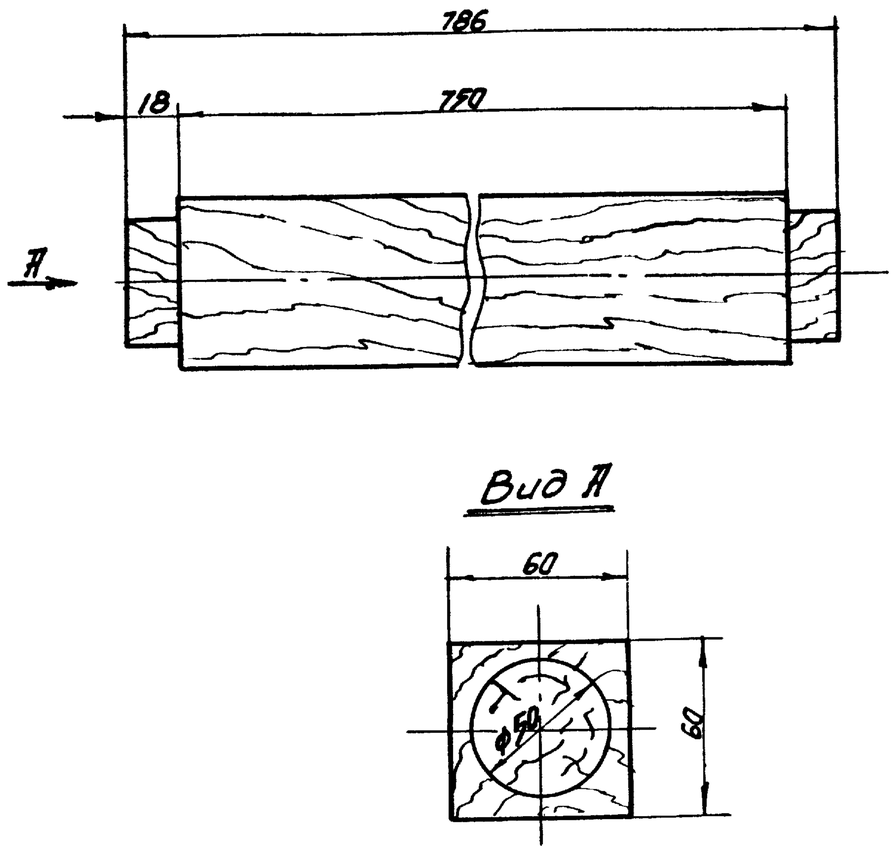

Изм	Лит	N докум	Подпись	Дата
Разраб		Омельчук		1976
Провер		Олифир		
Т.контр		Бычков		
Н контр		Бычков		
Утв		Шрага		

06 03 00 01

Брус

Лит	Масса	Масшт
Р Ч	17	12

Лист 1 Листов 1

Сосна IIс 60×60 / ГОСТ 8486 66

УНИИПГСС

Формат 11

Инв N подл | Подпись и дата | Взам. инв.N | Инв N дубл | Подпись и дата | Типовой проект 264-12-155 | Альбом VI

06.03.00.02

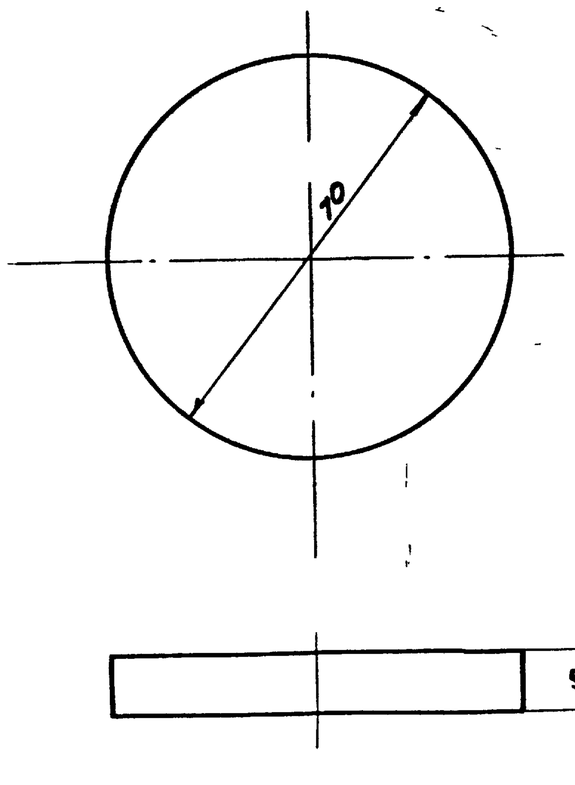

Изм	Лит	N докум	Подпись	Дата
Разраб		Омельчук		1976
Провер		Олифир		
Т.контр		Бычков		
Н контр		Бычков		
Утв		Шрага		

06.03.00.02

Крышка

Лит	Масса	Масшт
Р Ч	0.33	1:1

Лист 1 Листов 1

Фанера клееная δ=10 S=70×70 ГОСТ 3916-69

УНИИПГСС

Формат 11

Инв N подл | Подпись и дата | Взам. инв.N | Инв N дубл | Подпись и дата | Типовой проект 264-12-155 | Альбом VI

00 00 40 90

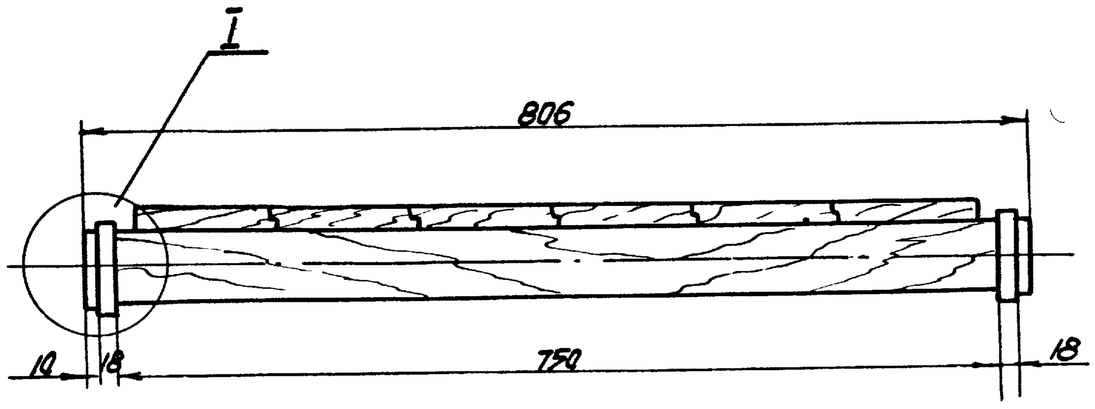

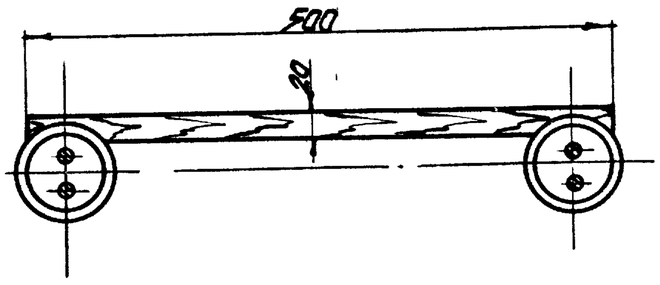

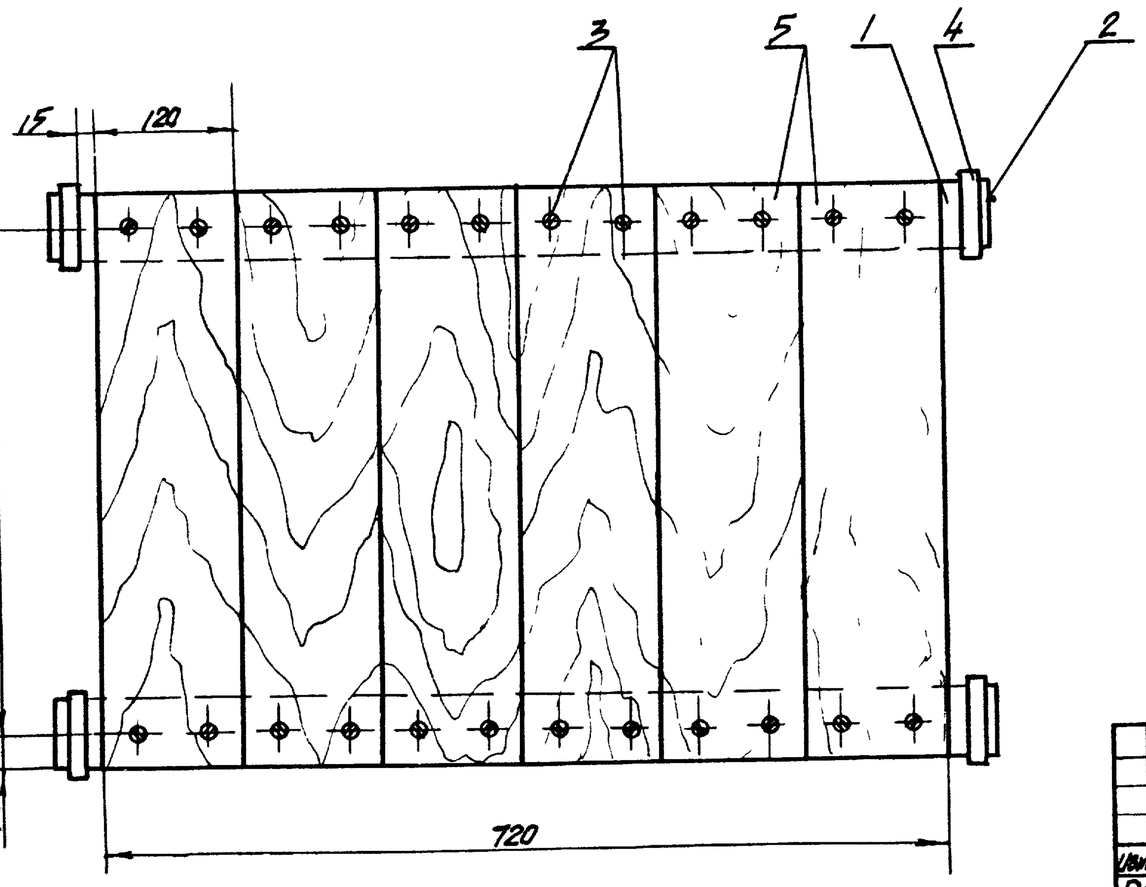

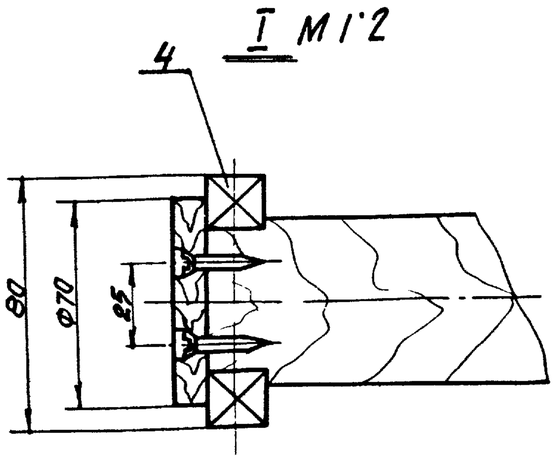

Изм	Лит	N докум	Подпись	Дата
Разраб		Омельчук		1976
Провер		Олифир		
Т.контр		Бычков		
Н контр		Бычков		
Утв		Шрага		

06 03 00.00

Тележка под громкоговоритель (сборочный чертеж)

Лит	Масса	Масшт
Р Ч	8.1	1:5

Лист 1 Листов 1

УНИИПГСС 63

Формат 12

Копиров Эпельбаум

Инв.N подл. | Подпись и дата | Взам. инв.N | Инв.N дубл. | Подпись и дата | Типовой проект 264-12-155 | Альбом VI

70/9/11

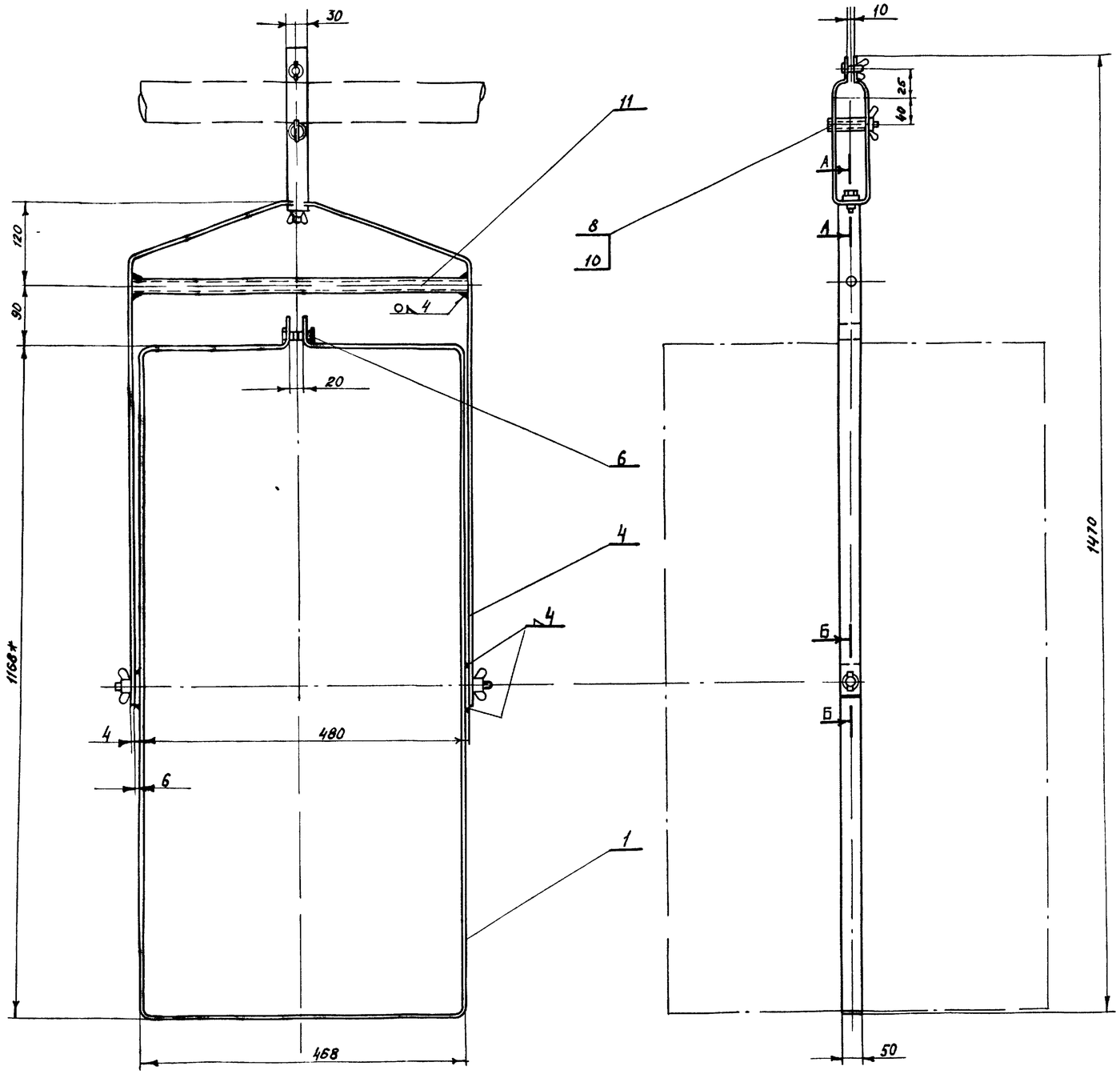

Б-Б
М11

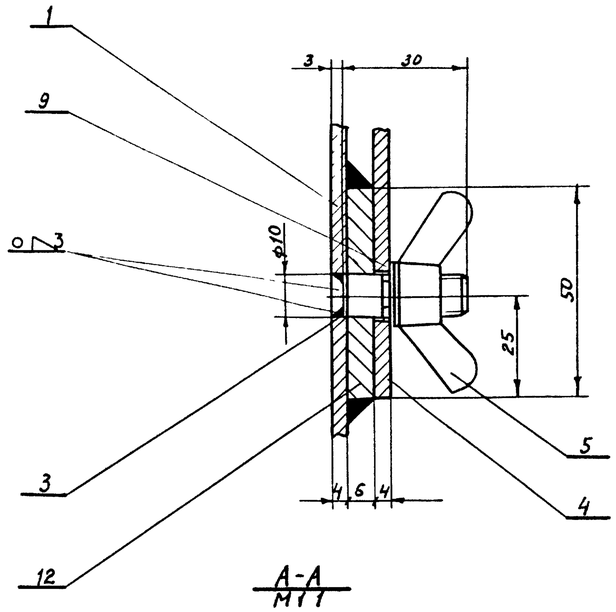

А-А
М11

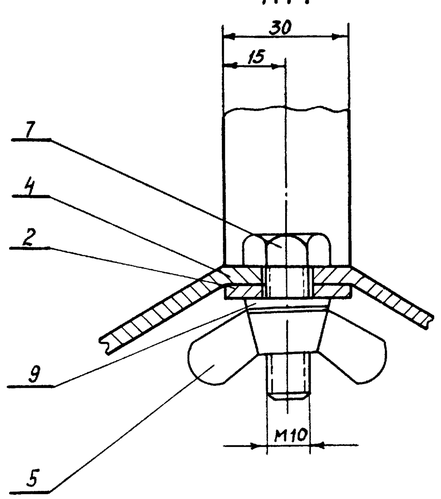

7019/VI

					06 04 00 00	
Изм.	Лист	№ докум.	Подп.	Дата	Рамка подвеса громкоговорителей 10ГАД2 (сборочный чертеж)	Лит. Р; Масса 74; Масшт. 1:5
Разраб.		Омельчук		1976		Лист 1 Листов 1
Провер.		Олифир				УНИИПГСС
Т.контр.		Бычков				
Н.контр.		Бычков				
Утв.		Шрага				

Копировала Ковальская

Формат А2

Инв. № подл. | Подпись и дата | Взам. инв. № | Инв. № дубл. | Подпись и дата | Типовой проект 264-12-155 Альбом VI

06.04.00.01

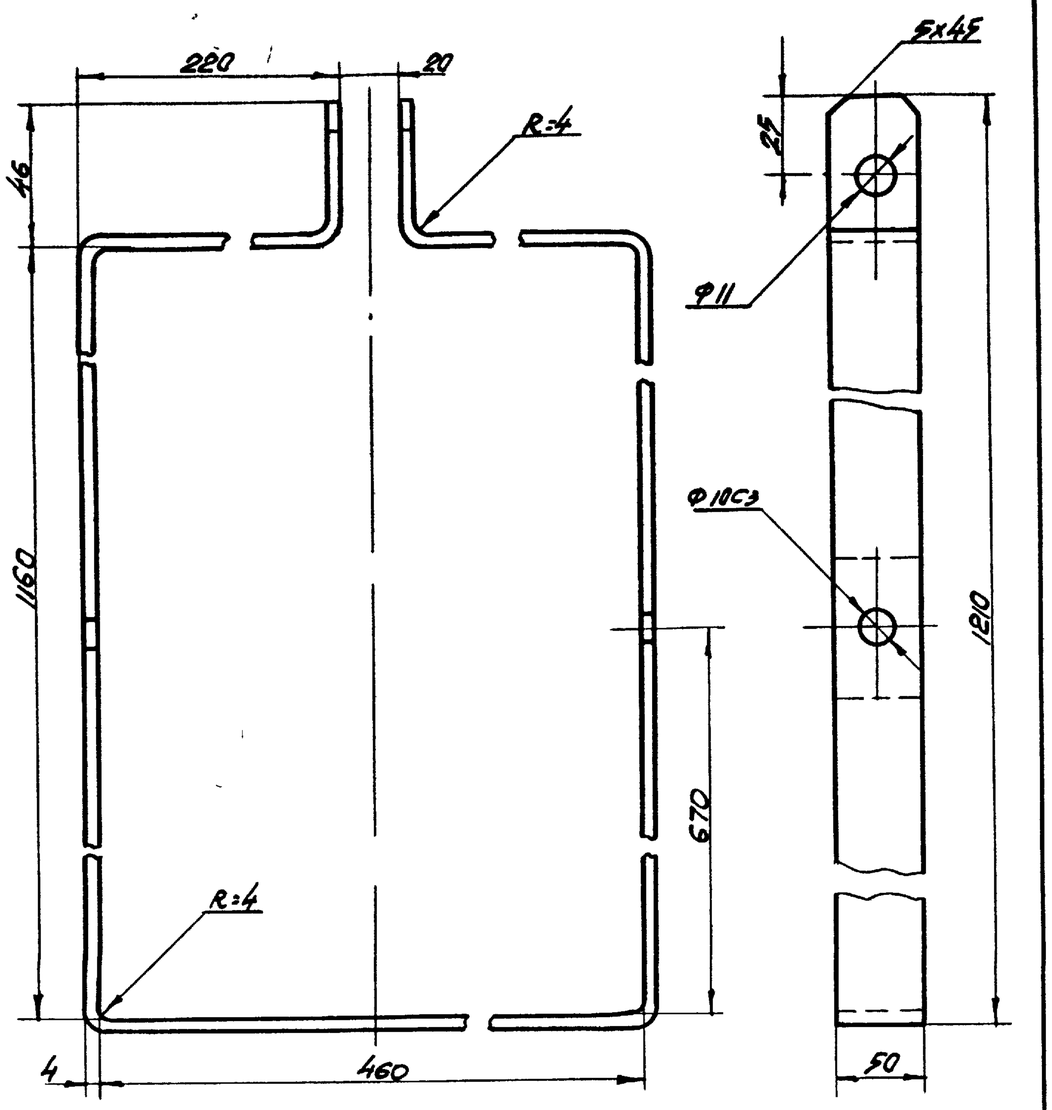

Изм.	Лист	N докум.	Подпись	Дата
Разраб.		Омельчук		1976
Провер.		Олифир		
Т.контр.		Бычков		
Н.контр.		Бычков		
Утв.		Шрага		

06 04 00 01

Скоба

Лит	Масса	Масштаб
Р	3,5	1:2

Лист 1 Листов 1

Полоса 4х30 ГОСТ 103-57* / Ст 3 ГОСТ 535-58*

УНИИПГСС

Инв. N подл. | Подпись и дата | Взам. инв. N | Инв. N дубл. | Подпись и дата | Типовой проект 264-12-155 Альбом VI

Формат А1

06.04.00.02

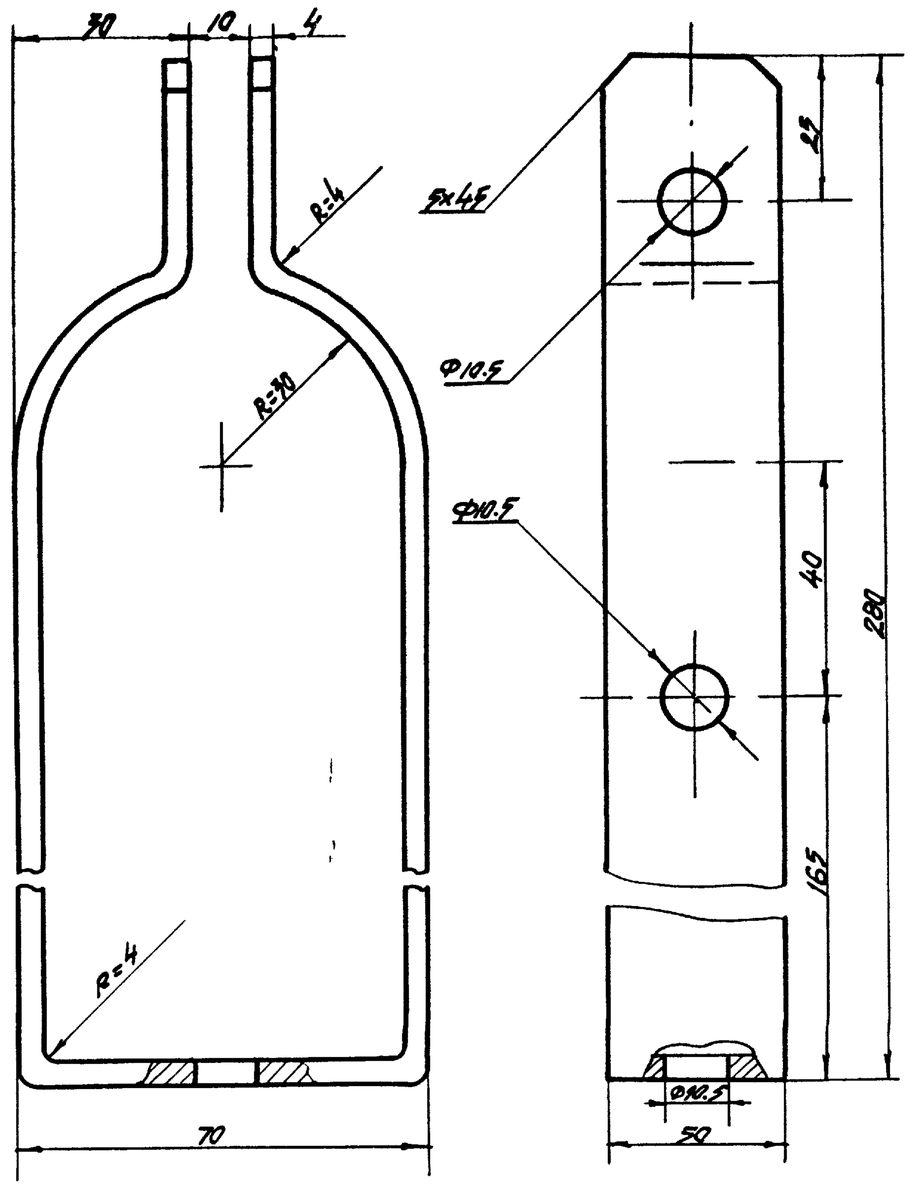

Изм.	Лист	N докум.	Подпись	Дата
Разраб.		Омельчук		1976
Провер.		Олифир		
Т.контр.		Бычков		
Н.контр.		Бычков		
Утв.		Шрага		

06 04 00 02

Скоба

Лит	Масса	Масштаб
Р	0,6	1:1

Лист 1 Листов 1

Полоса 4х30 ГОСТ 103-57* / Ст 3 ГОСТ 535-58*

УНИИПГСС

Инв. N подл. | Подпись и дата | Взам. инв. N | Инв. N дубл. | Подпись и дата | Типовой проект 264-12-155 Альбом VI

Формат А1

06.04.00.04

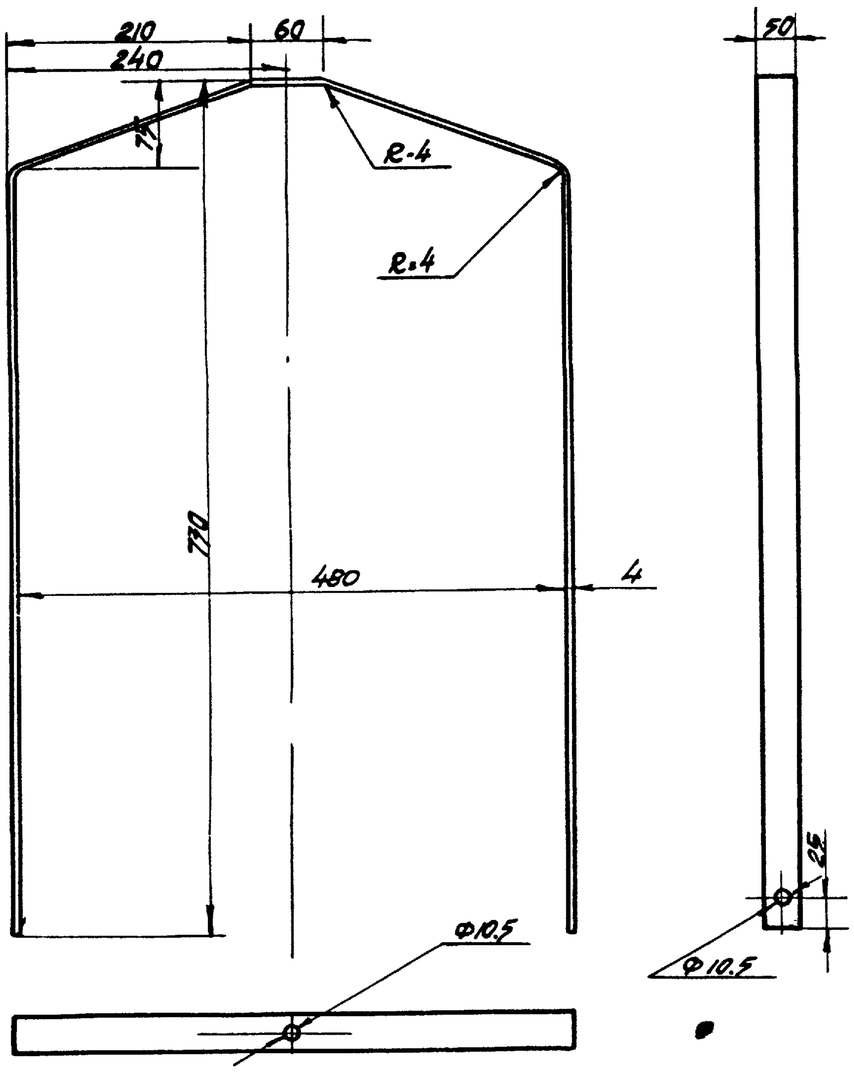

Изм.	Лист	N докум.	Подпись	Дата
Разраб.		Омельчук		1976
Провер.		Олифир		
Т.контр.		Бычков		
Н.контр.		Бычков		
Утв.		Шрага		

06 04 00 04

Скоба

Лит	Масса	Масштаб
Р	2	1:5

Лист 1 Листов 1

Полоса 4х30 ГОСТ 103-57* / Ст 3 ГОСТ 535-58*

УНИИПГСС

Инв. N подл. | Подпись и дата | Взам. инв. N | Инв. N дубл. | Подпись и дата | Типовой проект 264-12-155 Альбом VI

Формат А1

06.04.00.03

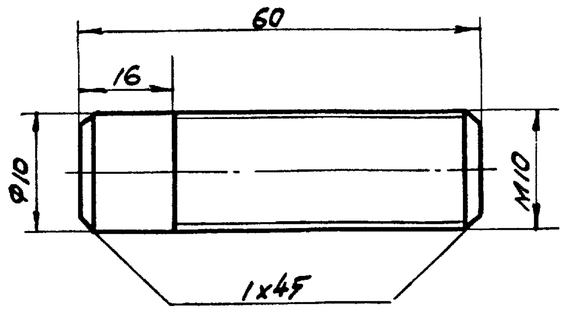

Изм.	Лист	N докум.	Подпись	Дата
Разраб.		Омельчук		1976
Провер.		Олифир		
Т.контр.		Бычков		
Н.контр.		Бычков		
Утв.		Шрага		

Копир Эпельбаум

06.04.00.03

Штырь

Лит	Масса	Масштаб
Р	0,014	2:1

Лист 1 Листов 1

Круг 1310 ГОСТ 2590-71 / Ст 3 ГОСТ 535-58*

УНИИПГСС

Инв. N подл. | Подпись и дата | Взам. инв. N | Инв. N дубл. | Подпись и дата | Типовой проект 264-12-155 Альбом VI

Формат А1

Формат	Зона	Поз	Обозначение	Наименование	Кол	Примечание
				Документация		
12			06 04 00 00	Сборочный чертёж	4	
				Детали		
11		1	06 04 00 01	Скоба	1	
11		2	06 04 00 02	Скоба	1	
11		3	06 04 00 03	Штырь	2	
11		4	06 04 00 04	Скоба	1	
				Стандартные изделия		
		5		Гайка М-10 ГОСТ 3032-66*	5	
		6		Гайка М-10 ГОСТ 5915-70*	1	
		7		Болт М10×40 ГОСТ 7798-70*	3	
		8		Болт М10×90 ГОСТ 7798-70*	1	
		9		Шайба 10 ГОСТ 11371-68*	6	
				Материалы		
				Труба 15 ГОСТ 3262-75		
		10		ℓ=10	1	0.1кг
		11		ℓ=480	1	0.62кг
		12		Лист 6×30×50 ГОСТ 19903-74 Ст3 ГОСТ 19282-73	2	0.15кг

Альбом VI. Типовой проект 264-12-155. Подпись и дата. Инв. № дубл. Взам. инв. №. Подпись и дата. Инв. № подл.

Изм	Лист	№ докум	Подп	Дата
Разраб		Омельчук		1976
Пров		Олифир		
Н.Контр		Быков		
Утв		Шрага		

06 04 00 00

Рамка подвеса громкоговорителей 10 ГДДТ

Лит	Лист	Листов
РЧ	1	2

УНИИПГСС

Копировала Иванова

Формат А1

Формат	Зона	Поз	Обозначение	Наименование	Кол	Примечание
				Документация		
22			07 00 00 00	Сборочный чертеж		
22				Лист 1		
22				Лист 2		
				Сборочные единицы		
22		1	07 01 00 00	Кулиса	2	
12		2	07 02 00 00	Фартук	2	
22		3	07 03 00 00	Дорога верхняя	1	
22		4	07 04 00 00	Дорога нижняя	1	
				Стандартные изделия		
		5		Петля ПНШ-110 ГОСТ 5088-72	14	
		6		Шуруп 4×25 ГОСТ 1144-70*	112	
		7		Канат пеньковый бельный ф12 ГОСТ 483-75 п/м	30	
		8		Болт М10×40 ГОСТ 7798-70*	1	
		9		Шайба 10 ГОСТ 11371-68*	6	
				Материалы		
				Труба 15 ГОСТ 3262-75		
		10		ℓ=10	1	0.1кг
		11		ℓ=480	1	0.62кг
		12		Лист 6×30×50 ГОСТ 19903-74 Ст3 ГОСТ 19282-73	2	0.15кг

Альбом VI. Типовой проект 264-12-155. Подпись и дата. Инв. № дубл. Взам. инв. №. Подпись и дата. Инв. № подл.

Изм	Лист	№ докум	Подп	Дата
Разраб		Омельчук		1976
Пров		Олифир		
Н.Контр		Быков		
Утв		Шрага		

07 00 0000

Портальные кулисы

Лит	Лист	Листов
РЧ	1	1

УНИИПГСС

Копировала Иванова

Формат А1

Формат	Зона	Поз	Обозначение	Наименование	Кол	Примечание
				Документация		
22			07 01 00 00	Сборочный чертеж		
				Сборочные единицы		
22		1	07 01 01 00	Каркас кулисы	1	
22		2	07 01 02 00	Обшивка кулисы	1	
		3	50-180	Ходовое колесо Серия 2.290-3	2	
		4	50-181	Ролик верхний направляющий Серия 2.290-3	2	
		5	50-182	Блок для подъема светоаппаратуры Серия 2.290-3	2	

Альбом VI. Типовой проект 264-12-155. Подпись и дата. Инв. № дубл. Взам. инв. №. Подпись и дата. Инв. № подл.

Изм	Лист	№ докум	Подп	Дата
Разраб.		Быков		1976
Пров		Олифир		
Н.Контр		Омельчук		
Утв		Шрага		

07 01 0000

Кулиса

Лит	Лист	Листов
РЧ	1	1

УНИИПГСС 99

Копировала Иванова

Формат А1

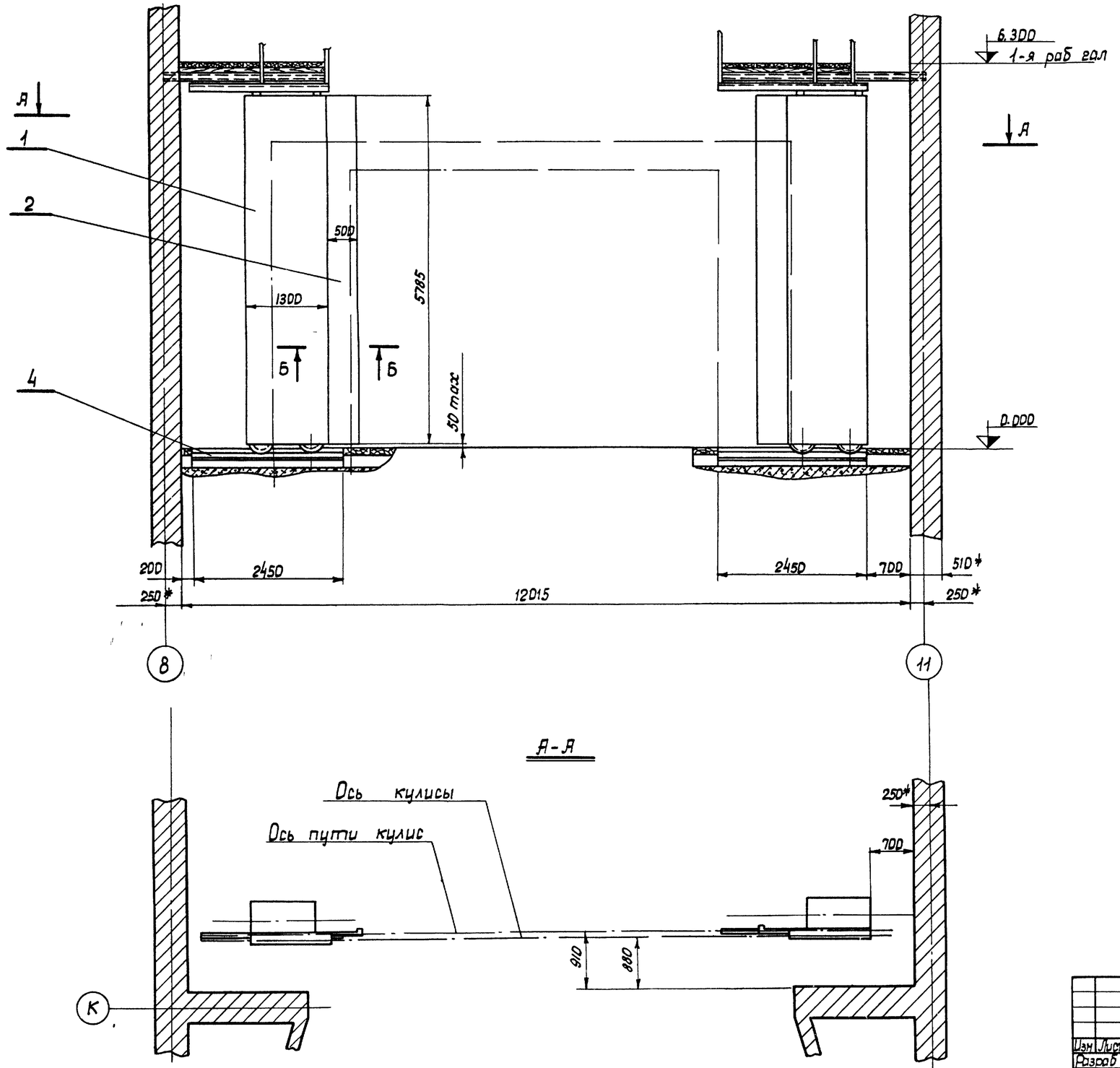

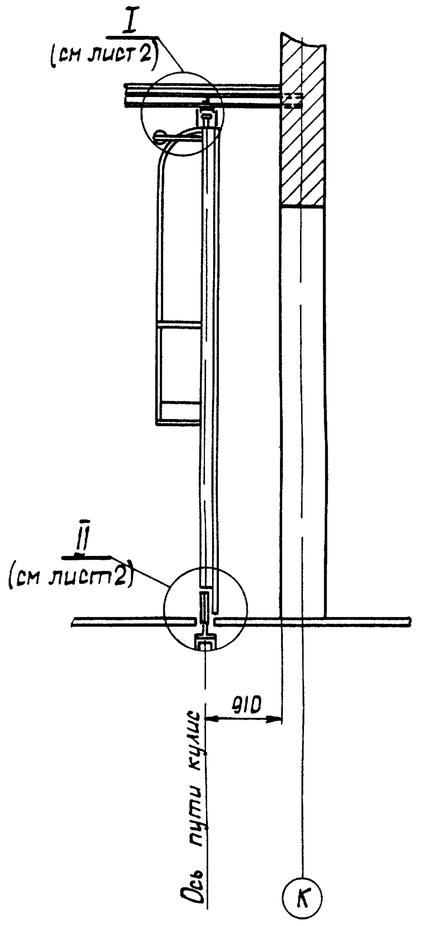

Все размеры для справок

Инв N подл.	Подпись и дата	Взам. инв. N	Инв N дубл.	Подпись и дата	Типовой проект 264 12 155	Альбом VI

7019/VI

07 00 00 00

Изм.	Лист	N докум.	Подп.	Дата
Разраб.		Бычков		1976
Провер.		Олифир		
Т.контр.		Омельчук		
Н.контр.		Олифир		
Утв.		Шрайер		

Портальные кулисы (сборочный чертеж)

Лит.	Масса	Масшт.
Р 4	865 4	1 50
Лист 1	Листов 2	

ЧНИИПГСС

Копировала Иванова

Формат А2

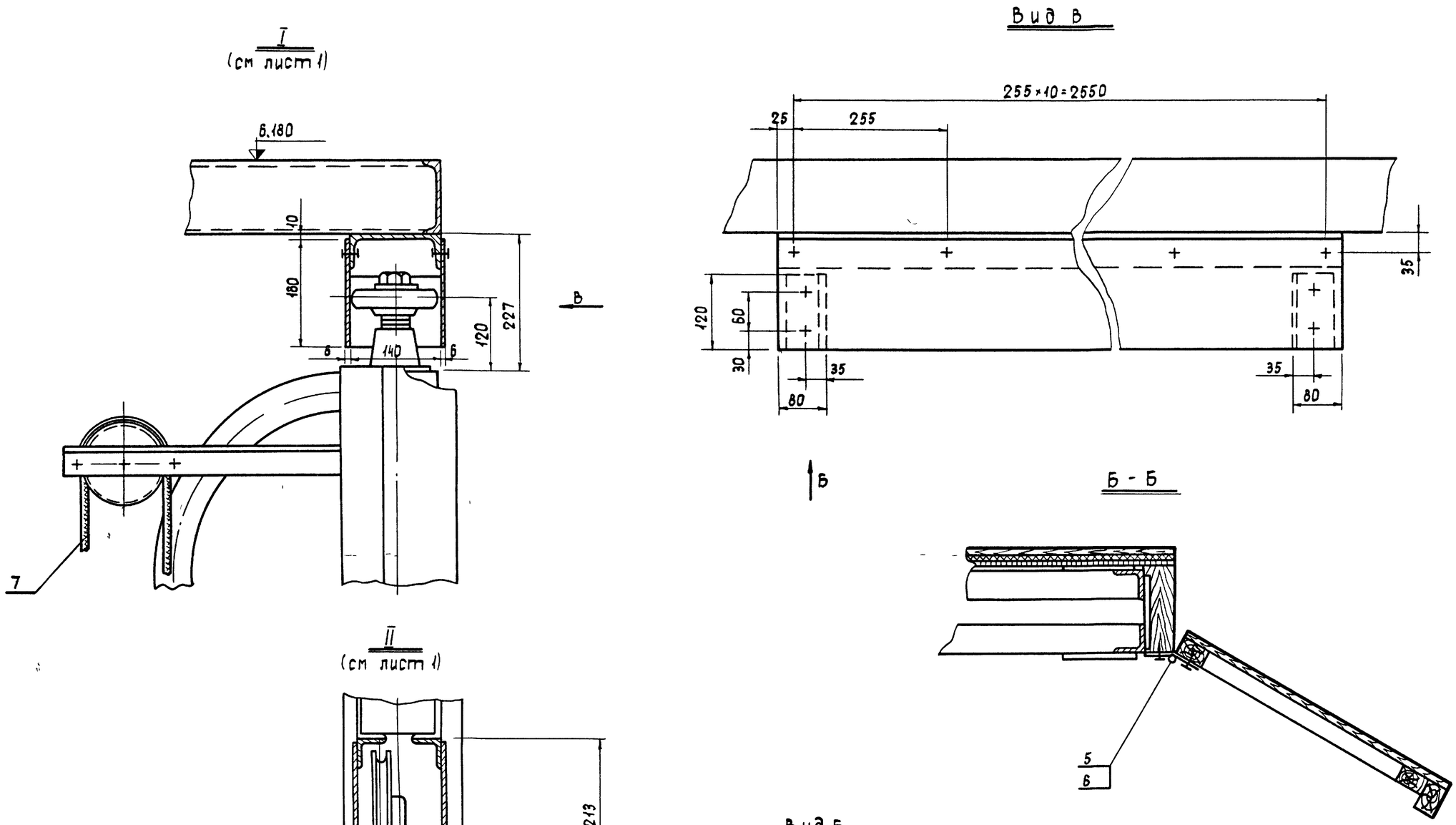

7019/VI

					07 00 00 00			
Изм	Кол	N докум	Подпись	Дата	Портальные кулисы сборочный чертеж	Лит	Масса	Масшт
Разраб		Бычков		1976		Р	4	8654	1 5
Провер		Олифир				Лист 2	Листов 2	
Т контр		Омельчук				УНИИПГСС		
Н контр		Олифир						
Утв		Шрага						

Копировала Гостомельская

Формат 22

Инв N подл	Подпись и дата	Взам инв N	Инв N дубл	Подпись и дата	Типовой проект 264-12-155	Альбом VI

Схема кулисы

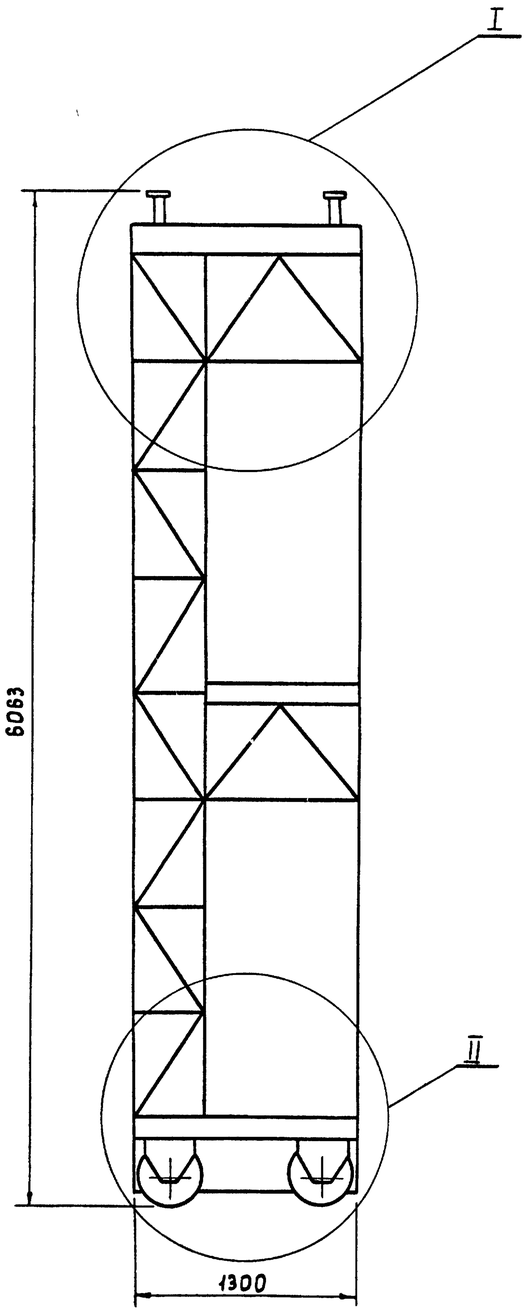

I
М 1 10

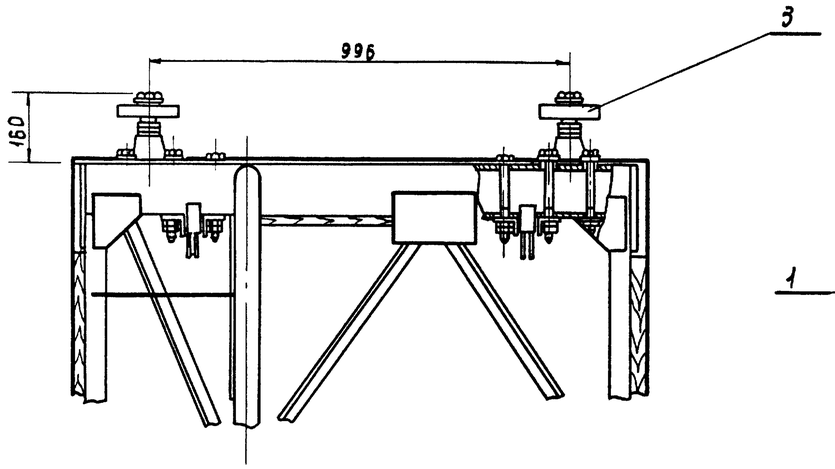

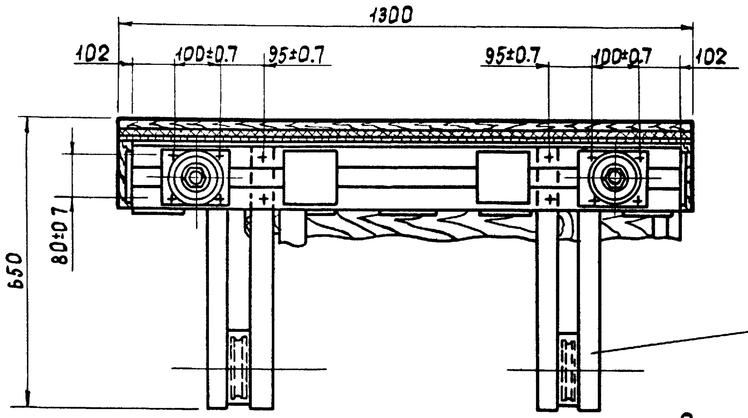

Б - Б
М 1 2

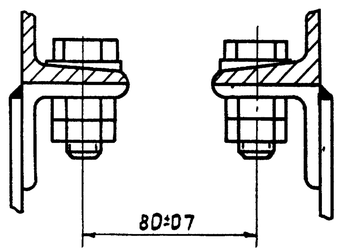

II
М 1 10

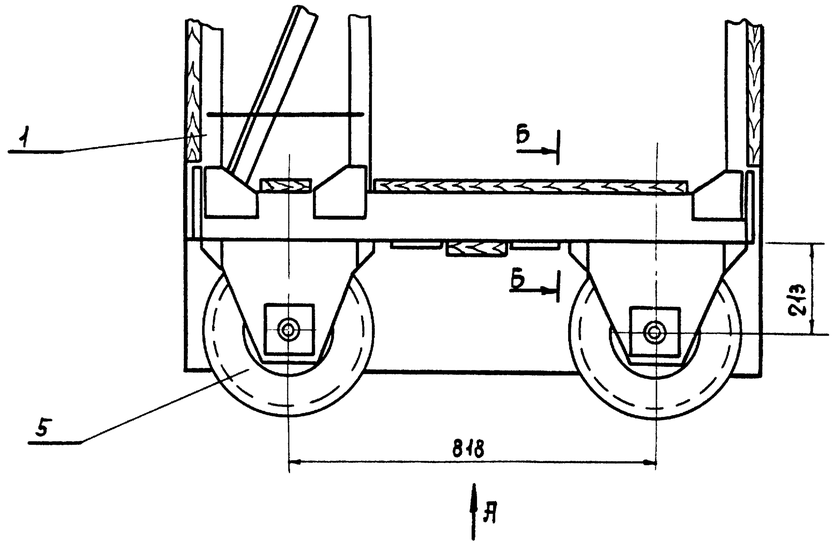

Вид А
М 1 10

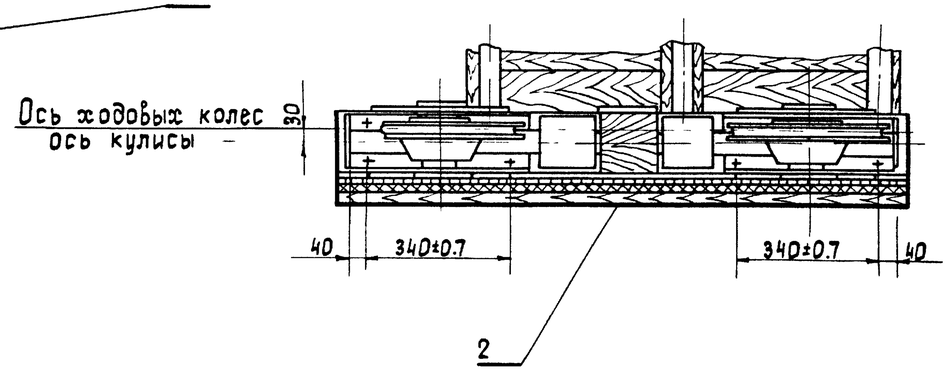

Все размеры для справок

7019/VI

					07 01 00 00		
Изм	Кол	№ докум	Подп	Дата	Кулиса сборочный чертеж	Лит	Масса	Масшт
Разраб		Бычков		1976		Р	Ч	521 б	1:25
Провер.		Олифир				Лист 1 Листов 1	
Т.контр		Омельчук					
Н.контр		Олифир				УНИИПГСС	
Утв		Шрага					

Копировала Гостомельская

Формат 22

Инв. № подл. | Подпись и дата | Взам. инв. № | Инв. № дубл. | Подпись и дата | Типовой проект 269-12.155 | Альбом VI

Формат	Зона	Поз	Обозначение	Наименование	Кол.	Примечание
				Документация		
				Сборочный чертеж		
22			07.01.01.00	Лист 1		
22			——— // ———	Лист 2		
22			——— // ———	Лист 3		
				Детали		
11		1	07 01 01 01	Косынка	2	
11		2	07 01 01 02	Косынка	11	
11		3	07 01 01 03	Косынка	10	
11		4	07 01 01 04	Брус	3	
11		5	07 01 01 05	Опора	1	
11		6	07 01 01 06	Поручень	1	
11		7	07 01 01 07	Поручень	1	
11		8	07 01 01 08	Поручень	1	
				Стандартные изделия		
		9		Болт М10×70		
				ГОСТ 7798-70*	6	
		10		Гайка М10		
				ГОСТ 5915-70*	6	
		11		Шайба 10		
				ГОСТ 6958-68*	6	

Альбом VI | Типовой проект 264-12-155 | Подпись и дата | Инв. № дубл. | Взам. инв. № | Подпись и дата | Инв. № подл.

Изм.	Лист	№ докум.	Подп.	Дата
Разраб.		Бычков		1976
Пров.		Олифир		
Н. Контр.		Олифир		
Утв.		Шрагд		

07 01 01 00

Каркас кулисы

Лит: Р4 | Лист: 1 | Листов: 3

УНИИПГСС

Копировал

Формат 11

Формат	Зона	Поз	Обозначение	Наименование	Кол	Примечание
		12		Шайба косая 10		
				ГОСТ 10906-66**	6	
				Материалы		
		13		Труба 15 ℓ=380		
				ГОСТ 3262-75	17	8.3кг
				Уголок равнобокий		
				50×50×5 ГОСТ 8509-72		
				Ст 3 ГОСТ 535-58*		
		14		ℓ=800	4	12.1кг
		15		ℓ=620	4	9.4кг
		16		ℓ=5240	6	118.6кг
				Уголок равнобокий		
				32×32×4 ГОСТ 8509-72		
				Ст 3 ГОСТ 535-58*		
		17		ℓ=620	8	9.5кг
		18		ℓ=280	7	3.8кг
				Швеллер		
				№12 ГОСТ 8240-72		
				Ст 3 ГОСТ 535-58*		
		19		ℓ=1300	4	54.1кг
		20		ℓ=800	2	16.7кг
				Швеллер		
				№8 ГОСТ 8240-72		
				Ст 3 ГОСТ 535-58*		
		21		ℓ=620	3	13.2кг

Альбом VI | Типовой проект 264-12-155 | Подпись и дата | Инв. № дубл. | Взам. инв. № | Подпись и дата | Инв. № подл.

Изм.	Лист	№ докум.	Подп.	Дата

07 01 01 00

Стр. 2

Копировал

Формат 11

Формат	Зона	Поз	Обозначение	Наименование	Кол	Примечание
				Лист 6 ГОСТ 19903-74		
				Ст 3 ГОСТ 19282-73		
		22		120×140	11	88кг
		23		120×200	26	295кг
				Доска сосна II сорт		
				ГОСТ 8486-66		
		24		200×40×900	1	
		25		200×40×380	1	
		26		105×40×900	4	

Альбом VI | Типовой проект 264-12-155 | Подпись и дата | Инв. № дубл. | Взам. инв. № | Подпись и дата | Инв. № подл.

10/6/01

Изм.	Лист	№ докум.	Подп.	Дата

07 01 01 00

Стр. 3

Копировал

Формат 11

Формат	Зона	Поз	Обозначение	Наименование	Кол	Примечание
				Документация		
22			07 01 02 00	Сборочный чертеж		
				Стандартные изделия		
		1		Болт М8×60		
				ГОСТ 7798-70*	172	
		2		Гайка М8		
				ГОСТ 5915-70*	172	
		3		Шайба 8		
				ГОСТ 6958-68*	172	
		4		Шайба косая 8		
				ГОСТ 10906-66**	4	
				Материалы		
		5		Сетка №20-16		
				ГОСТ 5336-67*	83дм²	

Альбом VI | Типовой проект 264 12 155 | Подпись и дата | Инв. № дубл. | Взам. инв. № | Подпись и дата | Инв. № подл.

Изм.	Лист	№ докум.	Подп.	Дата
Разраб.		Бычков		1976
Пров.		Олифир		
Н. Контр.		Олифир		
Утв.		Шрагд		

07 01 02 00

Обшивка кулисы

Лит: Р4 | Лист: 1 | Листов: 2

УНИИПГСС

Копировал Иванова

Формат 11

Формат	Зона	Поз	Обозначение	Наименование	Кол	Примечание
		6		Фанера клееная		
				δ=5 S=1360×6090	0,05м²	
				ГОСТ 3916-69		
		7		Доска 30×140 ℓ=10м		
				Сосна II с		
				ГОСТ 8486-66	0,04м³	
		8		Брус 30×50 ℓ=23м		
				Сосна II с		
				ГОСТ 8486-66	0,035м³	
		9		Ткань асбестовая		
				ГОСТ 6102-67*	83м²	
		10		Ткань плотная	10м²	

Инв.N подл. | Подпись и дата | Взам. инв.N | Инв.N дубл. | Подпись и дата | Типовой проект 264-12-155 Альбом VI

Изм.	Лист	N докум.	Подп.	Дата	07 01 02 00	Стр. 2

Формат А1

Формат	Зона	Поз	Обозначение	Наименование	Кол	Примечание
				Документация		
12			07.02.00.00	Сборочный чертеж*		
				Стандартные изделия		
		1		Шуруп 4×25		
				ГОСТ 1144-70*	60	
				Материалы		
		2		Брус 30×40 ℓ=410		
				Сосна ГОСТ 8486-66	9	
		3		Брус 30×50 ℓ=5785		
				Сосна ГОСТ 8486-66	3	
		4		Фанера клееная		
				δ=5 5785×500	3м²	
				ГОСТ 3916-69		
		5		Плотная ткань	3,5м²	

Инв.N подл. | Подпись и дата | Взам. инв.N | Инв.N дубл. | Подпись и дата | Типовой проект 264-12-155 Альбом VI

Изм.	Лист	N докум.	Подп.	Дата	07 02 00 00		
Разраб.	Бычков			1976	Фартук	Лит Р4	Лист 1 / Листов 1
Пров.	Олифир					УНИИПГСС	
Н.контр.	Омельчук						
Утв.	Шраер						

Формат А1

Формат	Зона	Поз	Обозначение	Наименование	Кол	Примечание
				Документация		
22			07 03 00 00	Сборочный чертеж		
				Стандартные изделия		
		1		Болт М12×40		
				ГОСТ 7798-70*	44	
		2		Гайка М12		
				ГОСТ 5915-70*	44	
		3		Шайба пружинная 12 Н65Г		
				ГОСТ 6402-70*	44	
		4		Шайба косая 12		
				ГОСТ 10906-66**	44	
				Материалы		
				Швеллер N4 ГОСТ 8240-72 / Ст 3 ГОСТ 535-58*		
		5		ℓ=120	4	60 кг
		6		ℓ=2450	2	60,3 кг
				Лист 6 ГОСТ 19903-74 / Ст 3 ГОСТ 19282-73		
		7		180×2450	4	832 кг

Инв.N подл. | Подпись и дата | Взам. инв.N | Инв.N дубл. | Подпись и дата | Типовой проект 264-12-155 Альбом VI

Изм.	Лист	N докум.	Подп.	Дата	07.03.00.00		
Разраб.	Бычков			1976	Дорога верхняя	Лит Р4	Лист 1 / Листов 1
Пров.	Олифир					УНИИПГСС	
Н.контр.	Омельчук						
Утв.	Шраер						

Формат А1

Формат	Зона	Поз.	Обозначение	Наименование	Кол	Примечание
				Документация		
22			07.04.00.00	Сборочный чертеж		
				Сборочные единицы		
22		1	07.04.01.00	Дорога		
				Стандартные изделия		
		2		Болт М12×30		
				ГОСТ 7798-70*	24	
		3		Шайба 12		
				ГОСТ 6958-68*	24	

Инв.N подл. | Подпись и дата | Взам. инв.N | Инв.N дубл. | Подпись и дата | Типовой проект 264-12-155 Альбом VI

Изм.	Лист	N докум.	Подп.	Дата	07.04.00.00		
Разраб.	Бычков			1976	Дорога нижняя	Лит Р4	Лист 1 / Листов 1
Пров.	Олифир					УНИИПГСС	
Н.контр.	Омельчук						
Утв.	Шраер						

Копировал

Формат А1

07 01 01 00

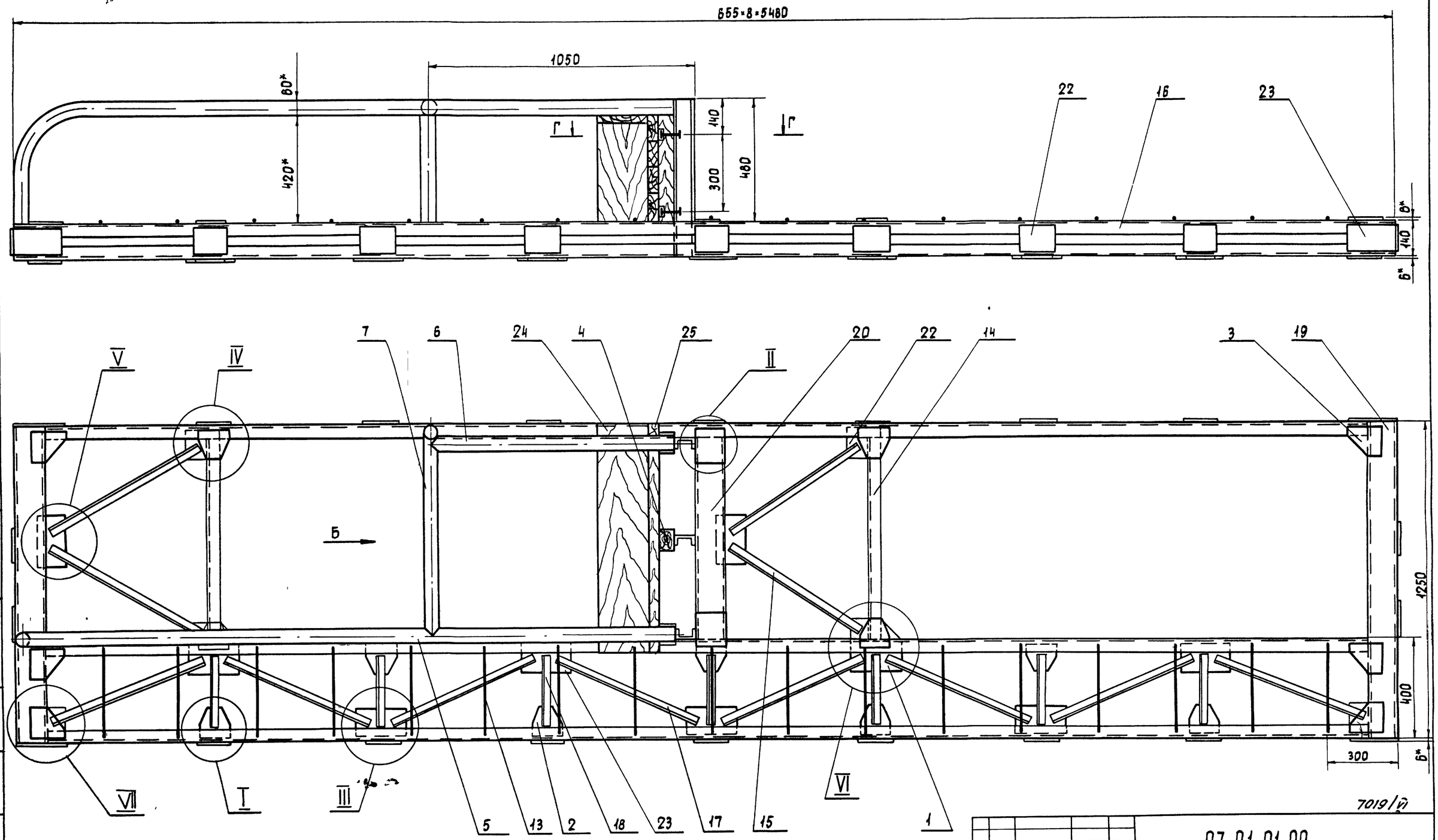

7019/VI

Изм	Лист	N докум	Подпись	Дата	07 01 01 00			
Разраб		Быков		1976	Каркас кулисы левой сборочный чертеж	Лит	Масса	Масшт
Проверил		Олифир				Р	341.5	1:10
Т контр		Омельчук				Лист 1	Листов 3	
Н контр		Олифир				УНИИПГСС		
Утв		Шрага						

Копировала: Гостомельская

Формат 22

Инв N подл	Подпись и дата	Взам инв N	Инв N дубл	Подпись и дата	Типовой проект	Альбом
					264 12-155	VI

Вид сверху
(см лист 1)

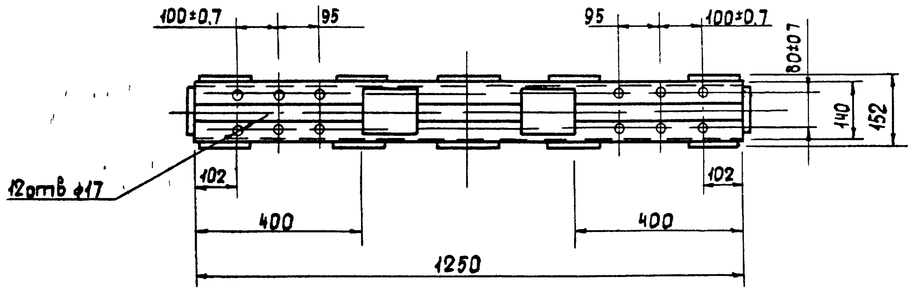

Вид Б

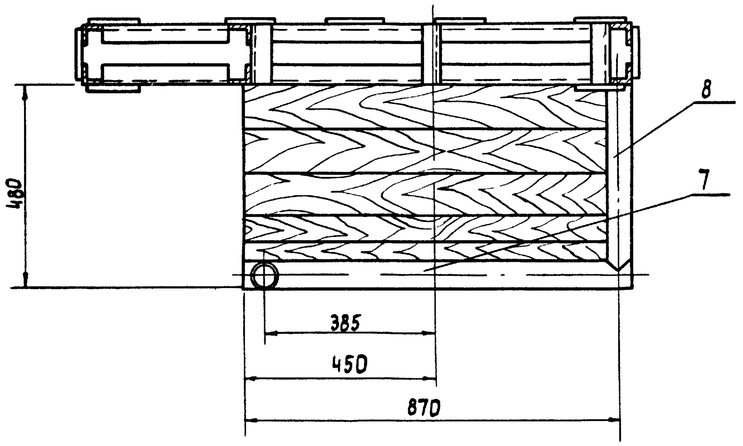

Вид снизу

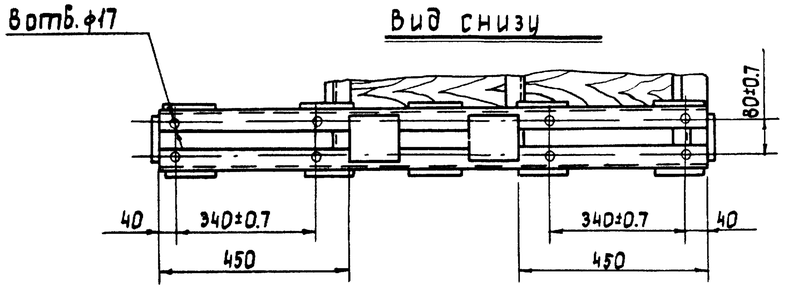

Г-Г повернуто
М 1 5

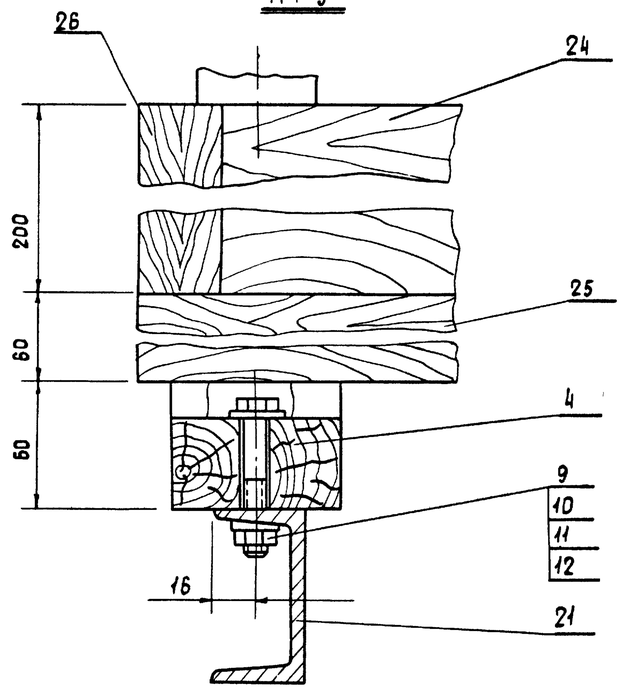

Примечание

1 Настоящий чертеж соответствует правой портальной кулисе Расположение правой портальной кулисы зеркально расположению левой портальной кулисы

2 Каркас портальной кулисы - сварной, сварку производить электродом Э-42 ГОСТ 9467-60
Катет шва равен наименьшей толщине свариваемых деталей

3 После сварки швы зачистить ▽3

7019/VI

					07 01 01 00			
Изм	Лист	N докум	Подпись	Дата	Каркас кулисы сборочный чертеж	Лит	Масса	Масшт
Разраб		Бычков		1976		Р Ч	341 5	1 10
Проверил		Олифир				Лист 2	Листов 3	
Т контр		Омельчук				УНИИПГСС		
Н контр		Олифир						
Утв		Шрага						

Копировала Гостомельская

Формат 22

Инв N подл	Подпись и дата	Взам инв N	Инв N дубл	Подпись и дата	Типовой проект	Альбом
					264-12-155	VI

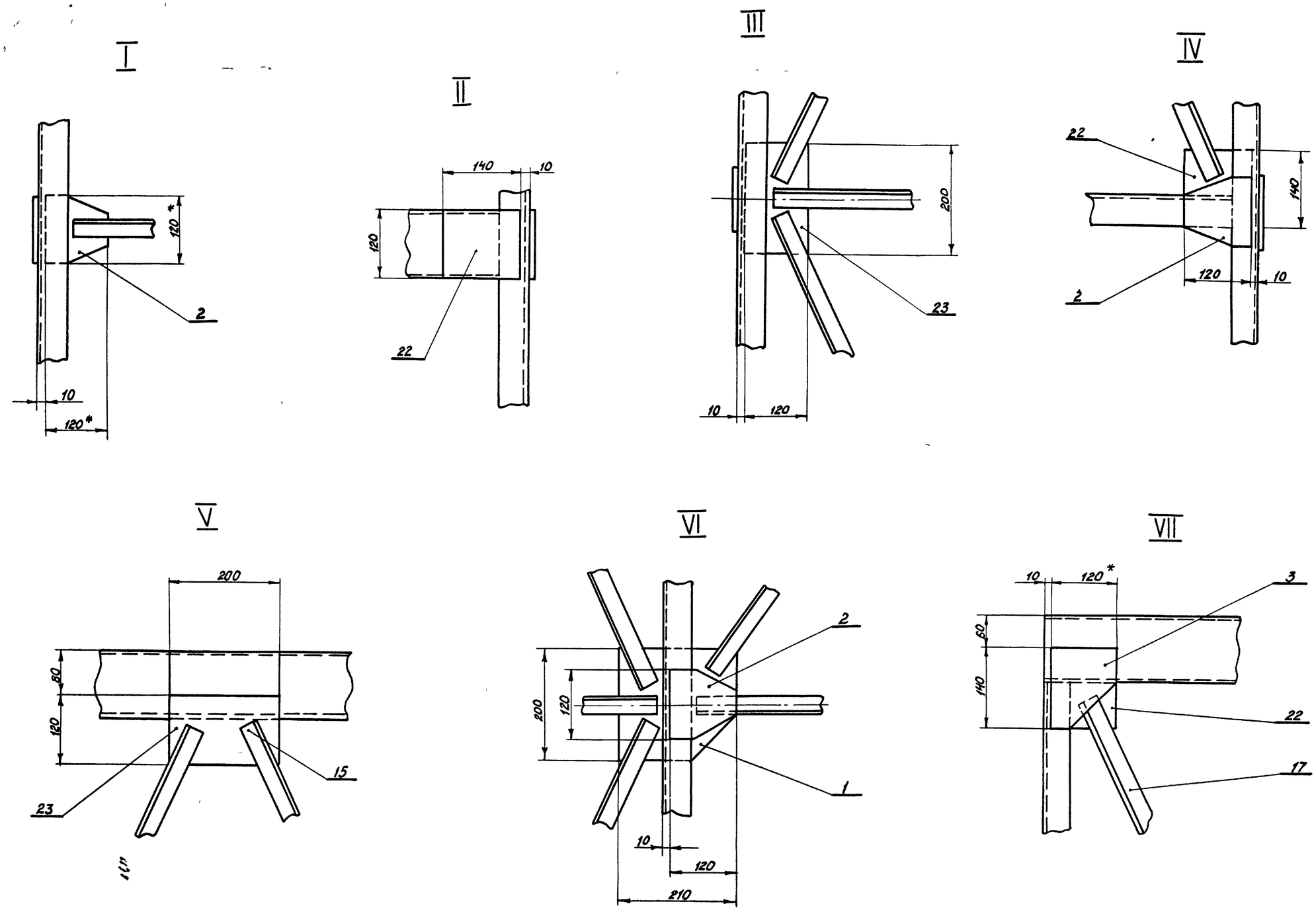

7019/VI

					07 01.01 00			
Изм.	Лист	N докум.	Подп.	Дата	Каркас кулисы	Лит	Масса	Масшт.
Разраб.		Бычков		1976	Сборочный чертеж	Р	4	3415	1·5
Провер.		Олифир				Лист 3	Листов 3	
Т. контр.		Омельчук						
Н. контр.		Олифир				УНИИПГСС		
Утв.		Шрага						

Копировала /Ковальская/ Формат 22

Инв. № подл.	Подпись и дата	Взам. инв. №	Инв. № дубл.	Подпись и дата	Типовой проект 264-12-155	Альбом VI

07.01.01.01

Толщ. 6

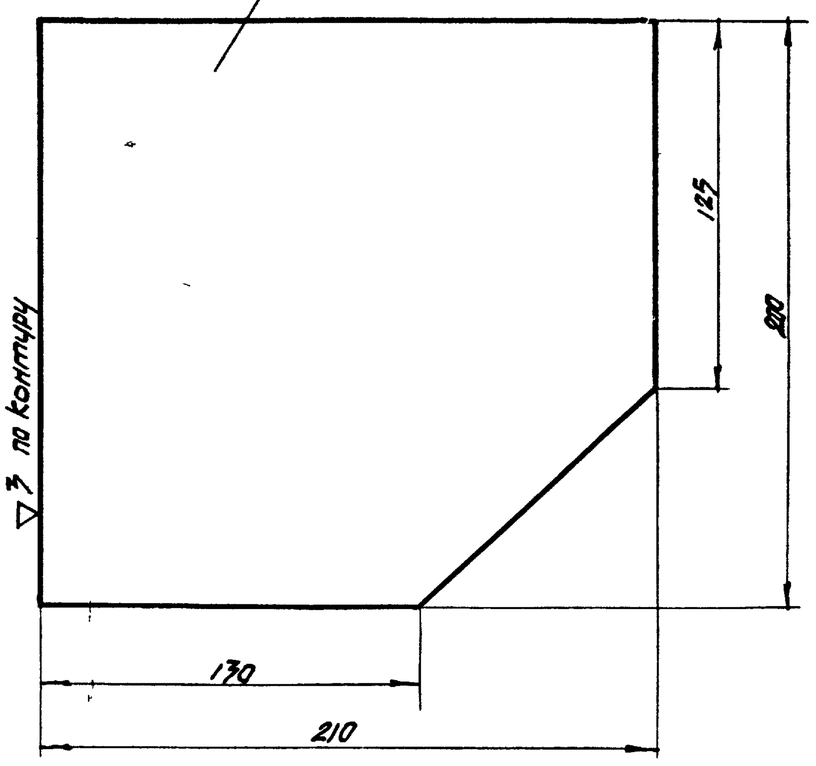

Острые кромки притупить

Изм	Кол	N докум	Подп	Дата	
Разраб		Бычков		1976	Косынка
Провер		Олифир			
Т.контр		Омельчук			
Н.контр		Олифир			Лист 6 ГОСТ 19903-74 / Ст5 ГОСТ 19282-73
Утв		Шрагер			

Лит	Масса	Масшт
Р	1.825	1:2
Лист 1	Листов 1	

УНИИПГС

Копир Эпельбаум

Формат А1

07.01.01.02

Толщ 6

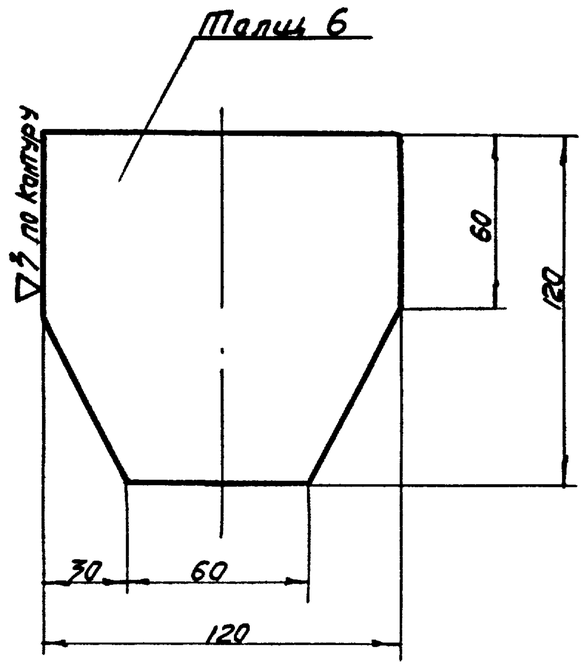

Острые кромки притупить

Изм	Кол	N докум	Подп	Дата	
Разраб		Бычков			Косынка
Провер		Олифир			
Т контр		Омельчук			
Н.контр		Олифир			Лист 6 ГОСТ 19903-74 / Ст5 ГОСТ 19282-73
Утв		Шрагер			

Лит	Масса	Масшт.
Р	06	1:2
Лист 1	Листов 1	

УНИИПГСС

Формат А1

07.01.01.03

Толщ 6

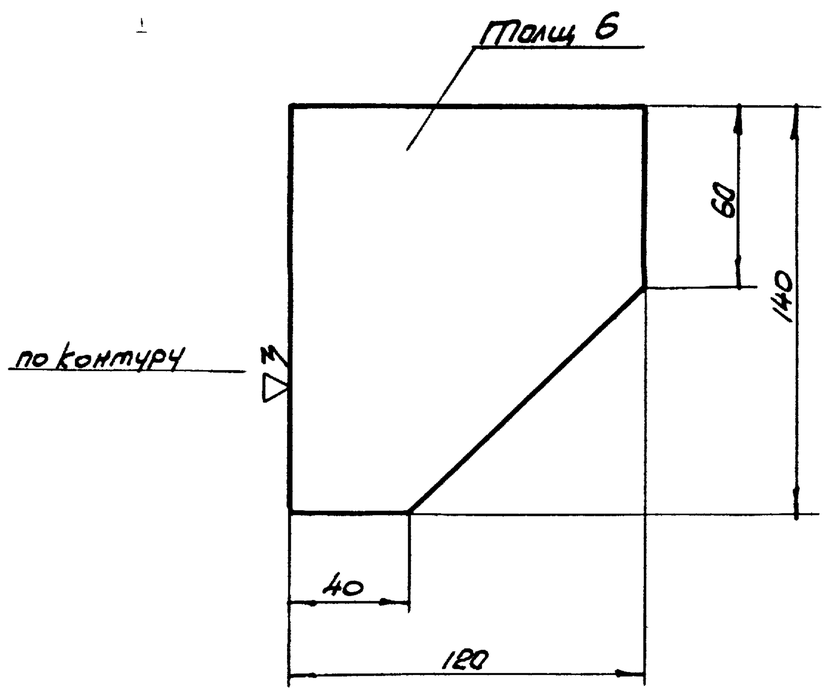

Острые кромки притупить

Изм	Кол	N докум	Подп	Дата	
Разраб		Бычков		1976	Косынка
Провер		Олифир			
Т. контр		Омельчук			
Н контр		Олифир			Лист 6 ГОСТ 19903-74 / Ст5 ГОСТ 19282-73
Утв.		Шрагер			

Лит.	Масса	Масшт.
Р	0.64	1:2
Лист 1	Листов 1	

УНИИПГСС

Копир Эпельбаум

Формат А1

07.01.01.04

А-А

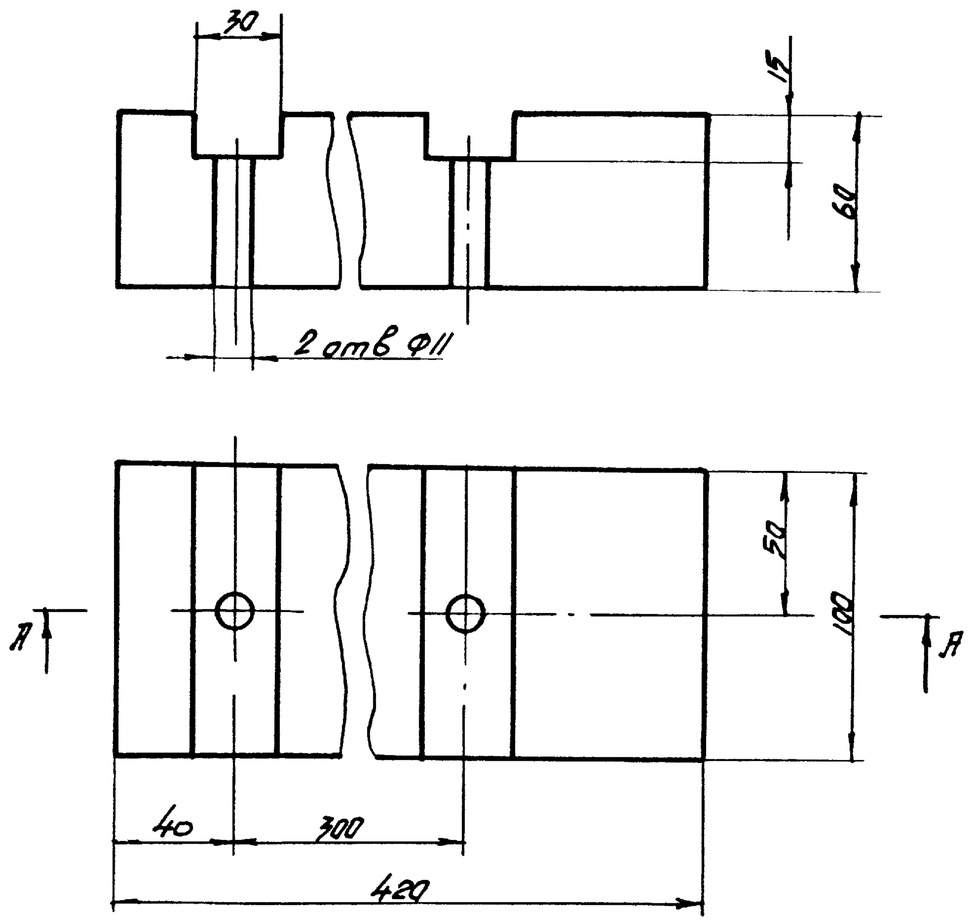

Изм	Кол	N докум	Подпись	Дата	
Разраб		Бычков		1976	Брус
Пров		Олифир			
Т.контр		Омельчук			
Н контр		Олифир			Сосна II с. ГОСТ 8486-66
Утв		Шрагер			

Лит	Масса	Масшт
Р	0.88	1:2
Лист 1	Листов 1	

УНИИПГСС

75

Копир Эпельбаум

Формат А1

07 01 01 09

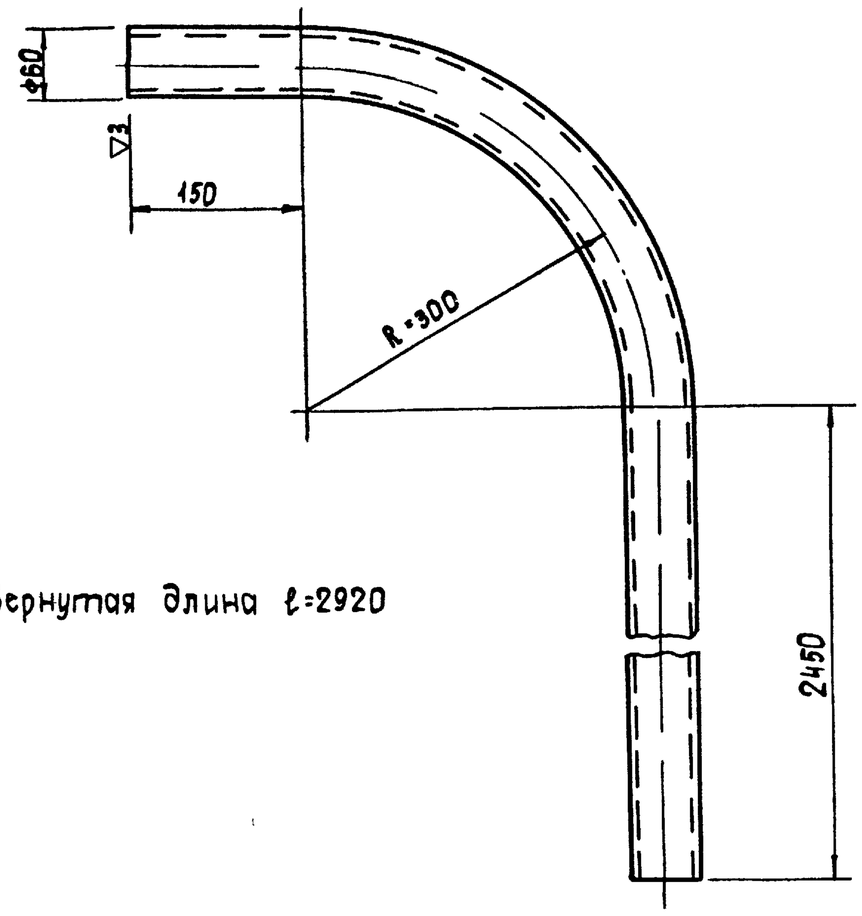

Развернутая длина ℓ=2920

Изм	Кол.	N докум	Подпись	Дата
Разраб		Бычков		1976
Провер		Олифир		
Т контр		Омельчук		
Н контр		Олифир		
Утв		Шрага		

07 01 01 05

Опора

Лит	Масса	Масшт
Р Ч	11 6	1 5

Лист 1 Листов 1

Труба 50 ГОСТ 3262-75

УНИИПГСС

Формат 11

07.01 01 10

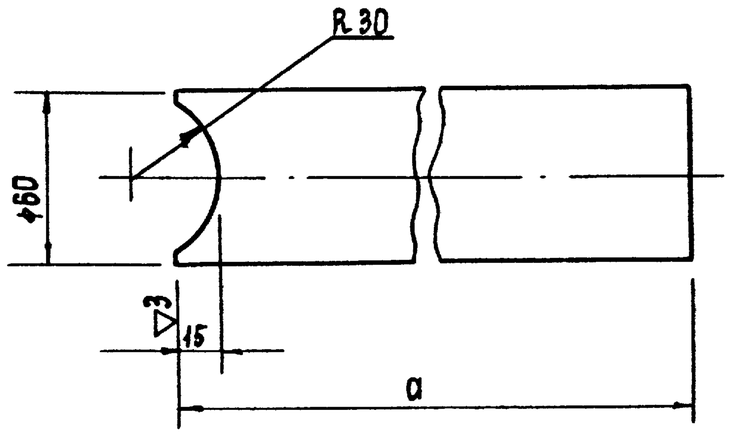

NN	N позиции	Длина a
1	13 01 01 06	970
2	13 01 01 07	930
3	13 01 01 08	450

07 01 01 06/08

Поручень

Лит	Масса	Масшт.
Р Ч		1 2

Лист 1 Листов 1

Труба 50 ГОСТ 3262-75

УНИИПГСС

Формат 11

07 02 00 00

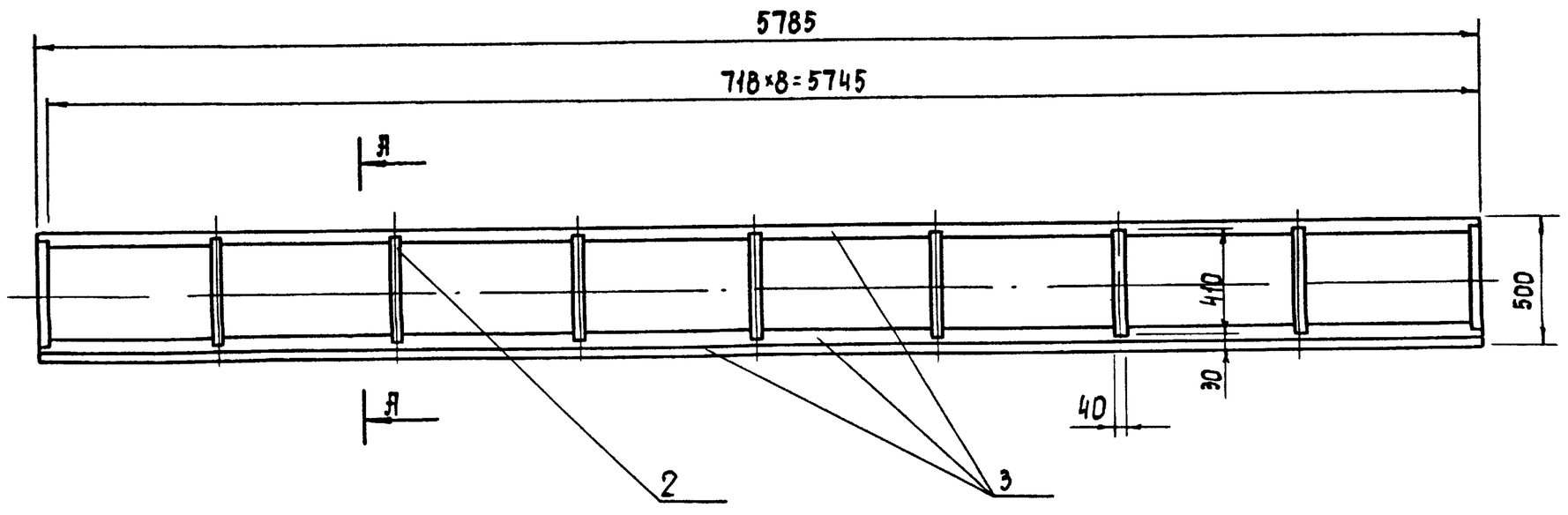

А - А
М 1 5

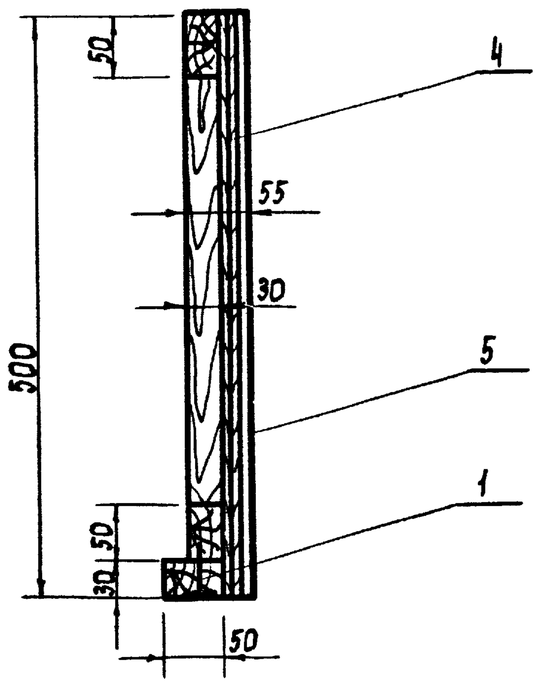

1 Фартук собрать на клею и гвоздях
2 Пиломатериалы пропитать антипиренами методом глубокой пропитки
3 Все деревянные поверхности должны быть чистой столярной работы

07 02 00 00

Фартук сборочный чертеж

Лит	Масса	Масш
Р Ч	56 46	1 20

Лист 1 Листов 2

УНИИПГСС 76

Копировала Гостомельская Формат 12

Инв N подл | Подпись и дата | Взам инв N | Инв N дубл | Подпись и дата | Типовой проект 264-12-155 | Альбом VI

7019/11

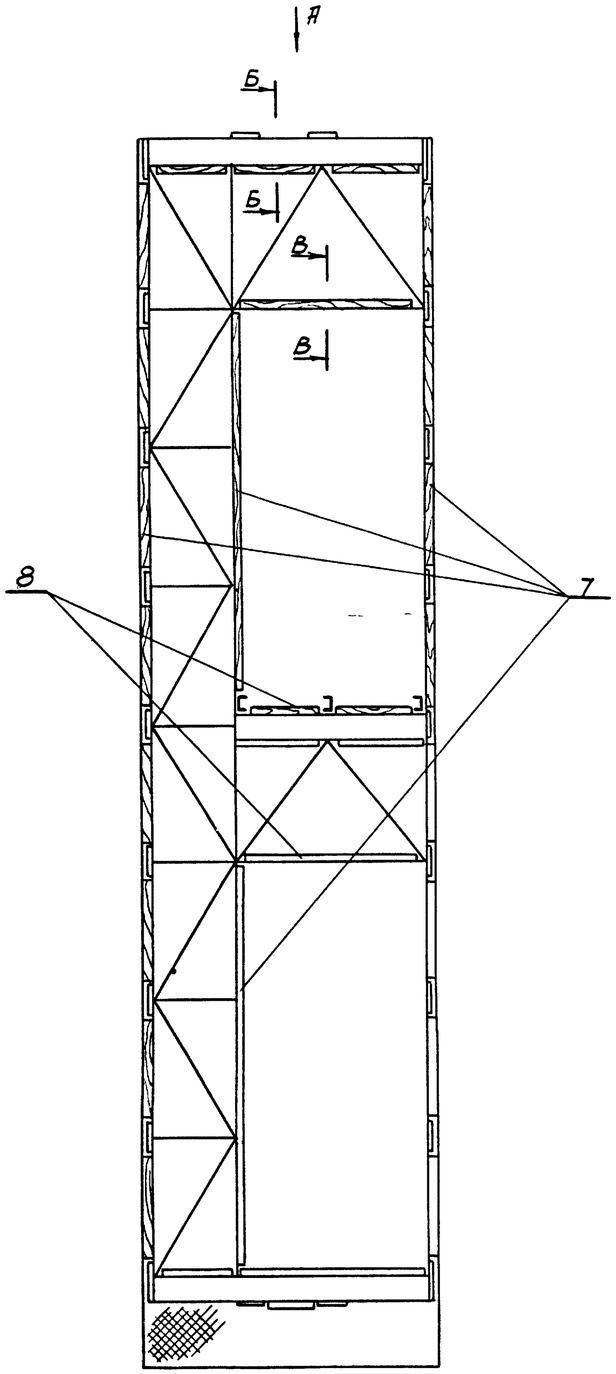

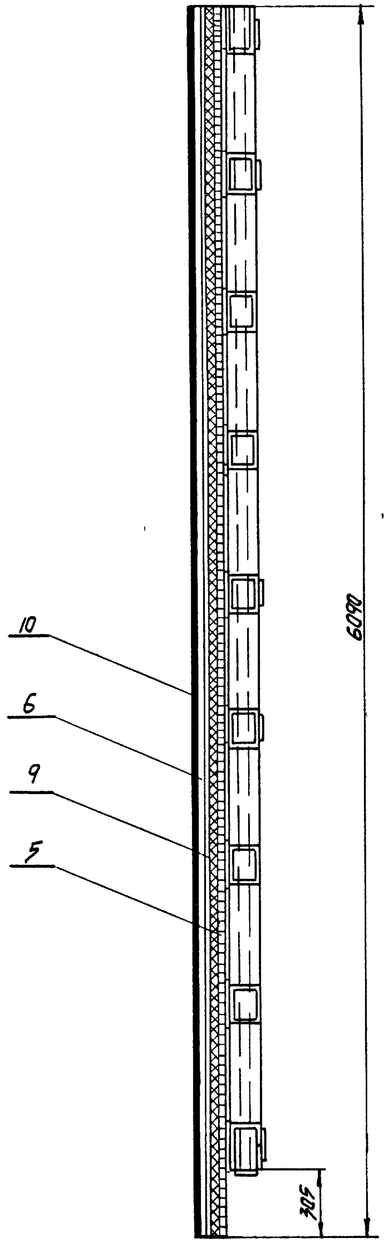

Вид А

М 1:10

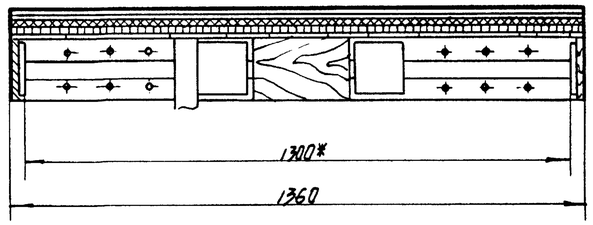

Б-Б

М 1:2

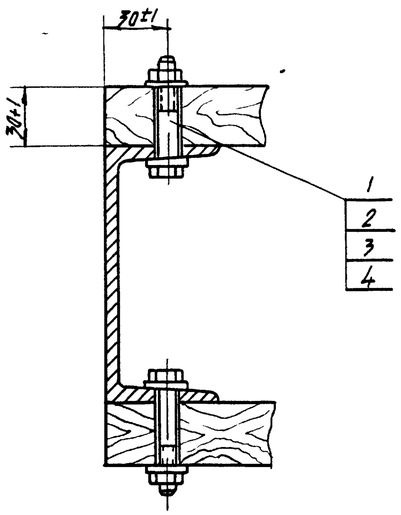

В-В

М 1:2

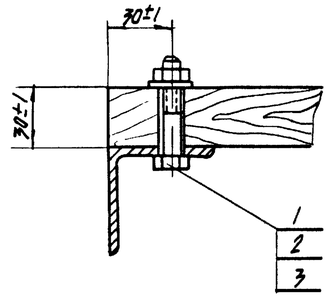

* Размер для справок

1 Обшивку собрать на клею и гвоздях

2 Мостик условно не показан

3 Все деревянные поверхности должны быть чисты столярной работы

4 Пиломатериалы пропитать методом глубокой пропитки антипиренами

7019/VI

					07.01 02 00		
Изм.	Лист	№докум.	Подпись	Дата	Обшивка кулисы (сборочный чертеж)	Лит	Масса	Масшт
Разраб.		Бычков		1976		Р	95,3	1:20
Провер.		Олифир				Лист 1	Листов 1	
Т.контр.		Омельчук						
Н.контр.		Олифир				УНИИПГСС		
Утв.		Шрага						
Копир		Элельбаум				Формат А2		

Инв. № дубл. | Подпись и дата | Взам. инв. № | Инв. № дубл. | Подпись и дата | Типовой проект 269-12-155 Альбом VI

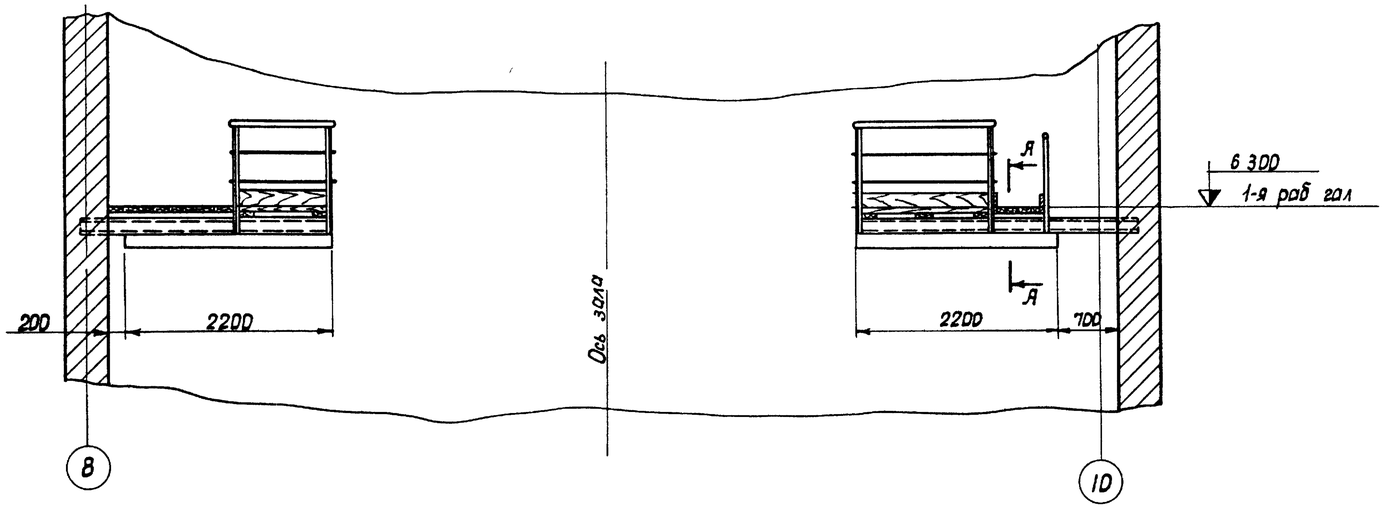

Вид Б
М110

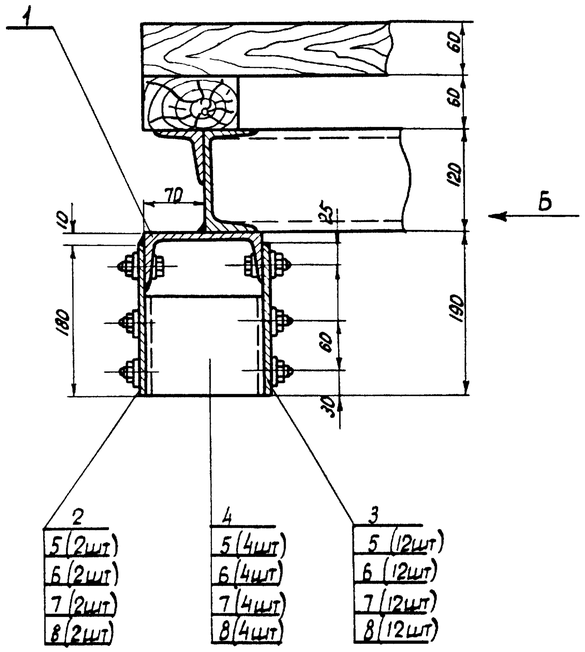

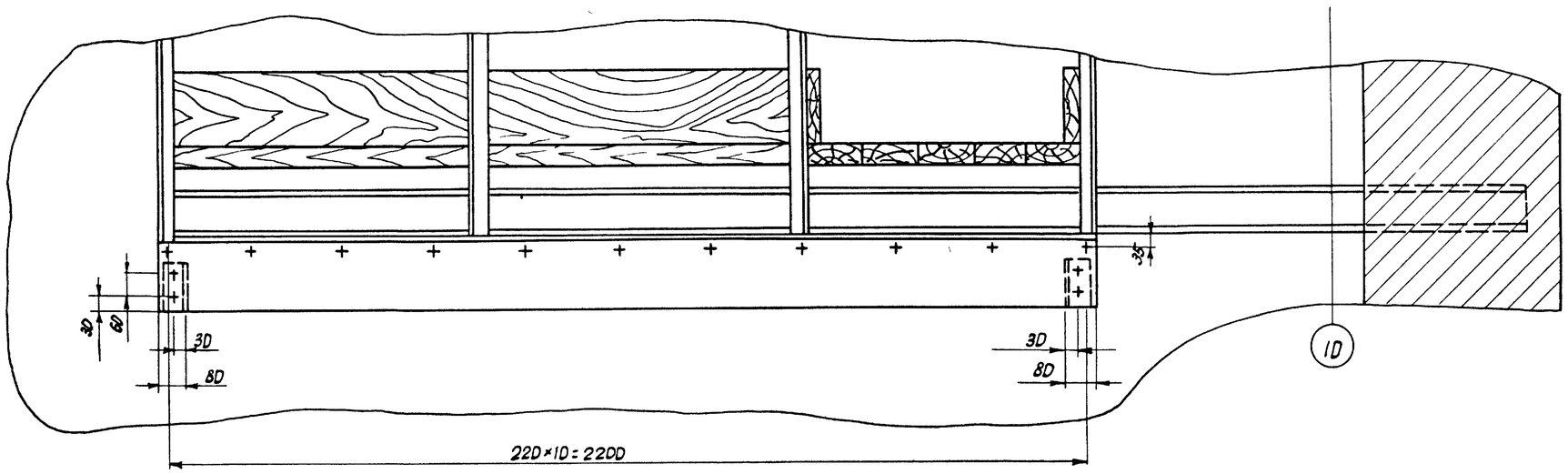

1 Сварку производить электродом Э-42 ГОСТ 9467-60, катет шва равен наименьшей толщине свариваемых деталей
2 Отверстия в деталях сверлить при сборе

7019/VI

Изм.	Лист	N докум	Подп	Дата	07 03 00 00			
Разраб		Бычков		1976	Дорога верхняя (сборочный чертеж)	Лит	Масса	Масшт.
Провер.		Олифир				Р Ч	153	1:50
Т контр.		Омельчук				Лист 1	Листов 1	
Н контр.		Олифир				УНИИПГСС		
Утв.		Шрага						

Копировала

Формат 22

Инв N подл.	Подпись и дата	Взам инв N	Инв N дубл	Подпись и дата	Типовой проект	Альбом
					269-12-155	VI

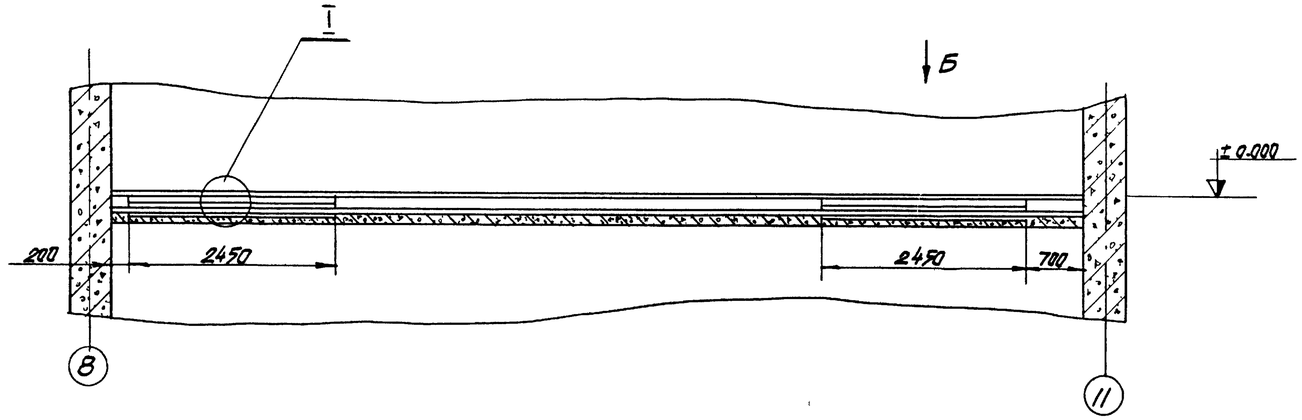

I
(М1:5)

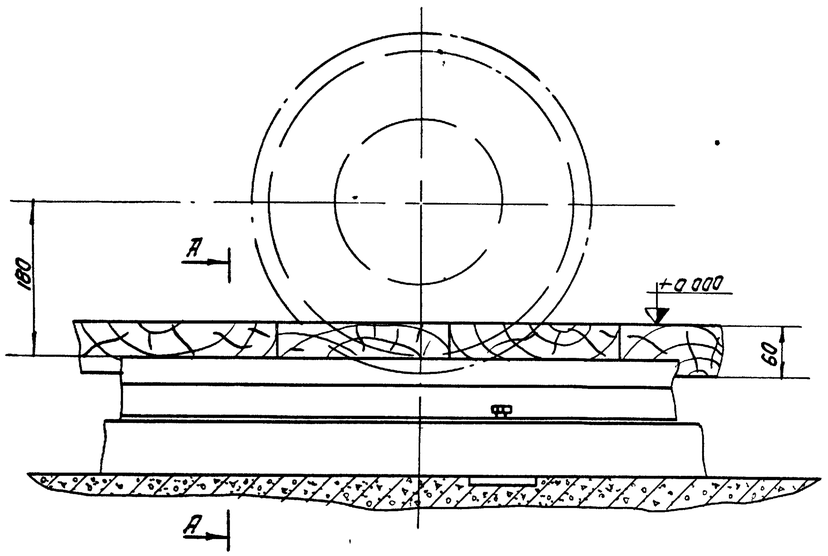

А-А
(М1:5)

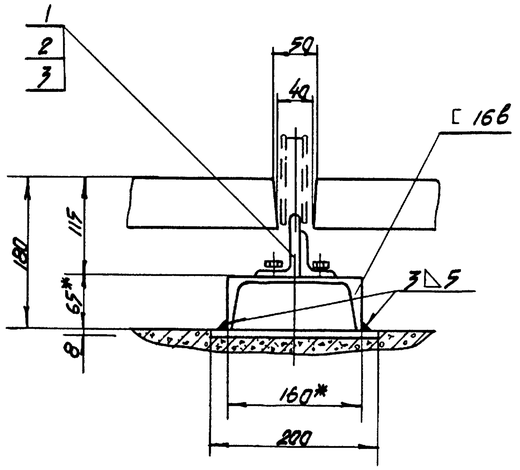

Вид Б
(М1:25)

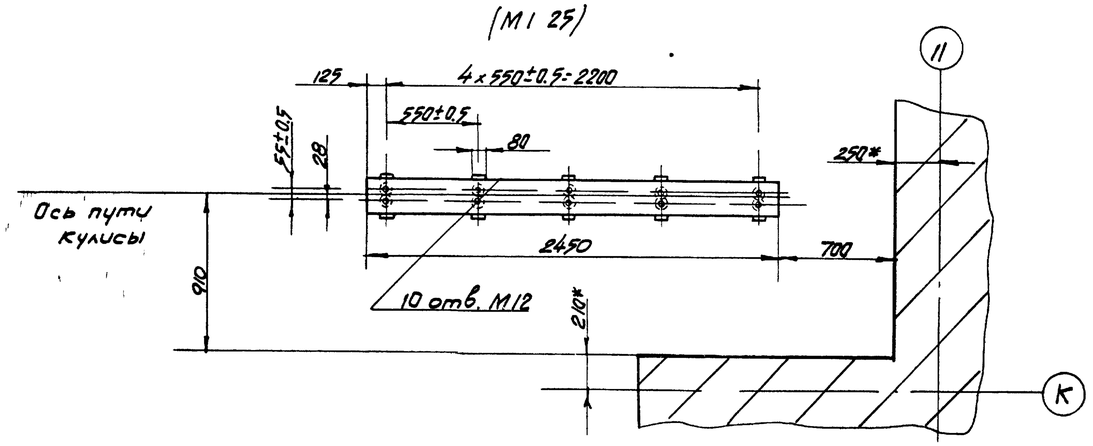

1* Размеры для справок

2 Расположение дороги левой портальной кулисы зеркально расположению дороги правой портальной кулисы

3 10 отв. М12 сверлить при уставке дороги поз 1 по месту

7019/VI

				07 04 00.00	
Изм. Лист	N докум.	Подпись	Дата		
Разраб.	Бычков		1976	Дорога нижняя (сборочный чертеж)	Лит. Р / Масса 703 / Масшт. 1:50
Провер.	Олифир				Лист 1 / Листов 1
Т.контр.	Омельчук				
Н.контр.	Олифир				УНИИПГСС
Утв.	Шрага				
Копир	Эпельбаум				

Формат А2

Инв.№ подл. | Подпись и дата | Взам. инв.№ | Инв.№ дубл. | Подпись и дата | Типовой проект 269-12-155 Альбом VI

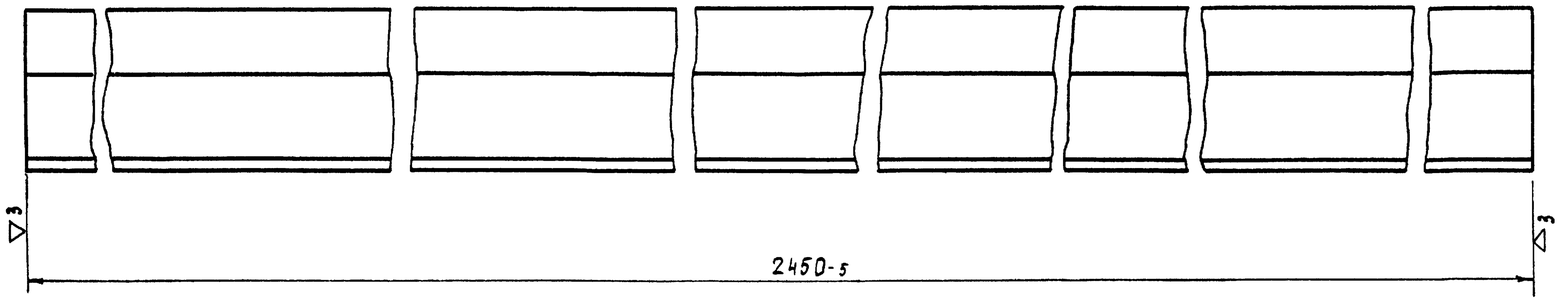

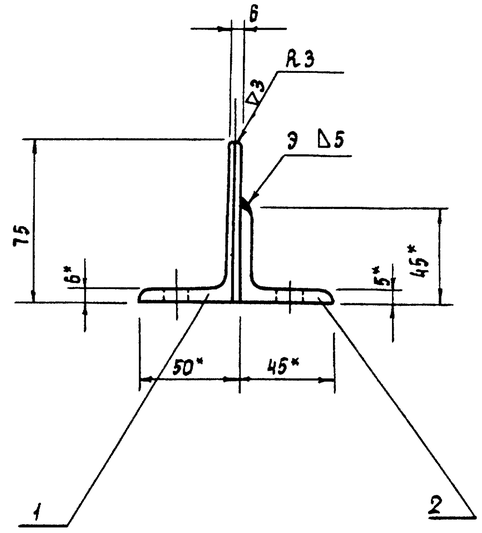

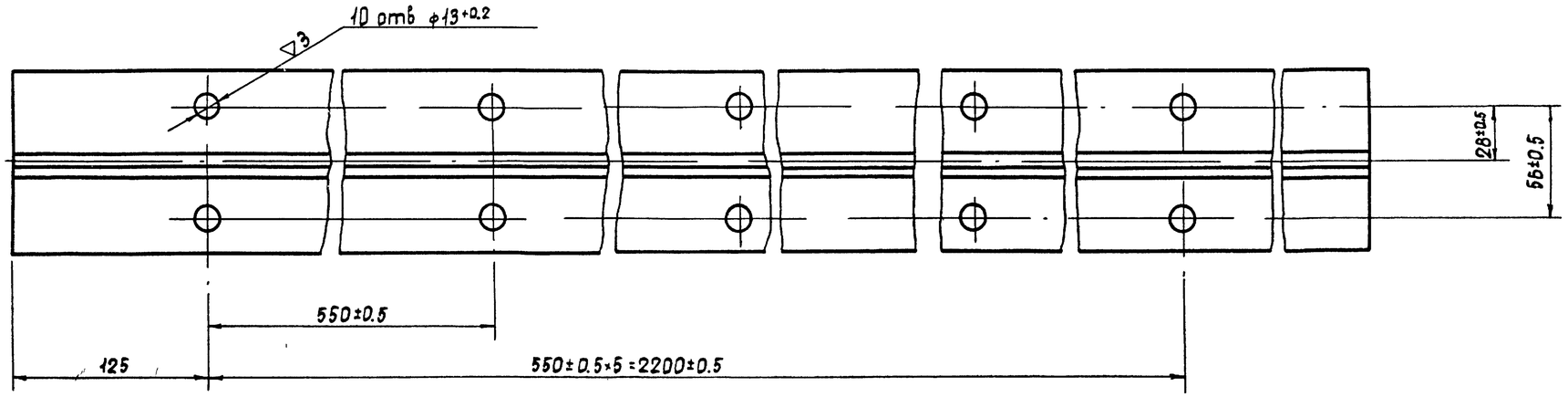

1 *Размеры для справок

2 Сварку производить электродом Э-42
ГОСТ 9467-60
Катет шва равен наименьшей толщине
свариваемых деталей

7019/VI

Изм	Лист	N докум	Подп	Дата
Разраб		Бычков		1976
Пробер		Олифир		
Т контр		Омельчук		
Н контр		Олифир		
Утв		Шрага		

07. 04. 01 00

Дорога
(сборочный чертеж)

Лит	Масса	Масшт
Р Ч	468	1 2
Лист 1	Листов 1	

УНИИПГСС

Копировала Гостомельская Формат А2

Инв. № подл. | Подпись и дата | Инв. № дубл. | Взам. инв. № | Подпись и дата | Типовой проект 264-12-535 Альбом VI

Формат	Зона	Поз	Обозначение	Наименование	Кол	Примечание
				Документация		
22			07 04 01 00	Сборочный чертеж		
				Материалы		
		1		Уголок 75×50×6		
				ГОСТ 8510-72		
				ℓ=2450	1	14.0 кг
		2		Уголок 45×45×5		
				ГОСТ 8509-72		
				ℓ=2450	1	8.3 кг

Инв.№ подл. | Подпись и дата | Взам. инв.№ | Инв.№ дубл. | Подпись и дата | Типовой проект 264-12-155 Альбом VI

Изм.	Лист	№ докум.	Подп.	Дата	07 04 01 00			
Разраб.		Бычков		1976	Дорога	Лит	Лист	Листов
Пров.		Олифир				Р Ч	1	1
Н. Контр.		Олифир				УНИИПГСС		
Утв.		Шрага						

Копировал

Формат 11

Формат	Зона	Поз	Обозначение	Наименование	Кол	Примечание
				Документация		
			08 00 00 00	Сборочный чертеж		
22				Лист 1		
22				Лист 2		
22				Лист 3		
				Сборочные единицы		
22		1	08 01 00 00	Клапаны	2	
22		2	08 02 00 00	Рама	2	
12		3	08 03 00 00	Блок горизонтальный	3	
11		4	08 04 00 00	Скоба	6	
12		5	08 05 00 00	Подшипник	4	
11		6	08 06 00 00	Скоба	8	
		7	50-136	Блок вертикальный		
				2* роликовый ф175		
				Серия 2290-3	2	
		8	50-305	Блок вертикальный		
				ф175		
				Серия 2290-3	2	

Инв.№ подл. | Подпись и дата | Взам. инв.№ | Инв.№ дубл. | Подпись и дата | Типовой проект 264-12-155 Альбом VI

Изм.	Лист	№ докум.	Подп.	Дата	08 00 00 00			
Разраб.		Бычков		1976	Дымовые клапаны	Лит	Лист	Листов
Пров.		Олифир				Р Ч	1	3
Н. Контр.		Олифир				УНИИПГСС		
Утв.		Шрага						

Копировал

Формат 11

Формат	Зона	Поз	Обозначение	Наименование	Кол	Примечание
				Стандартные		
				изделия		
				Болт ГОСТ 7798-70*		
		9		М10×160	18	
		10		М16×45	12	
		11		М16×160	16	
				Гайка ГОСТ 5915-70*		
		12		М10	18	
		13		М16	48	
				ГОСТ 6958-68*		
		14		Шайба 10	18	
		15		Шайба 16	12	
				Шайба пружинная		
				ГОСТ 6402-70*		
		16		10 Н65Г	18	
		17		16 Н65Г	12	
				ГОСТ 10906-66**		
		18		Шайба косая 16	12	

11/6102

Инв.№ подл. | Подпись и дата | Взам. инв.№ | Инв.№ дубл. | Подпись и дата | Типовой проект 264-12 155 Альбом VI

Изм.	Лист	№ докум.	Подп.	Дата	08.00.00 00	Стр. 2

Копировал

Формат 11

Формат	Зона	Поз	Обозначение	Наименование	Кол	Примечание
				Прочие		
				изделия		
		19	50-350	Лебедка		
				2-х барабанная		
				дымовых люков		
				Серия 2290-3	1	
				Материалы		
				Труба 32		
				ГОСТ 3262-75		
		20		ℓ=11400	2	70.5 кг
		21		ℓ=5800	1	18.0 кг
		22		ℓ=6800	1	21.1 кг
		23		Канат		
				6,4-Г-В-Н-160		
				ГОСТ 3077-69 п/м	50	

Инв.№ подл. | Подпись и дата | Взам. инв.№ | Инв.№ дубл. | Подпись и дата | Типовой проект 264-12 155 Альбом VI

Изм.	Лист	№ докум.	Подп.	Дата	08.00.00 00	Стр. 3	18

Копировал Иванова

Формат 11

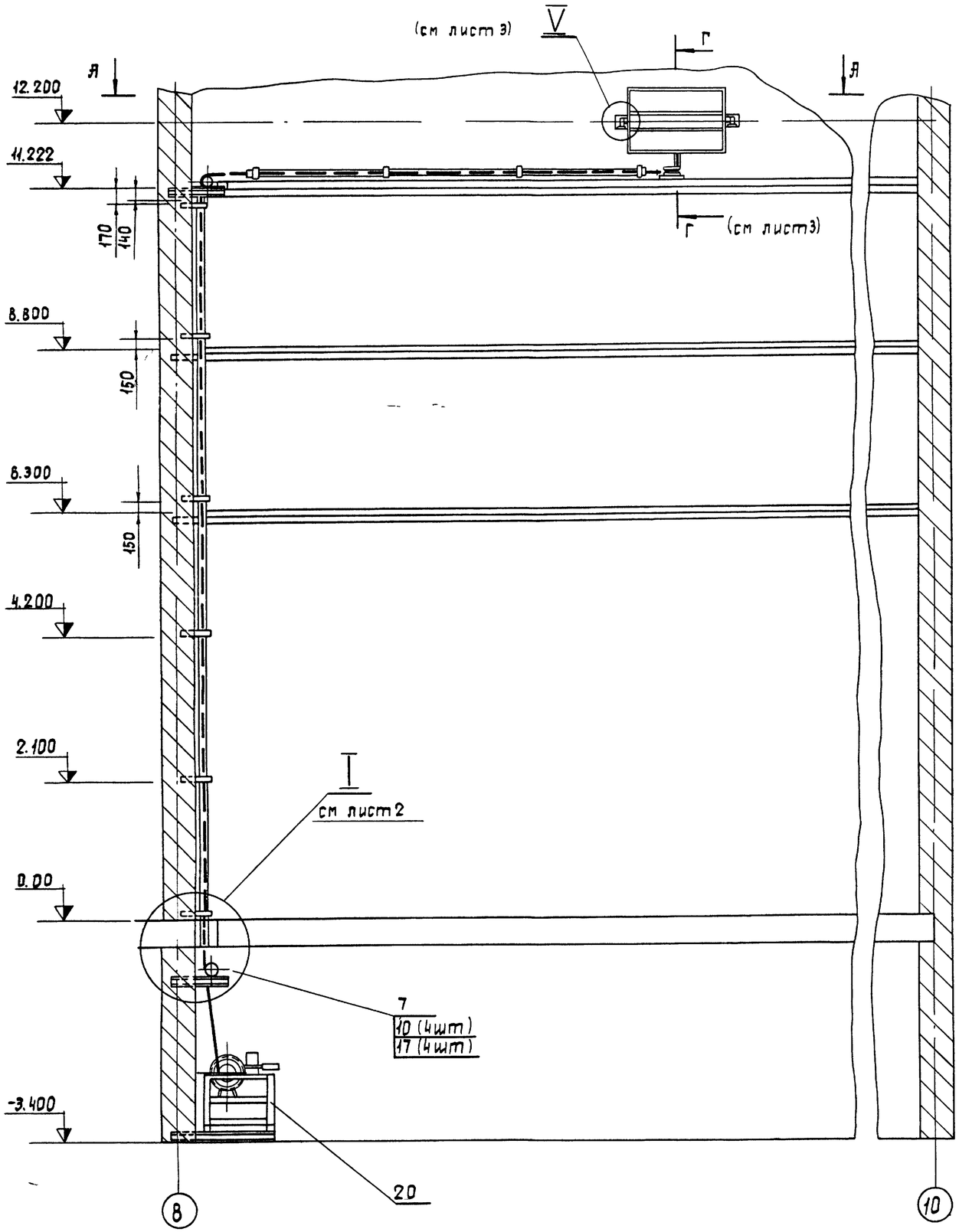

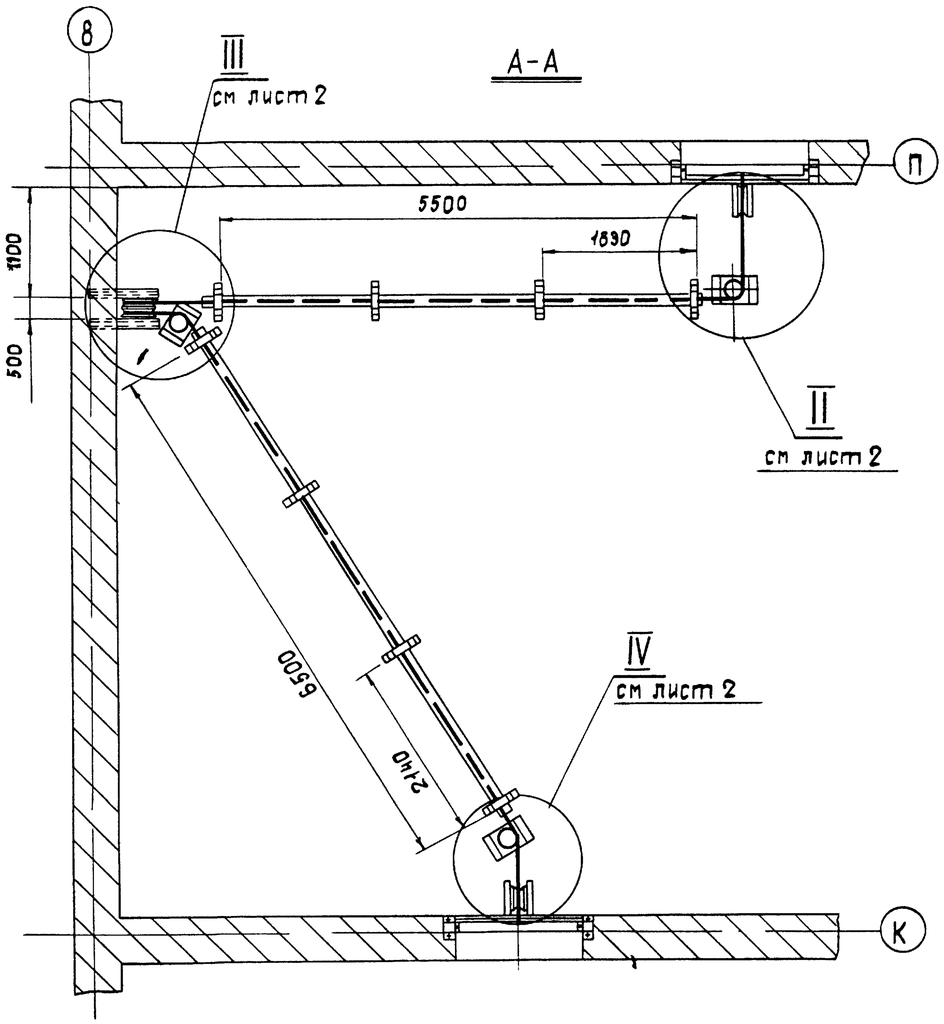

1 При установке блоков поз 3,4,5 и лебедки поз 20 сверлить 36 отверстий ф17 по месту
При установке скоб поз 8 сверлить 18 отверстий ф11

2 Заплетку концов канатов производить путем устройства петли с коушем на длину не менее 25 диаметров каната, считая от места схода каната с коуша (Допускается зажим канатов хомутами, не менее 4х хомутов на канат)

7019/VI

				08.00 00 00			
Изм	Лист	N докум	Подпись	Дата	Дымовые клапаны сборочный чертеж	Лит	Масса	Масшт
Разраб		Быков		1976		Р	Ч		1:50
Проверил		Олифир				Лист 1	Листов 3	
Гконтр		Омельчук					
Нконтр		Олифир				УНИИПГСС	
Утв		Шрага					

Копировала Гостомельская Формат 22

Инв. № подл. | Подпись и дата | Взам. инв. № | Инв. № дубл. | Подпись и дата | Типовой проект 264-12-155 Альбом VI

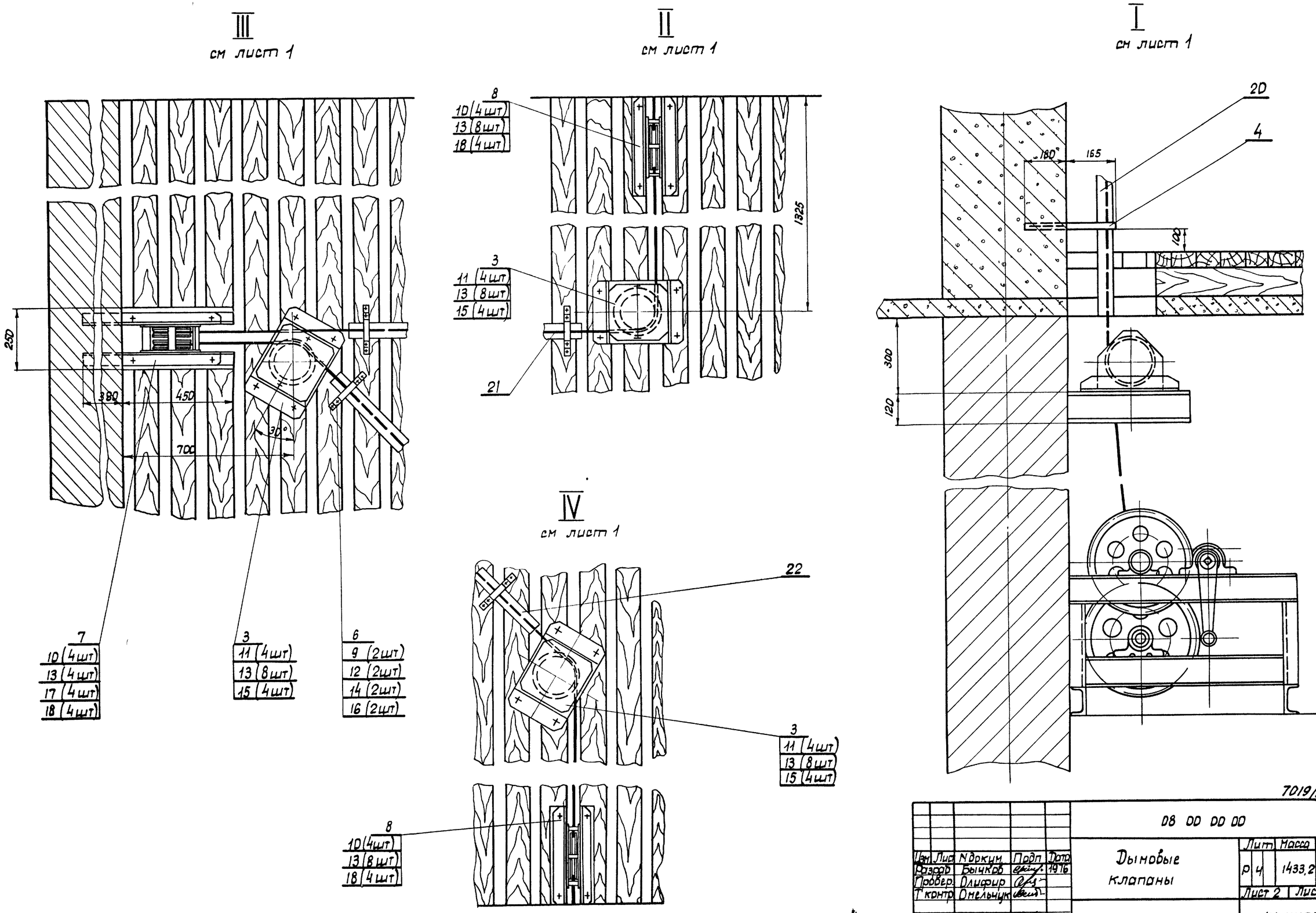

7019/VI

					08 00 00 00			
Изм.	Лист	N докум.	Подп.	Дата	Дымовые клапаны	Лит	Масса	Масшт.
Разраб.		Бычков		1976		Р 4	1433,2	1:10
Провер.		Олифир				Лист 2	Листов 3	
Т контр.		Омельчук						
Н контр.		Олифир				УНИИПГСС		
Утв.		Шрага						

Копировала

Формат 22

Инв. N подл. | Подпись и дата | Взам. инв. N | Инв. N дубл. | Подпись и дата | Типовой проект 264-12 155 | Альбом VI

DD DD DD 8D

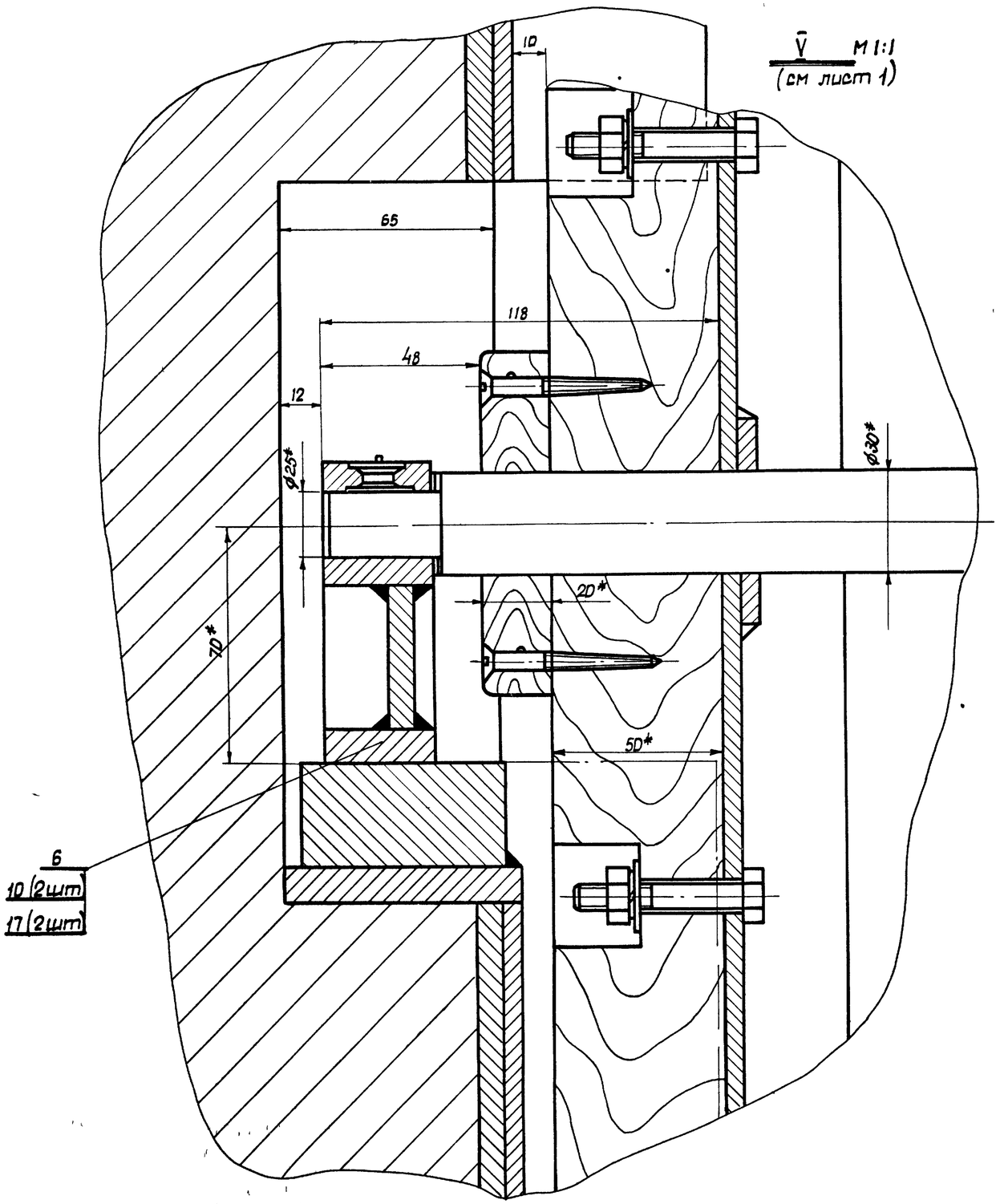

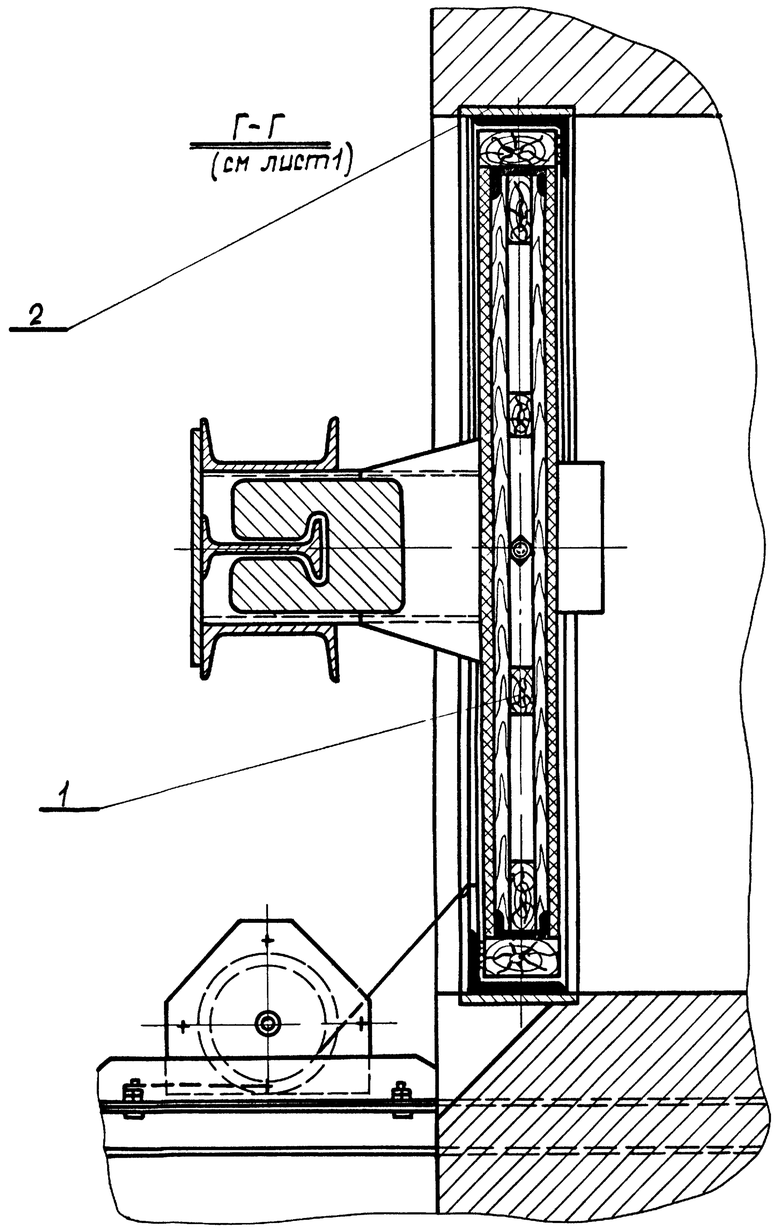

7019/VI

					DB DD DD DD			
Изм.	Лист	Nдокум.	Подп.	Дата	Дымовые клапаны сборочный чертеж	Лит	Масса	Масшт
Разраб.		Бычков		1976		Р		1:5
Провер.		Длифир				Лист 3	Листов 3	
Т.контр.		Омельчук				УНИИПГСС		
Н.контр.		Длифир						
Утв.		Шраер						

Копировал Иванова

Формат А2

Инв. N подл. | Подпись и дата | Взам. инв. N | Инв. N дубл. | Подпись и дата | Типовой проект 264-12-155 | Альбом VI

Формат	Зона	Поз	Обозначение	Наименование	Кол	Примечание
				Документация		
22			08 01 00 00	Сборочный чертеж		
				Сборочные единицы		
11		1	08 01 01 00	Каркас клапана	1	
				Детали		
12		2	02 02 00 01	Груз	22	
11		3	08 01 00 01	Ось	2	
11		4	08 01 00 02	Планка	2	
11		5	08 01 00 03	Скоба	1	
				Стандартные изделия		
				Болт ГОСТ 7798-70*		
		6		М8×50	18	
		7		М8×40	4	

Типовой проект 264-12-155 Альбом VI

Изм Лист N докум Подп Дата — 08 01 00 00

Разраб Бычков 1976 | Пров Олифир | Н Контр Омельчук | Утв Шрага

Клапан

Лит Р Ч | Лист 1 | Листов 3

УНИИПГСС

Подпись и дата | Инв N подл | Взам инв N | Инв N дубл | Подпись и дата

Копировала Иванова — Формат 11

Формат	Зона	Поз	Обозначение	Наименование	Кол	Примечание
				Гайка ГОСТ 5915-70*		
		8		М20	4	
		9		М10	4	
		10		М8	26	
		11		Шайба 8		
				ГОСТ 6958-68*	18	
				Шайба пружинная		
		12		8Н65Г		
				ГОСТ 6402-70*	18	
		13		Шайба косая 8		
				ГОСТ 10906-66**	4	
		14		Шплинт 5×36		
				ГОСТ 397-66**	2	
		15		Шуруп 6×50		
				ГОСТ 1145-70*	12	
		16		Коуш 25		
				ГОСТ 2224-72	1	
				Материалы		
		17		Швеллер марки „А"		
				δ=20	30 кг	

Типовой проект 264-12-155 Альбом VI

Изм Лист N докум Подп Дата — 08 01 00 00 — Стр 2

Подпись и дата | Инв N подл | Взам инв N | Инв N дубл | Подпись и дата

Копировала Иванова — Формат 11

Формат	Зона	Поз	Обозначение	Наименование	Кол	Примечание
				Сосна ГОСТ 8486-66		
				Сорт II		
		18		50×105 ℓ=1400	2	
		19		50×105 ℓ=1000	2	
		20		25×85 ℓ=1400	2	
		21		25×50 ℓ=1400	2	
		22		20×150 ℓ=900	24	
		23		20×100 ℓ=100	2	
		24		Лист 07×1500×3250 ГОСТ 19903-74		
				Ст3 ГОСТ 16523-70*	1	250 кг

Типовой проект 264-12-155 Альбом VI

Изм Лист N докум Подп Дата — 08 01 00 00 — Стр 3

Подпись и дата | Инв N подл | Взам инв N | Инв N дубл | Подпись и дата

Копировала Иванова — Формат 11

Формат	Зона	Поз	Обозначение	Наименование	Кол	Примечание
				Документация		
22			08 01 01 00	Сборочный чертеж		
				Детали		
11		1	08 01 01 01	Косынка	2	
11		2	08 01 01 02	Швеллер	4	
11		3	08 01 01 03	Направляющие	1	
11		4	08 01 01 04	Косынка	8	
11		5	08 01 01 05	Косынка	8	
				Материалы		
				Швеллер ГОСТ 8240-72		
				Ст3 ГОСТ 535-58*		
		6		№6,5 ℓ=1400	2	16.6 кг
		7		№16 ℓ=1380	2	39.2 кг
		8		№18 ℓ=350	2	11.5 кг
				Лист ГОСТ-19903-74		
				Ст3 ГОСТ 19282-73		
		9		6×50×60	2	0.3 кг
		10		6×40×320	8	5.0 кг
		11		8×290×1380	1	26.0 кг

Типовой проект 264-12 155 Альбом VII

Изм Лист N докум Подп Дата — 08 01 01 00

Разраб Бычков 1976 | Пров Олифир | Н Контр Омельчук | Утв Шрага

Каркас клапана

Лит Р Ч | Лист 1 | Листов 1

УНИИПГСС 85

Подпись и дата | Инв N подл | Взам инв N | Инв N дубл | Подпись и дата

Копировала Иванова — Формат 11

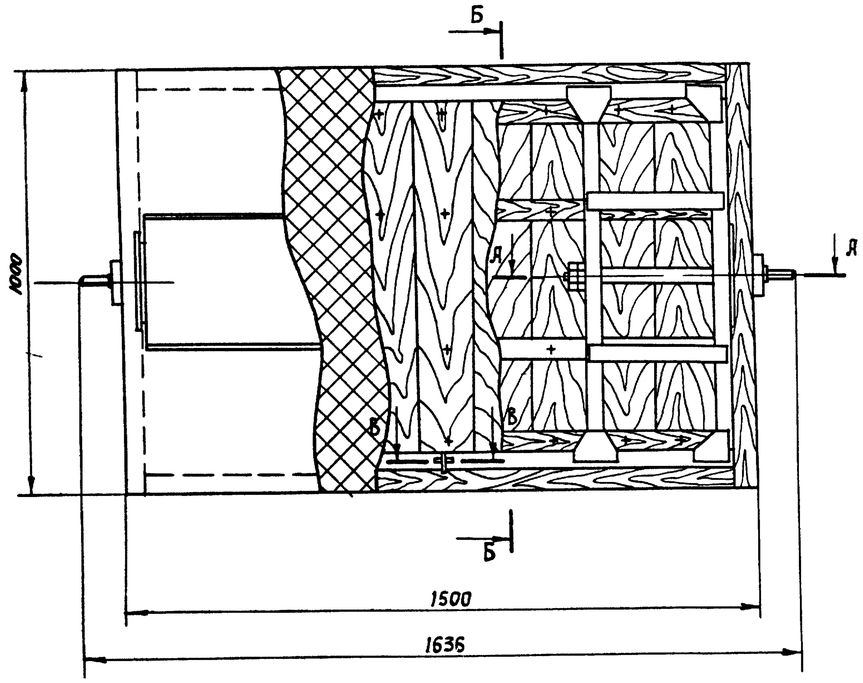

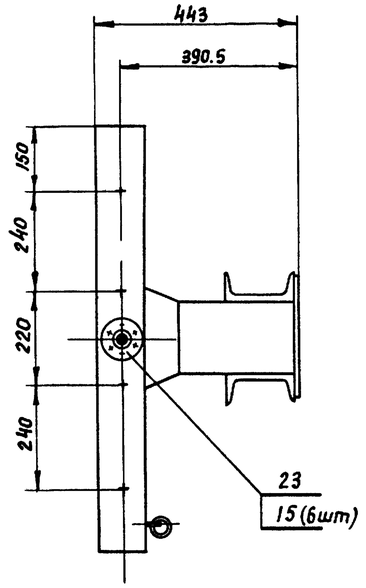

Д - Д (см лист 1)
М 1:5

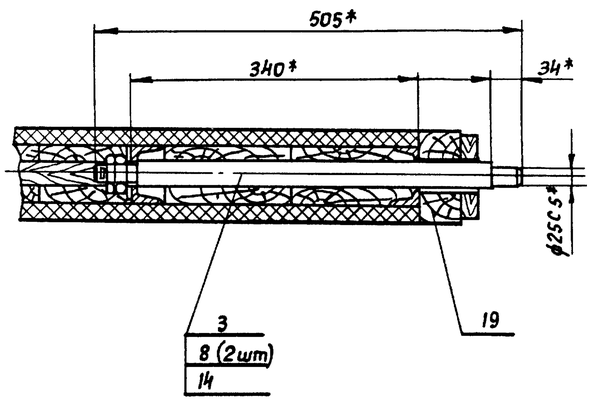

Б - Б (см лист 1)
М 1 5

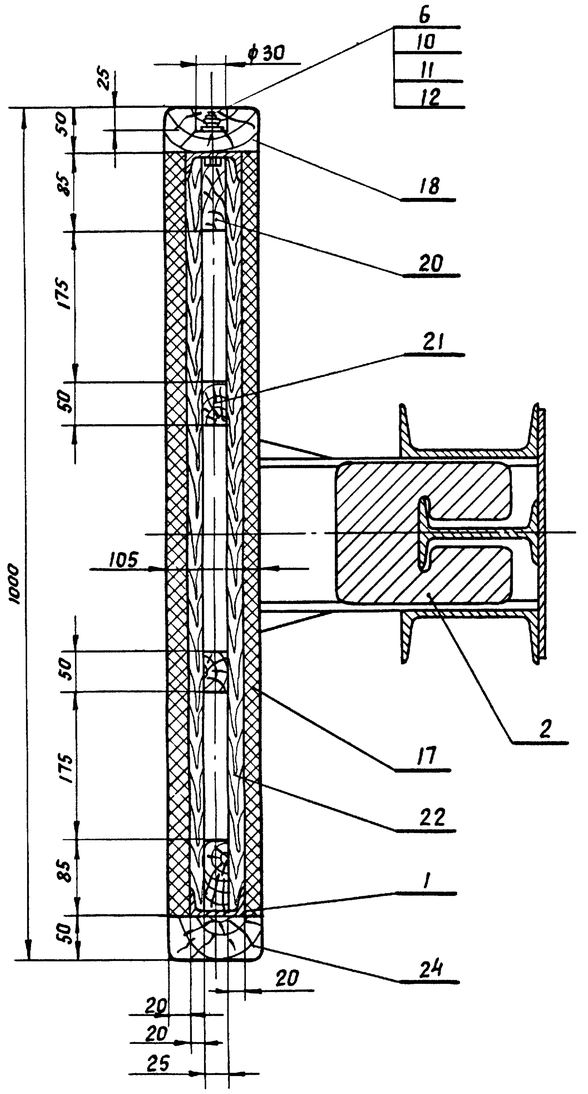

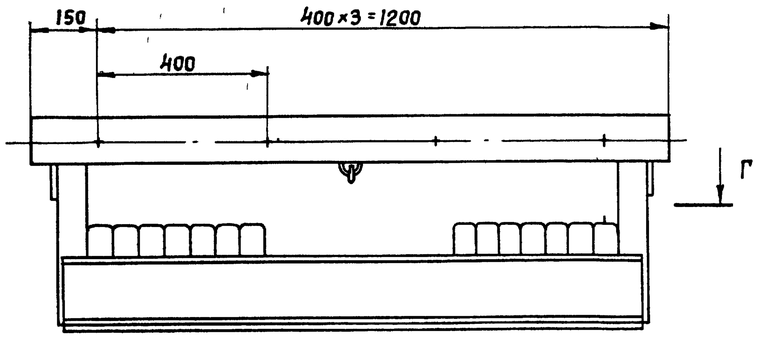

Г - Г
см лист 1

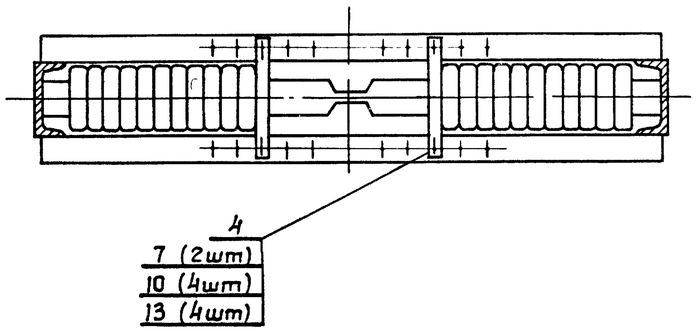

В - В (см. лист 1)
М 1 2

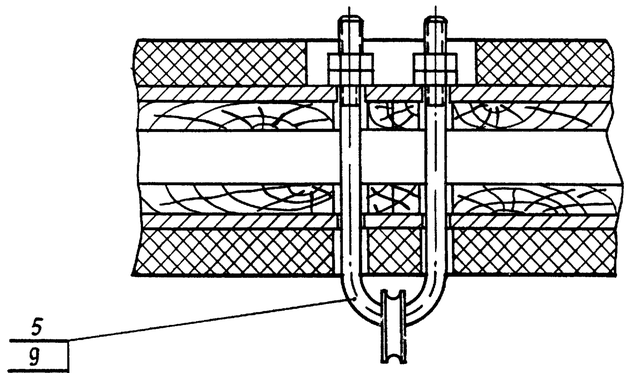

1 Каркас из пиломатериалов собрать на гвоздях
2 Пиломатериалы пропитать антипиренами методом глубокой пропитки
3 Обшивку крепить гвоздями
4 Шевелин поз 17 можно заменить войлоком пропитанном в глиняном растворе с подслоем резины

7019/VI

					08 01 00 00		
Изм.	Лист	№ докум	Подп	Дата		Лит	Масса	Масшт
Разраб		Бычков		1976	Клапан сборочный чертеж	р	ч	1:10
Провер		Олифир				Лист 1	Листов 1
Т контр.		Омельчук					
Н контр.		Олифир			УКИИПГСС		
Утв		Шрага					
Копиров			Куч				

Формат 22

Инв № подл | Подпись и дата | Взам инв № | Инв № дубл | Подпись и дата | Типовой проект 264-12-155 Альбом VI

08 01 01 01

▽3 (⌒)

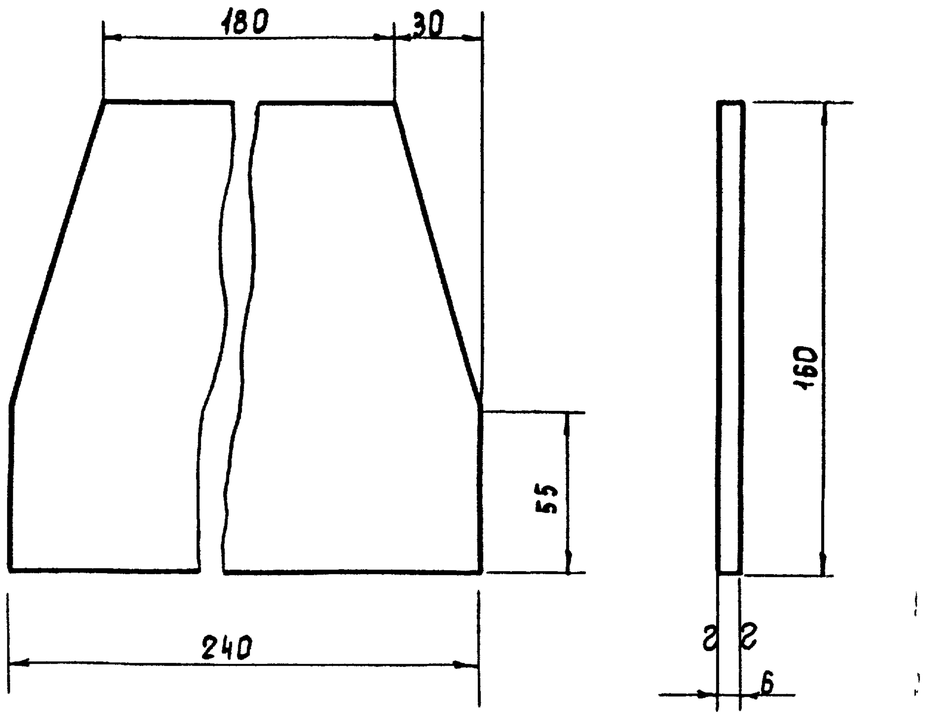

Острые кромки притупить

Изм.	Лист	N докум.	Подпись	Дата
Разраб		Бычков		1976
Проверил		Олифир		
Т.контр.		Омельчук		
Н.контр.		Олифир		
Утв.		Шрага		

08 01 01 01

Косынка

Лит	Масса	Масшт
Р	0,48	1:2

Лист 1 Листов 1

Лист 6 ГОСТ 19903-74 / Ст 3 ГОСТ 19282-73

УНИИПГСС

Формат А4

08 01 00 01

▽4(▽,2)

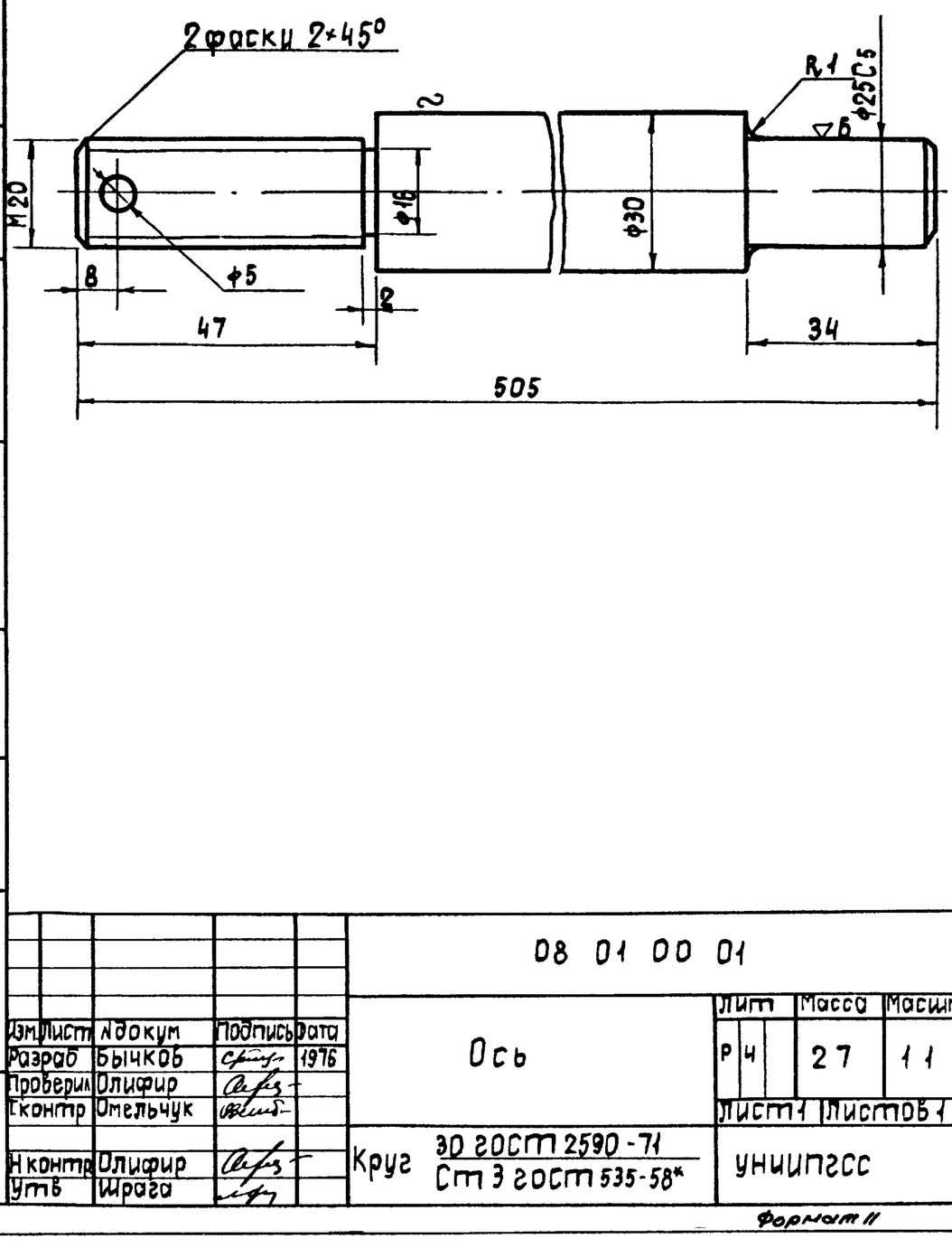

Изм.	Лист	N докум.	Подпись	Дата
Разраб		Бычков		1976
Проверил		Олифир		
Т.контр.		Омельчук		
Н.контр.		Олифир		
Утв.		Шрага		

08 01 00 01

Ось

Лит	Масса	Масшт
Р	27	1:1

Лист 1 Листов 1

Круг 30 ГОСТ 2590-71 / Ст 3 ГОСТ 535-58*

УНИИПГСС

Формат А4

08 01 00 02

▽3 (⌒)

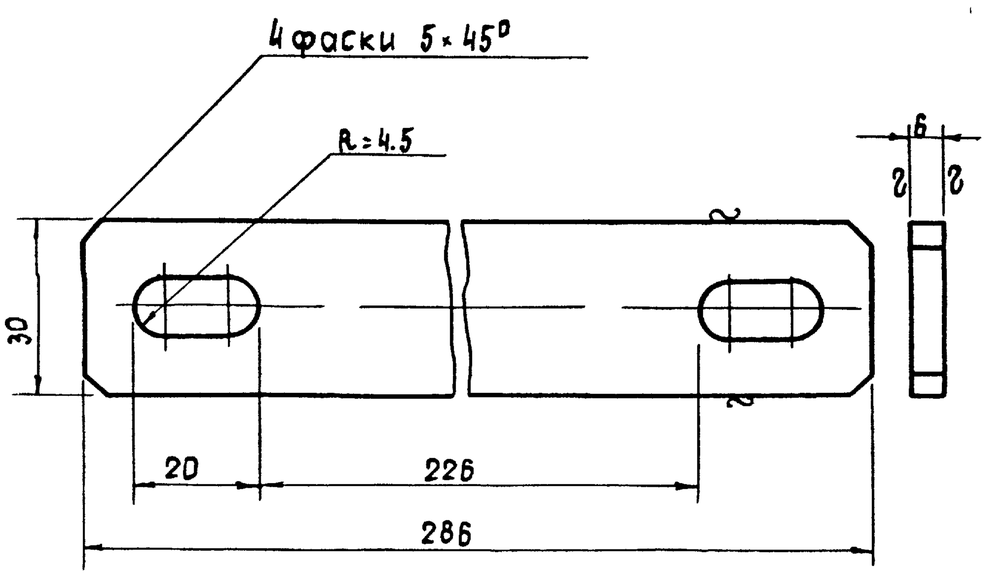

Острые кромки притупить

Изм.	Лист	N докум.	Подпись	Дата
Разраб		Бычков		1976
Проверил		Олифир		
Т.контр.		Омельчук		
Н.контр.		Олифир		
Утв.		Шрага		

08 01 00 02

Планка

Лит	Масса	Масшт
Р	0,44	1:1

Лист 1 Листов 1

Полоса 6×30 ГОСТ 103-57* / Ст 3 ГОСТ 535-58*

УНИИПГСС

Формат А4

08 01 00 03

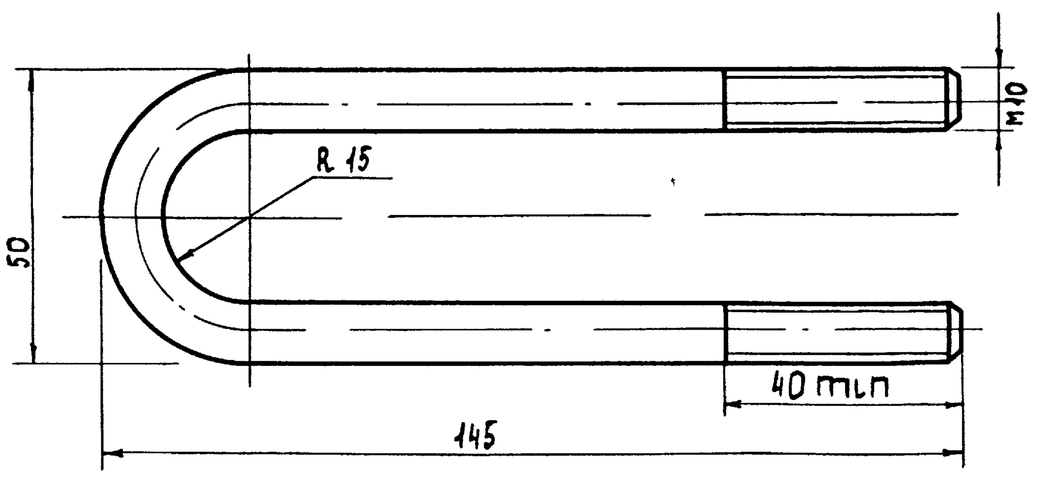

Острые кромки притупить

Изм.	Лист	N докум.	Подпись	Дата
Разраб		Бычков		1976
Пробер		Олифир		
Т.контр.		Омельчук		
Н.контр.		Олифир		
Утв.		Шрага		

08 01 00 03

Скоба

Лит	Масса	Масшт
Р	0,2	1:1

Лист 1 Листов 1

Круг 10 ГОСТ 2590-71 / Ст 3 ГОСТ 535-58*

УНИИПГСС

87

Копировала Арб Гостомельская Формат А4

Инв. № подл. | Подпись и дата | Взам. инв. № | Инв. № дубл. | Подпись и дата | Типовой проект 264-12-155 Альбом VI

1719/11

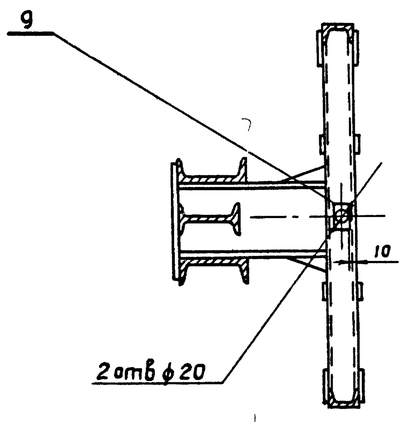

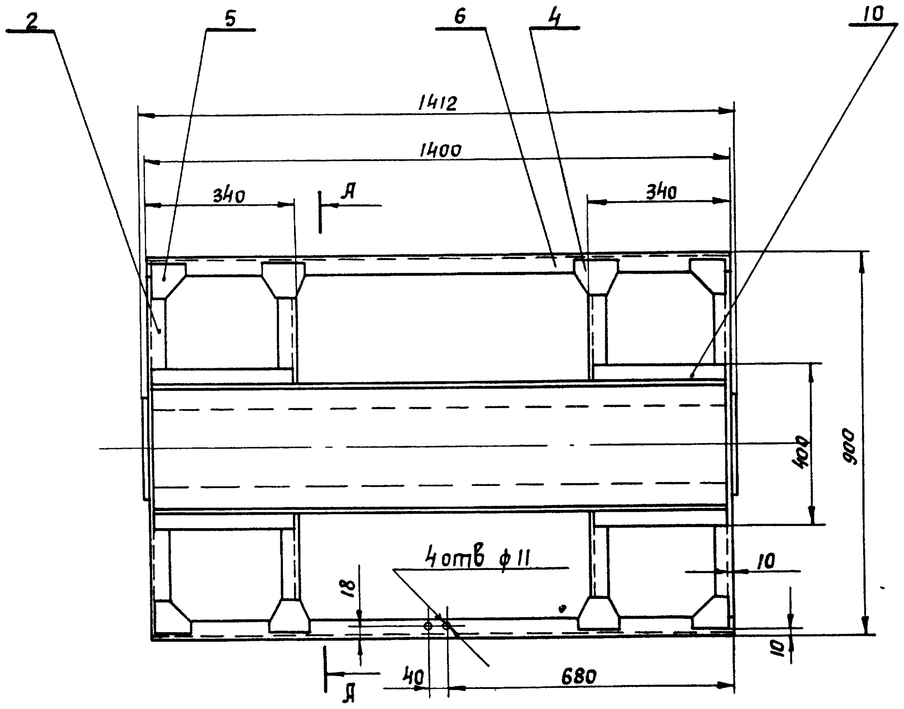

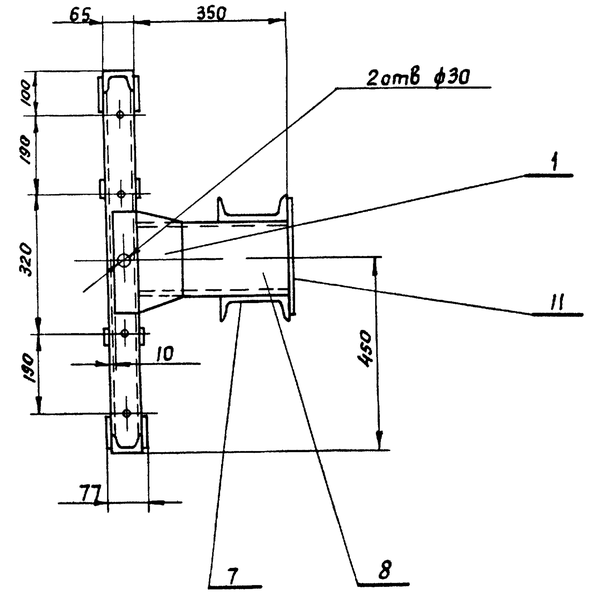

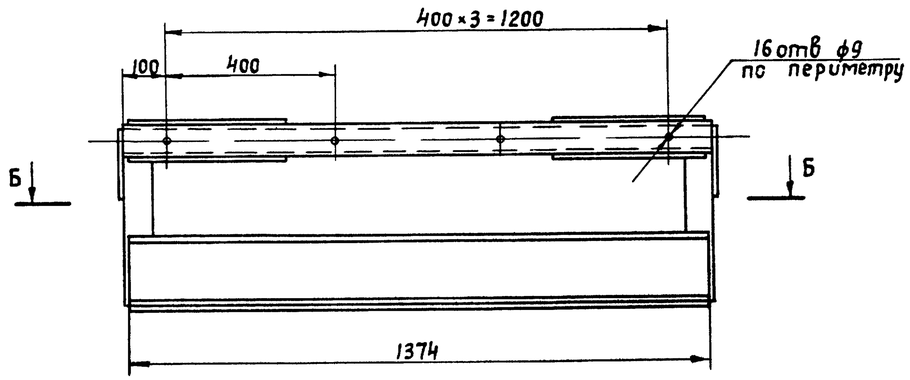

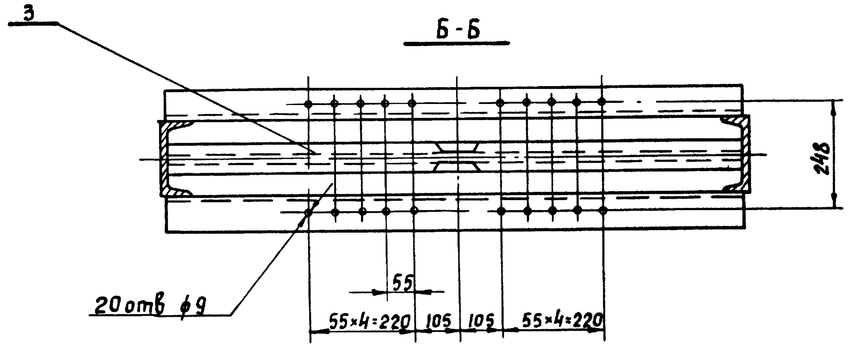

1 Конструкция каркаса сварная Сварку произвести электродом Э-42 ГОСТ 9467-60 Катет сварного шва равен наименьшей толщине свариваемых деталей

					08 01 01.00	
Изм.	Лист	№ докум.	Подп.	Дата	Каркас клапана Сборочный чертеж	Лит. / Масса / Масшт.
Разраб.		Бычков		1976		р / ч / 1:10
Провер.		Олифир				Лист 1 / Листов 1
Т. контр.		Омельчук				УНИИПГСС
Н. контр.		Олифир				
Утв.		Шраго				
Копиров.		Куц				Формат 22

7019/17

Инв. № подл. | Подпись и дата | Взам. инв. № | Инв. № дубл. | Подпись и дата | Типовой проект 264-12-155 | Альбом VI

08 01 01 02

▽ 3 (∞)

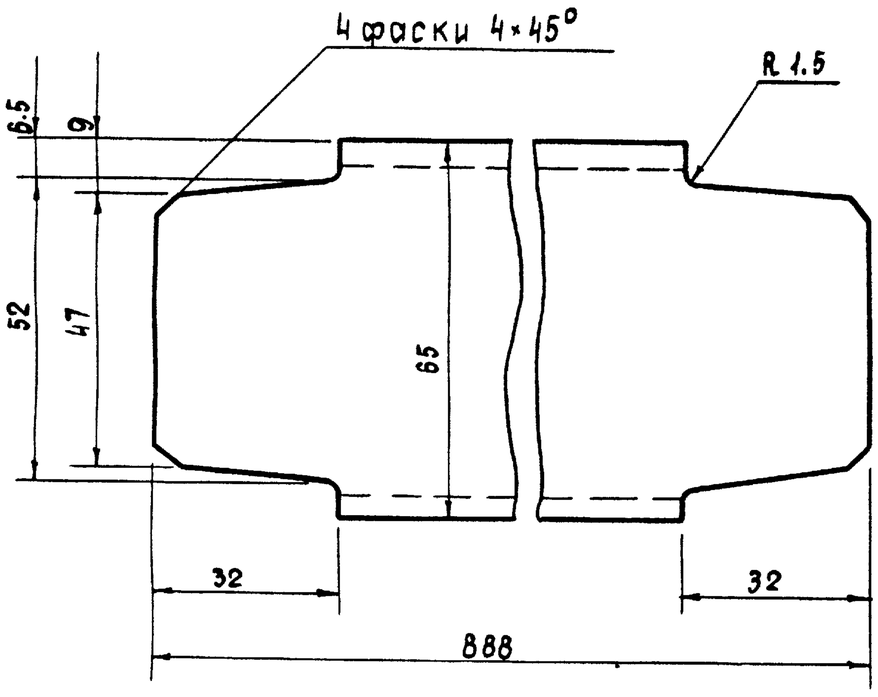

Острые кромки притупить

Изм	Лист	N докум	Подпись	Дата
Разраб		Бычков		1976
Проверил		Олифир		
Т контр		Омельчук		
Н контр		Олифир		
Утв		Шрага		

08 01 01 02

Швеллер

Лит	Масса	Масш
Р Ч	51	11

Лист 1 Листов 1

Швеллер 6 ГОСТ 8240-72 / Ст 3 ГОСТ 535-58*

УНИИПГСС

Формат 11

08 01 01 03

▽ 3 (∞)

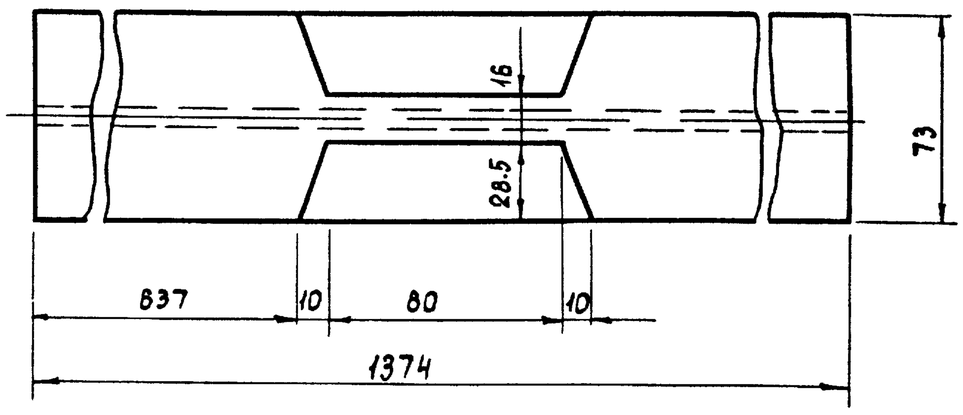

Изм	Лист	N докум	Подпись	Дата
Разраб		Бычков		1976
Проверил		Олифир		
Т контр		Омельчук		
Н контр		Олифир		
Утв		Шрага		

08 01 01 03

Направляющая

Лит	Масса	Масш.
Р Ч	18.2	12

Лист 1 Листов 1

Двутавр 14 ГОСТ 8239-72 / Ст 3 ГОСТ 535-58*

УНИИПГСС

Формат 11

08 01 01 04

▽ 3 (∞)

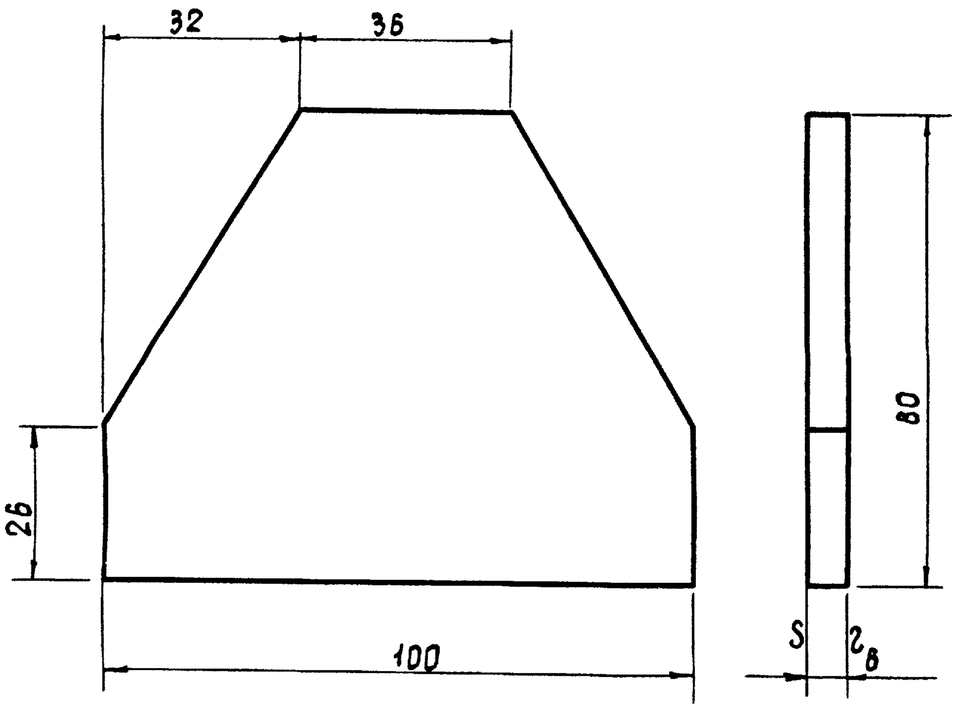

Острые кромки притупить

Изм	Лист	N докум	Подпись	Дата
Разраб		Бычков		1976
Проверил		Олифир		
Т контр		Омельчук		
Н контр		Олифир		
Утв		Шрага		

08 01 01 04

Косынка

Лит	Масса	Масшт
Р Ч	03	11

Лист 1 Листов 1

Лист 6 ГОСТ 19903-74 / Ст 3 ГОСТ 19282-73

УНИИПГСС

Формат 11

08 01 01 05

▽ 3 (∞)

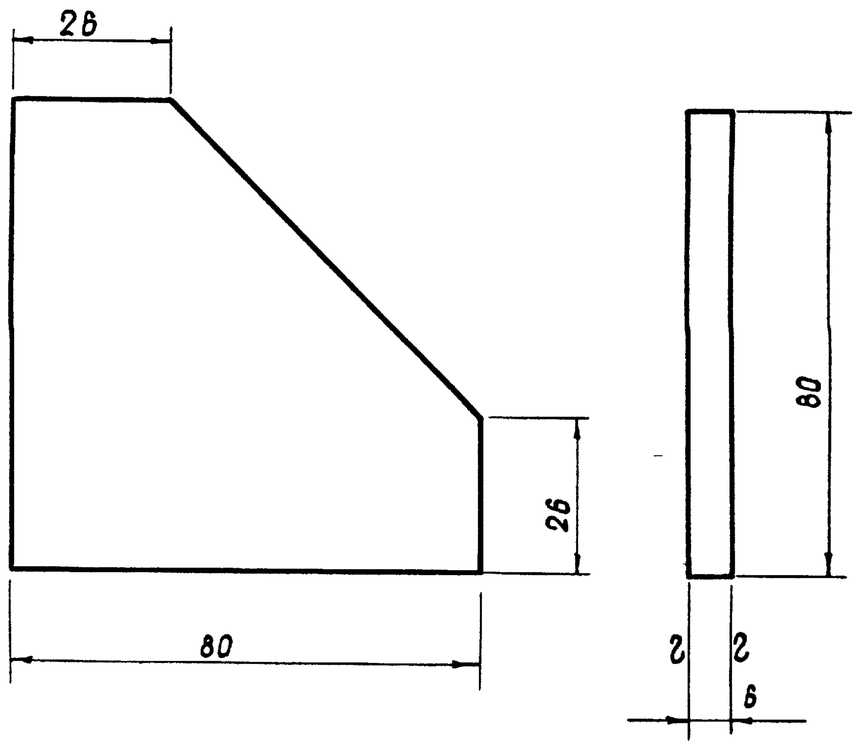

Острые кромки притупить

Изм	Лист	N докум	Подпись	Дата
Разработ		Бычков		1976
Проверил		Олифир		
Т контр		Омельчук		
Н контр		Олифир		
Утв		Шрага		

08 01 01 05

Косынка

Лит	Масса	Масш
Р Ч	025	11

Лист 1 Листов 1

Лист 6 ГОСТ 19903-74 / Ст 3 ГОСТ 19282-73

УНИИПГСС

89

Копировала Гостомельская Формат 11

Инв N подл | Подпись и дата | Взам инв N | Инв N дубл | Подпись и дата | Типовой проект 264-12-155 | Альбом VI

70/9/11

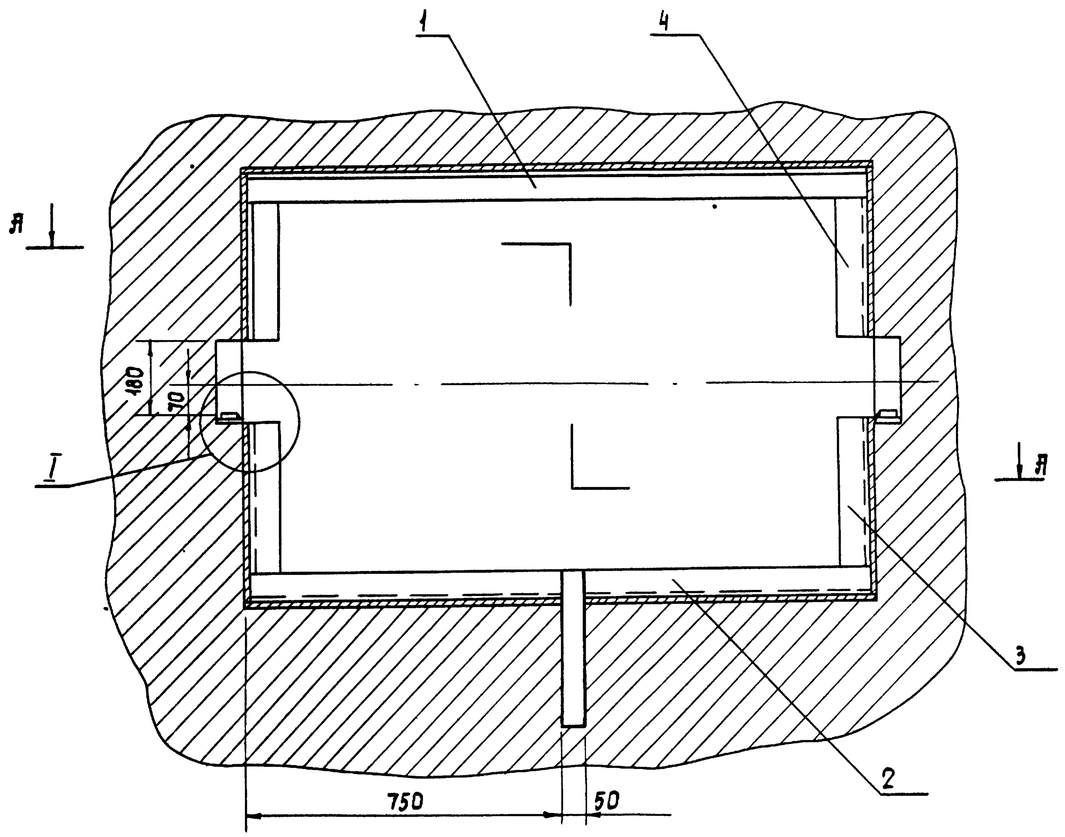

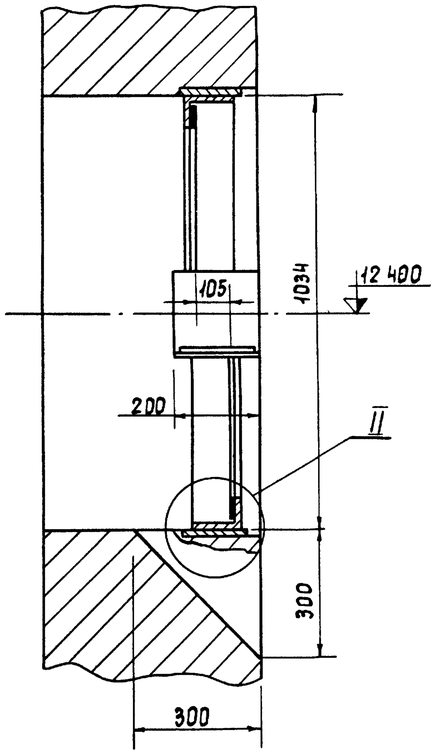

I
М1 2

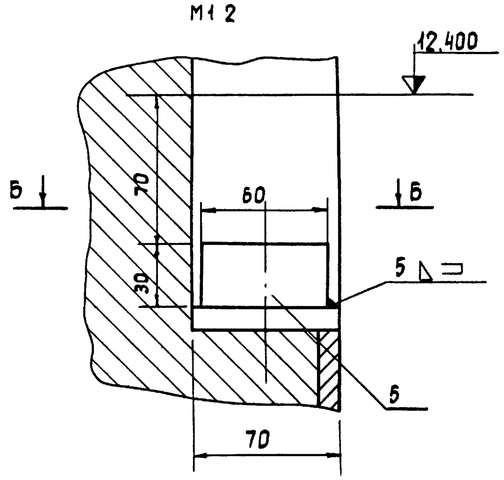

Б - Б
М1 2

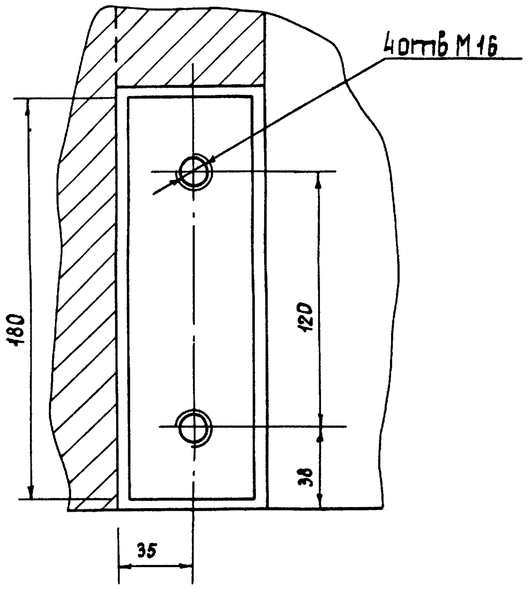

II
М1·2

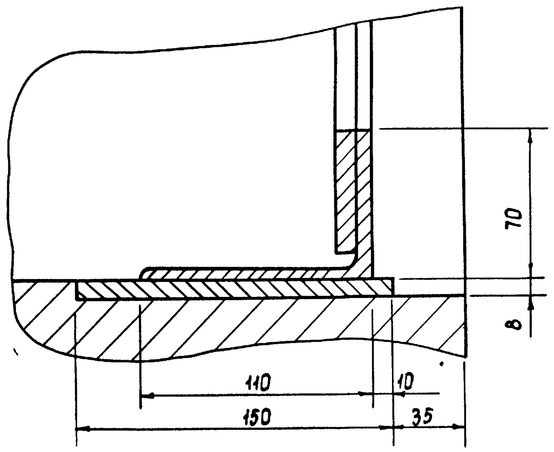

Я - Я

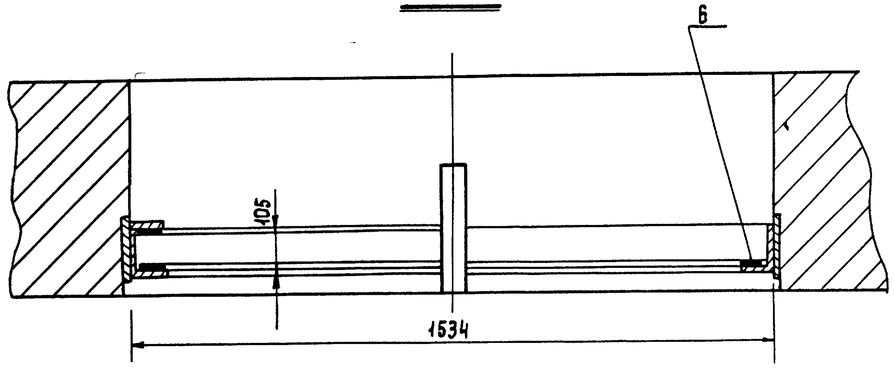

1 Сварку произвести электродом Э-42 ГОСТ 9467-60
Катет шва равен наименьшей толщине свариваемых деталей

2 Паролон клеить клеем №88

7019/VI

					08 02 00 00		
Изм.	Лист	№ докум.	Подпись	Дата			
Разраб		Бычкрь		1976	Рама сборочный чертеж	Лит	Масса	Масшт.
Проверил		Олифир				Р	48.0	1:10
Гконстр		Омельчук				Лист 1	Листов 1	
Н.контр.		Олифир				УНИИПГСС		
Утв.		Шрага						

Копировал: Гростомельская Формат А2

Инв. № подл. | Подпись и дата | Взам. инв. № | Инв. № дубл. | Подпись и дата | Типовой проект 269-И-155 Альбом VI

Формат	Зона	Поз	Обозначение	Наименование	Кол	Примечание
				Документация		
22			08.02 00 00	Сборочный чертеж		
				Материалы		
				Уголок 70×110×6.5		
				ГОСТ 8510-72		
				Ст3 ГОСТ 535-58*		
		1		ℓ = 1534	1	13.8кг
		2		ℓ = 750	2	13.5кг
		3		ℓ = 446 5	2	8.1кг
		4		ℓ = 416 5	2	7.5кг
		5		Лист 30×180×60		
				ГОСТ 19903-74		
				Ст3 ГОСТ 19282-73	2	5.1кг
		6		Поролон 10×50		
				ℓ = 6500	1	

Альбом VI | Типовой проект 264-12-155 | Подпись и дата | Инв № дубл | Взам инв № | Подпись и дата | Инв № подл

Изм	Лист	№ докум	Подп	Дата	08.02 00 00		
Разраб		Бычков		1976	Рама	Лит Р Ч	Лист 1 / Листов 1
Пров		Олифир				УНИИПГСС	
Н контр		Омельчук					
Утв		Шрага					

Копировала Иванова — Формат 11

Формат	Зона	Поз	Обозначение	Наименование	Кол	Примечание
				Документация		
12			08.03 00 00	Сборочный чертёж		
				Сборочные единицы		
12		1	08 03 01 00	Основание	1	
				Детали		
12		2	08 03 00 01	Ролик	1	
11		3	08 03 00 02	Ось	1	
11		4	08 03 00 03	Оседержатель	1	
11		5	08 03 00 04	Шайба	2	
11		6	08 03 00 05	Втулка	4	
11		7	08 03.00 06	Крышка	1	
				Стандартные изделия		
				Болт ГОСТ 7798-70*		
		8		М 12 × 80	4	
		9		М 10 × 18	2	

Альбом VI | Типовой проект 264-12-155 | Подпись и дата | Инв № дубл | Взам инв № | Подпись и дата | Инв № подл

Изм	Лист	№ докум	Подп	Дата	08 03 00 00		
Разраб		Бычков		1976	Блок горизонтальный	Лит Р Ч	Лист 1 / Листов 2
Пров		Олифир				УНИИПГСС	
Н контр		Омельчук					
Утв		Шрага					

Копировала Иванова — Формат 11

Формат	Зона	Поз	Обозначение	Наименование	Кол	Примечание
		10		Гайка М12		
				ГОСТ 5915-70*	4	
				Шайба пружинная		
				ГОСТ 6402-70*		
		11		12 Н65Г	4	
		12		10 Н65Г	2	
				Покупные изделия		
		13		Масленка IV-А-3		
				ГОСТ 1303-56**		

Альбом VI | Типовой проект 264-12-155 | Подпись и дата | Инв № дубл | Взам инв № | Подпись и дата | Инв № подл

Изм	Лист	№ докум	Подп	Дата	08.03 00 00	Стр 2

Копировала Иванова — Формат 11

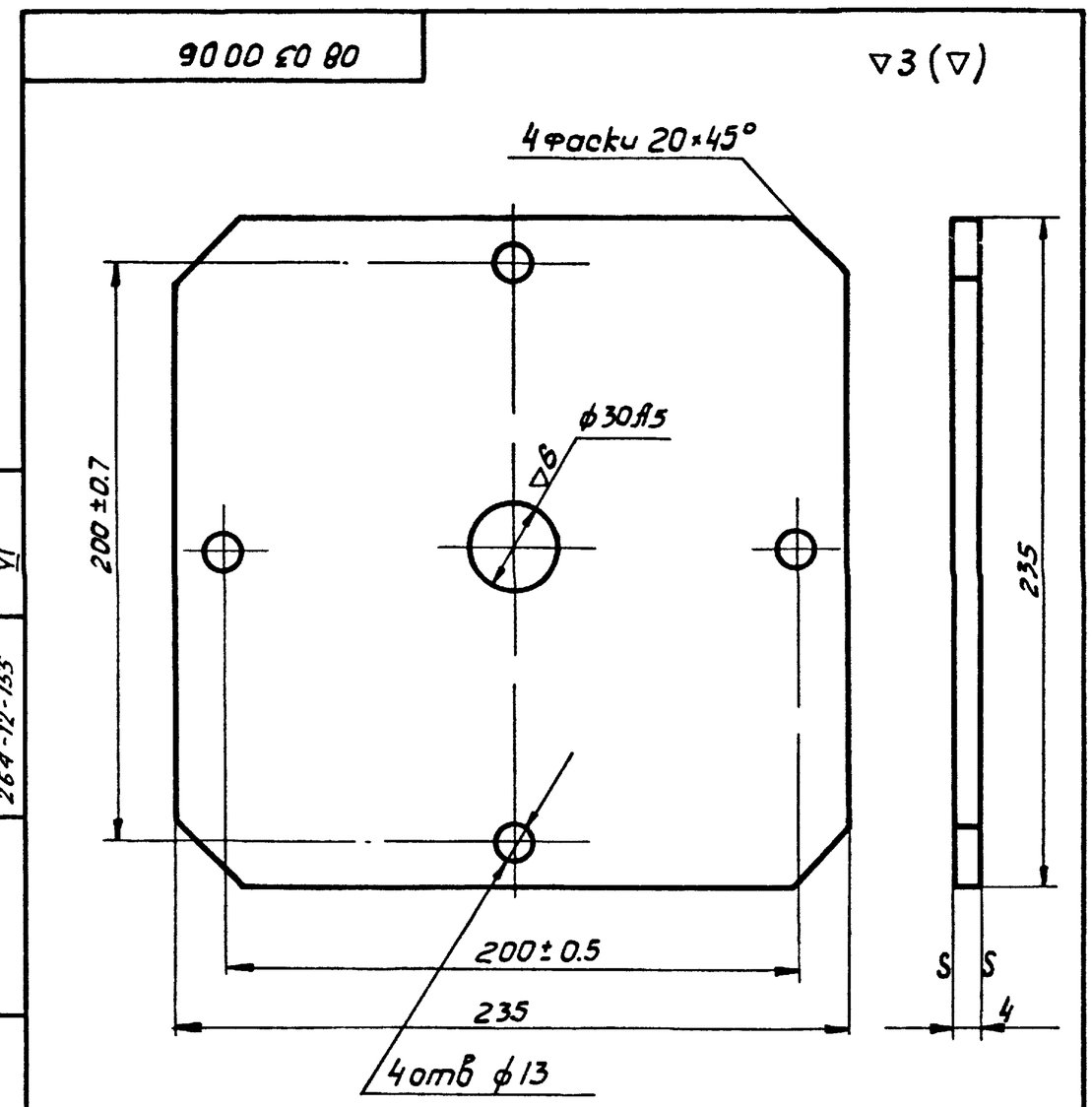

Острые кромки притупить

Альбом VI | Типовой проект 264-12-155 | Подпись и дата | Инв № дубл | Взам инв № | Подпись и дата | Инв № подл

Изм	Лист	№ докум	Подп	Дата	08 03 00 06			
Разработ		Бычков		1976	Крышка	Лит Р Ч	Масса 15	Масшт 1:2
Проверил		Олифир				Лист 1	Листов 1	
Т контр		Омельчук						
Н контр		Олифир			Лист 4 ГОСТ 19903-74 / Ст 3 ГОСТ 19282-73	УНИИПГСС		16
Утв		Шрага						

Копировала Иванова — Формат 11

08 03 00 00

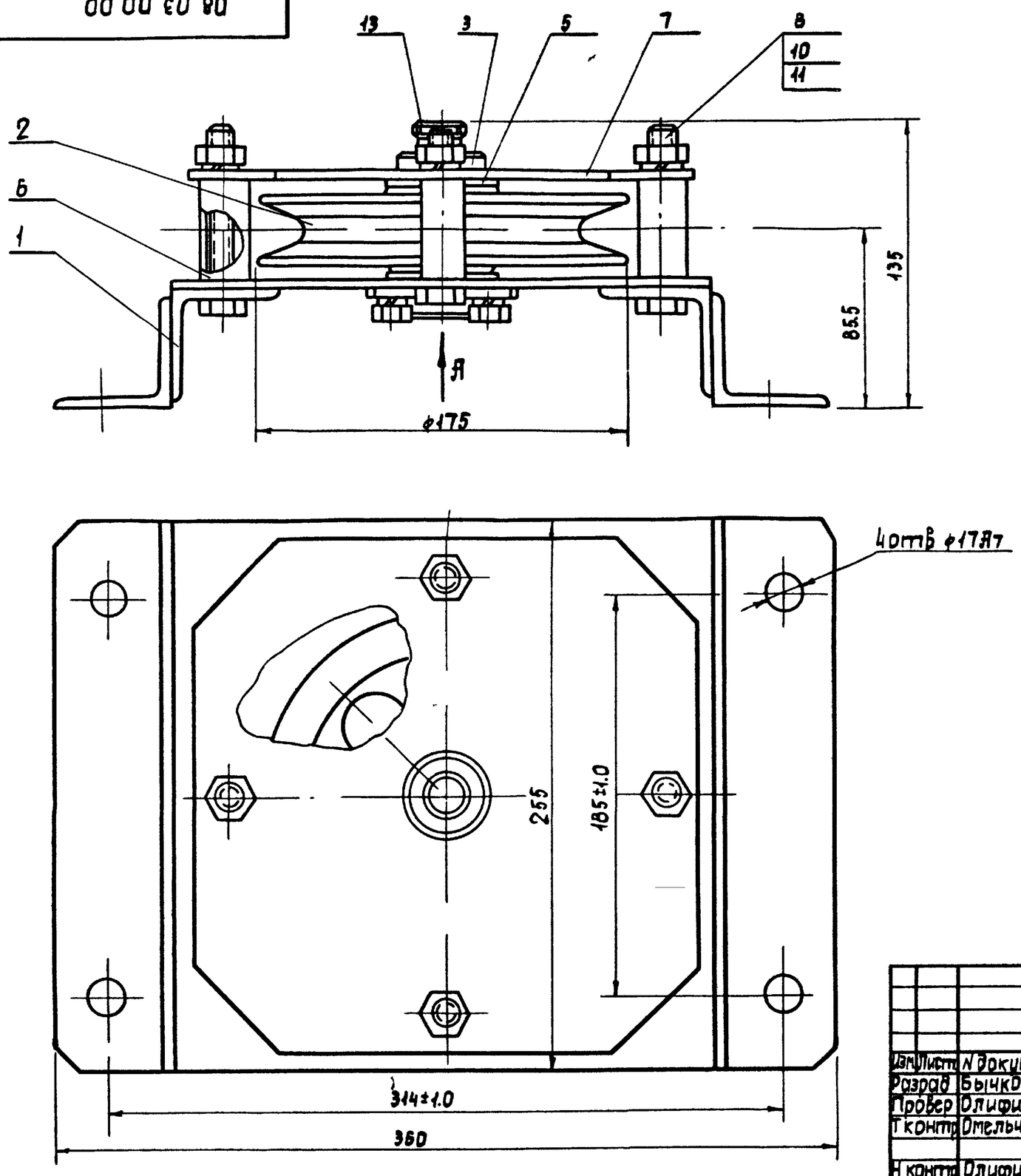

Вид А
М1:1

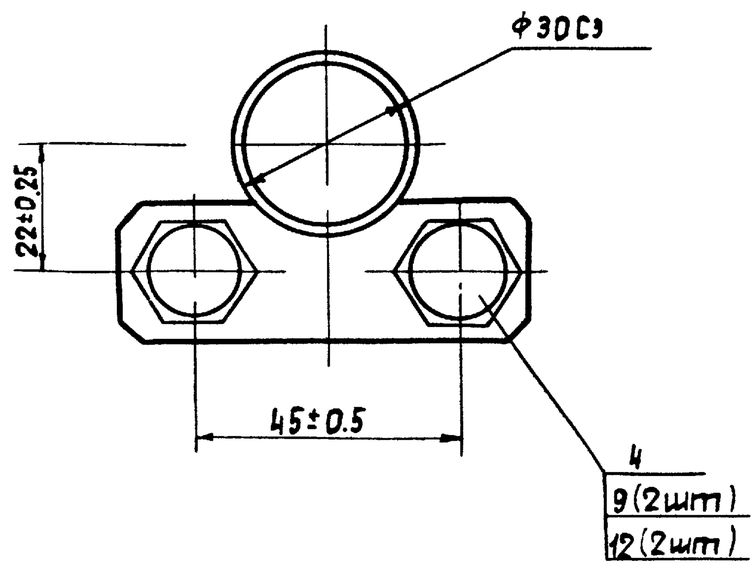

Все размеры для справок

					08.03 00.00			
Изм	Лист	N докум.	Подпись	Дата	Блок горизонтальный сборочный чертеж	Лит	Масса	Масшт
Разраб		Бычков		1976		р ч		1:2
Провер		Олифир				Лист	Листов	
Т контр		Омельчук				УНИИПГСС		
Н контр		Олифир						
Утв		Шрага						

Формат 12

Инв N подл | Подпись и дата | Взам инв N | Инв N дубл | Подпись и дата | Типовой проект 264-12-155 | Альбом VI

08 03 00 01

▽ 4 (▽)

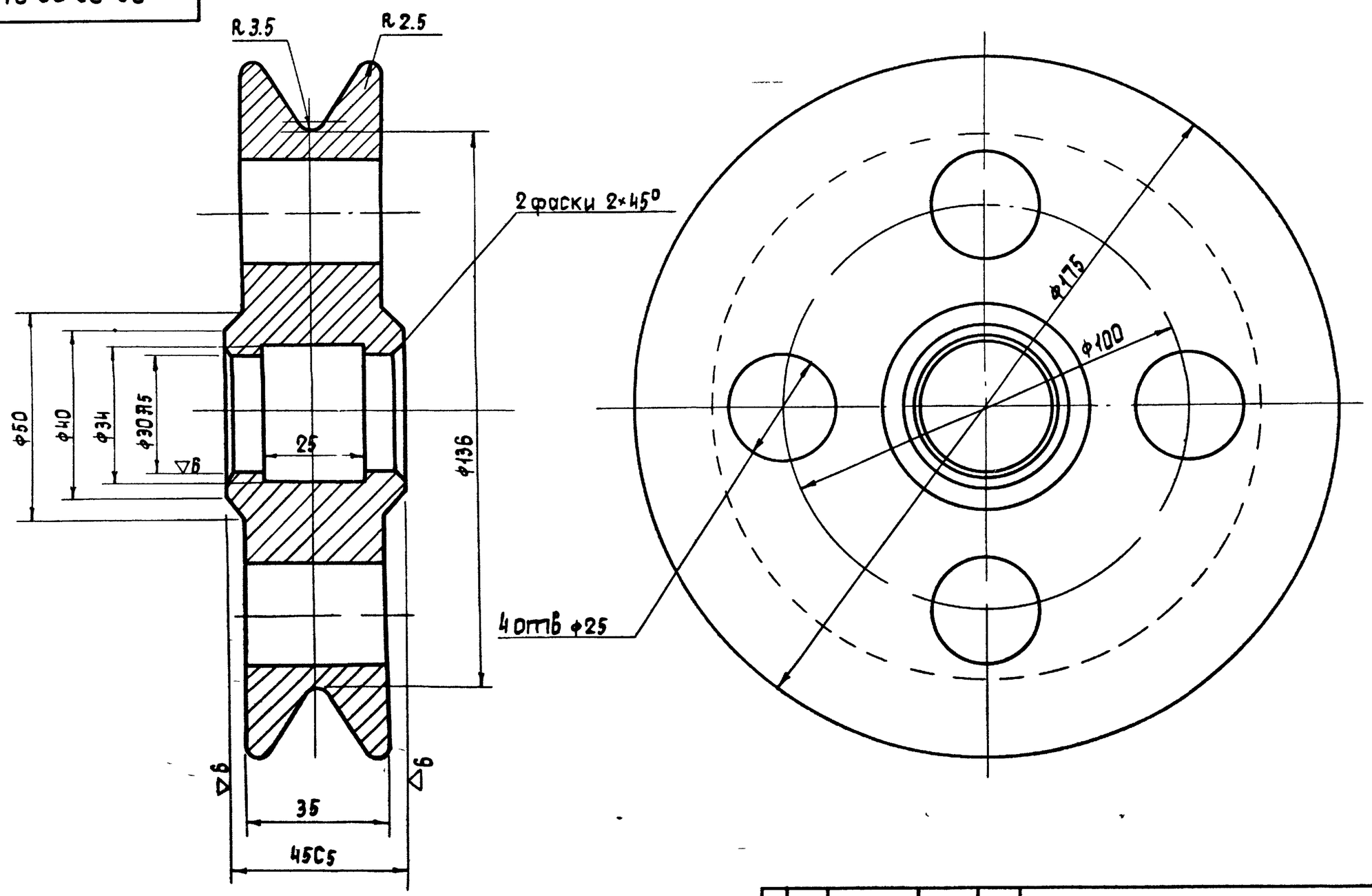

Острые кромки притупить.

					08.03.00.01.			
Изм	Лист	N докум	Подпись	Дата	Ролик	Лит	Масса	Масшт
Разраб		Бычков		1976		р ч	4.0	1:1
Провер		Олифир				Лист 1	Листов 1	
Т контр		Омельчук						
Н контр		Олифир			Круг 180 ГОСТ 2590-71 / Ст 3 ГОСТ 535-58*	УНИИПГСС		92
Утв.		Шрага						

Копировала. Гостомельская Формат 12

Инв N подл | Подпись и дата | Взам инв N | Инв N дубл. | Подпись и дата | Типовой проект 264-12-155 | Альбом VI

10/9/01

08.03.00 02

▽4 (▽)

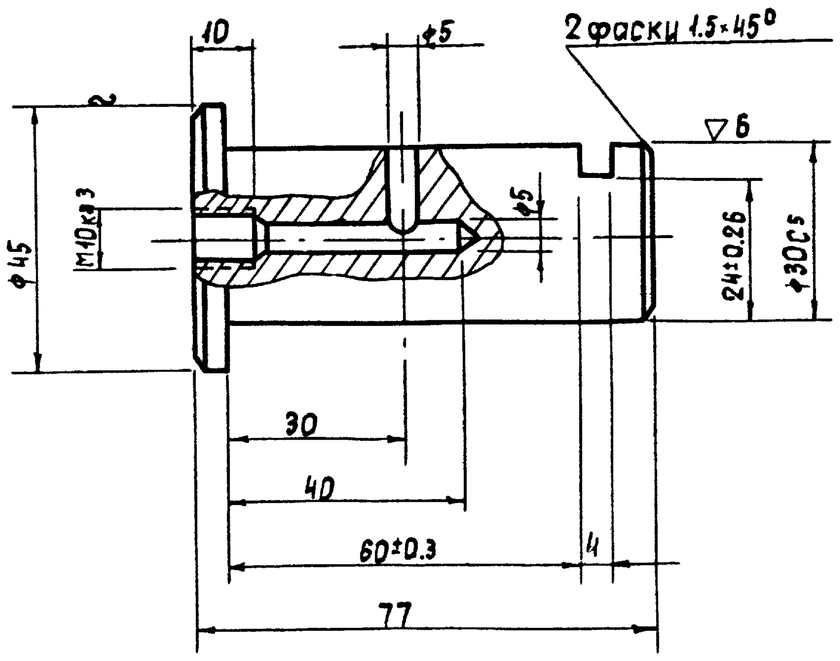

Острые кромки притупить

Изм	Лист	N докум	Подпись	Дата
Разраб		Бычков		1976
Провер		Олифир		
Т контр		Омельчук		
Н контр		Олифир		
Утв		Шрага		

08 03 00 02

Ось

Лит	Масса	Масшт
Р4	0 39	1 1

Лист 1 | Листов 1

Круг 45 ГОСТ 2590-71 / Ст 3 ГОСТ 535-58*

УНИИПГСС

Формат 11

08.03.00 03

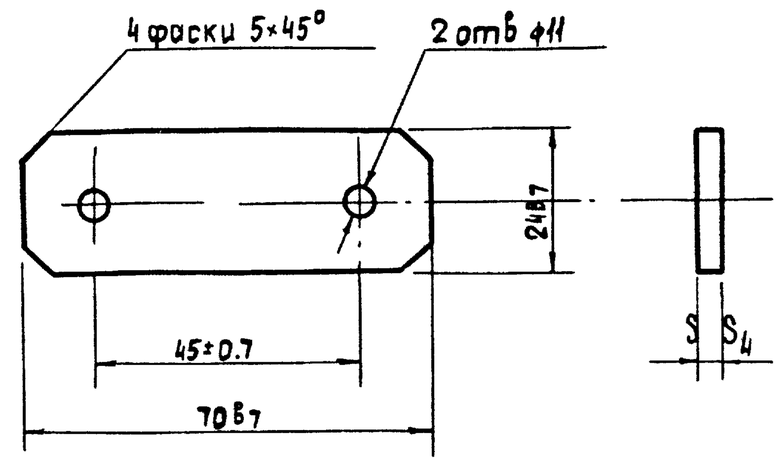

Острые кромки притупить

Изм	Лист	N докум	Подпись	Дата
Разраб		Бычков		1976
Провер		Олифир		
Т контр		Омельчук		
Н контр		Олифир		
Утв		Шрага		

08 03 00 03

Оседержатель

Лит	Масса	Масшт
Р4	0 065	1 1

Лист 1 | Листов 1

Лист 4 ГОСТ 19903-74 / Ст 5 ГОСТ 14637-69*

УНИИПГСС

Формат 11

08.03.00 04

▽5 (~)

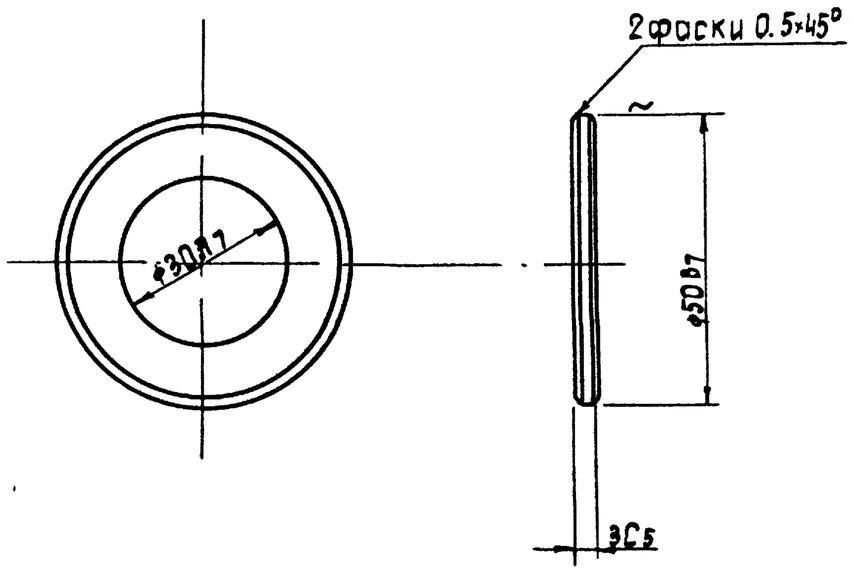

Острые кромки притупить

Изм	Лист	N докум	Подпись	Дата
Разраб		Бычков		1976
Провер		Олифир		
Т контр		Омельчук		
Н контр		Олифир		
Утв		Шрага		

08 03 00 04

Шайба

Лит	Масса	Масшт
Р4	0 01	1 1

Лист 1 | Листов 1

Круг 50 ГОСТ 2590-71 / Ст 3 ГОСТ 535-58*

УНИИПГСС

Формат 11

08 03 00 05

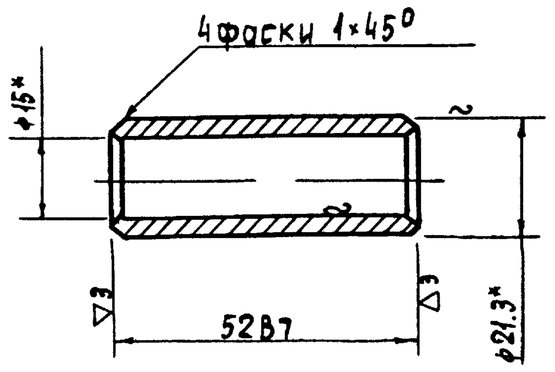

Острые кромки притупить

Изм	Лист	N докум	Подпись	Дата
Разраб		Бычков		1976
Проверил		Олифир		
Т контр		Омельчук		
Н контр		Олифир		
Утв		Шрага		

08 03 00.05

Втулка

Лит	Масса	Масшт
Р4	0.05	1:1

Лист 1 | Листов 1

Труба 15 ГОСТ 3262-75

УНИИПГСС

93

Копировала ГОСТОМЕЛЬСКАЯ Формат 11

Инв N подл | Подпись и дата | Взам инв N | Инв N дубл | Подпись и дата | Типовой проект | Альбом

264-12-155 | VI

7019/VI

Формат	Зона	Поз	Обозначение	Наименование	Кол	Примечание
				Документация		
12			08 03 01 00	Сборочный чертеж		
				Материалы		
		1		Лист 6×255×260 ГОСТ 19903-74		
				Ст 3 ГОСТ 19282-73	1	3.2кг
		2		Уголок равнобокий 50×50×5 ℓ=255 ГОСТ 8509-72	4	3.9кг
				Ст 3 ГОСТ 535-58*		

Изм	Лист	N докум	Подпись	Дата
Разраб		Бычков		1976
Провер		Олифир		
Н контр		Омельчук		
Утв		Шрага		

08 03 01 00

Основание

Лит	Лист	Листов
Р4	1	1

УНИИПГСС

Инв N подл | Подпись и дата | Взам инв N | Инв N дубл | Подпись и дата | Типовой проект 264-12-155 | Альбом VI

Формат 11

08 03 01 00

▽3 (▽)

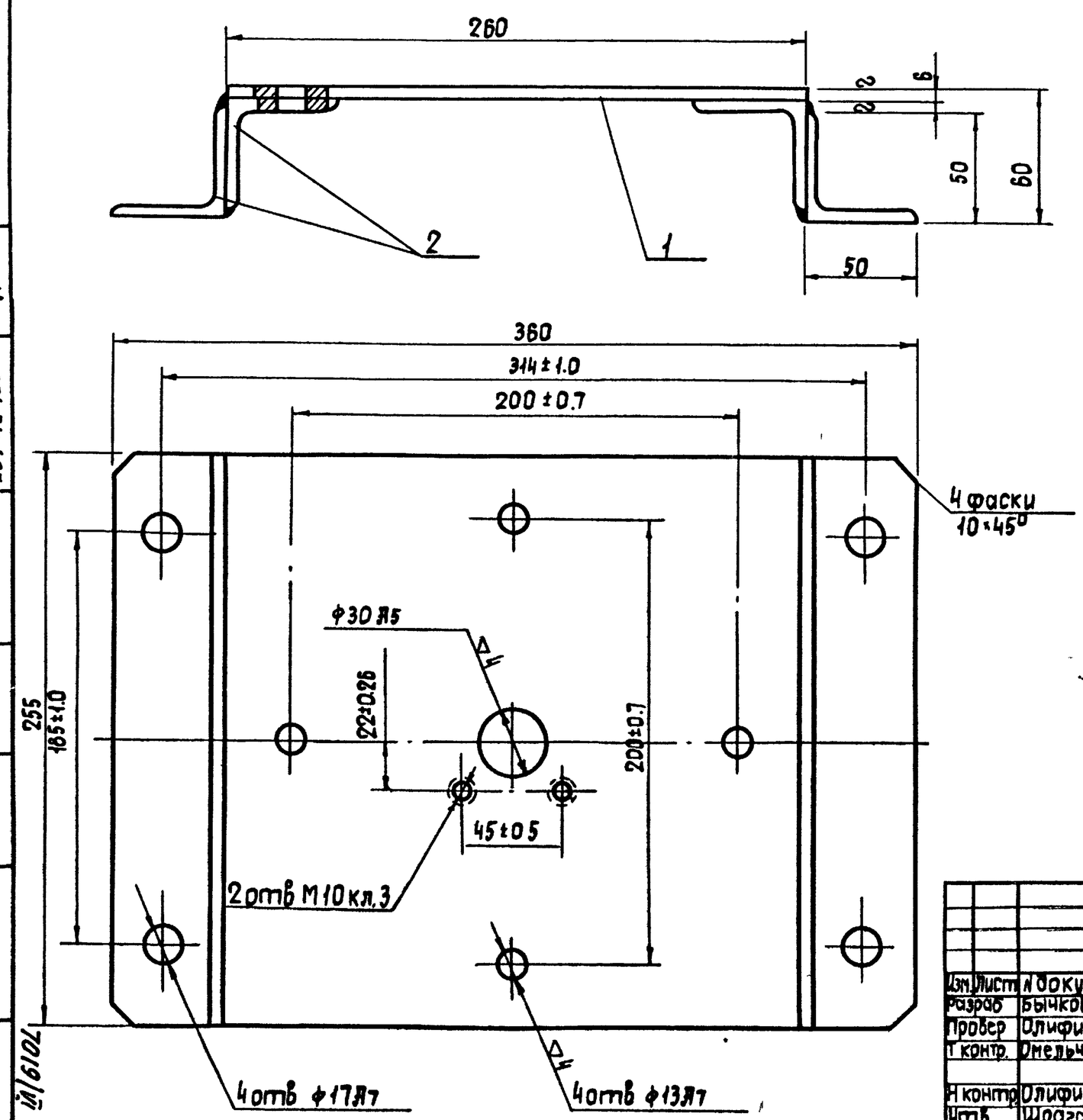

1 Сварку производить электродом Э-42 ГОСТ 9467-60 Катет шва равен 4мм После сварки швы зачистить ▽3

2 Острые кромки притупить

Изм	Лист	N докум	Подп	Дата
Разраб		Бычков		1976
Провер		Олифир		
Т контр.		Омельчук		
Н контр		Олифир		
Утв		Шрага		

08 03.01.00

Основание сборочный чертеж

Лит.	Масса	Масшт
Р4	4 88	1-2

Лист 1 | Листов 1

УНИИПГСС

94

Копировала: Гостомельская

Формат 12

Формат	Зона	Поз	Обозначение	Наименование	Кол	Примечание
				Документация		
11			08 04 00 00	Сборочный чертеж		
				Детали		
11		1	08 04 00 01	Скоба	1	
11		2	08 04 00 02	Кронштейн	1	
				Стандартные изделия		
		3		Болт гост 7798-70* М10×25	2	
		4		Гайка гост 5915-70* М10	2	
		5		Шайба пружинная гост 6402-70* 10Н 65Г	2	

Инв № подл | Подпись и дата | Взам. инв № | Инв № дубл | Подпись и дата | Типовой проект 264-12-155 | Альбом VI

Изм	Лист	№ докум	Подп	Дата
Разраб		Бычков		1976
Провер		Олифир		
Н контр		Омельчук		
Утв		Шрага		

08 04 00.00

Скоба

Лит.	Лист	Листов
р ч	1	1

УНИИПГСС

Формат 11

00 00 40 80

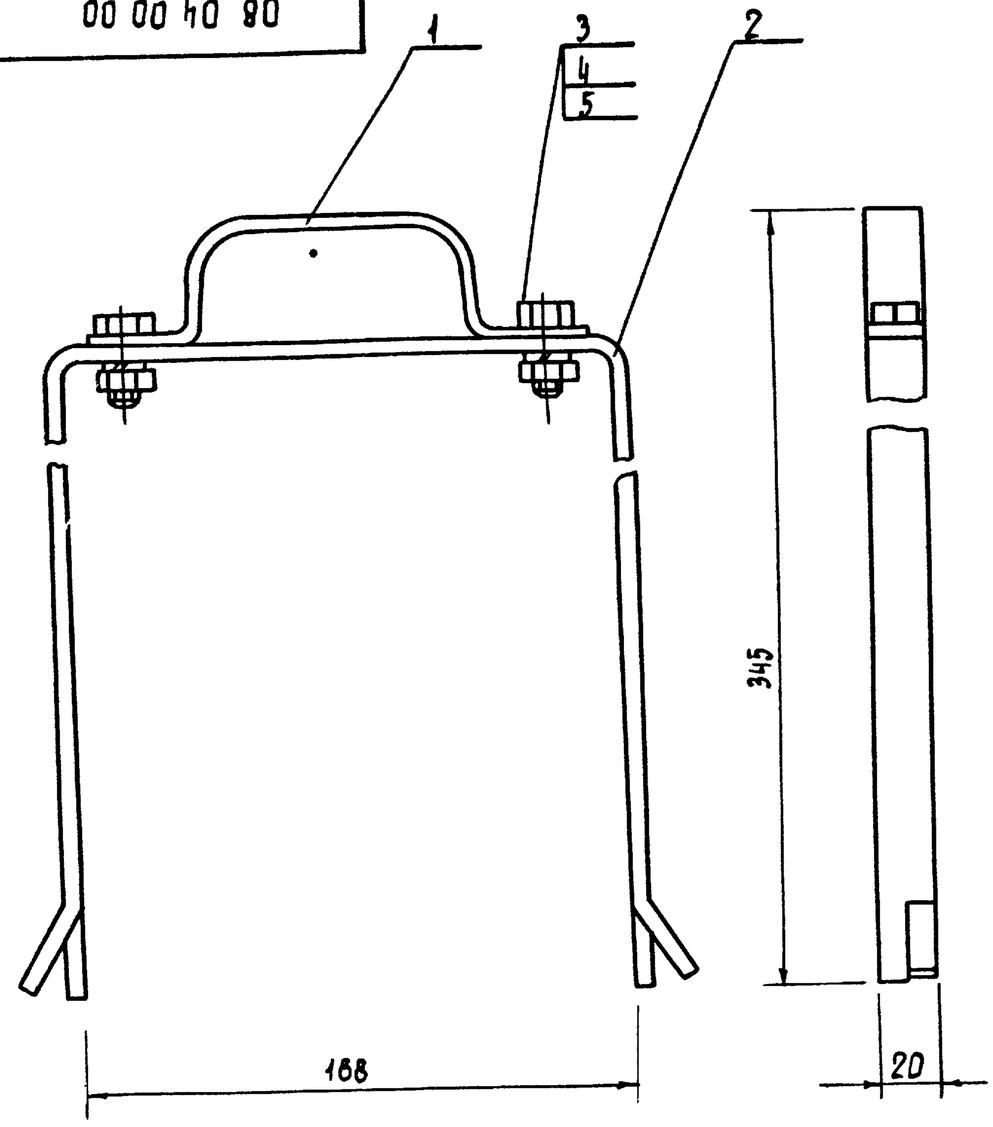

Все размеры для справок.

Инв № подл | Подпись и дата | Взам. инв № | Инв № дубл | Подпись и дата | Типовой проект 264-12-155 | Альбом VI

Изм	Лист	№ докум	Подп	Дата
Разраб		Бычков		1976
Провер		Олифир		
Т контр		Омельчук		
Н контр		Олифир		
Утв		Шрага		

08 04 00 00

Скоба сборочный чертеж

Лит	Масса	Масшт
р ч	1 04	1·2

Лист 1 | Листов 1

УНИИПГСС

Формат 11

08 04 00 01

▽3(~)

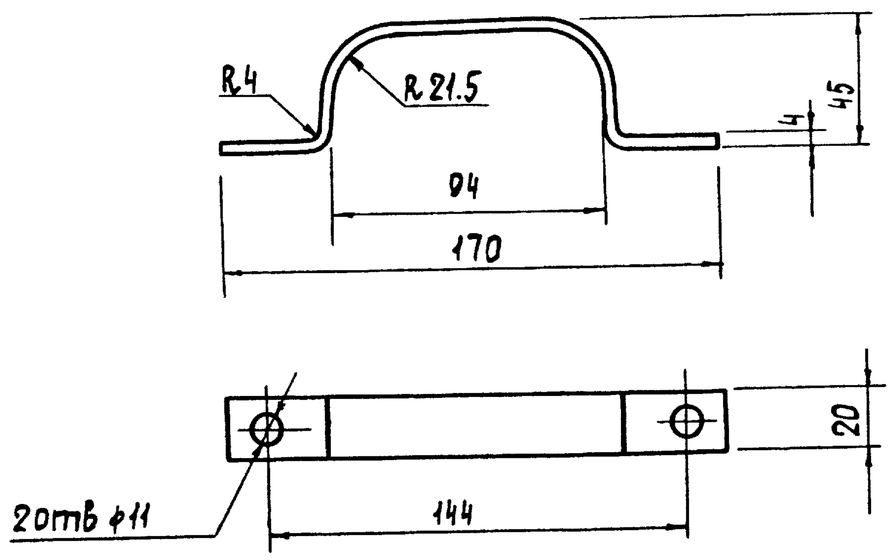

Острые кромки притупить

Инв № подл | Подпись и дата | Взам. инв № | Инв № дубл | Подпись и дата | Типовой проект 264-12-155 | Альбом VI

Изм	Кол	№ докум	Подп	Дата
Разраб		Бычков		1976
Провер		Олифир		
Т контр		Омельчук		
Н контр		Олифир		
Утв		Шрага		

08 04 00 01

Скоба

Лит	Масса	Масшт
р ч	0 2	1 2

Лист 1 | Листов 1

Полоса 4×20 гост 103-57* / Ст 3 гост 535-58*

УНИИПГСС

Формат 11

08 04 00 02

▽3(~)

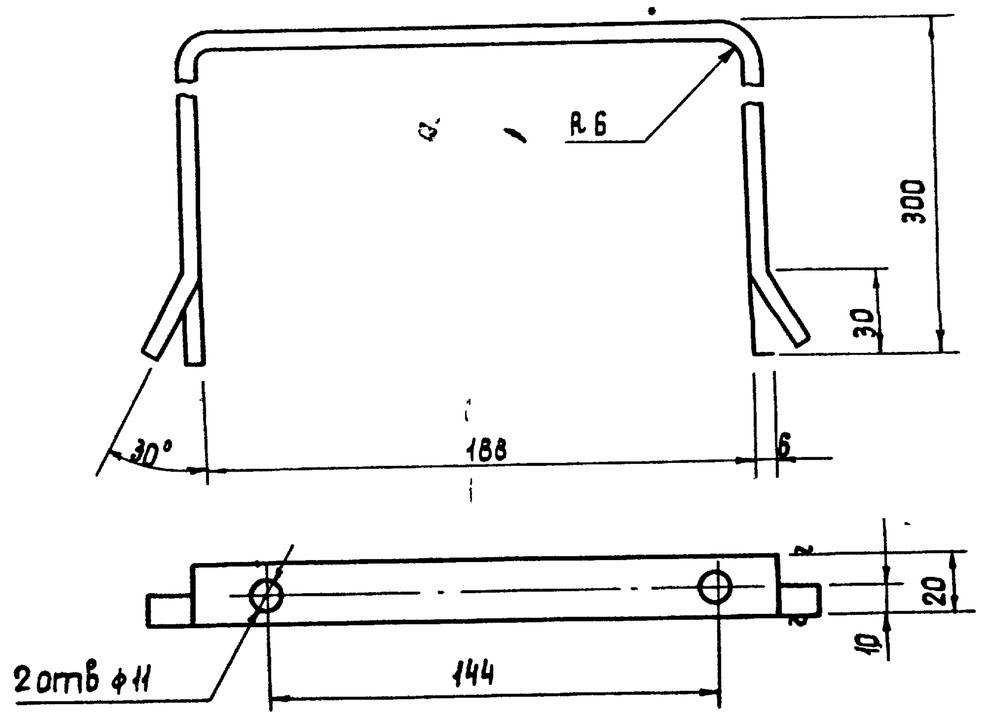

Острые кромки притупить

Инв № подл | Подпись и дата | Взам. инв № | Инв № дубл | Подпись и дата | Типовой проект 264-12-155 | Альбом VI

Изм	Кол	№ докум	Подп	Дата
Разраб		Бычков		1976
Провер		Олифир		
Т контр		Омельчук		
Н контр		Олифир		
Утв		Шрага		

08.04 00 02

Кронштейн

Лит	Масса	Масш
р ч	0 75	1 2

Лист 1 | Листов 1

Полоса 6×20 гост 103-57* / Ст 3 гост 535-58*

УНИИПГСС

95

Копировала Гостомельская

Формат 11

Формат	Зона	Поз	Обозначение	Наименование	Кол	Примечание
				Документация		
12			08 05.00 00	Сборочный чертеж		
				Детали		
11		1	08 05 00 01	Стойка	1	
				Материалы		
		2		Круг 50 ГОСТ 2590-71		
				Ст 3 ГОСТ 535-58*		
				ℓ=35	1	0,4 кг
		3		Лист 10×35×150		
				ГОСТ 19903-74		
				Ст 3 ГОСТ 19282-73	1	0.5 кг
		4		Лист 8×22×35		
				ГОСТ 19903-74		
				Ст 3 ГОСТ 19288-73	1	0.05 кг
		5		Стандартные изделия		
				Масленка $\bar{V}$-26		
				ГОСТ 1303-56**	1	

Альбом VI | Типовой проект 264-12-155 | Подпись и дата | Инв. № дубл. | Взам. инв. № | Инв. № подл. | Подпись и дата

Изм.	Лист	№ докум.	Подп.	Дата
Разраб.		Бычков		1976
Провер.		Олифир		
Н. контр.		Омельчук		
Утв.		Шрага		

08.05 00.00

Подшипник

Лит	Лист	Листов
Р Ч	1	1

УНИИПГСС

Формат 11

10 00 50 80

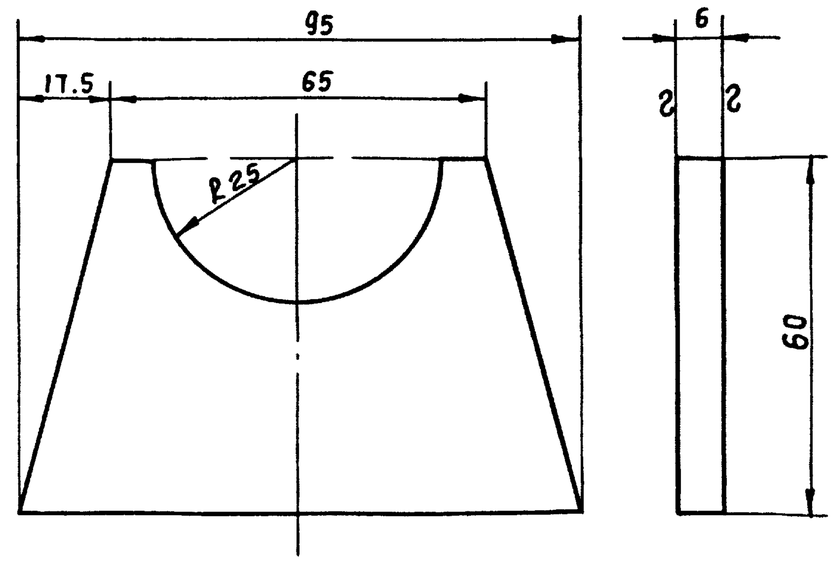

Острые кромки притупить

Изм.	Лист	№ докум.	Подпись	Дата
Разраб.		Бычков		1976
Провер.		Олифир		
Т. контр.		Омельчук		
Н. контр.		Олифир		
Утв.		Шрага		

08 05.00 01

Стойка

Лит	Масса	Масшт
Р Ч	0 23	1:1
Лист 1	Листов 1	

Лист 8 ГОСТ 19903-74 / Ст 3 ГОСТ 19282-73

УНИИПГСС

Формат 11

00 00 50 80

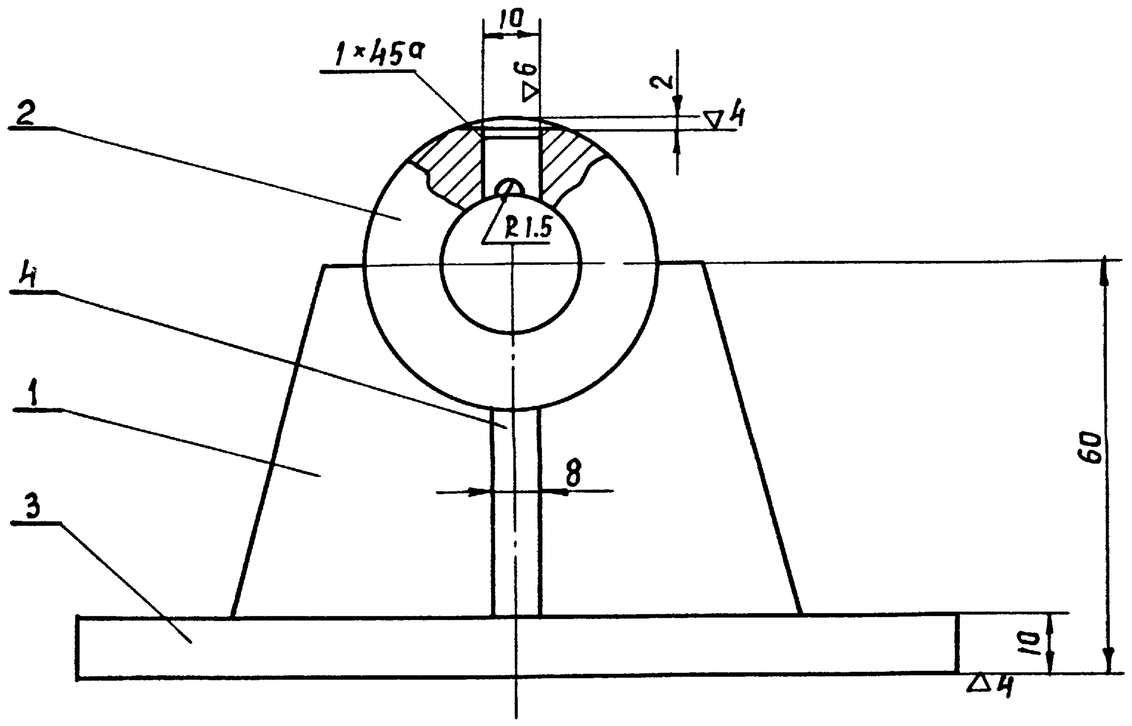

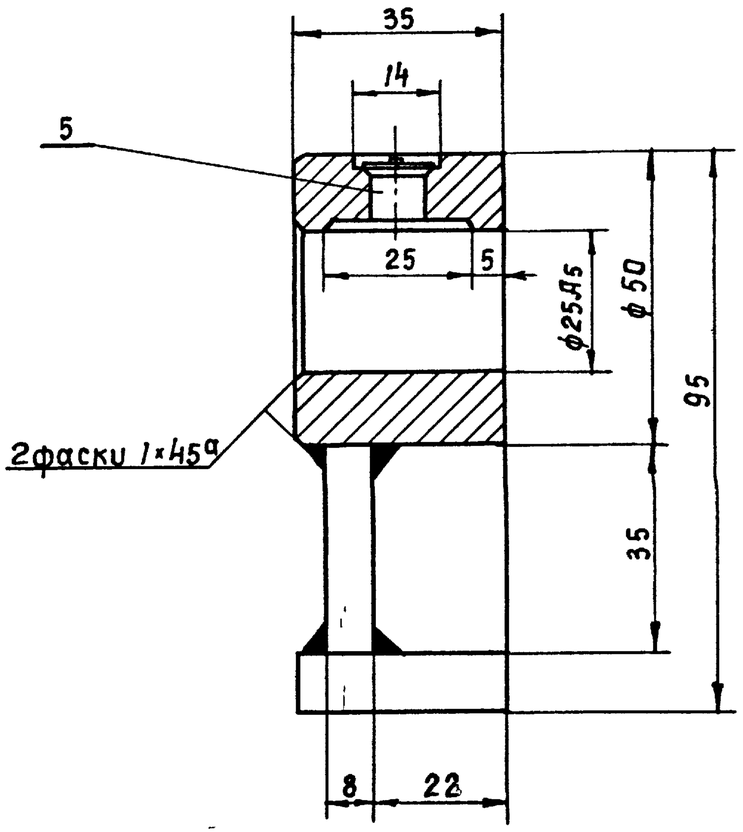

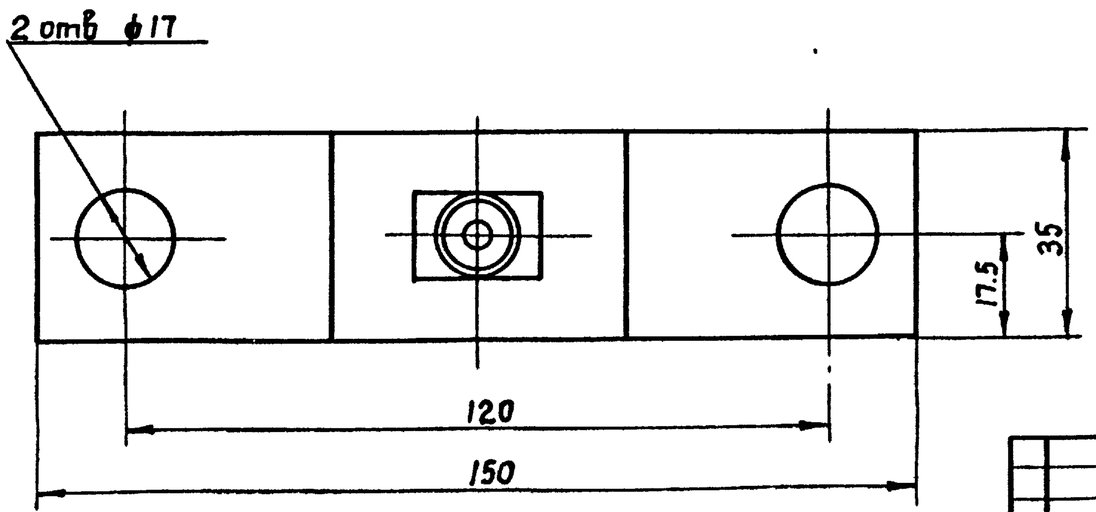

Сварку произвести электродом Э42 ГОСТ 9467-60 Катет шва=5

Острые кромки притупить

Изм.	Лист	№ докум.	Подп.	Дата
Разраб.		Бычков		1976
Провер.		Олифир		
Т. контр.		Олифир		
Н. контр.		Олифир		
Утв.		Шрага		

08.05.00.00

Подшипник

Сборочный чертеж

Лит	Масса	Масшт
Р Ч	1,1	1:1
Лист 1	Листов 1	

УНИИПГСС

96

Копировал / Куц /

Формат 12

Инв. № подл. | Подпись и дата | Взам. инв. № | Инв. № дубл. | Подпись и дата | Альбом VI | Типовой проект 264-12-155

7019/11

10 00 90 80

▽3 (✓)

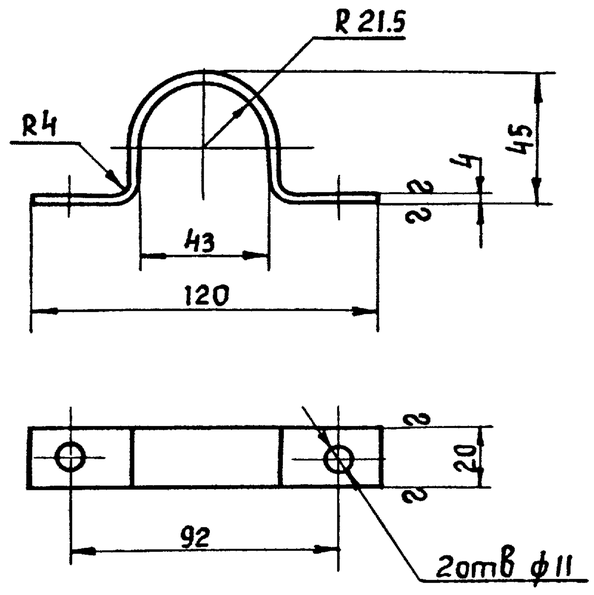

2 Острые кромки притупить

Изм	Лист	N докум	Подпись	Дата
Разработ		Бычков		1976
Провер		Олифир		
Т контр		Омельчук		
Н контр		Олифир		
Утв.		Шрага		

08.06.00 01

Скоба

Лит	Масса	Масшт.
р ч	0 15	1 2
Лист 1	Листов 1	

Полоса 4×20 ГОСТ 103-57* / Ст 3 ГОСТ 535-58*

УНИИПГСС

Формат 11

Инв № подл. | Подпись и дата | Взам инв № | Инв № дубл | Подпись

Типовой проект 264-12-155 Альбом VI

20 00 90 80

▽3 (✓)

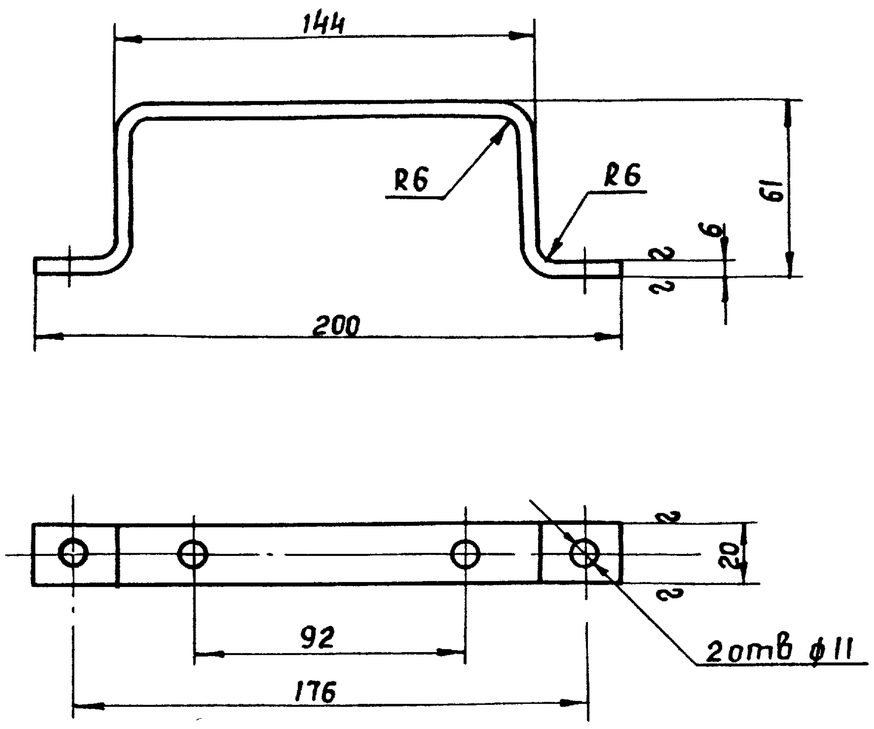

Острые кромки притупить

Изм	Лист	N докум	Подпись	Дата
Разработ		Бычков		1976
Проверил		Олифир		
Т контр		Омельчук		
Н контр		Олифир		
Утв		Шрага		

08.06.00 02

Кронштейн

Лит	Масса	Масшт
р ч	0 45	1 2
Лист 1	Листов 1	

Полоса 6×20 ГОСТ 103-57* / Ст 3 ГОСТ 535-58*

УНИИПГСС

Формат 11

Инв № подл. | Подпись и дата | Взам инв № | Инв № дубл | Подпись

Типовой проект 264-12-155 Альбом VI

00 00 90 80

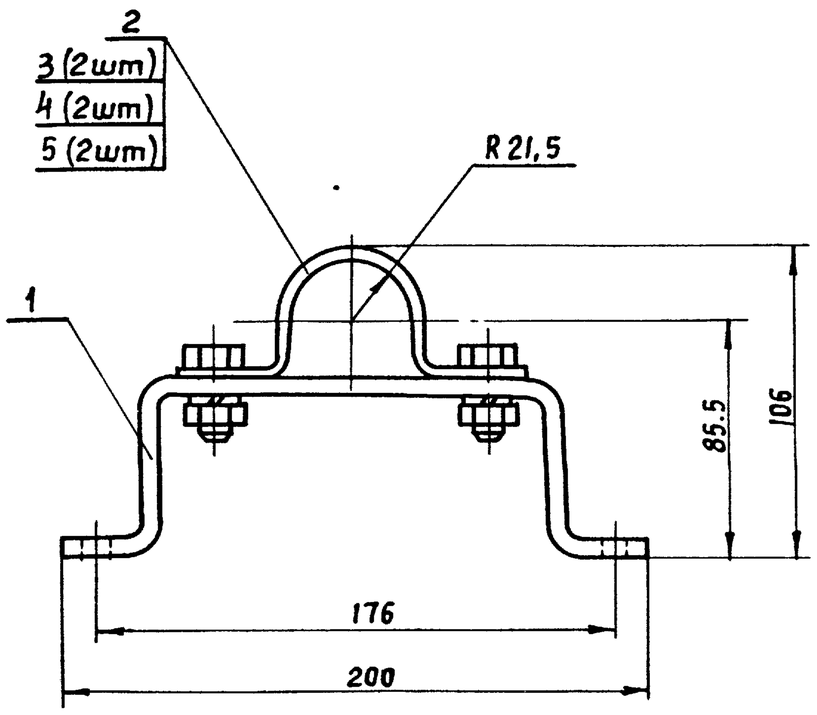

Все размеры для справок

Изм	Лист	N докум	Подпись	Дата
Разработ		Бычков		1976
Проверил		Олифир		
Т контр.		Омельчук		
Н контр		Олифир		
Утв.		Шрага		

08 06.00.00

Скоба
сборочный чертеж

Лит	Масса	Масшт.
р ч.	0.70	1:2
Лист 1	Листов 1	

УНИИПГСС

Формат 11

Инв № подл. | Подпись и дата | Взам инв № | Инв. № дубл | Подпись

Типовой проект 264-12-155 Альбом VI

Формат	Зона	Поз	Обозначение	Наименование	Кол	Примечание
				Документация		
12			08 06 00 00	Сборочный чертеж		
				Детали		
11		1	08 06 00 01	Скоба	1	
11		2	08 06 00 02	Кронштейн	1	
				Стандартные изделия		
				Болт ГОСТ 7798-70*		
				М 10×25	2	
				Гайка ГОСТ 5915-70*		
				М 10	2	
				Шайба пружинная		
				ГОСТ 6402-70*		
				10Н65Г	2	

Изм	Лист	N докум	Подп	Дата
Разраб		Бычков		1976
Провер		Олифир		
Н контр		Омельчук		
Утв		Шрага		

08 06.00.00

Скоба

Лит	Лист	Листов
Р Ч	1	1

УНИИПГСС

97

Копиров [illegible] [Кучц]

Формат 11

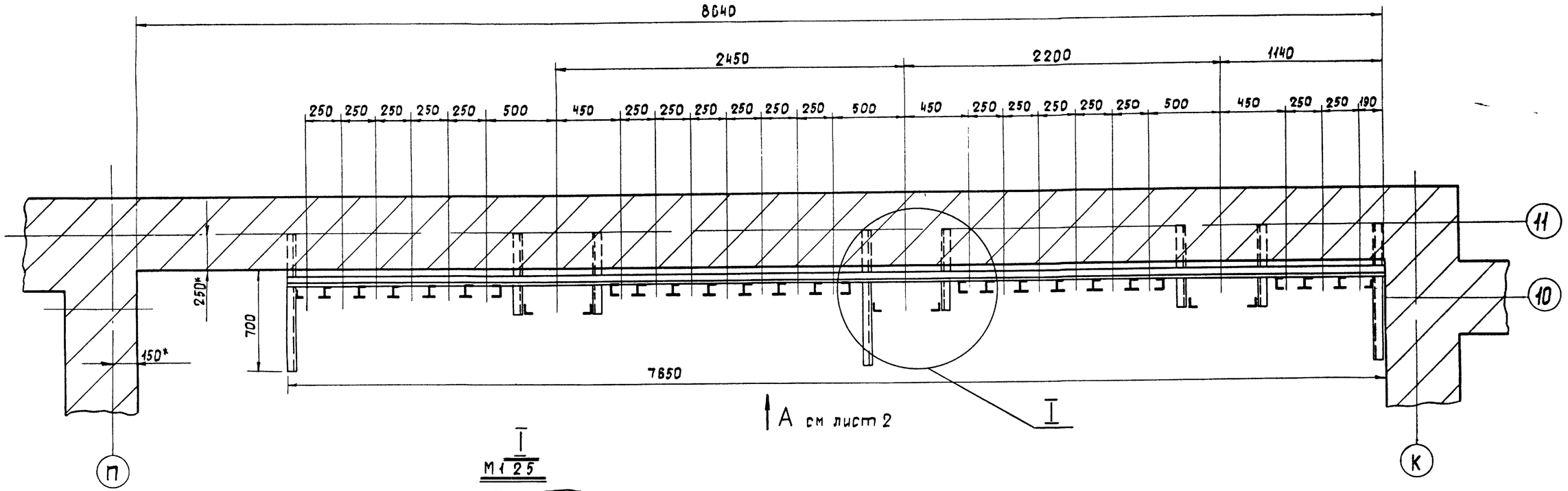

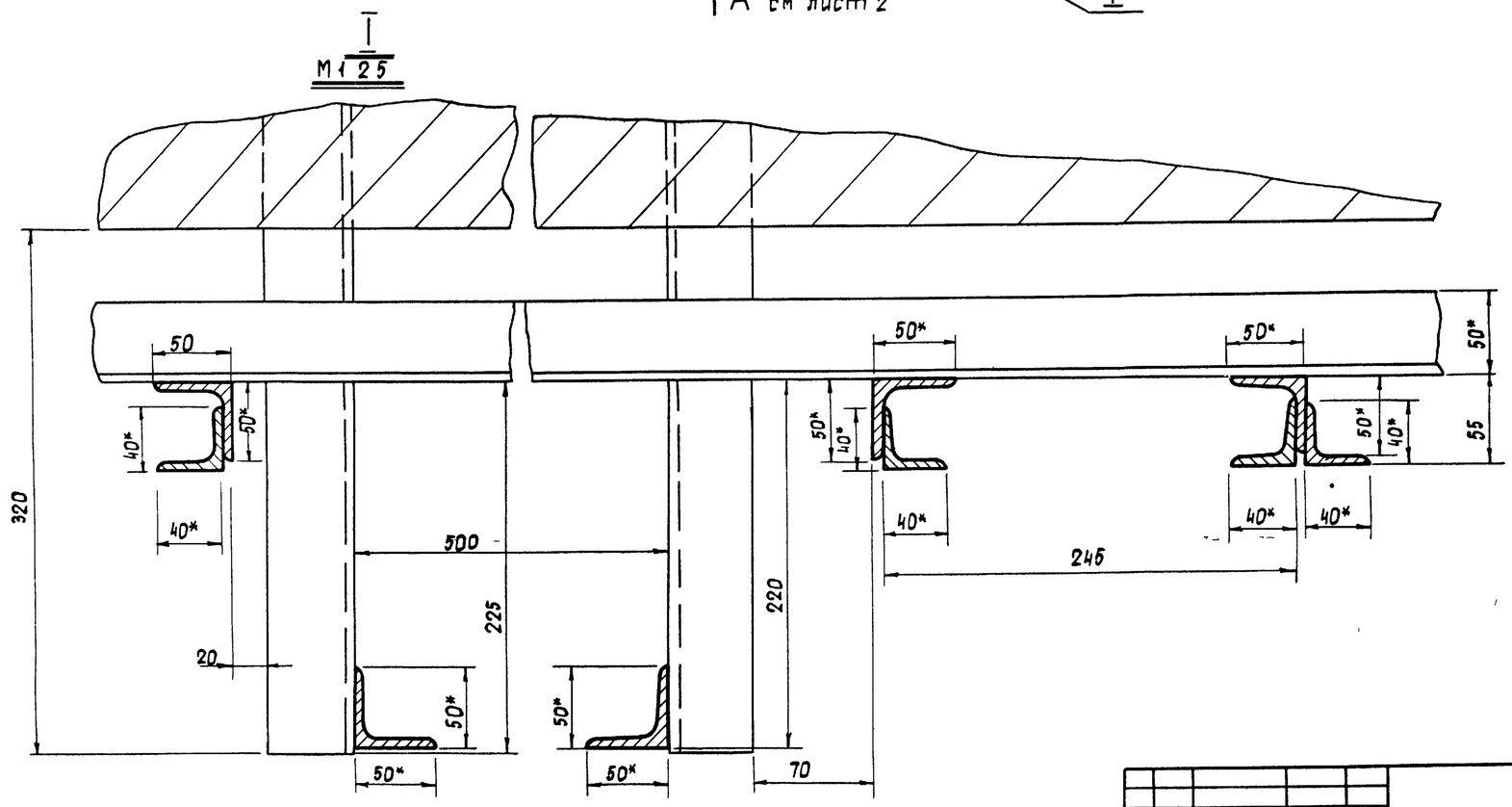

Металлоконструкция сварная Сварку производить электродами типа Э-42 ГОСТ 9467-60 по контуру катетом равным наименьшей толщине свариваемых элементов

7019/И

					09 00 00.00		
Изм	Лист	№ докум	Подпись	Дата			
Разраб		Бычков		1976	Направляющие сборочный чертеж	Лит	Масса / Масш
Проверил		Олифир				Р	4 / 2225кг / 1:20
Т контр		Омельчук				Лист 1	Листов 2
Н контр		Олифир				УНИИПГСС	
Утв		Шрага					

Копировала Рб Гостомельская Формат А2

Инв № подл | Подпись и дата | Взам инв № | Инв № дубл | Подпись и дата | Типовой проект 269-12-155 Альбом VI

Вид А (см лист 1)

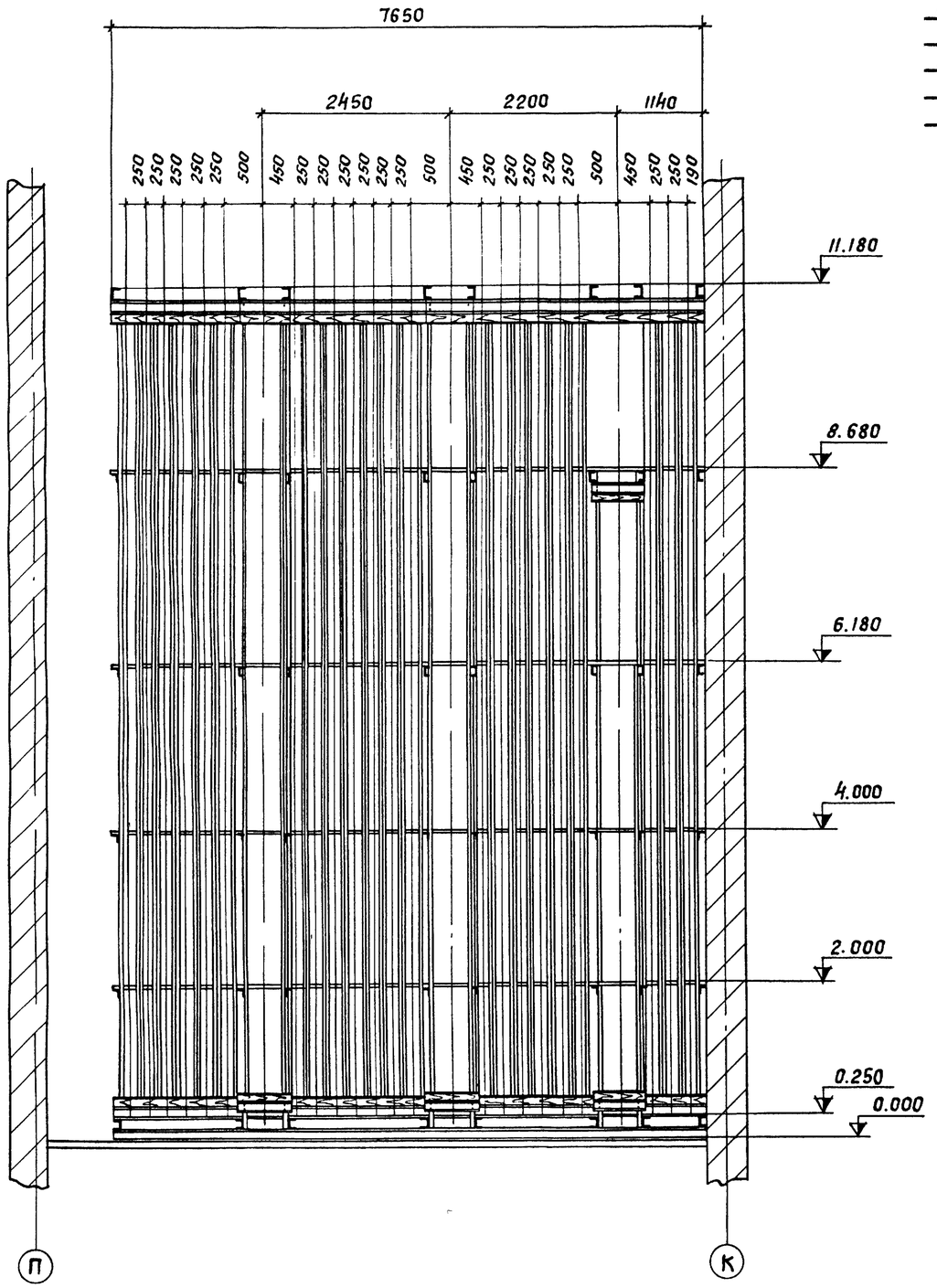

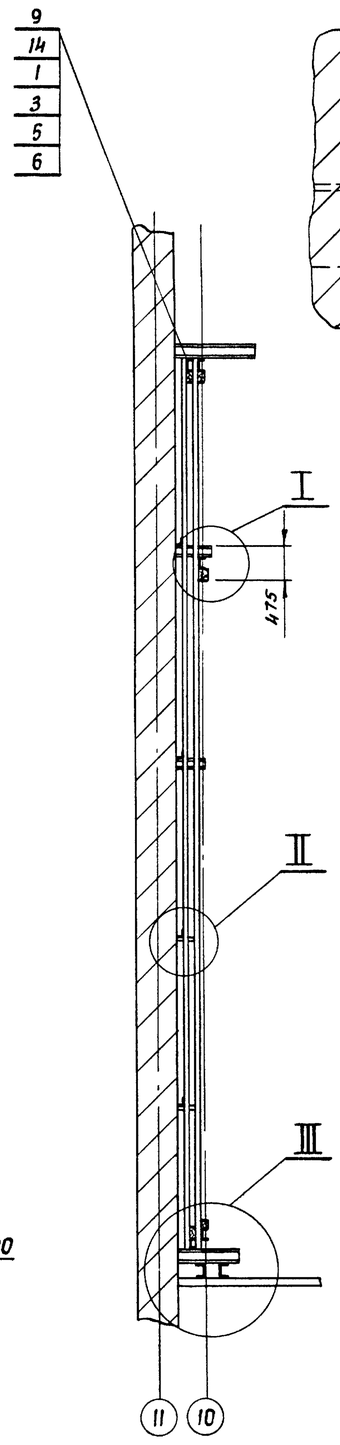

II
М1 25

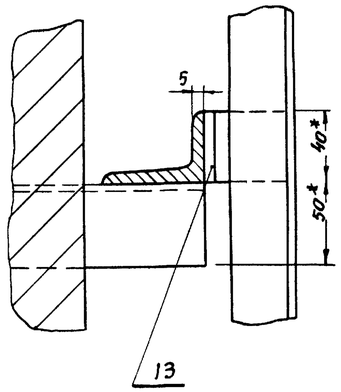

I
М1 2

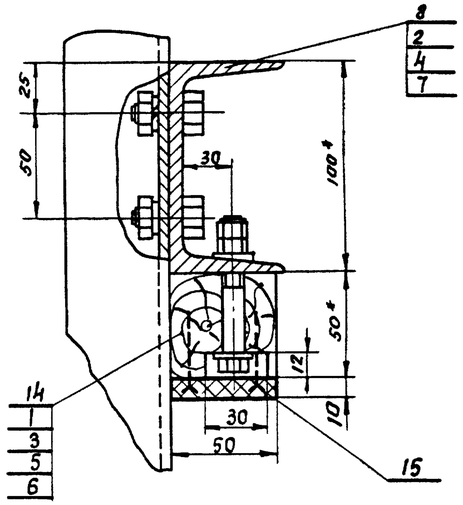

III
М1 5

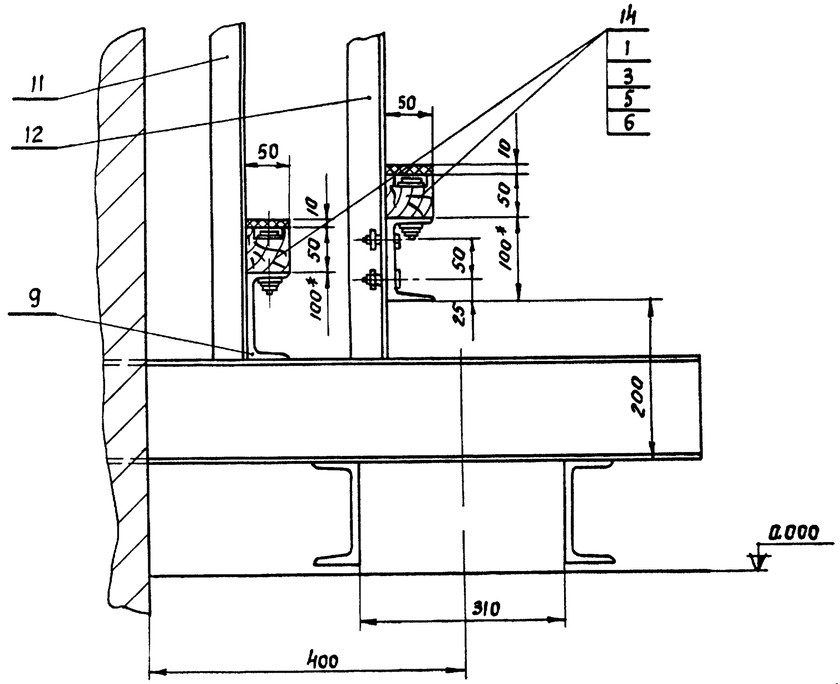

7019/VI

Инв. № подл.	Подпись и дата	Взам. инв. №	Инв. № дубл.	Подпись и дата	Типовой проект 264-12-155	Альбом VI

09 00 00 00

Изм.	Лист	№ докум.	Подп.	Дата
Разраб.		Бычков		1976
Провер.		Олифир		
Т. контр.		Отельчук		
Н. контр.		Олифир		
Утв.		Шрага		
Копир		Куц		

Направляющие
Сборочный чертеж

Лит	Масса	Масшт
Р Ч	2225	1 50
Лист 2	Листов 2	

УНИИПГСС

Формат 22

Формат	Зона	Поз	Обозначение	Наименование	Кол	Примечание
				Документация		
			09 00 00 00	Сборочный чертеж		
22				Лист 1		
22				Лист 2		
				Стандартные изделия		
				Болт ГОСТ 7798-70*		
		1		М10×70	74	
		2		М12×25	24	
				Гайка ГОСТ 5915-70*		
		3		М10	148	
		4		М12	24	
				Шайба 10		
		5		ГОСТ 6958-68*	74	
				Шайба косая 10		
		6		ГОСТ 10906-66**	74	
				Шайба пружинная 12Н65Г		
		7		ГОСТ 6402-70*	24	

Альбом VI
Типовой проект 264-12-155
Инв. N подл. | Подпись и дата | Взам. инв. N | Инв. N дубл. | Подпись и дата

Изм.	Лист	N докум.	Подп.	Дата
Разраб.		Быков		1976
Пров.		Олифир		
Н. контр.		Олифир		
Утв.		Шрага		

09.00 00 00

Направляющие

Лит.	Лист	Листов
Р4	1	2

УНИИПГСС

Формат 11

Формат	Зона	Поз	Обозначение	Наименование	Кол	Примечание
				Материалы		
				Швеллер 10		
				ГОСТ 8240-72		
				Ст. 3 ГОСТ 535-58*		
		8		ℓ=650	6	33.6 кг
		9		ℓ=7650	2	131.6 кг
		10		Уголок неравнобокий		
				63×40×5 ℓ=7650		
				ГОСТ 8510-72		
				Ст 3 ГОСТ 535-58*	6	180.0 кг
		11		Уголок равнобокий		
				40×40×5 ℓ=12090		
				ГОСТ 8509-72		
				Ст 3 ГОСТ 535-58*	44	1580.0 кг
				Уголок равнобокий		
				50×50×5		
				ГОСТ 8509-72		
		12		Ст 3 ГОСТ 535-58*		
				ℓ=12210	6	276.2 кг
		13		ℓ=40	156	23.6 кг
		14		Брус сосновый		
				50×50 ГОСТ 8486-66	0,05 м³	
		15		Резина лист т 10		
				повышенной твердости		
				ГОСТ 7338-65**	1 м²	

Альбом VI
Типовой проект 264-12-155
Инв. N подл. | Подпись и дата | Взам. инв. N | Инв. N дубл. | Подпись и дата

Изм.	Лист	N докум.	Подп.	Дата

09 00 00 00

Стр 2

Формат 11

Формат	Зона	Поз	Обозначение	Наименование	Кол	Примечание
				Документация		
			10 00 00 00	Сборочный чертеж		
22				лист 1		
22				лист 2		
				Сборочные единицы		
11		1	10 01 00 00	Дверь	8	
11		2	10 02 00 00	Замок	4	
				Детали		
11		3	10 00 00 01	Ось-винт	4	
11		4	10 00 00 02	Упор	4	
11		5	10 00 00 03	Держатель	904	
11		6	10 00 00 04	Ручка	8	
				Стандартные изделия		
		7		Петля ПНШ-110		
				ГОСТ 5088-72	16	
		8		Винт М6×10		
				ГОСТ 1491-72*	128	

Альбом VI
Типовой проект 264-12-155
Инв. N подл. | Подпись и дата | Взам. инв. N | Инв. N дубл. | Подпись и дата

Изм.	Лист	N докум.	Подп.	Дата
Разраб.		Быков		1976
Пров.		Олифир		
Н. контр.		Омельчук		
Утв.		Шрага		

10 00 00.00

Сетчатое ограждение

Лит.	Лист	Листов
Р.4	1	2

УНИИПГСС

Формат 11

Формат	Зона	Поз	Обозначение	Наименование	Кол	Примечание
		9		Гайка М8		
				ГОСТ 5915-70*	4	
		10		Шайба пружинная 8Н65Г		
				ГОСТ 6402-70*	4	
				Материалы		
				Уголок 50×50×5		
				ГОСТ 8509-72		
				Ст. 3 ГОСТ 535-58*		
		11		ℓ=7790	5	147.0 кг
		12		ℓ=6530	4	98.5 кг
		13		ℓ=1030	4	15.6 кг
		14		Сетка плетеная N20		
				ГОСТ 5336-67*	56.5 м²	

Альбом VI
Типовой проект 264-12-155
Инв. N подл. | Подпись и дата | Взам. инв. N | Инв. N дубл. | Подпись и дата

Изм.	Лист	N докум.	Подп.	Дата

10. 00. 00. 00

Стр 2

100

Копировала Фомина

Формат 11

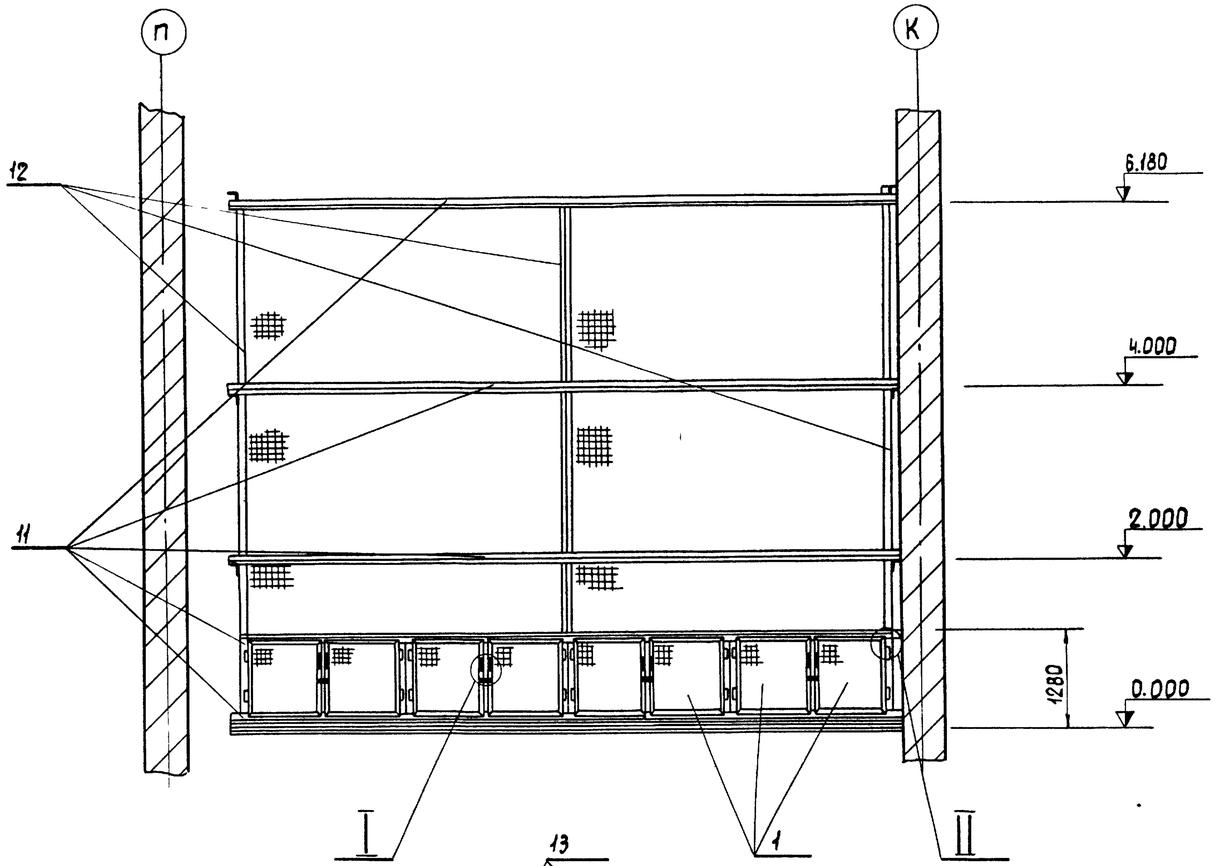

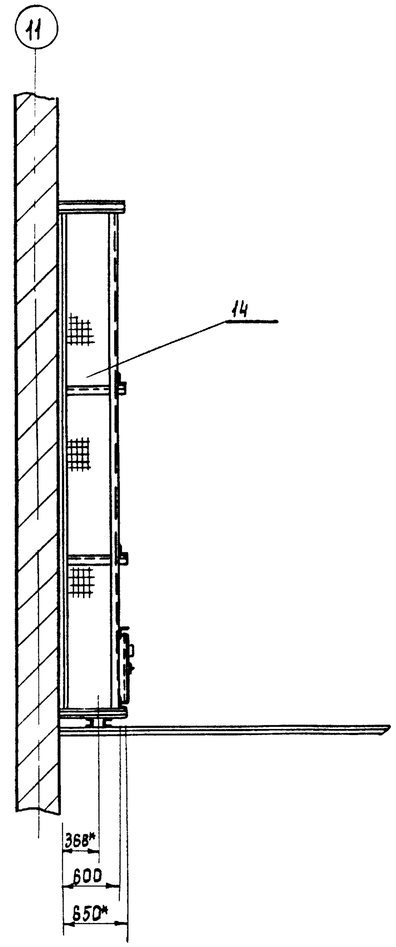

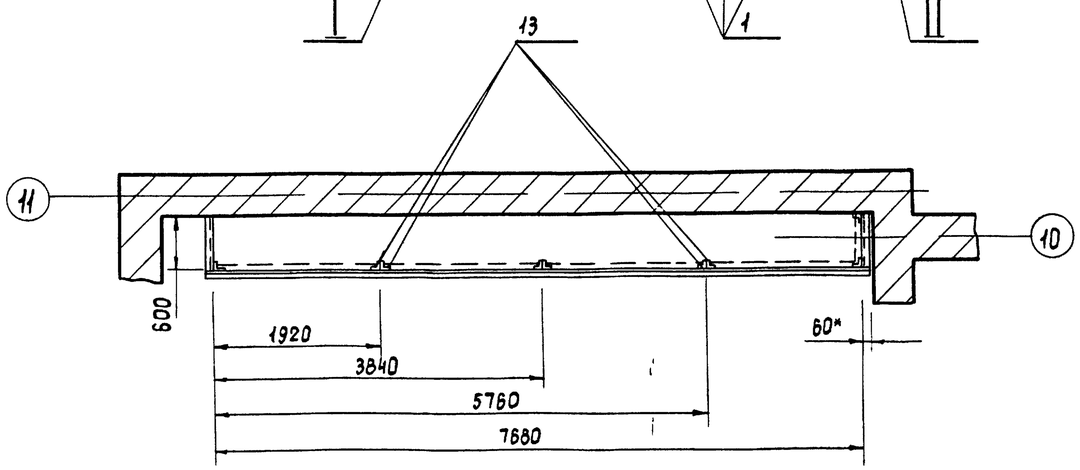

* Размеры для справок

Конструкция ограждения сварная
Сварку произвести электродом Э-42 ГОСТ 9467-60, катет сварного шва равен наименьшей толщине свариваемых элементов

7019/VI

					10 00 00 00		
Изм	Лист	N докум	Подпись	Дата	Сетчатое ограждение сборочный чертеж	Лит	Масса	Масшт
Разраб		Бычков		1976		Р	Ч	5515	1 50
Проверил		Олифир				Лист 1	Листов 2
Т контр		Омельчук					
Н контр		Олифир				УНИИПЕСС	
Утв		Шрага					

Копировала Ростомельская Формат 22

Инв № подл. | Подпись и дата | Взам. инв. № | Инв. № дубл. | Подпись и дата | Типовой проект 264-18-155 Альбом VI

А-А

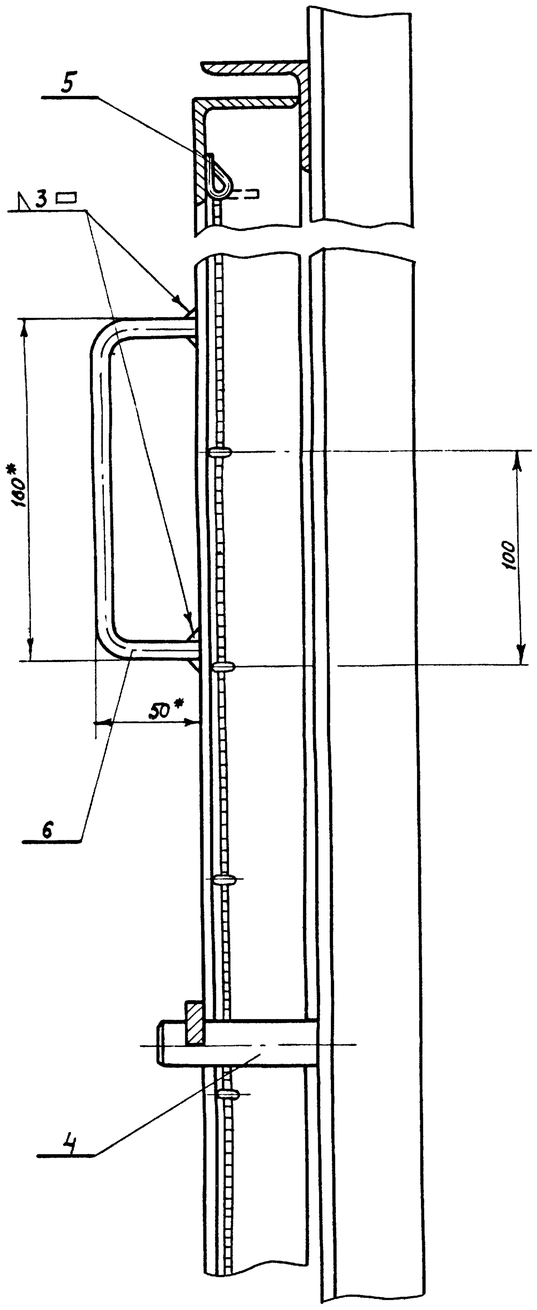

I

см лист 1

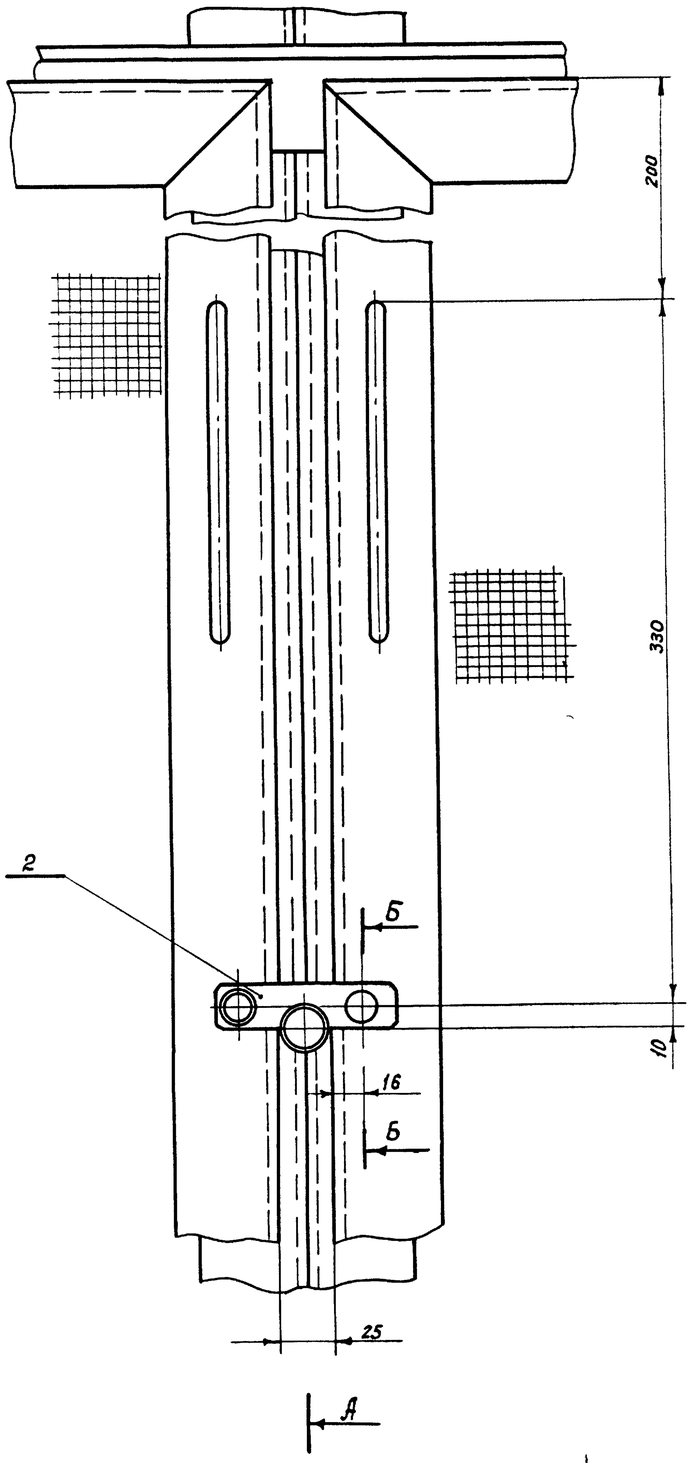

II

см лист 1

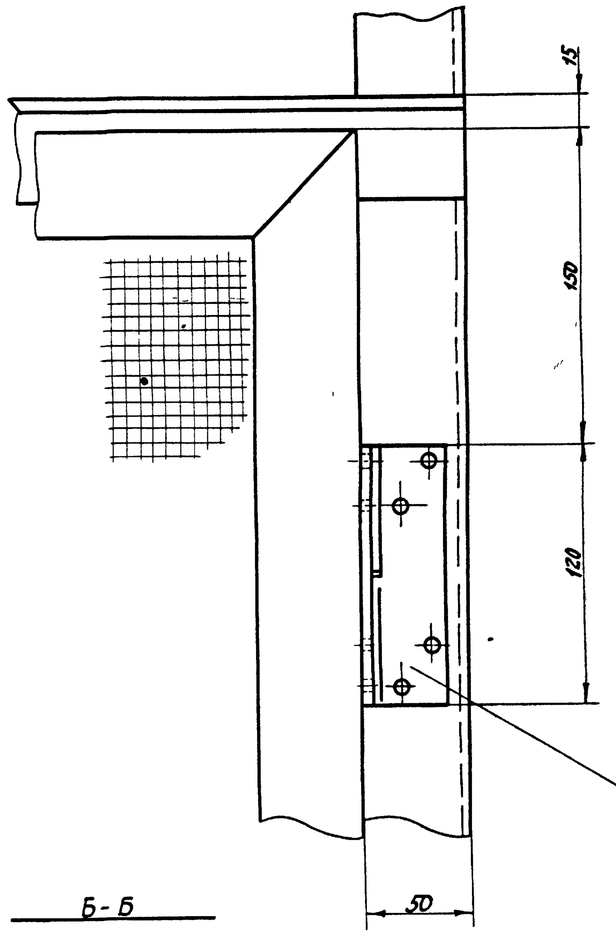

Б-Б

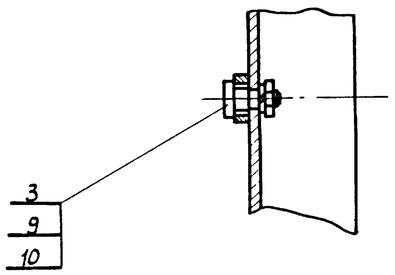

* Размеры для справок

7019/VI

Инв.№подл.	Подпись и дата	Взам.инв.№	Инв.№дубл.	Подпись и дата	Типовой проект 264-12-155	Альбом VI	
Изм.	Лист	№докум.	Подп.	Дата	10 00 00 00		
Разраб.		Бычков		1976	Сетчатое ограждение сборочный чертеж	Лит.	Масса 5515	Масшт 1:2
Провер.		Олифир				р	4	
Т.контр.		Омельчук				Лист 2	Листов 2	
Н.контр.		Олифир			УНИИПГСС			
Утв.		Шрага						

Копировала Ужвы /Ковальская/ Формат А2

10 00 00 01

▽4(~)

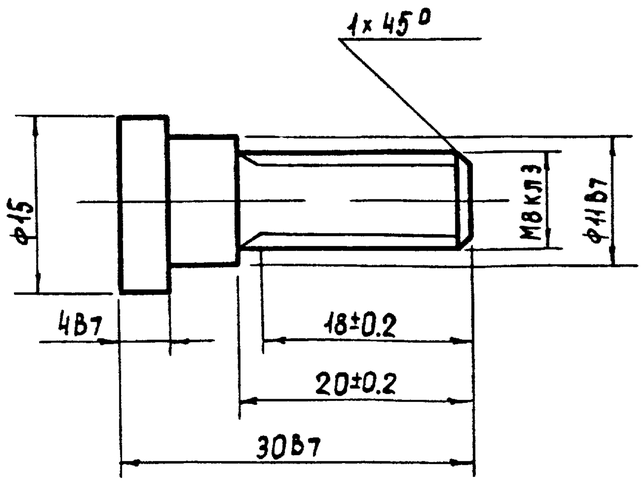

Острые кромки притупить

Изм	Лист	N докум	Подпись	Дата
Разработ		Бычков		1976
Проверил		Олифир		
Т контр		Омельчук		
Н контр		Олифир		
Утв		Шрага		

10 00 00 01

Ось - винт

Лит	Масса	Масшт
Р Ч	0 02	2 1

Лист 1 | Листов 1

Круг 15 ГОСТ 2590-71 / Ст 3 ГОСТ 535-58*

УНИИПГСС

Формат 11

10 00 00 02

▽4(~)

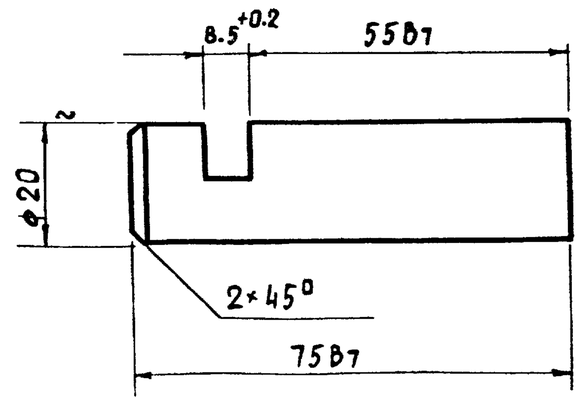

Острые кромки притупить

Изм	Лист	N докум	Подпись	Дата
Разраб		Бычков		1976
Проверил		Олифир		
Т контр		Омельчук		
Н контр		Олифир		
Утв		Шрага		

10 00 00 02

Упор

Лит	Масса	Масшт
Р Ч	0 2	1 1

Лист 1 | Листов 1

Круг 20 ГОСТ 2590-71 / Ст 3 ГОСТ 535-58*

УНИИПГСС

Формат 11

10 00 00 03

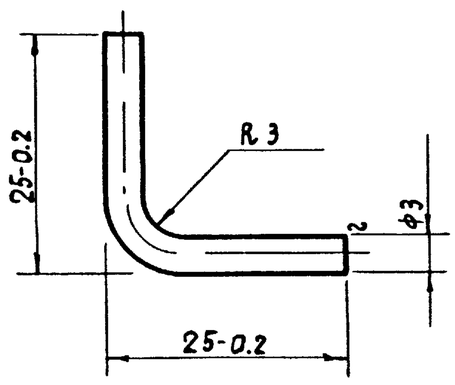

Острые кромки притупить

Изм	Лист	N докум	Подпись	Дата
Разраб		Бычков		1976
Проверил		Олифир		
Т контр		Омельчук		
Н контр		Олифир		
Утв		Шрага		

10 00 00 03

Держатель

Лит	Масса	Масшт.
Р Ч	0 03	2 1

Лист 1 | Листов 1

Проволока ф3 ГОСТ 3282-74 / Ст 3 ГОСТ 535-58*

УНИИПГСС

Формат 11

10 00 00 04

▽3(~)

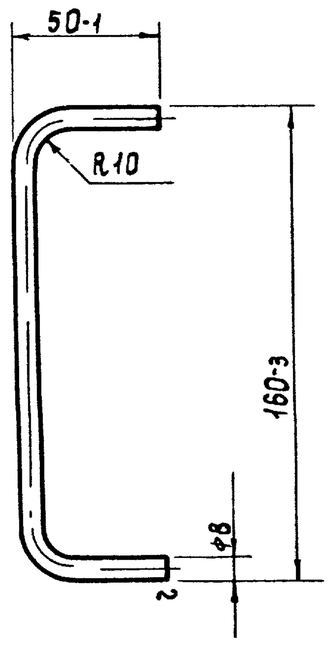

Острые кромки притупить

Изм	Лист	N докум	Подпись	Дата
Разраб.		Бычков		1976
Проверил		Олифир		
Т контр		Омельчук		
Н контр		Олифир		
Утв		Шрага		

10 00 00 04

Ручка

Лит	Масса	Масшт
Р Ч	0 1	1·2

Лист 1 | Листов 1

Круг 8 ГОСТ 2590-71 / Ст 3 ГОСТ 535-58*

УНИИПГСС

1·03

Копировала Гостомельская Формат 11

Инв N подл | Подпись и дата | Взам инв N | Инв N дубл | Подпись и дата | Типовой проект | Альбом

264 12-155 | VI

7019/VI

10 02 00.01

▽4 (~)

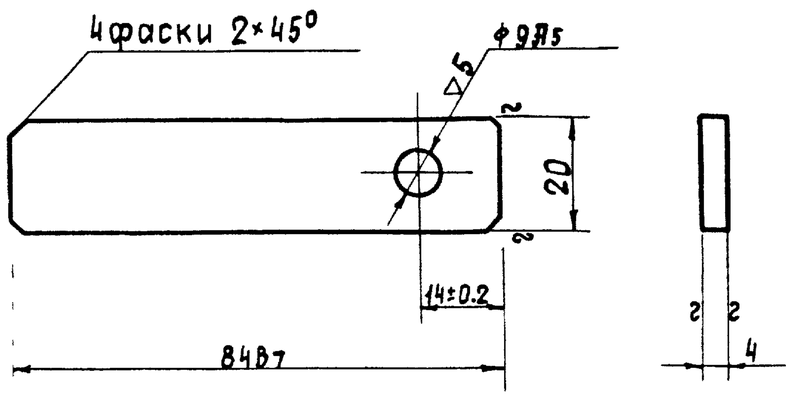

Острые кромки притупить

					10 02 00 01			
Изм	Лист	N докум.	Подпись	Дата	Планка	Лит	Масса	Масшт.
Разработ		Бычков		1976		Р	0,05	1:1
Проверил		Олифир				Лист 1	Листов 1	
Т контр		Омельчук						
Н контр		Олифир			Полоса 4×20 ГОСТ 103-57* / Ст 3 ГОСТ 535-58*	УНИИПГСС		
Утв		Шрага						

Инв. № подл. | Подпись и дата | Взам. инв. № | Инв. № дубл. | Подпись и дата | Типовой проект 264 12-155 Альбом VI

Формат II

10 02 00 02

▽4 (~)

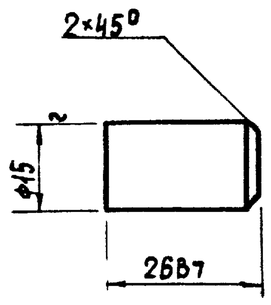

Острые кромки притупить

					10 02 00 02			
Изм	Лист	N докум	Подпись	Дата	Ручка	Лит	Масса	Масшт
Разработ		Бычков		1976		Р	0,04	1:1
Проверил		Олифир				Лист 1	Листов 1	
Т контр		Омельчук						
Н контр		Олифир			Круг 15 ГОСТ 2590-71 / Ст 3 ГОСТ 535-58*	УНИИПГСС		
Утв		Шрага						

Инв. № подл. | Подпись и дата | Взам. инв. № | Инв. № дубл. | Подпись и дата | Типовой проект 264-12-155 Альбом VI

Формат II

10 02 00 00

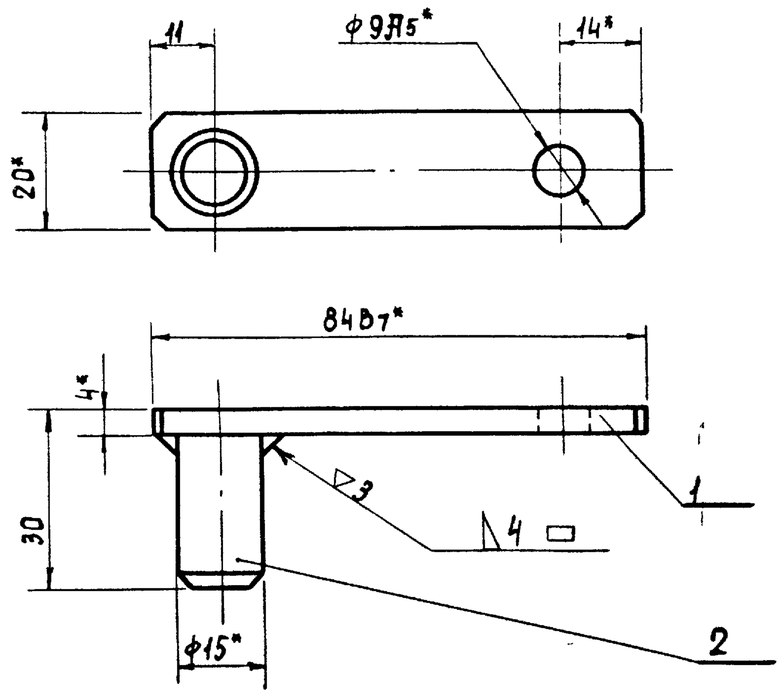

*Размеры для справок

Сварку произвести электродом Э-42 ГОСТ 9467-60

11/6102

					10 02.00 00			
Изм	Лист	N докум.	Подпись	Дата	Замок сборочный чертеж	Лит	Масса	Масшт
Разработ		Бычков		1976		Р	0,09	1:1
Проверил		Олифир				Лист 1	Листов 1	
Т контр		Омельчук						
Н контр		Олифир				УНИИПГСС		
Утв		Шрага						

Инв. № подл. | Подпись и дата | Взам. инв. № | Инв. № дубл. | Подпись и дата | Типовой проект 264 12-155 Альбом VI

Формат II

10 01 00 00

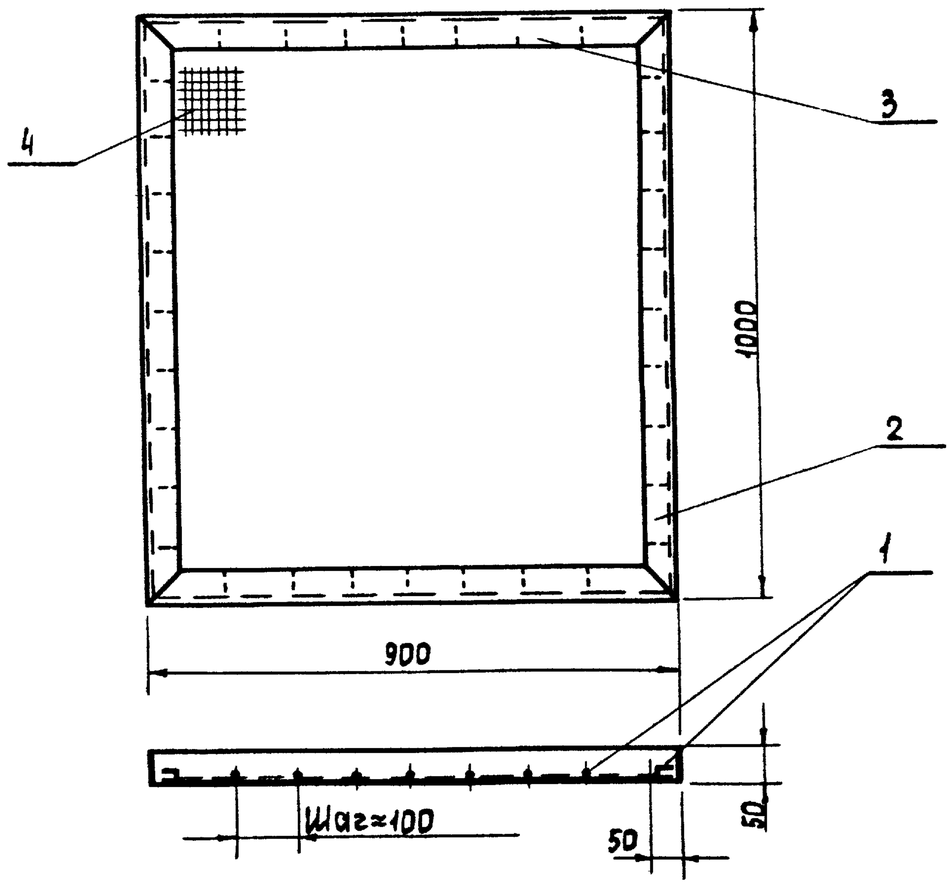

Конструкция двери сварная, сварку произвести электродом Э-42 ГОСТ 9467-60
Катет сварного шва равен наименьшей толщине свариваемых элементов

					10 01 00.00			
Изм	Лист	N докум	Подпись	Дата	Дверь сборочный чертеж	Лит.	Масса	Масшт.
Разработ		Бычков		1976		Р	16,1	1:10
Проверил		Олифир				Лист 1	Листов 1	
Т контр		Омельчук						
Н контр		Олифир				УНИИПГСС		104
Утв.		Шрага						

Инв. № подл. | Подпись и дата | Взам. инв. № | Инв. № дубл. | Подпись и дата | Типовой проект 264-12-155 Альбом VI

Копировала Ростомельская Формат А1

Формат	Зона	Поз	Обозначение	Наименование	Кол	Примечание
				Документация		
11			10 01 00 00	Сборочный чертеж		
				Детали		
11		1	10 00 00 03	Держатель	36	
				Материалы		
				Уголок 50×50×5		
				ГОСТ 8509-72		
				Ст 3 ГОСТ 535-58*		
		2		ℓ=1000	2	76 кг
		3		ℓ=900	2	68 кг
		4		Сетка №20		
				ГОСТ 5336-67*	09м²	

Альбом VI | Типовой проект 264-12-155

Подпись и дата | Инв. № дубл. | Взам. инв. № | Подпись и дата | Инв. № подл.

Изм.	Лист	№ докум.	Подп.	Дата
Разраб.		Бычков		1976
Пров.		Олифир		
Н. контр.		Омельчук		
Утв.		Шрагер		

10 01 00 00

Дверь

Лит.	Лист	Листов
РЧ	1	1

УНИИПГСС

Копировал

Формат 11

Формат	Зона	Поз	Обозначение	Наименование	Кол	Примечание
				Документация		
11			10 02 00 00	Сборочный чертеж		
				Детали		
11		1	10 02 00 01	Планка	1	
11		2	10 02 00 02	Ручка	1	

Альбом VI | Типовой проект 264-12-155

Подпись и дата | Инв. № дубл. | Взам. инв. № | Подпись и дата | Инв. № подл.

Изм.	Лист	№ докум.	Подп.	Дата
Разраб.		Бычков		1976
Пров.		Олифир		
Н. контр.		Омельчук		
Утв.		Шрагер		

10 02 00 00

Замок

Лит.	Лист	Листов
РЧ	1	1

УНИИПГСС

Копировал

Формат 11

Формат	Зона	Поз	Обозначение	Наименование	Кол	Примечание
				Документация		
			11 00 00 00	Сборочный чертеж		
22				Лист 1		
22				Лист 2		
				Стандартные		
				изделия		
		1		Болт М10×35		
				ГОСТ 7798-70*	12	
		2		Гайка М10		
				ГОСТ 5915-70*	8	
		3		Шайба пружинная		
				10Н65Г		
				ГОСТ 6402-70*	8	
		4		Шайба косая 10		
				ГОСТ 10906-66**	8	
		5		Шайба 10		
				ГОСТ 11371-68*	8	

Альбом VI | Типовой проект 264-12-155

Подпись и дата | Инв. № дубл. | Взам. инв. № | Подпись и дата | Инв. № подл.

Изм.	Лист	№ докум.	Подп.	Дата
Разраб.		Омельчук		1976
Пров.		Олифир		
Н. контр.		Бычков		
Утв.		Шрагер		

11 00 00 00

Зашторивание окон зрительного зала

Лит.	Лист	Листов
РЧ	1	2

УНИИПГСС

Копировал

Формат 11

Формат	Зона	Поз	Обозначение	Наименование	Кол	Примечание
				Прочие изделия		
		6	Л-00-00	Лебедка ЛП-1	1	
		7		Блок 2-х ручьевой	1	Комплект лебедки ЛП-1
		8		Блок 1-но ручьевой	1	
		9		Кольцо		
				Ведущее	5	
		10		Прижим	14	
		11		Стяжка	3	
		12		Кольцо заневеса	50	
				Материалы		
		13		Проволока ф5-I		
				ГОСТ 3282-74	35	
		14		Канат 46-Г-В-Н-160		Комплект
				ГОСТ 3077-69		лебедки
				ℓ=50м	1	ЛП-1
		15		Лист 8×160×160	2	3.3 кг
				ГОСТ 19903-74		
				Ст 3 ГОСТ 19282-73		

Альбом VI | Типовой проект 264-12-155

Подпись и дата | Инв. № дубл. | Взам. инв. № | Подпись и дата | Инв. № подл.

Изм.	Лист	№ докум.	Подп.	Дата

11 00 00 00

Стр.	
2	105

Копировал Иванова

Формат 11

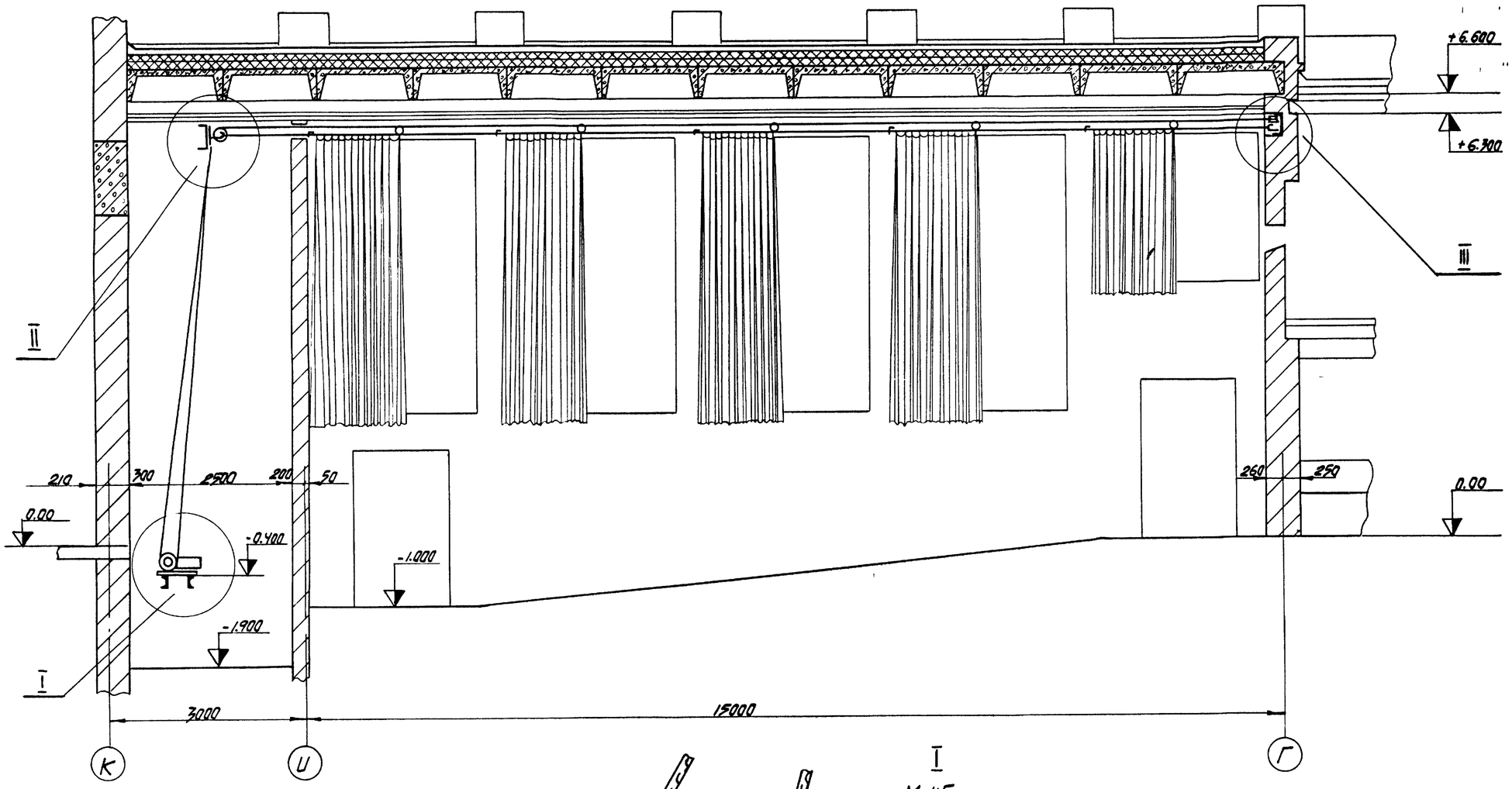

I
М 1:5

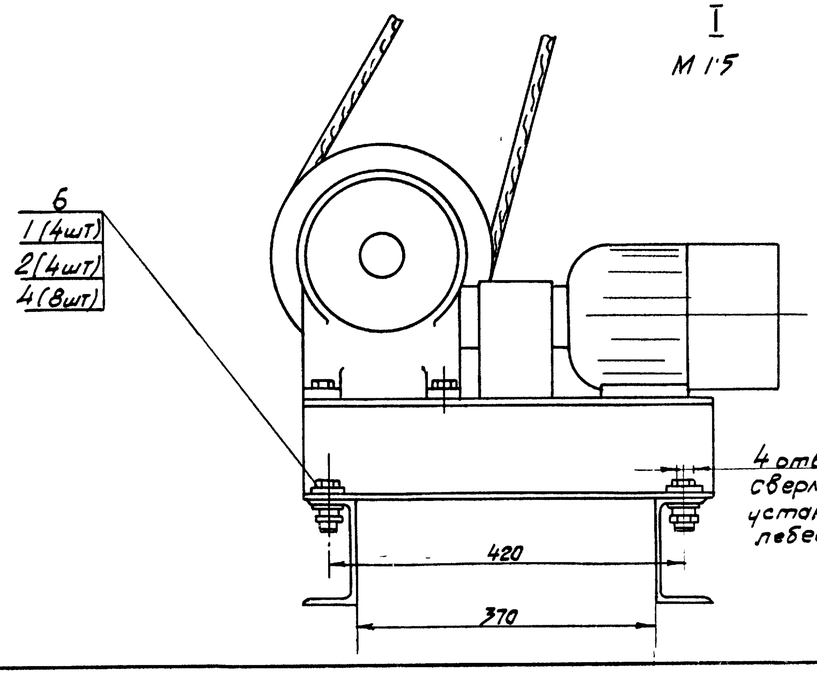

Неподвижный конец занавеса закрепить к проволоке поз 13 прижимом поз 10
Трос перед зачалкой растянуть под нагрузкой 150-200 кг

7019/VI

				11.00.00.00	
Изм.	Лист	N докум.	Подпись	Дата	Застворивание окон зрительного зала (сборочный чертеж)
Разраб.	Омельчук			1976	
Провер.	Олифир				
Т.контр.	Бычков				
Н.контр.	Олифир				
Утв.	Шрага				
Копир.	Эпельбаум				

Лит.	Масса	Масшт.
Р	Ч	1:50
Лист 1	Листов 2	

УНИИПГСС

Формат А2

Инв. № подл. | Подпись и дата | Взам. инв. № | Инв. № дубл. | Подпись и дата | Типовой проект 264-12-155 Альбом VI

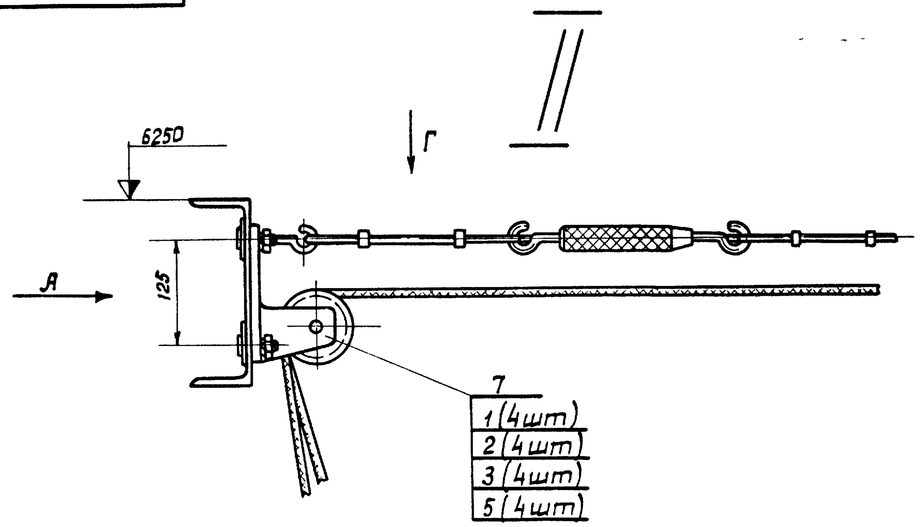

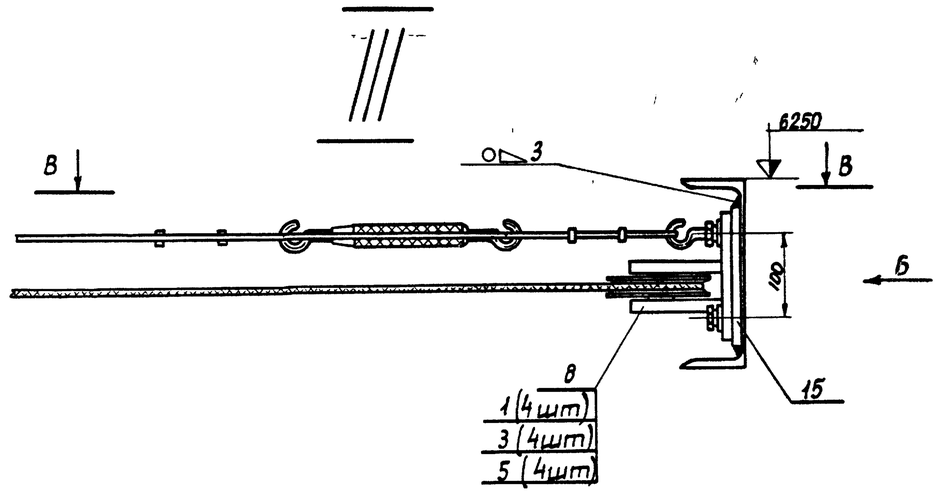

Вид Г

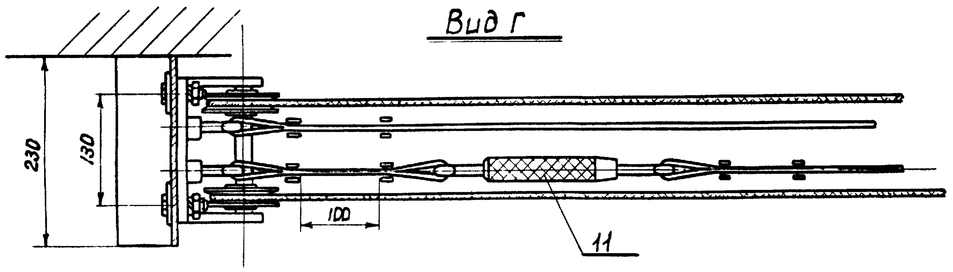

В-В

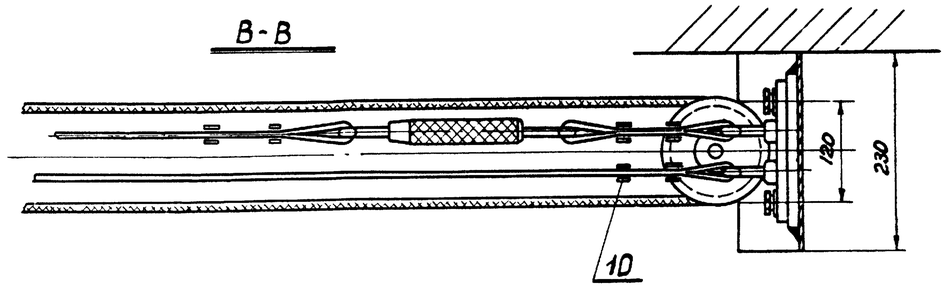

Вид А

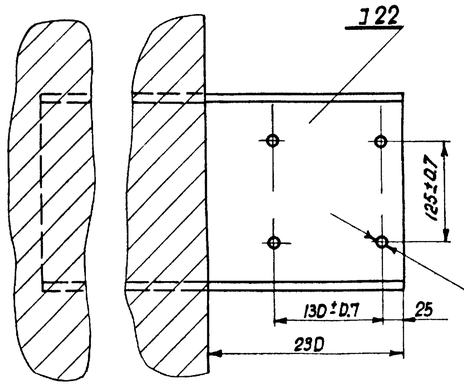

4 отв М10
Нарезать при установке блока

4 отв ф11
Сверлить при установке блока

Вид Б

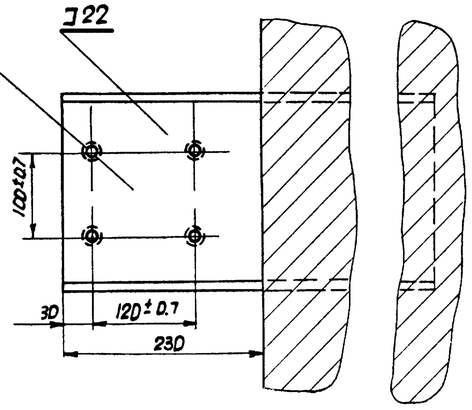

7019/17

				11 00 00 00	
Изм.	Лист	N докум.	Подп.	Дата	
Разраб.		Омельчук		1976	Установка блоков защторивания окон
Пробер		Олифиров			
Т. контр.		Быцков			
Н. контр.		Олифиров			
Утв.		Шрадер			

Лит	Масса	Масшт
Р	4	– 1:5
Лист 2	Листов 2	

УНИИПГСС

Копировала

Формат А2

Инв. N подл. | Подпись и дата | Взам. инв. N | Инв. N дубл. | Подпись и дата | Типовой проект 264-12-155 | Альбом VI

Инв. N подл.	Подпись и дата	Взам. инв. N	Инв. N дубл.	Подпись и дата	Типовой проект	Альбом
					264 12-155	VI

12 00 00 00

Схема привода софитного подъема

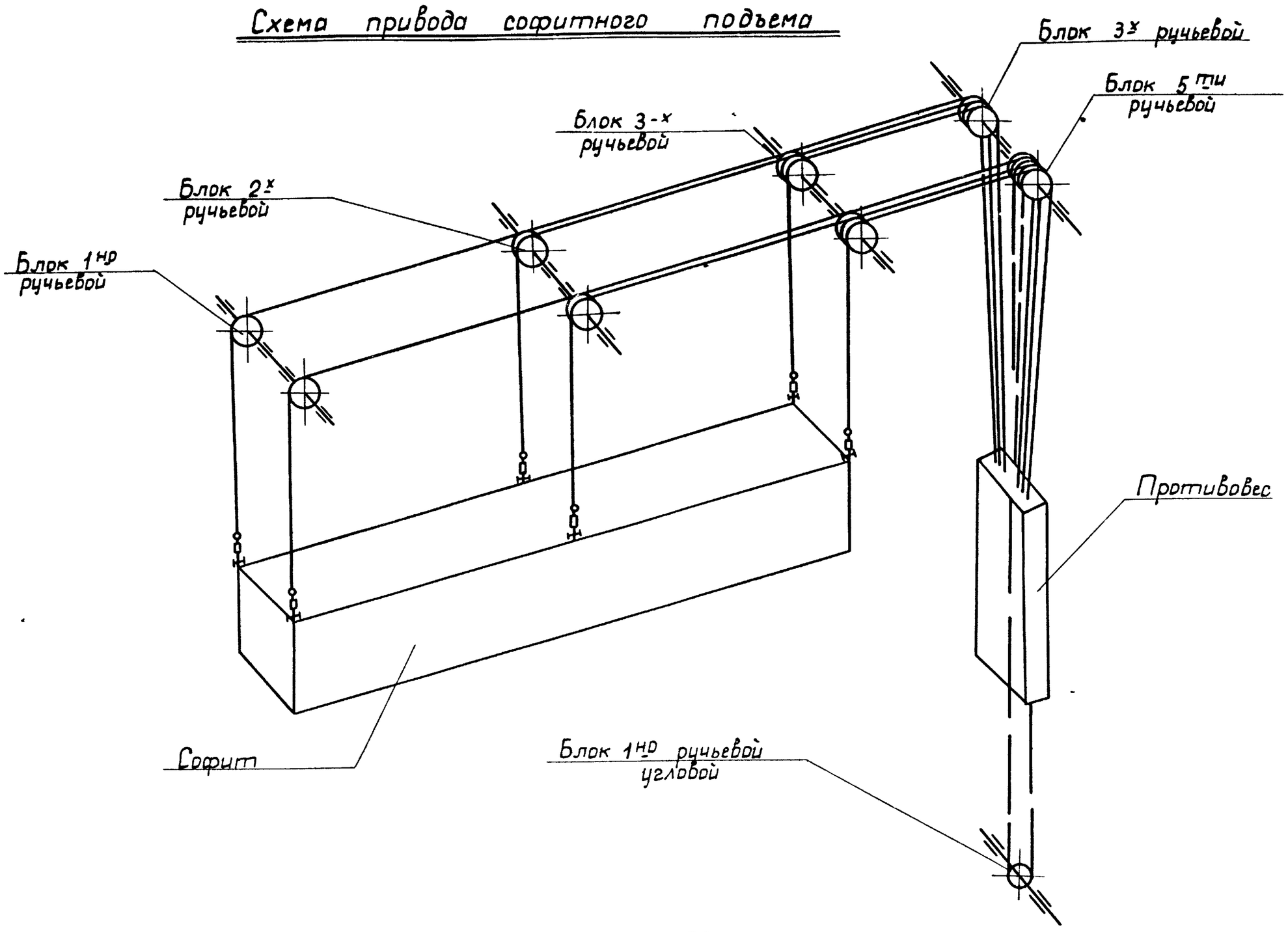

Схема привода декорационного подъема

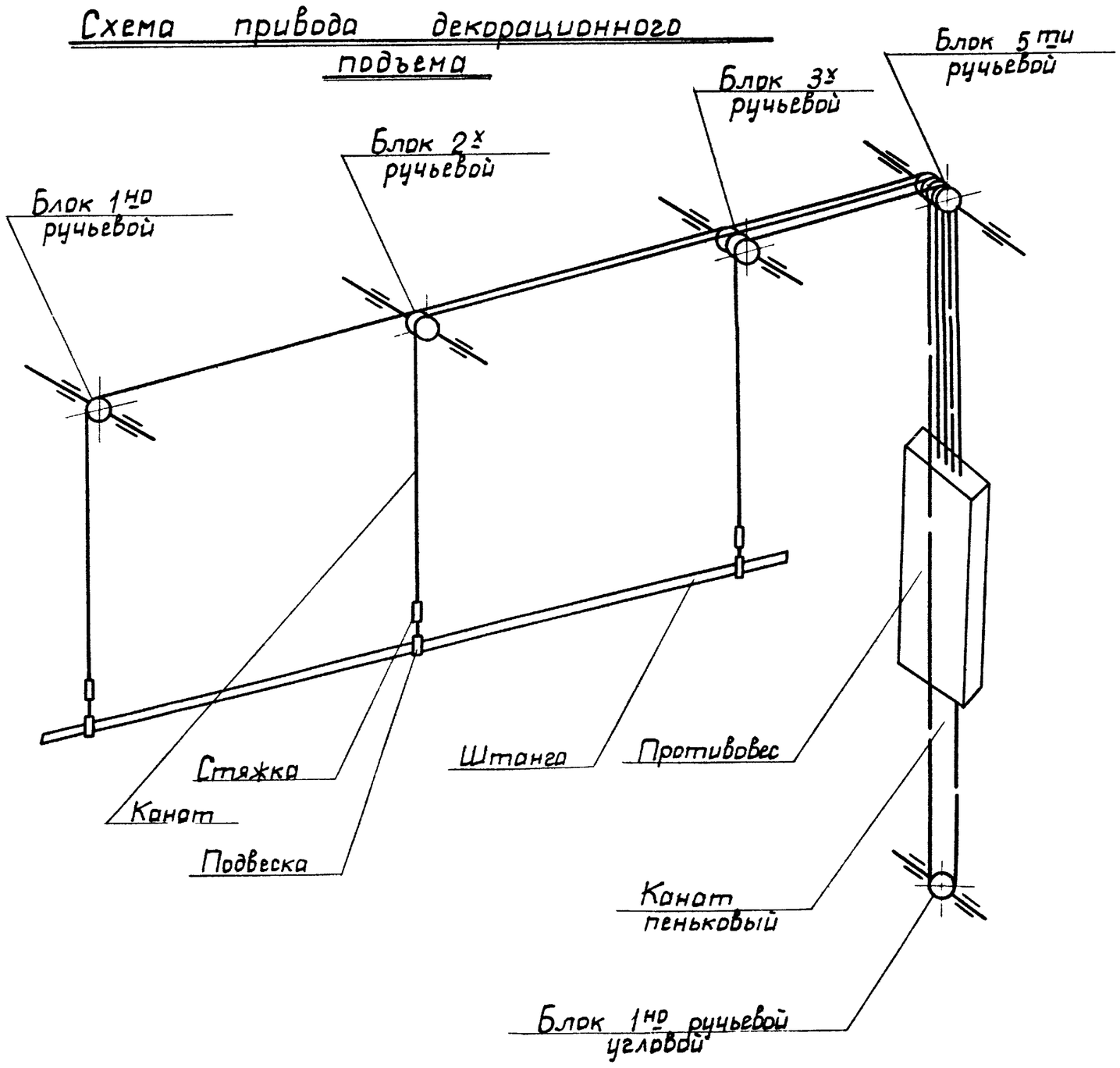

Изм.	Лист	N докум.	Подп.	Дата
Разраб.		Омельчук		1976
Провер.		Олифир		
Т. контр.		Бычков		
Н. контр.		Бычков		
Утв.		Шрага		

Копировала

Схемы запасовок канатов

12 00 00 00

Лит.	Масса	Масшт.
Р 4	—	—

Лист 1 | Листов 1

УНИИПТСС

Формат 82

7019/VI

108