ТИПОВОЙ ПРОЕКТ
264-12-155

СЕЛЬСКИЙ ДОМ КУЛЬТУРЫ СО ЗРИТЕЛЬНЫМ ЗАЛОМ НА 300 МЕСТ

СОСТАВ ПРОЕКТА

АЛЬБОМ	О	ЧЕРТЕЖИ НУЛЕВОГО ЦИКЛА РАБОТ
АЛЬБОМ	I	АРХИТЕКТУРНО-СТРОИТЕЛЬНЫЕ ЧЕРТЕЖИ
АЛЬБОМ	II	САНИТАРНО-ТЕХНИЧЕСКИЕ ЧЕРТЕЖИ
АЛЬБОМ	III	ЭЛЕКТРОТЕХНИЧЕСКИЕ ЧЕРТЕЖИ
АЛЬБОМ	IV	МОНТАЖНЫЕ УЗЛЫ И ДЕТАЛИ
АЛЬБОМ	V	ИЗДЕЛИЯ ЗАВОДСКОГО ИЗГОТОВЛЕНИЯ
АЛЬБОМ	VI	МЕХАНИЧЕСКОЕ ОБОРУДОВАНИЕ СЦЕНЫ
АЛЬБОМ	VII	СМЕТЫ
АЛЬБОМ	VIII	ЗАКАЗНЫЕ СПЕЦИФИКАЦИИ

АЛЬБОМ V
ИЗДЕЛИЯ ЗАВОДСКОГО ИЗГОТОВЛЕНИЯ

РАЗРАБОТАН
ИНСТИТУТОМ
УКРНИИПГРАЖДАНСЕЛЬСТРОЙ

УТВЕРЖДЕН И
ВВЕДЕН В ДЕЙСТВИЕ
ИНСТИТУТОМ
УКРНИИПГРАЖДАНСЕЛЬСТРОЙ
ПРИКАЗ №110 ОТ 16.V.1977г

К.Ф. ЦИТП Инв. N 7019/9

Наименование листов	NN листов	NN страниц альбома
Общая часть		
Обложка	1	1
Содержание альбома.	2	2
Деревянные изделия.		
Дверь Д-1. Узлы, сечения.	КД-1	3
Дверная ручка ДР-1.	КД-2	4
Ворота В-1. Спецификация материалов.	КД-3	5
Ворота В-2. Спецификация материалов.	КД-4	6
Ворота В-1 и В-2. Узлы «1"—«7."	КД-5	7
Щиты раздвижных перегородок ЩП-1, ЩП-2. Дверь Д-2.	КД-6	8
Дверь ИБС 28-12б.	КД-7	9
Дверь ИБС 28-18б.	КД-8	10
Блоки остекленных перегородок БОП-1, БОП-2, БОП-3. Вентиляционные решетки ВР-1 ÷ ВР-5. Съемные щиты Щб-1, Щб-2, Щб-3.	КД-9	11
Щиты кабин санузлов СД-2. Дверь СД-1. Сечения. Специфик.	КД-10	12
Дверные ручки ДР-2, ДР-2А, ДР-3, ДР-4 и ДР-5. Подоконная доска ИДО-1. Подоконный кронштейн КП-1. Дверца ревизии.	КД-11	13
Щиты Щ-1 и Щ-2.	КД-12	14
Деревянная лестница ЛД-1.	КД-13	15
Железобетонные изделия		
Колонна КНР-342-14-1.	КЖ-1	16
Колонна КСР-333-14-1.	КЖ-2	17
Колонна КВЛ-333-14-1.	КЖ-3	18
Брусковая усиленная перемычка БИ-30.	КЖ-4	19
Опорная подушка ОП5-5	КЖ-5	20
Плоская плита ПП 12-12 с отв. ф 700	КЖ-6	21

Наименование листов.	NN листов	NN страниц альбома
Бортовая балка ББ 19-2.	КЖ-7	22
Плита люка ЛП 8-6.	КЖ-8	23
Плита люка ЛП 11-6	КЖ-9	24
Кольцо К-1, крышка КР-1.	КЖ-10	25
Кольцо К-1, крышка КР-1. Арматурные издел.	КЖ-11	26
Парапетная плита ПП 10-5.	КЖ-12	27
Металлические изделия.		
Элементы ограждения ОЛН-1, ОЛН-2.	КМ-1	28
Элементы ограждения ОЛН-3, ОЛН-4.	КМ-2	29
Элементы ограждения ОБН-1. Ограждение балкона спортивного зала ОБС-2.	КМ-3	30
Жалюзийная решетка ИЖМ-1. Металлические изделия ИМ-7, ИМ-8.	КМ-4	31
Металлические изделия ИМ-1 ÷ ИМ-6, МСК-1.	КМ-5	32
Металлические изделия (закладные детали) М3-1 ÷ М3-4.	КМ-6	33
Рамы ворот МР-1, МР-2.	КМ-7	34
Шпингалет верхний ШВ-А. Шпингалет нижний ШН-А. Щеколда шалевая ЩФ-А.	КМ-8	35
Анкера МС-1 ÷ МС-7, МА-1 ÷ МА-3, ММ-9.	КМ-9	36
Анкера МСП-1 ÷ МСП-3,	КМ-10	37
Сетки С-01 ÷ С-04.	КМ-11	38
Каркасы К-1, К-2, сетки КС-1 КС-2.	КМ-12	39
Сетки С-1 ÷ С-7.	КМ-13	40
Решетчатые двери РД 15-22	КМ-14	41
Ограждения ОЛВ-1, ОЛВ-2.	КМ-15	42
Ограждения ИМОК-1, ИМОК-2, ИМОК-3.	КМ-16	43
Стойка сидения бара.	КМ-17	44
Стремянка МС 17. Лестничный марш МВ 15.	КМ-18	45
Опора ОТ для крепления радиостойки	КМ-19	46
Опора ОТ-1 для крепления телеантенны	КМ-20	47

Согласовано:
Госгражданстрой
Укрпроектстальконструкция
Укрпромстройпроект

Рук. гр. арх	Якуратовская	Рук. отдела	Бремин
Рук. гр. инж	Захарченко	Гл. арх. отд	Шпинадель
Разработал	Тихелес	Гл. арх. пр	Шитинбер
Проверил	Якуратовская		Нестеров
Контрол.	Яровая		

1976	Сельский дом культуры со зрительным залом на 300 мест.	Содержание альбома.	Типовой проект 264-12-155	Альбом V	Лист 2

Инв. N 7019/1

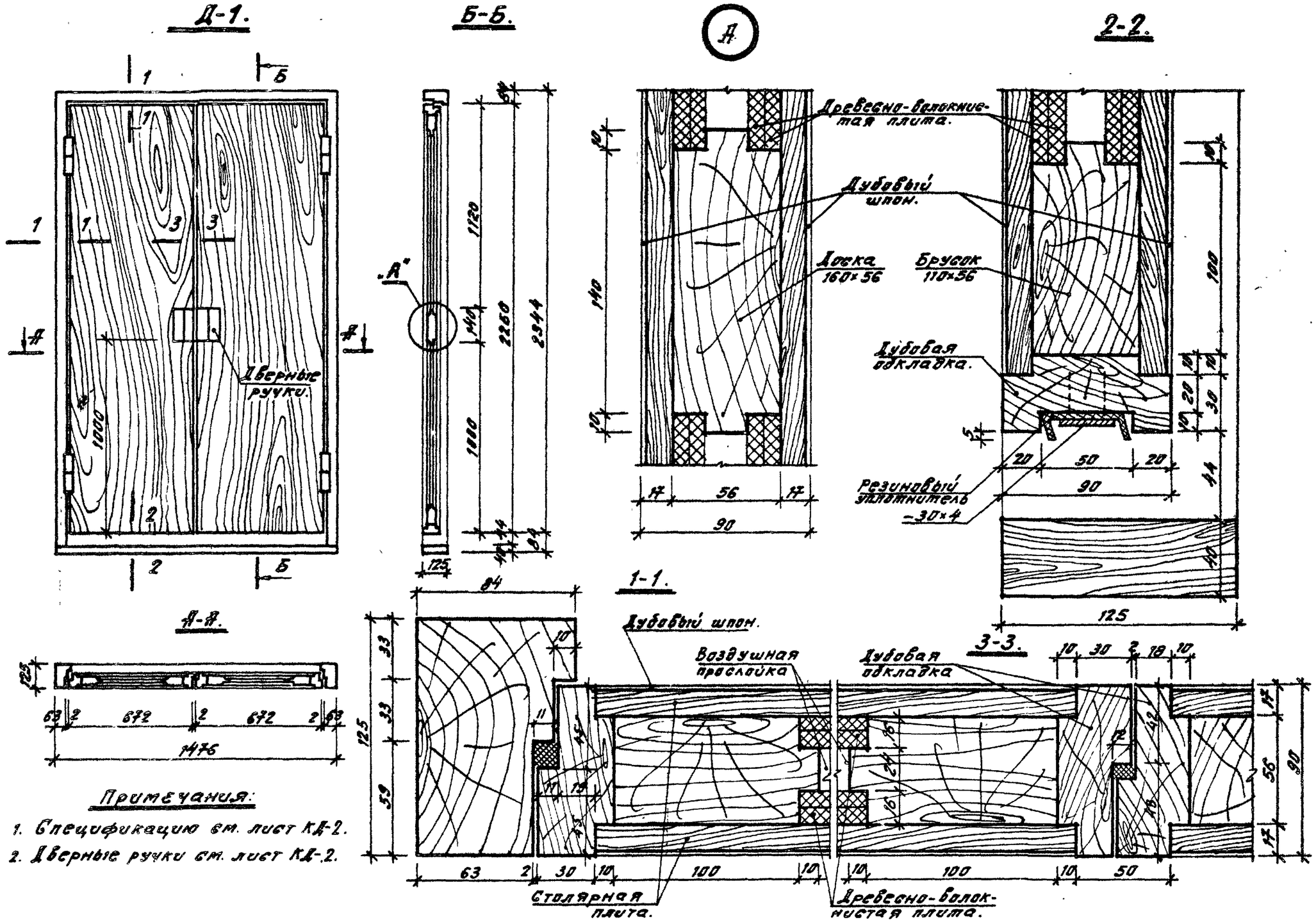

Примечания:

1. Спецификацию см. лист КД-2.
2. Дверные ручки см. лист КД-2.

Согласовано:

Рук. гр. арх.		Бухратовская	
Рук. гр. инж.		Загарченко	
Разработал		Бородавкин	
Проверил		Бухратовская	
Контролер		Яровая	
Гл. спец.		Шпейнберг	
Гл. арх.		Нестеров	
Рук. отдела			
Гл. арх. пр.			

Укр НИИП-гражданстельстроя

1976	Сельский дом культуры со зрительным залом на 300 мест.	Дверь Д-1. Узлы, сечения.	Типовой проект 264-12-155	Альбом V

N 7019/V

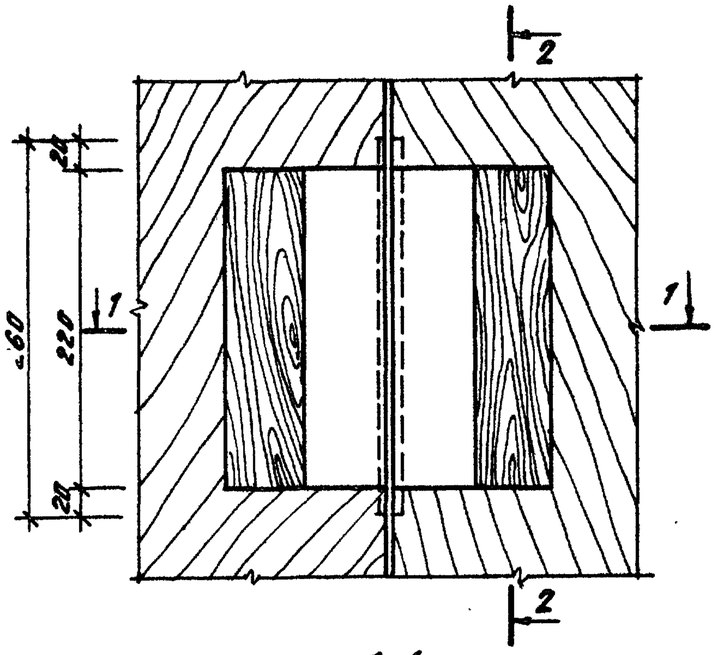

2-2.

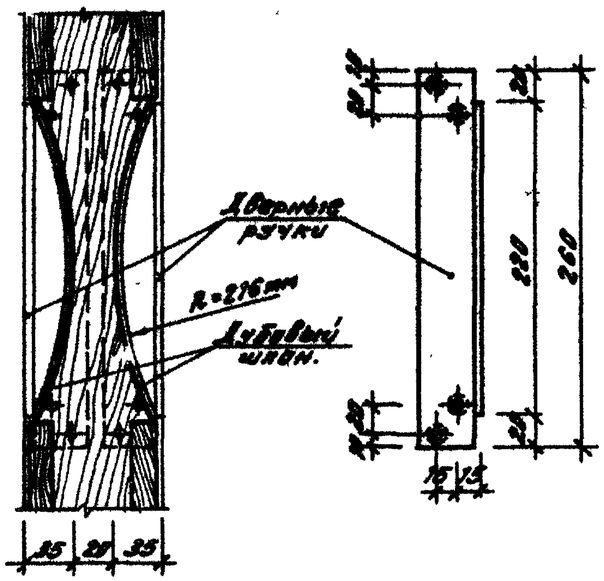

1-1.

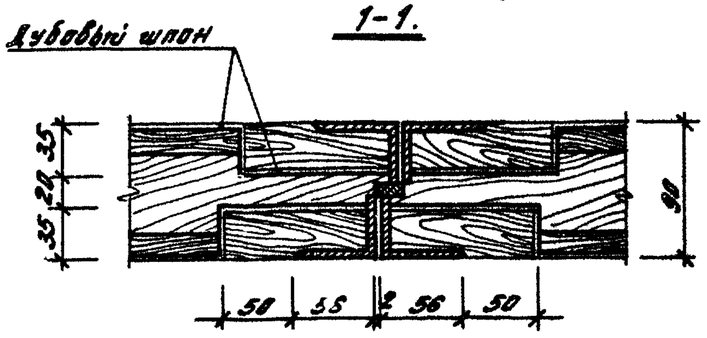

Уголок разталкивать.

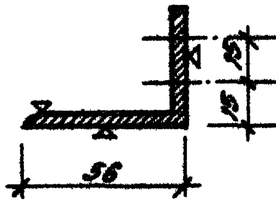

Уголок сталкивать.

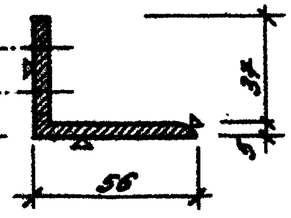

Спецификация на 1 изделие Д-1

Древесина коробки	м³	0,076
Древесина обкладки	м³	0,025
Древесина каркаса	м³	0,074
Столярная плита δ=16	м²	8,848
Дубовый шпон	м²	5,040
Древесно-волокнистые плиты ГОСТ 4598-74	м²	2,900
Петли ВНЦ-130 ГОСТ 5088-72.	шт.	4
Шпингалеты ШВ ГОСТ 5090-73.	шт.	2
Остановы дверные ГОСТ 5091-72	шт.	2
Амортизатор из губчатой резины.	шт.	4
Замок ЗВЦ ГОСТ 5089-73	шт.	1

Примечания:

1. Настоящий лист рассматривать совместно с листами КД-1 и СД-29, СД-30 (Альбом V)
2. Поверхности, отмеченные знаком ▽, тромировать.
3. Полки дверных ручек разталкивать и сталкивать.

Согласовано:

Рук. гр. арх	Скуратовская	
Рук. гр. инж	Захарченко	
Разработал	Бородавка	
Проверил	Скуратовская	
Утвердил	Яровая	
Еремин		
Шпейнберг		
Нестеров		
Рук. отдела		
Гл. арх. отд.		
Гл. арх. пр.		

Укр НИИ Гражданпромстройпроект

N7019/V

1976	Сельский дом культуры со зрительным залом на 300 мест.	Дверная ручка ДР-1.	Типовой проект 264-12-155	Альбом V	Лист КД-2

Ворота В-1.

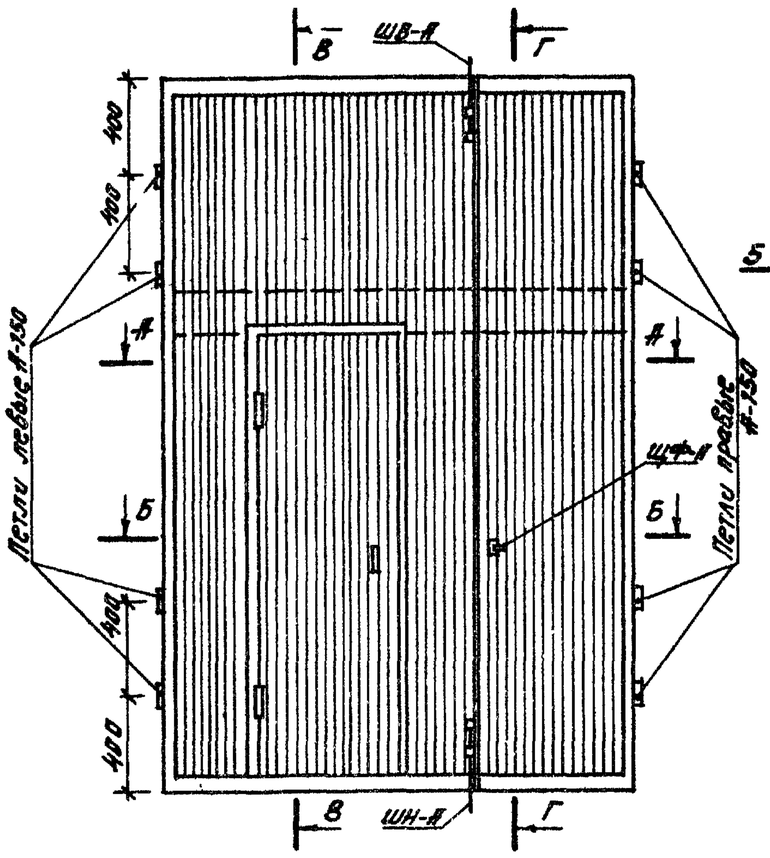

В-В.

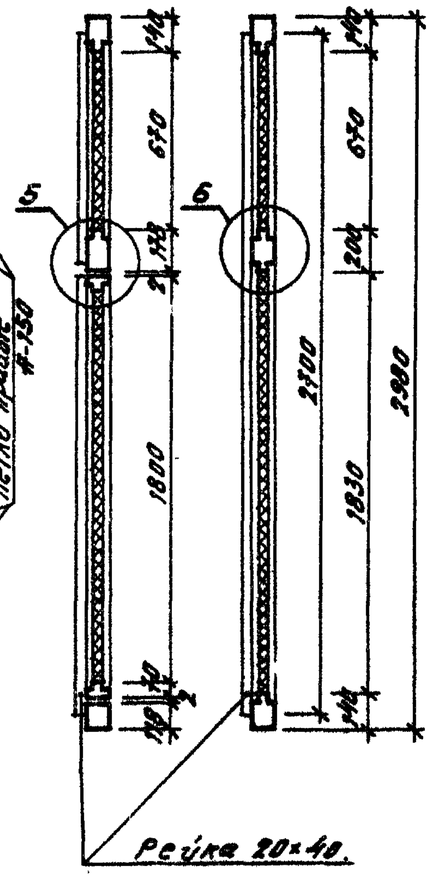

Г-Г.

А-А

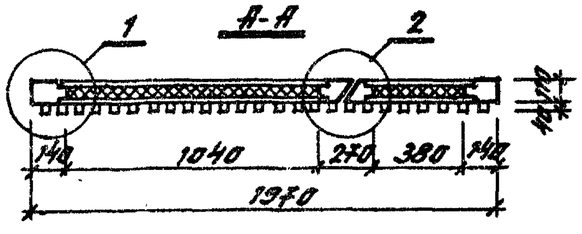

Б-Б.

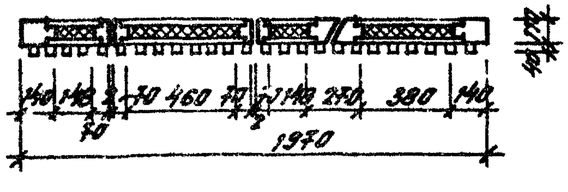

Спецификация материалов.

Наимн. изд.	№№ п/п	ГОСТ или лист пр-ти	Наименование	Ед. изм.	К-во	Вес, кг. Един.	Вес, кг. Общий
Ворота В-1.	1	8075-56*	Сталь кровельная δ=0.4	м²	5.9	3.17	18.70
	2	2850-58*	Асбестовый картон δ=5	м³	0.03	900	27.00
	3	—	Обвязочн. брусок 140×110 70×110	-и-	0.24 0.064	—	—
	4	—	Средние брусья 200×110	-и-	0.040	—	—
	5	—	Доски h=20	-и-	0.08	—	—
	6	103-57*	Планка металлическая 50×4	п.м	2.7	1.57	4.23
	7	5088-72	Петли правые А-150	шт.	4	—	—
	8	5088-72	Петли левые А-150	-и-	4	—	—
	9	1145-70*	Шурупы 5×70	-и-	100	—	—
	10	—	Шпингалет верхний ШВ-А	-и-	1	—	2.70
	11	—	Шпингалет нижний ШН-А	-и-	1	—	3.20
	12	—	Щеколда фалевая ЩФ-А	-и-	1	—	—
	13	—	Пеньковый канат ф16	п.м	8.0	—	—
	14	—	Столярная плита δ=20	м²	4.00	—	—
	15	4640-66	Минеральная вата	м³	0.30	150	4.50
	16	—	Рейки 20×40	п.м	135	—	—

Примечания:

1. Древесина - сосна с влажностью не более 23%.
2. Узлы см. лист КД-5.
3. К петлям А-150 ГОСТ 5088-72 прибарить пластинки 40×150×3 для правых - с правой стороны, для левых - с левой стороны (см. лист КМ-8)
4. Кровельную сталь пролифить с двух сторон.

Согласовано

Рук. гр.		Гл. инж. пр.	Шерешевский
Рук. гр. инж.		Гл. спец.	Шестеров
Разработал	Бородавко	Рук. отдела	
Проверил	Шефер	Гл. арх. отд.	
Контролёр	Яробая	Гл. арх. пр.	

Гипрокомунсельстрой

N 7019/V

1976	Сельский дом культуры со зрительным залом на 300 мест.	Ворота В-1. Спецификация материалов.	Типовой проект 264-12-155	Альбом V	Лист КД-3

Ворота В-2.

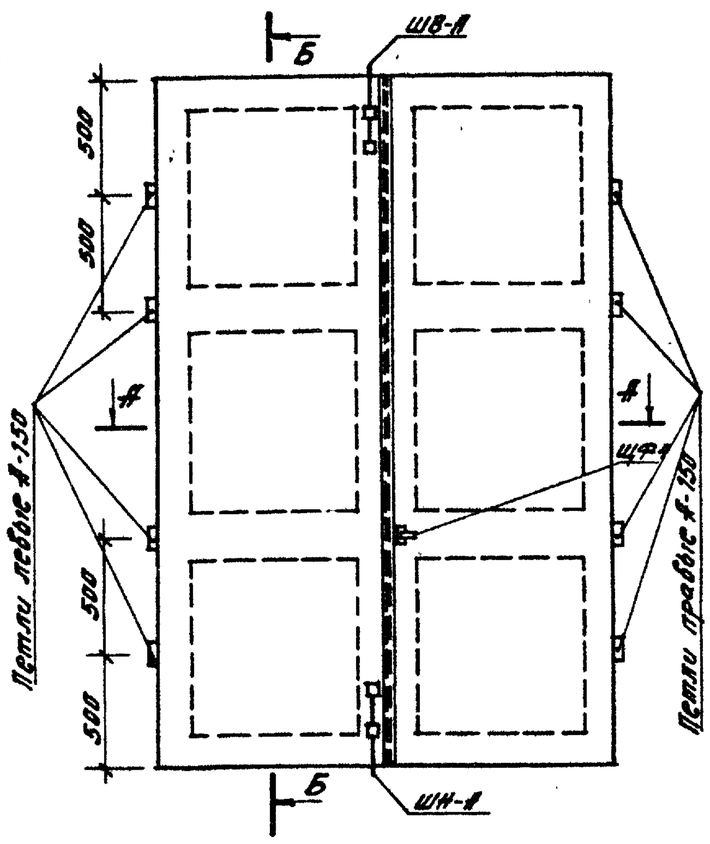

Б-Б.

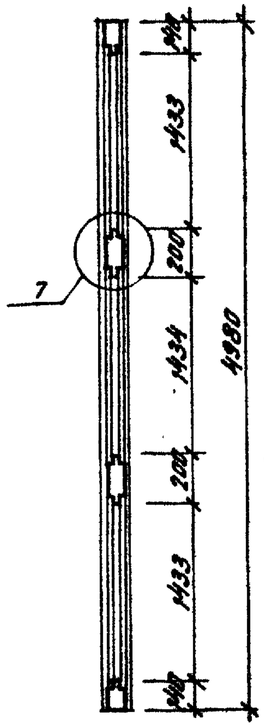

А-А

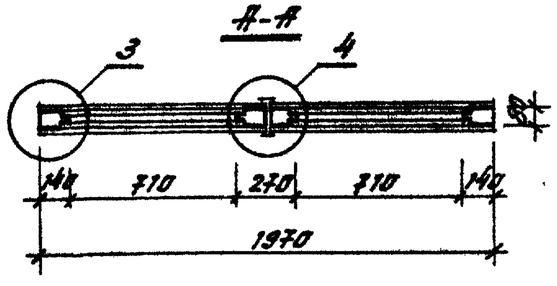

Спецификация материалов.

Наим. изд.	N п/п	ГОСТ или ТУ, УСТ пр-ма	Наименование	Ед. изм.	К-во	Вес, кг. Единицы	Вес, кг. Общ.
Ворота В-2	1	8075-56*	Сталь кровельная δ=0.4	м²	19.6	3.17	62.1
	2	2850-58*	Асбестовый картон δ=5	м³	0.09	900	88.2
	3	—	Доски h=20	-"-	0.27	—	—
	4	—	Обвязочный брус 140×80	-"-	0.27	—	—
	5	—	Средние брусья 200×80	-"-	0.06	—	—
	6	103-57*	Планка металлическ. 50×4	п.м	10.0	1.57	15.7
	7	5088-72	Петли правые А-150	шт.	4	—	—
	8	5088-72	Петли левые А-150	-"-	4	—	—
	9	1145-70*	Шурупы 5×70	-"-	100	—	—
	10	л. КМ-8	Шпингалет верхний ШВ-А	-"-	1	—	—
	11	л. КМ-8	Шпингалет нижний ШН-А	-"-	1	—	—
	12	л. КМ-8	Щеколда фалевая ЩФ-А	шт.	1	—	—

Примечания:

1. Древесина - сосна с влажностью не более 23%.
2. Узлы см. лист КД-5.
3. К петлям А-150 ГОСТ 5088-72 приварить пластинки 40×150×3, для правых - с правой стороны, для левых - с левой стороны (см. лист КМ-8).
4. Кровельную сталь проолифить с двух сторон.

Согласовано:

Рук. гр. арх.	Кнратовская	
Рук. гр. инж.	Сазарченко	
Разработал	Борейко	
Проверил	Кнратовская	
Утвердил	Ярова	
Гл. инженер	Нестеров	
Гл. арх. ТО		
Гл. арх. пр.		
Рук. отдела		

УкрНИИП граждансельстрой

1970	Сельский дом культуры со зрительным залом на 300 мест.	Ворота В-2. Спецификация материалов.	Типовой проект 264-12-155	Альбом V	Лист КД-4

N 7019 IV

1

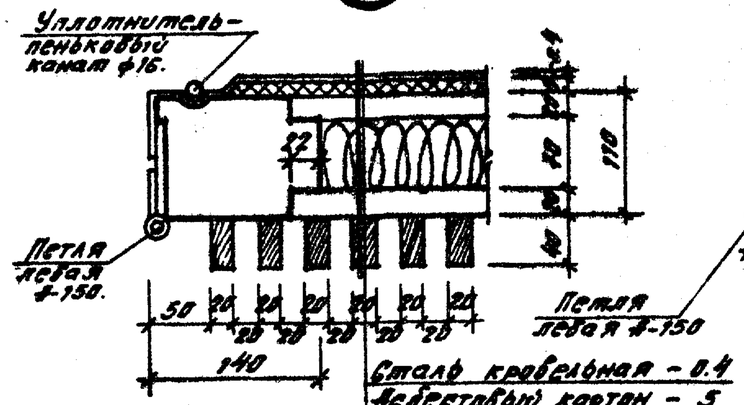

Сталь кровельная - 0.4
Асбестовый картон - 5
Доски под ∠45° - 20
Минеральная вата - 70
Столярная плита - 20
Рейки 20×40 - 40

3

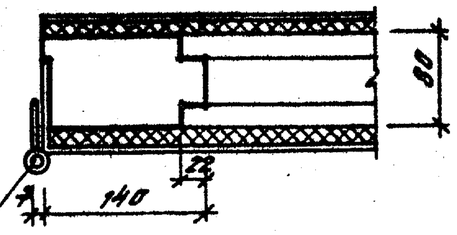

2

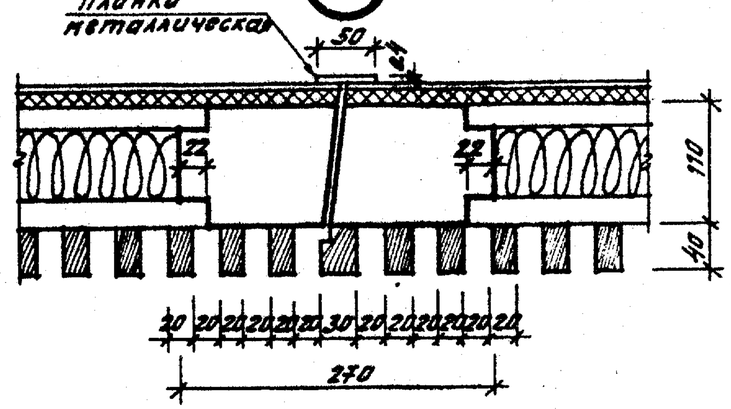

4

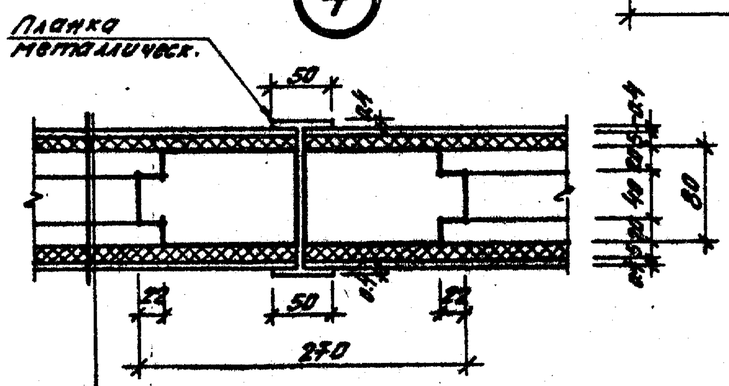

Сталь кровельная - 0.4
Асбестовый картон - 5
Доски под ∠45° - 20
Воздушная прослойка - 40
Доски под ∠45° - 20
Асбестовый картон - 5
Сталь кровельная - 0.4

7

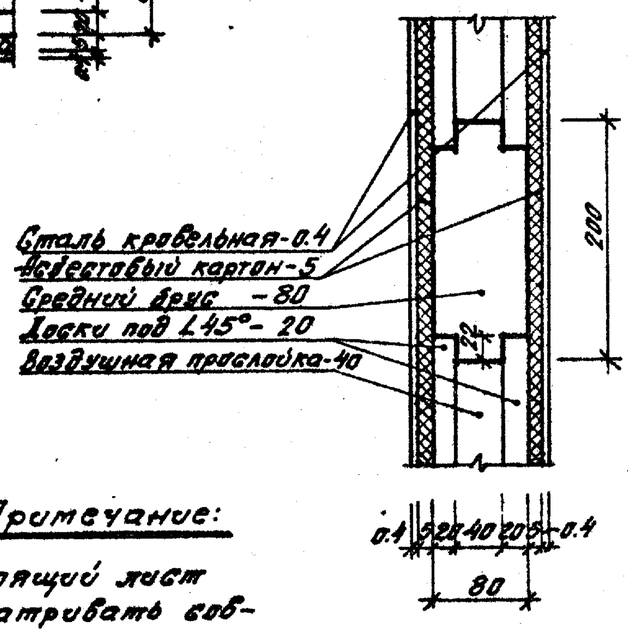

5

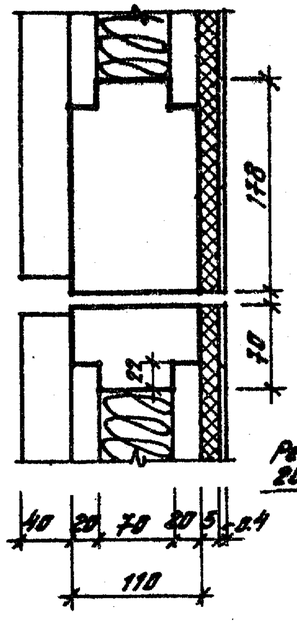

6

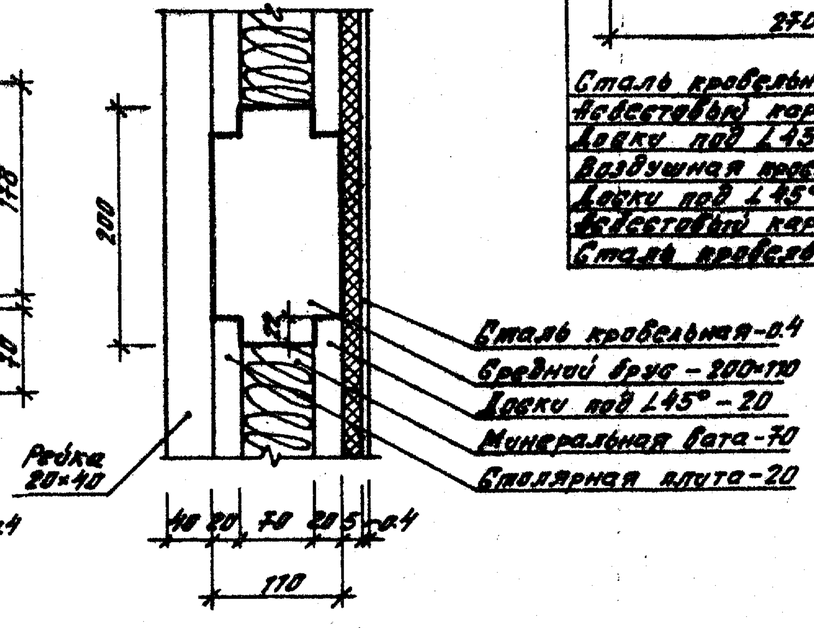

Примечание:

1. Настоящий лист рассматривать совместно с листами КД-3, КД-4.

Согласовано:

Рук. гр. арх.		Гр.	Суратов
Рук. гр. инж.	Еремин	Зав. отд.	Бородько
Разработал	Шестаков	Гл. инж. проекта	Суратов
Проверил	Нестеров	Гл. арх. проекта	Яровая
Контролировал			

Укрпроектстальконструкция

1976	Сельский дом культуры со зрительным залом на 300 мест.	Ворота В-1, В-2. Узлы „1"—„7".	Типовой проект 264-12-155	Альбом V	Лист КД-5

N 7019/V

Щиты ЩП-1 и ЩП-2.

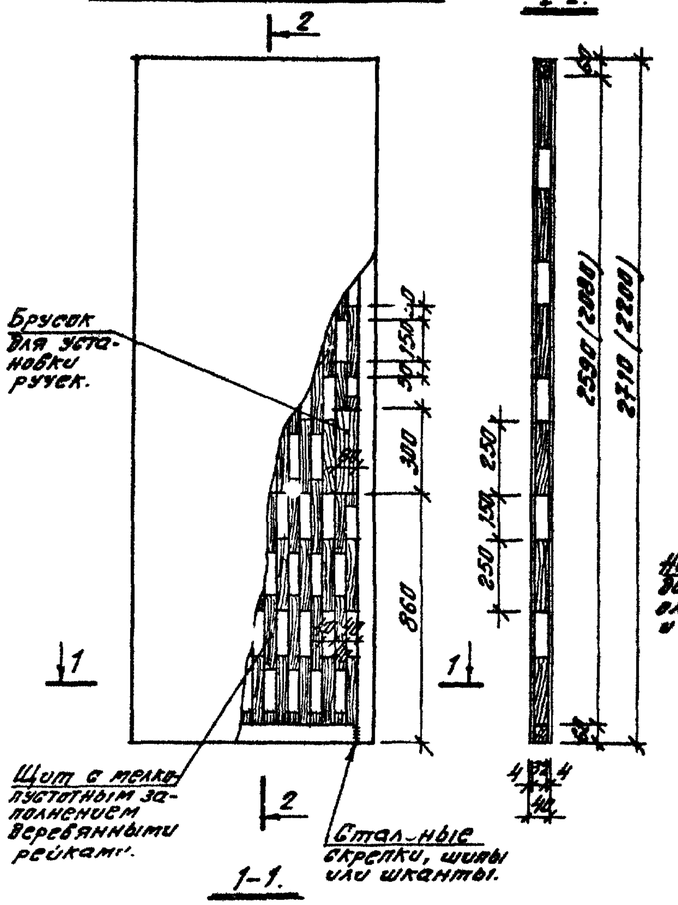

1-1.

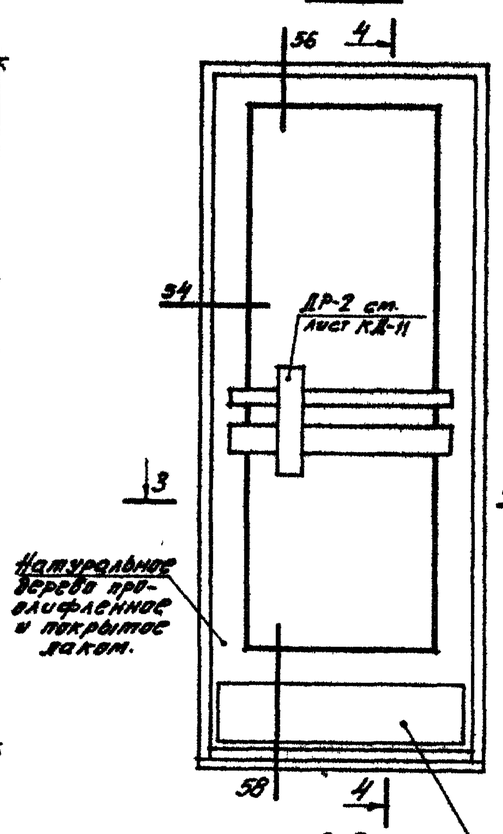

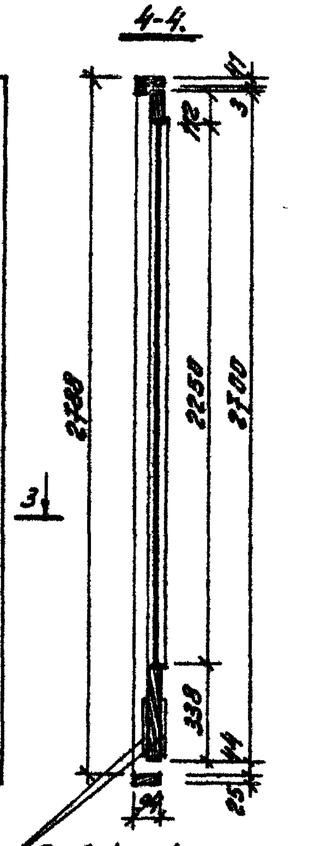

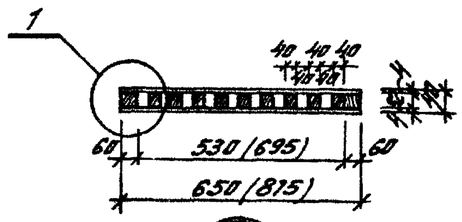

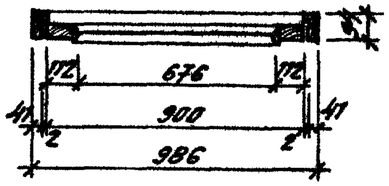

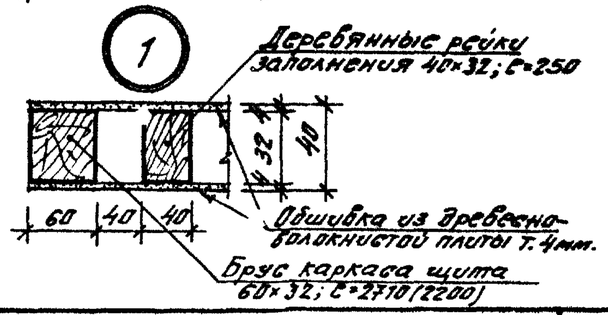

Спецификация на 1 изделие.

Наименование	Ед. изм.	Щиты ЩП-1	Щиты ЩП-2	Д-2
Древесина коробки	м³	—	—	0.040
Древесина полотна	м³	0.1439	0.1630	0.058
Стекло оконное ГОСТ 111-65 1875×700×5 мм	м²	—	—	1.312
Петли ПНЦ 130 ГОСТ 5088-72	шт	—	—	3
Защелка 38Р ГОСТ 5089-73*	-и-	—	—	1
Замок 38Ц ГОСТ 5089-73*	-и-	—	—	1
Ручка (см. данный проект).	шт.	—	—	2
Остановъ дверной ГОСТ 5091-72	-и-	—	—	1
Отбойный лист из цветного металла	м²	—	—	0.35
Амортизатор из губчатой резины	шт.	—	—	3
Пружина ПСП ГОСТ 5091-72	-и-	—	—	1
Древесно-волокнистая плита т. 4 мм.	м²	3.523	3.919	

Примечания:

1. Приборы на чертежах щитов ЩП-1, ЩП-2 и Д-2 условно не показаны.
2. Ручки для щитов раздвижных перегородок см. лист КД-2, Альбом V.
3. Сечения 54, 56 и 58 см. серия 1.135-1, альбом I, лист 112.
4. В скобках даны размеры для щита ЩП-2.

Согласовано:

Рук. гр. арх.	Скуратовский		
Разработал	Знаменко		
Проверил	Скуратовский		
Копировал			
Рук. отдела	Ефремин		
Гл. арх. отд.	Штейнберг		
Гл. арх. пр.	Нестеров		

Яровая

УкрНИИПграждансельстрой

1976	Сельский дом культуры со зрительным залом на 300 мест.	Щиты раздвижных перегородок ЩП-1 и ЩП-2. Дверь Д-2.	Типовой проект 264-12-155	Альбом V	Лист КД-6

N 7019 IV

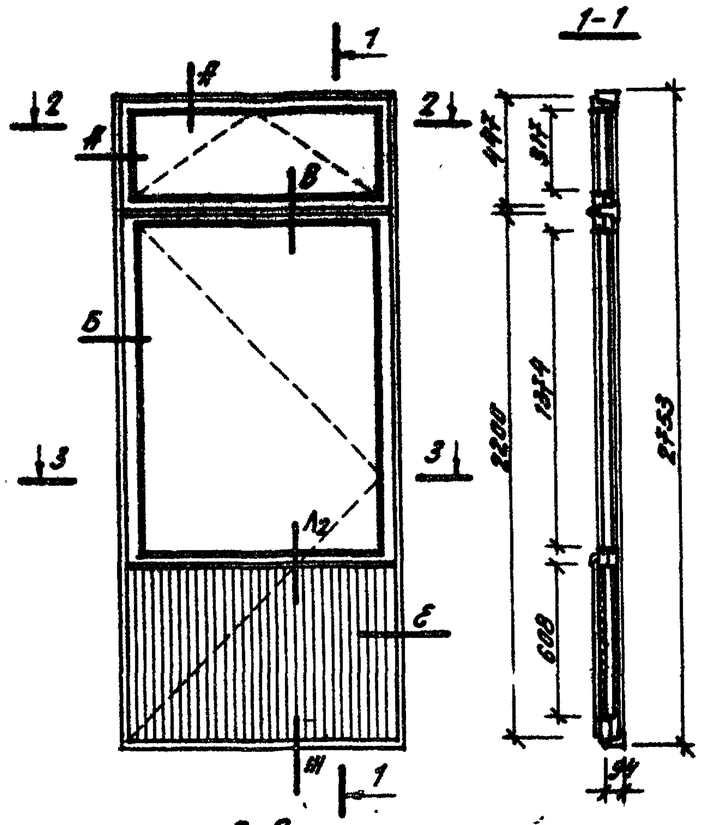

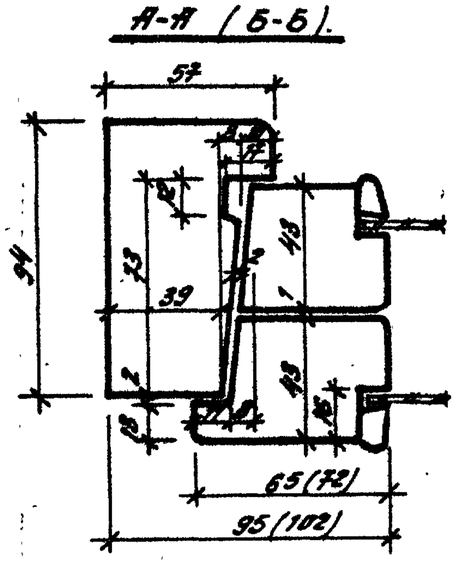

Спецификация
на одно изделие ИБС 28-12В.

Древесина коробки	м³	0.049
Древесина полотна	м³	0.074
Древесно-волокнистая плита изоляционная.	м²	0.574
Твердая древесно-волокнистая плита	м²	0.148
Петли оконные бволотные Б 100 ГОСТ 5088-72	шт.	3
Петли оконные разъемные Б 75 ГОСТ 5088-72	шт.	3
Ручка оконная скоба	шт.	2
Дверной шпингалет	шт.	2
Стяжки винтовые М8-60 ГОСТ 5090-73	шт.	6
Завертки оконные врезные Г или ГК ГОСТ 5090-73	шт.	3
Оконное стекло по ГОСТ 111-65* т. 4мм		
940×1390	шт.	4
955×330	шт.	4

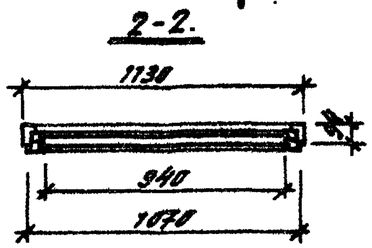

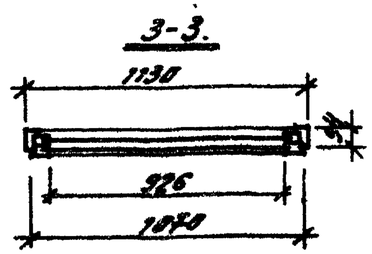

Примечания:

1. Сечения В, Е и Ж см. на листе КД-8.
2. Сечение $А_2$ см. ГОСТ 11214-65*, лист 14.
3. Расход древесины определен по черновым заготовкам.
4. Изготовление, приемку, хранение и транспортирование изделия производить по ГОСТ 475-70.*

Согласовано

Рук. гр. арх.	Сидоренко	
Разработал	Никифоров	
Проверил	Сидоренко	Ярославцев
Контролер		Ярославцев
Рук. отдела	Еремин	
Ст. арх. отд.	Штейнберг	
Гл. арх. пр.	Шестеров	

Укр НИИП-гражданпроект

N 7019/V

1976	Сельский дом культуры со зрительным залом на 300 мест.	Дверь ИБС 28-12В.	Типовой проект 264-12-155	Альбом V	Лист КД-7

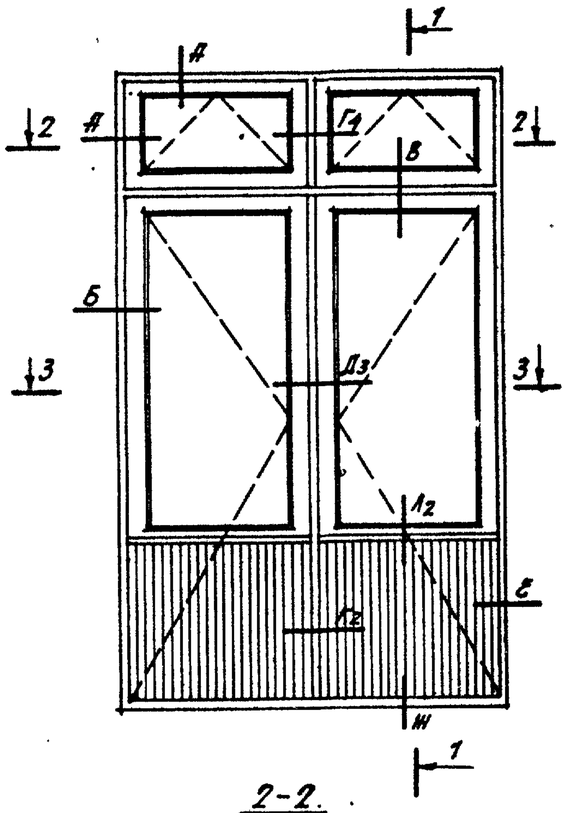

1-1.

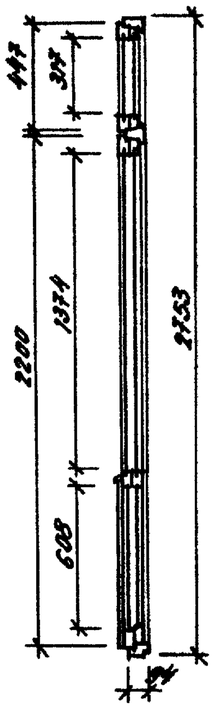

В-В.

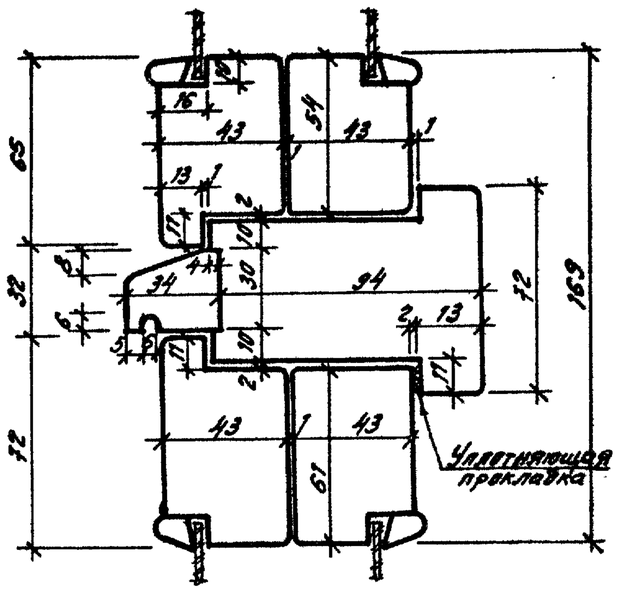

Е-Е.

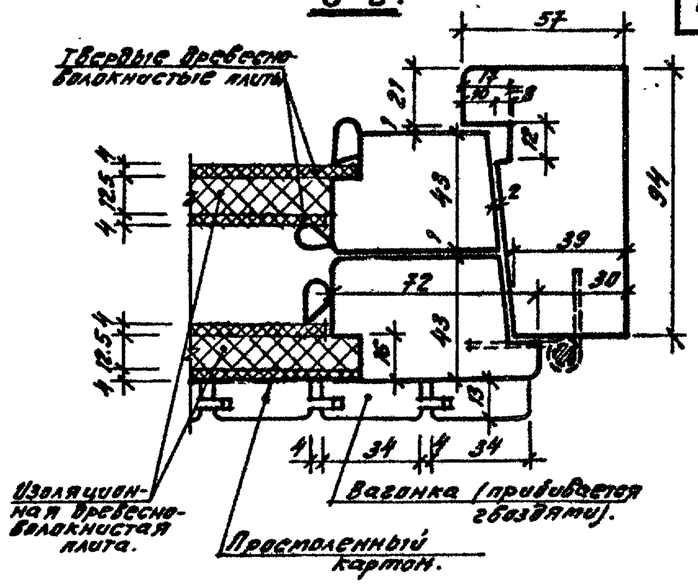

Ж-Ж.

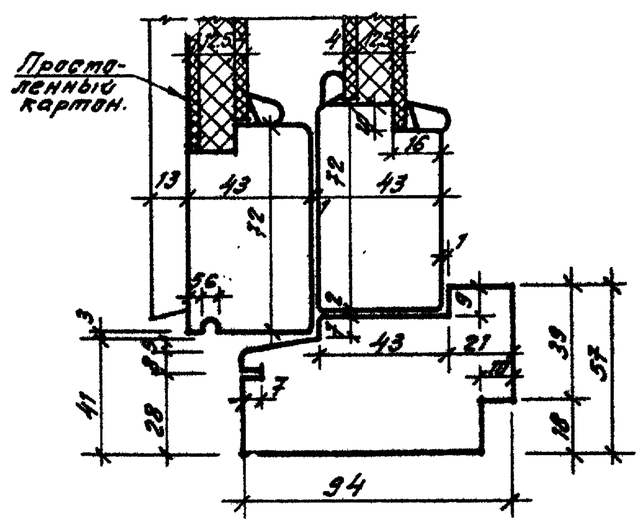

2-2.

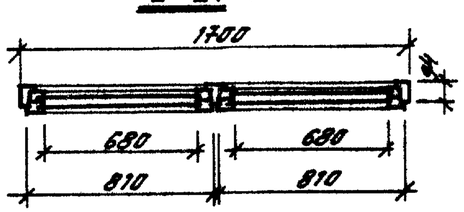

3-3.

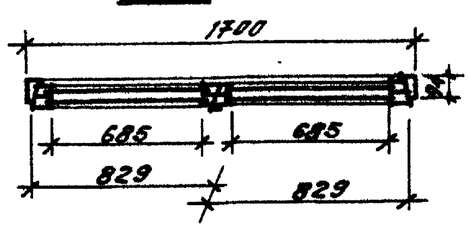

Спецификация на 1 изделие ИБС 28-188.

Древесина коробки	$м^3$	0.075
Древесина полотна	$м^3$	0.125
Древесно-волокнистая плита изоляционная.	$м^2$	1.620
Твердая древесно-волокнистая плита.	$м^2$	0.810
Петли оконные вкладные Б 100, ГОСТ 5088-72	шт.	6
Петли оконные разъемные Б 75, ГОСТ 5088-72	шт.	6
Ручка оконная скоба	шт.	2
Дверной шпингалет	шт.	2
Стяжки винтовые М8-68, ГОСТ 5090-73.	шт.	12
Завертки оконные врезные Гили ГК, ГОСТ 5090-73.	шт.	3
Оконное стекло по ГОСТ 111-65*, толщ. 4 мм 788×1390	шт.	4
788×390	шт.	4
695×1390	шт.	4
695×390	шт.	4

Примечания: 1. Настоящий лист рассматривать совместно с листом КД-7.
2. Сечения А и Б см. лист КД-7
3. Сечения Г4, Д3, К2, Л2 см. ГОСТ 11214-65* листы 12-14.
4. Расход древесины определен по черновым заготовкам.
5. Изготовление, приемку, хранение и транспортирование изделия производить по ГОСТ 475-70*.

N7019/V

1976	Сельский дом культуры со зрительным залом на 300 мест.	Дверь ИБС 28-188.	Типовой проект 264-12-155	Альбом V	Лист КД-8

Согласовано:

Рук. гр. арх.	Шкурат	Шкурат
Разработал	Эйнелес	Эйнелес
Проверил	Шкурат	Шкурат
Контрольл	Яровая	Яровая
Рук. отдела	Ефремин	Ефремин
Гл. арх. отд.	Шнейдер	Шнейдер
Гл. арх. пр.	Нестеров	Нестеров

Укр НИИП-гражданстельстройпроект

БОП-1 и БОП-3.

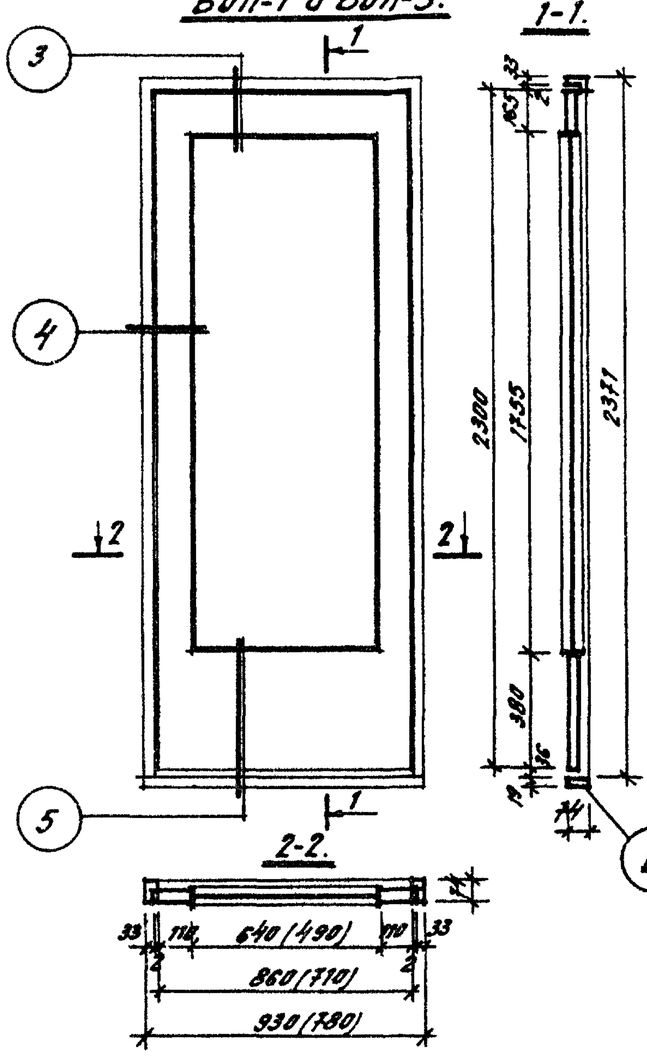

БОП-2.

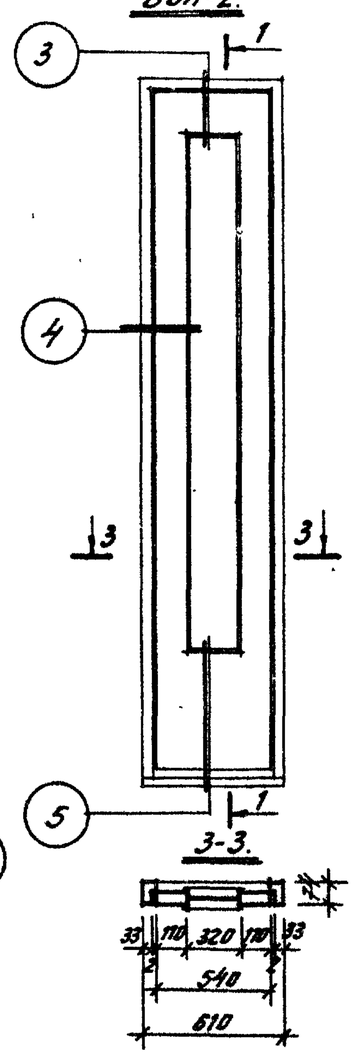

Вентиляционные решетки ВР-1 ÷ ВР-5.

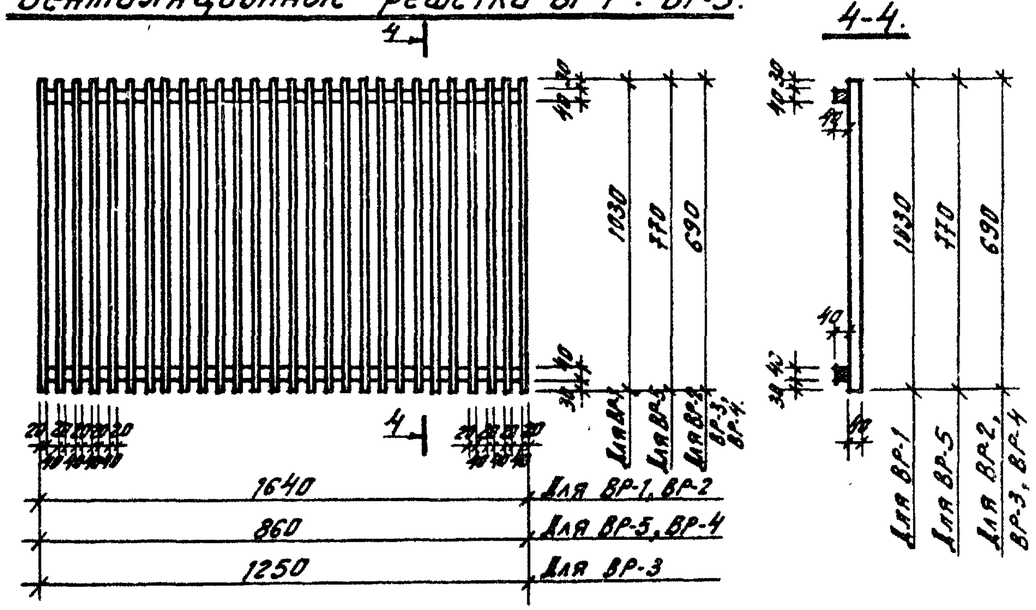

Съемные щиты ЩС-1, ЩС-2, ЩС-3.

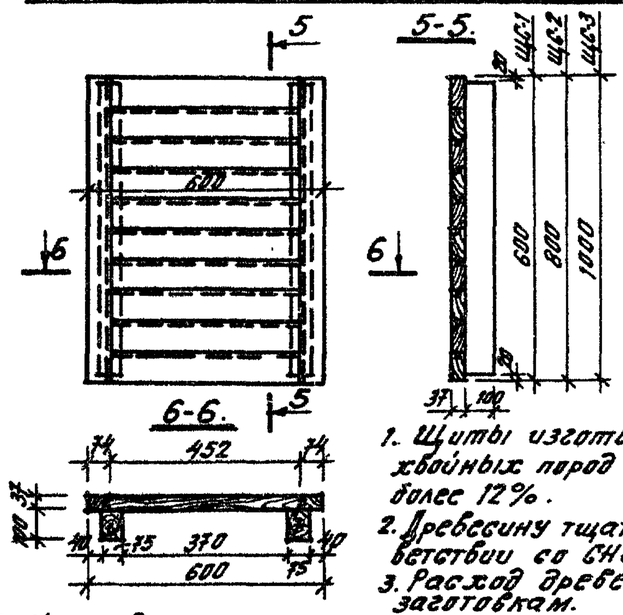

Спецификация на 1 изделие (на щиты).

Марка	Объем древесины м³
ЩС-1	0.0217
ЩС-2	0.0292
ЩС-3	0.0366

Спецификация на 1 изделие.

		БОП-1	БОП-2	БОП-3	ВР-1	ВР-2	ВР-3	ВР-4	ВР-5
Древесина коробки	м³	0.02	0.018	0.019	—	—	—	—	—
Древесина полотна	-"-	0.034	0.027	0.030	0.028	0.015	0.016	0.006	0.009
Стекло оконное толщ. 4мм									
635×1750	м²	1.111	—	—	—	—	—	—	—
315×1750	-"-	—	0.551	—	—	—	—	—	—
485×1750	-"-	—	—	0.848	—	—	—	—	—

Примечания:

1. Щиты изготовлять из лесоматериала хвойных пород III категории с влажностью не более 12%.
2. Древесину тщательно антисептировать в соответствии со СНиП III-19-75.
3. Расход древесины определен по черновым заготовкам.
4. Изготовление, приемку, хранение и транспорт. изделий выполнять по ГОСТ 475-78*
5. Блоки БОП-1, БОП-2, БОП-3 выполнять по ГОСТ 6629-74.
6. Сечения 3, 4, 5, Б см. ГОСТ 6629-74, стр. 7.
7. Размеры в скобках (см. 2-2) даны для БОП-3.

Согласовано

Гл. инж. проекта	Кузнецова	
Гл. спец.	Загарченко	
Гл. арх. проекта	Анкелес	
Руководитель	Кузнецова	
Рук. гр. арх.	Шарыпов	
Рук. гр. инж.	Бобрин	
Разработал	Ямпилов	
Проверил	Шарыпов	
Копировал	Яровая	
Рук. отдела	Ефремов	
Гл. арх. отд.	Штейнберг	
Гл. арх. пр.	Неотеров	

УкрНИИПГражданселЬстрой

1976	Сельский дом культуры со зрительным залом на 300 мест.	Блоки остекленных перегородок БОП-1, БОП-2, БОП-3. Вентиляционные решетки ВР-1 ÷ ВР-5. Съемные щиты ЩС-1, ЩС-2, ЩС-3.	Типовой проект 264-12-155	Альбом V	Лист КЛ-9

N 7019/V

СД-1.

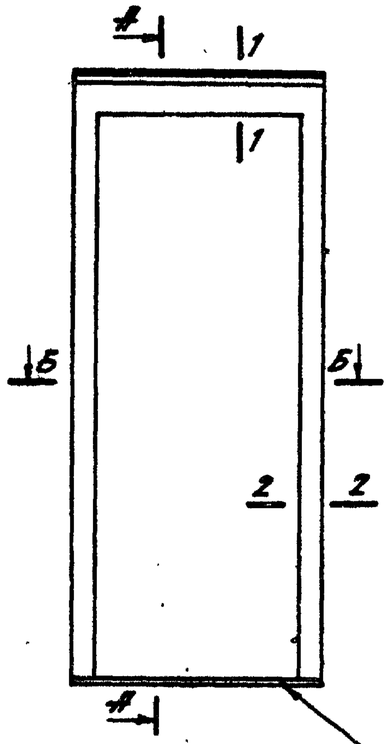

А-А.

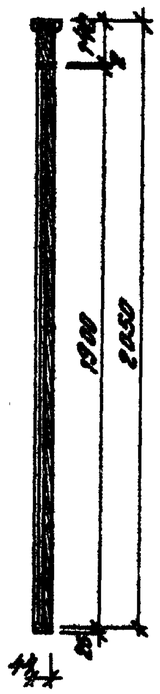

СД-2.

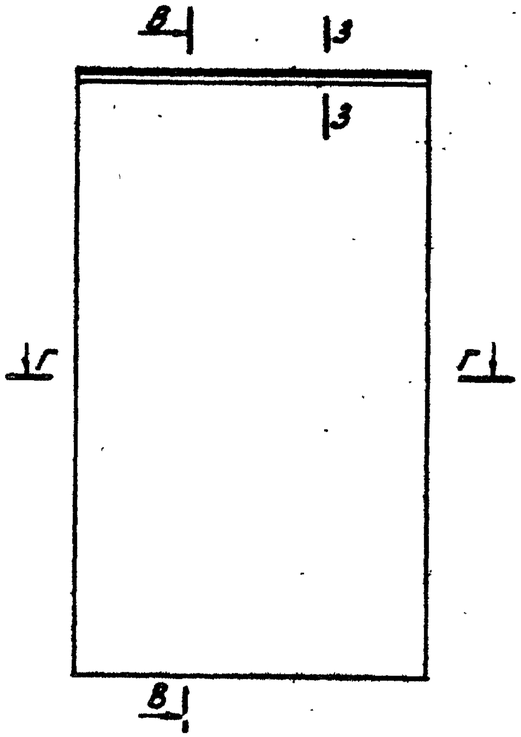

В-В.

1-1.

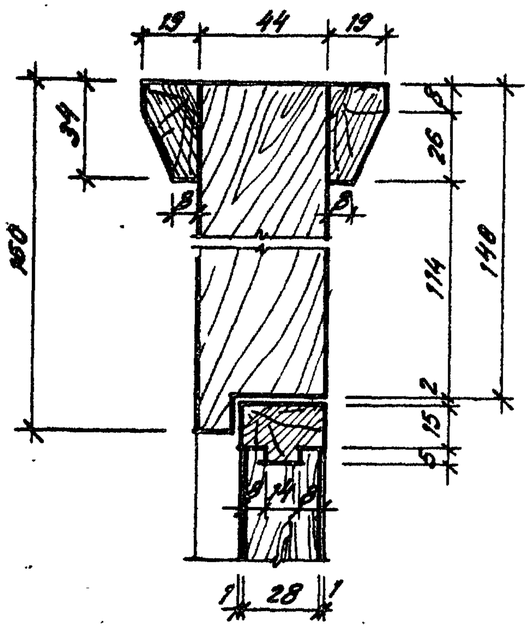

Б-Б.

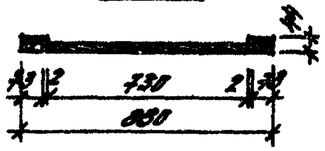

Монтажная доска (убирается после установки двери).

Г-Г.

2-2.

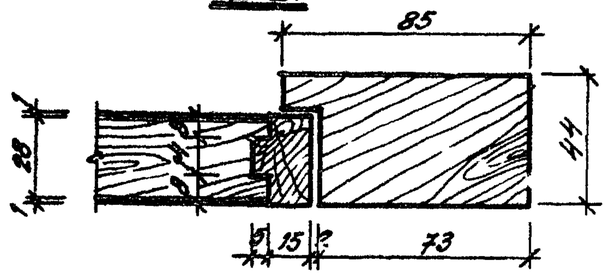

3-3.

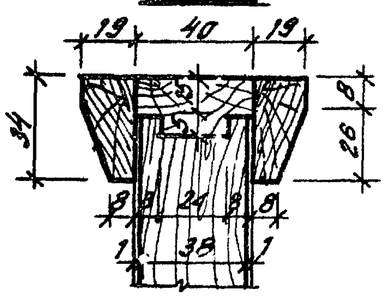

Спецификация древесины.

Наименован. элемента	СД-1 длина м	СД-1 объем м³	СД-2 длина м	СД-2 объем м³	Материал
Брус 44×160	0.85	0.006	—	—	сосна
Брус 44×85	3.80	0.014	—	—	—"—
Обвязка 20×30	5.20	0.003	6.5	0.004	—"—
Брусок 19×34	1.70	0.001	2.4	0.0015	—"—
Полотно	0.70×1.90	1.33 м²	1.20×2.05	2.46	дерево-плита

Спецификация приборов на 1 изделие.

Наименование	СД-1	СД-2
Петли дверные А-100, ГОСТ 5088-72	2	—
Ручка-кнопка Б=35, ГОСТ 5087-72	2	—
Задвижка, ГОСТ 5090-73	1	—

Согласовано:

Рук. гр. арх.	Шорина	Куратовская	
Рук. гр. инж.		Загарченко	
Разработал		Энгелес	
Проверил	Шорина	Куратовская	
Контролер		Яровая	
	Ереминн		
	Штейнберг		
	Нестеров		
	Шмит		
Рукав. отд.			
Гл. арх. отд.			
Гл. арх. пр.			

Укр НИИП гражданселькстрой

1976	Сельский дом культуры со зрительным залом на 300 мест.	Щиты кабин санузлов СД-2. Двери СД-1. Сечения. Спецификации.	Типовой проект 264-12-.55	Альбом V	Лист КД-10

N 7019/V

Дверная ручка ДР-2.

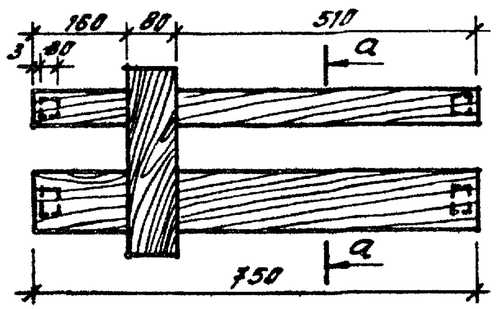

а-а.

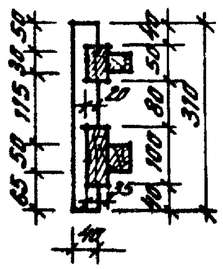

Дверные ручки ДР-4 и ДР-5.

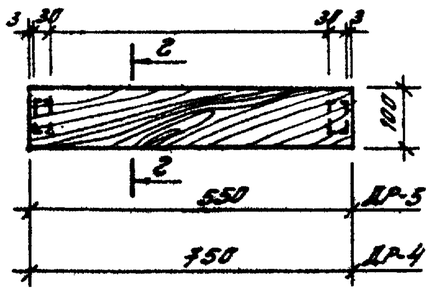

г-г.

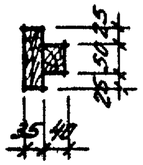

Спецификация на 1 изделие.

	ДР-2	ДР-2Н	ДР-3	ДР-4	ДР-5	ИДО-1	КП-1	Дверца ревизии
Древесина каркаса м³	—	—	—	—	—	—	—	0.009
Древесина полотна м³	0.005	0.005	0.001	0.003	0.002	0.019	0.001	0.002
Древесно-стружечная плита м²	—	—	—	—	—	—	—	0.072
Петля Д-30×36 РТУ УССР 312-60, шт.	—	—	—	—	—	—	—	2
Защелка А РТУ УССР 312-60, шт.	—	—	—	—	—	—	—	1

Дверная ручка ДР-2Н.

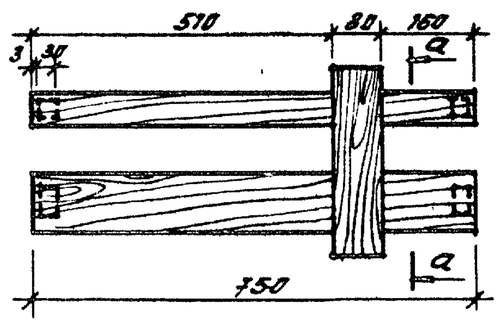

Подоконная доска ИДО-1.

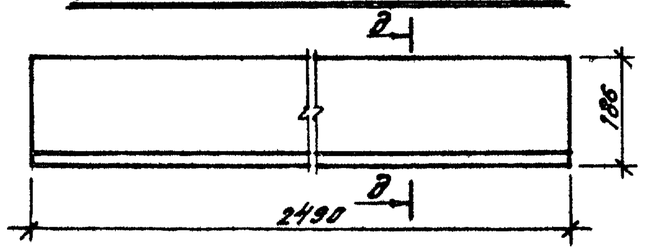

д-д.

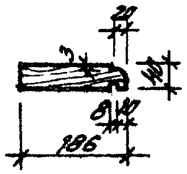

Дверца ревизии.

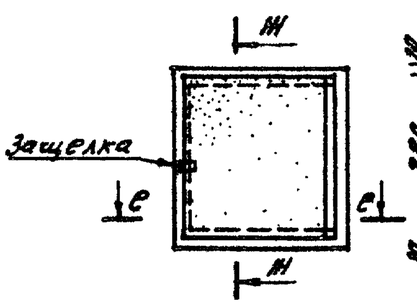

и-и.

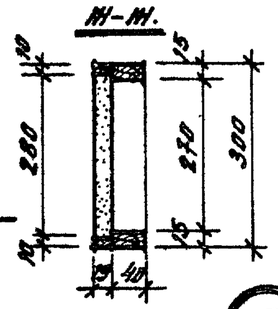

Дверная ручка ДР-3.

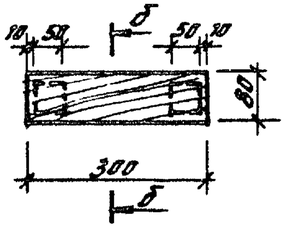

б-б.

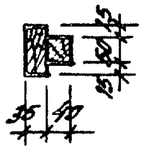

е-е.

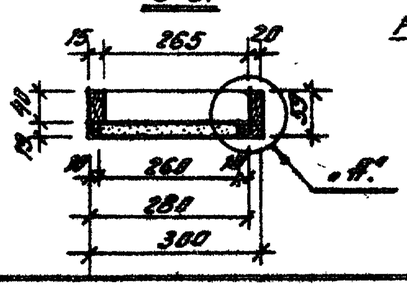

А

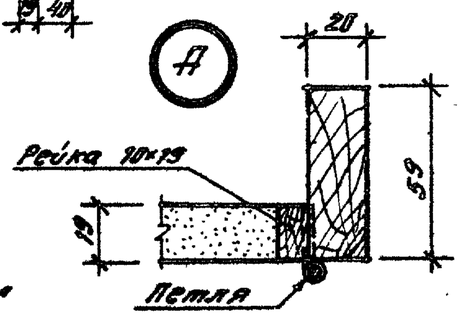

Подоконный кронштейн КП-1.

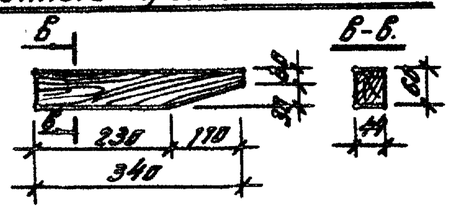

Примечания:

1. Изготовление, приемку, хранение и транспортирование изделий производить по ГОСТ 475-70*.
2. Материал дверцы ревизии — древесно-стружечная плита толщиной 19 мм.
3. Объем древесины дан в черновых заготовках.

№ 7019/V

1976	Сельский дом культуры со зрительным залом на 300 мест.	Дверные ручки ДР-2, ДР-2Н, ДР-3, ДР-4, ДР-5. Подоконная доска ИДО-1. Подоконный кронштейн КП-1. Дверца ревизии	Типовой проект 264-12-155	Альбом V	Лист КД-11

Согласовано:

Укр АЗГИПРОСЕЛЬСТРОЙ

Рук. гр. арх.	Скуратовская	
Рук. гр. инж.	Захарченко	
Разработал	Гнелес	
Проверил	Скуратовская	
Копировал	Яровая	
Рук. отдела	Ефремов	
Гл. арх. отд.	Штейнберг	
Гл. арх. пр.	Нестеров	

Щ-1.

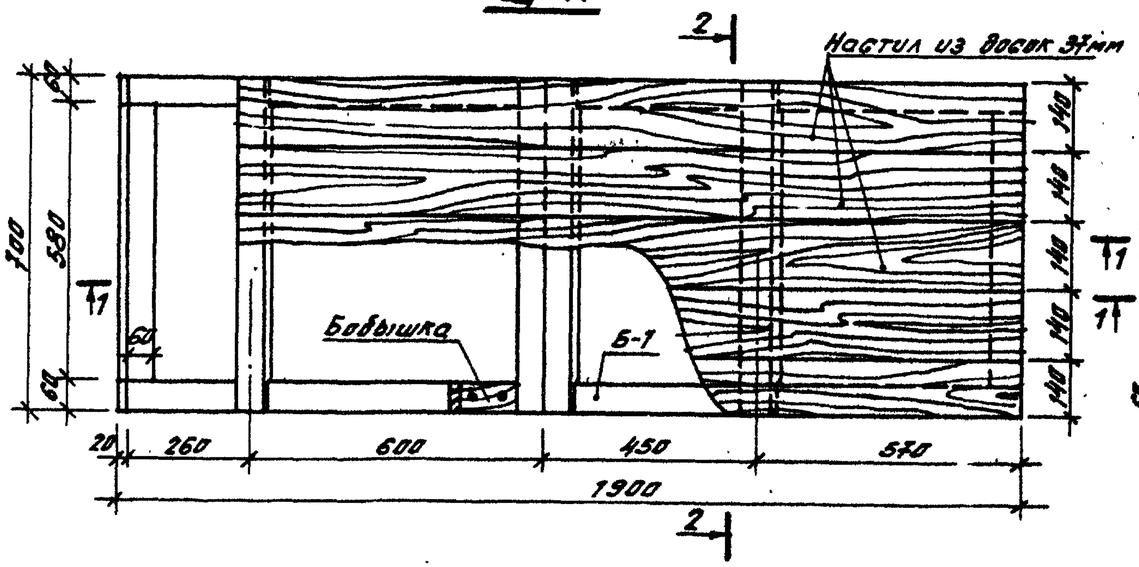

Щ-2.

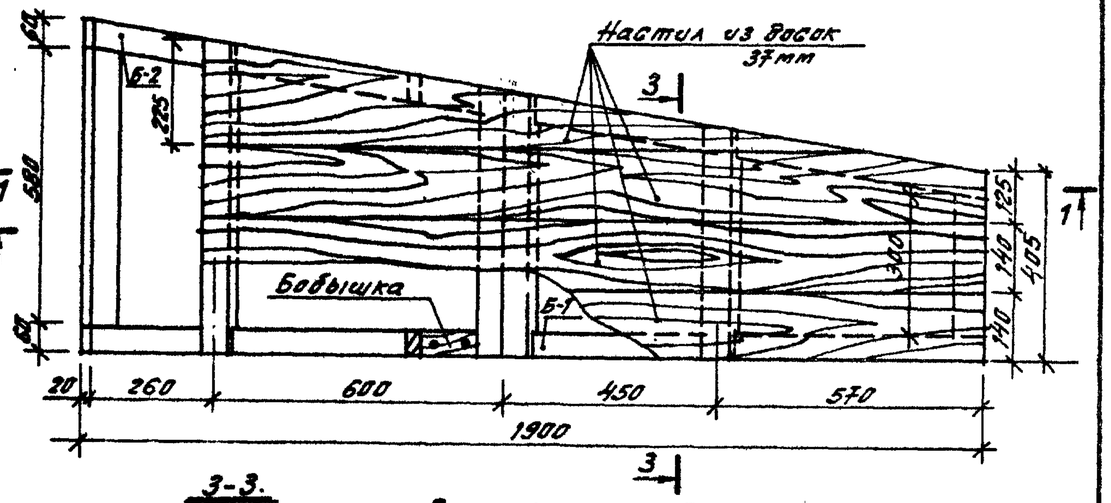

1-1.

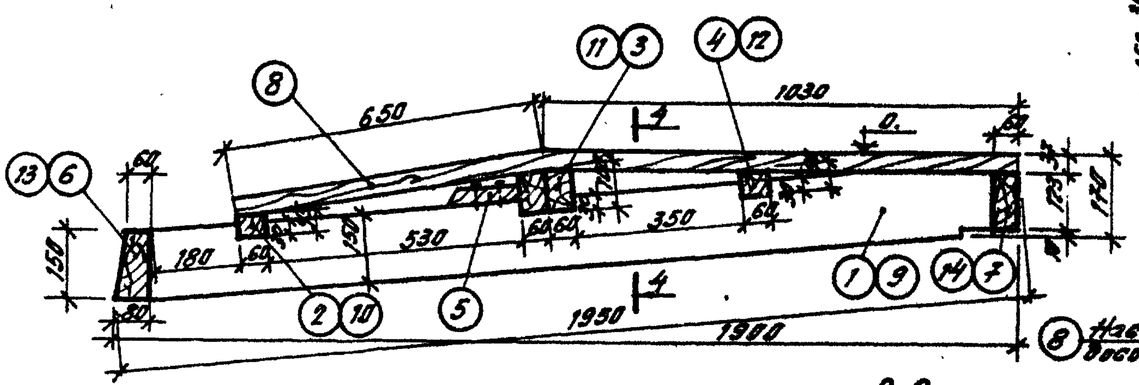

3-3.

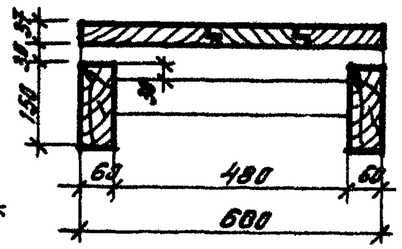

4-4.

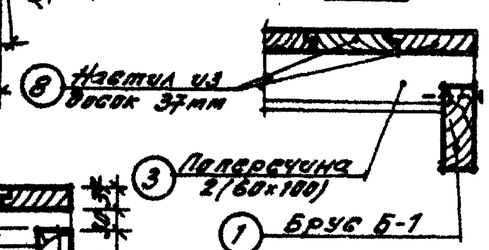

Бобышка

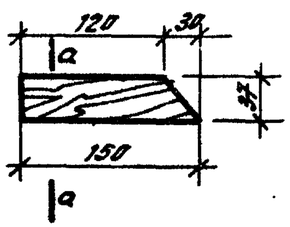

а-а.

2-2.

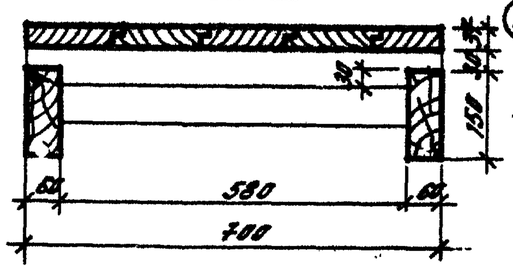

Спецификация деревянных элементов.

	NN поз.	Наименован. элемента	Категор.	Длина мм.	Сечение b×h	К-во, шт.	Общая длина м	Объем, м³
Щит Щ-1	1	Брус щита Б-1	II	1950	60×150	2	3.90	0.035
	2	Поперечина	II	700	60×45	1	0.70	0.002
	3	— " —	II	700	2(60×100)	1	1.40	0.008
	4	— " —	II	700	60×60	1	0.70	0.003
	5	Бобышка	II	150	60×37	2	0.30	0.001
	6	Опорный брус	II	580	80×150	1	0.58	0.007
	7	— " —	II	580	60×125	1	0.58	0.004
	8	Доски настила	II	1680	140×37	5	8.40	0.044
Щит Щ-2	5	Бобышка	II	150	60×37	2	0.30	0.001
	8	Доски настила	II	1680	140×37	4	6.72	0.035
	9	Брус щита Б-2	II	1980	60×150	1	1.98	0.018
	10	Поперечина	II	670	60×45	1	0.67	0.002
	11	— " —	II	580	2(60×100)	1	1.16	0.007
	12	— " —	II	510	60×60	1	0.51	0.0[illegible]
	13	Опорный брус	II	600	80×150	1	0.60	0.007
	14	— " —	II	300	60×125	1	0.30	0.002
	1	Брус щита Б-1	II	1950	60×150	1	1.95	0.018

Примечание:
Материал щитов — сосна I-го сорта влажностью не более 25%.

Согласовано:

Куратель	Захарченко	
Инженер	Ангелес	
Куратель	Куратовская	
Ярослав		

Рук. мастерской	Ермин	
Гл. инженер проекта	Кондратьев	
Нач. отд.	Фельдман	
Гл. арх. пр.	Нестеров	
Разработал	Соверин	
Копировал		

Укр. НИИП-гражданстройпроект

1976	Сельский дом культуры со зрительным залом на 300 мест.	Щиты Щ-1 и Щ-2.	Типовой проект 264-12-155	Альбом V	Лист КЖ-12

N 7019/V

Лестница ЛД-1.
План.

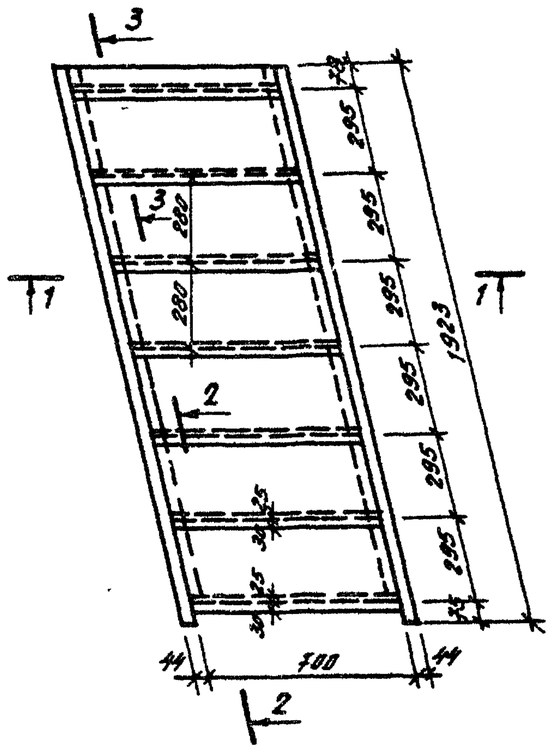

2-2.

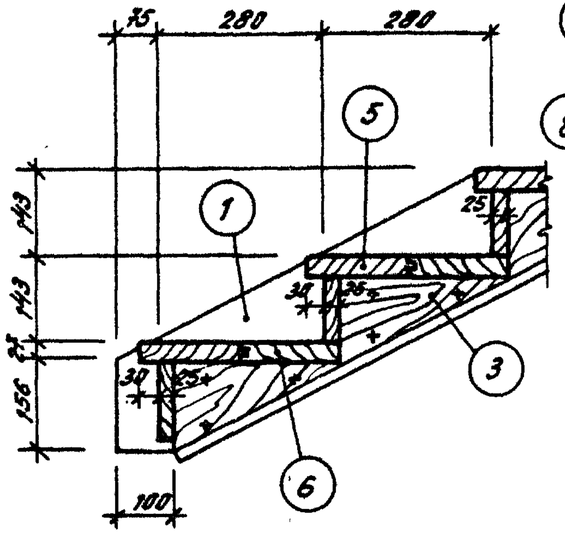

3-3.

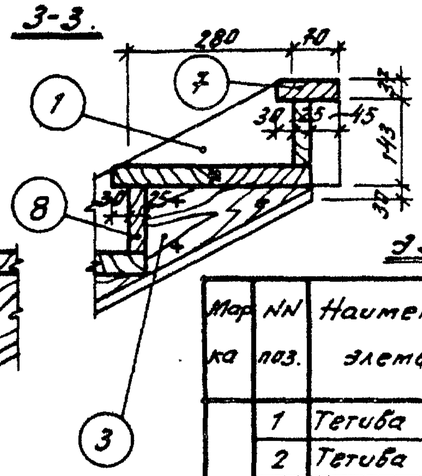

Спецификация элементов лестницы ЛД-1.

Марка	NN поз.	Наименован. элемента	Категория	Сечение мм до остромки	Сечение мм после остромки	Длина мм	К-во шт.	Объем до остромки
	1	Тетива правая	II	50×206	44×200	2260	1	0.023
	2	Тетива левая	II	50×206	44×200	2260	1	0.023
	3	Бобышка правая	II	42×143	40×143	285	6	0.010
	4	Бобышка левая	II	42×143	40×143	285	6	0.010
	5	Ступень	II	40×160	37×157	700	6	0.027
	6	—"—	II	40×160	37×158	700	6	0.027
	7	—"—	II	40×104	37×100	700	1	0.033
	8	Подступенок	II	28×110	25×106	700	7	0.015

1-1.

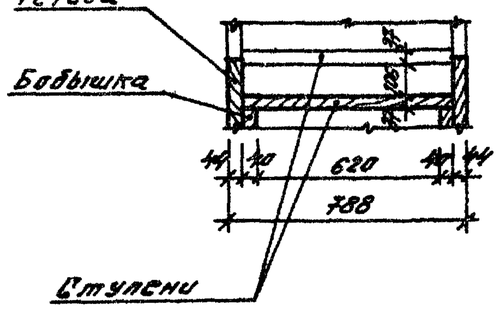

а-а.

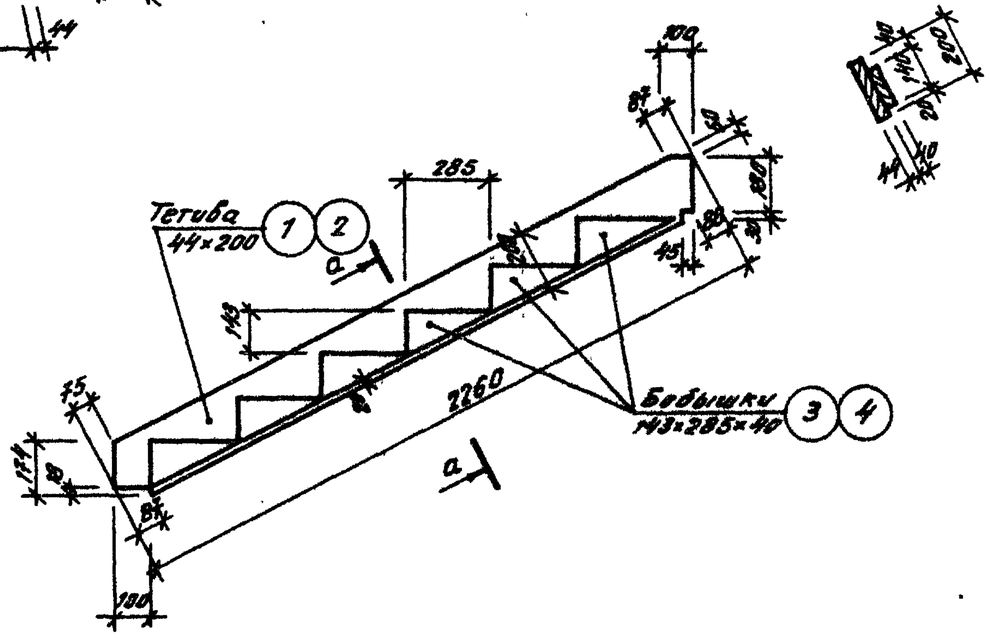

Примечания:

1. Несущие элементы лестницы (тетивы, ступени) изготавливаются из древесины хвойных пород влажностью не более 18%.
2. Все элементы изделий должны быть гладко остроганы и в местах соединения плотно пригнаны.
3. Расход древесины определен по черновым заготовкам.
4. Изготовление, допуски и хранение элементов лестницы должны производиться согласно указаниям ГОСТ'ов, строительных норталей и прочих действующих документов.

Согласовано:

Рук. гр. ОПС	Стуреголова	Рук. гр. ОПМ	Заозерцева
Разработал	Энкелес	Проверил	Стуратовская
Нормоконтр.	Ярова Я		

Рук. отдела	Ефимов	Гл. арх. отд.	Ефимов
Гл. арх. пр.	Бесмин	Гл. инж. пр.	Штейнберг
	Нестеров		

Укр НИИП-Гражданселькомпроект

N7019 IV

1976	Сельский дом культуры со зрительным залом на 300 мест	Деревянная лестница ЛД-1.	Типовой проект 264-12-155	Альбом V	Лист КД-13

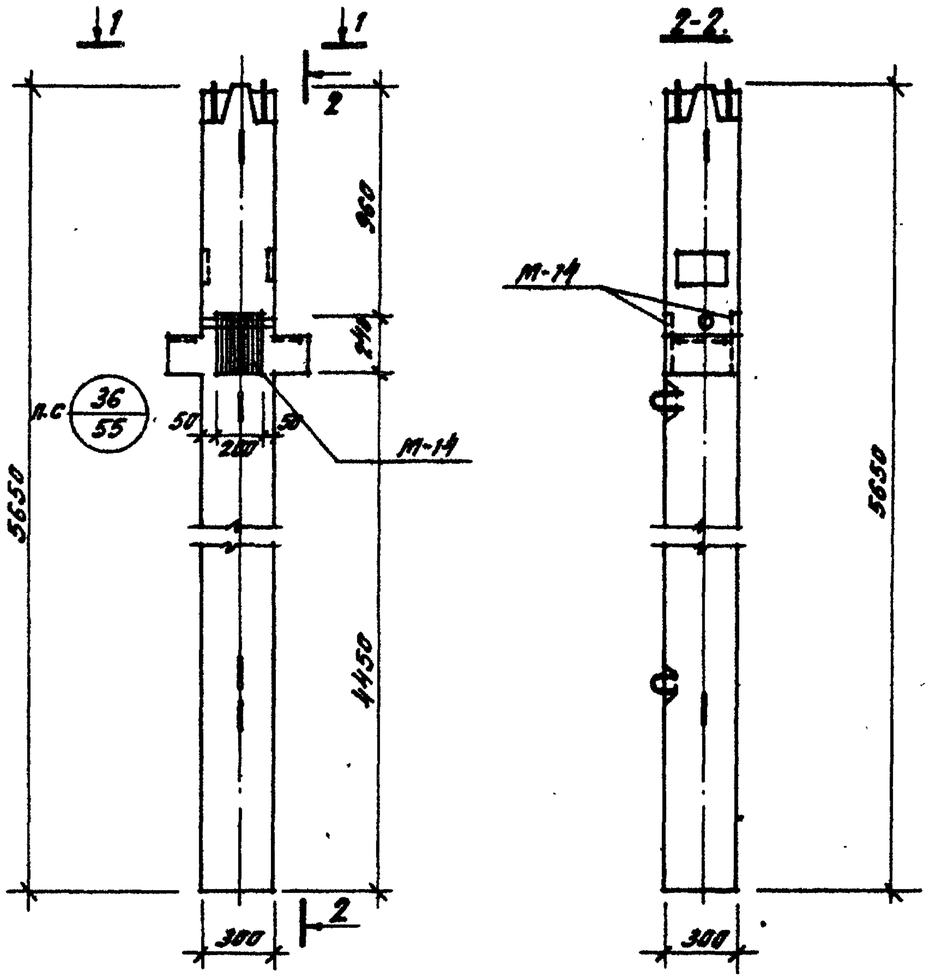

1-1.

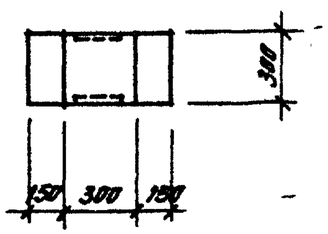

Выборка стали на дополнительные закладные детали, кг.									
Марка закладной дет.	Горячекатанная арматур. сталь ГОСТ 5781-61*				Прокат ГОСТ 103-57*				Всего
	Класс А III				Профиль				
	ф мм.			Итого	δ мм			Итого	
	18	12			12				
М-14	2.3	0.356		2.656	9.02			9.02	11.68

Спецификация марок дополнительных закладных деталей на один конструктивный элемент.			
Марка конструк. элемента	Марка закладн. детали	Кол-во, шт.	N листа, где изобр. закладн. дет.
КНР-342-14	М-14	1	ИИ-04-2, в.10 ч. II, л. 23

Показатели на один элемент				
Марка эл-та	Вес, т.	Марка бетона	Объем бетона м3	Расход стали, кг.
КНР-342-14	1.30	300	0.52	97.6

Примечания:

1. Колонна КНР-342-14-1 изготавливается по чертежам колонны КНР-342-14 (серия ИИ-04-2, в.9, л. 9, 28) с дополнительной закладной деталью по настоящему чертежу.
2. Дополнительная закладная деталь крепится к объемному каркасу с применением вязки вязальной проволокой и дуговой электросваркой электродами типа Э50А по типу детали 36, альбома ИИ-04-2, в.9, л.55.

Согласовано:

Рук. гр. инж.		Разгерчик	
Рук. гр. арх.		Кузратовская	
Разработал		Безпрезванная	
Проверил		Зверучина	
Контролер		Яровая	
Бремин			
Шнейберг			
Нестеров			
Рук. отдела			
Гл. арх. отд.			
Гл. арх. пр.			

Укр НИИП-гражданстройпроект

N 7019 IV

1976	Сельский дом культуры со зрительным залом на 300 мест.	Колонна КНР-342-14-1.	Типовой проект 264-12-155	Альбом V	Лист КН-1

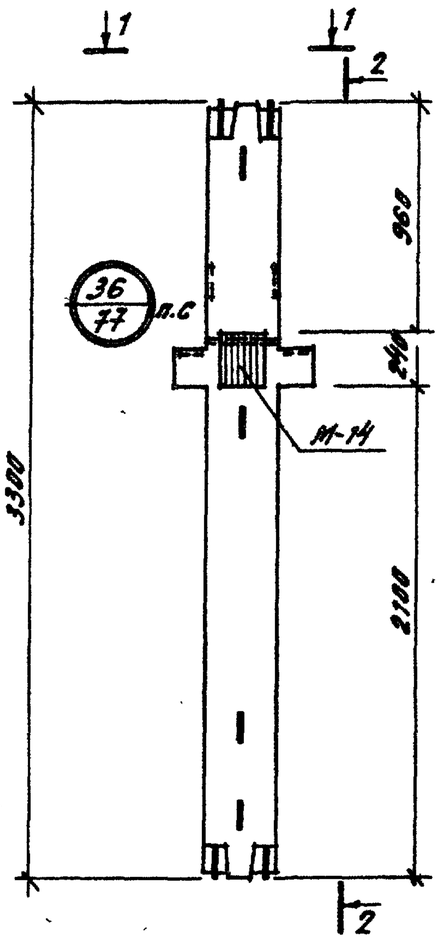

1-1.

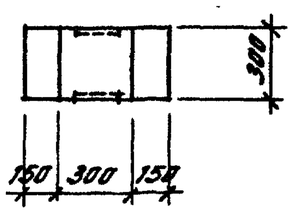

2-2.

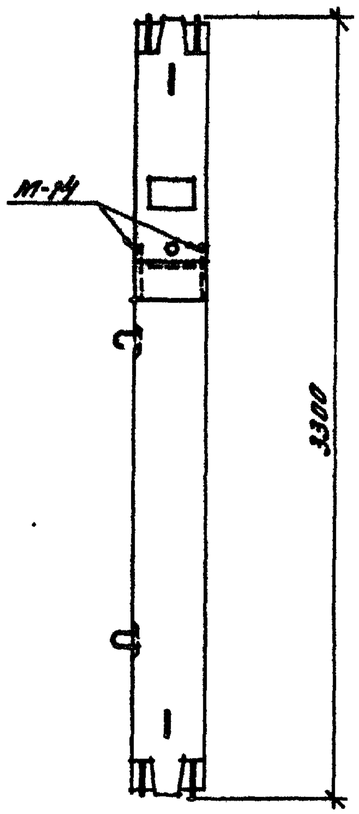

Выборка стали на дополнительные закладные детали.

Марка заклад. детали	Горячекатанная арматурная сталь ГОСТ 5781-61*				Прокат ГОСТ 103-57*				Всего
	Класс АII				Профиль				
	ф, мм.			Итого	δ мм.			Итого	
	18	12			12				
М-14	2.3	0.356		2.656	9.02			9.02	11.68

Спецификация марок дополнительных закладных деталей на один конструктивный элемент.

Марка конструк. элемента	Марка заклад. детали	Кол-во, шт.	N листа, где изображена заклад. деталь
КСР-333-14-1	М-14	1	ИИ-04-2 в.7 ч.II л.23

Показатели на 1 элемент.

Марка эл-та	Вес, т.	Марка бетона	Объем бетона, м³	Расход стали, кг.
КСР-333-14-1	0.75	300	0.30	72.82

Примечания:

1. Колонна КСР-333-14-1 изготавливается по чертежам КСР-333-14 /серия ИИ-04-2 в.7 л.10 и 34/ с дополнительной закладной деталью по настоящему чертежу.
2. Дополнительная закладная деталь крепится к объемному каркасу с применением вязки вязальной проволокой и дуговой электросварки электродами типа Э50А по типу детали 36 альбома ИИ-04-2 в.7 л.77.

Согласовано:

Рук. гр. инж.	Заварченко	
Рук. гр. арх.	Скуратовский	
Разработал	Безпрозванная	
Проверил	Заварченко	
Контрольн.	Яровая	
Рук. отдела	Бретин	
Гл. арх. отд.	Штейнберг	
Гл. арх. пр.	Нестеров	

Укр. НИИП-гражданстройпроект

N 7019/V

1976	Сельский дом культуры со зрительным залом на 300 мест.	Колонна КСР-333-14-1.	Типовой проект 264-12-155	Альбом V	Лист КЖ-2

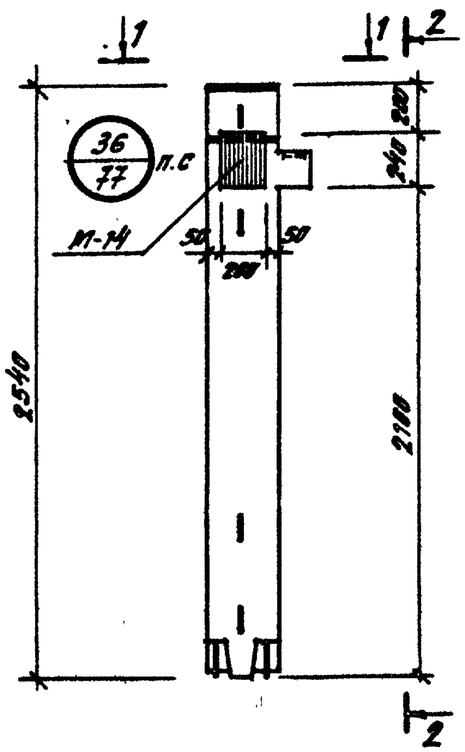

2-2.

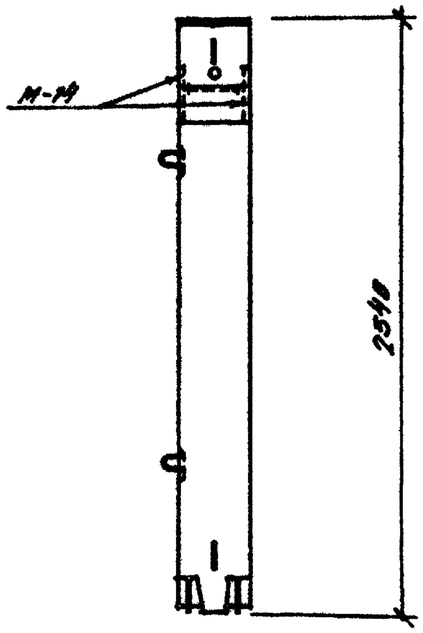

1-1.

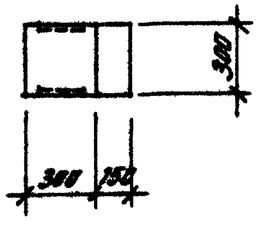

Примечания:

1. Колонна КВК-333-14-1 изготавливается по чертежам КВК-333-14 (серия ИИ-04-2 в.7 л.7 и 38) с дополнительной закладной деталью по настоящему чертежу.
2. Дополнительная закладная деталь крепится к объемному каркасу с применением вязки вязальной проволокой и дуговой электросваркой электродами типа Э50А по типу детали 36 альбома ИИ-04-2 в.7 л.77.

Выборка стали на дополнительные закладные детали.

Марка закладн. детали	Горячекатанная арматурная сталь ГОСТ 5781-61* Класс А-II ф, мм. 18	12		Итого	Прокат ГОСТ 103-57* Профиль б мм. 12			Итого	Всего
М-14	2.3	0.356		2.656	9.02			9.02	12.68

Спецификация марок дополнительных закладных деталей на один конструктивный элемент

Марка конструктив. элемента	Марка закладн. детали	Кол-во, шт.	N листа, обр. изобр. эл. Рет.
КВК-133-14-1	М-14	1	ИИ-04-2, в.7 ч.I, л.23

Показатели на 1 элемент.

Марка эл-та	Вес, т.	Марка бетона	Объем бетона, м³	Расход стали, кг.
КВК-333-14-1	8.58	300	8.23	72.83

N 7019/12

1975	Сельский дом культуры со зрительным залом на 300 мест.	Колонна КВК-333-14-1.	Типовой проект 264-12-155	Альбом V	Лист КЖ-3

Согласовано:

Укр НИИПГ-гражданстройпроект

Рук. ГИПа Гл. арх. отд. Гл. арх. пр. — Ефимов

Рук. гр. отд. Рук. гр. арх. Разработал Проверил Контролер. — Бронин, Штейнберг, Нестеров

Главный инж. проекта Главный арх. проекта Зам. гл. инж. проекта Зам. гл. арх. проекта — Кратосов, Всеславин, Захаренко, Ярова

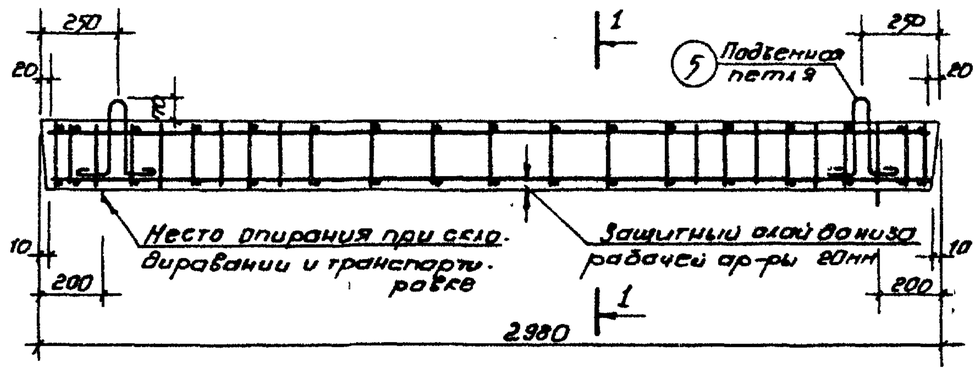

1-1

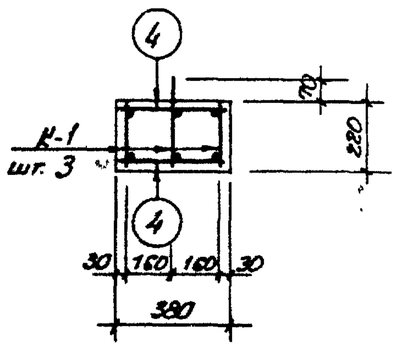

К-1

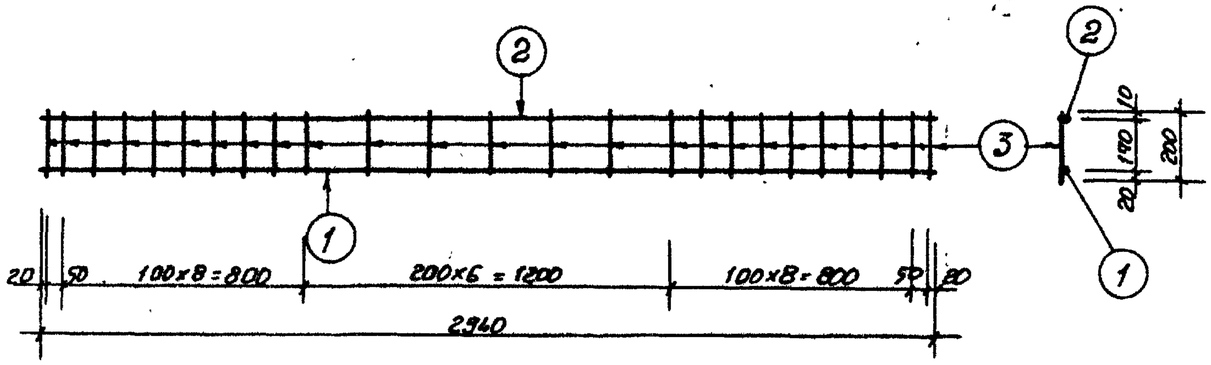

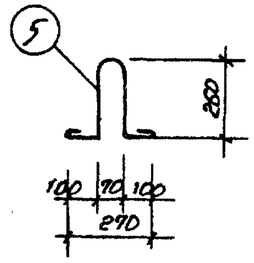

Спецификация арматуры							Выборка арматуры на элемент		
Марка каркаса К-60 шт.	N поз.	ф мм	Длина в мм	К-во шт. в карк.	К-во шт. в элем.	Общая длина м	ф мм	Общая длина м	Вес кг
К-1 шт. 3	1	20AIII	2940	1	3	8.82	20AIII	8.82	21.78
	2	8BI	2940	1	3	8.82	10AI	1.84	1.14
	3	6BI	200	25	75	15.0	8BI	8.82	3.48
Отдел. стерж.	4	6BI	340	–	34	11.56	6BI	26.56	5.90
Петля	5	10AI	920	–	2	1.84	Итого		32.30

Характеристика изделия		
Вес	кг	625
Объем бетона	м³	0.25
Вес арматуры	кг	32,30
Расход арматуры на 1 м³ бетона	кг	129
Марка бетона	—	200

Расчетная схема

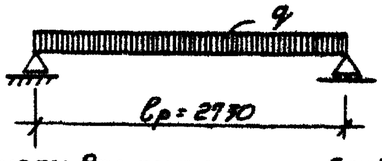

Опирание перемычки

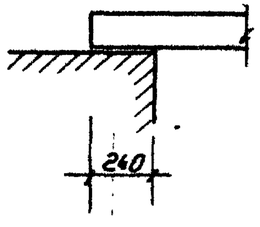

Нагрузки включающие собственный вес

Расчетная нагрузка по несущей способности 4900 кг/пм

Нормативная нагрузка – 3860 кг/пм.

Нормативные нагрузки при расчете прогиба

Длительно действующая – 3300 кг/пм

Кратковременно действующая – 560 кг/пм

Расчетный прогиб с учетом длительного действия нагрузки – $\frac{1}{200} l_p$

Примечания

1. Сварные каркасы выполнять в соответствии с СН 393-69 и ГОСТ 8478-66.
2. Каркасы выполнять контактной точечной сваркой.
3. На верхней грани каждой перемычки несмываемой краской поставить индекс „В" (Верх).
4. Поверхности перемычек должны быть ровными гладкими, нижние и боковые грани должны быть подготовлены под окраску.
5. Изготовление, приемку, паспортизацию, хранение и транспортирование перемычек производить с учетом указаний серии 1.139-1, Выпуск 1. N7019/V

1976	Сельский дом культуры со зрительным залом на 300 мест	Брусковая усиленная перемычка БУ-30	Типовой проект 264-12-155	Альбом V	Лист КЖ-4

Укр НИИП гражданстрой

Рук. гр. инж. Закорченко; Рук. гр. арх. Стратовская; Ст. инж. Беспрозванная; Разработал Занкова; Проверил Третяк; Гл. инж. Ефимин; Гл. арх. Штейнберг; Нач. отд. Шестерак; Рук. отд. Копиров; Гл. арх. отд. Шмидт; Гл. арх. пр. Шмидт

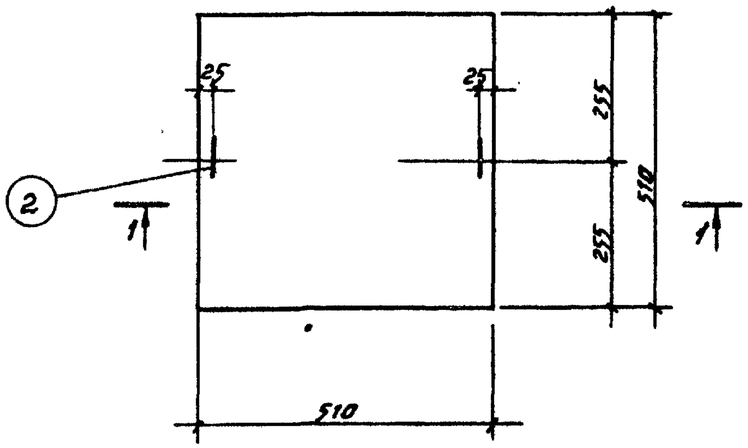

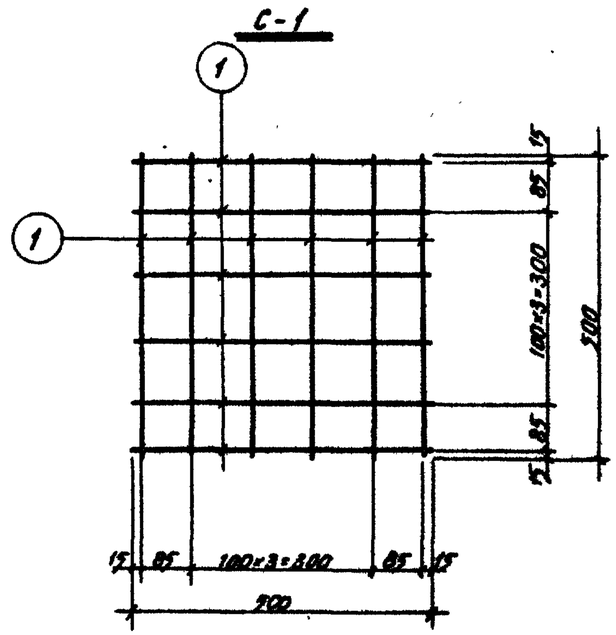

1-1

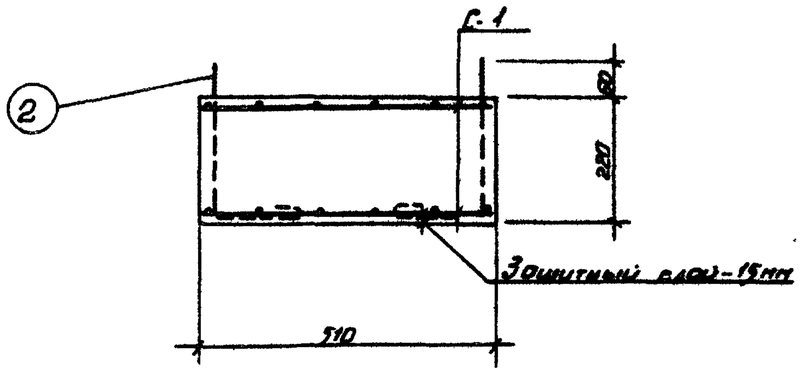

Петля

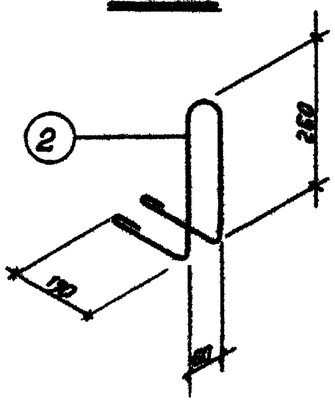

Спецификация арматуры								Выборка арматуры на элемент		
Марка сетки, каркаса и к-во шт.	NN поз.	ф мм	Длина мм	К-во шт. в 1 кар. гос. сетке	К-во шт. в 1 эл. монтаж.	Общ. длина м		ф мм	Общая длина м	Вес кг
С-1 /шт. 2/	1	10АII	500	12	24	12.0		10АII	12	7.44
Петля /шт. 2/	2	8АI	950	–	2	1.90		8АI	1.90	0.75
								Итого:		8.19

Характеристика изделия		
Вес	кг	1143
Объем бетона	м3	0.857
Вес арматуры	кг	8.19
Расход арматуры на 1 м3 бетона	"	148
Вес закладн. деталей	"	—
Марка бетона	—	200

Примечания:

1. Сварные сетки изготовлять контактной точечной сваркой в соответствии с СН 393-69.
2. Монтажные петли привязать вязальной проволокой к стержням сеток.
3. Изготовление, приемку, паспортизацию, хранение и транспортирование подушек производить с учетом указаний серии 1.243-2.

N7019/V

Согласовано:

Рук. гр. арх.	Куратовская		
Рук. гр. инж.	Захарченко		
Разработ.	Пеф		
Проверил	Зонкова		
Копировр	Третяк		
Рук. отд.	Бремин		
Гл. арх. отд.	Штейнфебер		
Гл. арх. пр.	Нестеров		

Укрниипгражданстрой

1976	Сельский дом культуры со зрительным залом на 300 мест	Опорная подушка ОП5-5.	Типовой проект 264-12-155	Альбом V	Лист КЖ-5

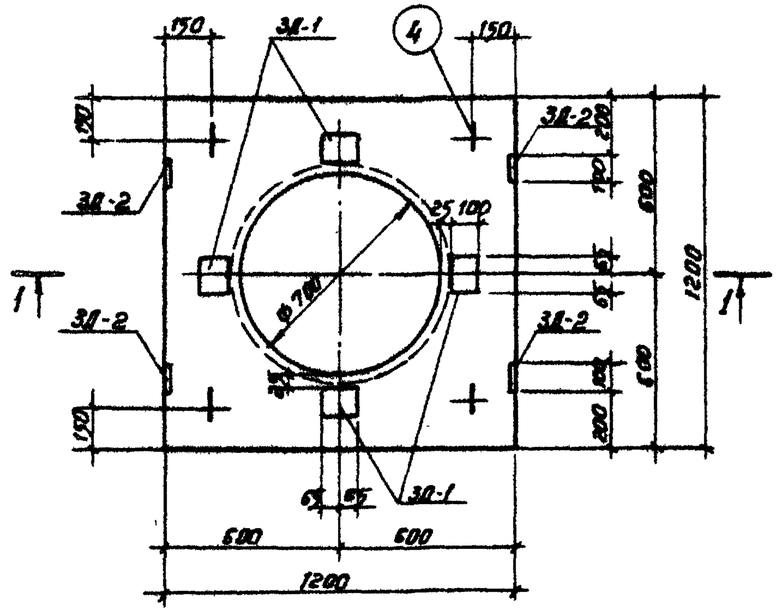

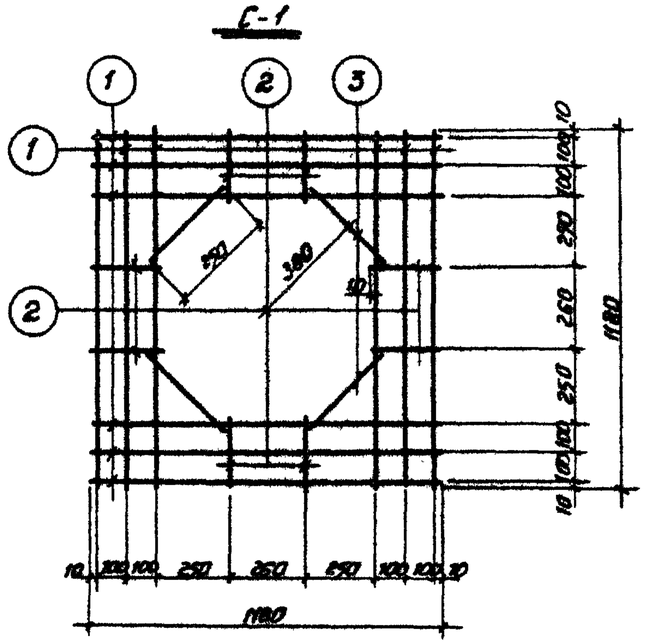

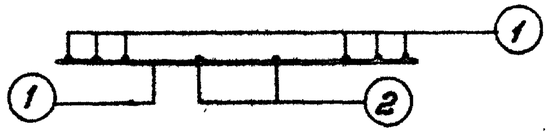

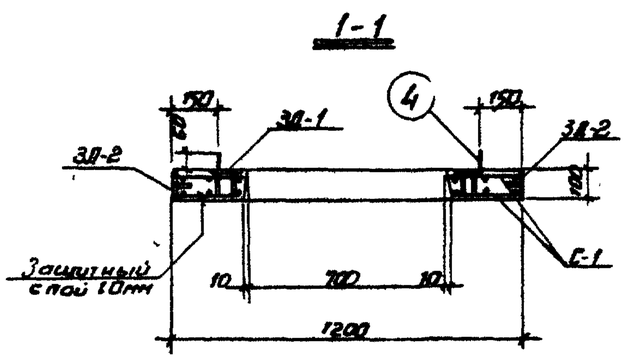

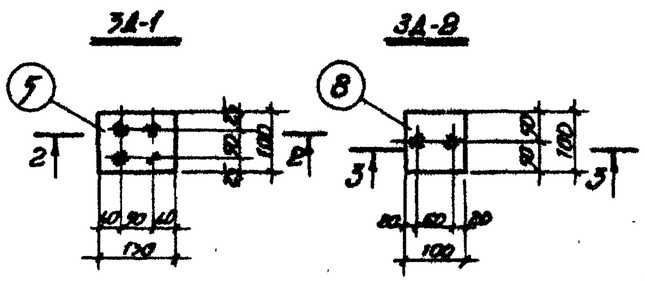

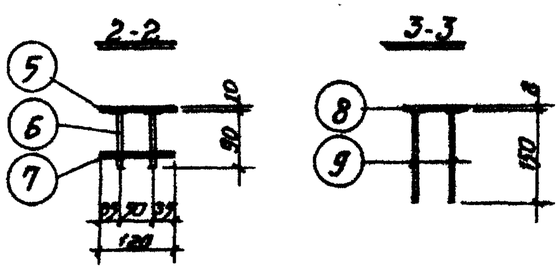

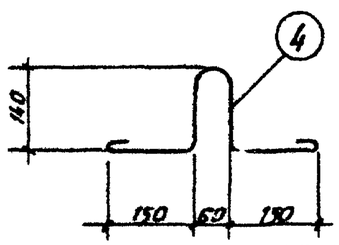

Спецификация арнатуры							Выборка арнатуры на элемент		
Марка сет. ри, каркаса и к-во штук	N N поз.	ф мм	длина мм	К-во шт. Р1 пар. кос. сетка	К-во шт. Р1 эл. 2 ниже	Общ. длина м	ф мм	Общ. длина м	Вес кг
С-1 /шт. 2/	1	8ВI	1180	12	24	28.32	8ВI	35.36	14.360
	2	8ВI	220	8	16	3.52			
	3	8ВI	250	4	8	2.00			
Петля	4	8ВI	630	4	4	2.52	Итого		14.360
3П-1 /шт. 4/	5	100×10	130	1	4	0.52	100×10	0.52	4.08
	6	10АI	90	4	16	1.44	10АI	2.40	1.49
	7	10АI	120	2	8	0.96	Итого		6.57
3П-2 /шт-4.1	8	100×8	100	1	4	0.4	100×8	0.4	2.52
	9	10АI	150	2	8	1.2	10АI	1.2	0.744
							Итого:		3.85

Характеристика изделия		
Вес	кг	263
Объем бетона	м³	0.105
Вес арнатуры	кг	14.36
Расход арнатуры на 1м³ бетона	"	136.9
Вес закладн. деталей	"	10.83
Марка бетона	—	200

Примечание:

1. Сварные сетки изготовлять контактной сваркой в соответствии с СН 393-69.
2. Соединение круглых стержней с плоскими элементами закладных деталей выполнять электродуговой сваркой под слоем флюса.
3. Для сварки применять электроды Э42-Т и Э50А-Ф
4. Антикоррозийную защиту закладных деталей выполнять в соответствии со СНиП Б-28-73.
5. Монтажные петли поз.4 привязать к арнатурной сетке.
6. Изготовление, приемку, паспортизацию, хранение и транспортирование изделий производить с учетом указаний серии 1.269-2.

N7019/V

1976	Сельский дом культуры со зрительным залом на 300 мест	Плоская плита ПП 12-12 с отверстием ф 700	Типовой проект 264-12-155	Альбом V	Лист КЖ-6

Согласовано:

Гл. арх. проекта Куратов; Гл. инж. проекта Бочарников; Гл. инж. Лев; Гл. конструктор Занкова; Гл. технолог Третяк

Рук. гр. арх. Брегин; Рук. гр. инж. Шрейнберг; Разработал Нестеров; Проверил Зе; Копировал

Рук. отд. Гл. арх. отд. Гл. арх. пр.

Укрниипроисельстрой

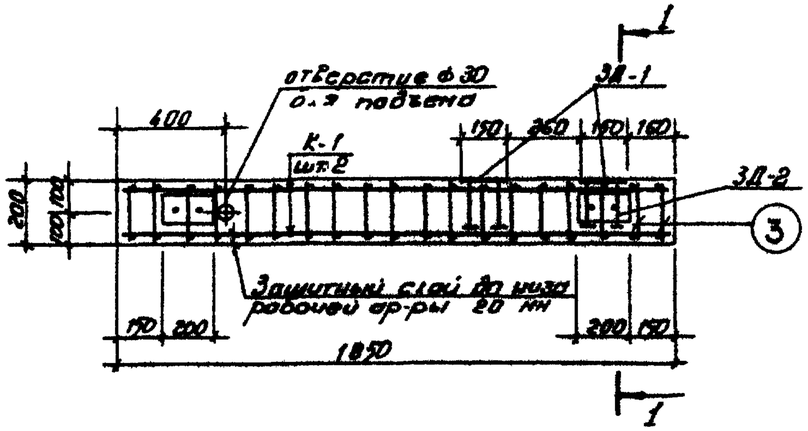

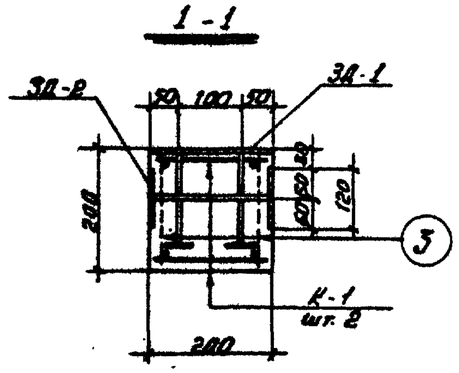

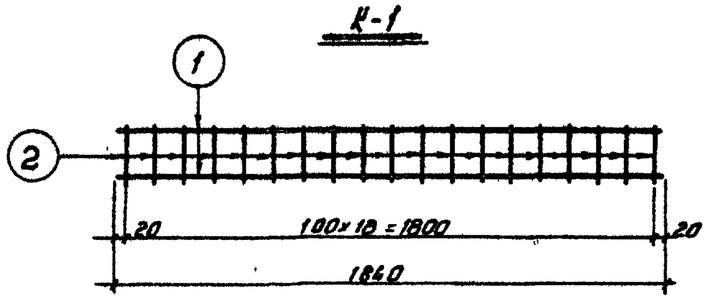

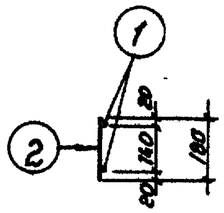

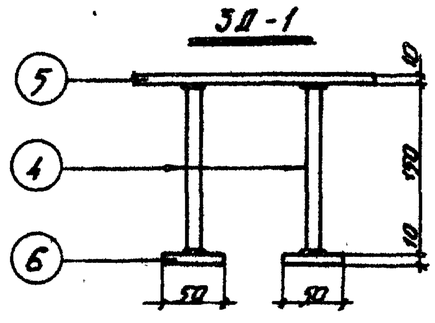

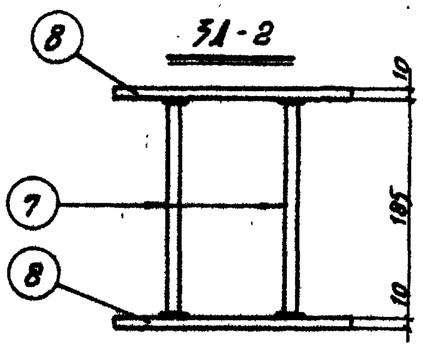

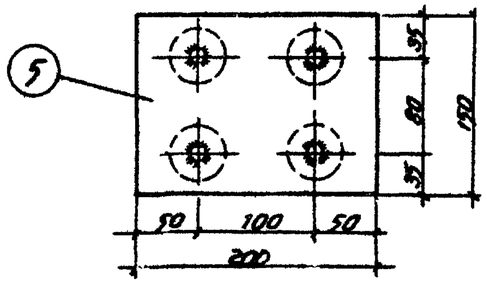

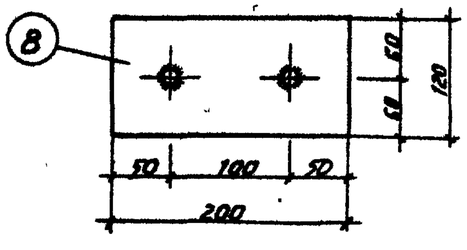

Спецификация арматуры							Выборка арматуры на элемент		
Марка каркас К-8а шт.	NN поз.	ф мм	Длина мм	К-во шт. в карк.	К-во шт. в эл-те	Общая длина м	ф мм	Общ. длина м	Вес кг
К-1	1	12АIII	1840	2	4	7.36	12АIII	7.36	6.60
шт. 2	2	6АI	180	19	78	6.84	6АI	13.68	2.32
отдельн. стерж.	3	6АI	180	–	38	6,84	Итого		8.92
	4	12АIII	150	4	8	1.20	12АIII	1.20	1.07
3Д-1	5	-150х10	200	1	2	0.40	-150х10	0.40	4.71
/2шт./	6	шайба δ=10	d=50	4	8	–	шайба δ=10	d=50	0.18
							Итого		5.96
	7	12АIII	185	2	4	0.74	12АIII	0.74	0.66
3Д-2	8	-120х10	200	2	4	0.80	-120х10	0.80	7.55
/2шт/							Итого		8.21

Характеристика изделия		
Вес	кг	185
Объем бетона	м³	0.074
Вес арматуры	кг	8.92
Расход арматуры на 1м³ бетона	кг	121
Вес закладн. деталей	кг	14.17
Марка бетона	–	200

Примечания

1. Сварные каркасы выполнять в соответствии СН 393-69 и ГОСТ 8478-66.
2. Каркасы выполняются контактной точечной сваркой.
3. Поверхности балки должны быть ровными гладкими, все грани должны быть подготовлены под окраску.
4. Антикоррозийную защиту закладных деталей выполнять в соответствии со СНиП II-28-73.
5. Изготовление, приемку, паспортизацию, хранение и транспортирование балок производить в учетом указаний серии 1.139-1, в. 1.

N 7019 IV

Согласовано:

Гл. инж. пр.	Захаренко	Рук. гр. арх.	Сергеева
Рук. гр. арх.	Новикова	Разработ.	Зонкова
Рук. отд.	Еремин	Проверил.	Тростяс
Гл. арх. отд.	Штейнберг	Нормоконтр.	Неетеров
Гл. арх. пр.			

Укрниипроектстройдорсельмаш

1976	Сельский дом культуры со зрительным залом на 300 мест	Бортовая балка ББ 19-2	Типовой проект 264-12-155	Альбом V	Лист КЖ-7

ЛП8-6.

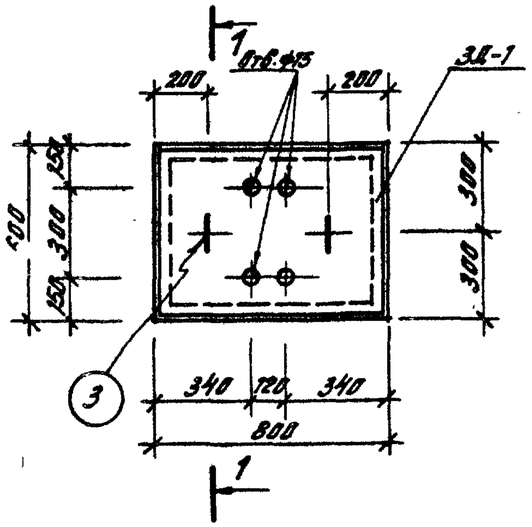

1-1.

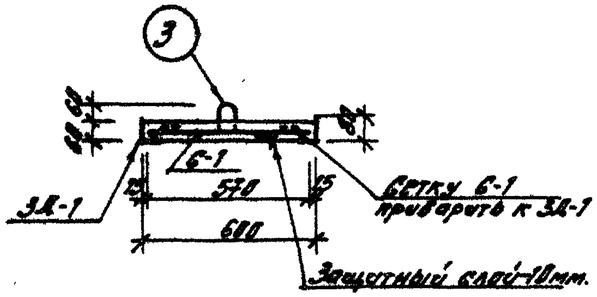

3Д-1.

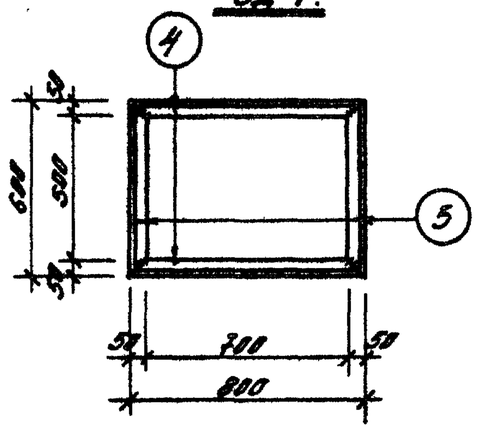

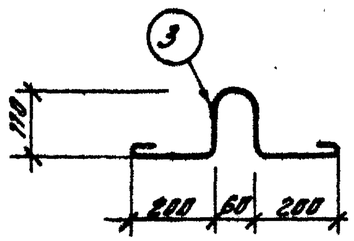

С-1.

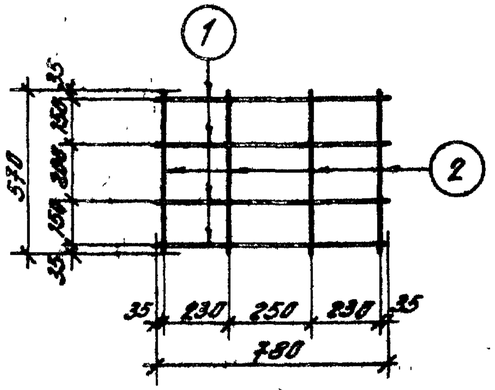

Спецификация арматуры.							Выборка ар-ры на элемент.		
Марка сетки, марка и К-во штук	NN поз.	ф, мм.	Длина, мм.	К-во, шт. в 1 сетке, каркасе	К-во, шт. в 1 элементе	Общая длина, м.	ф, мм.	Общая длина, м.	Вес, кг.
С-1 (шт. 1)	1	4ВI	780	6	6	4.68	4ВI	8.10	8.00
	2	4ВI	570	6	6	3.42	8АI	1.52	0.60
							Итого:		1.40
Петля	3	8АI	760	2	2	1.52			
3Д-1 (шт. 1)	4	180×50×5	800	1	2	1.60	180×50×5	2.80	13.92
	5	180×50×5	600	1	2	1.20			
							Итого:		13.92

Характеристика изделия		
Вес	кг	73
Объем бетона	м³	0.029
Вес арматуры	кг	1.40
Расход арматуры на 1 м³ бетона.	—	48.00
Вес закладных деталей.	кг.	13.92
Марка бетона	—	200

Примечания:

1. Сварные сетки выполнить контактной точечной сваркой в соответствии с СН 393-69 и ГОСТ 8478-66.
2. Изготовление, приемку, паспортизацию, хранение и транспортирование изделий производить с учетом указаний серии 1.243-2.
3. Монтажные петли привязать к арматурной сетке С-1.

Согласовано:

Рук. гр. ОНМ		Рук. гр. ерс.	Захаченко
Разработал	Серия	Проверил	Керова
Рук. отдела	Еремин	Гл. арх. отд.	Штернберг
Гл. арх. пр.	Дегтерев		

Укр НИИП-граждансельстрой.

N 7019/V

1976	Сельский дом культуры со зрительным залом на 300 мест.	Плита люка ЛП8-6.	Типовой проект 264-12-155	Альбом V	Лист КН-8

ЛП 11-6

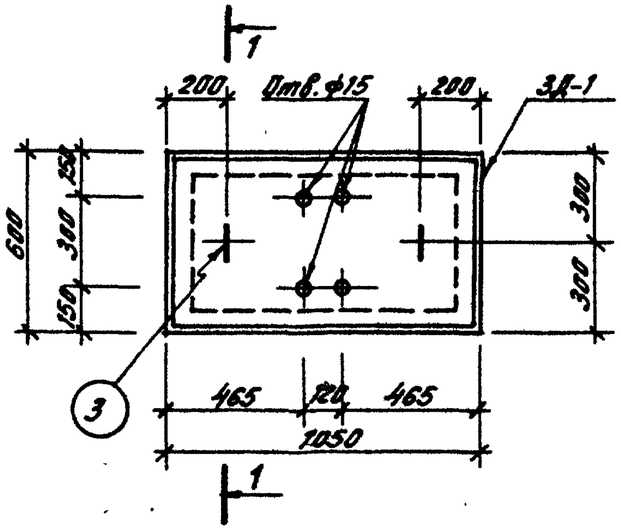

1-1

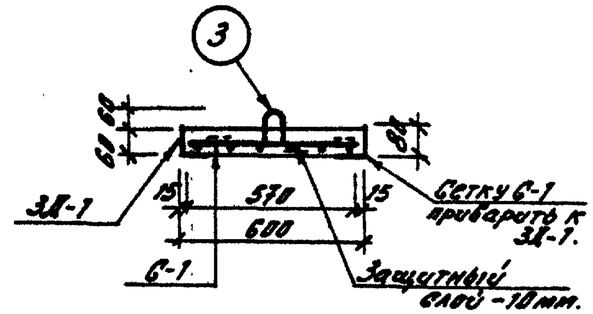

ЗД-1

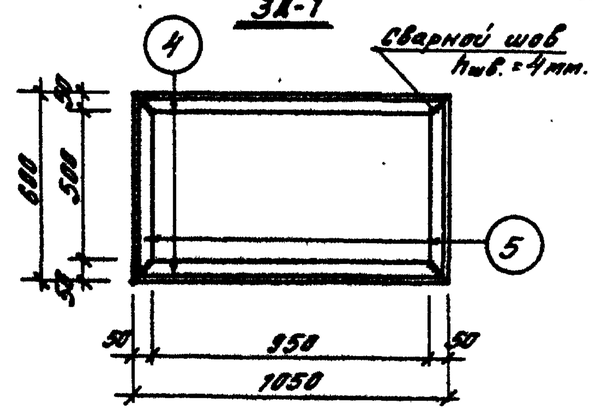

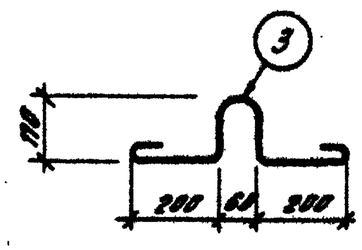

С-1.

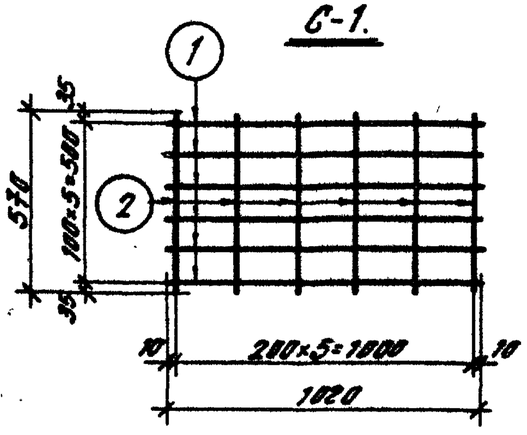

Спецификация арматуры.							Выборка ар-ры на элемент.		
Марка сетки, каркаса и К-во шт.	NN поз.	ф, мм.	Длина, мм.	К-во, шт. в 1 сетке, каркасе	К-во, шт. в 1 элементе	Общая длина, м.	ф, мм.	Общая длина, м	Вес, кг.
С-1 (шт.1)	1	5ВI	1020	6	6	6.12	5ВI	9.54	1.48
	2	5ВI	570	6	6	3.42	8АI	1.52	0.60
							Итого:		2.08
Петля	3	8АI	760	2	2	1.52			
ЗД-1 (шт.1)	4	L80×50×5	1050	1	2	2.10	L80×50×5	3.30	16.40
	5	L80×50×5	600	1	2	1.20			
							Итого:		16.40

Характеристика изделия.		
Вес	кг	109
Объем бетона	$м^3$	0.038
Вес арматуры	кг	2.08
Расход арматуры на $1м^3$ бетона	-и-	54.7
Вес закладных деталей.	кг	16.40
Марка бетона.	—	200

Примечания:

1. Сварные сетки выполнить контактной точечной сваркой в соответствии с СН 393-69 и ГОСТ 8478-66.
2. Изготовление, приемку, паспортизацию, хранение и транспортирование изделий производить с учетом указаний серии 1.243-2.
3. Монтажные петли привязать к арматурной сетке.

Согласовано:

Рук. гр. инж.	Заваруєнка		
Рук. гр. арх.	Кравтенко		
Разработал	Замкова		
Проверил	Заваруєнка		
Контролер.	Яровая		
Еремин			
Витвицкий			
Нестеров			
Рук. отдела			
Гл. арх. отд.			
Гл. арх. пр.			

УкрНИИПграждансельстрой

N 7019/V

1976	Сельский дом культуры со зрительным залом на 300 мест.	Плита люка ЛП 11-6.	Типовой проект 264-12-155	Альбом V	Лист КЖ-9

Кольцо К-1.

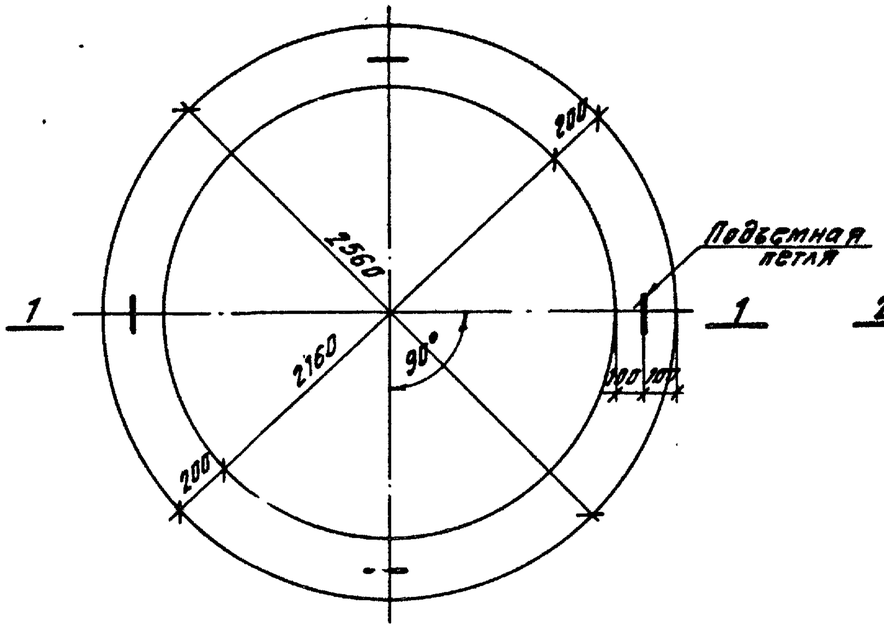

1-1.

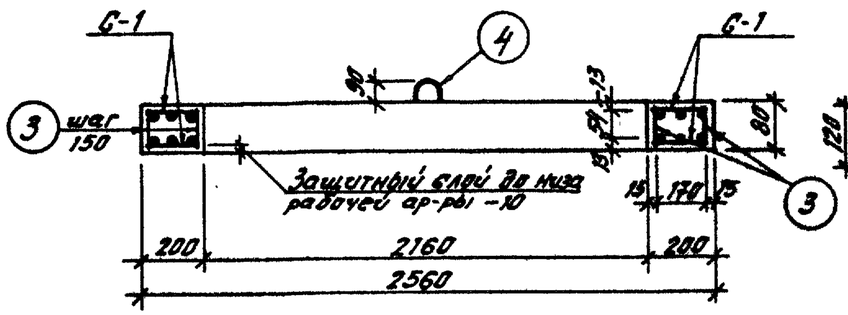

Крышка КР-1.

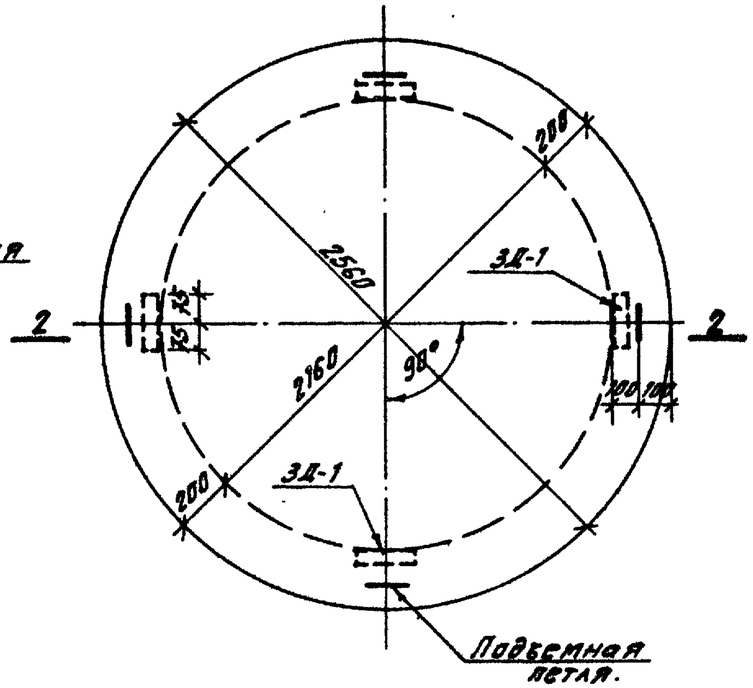

2-2.

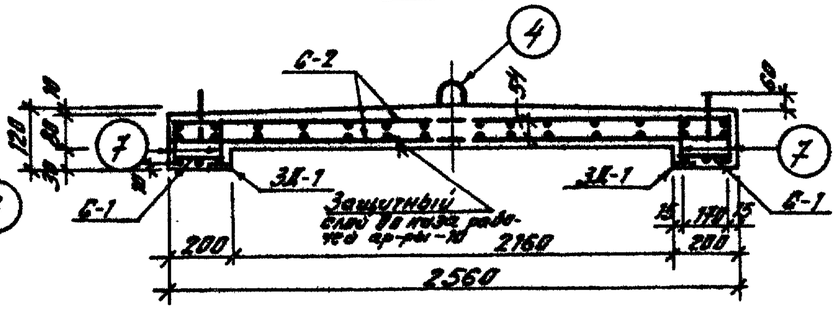

Характеристика изделий.		К-1	КР-1
Вес изделия	кг	300	1180
Объем бетона	м³	0.12	0.47
Вес арматуры	кг.	18.8	39.0
Вес закладных деталей.	-"-	—	4.0
Расход арматуры на 1 м³ бетона	кг.	158	104.0
Марка бетона	—	200	200

Спецификация марок арматурных изделий на элемент.

Марка элемента	Марка изделия	Кол-во, шт.	№№ листа
Кольцо К-1.	С-1	2	КЖ-11
	поз. 3	96	
	Петля	4	
Крышка КР-1.	С-2	2	КЖ-11
	С-1	1	
	поз. 7	16	
	Петля	4	
	ЗД-1	4	

Примечания:

1. Поверхности плит должны быть ровными, гладкими.
2. Стержни поз. 7 устанавливаются с шагом 500 мм.
3. Изготовление, приемку, хранение и транспортирование плит производить с учетом указаний серии 1.243-2.
4. Настоящий лист рассматривать совместно с листом КЖ-11.

№ 7019/2

1976	Сельский дом культуры со зрительным залом на 300 мест.	Кольцо К-1, крышка КР-1.	Типовой проект 264-12-155	Альбом V	Лист КЖ-10

Согласовано.

Укр НИИП-граждансельстрой.

Зарегистр.

Рук. гр. инж. — Рук. гр. арх. — Разработал — Проверил — Копировал

Рук. отдела — Гл. арх. отд. — Гл. арх. пр.

Ст. техник — Замова — Заграченко — Ярова

Сремин — Штейнберг — Нестеров

Фомин — Шишмарев

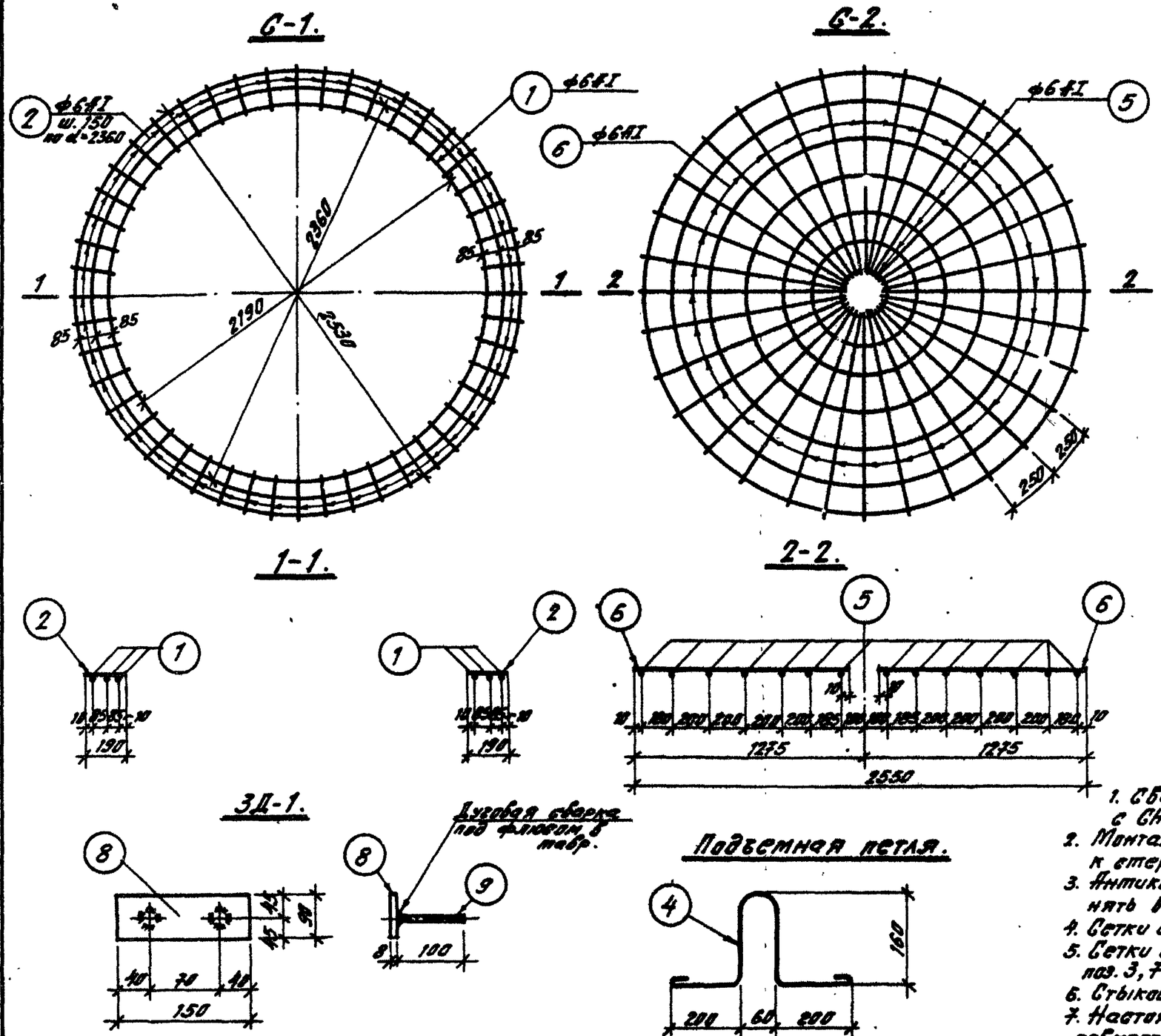

Спецификация арматуры.						Выборка арматуры.		
Марка сетки	NN поз.	ф, мм.	Длина мм.	К-во, шт.	Общая длина, м.	ф, мм.	Общая длина, м.	Вес, кг.
С-1	1	6АI	7000 7500 8050	3	22.6	6АI	31.7	7.1
	2	6АI	190	48	9.1			
С-2	5	6АI	от 700 до 8050	7	30.7	6АI	68.3	15.2
	6	6АI	1175	32	37.6			
Отдельные стержни.	3	6АI	70	1	0.1	6АI	0.1	0.02
	7	6АI	110	1	0.1	6АI	0.1	0.02
Петля	4	10АI	750	1	0.75	10АI	0.75	0.5
З.Д-1	8	-90×8	150	1	0.15	-90×8	0.15	0.8
	9	12АI	100	2	0.1	12АII	0.2	0.2
						Итого:		1.0

Примечания:

1. Сварные сетки выполнять в соответствии с СН 393-69 и ГОСТом 8478-66.
2. Монтажные петли привязать вязальной проволокой к стержням сеток.
3. Антикоррозийную защиту закладных деталей выполнять в соответствии с СНиП II-28-73.
4. Сетки выполнять контактной точечной сваркой.
5. Сетки С-1 и С-2 объединяются с помощью стержней поз. 3,7 в пространственный каркас.
6. Стыковку стержней выполнять в нахлестку на сварке.
7. Настоящий лист рассматривать совместно с листом КН-10.

Согласовано:

Рук. гр. инж.	Заграченко	Гл. инж. проекта	Заграченко
Рук. гр. арх.	Скуратовский	Гл. спец.	Эрлихман
Разработал	Замкова	Гл. инж.	Эрлихман
Проверил	Заграченко	Гл. арх.	Эрлихман
Контролер	Эрлихман		
Рук. отдела	Ефремин	Гл. инж. проекта	Штейнберг
Гл. арх. отд.	Шульц	Гл. спец.	Нестеров
Гл. арх. пр.			

Укр НИИП гражданпромстройпроект.

1976	Сельский дом культуры со зрительным залом на 300 мест.	Кольцо К-1, крышка КР-1. Арматурные изделия.	Типовой проект 264-12-155	Альбом V	Лист КН-11

N 7019/V

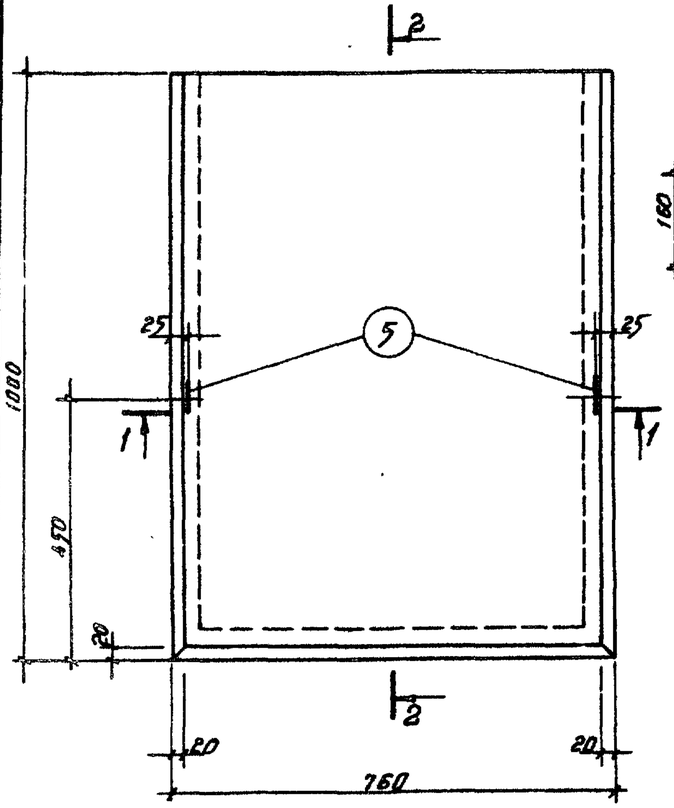

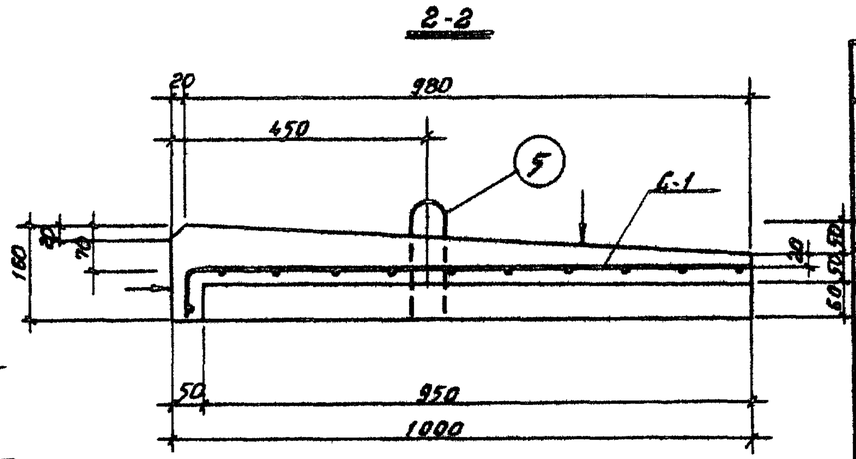

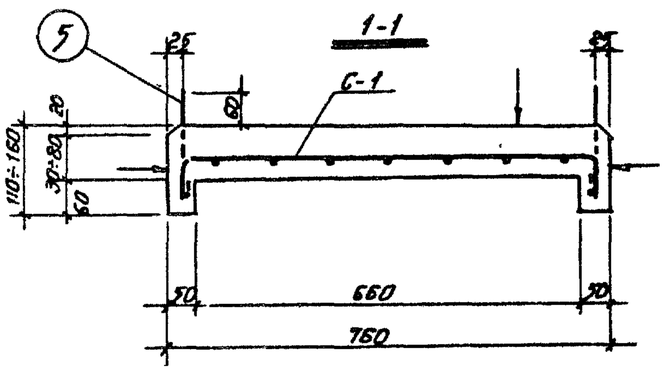

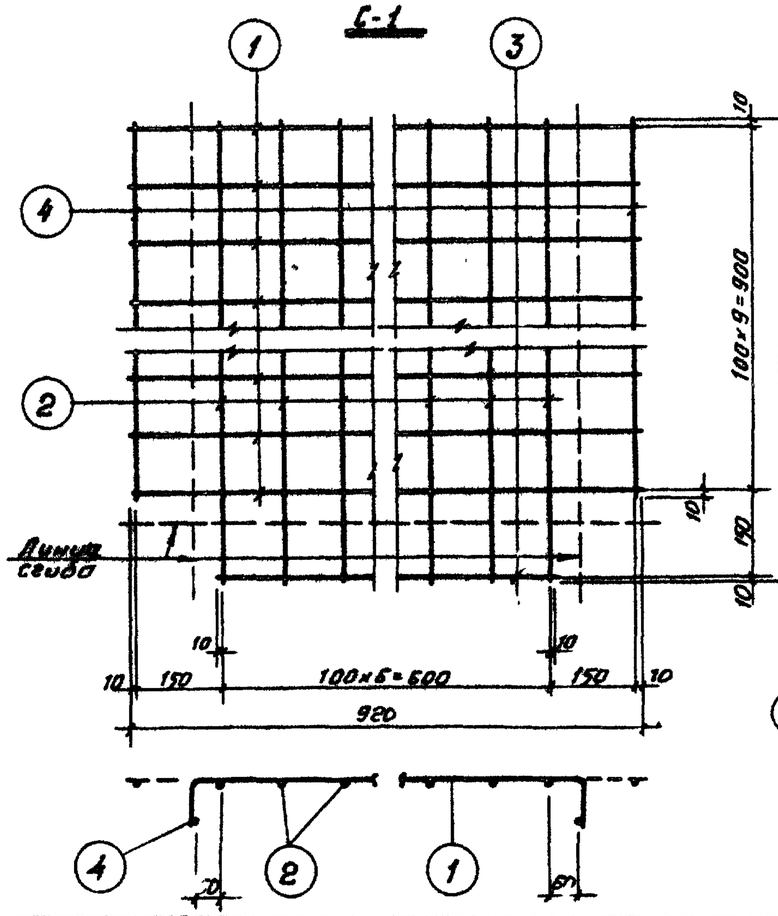

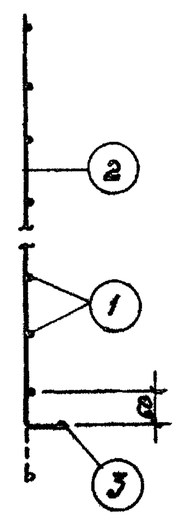

Петля

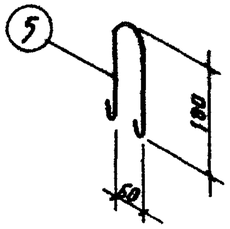

Спецификация арматуры							Выборка арматуры на лист		
Марка сетки каркаса и к-во штук	NN поз	ф мм	Длина мм	К-во шт в 1 сборке сетке	К-во шт в 1 элементе	Общая длина м	ф мм	Общая длина м	Вес кг
С-1 /шт. 1/	1	6ВI	920	10	10	9.20	6ВI	18.23	4.05
	2	6ВI	1070	7	7	7.49			
	3	6ВI	620	1	1	0.62			
	4	6ВI	920	3	2	0.92			
Петля	5	8АI	490	–	2	0.98	8АI	0.98	0.387
							Итого:		4.437

Характеристика изделия		
Вес	кг	163
Объем бетона	м3	0.065
Вес арматуры	кг	4.437
Расход арматуры на 1 м3 бетона	кг	68.1
Вес закладных детал.	—	—
Марка бетона	—	200

Примечания:

1. Плоскости, отмеченные знаком !, должны иметь гладкую железобетонную поверхность.
2. Сварные сетки изготавливать контактной точечной сваркой в соответствии с СН 393-69.
3. Монтажные петли завести за стержни и привязать вязальной проволокой.
4. Складирование и транспортирование плит должно выполняться в рабочем положении с учетом указаний серии 1.138-2, в.1.

N 7019/V

1976	Сельский дом культуры со зрительным залом на 300 мест	Парапетная плита АП10-5	Типовой проект 264-12-155	Альбом V	Лист КЖ-12

Согласовано:

Гуковская, Захарченко, Псс, Заикова, Тремяк

Рук. гр. арх.: Рук. гр. инж.: Разработ.: Проверил: Контрольн.: Захарченко, Заикова, Тремяк

Гл. арх. отд.: Гл. арх. пр.: Ершин, Шнейдер, Шестеров

Утвержден гражданстроем

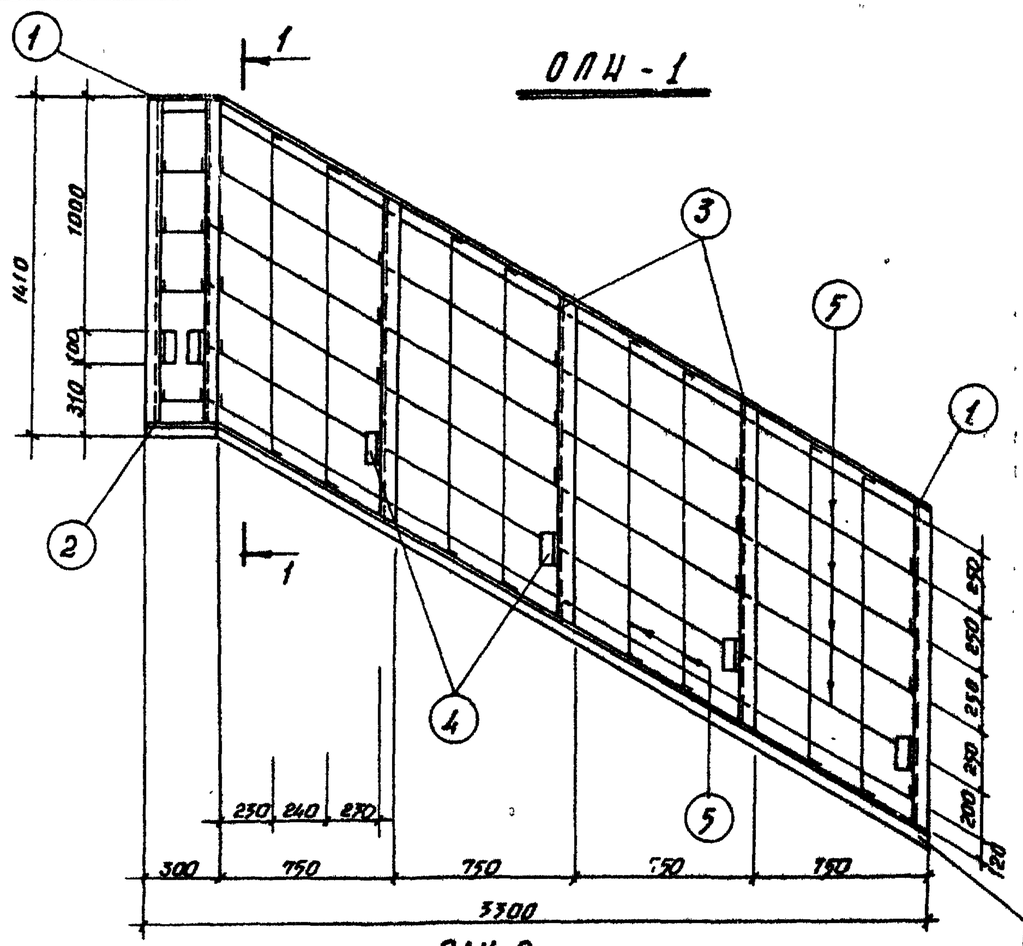

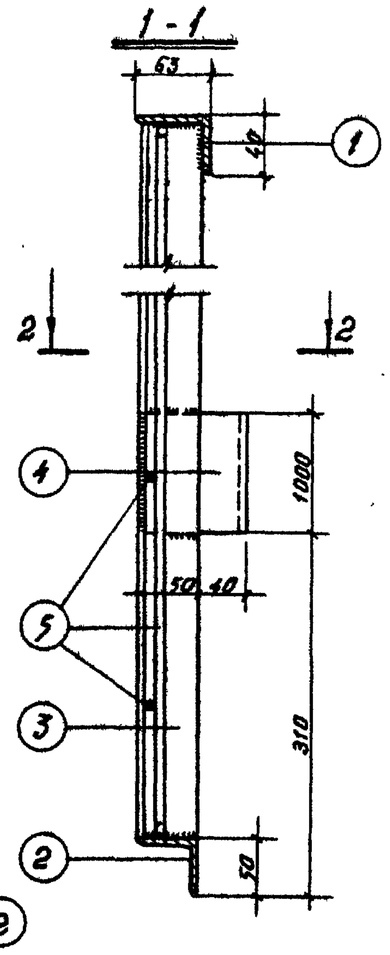

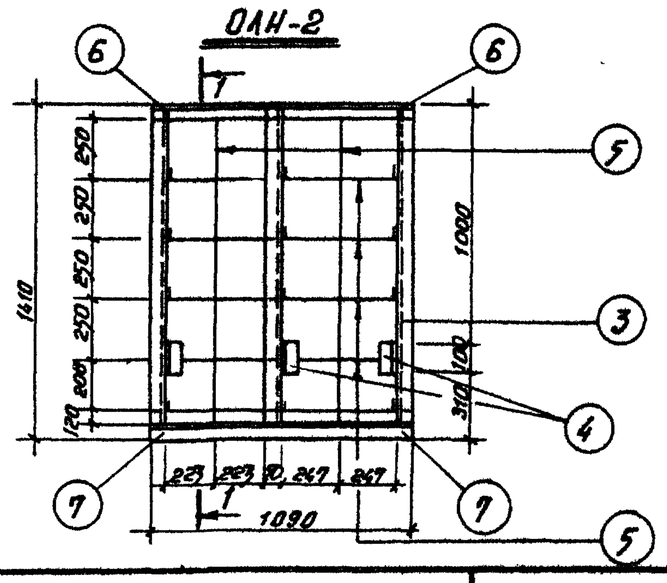

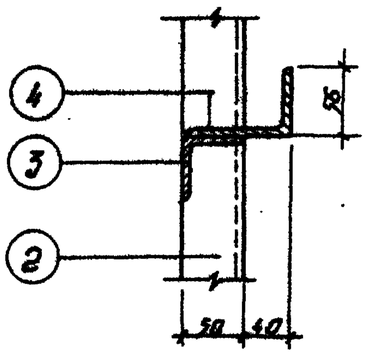

Спецификация металла на марку

Марка	NN поз.	Профиль мм	Длина мм	Кол. шт.	Вес, кг 1 шт	Вес, кг всех	Вес, кг марки	Примечан.
ОЛН-1	1	∠63×40×5	3780	1	14.80	14.80	69.50	
	2	∠50×5	3780	1	14.20	14.20		
	3	∠50×5	1355	6	5.10	30.60		
	4	∠90×56×5	100	6	0.617	3.702		
	5	⌀6 AI	28060	1	6.23	6.23		
ОЛН-2	6	∠63×40×5	1090	1	4.26	4.26	27.20	
	7	∠50×5	1090	1	4.10	4.10		
	3	∠50×5	1355	3	5.10	15.30		
	4	∠90×56×5	100	3	0.617	1.851		
	5	⌀6 AI	7940	1	1.76	1.76		

Примечания:

1. Материал металлоизделий – сталь класса С 38/23 и арматура класса AI.
2. Сварку производить электродами – Э42.
3. Сварные швы всех марок – $h_w = 5$ мм.

1976	Сельский дом культуры со зрительным залом на 300 мест	Ограждения ОЛН-1, ОЛН-2.	Типовой проект 264-12-155	Альбом V	Лист КМ-1

№ 7019/7

Укрсельгрозводгиросельстрой

Рук. гр. инж.	Захарченко	
Рук. гр. арх.	Сухоребрик	
Инж.	Новикова	
Разработ.	Занкова	
Проверил	Третяк	
Копировал		
Рук. отд.	Ерешин	
Гл. арх. отд.	Штейнберг	
Гл. арх. пр.	Нестерова	

ОЛН - 3

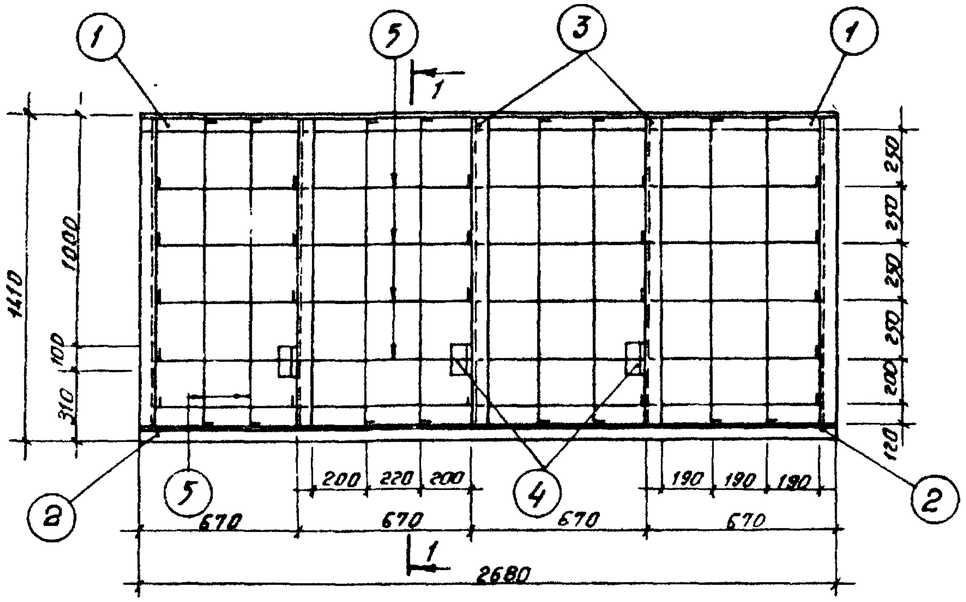

1-1

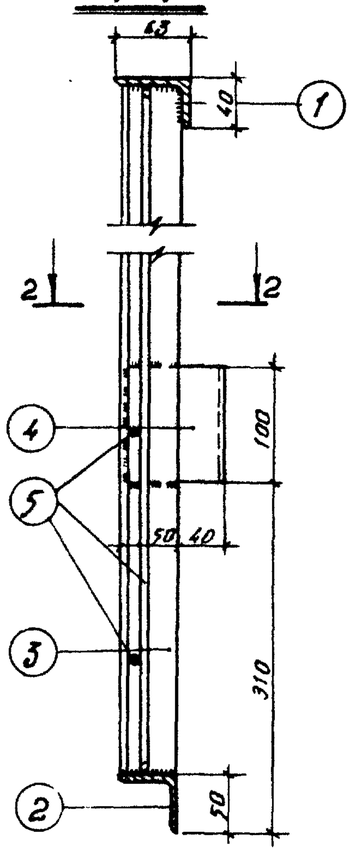

ОЛН - 4

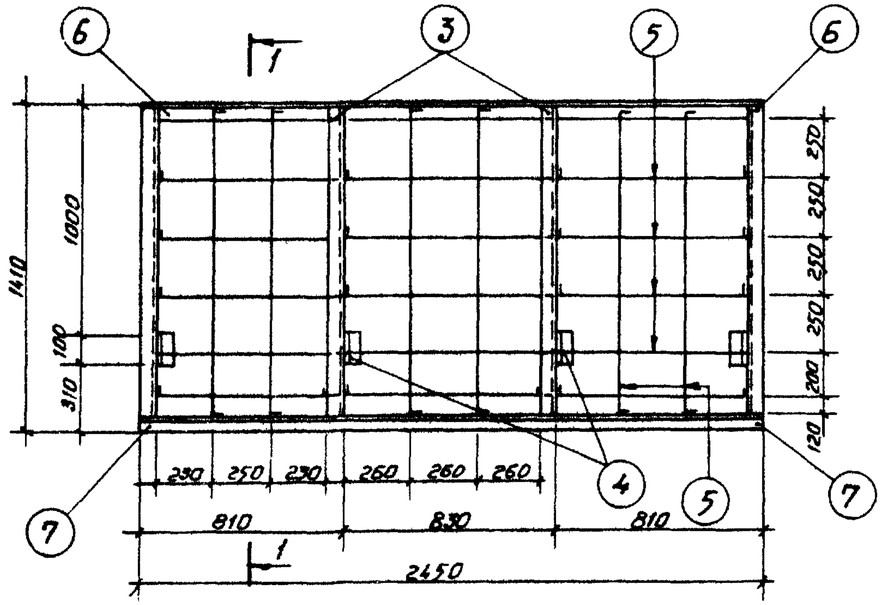

2-2

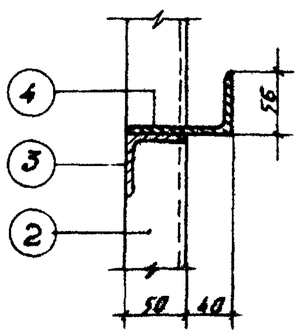

Спецификация металла на марку

Марка	NN поз.	Профиль мм	Длина мм	К-во шт	Вес на 1 шт	Вес на всех	Вес на марку	Примечан.
ОЛН-3	1	∠63×40×5	2680	1	10.50	10.50	56.60	
	2	∠50×5	2680	1	10.10	10.10		
	3	∠50×5	1355	5	5.11	25.55		
	4	∠90×56×5.5	100	5	0.617	3.085		
	5	⌀6 AI	32820	1	7.29	7.29		
ОЛН-4	6	∠63×40×5	2450	1	9.56	9.56	46.30	
	7	∠50×5	2450	1	9.25	9.25		
	3	∠50×5	1355	4	5.11	20.44		
	4	∠90×56×5.5	100	4	0.617	2.468		
	5	⌀6 AI	20520	1	4.55	4.55		

Примечания:

1. Материал металлоизделий - сталь класса С 38/23 и арматура класса А-I.
2. Сварку производить электродами Э-42.
3. Сварные швы всех марок $h_w = 5$ мм.

N7019 IV

1976	Сельский дом культуры со зрительным залом на 300 мест	Ограждения ОЛН-3; ОЛН-4;	Типовой проект 264-12-155	Альбом V	Лист КМ-2

Укрниипроисельстрой

Рук. гр. инж.	Рук. гр. арх.	Рук. отд.
Гл. арх. отд.	Гл. арх. пр.	Гл. инж. пр.
Еренин	Розрадов	Загоруйко
Штейнберг	Проверил	Гуртовская
Нестеров	Копыров	Новикова
		Зонтова
		Третьяк

ОБН-1

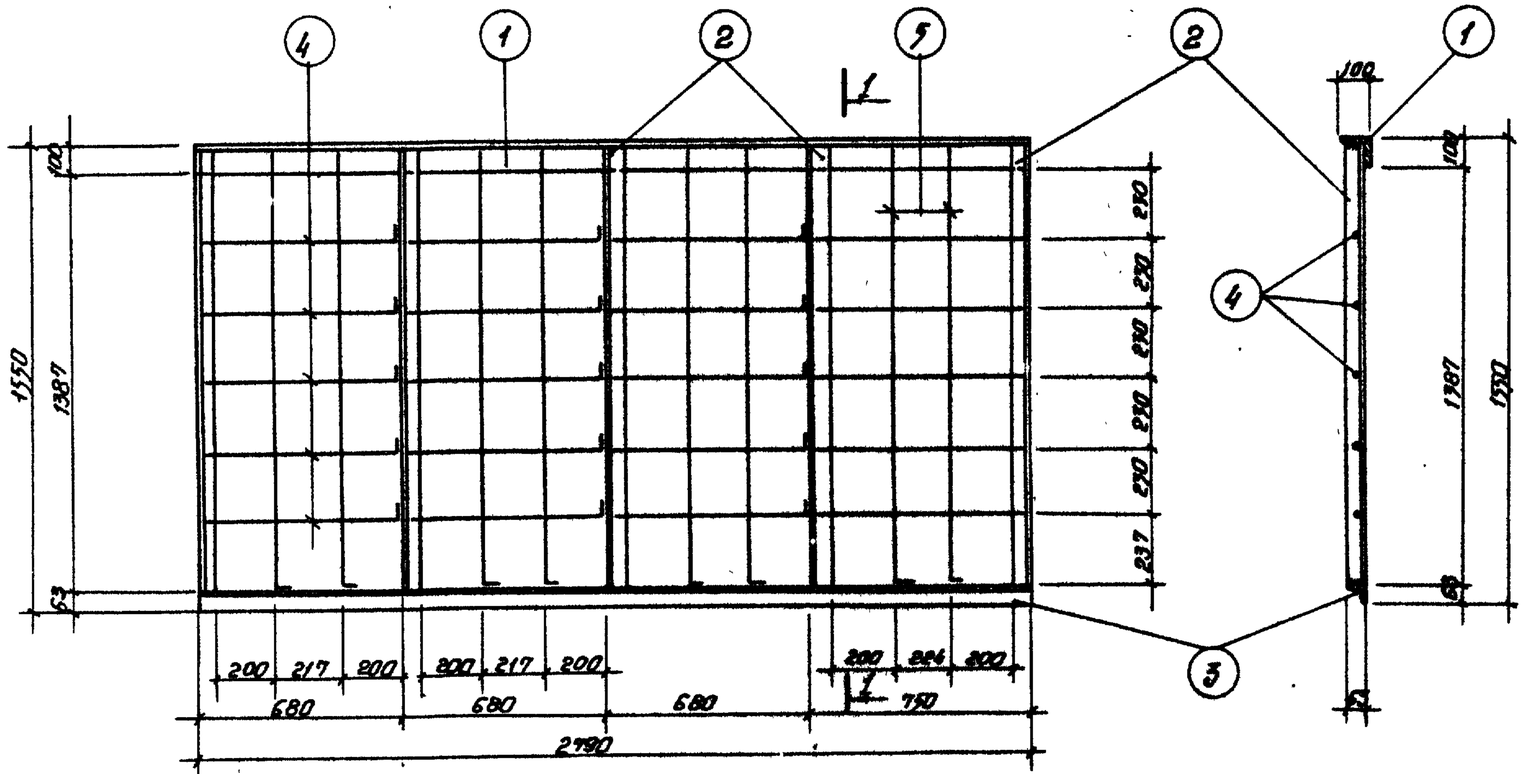

1-1

ОБС-2

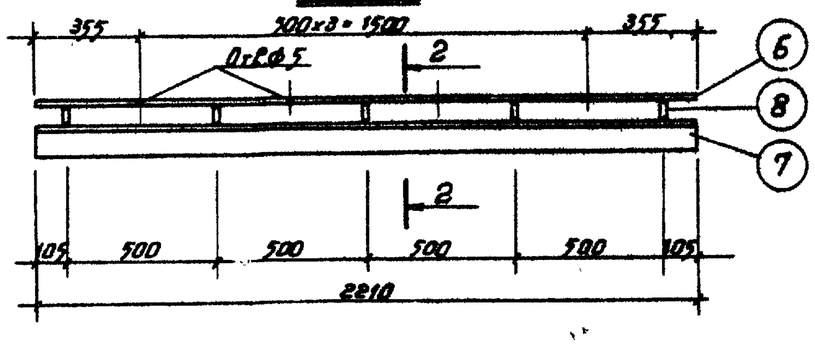

2-2

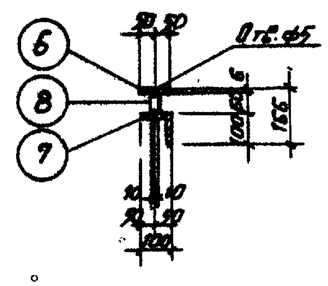

Спецификация металла на марку

Марка	NN поз.	Профиль мм	Длина мм	К-во шт.	Вес, кг 1 шт.	Вес, кг всех	Вес, кг марки	Примечание
ОБН-1	1	∠100×10	2790	1	42.20	42.20	106.25	
	2	∠63×6	1477	5	8.45	42.25		
	3	∠63×6	2790	1	15.96	15.96		
	4	ф6АI	730	20	0.16	3.20		
	5	ф6АI	1500	8	0.33	2.64		
ОБС-2	6	-6×100	2210	1	10.40	10.40	44.35	
	7	∠100×10	2210	1	33.40	33.40		
	8	-10×20	70	5	0.11	0.55		

Примечания:

1. Материал металлоизделий - сталь класса С 38/23 и арматура класса АI.
2. Сварку производить электродами Э 42
3. Сварные швы всех марок h_w = 5мм.
4. После изготовления изделие ОБС-2 окрасить масляной краской.

N7019/V

1976	Сельский дом культуры со зрительным залом на 300 мест	Ограждения ОБН-1; ОБС-2.	Типовой проект 264-12-155	Альбом V	Лист КМ-3

Согласовано

Укрниипграждансельстрой

Руч. гр. арх. Сгуротовская; Руч. гр. инж. Захаренко; Разработ. Лев; Проверил Занегова; Копировал Третяк; Одобрил Бренин; Инженер Шестеров; Руч. отд. ; Гл. арх. отд. ; Гл. арх. пр.

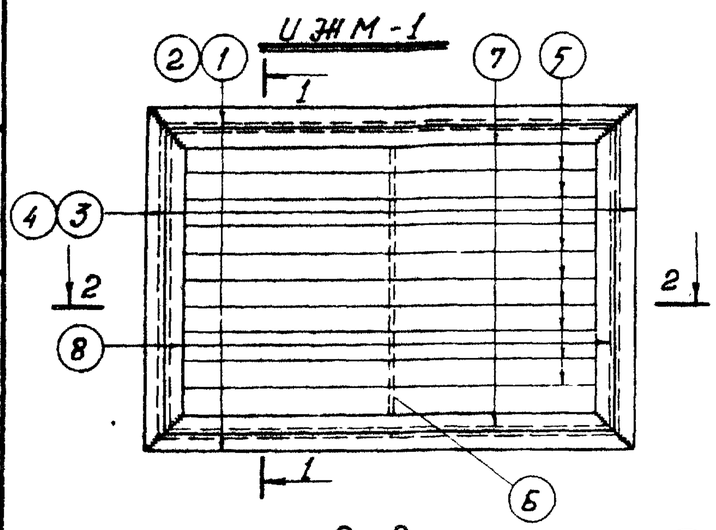

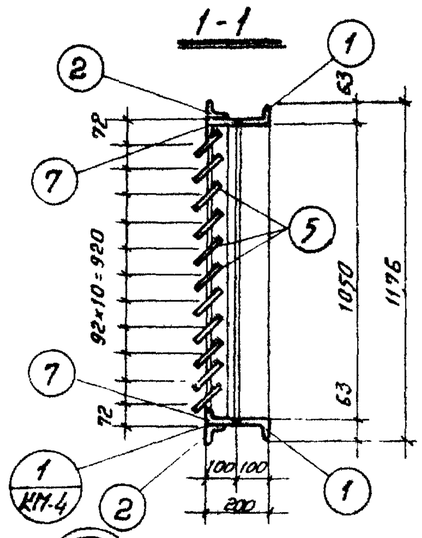

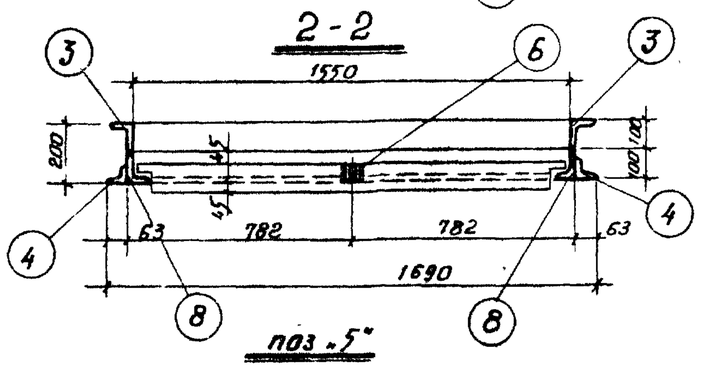

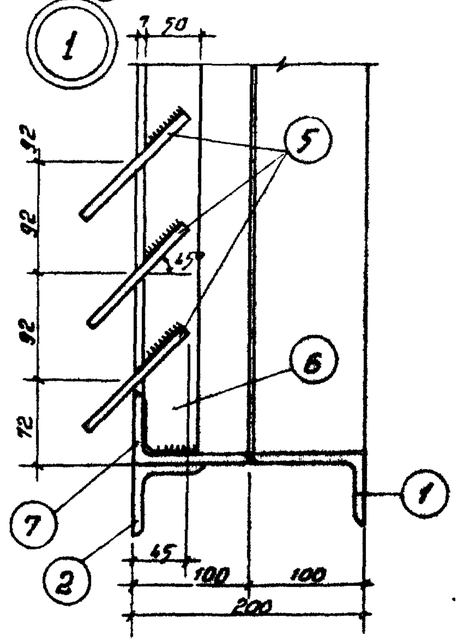

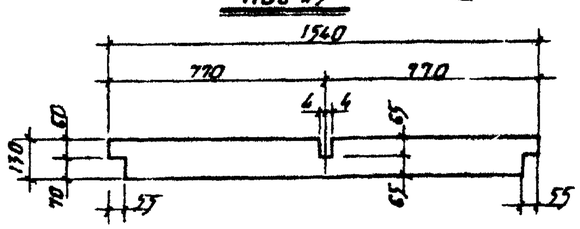

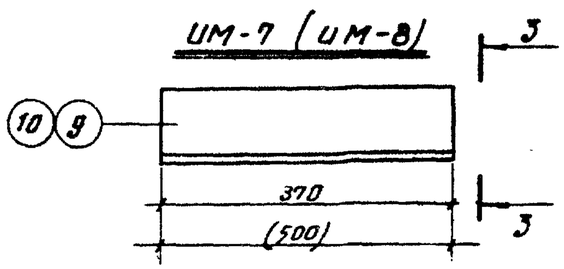

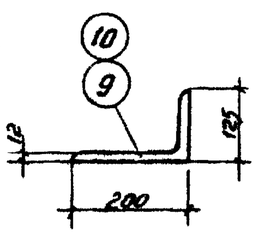

Спецификация металла на марку

Марка	NN поз.	Профиль мм	Длина мм	К-во шт.	Вес, кг 1 шт	Вес, кг всех	Вес, кг марки	Примечан.
ЖЖМ-1	1	∠100×63×7	1690	2	14.7	29.4	200.9	
	2	∠63×63×6	1690	2	9.7	19.4		
	3	∠100×63×7	1176	8	10.2	20.4		
	4	∠63×63×6	1176	2	6.7	13.4		
	5	−130×4	1540	14	6.3	89.3		
	6	−50×7	1040	1	2.8	2.8		
	7	∠100×63×7	1578	2	13.7	27.4		
	8	∠100×63×7	1064	2	9.2	18.4		
УМ-7	9	∠200×125×12	370	1	11.0	11.0	11.0	
УМ-8	10	∠200×125×12	500	1	14.8	14.8	14.8	

Примечания:

1. Материал металлоизделий – сталь класса С 38/23.
2. Сварные швы всех марок – $h_w = 5$.
3. Сварку производить электродами Э-42.
4. После изготовления изделия окрасить масляной краской.
5. Размеры в скобках даны для марки УМ-8.

N7019/3

1976	Сельский дом культуры со зрительным залом на 300 мест	Жалюзийная решетка ЖЖМ-1. Металлические изделия УМ-7 и УМ-8.	Типовой проект 264-12-155	Альбом V	Лист КМ-4.

Согласовано:

Рук. отд.	Закорченко	
Гл. арх. отд.	Скуратова	
Гл. арх. пр.	Новикова	
Рук. гр. и арх.	Зонкова	
Рук. гр. арх.	Третяк	
Арх. гр. инж.		
Разработ.		
Проверил		
Копировал		
Инженер	Еремин	
Инженер	Штейнберг	
Инженер	Нестеров	

Укрпиндор
граждансельстрой

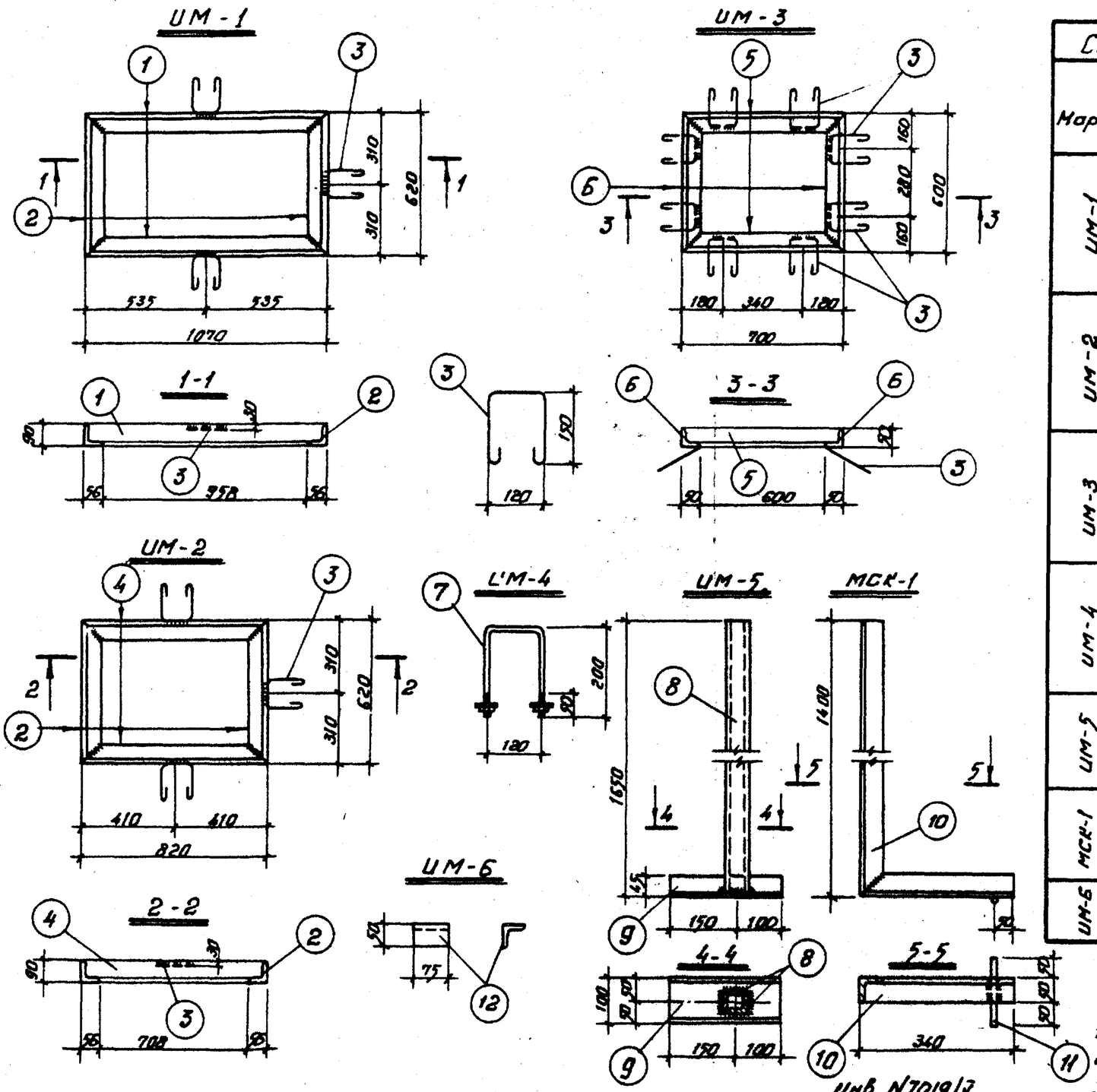

Спецификация металла на марку

Марка	NN поз.	Профиль мм	Длина мм	Кол. шт.	Вес 1 шт.	Вес всех	Вес марки	Примеч.
УМ-1	1	∟90×56×6	1070	2	7.17	14.34	22.97	
	2	∟90×56×6	620	2	4.15	8.30		
	3	⌀6АI	500	3	0.11	0.33		
УМ-2	2	∟90×56×6	620	2	4.15	8.30	19.73	
	3	⌀6АI	500	3	0.11	0.33		
	4	∟90×56×6	820	2	5.50	11.10		
УМ-3	3	⌀6АI	500	10	0.11	1.10	10.90	
	5	∟50×5	700	2	2.64	5.28		
	6	∟50×5	600	2	2.26	4.52		
УМ-4	7	⌀12АI	550	1	0.49	0.49	0.54	
		Гайка М12	–	2	0.017	0.034		
		Шайба δ=2	–	2	0.006	0.012		
УМ-5	8	∟50×5	1645	2	6.2	12.4	14.55	
	9	[10	250	1	2.15	2.15		
МСК-1	10	∟50×5	1740	1	6.56	6.56	6.59	
	11	⌀6АI	150	1	0.03	0.03		
УМ-6	12	∟50×5	75	1	0.28	0.28	0.28	

7019/V

Примечания:

1. Материал металлоизделий - сталь класса С 38/23.
2. Сварку производить электродами Э-42. h_w=5мм.
3. После изготовления изделия окрасить масл. краск.

1976	Сельский дом культуры со зрительным залом на 300 мест	Металлические изделия УМ-1÷УМ-6; МСК-1.	Типовой проект 264-12-155	Альбом V	Лист КМ-5

Инв. N7019/V

Согласовано:

Укр НИИП гражданстрой

Рук. отд. Еремин; Гл. арх. отд. Штейндерг; Гл. арх. пр. Нестеров; Рук. гр. инж. Захарченко; Рук. гр. арх. Скоротовская; Разработ. Новикова; Проверил Зонкова; Копировал Третяк

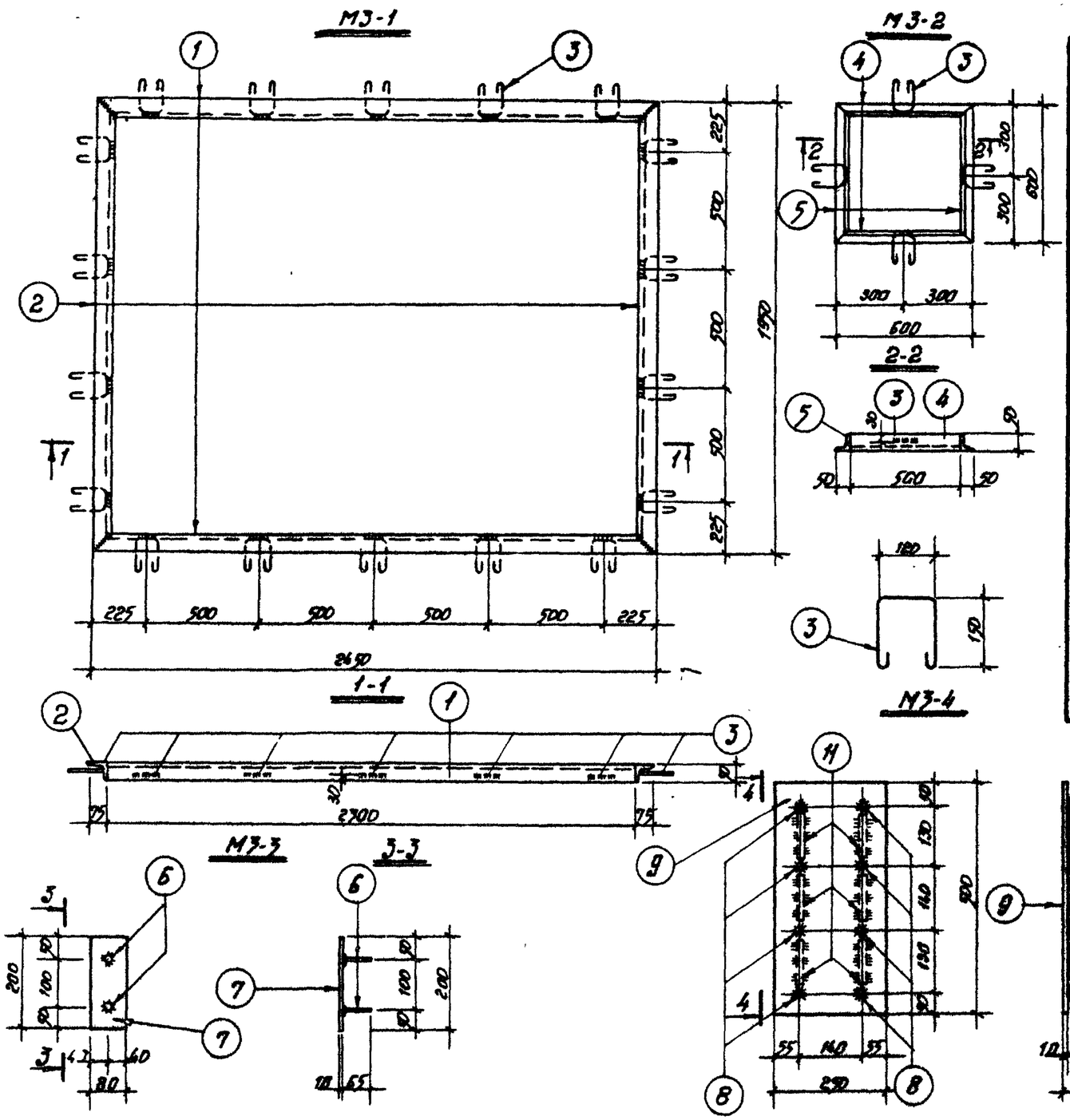

Спецификация металла на марку

Марка	№№ поз.	Профиль мм	Длина мм	К-во шт.	Вес, кг: Марки	Вес, кг: Всех марок	Примечание
М3-1	1	∠75×50×5	2650	2	11.9	23.4	
	2	∠75×50×5	1950	2	9.3	18.6	47.98
	3	⌀6АI	500	18	0.11	1.98	
М3-2	3	⌀6АI	500	4	0.11	0.44	
	4	∠50×5	600	2	2.26	4.52	9.48
	5	∠50×5	600	2	2.26	4.52	
М3-3	6	⌀12АII	65	2	0.06	0.12	1.38
	7	−10×80	200	1	1.26	1.26	
М3-4	8	⌀12АII	360	8	0.32	2.30	
	9	−10×250	500	1	9.81	9.81	12.83
	10	⌀6АI	200	4	0.044	0.18	
	11	⌀12АII	100	6	0.09	0.54	

Примечания:

1. Материал металлоизделий - сталь класса С 38/23 и арматурных классов АI и АII.
2. Сварные соединения марок М3-1 и М3-2 производить электродами Э42, $h_ш = 5$ мм.
3. Сварку закладных деталей М3-3, М3-4 осуществлять под слоем флюса $h_ш = 8$ мм.

Согласовано

Рук. гр. инж.	Загриченко	
Рук. гр. арх.	Кирпичников	
Рук. гр. конст.	Зонкова	
Рук. гр. конст.	Новикова	
Рук. гр. конст.	Протя	
Рук. гр. конст.	Дозорцев	
Рук. гр. конст.	Проверил	
Рук. гр. конст.	Калиров	
Рук. отд.	Ефремин	
Гл. арх. отд.	Штейнберг	
Гл. арх. пр.	Шестеров	
Рук. отд.	Сафронов	
Гл. арх. отд.		
Гл. арх. пр.		

Укрниипроект Госгражданстроя

1976	Сельский дом культуры со зрительным залом на 300 мест	Металлические изделия/закладные детали/ М3-1÷М3-4	Типовой проект 264-12-155	Альбом V	Лист КМ-6

N 7019/7

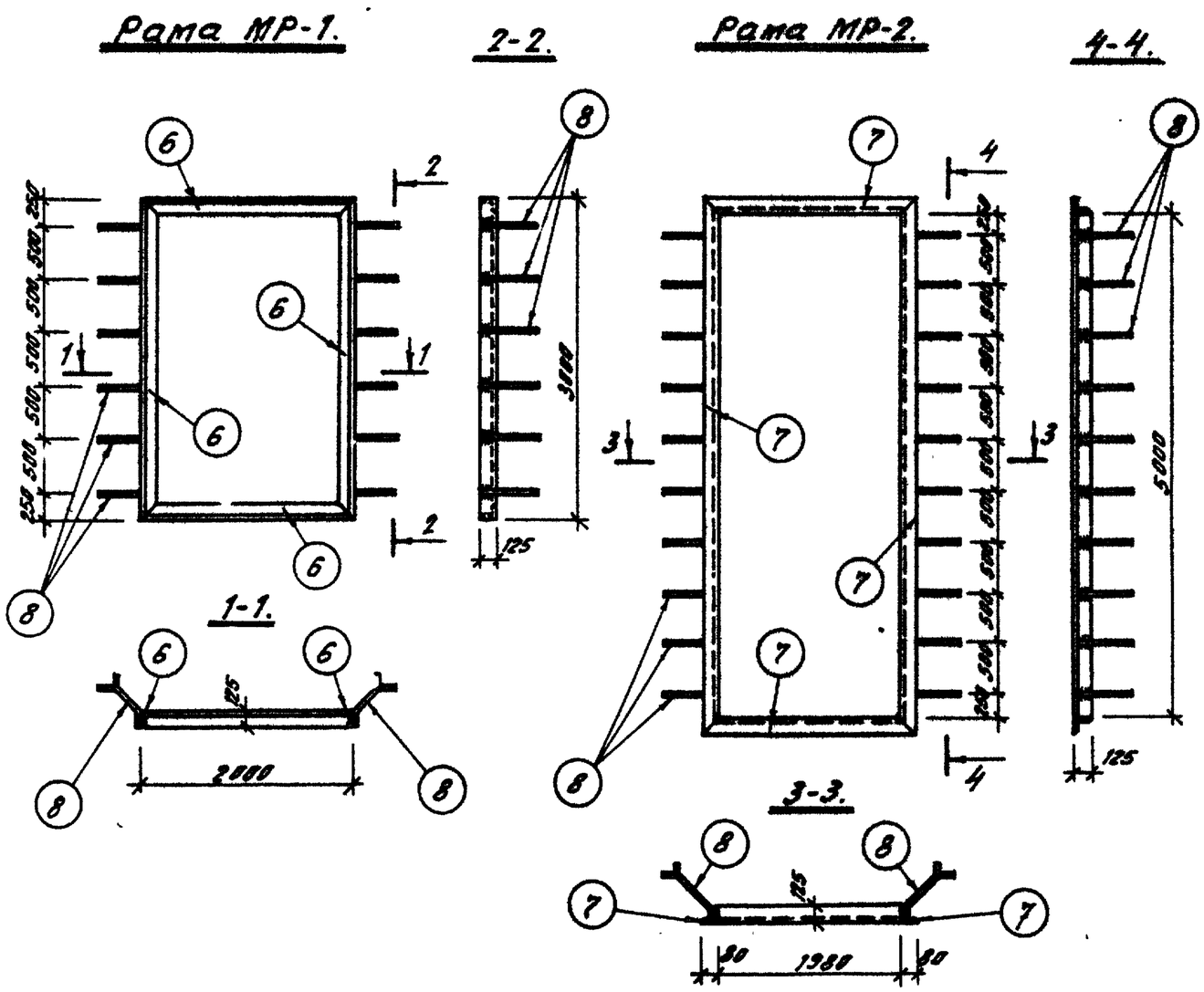

Спецификация металла на марку.

Марка	NN поз.	Профиль, мм.	Длина, мм.	К-во, шт.	Вес, кг 1 шт.	Вес всех марки		Примечан.
МР-1	6	L125×80×8	10000	1	125.0	125.0	129.8	
	8	—40×4	300	12	0.4	4.8		согнуть
МР-2	7	L125×80×8	13960	1	174.0	174.0	182.0	
	8	—40×4	300	20	0.4	8.0		согнуть
ШВ-И	1	ф16	600	1	0.95	0.95	2.0	согнуть
	2	—50×6	125	1	0.30	0.30		
	3	—50×6	200	1	0.47	0.47		
	4	—50×6	115	1	0.27	0.27		
ШН-И	1	ф16	600	1	0.95	0.95	2.55	согнуть
	2	—50×6	125	1	0.30	0.30		
	3	—50×6	200	1	0.47	0.47		
	4	—50×6	115	1	0.27	0.27		
	5	L45×30×1	120	2	0.27	0.54		соединить швом
ШФ-И	9	ф8	140	1	0.6	0.6	3.90	механическая обработка
	10	—40×10	400	1	1.26	1.26		согнуть
	11	—40×10	250	1	0.79	0.79		
	12	—70×5	120	2	0.33	0.66		
	13	—10×5	10	1	—	0.07		
	14	—70×5	120	2	0.33	0.66		
	15	—40×10	52	1	0.16	0.16		
	16	шайба М12 ГОСТ 32-38	—	2	0.01	0.02		
	17	гайка М12 ГОСТ 32-38-62	—	2	0.01	0.02		

Примечания:

1. Сварку производить электродами Э42, $h_{шв.}$ = 4 мм.
2. Данный лист рассматривать совместно с листом КМ-8.

1976	Сельский дом культуры со зрительным залом на 300 мест.	Рамы ворот МР-1 и МР-2.	Типовой проект 264-12-155	Альбом V	Лист КМ-7

N7019/V

Согласовано:

Рук. гр. инж.		Захарченко	
Рук. гр. арх.		Стратовская	
Разработал		Новикова	
Проверил		Замкова	
Контролёр		Яровая	
Рук. отдела			
Гл. арх. отд.			
Гл. арх. пр.			

Бесмин, Штейнберг, Нестеров

Укр. НИИПграждансельстрой

Шпингалет верхний ШВ-Я. Шпингалет нижний ШН-Я. Щеколда фалевая ЩФ-Я.

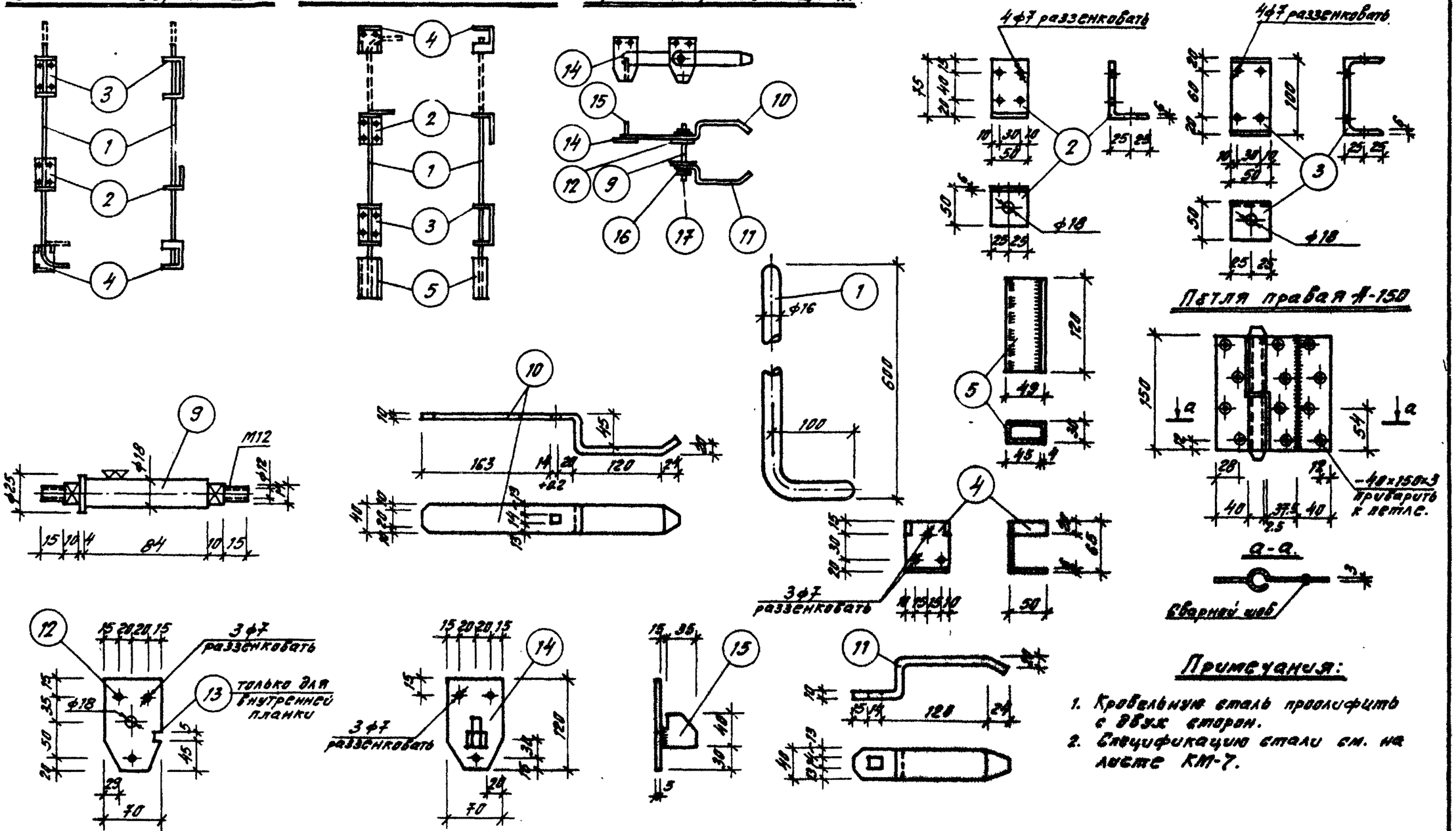

Примечания:

1. Кровельную сталь проолифить с двух сторон.
2. Спецификацию стали см. на листе КМ-7.

1976	Сельский дом культуры со зрительным залом на 300 мест.	Шпингалет верхний ШВ-Я. Шпингалет нижний ШН-Я. Щеколда фалевая ЩФ-Я.	Типовой проект 264-12-155	Альбом V	Лист КМ-8

N7019 IV

Укр НИИПграждансельстрой

Рук. гр. чин	Ефремин	Рук. гр. арх	Скуратовская
Рук. отдела	Ефремин	Гл. арх. отд	Шкляр
Гл. арх. пр			
Разработал	Шрейнберг	Проверил	Нестеров
Нормоконтр	Ангелес	Утвердил	Яровая
Согласовано			

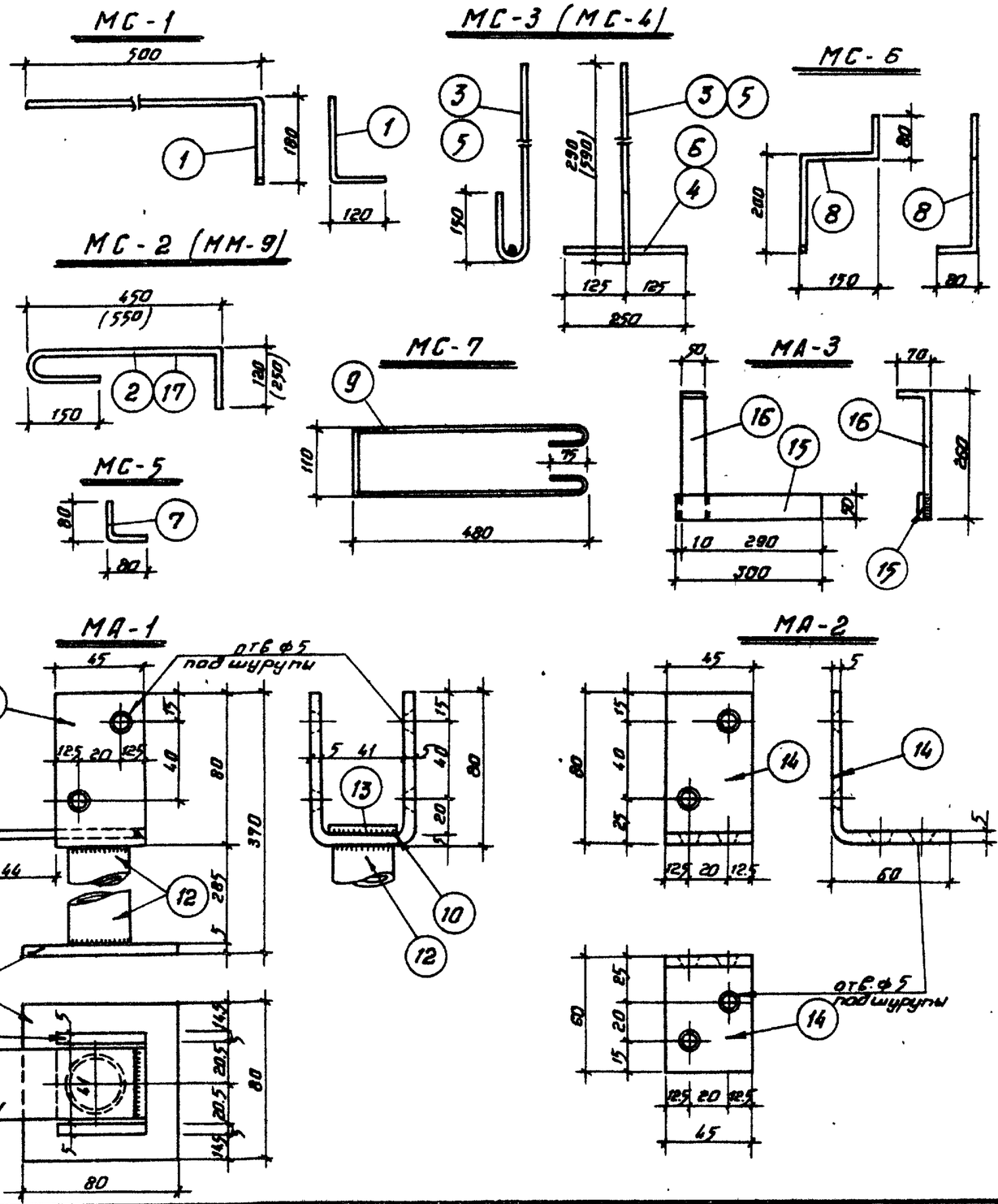

Спецификация металла на марку

Марка	NN поз.	Профиль мм	Длина мм	Кол. шт.	Вес, кг 1 шт.	Вес, кг всех	Вес, кг марки	Примеч.
МС-1	1	ф10АI	800	1	0.49	0.49	0.49	
МС-2	2	ф10АI	720	1	0.44	0.44	0.44	
МС-3	3	ф10АI	440	1	0.27	0.27	0.43	
	4	ф10АI	250	1	0.16	0.16		
МС-4	5	ф10АI	740	1	0.46	0.46	0.62	
	6	ф10АI	250	1	0.16	0.16		
МС-5	7	ф10АI	160	1	0.10	0.10	0.10	
МС-6	8	ф10АI	510	1	0.32	0.32	0.32	
МС-7	9	ф6АI	1220	1	0.27	0.27	0.27	
МА-1	10	-45×5	200	1	0.34	0.34	1.50	
	11	-80×50	80	1	0.25	0.25		
	12	труба дн=32	285	1	0.82	0.82		ГОСТ 3262-75
	13	-40×5	80	1	0.09	0.09		
МА-2	14	-45×5	140	1	0.25	0.25	0.25	
МА-3	15	-50×5	300	1	0.59	0.59	1.24	
	16	-50×5	330	1	0.65	0.65		
ММ-9	17	ф10АIII	950	1	0.59	0.59	0.59	

Примечания:

1. Материал металлоизделий - сталь класса С38/23 и арматура класса АI;
2. Сварку производить электродами Э42, hш=4мм;
3. После изготовления изделия МА-1 и МА-2 окрасить масляной краской;
4. Размеры в скобках относятся соответственно к маркам МС-4, ММ-9. N7019/V

1976	Сельский дом культуры со зрительным залом на 300 мест	Анкера МС-1÷МС-7; МА-1÷МА-3, ММ-9.	Типовой проект 264-12-155	Альбом V	Лист КМ-9

Укрниипроизводсельстрой

Нач. ц. инж. Кондратенко; Рук. гр. арх. Куратовская; Рук. отд. Новикова; Гл. арх. отд. Занкова; Гл. арх. пр. Третяк; Отдел Бренин; Штейнберг; Разработ. Естеров; Проверил Копыров

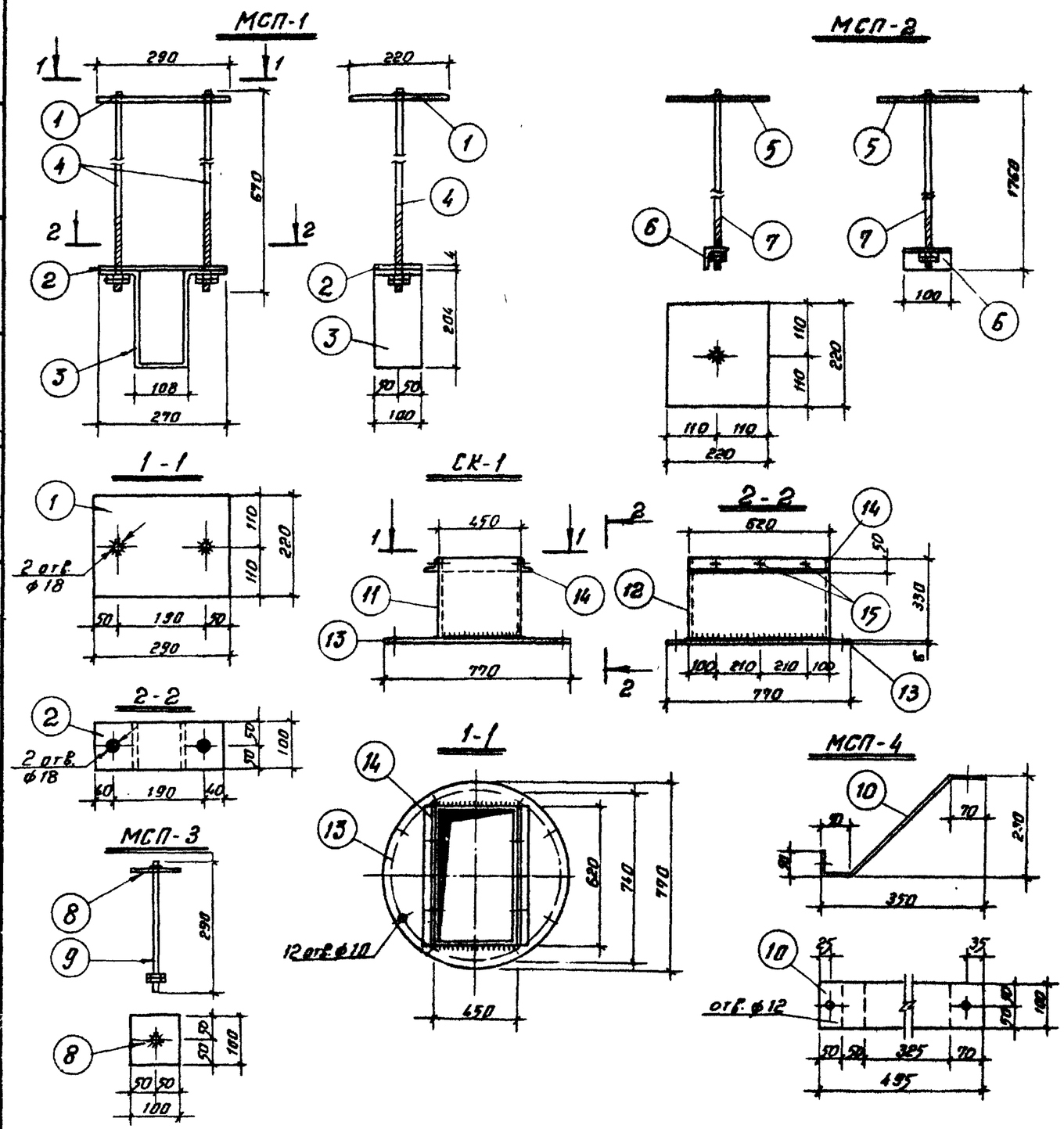

Спецификация металла на марку.

Марка	№ поз.	Профиль мм	Длина мм	Кол. шт.	Вес, кг 1 шт.	Вес, кг Всего	Вес, кг марки	Примечание
МСП-1	1	-280×5	290	1	2.50	2.50	7.98	
	2	-100×4	270	1	0.85	0.85		
	3	-100×4	520	1	2.14	2.14		
	4	Анкерный болт ⌀18	670	2	1.19	2.38		
		Гайка М 15	—	4	0.03	0.12		
МСП-2	5	-220×5	220	1	1.90	1.90	12.42	
	6	∠50×5	100	1	0.36	0.36		
	7	Анкерный болт ⌀16	1760	1	10.10	10.10		
		Гайка М16	—	2	0.03	0.06		
МСП-3	8	-100×5	100	1	0.39	0.39	0.61	
	9	Болт ⌀10	290	1	0.20	0.20		
		Гайка М10	—	2	0.01	0.02		
МСП-4	10	100×5	495	1	1.94	1.94	1.94	
СК-1	11	-330×6	450	2	7.00	14.00	56.18	
	12	-330×6	620	2	9.66	19.32		
	13	-770×6	451	1	16.40	16.40		
	14	∠50×5	620	2	2.23	4.46		
	15	Болт ⌀9	14	18	—	—		

Примечания:

1. Материал металлоизделий – сталь класса С 38/23.
2. Сварку производить электродами Э42;
3. Сварные швы всех марок $h_w = 5$ мм;

N 7019/V

1376	Сельский дом культуры со зрительным залом на 300 мест	Анкера МСП-1 – МСП-3.	Типовой проект 264-12-155	Альбом V	Лист КМ-10

Утвержден
Организация строит.

Рук. отд. Фефелов
Гл. арх. отд. Шитинбург
Гл. арх. пр. Нестеров

Рук. гр. арх. Еремин
Рук. гр. арх. Разработ. Шитинбург
Проверил Копыров
Нач. Захаренко
Сурогодов
Новикова
Занкова
Третяк

С-01

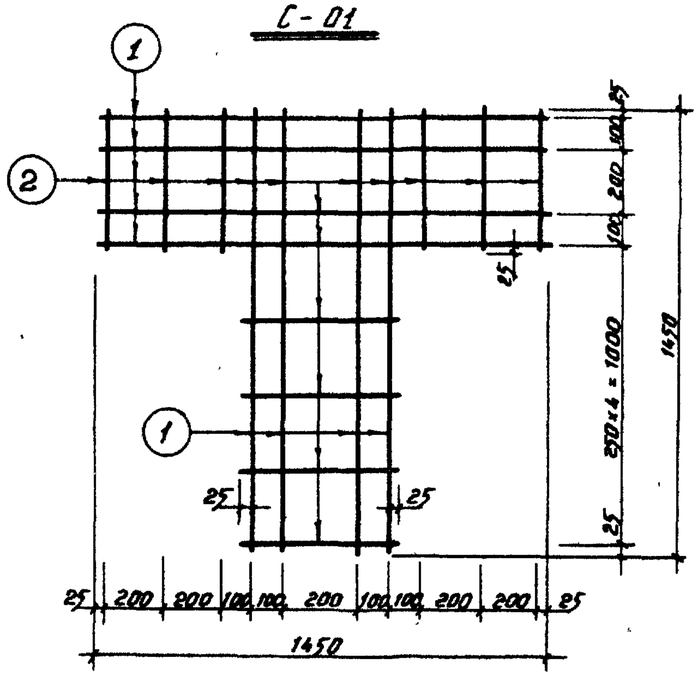

С-02

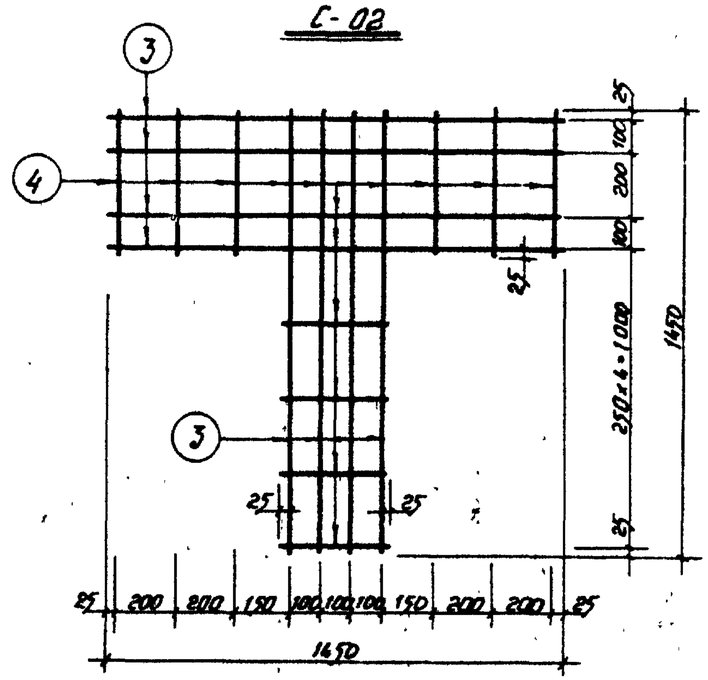

С-03

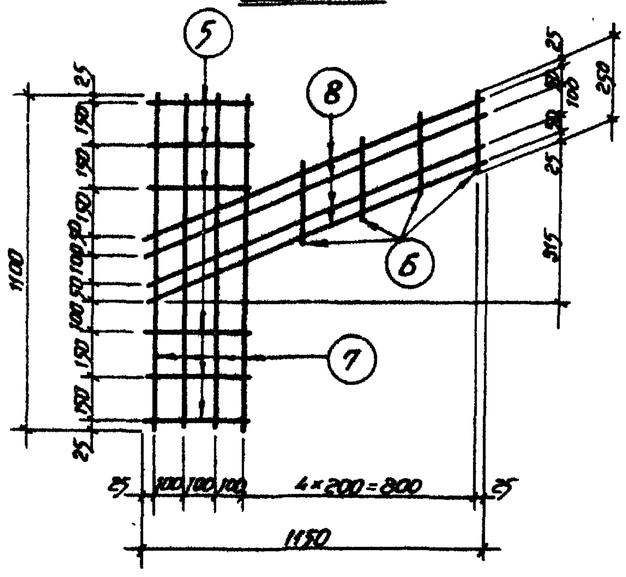

С-04

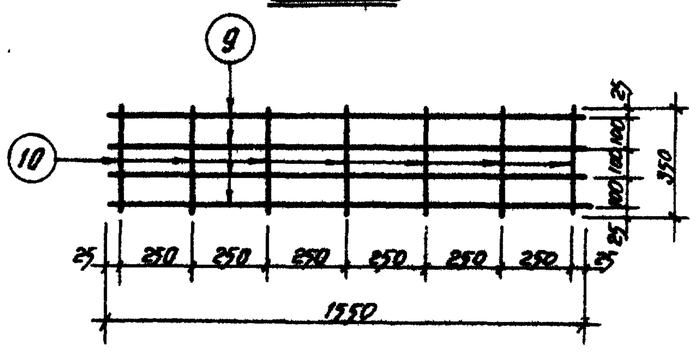

Спецификация арматуры							Выборка арматуры на элемент		
Марка сетки	N поз	ф мм	Длина мм	К-во шт. в одной сетке	К-во шт. в элементе	Общая длина м	ф мм	Общая длина м	Вес кг
С-01	1	8АI	1450	8	8	11.60	6АI	4.50	1.0
	2	6АI	450	10	10	4.50	8АI	11.6	4.58
							Итого		5.58
С-02	3	8АI	1450	8	8	11.60	6АI	4.50	1.0
	4	6АI	450	10	10	4.50	8АI	11.6	4.58
							Итого		5.58
С-03	5	6АI	350	6	6	2.10	6АI	3.10	0.69
	6	6АI	250	4	4	1.00	8АI	9.20	3.63
	7	8АI	1100	4	4	4.40	Итого		4.32
	8	8АI	1200	4	4	4.80			
С-04	9	12АII	1550	4	4	6.20	6АI	2.45	0.54
	10	6АI	350	7	7	2.45	12АII	6.20	5.51
							Итого		6.05

Примечание:

Сетки выполнять контактной точечной сваркой в соответствии с СН 393-69 и ГОСТ 8478-66

Рук. группы	Загриченко				
Рук. гр. арх.	Скуратовская				
Разработ.	Новикова				
Проверил	Заикова				
Копировал	Третяк				
Рук. отд.	Еремин				
Гл. арх. отд.	Штейнберг				
Гл. арх. пр.	Шестеров				
УкрНИИ гражданстрой					

N7019/V

1976	Сельский дом культуры со зрительным залом на 300 мест	Сетки С-01÷04	Типовой проект 264-12-155	Альбом V	Лист КМ-11

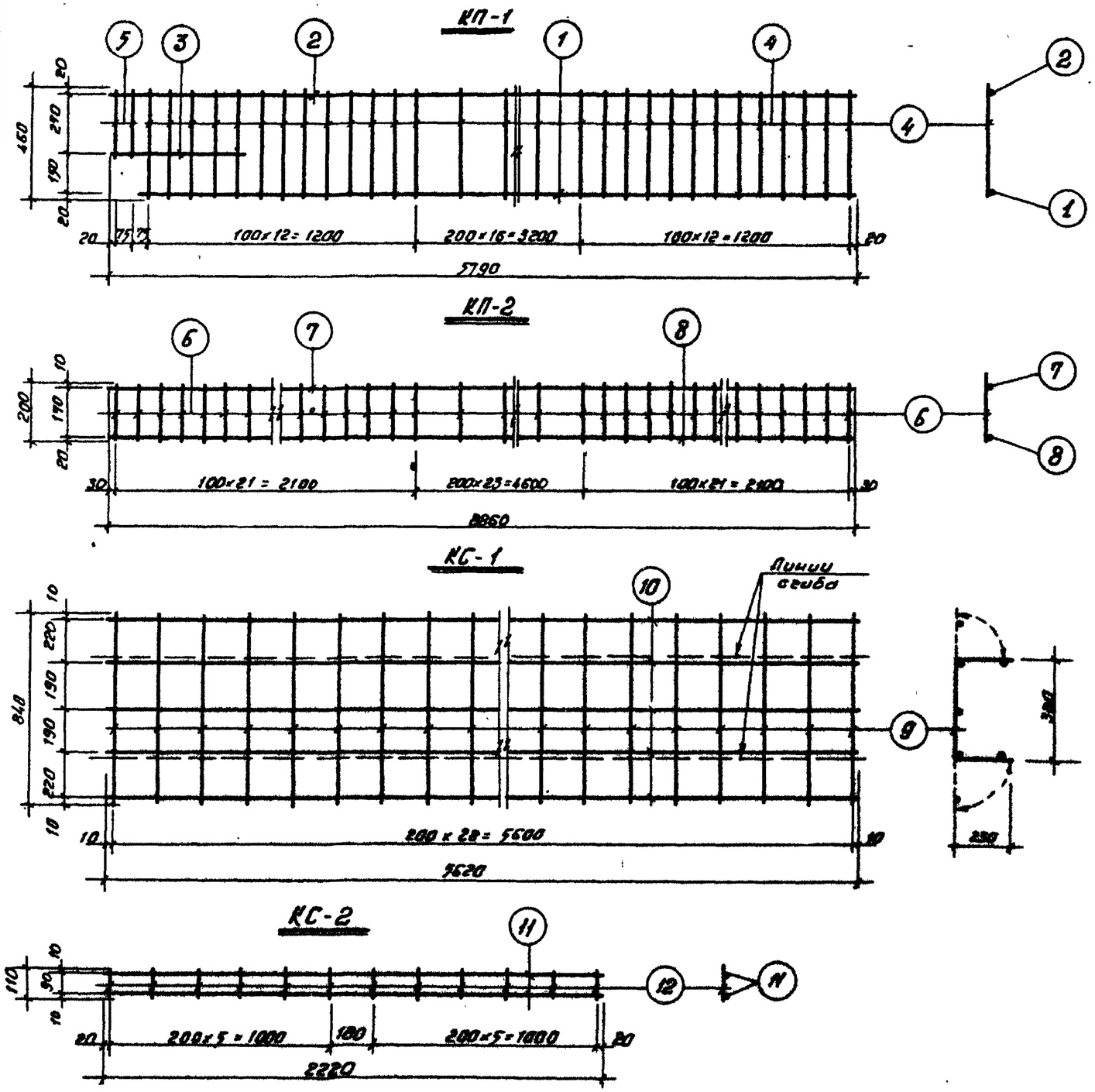

Спецификация арматуры							Выборка арматуры на элемент		
Марка эл-та	NN поз.	ф мм	Длина мм	К-во шт. б обыкн. арм-ра	К-во шт. б эл-та	Полная длина м	ф мм	Общая длина м	Вес кг
КП-1	1	12AIII	5640	1	3	16.900	6AI	58.36	12.99
	2	10AI	5790	1	3	17.350	10AI	17.35	10.80
	3	12AIII	610	1	3	1.830	12AIII	18.73	16.70
	4	6AI	460	41	123	56.500	Итого:		40.49
	5	6AI	310	2	6	1.860			
КП-2	6	6AI	200	66	132	26.400	6AI	26.40	5.86
	7	10AI	8860	1	2	17.7	10AI	17.7	10.99
	8	16AIII	8860	1	2	17.7	16AIII	17.7	28.00
							Итого:		44.85
КС-1	9	6AI	840	29	29	24.4	6AI	52.5	11.7
	10	6AI	5620	5	5	28.1	Итого:		11.7
КС-2	11	4BI	2220	2	2	4.44	4BI	5.76	0.58
	12	4BI	110	12	12	1.32	Итого		0.58

Примечание:

Каркасы и сетки. Выполнять точечной сваркой в соответствии с СН 393-69 и ГОСТ 8478-66.

Согласовано:

Гл. инж. проекта		Скоробогатов	
Рук. гр. инж. арх.		Заикова	
Рук. гр. инж. конст.		Новикова	
Рук. гр. инж.		Третяк	
Рук. гр. инж. арх.		Разработ.	Проверил
Рук. гр. инж. конст.		Штейнберг	Нестеров
Рук. отд.			
Гл. арх. отд.			
Гл. арх. пр.			

Укрниипроектстройдорсельмаш

1976	Сельский дом культуры со зрительным залом на 300 мест	Каркасы К-1, К-2. Сетки КС-1, КС-2	Типовой проект 264-12-155	Альбом V	Лист КМ-12

N7019/7

С-1

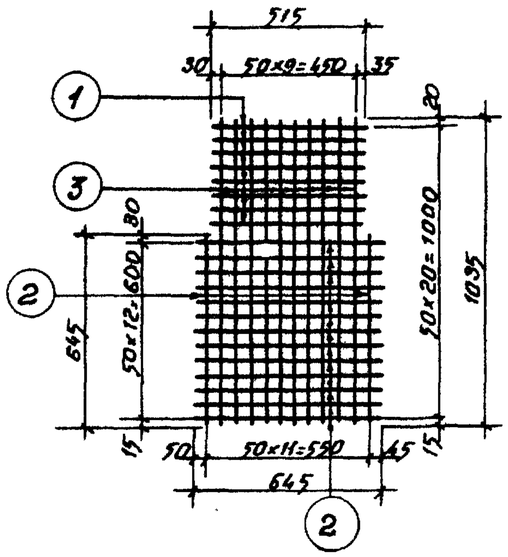

С-2

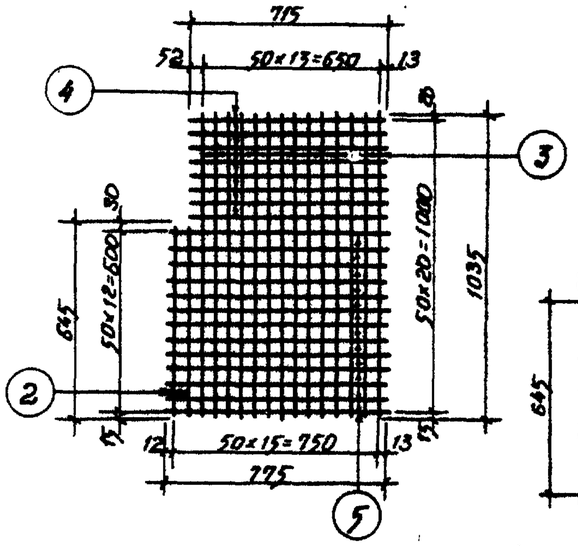

С-3

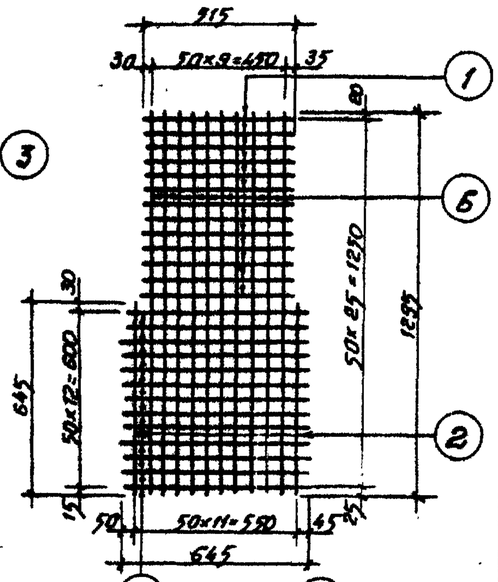

С-4

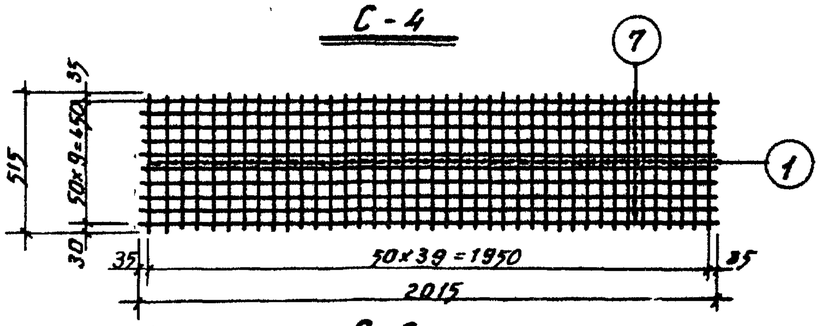

С-5

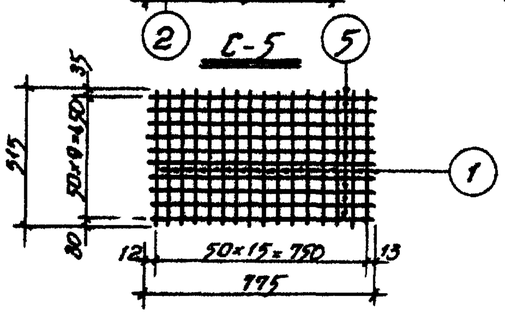

С-6

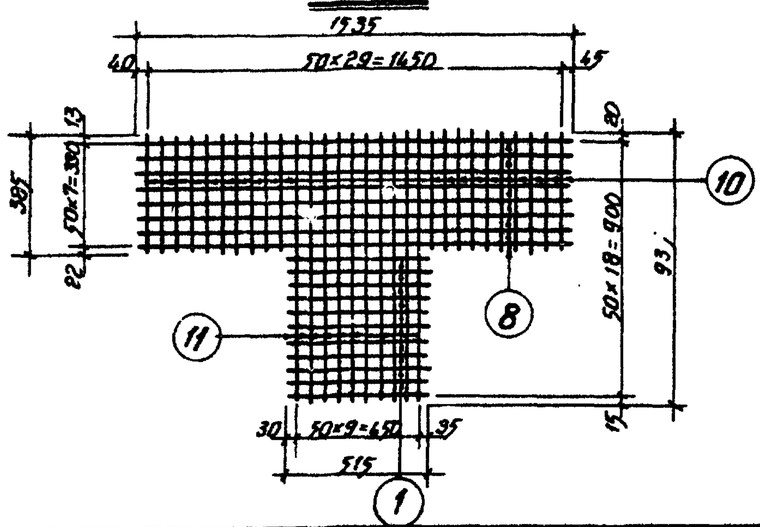

С-7

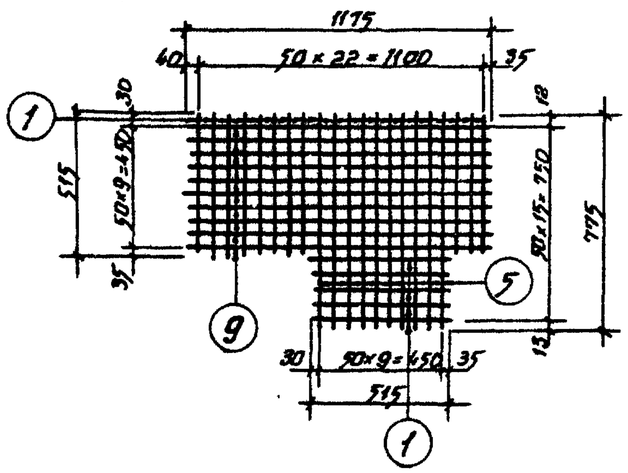

Спецификация арматуры

Марка сетки	NN поз.	ф мм	Длина мм	Кол-шт в сетке	Кол-шт в эл-те	Общ. длина м	Выборка арматуры на эл-т: ф мм	Общая длина м	Вес кг
С-1	1	4ВI	515	8	8	4.12	4ВI	24.15	2.40
	2	4ВI	645	15	15	9.68	Итого:		2.40
	3	4ВI	1035	10	10	10.35			
С-2	2	4ВI	645	2	2	1.29	4ВI	31.61	3.14
	3	4ВI	1035	14	14	14.50	Итого:		3.14
	4	4ВI	715	8	8	5.72			
	5	4ВI	775	13	13	10.10			
С-3	1	4ВI	515	13	13	6.70	4ВI	29.32	2.91
	2	4ВI	645	15	15	9.67	Итого:		2.91
	6	4ВI	1295	10	10	12.95			
С-4	1	4ВI	515	40	40	20.60	4ВI	40.80	4.05
	7	4ВI	2015	10	10	20.20	Итого:		4.05
С-5	1	4ВI	515	16	16	8.25	4ВI	16.00	1.59
	5	4ВI	775	10	10	7.75	Итого:		1.59
С-6	10	4ВI	385	31	31	11.91	4ВI	39.21	3.91
	11	4ВI	935	10	10	9.35	Итого:		3.91
	8	4ВI	1535	8	8	12.28			
	1	4ВI	515	11	11	5.67			
С-7	1	4ВI	515	16	16	8.25	4ВI	27.75	2.75
	5	4ВI	775	10	10	7.75	Итого		2.75
	9	4ВI	1175	10	10	11.75			

Примечание:

Сетки выполнять контактной точечной сваркой в соответствии с СН393-69 и ГОСТ 8478-66.

N7019/V

1976	Сельский дом культуры со зрительным залом на 300 мест	Сетки С-1 ÷ С-7.	Типовой проект 264-12-155	Альбом V	Лист КМ-13

Согласовано:

Рук.гр.инж.	Захарченко	
Рук.гр.арх.	Скуратовская	
Разработ.	Новикова	
Проверил	Занкова	
Контрол.	Третяк	
Рук.отд.	Еремин	
Гл.арх.отд.	Штейнберг	
Рук.отд.	Нестеров	
Гл.арх.пр.		

Институт гражданпромстройпроект

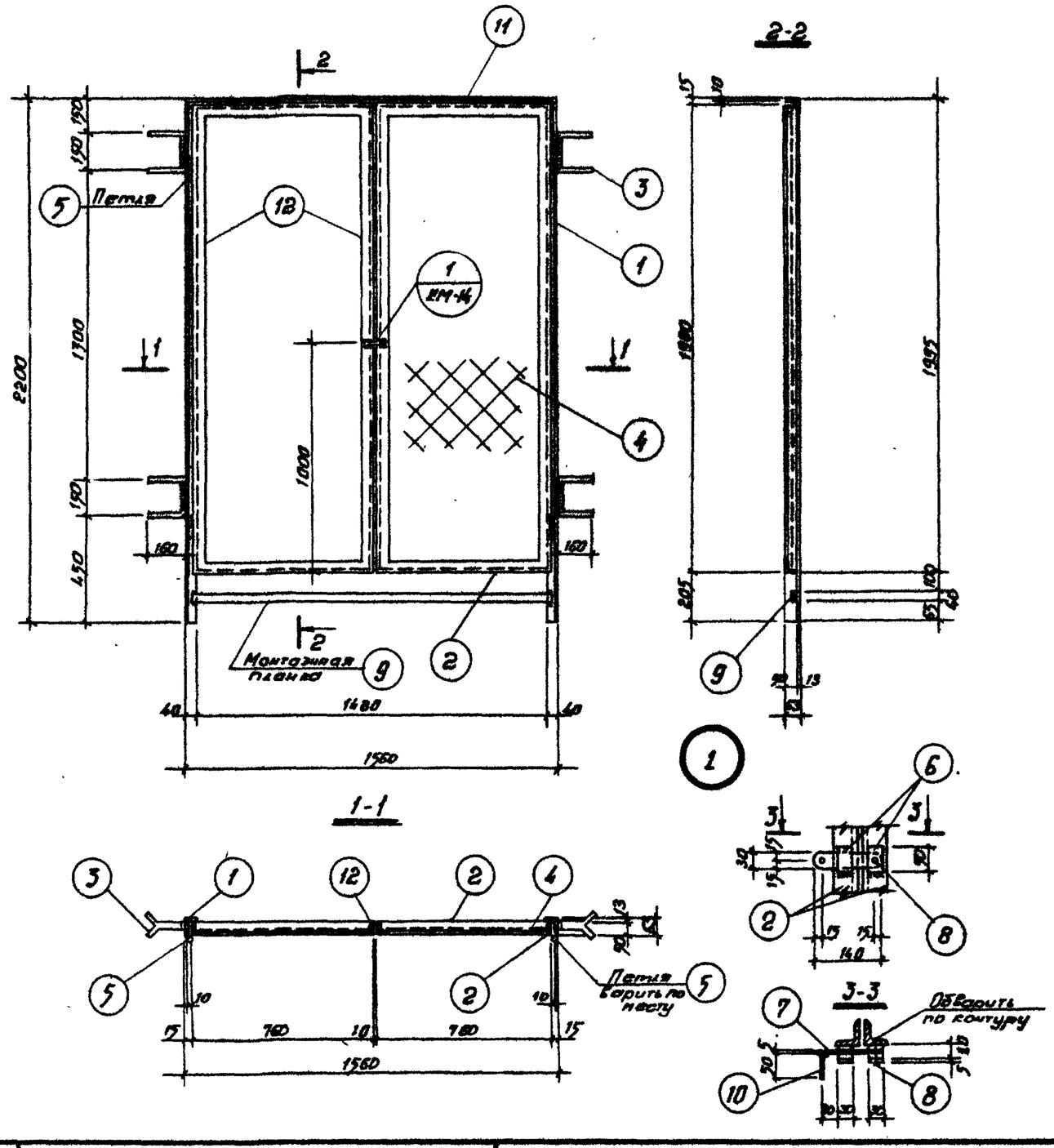

Спецификация металла на марку

Марка	Поз.	Профиль мм	Длина мм	Кол. шт	Вес кг 1 шт	Вес кг Σ всех	Марка стали	Примечание
РД 15-22	1	∠63×40×5	2200	2	8.600	17.200	73.5	
	2	∠50×5	760	4	2.870	11.480		
	3	-40×4	490	4	0.592	2.368		
	4	сетка 100/100 в/з 8:1500	2200	-	-	3.66		ГОСТ 8478-66
	5	Петля А-100-2		4	0.135	0.54		ГОСТ 5089-72
	6	-30×5	60	2	0.076	0.152		
	7	-30×5	135	1	0.159	0.159		
	8	Ось ф5	40	1	0.006	0.006		
	9	-40×4	1520	1	1.910	1.910		
	10	ф10АI	50	1	0.03	0.03		
	11	∠63×40×5	1560	1	6.100	6.100		
	12	∠50×5	1980	4	7.660	29.640		

Примечания:

1. Материал металлоизделий – прокатная сталь класса С 38/23 и арматура класса АI;
2. Сварку производить электродами Э42, h_w = 4 мм.
3. После изготовления изделие окрасить масляной краской.

Согласовано:

Рук. эп. арх.	Скуратов	
Рук. гр. инж.	Захаренко	
Разработ.	Лев	
Проверил	Занкова	
Контроль	Третяк	
Рук. отд.	Ефимов	
Гл. арх. отд.	Ефимов	
Гл. арх. пр.	Ефимов	
Укрниип Гражданстройпроект		

1976	Сельский дом культуры со зрительным залом на 300 мест	Решетчатая дверь РД 15-22	Типовой проект 264-12-155	Альбом V	Лист КМ-14

N 7019 IV

ОЛВ-1

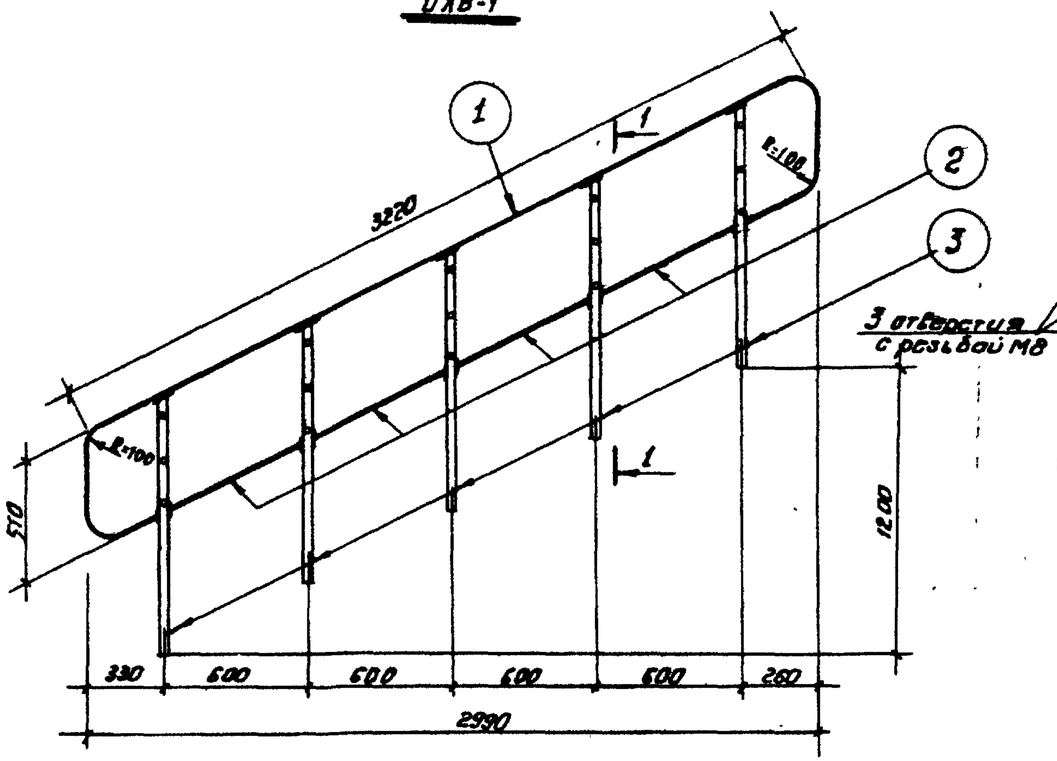

1-1

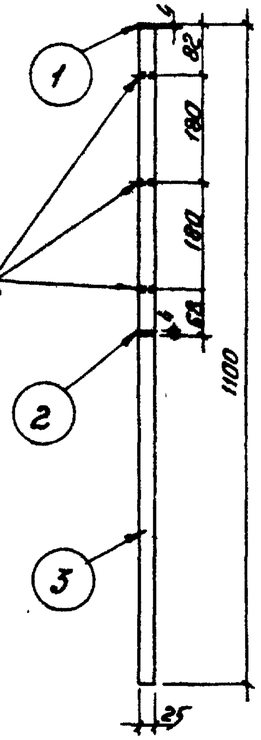

ОЛВ-2

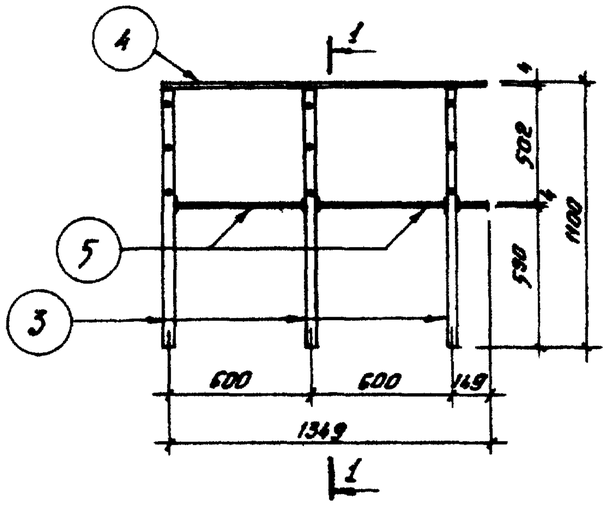

Спецификация металла на марку

Марка элемента	NN поз.	Профиль	Длина мм	К-во шт.	Вес, кг: Штуки	Вес, кг: Всех	Вес, кг: марки	Примечания
ОЛВ-1	1	▭ 25×4	4830	1	3.780	3.780	36.660	ГОСТ 103-57
	2	▭ 25×4	2700	4	2.120	8.48		
	3	▭ 25×32	1096	5	6.88	34.40		
ОЛВ-2	3	▭ 25×32	1096	3	6.88	20.64	22.614	ГОСТ 103-57
	4	▭ 25×4	1362	1	1.070	1.070		
	5	▭ 25×4	575	2	0.452	0.904		
—								
	6	Винт М8 ГОСТ 17473-72	32	1	0.016	0.016	0.016	Головку винта хранировать
	7	Шайба ф25	толщ. 2	1	0.007	0.007	0.007	

Примечания:

1. Материал металлоизделий - сталь класса С 38/23.
2. Сварку производить электродами Э-42, $h_ш = 4$ мм;
3. После изготовления ограждения окрасить масляной краской.

Согласовано:

Рук. гр. арх.	Кураповский	
Рук. гр. инж.	Захоренко	
Разработ.	Зиненко	
Проверил	Занкова	
Контролер	Третяк	
Рук. отд.	Ефимин	
Гл. арх. отд.	Шепелевич	
Гл. арх. пр.	Нестеров	

Укрниипграждансельстрой

N7019/V

1976	Сельский дом культуры со зрительным залом на 300 мест	Ограждения ОЛВ-1, ОЛВ-2.	Типовой проект 264-12-155	Альбом V	Лист КМ-15

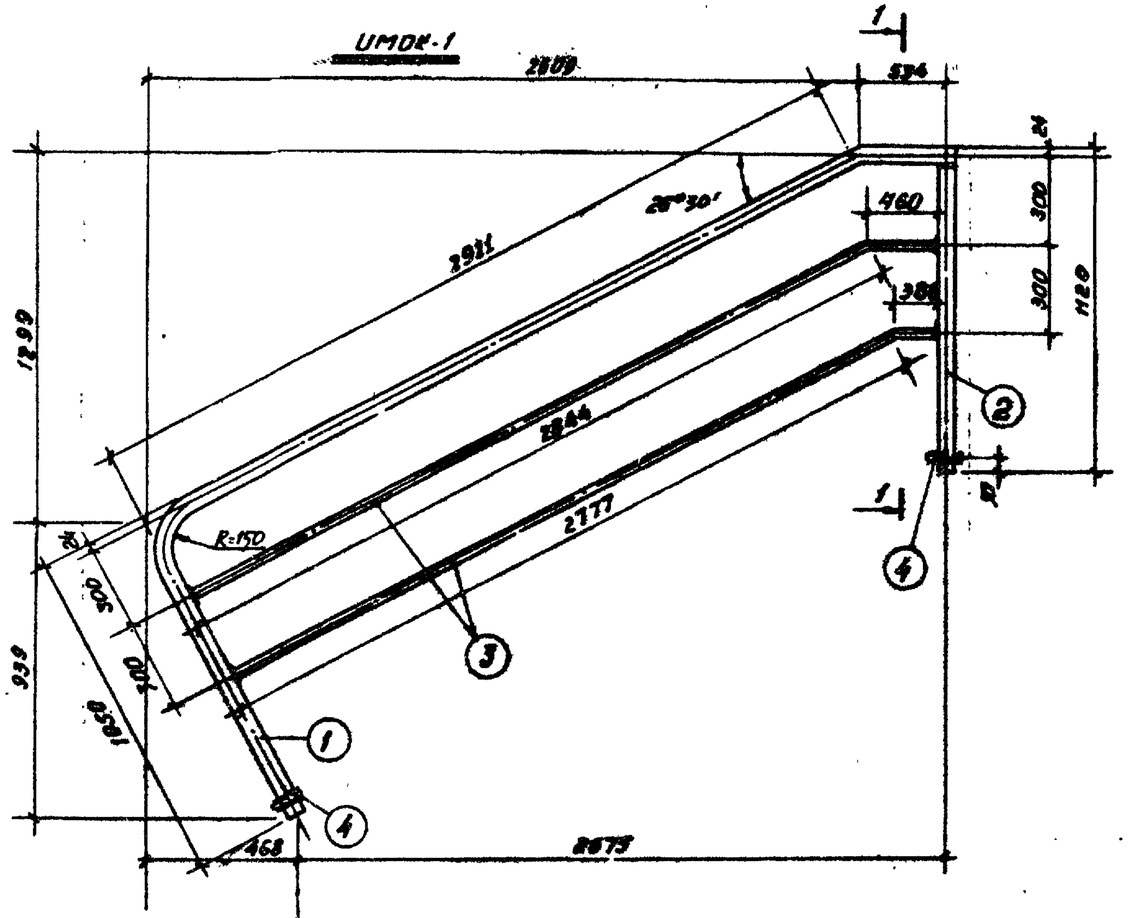

Спецификация металла на марку

Марка	№ по эиз.	Профиль мм	Длина мм	К-во шт	Вес кг 1 шт.	Вес кг всех	Марки	Примечания
УМОК-1	1	$d_н$=48	4495	—	17.50	17.50	32.65	ГОСТ 3232-75
	2	$d_н$=48	1076	1	4.13	4.13		
	3	$d_н$=27	6467	—	10.7	10.70		
	4	ф 10А I	100	2	0.061	0.123		
УМОК-2	5	$d_н$=48	1720	1	6.60	6.60	20.36	ГОСТ 3232-75
	2	$d_н$=48	1076	2	4.13	8.26		
	6	$d_н$=27	3240	—	5.38	5.38		
	4	ф 10А I	100	2	0.061	0.123		
УМОК-3	7	$d_н$=48	842	1	3.23	3.23	12.86	ГОСТ 3232-75
	2	$d_н$=48	1076	2	4.13	8.26		
	8	$d_н$=27	764	—	1.27	1.27		
	4	ф 10А I	100	2	0.061	0.123		

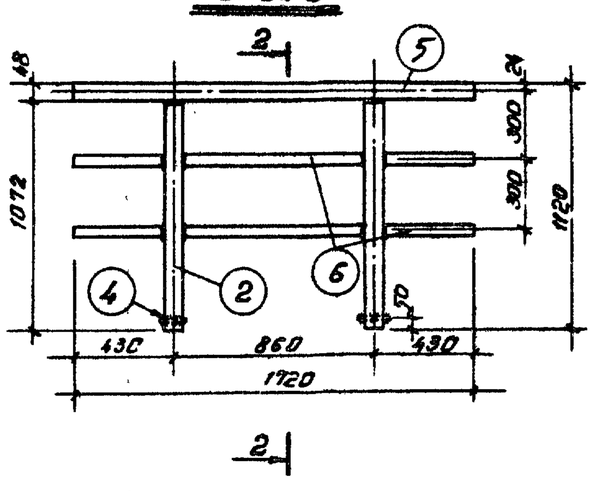

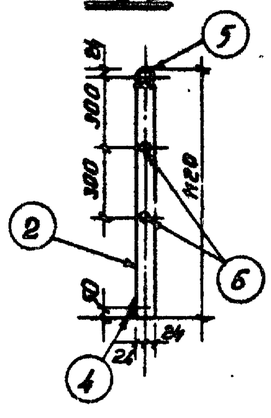

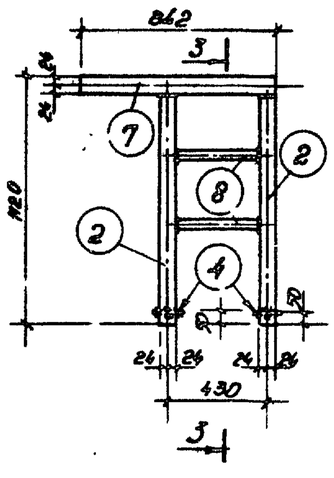

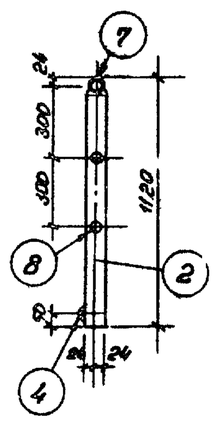

Примечания:

1. Сварку производить электродами Э-42, h_w=5 мм.
2. После изготовления все изделия окрасить масляной краской.

1976	Сельский дом культуры со зрительным залом на 300 мест	Ограждения УМОК-1, УМОК-2, УМОК-3.	Типовой проект 264-12-155	Альбом V	Лист КМ-16

№ 7019/V

Согласовано:

Гражданпроект

Рук. отд. Еремин; Гл. арх. отд. Шевчинберг; Гл. арх. пр. Нестеров

Рук. гр. арх. Кирпатовская; Рук. гр. инж. Захарьино; Разработ. Дикелес; Проверил Зонкова; Копировал Третяк

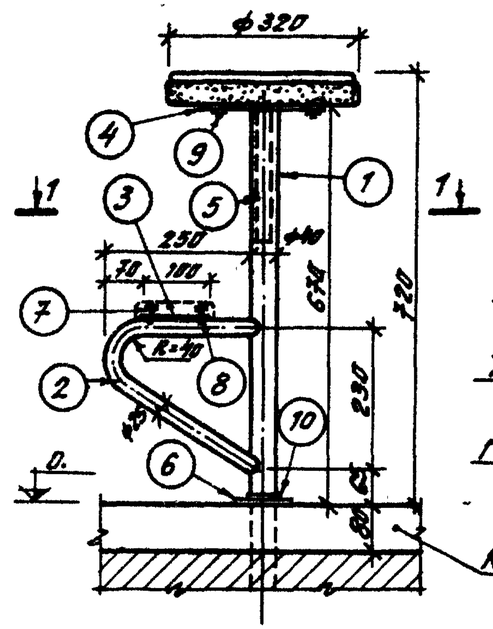

1-1.

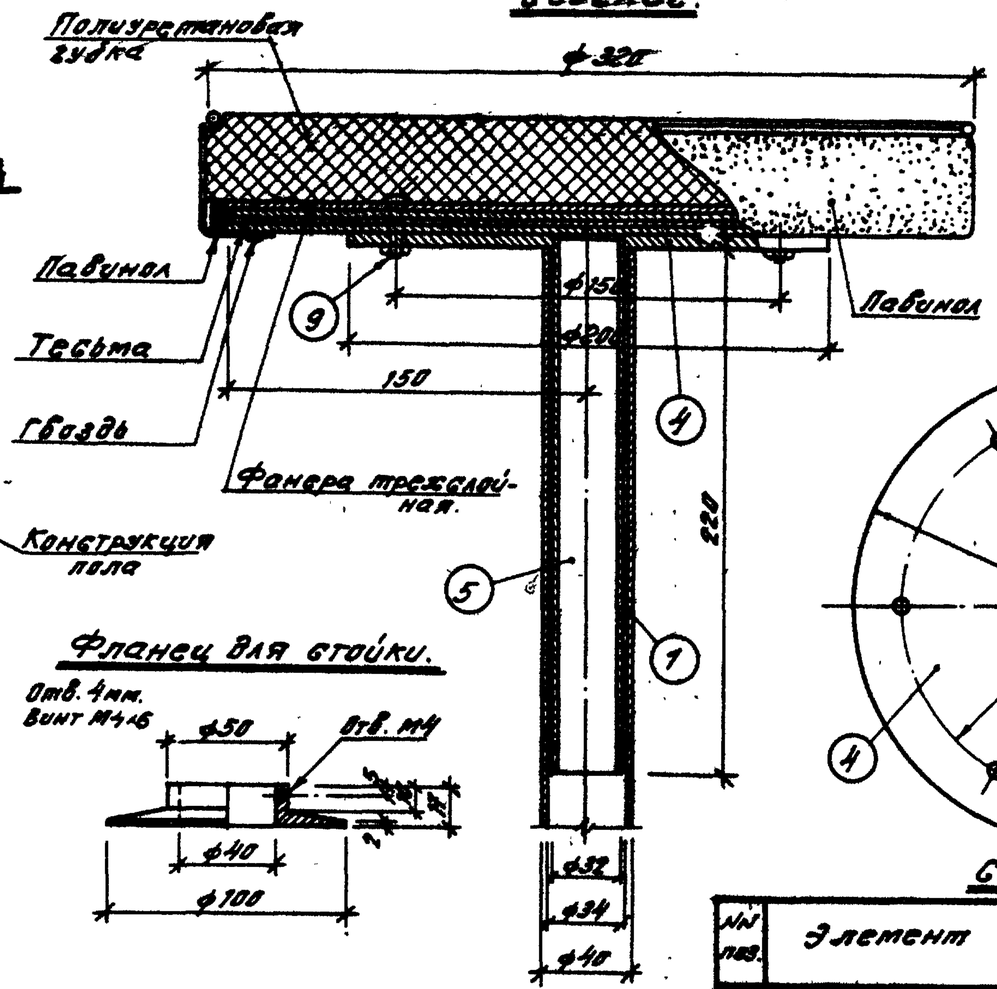

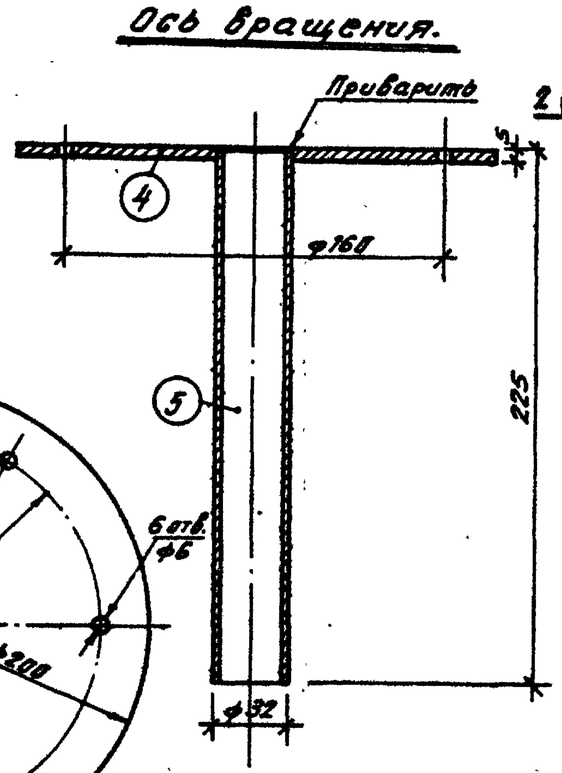

2-2.

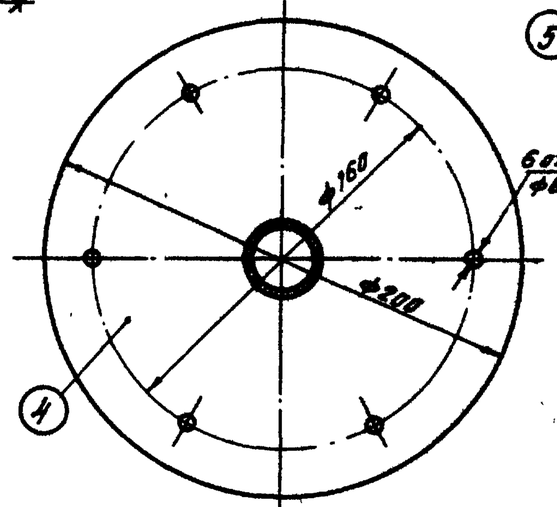

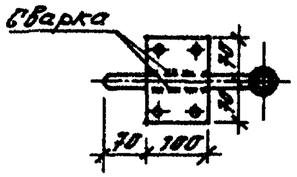

Пластинка для подножки.

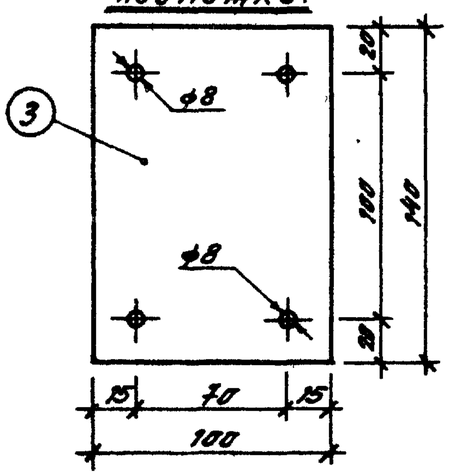

Фланец для стойки.

Примечание:

1. Стойку сидения заделать в перекрытие на 250 мм.

Спецификация материалов.

№№ поз.	Элемент	Сечение в мм	Един. измер.	К-во	ГОСТ, материал	Примечание
1	Стойка	$\phi_{нар}$=40; l=915	шт.	1	10704-63*	Никелировать до отм. 0.
2	Подножка	ф25; l=600	-и-	1	10704-63	
3	Пластинка для подножки.	5×100×140	-и-	1	103-57*	
4	Фланец оси вращения	ф200	-и-	1	82-70	Никелировать
5	Ось вращения	ф32; l=220	-и-	1	10704-63*	
6	Фланец для стойки	ф100	-и-	1	крест. 200 ГОСТ 2590-71; 45 ГОСТ 1050-74	Никелировать
7	Болт с гайкой	М8×35	-и-	2	7801-72	
8	—и—	М8×45	-и-	2	7801-72	
9	—и—	М6×25	-и-	6	7801-72	
10	Винт (прямоугольный)	М4×6	-и-	1	17473-72*	

N 7019/2

1976	Сельский дом культуры со зрительным залом на 300 мест.	Стойка сидения бара.	Типовой проект 264-12-155	Альбом V	Лист КМ-17

Согласовано:

Укр НИИПГражданстрой

Рук. гр. арх. Куратченко; Рук. гр. инж. Загарученко; Разработал Энгелес; Проверил Куратченко; Утвердил Яровая

Рук. отдела Ерёмин; Гл. арх. отд. Штейнберг; Гл. арх. пр. Нестерев

МВ 15

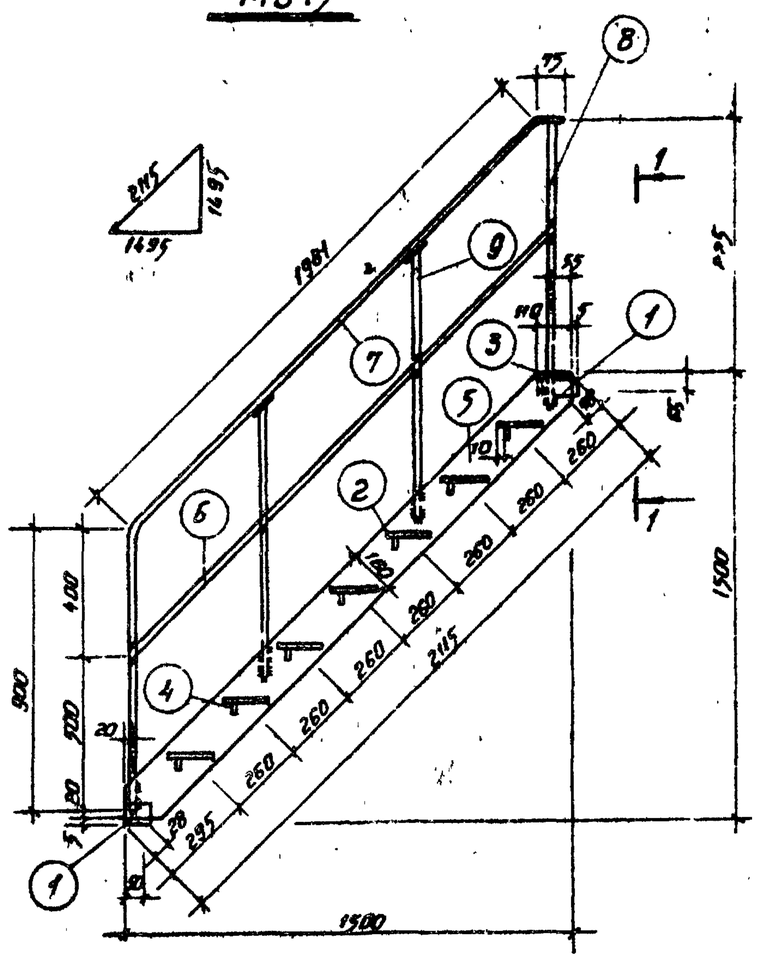

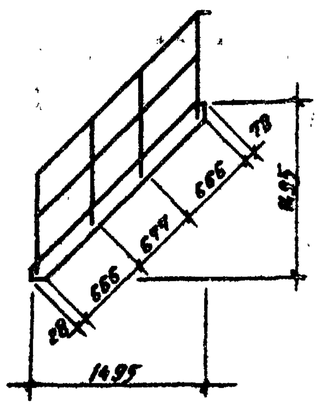

МС 17

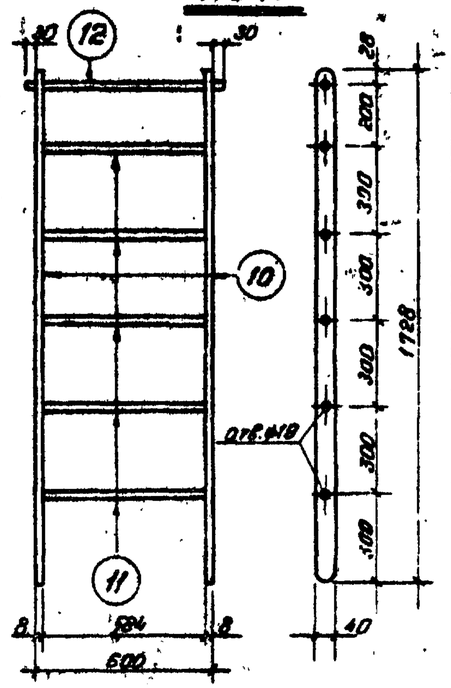

Скоба

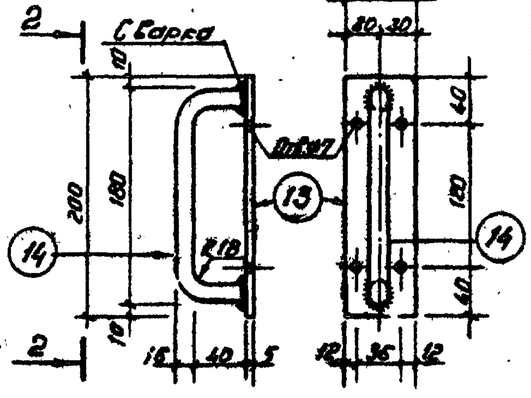

1-1

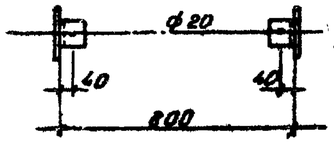

Спецификация металла на марку.

Марка эл-та	NN поз.	Профиль	Длина мм	К-во шт.	Вес, кг 1 шт.	Вес, кг всех	Вес, кг марки	Примечание
МВ 15	1	L 75×6	80	4	0.6	24.0	165.5	
	2	Риф.ж 220×5	800	7	6.3	44.1		
	3	Риф.ж 110×5	800	1	3.2	3.2		
	4	-40×4	800	8	1.0	8.0		
	5	-160×6	2115	2	15.9	31.8		
	6	-20×4	2057	2	13.2	26.4		
	7	ф 20 AI	2956	2	7.3	14.6		
	8	ф 20 AI	950	2	2.3	4.6		
	9	ф 20 AI	900	4	2.2	8.8		
МС 17	10	-8×40	1728	2	4.34	8.68	17.90	
	11	ф 18 AI	600	5	1.20	6.00		
	12	ф 18 AI	660	1	1.32	1.32		
	13	-5×60	200	2	0.47	0.94		
	14	ф 16 AI	850	2	0.38	0.76		

Примечания:

1. Материал металлоизделий — сталь класса С 38/23.
2. Сварку производить электродами Э42.
3. Сварные швы толщиной $h_{шв}$ = 6мм.
4. Металлические изделия окрасить масляной краской.
5. Деталь сопряжения скобы со стремянкой см. серию ИИ-03-03 альбом 71-64 л. 9.

Н7019/2

1976	Сельский дом культуры со зрительным залом на 300 мест	Лестничный марш МВ 15. Стремянка МС-17.	Типовой проект 264-12-155	Альбом V	Лист КМ-18

Гл. инж. проекта Захарова; Гл. инж. пр. Строгановой; Рук. гр. Новикова; Рук. гр. Зайцева; Гл. арх. пр. Зайцева; Рук. гр. Грегяк; Рук. гр. Сергин; Рук. гр. Разуваева; Рук. гр. Проверил; Рук. гр. Жестеров; Рук. гр. Котиров; Рук. отд. Ильин; Гл. арх. отд. Ильинская; Гл. арх. пр. Котиров

Утвердил: зам. начальника Госгражданстроя

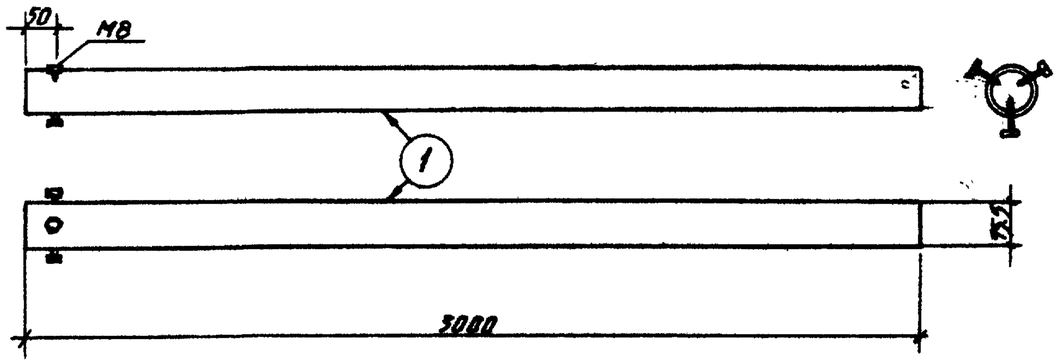

Хомут

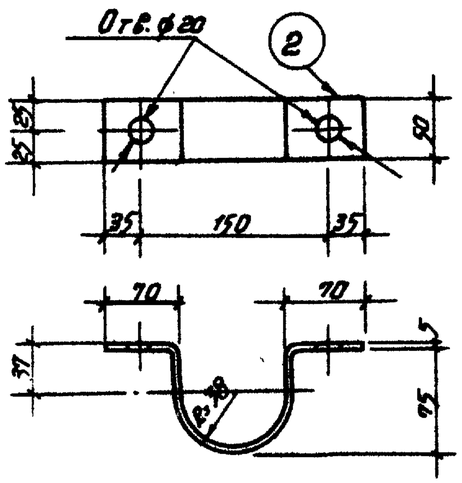

Подкладка

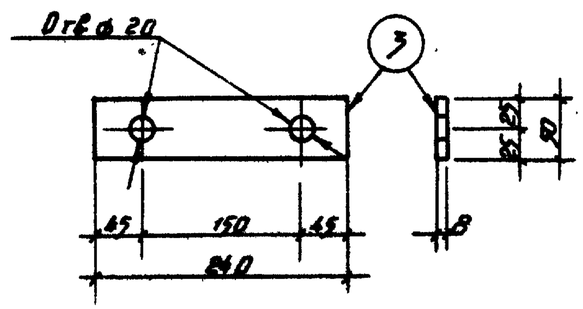

Развертка

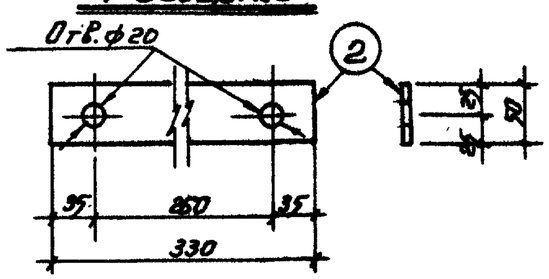

Зонт из кровельной стали

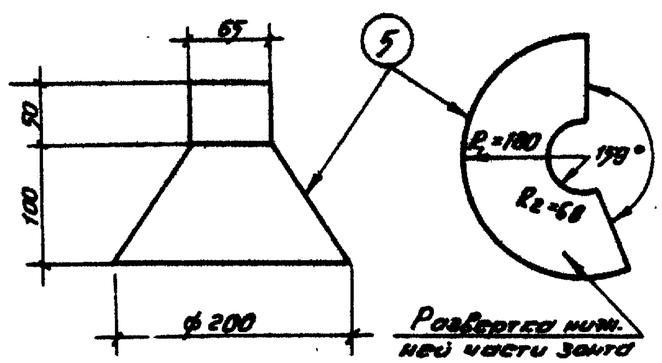

Развертка нижней части зонта

Спецификация металла на марку.

Марка эл-та	NN поз.	Профиль мм	Длина мм	К-во шт.	Вес, кг: 1 шт	Вес, кг: Всех	Вес, кг: марки	Примечан.
ОТ	1	ф 2 1/2"	3000	1	21.15	21.15	30.76	ГОСТ 3262-75
	2	-50×5	330	3	0.65	1.95		
	3	-50×8	240	6	0.75	4.50		
	4	Стяжные болты ф 16	500	4	0.79	3.16		
Зонт	5	Оцинкован. кровельная сталь δ=0.8мм	—	—	—	0.078 м²		

Примечания:

1. Металлические элементы опоры ОТ после изготовления окрасить масляной краской.
2. Длина стяжных болтов поз. 4 определена при условии крепления опорных труб к кронштейну.

Укрниипграждансельстрой	1976	Сельский дом культуры со зрительным залом на 300 мест	Опора ОТ для крепления радиостойки	Типовой проект 264-12-155	Альбом V	Лист КМ-19

N7019/V

Рук. гр. Захоренко; Рук. эп. Кураповский; Примерил Лев; Проверил Занкова; Копировал Тростяс; Гл. инж. Бранин; Гл. арх. Штейнберг; Нач. отд. Шмаль; Гл. арх. пр. Житомиров

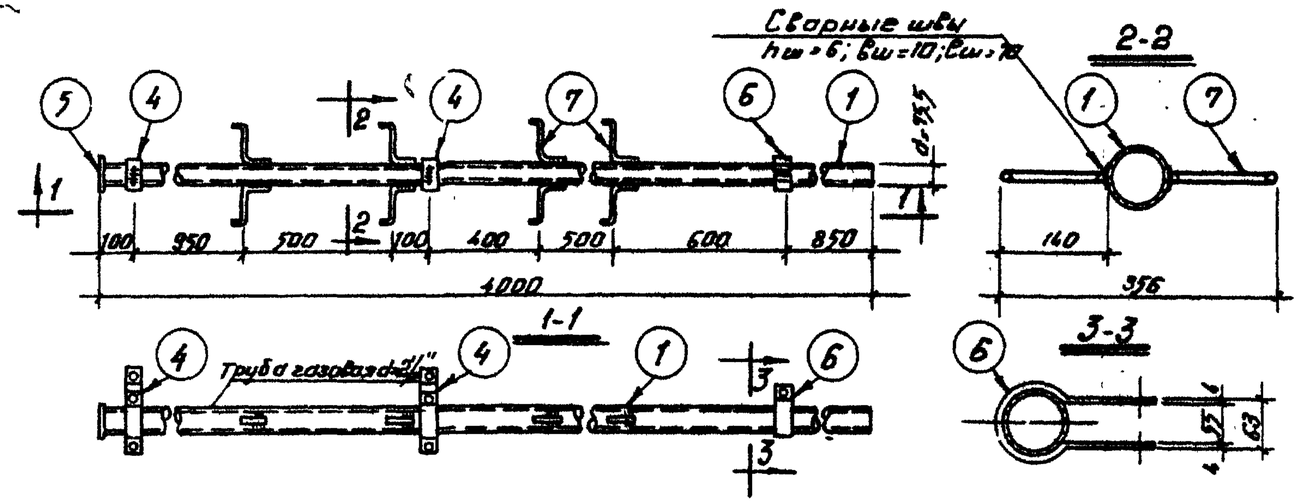

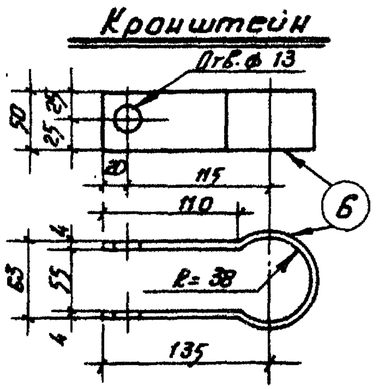

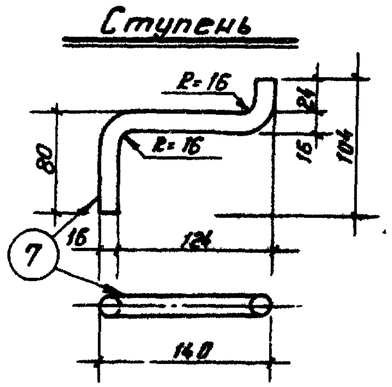

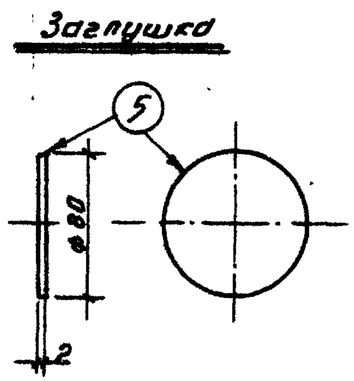

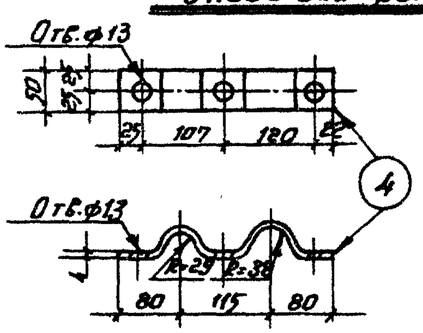

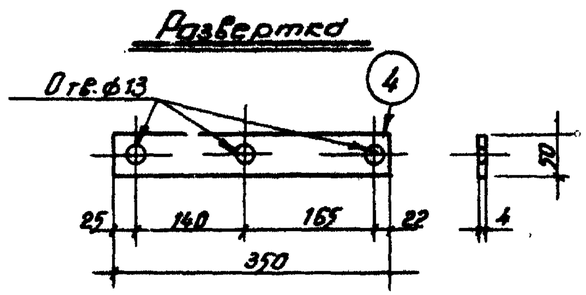

Спецификация металла на марку.

Марка эл-та	NN поз.	Профиль мм	Длина мм	К-во шт.	Вес кг 1 шт.	Вес кг всех	Вес кг марки	Примечания
ОТ-1	1	ø 2½"	4000	1	28.20	28.20	47.75	ГОСТ 3262-75
	2	-50×5	330	3	0.65	1.95		
	3	-50-8	260	6	0.75	4.50		
	4	-50×4	350	4	0.55	2.20		
	5	Сталь листовая δ=2мм		1	0.08	0.08		
	6	-50×4	400	1	0.62	0.62		
	7	ø 16	220	8	0.35	2.80		
	8	Стяжные болты ø16	700	6	1.24	7.40		

Примечания:

1. Сварку выполнять электродами Э42.
2. Все сварные швы толщиной hш=6мм.
3. Металлические элементы опоры ОТ-1 после изготовления окрасить масляной краской.
4. Длина стяжных болтов поз. 8 определена при условии крепления опорных труб к корреннику.
5. Детали поз. „2" и „3" см. лист КМ-19

№7019/V

1976	Сельский дом культуры со зрительным залом на 300 мест.	Опора ОТ-1 для крепления телеантенны.	Типовой проект 264-12-155	Альбом V	Лист КМ-20

Украинпроагромонтажспецстрой

Рук. арх. отд. Фомин; Гл. арх. отд. Шмиль; Гл. арх. пр. Третяк; Рук. эр. инж. Закоренко; Рук. гр. Кравченко; Гл. инж. Лев; Применил Блетин; Проверил Штейнберг; Копировал Нестеров; Зонкова