ТИПОВОЙ ПРОЕКТ
704-1-102, 704-1-103, 704-1-104

НЕФТЕСКЛАДЫ ЕМКОСТЬЮ 300, 600, 1200 м³ ДЛЯ КОЛХОЗОВ И СОВХОЗОВ

АЛЬБОМ IV

Нестандартизированное оборудование

РАЗРАБОТАН ИНСТИТУТОМ
«ГИПРОСЕЛЬХОЗПРОМ»
г. ВЛАДИМИР

Утвержден Минсельхозом СССР
сводное заключение №24 от 21/V-73г.
введен в действие Главсельстройпроектом с 5 августа 1974 года.
Письмо №511-14-2537 от 2/VIII-74г.

12797-04
ЦЕНА 3-12

Содержание альбома

NN п.п.	Наименование	Обозначение	Формат	Стр.
1	2	3	4	5
1	Содержание альбома			
	Пояснительная записка			2,3
2	Стояк сливо-наливной для			
	масла (без электроприставок)	СМ-00.00	22	4
3	Глаголь	СМ-01.00	11	5
4	Ерш	СМ-01.01	11	5
5	Труба	СМ-01.02	11	5
6	Фланец	СМ-01.03	11	5
7	Насосная установка	СМ-02.00	12	6
8	Болт анкерный	СМ-02.01	11	6
9	Шайба косая	СМ-02.04	11	6
10	Рама	СМ-02.10	11	7
11	Швеллер	СМ-02.11	11	7
12	Швеллер	СМ-02.13	11	7
13	Швеллер	СМ-02.14	11	7
14	Полумуфта насоса	СМ-02.02	12	8
15	Полумуфта электродвигателя	СМ-02.03	12	8
16	Наконечник к шлангу	СМ-03.00	11	9
17	Наконечник	СМ-03.02	11	9
18	Защитная скоба	СМ-03.01	11	9
19	Полухомут	СМ-03.03	11	9
20	Отвод	СМ-04.00	11	10
21	Втулка	СМ-04.01	11	10
22	Колпак	СМ-04.02	11	10
23	Фланец	СМ-04.04	11	10
24	Отвод	СМ-05.00	11	11
25	Фланец	СМ-05.04	11	11
26	Опора под воздухоотделитель	СМ-06.00	11	11
27	Угольник	СМ-06.02	11	11
28	Опора под счетчик	СМ-07.00	11	12
29	Пластина	СМ-07.01	11	12
30	Опора	СМ-08.00	11	12
31	Пластина	СМ-08.01	11	12
32	Опора глаголя	СМ-09.00	11	13
33	Колпачок	СМ-09.01	11	13
34	Косынка	СМ-09.02	11	13
35	Опорный лист	СМ-09.03	11	13
36	Опора	СМ-10.00	11	14
37	Полухомут	СМ-00.02	11	14
38	Полухомут	СМ-00.03	11	14
39	Опора	СМ-11.00	11	14
40	Патрубок	СМ-12.00	11	15
41	Фланец	СМ-12.02	11	15
42	Патрубок	СМ-13.00	11	15
43	Фланец	СМ-13.02	11	15
44	Патрубок	СМ-14.00	11	16
45	Тройник	СМ-15.00	11	16
46	Болт анкерный	СМ-00.01	11	16
47	Тройник	СМ-16.00	11	16
48	Устройство присоединение шланга	СМ-17.00	12	17
49	Лапа	СМ-17.01	11	17
50	Хомут	СМ-00.04	11	17
51	Стояк сливо-наливной для			
	масла (без электроприставок)			
	Спецификация.	СМ-00.00	22	18,19,20
52	Стояк сливной железнодорожный	ССЖ-000.000	22	21
53	Насосная установка для бензина и дизельного топлива	ССЖ-001.000	22	22
54	Опора под фильтр	ССЖ-001.100	11	23
55	Патрубок	ССЖ-001.200	11	23
56	Фланец	ССЖ-001.202	11	23
57	Труба	ССЖ-001.201	11	23
58	Фланец	ССЖ-001.203	11	24
59	Патрубок	ССЖ-001.300	11	24
60	Тройник	ССЖ-001.400	11	24
61	Фланец	ССЖ-001.403	11	24
62	Тройник	ССЖ-001.500	11	25
63	Фланец	ССЖ-001.503	11	25
64	Стояк сливной железнодорожный.			
	Спецификация	ССЖ-000.000	22	26
65	Фланец переходной	ФМ-00 ФК-00	11	25
66	Фланец переходной			25
	Спецификация	ФМ-00 ФК-00	11	
67	Сливное устройство	СУ-00.00	11	27
68	Стойка	СУ-00.01	11	27
69	Хомут	СУ-00.03	11	27
70	Опора	СУ-01.00	11	27
71	Сливной фильтр	СУ-02.00	22	28
72	Винт зажимной	СУ-02.01	11	29
73	Крышка	СУ-02.04	11	29
74	Кольцо нижнее	СУ-02.05	11	29
75	Кольцо верхнее	СУ-02.06	11	29
76	Корпус фильтра	СУ-02.07	11	30
77	Ножка	СУ-02.08	11	30
78	Пружина	СУ-02.09	11	30
79	Патрубок	СУ-02.10	11	30
80	Рычаг	СУ-02.12	11	31
81	Ручка отстойника	СУ-02.13	11	31
82	Скоба	СУ-02.14	11	31
83	Стакан	СУ-02.15	11	31
84	Фланец	СУ-02.17	11	32
85	Шайба нижняя	СУ-02.19	11	32
86	Шайба верхняя	СУ-02.18	11	32
87	Сетка боковая	СУ-02.22	11	32
88	Сливное устройство.			
	Спецификация	СУ-00.00	22	33
89	Оборудование засыпного горизон-			
	тального резервуара для светлых			

Типовые проекты 704-1-102; 704-1-103; 704-1-104 Альбом IV

Инв. № подл.	Подп. и дата	Взам. инв. №	Инв. № дубл.	Подп. и дата

Изм.	Лист	№ докум.	Подп.	Дата
Разраб.		Голубева		
Пров		Антипов		
Рук. гр		Алексеенкова		
Гл. спец.		Иванов		
Нач маст.		Крылов		

Содержание альбома
Пояснительная записка.

Лит	Лист	Листов
РЧ	1	2

Гипросельхозпром
г. Владимир 1972 г.

Копировал Маслова Формат 22 12797-04 2

1	2	3	4	5
	Нефтепродуктов	ПГР — 00.000	12	34
90	Всасывающее устройство	ПГР — 00.100	11	34
91	Патрубок	ПГР — 00.110	11	34
92	Сливная труба	ПГР — 00.200	11	35
93	Фланец	ПГР — 00.204	11	35
94	Прокладка	ПГР — 00.202	11	35
95	Патрубок	ПГР — 00.210	11	35
96	Фланец	ПГР — 00.105	11	36
97	Прокладки	ПГР — 00.101	11	36
98	Стойка для крепления УДУ	ПГР — 00.300	11	36
99	Стойка	ПГР — 00.301	11	36
100	Оборудование засыпного горизонтального резервуара для светлых нефтепродуктов. Спецификация	ПГР — 00.000	22	37;38
101	Подставка для хранения бочек	ПИ — 00	11	38
102	Подставка для хранения бочек.			
	Спецификация	ПИ — 00	11	38
103	Оборудование наземного горизонтального резервуара емк. 50м³ для светлых нефтепродуктов	НГР — 00.000	22	39;40
104	Фланец	НГР — 00.013	11	41
105	Фланец	НГР — 00.014	11	41
106	Кольцо опорное	НГР — 00.015	11	41
107	Патрубок	НГР — 00.010	11	41
108	Угольник	НГР — 00.002	11	42
109	Крышка горловины	НГР — 00.001	11	42
110	Переходник 80×100	НГР — 00.020	11	42
111	Фланец	НГР — 00.021	11	42
112	Спускная труба	НГР — 00.040	12	43
113	Соединительная труба	НГР — 00.041	12	43
114	Спускной патрубок	НГР — 00.042	11	44
115	Воронка	НГР — 00.100	11	44
116	Конус	НГР — 00.102	11	44
117	Хомут	НГР — 00.006	11	44
118	Хомутик	НГР — 00.004	11	45
119	Уголок	НГР — 00.007	11	45
120	Приставка	НГР — 00.030	11	45
121	Ребро	НГР — 00.032	11	45
122	Крышка	НГР — 00.110	11	46
123	Ручка	НГР — 00.111.	11	46
124	Оборудование наземного горизонтального резервуара емк. 50м³. для светлых нефтепродуктов			
	Спецификация	НГР — 00.000	22.12	46;47
125	Бачок	БЦ — 00.000	12	48
126	Крышка	БЧ — 00.100	12	48
127	Ручка	БЧ — 00.101	11	49
128	Кольцо	БЧ — 00.102	11	49
129	Стенка нижняя	БЧ — 00.001	11	49
130	Патрубок	БЧ — 00.200	11	49
131	Стенка верхняя	БЧ — 00.002	11	50
132	Стенка передняя	БЧ — 00.003	11	50
133	Стенка боковая	БЧ — 00.004	11	50
134	Стенка задняя	БЧ — 00.005	11	50
135	Бачек			
	Спецификация	БЧ — 00.000	22	51

Пояснительная записка.

Альбом чертежей нестандартизированного оборудования разработан для нефтескладов емкостью 300, 600, 1200 м³ для колхозов и совхозов.

Альбом предназначается для изготовления нестандартизированного оборудования соответствующими ремонтными предприятиями системы МСХ СССР и использования проектными организациями при проектировании.

Чертежи (с листа 3 по 24) заимствованы из типовых проектов 704-1-7; 704-1-8; 704-1-9 разработанных институтом „Гипронисельхоз"

Чертежи (с листа 25 по 51) разработаны институтом „Гипроселькозпром."

Инв.№ подл. | Подп и дата | Взам инв.№ | Инв.№ дубл. | Подп и дата

Изм	Лист	№ докум	Подп	Дата		Лист 2

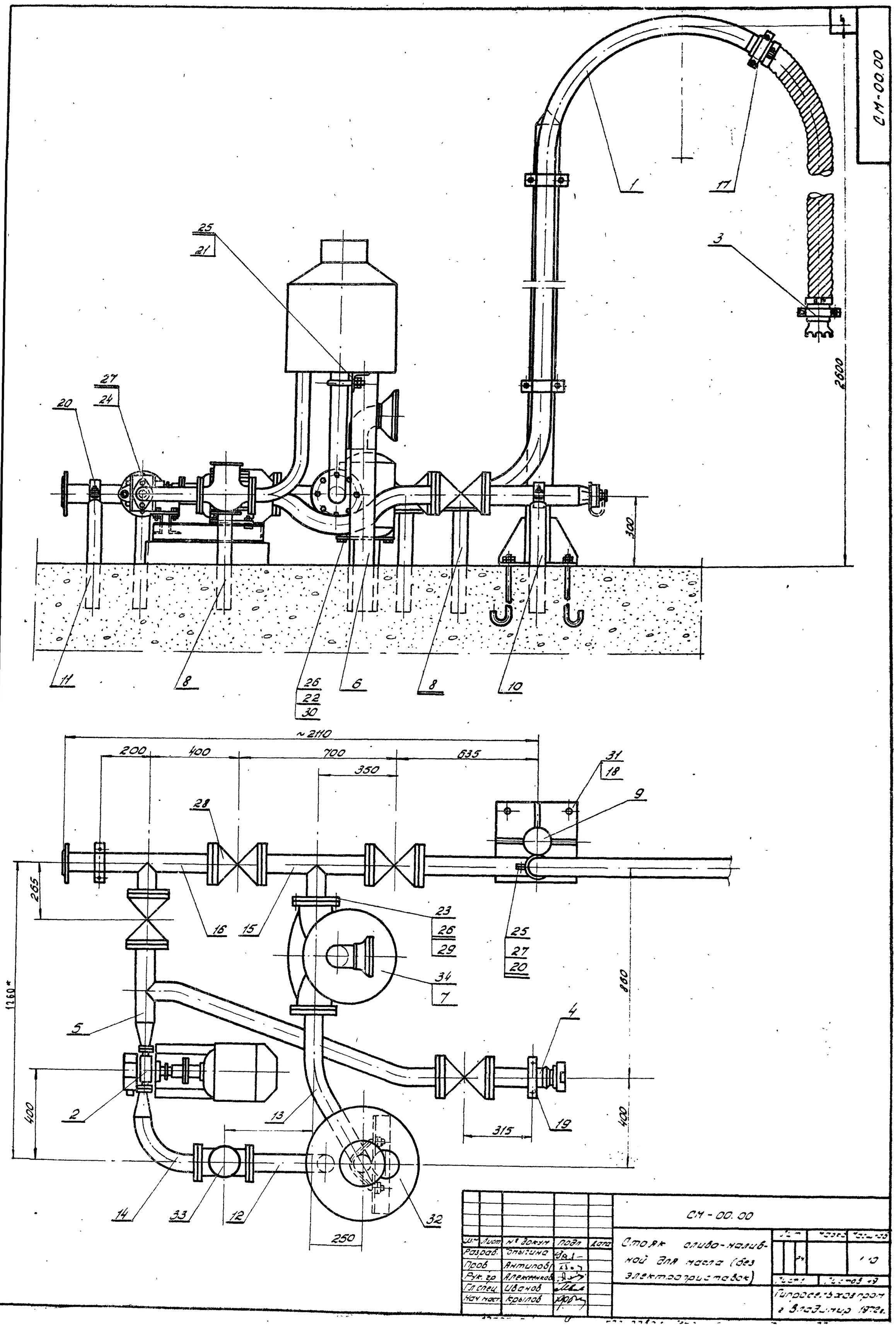

Изм.	Лист	№ докум.	Подп.	Дата
Разраб.	Отыгина			
Пров.	Антипов			
Рук. гр.	Алексеенков			
Гл. спец.	Иванов			
Нач. маст.	Крылов			

СМ - 00. 00

Стояк сливо-наливной для масла (без электроприводов)

Лит.	Масса	Масштаб
		1:10
Лист	Листов 19	

Гипросельхозпром г. Владимир 1972г.

СМ-0103

▽3 (▽)

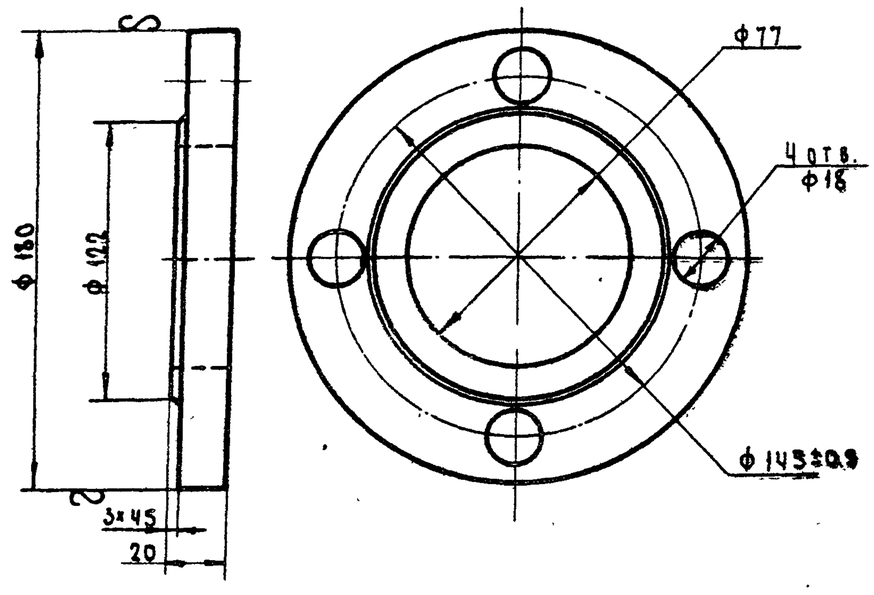

Тип. проекты 704-1-102, 704-1-103, 704-1-104 Ал. IV

Изм.	Лист	№ докум.	Подп.	Дата
Разраб.		Гомыгина		
Пров.		Антипов/		
Рук. гр.		Алексеенкова		
Гл. спец.		Иванов		

Фланец

СМ-0103

Лит.	Масса	Масштаб
р.ч.	2.84 кг.	1:2

Лист 5 Листов 49

Круг 180 ГОСТ 2590-71 / ст. 3 ГОСТ 535-58

Гипросельхозпром г. Владимир 1972г.

Копировал Филатова Формат А1

СМ-0102

▽3 (▽) 5

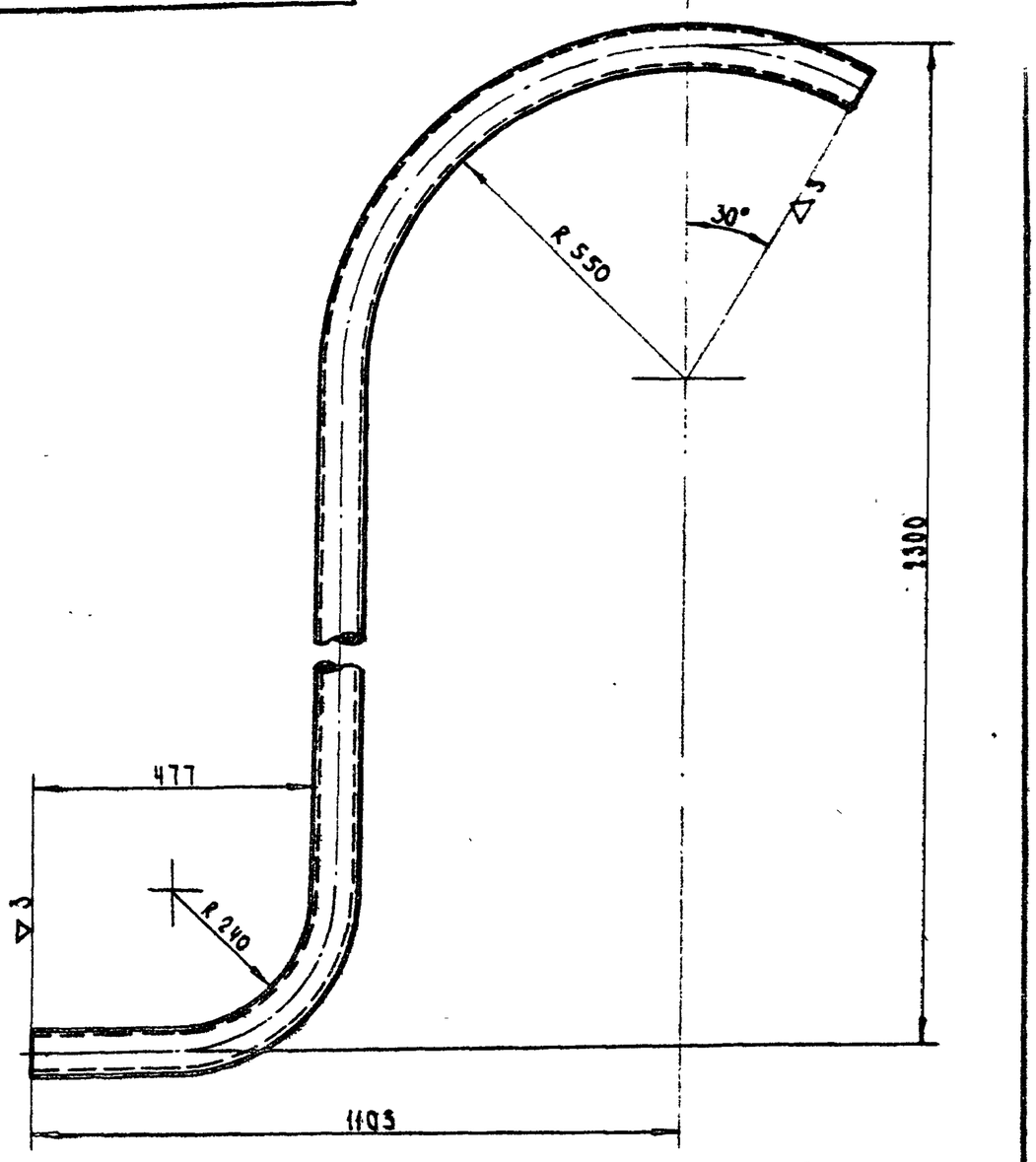

Длина заготовки - 3208

Тип. проекты 704-1-102, 704-1-103, 704-1-104 Ал. IV

Изм.	Лист	№ докум.	Подп.	Дата
Разраб.		Гомыгина		
Пров.		Антипов/		
Рук. гр.		Алексеенкова		
Гл. спец.		Иванов		

Труба

СМ-0102

Лит.	Масса	Масштаб
р.ч.	23.2	1:10

Лист 4 Листов 49

Труба 70 ГОСТ 3262-62.

Гипросельхозпром г. Владимир 1972г.

Копировал Филатова Формат А1

СМ-0101

▽3

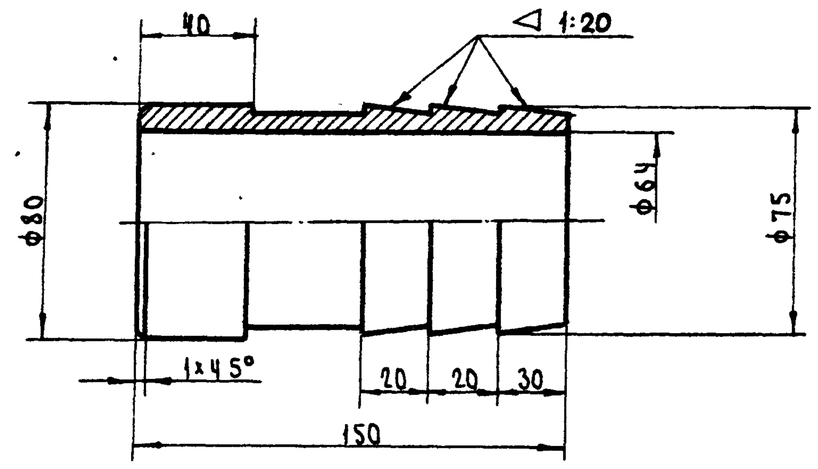

Острые кромки притупить.

Типовые проекты 704-1-102; 704-1-103; 704-1-104. Альбом IV.

Изм.	Лист	№ докум.	Подп.	Дата
Разраб.		Гомыгина		
Пров.		Антипов/		
Рук. гр.		Алексеенкова		
Гл. спец.		Иванов		

Ерш

СМ-0101

Лит.	Масса	Масштаб
р.ч.	2.0 кг.	1:2

Лист 3 Листов 49

Круг 85 ГОСТ 2590-71 / ст 3 ГОСТ 535-58

Гипросельхозпром г. Владимир 1972г.

СМ-0100

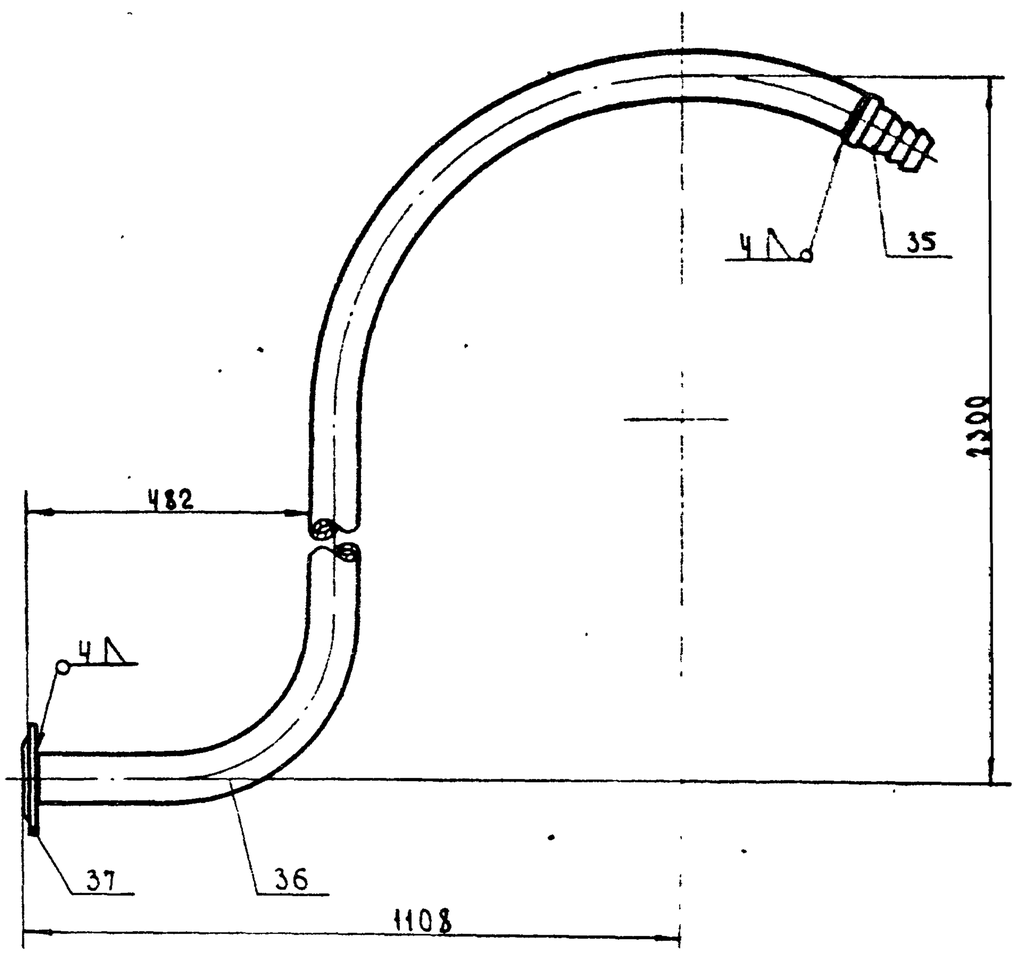

1. Сварку производить электродом Э42 ГОСТ 9467-60.
2. Сварные швы зачистить и прошлаковать.

Тип. проекты 704-1-102, 704-1-103, 704-1-104 Ал. IV

Изм.	Лист	№ докум.	Подп.	Дата
Разраб.		Гомыгина		
Пров.		Антипов/		
Рук. гр.		Алексеенкова		
Гл. спец.		Иванов		

Гагаголь

СМ-0100

Лит.	Масса	Масштаб
р.ч.	2.8 кг.	1:10

Лист 2 Листов 49

Гипросельхозпром г. Владимир 1972г.

▽3

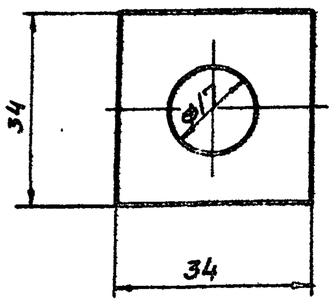

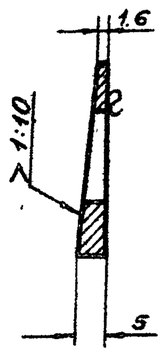

Тип. проекты 704-1-102, 704-1-103, 704-1-104 Ал. IV

Изм.	Лист	N докум.	Подп.	Дата
Разраб.		Гомыгина		
Пров.		Антипова		
Рук. гр.		Алексеенкова		
Гл. спец.		Иванов		

СМ-02.04

Шайба косая

Лит.	Масса	Масшт.
РЧ	0.008	1:1
Лист 8	Листов 49	

ст.3 ГОСТ 380-71

Гипросельхозпром г. Владимир. 1972г.

Копировал: Феворова. Формат 11

▽3 (▽) 6

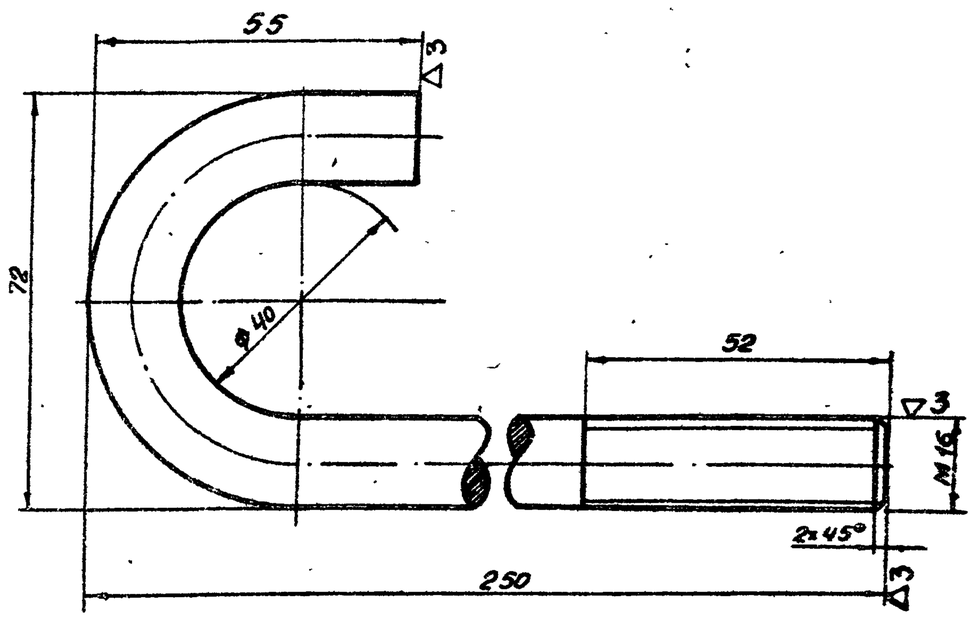

Тип. проекты 704-1-102, 704-1-103, 704-1-104 Ал. IV

Изм.	Лист	N докум.	Подп.	Дата
Разраб.		Гомыгина		
Пров.		Антипова		
Рук. гр.		Алексеенкова		
Гл. спец.		Иванов		

СМ-02.01

Болт анкерный

Лит.	Масса	Масшт.
РЧ	0.55кг	1:1
Лист 7	Листов 49	

Круг 16 ГОСТ 2590-71 / ст.3 ГОСТ 535-58

Гипросельхозпром г. Владимир 1972г.

Копировал: Федорова Формат 11

Типовые проекты 704-1-102; 704-1-103; 704-1-104. Альбом IV.

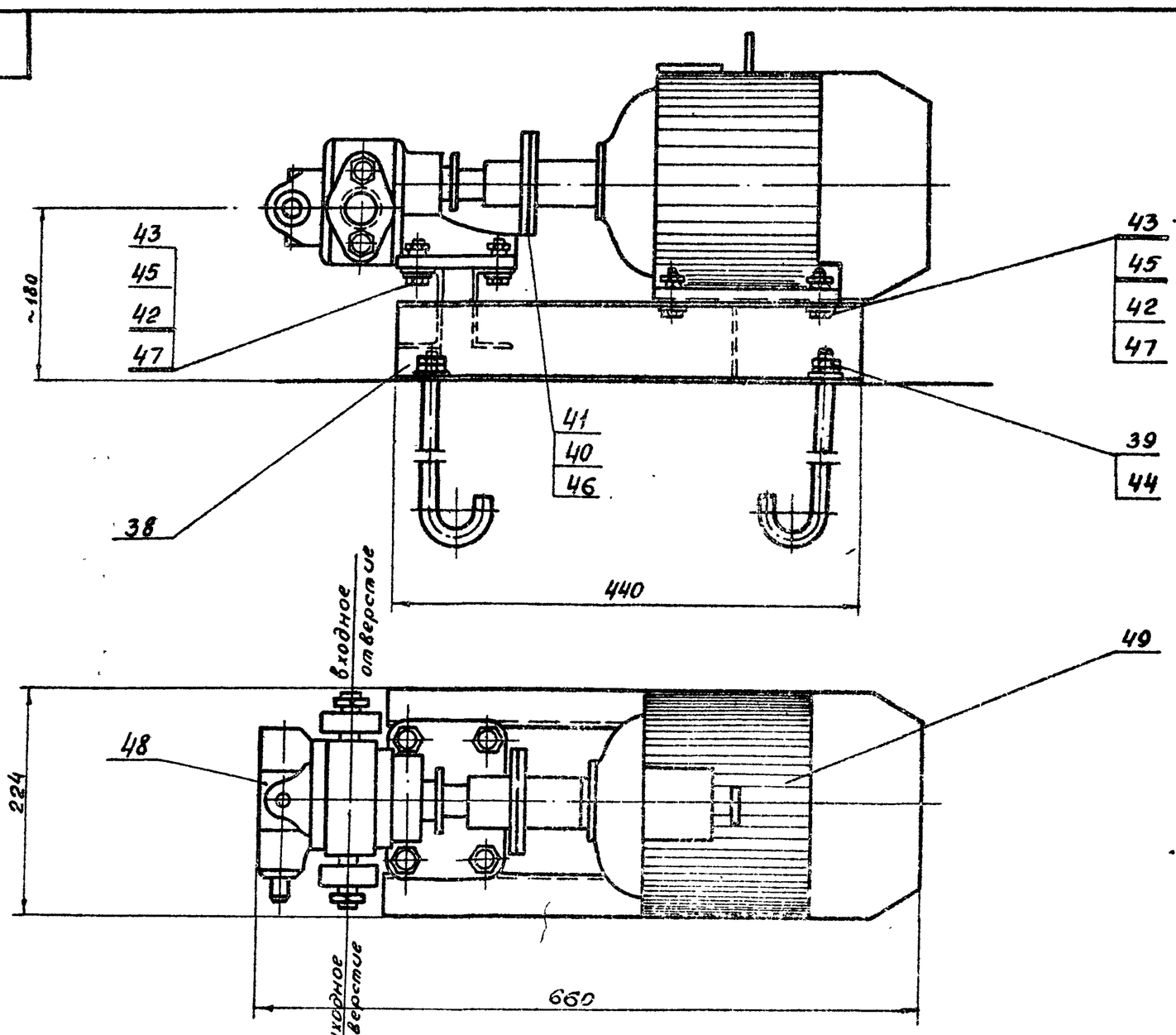

Изм.	Лист	N докум.	Подп.	Дата
Разраб.		Гомыгина		
Пров.		Антипова		
Рук. гр.		Алексеенкова		
Гл. спец.		Иванов		

СМ-02.00

Насосная установка.

Лит.	Масса	Масшт.
РЧ	53.84	1:5
Лист 6	Листов 49	

Гипросельхозпром г. Владимир 1972г.

Инв. N подл. | Подп. и дата | Взам. инв. N | Инв. N дубл. | Подп. и дата

Типовые проекты 704-1-102, 704-1-103, 704-1-104 Альбом IV

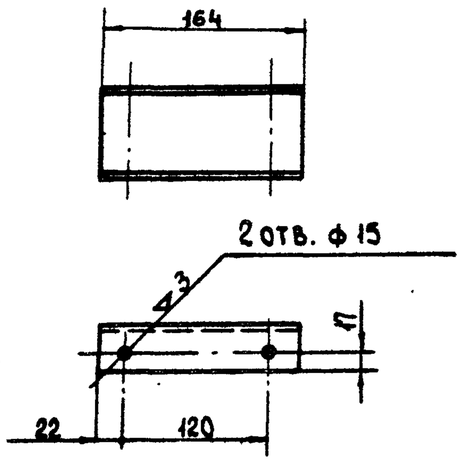

Изм.	Лист	N докум.	Подп.	Дата
Разраб.		Гомыгина		
Пров.		Антипов		
Рук. гр.		Алексеенкова		
Гл. спец.		Иванов		

СМ-02.14

Швеллер

Лит.	Масса	Масштаб
Р.Ч.	1.13 кг.	1:5
Лист 12	Листов 49	

Швеллер 8 ГОСТ 8240-72 / ст.3 ГОСТ 535-58

Гипросельхозпром г. Владимир 1972 г.

Копировал Балабаева. Формат 11

Типовые проекты 704-1-102, 704-1-103, 704-1-104 Альбом IV

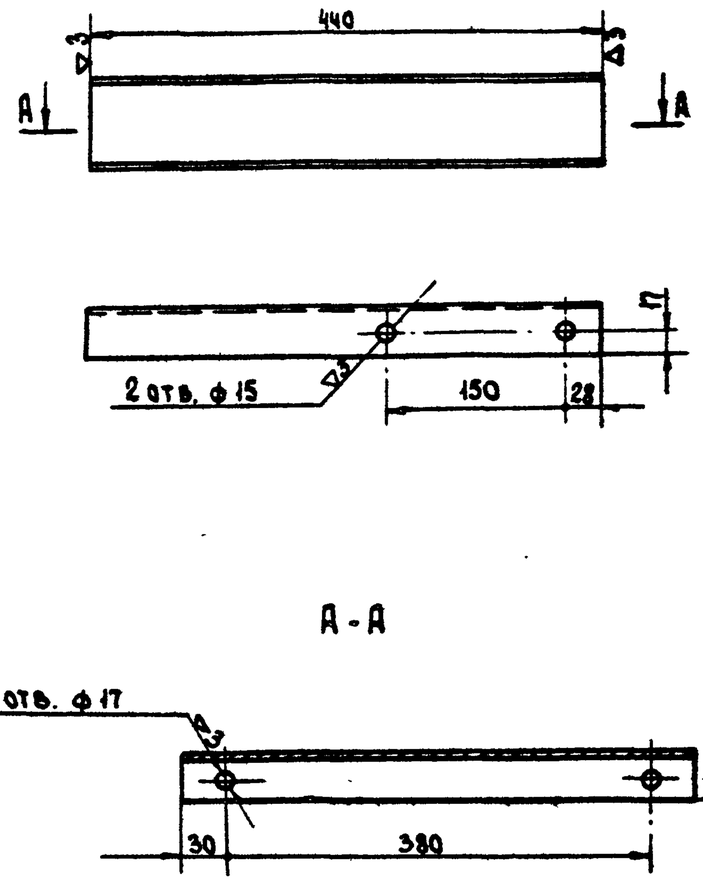

Изм.	Лист	N докум.	Подп.	Дата
Разраб.		Гомыгина		
Пров.		Антипов		
Рук. гр.		Алексеенкова		
Гл. спец.		Иванов		

СМ-02.13

Швеллер

Лит.	Масса	Масштаб
Р.Ч.	3.1 кг.	1:5
Лист 11	Листов 49	

Швеллер 8 ГОСТ 8240-72 / ст.3 ГОСТ 535-58.

Гипросельхозпром г. Владимир 1972 г.

Копировал Балабаева Формат 11

Типовые проекты 704-1-102, 704-1-103, 704-1-104. Альбом IV

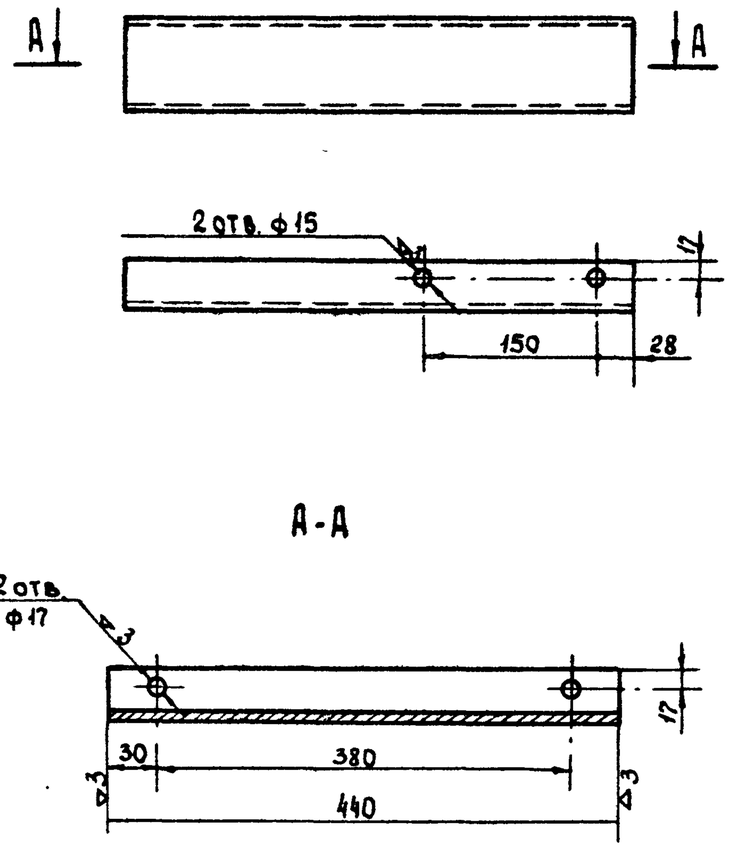

Изм.	Лист	N докум.	Подп.	Дата
Разраб.		Гомыгина		
Пров.		Антипов		
Рук. гр.		Алексеенкова		
Гл. спец.		Иванов		

СМ-02.11

Швеллер

Лит.	Масса	Масштаб
Р.Ч.	3.1 кг.	1:5
Лист 10	Листов 49	

Швеллер 8 ГОСТ 8240-72 / ст.3 ГОСТ 535-58

Гипросельхозпром. г. Владимир 1972 г.

Копировал. Балабаева Формат. 11.

Типовые проекты 704-1-102, 704-1-103, 704-1-104 Альбом IV

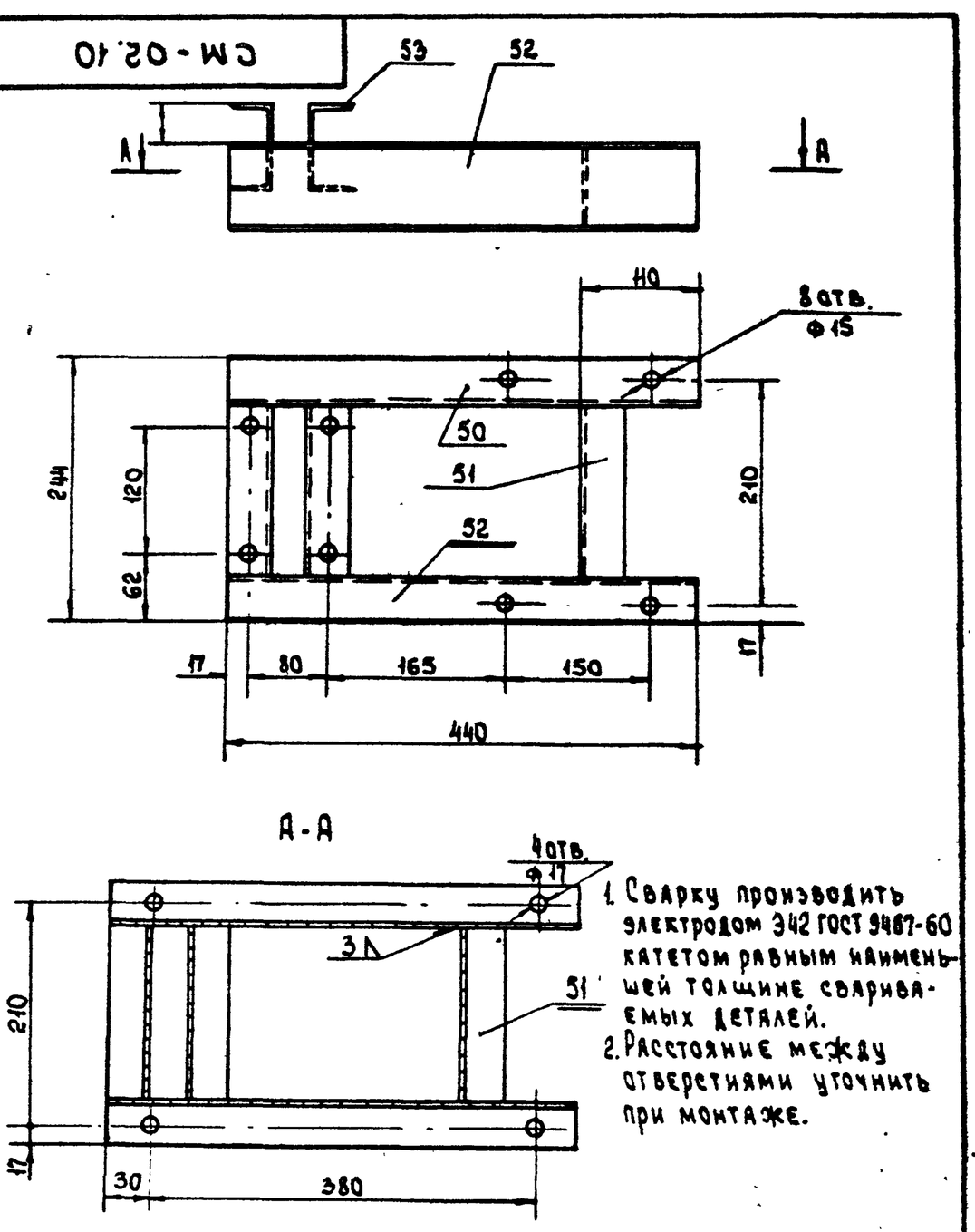

1. Сварку производить электродом Э42 ГОСТ 9467-60 катетом равным наименьшей толщине свариваемых деталей.
2. Расстояние между отверстиями уточнить при монтаже.

Изм.	Лист	N докум.	Подп.	Дата
Разраб.		Гомыгина		
Пров.		Антипов		
Рук. гр.		Алексеенкова		
Гл. спец.		Иванов		

СМ-02.10

Рама.

Лит.	Масса	Масштаб
Р.Ч.	9.6 кг.	1:5
Лист 9	Листов 49	

Гипросельхозпром. г. Владимир 1972 г.

12797-04 7 Копировал Балабаева. Формат 11.

Типовые проекты 704-1-102, 704-1-103 704-1-104 Альбом IV

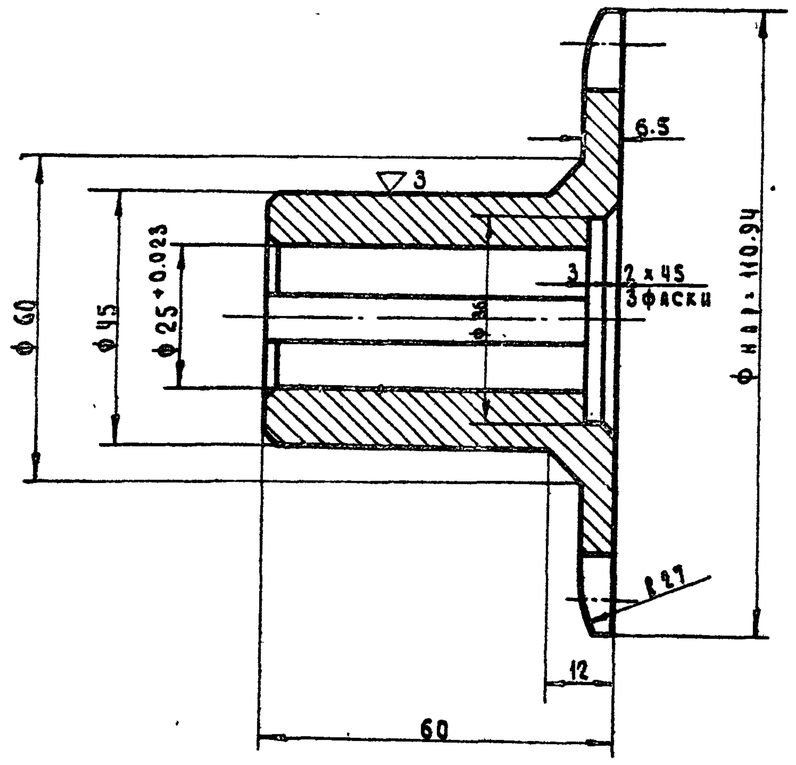

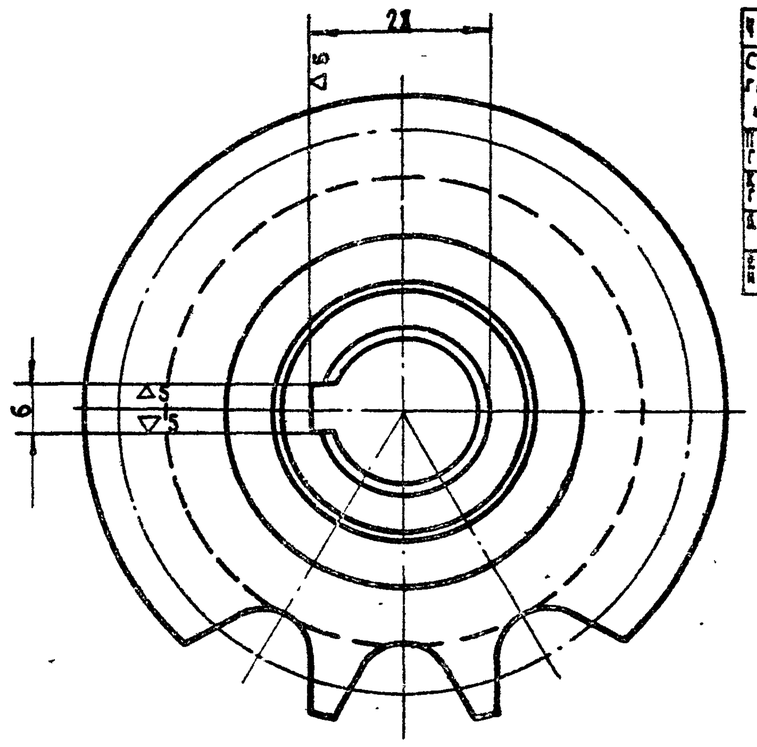

Число зубьев		z	12
Сопрягаемое колесо	Шаг	t	25.4
	Диаметр ролика	d	16
Профиль зуба по ГОСТ 591-69		–	Без смещения
Класс точности по ГОСТ 591-69		–	3
Диаметр окружности впадин		df	81.98
Диаметр делительной окружности		d2	98.14

Изм.	Лист	№ докум.	Подп.	Дата	
Разраб.		Гомыгина			
Пров.		Антипов			
Рук. гр.		Алексеенкова			
Гл. спец.		Иванов			

СМ-02.03

Полумуфта эл. двигателя.

Лит.	Масса	Масшт.
Р.Ч.	0.62кг	1:1

Лист 14 Листов 49

Круг 120 ГОСТ 2590-71 / ст. 5 ГОСТ 535-58

Гипросельхозпром г. Владимир 1972г.

Копировал Формат А2

Типовые проекты 704-1-102, 704-1-103, 704-1-104. Альбом IV

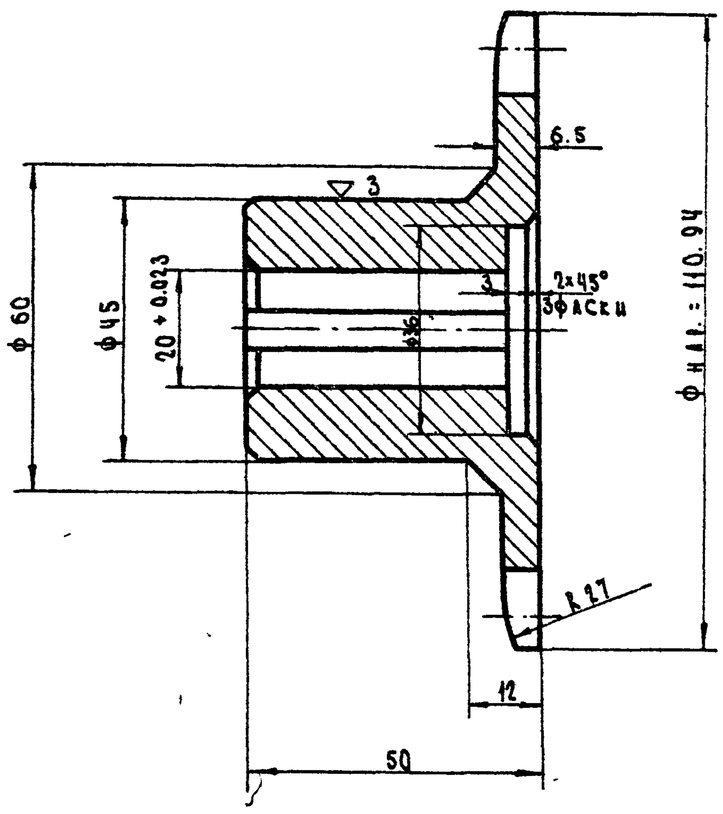

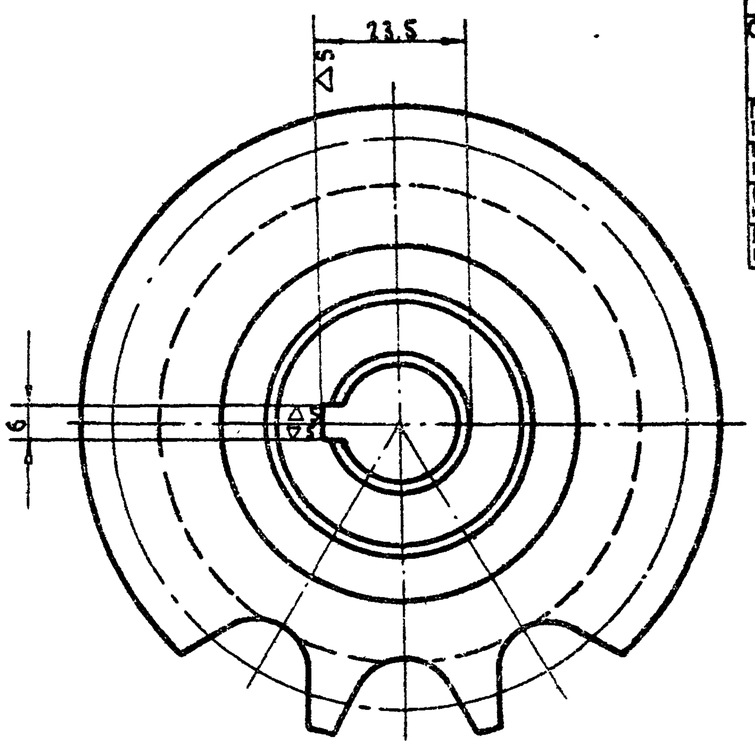

Число зубьев		z	12
Сопрягаемое колесо	Шаг	t	25.4
	Диаметр ролика	d	16
Профиль зуба по ГОСТ 591-69		–	Без смещения
Класс точности по ГОСТ 591-69		–	3
Диаметр окружности впадин		df	81.98
Диаметр делительной окружности		d2	98.14

Изм.	Лист	№ докум.	Подп.	Дата	
Разраб.		Гомыгина			
Пров.		Антипов			
Рук. гр.		Алексеенкова			
Гл. спец.		Иванов			

СМ-02.02

Полумуфта насоса

Лит.	Масса	Масшт.
Р.Ч.	0.62	1:1

Лист 13 Листов 49

Круг 120 ГОСТ 2590-71 / ст. 5 ГОСТ 535-58

Гипросельхозпром г. Владимир 1972г.

Инв. № подл. | Подп. и дата | Взам. инв. № | Инв. № дубл. | Подп. и дата

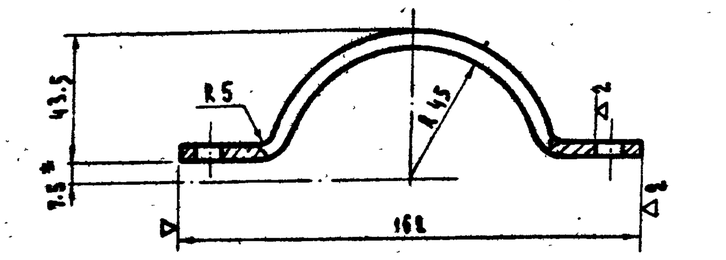

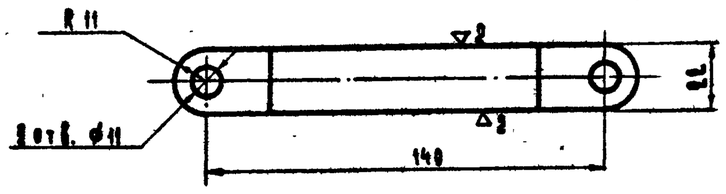

1. Длина заготовки $\ell = 200$ мм.
2. * Размер для справок

Изм.	Лист	№ докум.	Подп.	Дата
Разраб.		Гомыгина		
Пров.		Антипов		
Рук. гр.		Алексеенкова		
Гл. спец.		Иванов		

СМ-03.03

Полухомут

Лит.	Масса	Масштаб
Р.Ч.	0,208 кг	1:2
Лист 18	Листов 49	

Лист 6 ГОСТ 5681-57 / Ст. 3. ГОСТ 500-58

Гипросельхозпром г. Владимир 1972 г.

Копировал Торопова Формат II

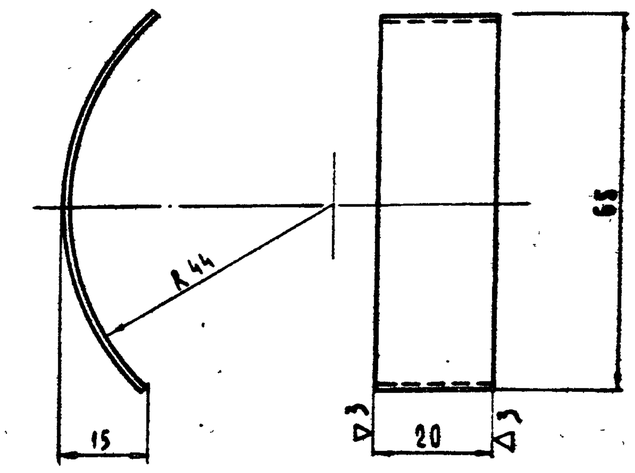

Изм.	Лист	№ докум.	Подп.	Дата
Разраб.		Гомыгина		
Пров.		Антипов		
Рук. гр.		Алексеенкова		
Гл. спец.		Иванов		

СМ-03.01

Защитная скоба.

Лит.	Масса	Масштаб
Р.Ч.	0,012 кг	1:1
Лист 17	Листов 49	

Лист В 20 ГОСТ 3680-57 / Ст. 3 ГОСТ-500-58

Гипросельхозпром г Владимир 1972 г.

Копировал Торопова, формат II

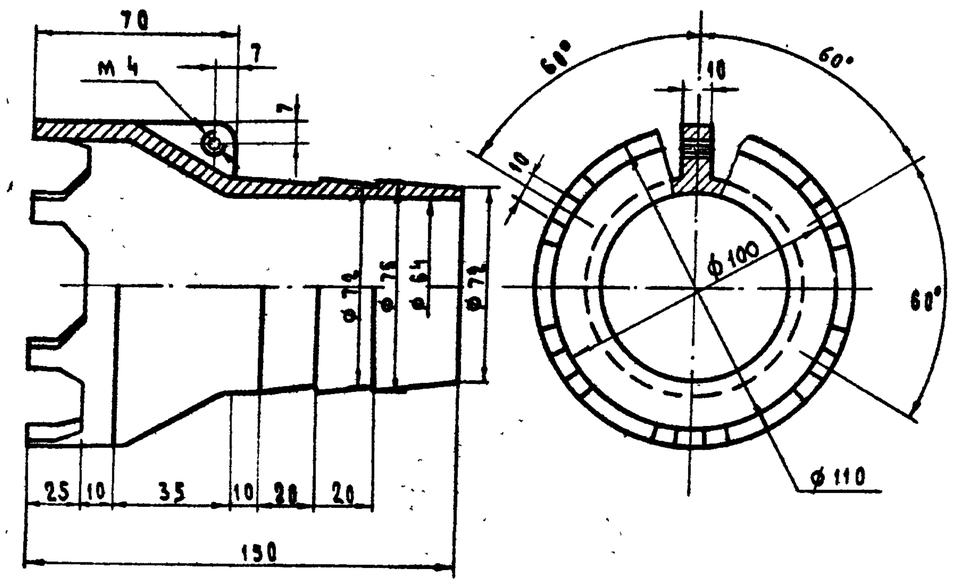

Изм	Лист	№ Докум.	Подп.	Дата
Разраб.		Гомыгина		
Пров.		Антипов		
Рук. гр.		Алексеенкова		
Гл. спец.		Иванов		

СМ-03.02

Наконечник

Лит.	Масса	Масштаб
Р.Ч.	0,3 кг	1:2
Лист 16	Листов 49	

АЛВ ГОСТ 2685-63

Гипросельхозпром. г. Владимир 1972 г.

Копировал Торопова Формат II

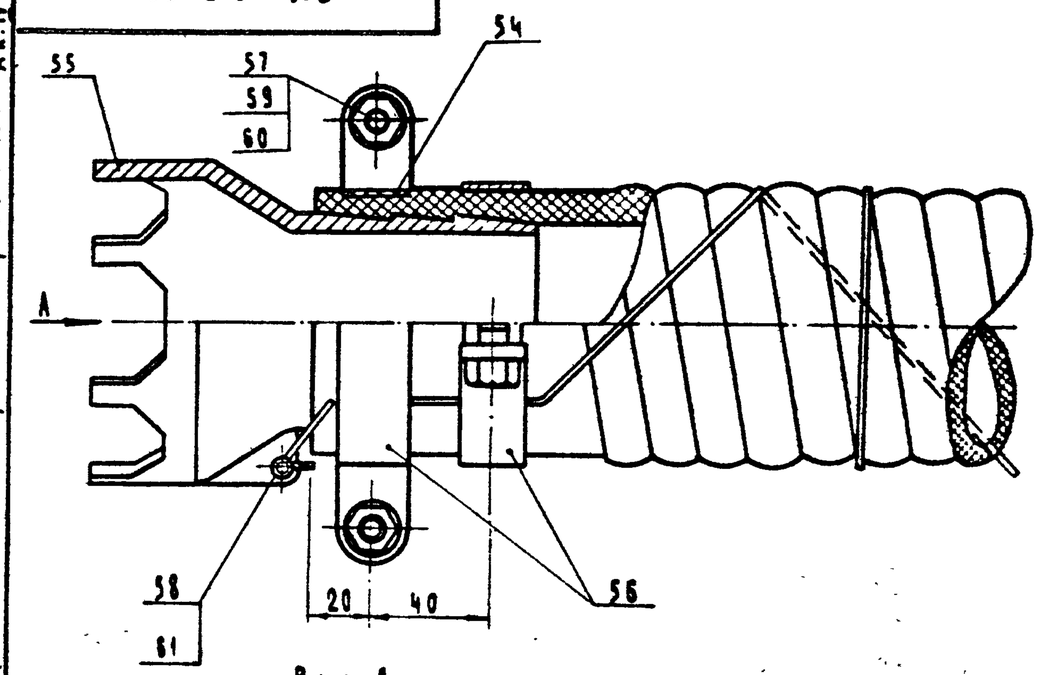

Вид А

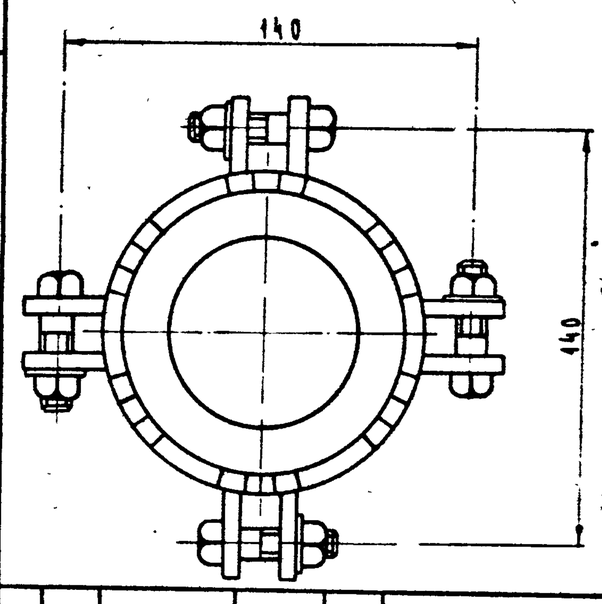

Изм	Лист	№ Докум	Подп	Дата
Разраб.		Гомыгина		
Пров.		Антипов		
Рук. гр		Алексеенкова		
Гл. спец.		Иванов		

СМ-03.00

Наконечник к шлангу.

Лит.	Масса	Масштаб
Р.Ч.	~1,4 кг	1:2
Лист 15	Листов 49	

Гипросельхозпром г Владимир 1972 г.

12-9-04

9

Копировал Торопова Формат II

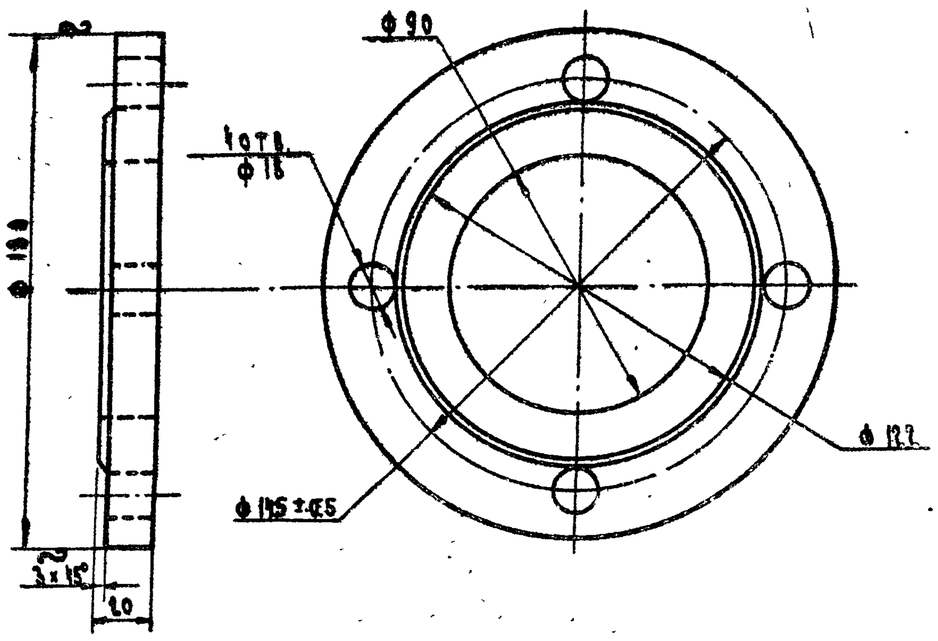

Тип. проекты 704-1-102, 704-1-103, 704-1-104 АА.IV

Инв. № подл. | Подп. и дата | Взам. инв. № | Инв. № дубл. | Подп.

Изм.	Лист	№ докум.	Подп.	Дата
Разраб.		Гомыгина		
Пров.		Антипов		
Рук. гр.		Алексеенкова		
Гл. спец.		Иванов		

Фланец.

Лит. | Масса | Масштаб: Р.Ч | 2.54кг | 1:2

Лист 82 | Листов 49

Круг 180 ГОСТ 2590-71 / ст. 3 ГОСТ 535-58

Гипросельхозпром г. Владимир 1972г.

Копировал: Кочергина Формат II

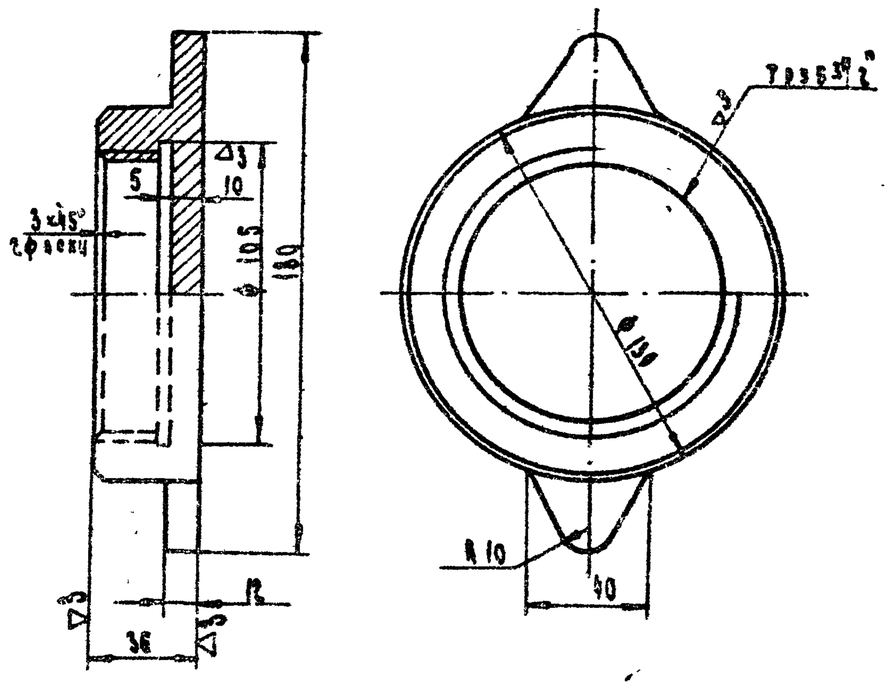

1. Литейные радиусы выполнить R 5.0мм.

Тип. проекты 704-1-102, 704-1-103, 704-1-104 АА.IV

Инв. № подл. | Подп. и дата | Взам. инв. № | Инв. № дубл. | Подп.

Изм.	Лист	№ докум.	Подп.	Дата
Разраб.		Гомыгина		
Пров.		Антипов		
Рук. гр.		Алексеенков		
Гл. спец.		Иванов		

Колпак.

Лит. | Масса | Масштаб: Р.Ч | 1.8кг | 1:2

Лист 81 | Листов 49

Сталь 15 Л ГОСТ 977-65

Гипросельхозпром г. Владимир 1972г.

Копировал: Кочергина Формат II

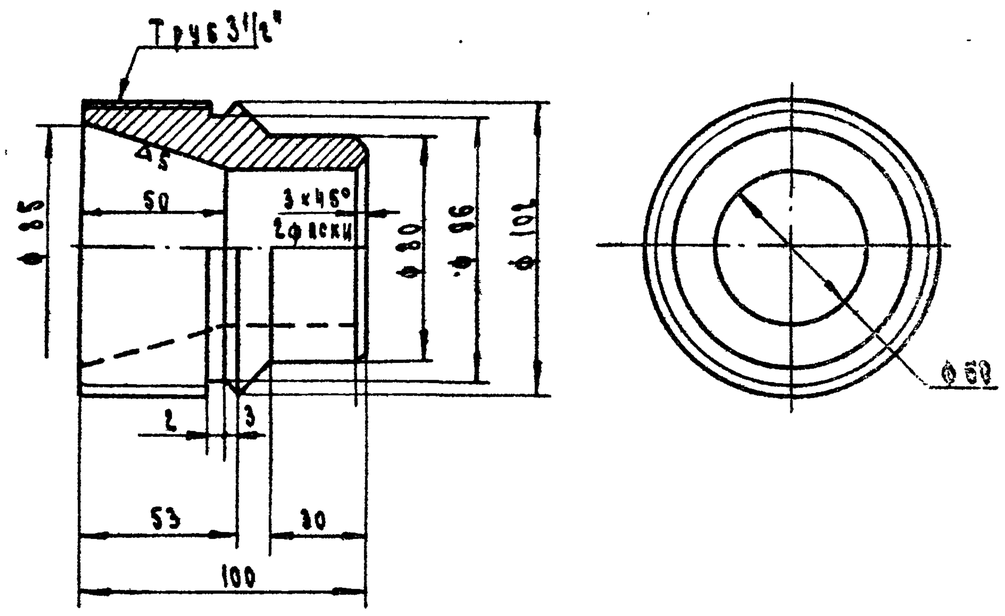

Типовые проекты 704-1-102, 704-1-103, 704-1-104 АА.IV

Инв. № подл. | Подп. и дата | Взам. инв. № | Инв. № дубл. | Подп.

Изм.	Лист	№ докум.	Подп.	Дата
Разраб.		Гомыгина		
Пров.		Антипов		
Рук. гр.		Алексеенкова		
Гл. спец.		Иванов		

Втулка.

Лит. | Масса | Масштаб: Р.Ч | 2.7кг | 1:2

Лист 80 | Листов 49

Круг 110 ГОСТ 2590-71 / ст. 3 ГОСТ 535-58

Гипросельхозпром г. Владимир 1972г.

Копировал: Кочергина Формат II

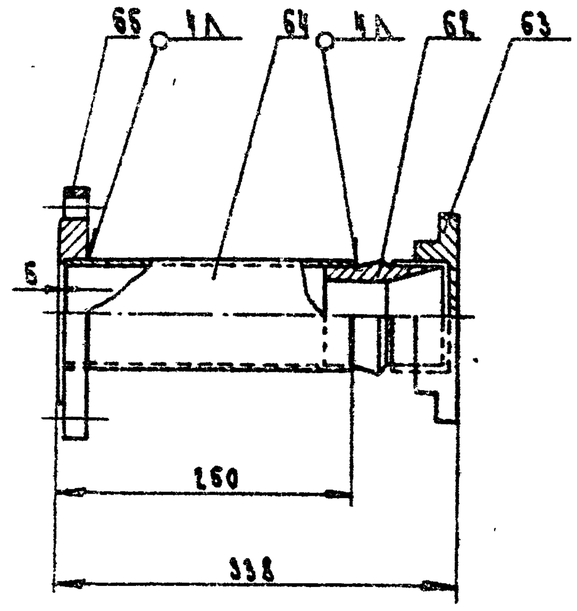

1. Сварку производить электродом Э42 ГОСТ 9467-60.
2. Места сварки зачистить и прошпатлевать.

Тип. проекты 704-1-102, 704-1-103, 704-1-104 АА.IV

Инв. № подл. | Подп. и дата | Взам. инв. № | Инв. № дубл. | Подп.

Изм.	Лист	№ докум.	Подп.	Дата
Разраб.		Гомыгина		
Пров.		Антипов		
Рук. гр.		Алексеенкова		
Гл. спец.		Иванов		

Отвод.

Лит. | Масса | Масштаб: Р.Ч | 9.04кг | 1:5

Лист 79 | Листов 49

Гипросельхозпром г. Владимир 1972г.

Копировал: Кочергина Формат II

Тип. проекты 704-1-102, 704-1-103, 704-1-104 Ал. IV

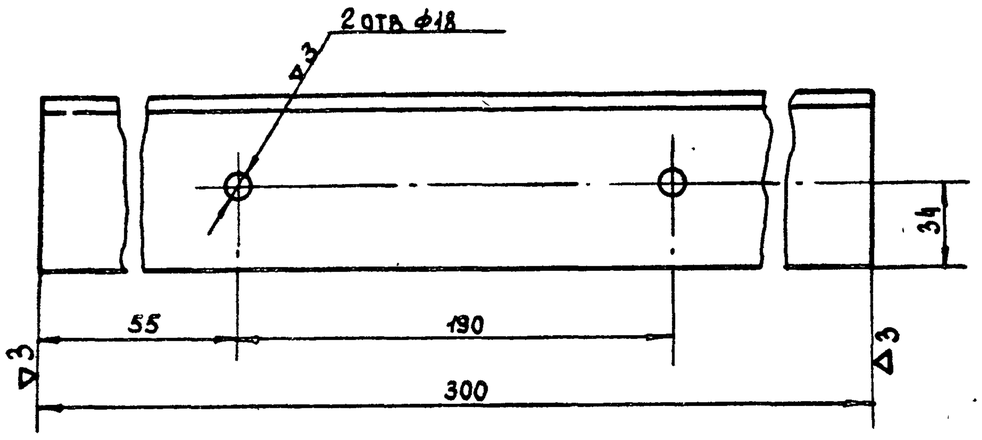

Изм.	Лист.	N докум.	Подп.	Дата
Разраб.		Гомыгина		
Пров.		Антипов		
Рук. гр.		Алексеенкова		
Гл. спец.		Иванов		

СМ-06.02

Угольник.

Лит.	Масса	Масштаб
Р.Ч.	1.75кг.	1:2
Лист 26	Листов 49	

Угол. равнобок 75×75×5 ГОСТ 8509-72 / ст 3. ГОСТ 535-58

Гипросельхозпром г. Владимир 1972г.

Копировал. Балабаева. Формат А4.

Тип. проекты 704-1-102, 704-1-103, 704-1-104 Ал. IV

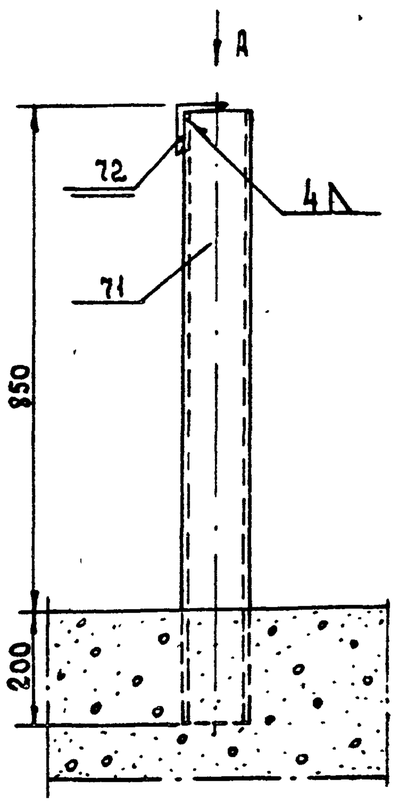

Вид А
М 1:10

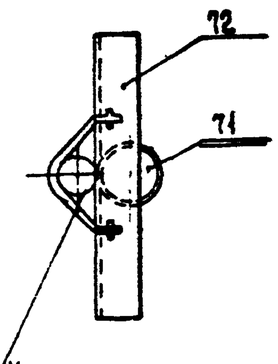

Узел крепления трубопровода воздухоотделителя к опоре показан условно.

1. Сварку производить электродом Э-42 ГОСТ 9467-60
2. Места сварки зачистить и зашпатлевать.

Изм.	Лист.	N докум.	Подп.	Дата
Разраб.		Гомыгина		
Пров.		Антипов		
Рук. гр.		Алексеенкова		
Гл. спец.		Иванов		

СМ-06.00

Опора под воздухоотделитель.

Лит.	Масса	Масштаб
Р.Ч.	10.55	1:10
Лист 25	Листов 49	

Гипросельхозпром г. Владимир 1972г.

Копировал. Балабаева. Формат А4.

Типовые проекты 704-1-102, 704-1-103, 704-1-104. Альбом IV

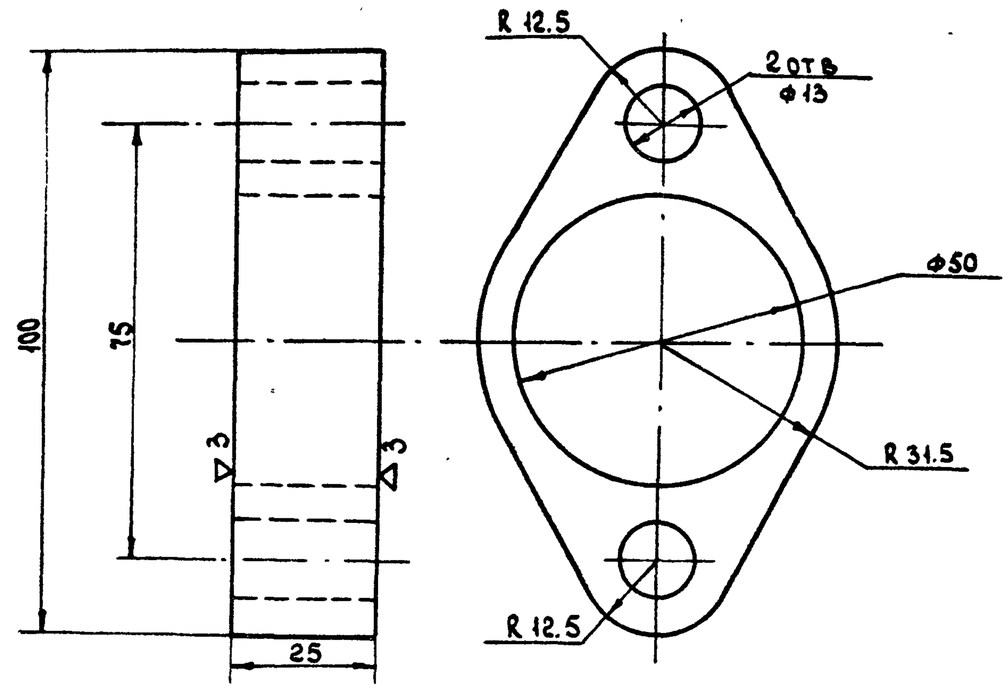

Изм.	Лист.	N докум.	Подп.	Дата
Разраб.		Гомыгина		
Пров.		Антипов		
Рук. гр.		Алексеенкова		
Гл. спец.		Иванов		

СМ-05.04.

Фланец.

Лит.	Масса	Масштаб
Р.Ч.	~0.2кг.	1:1
Лист 24	Листов 49	

Круг 110 ГОСТ 2590-71 / Ст.3 ГОСТ 535-58.

Гипросельхозпром г. Владимир. 1972г.

Копировал. Балабаева Формат А4

Тип. проекты 704-1-102, 704-1-103, 704-1-104 Ал. IV

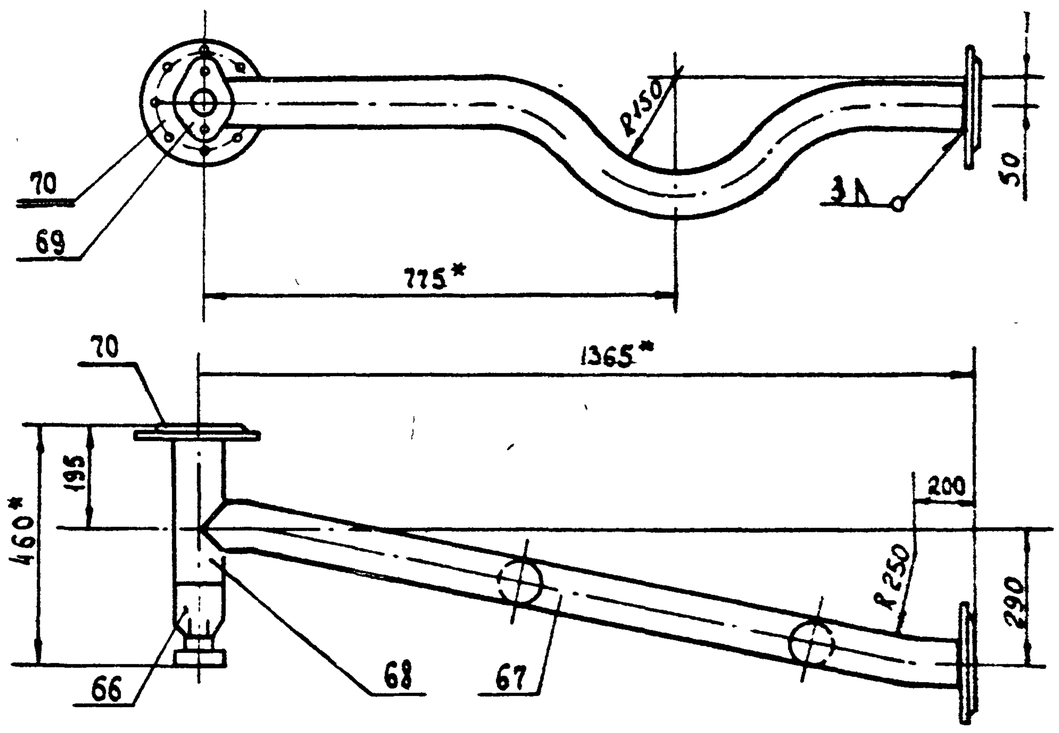

1. Сварку производить электродом Э-42 ГОСТ 9467-60
2. Места сварки зачистить и зашпатлевать.
3* Размеры для справок.

Изм.	Лист.	N докум.	Подп.	Дата
Разраб.		Гомыгина		
Пров.		Антипов		
Рук. гр.		Алексеенкова		
Гл. спец.		Иванов		

СМ-05.00

Отвод.

Лит.	Масса	Масштаб
Р.Ч.	18.64	1:10
Лист 23	Листов 49	

Гипросельхозпром г. Владимир 1972г.

Копировал. Балабаева. Формат А4.

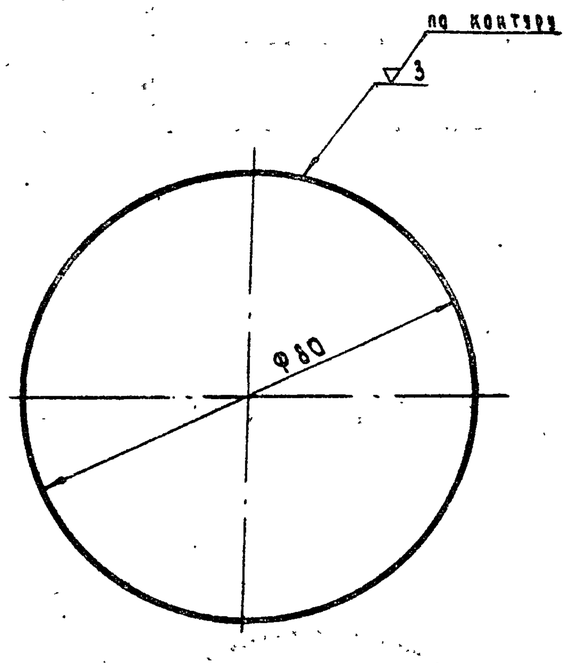

Типовые проекты 704-1-102, 704-1-103, 704-1-104 Альбом IV

Изм.	Лист	№ докум.	Подп.	Дата
Разраб.		Гомырина		
Пров.		Антипов		
Рук. гр.		Алексеенкова		
Гл. спец.		Иванов		

СМ-08.01

Пластина.

Лит.	Масса	Масштаб
Р.Ч.	0.31 кг.	1:1
Лист 30	Листов 49	

Лист 8 ГОСТ 5681-57 / Ст.3 ГОСТ 500-58

Гипросельхозпром г. Владимир 1972г.

Копировал: Кротова Формат II

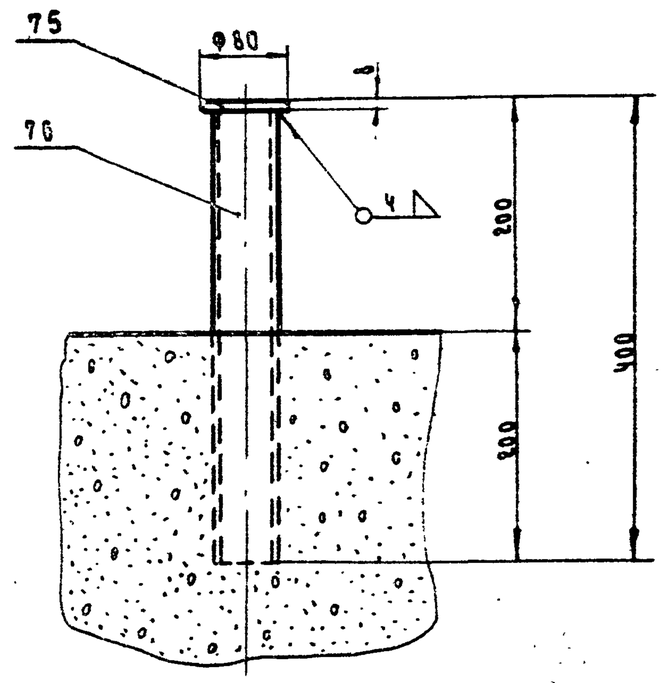

1. Сварку производить электродом Э-42 ГОСТ 9467-60
2. Место сварки зачистить и зашпатлевать

Тип. проекты 704-1-102, 704-1-103, 704-1-104 Ал. IV

Изм.	Лист	№ докум.	Подп.	Дата
Разраб.		Гомырина		
Пров.		Антипов		
Рук. гр.		Алексеенкова		
Гл. спец.		Иванов		

СМ-08.00

Опора.

Лит.	Масса	Масштаб
Р.Ч.	2.3	1:5
Лист 29	Листов 49	

Гипросельхозпром г. Владимир 1972г.

Копировал: Кротова Формат II

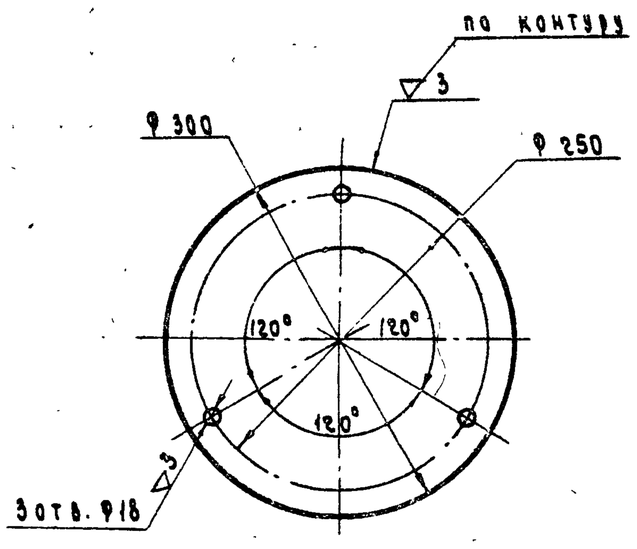

Типовые проекты 704-1-102, 704-1-103, 704-1-104 Альбом IV

Изм.	Лист	№ докум.	Подп.	Дата
Разраб.		Гомырина		
Пров.		Антипов		
Рук. гр.		Алексеенкова		
Гл. спец.		Иванов		

СМ-07.01

Пластина.

Лит.	Масса	Масштаб
Р.Ч.	4.4 кг.	1:5
Лист 28	Листов 49	

Лист 8 ГОСТ 5681-57 / Ст.3 ГОСТ 500-58

Гипросельхозпром г. Владимир 1972г.

Копировал Кротова Формат II

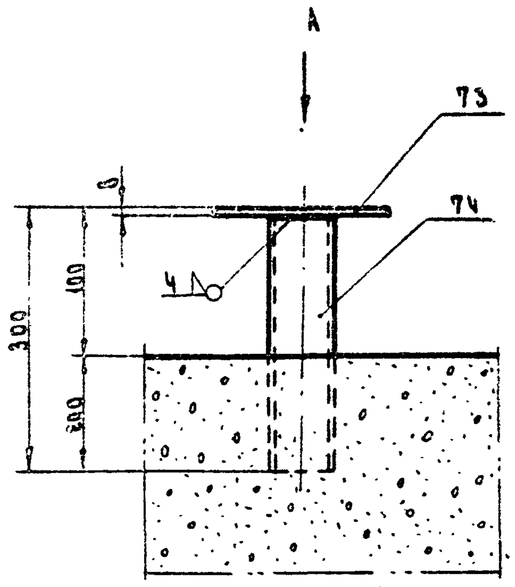

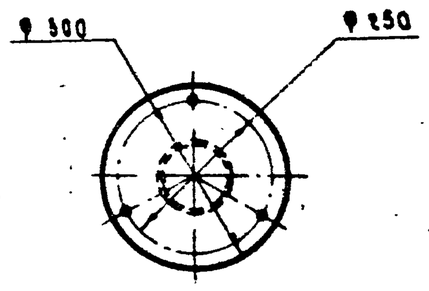

1. Сварку производить электродом Э-42. ГОСТ 9467-60.
2. Места сварки зачистить и зашпатлевать.

Тип. проекты 704-1-102, 704-1-103, 704-1-104 Ал. IV

Изм.	Лист	№ докум.	Подп.	Дата
Разраб.		Гомырина		
Пров.		Антипов		
Рук. гр.		Алексеенкова		
Гл. спец.		Иванов		

СМ-07.00

Опора под счетчик.

Лит.	Масса	Масштаб
Р.Ч.	6.9 кг.	1:10
Лист 27	Листов 49	

Гипросельхозпром г. Владимир 1972г.

12797-04 12 Копировал Кротова Формат II

СМ-09.05

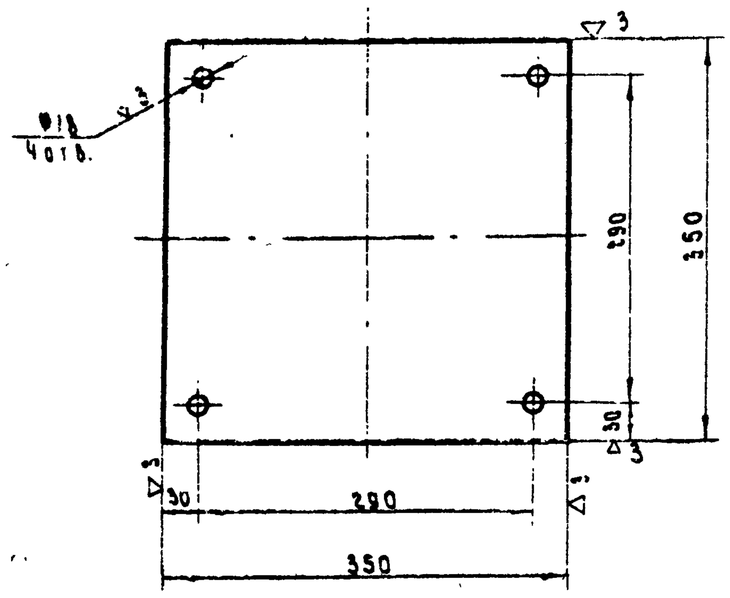

Типовые проекты 704-1-102, 704-1-103 704-1-104 Альбом IV

Инв. № подл. | Подп. и дата | Взам. инв. № | Инв. № дубл. | Подп. и дата

Изм.	Лист	№ докум.	Подп.	Дата
Разраб.		Ромыгина		
Пров.		Антипов		
Рук. гр.		Алексеенкова		
Гл. спец.		Иванов		

Опорный лист.

Лит.	Масса	Масштаб
	9.6 кг.	1:5

Лист 34 Листов 49

Лист 10 ГОСТ 5681-57 / Ст. 3 ГОСТ 500-58

Гипросельхозпром г. Владимир 1972 г.

Копировал Кротова Формат А4

СМ-09.02

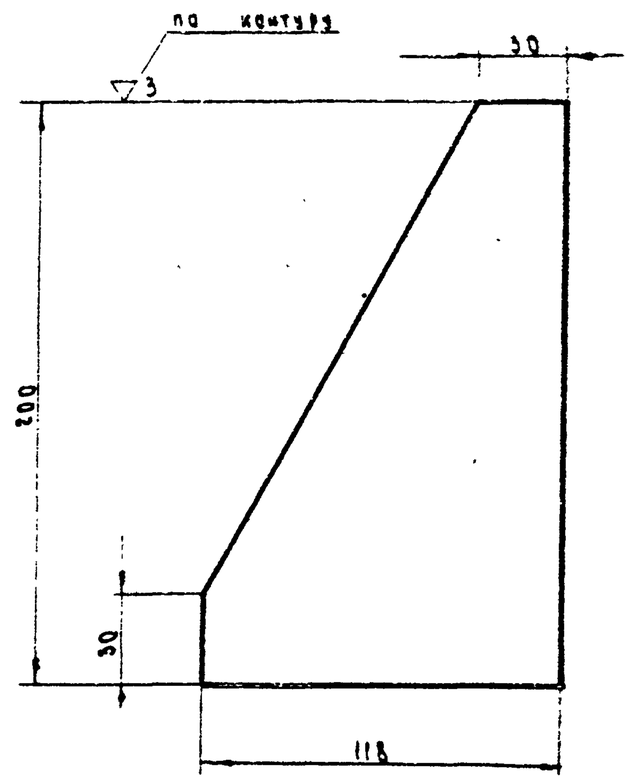

Тип. проекты 704-1-102, 704-1-103, 704-1-104 Ал. IV

Инв. № подл. | Подп. и дата | Взам. инв. № | Инв. № дубл. | Подп. и дата

Изм.	Лист	№ докум.	Подп.	Дата
Разраб.		Ромыгина		
Пров.		Антипов		
Рук. гр.		Алексеенкова		
Гл. спец.		Иванов		

Косынка.

Лит.	Масса	Масштаб
	1.9 кг.	1:2

Лист 33 Листов 49

Лист 10 ГОСТ 5681-57 / Ст. 3 ГОСТ 500-58

Гипросельхозпром г. Владимир 1972 г.

Копировал Кротова Формат А4

СМ-09.01

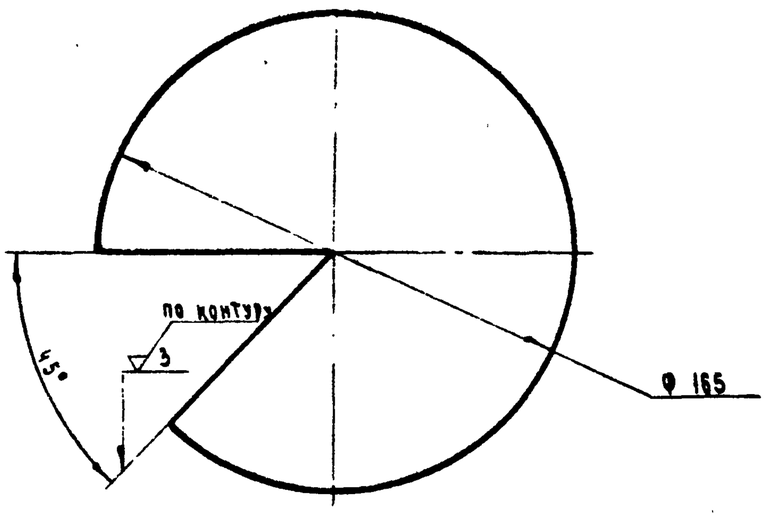

1. Чертеж колпачка выполнен в развернутом виде.

Типовые проекты 704-1-102, 704-1-103, 704-1-104 Альбом IV

Инв. № подл. | Подп. и дата | Взам. инв. № | Инв. № дубл. | Подп. и дата

Изм.	Лист	№ докум.	Подп.	Дата
Разраб.		Ромыгина		
Пров.		Антипов		
Рук. гр.		Алексеенкова		
Гл. спец.		Иванов		

Колпачек.

Лит.	Масса	Масштаб
Р4	0.49 кг.	1:2

Лист 32 Листов 49

Лист 3 ГОСТ 3680-57 / Ст. 3 ГОСТ 500-58

Гипросельхозпром г. Владимир 1972 г.

СМ-09.00

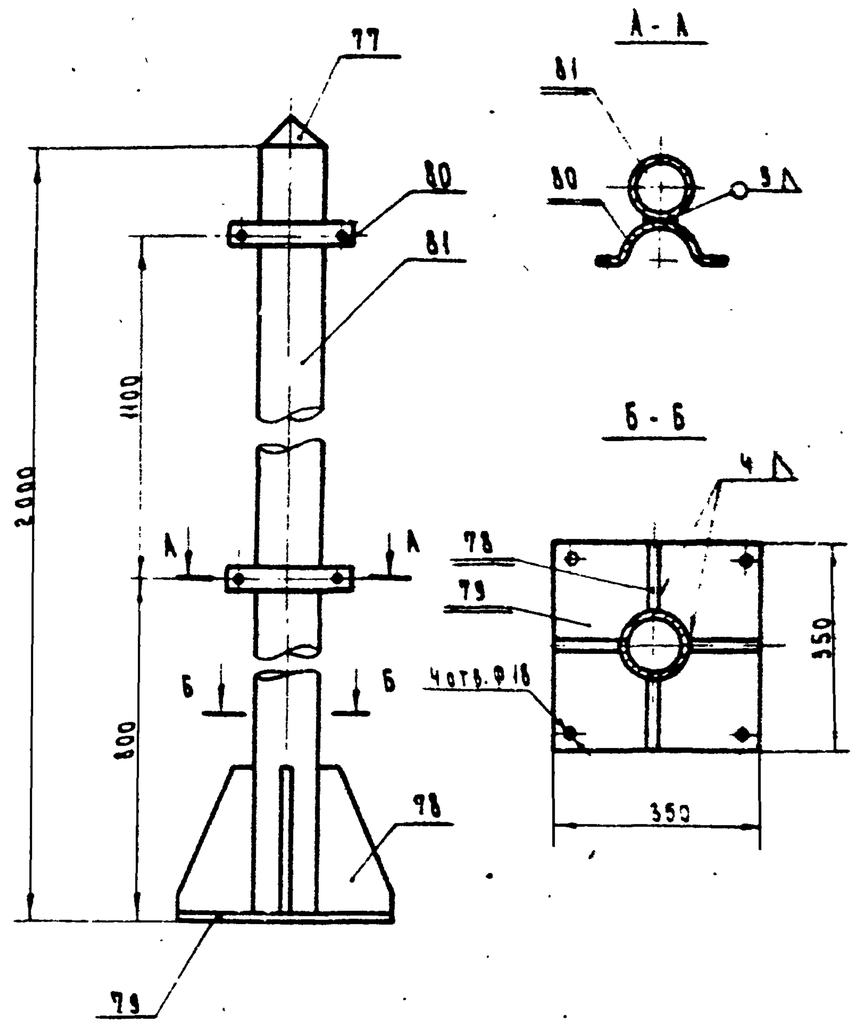

1. Сварку производить электродом Э-42 ГОСТ 9467-60
2. Места сварки зачистить и промаркировать

Тип. проекты 704-1-102, 704-1-103, 704-1-104 Ал. IV

Инв. № подл. | Подп. и дата | Взам. инв. № | Инв. № дубл. | Подп. и дата

Изм.	Лист	№ докум.	Подп.	Дата
Разраб.		Ромыгина		
Пров.		Антипов		
Рук. гр.		Алексеенкова		
Гл. спец.		Иванов		

Опора Глаголя.

Лит.	Масса	Масштаб
Р4	37.45	1:10

Лист 31 Листов 49

Гипросельхозпром г. Владимир 1972 г.

СМ-09.00

СМ-00.03

Тип. проекты 704-1-102, 704-1-103, 704-1-104 Ал. IV

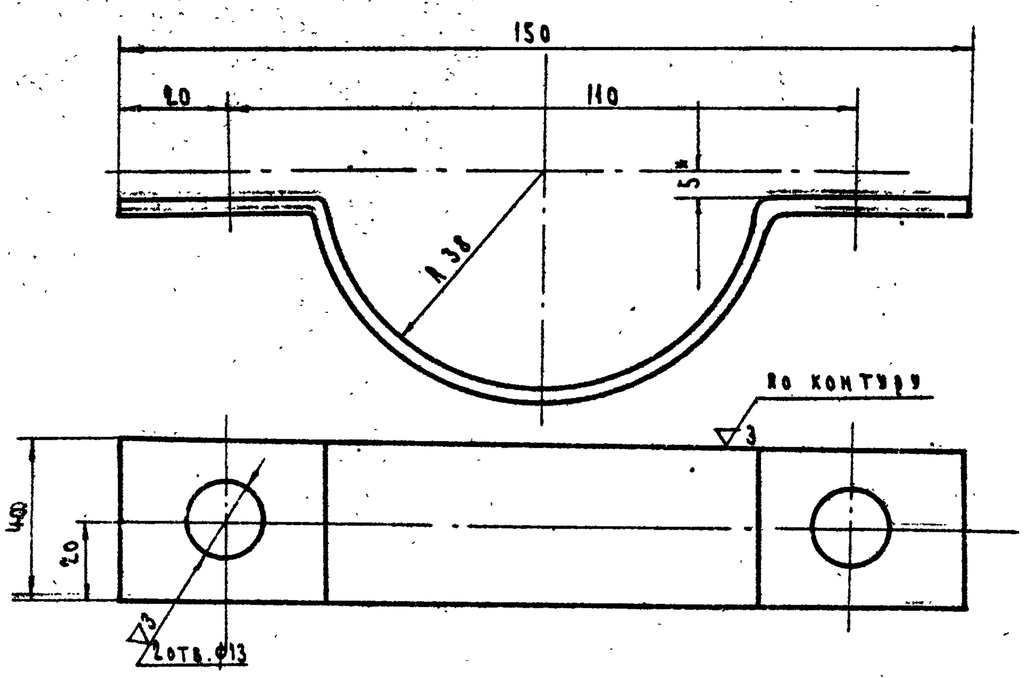

1. Длина заготовки l = 190
2. *Размер для справок

					СМ-00.03			
Изм	Лист	N докум.	Подп.	Дата	Полухомут	Лит	Масса	Масшт.
Разраб		Гомыгина				Р.Ч.	0.18кг	1:1
Пров		Антипов				Лист 38	Листов 49	
Рук. гр.		Алексеенкова			Лист 3 ГОСТ 5681-57 / ст. 3 ГОСТ 500-58	Гипросельхозпром г. Владимир 1972г		
Гл. спец		Иванов						

Копировал: Дегтяренко Формат 11

СМ-11.00

Тип. проекты 704-1-102, 704-1-103, 704-1-104 Ал. IV

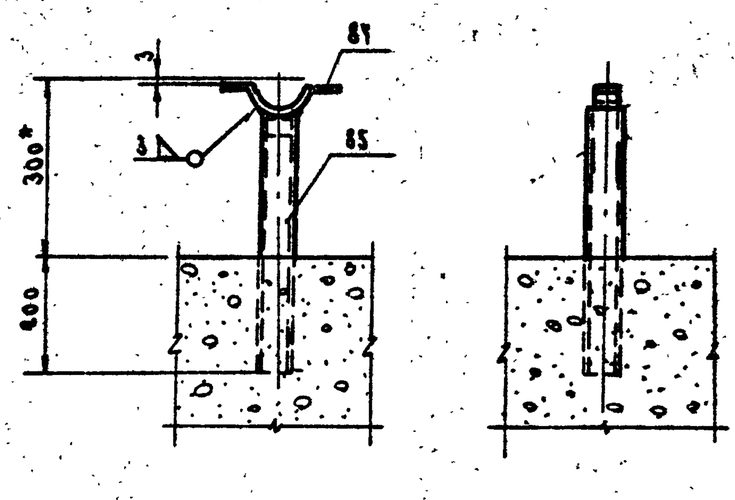

1. Сварку производить электродом Э-42 ГОСТ 9467-60
2. Места сварки зачистить и прошпатлевать
3. *Размер для справок

					СМ-11.00			
Изм	Лист	N докум.	Подп.	Дата	Опора	Лит.	Масса	Масшт.
Разраб.		Гомыгина				Р.Ч.	2.4кг	1:10
Пров.		Антипов				Лист 37	Листов 49	
Рук. гр.		Алексеенкова				Гипросельхозпром г. Владимир 1972г		
Гл. спец		Иванов						

Копировал: Дегтяренко Формат 11

СМ-00.02

Типовые проекты 704-1-102; 704-1-103; 704-1-104 Альбом IV

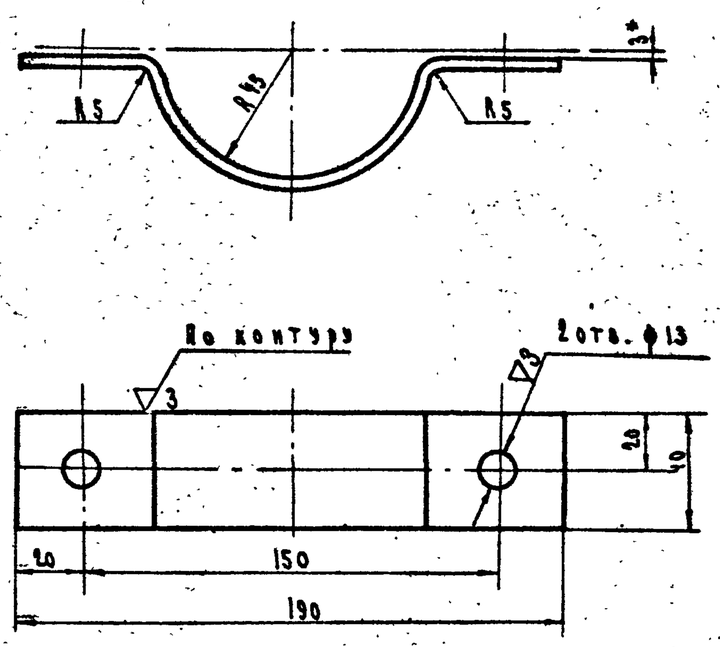

1. Длина заготовки - 247мм
2. *Размер для справок

					СМ-00.02			
Изм	Лист	N докум	Подп.	Дата	Полухомут	Лит	Масса	Масшт.
Разраб.		Гомыгина				Р.Ч.	0.23	1:2
Пров		Антипов				Лист. 36	Листов 49	
Рук. гр		Алексеенкова			Лист 3 ГОСТ 5681-57 / ст. 3 ГОСТ 500-58	Гипросельхозпром г. Владимир 1972г		
Гл. спец		Иванов						

Копировал: Дегтяренко Формат 11

СМ-10.00

Тип. проекты 704-1-102, 704-1-103, 704-1-104 Ал. IV

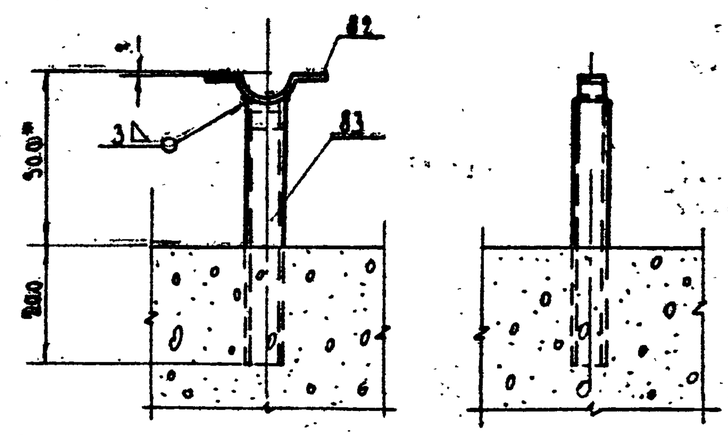

1. Сварку производить электродом Э-42 ГОСТ 9467-60
2. Места сварки зачистить и прошпатлевать
3. *Размер для справок

					СМ-10.00			
Изм	Лист	N докум.	Подп.	Дата	Опора	Лит.	Масса	Масшт.
Разраб		Гомыгина				Р.Ч.	2.45	1:10
Пров.		Антипов				Лист 35	Листов 49	
Рук. гр.		Алексеенкова				Гипросельхозпром г. Владимир 1972г		
Гл. спец		Иванов						

Копировал: Дегтяренко Формат 11

Δ3(Δ)

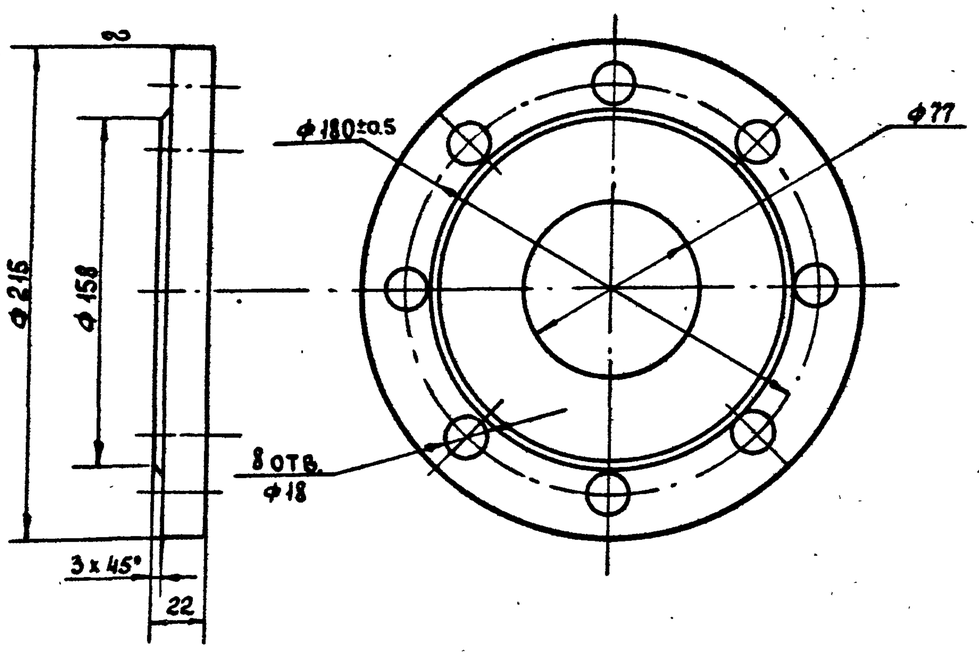

Тип. проекты 704-1-102, 704-1-103, 704-1-104 Ал. IV

Инв. N подл. | Подп. и дата | Взам. инв. N | Инв. N дубл. | Подп. и дата

Изм.	Лист	N докум.	Подп.	Дата
Разраб.		Гомыгина		
Пров.		Антипов		
Рук. гр.		Алексеенкова		
Гл. спец.		Иванов		

СМ-13.02

Фланец.

Лит.	Масса	Масштаб
Р.Ч	4,88	1:2
Лист 42	Листов 49	

Круг 220 ГОСТ 2590-71 / ст.3 ГОСТ 535-58

Гипросельхозпром г. Владимир 1972г.

Копировал Балабаева Формат А1

15

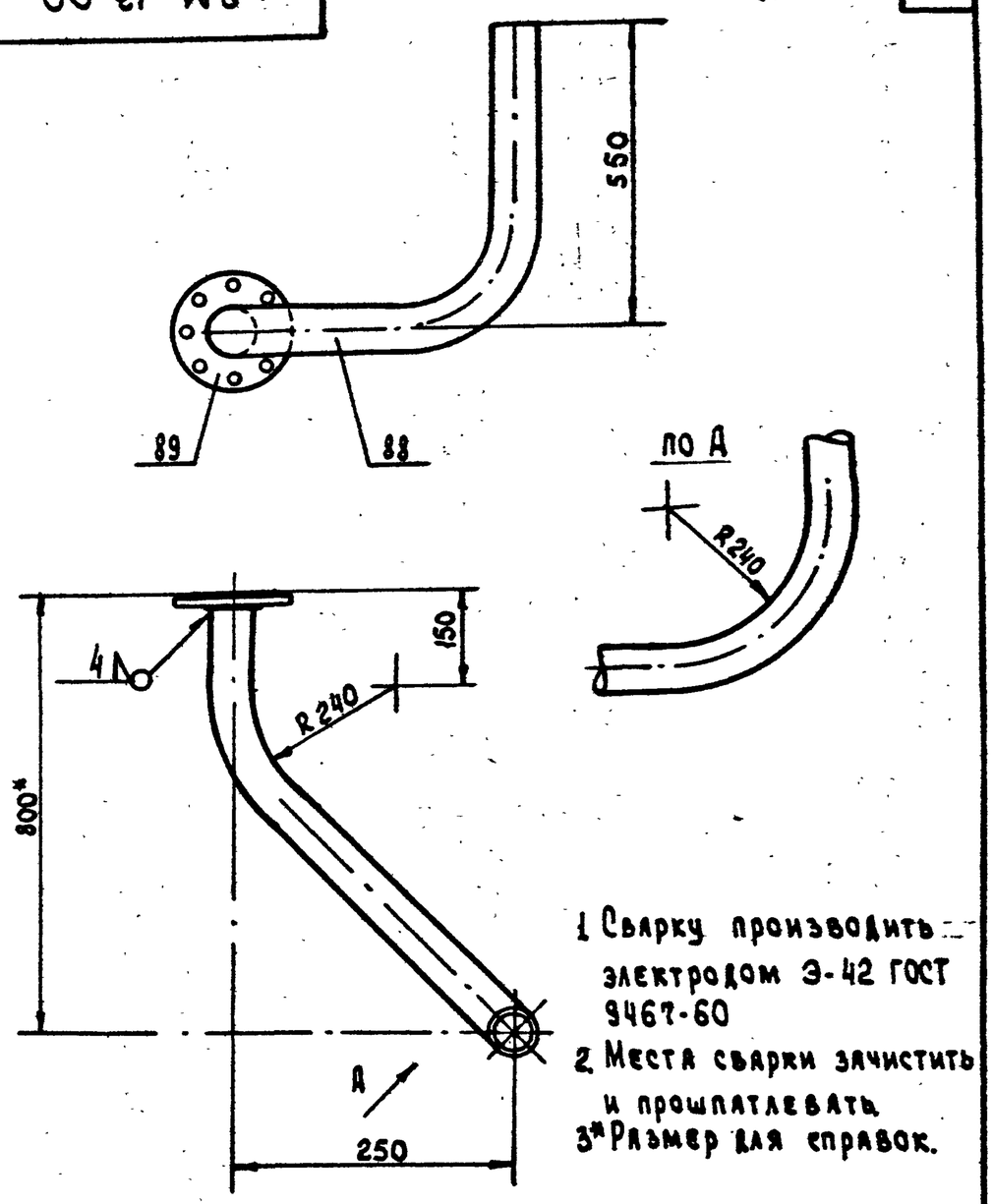

1 Сварку производить электродом Э-42 ГОСТ 9467-60
2 Места сварки зачистить и прошпатлевать
3* Размер для справок.

Тип. пр. 704-1-102, 704-1-103, 104-1-104 Ал. IV

Инв. N подл. | Подп. и дата | Взам. инв. N | Инв. N дубл. | Подп. и дата

Изм.	Лист	N докум.	Подп.	Дата
Разраб.		Гомыгина		
Пров.		Антипов		
Рук. гр.		Алексеенкова		
Гл. спец.		Иванов		

СМ-13.00

Патрубок.

Лит.	Масса	Масштаб
Р.Ч	12,88кг	1:10
Лист 41	Листов 49	

Гипросельхозпром г. Владимир 1972г.

Копировал Балабаева Формат А1

Δ3(Δ)

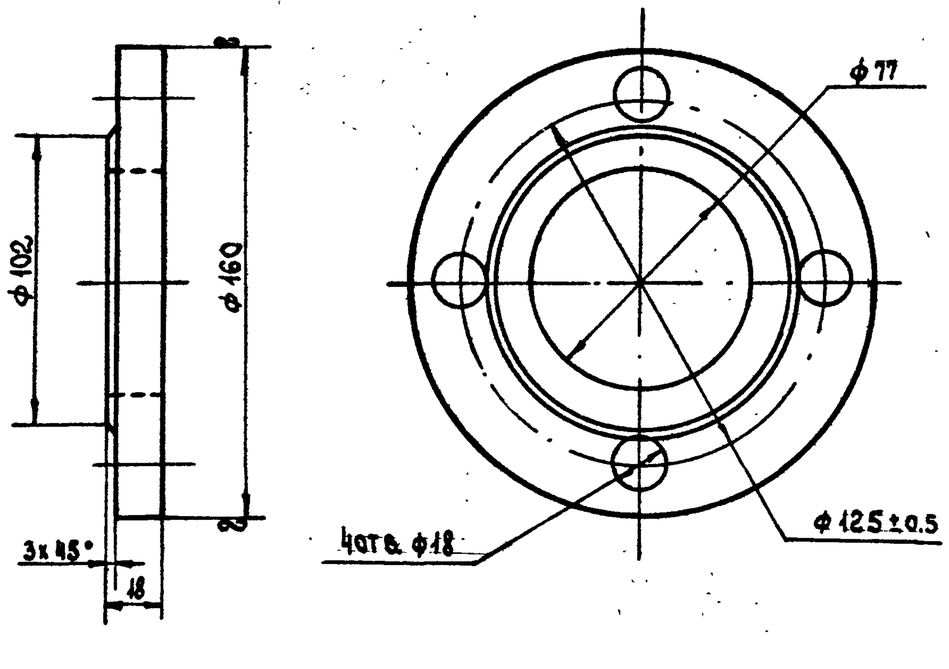

Типовые проекты 704-1-102, 704-1-103, 704-1-104. Альбом IV

Инв. N подл. | Подп. и дата | Взам. инв. N | Инв. N дубл. | Подп. и дата

Изм.	Лист	N докум.	Подп.	Дата
Разраб.		Гомыгина		
Пров.		Антипов		
Рук. гр.		Алексеенкова		
Гл. спец.		Иванов		

СМ-12.02.

Фланец.

Лит.	Масса	Масштаб
Р.Ч	1,8кг.	1:2
Лист 40	Листов 49	

Круг 160 ГОСТ 2590-71 / ст3 ГОСТ 535-58.

Гипросельхозпром. г. Владимир 1972г.

Копировал Балабаева Формат А1

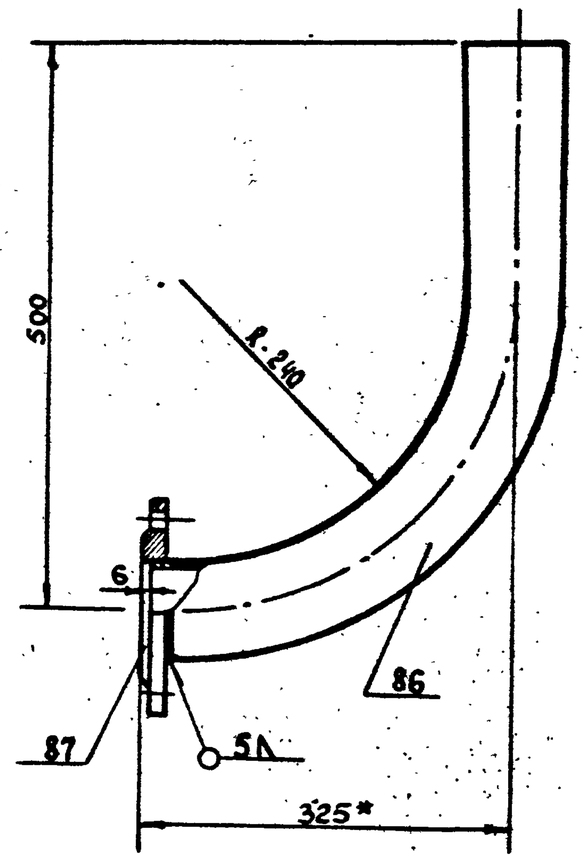

1. Сварку производить электродом Э-42 ГОСТ 9467-60
2. Места сварки зачистить и прошпатлевать
3* Размер для справок.

Тип. проекты 704-1-102, 704-1-103, 704-1-104 Ал. IV

Инв. N подл. | Подп. и дата | Взам. инв. N | Инв. N дубл. | Подп. и дата

Изм.	Лист	N докум.	Подп.	Дата
Разраб.		Гомыгина		
Пров.		Антипов		
Рук. гр.		Алексеенкова		
Гл. спец.		Иванов		

СМ-12.00.

Патрубок.

Лит.	Масса	Масштаб
Р.Ч	6.35	1:5
Лист 39	Листов 49	

Гипросельхозпром г. Владимир 1972г.

Копировал Балабаева Формат А1

СМ-00.01

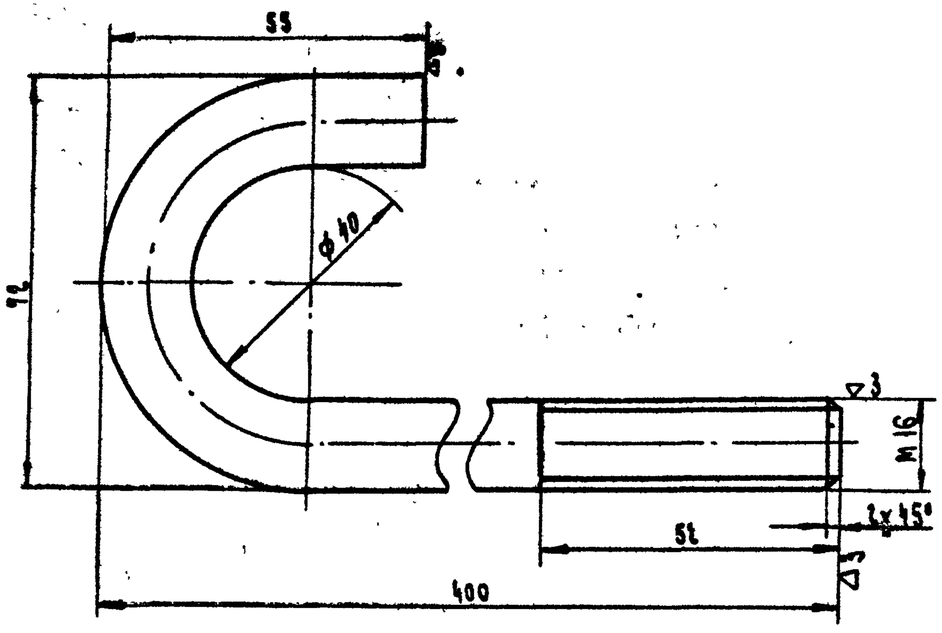

Длина развертки ℓ= 470 мм.

Изм.	Лист	№ докум.	Подп.	Дата
Разраб.		Гомыгина		
Пров.		Антипов		
Рук. гр.		Алексеенкова		
Гл. спец.		Иванов		

СМ-00.01

Болт анкерный.

Лит.	Масса	Масштаб
Р.Ч.	0.732кг	1:1
Лист 46	Листов 49	

Круг 16 ГОСТ 2590-71 / ст.3 ГОСТ 535-88

Гипросельхозпром г. Владимир 1972г.

Копировал: Торопова Формат А4

Тип. пр. 704-1-102, 704-1-103, 704-1-104 Ал. IV

Подп. и дата | Взам. инв. № | Инв. № дубл. | Подп. и дата | Инв. № подл.

СМ-16.00

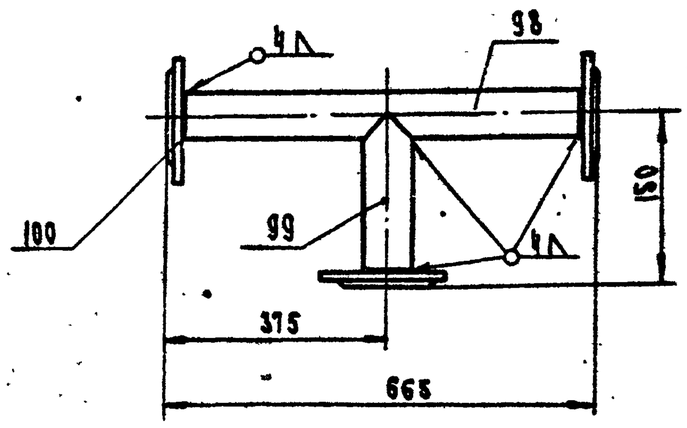

1. Сварку производить электродом Э-42 ГОСТ 9467-60.
2. Места сварки зачистить и прошпатлевать.

Изм.	Лист	№ докум.	Подп.	Дата
Разраб.		Гомыгина		
Пров.		Антипов		
Рук. гр.		Алексеенкова		
Гл. спец.		Иванов		

СМ-16.00.

Тройник.

Лит.	Масса	Масштаб
Р.Ч.	13.82	1:10
Лист 45	Листов 49	

Гипросельхозпром г. Владимир 1972г.

Копировал: Торопова Формат А4

Тип. пр. 704-1-102, 704-1-103, 704-1-104 Ал. IV

Подп. и дата | Взам. инв. № | Инв. № дубл. | Подп. и дата | Инв. № подл.

СМ-15.00

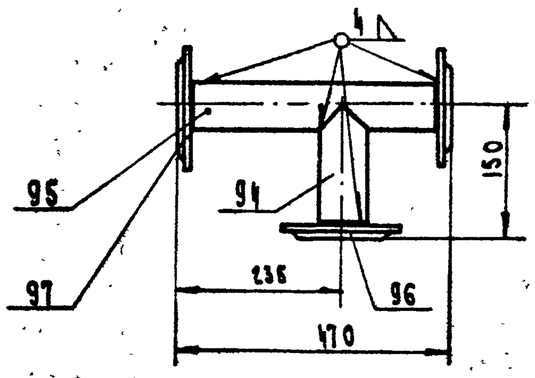

1. Сварку производить электродом Э-42 ГОСТ 9467-60.
2. Места сварки зачистить и прошпатлевать.

Изм.	Лист	№ докум.	Подп.	Дата
Разраб.		Гомыгина		
Пров.		Антипов		
Рук. гр.		Алексеенкова		
Гл. спец.		Иванов		

СМ-15.00

Тройник.

Лит.	Масса	Масштаб
Р.Ч.	14.61кг	1:10
Лист 44	Листов 49	

Гипросельхозпром г. Владимир 1972г.

Копировал: Торопова Формат А4

Тип. пр. 704-1-102, 704-1-103, 704-1-104 Ал. IV

Подп. и дата | Взам. инв. № | Инв. № дубл. | Подп. и дата | Инв. № подл.

СМ-14.00

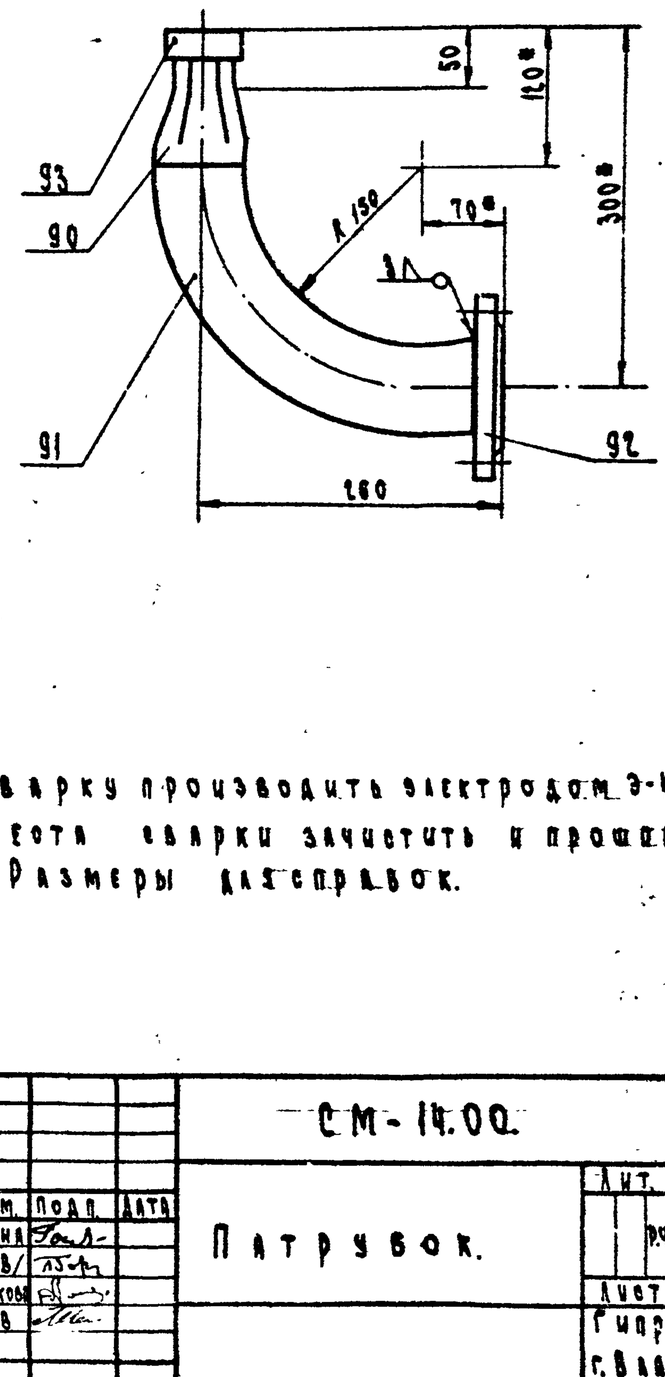

1. Сварку производить электродом Э-42 ГОСТ 9467-60.
2. Места сварки зачистить и прошпатлевать.
3. *Размеры для справок.

Изм.	Лист	№ докум.	Подп.	Дата
Разраб.		Гомыгина		
Пров.		Антипов		
Рук. гр.		Алексеенков		
Гл. спец.		Иванов		

СМ-14.00.

Патрубок.

Лит.	Масса	Масштаб
Р.Ч.	5.6кг	1:5
Лист 43	Листов 49	

Гипросельхозпром г. Владимир 1972г.

Копировал: Торопова Формат А4

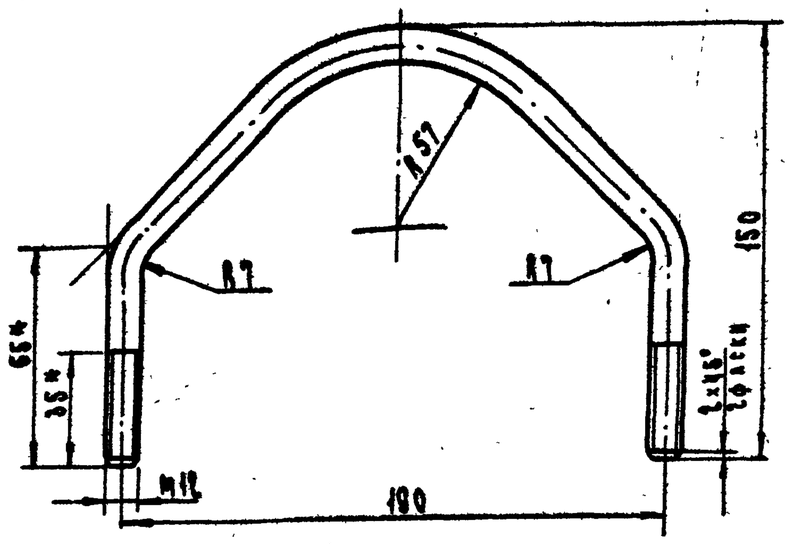

Длина заготовки ℓ=480мм.

						СМ-00.04		
Изм.	Лист	№докум.	Подп.	Дата	Хомут	Лит.	Масса	Масштаб
Разраб.		Гомыгина					0.4кг.	1:2
Пров.		Антипов				Лист 49	Листов 49	
Рук.гр.		Алексеенков			Круг 14 ГОСТ 2590-71 / ст3 ГОСТ 535-58	Гипросельхозпром г. Владимир 1972г.		
Гл.спец.		Иванов						

Копировал: Кочергина Формат II

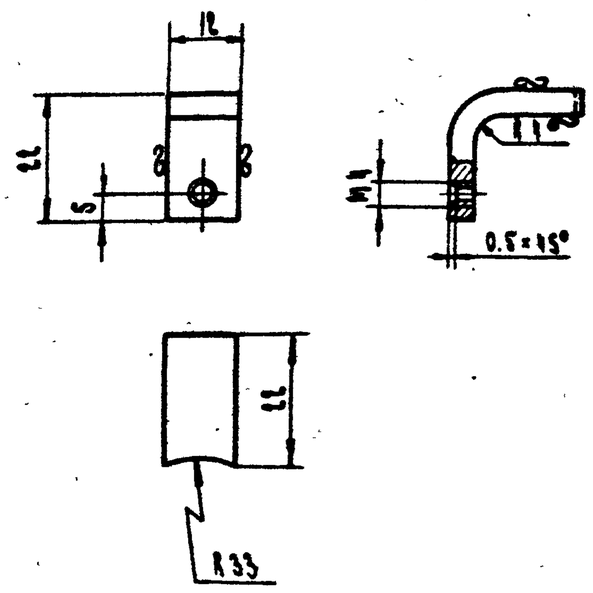

Длина заготовки ℓ=37.42мм.

						СМ-17.01		
					Лапа.	Лит.	Масса	Масштаб
Изм.	Лист	№докум.	Подп.	Дата			0.018кг	1:1
Разраб.		Гомыгина				Лист 48	Листов 49	
Пров.		Антипов			Полоса 4×12 ГОСТ 103-57 / ст.2 ГОСТ 535-58	Гипросельхозпром г. Владимир 1972г.		
Рук.гр.		Алексеенков						
Гл.спец.		Иванов						

Копировал: Кочергина Формат II

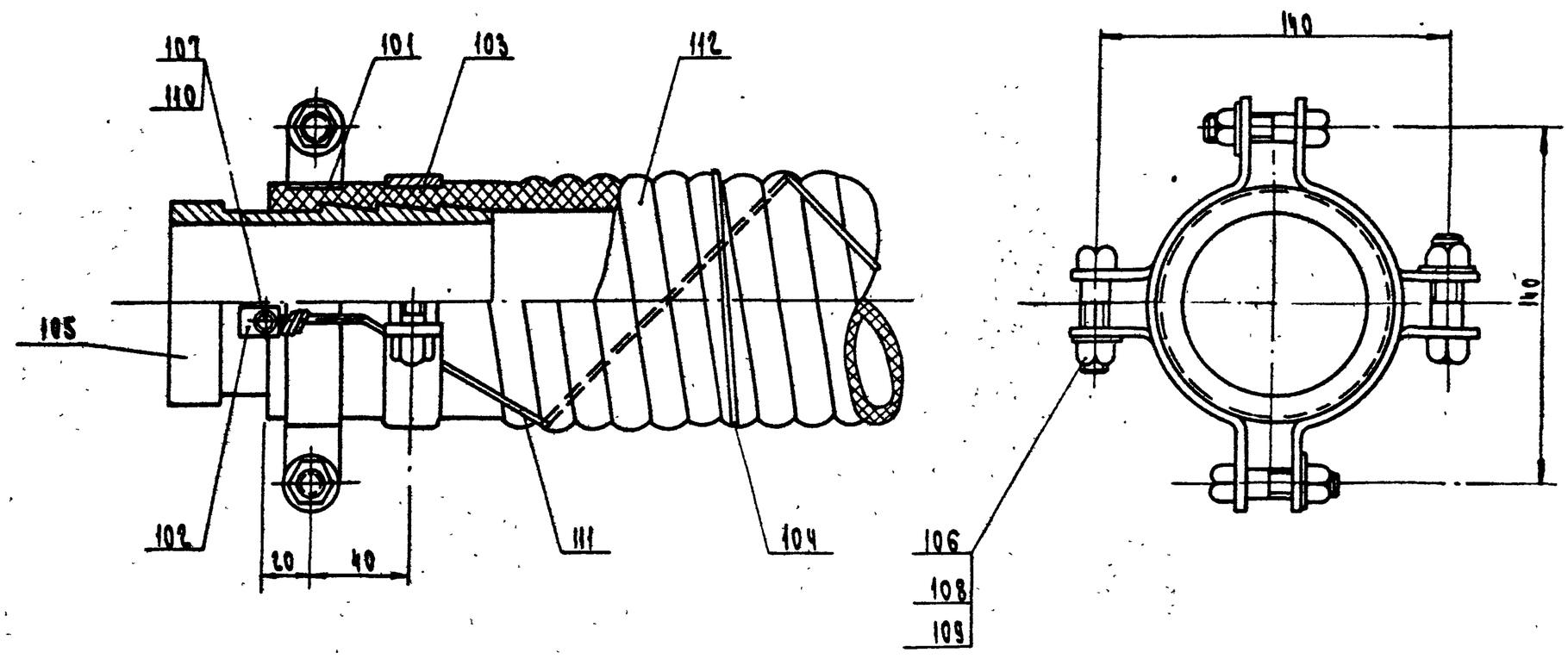

Примечание:

Медную проволоку (поз. 111) для отвода статистического электричества намотать спирально с шагом 400мм.

						СМ-17.00		
					Устройство присоединения шланга.	Лит.	Масса	Масштаб
Изм.	Лист	№докум.	Подп.	Дата			~13.9кг	1:2
Разраб.		Гомыгина				Лист 47	Листов 49	
Пров.		Антипов				Гипросельхозпром г. Владимир 1972г.		
Рук.гр.		Алексеенков						
Гл.спец.		Иванов						

12797-04

Копировал Кочергина Формат II

Типовые проекты 704-1-102, 704-1-103, 704-1-104 Альбом IV

Инв. № подл. | Подп. и дата | Взам. инв. № | Инв. № дубл. | Подп. и дата

Тип. пр. 704-1-102, 704-1-103, 704-1-104 Ал. IV

Формат	Зона	Поз.	Обозначение.	Наименование.	Кол.	Примечание
			СМ-01.00	Сборочная единица		
				Детали		
11		35	СМ-01.01	Ерш.	1	
11		36	СМ-01.02	Труба L=3500	1	
11		37	СМ-01.03	Фланец.	1	
			СМ-02.00	Сборочный чертеж		
				Сборочные единицы		
11		38	СМ-02.10	Рама.	1	
				Детали.		
11		39	СМ-02.01	Болт анкерный.	4	
12		40	СМ-02.02	Полумуфта насоса.	1	
12		41	СМ-02.03	Полумуфта эл. двигателя.	1	
11		42	СМ-02.04	Шайба косая.	12	
				Стандартные изделия.		
		43		Болт М12×70 ГОСТ 7798-70	8	
		44		Гайка М16 ГОСТ 5915-70	8	
		45		Гайка М12 ГОСТ 5915-70	8	
		46		Цепь втулочно-роликовая однорядная t=25.4 Z=12 ГОСТ 13568-68.	1	

Инв. № подл. | Подп. и дата | Взам. инв. № | Инв. № дубл. | Подп. и дата

Изм.	Лист	№ докум.	Подп.	Дата	СМ-00.00	Лист 3

Копировал: Кочергина Формат 11

Тип. пр. 704-1-102, 704-1-103, 704-1-104 Ал. IV

Формат	Зона	Поз.	Обозначение.	Наименование.	Кол.	Примечание
		47		Шайба пружинная 12 ГОСТ 6402-70.	8	
				Прочие изделия.		
		48		Насос Р3-7.5	1	гот. изд.
		49		Электродвигатель АО-42-4; N=2.8; n=1420	1	гот. изд.
			СМ-02.10	Сборочная единица.		
				Детали.		
11		50	СМ-02.11	Швеллер.	1	
5.4		51	СМ-02.12	Швеллер l=164		
				Швеллер 8 ГОСТ 8240-72 / ст.3 ГОСТ 535-58	1	1.13 кг.
11		52	СМ-02.13	Швеллер.	1	
11		53	СМ-02.14	Швеллер.	2	
			СМ-03.00	Сборочная единица.		
				Детали.		
11		54	СМ-03.01	Защитная скоба.	4	
11		55	СМ-03.02	Наконечник.	1	
11		56	СМ-03.03	Полухомут.	4	
				Стандартные изделия		
		57		Болт М10×40 ГОСТ 7795-70	4	

Инв. № подл. | Подп. и дата | Взам. инв. № | Инв. № дубл. | Подп. и дата

Изм.	Лист	№ докум.	Подп.	Дата	СМ-00.00	Лист 4

Копировал: Кочергина Формат 11

Типовые проекты 704-1-102, 704-1-103, 704-1-104 Альбом IV.

Формат	Зона	Поз.	Обозначение.	Наименование.	Кол.	Примечание.
				Детали.		
11		18	СМ-00.01	Болт анкерный.	4	
11		19	СМ-00.02	Полухомут.	1	
11		20	СМ-00.03	Полухомут.	3	
11		21	СМ-00.04	Хомут.	1	
				Стандартные изделия.		
		22		Болт М16×55. ГОСТ 7798-70.	3	
		23		Болт М16×65 ГОСТ 7798-70	82	
		24		Болт М12×65 ГОСТ 7798-70.	4	
		25		Болт М12×30 ГОСТ 7798-70	8	
		26		Гайка М16 ГОСТ 5915-70	90	
		27		Гайка М12 ГОСТ 5915-70	16	
		28		Кран фланцевый 70-10 ГОСТ 2423-65	4	
		29		Прокладки S=2 ГОСТ 481-71	12	
		30		Шайба пружинная 16 ГОСТ 6402-70	3	
		31		Шайба 16 ГОСТ 11371-68	4	
				Прочие изделия.		
		32		Воздухоотделитель В-100А	1	
		33		Обратный клапан 19ч. 16бк. Ду=50; Ру=10	1	
		34		Счетчик жидкости лопастной ПЖ-100-8	1	

Инв. № подл. | Подп. и дата | Взам. инв. № | Инв. № дубл. | Подп. и дата

Изм.	Лист	№ докум.	Подп.	Дата	СМ-00.00	Лист 2

Копировал: Кочергина Формат 11

Тип. пр. 704-1-102, 704-1-103, 704-1-104 Ал. IV

Формат	Зона	Поз.	Обозначение.	Наименование.	Кол.	Примечание.
				Документация.		
			СМ-00.00	Сборочный чертеж.		
				Сборочные единицы.		
11		1	СМ-01.00	Глаголь.	1	
12		2	СМ-02.00	Насосная установка	1	
11		3	СМ-03.00	Наконечник к шлангу	1	
11		4	СМ-04.00	Отвод.	1	
11		5	СМ-05.00	Отвод.	1	
11		6	СМ-06.00	Опора под воздухоотделитель.	1	
11		7	СМ-07.00	Опора под счетчик.	1	
11		8	СМ-08.00	Опора.	5	
11		9	СМ-09.00	Опора глаголя.	1	
11		10	СМ-10.00	Опора.	1	
11		11	СМ-11.00	Опора.	1	
11		12	СМ-12.00	Патрубок.	1	
11		13	СМ-13.00	Патрубок	1	
11		14	СМ-14.00	Патрубок.	1	
11		15	СМ-15.00	Тройник.	1	
11		16	СМ-16.00	Тройник.	1	
12		17	СМ-17.00	Устройство присоединения шланга.	1	

Инв. № подл. | Подп. и дата | Взам. инв. № | Инв. № дубл. | Подп. и дата

Изм.	Лист	№ докум.	Подп.	Дата	СМ-00.00			
Разраб.		Гомыгина			Стояк сливо-наливной для масла (без электроприставок) Спецификация	Лит.	Лист	Листов
Пров.		Антипов				Р.Ч	1	12
Рук. гр.		Алексеенкова				Гипросельхозпром г. Владимир.		
Гл. спец.		Иванов						

Копировал: Кочергина Формат 11

Типовые проекты 704-1-102, 704-1-103, 704-1-104 Альбом IV

Формат	Зона	Поз	Обозначение	Наименование	Кол.	Примечание
11		79	СМ-09.03	Опорный лист	1	
11		80	СМ-00.03	Полухомут	2	
6.4		81	СМ.-09.04	Труба ℓ=2000		
				Труба 100 ГОСТ 3262-62	1	21,8 кг
			СМ-10.00	Сборочная единица		
				Детали		
11		82	СМ-00.02	Полухомут	1	
6.4		83	СМ-10.01	Труба ℓ=460		
				Труба 50 ГОСТ 3262-62	1	2,24 кг
			СМ-11.00	Сборочная единица		
				Детали		
11		84	СМ-00.03	Полухомут	1	
6.4		85	СМ-11.01	Труба ℓ=460		
				Труба 50 ГОСТ 3262-62	1	2,24 кг
			СМ-12.00	Сборочная единица		
				Детали		
6.4		86	СМ-12.01	Труба ℓ=690		
				Труба 70 ГОСТ 3262-62	1	4,55 кг
11		87	СМ-12.02	Фланец	1	
			СМ-13.00	Сборочная единица		

Инв. № подл. | Подп. и дата | Взам. инв. № | Инв. № дубл. | Подп. и дата

Изм.	Лист	№ докум.	Подп.	Дата	СМ-00.00.	Лист 7

Копировал Дегтяренко Формат 11

Формат	Зона	Поз.	Обозначение	Наименование	Кол.	Примечание
				Детали		
6.4		88	СМ-13.01	Труба ℓ=1200		
				Труба 70 ГОСТ 3262-62	1	5,0 кг
11		89	СМ-13.02	Фланец	1	
			СМ-14.00	Сборочная единица		
				Детали		
64		90	СМ-14.01	Переходник 2½"×1½"		
				ℓ=100	1	0,6 кг
64		91	СМ-14.02	Труба ℓ=440		
				Труба 70 ГОСТ 3262-62	1	3,0 кг
11		92	СМ-12.02	Фланец	1	
11		93	СМ-05.04	Фланец	1	
			СМ-15.00	Сборочная единица		
				Детали		
6.4		94	СМ-15.01	Труба ℓ=145		
				Труба 70 ГОСТ 3262-62	1	1,0 кг
6.4		95	СМ-15.02	Труба ℓ=460		
				Труба 70 ГОСТ 3262-62	1	3,05 кг
11		96	СМ-13.02	Фланец	1	
11		97	СМ-01.03	Фланец	2	
			СМ-16.00	Сборочная единица		
				Детали		

Инв. № подл. | Подп. и дата | Взам. инв. № | Инв. № дубл. | Подп. и дата

Изм	Лист	№ докум	Подп.	Дата	СМ-00.00.	Лист 8

Копировал Дегтяренко Формат 11

Типовые проекты 704-1-102, 704-1-103, 704-1-104 Альбом IV

Формат	Зона	Поз	Обозначение	Наименование	Кол.	Примечание
			СМ-06.00	Сборочная единица		
				Детали		
6.4		71	СМ.-06.01	Труба ℓ=1050		
				Труба 80 ГОСТ 3262-62	1	8,8 кг
11		72	СМ-06.02	Угольник	1	
			СМ-07.00	Сборочная единица		
				Детали		
11		73	СМ-07.01	Пластина	1	
6.4		74	СМ-07.02	Труба ℓ=300		
				Труба 80 ГОСТ 3262-62	1	2,5 кг
			СМ.-08.00	Сборочная единица		
				Детали		
11		75	СМ-08.01	Пластина	1	
6.4		76	СМ-08.02	Труба ℓ=400		
				Труба 50 ГОСТ 3262-62	1	1,95 кг
			СМ-09.00	Сборочная единица		
				Детали		
11		77	СМ-09.01	Колпачек	1	
11		78	СМ.-09.02	Косынка	4	

Инв. № подл. | Подп. и дата | Взам. инв. № | Инв. № дубл. | Подп. и дата

Изм	Лист	№ докум.	Подп.	Дата	СМ-00.00	Лист 6

Копировал Дегтяренко Формат 11

Формат	Зона	Поз	Обозначение	Наименование	Кол.	Примечание
		58		Винт М4×10 кл 2-0Н ГОСТ 17473-72	1	
		59		Гайка М10 ГОСТ 5915-70	4	
		60		Шайба 10 ГОСТ 11371-68	4	
		61		Шайба 4 ГОСТ 11371-68	1	
			СМ-04.00	Сборочная единица		
				Детали		
11		62	СМ-04.01	Втулка	1	
11		63	СМ-04.02	Колпак	1	
6.4		64	СМ-04.03	Труба ℓ=245		
				Труба 80 ГОСТ 3262-62	1	2,0 кг
11		65	СМ-04.04	Фланец	1	
			СМ-05.00	Сборочная единица		
				Детали		
6.4		66	СМ-05-01	Переходник 2½"×1½"		
				ℓ=100	1	0,6 кг
6.4		67	СМ-05.02	Труба ℓ=1500		
				Труба 70 ГОСТ 3262-62	1	10 кг
6.4		68	СМ-05.03	Труба ℓ=325		
				Труба 70 ГОСТ 3262-62	1	2,16 кг
11		69	СМ.-05.04	Фланец	1	
11		70	СМ.-01.03	Фланец	2	

Инв. № подл. | Подп. и дата | Взам. инв. № | Инв. № дубл. | Подп. и дата

Изм	Лист	№ докум.	Подп.	Дата	СМ-00.00.	Лист 5

Копировал Дегтяренко Формат

Формат	Зона	Поз.	Обозначение	Наименование	Кол.	Примечание
		47		Сталь 65 Г Гост 1050-60	0,035	кг
		50		Швеллер 8 Гост 8240-72 / Ст.3 Гост 535-58	3,1	кг
		51		Швеллер 8 Гост 8240-72 / Ст.3 Гост 535-58	1,13	кг
		52		Швеллер 8 Гост 8240-72 / Ст.3 Гост 535-58	3,1	кг
		53		Швеллер 8 Гост 8240-72 / Ст.3 Гост 535-58	2,26	кг
		54		Лист В 2,0 Гост 3680-57 / Ст.3 Гост 500-58	0,048	кг
		55		АА8 Гост 2685-63	0,3	кг
		56		Лист 6 Гост 5681-57 / Ст.3 Гост 500-58	0,8	кг
		57		Ст.3 Гост 380-71	0,44	кг
		58		Ст.3 Гост 380-71	0,002	кг
		59		Ст.3 Гост 380-71	0,02	кг
		60		Ст.3 Гост 380-71	0,018	кг
		61		Ст.3 Гост 380-71	0,001	кг
		62		Круг 110 Гост 2590-71 / Ст.3 Гост 535-58	2,7	кг
		63		Сталь 15Л Гост 977-65	1,8	кг
		64		Труба 80 Гост 3262-62	2,0	кг
		65		Круг 180 Гост 2590-71 / Ст.3 Гост 535-58	2,64	кг
		66		Труба 2½"×1½" Гост 3262-62	0,6	кг
		67		Труба 70 Гост 3262-62	10	кг
		68		Труба 70 Гост 3262-62	2,16	кг
		69		Круг 110 Гост 2590-71 / Ст.3 Гост 535-58	0,2	кг
		70		Круг 180 Гост 2590-71 / Ст.3 Гост 535-58	5,68	кг
		71		Труба 80 Гост 3262-62	8,8	кг
		72		Угол равнобок 75×75×5 Гост 8509-72 / Ст.3 Гост 535-58	1,15	кг
		73		Лист 8 Гост 5681-57 / Ст.3 Гост 500-58	4,4	кг
		74		Труба 80 Гост 3262-62	2,5	кг
		75		Лист 8 Гост 5681-57 / Ст.3 Гост 500-58	0,31	кг
		76		Труба 50 Гост 3262-62	1,95	кг
		77		Лист 3 Гост 3680-57 / Ст.3 Гост 500-58	0,49	кг
		78		Лист 10 Гост 5681-57 / Ст.3 Гост 500-58	5,2	кг
		79		Лист 10 Гост 5681-57 / Ст.3 Гост 500-58	9,6	кг

Изм. Лист № докум. Подп. Дата — СМ-00.00 — Лист 11

Копировал Львова — Формат А4

Формат	Зона	Поз.	Обозначение	Наименование	Кол.	Примечание
		80		Лист 3 Гост 5681-57 / Ст.3 Гост 500-58	0,18	кг
		81		Труба 100 Гост 3262-62	21,8	кг
		82		Лист 3 Гост 5681-57 / Ст.3 Гост 500-58	8,33	кг
		83		Труба 50 Гост 3262-62	2,24	кг
		84		Лист 3 Гост 5681-57 / Ст.3 Гост 500-58	0,33	кг
		85		Труба 50 Гост 3262-62	2,24	кг
		86		Труба 70 Гост 3262-62	9,55	кг
		87		Круг 160 Гост 2590-71 / Ст.3 Гост 535-58	1,8	кг
		88		Труба 70 Гост 3262-62	8,0	кг
		89		Круг 220 Гост 2590-71 / Ст.3 Гост 535-58	9,88	кг
		90		Труба 2½×1½ Гост 3262-62	0,6	кг
		91		Труба 70 Гост 3262-62	3,0	кг
		92		Круг 160 Гост 2590-71 / Ст.3 Гост 535-58	1,8	кг
		93		Круг 110 Гост 2590-71 / Ст.3 Гост 535-58	0,2	кг
		94		Труба 70 Гост 3262-62	1,0	кг
		95		Труба 70 Гост 3262-62	3,05	кг
		96		Круг 220 Гост 2590-71 / Ст.3 Гост 535-58	4,88	кг
		97		Круг 180 Гост 2590-71 / Ст.3 Гост 535-58	5,68	кг
		98		Труба 70 Гост 3262-62	4,3	кг
		99		Труба 70 Гост 3262-62	1,0	кг
		100		Круг 180 Гост 2590-71 / Ст.3 Гост 535-58	8,52	кг
		101		Лист В 2,0 Гост 3680-57 / Ст.3 Гост 500-58	0,048	кг
		102		Полоса 4×12 Гост 103-57 / Ст.2 Гост 535-58	0,018	кг
		103		Лист 6 Гост 5681-57 / Ст.3 Гост 500-58	0,8	кг
		104		Прав. лат. Кр. Пт 1,5 А62 Гост 1066-58	0,1	кг
		105		Круг 85 Гост 2590-71 / Ст.3 Гост 535-58	2,0	кг
		106		Ст.3 Гост 380-71	0,132	кг
		107		Ст.3 Гост 380-71	0,08	кг
		108		Ст.3 Гост 380-71	0,044	кг
		109		Ст.3 Гост 380-71	0,016	кг
		110		Ст.3 Гост 380-71	0,001	кг
		111		Прав. лат. Кр. Пт 1,5 А62 Гост 1066-58	0,5	кг
		112		Рукава резино-тканевые Гост 8496-57	1,5	кг

Изм. Лист № докум. Подп. Дата — СМ-00.00 — Лист 12

Копировал Львова — Формат А4

Формат	Зона	Поз.	Обозначение	Наименование		Примечание
		112		Рукав ф75		
				Рукава резино-тканевые		
				Гост 8496-57	3	м
				Материалы		
		18		Круг 16 Гост 2590-57 / Ст 3 Гост 535-58	0,732	кг
		19		Лист 3 Гост 5681-57 / Ст.3 Гост 500-58	0,23	кг
		20		Лист 3 Гост 5681-57 / Ст.3 Гост 500-58	0,54	кг
		21		Круг 14 Гост 2590-71 / Ст.3 Гост 535-58	0,4	кг
		22		Ст. 3 Гост 380-71	0,33	кг
		23		Ст.3 Гост 380-71	10,56	кг
		24		Ст.3 Гост 380-71	0,28	кг
		25		Ст.3 Гост 380-71	0,3	кг
		26		Ст.3 Гост 380-71	4,5	кг
		27		Ст.3 Гост 380-71	0,2	кг
		29		Паронит Гост 481-71	0,2	кг
		30		Сталь 65Г Гост 1050-60	0,24	кг
		31		Ст.0 Гост 380-71	0,05	кг
		35		Круг 85 Гост 2590-71 / Ст 3 Гост 535-58	2,0	кг
		36		Труба 70 Гост 3262-62	23,2	кг
		37		Круг 180 Гост 2590-71 / Ст.3 Гост 535-58	2,84	кг
		39		Круг 16 Гост 2590-71 / Ст.3 Гост 535-58	0,55	кг
		40		Круг 120 Гост 2590-71 / Ст. 5 Гост 535-58	0,62	кг
		41		Круг 120 Гост 2590-71 / Ст 5 Гост 535-58	0,62	кг
		42		Ст.3 Гост 380-71	0,008	кг
		43		Ст.3 Гост 380-71	1,12	кг
		44		Ст.3 Гост 380-71	0,26	кг
		45		Ст.3 Гост 380-71	0,24	кг
		46		Цепь втулочно-роликовая Гост 13568-68		

Изм. Лист № докум. Подп. Дата — СМ-00.000 — Лист 10

Формат	Зона	Поз.	Обозначение	Наименование		Примечание
Б4		98	СМ-16.01	Труба ℓ=655		
				Труба 70 Гост 3262-62	1	4,3 кг
Б4		99	СМ-16.02	Труба ℓ=145		
				Труба 70 Гост 3262-62	1	1,0 кг
11		100	СМ-01.03	Фланец	3	
			СМ-17.00	Сборочная единица		
				Детали		
11		101	СМ-03.01	Защитная скоба	4	
11		102	СМ-17.01	Лапа	1	
11		103	СМ-03.03	Полухомут	4	
Б4		104	СМ-17.02	Кольцо		
				Прав. лат. кр. Пт 1,5 л 62		
				Гост 1066-58	10	0,1 кг
11		105	СМ-01.01	Ерш	1	
				Стандартные изделия		
		106		Болт М10×40 Гост 7795-70	4	
		107		Винт М4×8 Гост 17473-72	1	
		108		Гайка М10 Гост 5915-70	4	
		109		Шайба 10 Гост 11371-68	4	
		110		Шайба 4 Гост 11371-68	1	
				Прочие изделия		
		111		Проволока		
				Прав. лат. кр. Пт. 1,5 л. 62		
				Гост 1066-58	5	м

Изм. Лист № докум. Подп. Дата — СМ-00.00 — Лист 9

Типовые проекты 704-1-102, 704-1-103, 704-1-104 Альбом IV

Инв. № подл. | Подп. и дата | Взам. инв. № | Инв. № дубл. | Подп. и дата | Тип. пр. 704-1-102, 704-1-103, 704-1-104 Ал. IV

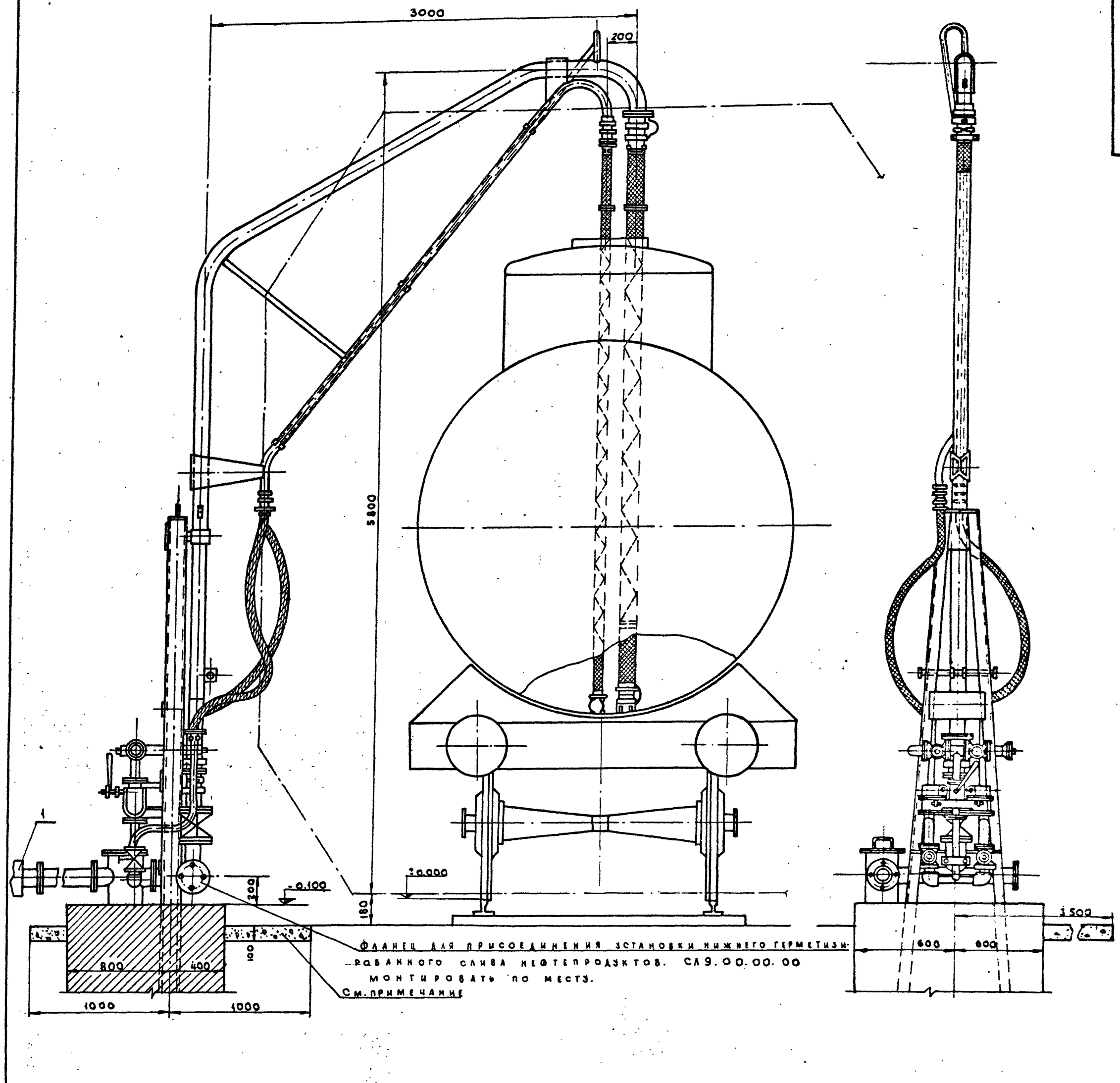

1. Рабочие чертежи сливного железнодорожного стояка Ду 100 разработаны на основании утвержденного госта 4609-49 с дополнительной установкой фильтра.
2. Настоящий сливной стояк служит для механизированного или самотечного сифонного слива горючих жидкостей из вагонов-цистерн перекачивающими средствами нефтебазы или склада.
3. Опорную стойку стояка допускается изготовлять из угловой стали.
4. Все сварные швы должны быть качественными и выполняться в соответствии с гостом 5264-69.
5. Сварку производить электродами Э-42 по госту 9467-60.
6. Резьбовые соединения должны быть монтированы на сурике или свинцовом глете с подмоткой льняного волокна.
7. Ось стояка должна быть строго вертикальна.
8. Гнутье верхней части стояка производить в горячем состоянии.
9. Изготовленный стояк должен быть проверен на легкость вращения путем поворота верха стояка за рукоятку. Верх стояка должен плавно без заеданий поворачиваться в пределах допускаемых ограничителем.
10. Проверка герметичности и надежности работы всей конструкции в целом производится пробной прокачкой продукта в течение 15 минут, при этом во фланцевых соединениях не должно наблюдаться течи.
11. Для отвода статического электричества от наконечников последние соединить проволокой с металлической частью стояка.
12. После испытания и приемки стояка он должен быть окрашен масляной краской за 2 раза.
13. Насосная установка для бензина и дизельного топлива (поз.1) ССЖ-001-000 на общем виде чертежа не указана.
14. Фундаменты под стояк сливной железнодорожный и насосную установку проектируются при привязке проекта.
15. Бетонированную площадку с железнением поверхности размером 3500×2000 h=100мм из бетона марки 100 делать только у стояка для этилированного бензина
16. Установка СЛ9.00.00.00-1М изготовлена на з-де „Нефтеаппаратпривод" г Армавир, габариты установки 2200×540×850.

Типовой проект 704-1-104 Альбом IV.

Инв.№ подл. | Подп. и дата | Взам. инв.№ | Инв.№ дубл. | Подп. и дата

Изм.	Лист	№ докум.	Подп.	Дата
Разраб.		Гомыгина		
Пров.		Антипов		
Рук. гр.		Алексеенкова		
Гл. спец.		Иванов		
Нач. маст.		Крылов		

ССЖ-000-000

Стояк сливной железнодорожный Ду 100. Общий вид.

Лит	Масса	Масшт
		1:20
Лист 1	Листов 12	

Гипронефтеаппаратпривод г Владимир 1972 г

12797-04 27

Калировал Маслова Формат А3

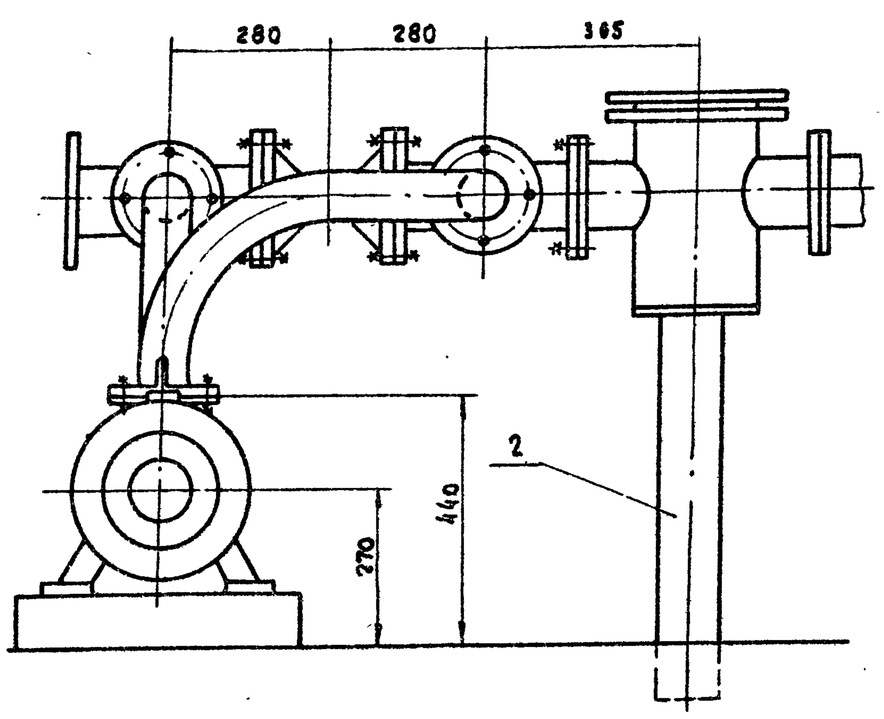

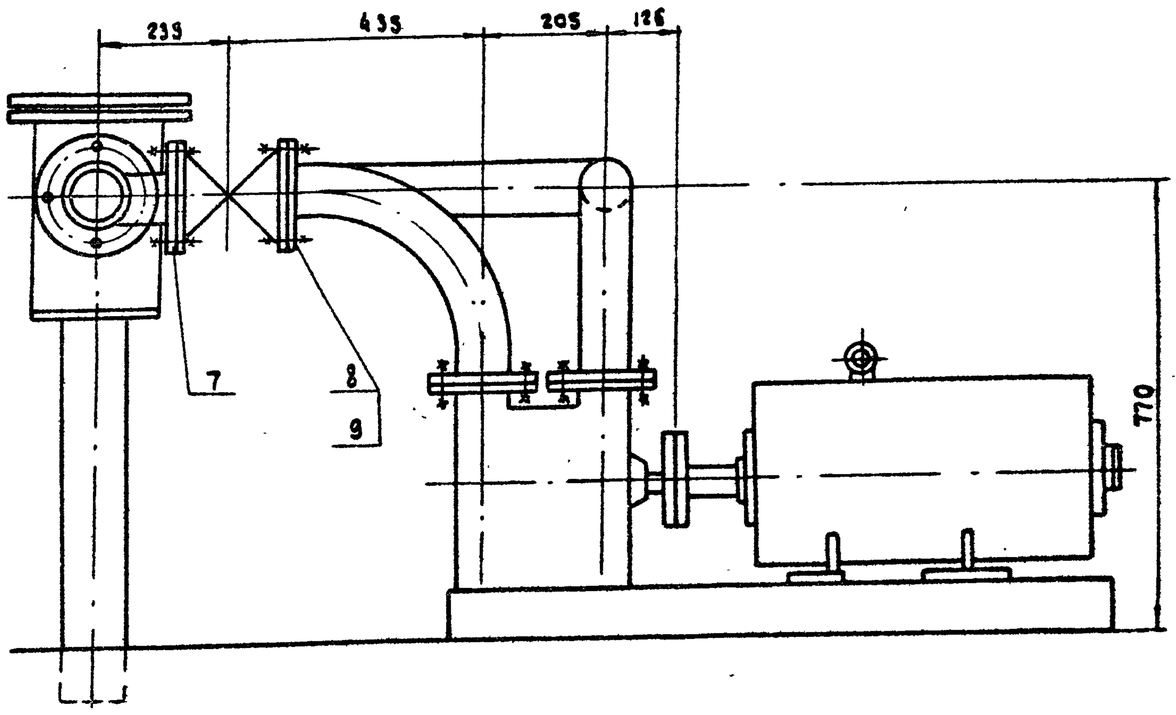

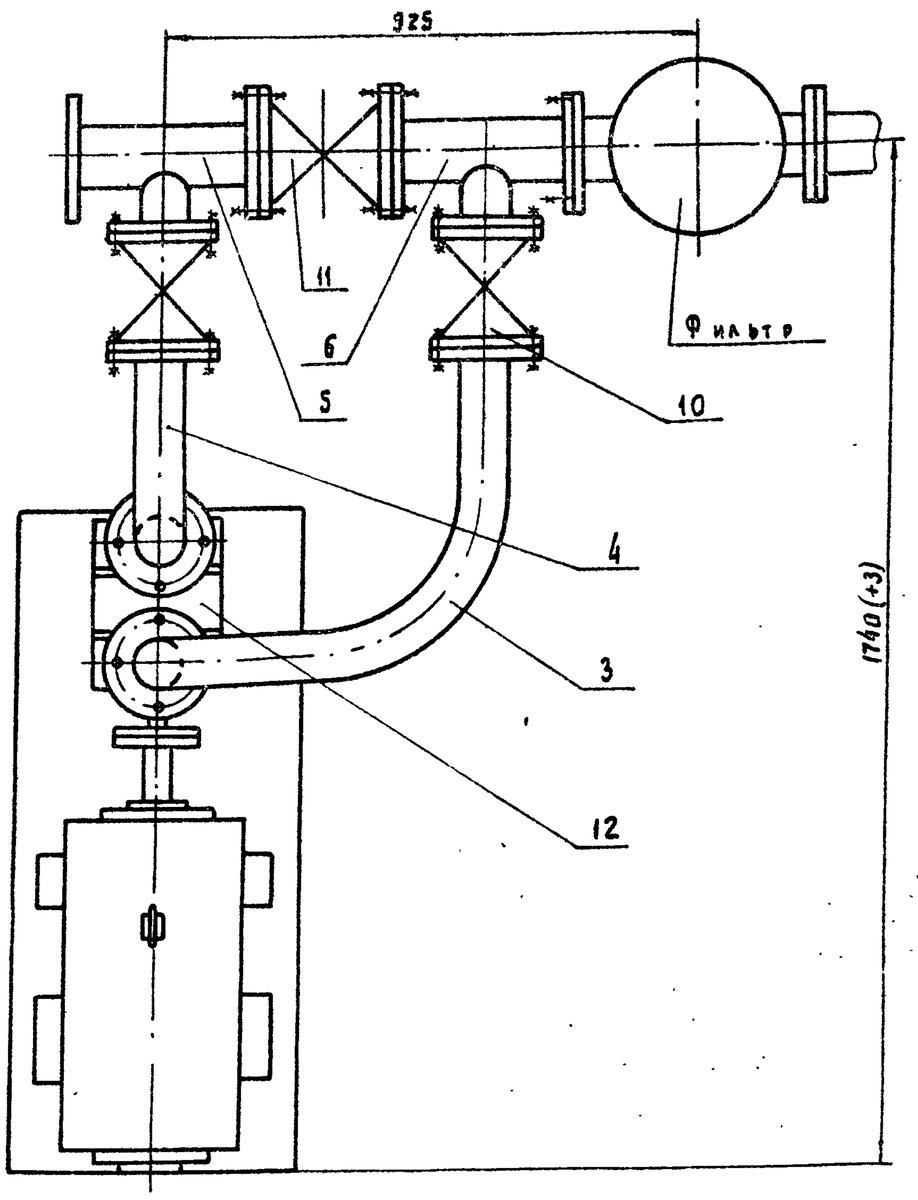

От стояка

Фильтр

Типовой проект 704-1-104 Альбом IV.

Инв. № подл. | Подп. и дата | Взам. инв. № | Инв. № дубл. | Подп. и дата

					ССМ-001-000
Изм.	Лист	№ докум.	Подп.	Дата	Насосная установка для бензина и дизельного топлива.
Разраб.		Гомыгина			
Пров.		Антонов			
Рук. гр.		Алексеенкова			
Гл. спец.		Иванов			
Нач. маст.					

Лит.	Масса	Масштаб
	418 S	1:10
Лист 2	Листов 12	

Гипросельхозпром г. Владимир 1972 г.

▽3

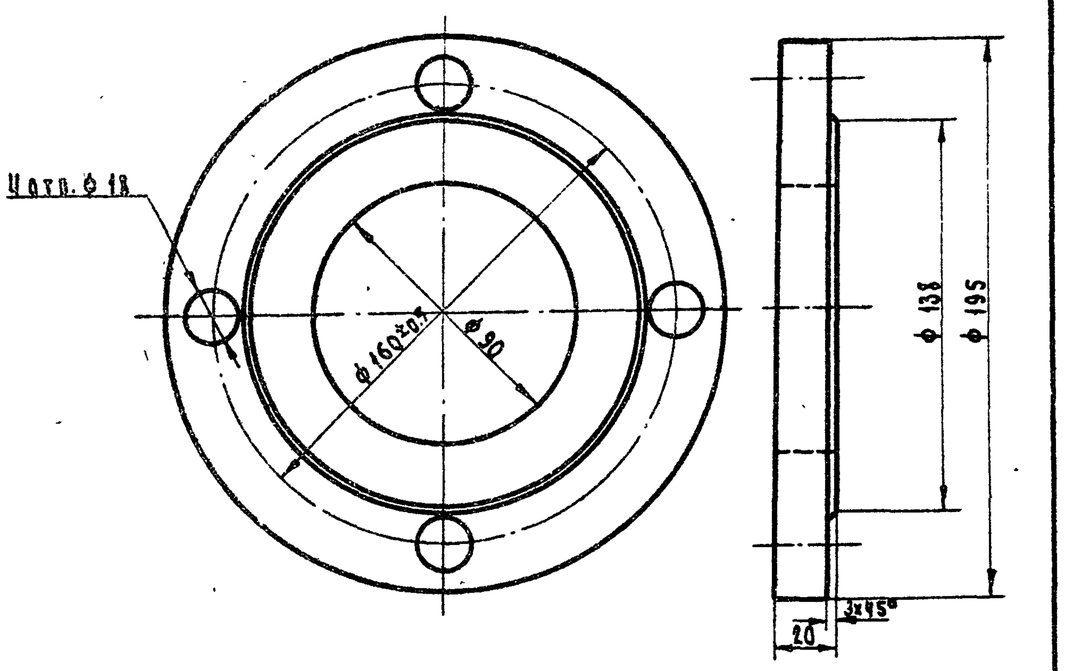

Изм.	Лист	№ докум.	Подп.	Дата
Разраб.		Гомыгина		
Пров.		Антипов		
Рук. гр.		Алексеенкова		
Гл. спец.		Иванов		

ССЖ-001-202

Фланец.

Лит.	Масса	Масшт.
Р.Ч.	3.24	1:2
Лист 5	Листов 12	

Круг 200 ГОСТ 2590-71 / ст.3 ГОСТ 535-58

Гипросельхозпром г. Владимир 1972г.

Копировал Филатова Формат А4

(▽)3

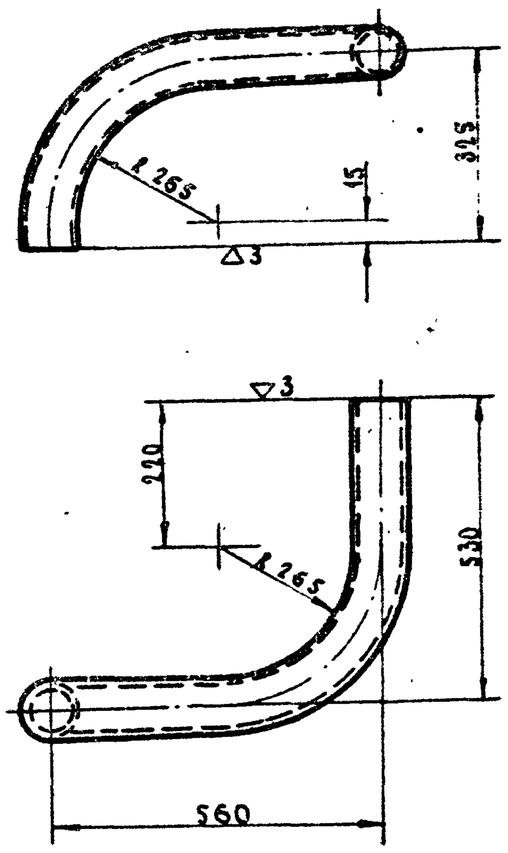

Изм.	Лист	№ докум.	Подп.	Дата
Разраб.		Гомыгина		
Пров.		Антипов		
Рук. гр.		Алексеенкова		
Гл. спец.		Иванов		

ССЖ-001-201

Труба

Лит.	Масса	Масшт.
Р.Ч.	9.8	1:10
Лист 6	Листов 12	

Труба 80 ГОСТ 3262-62

Гипросельхозпром г. Владимир 1972г.

Копировал Филатова Формат А4

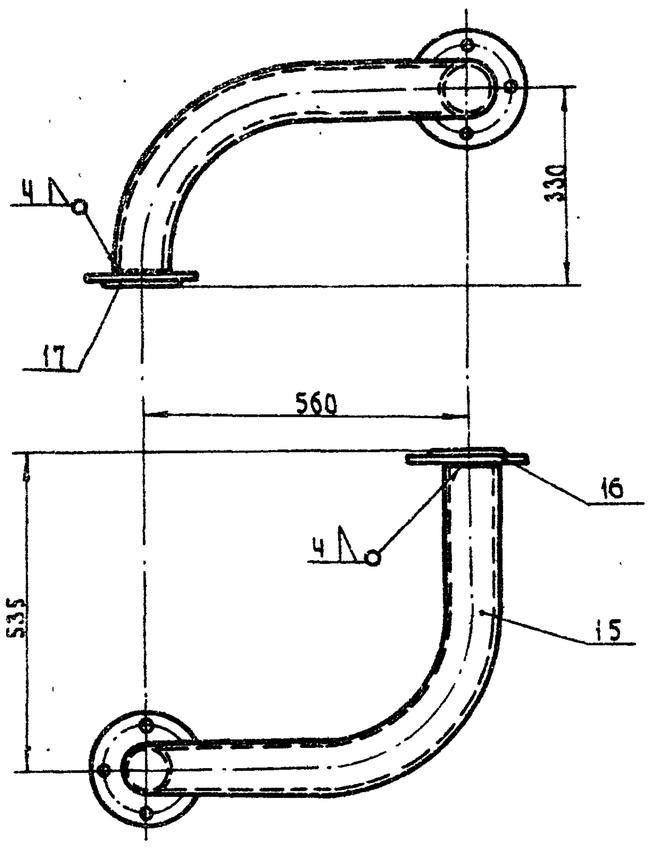

1. Сварку производить электродом Э-42 ГОСТ 9467-60.
2. Места сварки зачистить и прошпатлевать.

Изм.	Лист	№ докум.	Подп.	Дата
Разраб.		Гомыгина		
Пров.		Антипов		
Рук. гр.		Алексеенкова		
Гл. спец.		Иванов		

ССЖ-001-200

Патрубок

Лит.	Масса	Масштаб
Р.Ч.	15.5	1:10
Лист 4	Листов 12	

Гипросельхозпром г. Владимир 1972г.

Копировал Филатова Формат А4

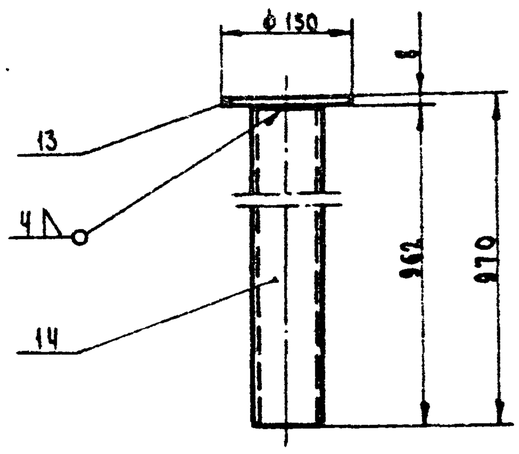

1. Сварку производить электродом Э-42 ГОСТ 9467-60.
2. Места сварки зачистить и прошпатлевать.

Изм.	Лист	№ докум.	Подп.	Дата
Разраб.		Гомыгина		
Пров.		Антипов		
Рук. гр.		Алексеенков		
Гл. спец.		Иванов		

ССЖ-001-100

Опора под фильтр

Лит.	Масса	Масшт.
Р.Ч.	9.14	1:10
Лист 3	Листов 12	

Гипросельхозпром г. Владимир 1972г.

Копировал Филатова Формат А4

ССЖ-001-403

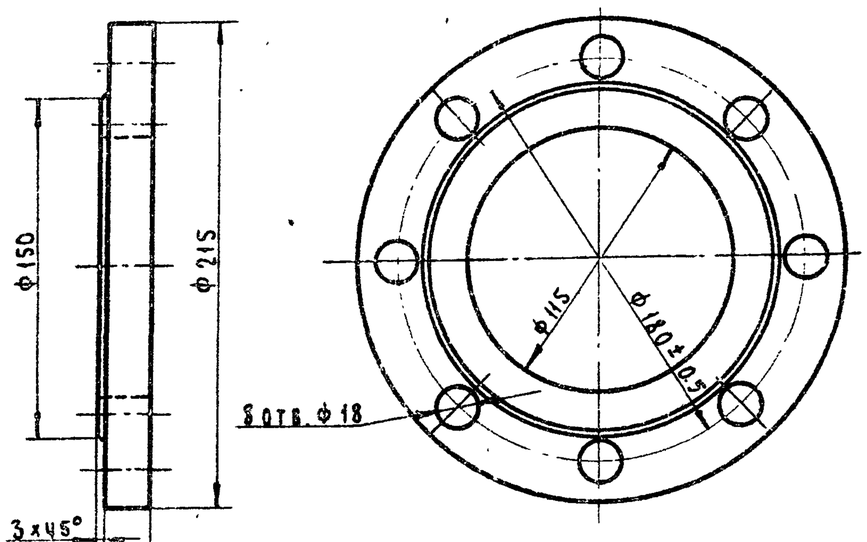

Изм.	Лист	№ докум.	Подп.	Дата	ССЖ-001-403
Разраб.		Гомыгина			Фланец
Пров.		Антипов			Лит. Масса Масшт.
Рук гр.		Алексеенкова			рч 3.86 1:2.5
Гл. спец.		Иванов			Лист 9 Листов 12
					Гипросельхозпром г. Владимир 1972г.

Круг 220 ГОСТ 2590-71 / ст. 3 ГОСТ 535-58

Копировал Филатова Формат А1

Типовой проект 704-1-104 Альбом IV

Инв. № подл. | Подп. и дата | Взам. инв. № | Инв. № дубл. | Подп. и дата

ССЖ-001-400

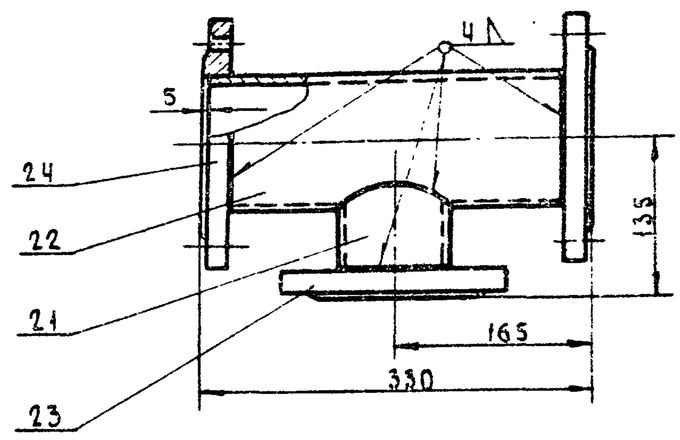

1. Сварку производить электродом Э-42 ГОСТ 9467-60.
2. Места сварки зачистить и прошпатлевать.

Изм.	Лист	№ докум.	Подп.	Дата	ССЖ-001-400
Разраб.		Гомыгина			Тройник
Пров.		Антипов			Лит. Масса Масшт.
Рук гр.		Алексеенкова			рч 15 3 1:5
Гл. спец.		Иванов			Лист 10 Листов 12
					Гипросельхозпром г. Владимир 1972г.

Копировал Филатова Формат А1

Типовой проект 704-1-104 Альбом IV

Инв. № подл. | Подп. и дата | Взам. инв. № | Инв. № дубл. | Подп. и дата

ССЖ-001-300

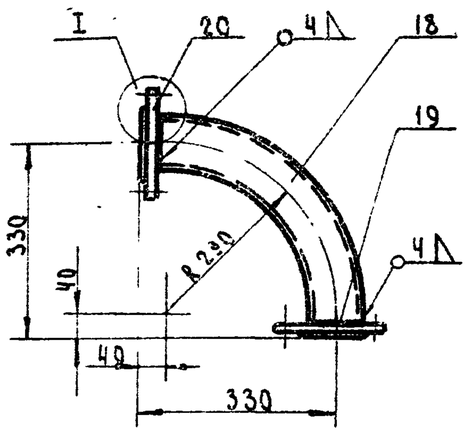

I
М 1:2

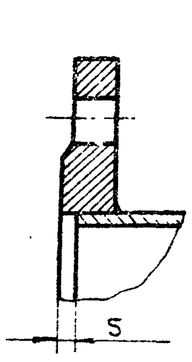

1 Сварку производить электродом Э-42 ГОСТ 9467-60

2 Места сварки зачистить и прошпатлевать.

Изм.	Лист	№ докум.	Подп.	Дата	ССЖ-001-300
Разраб.		Гомыгина			Патрубок
Пров.		Антипов			Лит. Масса Масшт.
Рук гр.		Алексеенкова			рч 10 12 1:10
Гл. спец.		Иванов			Лист 8 Листов 12
					Гипросельхозпром г. Владимир 1972г.

Копировал Филатова Формат А1

Типовой проект 704-1-104 Альбом IV

Инв. № подл. | Подп. и дата | Взам. инв. № | Инв. № дубл. | Подп. и дата

ССЖ-001-203

(▽3)

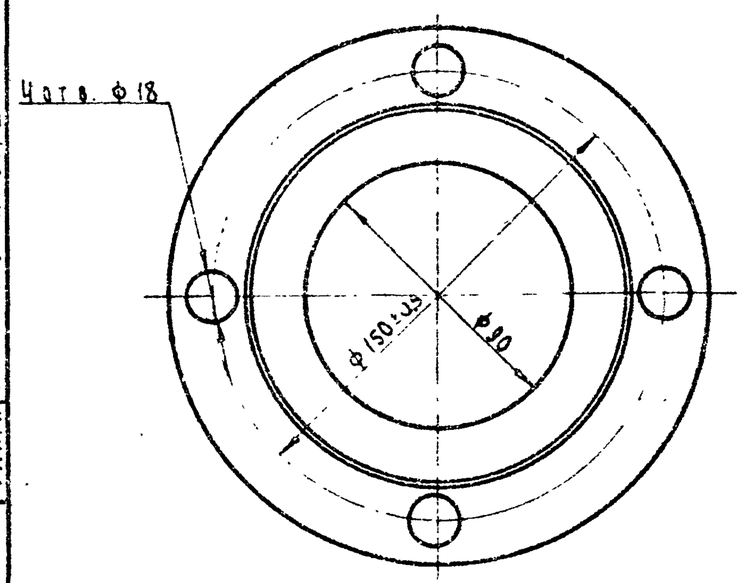

Изм.	Лист	№ докум.	Подп.	Дата	ССЖ-001-203
Разраб.		Гомыгина			Фланец
Пров.		Антипов			Лит. Масса Масшт.
Рук гр.		Алексеенкова			рч 2 48 1:2
Гл. спец.		Иванов			Лист 7 Листов 12
					Гипросельхозпром г. Владимир 1972г.

Круг 190 ГОСТ 2590-71 / ст 3 ГОСТ 535-58

Копировал Филатова Формат А1

ФМ-00
ФК-00

▽3(▽)

Типовые проекты 704-1-102, 704-1-103, 704-1-104 Альбом IV

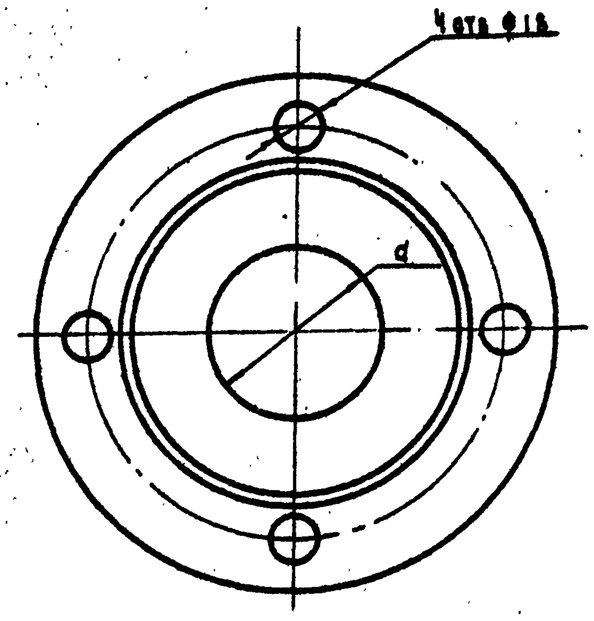

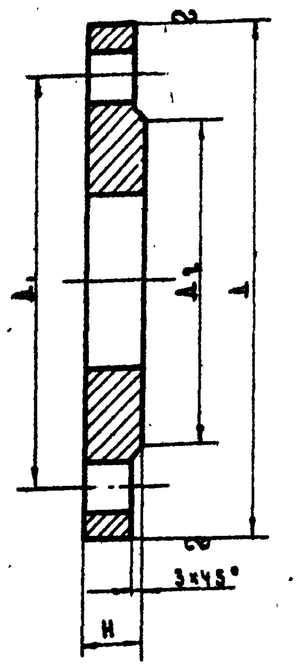

d	L	L_1	L_2	H	Масса (кг)
60	180	145	122	20	2.84
48	180	125	102	18	2.06

Инв. № подл. | Подп. и дата | Взам. инв. № | Инв. № дубл. | Подп. и дата

Изм	Лист	№ докум.	Подп.	Дата
Разраб.		Гомыгина		
Пров.		Антипов		
Рук. гр.		Алексеенкова		
Гл. спец.		Иванов		

ФМ-00
ФК-00

Фланец переходной

Лит	Масса	Масшт.
Р.Ч		1:2
Лист	Листов	
Гипросельхозпром г. Владимир 1972г.		

Ст. 3. ГОСТ 535-58

Копировал: Дегтяренко Формат II

Тип. пр. 704-1-102, 704-1-103, 704-1-104 Ал. IV

Формат	Зона	Поз	Обозначение	Наименование	Кол	Примечание
				Документация		
				Детали		
II			ФМ-00	Фланец переходной	1	
II			ФК-00	Фланец переходной	1	
				Материал		
				Круг 180 ГОСТ 2590-71 / ст.3 ГОСТ 535-58	2.84кг	
				Круг 180 ГОСТ 2590-71 / ст.3 ГОСТ 535-58	2.06кг	

Инв. № подл. | Подп. и дата | Взам. инв. № | Инв. № дубл. | Подп. и дата

Изм	Лист	№ докум.	Подп.	Дата
Разраб.		Гомыгина		
Пров.		Антипов		
Рук. гр.		Алексеенкова		
Гл. спец.		Иванов		

ФМ-00
ФК-00

Фланец переходной
Спецификация

Лит.	Масса	Масштаб
Р.Ч	1	1
Гипросельхозпром г. Владимир		

Копировал: Дегтяренко Формат II

ССМ-001-503

▽3

Типовой проект 704-1-104 Альбом IV

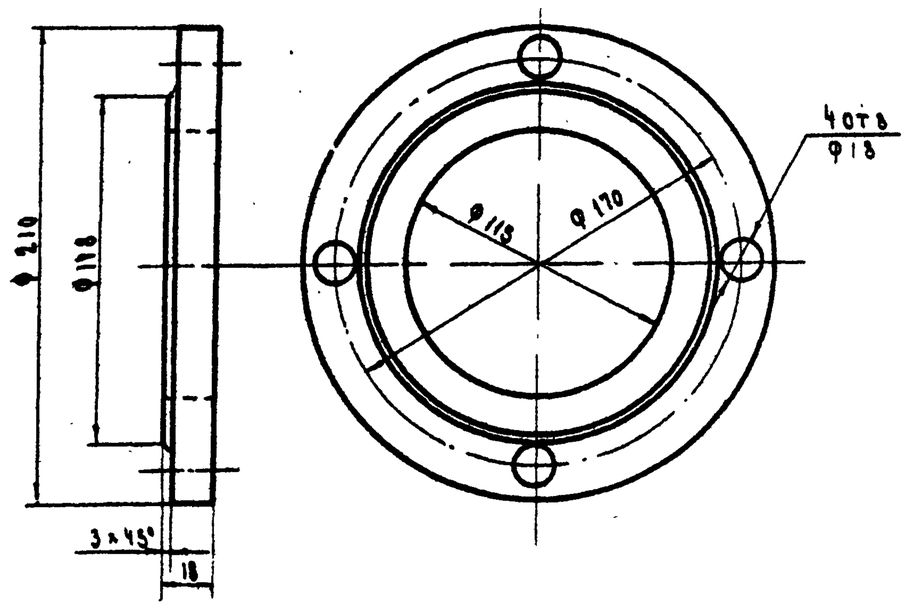

Инв. № подл. | Подп. и дата | Взам. инв. № | Инв. № дубл. | Подп. и дата

Изм	Лист	№ докум.	Подп.	Дата
Разраб.		Гомыгина		
Пров.		Антипов		
Рук. гр.		Алексеенкова		
Гл. спец.		Иванов		
Нач. маст.				

ССМ-001-503

Фланец

Лит	Масса	Масшт.
Р.Ч	2.89	1:2
Лист 12	Листов 12	
Гипросельхозпром г. Владимир 1972г.		

Круг 220 ГОСТ 2590-71 / ст.3 ГОСТ 535-58

Копировал: Дегтяренко Формат II

ССМ-001-500

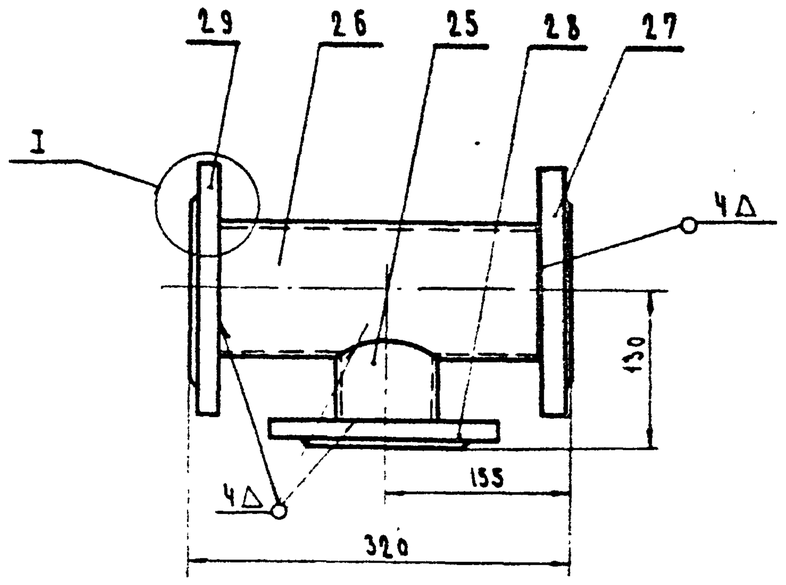

I
M 1:5

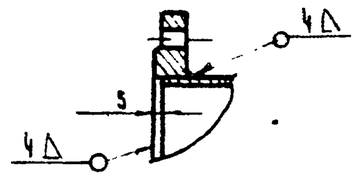

1. Сварку производить электродом Э-42 ГОСТ 9467-60
2. Места сварки зачистить и прошпатлевать

Инв. № подл. | Подп. и дата | Взам. инв. № | Инв. № дубл. | Подп. и дата

Изм	Лист	№ докум.	Подп.	Дата
Разраб.		Гомыгина		
Пров.		Антипов		
Рук. гр.		Алексеенкова		
Гл. спец.		Иванов		

ССМ-001-500

Тройник

Лит	Масса	Масшт.
Р.Ч	14.2	1:5
Лист 11	Листов 12	
Гипросельхозпром г. Владимир 1972г.		

12-97-04 25 Копировал: Дегтяренко Формат II

Тип. пр. 704-1-104 Ал. IV

Формат	Зона	Поз	Обозначение	Наименование	Кол.	Примечание
			ССЖ-001-300	Сборочная единица		
				Детали		
6.4		18	ССЖ-001-301	Труба ℓ=540		
				Труба 80 ГОСТ 3262-62	1	4.4 кг.
11		19	ССЖ-001-203	Фланец		
11		20	ССЖ-001-202	Фланец		
			ССЖ-001-400	Сборочная единица		
				Детали		
6.4		21	ССЖ-001-401	Труба ℓ=10.0		
				Труба 80 ГОСТ 3262-62	1	0.83 кг.
6.4		22	ССЖ-001-402	Труба ℓ=320		
				Труба 100 ГОСТ 3262-62	1	3.5 кг.
11		23	ССЖ-001-202	Фланец	1	
11		24	ССЖ-001-403	Фланец	2	
			ССЖ-001-500	Сборочная единица		
				Детали		
6.4		25	ССЖ.001-501	Труба ℓ=100		
				Труба 80 ГОСТ 3262-62	1	0.83
5.4		26	ССЖ-001-502	Труба ℓ=310		
				Труба 100 ГОСТ 3262-62	1	3.36
11		27	ССЖ-001-503	Фланец	1	
11		28	ССЖ-001-202	Фланец	1	
11		29	ССЖ-001-403	Фланец	1	

Инв. № подл. | Подп. и дата | Взам. инв. № | Инв. № дубл. | Подп. и дата

ССЖ-000-000 Лист 3

Изм. | Лист | № докум. | Подп. | Дата

Копировал: Кочергина Формат 11

Тип. пр. 704-1-104 Ал. IV

Формат	Зона	Поз	Обозначение	Наименование	Кол.	Примечание
				Материалы		
		7		Паронит 481-71	0.04	кг
		8		ст.3 ГОСТ 380-71	2.0	кг
		9		ст.3 ГОСТ 380-71	5.76	кг
		13		Лист 8 ГОСТ 5681-57 / ст.3 ГОСТ 500-58	1.1	кг
		14		Труба 80 ГОСТ 3262-62	8.04	кг
		15		Труба 80 ГОСТ 3262-62	9.8	кг
		16		Круг 200 ГОСТ 2590-71 / ст.3 ГОСТ 535-58	3.24	кг
		17		Круг 190 ГОСТ 2590-71 / ст.3 ГОСТ 535-58	2.48	кг
		18		Труба 80 ГОСТ 3262-62	4.4	кг
		19		Круг 190 ГОСТ 2590-71 / ст.3 ГОСТ 535-58	2.48	кг
		20		Круг 200 ГОСТ 2590-71 / ст.3 ГОСТ 535-58	3.24	кг
		21		Труба 80 ГОСТ 3262-62	0.83	кг
		22		Труба 100 ГОСТ 3262-62	3.5	кг
		23		Круг 200 ГОСТ 2590-71 / ст.3 ГОСТ 535-58	3.24	кг
		24		Круг 220 ГОСТ 2590-71 / ст.3 ГОСТ 535-58	7.72	кг
		25		Труба 80 ГОСТ 3262-62	0.83	кг
		26		Труба 100 ГОСТ 3262-62	3.36	кг
		27		Круг 220 ГОСТ 2590-71 / ст.3 ГОСТ 535-58	2.89	кг
		28		Круг 200 ГОСТ 2590-71 / ст.3 ГОСТ 535-58	3.24	кг
		29		Круг 220 ГОСТ 2590-71 / ст.3 ГОСТ 535-58	3.86	кг

Инв. № подл. | Подп. и дата | Взам. инв. № | Инв. № дубл. | Подп. и дата

ССЖ-000-000 Лист 4

Изм. | Лист | № докум. | Подп. | Дата

Копировал: Кочергина Формат 11

Типовой проект 704-1-104 Альбом IV

Формат	Зона	Поз	Обозначение	Наименование	Кол.	Примечание
		8		Болт М16×60 ГОСТ 7798-70	48	
		9		Гайка М16 ГОСТ 5915-70	48	
				Прочие изделия.		
		10		Задвижка 1-80-10		
				ГОСТ 8437-63	2	
		11		Задвижка 1-100-10		
				ГОСТ 8437-63	1	
		12		Насосная установка		
				АСВН-80С; электродвигатель ВА061-4 N=13 квт; n=1500 об/мин	1	
			ССЖ-001-100	Сборочная единица		
				Детали		
6.4		13	ССЖ-001-101	Пластина ф 150 мм		
				Лист 8 ГОСТ 5681-57 / ст.3 ГОСТ 500-58	1	1.1 кг.
6.4		14	ССЖ-001-102	Труба ℓ=962		
				Труба 80 ГОСТ 3262-62	1	8.04 кг.
			ССЖ-001-200	Сборочная единица		
				Детали		
11		16	ССЖ-001-201	Труба	1	
11		16	ССЖ-001-202	Фланец	1	
11		17	ССЖ-001-203	Фланец	1	

Инв. № подл. | Подп. и дата | Взам. инв. № | Инв. № дубл. | Подп. и дата

ССЖ-000-000 Лист 2

Изм. | Лист | № докум. | Подп. | Дата

Копировал: Кочергина Формат 11

Тип. пр. 704-1-104 Ал. IV

Формат	Зона	Поз.	Обозначение	Наименование	Кол.	Примечание
				Документация		
22			ССЖ-000.000	Сборочный чертеж		
				Сборочные единицы		
22		1	ССЖ-001-000	Насосная установка для бензина и дизельного топлива		
22			ССЖ-001-000	Сборочный чертеж.		
				Сборочные единицы		
11		2	ССЖ-001-100	Опора под фильтр	1	
11		3	ССЖ-001-200	Патрубок	1	
11		4	ССЖ-001-300	Патрубок	1	
11		5	ССЖ-001-400	Тройник	1	
11		6	ССЖ-001-500	Тройник	1	
				Детали		
6.4		7	ССЖ-001-001	Прокладка δ=5		
				Паронит ГОСТ 481-71	10	
				Стандартные изделия		

Инв. № подл. | Подп. и дата | Взам. инв. № | Инв. № дубл. | Подп. и дата

ССЖ-000-000

Изм.	Лист	№ докум.	Подп.	Дата
Разраб.		Гомыгина		
Пров.		Антипов		
Рук. гр.		Алексеенкова		
Гл. спец.		Иванов		

Стояк сливной железнодорожный Ду-100. Спецификация.

Лит.	Лист	Листов
Р.Ч.	1	4

Гипросельхозпром г. Владимир

12797-04 26 Копировал: Кочергина Формат 11

Типовые проекты 704-1-102, 704-1-103, 704-1-104 Альбом IV

Сборник 11

Копировал: Кочергина

Гипросельхозпром г. Владимир 1972 г.

Изм.	Лист	№ докум.	Подп.	Дата
Разраб.	Гомыгина			
Пров.	Антипов			
Рук. гр.	Алексеенкова			
Гл. спец.	Иванов			

Стойка

Угол 50×50×4 ГОСТ 8509-72
Равнобок ст. 3 ГОСТ 535-58

Лист 2 | Листов 21

Лит. | Масса | Масшт.

Р4 | 17 | 1:2

СУ-00.01

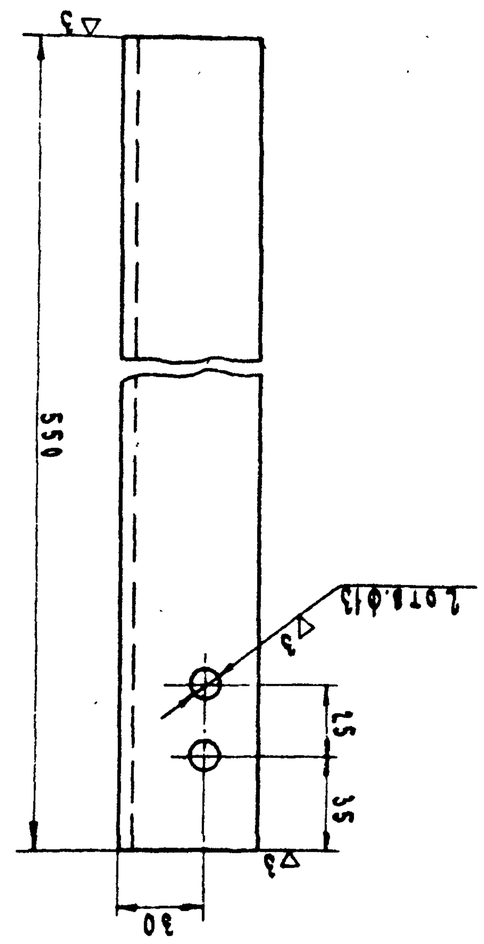

СУ-00.01

Сборник 11

Копировал: Кочергина

Гипросельхозпром г. Владимир 1972 г.

Изм.	Лист	№ докум.	Подп.	Дата
Разраб.	Гомыгина			
Пров.	Антипов			
Рук. гр.	Алексеенкова			
Гл. спец.	Иванов			

Стойка

Лист 2 | Листов 21

Лит. | Масса | Масшт.

Р4 | 17 | 1:2

СУ-00.00

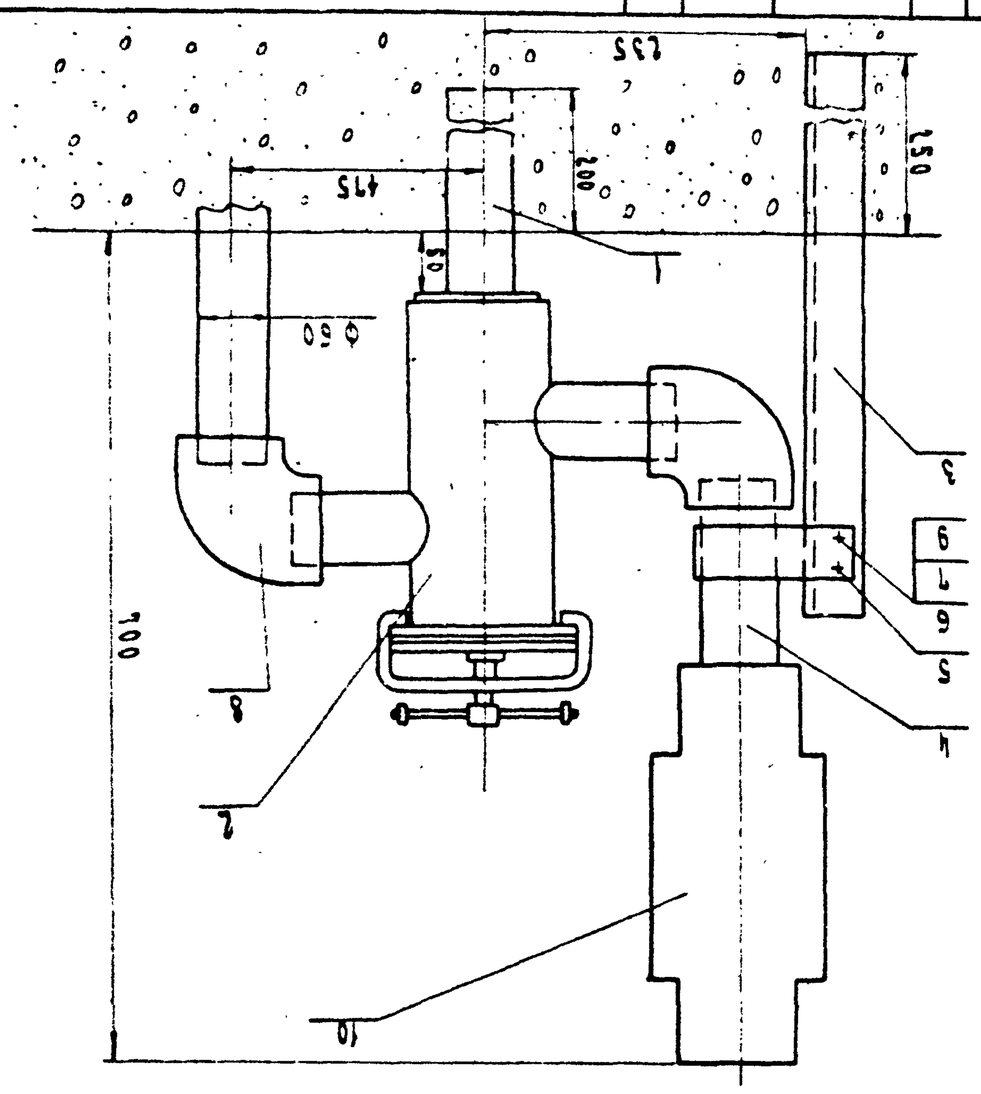

СУ-00.00

Тип. пр. 704-1-102, 704-1-103, 704-1-104 Ал. IV

Сборник 11

Копировал: Кочергина

Гипросельхозпром г. Владимир 1972 г.

Изм.	Лист	№ докум.	Подп.	Дата
Разраб.	Гомыгина			
Пров.	Антипов			
Рук. гр.	Алексеенкова			
Гл. спец.	Иванов			

Ходунок

Лист 3 | Листов 21

Лит. | Масса | Масшт.

Р4 | 0.3 | 1:1

Ходунок

Лист 2 ГОСТ 5681-57
ст. 3 ГОСТ 500-58

СУ-00.03

Длина заготовки L = 348 мм

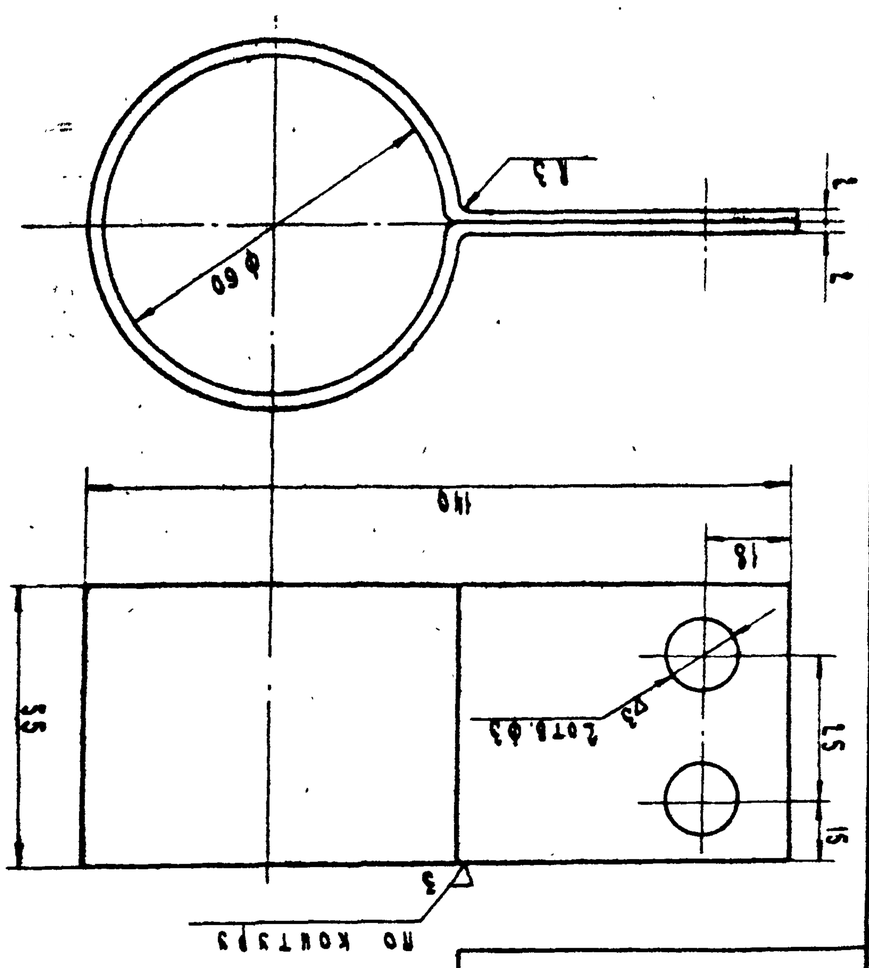

СУ-00.03

Тип. пр. 704-1-102, 704-1-103, 704-1-104 Ал. IV

Сборник 11

Копировал: Кочергина

Гипросельхозпром г. Владимир 1972 г.

Изм.	Лист	№ докум.	Подп.	Дата
Разраб.	Гомыгина			
Пров.	Антипов			
Рук. гр.	Алексеенкова			
Гл. спец.	Иванов			

Опора

Лист 4 | Листов 21

Лит. | Масса | Масшт.

Р4 | 15 | 1:2

СУ-01.00

1 Сварку производить электродам 342 ГОСТ 9461-60
2 Места сварки зачистить и промаслевать

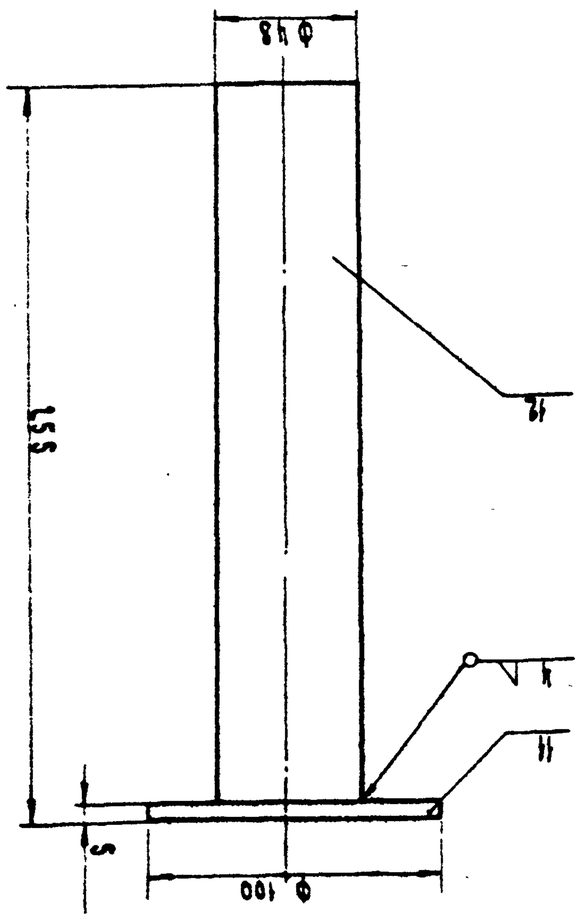

СУ-01.00

Тип. пр. 704-1-102, 704-1-103, 704-1-104 Ал. IV

27

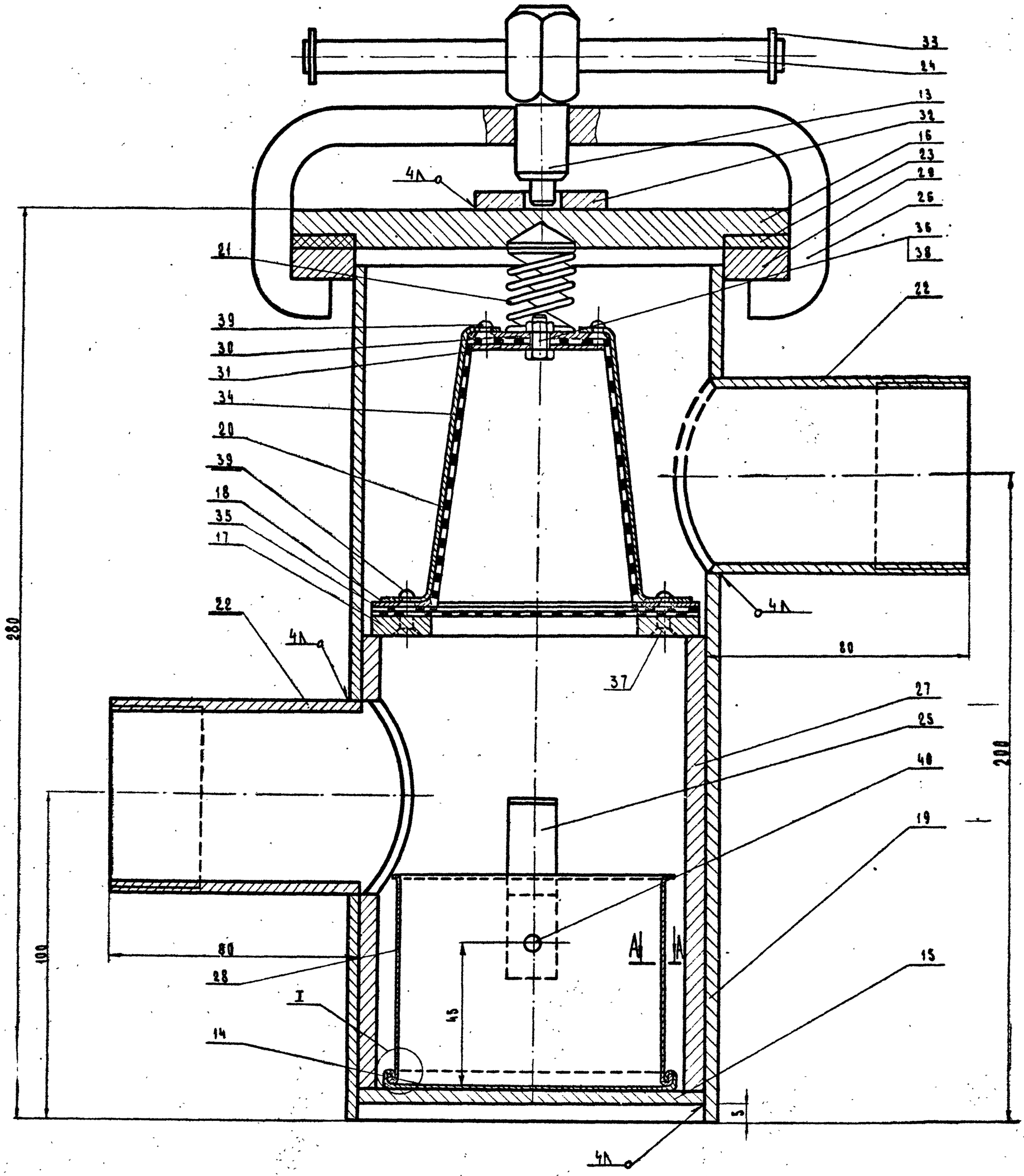

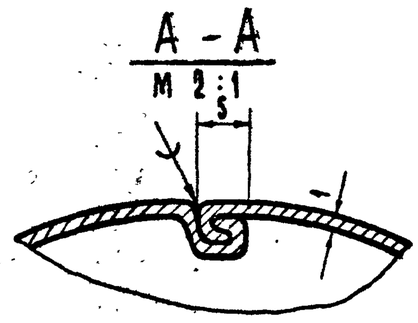

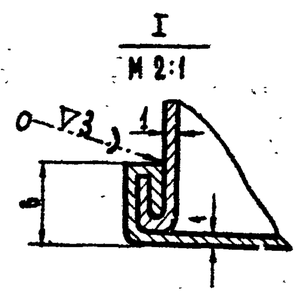

1. Сварку производить электродом Э-42 ГОСТ 9467-60.
2. Место сварки зачистить и прошпаклевать.

						СУ 02.00		
Изм.	Лист.	№ докум.	Подп.	Дата	Сливной фильтр	Лит.	Масса	Масштаб
Разраб.		Гомыгина					11,5	1:1
Пров.		Антипов				Лист 5	Листов 21	
Рук. гр.		Алексеенкова				Гипросельхозпром г. Владимир 1972 г.		
Гл. спец.		Иванов						

Типовые проекты 704-1-102, 704-1-103, 704-1-104. Альбом IV

Инв. № подл. | Подп. и дата | Взам. инв. № | Инв. № дубл. | Подп. и дата

СУ-02.05

Тип. пр. 704-1-102, 704-1-103, 704-1-104 Ал. IV

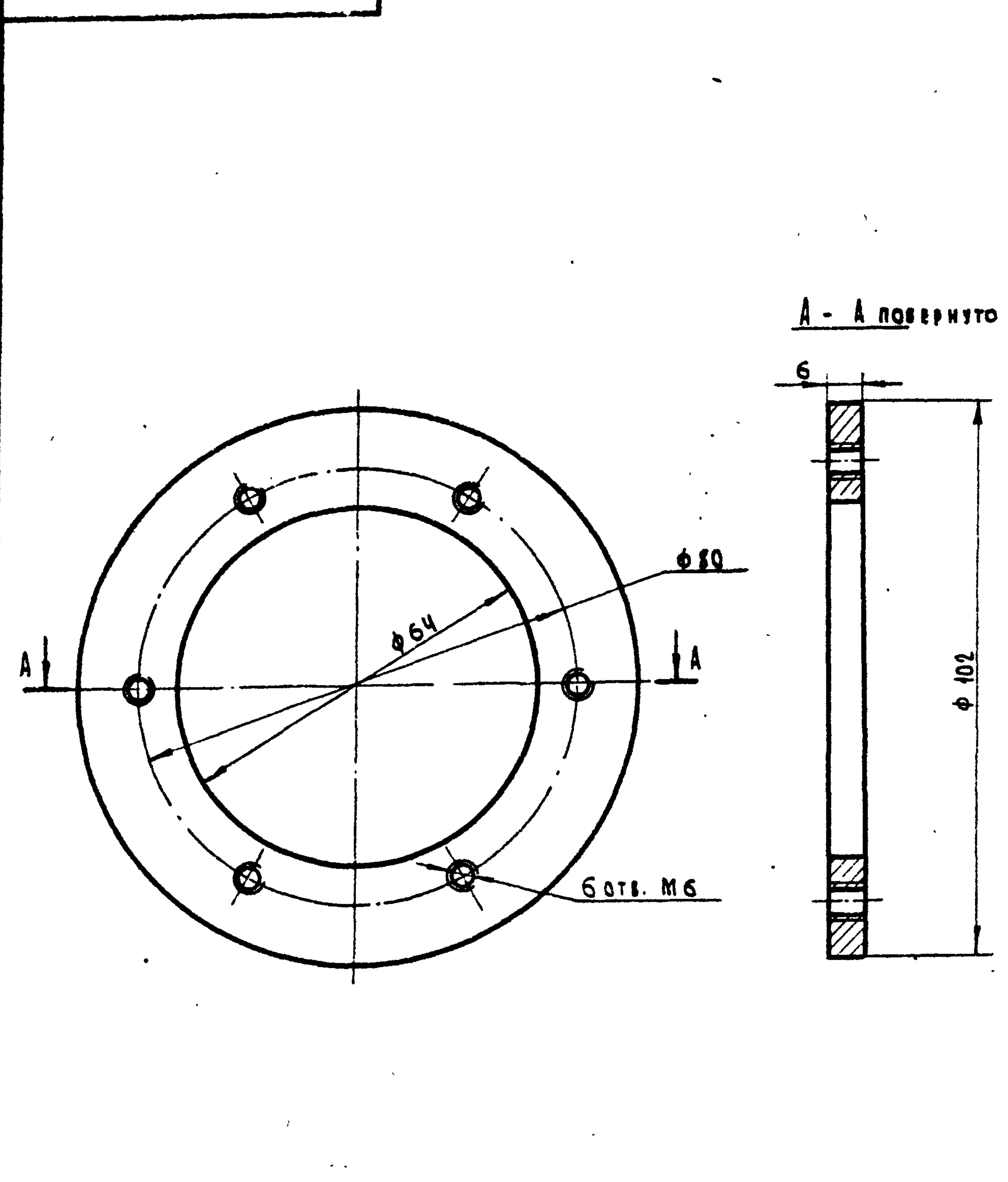

Изм	Лист	№ докум.	Подп.	Дата	
Разраб.		Гомыгина			
Пров.		Антипов			
Рук. гр.		Алексеенкова			
Гл.спец.		Иванов			

СУ-02.05

Кольцо нижнее

Лит.	Масса	Масшт.
Р.Ч.	0.22	1:1
Лист 8	Листов 21	

Круг $\frac{105\ \text{ГОСТ}\ 2590-71}{\text{Ст.3 ГОСТ 535-58}}$

Гипросельхозпром г. Владимир 1972 г.

Копировал Филатова Формат 11

СУ-02.06

Тип. пр. 704-1-102, 704-1-103, 704-1-104 Ал. IV

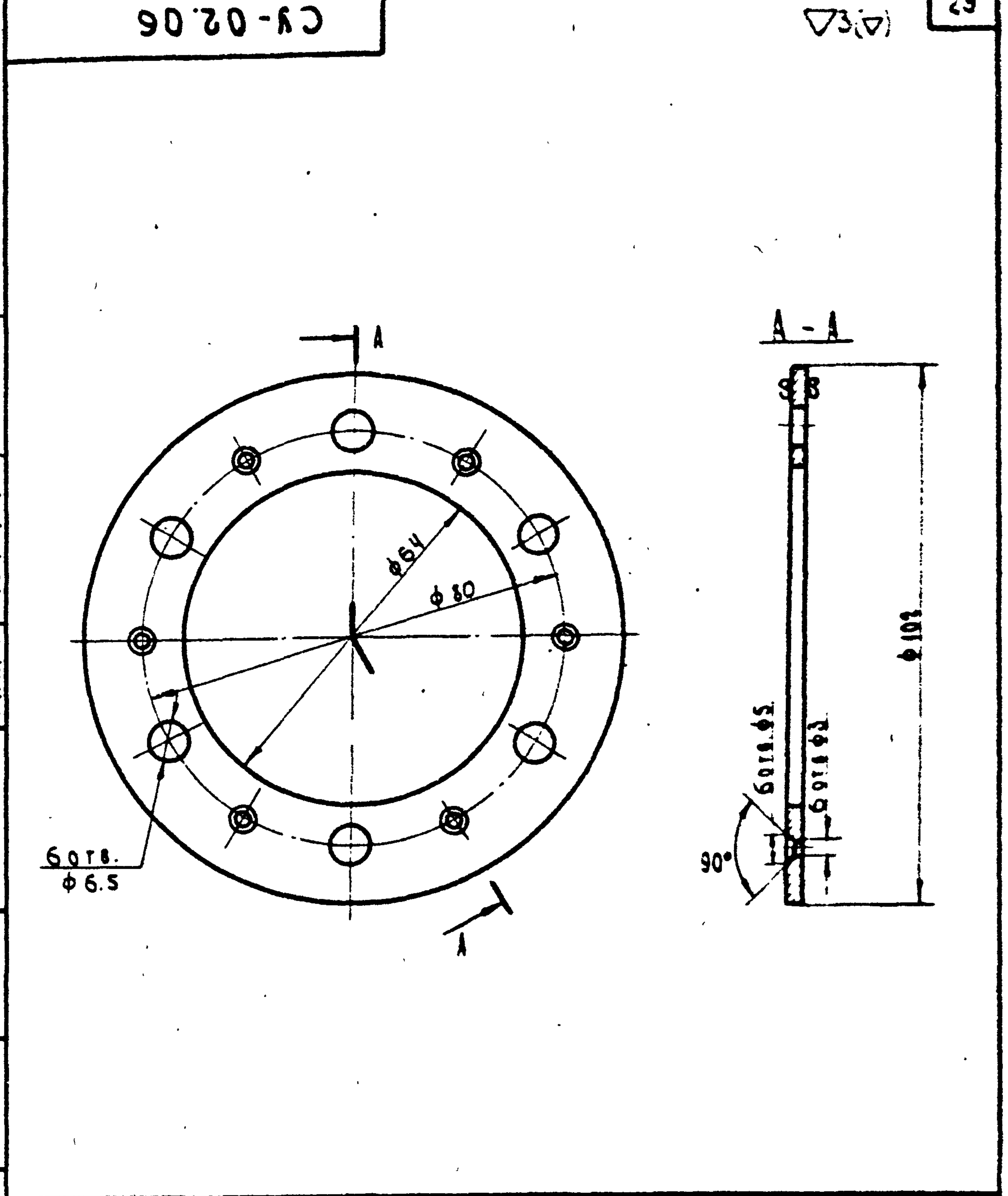

Изм	Лист	№ докум	Подп	Дата	
Разраб.		Гомыгина			
Пров.		Антипов			
Рук. гр.		Алексеенкова			
Гл.спец.		Иванов			

СУ-02.06

Кольцо верхнее

Лит	Масса	Масшт
Р.Ч.	0.06	1:1
Лист 9	Листов 21	

Лист $\frac{1.5\ \text{ГОСТ}\ 3680-57}{\text{Ст 0 ГОСТ 17066-71}}$

Гипросельхозпром г. Владимир 1972 г.

Копировал Филатова Формат 11

СУ-02.04

Типовые проекты 704-1-102; 704-1-103; 704-1-104. Альбом IV

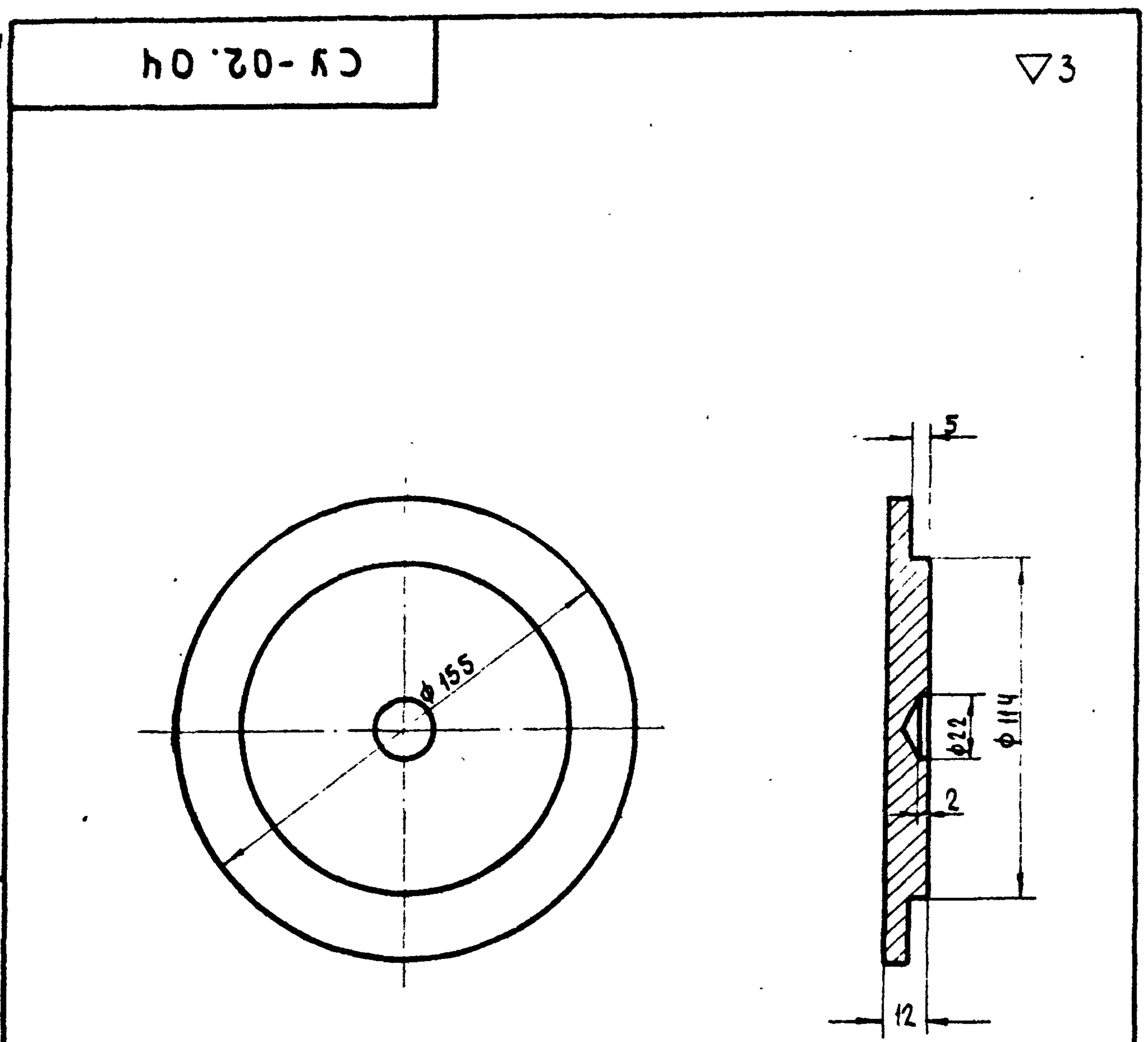

Изм	Лист	№ докум	Подп	Дата	
Разраб.		Гомыгина			
Пров		Антипов			
Рук. гр.		Алексеенкова			
Гл.спец		Иванов			

СУ-02.04

Крышка

Лит	Масса	Масшт.
Р.Ч.	1.63	1:2
Лист 7	Листов 21	

Круг $\frac{160\ \text{ГОСТ}\ 2590-71}{\text{Ст.3 ГОСТ 535-58}}$

Гипросельхозпром г. Владимир 1972 г.

Копировал Филатова Формат 11

СУ-02.01

Тип. пр. 704-1-102, 704-1-103, 704-1-104 Ал. IV

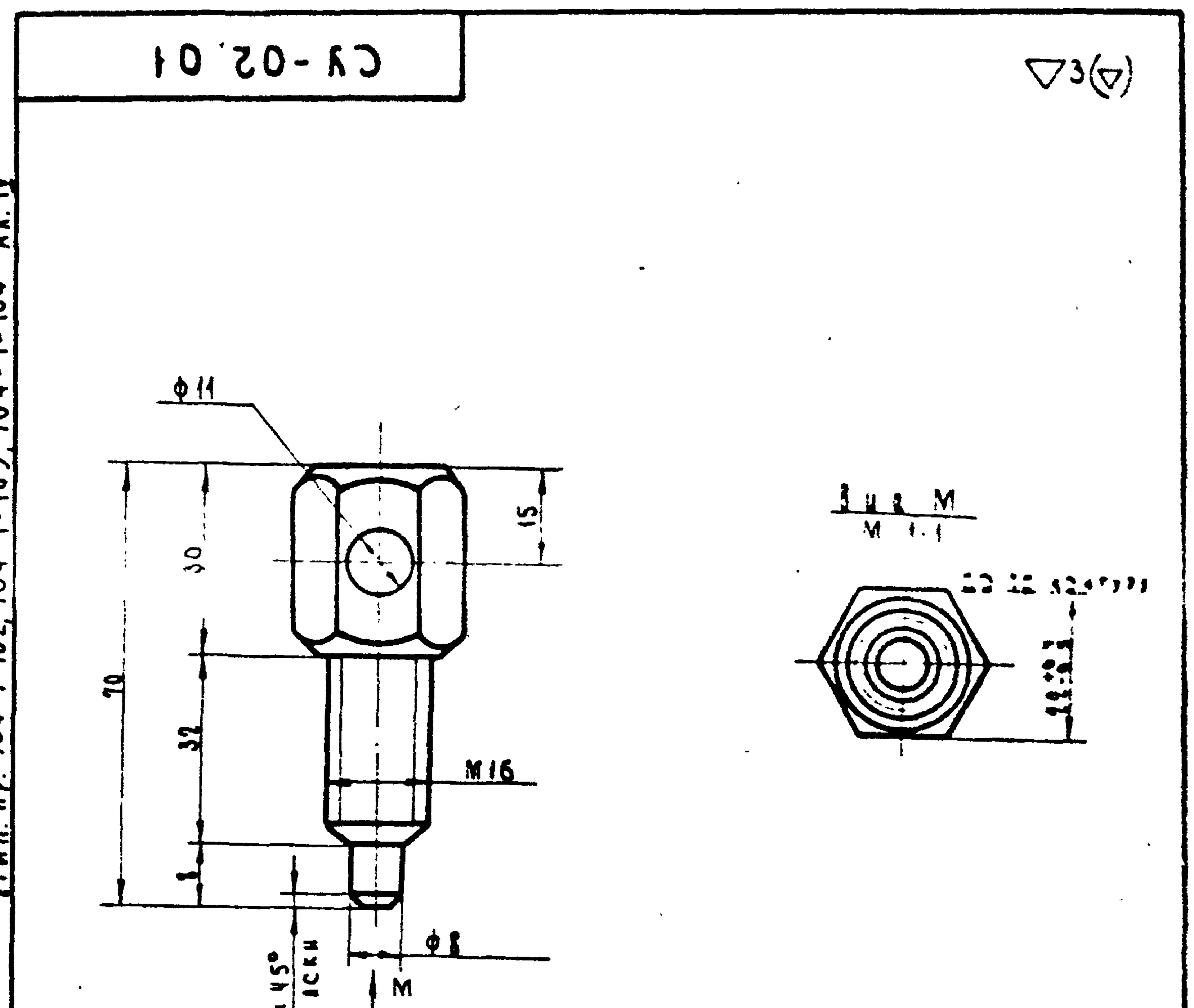

Изм	Лист	№ докум.	Подп	Дата	
Разраб.		Гомыгина			
Пров.		Антипов			
Рук. гр.		Алексеенкова			
Гл.спец.		Иванов			

СУ-02.01

Винт зажимной

Лит	Масса	Масшт
Р.Ч.	0.23	1:1
Лист 6	Листов 21	

Шестигранник $\frac{22\ \text{ГОСТ}\ 2879-69}{\text{Ст 20 ГОСТ 1050-60}}$

Гипросельхозпром г. Владимир 1972 г.

Копировал Филатова Формат 11

СУ-02.09

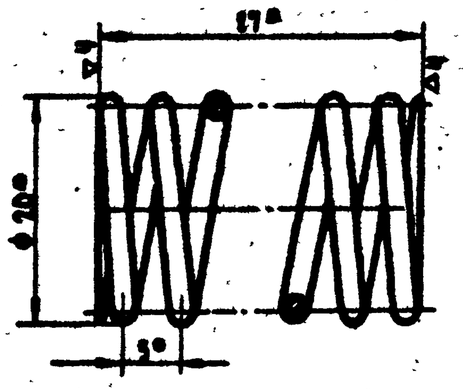

Длина развернутой пружины L=326 мм.
Число рабочих витков n=5.
Число витков полное n=7.
Направление навивки - левое.
Диаметр контрольного стержня Фс=16 мм.

Изм.	Лист	№ докум.	Подп.	Дата	СУ-02.09		
Разраб.		Гомыгина			Пружина.	Лит.	Масса 0.01	Масшт. 2:1
Пров.		Антипов				Лист 12	Листов 21
Рук.гр.		Алексеенкова			Проволока 2 ГОСТ 14963-69	Гипросельхозпром г. Владимир 1972 г.	
Гл.спец.		Иванов					

Копировал Филатова Формат 11

СУ-02.01

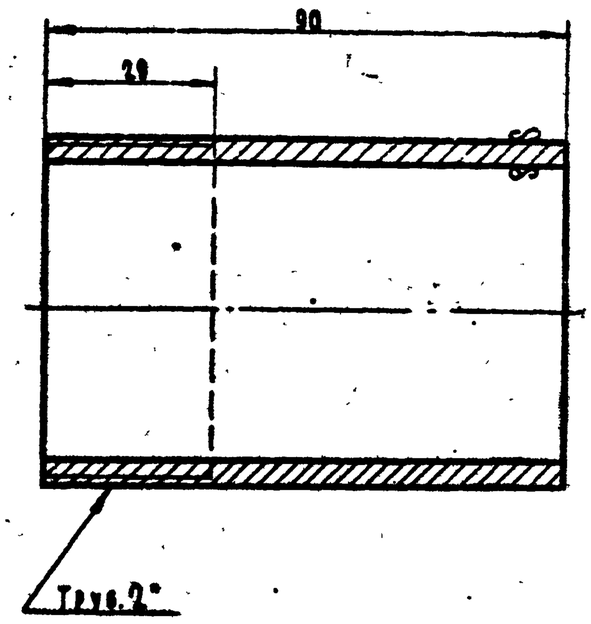

Изм.	Лист	№ докум.	Подп.	Дата	СУ-02.10		
Разраб.		Гомыгина			Патрубок.	Лит.	Масса 0.41	Масшт. 1:1
Пров.		Антипов				Лист 13	Листов 21
Рук.гр.		Алексеенкова			Труба 50 ГОСТ 3262-62	Гипросельхозпром г. Владимир 1972 г.	
Гл.спец.		Иванов					

Копировал Филатова Формат 11

СУ-02.08

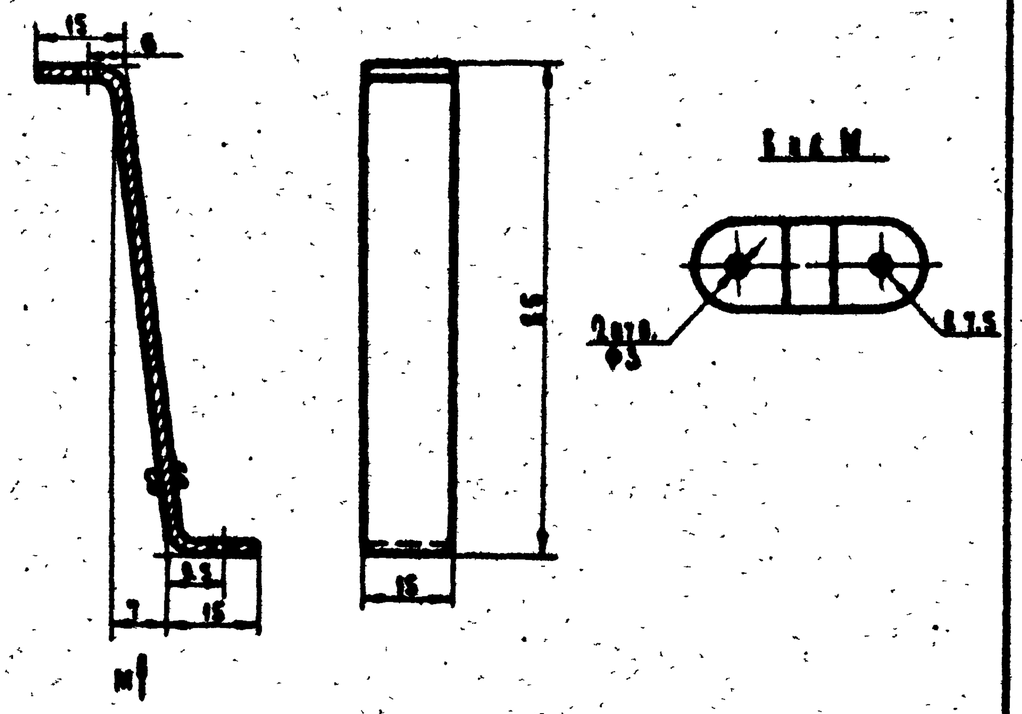

Изм.	Лист	№ докум.	Подп.	Дата	СУ-02.08		
Разраб.		Гомыгина			Ножка.	Лит.	Масса 0.07	Масшт. 1:1
Пров.		Антипов				Лист 11	Листов 21
Рук.гр.		Алексеенкова			Лист 1.5 ГОСТ 3680-57 / ст. 0 ГОСТ 17066-71	Гипросельхозпром г. Владимир 1972 г.	
Гл.спец.		Иванов					

Копировал Филатова Формат 11

СУ-02.07

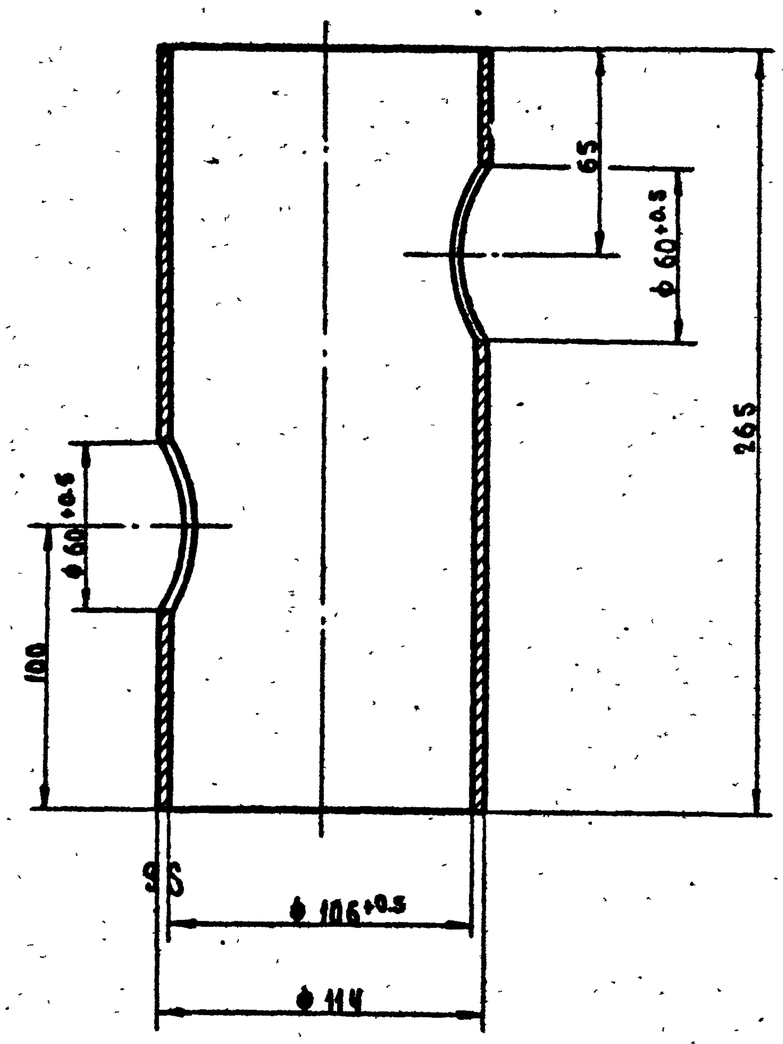

Изм.	Лист	№ докум.	Подп.	Дата	СУ-02.07		
Разраб.		Гомыгина			Корпус фильтра.	Лит.	Масса 4.1	Масшт. 1:2
Пров.		Антипов				Лист 10	Листов 21
Рук.гр.		Алексеенкова			Труба вн. 106×4-20 ГОСТ 8732-70	Гипросельхозпром г. Владимир 1972 г.	
Гл.спец.		Иванов					

12797-04 30 Копировал Филатова Формат 11

СУ-02.14

Тип. пр. 704-1-102, 704-1-103, 704-1-104 Ал. IV

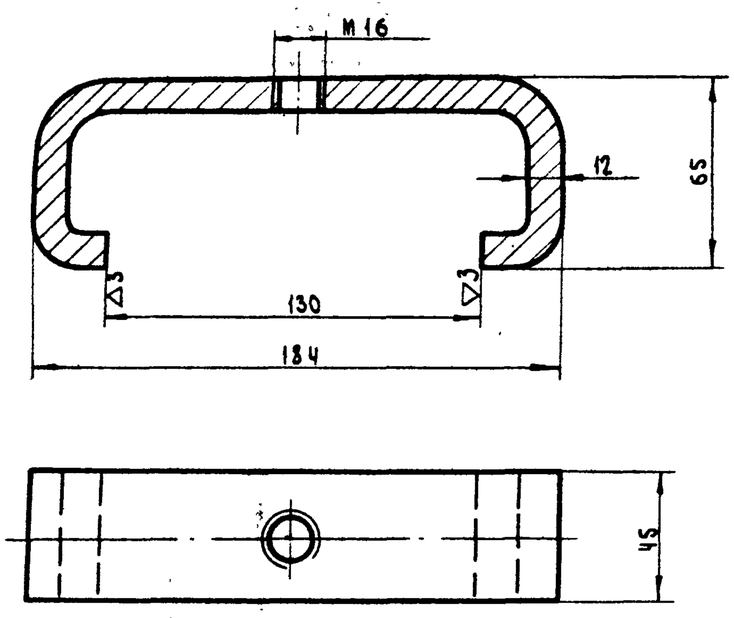

ℓ заготовки -340 мм

Изм	Лист	№ докум	Подп	Дата
Разраб		Гомыгина		
Пров		Антипов		
Рук гр		Алексеенкова		
Гл спец		Иванов		

СУ-02.14

Скоба

Лит.	Масса	Масшт.
р.ч.	1,1	1:2

Лист 16 Листов 21

Полоса 45×12 ГОСТ 103-57 / ст. 3 ГОСТ 535-58

Гипросельхозпром г. Владимир 1972г.

Копировал Филатова Формат 11

СУ-02.15

Тип. пр. 704-1-102, 704-1-103, 704-1-104 Ал. IV

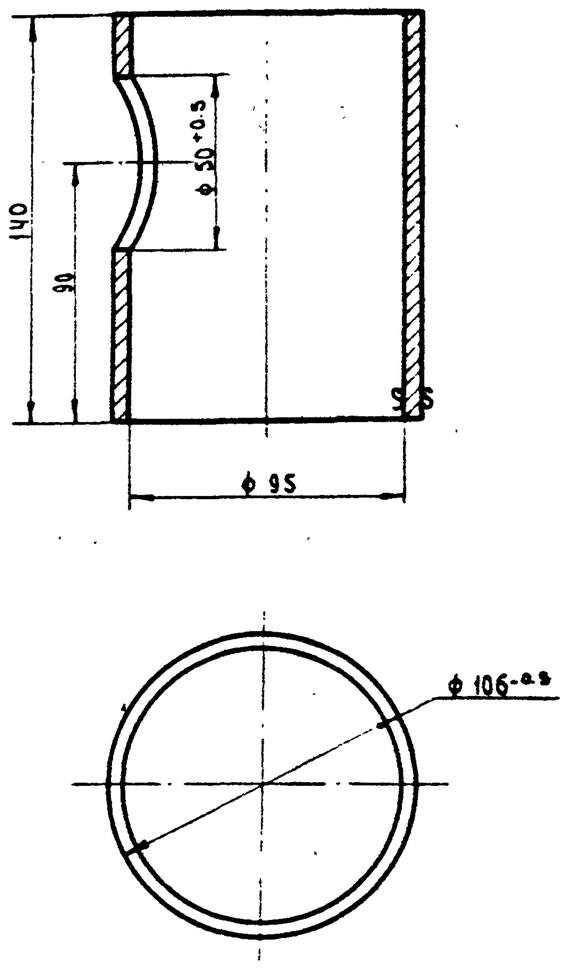

Изм	Лист	№ докум	Подп	Дата
Разраб		Гомыгина		
Пров.		Антипов		
Рук. гр.		Алексеенкова		
Гл спец.		Иванов		

СУ-02.15

Стакан

Лит.	Масса	Масшт.
р.ч.	1.4	1:2

Лист 17 Листов 21

Труба Вн 95×5.5-20 ГОСТ 8732-70

Гипросельхозпром г. Владимир 1972г.

Копировал Филатова Формат 11

СУ-02.13

Типовые проекты 704-1-102; 704-1-103; 704-1-104 Альбом IV

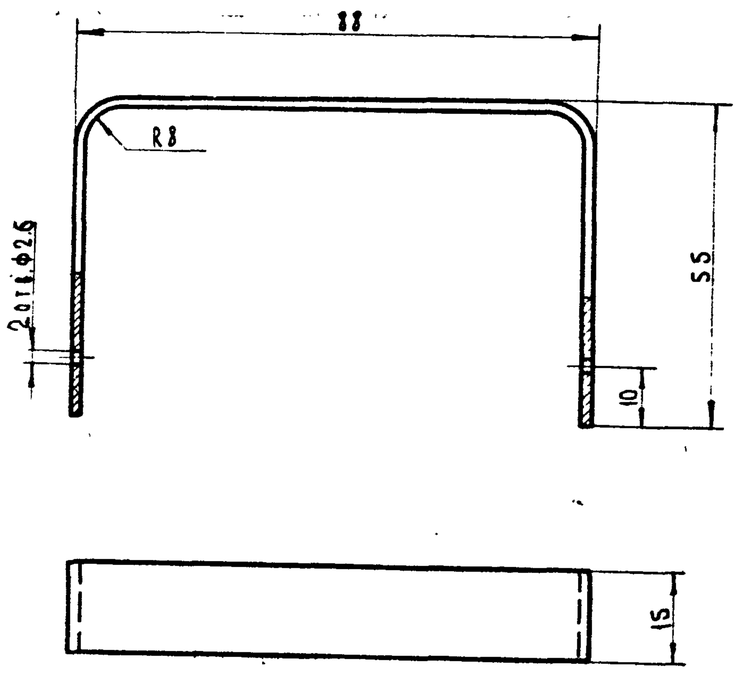

ℓ заготовки = 204 мм.

Изм	Лист	№ докум	Подп	Дата
Разраб		Гомыгина		
Пров.		Антипов		
Рук. гр		Алексеенкова		
Гл спец.		Иванов		

СУ-02.13

Ручка отстойника

Лит	Масса	Масшт
р.ч.	0.03	1:1

Лист 15 Листов 21

Лист 1.5 ГОСТ 3680-57 / ст. 0 ГОСТ 17066-71

Гипросельхозпром г. Владимир 1972г.

Копировал Филатова Формат 11

СУ-02.12

Тип. пр. 704-1-102, 704-1-103, 704-1-104 Ал. IV

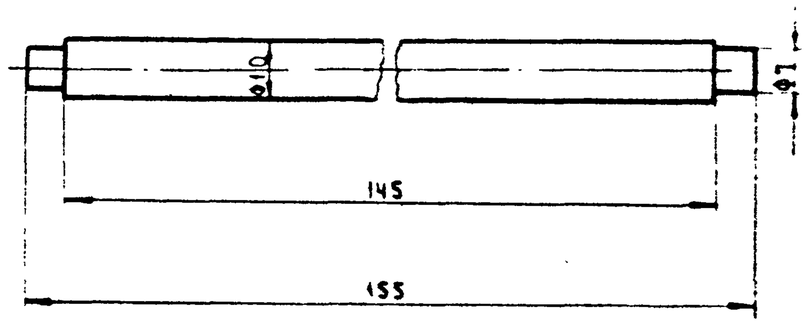

Изм	Лист	№ докум	Подп	Дата
Разраб		Гомыгина		
Пров		Антипов		
Рук гр		Алексеенкова		
Гл спец		Иванов		

СУ-02.12

Рычаг

Лит	Масса	Масшт
р.ч.	0.09	1:1

Лист 14 Листов 21

Круг 2 ГОСТ 2590-71 / ст. 3 ГОСТ 535-58

Гипросельхозпром г. Владимир 1972г.

Копировал Филатова Формат 11

СУ-02.22

Типовые проекты 704-1-102, 704-1-103, 704-1-104 Альбом IV

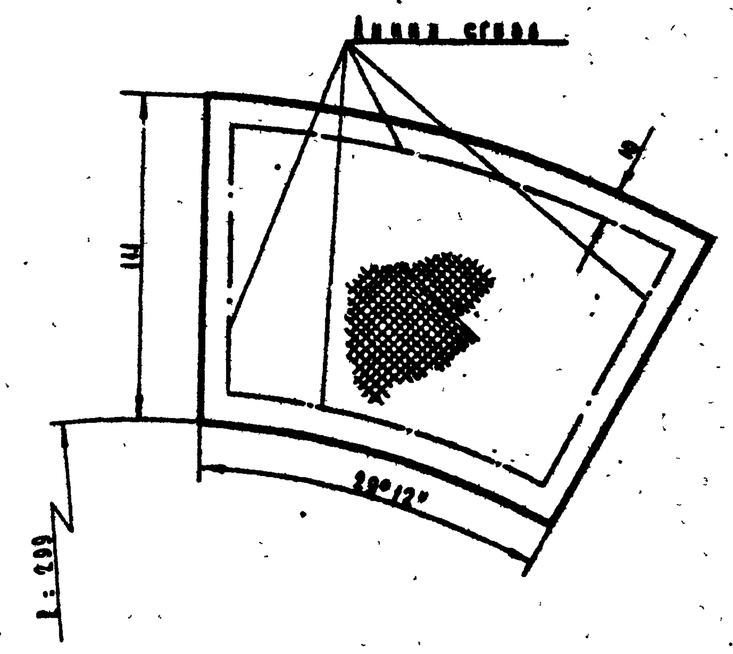

Изм.	Лист	№ докум.	Подп.	Дата
Разраб.		Гомыгина		
Пров.		Антипов		
Рук. гр.		Алексеенкова		
Гл. спец.		Иванов		

Сетка боковая.

Сетка № 88 ГОСТ 6613-53

Лит.	Масса	Масшт.
Р.Ч.	1.8	1:2

Лист 21 Листов 21

Гипросельхозпром г. Владимир 1972 г.

СУ-02.22

Копировал Филатова. Формат А4

СУ-02.18

▽3(▽)

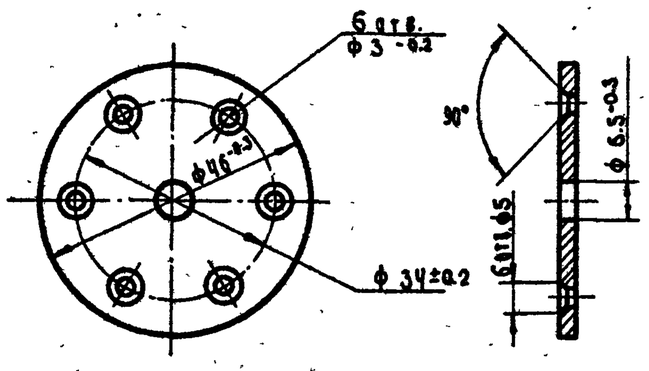

Изм.	Лист	№ докум.	Подп.	Дата
Разраб.		Гомыгина		
Пров.		Антипов		
Рук. гр.		Алексеенкова		
Гл. спец.		Иванов		

Шайба верхняя.

Лист 1.5 ГОСТ 3680-57 / ст. 0 ГОСТ 17066-71

Лит.	Масса	Масшт.
Р.Ч.	0.07	1:1

Лист 20 Листов 21

Гипросельхозпром г. Владимир 1972 г.

СУ-02.18

Копировал Филатова. Формат А4

Типовые проекты 704-1-102, 704-1-103, 704-1-104 Альбом IV

СУ-02.17

▽3(▽)

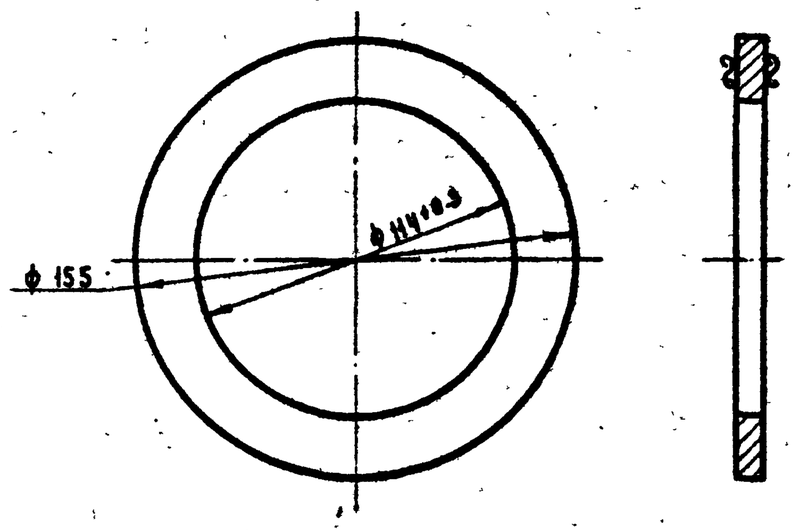

Изм.	Лист	№ докум.	Подп.	Дата
Разраб.		Гомыгина		
Пров.		Антипов		
Рук. гр.		Алексеенкова		
Гл. спец.		Иванов		

Фланец.

Лист 10 ГОСТ 5681-57 / ст. 3 ГОСТ 500-58

Лит.	Масса	Масшт.
Р.Ч.	0.67	1:2

Лист 18 Листов 21

Гипросельхозпром г. Владимир 1972 г.

СУ-02.17

Копировал Филатова. Формат А4

Типовые проекты 704-1-102, 704-1-103, 704-1-104 Альбом IV

СУ-02.19

▽3(▽)

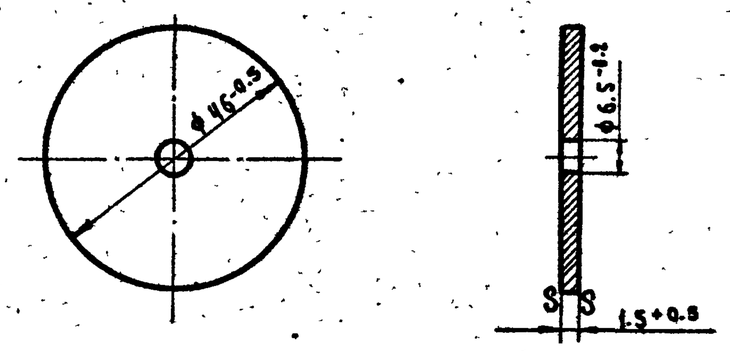

Изм.	Лист	№ докум.	Подп.	Дата
Разраб.		Гомыгина		
Пров.		Антипов		
Рук. гр.		Алексеенкова		
Гл. спец.		Иванов		

Шайба нижняя.

Лист 1.5 ГОСТ 3680-57 / ст. 0 ГОСТ 17066-71

Лит.	Масса	Масшт.
Р.Ч.	0.02	1:1

Лист 19 Листов 21

Гипросельхозпром г. Владимир 1972 г.

СУ-02.19

Копировал Филатова. Формат А4

Формат	Зона	Поз.	Обозначение	Наименование	Кол	Примечание
11		27	СУ-02.15	Стакан	1	
Б.Ч		28	СУ-02.16	Стенка отстойника 288 х 77 х 1		
				Лист 1 ГОСТ 5680-57 / Ст.3 ГОСТ 17066-71	1	0,18 кг
11		29	СУ-02.17	Фланец	1	
11		30	СУ-02.18	Шайба верхняя	1	
11		31	СУ-02.19	Шайба нижняя	1	
Б.Ч		32	СУ-02.20	Шайба Фн 40; Фв 10 δ=5		
				Ст.0 ГОСТ 17066-71	1	0,04 кг
Б.Ч		33	СУ-02.21	Шайба Фн.17; Фв 7; δ=2		
				Ст.0 ГОСТ 17066-71	2	0,03 кг
11		34	СУ-02.22	Сетка боковая		
Б.Ч		35	СУ-02.23	Сетка нижняя		
				Сетка N=0,8 ГОСТ 6613-53	1	0,5 кг
				Стандартные изделия		
		36		Болт М6х12 ГОСТ 7798-70	1	
		37		Винт М6х12 ГОСТ 17473-72	6	
		38		Гайка М6 ГОСТ 5919-70	1	
		39		Заклепка 2,5х9 ГОСТ 10299-68	12	
		40		Заклепка 2,5х3 ГОСТ 10299-68	2	
				Материалы		
		3		Угол 50х50х4 ГОСТ 8509-72 равнобок. Ст.3 ГОСТ 535-58	1,7	кг
		4		Труба 50 ГОСТ 3262-62	0,5	кг
		5		Лист 2 ГОСТ 5681-57 / Ст.3 ГОСТ 500-58	0,7	кг
		6		Ст.3 ГОСТ 380-71	0,05	кг
		7		Ст.3 ГОСТ 380-71	0,034	кг
		8		КЧ 30-6 ГОСТ 1215-59	0,5	кг
		9		Ст.3 ГОСТ 380-71	0,012	кг

Инв. N подл. | Подп. и дата | Взам. инв. N | Инв. N дубл. | Подп. и дата | Тип. пр. 704-1-102, 704-1-103, 704-1-104 Ал. IV

Изм. Лист N докум. Подп. Дата — СУ-00 00 — Лист 3

Копировал Маслова — Формат А4

Формат	Зона	Поз.	Обозначение	Наименование	Кол	Примечание
		11		Лист 5 ГОСТ 5681-57 / Ст.3 ГОСТ 500-58	0,78	кг
		12		Труба 40 ГОСТ 9262-62	1,2	кг
		13		Шестигранник 22 ГОСТ 2879-69 / Ст.20 ГОСТ 1050-60	0,28	кг
		14		Лист 1 ГОСТ 5680-57 / Ст.0 ГОСТ 17066-71	0,09	кг
		15		Лист 5 ГОСТ 5681-57 / Ст.3 ГОСТ 500-58	0,35	кг
		16		Круг 160 ГОСТ 2590-71 / Ст.3 ГОСТ 535-58	1,63	кг
		17		Круг 105 ГОСТ 2590-71 / Ст.3 ГОСТ 535-58	0,22	кг
		18		Лист 15 ГОСТ 5680-57 / Ст.0 ГОСТ 17066-71	0,06	кг
		19		Труба ВН 106х4-20 ГОСТ 8732-70	4,1	кг
		20		Лист 15 ГОСТ 5680-57 / Ст.0 ГОСТ 17066-71	0,07	кг
		21		Проволока 2 ГОСТ 14963-69	0,01	кг
		22		Труба 50 ГОСТ 3262-62	0,41	кг
		23		Паронит ГОСТ 481-71	0,05	кг
		24		Круг 12 ГОСТ 2590-71 / Ст.3 ГОСТ 535-58	0,09	кг
		25		Лист 1,5 ГОСТ 5680-57 / Ст.0 ГОСТ 17066-71	0,03	кг
		26		Полоса 45 х 12 ГОСТ 103-57 / Ст.3 ГОСТ 535-58	1,1	кг
		27		Труба ВН 95х5-20 ГОСТ 8732-58	1,4	кг
		28		Лист 1 ГОСТ 5680-57 / Ст.3 ГОСТ 17066-71	0,18	кг
		29		Лист 10 ГОСТ 5681-57 / Ст.3 ГОСТ 500-58	0,67	кг
		30		Лист 1,5 ГОСТ 5680-57 / Ст.0 ГОСТ 17066-71	0,02	кг
		31		Лист 1,5 ГОСТ 5680-57 / Ст.0 ГОСТ 17066-71	0,07	кг
		32		Ст.0 ГОСТ 17066-71	0,04	кг
		33		Ст.0 ГОСТ 17066-71	0,06	кг
		34		Проволока латунная Л80 ГОСТ 17711-72	0,8	кг
		35		Проволока латунная Л80 ГОСТ 17711-72	0,8	кг
		36		Ст.3 ГОСТ 380-71	0,007	кг
		37		Ст.3 ГОСТ 380-71	0,03	кг
		38		Ст.3 ГОСТ 380-71	0,002	кг
		39		Ст.3 ГОСТ 380-71	0,048	кг
		40		Ст.3 ГОСТ 380-71	0,006	кг

Инв. N подл. | Подп. и дата | Взам. инв. N | Инв. N дубл. | Подп. и дата | Тип. пр. 704-1-102, 704-1-103, 704-1-104 Ал. IV

Изм. Лист N докум. Подп. Дата — СУ-00.00 — Лист 4

Копировал Маслова — Формат А4

Формат	Зона	Поз.	Обозначение	Наименование	Кол.	Примечание
			СУ.01.00	Сборочная единица		
				Детали		
Б.Ч		11	СУ-01.01	Пластина Ф100		
				Лист 5 ГОСТ 5681-57 / Ст.3 ГОСТ 500-58	1	0,30 кг
Б.Ч		12	СУ-01.02	Труба l=250		
				Труба 40 ГОСТ 3262-62	1	1,2 кг
			СУ-02.00	Сборочная единица		
				Детали		
4		13	СУ-02.01	Винт зажимной	1	
Б.Ч		14	СУ-02.02	Дно отстойника Фзач.116		
				Лист 1 ГОСТ 5680-57 / Ст.0 ГОСТ 17066-71	1	0,09 кг
Б.Ч		15	СУ-02.03	Дно фильтра Ф106		
				Лист 5 ГОСТ 5681-57 / Ст.3 ГОСТ 500-58	1	0,75 кг
11		16	СУ-02.04	Крышка	1	
11		17	СУ-02.05	Кольцо нижнее	1	
11		18	СУ-02.06	Кольцо верхнее	1	
11		19	СУ-02.07	Корпус фильтра	1	
11		20	СУ-02.08	Ножка	6	
11		21	СУ-02.09	Пружина	1	
11		22	СУ-02.10	Патрубок	2	
Б.Ч		23	СУ-02.11	Прокладка δ=5		
				Паронит ГОСТ 481-71	1	0,05 кг
11		24	СУ-02.12	Рычаг	1	
11		25	СУ-02.13	Ручка отстойника	1	
11		26	СУ-02.14	Скоба	1	

Типовые проекты 704-1-102, 704-1-103, 704-1-104 Альбом IV

Инв. N подл. | Подп. и дата | Взам. инв. N | Инв. N дубл. | Подп. и дата

Изм. Лист N докум. Подп. Дата — СУ-00 00 — Лист 2

Копировал Маслова — Формат А4

Формат	Зона	Поз.	Обозначение	Наименование	Кол.	Примечание
				Документация		
			СУ-00.00	Сборочный чертеж		
				Сборочная единица		
		1	СУ-01 00	Опора		
		2	СУ-02.00	Сливной фильтр		
				Детали		
11		3	СУ-00.01	Стойка l=550	1	
Б.Ч		4	СУ-00.02	Труба		L-уточнить на месте
				Труба 50 ГОСТ 3262-62	1	
11		5	СУ-00.03	Хомут	7	
				Стандартные изделия		
		6		Болт М12х20 ГОСТ 7798-70	2	0,05 кг
		7		Гайка М12 ГОСТ 5919-70	2	0,034 кг
		8		Угольник 50 ГОСТ 8946-59	2	0,5 кг
		9		Шайба 12 ГОСТ 11371-68	2	0,012 кг
				Прочие изделия		
		10		Муфта сливная быстро-разъемная МС-1		

Типовые проекты 704-1-102, 704-1-103, 704-1-104 Ал. IV

Инв. N подл. | Подп. и дата | Взам. инв. N | Инв. N дубл. | Подп. и дата

Изм.	Лист	N докум.	Подп.	Дата
Разраб.		Гомыгина		
Пров.		Антипов		
Рук. гр.		Алексеенкова		
Гл. спец.		Иванов		

СУ-00 00

Сливное устройство. Спецификация

Лит	Лист	Листов
Р.Ч	1	4

Гипросельхозпром г. Владимир

Копировал Маслова — Формат А4

ПГР-00.100

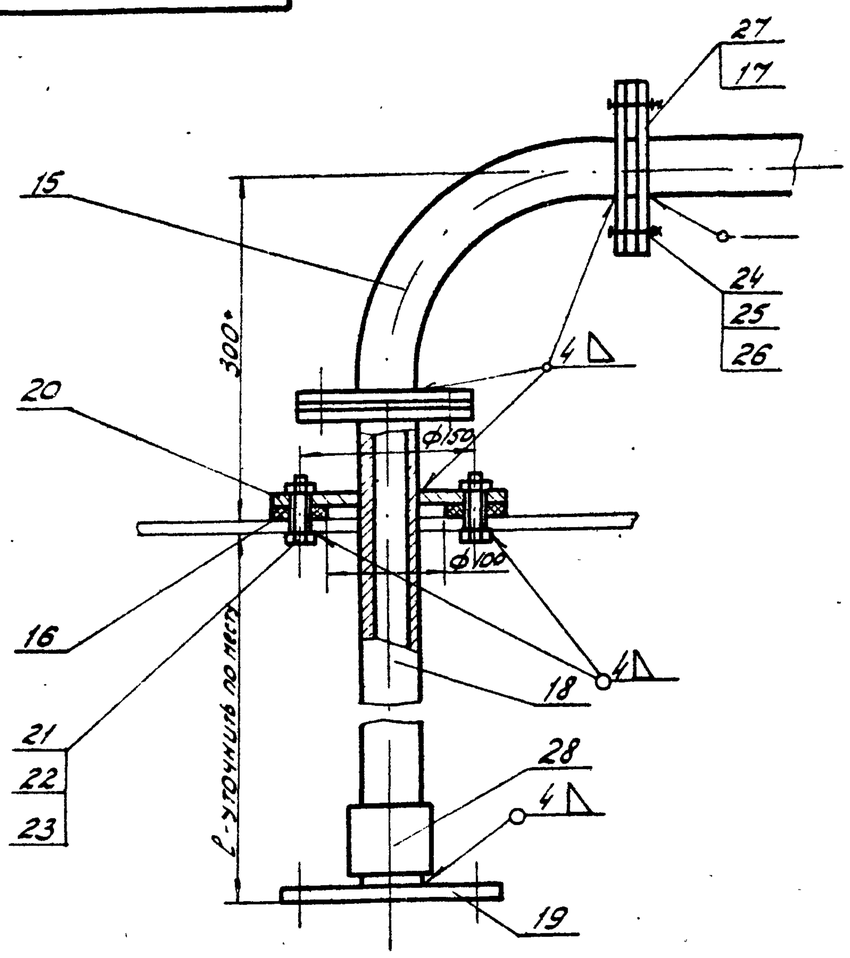

1. Всасывающий клапан поз.23 монтировать по месту.
2. Фланец поз.19 изготовить по фланцу топливоприёмника.
3. Сварку производить электродом Э-42 ГОСТ 9467-60.
4. Места сварки зачистить и прошпатлевать.

Изм.	Лист	№ докум.	Подп.	Дата
Разраб.		Гомыгина		
Пров.		Антипов		
Рук. гр.		Алексеенкова		
Гл. спец.		Иванов		

ПГР-00.100

Всасывающее устройство.

Лит.	Масса	Масштаб
Р.Ч.	22.6	1:5

Лист 2 Листов 11

Гипросельхозпром г. Владимир 1972г.

Копировал Семахина Формат II

Тип. пр. 704-1-102, 704-1-103, 704-1-104 Ал. IV

Подп. и дата | Инв. № дубл. | Взам. инв. № | Подп. и дата | Инв. № подл.

ПГР-00.110

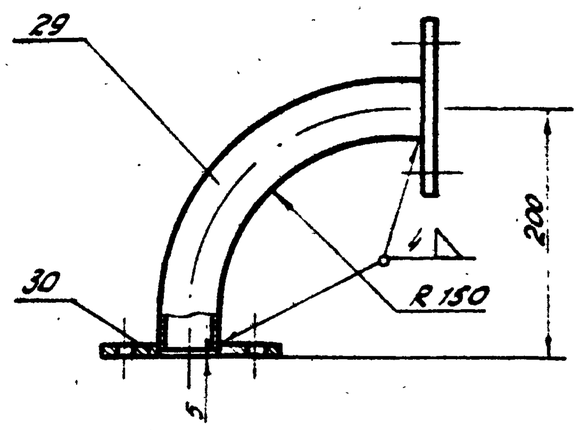

1. Сварку производить электродом Э-42 ГОСТ 9467-60.
2. Места сварки зачистить и прошпатлевать.

Изм.	Лист	№ докум.	Подп.	Дата
Разраб.		Гомыгина		
Пров.		Антипов		
Рук. гр.		Алексеенкова		
Гл. спец.		Иванов		

ПГР-00.110

Патрубок.

Лит.	Масса	Масштаб
Р.Ч.	4.3	1:5

Лист 3 Листов 11

Гипросельхозпром г. Владимир 1972г.

Копировал Семахина Формат II

Тип. пр. 704-1-102, 704-1-103, 704-1-104 Ал. IV

Подп. и дата | Инв. № дубл. | Взам. инв. № | Подп. и дата | Инв. № подл.

ПГР-00.000

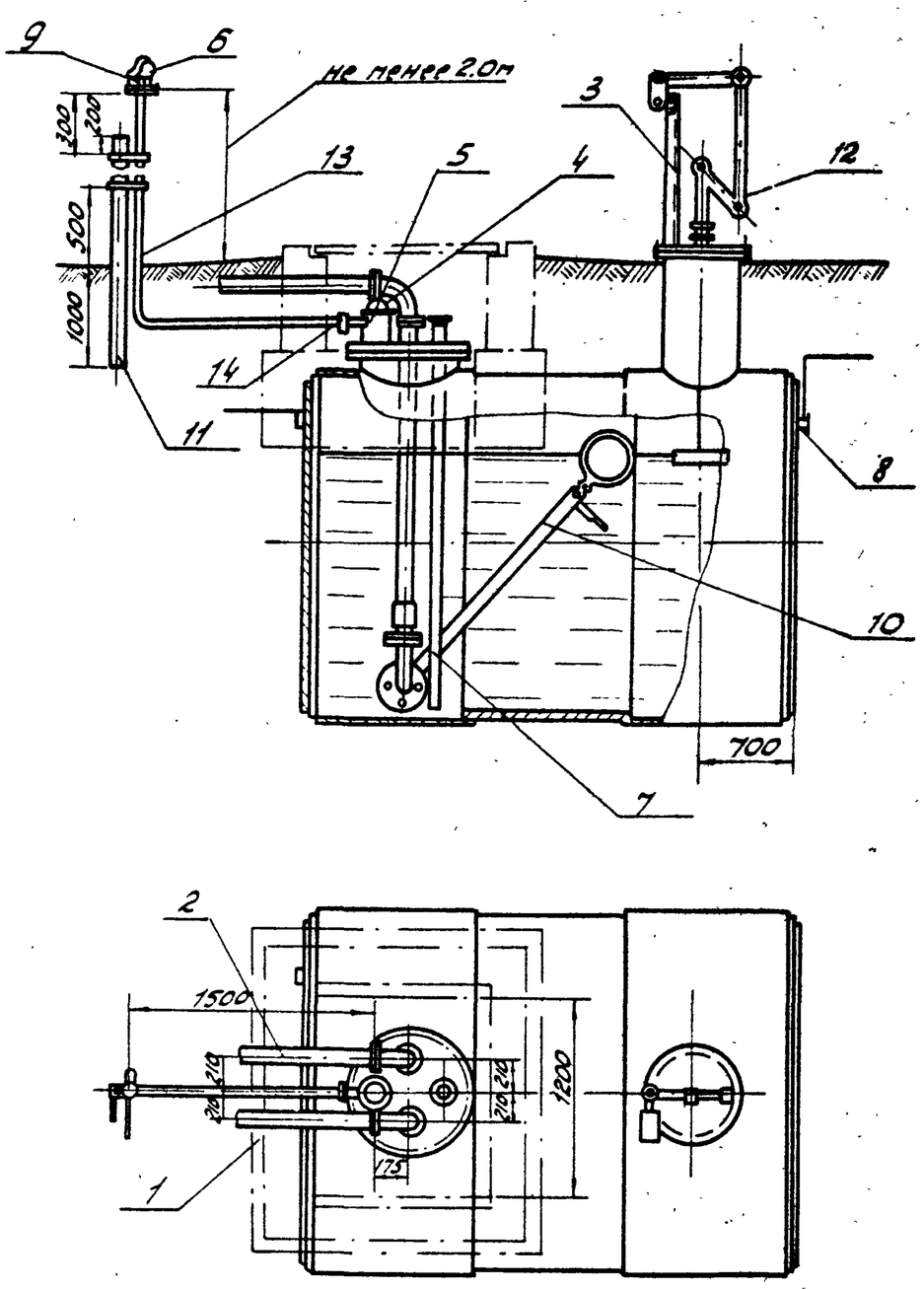

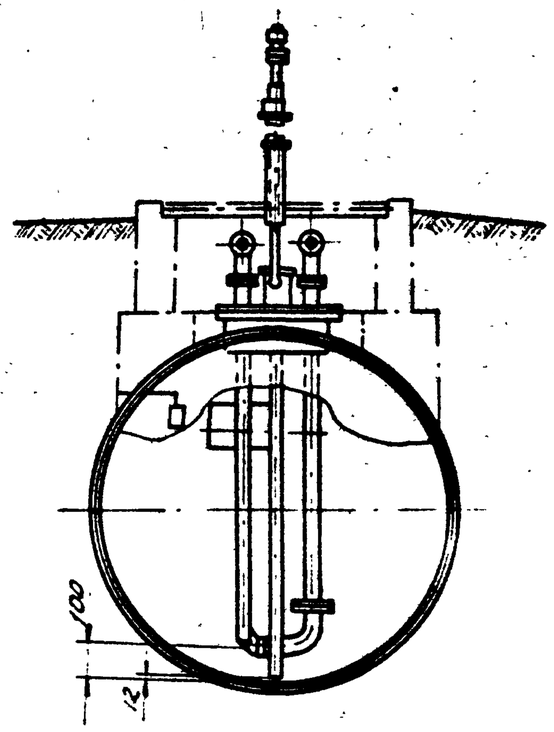

1. Размеры резервуаров ёмкостью 5, 10, 25, 50 м³ принимать по ГОСТ 17032-71.
2. Поплавковый уравнемер УДУ устанавливается в резервуарах ёмкостью 10, 25, 50 м³.
3. Замер уровня бензина в резервуаре ёмкостью 5 м³ производится замерным устройством
4. Оборудование резервуаров ёмкостью 5, 10, 25, 50 м³ аналогично.

Изм.	Лист	№ докум.	Подп.	Дата
Разраб.		Гомыгина		
Пров.		Антипов		
Рук. гр.		Алексеенкова		
Гл. спец.		Иванов		
Нач. маст.		Крылов		

ПГР-00.000

Оборудование засыпного горизонтального резервуара для светлых нефтепродуктов

Лит.	Масса	Масштаб
Р.Ч.		1:25

Лист 1 Листов 11

Гипросельхозпром г. Владимир 1972г.

Типовые проекты 704-1-102, 704-1-103, 704-1-104 Альбом IV

Подп. и дата | Инв. № дубл. | Взам. инв. № | Подп. и дата | Инв. № подл.

ПГР-00.202

Типовые проекты 704-1-102, 704-1-103, 704-1-104 Альбом IV

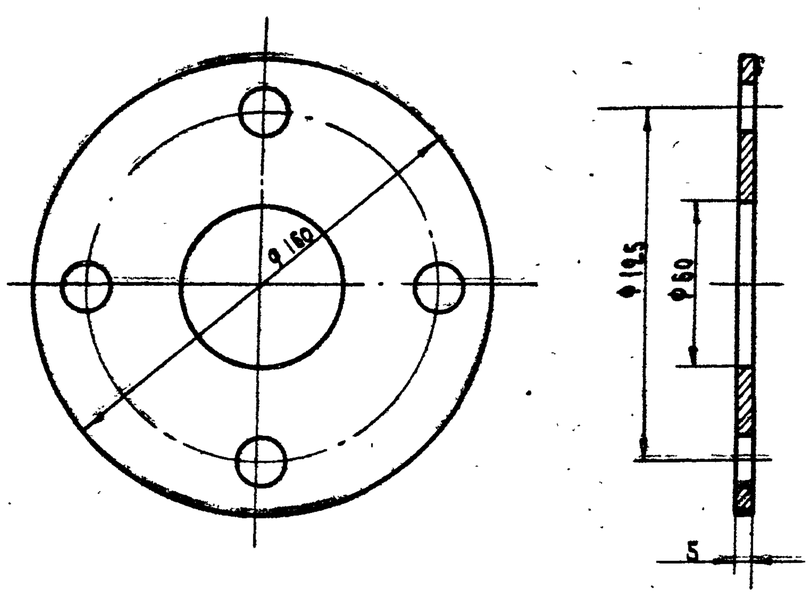

Изм.	Лист	№ докум.	Подп.	Дата
Разраб.		Гомыгина		
Провер.		Антипов		
Рук. гр.		Алексеенков		
Гл. спец.		Иванов		

ПГР-00.202

Прокладка

Лит.	Масса	Масштаб
	0.02	1:2

Лист 6 Листов 11

Паронит ГОСТ 481-71

Гипросельхозпром г. Владимир 1972г

Копировал Дегтяренко Формат А4

ПГР-00.210

Типовые проекты 704-1-102, 704-1-103, 704-1-104 Альбом IV

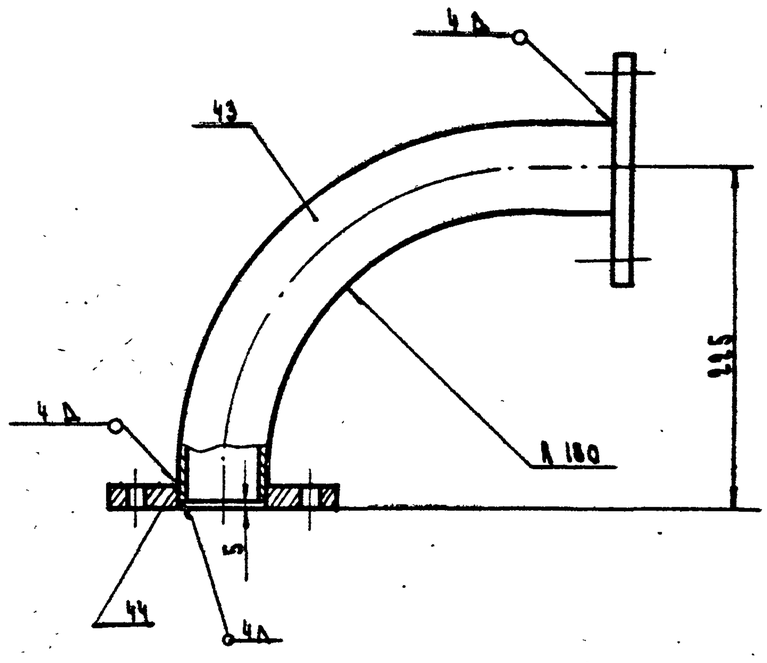

Сварку производить электродом Э-42 ГОСТ 9467-60

Места сварки зачистить и прокрасить

Изм.	Лист	№ докум.	Подп.	Дата
Разраб.		Гомыгина		
Провер.		Антипов		
Рук. гр.		Алексеенкова		
Гл. спец.		Иванов		
Нач. мас.				

ПГР-00.210

Патрубок

Лит.	Масса	Масштаб
	5.56	1:4

Лист 7 Листов 11

Гипросельхозпром г. Владимир 1972г

Копировал: Дегтяренко Формат А4

ПГР-00.204

Типовые проекты 704-1-102; 704-1-103, 704-1-104. Альбом IV

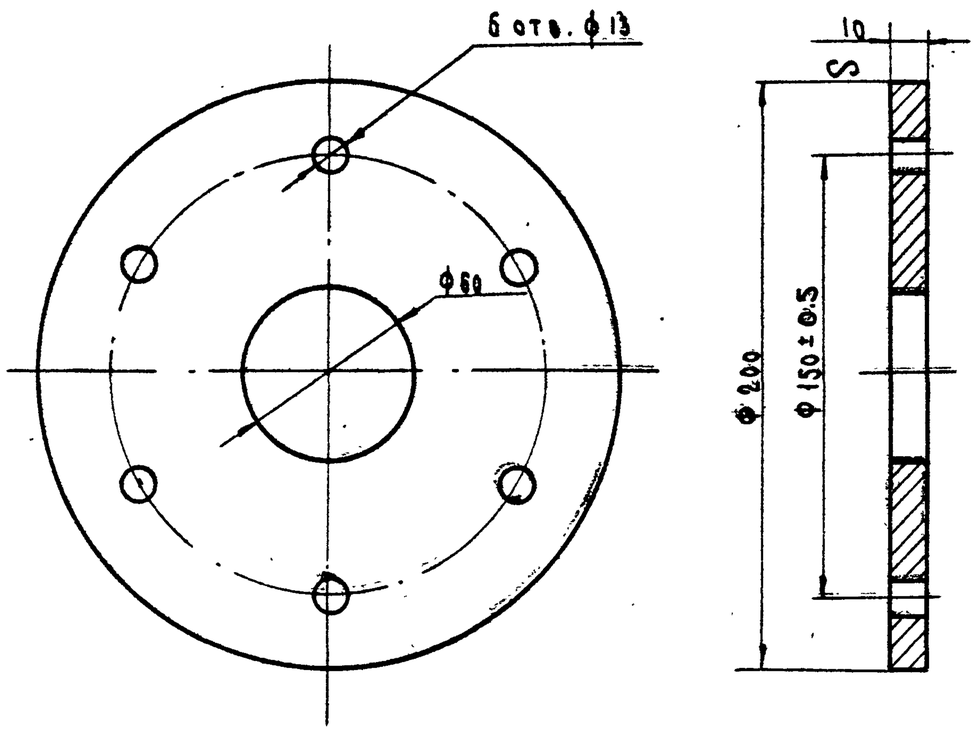

Изм.	Лист	№ докум.	Подп.	Дата
Разраб.		Гомыгина		
Провер.		Антипов		
Рук. гр.		Алексеенкова		
Гл. спец.		Иванов		

ПГР-00.204

Фланец

Лит.	Масса	Масштаб
	1.7	1:2

Лист 5 Листов 11

Круг 200 ГОСТ 2590-71 / ст.3 ГОСТ 535-58

Гипросельхозпром г. Владимир 1972г

ПГР-00.200

Типовые проекты 704-1-102, 704-1-103, 704-1-104 Альбом IV

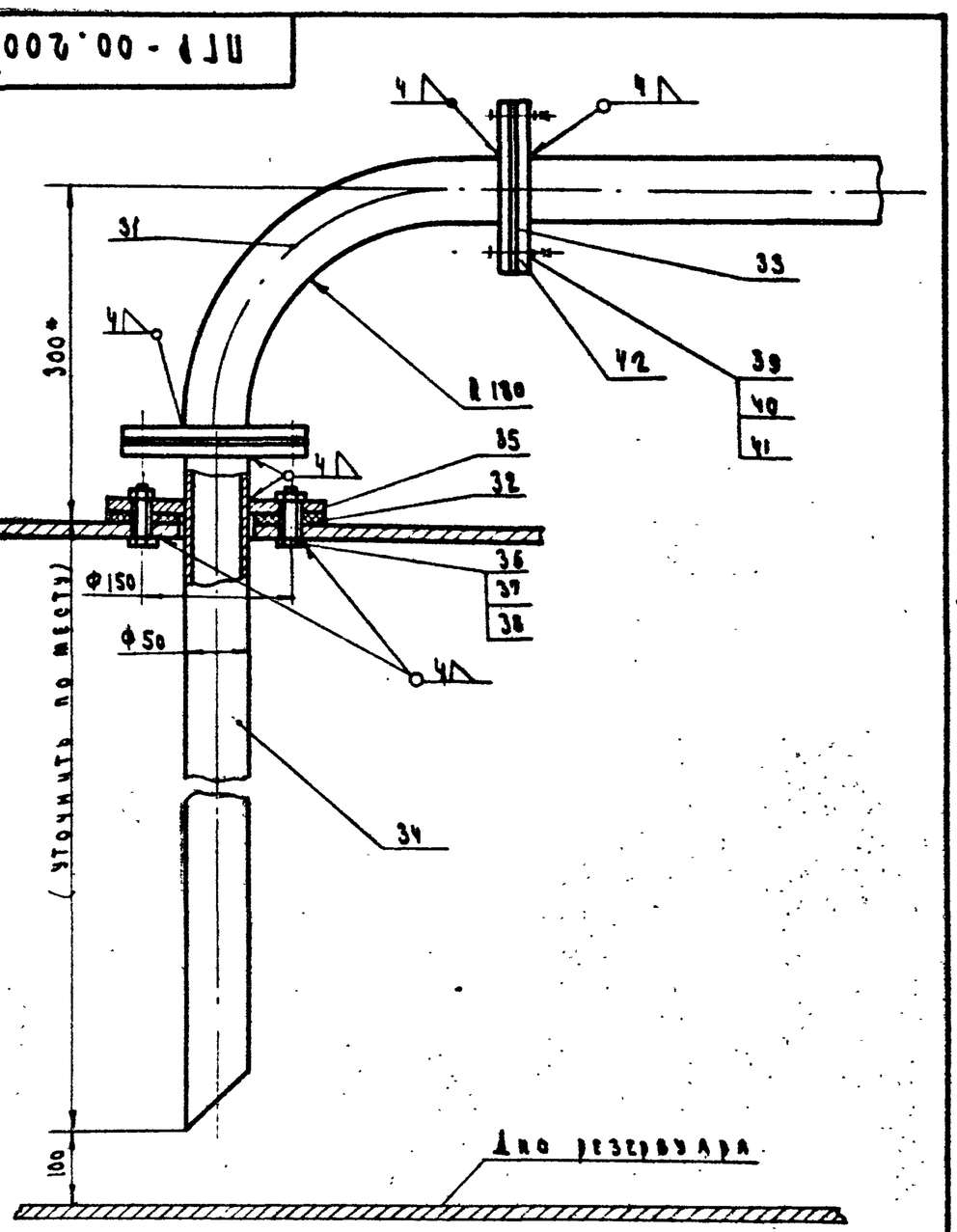

Сварку производить электродом Э-42 ГОСТ 9467-60

Места сварки зачистить и прокрасить

Изм.	Лист	№ докум.	Подп.	Дата
Разраб.		Гомыгина		
Провер.		Антипов		
Рук. гр.		Алексеенкова		
Гл. спец.		Иванов		

ПГР-00.200

Сливная труба

Подземные резервуары топлива

Лит.	Масса	Масштаб
	22,5	1:5

Лист 4 Листов 11

Гипросельхозпром г. Владимир 1972г

Типовые проекты 704-1-102, 704-1-103, 704-1-104 Альбом IV

ПГР - 00.301

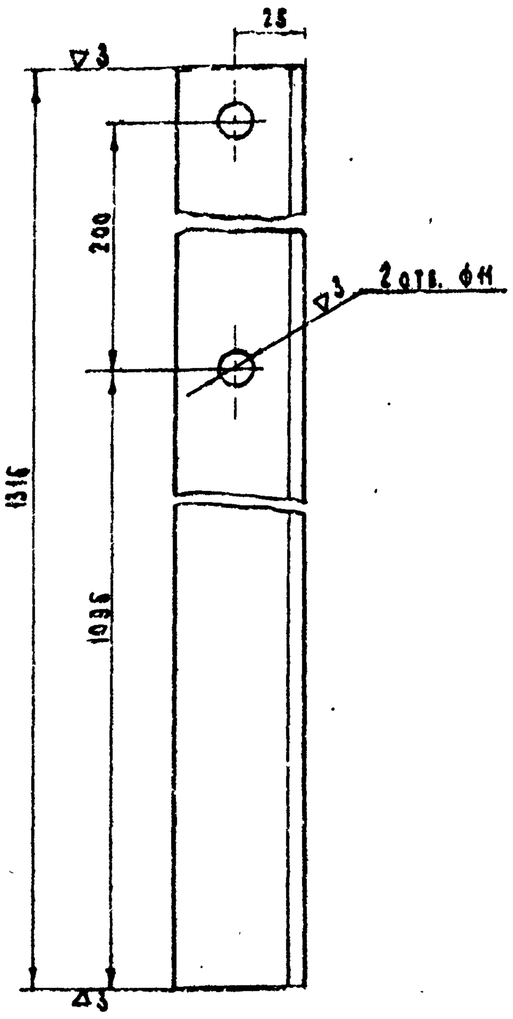

(▽)

Изм.	Лист	№ докум.	Подп.	Дата
Разраб.		Гомыгина		
Пров.		Антипов		
Рук. гр.		Алексеенков		
Гл. спец.		Иванов		
Нач. маст.				

ПГР - 00.301

Стойка

Лит.	Масса	Масштаб
РЧ	3.6	1:2
Лист 10	Листов 11	

Угол равнобок. 45×4×4 ГОСТ 8509-72, Ст.3 ГОСТ 535-58

Гипросельхозпром г. Владимир 1972 г

Копировал Львова Формат А1

Типовые проекты 704-1-102, 704-1-103, 704-1-104 Альбом IV

ПГР - 00.300

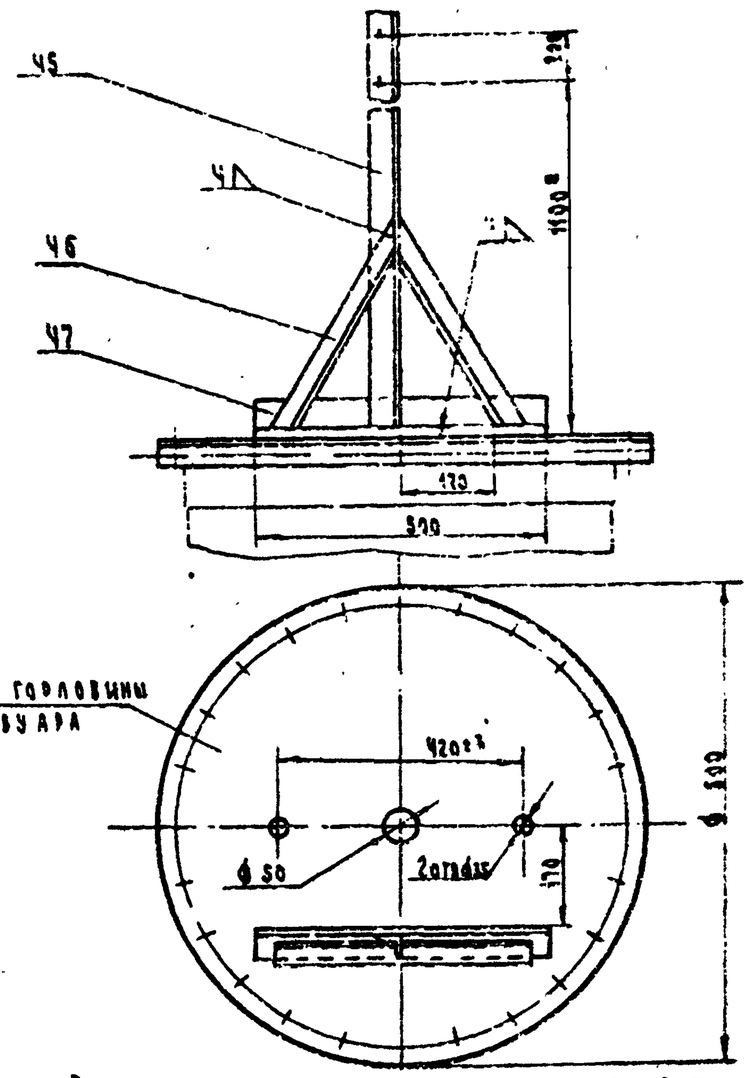

1. Сварку производить электродом Э-42 ГОСТ 9467-60.
2. Место сварки зачистить и прошпаклевать
3. * Размер для справок

Изм.	Лист	№ докум.	Подп.	Дата
Разраб.		Гомыгина		
Пров.		Антипов		
Рук. гр.		Алексеенков		
Гл. спец.		Иванов		

ПГР - 00.300

Стойка для крепления УДУ

Лит.	Масса	Масшт.
РЧ	2.83	1:10
Лист 11	Листов 11	

Гипросельхозпром г. Владимир 1972 г

Копировал Львова Формат А4

Типовые проекты 704-1-102, 704-1-103, 704-1-104 Альбом IV

ПГР - 00.101

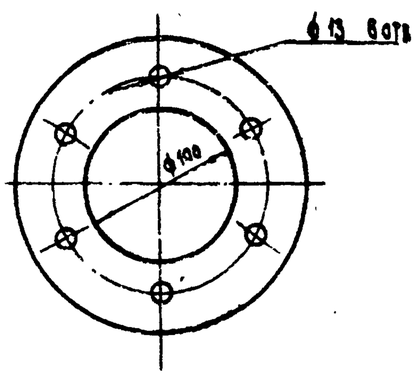

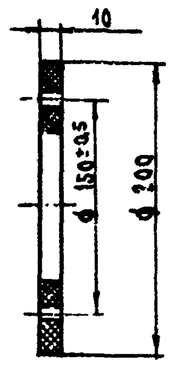

Изм.	Лист	№ докум.	Подп.	Дата
Разраб.		Гомыгина		
Пров.		Антипов		
Рук. гр.		Алексеенков		
Гл. спец.		Иванов		
Нач. маст.				

ПГР - 00.101

Прокладка

Лит.	Масса	Масштаб
РЧ	0.05	1:4
Лист 9	Листов 11	

Паронит ГОСТ 481-71

Гипросельхозпром г. Владимир 1972 г

Копировал Львова Формат А4

Типовые проекты 704-1-102, 704-1-103, 701-1-104 Альбом IV

ПГР - 00.105

(▽)3▽

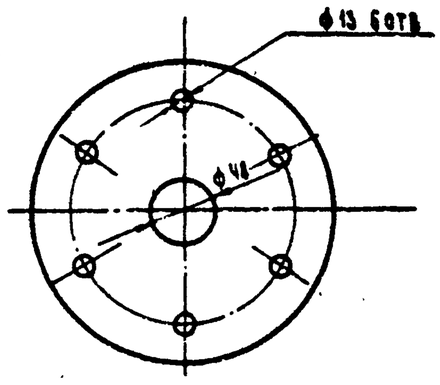

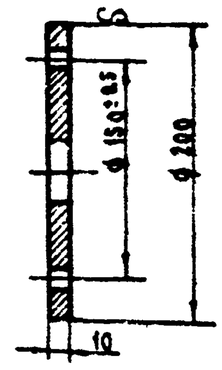

Изм.	Лист	№ докум.	Подп.	Дата
Разраб.		Гомыгина		
Пров.		Антипов		
Рук. гр.		Алексеенков		
Гл. спец.		Иванов		

ПГР - 00.105

Фланец

Лит.	Масса	Масштаб
РЧ	1.7	1:4
Лист 8	Листов 11	

Круг 200 ГОСТ 2590-71 / Ст 3 ГОСТ 535-58

Гипросельхозпром г. Владимир 1972 г

Копировал Львова Формат А4

Формат	Зона	Поз.	Обозначение.	Наименование.	Кол.	Примечание.
				Прочие изделия.		
		28		Всасывающий клапан.	1	Комплект колонки КЗК-40-05
			ПГР. 00. 110	Сборочная единица.		
				Детали.		
Б4		29	ПГР - 00. 111	Труба ℓ = 315		
				Труба 40 ГОСТ 3262-62	1	1.04 кг.
				Стандартные изделия.		
		30		Фланец ГОСТ 12827-67	2	
			ПГР - 00. 200	Сборочный чертеж.		
				Сборочная единица.		
		31	ПГР - 00. 210	Патрубок.		
				Детали.		
Б4		32	ПГР - 00. 201.	Прокладка.		
				Паронит ГОСТ 481-71	0.03	кг.
11		33	ПГР - 00. 202.	Прокладка.	2	
Б4		34	ПГР - 00. 203.	Труба ℓ = 2000.		
				Труба 50 ГОСТ 3262-62	1	9.76 кг.
11		35	ПГР - 00. 204.	Фланец.	1	
				Стандартные изделия.		

Тип. пр. 704-1-102, 704-1-103, 704-1-104 Ал. IV. Подп. и дата. Инв. N дубл. Взам. инв. N. Подп. и дата. Инв. N подл.

Изм. Лист. N докум. Подп. Дата. ПГР - 00.000 Лист 3

Копировал. Балабаева Формат А4

Формат	Зона	Поз.	Обозначение.	Наименование.	Кол.	Примечание.
		36		Болт М12 ГОСТ 7798-70	6	
		37		Гайка М12 ГОСТ 5915-70	6	
		38		Шайба 12 ГОСТ 11371-68	6	
		39		Болт М16 ГОСТ 7798-70	8	
		40		Гайка М16 ГОСТ 5915-70	8	
		41		Шайба 16 ГОСТ 11371-68	8	
		42		Фланец Ду=50 ГОСТ 12827-67	2	
			ПГР-00.210	Сборочная единица.		
				Детали.		
Б4		43	ПГР - 00.211	Труба ℓ = 350 мм.		
				Труба 50 ГОСТ 3262-62	1	1.7 кг.
				Стандартные изделия.		
		44		Фланец Ду=50 ГОСТ 12827-67	2	
			ПГР - 00. 300	Сборочная единица.		
				Детали.		
		45	ПГР - 00.301	Стойка.	1	
Б4		46	ПГР - 00.302.	Укосина ℓ = 500		
				Угол 45х45х4 ГОСТ 8509-72 равнобок ст3 ГОСТ 535-72	2	2.73 гг.
Б4		47	ПГР - 00.303	Упор ℓ = 500.		
				Угол 50х50х4 ГОСТ 8509-72 равнобок ст3. ГОСТ 535-58	1	1.5 кг.

Тип. пр. 704-1-102, 704-1-103, 704-1-104 Ал. IV. Подп. и дата. Инв. N дубл. Взам. инв. N. Подп. и дата. Инв. N подл.

Изм. Лист. N докум. Подп. Дата. ПГР - 00.000 Лист 4

Копировал. Балабаева Формат А4

Типовые проекты 704-1-102, 704-1-103, 704-1-104. Альбом IV

Формат	Зона	Поз	Обозначение.	Наименование.		Примечание.
		12		Указатель уровня УДУ-5АП.	1	с. Сливная 3-д жидкостных счетчиков
		13		Труба вентиляционная	1	
		14		Фланец.		
			ПГР - 00. 100.	Сборочный чертеж.		
				Сборочная единица.		
		15	ПГР - 00. 110	Патрубок.		
				Детали.		
11		16	ПГР - 00. 101	Прокладка.	1	
Б4		17	ПГР - 00. 102.	Прокладка.		
				Паронит ГОСТ 481-71.	3	изготовить при монтаже
Б4		18	ПГР - 00. 103.	Труба ℓ = 2000.		
				Труба 40 ГОСТ 3262-62	1	7.68 кг.
Б4		19	ПГР - 00. 104	Фланец.		
				Ст 3. ГОСТ 380-71	1	1.7 кг.
11		20	ПГР - 00. 105.	Фланец.		
				Стандартные изделия.		
		21		Болт М12х45 ГОСТ 7798-70	6	
		22		Гайка М12 ГОСТ 5915-70	6	
		23		Шайба 12 ГОСТ 11371-68	6	
		24		Болт М 16х40 ГОСТ 7798-70	8	
		25		Гайка М16 ГОСТ 5915-70	8	
		26		Шайба 16 ГОСТ 11371-68	8	
		27		Фланец ГОСТ 12827-67	2	

Инв. N подл. Подп. и дата. Взам. инв. N. Инв. N дубл. Подп. и дата.

Изм. Лист. N докум. Подп. Дата. ПГР - 00. 000. Лист 2

Копировал. Балабаева. Формат 11.

Формат	Зона	Поз.	Обозначение.	Наименование.	Кол.	Примечание.
				Документация.		
			ПГР - 00. 000	Сборочный чертеж.		
				Сборочные единицы.		
11		1	ПГР - 00.100	Всасывающее устройство		
11		2	ПГР - 00.200	Сливная труба.		
11		3	ПГР - 00.300	Стойка для крепления УДУ		
				Стандартные изделия.		
		4		Люк замерный.		
				ГОСТ 16133-70	1	
		5		Патрубок замерного		
				люка ГОСТ 4627-70	1	
				Прочие изделия.		
		6		Совмещенный механический дыхательный клапан СМДК-50	1	
		7		Зачистная труба	1	
		8		Клемма.	2	
		9		Огневой предохранитель ОП-50	1	
		10		Плавающий топливоприемник	1	
		11		Стойка крепления.		
				трубы вентиляционной	1	

Тип. пр. 704-1-102, 704-1-103, 704-1-104 Ал. IV. Подп. и дата. Инв. N дубл. Взам. инв. N. Подп. и дата. Инв. N подл.

Изм. Лист. N докум. Подп. Дата.

ПГР - 00. 000.

Разраб.	Гомыгина	
Пров.	Антипов	
Рук. гр.	Алексеенкова	
Гл. спец.	Иванов	

Оборудование подземного горизонтального резервуара для светлых нефтепродуктов. Спецификация.

Лит.	Лист.	Листов
	1	6

Гипросельхозпром. г. Владимир 1972 г.

Копировал. Балабаева. Формат 11.

Формат	Зона	Поз	Обозначение	Наименование	Кол.	Примечание
				Документация.		
				Детали		
				Подставка для хранения бочек.	1	
				Материал.		
				Сосна ГОСТ 8486-66	13.3	кг.

Изм	Лист	N докум.	Подп	Дата
Разраб	Гомыгина			
Пров	Антипов			
Рук.гр.	Алексеенкова			
Гл.спец	Иванов			

ПИ-00

Подставка для хранения бочек. Спецификация.

Лит	Лист	Листов
РЧ		

Гипросельхозпром г. Владимир. 1972г.

Подп. и дата | Инв. N дубл. | Взам. инв. N | Подп. и дата | Инв. N подл.

Копировал. Балабаева Формат 11.

00-ИЦ

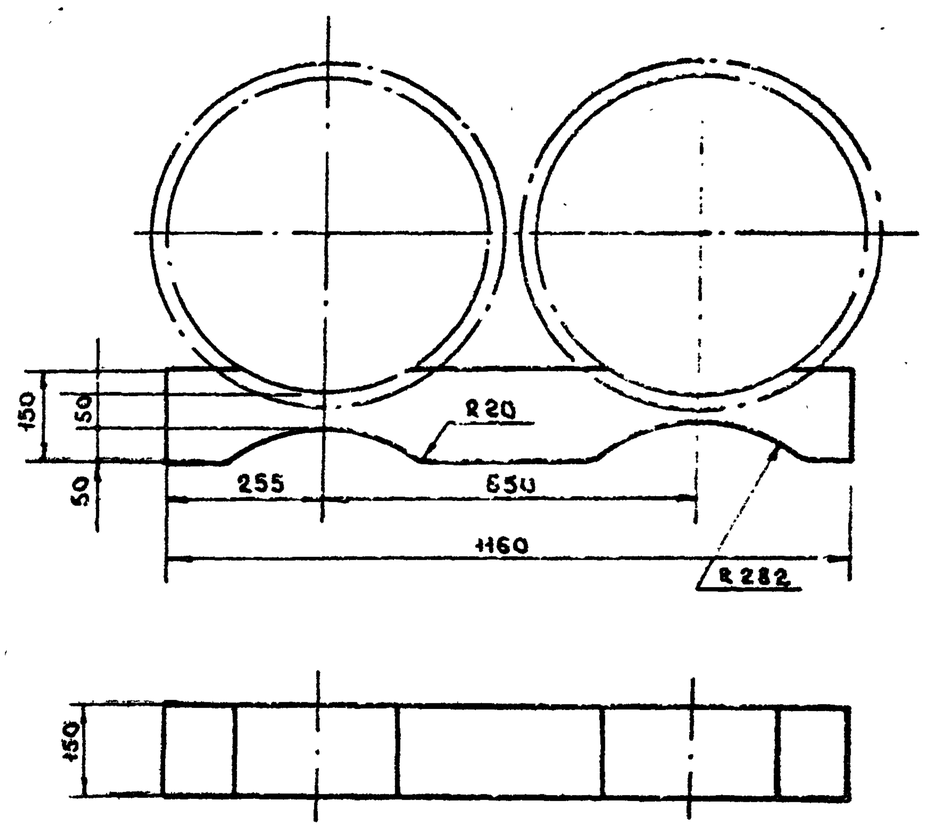

Изм	Лист	N докум	Подп	Дата
Разраб	Гомыгина			
Пров	Антипов			
Рук гр.	Алексеенкова			
Гл.спец	Иванов			

ПИ-00

Подставка для хранения бочек.

Лит	Масса	Масштаб
РЧ	13.3	1:10
Лист 1	Листов 1	

Сосна ГОСТ 8486-66

Гипросельхозпром г. Владимир 1972г.

Подп. и дата | Инв. N дубл. | Взам. инв. N | Подп. и дата | Инв. N подл.

Копировал. Балабаева Формат 11

Типовые проекты 704-1-102, 704-1-103, 704-1-104. Альбом III

Формат	Зона	Поз.	Обозначение	Наименование		Примечание
		41		ст. 3 ГОСТ 380 - 71	0.02	
		42		ст 3 ГОСТ 380 - 71	3.86	кг
		43		Труба 50 ГОСТ 3262-62	1.7	кг.
		44		ст. 3 ГОСТ 380-71	3.86	кг.
		45		Угол 45х45х4 ГОСТ 8509-72		
				равнобок ст.3 ГОСТ 535-58	3.6	кг.
		46		Угол 45х45х4 ГОСТ 8509-72		
				равнобок ст.3 ГОСТ 535-58	2.73	кг.
		47		Угол 45х45х4 ГОСТ 8509-72		
				равнобок ст3 ГОСТ 535-58	1.5	кг.

Изм	Лист	N докум.	Подп.	Дата

ПГР - 00.000

Лист 6

Подп. и дата | Инв. N дубл. | Взам. инв. N | Подп. и дата | Инв. N подл.

Копировал Балабаева. Формат 11.

Формат	Зона	Поз.	Обозначение	Наименование	Кол.	Примечание
				Материал		
		16		Паронит ГОСТ 481-71	0.05	кг.
		17		Паронит ГОСТ 481-71	0.2	кг.
		18		Труба 40 ГОСТ 3262-62	5.7	кг.
		19		Ст. 3 ГОСТ 380-71	1.7	кг.
		20		Круг 200 ГОСТ 2590-71		
				ст.3 ГОСТ 535-58	1.7	кг.
		21		Ст 3 ГОСТ 380-71	0.33	кг
		22		Ст. 3 ГОСТ 380-71	0.144	кг
		23		Ст. 3 ГОСТ 380-71	0.01	кг
		24		Ст. 3 ГОСТ 380-71	0.752	кг
		25		Ст 3 ГОСТ 380-71	0.27	кг
		26		Ст. 3 ГОСТ 380-71	0.02	кг
		27		Ст 3 ГОСТ 380-71	3.26	кг
		29		Труба 40 ГОСТ 3262-62	1.04	кг
		30		Ст. 3 ГОСТ 380-71	3.26	кг.
		32		Паронит ГОСТ 481-71	0.03	кг
		33		Паронит ГОСТ 481-71	0.04	кг.
		34		Труба 50 ГОСТ 3262-62	9.76	кг.
		35		Круг 200 ГОСТ 2590-71		
				Ст 3 ГОСТ 535-58	1.7	кг.
		36		ст. 3 ГОСТ 380-71	0.33	кг.
		37		Ст. 3 ГОСТ 380-71	0.144	кг.
		38		ст. 3 ГОСТ 380-71	0.01	кг.
		39		Ст. 3 ГОСТ 380-71	0.752	кг
		40		ст. 3 ГОСТ 380-71	0.27	кг.

Изм	Лист	N докум	Подп	Дата

ПГР - 00 000

Лист 5

Подп. и дата | Инв. N дубл. | Взам. инв. N | Подп. и дата | Инв. N подл.

Копировал Балабаева Формат 11

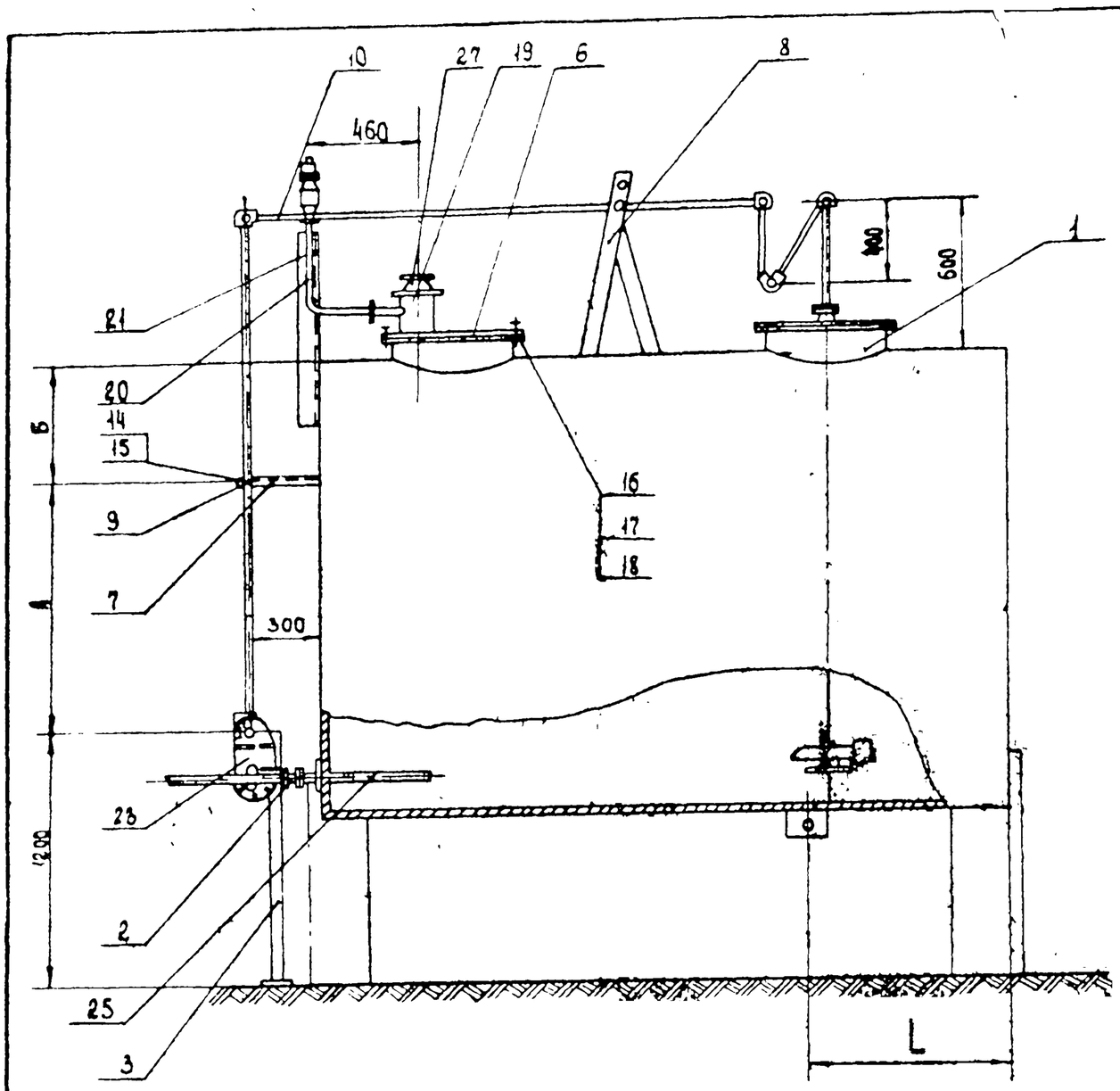

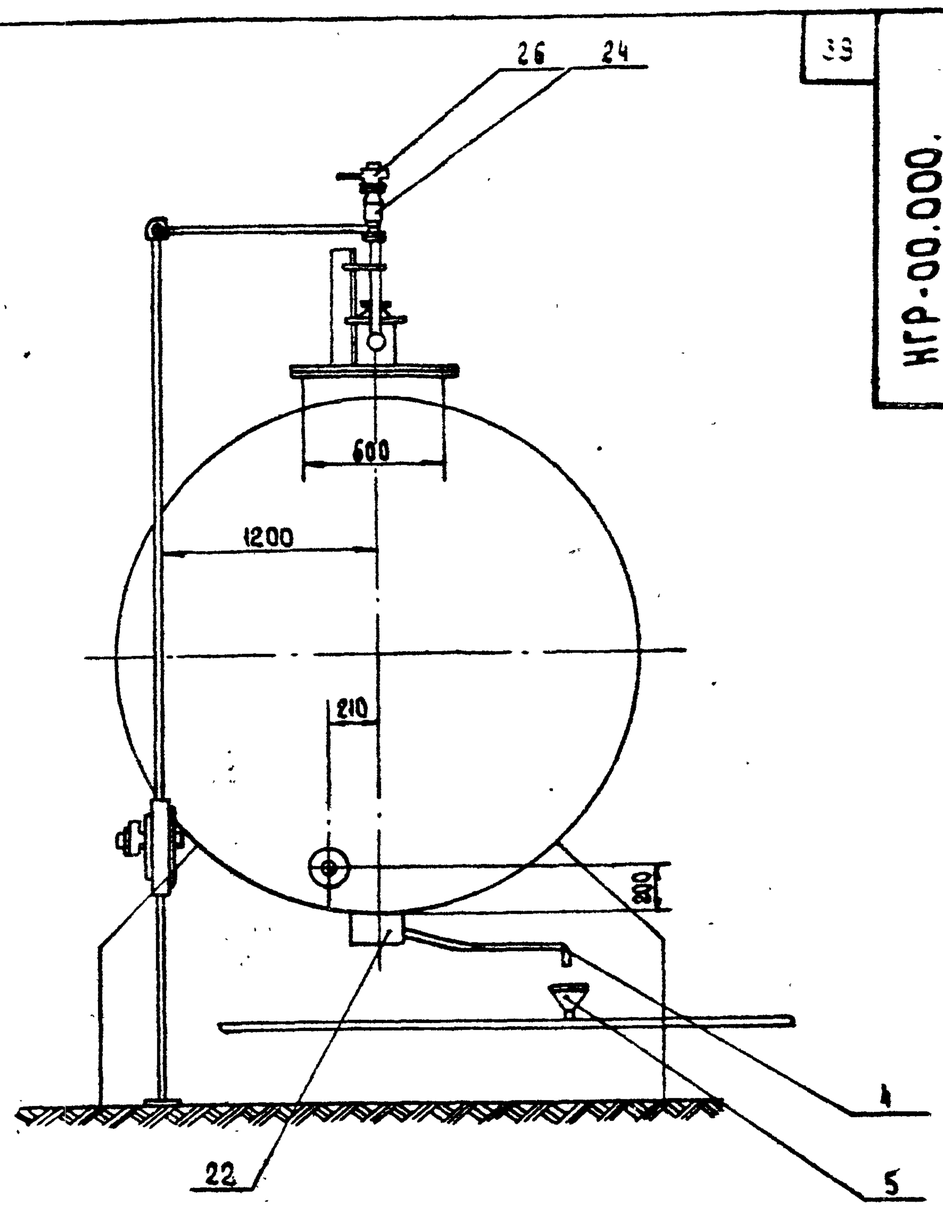

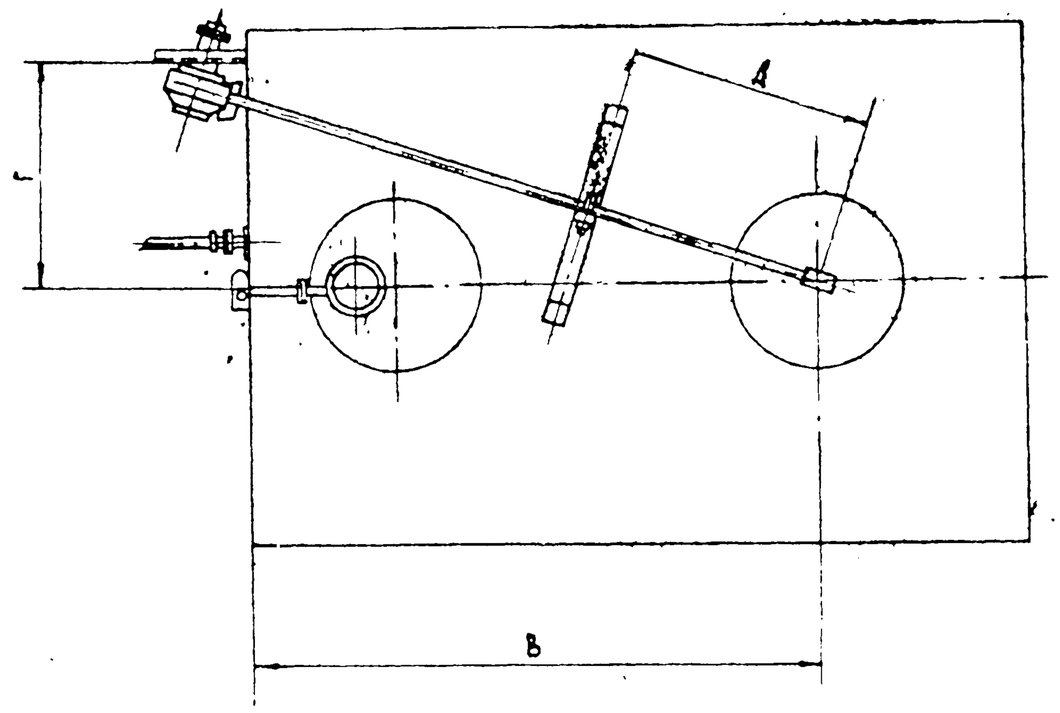

1. Размеры А; Б; В; Г; Д и длины труб поз. 10 указаны в таблице 1.
2. Размер L указан в таблице 2.
3. Переходник поз. 2 применяется только для резервуаров емкостью 25; 50; 75 м³.
4. Оборудование резервуаров емкостью 5; 10; 25 м³ аналогично оборудованию резервуара емкостью 50 м³.

Таблица 1

Емк. резервуаров в м³	ф резервуара	А мм.	Б мм.	В мм. Ширина листа 1000	В мм. Ширина листа 1400	В мм. Ширина листа 1500	Г мм	Д мм. Ширина листа 1000	Д мм. Ширина листа 1400	Д мм. Ширина листа 1500	Труба δ мм.	Труба Вес в кг. Ширина листа 1000
10	2220	1500	0	2500	2100	—	1000	2000	1600	—	6600	26.4
25	2760	770	840	2500	2100	—	1150	2000	1600	—	7270	29.0
50	2760	770	840	2500	2100	—	1200	2000	1600	—	7270	29.0
75	3240	1600	940	2500	—	2250	1200	2000	—	2000	7650	30.6

Таблица 2.

Емкость резервуаров м³	Ширина листа.	„L"
10	1000	1200
	1400	
25	1400	1700
	2000	
50	1400	3700
	2000	
75	1500	4400
	2000	

Общий вид на 2х листах.

Изм	Лист	№ докум.	Подп.	Дата
Разраб		Голубева		
Пров		Антипов		
Рук гр		Алексеенкова		
Гл спец		Иванов		
Нач. маст		Крылов		

НГР-00.000.

Оборудование наземного горизонтального резервуара емкостью 50 м³ для светлых нефтепродуктов.

Лит.	Масса.	Масштаб
		1:25
Лист 1	Листов 22	

Гипросельхозпром. г. Владимир 1972 г.

Типовые проекты 704-1-102; 704-1-103, 704-1-104. Альбом IV.

Инв. № подл. | Подп. и дата | Взам. инв. № | Инв. № дубл. | Подп. и дата

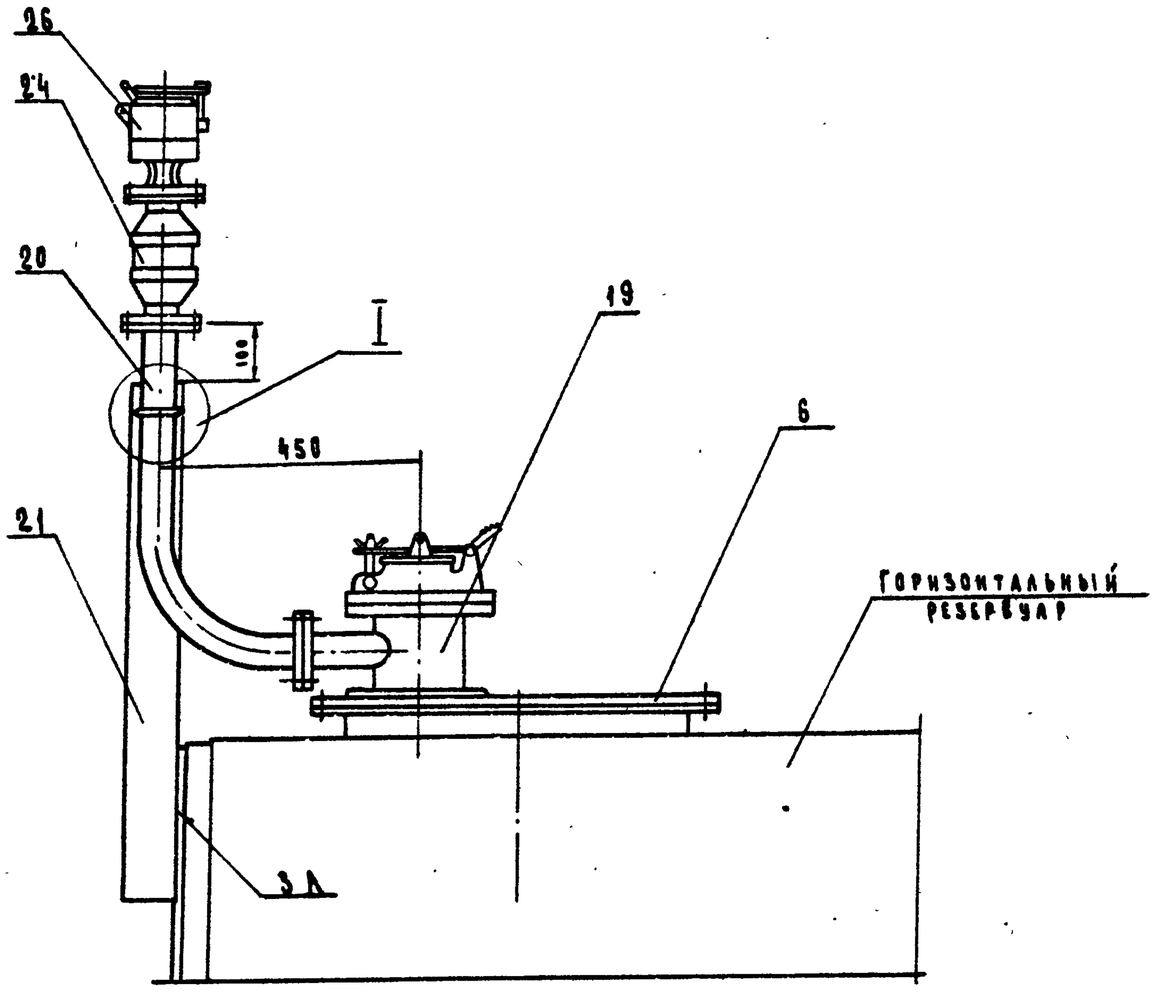

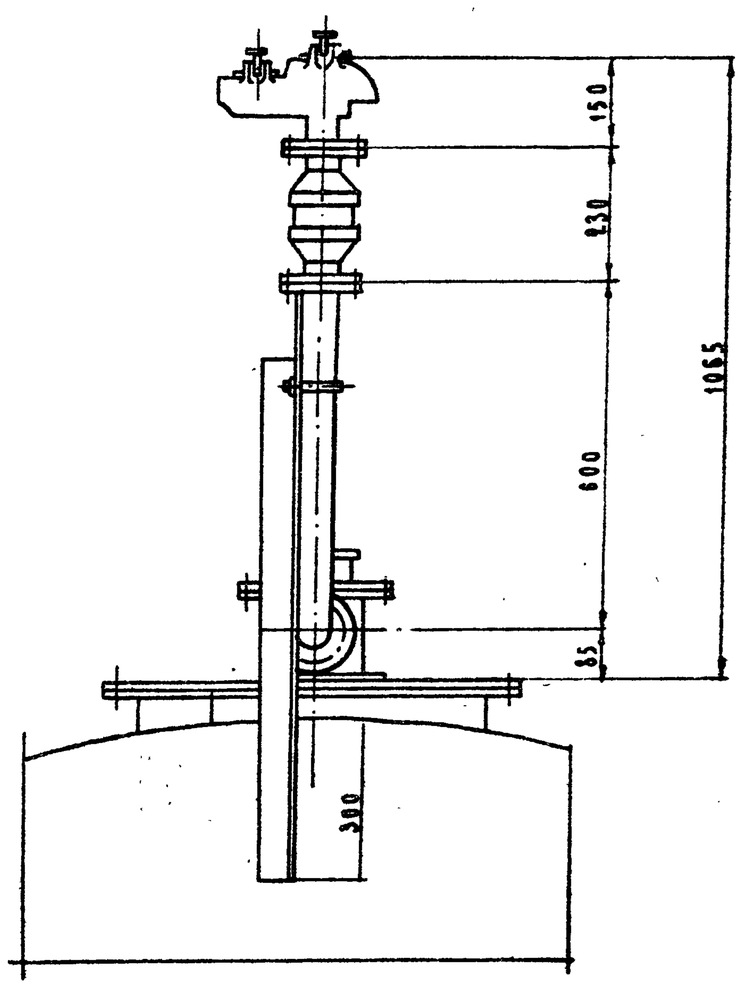

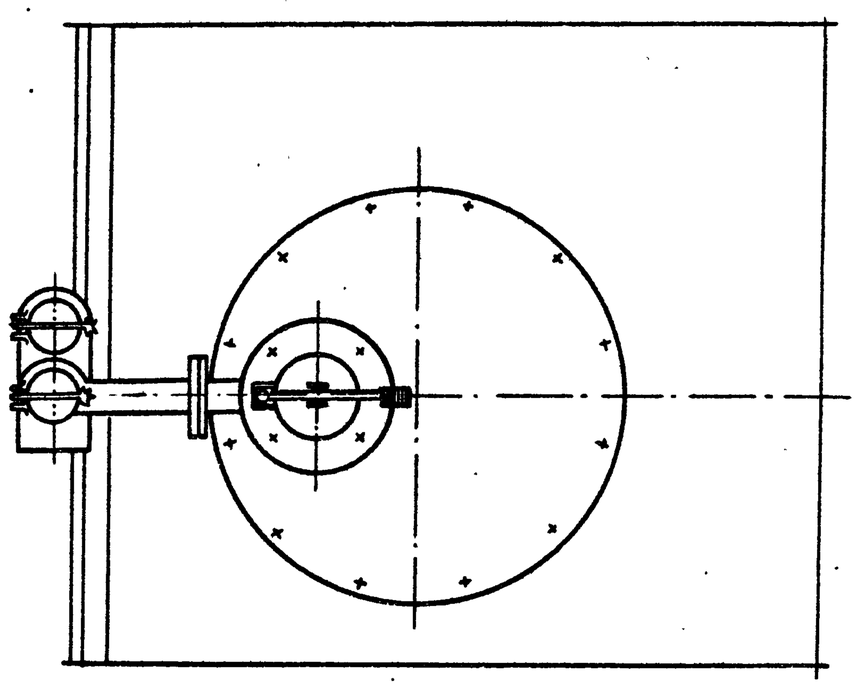

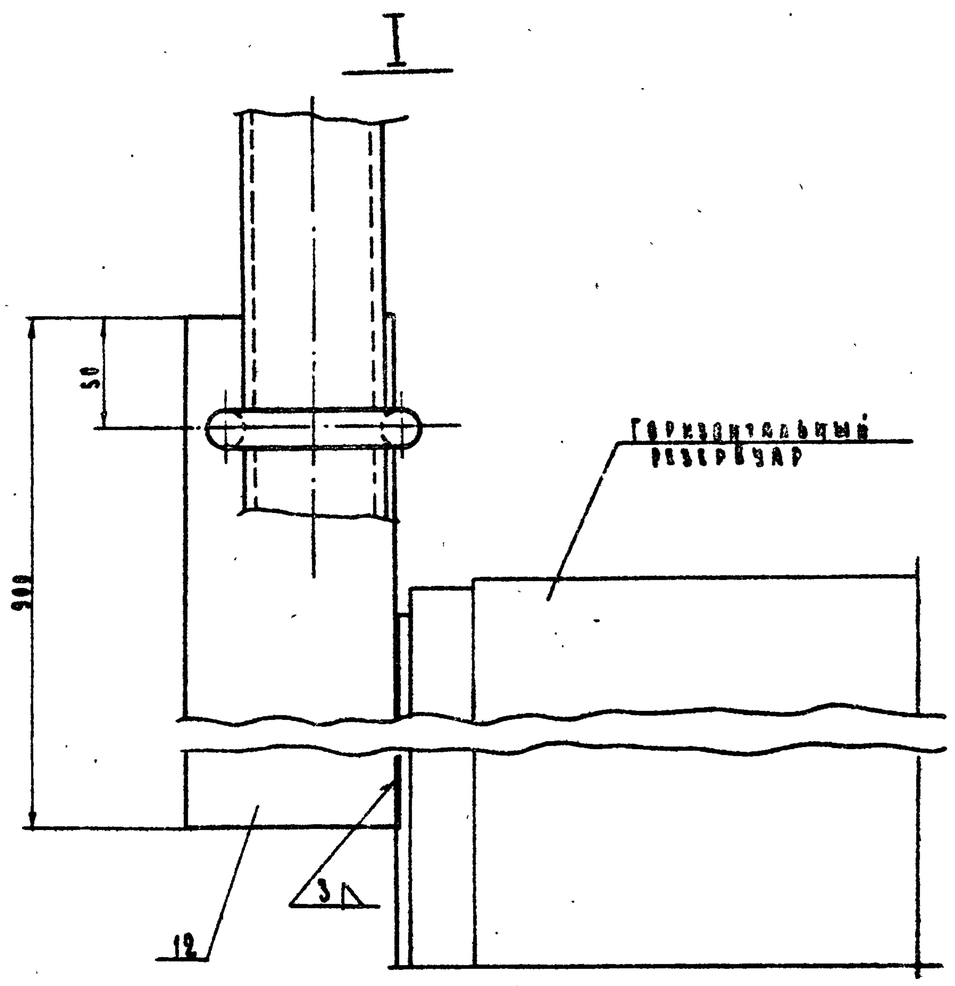

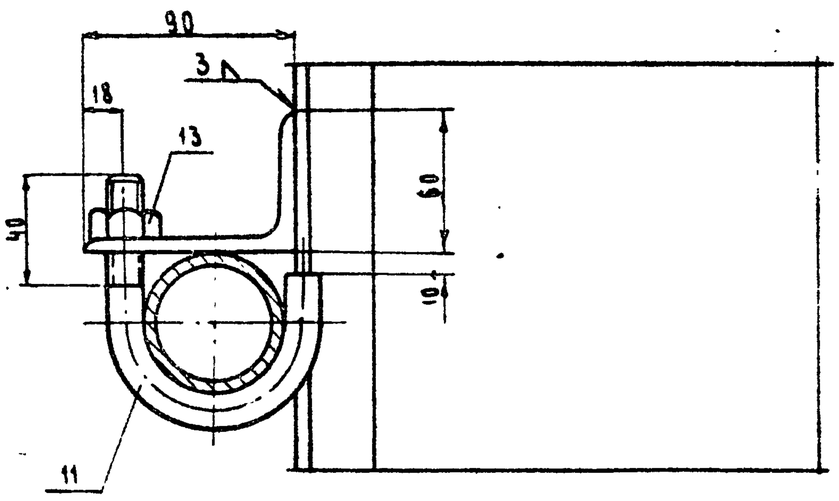

Чертеж дан на 2х листах.

Общий вид резервуара.

см. лист N 1.

Типовые проекты 704-1-102, 704-1-109, 704-1-104. Альбом IV.

Инв. N подл.	Подп. и дата	Взам. инв. N	Инв. N дубл.	Подп. и дата

Изм.	Лист.	№ докум	Подп.	Дата	НГР - 00.000	
Разраб		Голубева			Оборудование наземного горизонтального резервуара емостью 50м² для светлых нефтепродуктов.	Лит. / Масса / Масштаб 1:25
Пров		Антипов				Лист 2 / Листов 22
Рук. гр		Алексеенкова				Гипросельхозпром г. Владимир 1972 г.
Гл. спец.		Иванов				
Нач маст.		Крылов				

НГР-00.015

▽3 (▽)

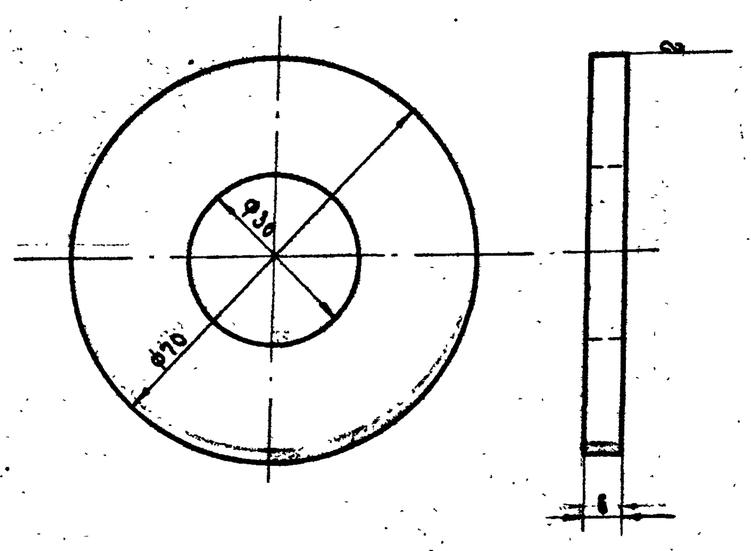

Тип. пр. 704-1-102, 704-1-103, 704-1-104 Ал. IV

Инв. N подл. | Подп. и дата | Взам. инв. N | Инв. N дубл. | Подп. и дата

Изм.	Лист.	№ докум.	Подп.	Дата
Разраб.		Голубева		
Пров.		Антипов		
Рук. гр.		Алексеенкова		
Гл. спец.		Иванов		

НГР-00.015

Кольцо опорное

Лит.	Масса	Масштаб
Р-Ч	0.15	1:4
Лист 5	Листов 22	

Круг 70 ГОСТ 2590-71 / ст3 ГОСТ 535-58

Гипросельхозпром г. Владимир 1972г

Копировал Дегтяренко Формат А1

НГР-00.010

▽3 (▽)

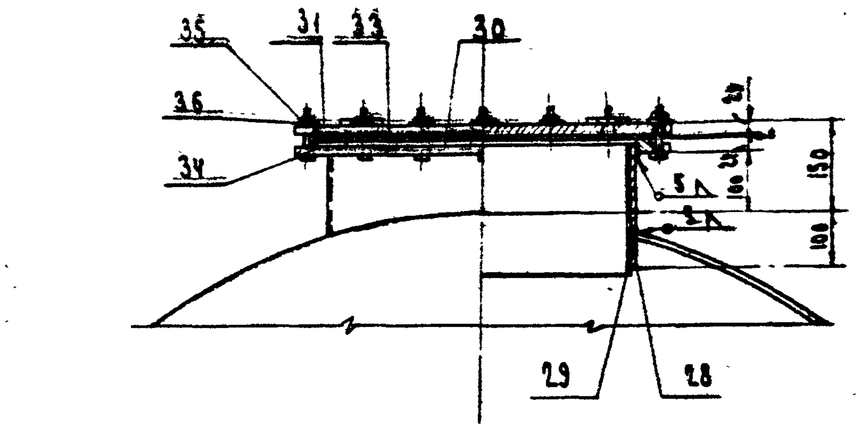

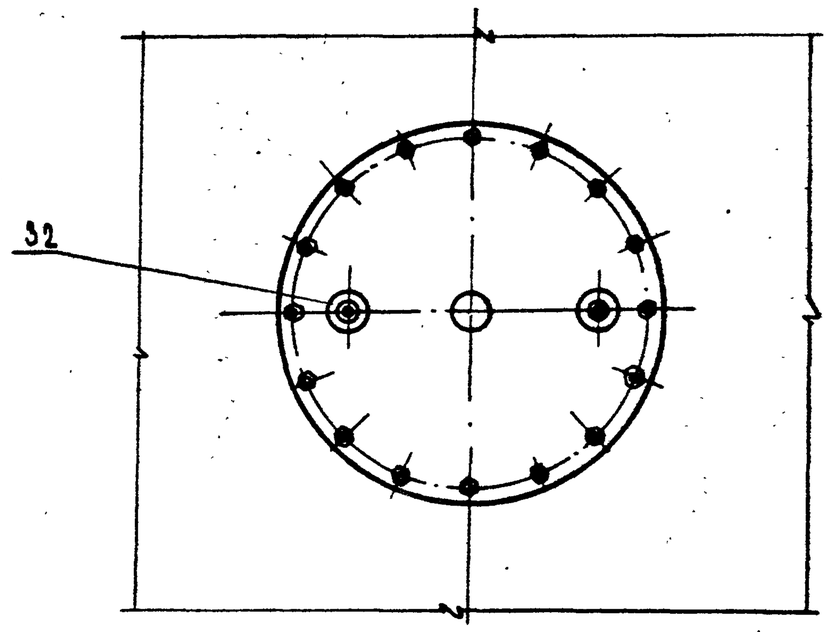

1. Сварку производить электродом Э-42 ГОСТ 9467-60
2. Места сварки зачистить и прошпатлевать

Тип. пр. 704-1-102, 704-1-103, 704-1-104 Ал. IV

Инв. N подл. | Подп. и дата | Взам. инв. N | Инв. N дубл. | Подп. и дата

Изм.	Лист.	№ докум.	Подп.	Дата
Разраб.		Голубева		
Пров.		Антипов		
Рук. гр.		Алексеенкова		
Гл. спец.		Иванов		

НГР-00.010

Патрубок

Лит.	Масса	Масштаб
Р-Ч	102,3	1:10
Лист 6	Листов 22	

Гипросельхозпром г. Владимир 1972г

Копировал Дегтяренко Формат А1

НГР-00.014

▽3 (▽)

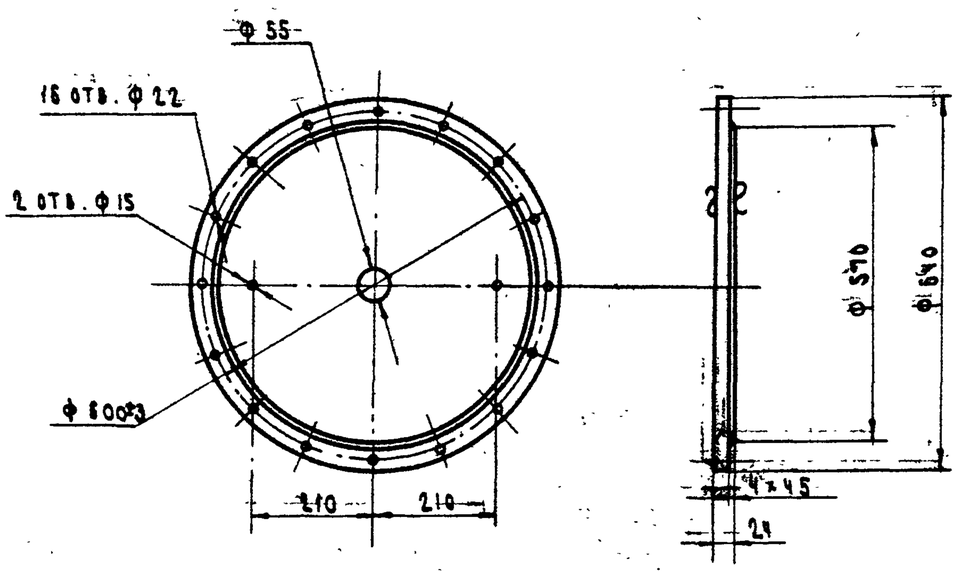

Типовые проекты 704-1-102, 704-1-103, 704-1-104 Альбом IV

Инв. N подл. | Подп. и дата | Взам. инв. N | Инв. N дубл. | Подп. и дата

Изм.	Лист.	№ докум.	Подп.	Дата
Разраб.		Голубева		
Пров.		Антипов		
Рук. гр.		Алексеенкова		
Гл. спец.		Иванов		

НГР-00.014

Фланец

Лит.	Масса	Масштаб
Р-Ч	16.0	1:10
Лист 4	Листов 22	

Лист 24 ГОСТ 5681-57 / ст3 ГОСТ 500-58

Гипросельхозпром г. Владимир 1972г

Копировал Дегтяренко. Формат А1

НГР-00.013

▽3 (▽)

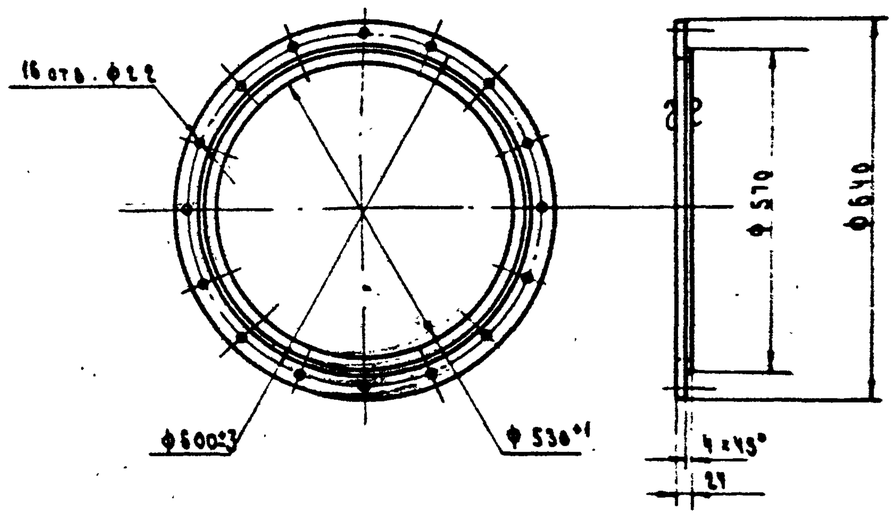

Тип. пр. 704-1-102, 704-1-103, 704-1-104 Ал. IV

Инв. N подл. | Подп. и дата | Взам. инв. N | Инв. N дубл. | Подп. и дата

Изм.	Лист.	№ докум.	Подп.	Дата
Разраб.		Голубева		
Пров.		Антипов		
Рук. гр.		Алексеенкова		
Гл. спец.		Иванов		

НГР-00 013

Фланец

Лит.	Масса	Масштаб
Р-Ч	16.2	1:10
Лист 3	Листов 22	

Лист 24 ГОСТ 5681-57 / ст3 ГОСТ 500-58

Гипросельхозпром г. Владимир 1972г

12797-84 41

Копировал Дегтяренко Формат А1

НГР-00.001

Изм.	Лист	№ докум.	Подп.	Дата
Разраб.	Голубева			
Пров.	Антипов			
Гл. спец.	Иванов			
Т.контр.	Алексеенкова			
Н.контр.				

Кулиса

Лит.	Масса	Масштаб
	17,9	1:10

Лист 8 Листов 22

6 ГОСТ 5681-57
Ст.3 ГОСТ 500-58

Гипропеасхозпром
г.Ленинград 1972г.

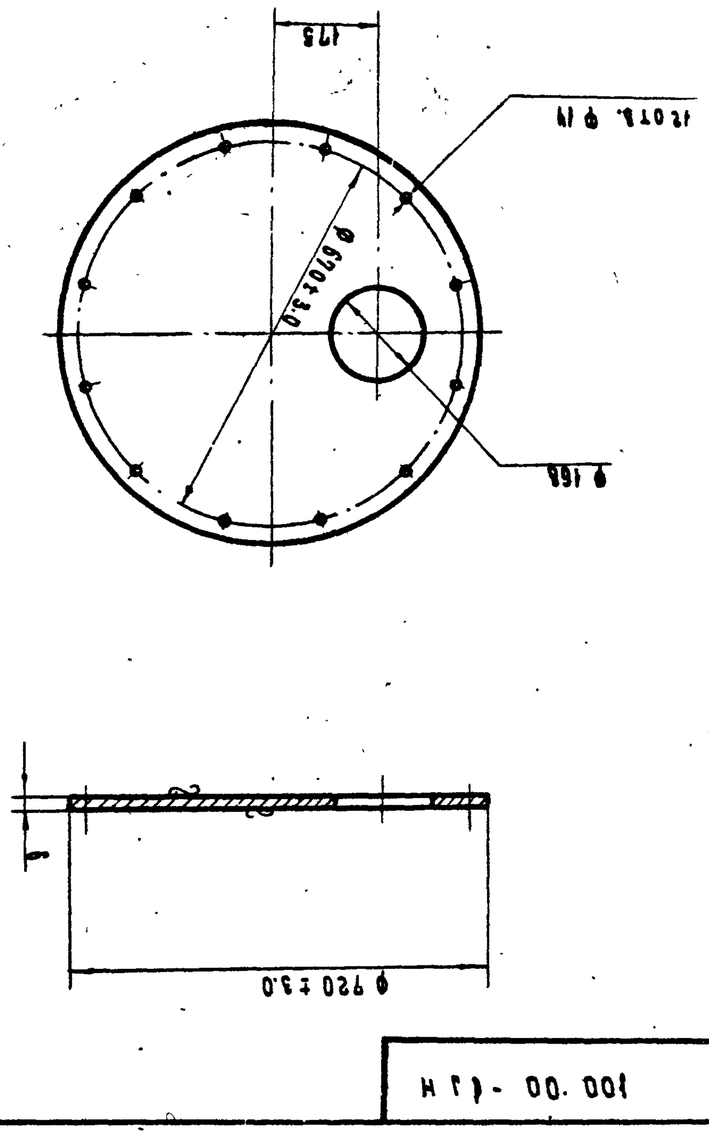

Инв.№ подл. | Подп. и дата | Взам.инв.№ | Инв.№ дубл. | Подп. и дата

Тип.пр. 704-1-102, 704-1-103, 704-1-104 Ал.IV

100.00-41Н

НГР-00.002

Изм.	Лист	№ докум.	Подп.	Дата
Разраб.	Голубева			
Пров.	Антипов			
Гл. спец.	Иванов			
Рук.гр.	Алексеенкова			
Т.контр.				
Н.контр.				

Уголник

Лит.	Масса	Масштаб
	4,65	1:2

Лист 9 Листов 22

Прокат 56×56×5 ГОСТ 8509-72
Ст.3 ГОСТ 535-58

Гипропеасхозпром
г.Ленинград 1972г.

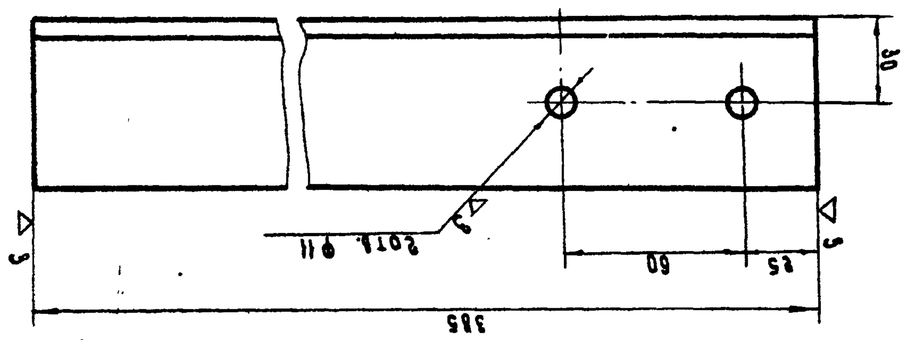

Инв.№ подл. | Подп. и дата | Взам.инв.№ | Инв.№ дубл. | Подп. и дата

Тип.пр. 704-1-102, 704-1-103, 704-1-104 Ал.IV

200.00-44Н

НГР-00.020

Изм.	Лист	№ докум.	Подп.	Дата
Разраб.	Голубева			
Пров.	Антипов			
Гл. спец.	Иванов			
Рук.гр.	Алексеенкова			
Т.контр.				
Н.контр.				

Перехожанин

Лит.	Масса	Масштаб
	4,43	1:2

Лист 9 Листов 22

Гипропеасхозпром
г.Ленинград 1972г.

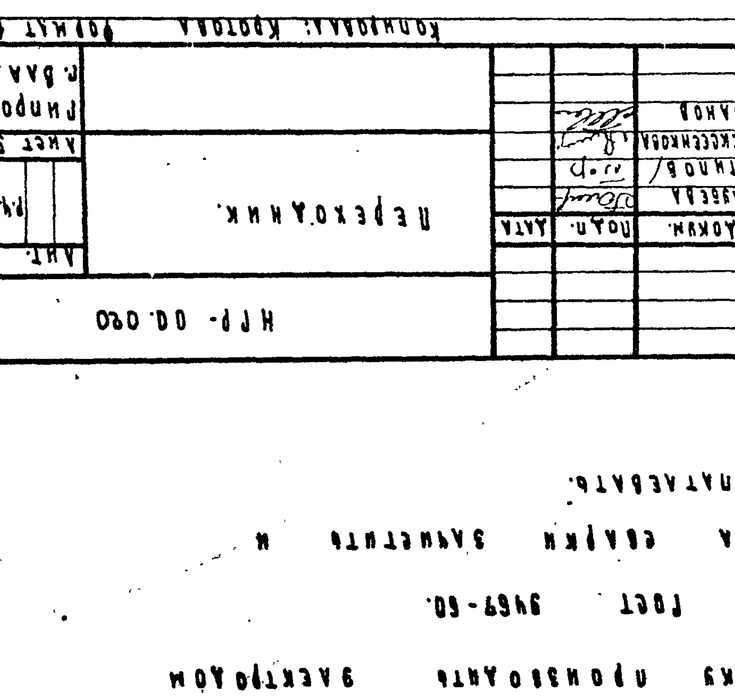

Инв.№ подл. | Подп. и дата | Взам.инв.№ | Инв.№ дубл. | Подп. и дата

Тип.пр. 704-1-102, 704-1-103, 704-1-104 Ал.IV

030.00-41Н

1. Зазоры произвольные электродом
2. Места сварки и размеры по ГОСТ 9467-60.
3-й ГОСТ 9469-60.
производить.

НГР-00.021

Изм.	Лист	№ докум.	Подп.	Дата
Разраб.	Голубева			
Пров.	Антипов			
Гл. спец.	Иванов			
Рук.гр.	Алексеенкова			
Т.контр.				
Н.контр.				

Ребро

Лит.	Масса	Масштаб
	2,0	1:2

Лист 10 Листов 22

10 ГОСТ 5681-57
Ст.3 ГОСТ 500-58

Гипропеасхозпром
г.Ленинград 1972г.

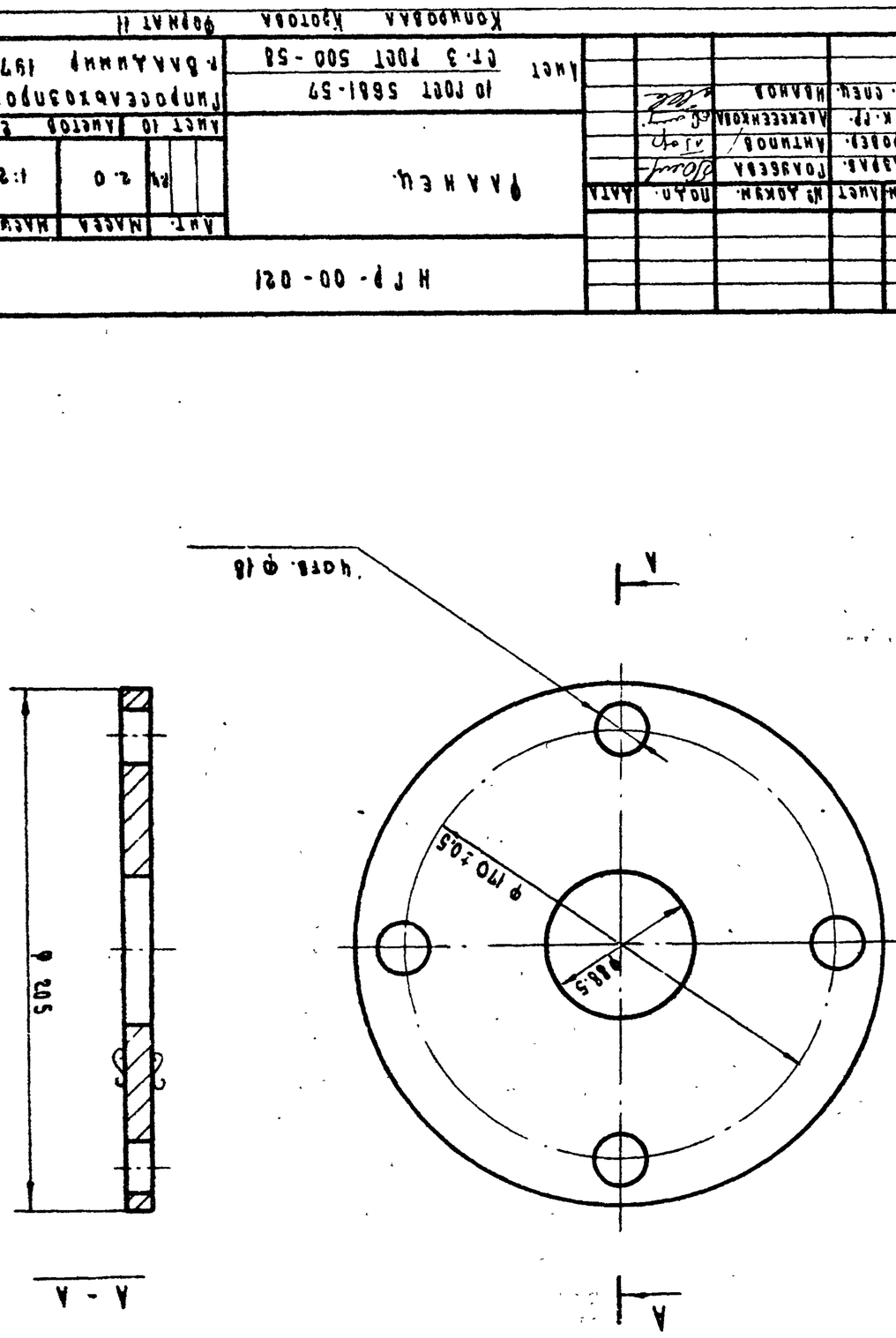

Инв.№ подл. | Подп. и дата | Взам.инв.№ | Инв.№ дубл. | Подп. и дата

Тип.пр. 704-1-102, 704-1-103, 704-1-104 Ал.IV

120.00-41Н

НГР-00.040

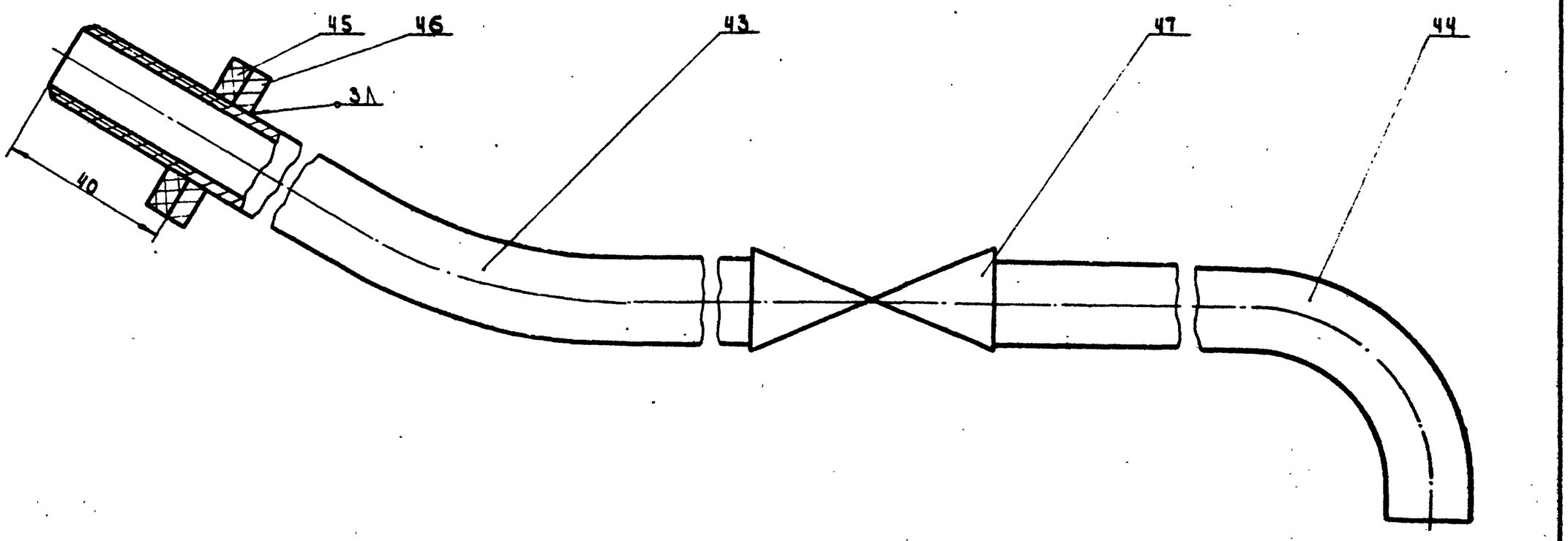

поз. 46

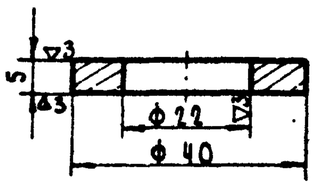

1. Сварку производить электродом Э-42 ГОСТ 9467-60.
2. Места сварки зачистить и проплатать.

Изм.	Лист	№ докум.	Подп.	Дата
Разраб.		Голубева		
Пров.		Антипов		
Рук.гр.		Алексеенкова		
Гл.спец.		Иванов		

НГР-00.040

Спускная труба

Лит.	Масса	Масштаб
РЧ	11.85	1:1

Лист 12 Листов 22

Гипросельхозпром г. Владимир 1972г.

Копировал Филатова Формат 12

Типовые проекты 704-1-102, 704-1-103, 704-1-104. Альбом VII

НГР-00.041

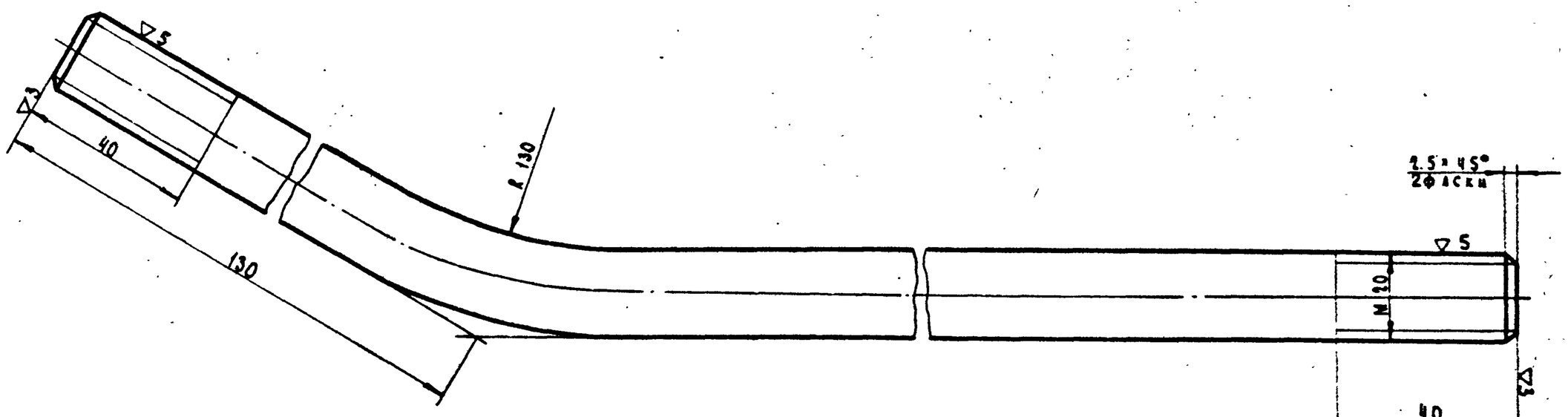

Длина заготовки L=600

Изм.	Лист	№ докум.	Подп.	Дата
Разраб.		Голубева		
Пров.		Антипов		
Рук.гр.		Алексеенкова		
Гл.спец.		Иванов		

НГР-00.041

Соединительная труба.

Труба 15 ГОСТ 3262-62

Лит.	Масса	Масштаб
РЧ	0.65	1:1

Лист 11 Листов 22

Гипросельхозпром г. Владимир 1972г.

12797-04 43

Копировал Филатова Формат 12

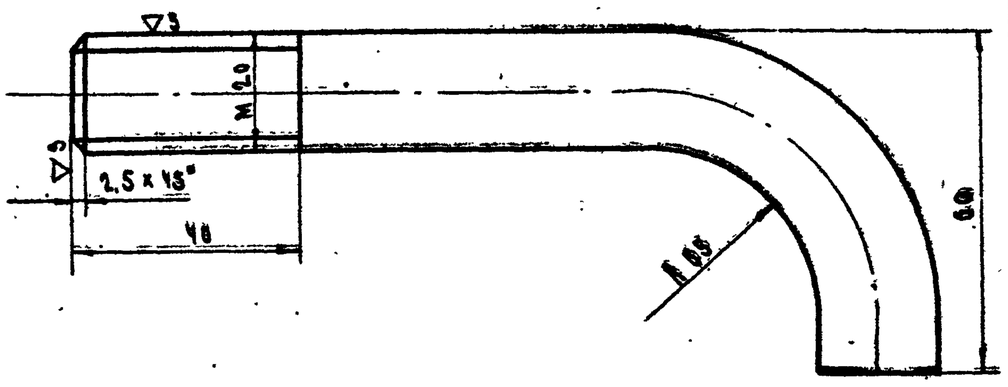

Длина заготовки ℓ = 230 мм

Изм.	Лист	N докум.	Подп.	Дата	НГР-00.042		
Разраб.		Голубева			Спускной патрубок	Лит.	Масса 0.17	Масшт. 1:1
Пров.		Антипов				Лист 15	Листов 22
Рук. гр.		Алексеенкова			Труба 15 ГОСТ 10.62-62	Гипросельхозпром г. Владимир 1972 г.	
Гл. спец.		Иванов					

Копировал Дегтяренко Формат А1

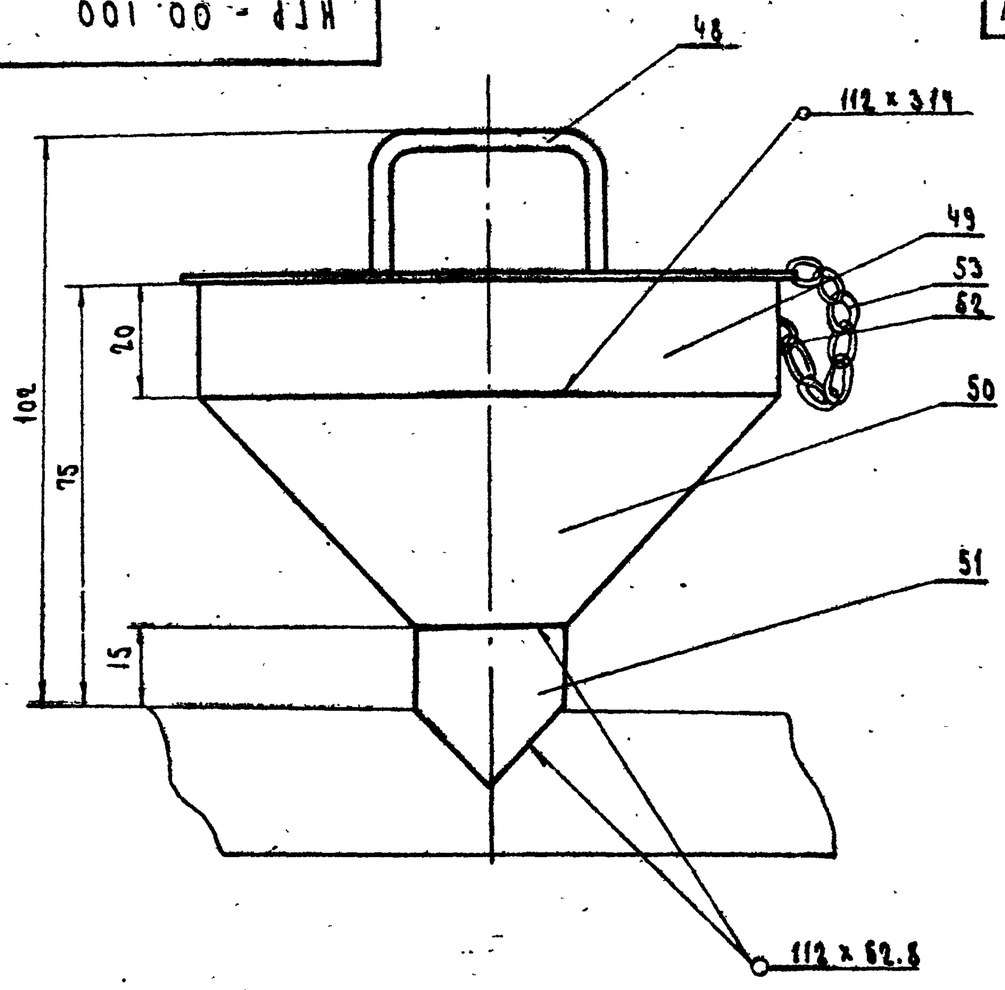

1. Сварку производить электродом Э-42 ГОСТ 9467-60
2. Места сварки зачистить и прошпатлевать

Изм.	Лист	N докум.	Подп.	Дата	НГР-00.100		
Разраб.		Голубева			Воронка	Лит.	Масса 0.406	Масшт. 1:3
Пров.		Антипов				Лист 16	Листов 22
Рук. гр.		Алексеенкова				Гипросельхозпром г. Владимир 1972 г.	
Гл. спец.		Иванов					

Копировал Дегтяренко Формат А1

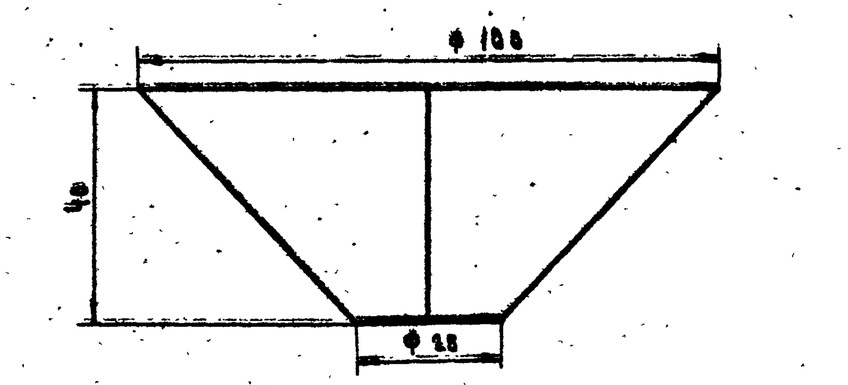

Развертка

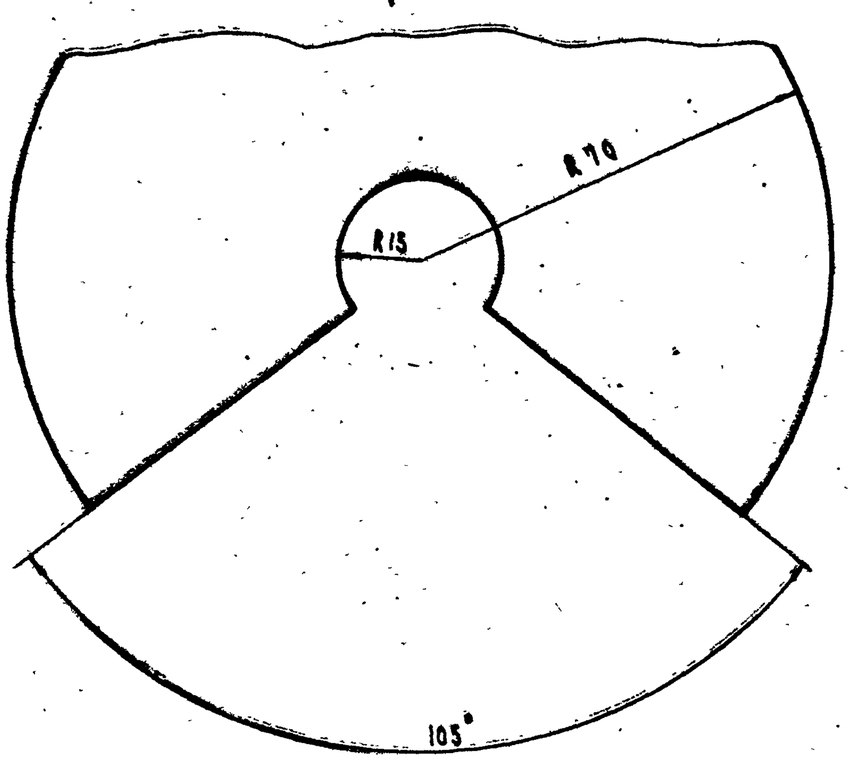

Изм.	Лист	N докум.	Подп.	Дата	НГР-00.102		
Разраб.		Голубева			Конус	Лит.	Масса 0.084	Масштаб 1:1
Пров.		Антипов				Лист 14	Листов 22
Рук. гр.		Алексеенкова			Лист 2 ГОСТ 3680-57 ст. 3 ГОСТ 17066-71	Гипросельхозпром г. Владимир 1972 г.	
Гл. спец.		Иванов					

Копировал Дегтяренко Формат А1

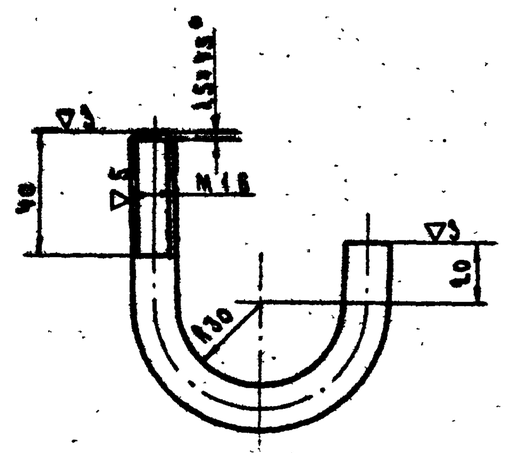

Длина заготовки ℓ = 265 мм

Изм.	Лист	N докум.	Подп.	Дата	НГР-00.006		
Разраб.		Голубева			Хомут	Лит.	Масса 0.214	Масштаб 1:2
Пров.		Антипов				Лист 13	Листов 22
Рук. гр.		Алексеенкова			Круг 16 ГОСТ 2590-71 ст. 3 ГОСТ 535-58	Гипросельхозпром г. Владимир 1972 г.	
Гл. спец.		Иванов					

Копировал Дегтяренко Формат А1

НГР-00.030

Тип. пр. 704-1-102, 704-1-103, 704-1-104 Ал.IV

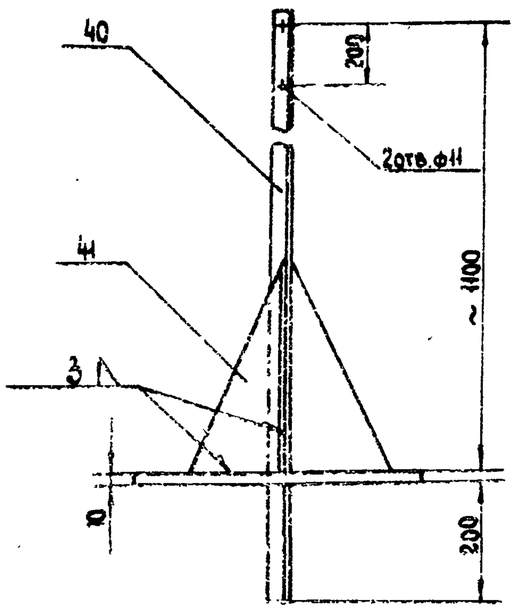

1. Сварку производить электродом Э-42 ГОСТ 9467-60
2. Места сварки зачистить и прошпатлевать

Изм.	Лист	№ докум.	Подп.	Дата	НГР-00.030			
Разраб.		Голубева			Приставка.	Лит.	Масса.	Масштаб
Пров.		Антипов				Р4	13.0	1:10
Рук.гр.		Алексеенкова				Лист 19.	Листов 22.	
Гл.спец.		Иванов				Гипросельхозпром г. Владимир 1972г.		

Копировал. Балабаева. Формат 11

НГР-00.032

Тип. пр. 704-1-102, 704-1-103, 704-1-104 Ал.IV

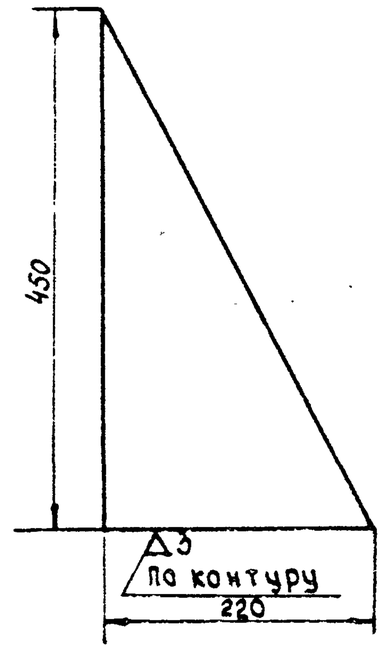

Изм.	Лист	№ докум.	Подп.	Дата	НГР-00.032			
Разраб.		Голубева			Ребро	Лит.	Масса	Масштаб
Пров.		Антипов				Р4	3.8	1:5
Рук.гр.		Алексеенкова				Лист 20	Листов 22	
Гл.спец.		Иванов				Гипросельхозпром г. Владимир 1972г.		
					Лист 5 ГОСТ 5681-57 / ст 3. ГОСТ 500-58			

Копировал. Балабаева. Формат 11.

НГР-00.004

Тип. пр. 704-1-102, 704-1-103, 704-1-104 Альбом IV

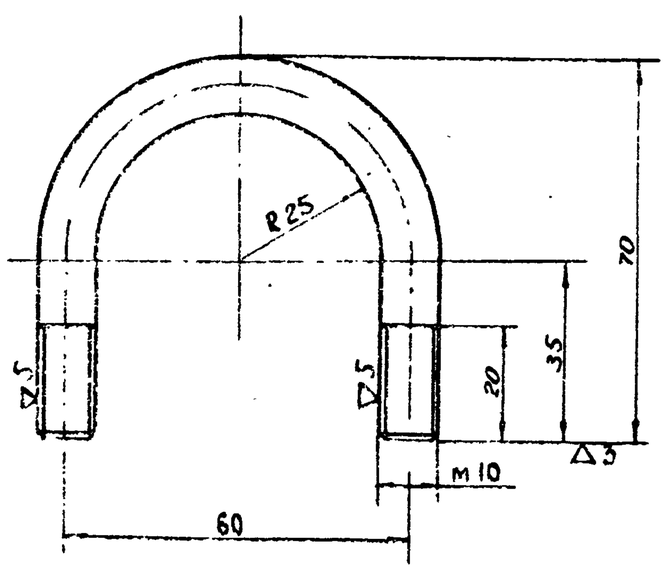

Длина развертки ℓ = 165 мм.

Изм.	Лист	№ докум.	Подп.	Дата	НГР-00.004			
Разраб.		Голубева			Хомутик.	Лит.	Масса	Масштаб
Пров.		Антипов				Р4	0.07	1:1
Рук.гр.		Алексеенкова				Лист 18	Листов 22	
Гл.спец.		Иванов				Гипросельхозпром г. Владимир 1972г.		
					Круг 10 ГОСТ 2590-71 / ст3. ГОСТ 535-58			

Копировал. Балабаева. Формат 11

НГР-00.007

Тип. пр. 704-1-102, 704-1-103, 704-1-104 Ал.IV

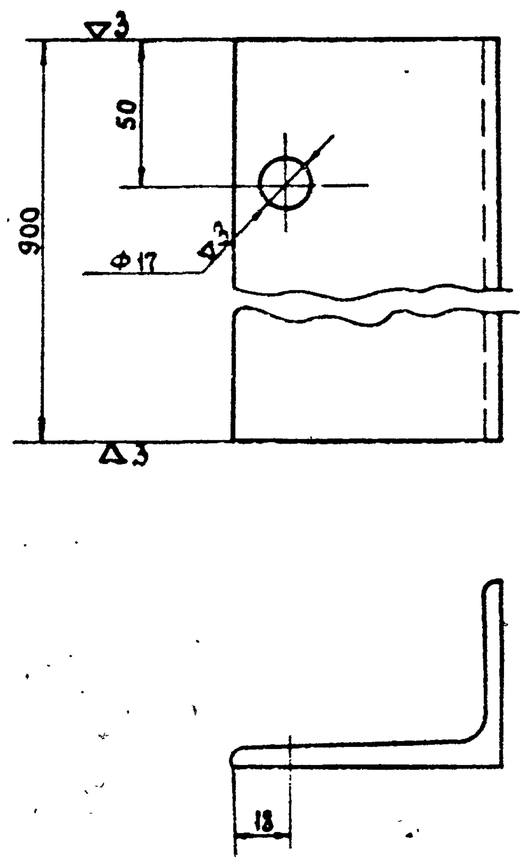

Изм.	Лист	№ докум.	Подп.	Дата	НГР-00.007			
Разраб.		Голубева			Уголок.	Лит.	Масса	Масштаб
Пров.		Антипов				Р4	6.0	1:2
Рук.гр.		Алексеенкова				Лист 17	Листов 22	
Гл.спец.		Иванов				Гипросельхозпром г. Владимир 1972г.		
					Угол 90×56×6 ГОСТ 8510-72 / неравнобок СТ3 ГОСТ 535-58			

Копировал. Балабаева. Формат 11

НГР- 00.110

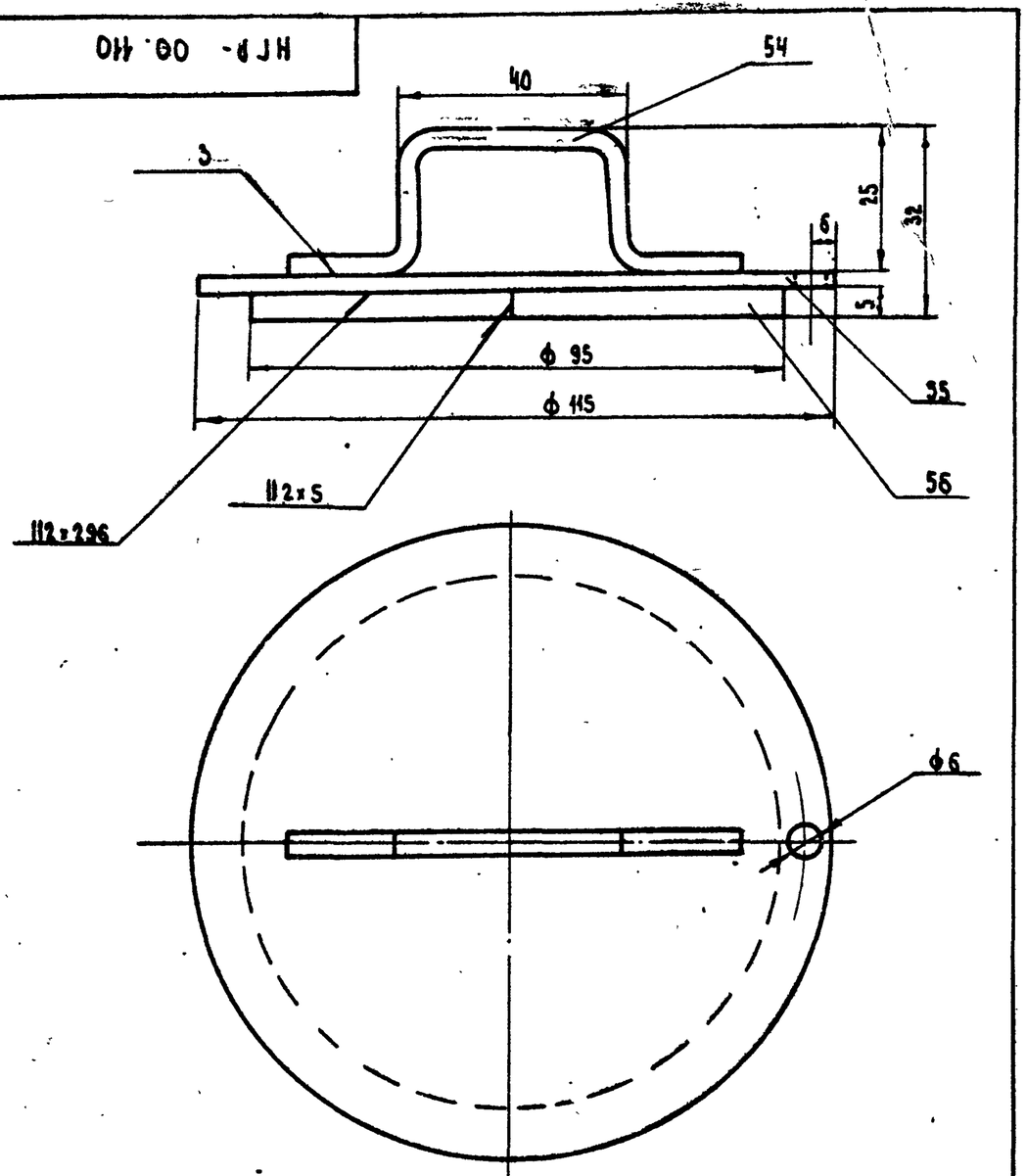

1. Сварку производить электродом Э-42 гост 9467-60
2. Места сварки зачистить и прошпатлевать.

Изм.	Лист	№ докум.	Подп.	Дата
Разраб.		Голубева		
Провер.		Антипов		
Рук. гр.		Алексеенкова		
Гл. спец.		Иванов		
Нач. маст.				

Крышка

Лит.	Масса	М-б
р.ч.	0.196	1:1

Лист 21 Листов 22

Гипросельхозпром г. Владимир

Копировал Львова Формат А1

НГР- 00.111

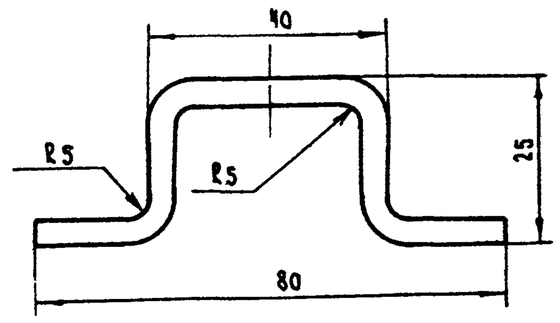

Длина заготовки ℓ = 120

Изм.	Лист	№ докум.	Подп.	Дата
Разраб.		Голубева		
Провер.		Антипов		
Рук. гр.		Алексеенкова		
Гл. спец.		Иванов		

Ручка

Лит.	Масса	Масштаб
р.ч.	0.016	1:1

Лист 22 Листов 22

Круг 5 гост 2590-71 / ст-3 гост 535-58

Гипросельхозпром г. Владимир 1972г

Копировал Львова Формат А1

Типовые проекты 704-1-102, 704-1-103, 704-1-104 Альбомы IV

Формат	Зона	Поз.	Обозначение	Наименование	Кол.	Примечание
		33		Картон гост 9347-60		
		34		ст-3 гост 380-71	4.3	кг
		35		ст-3 гост 380-71	1.12	кг
		36		ст-3 гост 380-71	0.32	кг
		37		Лист 10 гост 5681-57 / ст-3 гост 500-58	2.04	кг
		38		Труба 50 гост 3262-62	0.34	кг
		39		ст-3 гост 380-71	1.04	кг
		40		Угол 45х45х5 гост 8509-72 равнобок. ст-3 гост 535-58	4.5	кг
		41		Лист 5 гост 5681-57 / ст-3 гост 500-58	3.8	кг
		42		Лист 5 гост 5681-57 / ст-3 гост 500-58	9.8	кг
		43		Труба 15 гост 3262-62	0.65	кг
		44		Труба 15 гост 3262-62	0.17	кг
		45		Резина маслобензостойкая гост 7338-65	0.01	кг
		46		Круг 40 гост 2590-71 / ст-3 гост 535-58	0.018	кг
		49		Лист 2 гост 3680-57 / ст-3 гост 17066-71	0.098	кг
		50		Лист 2 гост 3680-57 / ст-3 гост 17066-71	0.089	кг
		51		Лист 2 гост 3680-57 / ст-3 гост 17066-71	0.02	кг
		52		Круг 5 гост 2590-71 / ст-3 гост 535-58	0.01	кг
		54		Круг 5 гост 2590-71 / ст-3 гост 535-58	0.016	кг
		55		Лист 2 гост 3680-57 / ст3 гост 17066-71	0.15	кг
		56		Лист 2 гост 3680-57 / ст3 гост 17066-71	0.03	кг

Инв. № подл. | Подп. и дата | Взам. инв. № | Инв. № дубл. | Подп. и дата

Изм.	Лист	№ докум.	Подп.	Дата

НГР - 00. 000

Лист 6

Копировал Львова Формат А1

Типовые проекты 704-1-102, 704-1-103, 704-1-104 Альбомы IV

Формат	Зона	Поз.	Обозначение	Наименование	Кол.	Примечание
А4		55	НГР-00.112	Лист ф 115		
				Лист 2 гост 3680-57 / ст3 гост 17066-71	1	0.15 кг
А4		56	НГР-00.113	Лист 300х5		
				Лист 2 гост 3680-57 / ст3 гост 17066-71	1	0.03 кг
				Материал		
		6		Лист 6 гост 5681-57 / ст-3 гост 500-58	17.9	кг
		7		Угол равнобок 56х56х5 гост 8509-72 / ст-3 гост 535-58	1.63	кг
		8		Полоса 5х6 гост 103-57 / ст3 гост 535-58	0.35	кг
		9		Круг 10 гост 2590-71 / ст3 гост 535-58	0.07	кг
		10		Труба 40 гост 3262-62	Вес в таблице	
		11		Круг 16 гост 2590-71 / ст-3 гост 535-58	0.214	кг
		12		Угол 90х56х6 гост 8510-72 неравноб. ст3 гост 535-58	6.0	кг
		13		ст3 гост 380-71	0.042	кг
		14		ст3 гост 380-71	2.5	кг
		15		ст-3 гост 380-71	0.544	кг
		16		ст-3 гост 380-71	0.23	кг
		17		ст-3 гост 380-71	0.56	кг
		18		ст.3 гост 380-71	0.204	кг
				Труба ф 530х9 гост 8732-70	22.0	кг
		29		АД-м-2 гост 13722-68	2.3	кг
		30		Лист 24 гост 5681-57 / ст-3 гост 500-58	16.2	кг
		31		Лист 24 гост 5681-57 / ст-3 гост 500-58	16	кг
		32		Круг 70 гост 2590-71 / ст3 гост 535-58	0.15	кг

Инв. № подл. | Подп. и дата | Взам. инв. № | Инв. № дубл. | Подп. и дата

Изм.	Лист	№ докум.	Подп.	Дата

НГР- 00. 000

Лист 5

Копировал Львова Формат А1

Тип. пр. 704-1-102, 704-1-103, 704-1-104 Ал. IV

Формат	Зона	Поз.	Обозначение	Наименование	Кол.	Примечание
11		30	НГР-00.013	Фланец	1	
11		31	НГР-00.014	Фланец	1	
11		32	НГР-00.015	Кольцо опорное	2	
Б.Ч		33	НГР-00.016	Прокладка 570 δ=2		
				Картон Гост 9347-60	1	
				Стандартные изделия		
		34		Болт М20 Гост 7798-70	16	4,3 кг
		35		Гайка М20 Гост 5915-70	16	1,12 кг
		36		Шайба 20 Гост 11371-68	16	0,32 кг
			НГР - 00.020	Сборочная единица		
				Детали		
11		37	НГР-00.021	Фланец	1	2,04
Б.Ч		38	НГР-00.022	Труба l=80		
				Труба 50 Гост 3262-62	1	0,34 кг
				Стандартные изделия		
		39		Фланец Дч=50		
				Гост 1255-67	1	1,04 кг
			НГР-00.030	Сборочная единица		
				Детали.		
Б.Ч		40	НГР-00.031	Стойка l=1305		
				Угол 45×45×5 Гост 8509-71 / равнобок ст. 3 Гост 535-58	1	4,5 кг

Подп. и дата | Инв. № дубл. | Взам. инв. № | Подп. и дата | Инв. № подл.

Изм.	Лист.	№ докум.	Подп.	Дата	НРГ-00.000	Лист 3

Копировал Торопова. Формат 11

Тип. пр. 704-1-102, 704-1-103, 704-1-104 Ал. IV

Формат	Зона	Поз.	Обозначение	Наименование	Кол.	Примечание
11		41	НГР-00.032	Ребро	4	
Б.Ч		42	НГР-00.033	Опора 500×500		
				Лист 5 Гост 5681-67 / ст. 3 Гост 500-58	1	9,8 кг
			НГР 00.040	Сборочная единица		
				Детали		
12		43	НГР-00.041	Соединительная трубка	1	
11		44	НГР-00.042	Спускная трубка	1	
Б.Ч		45	НГР-00.043	Прокладка		
				Резина маслобензостойкая Гост 7338-65	1	0,01 кг
Б.Ч		46	НГР-00.044	Кольцо		
				Круг 40 Гост 2590-71 / ст. 3 Гост 535-58	1	0,018 кг
		47		Стандартные изделия		
				Кран муфтовый Гост 2422-65	1	
			НГР-00.100	Сборочный чертеж		
				Сборочная единица		
		48	НГР-00.110	Крышка		
				Детали		
Б.Ч		49	НГР-00.101	Ободок l=314		
				Лист 2 Гост 3680-71 / ст. 3 Гост 17066-71	1	0,098 кг
11		50	НГР-00.102	Конус	1	
Б.Ч		51	НГР-00.103	Цилиндр h=20		
				Лист 2 Гост 3680-71 / ст. 3 Гост 17066-71	1	0,02 кг
Б/Ч		52	НРГ-00.104	Кольцо		
				Круг 5 Гост 2590-71 / ст. 3 Гост 535-58	1	
				Стандартные изделия		
		53		Цепь сварная СН-2-12 l=150 Гост 2319-55	0,01	кг
				Сборочная единица		
				Детали		
11		54	НГР-00.111	Ручка		

Подп. и дата | Инв. № дубл. | Взам. инв. № | Подп. и дата | Инв. № подл.

Изм.	Лист.	№ докум.	Подп.	Дата	НГР-00.000	Лист 4

Копировал Торопова. Формат 11

Типовые проекты 704-1-102, 704-1-103, 704-1-104, Альбом IV.

Формат	Зона	Поз.	Обозначение	Наименование	Кол.	Примечание
				Стандартные изделия		
		13		Гайка М16 Гост 5915-70	1	
		14		Гайка М10 Гост 5915-70	2	
		15		Шайба 10 Гост 11371-68	2	
		16		Болт М12×60 Гост 7798-70	12	
		17		Гайка М12 Гост 5915-70	12	
		18		Шайба 12 Гост 11371-68	12	
				Прочие изделия		
		19		Патрубок замерного люка Гост 46 27-70	1	
		20		Труба вентиляционная	1	
		21		Стойка крепления		
				Трубы вентиляционной	1	
		22		Водогрязеспускная пробка	1	
		23		Поплавковый уровнемер УДЧ.	1	44,0 кг
		24		Предохранитель огневой ОП-50	1	
		25		Патрубок приемно-раздат.	1	Поступ. с резерв.
		26		Смещенный механический		
				дыхательный клапан СМДК-50	1	
		27		Люк замерный Гост 16133-70		
			НГР-00.010	Сборочная единица		
				Детали		
Б.Ч		28	НГР-00-011	Труба l=213		
				Труба ⌀530×9 Гост 8732-70	1	22,0 кг.
Б.Ч		29	НГР-00.012	Лист 1625×227		
				АД-М-2 Гост 13722-68	1	2,3 кг.

Подп. и дата | Инв. № дубл. | Взам. инв. № | Подп. и дата | Инв. № подл.

Изм.	Лист.	№ докум.	Подп.	Дата	НГР-00.000	Лист 2

Копировал Торопова. Формат 11

Тип. пр. 704-1-102, 704-1-103, 704-1-104 Ал. IV

Формат	Зона	Поз.	Обозначение	Наименование	Кол.	Примечание
				Документация		
			НГР-00.000	Сборочный чертёж		
				Сборочные единицы		
11		1	НГР-00.010	Патрубок	1	
11		2	НГР-00.020	Переходник	1	
11		3	НГР-00.030	Приставка	1	
12		4	НГР-00.040	Спускная труба	1	
11		5	НГР-00.100	Воронка	1	
				Детали		
11		6	НГР-00.001	Крышка горловины	1	
11		7	НГР-00.002	Угольник	1	
Б.Ч		8	НГР-00.003	Стойка		
				Полоса 5×6 Гост 103-57 / ст. 3 Гост 535-58	1	Согнуть по месту
11		9	НГР-00.004	Хомутик	1	
Б.Ч		10	НГР-00.005	Труба	1	См. таблицу на общем виде
				Труба 40 Гост 3262-62	1	
11		11	НГР-00.006	Хомут	1	
11		12	НГР-00.007	Уголок		

Подп. и дата | Инв. № дубл. | Взам. инв. № | Подп. и дата | Инв. № подл.

Изм.	Лист.	№ докум.	Подп.	Дата	НГР-00.000
Разраб.		Голубева			Оборудование наземного горизонтального резервуара емкостью 50 м³ для светлых нефтепродуктов. Спецификация.
Пров.		Антипов			Лит. Р.Ч. / Лист 1 / Листов 6
Рук. гр.		Алексеенкова			Гипросельхозпром г. Владимир. 1972 г.
Гл. спец.		Иванов			

12797-04 47 Копировал Торопова Формат 11

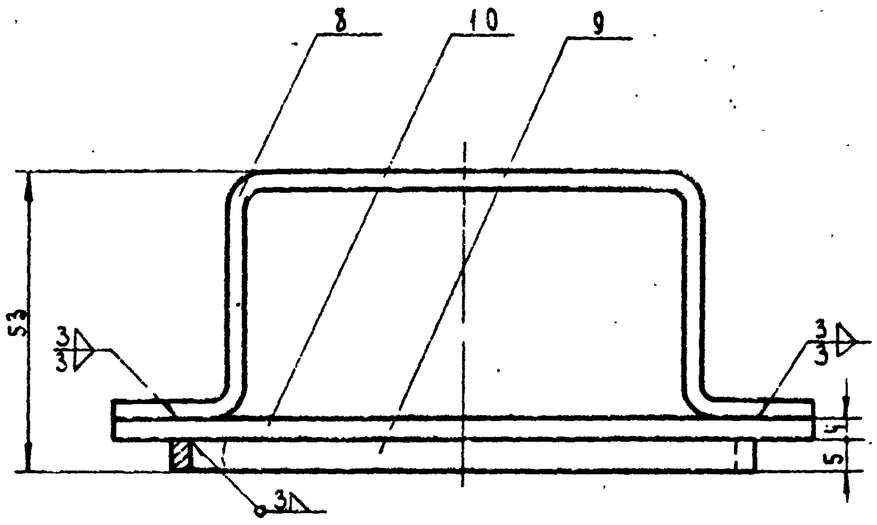

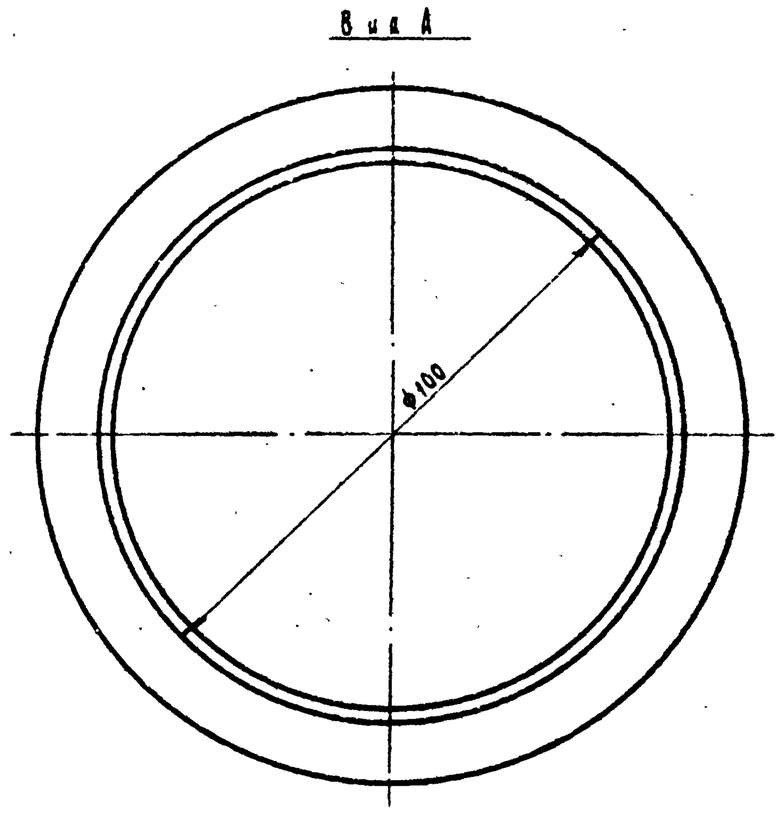

1. Сварку производить электродом Э-42 ГОСТ 10052-62.
2. Места сварки зачистить и прошпатлевать.

Изм.	Лист	№ докум.	Подп.	Дата	Б4-00.100			
Разраб.		Антипов			Крышка.	Лит.	Масса	Масшт.
Пров.		Владимиров					0.524	1:1
Рук. гр.		Алексеенкова				Лист 2	Листов 10	
Гл. спец.		Иванов				Гипросельхозпром г. Владимир 1972г.		
Нач. маст.		Крылов						

Копировал Филатова Формат А2

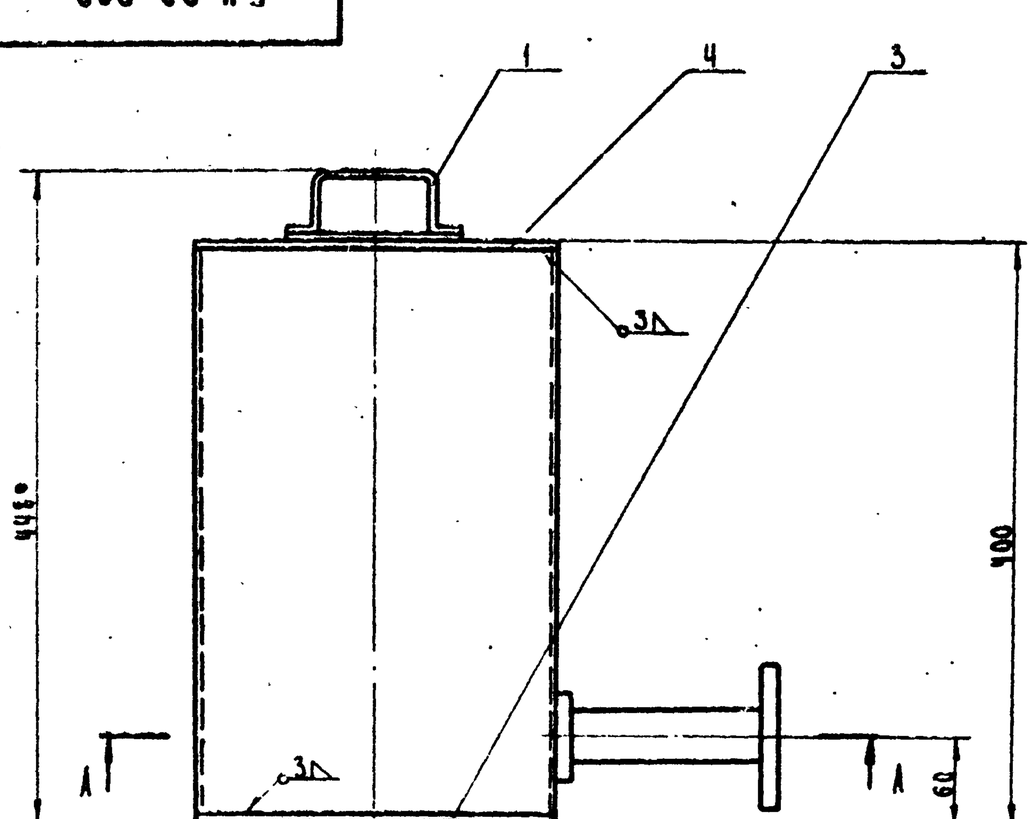

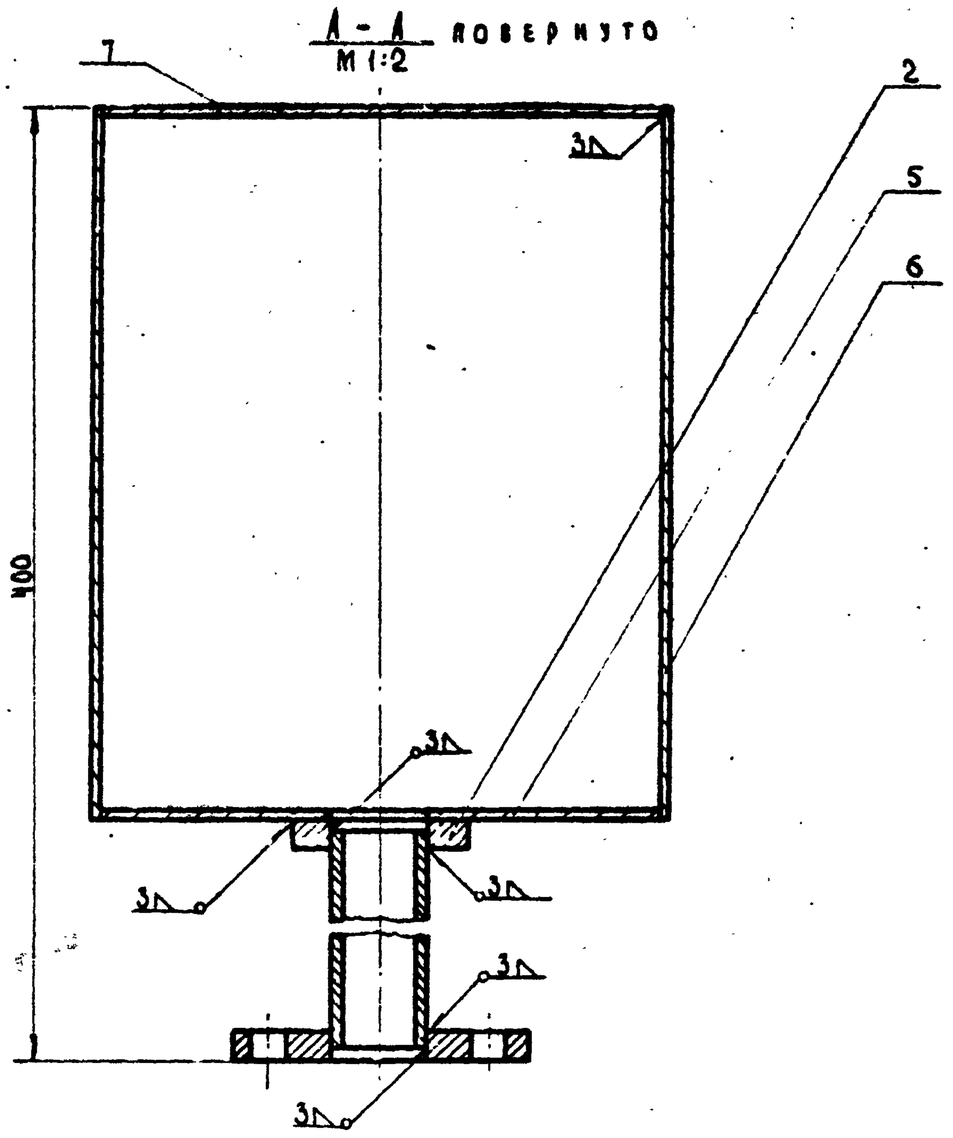

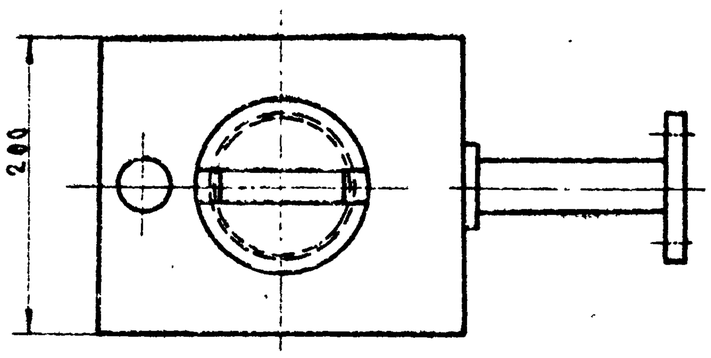

1. Сварку производить электродом Э-42 ГОСТ 10052-62.
2. Места сварки зачистить и прошпатлевать.
3. * Размер для справок.

Изм.	Лист	№ докум.	Подп.	Дата	Б4-00.000			
Разраб.		Антипов			Бачок	Лит.	Масса	Масшт.
Пров.		Владимиров					15.124	1:4
Рук. гр.		Алексеенкова				Лист 1	Листов 10	
Гл. спец.		Иванов				Гипросельхозпром г. Владимир 1972г.		
Нач. маст.		Крылов						

Типовые проекты 704-102, 704-1-103, 704-1-104 Альбом IV

Инв.№ подл. | Подп. и дата | Взам. инв.№ | Инв.№ дубл. | Подп. и дата

Бч-00.200

2 (А)

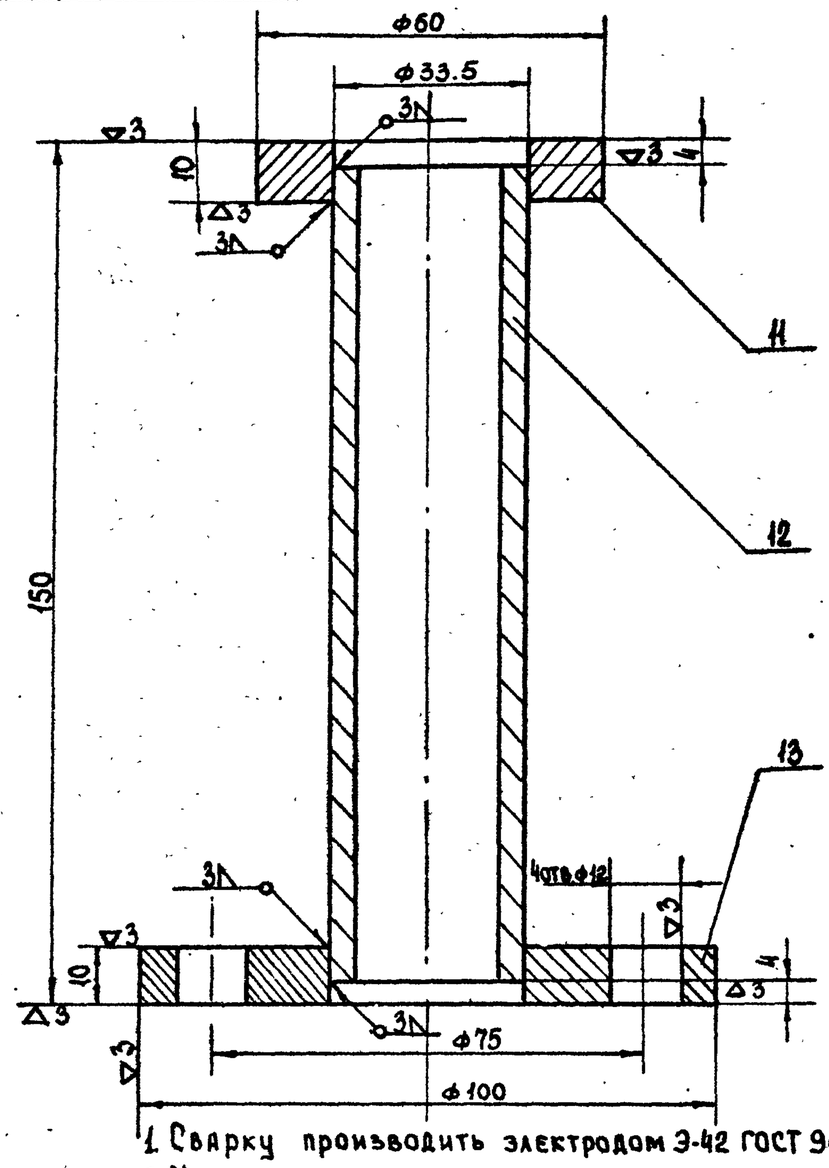

1. Сварку производить электродом Э-42 ГОСТ 9467-60
2. Места сварки зачистить и прошпатлевать.

Изм.	Лист	N докум.	Подп.	Дата
Разраб.		Антипов		
Пров.		Владимиров		
Рук.гр.		Алексеенкова		
Гл.спец.		Иванов		

Бч-00.200

Патрубок.

Лит.	Масса	Масштаб
Рч	0.960	1:1

Лист 5 | Листов 10

Гипросельхозпром г. Владимир 1972г.

Копировал. Балабаева. Формат 11.

Типовые проекты 704-102, 704-1-103, 704-1-104 Альбом IV

Инв.№ подл. | Подп. и дата | Взам. инв.№ | Инв.№ дубл. | Подп. и дата

Бч-00.102

2 (А)

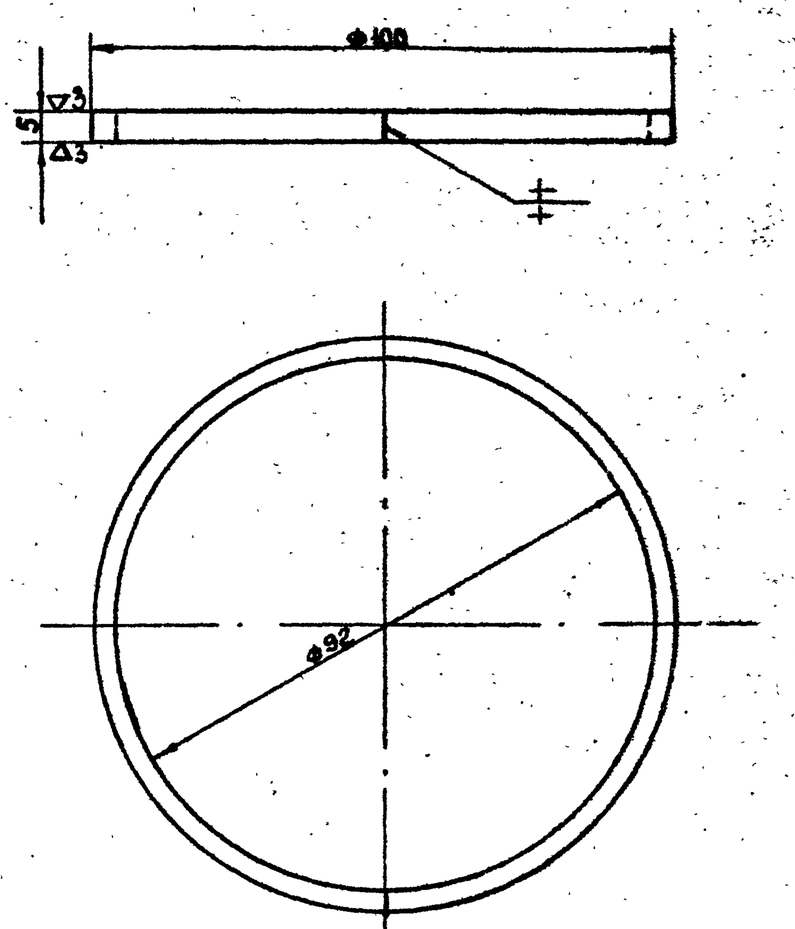

Длина развернутого кольца 4 = 302мм.

1. Сварки производить электродом Э-42 ГОСТ 10052-62
2. Место сварки зачистить и прошпатлевать.

Изм.	Лист	N докум.	Подп.	Дата
Разраб		Антипов		
Пров		Владимиров		
Рук.гр.		Алексеенкова		
Гл.спец.		Иванов		

Бч-00.102

Кольцо.

Лит.	Масса	Масштаб
Рч	0.05	1:1

Лист 4 | Листов 10.

Лист 4 ГОСТ 5681-57 / Сталь×18Н9Т ГОСТ 10885-64

Гипросельхозпром г. Владимир 1972г.

Копировал. Балабаева. Формат 11

Типовые проекты 704-102, 704-1-103, 704-1-104 Альбом IV

Инв.№ подл. | Подп. и дата | Взам. инв.№ | Инв.№ дубл. | Подп. и дата

Бч-00.001

2 (А)

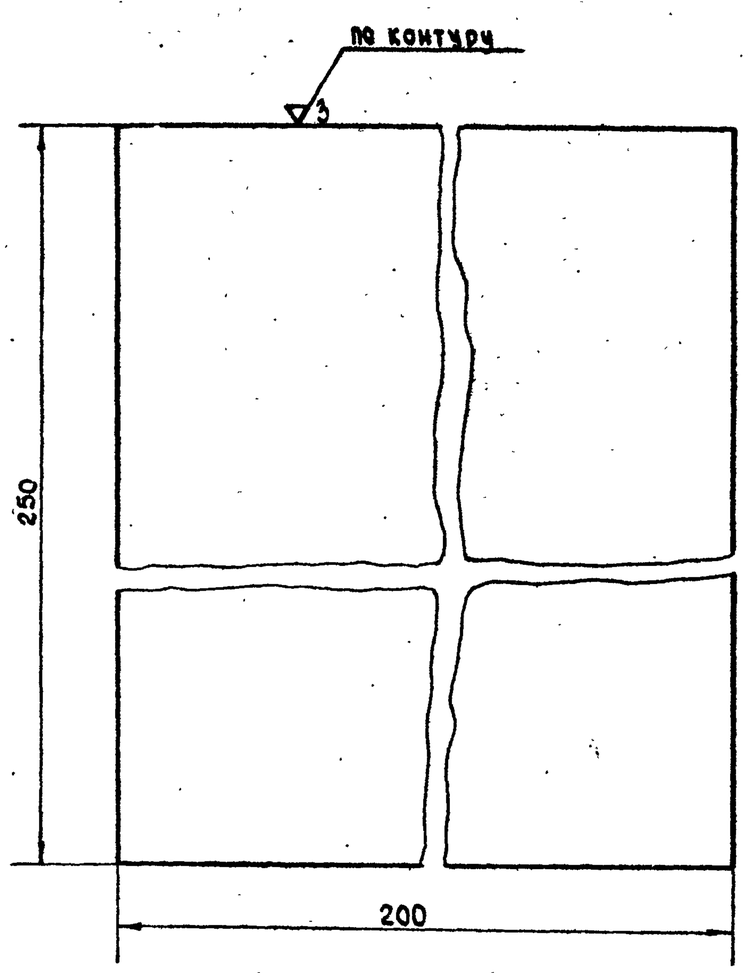

Изм.	Лист	N докум.	Подп.	Дата
Разраб.		Антипов		
Пров.		Владимиров		
Рук.гр.		Алексеенкова		
Гл.спец.		Иванов		

Бч-00.001

Стенка нижняя.

Лит.	Масса	Масштаб
Рч	1.56	1:1

Лист 6. | Листов 12.

Лист 4 ГОСТ 5681-57 / Сталь×18Н9Т ГОСТ 10885-64

Гипросельхозпром г. Владимир 1972г.

Копировал Балабаева Формат 11

Типовые проекты 704-102, 704-1-103, 704-1-104 Альбом IV

Инв.№ подл. | Подп. и дата | Взам. инв.№ | Инв.№ дубл. | Подп. и дата

Бч-00.104

2 (А)

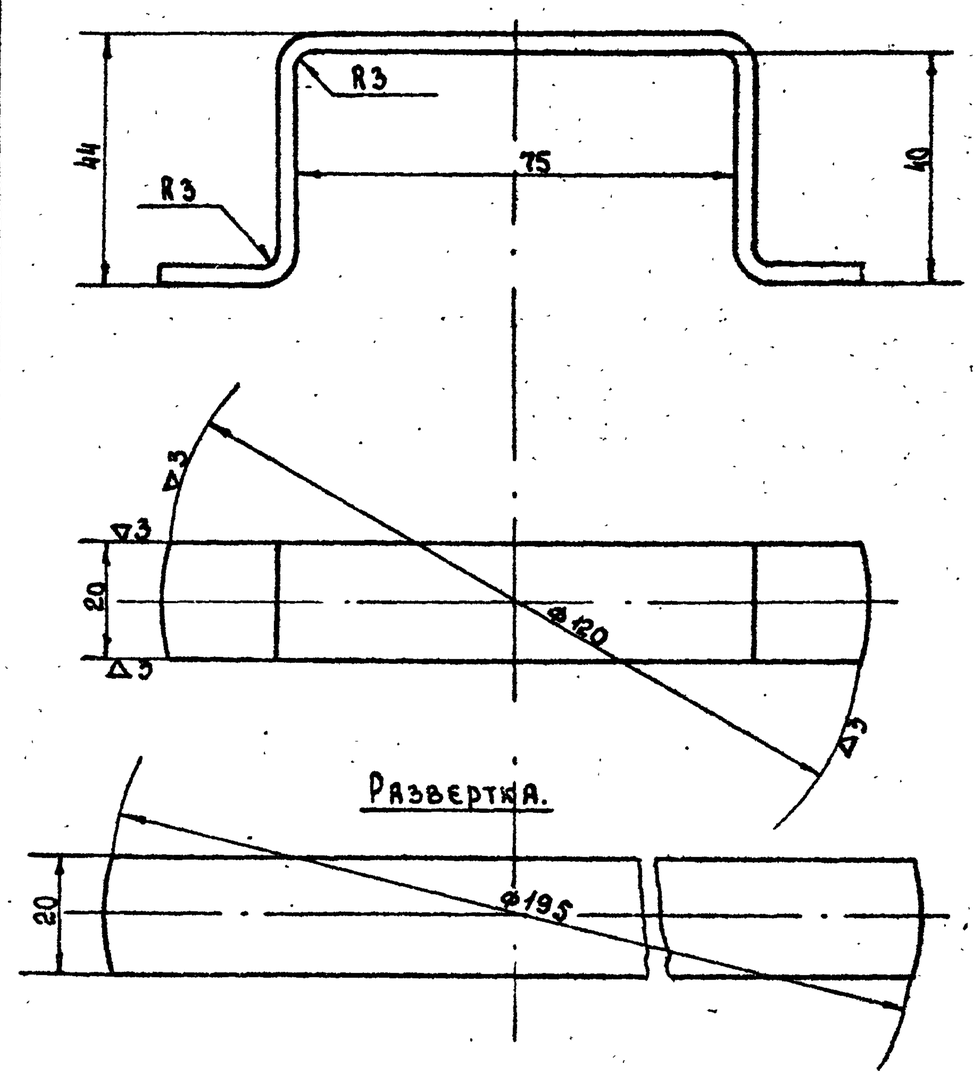

Изм.	Лист	N докум.	Подп.	Дата
Разраб.		Антипов		
Пров.		Владимиров		
Рук.гр.		Алексеенкова		
Гл.спец.		Иванов		

Бч-00.101

Ручка

Лит.	Масса	Масштаб
Рч	0.122	1:1

Лист 3 | Листов 10.

Лист 4 ГОСТ 5681-57 / Сталь×18Н9Т ГОСТ 10885-64

Гипросельхозпром. г. Владимир 1972г.

Копировал. Балабаева. Формат 11

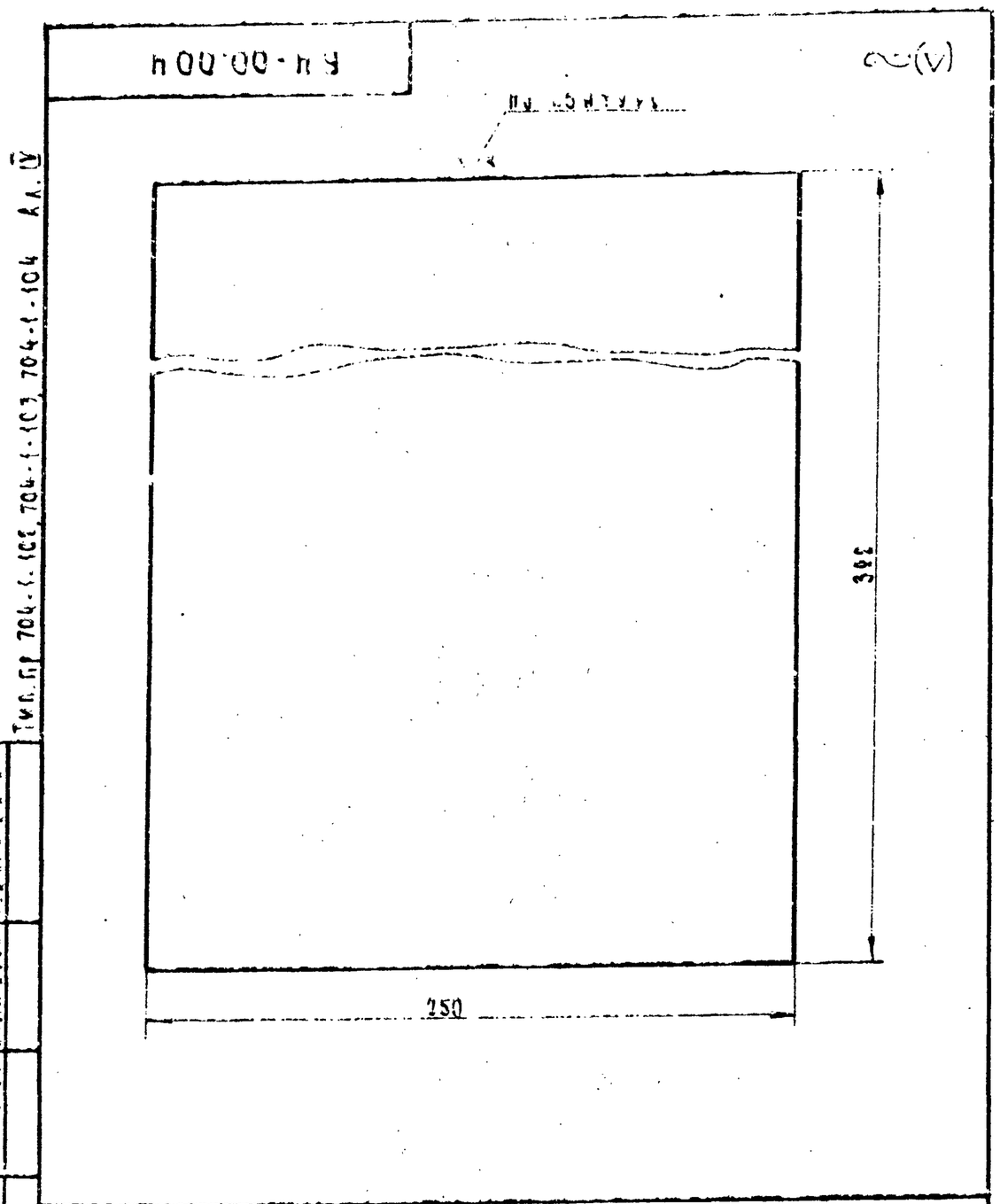

Б4-00.004
Стенка боковая.
Лит. Масса Масшт.
Р.Ч. 3.06 1:1
Лист 10 Листов 10
Лист 4 ГОСТ 5681-57
Сталь Х18Н9Т ГОСТ 10855-64
Гипросельхозпром г. Владимир 1972г.
Типовые проекты 704-1-102, 704-1-103, 704-1-104 Альбом IV
Разраб. Антипов
Пров. Владимиров
Рук. гр. Алексеенкова
Гл. спец. Иванов

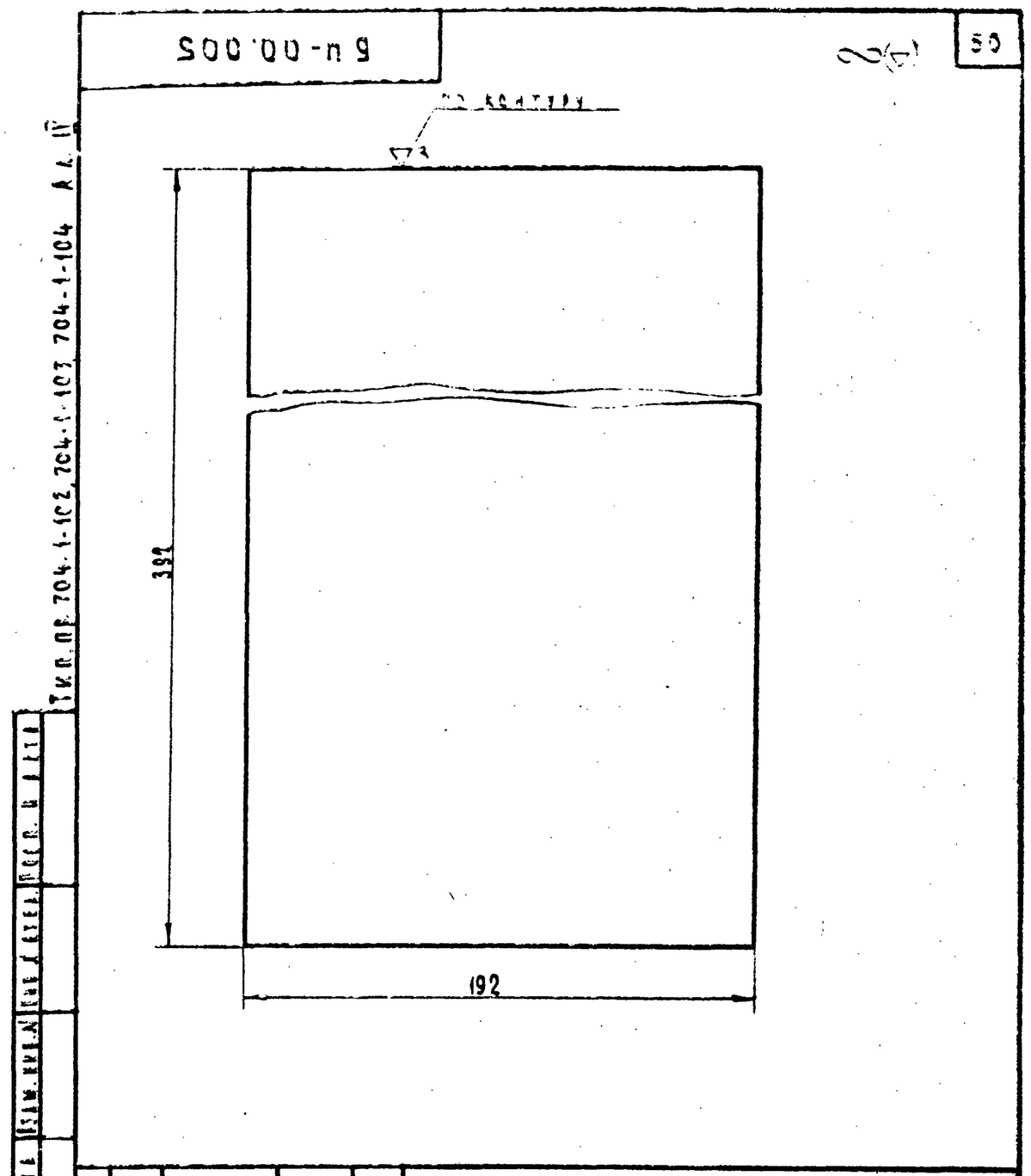

Б4-00.005
Стенка задняя.
Лит. Масса Масшт.
Р.Ч. 2.34 1:1
Лист 9 Листов 10
Лист 4 ГОСТ 5681-57
Сталь Х18Н9Т ГОСТ 10855-64
Гипросельхозпром г. Владимир 1972г.
Типовые проекты 704-1-102, 704-1-103, 704-1-104 Альбом IV
Разраб. Антипов
Пров. Владимиров
Рук. гр. Алексеенкова
Гл. спец. Иванов

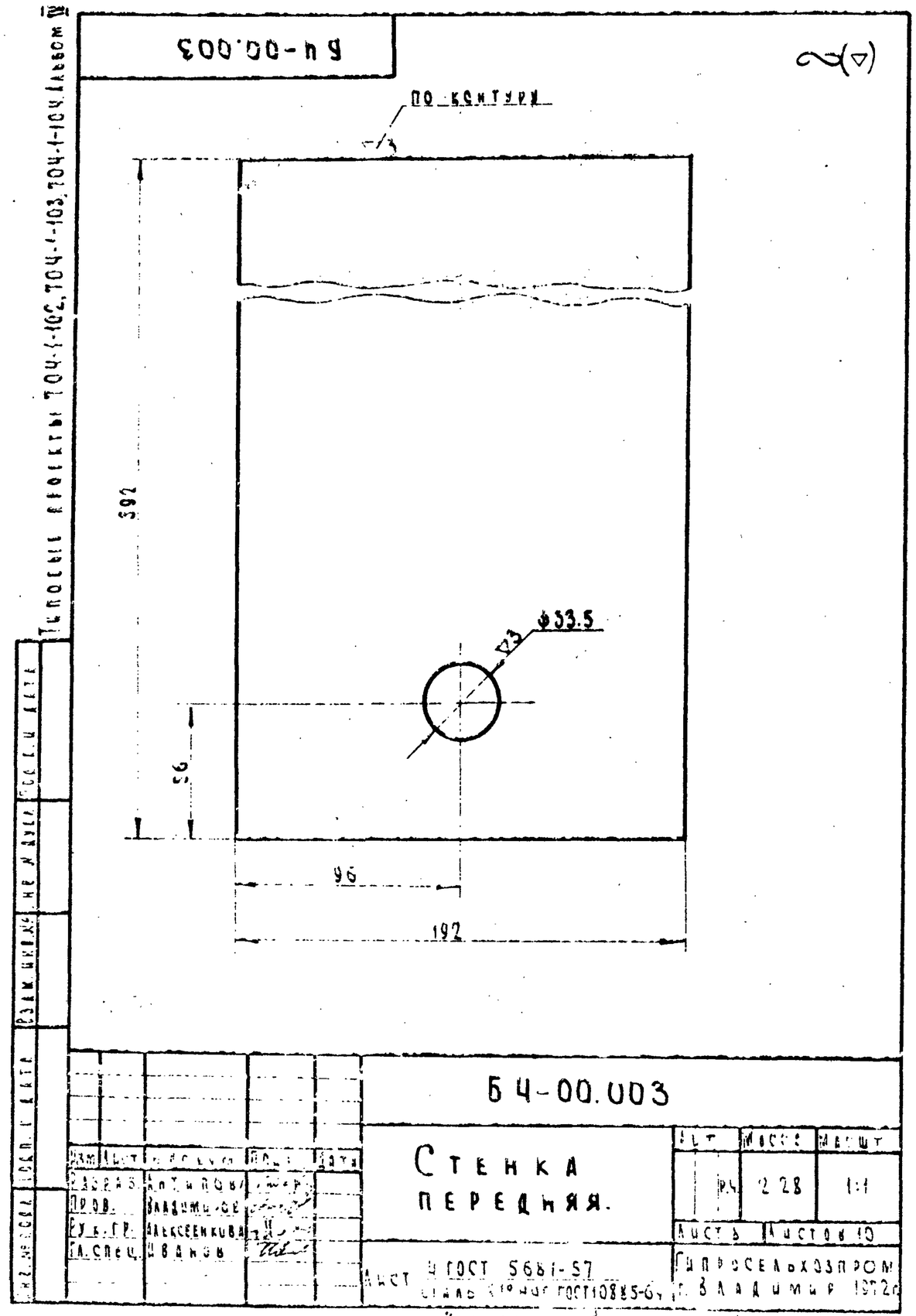

Б4-00.003
Стенка передняя.
Лит. Масса Масшт.
Р.Ч. 2.28 1:1
Лист 8 Листов 10
Лист 4 ГОСТ 5681-57
Сталь Х18Н9Т ГОСТ 10885-64
Гипросельхозпром г. Владимир 1972г.
Типовые проекты 704-1-102, 704-1-103, 704-1-104 Альбом IV
Разраб. Антипов
Пров. Владимиров
Рук. гр. Алексеенкова
Гл. спец. Иванов

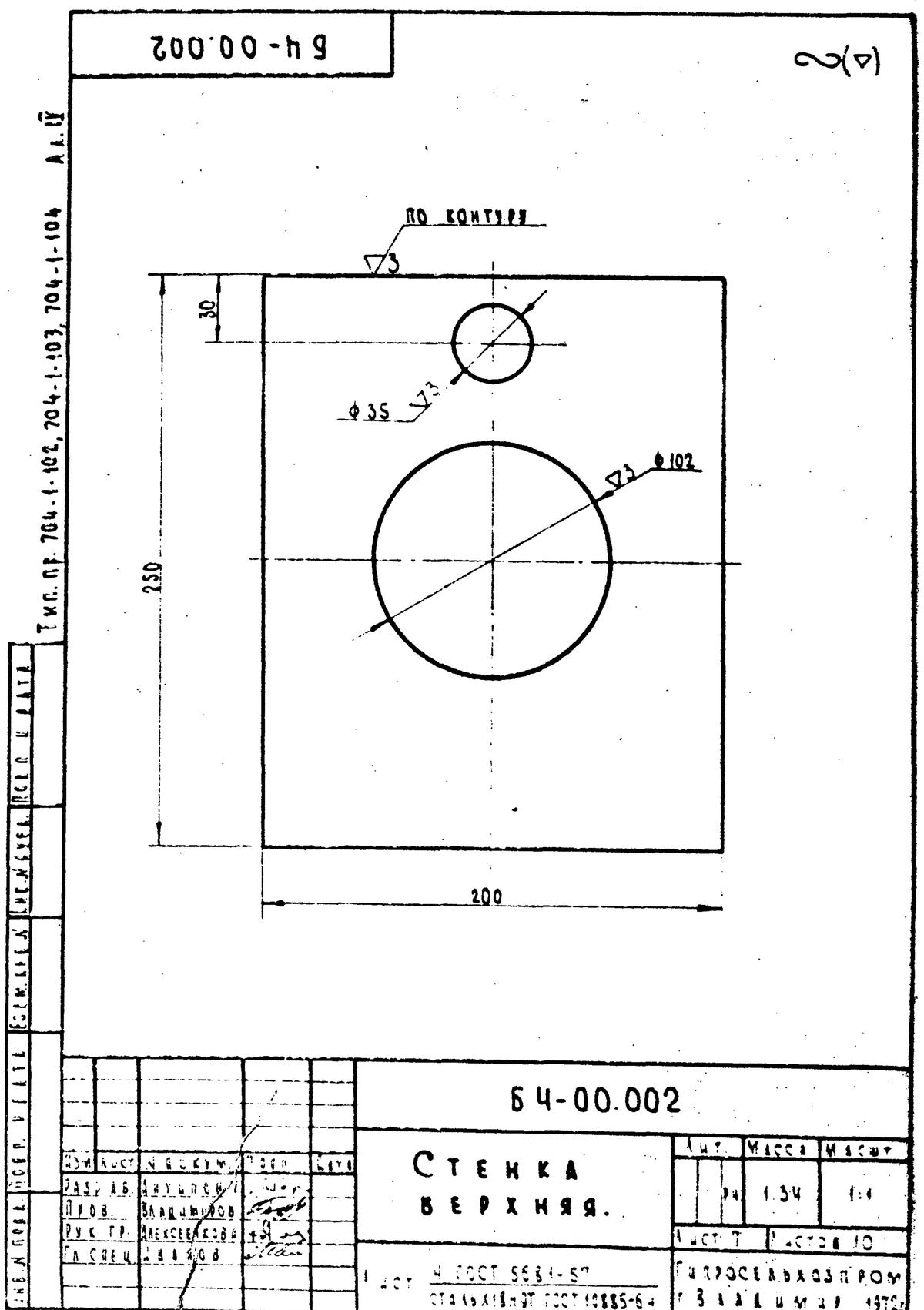

Б4-00.002
Стенка верхняя.
Лит. Масса Масшт.
Р.Ч. 1.34 1:1
Лист 7 Листов 10
Лист 4 ГОСТ 5681-57
Сталь Х18Н9Т ГОСТ 10885-64
Гипросельхозпром г. Владимир 1972г.
Типовые проекты 704-1-102, 704-1-103, 704-1-104 Альбом IV
Разраб. Антипов
Пров. Владимиров
Рук. гр. Алексеенкова
Гл. спец. Иванов

Формат	Зона	Поз.	Обозначение.	Наименование.	Кол.	Примечание
		7		Лист 4 ГОСТ 5681-57 / сталь Х18Н9Т ГОСТ 10885-64	2.34	кг
		8		Лист 4 ГОСТ 5681-57 / сталь Х18Н9Т ГОСТ 10885-64	0.122	кг
		9		Лист 4 ГОСТ 5681-57 / сталь Х18Н9Т ГОСТ 10885-64	0.05	кг
		10		Лист 4 ГОСТ 5681-57 / сталь Х18Н9Т ГОСТ 10885-64	0.352	кг
		11		Круг 60 ГОСТ 2590-71 / ст.3 ГОСТ 535-78	0.190	кг
		12		Труба 25 ГОСТ 3262-62	0.3	кг
		13		Ст.3 ГОСТ 380-71	1.17	кг

Типовые проекты 704-1-102, 704-1-103, 704-1-104 Ал. IV

Инв. № подл. | Подпись и дата | Взам. инв. № | Инв. № дубл. | Подп. и дата

Изм. Лист № докум. Подп. Дата

Лист 3

коп. Филатова Формат II

Формат	Зона	Поз.	Обозначение.	Наименование.	Кол.	Примечание

Тип. пр. 704-1-102, 704-1-103, 704-1-104 Ал. IV

Инв. № подл. | Подпись и дата | Взам. инв. № | Инв. № дубл. | Подп. и дата

Изм. Лист № докум. Подп. Дата

Лист

коп. Филатова Формат II

Формат	Зона	Поз.	Обозначение	Наименование	Кол.	Примечание
64		10	БЧ-00.103	Круг Ф120		
				Лист 4 ГОСТ 5681-57 / сталь Х18Н9Т ГОСТ 10885-64	1	0.352 кг
11			БЧ-00.200	Сборочный чертеж.		
				Детали.		
64		11	БЧ-00.201	Фланец.		
				Круг 60 ГОСТ 2590-71 / ст.3 ГОСТ 535-58	1	0.190кг
64		12	БЧ-00.202	Труба		
				Труба 25 ГОСТ 3262-62	1	0.3 кг
				Стандартные изделия.		
		13		Фланец 25-10 ГОСТ 12827-67	1	
				Материалы.		
		3		Лист 4 ГОСТ 5681-57 / сталь Х18Н9Т ГОСТ 10885-64	1.56	кг
		4		Лист 4 ГОСТ 5681-57 / сталь Х18Н9Т ГОСТ 10885-64	1.34	кг
		5		Лист 4 ГОСТ 5681-57 / сталь Х18Н9Т ГОСТ 10885-64	2.28	кг
		6		Лист 4 ГОСТ 5681-57 / сталь Х18Н9Т ГОСТ 10885-64	6.12	кг

Типовые проекты 704-1-102.704-1-103,704-1-104. Альбом III

Инв. № подл. | Подпись и дата | Взам. инв. № | Инв. № дубл. | Подп. и дата

Изм. Лист № докум. Подп. Дата

Лист 2

коп. Филатова Формат 11

Формат	Зона	Поз.	Обозначение.	Наименование.	Кол.	Примечание
				Документация.		
22			БЧ-00.000.	Сборочный чертеж.		
				Сборочные единицы.		
22		1	БЧ-00.100	Крышка.	1	
11		2	БЧ-00.200	Патрубок.	1	
				Детали.		
11		3	БЧ-00.001	Стенка нижняя.	1	
11		4	БЧ-00.002	Стенка верхняя.	1	
11		5	БЧ-00.003	Стенка передняя.	1	
11		6	БЧ-00.004	Стенка боковая.	2	
11		7	БЧ-00.005	Стенка задняя.	1	
			БЧ-00.100	Сборочный чертеж.		
				Детали.		
11		8	БЧ-00.101	Ручка.	1	
11		9	БЧ-00.102	Кольцо.	1	

Тип. пр. 704-1-102, 704-1-103, 704-1-104 Ал. IV

Инв. № подл. | Подп. и дата | Взам. инв. № | Инв. № дубл. | Подп. и дата

Изм.	Лист	№ докум.	Подп.	Дата
Разраб.		Антипов		
Пров.		Владимиров		
Рук. гр.		Алексеенков		
Гл. спец.		Иванов		

БЧ-00.000

Бачок. Спецификация.

Лит.	Лист	Листов
Р.Ч.	1	3

Гипросельхозпром г. Владимир

коп. Филатова Формат 11