ГОССТРОЙ СССР

Центральный научно-исследовательский и проектно-экспериментальный институт промышленных зданий и сооружений

ЦНИИПРОМЗДАНИЙ

ОГРАЖДАЮЩИЕ КОНСТРУКЦИИ ПРОИЗВОДСТВЕННЫХ ЗДАНИЙ ИЗГОТОВЛЕНИЕ КОТОРЫХ ПРЕДУСМОТРЕНО НА ПЕРВОУРАЛЬСКОМ ЗАВОДЕ КОМПЛЕКТНЫХ МЕТАЛЛОКОНСТРУКЦИЙ /НА ИМПОРТНОМ ОБОРУДОВАНИИ/ МИНТЯЖСТРОЯ СССР

В/ПЕРЕГОРОДКИ ПАНЕЛЬНЫЕ С КАРКАСОМ ИЗ СТАЛЬНЫХ ТОНКОСТЕННЫХ ГНУТЫХ ПРОФИЛЕЙ И ДВЕРИ К НИМ

Выпуск 3
МОНТАЖНЫЕ УЗЛЫ

РАБОЧИЕ ЧЕРТЕЖИ КМ

Шифр 140-79

МОСКВА 1980 г.

ГОССТРОЙ СССР

Центральный научно-исследовательский и проектно-экспериментальный институт промышленных зданий и сооружений

ЦНИИПРОМЗДАНИЙ

ОГРАЖДАЮЩИЕ КОНСТРУКЦИИ ПРОИЗВОДСТВЕННЫХ ЗДАНИЙ ИЗГОТОВЛЕНИЕ КОТОРЫХ ПРЕДУСМОТРЕНО НА ПЕРВОУРАЛЬСКОМ ЗАВОДЕ КОМПЛЕКТНЫХ МЕТАЛЛОКОНСТРУКЦИЙ /НА ИМПОРТНОМ ОБОРУДОВАНИИ/ МИНТЯЖСТРОЯ СССР

Б/ПЕРЕГОРОДКИ ПАНЕЛЬНЫЕ С КАРКАСОМ ИЗ СТАЛЬНЫХ ТОНКОСТЕННЫХ ГНУТЫХ ПРОФИЛЕЙ И ДВЕРИ К НИМ

Выпуск 3
МОНТАЖНЫЕ УЗЛЫ
РАБОЧИЕ ЧЕРТЕЖИ КМ

Шифр 140-79

Зам.директора института по научной работе Рук. комплексной темы — Е.М.Гликин

Рук.отдела внутренних ограждающих конструкций — В.В.Гранев

Главархитектор проекта — Н.С.Ермолин

МОСКВА 1980 г.

ЛИСТ	НАИМЕНОВАНИЕ	СТР.
ПЗ	Пояснительная записка	3÷4
01	Узел I	5
02	Узлы 2; 3	6
03	Узел 4	7
04	Узлы 5; 6	8
05	Узлы 7; 8	9
06	Узлы 9; I0; II	I0
07	Узлы I2; I3	II
08	Узел I4	I2
09	Узел I5	I3
I0	Узел I6	I4
II	Узел I7	I5
I2	Узел I7. Вариант с железобетонными прогонами	I6
I3	Узел I8	I7
I4	Узел I9	I8
I5	Узел 20	I9
I6	Узел 2I	20
I7	Узел 22	2I
I8	Узел 22 разрезы 2-2; 2-3	22
I9	Узел 23	23
20	Узел 24	24
2I	Узел 25	25
22	Узел 26	26
23	Узел 26. Сечение 2-2; 33	27
24	Узел 27	28

Инв. № подл. | Подпись и дата | Взам. инв. №

ПОЯСНИТЕЛЬНАЯ ЗАПИСКА

I. Настоящая работа содержит рабочие чертежи панельных перегородок с каркасом из стальных тонкостенных гнутых профилей и двери к ним и состоит из 4-х вариантов:

Выпуск 0 - Указания по проектированию

Выпуск I - Панели
Рабочие чертежи КМ

Выпуск 2 - Стальные изделия
Рабочие чертежи КМ

Выпуск 3 - Монтажные узлы
Рабочие чертежи КМ

2. В настоящем выпуске разработаны узлы примыкания и крепления элементов перегородок к конструкциям здания.

3. Крепление низа стоек фахверка к фундаментам осуществляется при помощи анкерных болтов.

4. Пристрелка дюбелями соединительных элементов к железобетонным конструкциям здания должна осуществляться в соответствии с требованиями инструкции "Пистолет монтажный поршневой ПЩ 52-I. Техническое описание и инструкция по эксплуатации". Количество дюбелей в узлах крепления опорных столиков к железобетонным колоннам уточняется расчетом в конкретном проекте. Отсутствие достаточного опыта по пристрелке дюбелями требует экспериментальной проверки их несущей способности.

Взам. инв. | Подпись и дата | Инв. № подл.

Рук.отд.	Гранев		
Гл.арх.пр.	Ермолин		
Ст.инж.	Суслина		
Инженер	Соколова		

140 - 79 3.ПЗ

Пояснительная записка

Стадия	Лист	Листов
0	1	2

ЦНИИПРОМЗДАНИЙ

5. Сварку производить электродами типа Э-42 по ГОСТ 9467-75. Толщину сварных швов принимать по наименьшей толщине свариваемых элементов.

6. Заполнение верхней части перегородок асбестоцементными листами по стальному каркасу выполнять с помощью средств малой механизации.

7. Установку панелей производить на фиксирующие прокладки из древесины или фанеры толщиной 10 мм.

8. Узлы, разработанные в данном выпуске, замаркированы на монтажных схемах в выпуске 0.

Инв. № подл. | Подпись и дата | Взам. инв. №

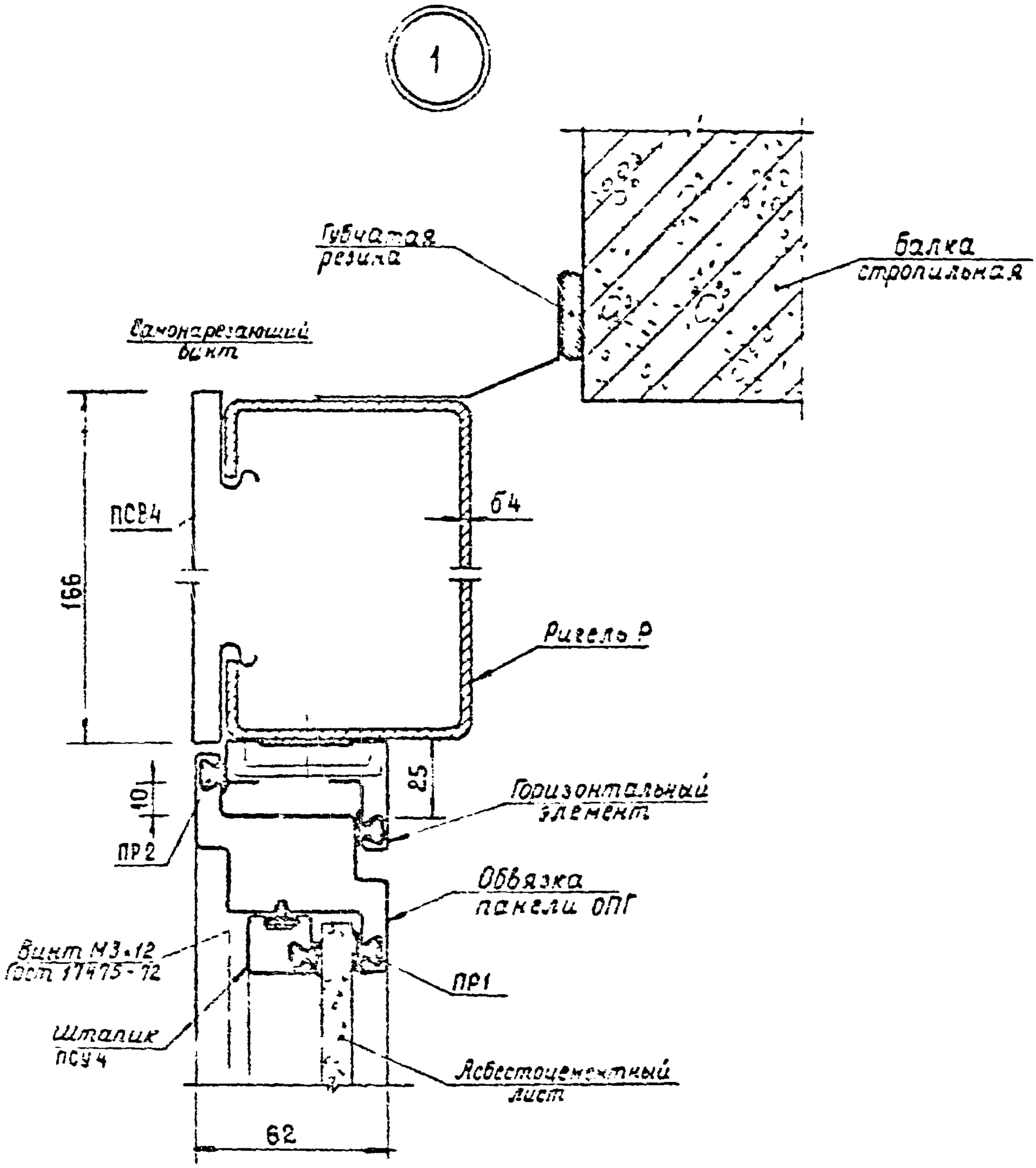

Рук.отд.	Н.Б		
Гл.арх.пр	Смолин		
Ст.инж.	Суслина		
Инженер	Соколова		

140-79 3.01.

Узел 1

Стадия	Лист	Листов
Р		1

ЦНИИПРОМЗДАНИЙ

Инв.№ подл. | Подпись и дата | Взам. инв.№

2

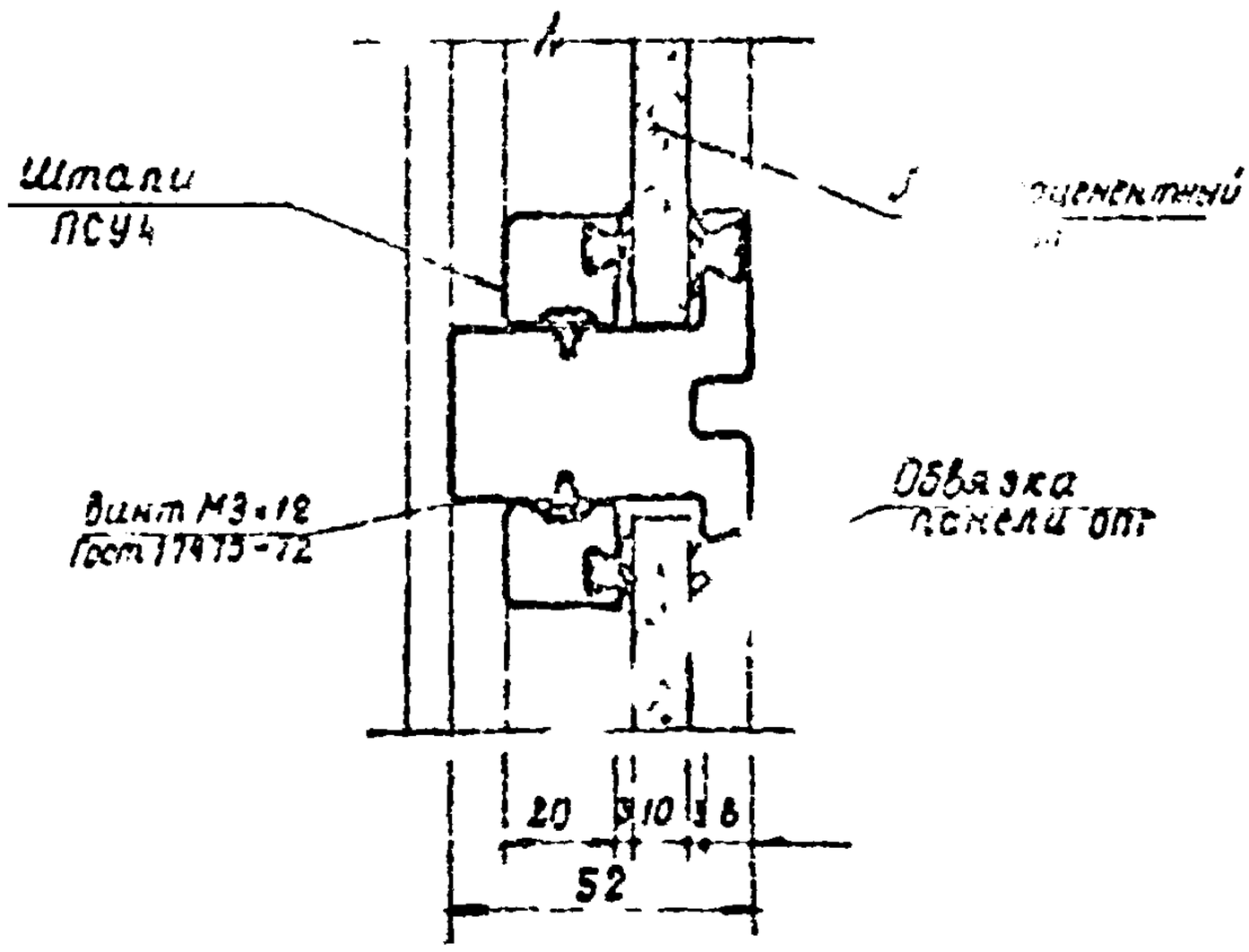

3

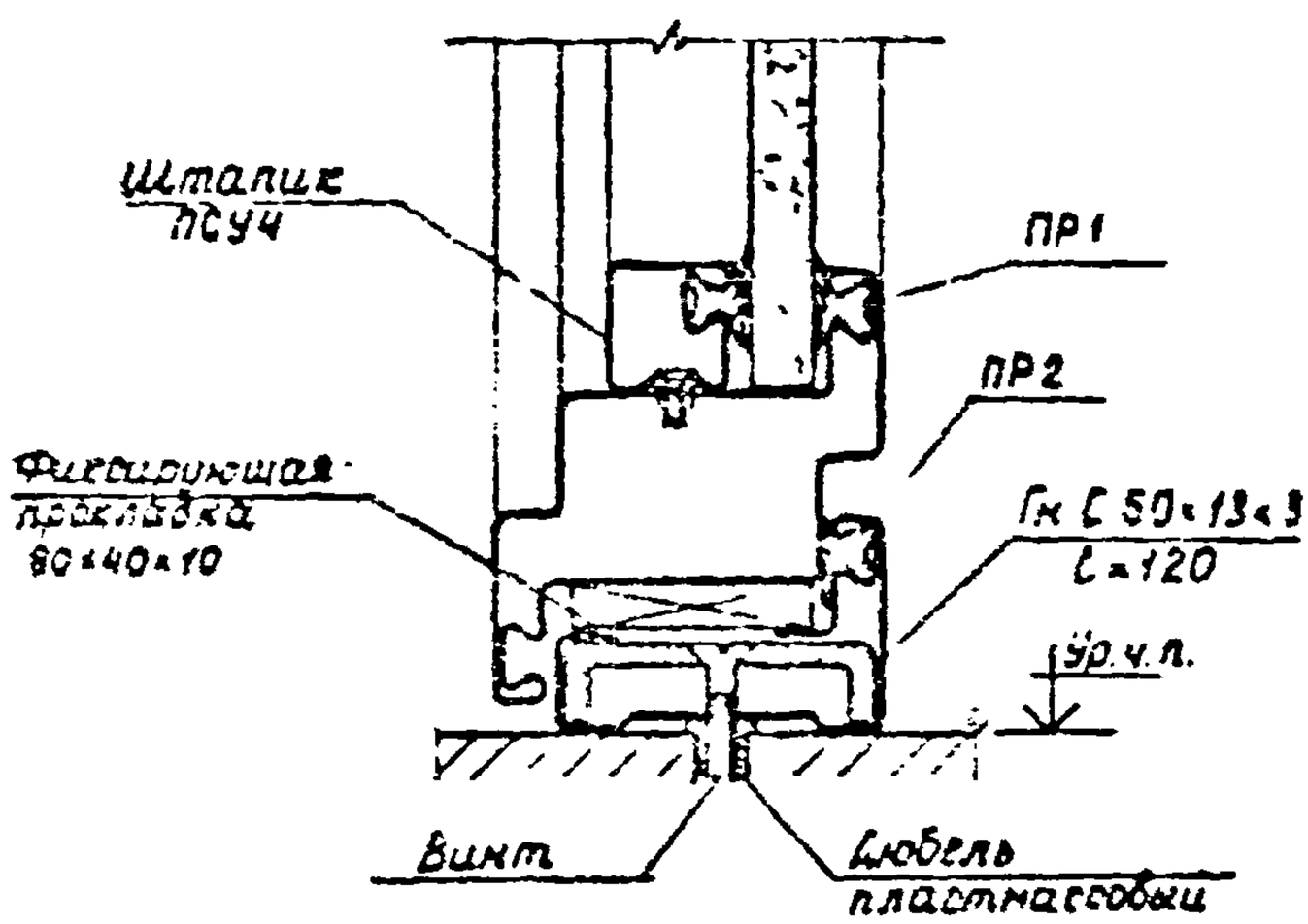

				140-79 3.02			
Рук.отд	Гранев			Узлы 2; 3	Стадия	Лист	Листов
Гл.арх.пр	Ермолин				Р		1
Ст.инж.	Суслина				ЦНИИПРОМЗДАНИЙ		
Инженер	Соколова						

Взам. инв.№ | Подпись и дата | Инв.№ подл.

4

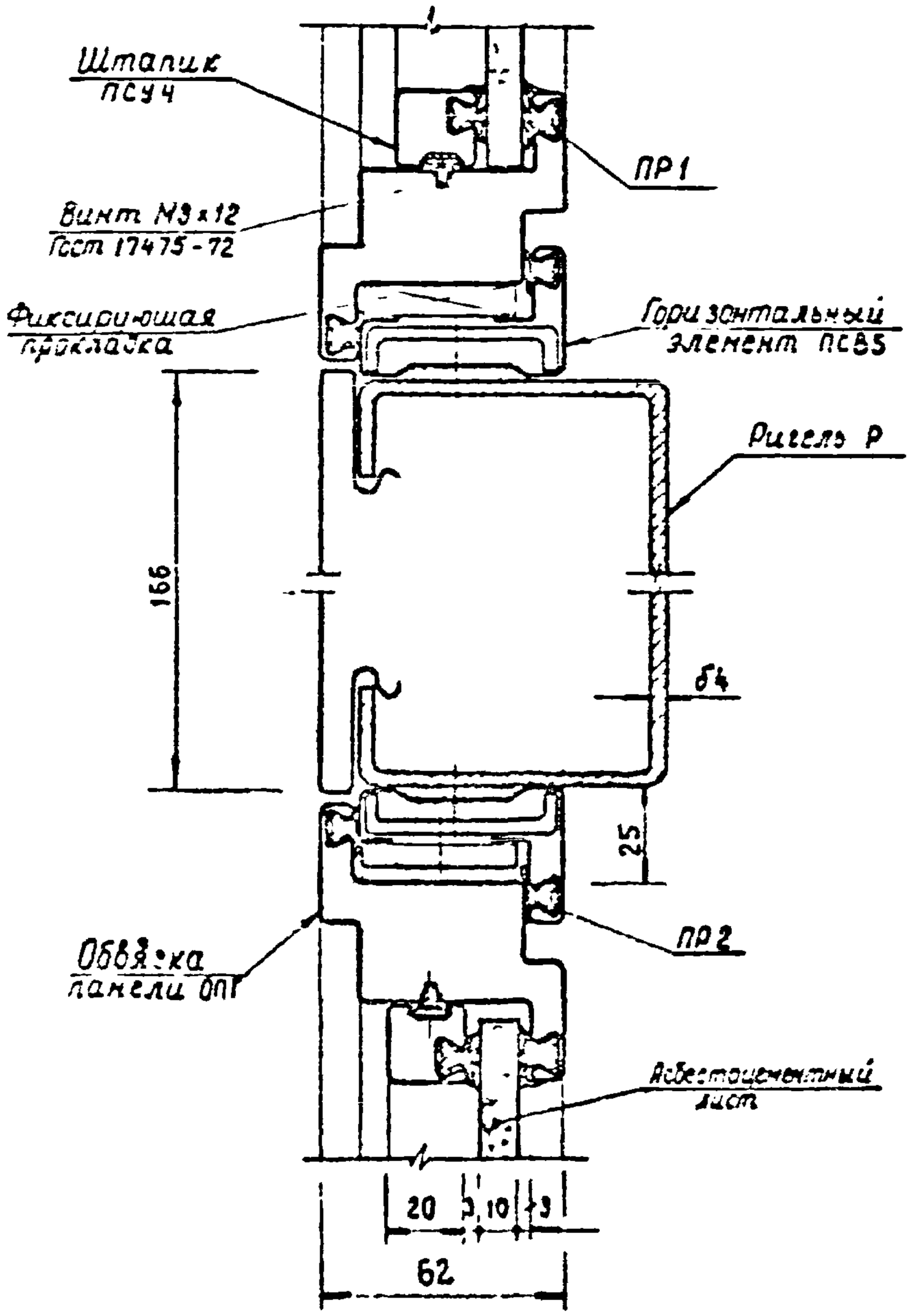

Рук отд.	Гранев		
Гл арх пр	Ермолин		
Ст инж.	Суслина		
Инженер	Соколова		

140-79 3.03

Узел 4

Стадия	Лист	Листов
Р		1

ЦНИИПРОМЗДАНИЙ

Инв. № подл. | Подпись и дата | Взам. инв. №

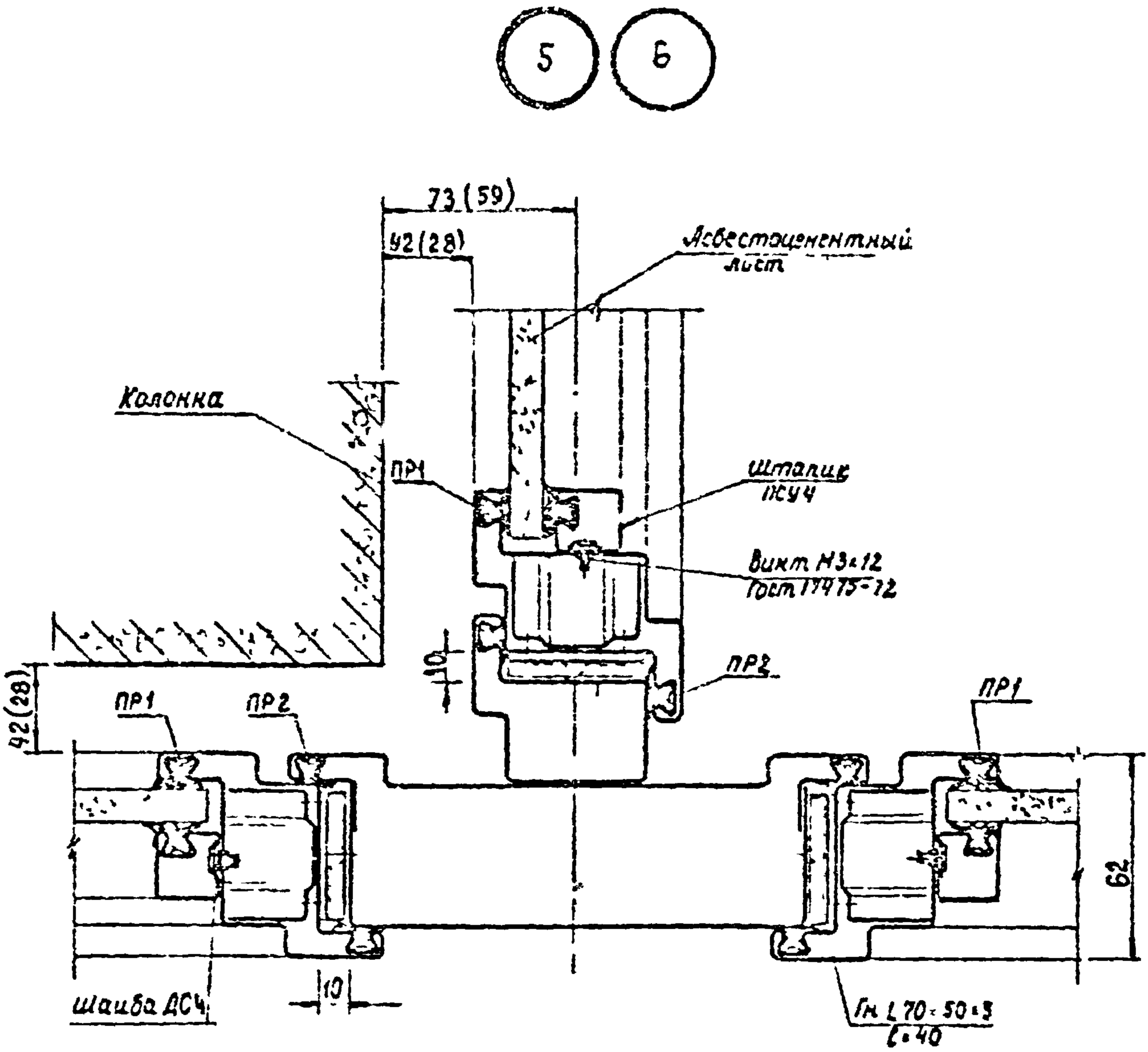

В скобках даны размеры для узла 6

Взам. инв. №				140-79 3.04		
Подпись и дата						
Инв. № подл.	Рук. отд. Кронев			Узелы 5; 6	Стадия	Лист	Листов
	Гл. арх. пр. Есмолин				Р		1
	Ст. инж. Суслина				ЦНИИПРОМЗДАНИЙ		
	Инженер Соколова						

7

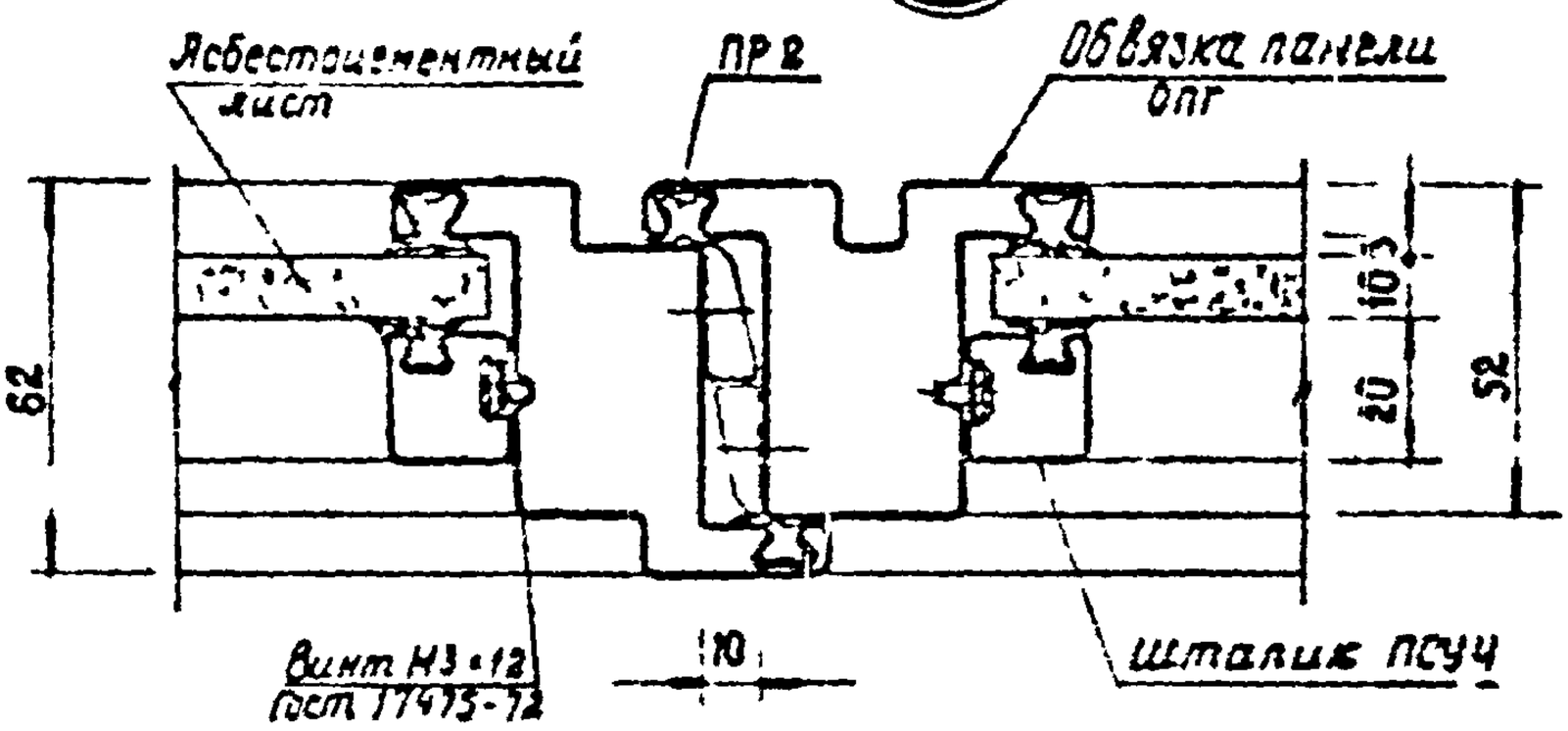

8

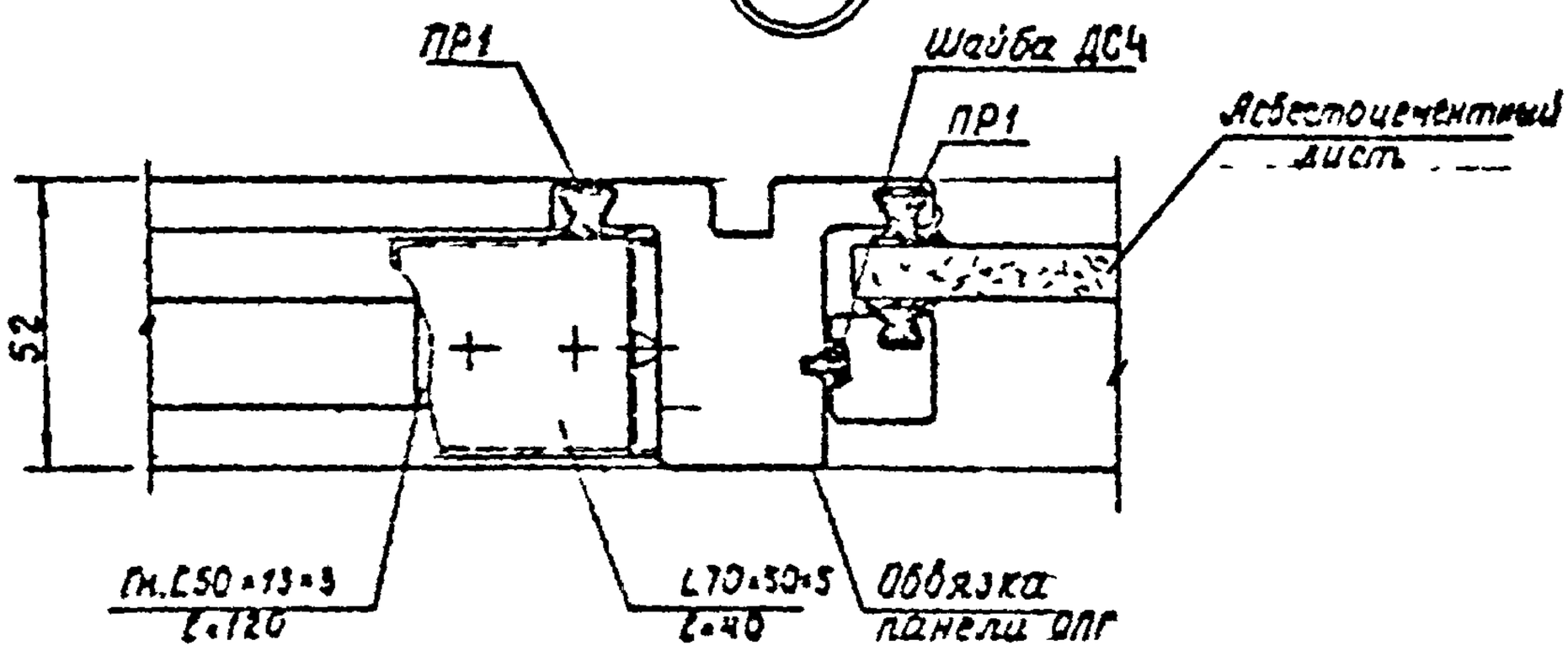

Взам. инв. №				140-79 3.05		
Подпись и дата						
Инв. № подл.	Руководитель	Гранев		Узлы 7; 8	Стадия	Лист	Листов
	Гл.арх.пр.	Ермолик			Р		1
	Ст.инж.	Суслина			ЦНИИПРОМЗДАНИЙ		
	Инженер	Соколова					

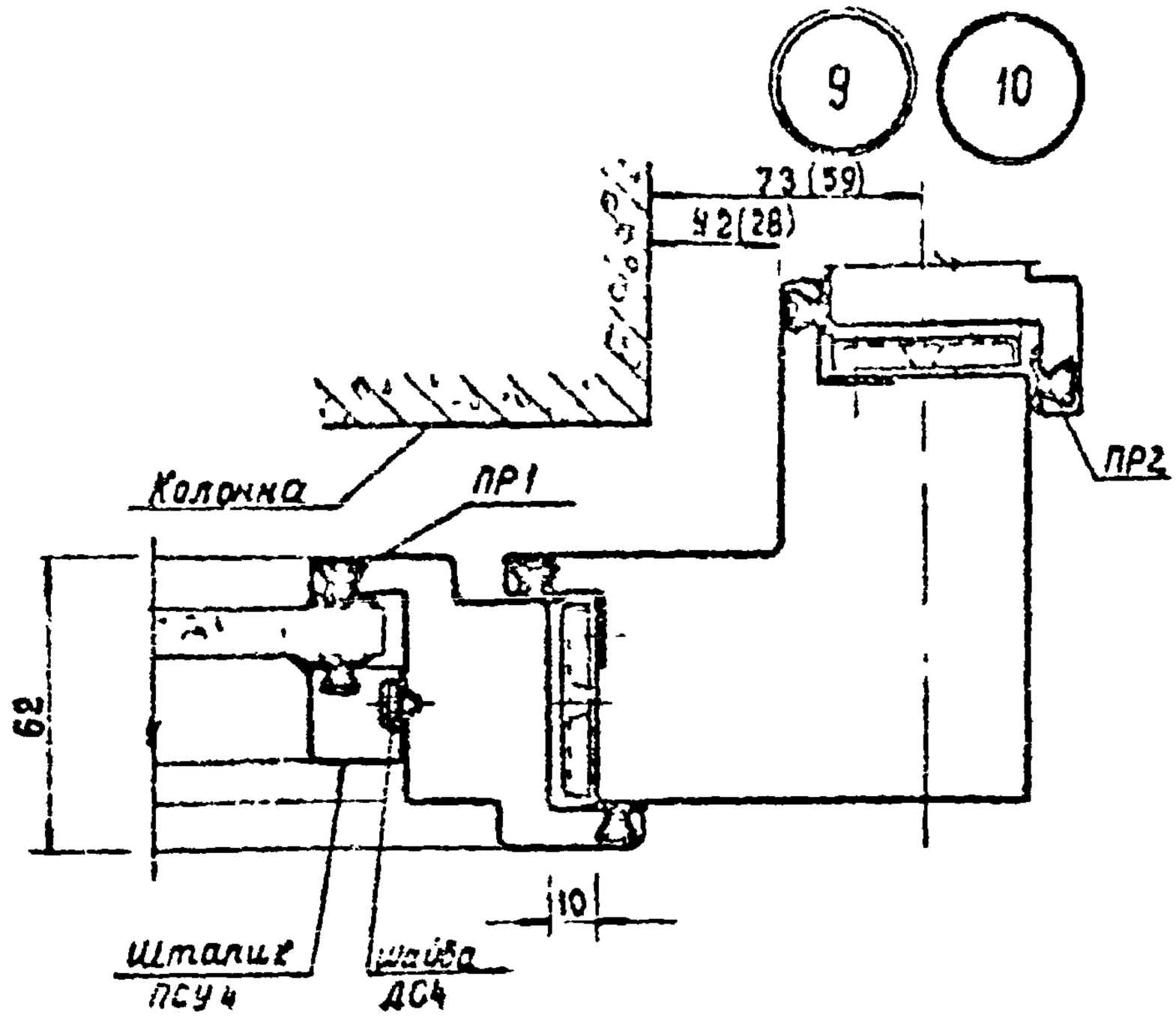

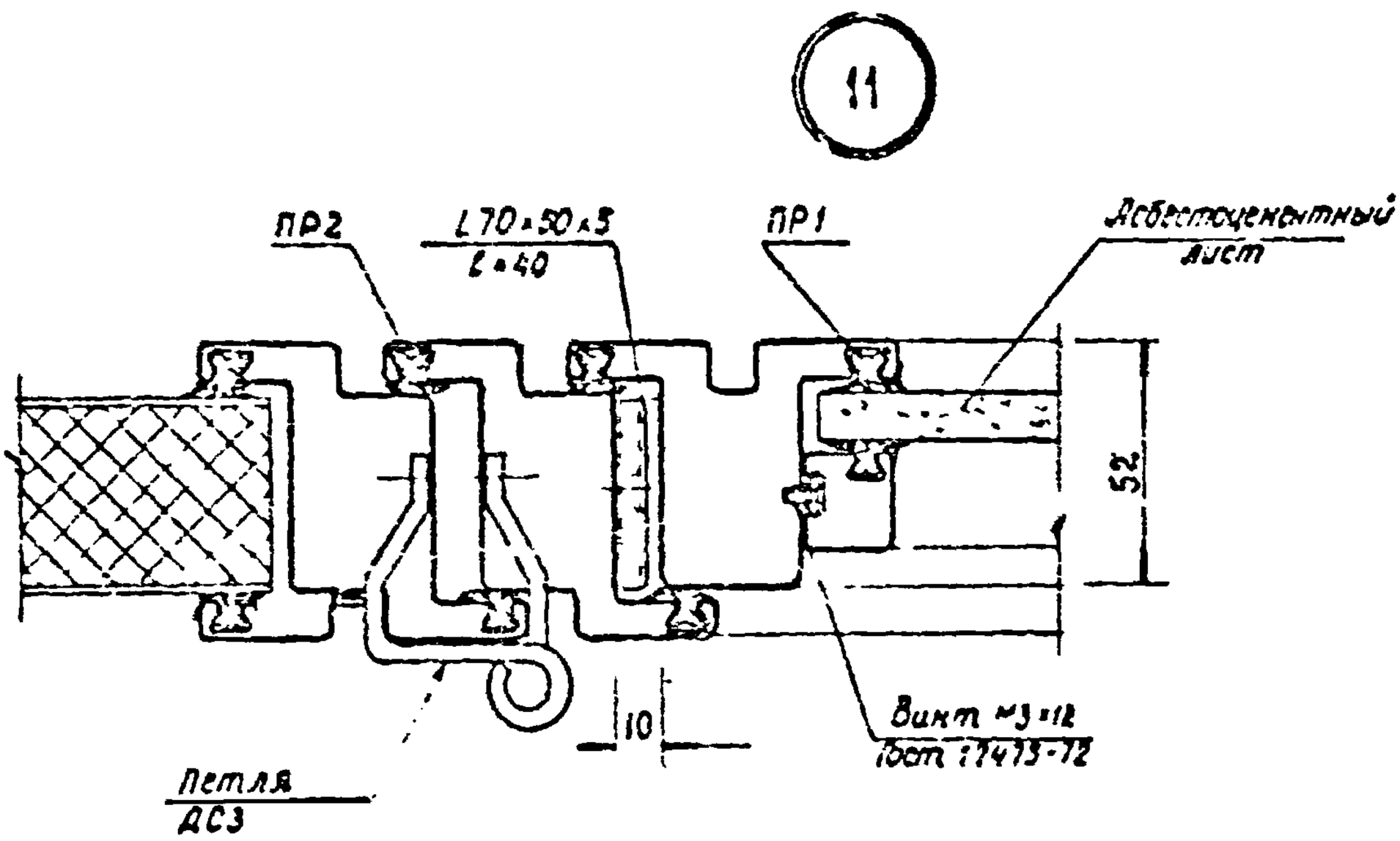

В скобках даны размеры для узла 10

				140-79 3.06			
Рук. отд.	Гранев			Узлы 9; 10; 11	Стадия	Лист	Листов
Гл. арх. пр.	Бочарник				Р		1
Ст. инж.	Сосунка				ЦНИИПРОМЗДАНИЙ		
Инженер	Соколова						

Инв. № подл. | Подпись и дата | Взам. инв. №

12

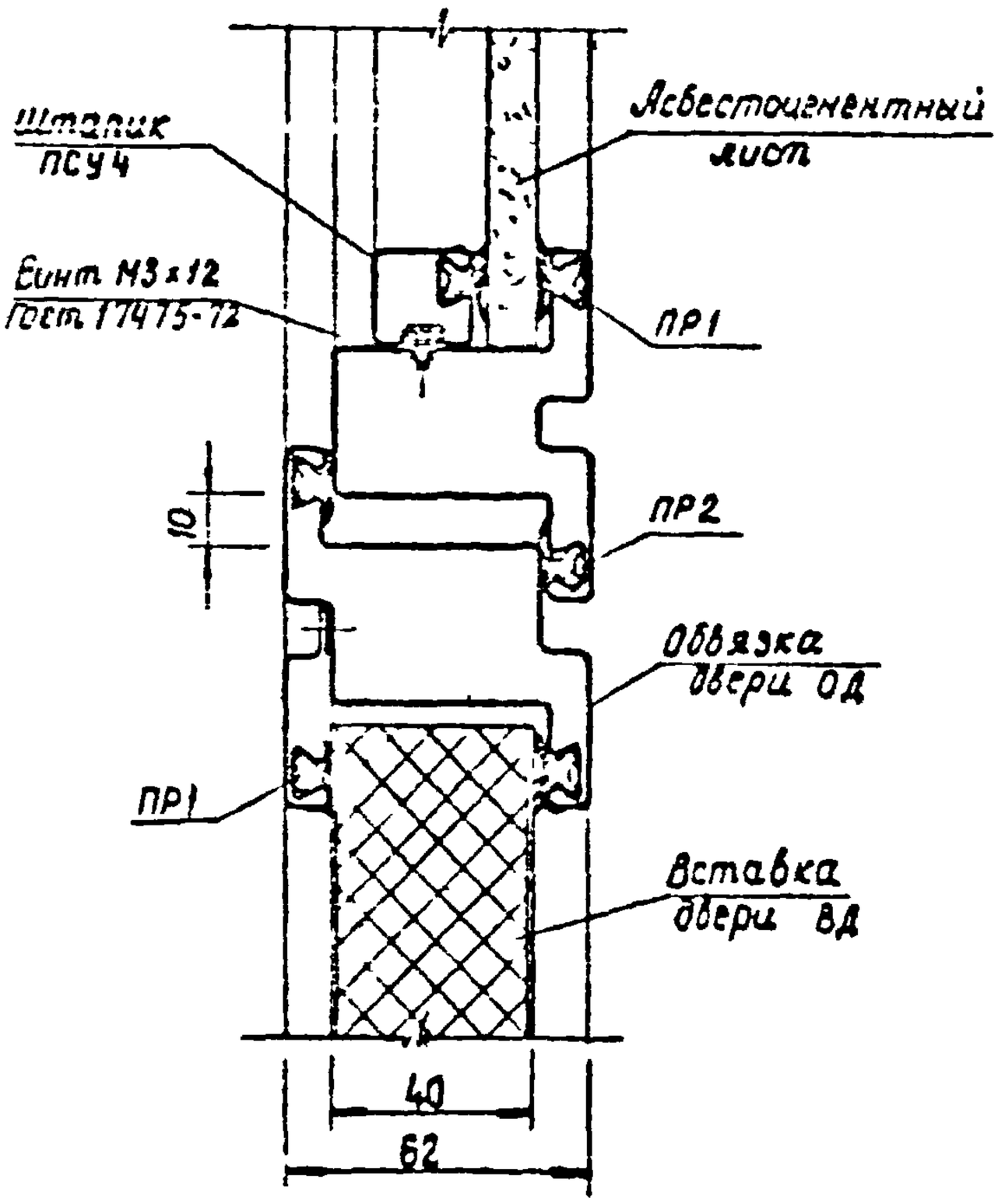

13

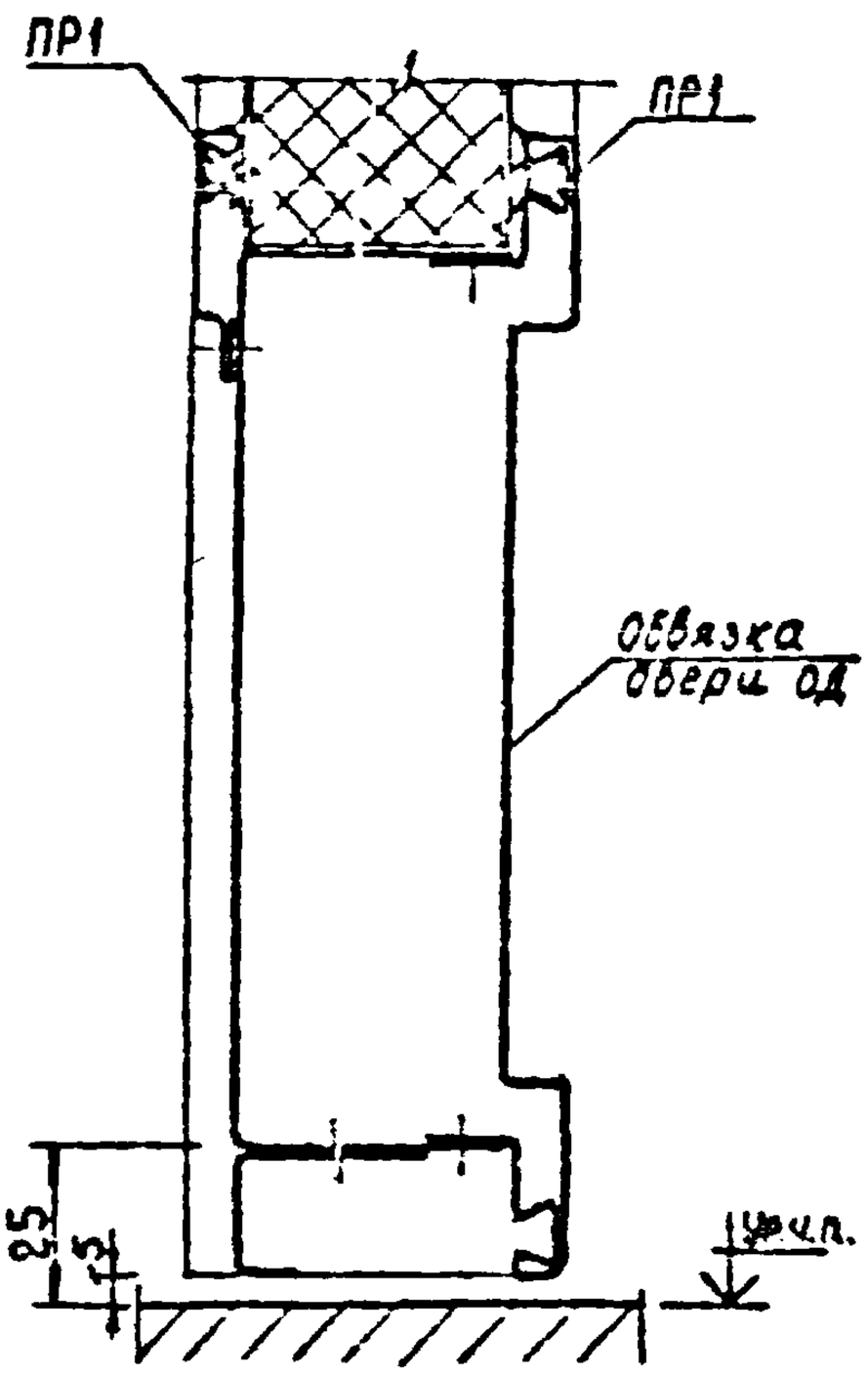

Инв. № подл.	Подпись и дата	Взам. инв. №				

140 - 79 3.07

Рук. отд.	Гранев		Узлы 12; 13	Стадия	Лист	Листов
Гл.арх.пр	Ермолин			Р		1
Ст.инж.	Суслина			ЦНИИПРОМЗДАНИЙ		
Инженер	Соколова					

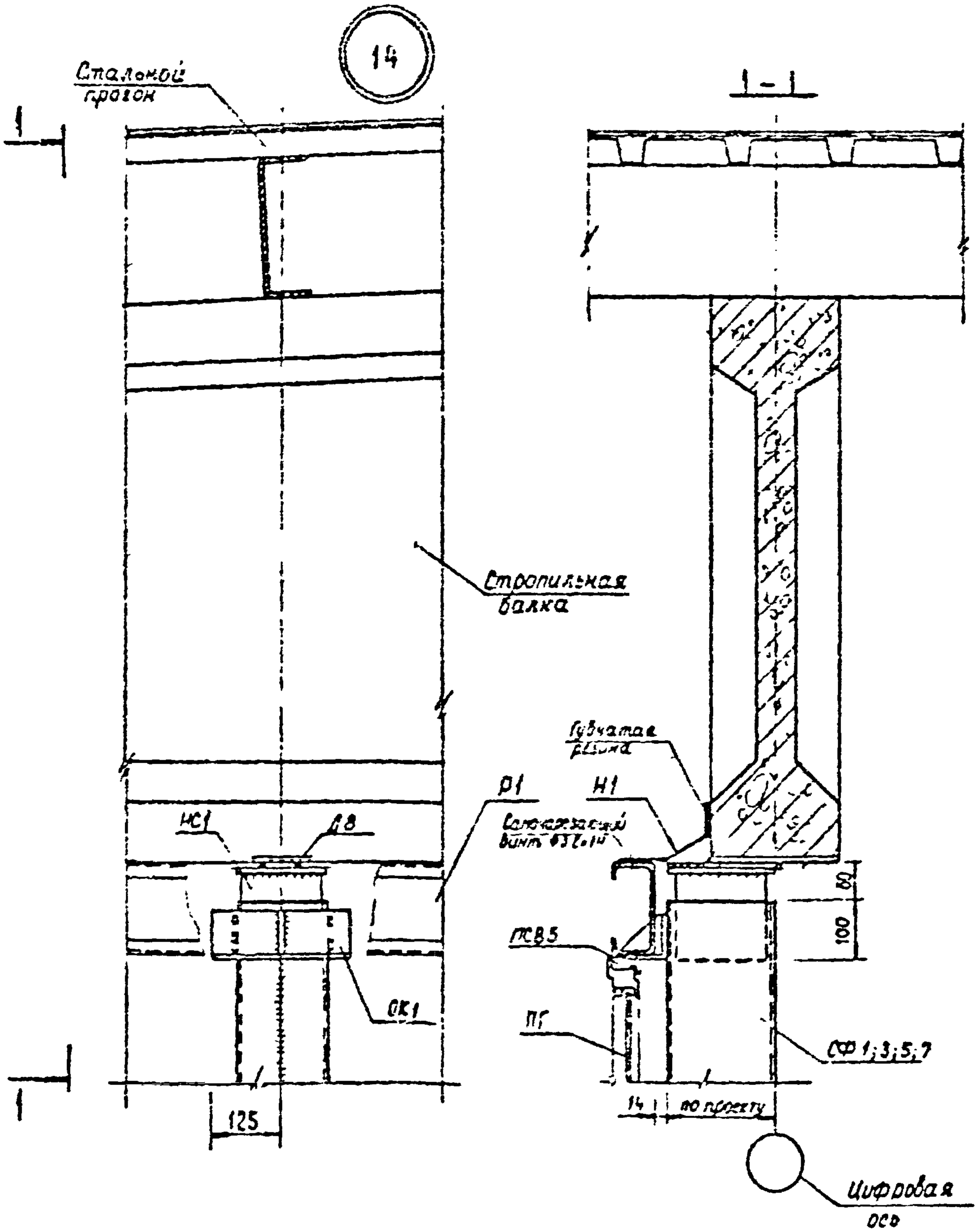

Взам. инв. №				140-79 3.08		
Подпись и дата						
Инв. № подл.	Руковод.	Грачев		Узел 14	Стадия	Лист	Листов
	Гл. арх. пр.	Зомолин			Р		1
	Ст. инж.	Суслина			ЦНИИПРОМЗДАНИЙ		
	Инженер	Соколова					

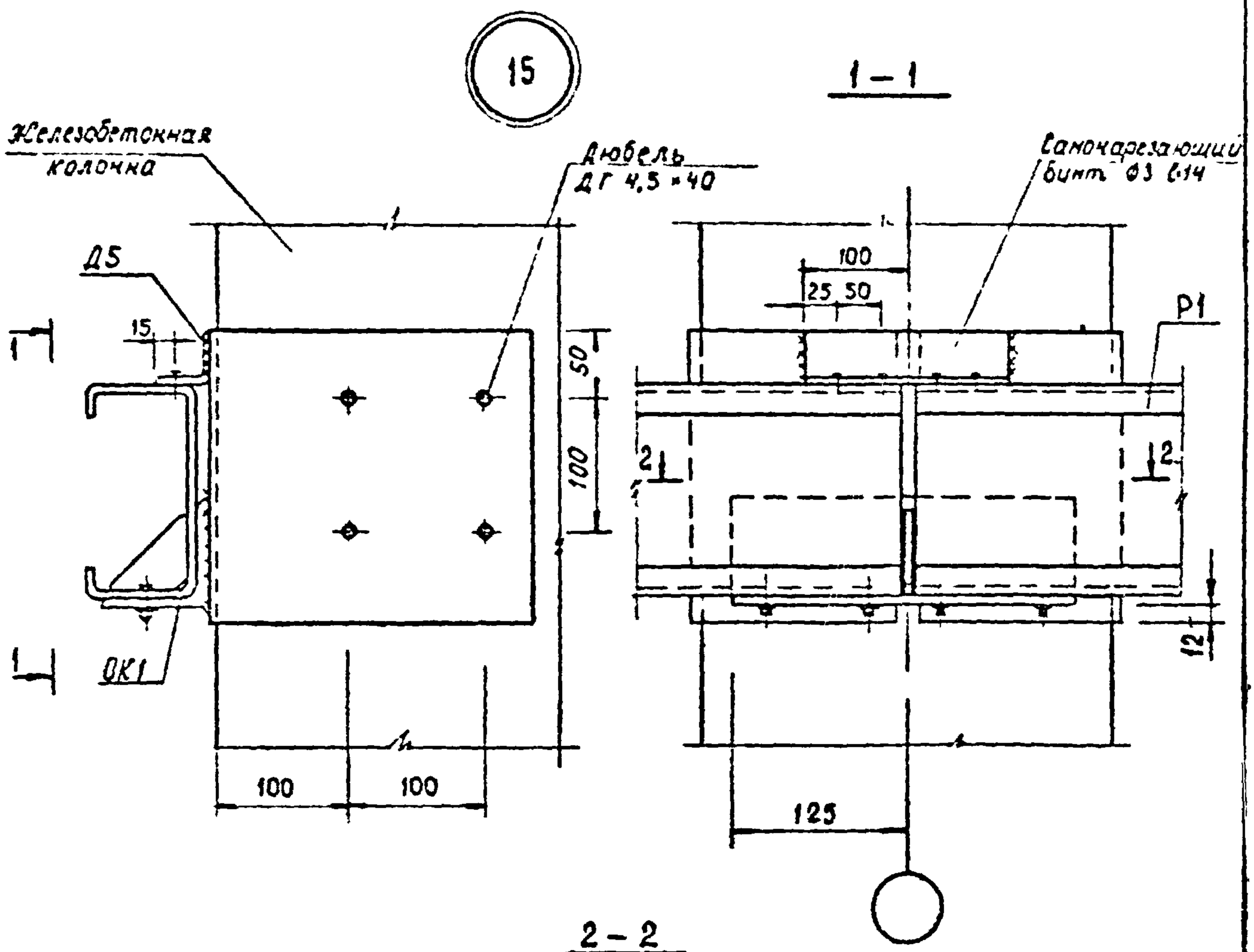

				140-79 3.09		
Рук отд.	Гранев			Узел 15	Стадия	Лист	Листов
Гл. арх. пр.	Арнолин				Р		1
Ст. инж.	Суслина				ЦНИИПРОМЗДАНИЙ		
Инженер	Соколова						

Взам. инв. №

Подпись и дата

Инв. № подл.

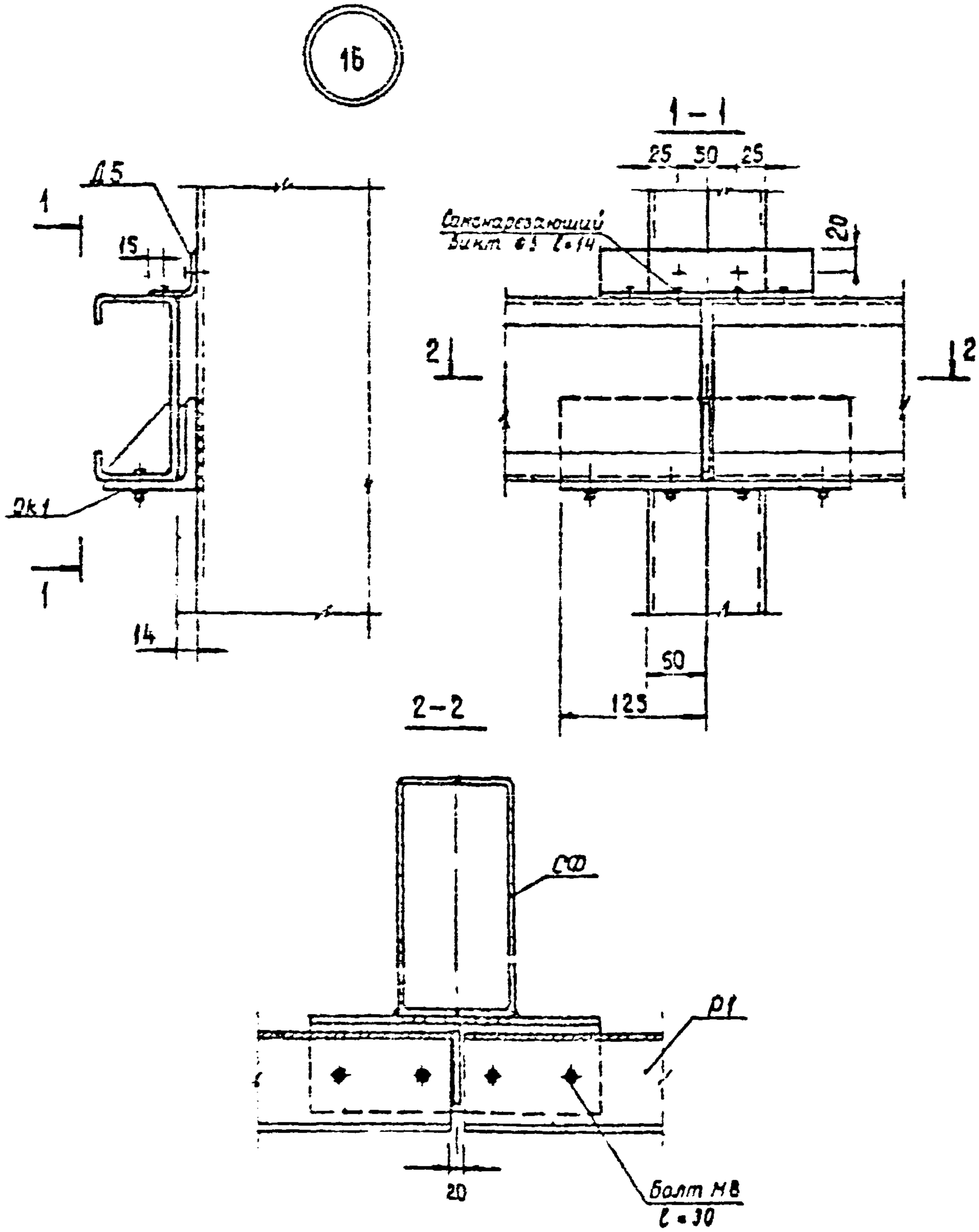

Взам. инв. №	Подпись и дата	Инв. № подл.		140-79 3.10		
		Рук отд	Гранев	Узел 16	Стадия	Лист	Листов
		Гл. арх. пр.	Борисов		Р.		1
		Ст. инж.	Суслина		ЦНИИПРОМЗДАНИЙ		
		Инженер	Соколова				

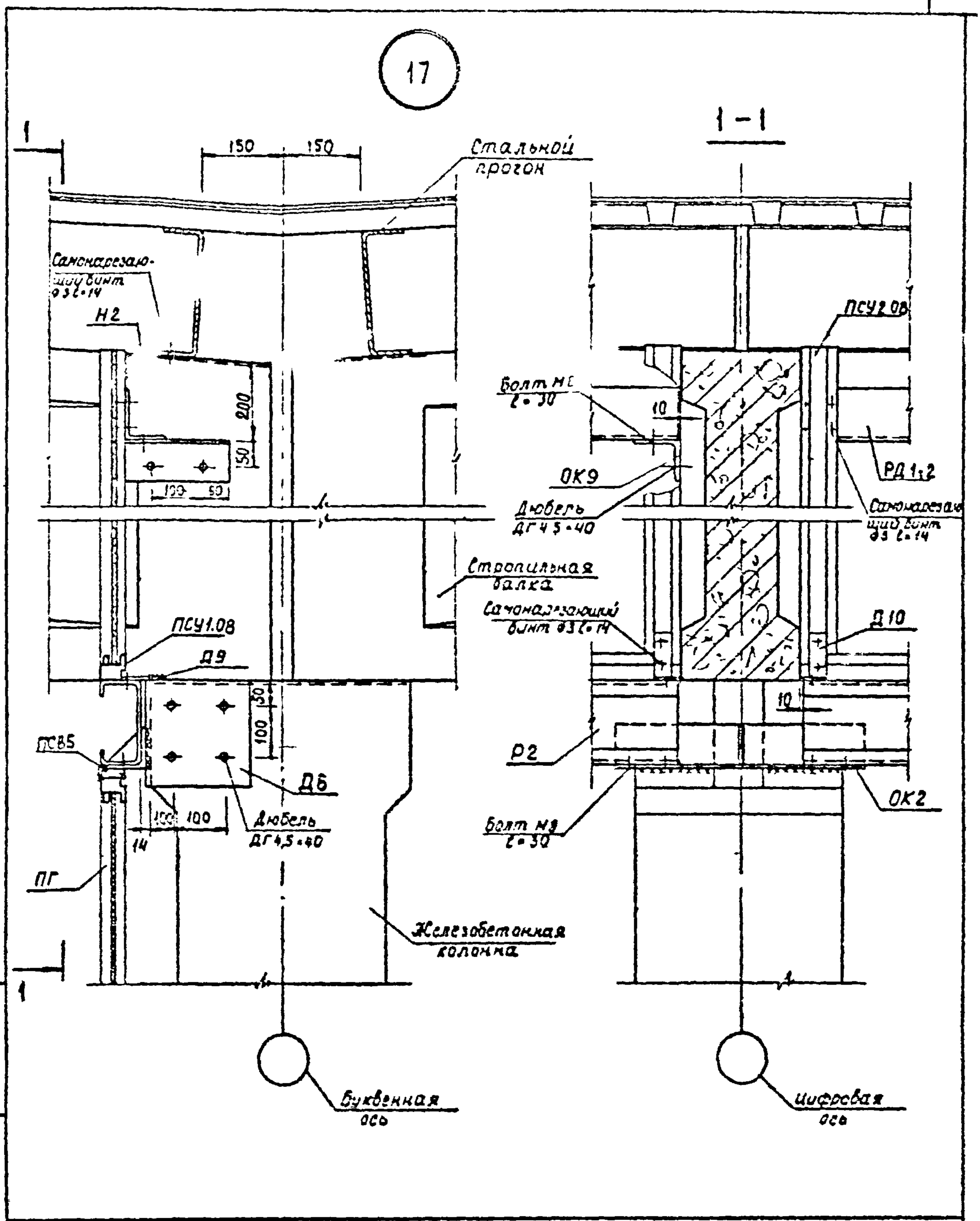

Взам. инв. №				140-79 3.11		
Подпись и дата						
Инв. № подл.	Рук. отд.	Грачев		Узел 17	Стадия	Лист	Листов
	Гл. арх. пр.	Ермолин			Р		1
	Ст. инж.	Суслина			ЦНИИПРОМЗДАНИЙ		
	Инженер	Соколова					

Вариант с железобетонными прогонами

17

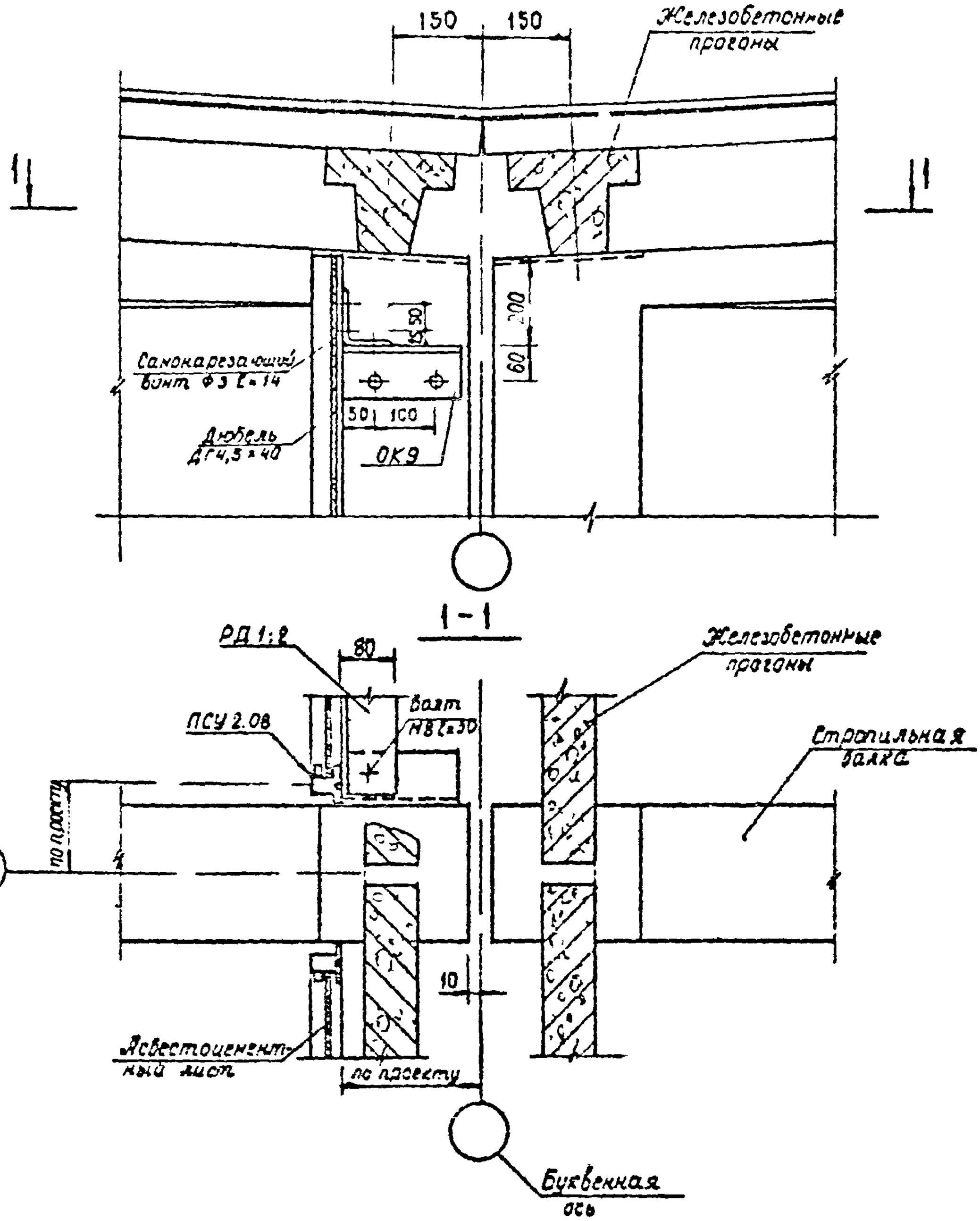

Взам. инв.				140-79 3.12		
Подпись и дата						
Инв. № подл.	Рук. отд.	Гранев		Узел 17 Вариант с железобетонными прогонами	Стадия	Лист	Листов
	Гл. арх. пр.	Бочолин			Р.		1
	Ст инже-	Суслина			ЦНИИПРОМЗДАНИЙ		
	Инженер	Соколова					

18

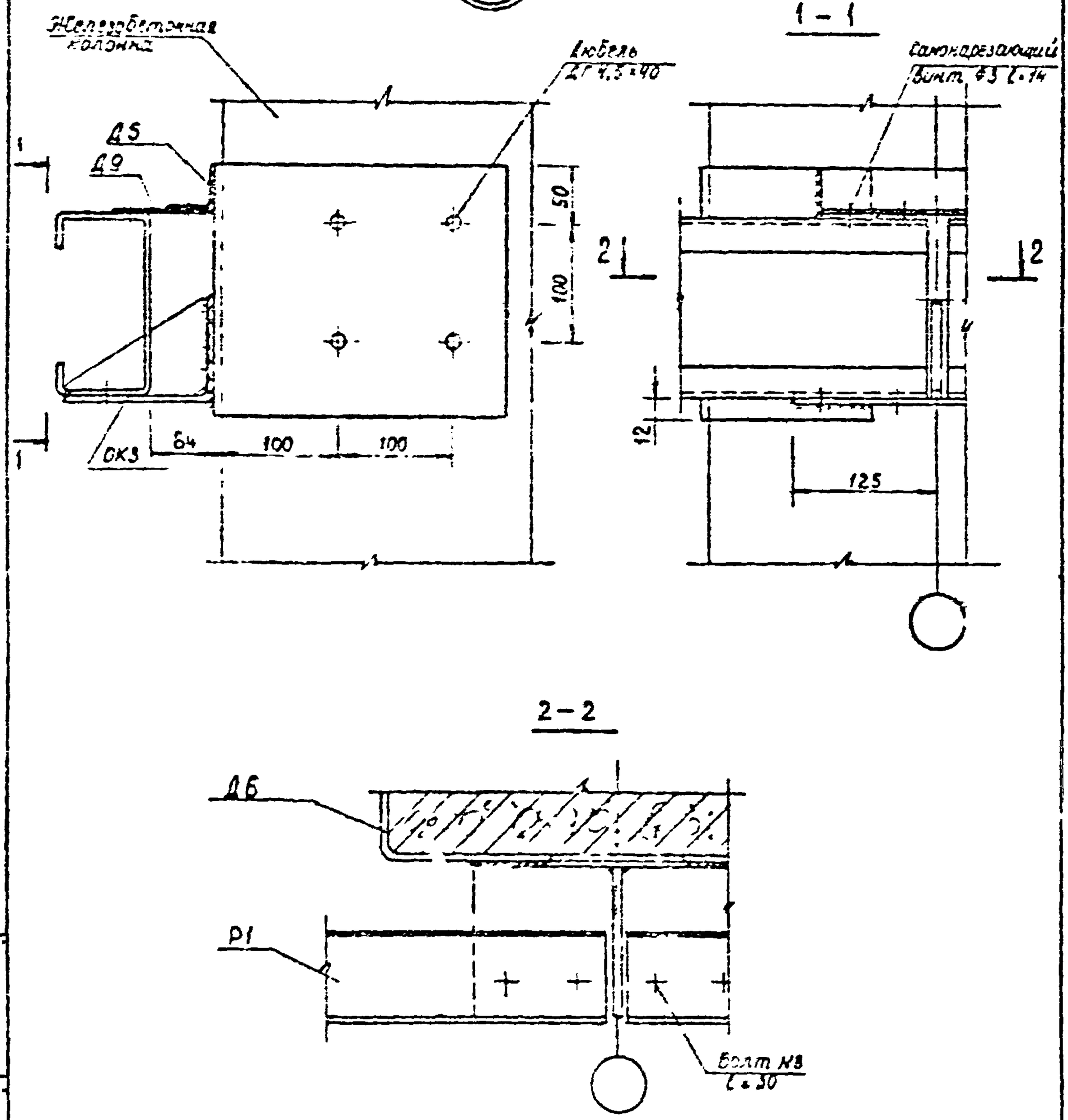

Разраб.	Гранев		140 - 79 3.13	Стадия	Лист	Листов
Гл. арх. пр.	Бомолин			Р		1
Ст. инж.	Суслина		Узел 18	ЦНИИПРОМЗДАНИЙ		
Инженер	Соколова					

Инв. № подл. | Подпись и дата | Взам. инв. №

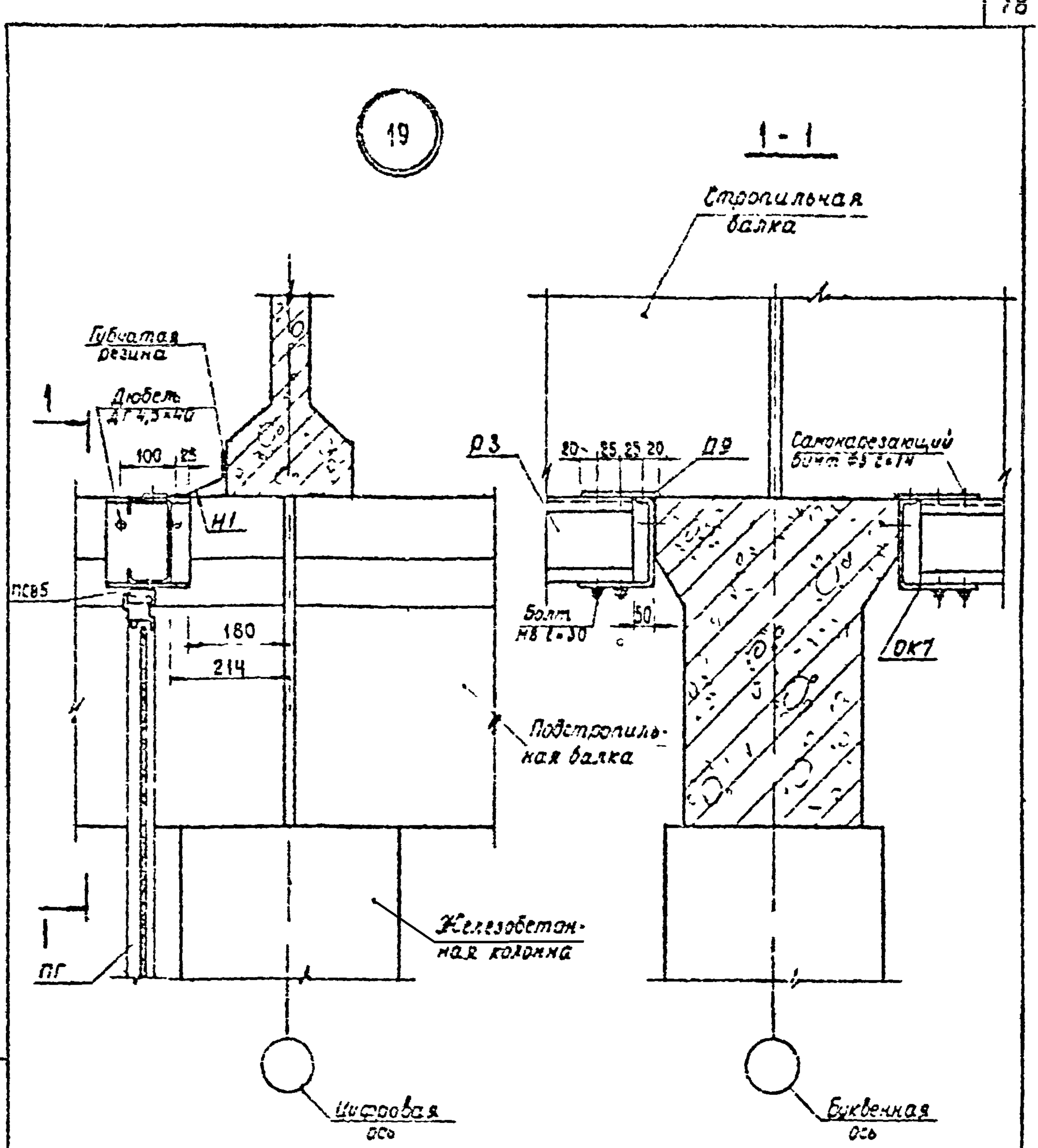

Взам. инв. №				140-79 3.14		
Подпись и дата						
Инв. № подл.	Разраб. Гранев			Узел 19	Стадия	Лист	Листов
	Пров. Беноолин				Р.		1
	Гл. инж. Куликов				ЦНИИПРОМЗДАНИЙ		
	Н. контр. Соколова						

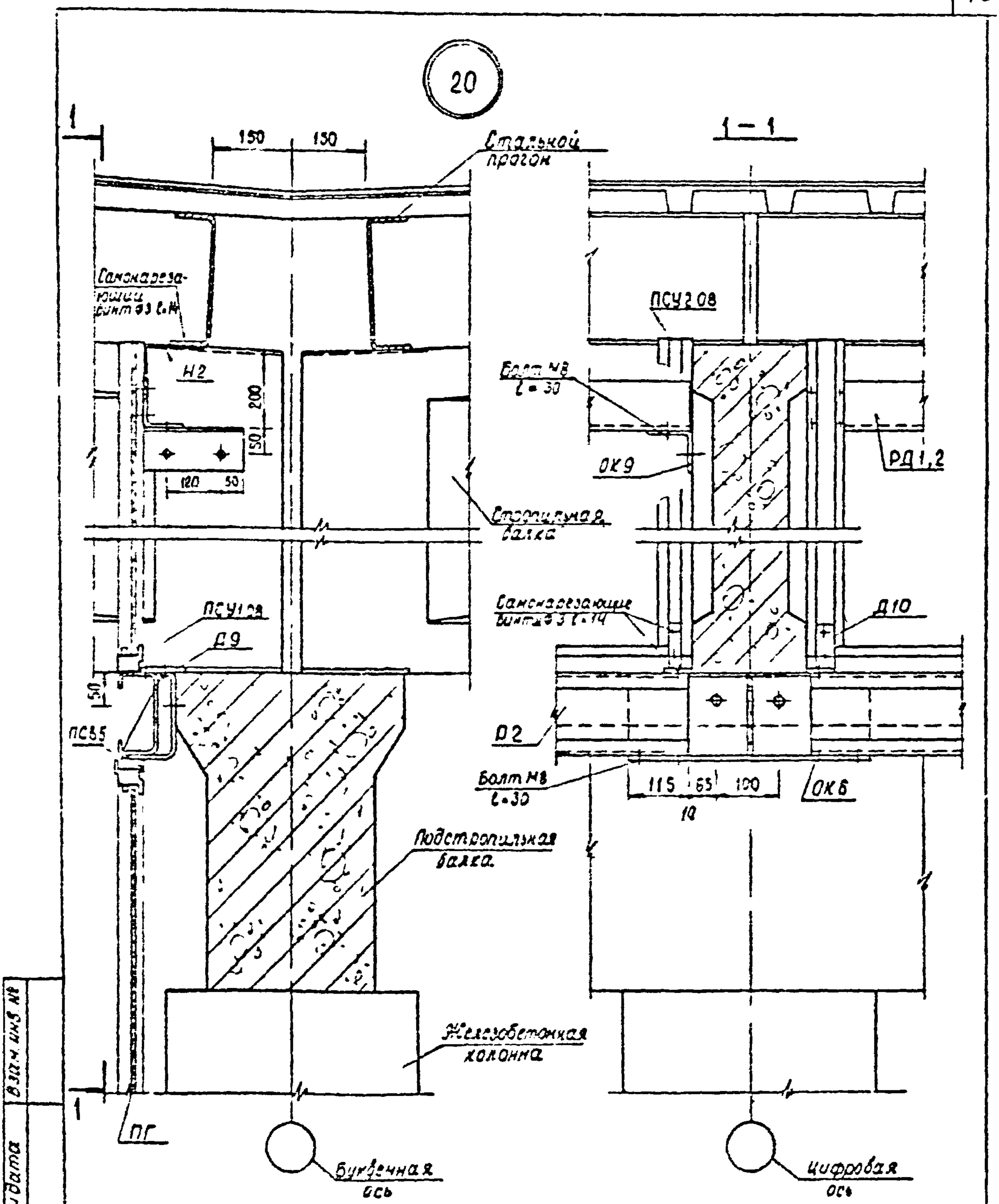

Взам. инв. №				
Подпись и дата				
Инв. № подл.	Рукотд.	Баженов		
	Нач.отд.	Бочолин		
	Ст.инж.	Селина		
	Инженер	Соколова		

140-79 3.15

Узел 20

Стадия	Лист	Листов
Р		1

ЦНИИПРОМЗДАНИЙ

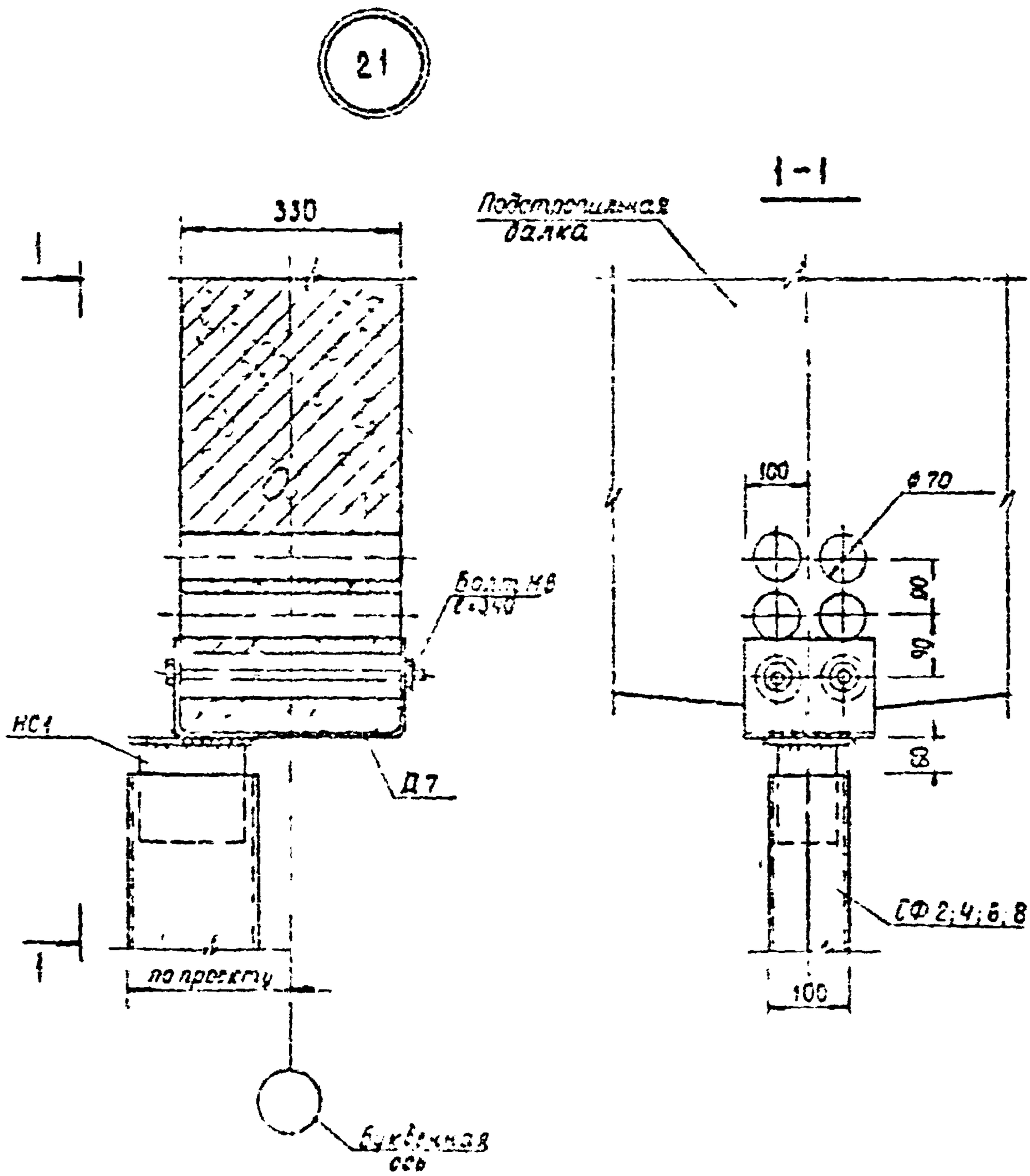

				140-79 3.15		
Гл. спец.	Самов			Узел 21	Стадия	Лист	Листов
Гл. арх. пр.	Комолин				Р		
Гл. инж.	Сусанна				ЦНИИПРОМЗДАНИЙ		
Инженер	Соколова						

Взам. инв. №

Подпись и дата

Инв. № подл.

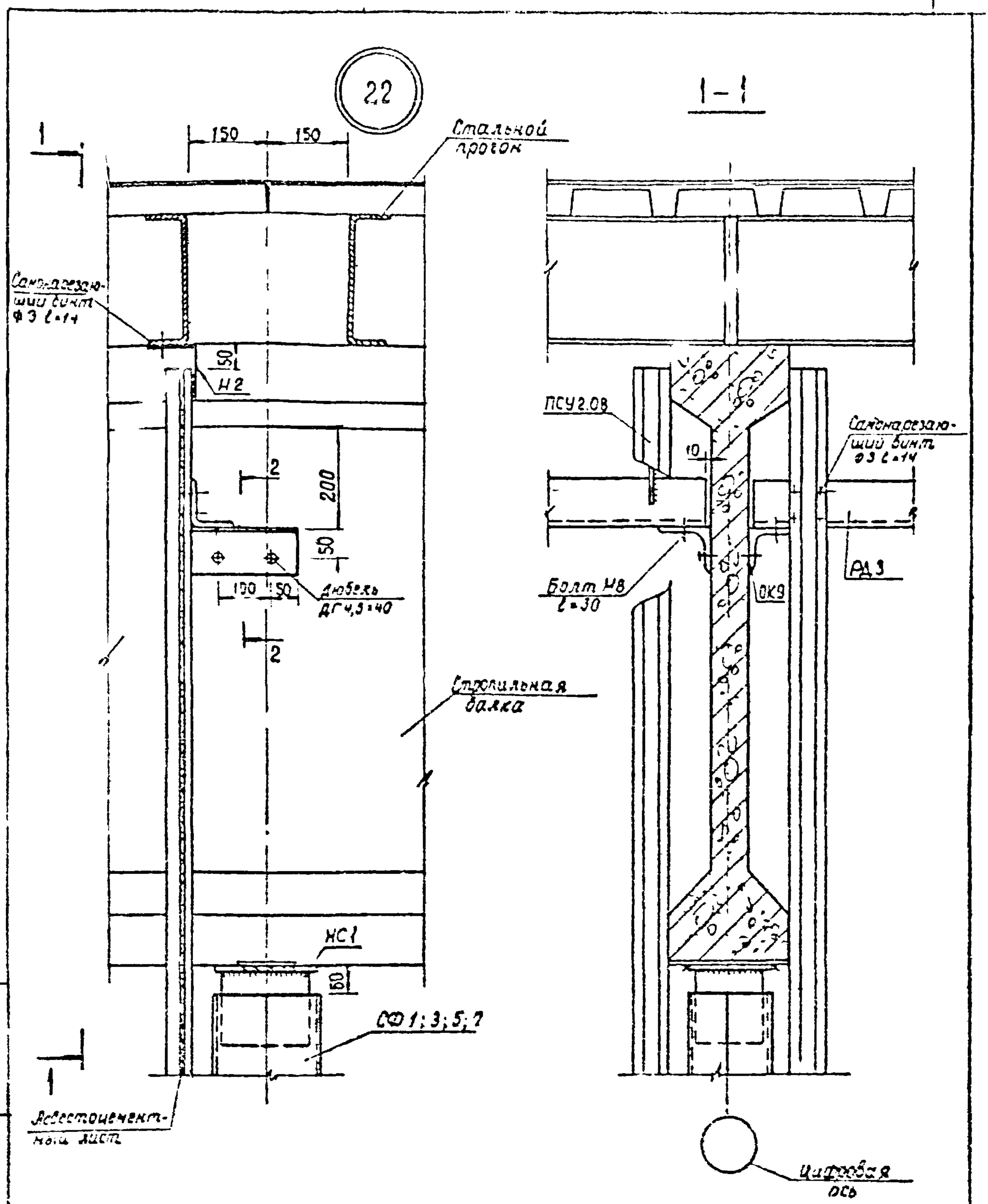

Инв. № подл.	Подпись и дата			140-79 3.17		
Рук. отд.	Грачев			Узел 22	Стадия	Лист	Листов
Гл. арх. пр.	Бронзик				Р		1
Ст. инж.	Суслина				ЦНИИПРОМЗДАНИЙ		
Инженер	Соколова						

2 - 2

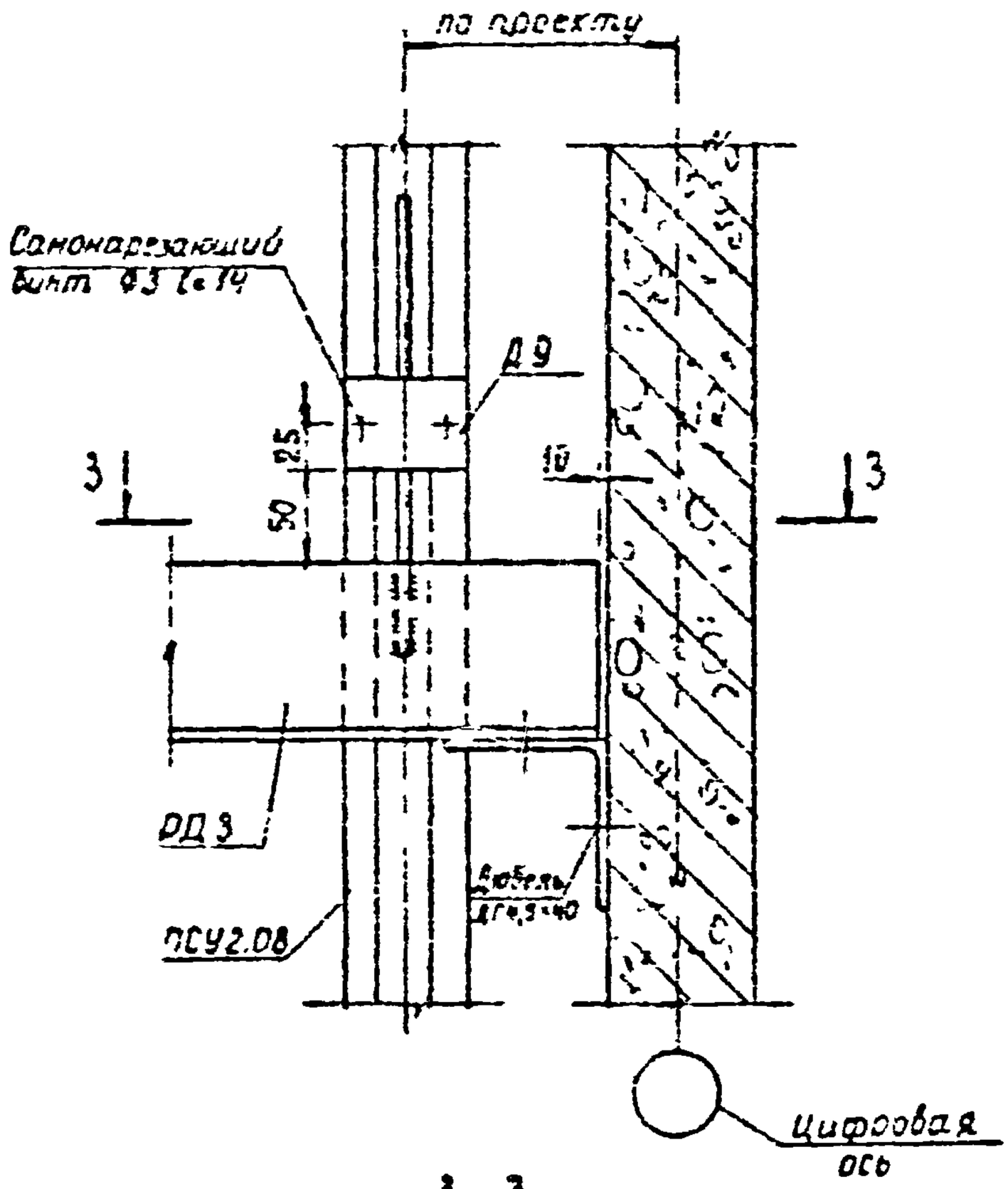

3 - 3

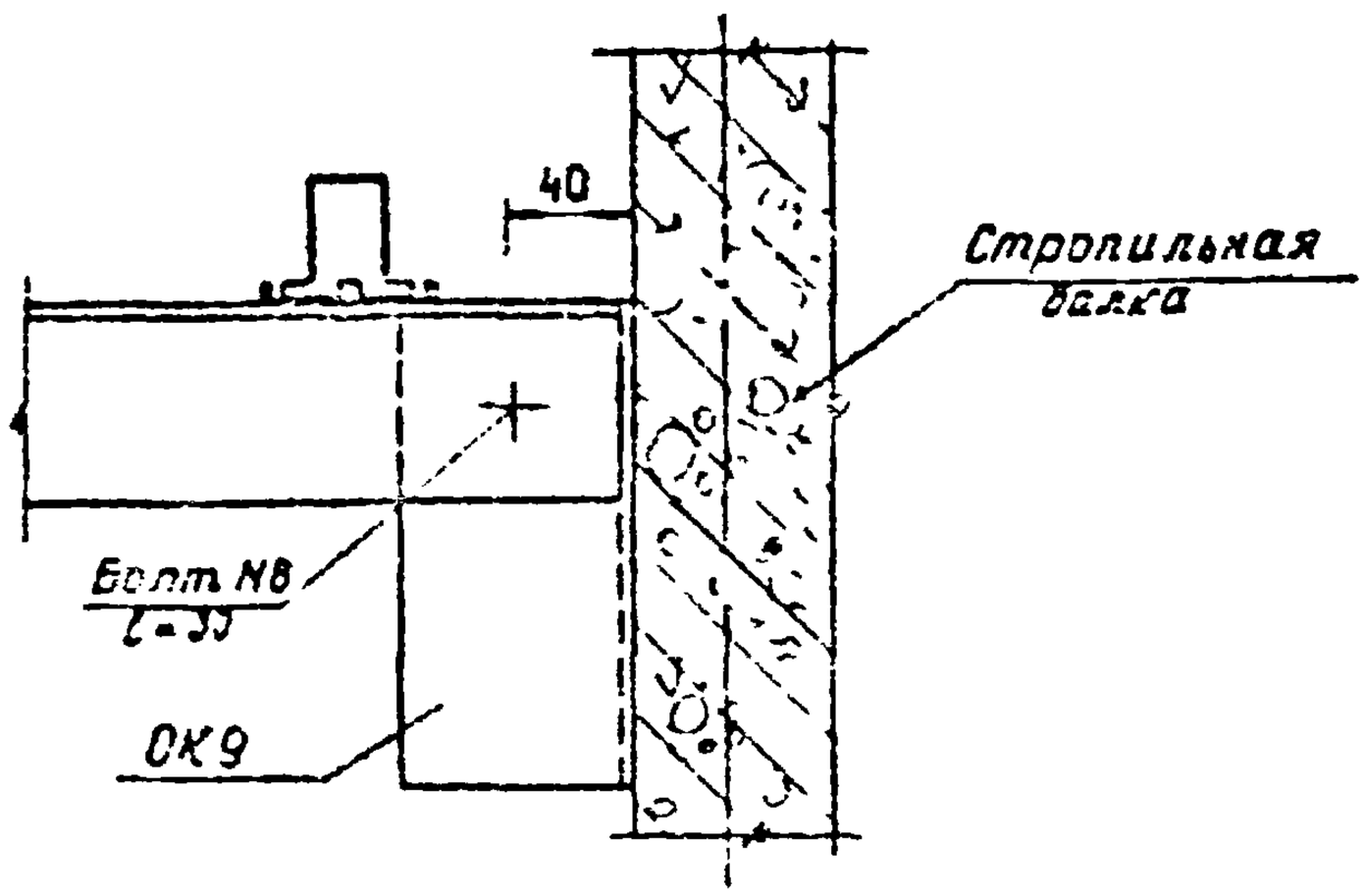

Инв. № подл.	Подпись и дата	Взам. инв. №		140-79 3.18		
Рук отд.	Данев		Узел 22 Разрезы 2-2, 3-3	Стадия	Лист	Листов
Гл арх. пр	Ермолин			Р		1
Ст инж	Сислина			ЦНИИПРОМЗДАНИЙ		
Инженер	Соколова					

23

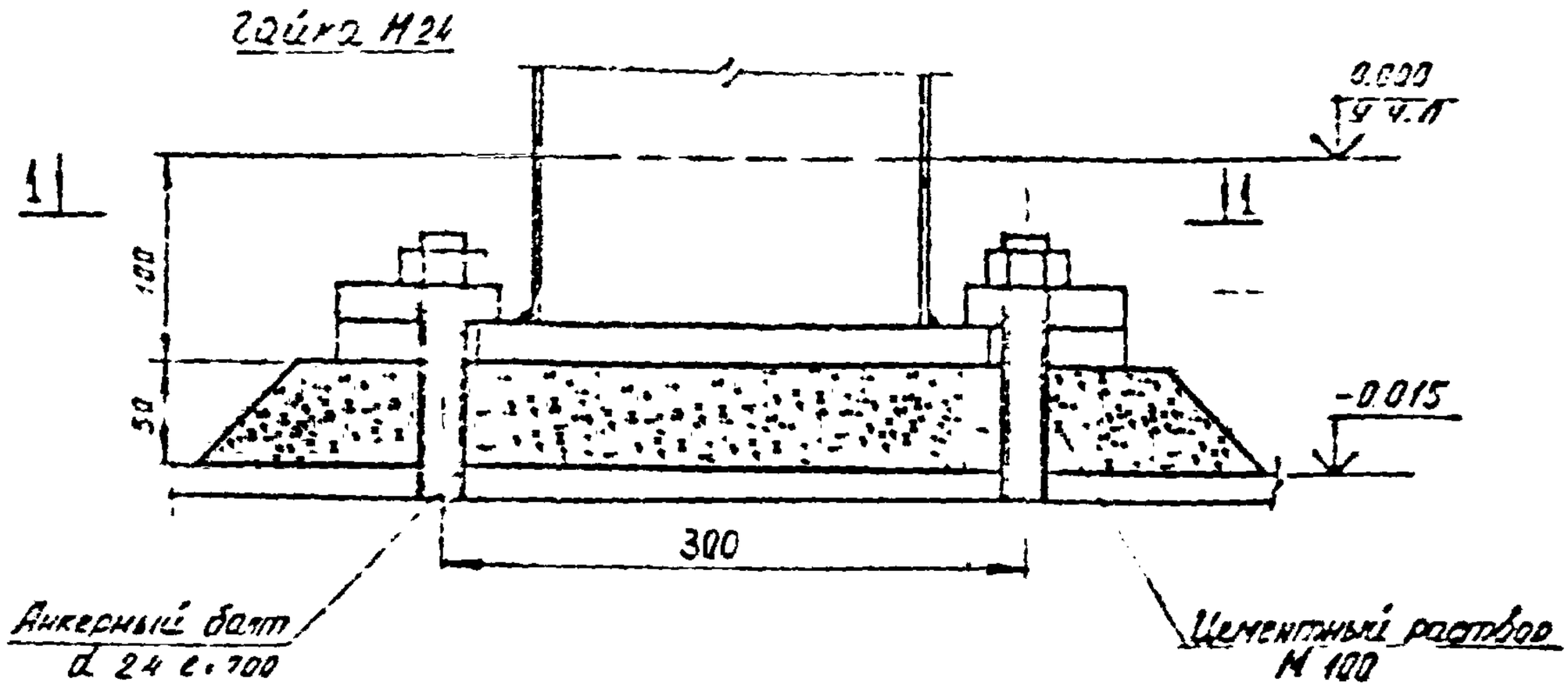

1–1

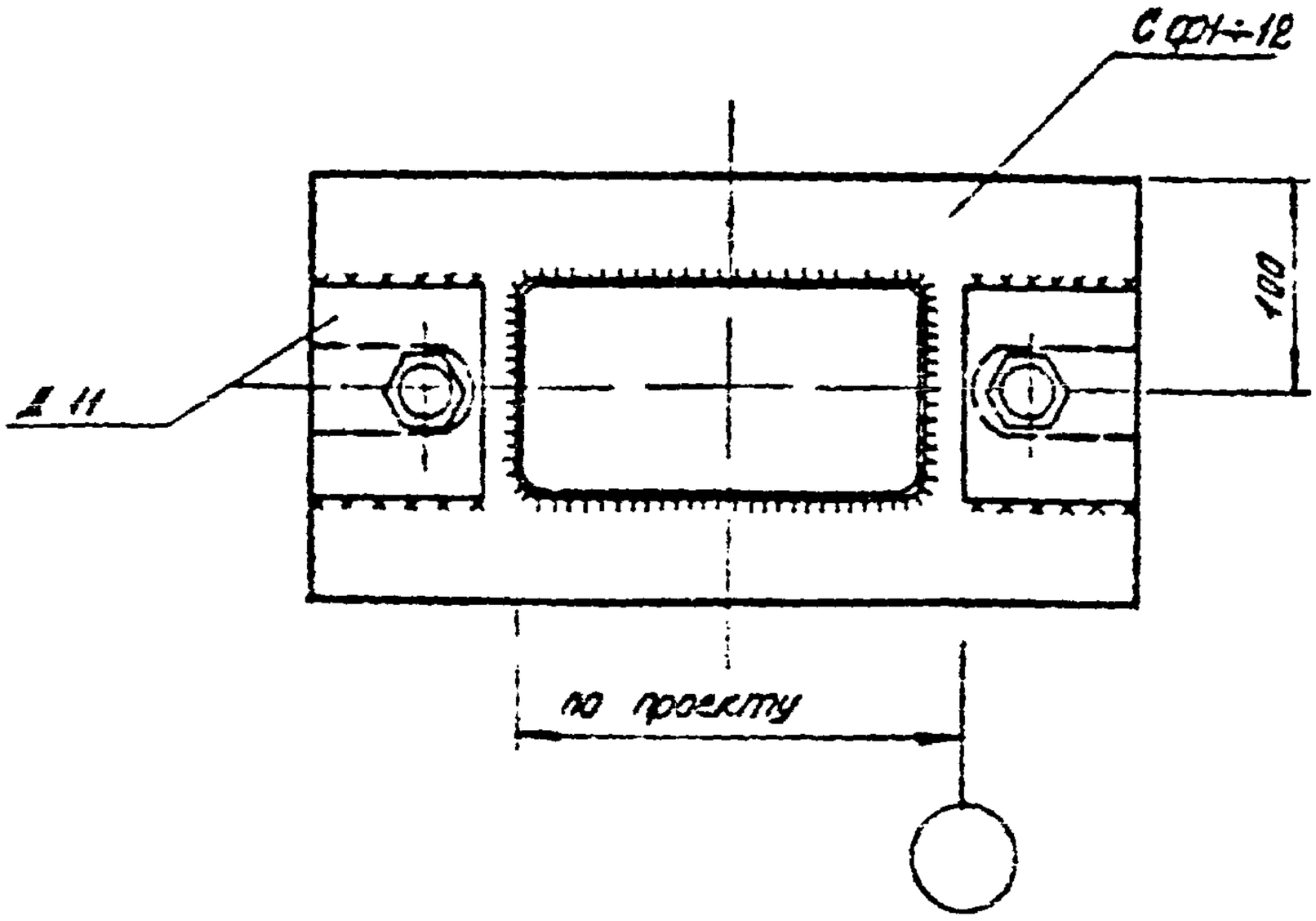

Перегородка условно не показана.

				140-79 9.13		
Рук. отдела	Гранев			Узел 23	Стадия	Лист	Листов
Гл. арх. пр.	Ермолин				Р		1
Ст. инженер	Сусекина				ЦНИИПРОМЗДАНИЙ		
Инженер	Кулакова						

Инв. № подл. | Подпись и дата | Взам. инв. №

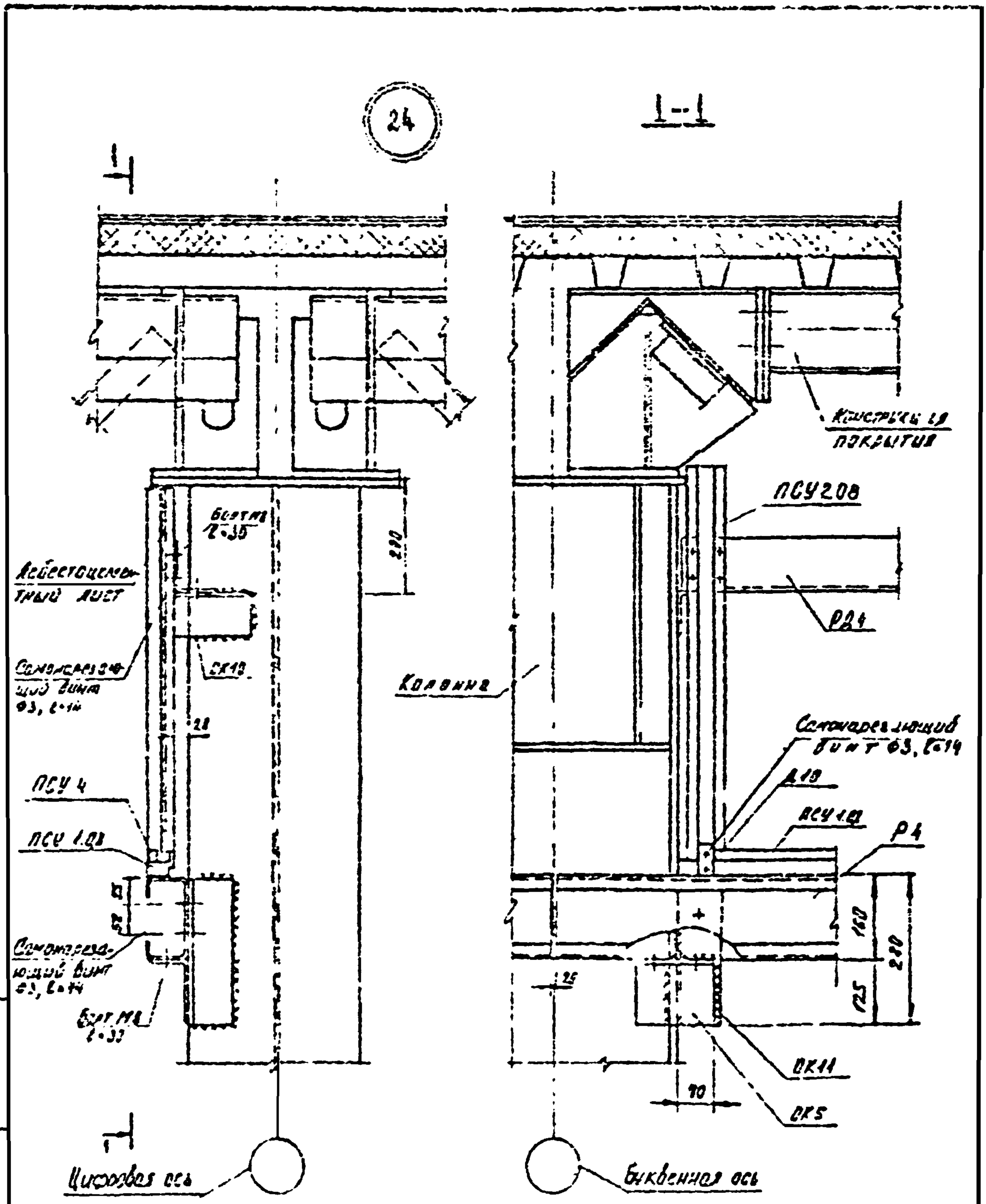

Взам. инв. №	Подпись и дата	Инв. № подл.

140-79 3.20

Гл. инж. проекта	Грачев		
Гл. спец.	Грибоедов		
Гл. инж.	Суслина		
Инженер	Кузнецов		

Узел 24

Стадия	Лист	Листов
Р		1

ЦНИИПРОМЗДАНИЙ

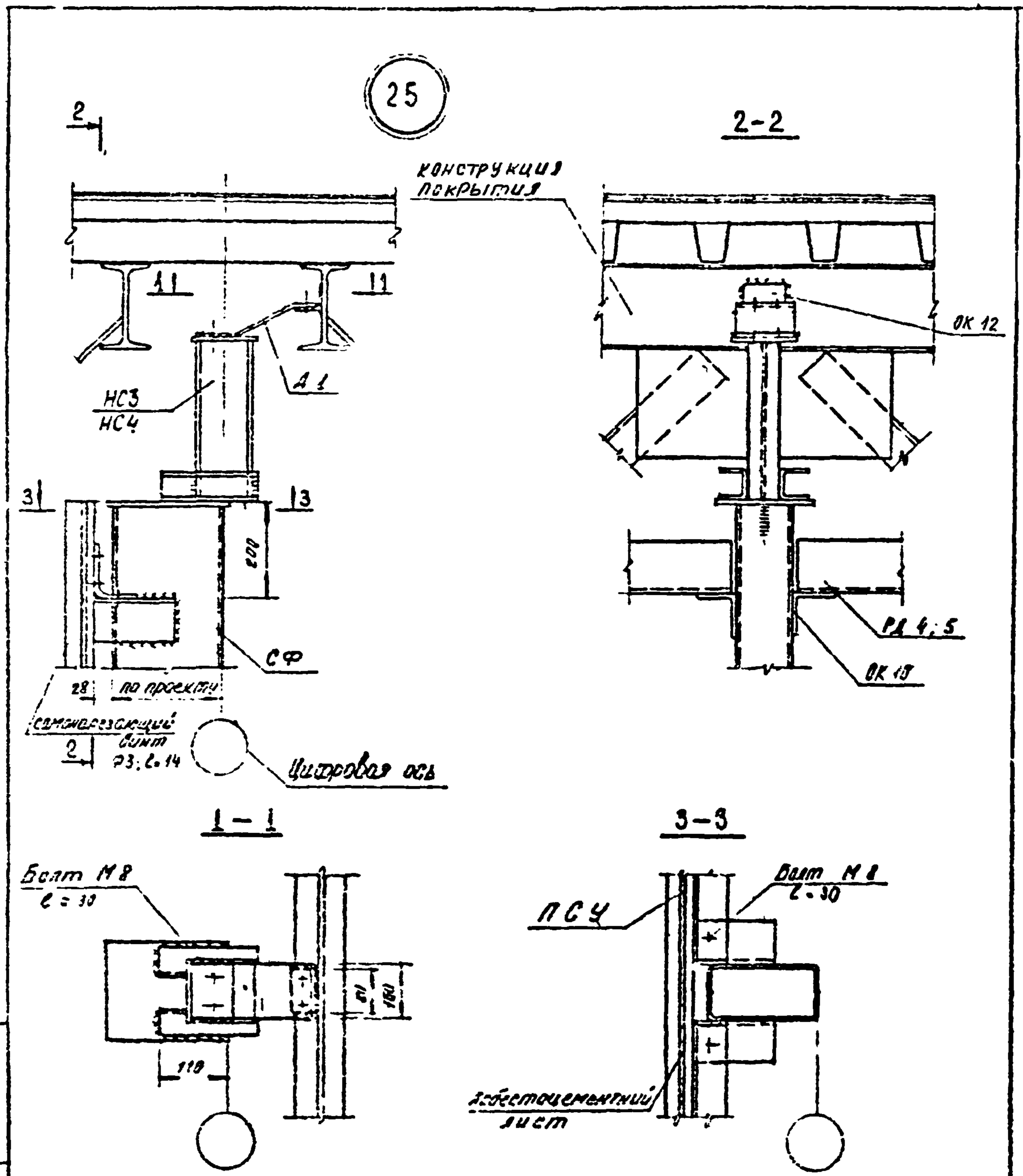

Взам.инв.№						
Подпись и дата						
Инв.№ подл.				140-79 3 21		
	Рук.отдела	Гончев		Узел 25	Стадия	Лист	Листов
	Гл.арх.пр.	Ермолин			Р		1
	Ст.инженер	Суслина			ЦНИИПРОМЗДАНИЙ		
	Инженер	Кулешова					

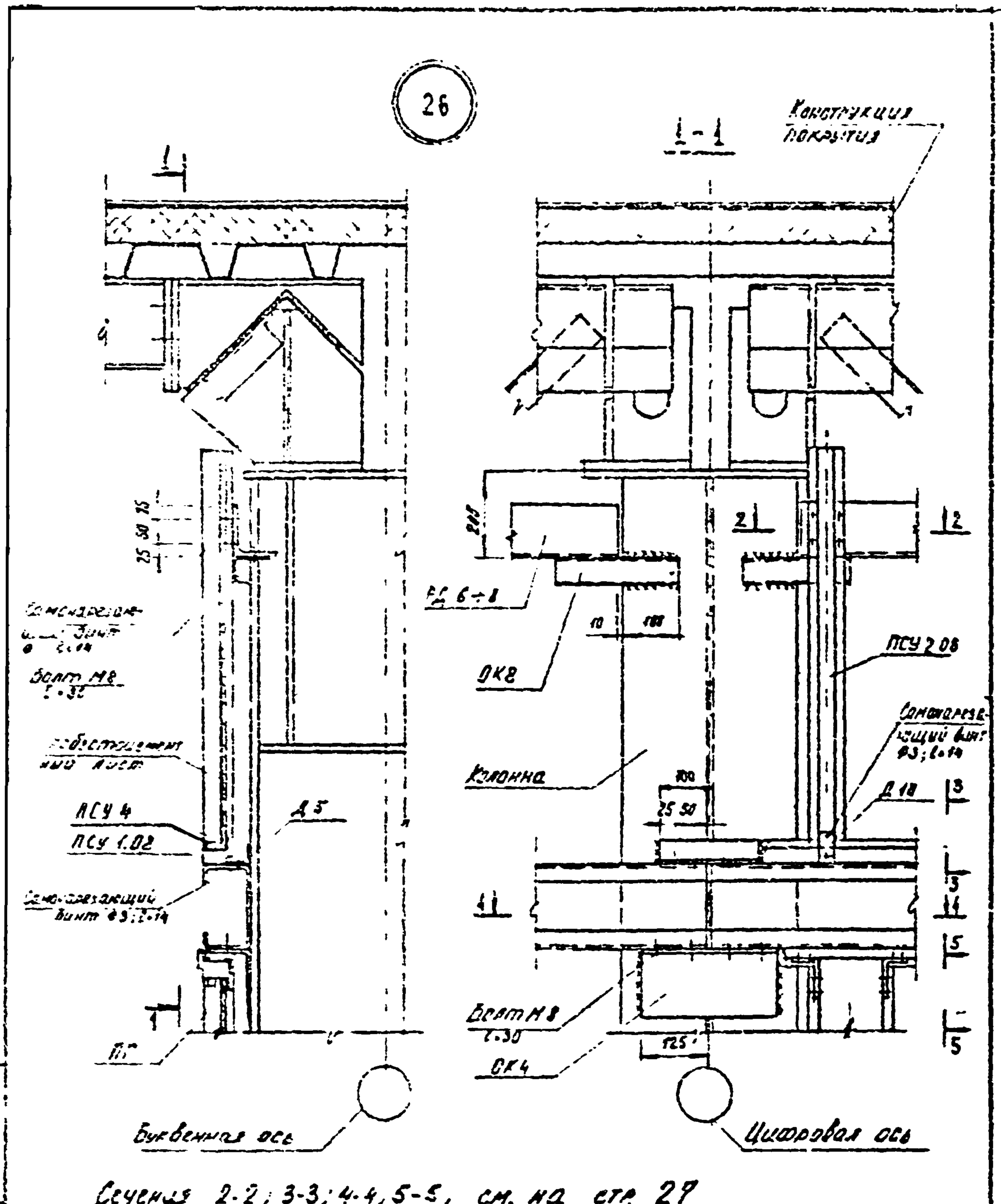

Сечения 2-2; 3-3; 4-4, 5-5, см. на стр. 27

				140-79 3.22		
Рук отдела	Гронов			Узел 26	Стадия	Лист	Листов
Гл арх пр	Ефимов				Р		1
Ст инженер	Суслина				ЦНИИПРОМЗДАНИЙ		
Инженер	Кузнецов						

Инв. № подл. | Подпись и дата | Взам. инв. №

2 - 2

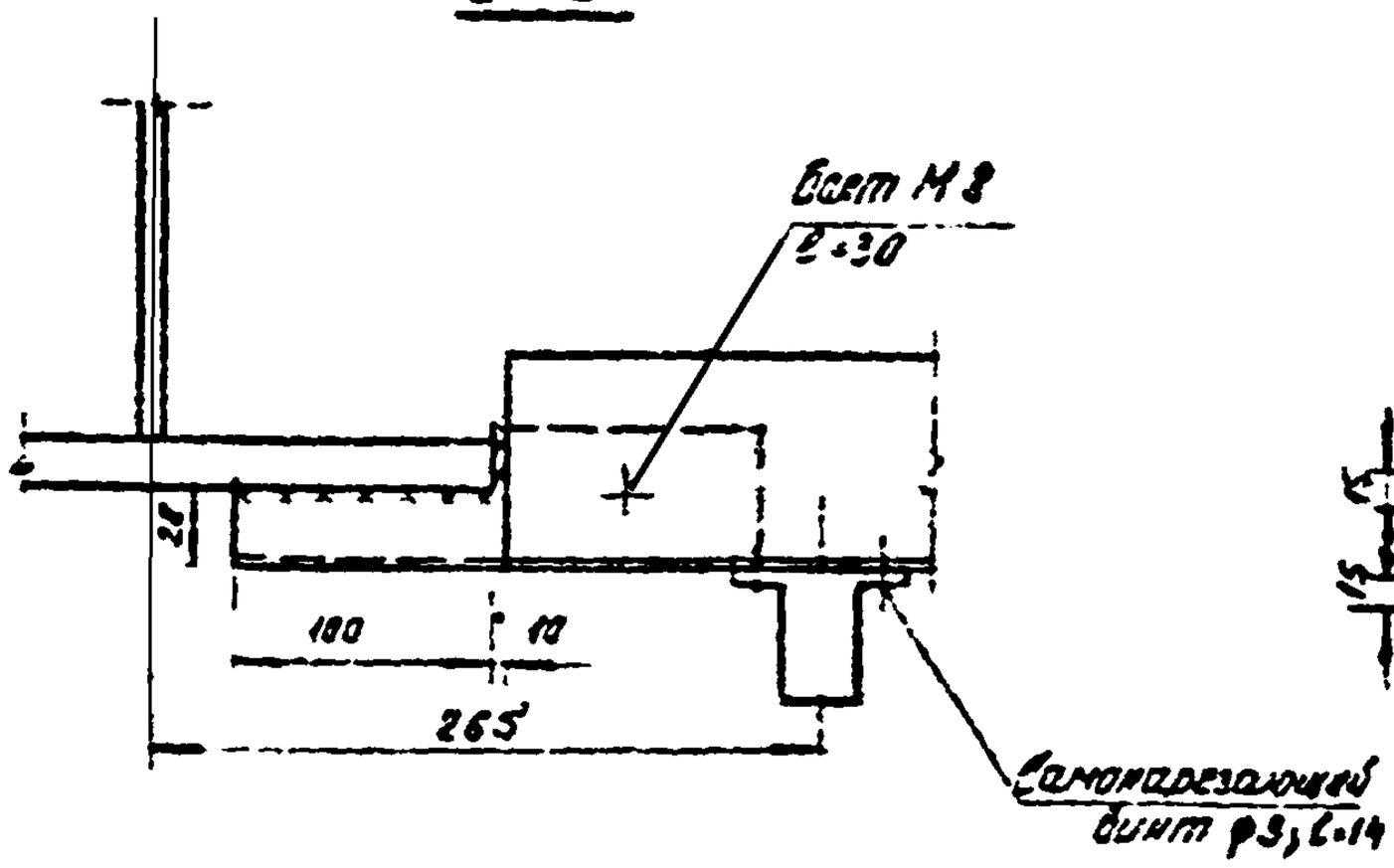

3 - 3

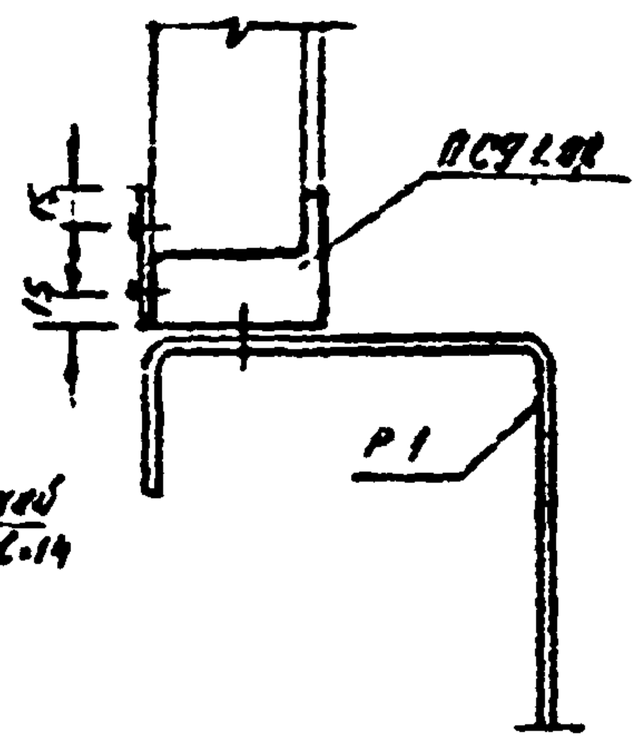

4 - 4

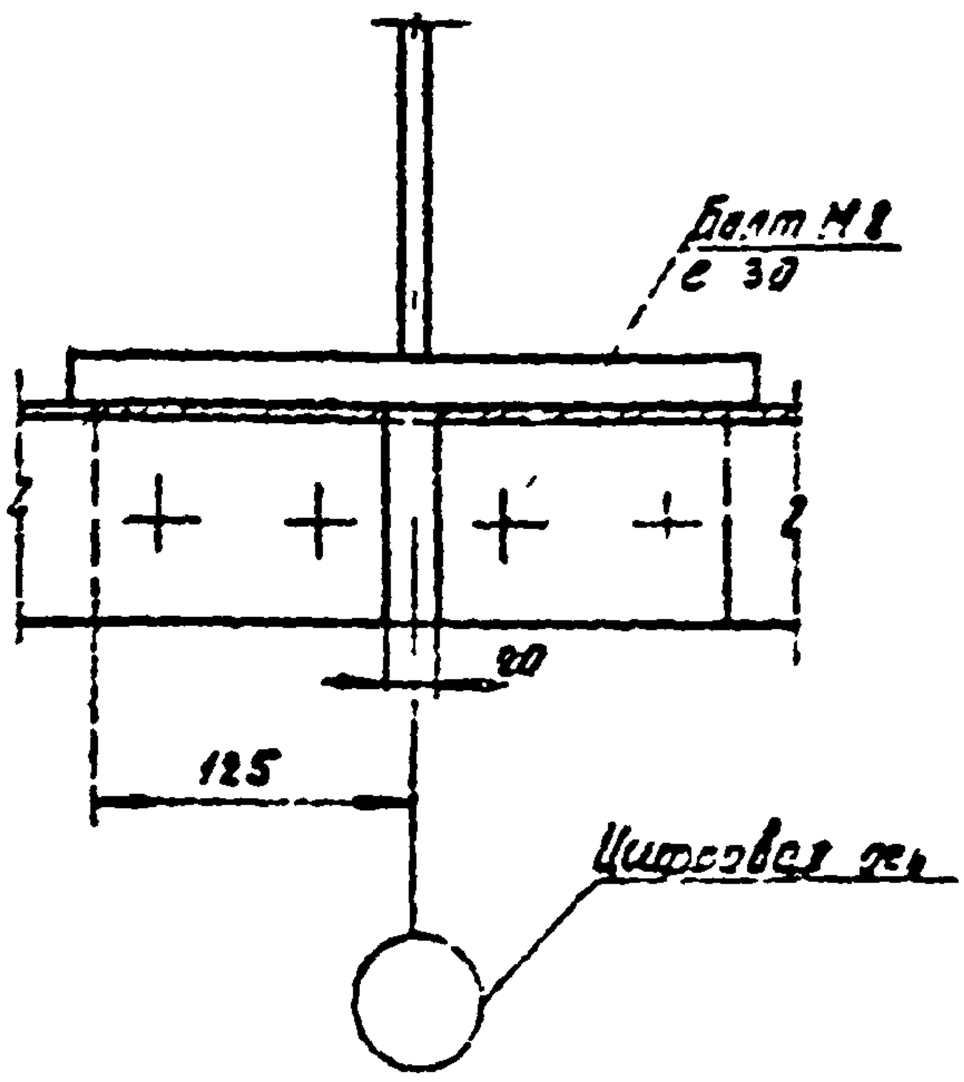

5 - 5

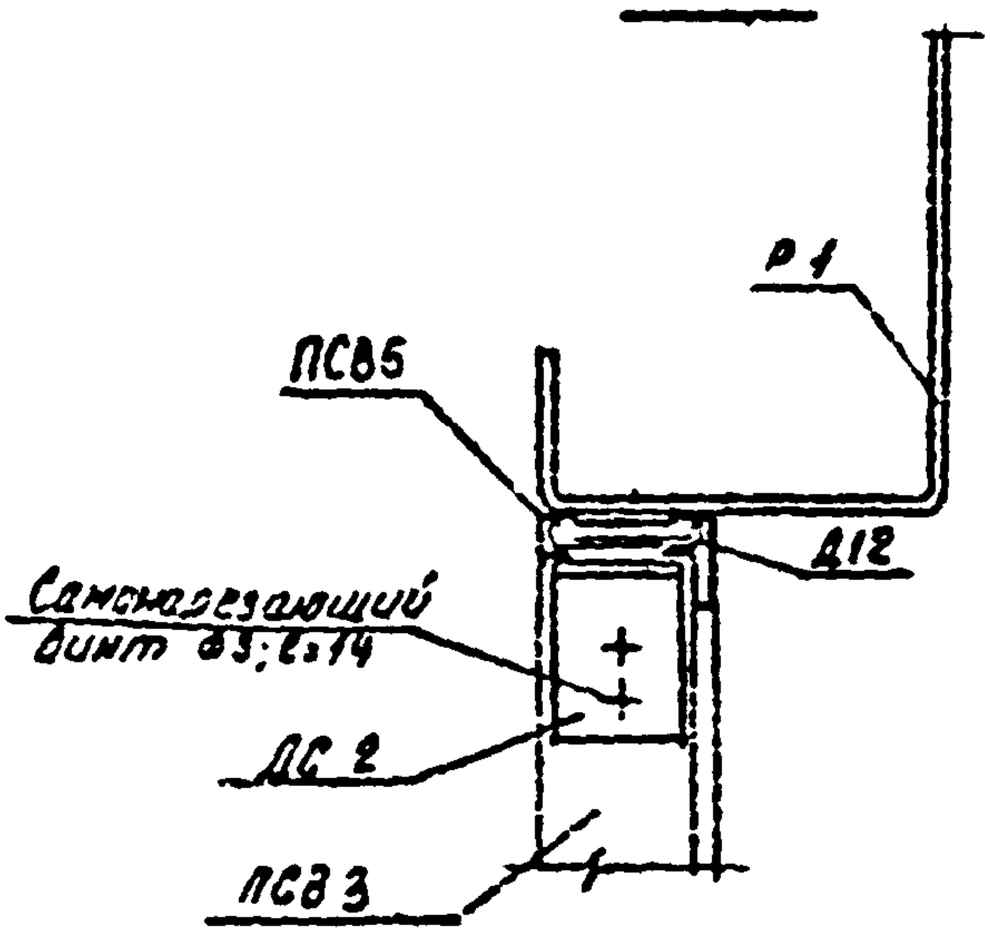

Рук. отдела	Гронев		
Гл. спец.	Ерчолин		
Инженер	Сусанин		
Инженер	Иванова		

140-79 3.23

Узел 26

Сечения 2-2, 3-3, 4-4, 5-5

Стадия	Лист	Листов
С		1

Взам. инв. №

Подпись и дата

Инв. № подл.

27

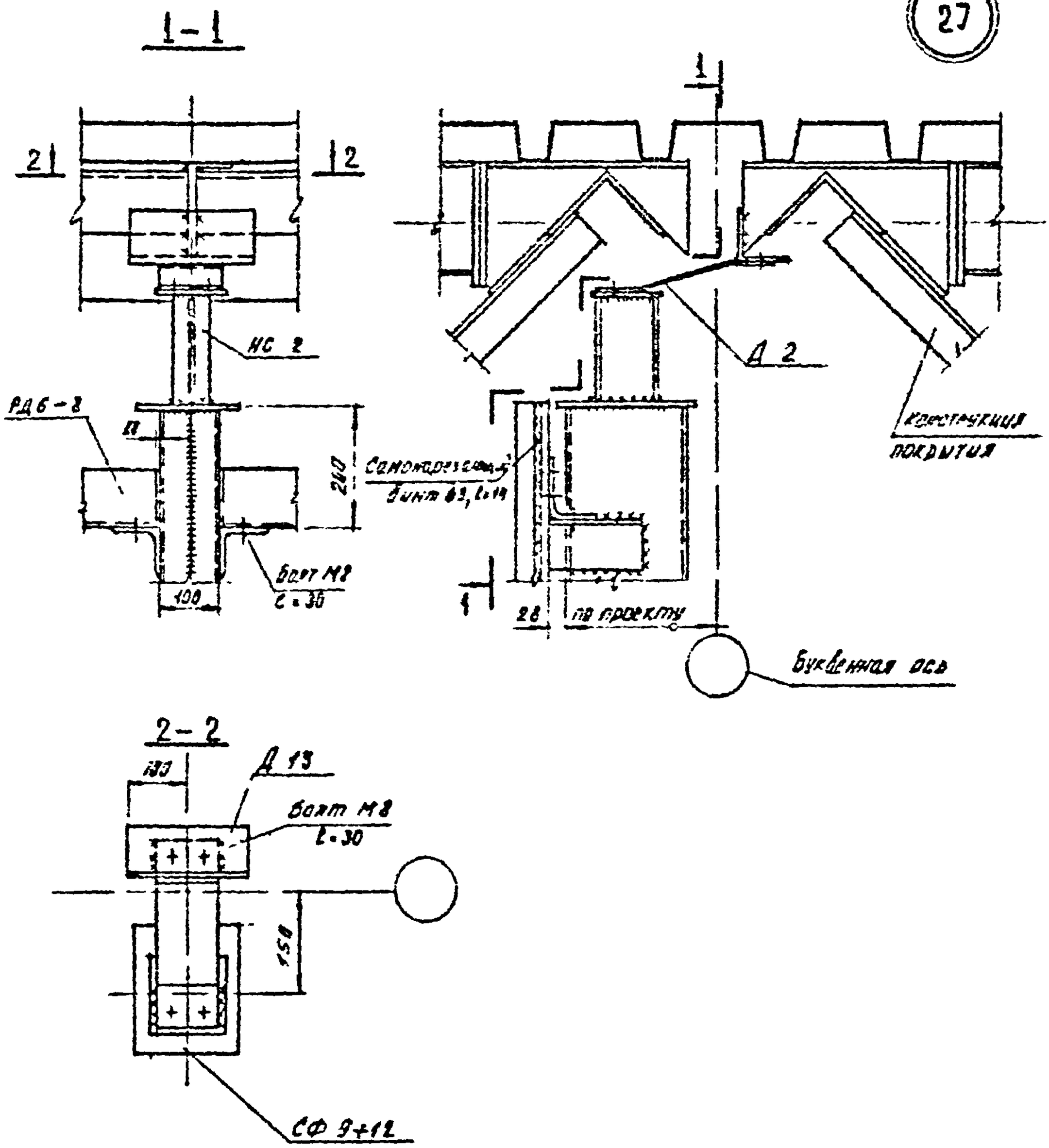

				140-79 3.24		
Рук.отдела	Гранев			Узел 27	Стадия	Лист	Листов
Гл.арх.пр.	Ермолин				Р		1
Ст.инженер	Сусанина				ЦНИИПРОМЗДАНИЙ		
Инженер	Калакова						

Инв. № подл. | Подпись и дата | Взам. инв. №