ГОСУДАРСТВЕННЫЙ КОМИТЕТ СОВЕТА МИНИСТРОВ СССР ПО ДЕЛАМ СТРОИТЕЛЬСТВА
(ГОССТРОЙ СССР)

ТИПОВЫЕ КОНСТРУКЦИИ И ДЕТАЛИ ЗДАНИЙ И СООРУЖЕНИЙ

СЕРИЯ 2.494-1

УЗЛЫ ПРОХОДА ВЕНТИЛЯЦИОННЫХ ВЫТЯЖНЫХ ШАХТ ЧЕРЕЗ ПОКРЫТИЯ ПРОМЫШЛЕННЫХ ЗДАНИЙ

ВЫПУСК 1
УЗЛЫ ПРОХОДА ОБЩЕГО НАЗНАЧЕНИЯ

РАБОЧИЕ ЧЕРТЕЖИ

РАЗРАБОТАНЫ
ПРОЕКТНЫМ ИНСТИТУТОМ
ПРОЕКТПРОМВЕНТИЛЯЦИЯ

УТВЕРЖДЕНЫ
И ВВЕДЕНЫ В ДЕЙСТВИЕ
С 10 АПРЕЛЯ 1972 г
ГЛАВПРОМСТРОЙПРОЕКТОМ
Госстроя СССР
ПРИКАЗ № 10 ОТ 5 АПРЕЛЯ 1972 г

Институт Проектпромвентиляция г. Москва

Гл. инж.		База Гоммединфарм	
Гл. спец.			

"Согласовано" ЦНИИпромзданий
Гл. специалист И. Смирнов

Госстрой СССР
Тбилисский филиал ЦИТП
Типовой проект (серия)
№ 2-494 / 61
Заказ № 226
Цена 3 руб. 00 коп
Тираж 1300
Дата «14» 11 1978 г.

Содержание альбома

Наименование	№ листа	№ стр.
Титульный лист	—	1
Содержание альбома	1	2
Пояснительная записка	2÷6	3÷7
Узел прохода УП1÷УП11. Общий вид.	7	8
Патрубок УП1-0100 ÷ УП3-0100. Узел.	8	9
Патрубок УП4-0100÷УП6-0100. Узел.	9	10
Патрубок УП7-0100÷УП9-0100. Узел.	10	11
Патрубок УП10-0100; УП11-0100. Узел.	11	12
Детали.	12	13
Детали.	13	14
Хомут УП1-0200÷УП11-0200. Узел. Детали.	14	15
Кронштейн УП1-0300; УП1-0400. Узлы	15	16
Детали.	16	17
Детали.	17	18
Узел прохода с неутепленным клапаном: УП1-101÷УП11-101; УП1-102÷УП11-102; УП1-111÷УП11-111; УП1-112÷УП11-112. Общий вид.	18,19	19,20
Клапан УП1-101-0100÷УП11-101-0100. Узел.	20	21
Корпус УП1-101-0101÷УП9-101-0101. Узел.	21	22
Корпус УП10-101-0101÷УП11-101-0101. Узел.	22	23
Детали.	23	24
Детали.	24	25
Полотно УП1-101-0102÷УП3-101-0102. Узел.	25	26
Полотно УП4-101-0102÷УП9-101-0102. Узел.	26	27
Полотно УП10-101-0102÷УП11-101-0102. Узел.	27	28
Детали.	28	29
Рычаг УП1-101-0103. Узел. Детали	29	30
Клапан УП1-102-0100÷УП11-102-0100. Узел.	30	31
Вилка УП1-102-0101. Стакан УП1-102-0102. Рычаг УП1-102-0105. Узлы. Деталь.	31	32
Детали.	32	33
Детали.	33	34
Корпус УП1-102-0103÷УП9-102-0103. Узел.	34	35
Корпус УП10-102-0103; УП11-102-0103. Узел.	35	36
Детали.	36	37
Патрубок УП1-111-0100÷УП3-111-0100. Узел.	37	38
Патрубок УП4-111-0100÷УП6-111-0100. Узел.	38	39
Патрубок УП7-111-0100÷УП9-111-0100. Узел.	39	40
Патрубок УП10-111-0100; УП11-111-0100. Узел.	40	41
Узел прохода с утепленным клапаном: УП1-201÷УП11-201; УП1-202÷УП11-202; УП1-211÷УП11-211; УП1-212÷УП11-212; Общий вид	41,42	42,43
Клапан УП1-201-0100÷УП11-201-0100. Узел.	43	44
Полотно УП1-201-0101÷УП3-201-0101. Узел.	44	45
Полотно УП4-201-0101÷УП9-201-0101. Узел.	45	46
Полотно УП10-201-0101, УП11-201-0101. Узел	46	47
Клапан УП1-202-0100÷УП11-202-0100. Узел.	47	48

Перечень примененных стандартов.

ГОСТ103-57	ГОСТ501-58	ГОСТ2590-57	ГОСТ3282-46	ГОСТ5915-70	ГОСТ7798-70	ГОСТ8732-70	ГОСТ9573-66	ГОСТ10923-64
ГОСТ397-66	ГОСТ535-58	ГОСТ3128-70	ГОСТ8680-57	ГОСТ6402-70	ГОСТ8240-56	ГОСТ8966-59	ГОСТ9690-61	ГОСТ11371-68
ГОСТ500-58	ГОСТ792-67	ГОСТ3262-62	ГОСТ5681-57	ГОСТ7338-65	ГОСТ8509-57	ГОСТ9389-60	ГОСТ10146-62	

ТП	Узлы прохода вентиляционных вытяжных шахт через покрытия промышленных зданий	Серия 2.494-1	
1971	Содержание альбома.	Выпуск 1	Лист 1

Институт Проектпромвентиляция г. Москва

Утв.	Зиннельгарф	
Н. контр.	Пронский	
Гл. контр.	Пронский	
Пров.	Пронский	
Разраб.	Власова	

ПОЯСНИТЕЛЬНАЯ ЗАПИСКА

Узлы прохода вентиляционных вытяжных шахт через покрытие промышленных зданий предназначены для установки на них стальных шахт круглого сечения в системах механической и естественной вентиляции.

Рабочие чертежи серии 2.494-1 разработаны для узлов прохода, которые устанавливаются на железобетонные стаканы по выпуску 5, серии 1.465-3 и крепятся к последним гайками, навернутыми на предусмотренные в стаканах закладные детали М3.

Выбор стаканов в зависимости от диаметров шахт производится по табл. 1.

Таблица 1

Диаметр шахты D, мм	200	250	315	400	450	500	630	710	800	1000	1250
Обозначение узла прохода	УП1	УП2	УП3	УП4	УП5	УП6	УП7	УП8	УП9	УП10	УП11
Обозначение стакана (марка) по вып. 5 серии 1.465-3	СШ4 СШ4а СШ4б			СШ7 СШ7а СШ7б			СШ10 СШ10а СШ10б			СШ14 СШ14а СШ14б	
Диаметр отверстия в стакане, мм	400			700			1000			1450	

Серия 2.494-1 состоит из двух выпусков: выпуск 1 „Узлы прохода общего назначения" (разработан ЛИ Проектпромвентиляция) и выпуск 2 „Клапаны во взрывозащищенном исполнении (разработан Госхимпроектом).

В настоящем выпуске помещены рабочие чертежи узлов прохода девяти исполнений, отличающихся друг от друга наличием или отсутствием утепленного или неутепленного клапана, кольца для отведения конденсата, а так же способом управления клапаном: ручным или при помощи исполнительного механизма ПР-1М.

Комплектация узлов различных исполнений и их обозначения приведены в табл. 2 (см. лист 3); на рис. 1 (см. лист 4) схематически изображены узлы с основными их размерами. Исполнения выбираются проектировщиком в зависимости от расчетных температур, влажности воздуха и других конкретных условий.

Исполнение УП (см. рис. 1а лист 4) принято в качестве основного и входит во все остальные исполнения, получаемые путем присоединения к основному соответствующих элементов.

Узел этого исполнения (см. рис. 1а лист 4) состоит из патрубка 1, приваренного к фланцу 2, которым узел крепится к железобетонному стакану.

Концевые фланцы патрубка предназначены: верхний 3 для крепления к узлу шахты, а нижний 4 для присоединения клапана или воздуховода.

Расчалки 5 крепятся к шахте и покрытию здания при помощи хомута 6 и кронштейнов 7.

Комплектация узлов стальных исполнений (см. рис. 1б, в, г, д, е, ж, з, и лист 4) характеризуется тремя цифрами, отделенными от основного обозначения знаком тире.

Так, первая за тире цифра, 1 или 2 характеризует, соответственно, исполнение с неутепленным или утепленным клапаном; вторая цифра, 0 или 1, определяет исполнение без кольца для сбора конденсата или с ним; третья цифра, 1 или 2, указывает на исполнение с ручным или механическим приводом.

В узлах принят клапан дроссельного типа, выполненный в виде самостоятельного элемента, который крепится болтами к нижнему фланцу патрубка.

Полотно клапана имеет коробчатую форму. Внутренняя полость полотна клапана утепленного исполнения (УП-201, УП-202, УП-211 и УП-212) заполнена утеплителем из минераловатной плиты ПП по ГОСТ 9573-66 (толщина утеплителя 27мм), что обеспечивает невыпадение влаги на обращенной в сторону помещения поверхности полотна при температуре воздуха в помещении (около клапана) $t_{вн}=20°C$, его относительной влажности $\varphi=60\%$ и температуре наружного воздуха $t_{нар.}=-36°C$.

Полотно клапана имеет два фиксированных положения, соответствующих состояниям „открыто" или „закрыто".

Привод клапана, в зависимости от исполнения, может осуществляться вручную (УП-101, УП-111, УП-201, УП-211) или механически (УП-102, УП-112, УП-202, УП-212) исполнительным механизмом ПР-1М.

Исполнение с ручным управлением рекомендуется применять в легко доступных для управления местах или в случаях стабильного режима работы, не требующего частого пользования управлением.

В отдельных случаях рекомендуется устанавливать клапаны с механическим приводом с дистанционным или автоматическим управлением.

Электрическая схема включения ПР-1М в серии не приводится и решается проектировщиком в зависимости от конкретных условий эксплуатации. В узлах исполнений УП-111, УП-112, УП-211 и УП-212 (см. рис. 1г, д, з, и лист 4) к внутренней поверхности патрубков приварены изготовленные из уголковой стали кольца, образующие желоб для сбора стекающей по стенкам патрубка влаги. Отвод влаги из желоба осуществляется по трубе, присоединяемой к муфте с трубной резьбой 1/2", приваренной к патрубку.

Эти исполнения следует применять в тех случаях, когда возможно выпадение влаги из проходящего через шахту воздуха. Крепление расчалок к шахте осуществляется при помощи хомута, а к покрытию через кронштейны (см. рис. 2 лист 5).

Кронштейн 1 устанавливается на покрытие и притягивается к нему гайкой 2, навернутой на пропущенную через зазор между плитами тягу 3.

Утв.	Жаравлев	Винчельберг	
Н. контр.		Бейзерман	
Нач. отд.		Винчельберг	
Т. контр.		Пронский	
Пров.			
Разраб.		Менделева	

Институт Проектпромвентиляция г. Москва

ТП 1971	Узлы прохода вентиляционных вытяжных шахт через покрытия промышленных зданий	Серия 2.494-1	
	Пояснительная записка	Выпуск 1	Лист 2

Таблица 2

Исполнение	Обозначение исполнения	Диаметр шахты D	Клапан: Неутепленный	Клапан: Утепленный	Клапан: С ручным приводом	Клапан: С механическим приводом	Патрубок: Без кольца для сбора конденсата	Патрубок: С кольцом для сбора конденсата	Кронштейн: УП1-0300	Кронштейн: УП1-0400	Хомут	Общая масса
1	2	3	4	5	6	7	8	9	10	11	12	13
Узел прохода без клапана на и кольца для сбора конденсата	УП1	200										28.4
	УП2	250										30.4
	УП3	315										32.9
	УП4	400										52.6
	УП5	450					+					53.4
	УП6	500										55.0
	УП7	630										80.1
	УП8	710										81.0
	УП9	800										82.4
	УП10	1000										129.0
	УП11	1250										127.2
Узел прохода с неутепленным клапаном без кольца для сбора конденсата, с ручным приводом	УП1-101	200										44.5
	УП2-101	250										47.39
	УП3-101	315										51.19
	УП4-101	400										73.69
	УП5-101	450										76.29
	УП6-101	500	+		+		+					78.89
	УП7-101	630										108.69
	УП8-101	710										112.39
	УП9-101	800										116.69
	УП10-101	1000										184.09
	УП11-101	1250										198.29
Узел прохода с неутепленным клапаном для сбора конденсата с механическим приводом	УП1-102	200										51.29
	УП2-102	250										53.49
	УП3-102	315										57.29
	УП4-102	400										79.79
	УП5-102	450										82.39
	УП6-102	500	+			+	+					84.99
	УП7-102	630										114.79
	УП8-102	710										118.49
	УП9-102	800										122.79
	УП10-102	1000										189.59
	УП11-102	1250										203.79
Узел прохода с неутепленным клапаном с кольцом для сбора конденсата, с ручным приводом	УП1-111	200										43.99
	УП2-111	250										48.09
	УП3-111	315										52.09
	УП4-111	400										74.59
	УП5-111	450										77.49
	УП6-111	500	+		+			+				80.19
	УП7-111	630										110.29
	УП8-111	710										114.29
	УП9-111	800										118.29
	УП10-111	1000										190.99
	УП11-111	1250										204.69
Узел прохода с неутепленным клапаном с кольцом для сбора конденсата, с механическим приводом	УП1-112	200										51.09
	УП2-112	250										54.19
	УП3-112	315										58.19
	УП4-112	400										80.39
	УП5-112	450										83.59
	УП6-112	500	+			+		+				86.89
	УП7-112	630										117.39
	УП8-112	710										121.39
	УП9-112	800										125.89
	УП10-112	1000										193.89
	УП11-112	1250										207.19

См. примечание п.1

См. примечание п.1

См. примечание п.2

Продолжение табл. 2

1	2	3	4	5	6	7	8	9	10	11	12	13
Узел прохода с утепленным клапаном без кольца для сбора конденсата с ручным приводом	УП1-201	200										44.36
	УП2-201	250										47.49
	УП3-201	315										51.29
	УП4-201	400										73.89
	УП5-201	450										76.49
	УП6-201	500		+	+		+					79.28
	УП7-201	630										109.23
	УП8-201	710										113.05
	УП9-201	800										117.39
	УП10-201	1000										185.59
	УП11-201	1250										200.69
Узел прохода с утепленным клапаном без кольца для сбора конденсата с механическим приводом	УП1-202	200										50.89
	УП2-202	250										53.59
	УП3-202	315										57.39
	УП4-202	400										77.99
	УП5-202	450										82.69
	УП6-202	500		+		+	+					85.39
	УП7-202	630										115.39
	УП8-202	710										119.19
	УП9-202	800										123.79
	УП10-202	1000										191.1
	УП11-202	1250										206.19
Узел прохода с утепленным клапаном с кольцом для сбора конденсата с механическим приводом	УП1-211	200										44.99
	УП2-211	250										48.19
	УП3-211	315										52.19
	УП4-211	400										74.84
	УП5-211	450										77.69
	УП6-211	500		+	+			+				80.59
	УП7-211	630										110.89
	УП8-211	710										114.99
	УП9-211	800										119.69
	УП10-211	1000										188.49
	УП11-211	1250										204.09
Узел прохода с утепленным клапаном с кольцом для сбора конденсата с механическим приводом	УП1-212	200										51.09
	УП2-212	250										54.29
	УП3-212	315										58.29
	УП4-212	400										80.79
	УП5-212	450										83.89
	УП6-212	500		+		+		+				86.69
	УП7-212	630										117.09
	УП8-212	710										121.09
	УП9-212	800										125.89
	УП10-212	1000										193.89
	УП11-212	1250										209.59

См. примечание п.1

См. примечание п.1

См. примечание п.2

1. В установке применяются три кронштейна, тип которых выбирается с учетом места крепления расчалок на перекрытии (см. текст, рис.2 и пример записи в спецификацию - лист 5)
2. Хомут заказывается по мере необходимости (см. текст рис.)
3. Общая масса установки дана без массы кронштейнов.

ТП	Узлы прохода вентиляционных вытяжных шахт через покрытия промышленных зданий	Серия 4.904-1	
1971	Пояснительная записка	Выпуск 1	Лист 3

Институт Сантехпроект

Утв. Н. контр. Гл. инженер проекта Нач. отд. Гл. конструктор Гл. инженер

Разраб. Цыганова; Инженер Белозерцев; Инженер Шиндерова; Проверил Пронский

2. Манжета

Исполнение УП

а)

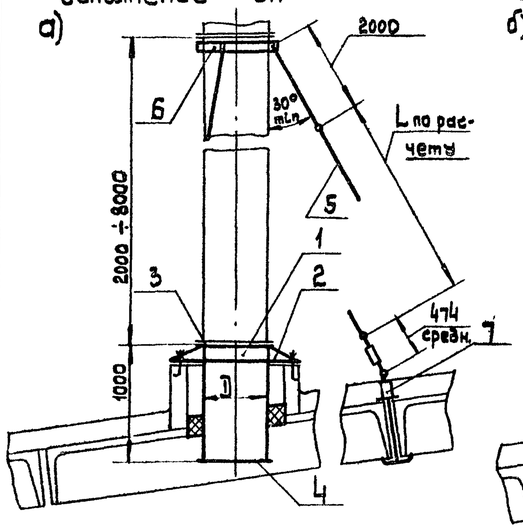

Обозначение исполнения	D
УП1	200
УП2	250
УП3	315
УП4	400
УП5	450
УП6	500
УП7	630
УП8	710
УП9	800
УП10	1000
УП11	1250

Исполнение УП-101

б)

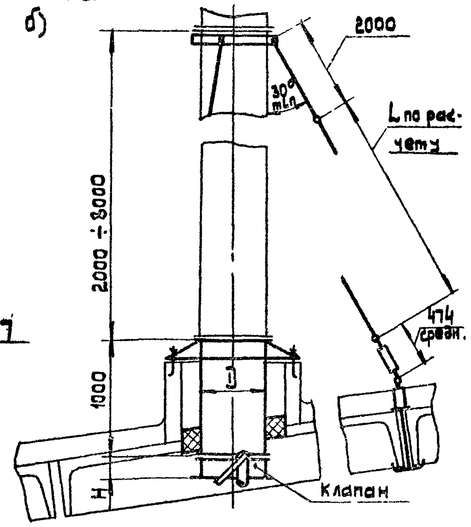

Обозначение исполнения	D	H
УП1-101	200	50
УП2-101	250	50
УП3-101	315	50
УП4-101	400	50
УП5-101	450	50
УП6-101	500	50
УП7-101	630	50
УП8-101	710	50
УП9-101	800	50
УП10-101	1000	65
УП11-101	1250	65

Исполнение УП-102

в)

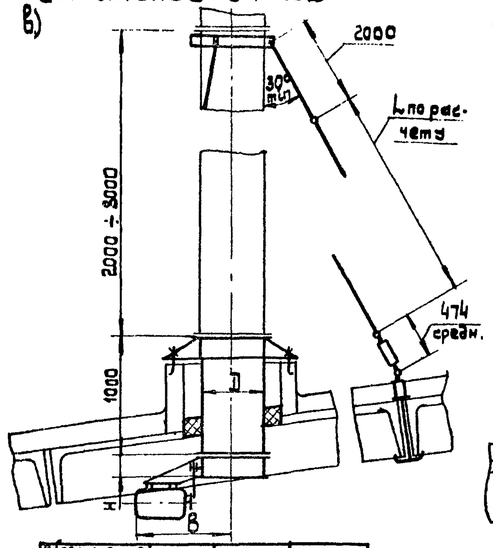

Обозначение исполнения	D	H	B
УП1-102	200	50	~387
УП2-102	250	50	~412
УП3-102	315	50	~444
УП4-102	400	50	~487
УП5-102	450	50	~512
УП6-102	500	50	~537
УП7-102	630	50	~602
УП8-102	710	50	~642
УП9-102	800	50	~687
УП10-102	1000	65	~787
УП11-102	1250	65	~912

Исполнение УП-111

г)

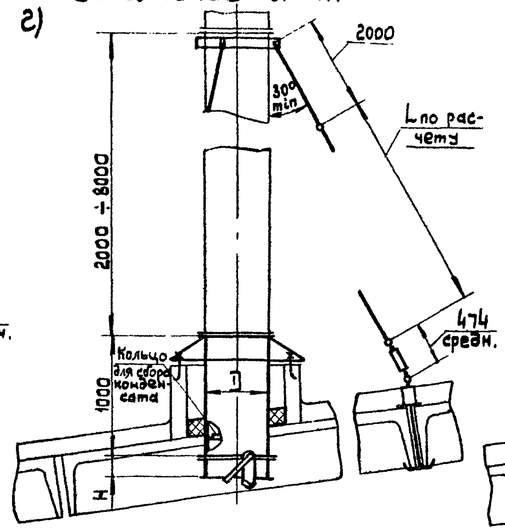

Обозначение исполнения	D	H
УП1-111	200	50
УП2-111	250	50
УП3-111	315	50
УП4-111	400	50
УП5-111	450	50
УП6-111	500	50
УП7-111	630	50
УП8-111	710	50
УП9-111	800	50
УП10-111	1000	65
УП11-111	1250	65

Исполнение УП-112

д)

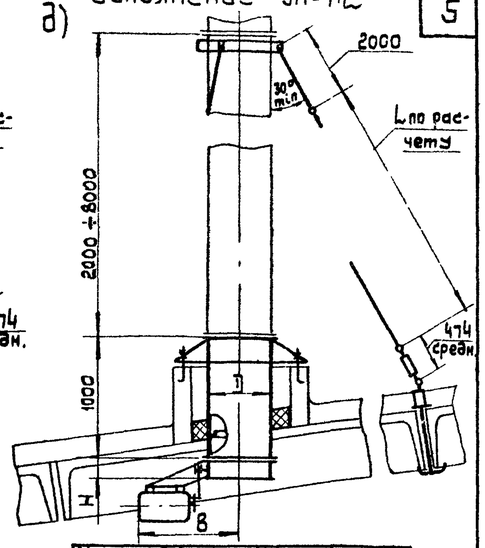

Обозначение исполнения	D	H	B
УП1-112	200	50	~387
УП2-112	250	50	~412
УП3-112	315	50	~444
УП4-112	400	50	~487
УП5-112	450	50	~512
УП6-112	500	50	~537
УП7-112	630	50	~602
УП8-112	710	50	~642
УП9-112	800	50	~687
УП10-112	1000	65	~787
УП11-112	1250	65	~912

Исполнение УП-201

е)

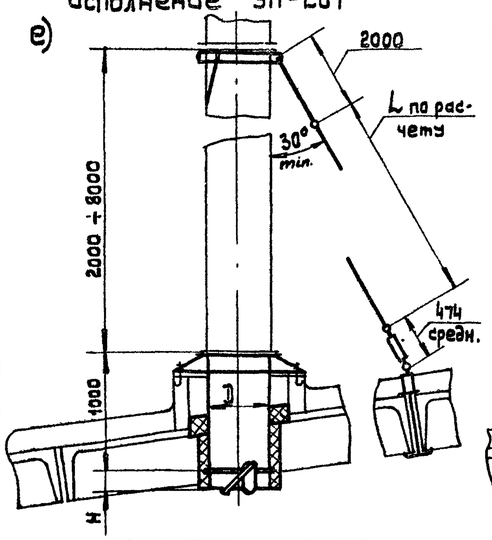

Обозначение исполнения	D	H
УП1-201	200	50
УП2-201	250	50
УП3-201	315	50
УП4-201	400	50
УП5-201	450	50
УП6-201	500	50
УП7-201	630	50
УП8-201	710	50
УП9-201	800	50
УП10-201	1000	65
УП11-201	1250	65

Исполнение УП-202

ж)

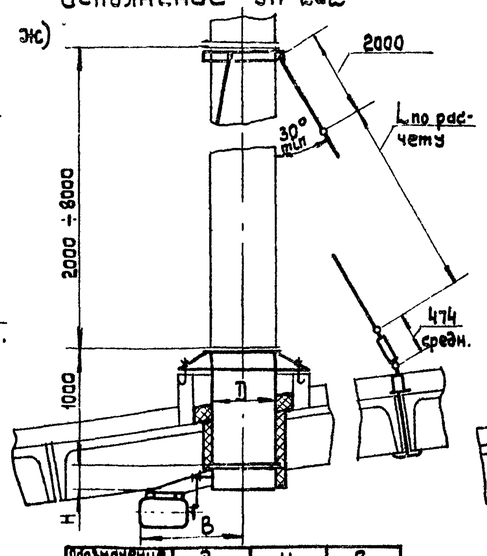

Обозначение исполнения	D	H	B
УП1-202	200	50	~387
УП2-202	250	50	~412
УП3-202	315	50	~444
УП4-202	400	50	~487
УП5-202	450	50	~512
УП6-202	500	50	~537
УП7-202	630	50	~602
УП8-202	710	50	~642
УП9-202	800	50	~687
УП10-202	1000	65	~787
УП11-202	1250	65	~912

Исполнение УП-211

з)

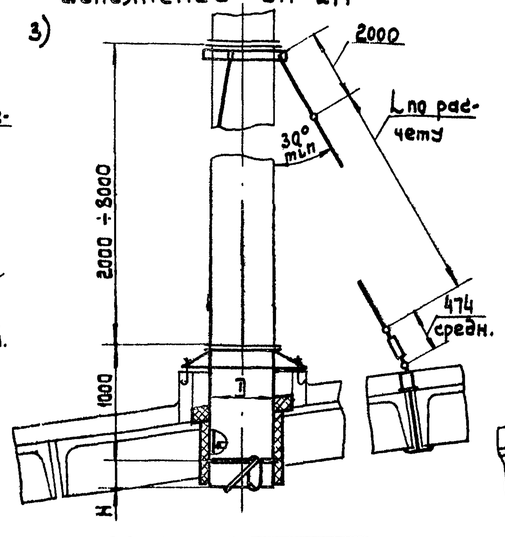

Обозначение исполнения	D	H
УП1-211	200	50
УП2-211	250	50
УП3-211	315	50
УП4-211	400	50
УП5-211	450	50
УП6-211	500	50
УП7-211	630	50
УП8-211	710	50
УП9-211	800	50
УП10-211	1000	65
УП11-211	1250	65

Исполнение УП-212

и)

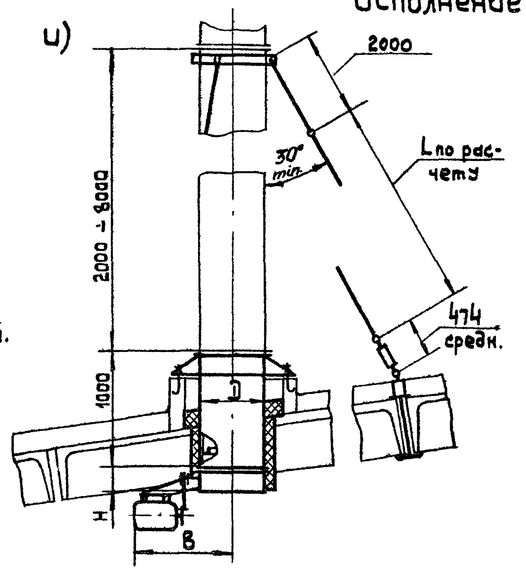

Обозначение исполнения	D	H	B
УП1-212	200	50	~387
УП2-212	250	50	~412
УП3-212	315	50	~444
УП4-212	400	50	~487
УП5-212	450	50	~512
УП6-212	500	50	~537
УП7-212	630	50	~602
УП8-212	710	50	~642
УП9-212	800	50	~687
УП10-212	1000	65	~787
УП11-212	1250	65	~912

Рис. 1
Исполнение узлов прохода и их основные размеры.

ТД	Узлы прохода вентиляционных вытяжных шахт через покрытия промышленных зданий		Серия 2.494-1
1971	Пояснительная записка	Выпуск 1	Лист 4

Инв. № подл.	Подпись и дата	Взам. инв. №	
Утв.	Н. контр.	Нач. отдела	Т. контр.
Разраб.	Проверил		
Инженер	Гинзбург	Бенгерман	Гинзбург
Щеглова			Прочкий

Институт Проектпромвентиляция г. Москва

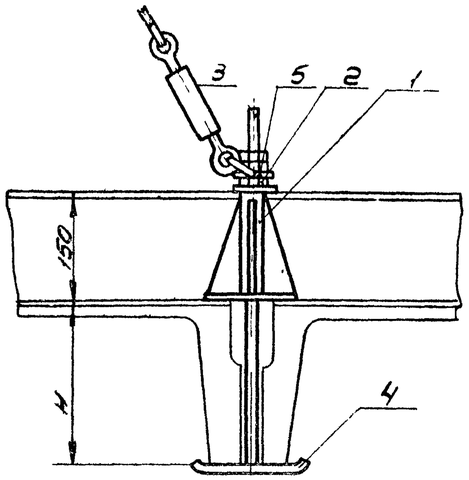

H	обозначение кронштейна
140 и 200	УП1-0300
300 и 450	УП1-0400

Рис. 2

Для предупреждения проворота к тяге приварен поперечный штырёк, упирающийся в ребра плит.

На выступающий над кронштейном конец тяги одета шайба 5, к которой приварена серьга, предварительно пропущенная через проушину в талрепе. Ко второй проушине талрепа присоединен конец расчалки.

Выпуском предусмотрены два исполнения кронштейнов: при толщине плит H=140 и 200 применяется кронштейн УП1-0300; при толщине плит H=300 и 400 применяется кронштейн УП1-0400 (форму записи исполнения с тем или иным кронштейном в спецификацию см. ниже)

При расстановке кронштейнов на покрытии необходимо соблюдать следующие условия:

1. Угол между образующей шахты и расчалкой должен быть не менее 30° и не более 45° (см. рис. 1 лист 4)

2. Угол между проекцией расчалки на плоскость покрытия и перпендикуляром к кромке плиты, проведенным через точку касания к ней тяги, должен быть не более 15° (Рис. 3)

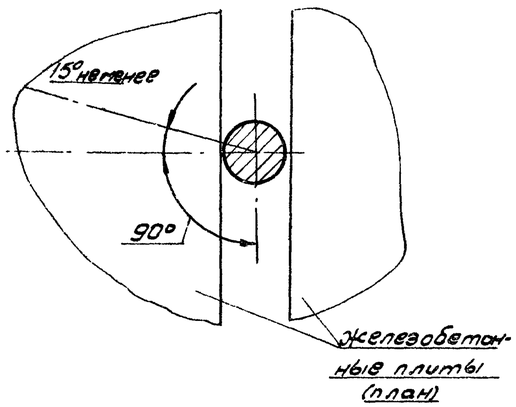

Рис. 3

Предельную высоту шахт, в зависимости от диаметра и оформления верха их, следует принимать в соответствии с рис. 4. Это ограничение определено для случая установки шахт в районах, отнесенных по ветровой нагрузке к III (см. СНиП II-А. 11-62, раздел 6). В тех случаях, когда на наружной поверхности расположенного ниже покрытия участка патрубка возможно образование конденсата, этот участок, включая корпус клапана, следует теплоизолировать. Кольцевой зазор между патрубком и внутренней поверхностью стакана полностью (при зазоре < 75 мм), или частично (при зазоре > 75 мм), заполнить теплоизолирующим материалом (рис. 5) В качестве теплоизолирующего материала рекомендуется применять минераловатные плиты ПМ по ГОСТ 9573-66; Снаружи теплоизоляционный слой следует обернуть стеклотканью по ГОСТ 10146-62 Теплоизоляция узлов прохода производится на месте монтажа и при централизованном изготовлении узлов прохода в объем поставки не входит. При установке узла прохода на стакан, между торцем последнего и фланцем патрубка уложить кольцо из рубероида (см. рис. 6 лист 6) После закрепления узла, наружную поверхность стакана покрыть слоем битума, обернуть рубероидом, обвязать оцинкованной проволокой, обжать кольцо из рубероида по стакану и обвязать оцинкованной проволокой.

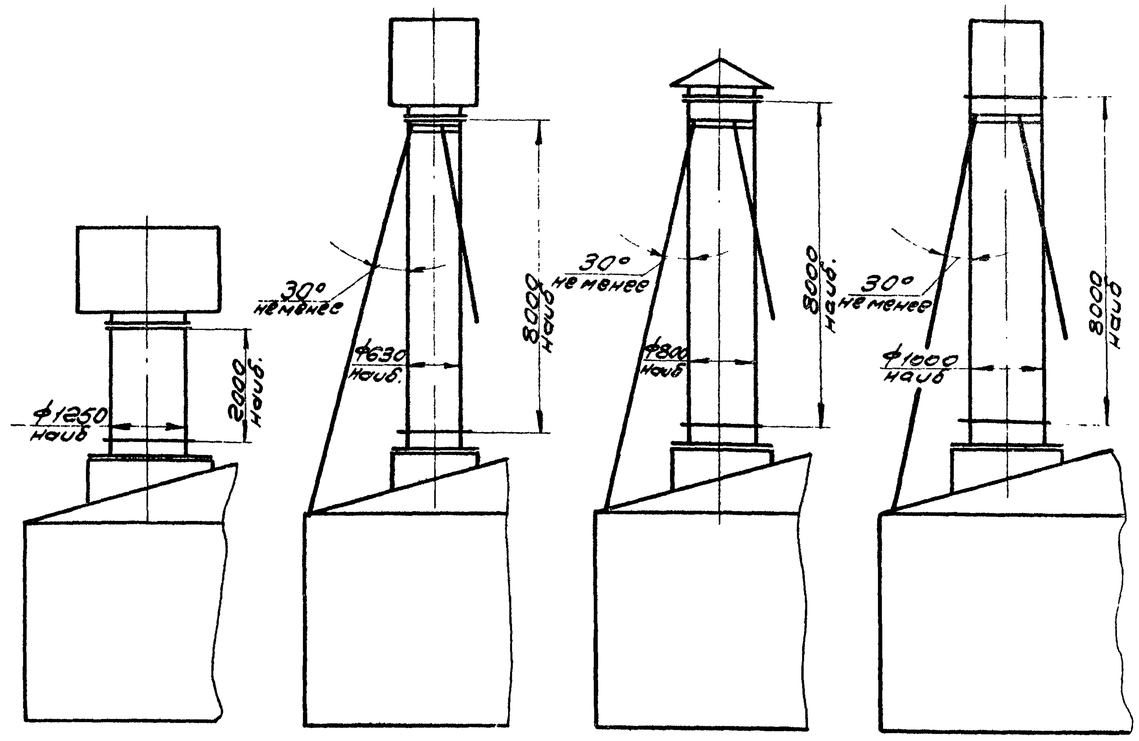

Рис. 4

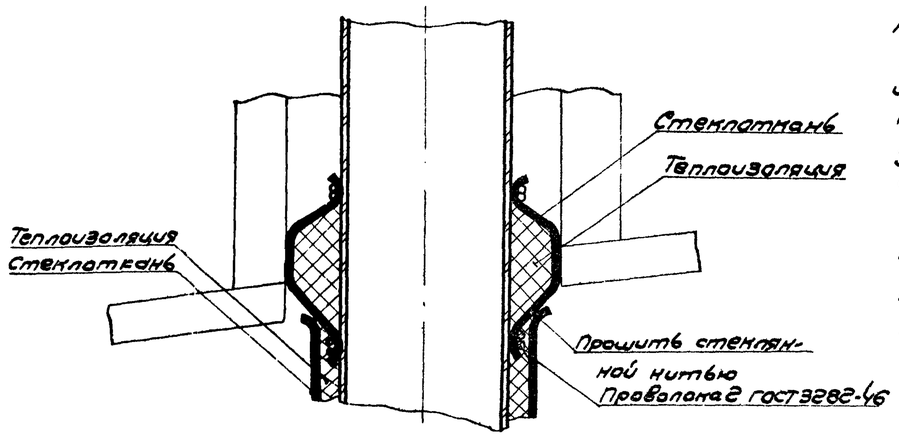

Рис. 5

После установки шахты надкрышную часть узлов окрасить в цвет шахты

При отсутствии теплоизоляции и присоединенного воздуховода часть узла, расположенная ниже покрытия, окрашивается в цвет по указанию проектировщика; при присоединенном воздуховоде эта часть узла окрашивается в цвет воздуховода

Утв.	Засл.						
Н. контр.	Ответ.						
Нач. отд.	Бельман						
Т. контр.	Синельф.						
Пров.	Пронский						
Разраб.	Менделев						

Институт Проектпромвентиляция г. Москва

ТД	Узлы прохода вентиляционных вытяжных шахт через покрытия промышленных зданий.	Серия 4.494-1

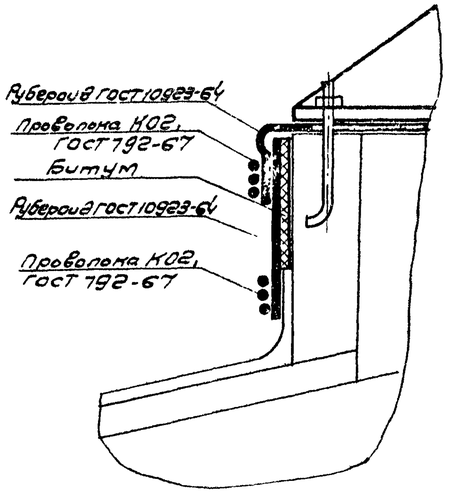

Рис.6

Технические требования.

К поставленным на место монтажа узлам прохода

1. Узлы и их элементы должны соответствовать рабочим чертежам и спецификациям.
2. Клапаны должны легко вращаться и надежно фиксироваться в открытом и закрытом положениях. Привода с исполнительным механизмом ПР-1М не должны работать на „мертвый упор" (отрегулировать пружиной и гайкой).
3. Неперпендикулярность привалочных плоскостей фланцев патрубка к его оси не более 1мм на длине 500мм.
4. Узлы прохода поставляются комплектно с неприсоединенными к патрубкам клапанами; расчалки хомута также не присоединяются к напрелам кронштейнов.
5. Все элементы должны поставляться в таре, обеспечивающей их сохранность, исправность и комплектность.
6. Все элементы должны быть загрунтованы, грунт должен покрывать поверхности ровным слоем, без наплывов и плешин. Механически обработанные поверхности не окрашиваются и покрываются антикоррозийной смазкой.

При записи в проектную документацию (спецификации и пр.) обозначение узлов прохода соответствующих исполнений записывается в числитель, а в знаменатель записывается настоящая серия; остальные требования к комплектации отделяются от основного обозначения запятыми.

Примеры записи узлов прохода различных исполнений:

1. Узел прохода для шахты ф1000мм, без клапана и кольца для сбора конденсата, с кронштейнами УП1-0400 и расчалками длиной L=6500мм записывается: $\frac{УП10}{2.494\text{-}1}$, УП1-0400, L 6500;

2. Узел прохода для шахты ф1000мм, без клапана и кольца для сбора конденсата с одним кронштейном УП1-0400 и двумя кронштейнами УП1-0300 и расчалками длиной L=6500 мм, записывается: $\frac{УП10}{2.494\text{-}1}$, 2×УП1-0300, L 6500

3. Узел прохода для шахты ф630мм, с утепленным клапаном, кольцом для сбора конденсата, механическим приводом, кронштейнами УП1-0300, длиной расчалок L = 5000мм, записывается:

$\frac{УП7\text{-}212}{2.494\text{-}1}$, УП1-0300, L 5000;

4. Узел прохода для шахты ф1250 с дефлектором, с неутепленным клапаном, без кольца для сбора конденсата, с ручным приводом (поставляется без кронштейнов и расчалок), записывается:

$\frac{УП11\text{-}101}{2.494\text{-}1}$

Присоединительные размеры фланцев для шахт и воздуховодов (или клапанов)

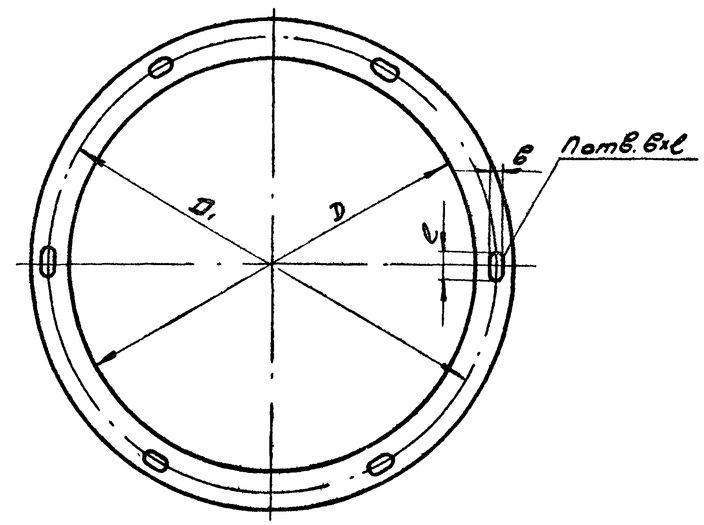

D	D1	n	в×l
200	230	6	7×10
250	280		
315	345	8	
400	430	10	
450	480		
500	530		
630	660	12	9×14
710	740		
800	830		
1000	1040	16	
1250	1295	18	11×16

С введением настоящих рабочих чертежей серия 4.904-11 „Унифицированные узлы прохода вытяжных вентиляционных шахт через покрытия промышленных зданий" аннулируется.

Утв.	Журавлев		
Н.контр.	Ginzburg		
Нач.отд.	Сав.Зерман		
Т.контр.	Ginzburg		
Пров.	Пронский		
Разраб.	Менаева		
Инж.			

Институт Проектпромвентиляция г. Москва

ТП	Узлы прохода вентиляционных вытяжных шахт через покрытия промышленных зданий	Серия 2.494.1	
1971	Пояснительная записка.	Выпуск 1	Лист 6

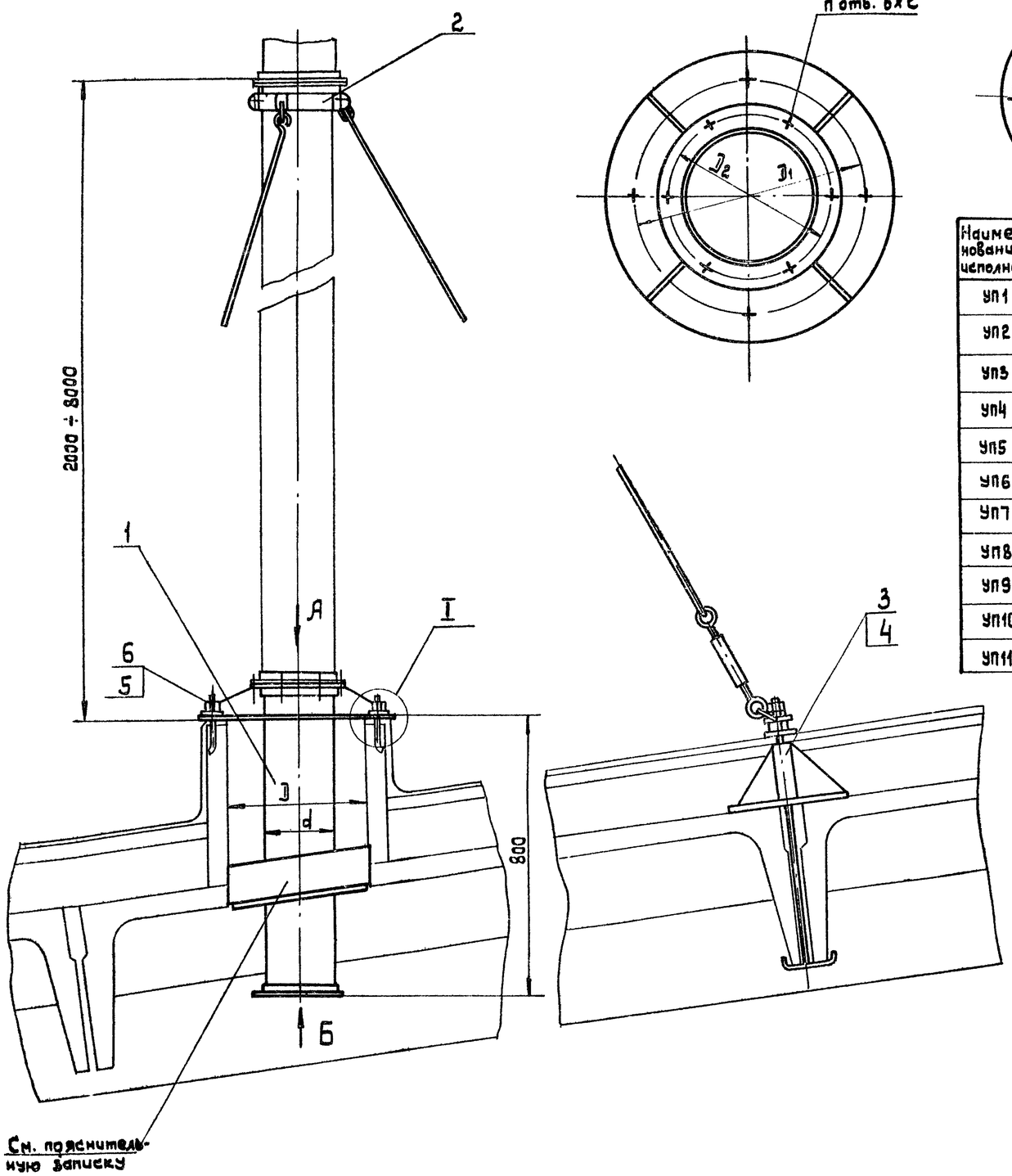

Вид А

Вид Б

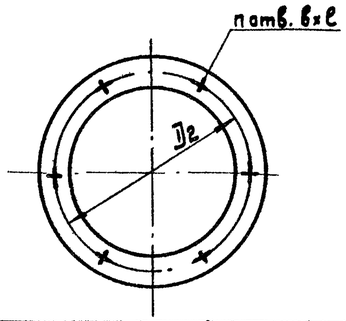

I
М1:1

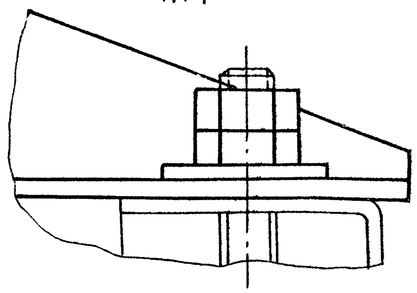

Наименование исполнен.	d трубы	Д стакана	Д1	Д2	n	в×е	Поз. 1 Обозначен.	Поз. 1 Масса	Поз. 2 Обозначен.	Поз. 2 Масса	Поз. 5 Кол.	Поз. 5 Масса	Поз. 6 кол.	Поз. 6 Масса	Общая масса
УП1	200	400	470	230	6	7×10	УП1-0100	21,8	УП1-0200	6,47	4	0,112	8	0,136	28,4
УП2	250			280			УП2-0100	23,42	УП2-0200	6,77					30,4
УП3	315			345	8		УП3-0100	25,44	УП3-0200	7,17					32,9
УП4	400	700	770	430	10		УП4-0100	44,5	УП4-0200	7,69	8	0,224	16	0,272	52,6
УП5	450			480			УП5-0100	45,33	УП5-0200	7,99					53,4
УП6	500			530			УП6-0100	46,16	УП6-0200	8,29					55,0
УП7	630	1000	1070	660	12	9×14	УП7-0100	70,5	УП7-0200	9,09					80,1
УП8	710			740			УП8-0100	70,7	УП8-0200	9,59					81,0
УП9	800			830			УП9-0100	70,8	УП9-0200	10,15					82,4
УП10	1000	1450	1520	1040	16		УП10-0100	117,5	УП10-0200	11,37					129,0
УП11	1250			1295	18	11×16	УП11-0100	113,3	УП11-0200	12,93					127,8

Размеры для справок.

Поз.	Обозначение	Наименование	Кол.	Материал	Масса 1 шт	Масса Общ.	Примечание
6	ГОСТ 5915-70	Гайка М12	см. табл.	Ст 3	0,047	см. табл.	
5	УП1-0001	Шайба	см. табл	Ст.3	0,028	см. табл.	Лист 13
4	УП1-0400	Кронштейн	—	Сборка	5,9	—	Лист 15 См. пояснительную записку
3	УП1-0300	Кронштейн	—	Сборка	5,68	—	Лист 15 См. пояснительную записку
2	См. табл.	Хомут	1	Сборка	см. табл	см. табл.	Лист 14
1	См. табл.	Патрубок	1	Сварка	см. табл.	см. табл.	Лист 8,9,10,11

Спецификация

ТД	Узлы прохода вентиляционных вытяжных шахт через покрытия промышленных зданий	Серия 2.494-1	
1971	Узел прохода УП1÷УП11. Общий вид.	Выпуск 1	Лист 7

Утв. Журавлев
Н. контр. Пронский
Нач. отдела Бейзерман
Т. контр. Зиннельгарт
Разраб. Щеголев
Пров. Денисова

Институт Проектпромвентиляция г. Москва

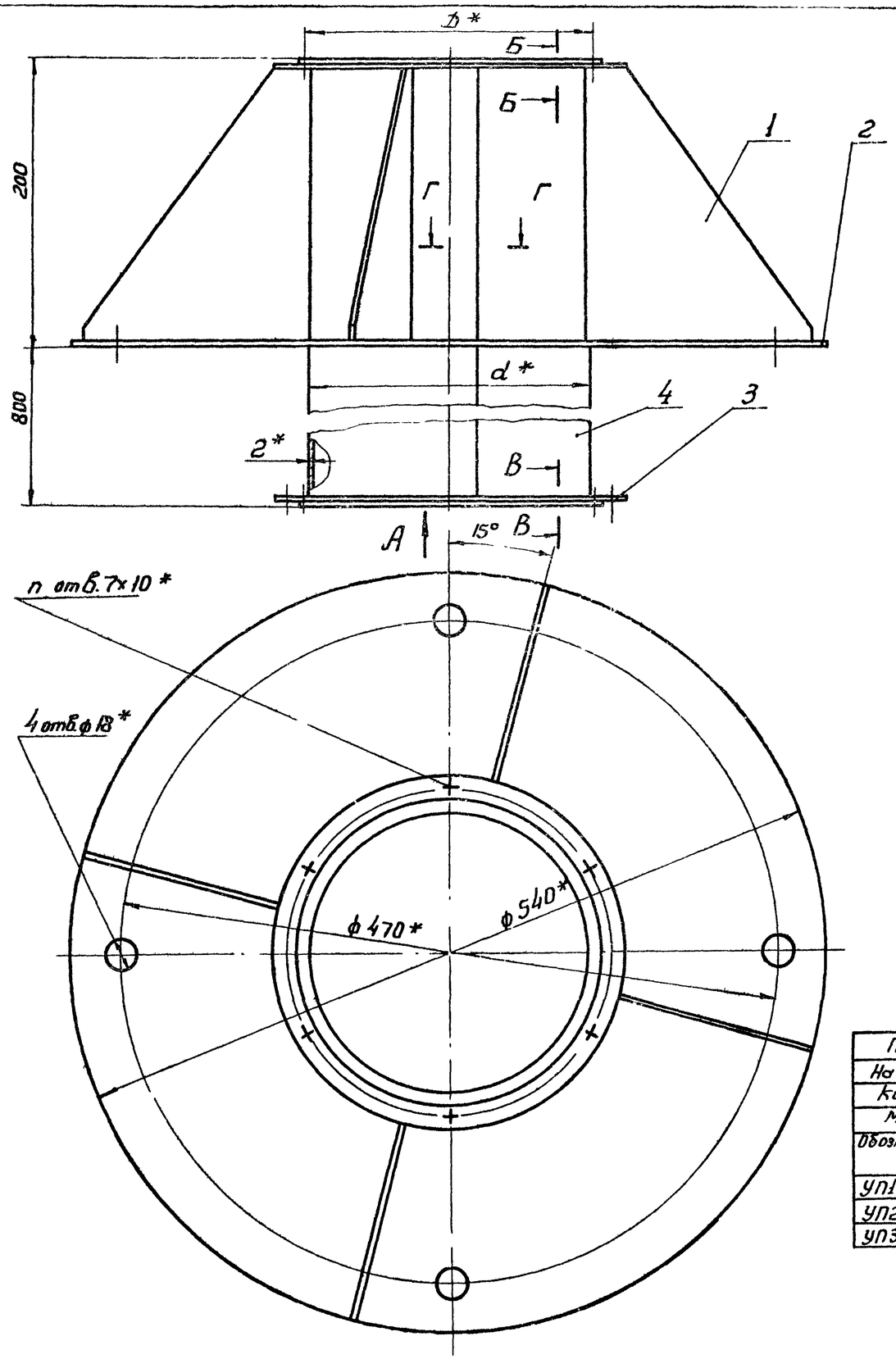

Вид А

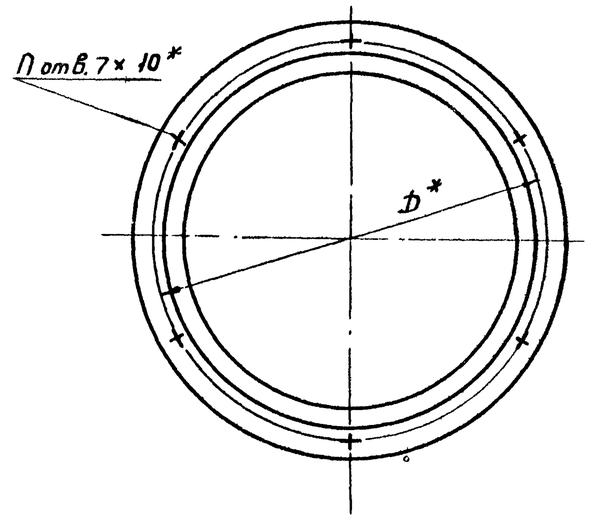

Б-Б
М1:1

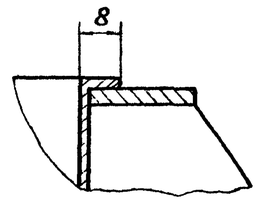

В-В
М1:1

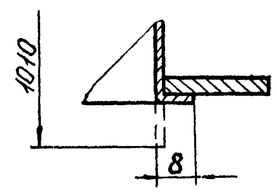

Г-Г
М1:1

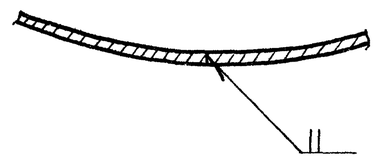

* Размеры для справок

Позиция			1			2		3				4			Общая масса
Наименование			Ребро (лист 12)			Фланец (лист 12)		Фланец (лист 12)				Патрубок (Б4)			
Количество			4			1		2				1			
Материал			Ст.3			Ст.3		Ст.3				Лист В2 ГОСТ 3680-57; Ст.3 ГОСТ 501-58			
Обозначен.	d*	D*	Обозначен	Масса 1шт	Масса общ	Обозначен	Масса	Обозначен	n	Масса 1шт	Масса общ	Обозначен.	L разв.	Масса	
УП1-0100	200	230	УП1-0101	0,76	3,04	УП1-0102	7,76	УП1-0103	6	0,55	1,1	УП1-0104	622	9,9	21,8
УП2-0100	250	280	УП2-0101	0,66	2,64	УП2-0102	7,02	УП2-0103		0,68	1,36	УП2-0104	779	12,4	23,42
УП3-0100	315	345	УП3-0101	0,54	2,16	УП3-0102	5,9	УП3-0103	8	0,84	1,68	УП3-0104	983	15,7	25,44

Т.П.	Узлы прохода вентиляционных вытяжных шахт через покрытия промышленных зданий.	Серия 2.494-1	
1971	Патрубок. УП1-0100 ÷ УП3-0100. Узел.	Выпуск 1	Лист 8

Институт Проектпромвентиляция г. Москва

Гл.инженер проекта	Зиннельфрад	
Гл.спец.	Денисова	
Н.контр.	Денисова	
Гл.инж. проекта	Ронский	
Гл.спец.	Денисова	
Нач.отд.	Рубор	

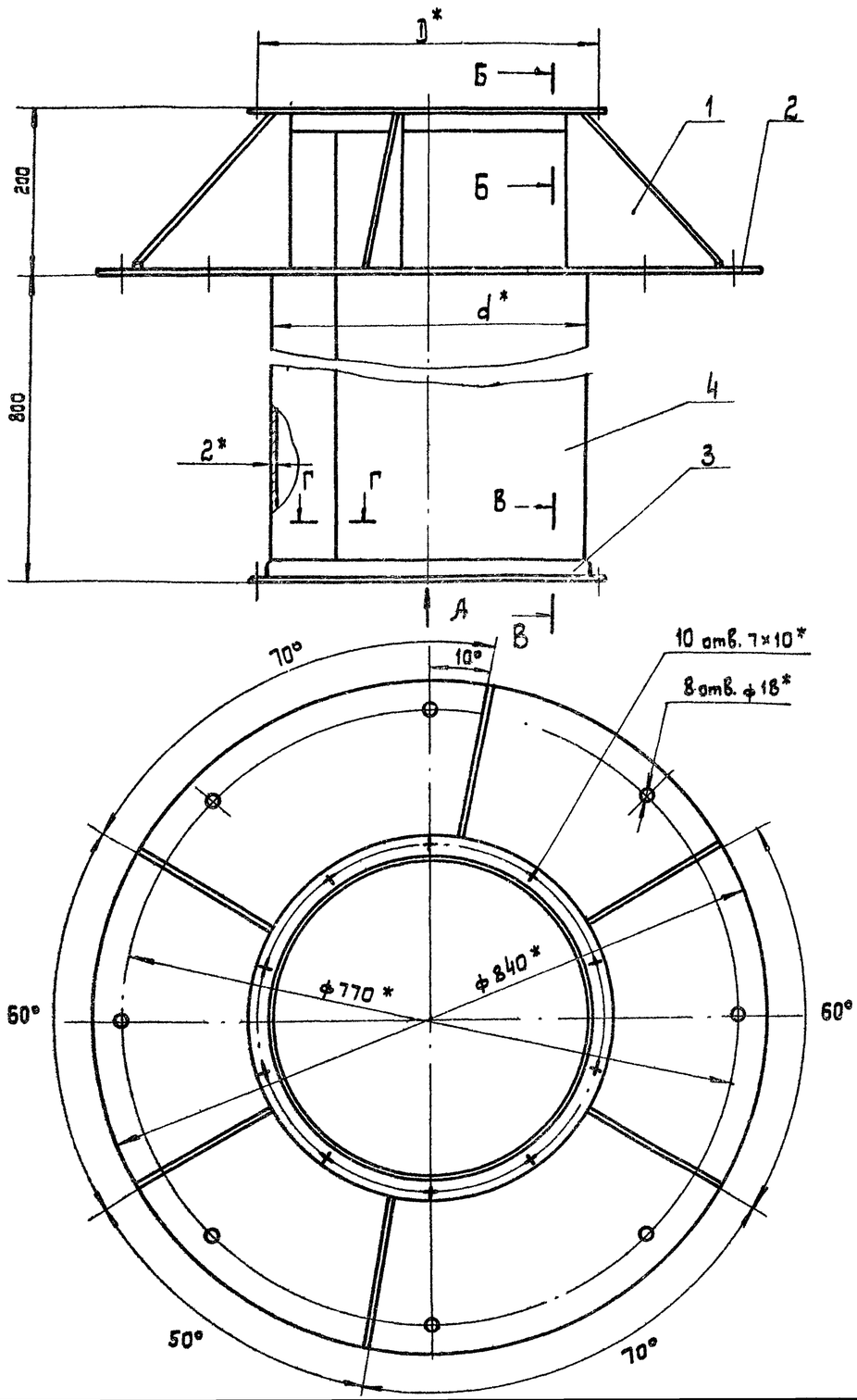

Вид А

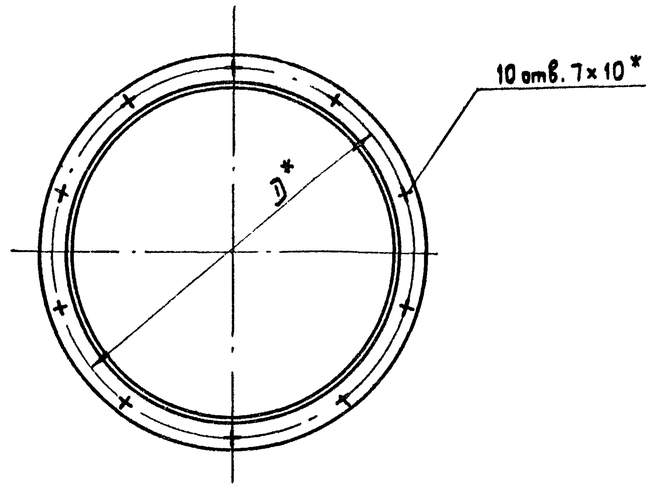

Б-Б
М1:1

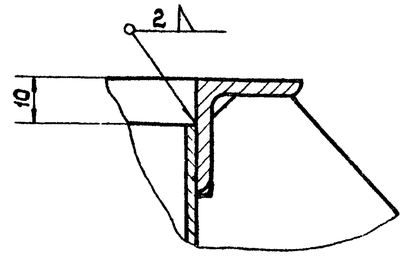

В-В
М1:1

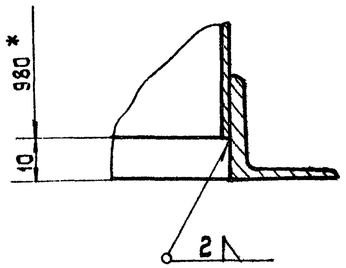

Г-Г
М1:1

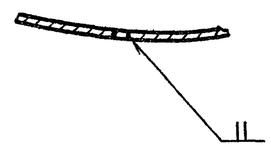

* Размеры для справок

Позиция			1			2		3			4			Общая масса
Наименование			Ребро (лист 12)			Фланец (лист 13)		Фланец (лист 12)			Патрубок (64)			
Количество			6			1		2			1			
Материал			Ст.3			Ст.3		Ст.3			Лист $\frac{\text{ВЕ ГОСТ 3580-67}}{\text{Ст.3 ГОСТ 501-58}}$			
Обозначен.	d*	D*	Обозначен.	Масса 1шт.	Масса общ.	Обозначен.	Масса	Обозначен.	Масса 1шт.	Масса общ.	Обозначен.	L разв.	Масса	
УП 4-0100	400	430	УП4-0101	0,94	5,64	УП4-0102	16,75	УП4-0103	1,46	2,92	УП4-0104	1250	19,2	44,5
УП5-0100	450	480	УП5-0101	0,84	5,04	УП5-0102	15,43	УП5-0103	1,63	3,26	УП5-0104	1407	21,6	45,33
УП6-0100	500	530	УП6-0101	0,74	4,44	УП6-0102	14,0	УП6-0103	1,81	3,62	УП6-0104	1564,5	24,1	46,16

ТД	Узлы прохода вентиляционных вытяжных шахт через покрытия промышленных зданий	Серия 2.494-1	
1971	Патрубок УП4-0100 ÷ УП6-0100. Узел.	Выпуск 1	Лист 9

Утв.	Винмельфарб		
Н. контр.	Денисова		
Г. контр.	Пронский		
Пров.	Денисова		
Разраб.	Рябая		

Институт Проектпромвентиляция г. Москва

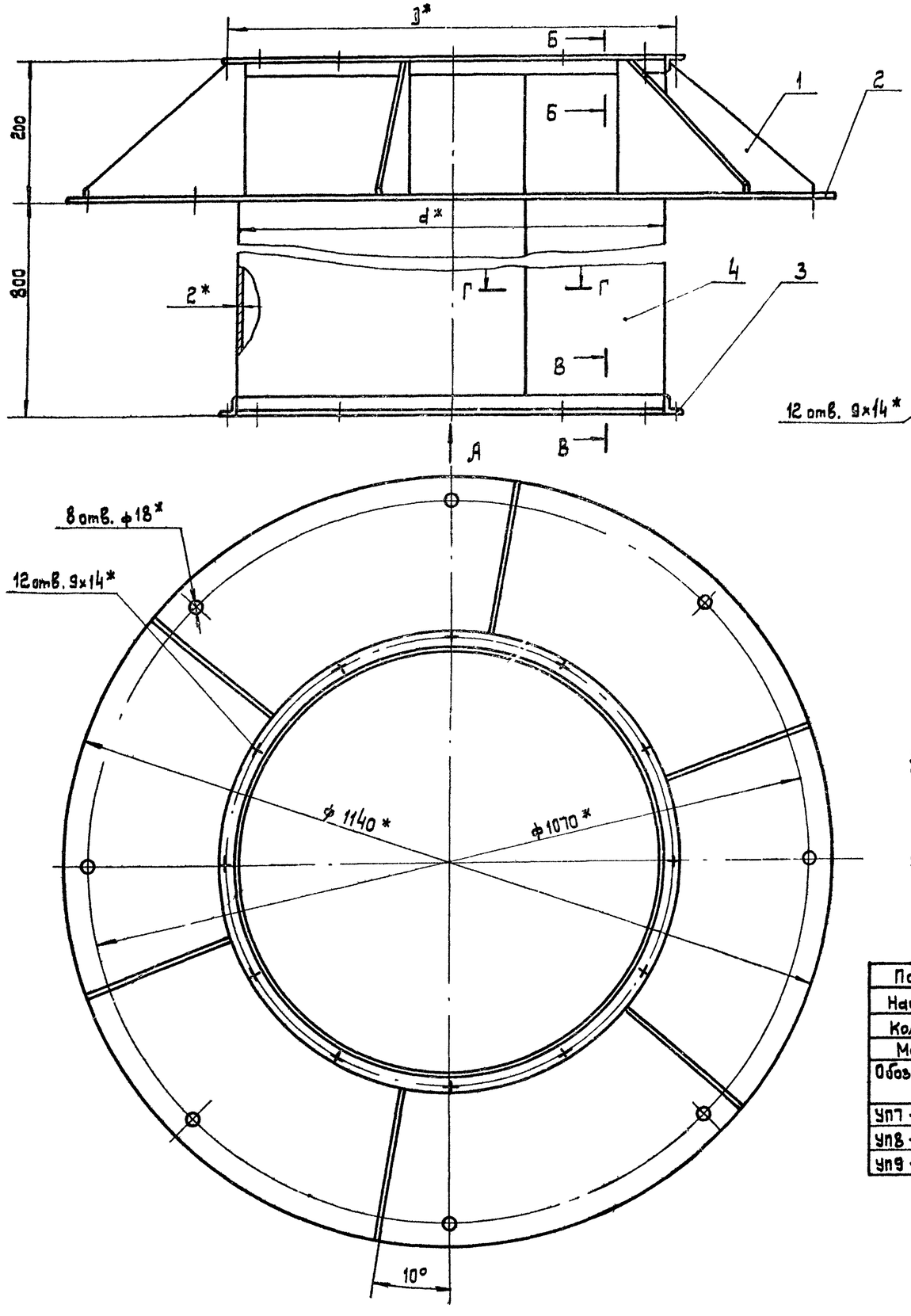

Вид А

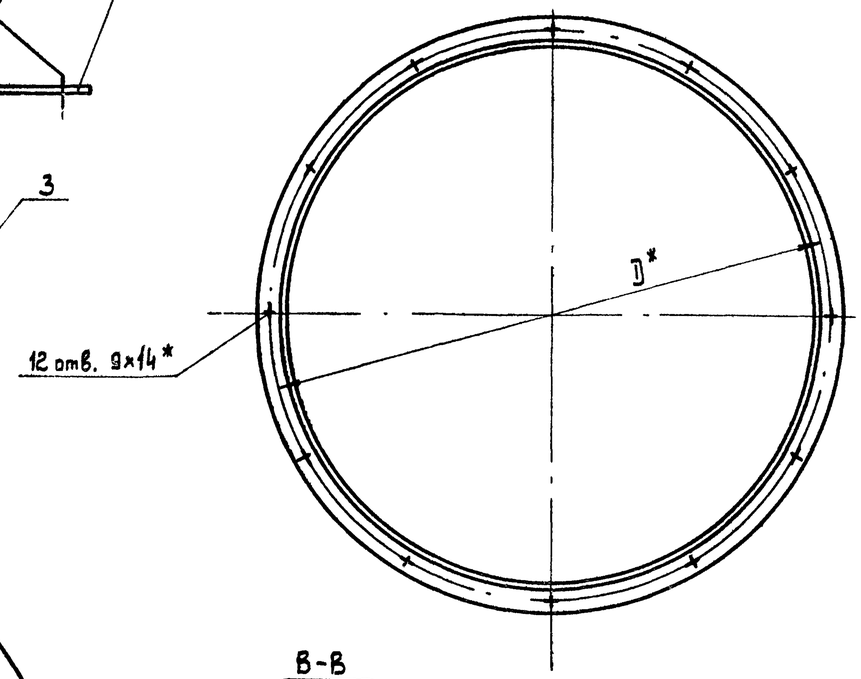

Б-Б
М1:1

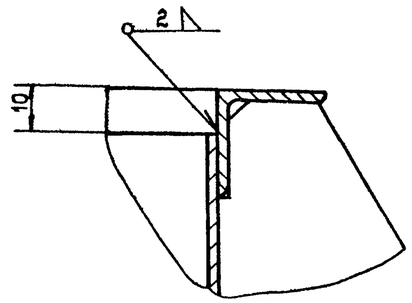

В-В
М1:1

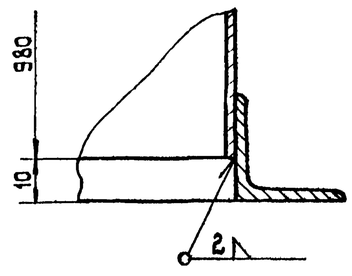

Г-Г
М1:1

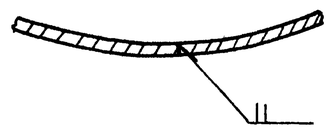

* Размеры для справок

Позиция			1			2		3			4			Общая масса
Наименование			Ребро (лист 12)			Фланец (лист 13)		Фланец (лист 12)			Патрубок (Б4)			
Количество			6			1		2						
Материал			Ст.3			Ст.3		Ст.3			Лист [illegible] ГОСТ [illegible]; Ст.5 ГОСТ [illegible]			
Обозначен.	d*	D*	Обозначен.	Масса 1 шт.	Масса общ.	Обозначен.	Масса	Обозначен.	Масса 1 шт.	Масса общ.	Обозначен.	L разв.	Масса	
УП7-0100	630	660	УП7-0101	1,08	6,48	УП7-0102	27,75	УП7-0103	2,94	5,88	УП7-0104	1973	30,4	70,5
УП8-0100	710	740	УП8-0101	0,91	5,46	УП8-0102	24,4	УП8-0103	3,31	6,62	УП8-0104	2224	34,2	70,7
УП9-0100	800	830	УП9-0101	0,74	4,44	УП9-0102	20,25	УП9-0103	3,74	7,48	УП9-0104	2507	38,6	70,8

Утв.	Зиннельгарад		
Н. контр.	Пенкова		
Гл. контр.	Пронский		
Пров.	Пенкова		
Разраб.	Рябая		

Институт Проектпромвентиляция г. Москва

ТД	Узлы прохода вентиляционных вытяжных шахт через покрытия промышленных зданий	Серия 2.494-1	
1971	Патрубок УП7-0100÷УП9-0100. Узел.	Выпуск 1	Лист 10

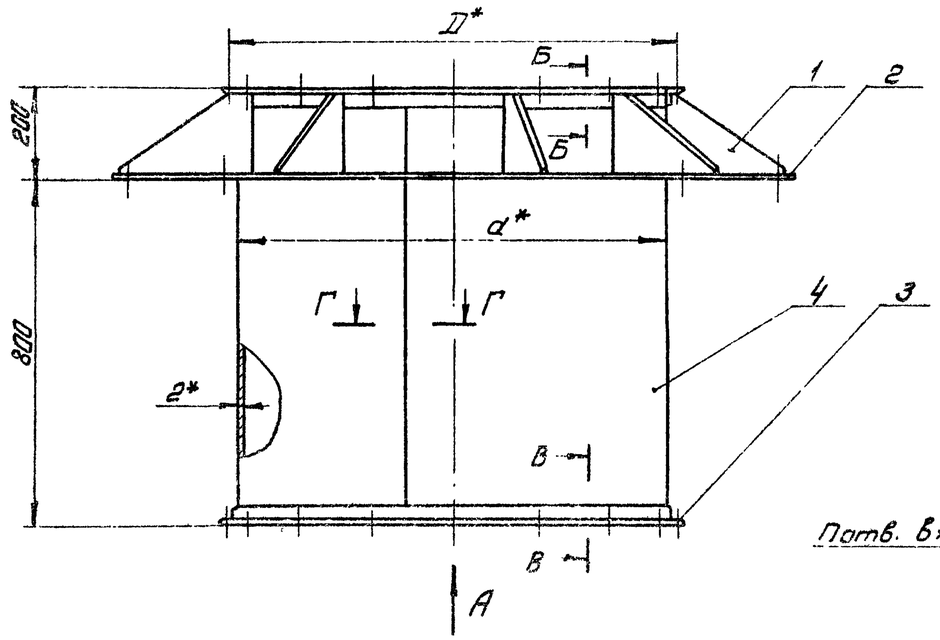

Вид А

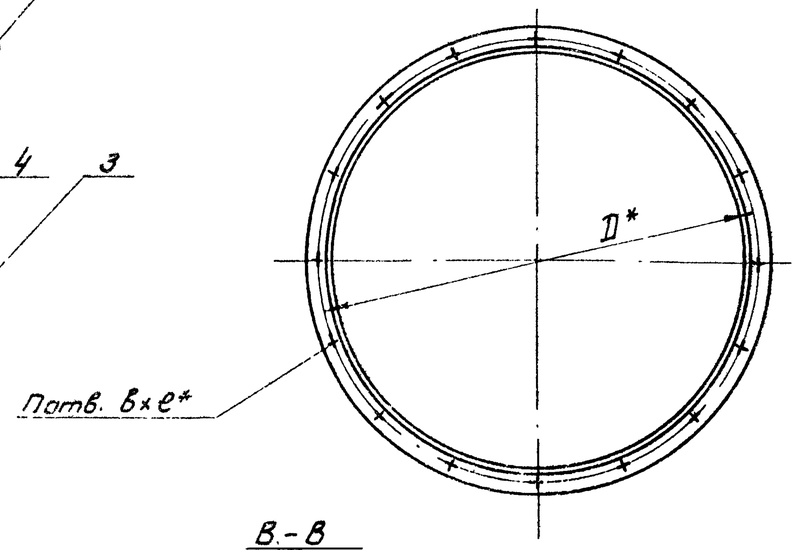

Б-Б
М1:1

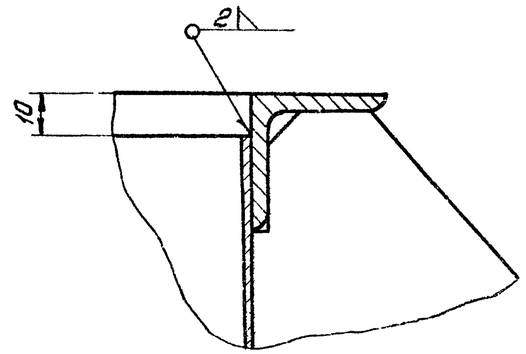

В-В
М1:1

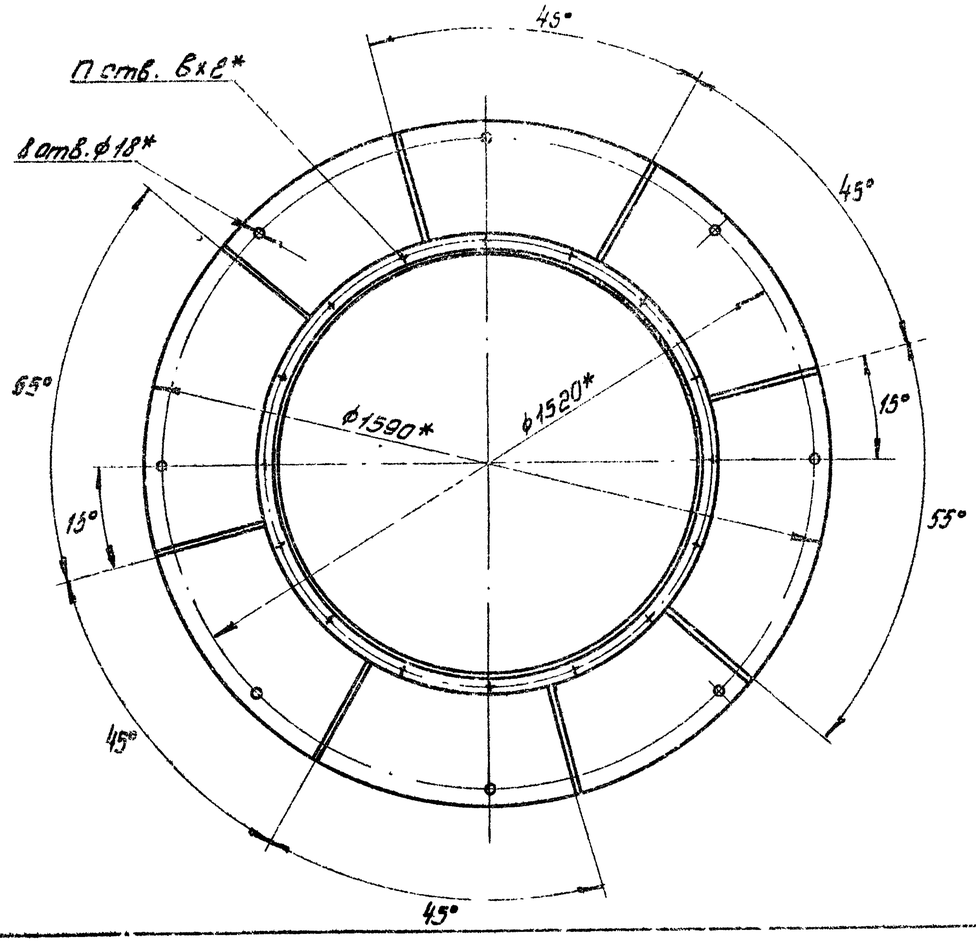

Г-Г
М1:1

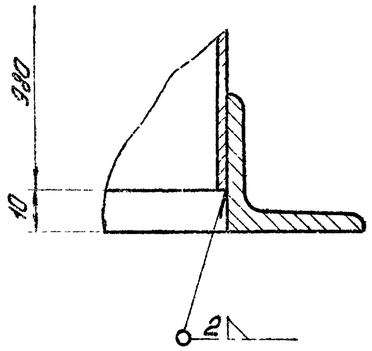

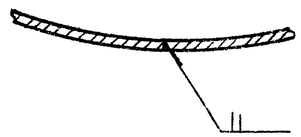

* Размеры для справок.

Позиция			1			2		3					4			Общая масса
Наименование			Ребро (лист 12)			Фланец (лист 13)		Фланец (лист 12)					Патрубок (Б4)			
Количество			8			1		2					1			
Материал			Ст.3			Ст. 3		Ст. 3					Лист Ас ГОСТ 3680-57 Ст.3 ГОСТ 501-58			
Обозначен.	d*	D*	Обозначен	Масса 1шт	Масса Общ.	Обозначен.	Масса	Обозначен.	П	B×l	Масса 1шт	Масса Общ.	Обозначен.	L разв	Масса	
УП10-0100	1000	1040	УП10-0101	1,25	10,0	УП10-0102	47	УП10-0103	16	9×14	6,08	12,16	УП10-0104	3135	48,2	117,3
УП11-0100	1250	1295	УП11-0101	0,78	6,24	УП11-0102	29,7	УП11-0103	18	11×16	8,58	17,16	УП11-0104	3920	60,2	113,3

ТД	Узлы прохода вентиляционных вытяжных шахт через покрытия промышленных зданий.		Серия 2.494-1
1971	Патрубок УП10-0100; УП11-0100. Узел.	Выпуск 1	Лист 11

Утв.	Гинцельрад		
Гл. констр.	Ден-ислова		
Гл. констр.	Пронский		
Пров.	Денисова		
Разраб.	Орлов		

Институт Проектпромвентиляция г. Москва

▽1(▽)

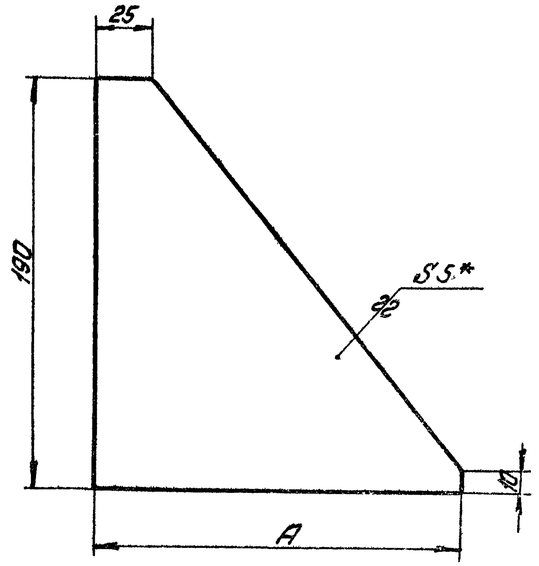

Обозначение	A	Масса
УП1-0101	170	0,76
УП2-0101	145	0,66
УП3-0101	112	0,54

* Размер для справок.

См. табл.	Ребро	Ст3 ГОСТ 500-58	Лист 5 ГОСТ 5681-57	См. табл.	12
Обозначение	Наименование	Материал	Сортамент	Масса	Лист

▽1(▽) 13

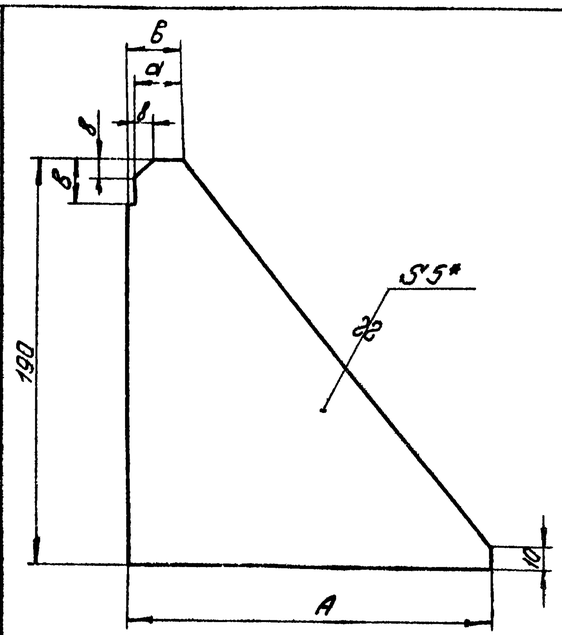

Обозначение	A	d	B	Масса
УП4-0101	220	18	22	0,94
УП5-0101	195			0,84
УП6-0101	170			0,74
УП7-0101	255			1,08
УП8-0101	215			0,91
УП9-0101	170			0,74
УП10-0101	295	23	27	1,25
УП11-0101	170	27	31	0,78

* Размер для справок.

См. табл.	Ребра	Ст3 ГОСТ 500-58	Лист 5 ГОСТ 5681-57	См. табл.	12
Обозначение	Наименование	Материал	Сортамент	Масса	Лист

▽1(▽)

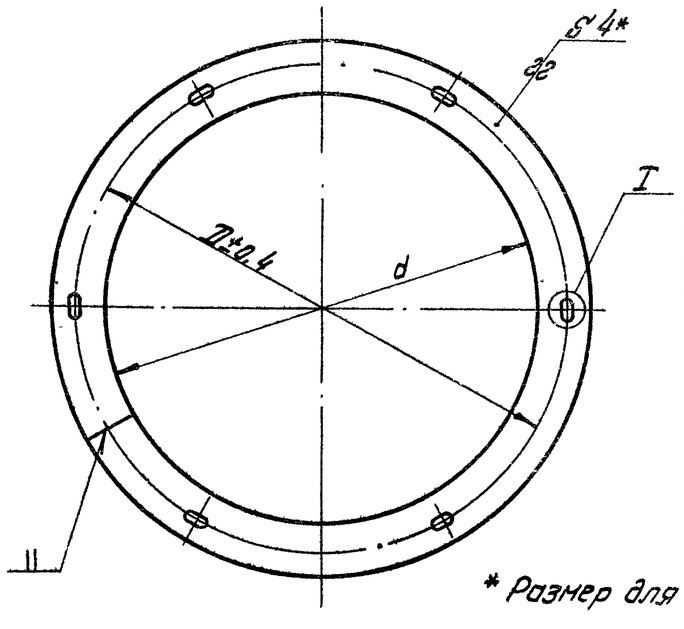

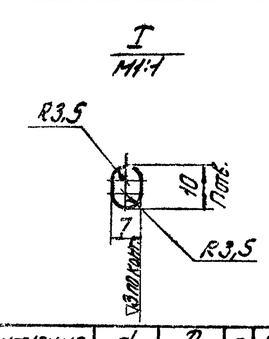

Обозначение	d	D	n	L разв.	Масса
УП1-0103	200	230	6	707	0,55
УП2-0103	250	280		864	0,68
УП3-0103	315	345	8	1068	0,84

* Размер для справок

См. табл.	Фланец	Ст.3 ГОСТ 535-58	Полоса 4×25 ГОСТ 103-57	См. табл.	12
Обозначение	Наименование	Материал	Сортамент	Масса	Лист

~(▽)

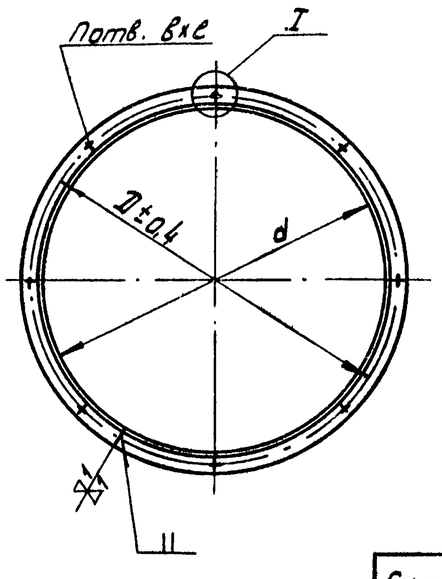

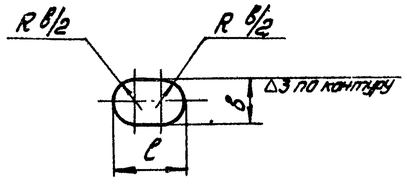

Обозначение	d	D	n	b×l	L разв.	Сортамент	Масса
УП4-0103	400	430	10	7×10	1302	Угол. равнобок.	1,46
УП5-0103	450	480			1460	25×25×3 ГОСТ 8509-57 / Ст3 ГОСТ 535-58	1,63
УП6-0103	500	530			1616		1,81
УП7-0103	630	660	12	9×14	2026	Угол. равнобок.	2,94
УП8-0103	710	740			2278	25×25×4 ГОСТ 8509-57 / Ст3 ГОСТ 535-58	3,31
УП9-0103	800	830			2560		3,74
УП10-0103	1000	1040	16		3200	Угол. 75×75×6 ГОСТ 8509-57 / Ст3 ГОСТ 535-58	6,08
УП11-0103	1250	1295	18	11×16	3991	Угол. 75×75×8 ГОСТ 8509-57 / Ст3 ГОСТ 535-58	8,58

См. табл.	Фланец	См. табл.	См. табл.	См. табл.	12
Обозначение	Наименование	Материал	Сортамент	Масса	Лист

ТД	Узлы прохода вентиляционных вытяжных шахт через покрытия промышленных зданий	Серия 2.494-1	
1971	Детали.	Выпуск 1	Лист 12

Утв.	Линельгоф		
Н. контр.	Денисова		
Г. контр.	Пронский		
Пров.	Денисова		
Разраб.	Радько		

Институт Проектромонтажвентиляция г. Москва

▽1(▽)

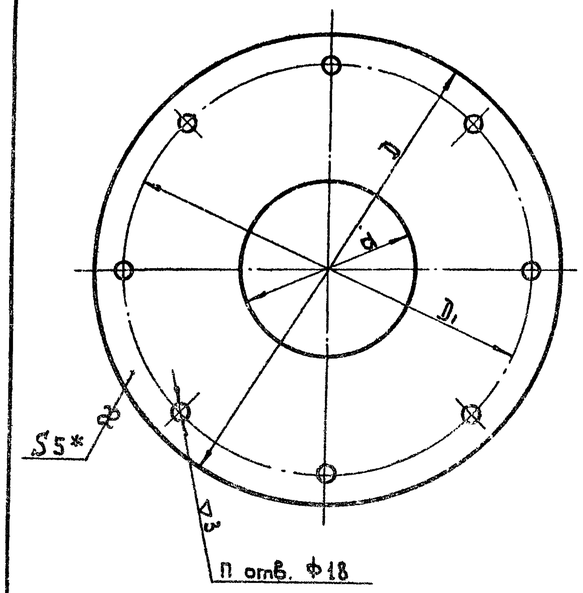

Обозначение	d	D	D1	n	Масса
УП1 - 0102	200	540	470	4	7,76
УП2 - 0102	250				7,02
УП3 - 0102	315				5,9
УП4 - 0102	400	840	770	8	16,75
УП5 - 0102	450				15,43
УП6 - 0102	500				14,0
УП7 - 0102	630	1140	1070		27,75
УП8 - 0102	710				24,4
УП9 - 0102	800				20,25
УП10 - 0102	1000	1590	1520		47,0
УП11 - 0102	1250				29,7

*Размер для справок.

См. табл.	Фланец	Ст.3 ГОСТ 500-58	Лист 5 ГОСТ 5681-67	См.табл.	13
Обозначение	Наименование	Материал	Сортамент	Масса	Лист

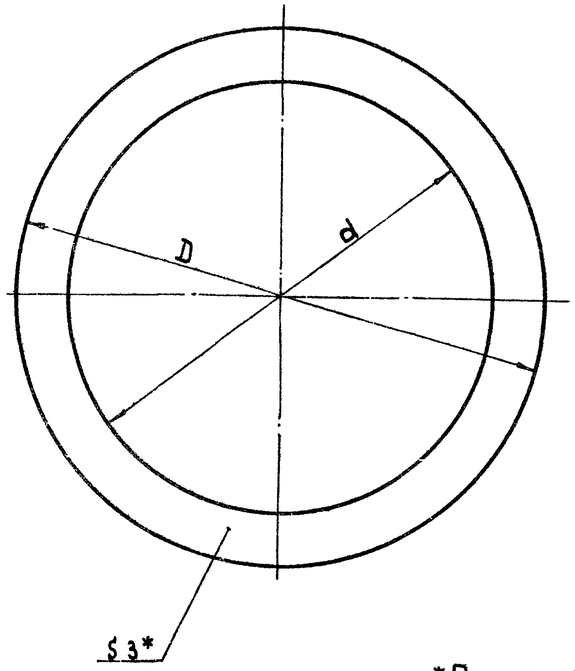

Обозначение	d	D	Масса
УП1-101-0001	200	250	0,08
УП2-101-0001	250	300	0,10
УП3-101-0001	315	365	0,12
УП4-101-0001	400	450	0,16
УП5-101-0001	450	500	0,17
УП6-101-0001	500	550	0,2
УП7-101-0001	630	680	0,24
УП8-101-0001	710	760	0,27
УП9-101-0001	800	850	0,30
УП10-101-0001	1000	1064	0,46
УП11-101-0001	1250	1322	0,66

*Размер для справок.

См. табл.	Прокладка	Резина	Резина пластина 3М-с ГОСТ 7338-65	См.табл.	13
Обозначение	Наименование	Материал	Сортамент	Масса	Лист

▽3(▽)

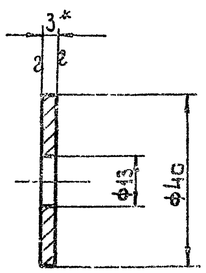

*Размер для справок

УП1 - 0001	Шайба	Ст.3 ГОСТ 501-58	Лист В3 ГОСТ 3680-57	0,028	13
Обозначение	Наименование	Материал	Сортамент	Масса	Лист

М1:1

2 (▽)

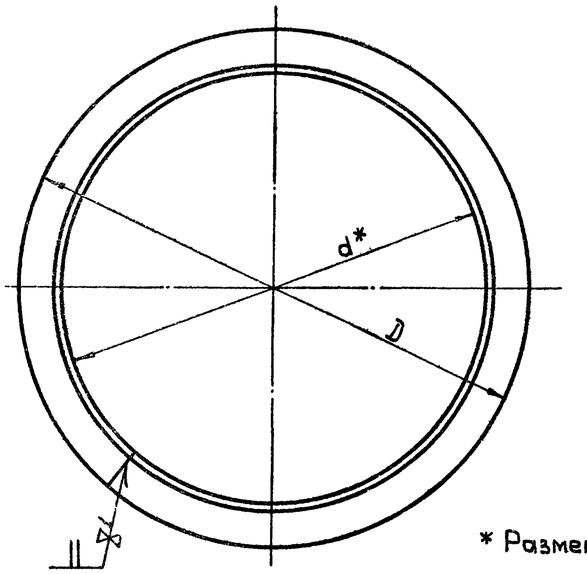

Обозначение	D	d*	разв.	Масса
УП1-111-0101	195	155	524,65	0,467
УП2-111-0101	245	205	681,73	0,606
УП3-111-0101	310	270	885,93	0,788
УП4-111-0101	395	355	1153	1,026
УП5-111-0101	445	405	1310	1,166
УП6-111-0101	495	455	1467,1	1,305
УП7-111-0101	625	585	1875,5	1,668
УП8-111-0101	705	665	2126,9	1,89
УП9-111-0101	795	755	2409,6	2,14
УП10-111-0101	995	955	3037,9	2,70
УП11-111-0101	1245	1205	3823	3,40

*Размер для справок.

См. табл.	Кольцо	Ст.3 ГОСТ 535-58	Угол. равнобок. 20×20×3 ГОСТ 8509-57	См.табл.	13
Обозначение	Наименование	Материал	Сортамент	Масса	Лист

ТП	Узлы прохода вентиляционных вытяжных шахт через покрытия промышленных зданий.		Серия 2.494-1
1971	Детали.		Выпуск 1 / Лист 13

Утв.	Зиммельфарб		
Н. контр.	Денисова		
Т. контр.	Панский		
Пров.	Денисова		
Разраб.	Рябая		

Институт Проектпромвентиляция г. Москва

▽3(▽)

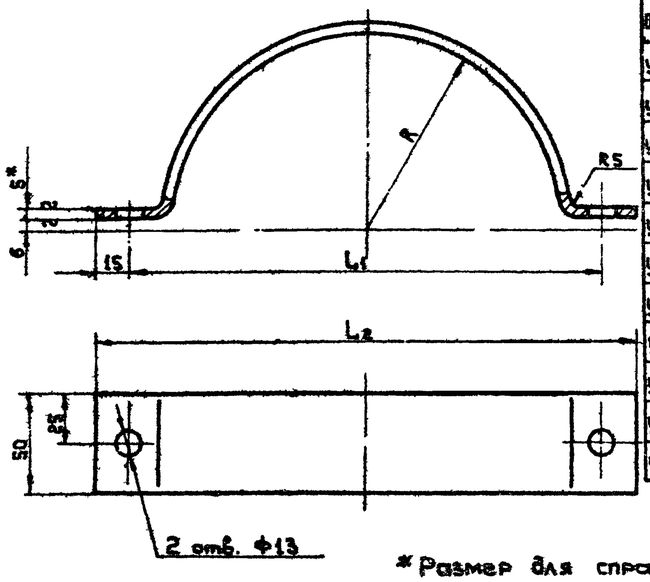

Обознач.	R	L1	L2	L разв.	c Масса
УП1-0201	100	250	280	375	0,74
УП2-0201	125	300	330	454	0,89
УП3-0201	157,5	365	395	556	1,09
УП4-0201	200	450	480	688	1,35
УП5-0201	225	500	530	766	1,5
УП6-0201	250	550	580	845	1,66
УП7-0201	315	680	710	1048	2,06
УП8-0201	355	760	790	1175	2,31
УП9-0201	400	850	880	1315	2,58
УП10-0201	500	1050	1080	1625	3,19
УП11-0201	525	1300	1330	2020	3,97

* Размер для справок

УП1-0201÷УП11-0201	Хомут	Ст.3 ГОСТ 300-58	Лист 5 ГОСТ 5681-57	См. табл.	14
Обозначение	Наименование	Материал	Сортамент	Масса	Лист

Все тяги после установки заварить

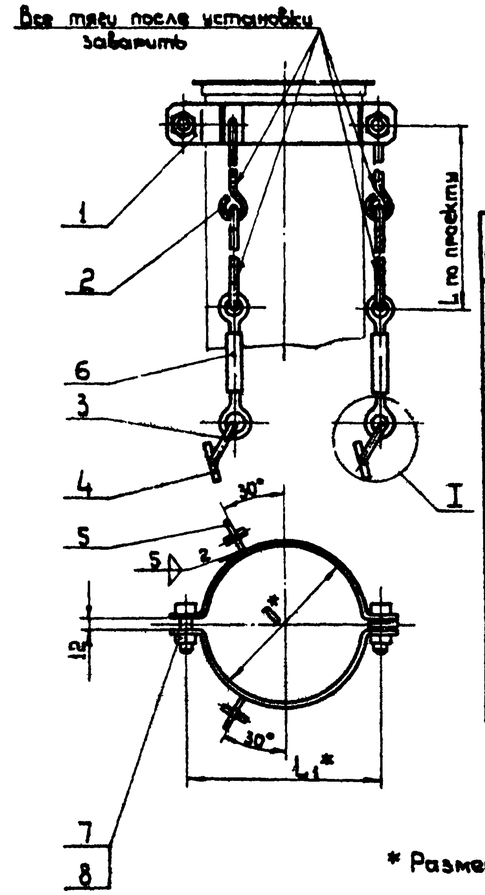

Обозначение	D*	Поз. 1 Обозначен.	Масса 1 шт.	Масса Общ.	L1*	Общая масса (без тяги)
УП1-0200	200	УП1-0201	0,74	1,48	250	6,47
УП2-0200	250	УП2-0201	0,89	1,78	300	6,77
УП3-0200	315	УП3-0201	1,09	2,18	365	7,17
УП4-0200	400	УП4-0201	1,35	2,7	450	7,69
УП5-0200	450	УП5-0201	1,5	3,0	500	7,99
УП6-0200	500	УП6-0201	1,66	3,32	550	8,29
УП7-0200	630	УП7-0201	2,06	4,12	680	9,09
УП8-0200	710	УП8-0201	2,31	4,62	760	9,59
УП9-0200	800	УП9-0201	2,58	5,16	850	10,15
УП10-0200	1000	УП10-0201	3,19	6,38	1050	11,37
УП11-0200	1250	УП11-0201	3,97	7,94	1300	12,93

* Размеры для справок.

▽3 (▽)

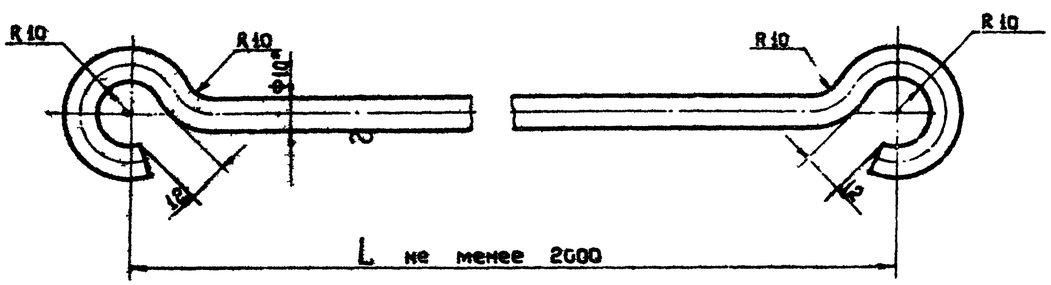

1 Длина развернутой детали при L=2000 - 2128 мм.

2 * Размер для справок.

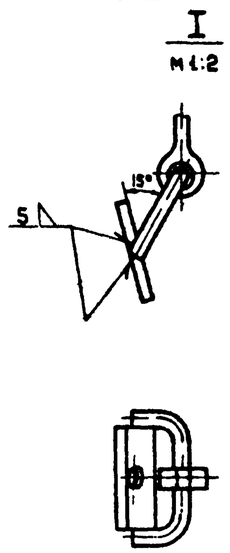

Поз.	Обозначение	Наименование	Кол.	Материал	Масса 1 шт.	Масса Общ.	Примечание
8	ГОСТ 5915-70	Гайка М12	2	Ст.3	0,017	0,034	
7	ГОСТ 7798-70	Болт М12×35	2	Ст.3	0,046	0,092	
6	ГОСТ 9690-61	Талреп 1,2УУ-3С	3	Сборка	1,43	4,29	
5	УП1-0205	Ухо	2	Ст.3	0,058	0,116	Лист 16
4	УП1-0204	Шайба	3	Ст.3	0,097	0,29	Лист 16
3	УП1-0203	Серьга	3	Ст.3	0,055	0,165	Лист 16
2	УП1-0202	Тяга	—	Ст.3	0,8	—	Лист 14
1	См. табл.	Хомут	2	Ст.3	См. табл.	См. табл.	Лист 14

Спецификация

УП1-0202	Тяга	Ст.3 ГОСТ 535-58	Круг 10 ГОСТ 2590-57	0,8	14
Обозначение	Наименование	Материал	Сортамент	Масса	Лист

м 1:1

ТП	Узлы прохода вентиляционных вытяжных шахт через покрытия промышленных зданий	Серия 5.904-1	
1971	Хомут УП1-0200÷УП11-0200. Узел. Детали	Выпуск 1	Лист 14

Утв.	Рыжельфарб
Н. контр.	Денисова
Т. контр.	Пензский
Пров.	Денисова
Разраб.	Горбунова

Институт Проектпромвентиляция г. Москва

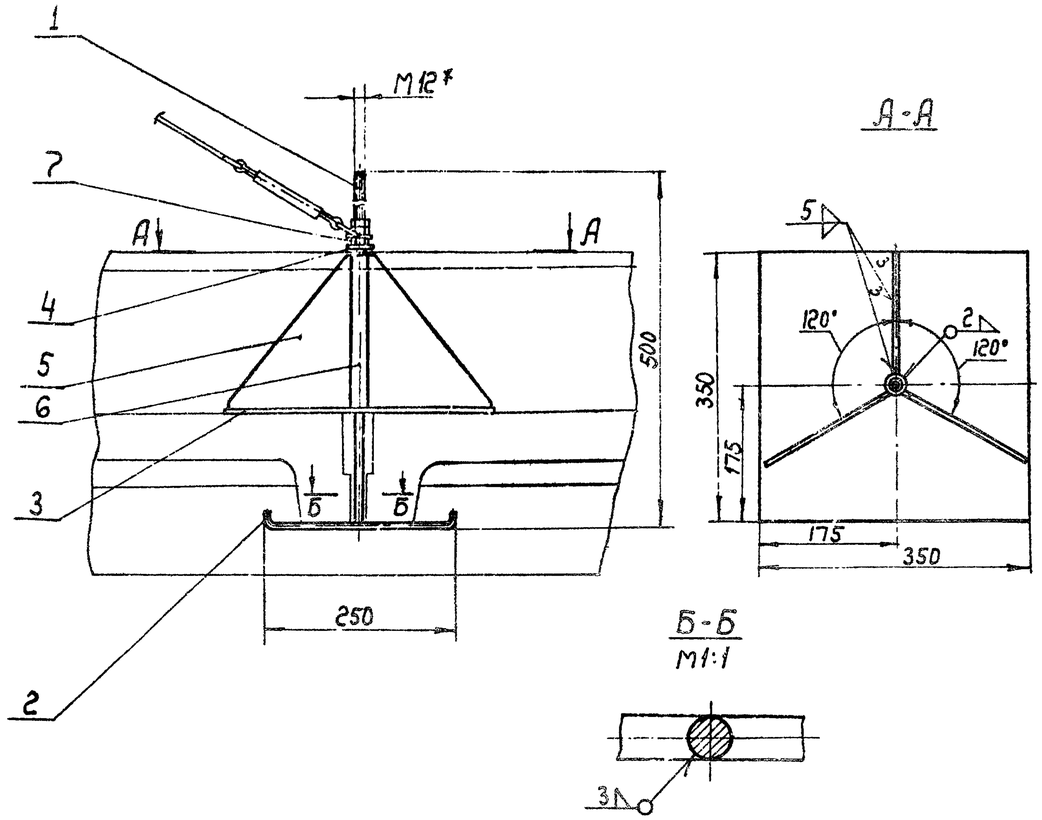

Размеры для справок.

Поз.	Обозначение	Наименование	Кол.	Материал	Масса 1 шт.	Масса общ.	Примечание
7	ГОСТ 5915-70	Гайка М12	3	Ст.3	0,017	0,05	
6	УП1-0306	Труба 15 ГОСТ 3262-62 ℓ=150	1	Ст.3	0,19	0,19	Б4
5	УП1-0305	Косынка	3	Ст.3	0,65	1,95	Лист 17
4	УП1-0304	Шайба	1	Ст.3	0,02	0,02	Лист 16
3	УП1-0303	Плита	1	Ст.3	2,8	2,8	Лист 17
2	УП1-0302	Штырь	1	Ст.3	0,24	0,24	Лист 17
1	УП1-0301	Тяга	1	Ст.3	0,43	0,43	Лист 17

Спецификация

Обозначение	Наименование	Материал	Сортамент	Масса	Лист
УП1-0300	Кронштейн	—	—	5,68	15

М1:5

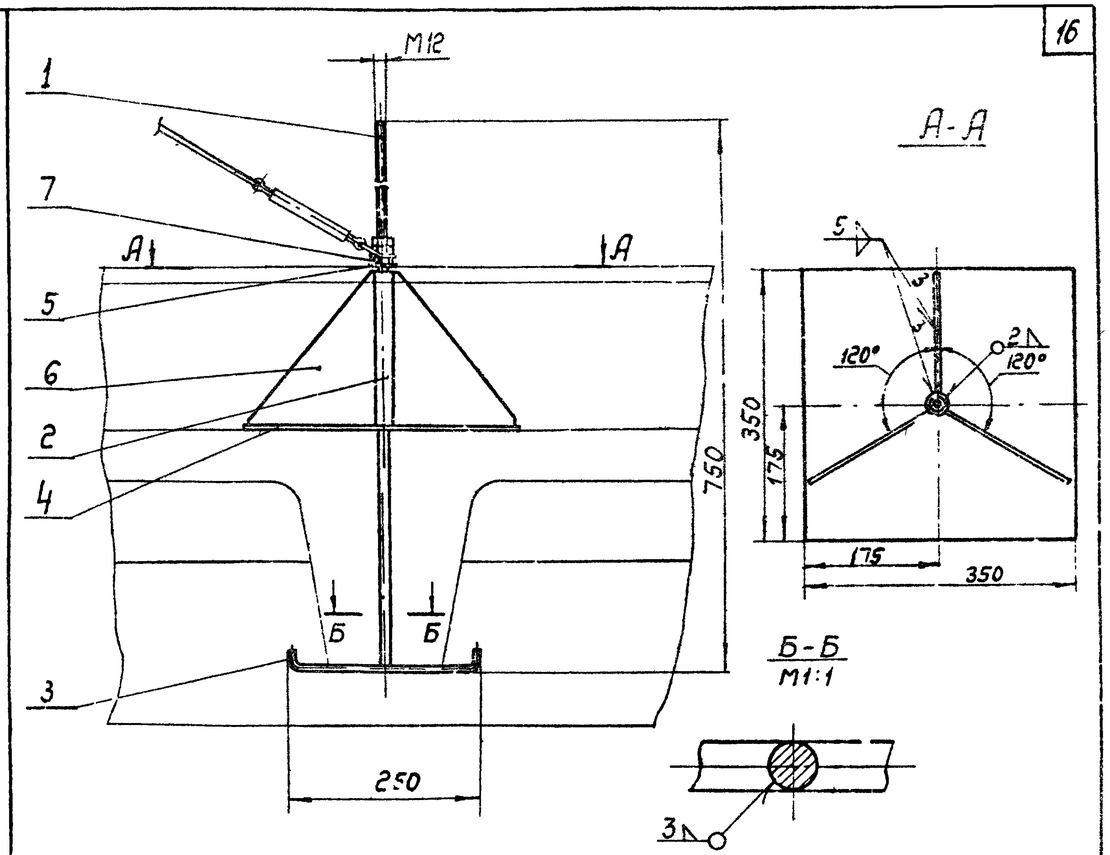

Размеры для справок

Общая масса 5,9.

Поз.	Обозначение	Наименование	Кол.	Материал	Масса 1 шт.	Масса общ.	Примечание
7	ГОСТ 5915-70	Гайка М12	3	Ст.3	0,017	0,05	
6	УП1-0305	Косынка	3	Ст.3	0,65	1,95	Лист 17
5	УП1-0304	Шайба	1	Ст.3	0,02	0,02	Лист 16
4	УП1-0303	Плита	1	Ст.3	2,8	2,8	Лист 17
3	УП1-0302	Штырь	1	Ст.3	0,24	0,24	Лист 17
2	УП1-0306	Труба 15 ГОСТ 3262-62 ℓ=150	1	Ст.3	0,19	0,19	Б4
1	УП1-0401	Тяга	1	Ст.3	0,65	0,65	Лист 16

Спецификация

М1:5

ТД	Узлы прохода вентиляционных вытяжных шахт через покрытия промышленных зданий	Серия 2.460-1	
1971	Кронштейн УП1-0300, УП1-0400. Узлы	Выпуск 1	Лист 15

Институт Проектпромвентиляция г. Москва

Гл.инженер проекта	Шмельгоф	
Гл.конструктор	Ленский	
Гл.конструктор проекта	Ленский	
Проверил	Денисов	
Разработал	Горбунова	

▽3(▽)

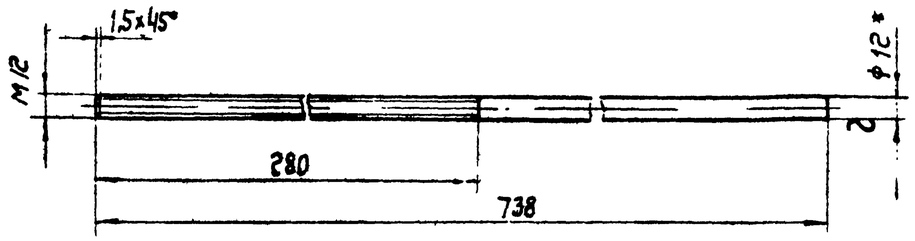

* Размер для справок

	УП1-0401	Тяга	Ст 3 ГОСТ 535-58	Круг 12 ГОСТ 2590-57	0,65	16
М1:2	Обозначение	Наименование	Материал	Сортамент	Масса	Лист

▽3(▽)

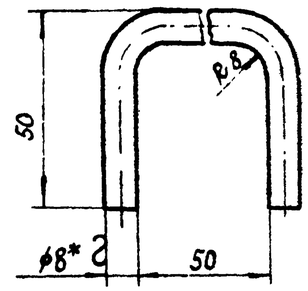

1. * Размер для справок.
2. Длина развернутой детали - 140 мм.

	УП1-0203	Серьга	Ст.3 ГОСТ 535-58	Круг 8 ГОСТ 2590-57	0,055	16
М1:1	Обозначение	Наименование	Материал	Сортамент	Масса	Лист

▽3(▽)

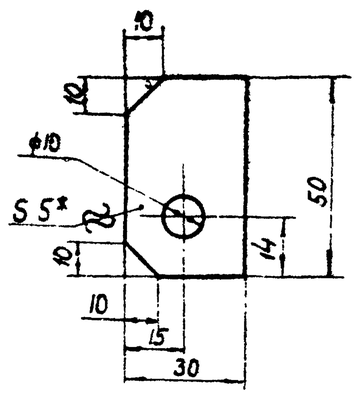

* Размер для справок.

	УП1-0205	Ухо	Ст.3 ГОСТ 500-58	Лист 5 ГОСТ 5681-57	0,058	16
М1:1	Обозначение	Наименование	Материал	Сортамент	Масса	Лист

▽3(▽)

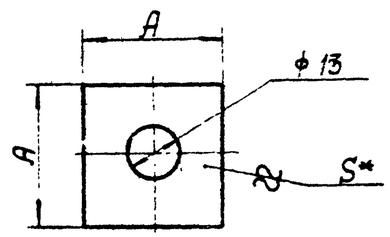

Обозначение	Размеры, мм		Материал	Сортамент	Масса
	A	S*			
УП1-0204	50	3	Ст 3 ГОСТ 500-58	Лист 5 ГОСТ 5681-57	0,097
УП1-0304	30	5	Ст.3 ГОСТ 501-58	Лист 83 ГОСТ 3680-57	0,02

* Размер для справок.

	См. табл.	Шайба	См. табл.	См. табл.	См. табл.	16
	Обозначение	Наименование	Материал	Сортамент	Масса	Лист
	ТД	Узлы прохода вентиляционных вытяжных шахт через покрытия промышленных зданий				Серия 5.904-1
М1:1	1971	Детали				Альбом 1

Институт проектпромвентиляция г Москва

Утв.	Гимельфарб	
Н. контр.	Денисова	
Т. контр.	Троицкий	
Пров.	Денисова	
Разраб.	Горбунова	

▽3 (▽)

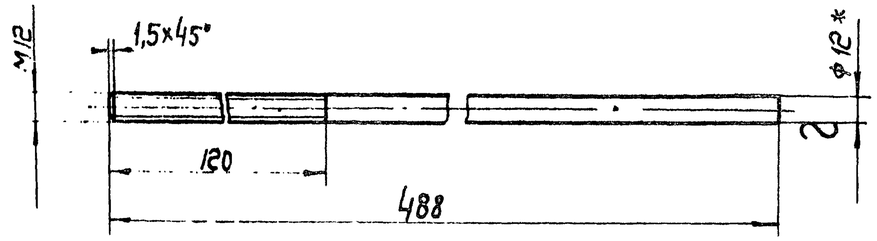

* Размер для справок

	УП 1-0301	Тяга	Ст.3 ГОСТ 535-58	Круг12 ГОСТ2590-57	0,43	17
М 1:2	Обозначение	Наименование	Материал	Сортамент	Масса	Лист

▽3 (▽) 18

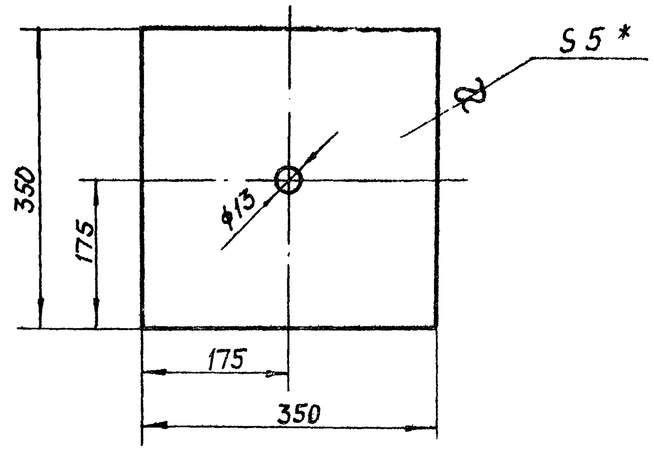

* Размер для справок

	УП 1-0303	Плита	Ст.3 ГОСТ 500-58	Лист 5 ГОСТ 5681-57	2,8	17
М1:5	Обозначение	Наименование	Материал	Сортамент	Масса	Лист

▽3 (▽)

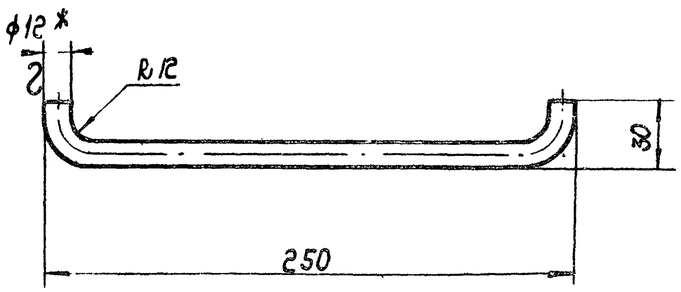

1. Длина развернутой детали 270 мм.
2. * Размер для справок.

	УП1-0302	Штырь	Ст.3 ГОСТ 535-58	Круг12 ГОСТ2590-57	0,24	17
М 1:2	Обозначение	Наименование	Материал	Сортамент	Масса	Лист

▽3 (▽)

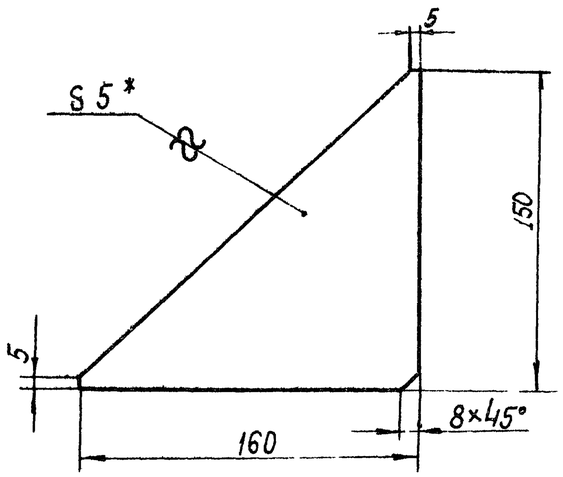

* Размер для справок.

	УП1-0305	Косынка	Ст 3 ГОСТ 500-58	Лист 5 ГОСТ 5681-57	0,065	17
	Обозначение	Наименование	Материал	Сортамент	Масса	Лист
	ТД	Узлы прохода вентиляционных вытяжных шахт через покрытия промышленных зданий			Серия 2.494-1	
М1:1	1971	Детали			Выпуск 1	Лист 17

Утв.	Гиммельфарб		
Н. контр.	Денисова		
Т. контр.	Пронский		
Пров.	Денисова		
Разраб.	Горбунова		

Институт Проектпромвентиляция г. Москва

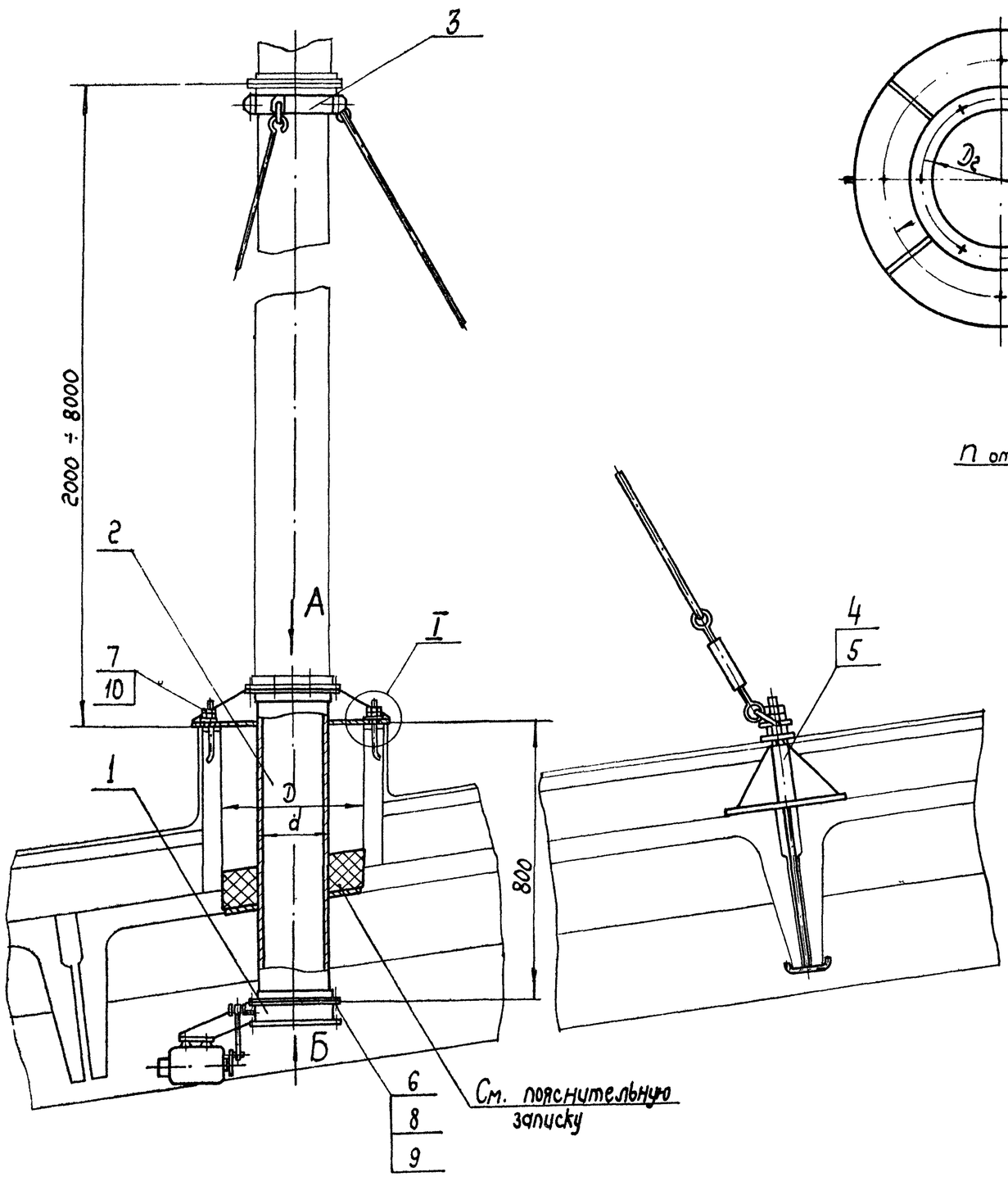

Вид А

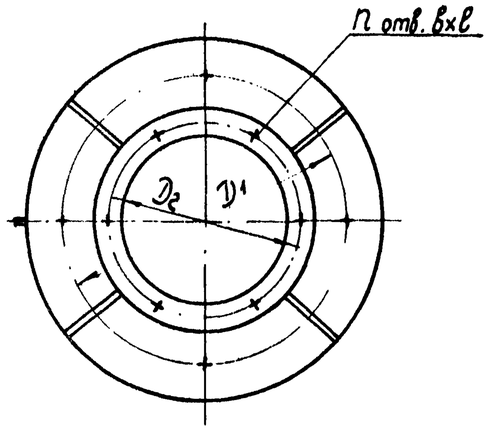

Вид Б

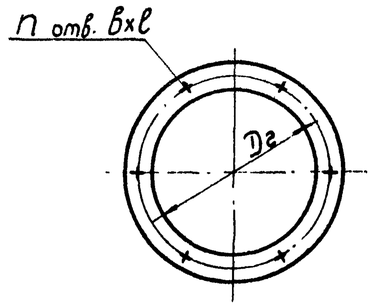

I
М1:1

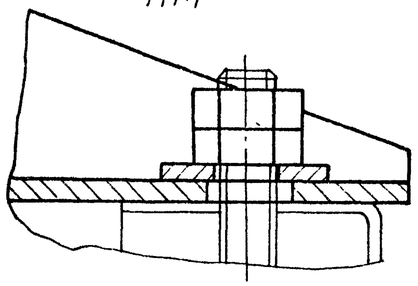

d труб	D стакана	D_1	D_2	n	B×l
200	400	470	230	6	7×10
250			280		
315			345	8	
400	700	770	430	10	
450			480		
500			530		
630	1000	1070	660	12	9×14
710			740		
800			830		
1000	1430	1520	1040	16	
1250			1295	18	11×16

1. На чертеже изображен узел прохода с механическим приводом (УП-102; УП-112).
2. Общий вид на 2х листах. Читать совместно с листом 19
3. Размеры для справок.

Утв.	Н. контр.	Нач. отд.	Т. контр.
Журавлев	Гиммельфарб	Бейзерман	Пронский
Разраб.	Шеглова		
Пров.	Денисова		

Институт Проектстромвентиляция г. Москва

ТД	Узлы прохода вентиляционных вытяжных шахт через покрытия промышленных зданий.	Серия 2.494-1	
1971	Узел прохода с неутепленным кладдном. УП1-101÷УП11-101; УП1-102÷УП11-102; УП1-111÷УП11-111; УП1-112÷УП11-112. Общий вид	Выпуск 1	Лист 18

Спецификация

Наименование исполнения	Позиция	1		2		3		4		5		6		7				8			9			10			Общая масса
	Наименование	Клапан (лист 22, 30)		Патрубок (лист 8, 11, 31, 33)		Хомут (лист 14)		Кронштейн (лист 15) см. пояснительную записку		Кронштейн (лист 15) см. пояснительную записку		Прокладка (лист 13)		Шайба (лист 13)				Болт			Гайка			Гайка			
	Количество	1		1		1						1		См. ниже				См. ниже			См. ниже			См. ниже			
	Материал	Сборка		Сварка		Сборка		Сборка		Сборка		Резина		Ст 3				Ст.3			Ст.3			Ст.3			
	ГОСТ																	7798-70			5915-70			5915-70			
	Обозначение	Обозначение	Масса	Обозначение	Масса	Обозначение	Масса	Обозначение	Масса	Обозначение	Масса	Обозначение	Масса	Обозначение	Кол.	Масса 1 шт.	Масса Общ.	Обозначение	Кол.	Масса 1 шт.	Масса Общ.	Обозначение	Кол	Масса 1 шт	Масса Общ.	Обозначение	Кол.	Масса 1 шт.	Масса Общ.	
Узел прохода с неутепленным клапаном без кольца для сборки конденсата с ручным приводом	УП 1 - 101	УП1-101-0100	4,28	УП1-0100	21,8	УП 1-0200	6,47	УП1-0300	5,68	УП1-0400	5,9	УП1-101-0001	0,08	УП1-0001	4	0,028	0,112	М6×20	6	0,006	0,036	М6	6	0,002	0,012	М12	8	0,017	0,136	44,5
	УП2 - 101	УП2-101-0100	5,24	УП2-0100	23,42	УП2-0200	6,77					УП2-101-0001	0,1						8		0,048		8		0,016					47,39
	УП3 - 101	УП3-101-0100	6,59	УП3-0100	25,44	УП3-0200	7,17					УП3-101-0001	0,12																	51,19
	УП4 - 101	УП4-101-0100	9,25	УП4-0100	44,5	УП4-0200	7,69					УП4-101-0001	0,16		8		0,224	М8×20	10		0,06	М8	10		0,02					73,69
	УП5 - 101	УП5-101-0100	10,68	УП5-0100	45,33	УП5-0200	7,99					УП5-101-0001	0,17																	76,29
	УП6 - 101	УП6-101-0100	12,1	УП6-0100	46,16	УП6-0200	8,29					УП6-101-0001	0,2																	78,89
	УП7 - 101	УП7-101-0100	16,5	УП7-0100	70,5	УП7-0200	9,09					УП7-101-0001	0,24						12	0,014	0,168		12	0,006	0,072					108,69
	УП8 - 101	УП8-101-0100	19,5	УП8-0100	70,7	УП8-0200	9,59					УП8-101-0001	0,27																	112,39
	УП9 - 101	УП9-101-0100	23,1	УП9-0100	70,8	УП9-0200	10,15					УП9-101-0001	0,3																	116,69
	УП10 - 101	УП10-101-0100	42,6	УП10-0100	117,3	УП10-0200	11,37					УП10-101-0001	0,46						16		0,224		16		0,096					184,09
	УП11 - 101	УП11-101-0100	58,7	УП11-0100	113,3	УП11-0200	12,93					УП11-101-0001	0,66					М10×25	18	0,026	0,47	М10	18	0,011	0,198					198,29
Узел прохода с неутепленным клапаном без кольца для сборки конденсата с механическим приводом	УП1 - 102	УП1-102-0100	10,4	УП1-0100	21,8	УП1-0200	6,47					УП1-101-0001	0,08		4		0,112	М6×20	6	0,006	0,036	М6	6	0,002	0,012	М12	8	0,017	0,136	51,29
	УП2 - 102	УП2-102-0100	11,3	УП2-0100	23,42	УП2-0200	6,77					УП2-101-0001	0,1						8		0,048		8		0,016					53,49
	УП3 - 102	УП3-102-0100	12,7	УП3-0100	25,44	УП3-0200	7,17					УП3-101-0001	0,12																	57,29
	УП4 - 102	УП4-102-0100	15,4	УП4-0100	44,5	УП4-0200	7,69					УП4-101-0001	0,16		8		0,224	М8×20	10		0,06	М8	10		0,02					79,79
	УП5 - 102	УП5-102-0100	16,8	УП5-0100	45,33	УП5-0200	7,99					УП5-101-0001	0,17																	82,39
	УП6 - 102	УП6-102-0100	18,2	УП6-0100	46,16	УП6-0200	8,29					УП6-101-0001	0,2																	84,99
	УП7 - 102	УП7-102-0100	22,6	УП7-0100	70,5	УП7-0200	9,09					УП7-101-0001	0,24						12	0,014	0,168		12	0,006	0,072					114,79
	УП8 - 102	УП8-102-0100	25,6	УП8-0100	70,7	УП8-0200	9,59					УП8-101-0001	0,27																	118,49
	УП9 - 102	УП9-102-0100	29,2	УП9-0100	70,8	УП9-0200	10,15					УП9-101-0001	0,3																	122,79
	УП10 - 102	УП10-102-0100	48,1	УП10-0100	117,3	УП10-0200	11,37					УП10-101-0001	0,46						16		0,224		16		0,096					189,59
	УП11 - 102	УП11-102-0100	64,2	УП11-0100	113,3	УП11-0200	12,93					УП11-101-0001	0,66					М10×25	18	0,026	0,47	М10	18	0,011	0,198					203,79
Узел прохода с неутепленным клапаном с кольцом для сборки конденсата с ручным приводом	УП1 - 111	УП1-101-0100	4,28	УП1-111-0100	22,3	УП1-0200	6,47					УП1-101-0001	0,08		4		0,112	М6×20	6	0,006	0,036	М6	6	0,002	0,012	М12	8	0,017	0,136	43,89
	УП2 - 111	УП2-101-0100	5,24	УП2-111-0100	24,1	УП2-0200	6,77					УП2-101-0001	0,1						8		0,048		8		0,016					48,09
	УП3 - 111	УП3-101-0100	6,59	УП3-111-0100	26,3	УП3-0200	7,17					УП3-101-0001	0,12																	50,09
	УП4 - 111	УП4-101-0100	9,25	УП4-111-0100	45,35	УП4-0200	7,69					УП4-101-0001	0,16		8		0,224	М8×20	10		0,06	М8	10		0,02					74,59
	УП5 - 111	УП5-101-0100	10,68	УП5-111-0100	46,55	УП5-0200	7,99					УП5-101-0001	0,17																	77,49
	УП6 - 111	УП6-101-0100	12,1	УП6-111-0100	47,5	УП6-0200	8,29					УП6-101-0001	0,2																	80,19
	УП7 - 111	УП7-101-0100	16,5	УП7-111-0100	72,2	УП7-0200	9,09					УП7-101-0001	0,24						12	0,014	0,168		12	0,006	0,072					110,29
	УП8 - 111	УП8-101-0100	19,5	УП8-111-0100	72,6	УП8-0200	9,59					УП8-101-0001	0,27																	114,29
	УП9 - 111	УП9-101-0100	23,1	УП9-111-0100	72,9	УП9-0200	10,15					УП9-101-0001	0,3																	118,79
	УП10 - 111	УП10-101-0100	42,6	УП10-111-0100	120,1	УП10-0200	11,37					УП10-101-0001	0,46						16		0,224		16		0,096					189,99
	УП11 - 111	УП11-101-0100	58,7	УП11-111-0100	116,7	УП11-0200	12,93					УП11-101-0001	0,66					М10×20	18	0,026	0,47	М10	18	0,011	0,198					201,69
Узел прохода с неутепленным клапаном с кольцом для сборки конденсата с механическим приводом	УП1 - 112	УП1-102-0100	10,4	УП1-111-0100	22,3	УП1-0200	6,47					УП1-101-0001	0,08		4		0,112	М6×20	6	0,006	0,036	М6	6	0,002	0,012	М12	8	0,017	0,136	51,09
	УП2 - 112	УП2-102-0100	11,3	УП2-111-0100	24,1	УП2-0200	6,77					УП2-101-0001	0,1						8		0,048		8		0,016					54,19
	УП3 - 112	УП3-102-0100	12,7	УП5-111-0100	26,3	УП3-0200	7,17					УП3-101-0001	0,12																	58,19
	УП4 - 112	УП4-102-0100	15,4	УП4-111-0100	45,35	УП4-0200	7,69					УП4-101-0001	0,16		8		0,224	М8×20	10		0,06	М8	10		0,02					80,59
	УП5 - 112	УП5-102-0100	16,8	УП5-111-0100	46,55	УП5-0200	7,99					УП5-101-0001	0,17																	83,59
	УП6 - 112	УП6-102-0100	18,2	УП6-111-0100	47,5	УП6-0200	8,29					УП6-101-0001	0,2																	86,29
	УП7 - 112	УП7-102-0100	22,6	УП7-111-0100	72,2	УП7-0200	9,09					УП7-101-0001	0,24						12	0,014	0,168		12	0,006	0,072					111,33
	УП8 - 112	УП8-102-0100	25,6	УП8-111-0100	72,6	УП8-0200	9,59					УП8-101-0001	0,27																	114,39
	УП9 - 112	УП9-102-0100	29,2	УП9-111-0100	72,9	УП9-0200	10,15					УП9-101-0001	0,3																	124,89
	УП10 - 112	УП10-102-0100	48,1	УП10-111-0100	120,1	УП10-0200	11,37					УП10-101-0001	0,46						16		0,224		16		0,096					192,39
	УП11 - 112	УП11-102-0100	64,2	УП11-111-0100	116,7	УП11-0200	12,93					УП11-101-0001	0,66					М10×25	18	0,026	0,47	М10	18	0,011	0,198					207,19

ТД 1971	Узлы прохода вентиляционных вытяжных шахт через покрытия промышленных зданий. Узел прохода с неутепленным клапаном: УП1-101÷УП11-101; УП1-102÷УП11-102; УП1-111÷УП11-111; УП1-112÷УП11-112. Общий вид.	Серия 2.494-1 Выпуск 1	Лист 19

Институт Проектпромвентиляция г. Москва

Утв.	Журавлев	
Н. контр.	Гинзельфарб	
Нач. отд.	Вейзерман	
Т. контр.	Пронтский	
Пров.	Денисова	
Разраб		
	Щеглова	

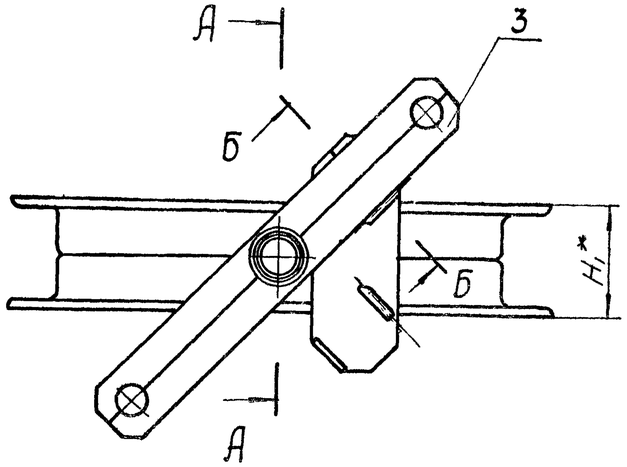

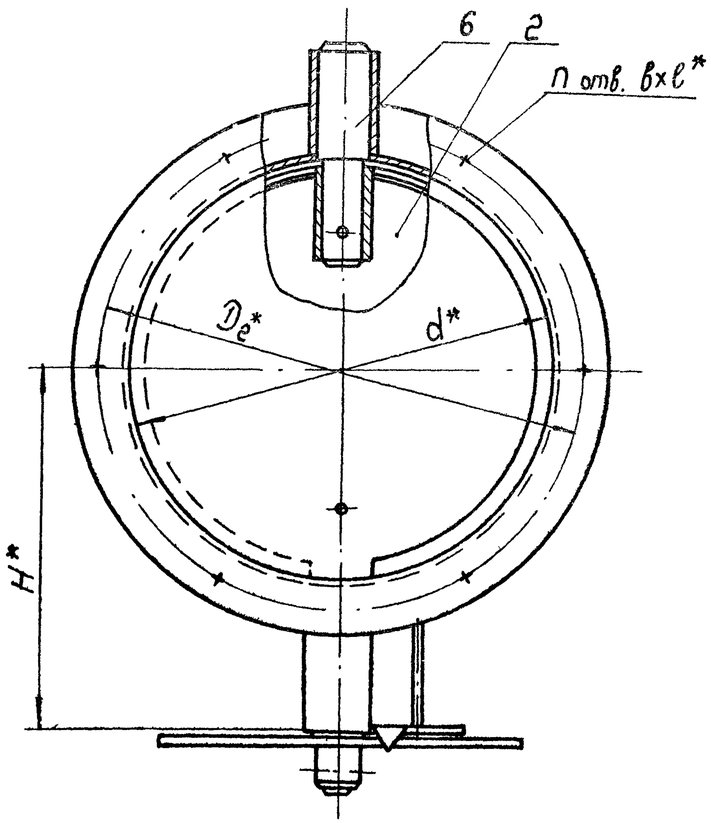

А - А
М1:1

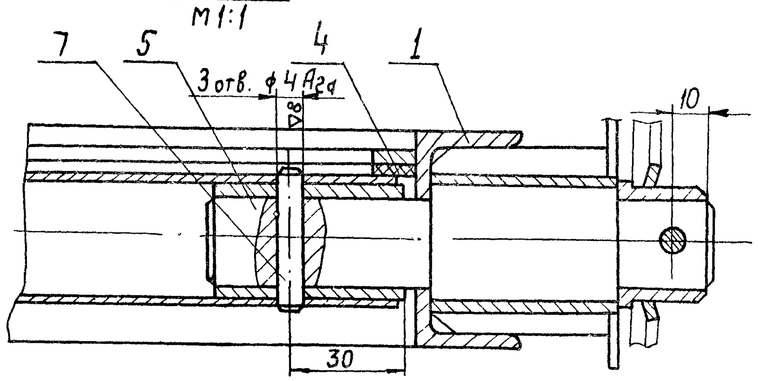

Уплотнение (поз. 4) клеить к корпусу (поз. 1) клеем № 88Н.

Обозначение	d*	$Д_2$*	n	в×l	H	H_1*	Поз. 1 Обозначение	Поз. 1 Масса	Поз. 2 Обозначение	Поз. 2 Масса	Поз. 4 Обозначение	Масса 1 шт.	Масса Общ.	Общая масса
УП1-101-0100	200	230	6	7×10	149	50	УП1-101-0101	2,41	УП1-101-0102	1,0	УП4-101-010001	0,012	0,024	4,28
УП2-101-0100	250	280			174		УП2-101-0101	2,93	УП2-101-0102	1,43	УП2-101-010001	0,016	0,032	5,24
УП3-101-0100	315	345	8		206,5		УП3-101-0101	3,55	УП3-101-0102	2,15	УП3-101-010001	0,02	0,04	6,59
УП4-101-0100	400	430	10		249		УП4-101-0101	4,39	УП4-101-0102	3,97	УП4-101-010001	0,026	0,052	9,26
УП5-101-0100	450	480			274		УП5-101-0101	4,89	УП5-101-0102	4,88	УП5-101-010001	0,03	0,06	10,68
УП6-101-0100	500	530			299		УП6-101-0101	5,39	УП6-101-0102	5,8	УП6-101-010001	0,034	0,068	12,1
УП7-101-0100	630	660	12	9×14	364		УП7-101-0101	6,69	УП7-101-0102	8,9	УП7-101-010001	0,044	0,088	16,5
УП8-101-0100	710	740			404		УП8-101-0101	7,49	УП8-101-0102	11,09	УП8-101-010001	0,05	0,1	19,5
УП9-101-0100	800	830			449		УП9-101-0101	8,39	УП9-101-0102	13,74	УП9-101-010001	0,056	0,112	23,1
УП10-101-0101	1000	1040	16		549	65	УП10-101-0101	20,0	УП10-101-0102	21,6	УП10-101-010001	0,072	0,144	42,6
УП11-101-0100	1250	1295	18	11×16	674		УП11-101-0101	24,8	УП11-101-0102	32,9	УП11-101-010001	0,09	0,18	58,7

Б - Б
М1:1

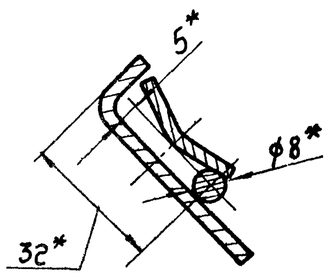

* Размеры для справок.

Поз.	Обозначение	Наименование	Кол.	Материал	Масса 1 шт.	Масса Общ.	Примечание
7	ГОСТ 3128-70	Штифт цилиндрический 4Пр2ц×30	3	Сталь 45	0,003	0,009	
6	УП1-101-010003	Ось	1	Ст.3	0,33	0,33	Лист 29
5	УП1-101-010002	Ось	1	Ст.3	0,36	0,36	Лист 29
4	См. табл.	Уплотнение	2	Резина	См. табл.	См. табл.	Лист 28
3	УП1-101-0103	Рычаг	1	Сварка	0,15	0,15	Лист 29
2	См. табл.	Полотно	1	Сварка	См. табл.	См. табл.	Лист 25,26,27
1	См. табл.	Корпус	1	Сварка	См. табл.	См. табл.	Лист 21,22

Спецификация

ТД	Узлы прохода вентиляционных вытяжных шахт через покрытия промышленных зданий.	Серия 2.494-1	
1971	Клапан УП1-101-0100 ÷ УП11-101-0100.Узел	Выпуск 1	Лист 20

Гинцелфарб, Денисова, Пронский, Денисова, Щеглова

Утв. Н.контр. Гл.контр. Пров. Разраб.

Институт Проектстроймонтажвентиляция г. Москва

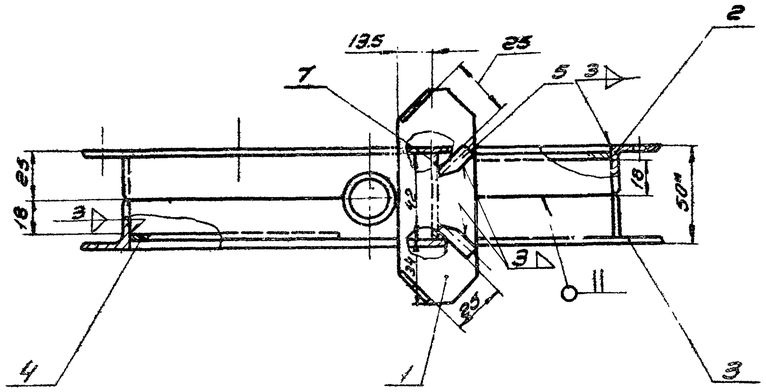

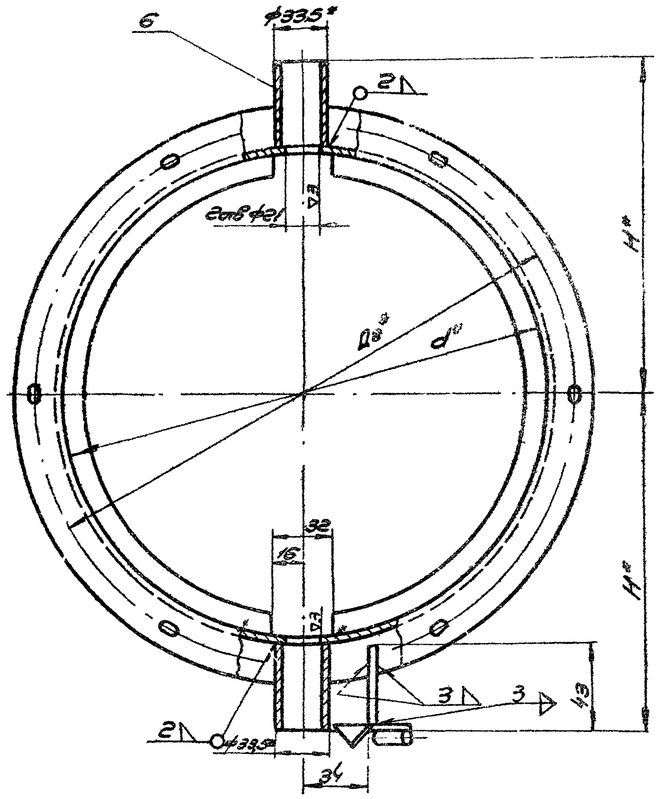

Обозначение	d*	Д2*	H*	Поз. 2		Поз. 3		Поз. 4			Общая масса
				Обозначение	Масса	Обозначение	Масса	Обозначение	Масса 1 шт.	Масса общ.	
УП1-101-0101	200	230	149	УП1-101-010102	0.98	УП1-101-010103	0.98	УП1-101-010104	0.06	0.12	2.41
УП2-101-0101	250	280	174	УП2-101-010102	1.22	УП2-101-010103	1.22	УП2-101-010104	0.08	0.16	2.93
УП3-101-0101	315	345	206.5	УП3-101-010102	1.51	УП3-101-010103	1.51	УП3-101-010104	0.1	0.2	3.55
УП4-101-0101	400	430	249	УП4-101-010102	1.9	УП4-101-010103	1.9	УП4-101-010104	0.13	0.26	4.39
УП5-101-0101	450	480	274	УП5-101-010102	2.13	УП5-101-010103	2.13	УП5-101-010104	0.15	0.3	4.89
УП6-101-0101	500	530	299	УП6-101-010102	2.36	УП6-101-010103	2.36	УП6-101-010104	0.17	0.34	5.39
УП7-101-0101	620	660	364	УП7-101-010102	2.96	УП7-101-010103	2.96	УП7-101-010104	0.22	0.44	6.69
УП8-101-0101	710	740	404	УП8-101-010102	3.33	УП8-101-010103	3.33	УП8-101-010104	0.25	0.5	7.49
УП9-101-0101	800	830	449	УП9-101-010102	3.74	УП9-101-010103	3.74	УП9-101-010104	0.28	0.56	8.36

*Размеры для справок

Поз	Обозначение	Наименование	Кол.	Материал	Масса 1 шт.	Масса общ.	Примечание
7	УП1-101-010107	Лист 40×42 S=3	1	Ст 3	0.039	0.039	Б4
6	УП1-101-010106	Труба 25 ГОСТ 3262-62, l=45	2	Ст.3	0.105	0.21	Б4
5	УП1-101-010105	Упор	2	Ст.3	0.005	0.01	Лист 23
4	См. табл.	Упор	2	Ст 3	См. табл.	См. табл.	Лист 24
3	См. табл.	Фланец нижний	1	Ст.3	См. табл.	См. табл.	Лист 24
2	См. табл.	Фланец верхний	1	Ст.3	См. табл.	См. табл.	Лист 24
1	УП1-101-010101	Пластина	1	Ст.3	0.075	0.075	Лист 23

Спецификация

ТП	Узлы прохода вентиляционных труб через шахт. чердачного перекрытия промышленных зданий		Серия 2.494-1
1971	Корпус УП1-101-0101 ÷ УП9-101-0101. Узел.	Выпуск 1	Лист 21

Институт Проектпромвентиляция г. Москва

Гл. инж.	Гинцбург	
Гл. конструктор	Денисов	
Гл. конструктор	Ленский	
Пров.	Денисов	
Разраб.	Грибунова	

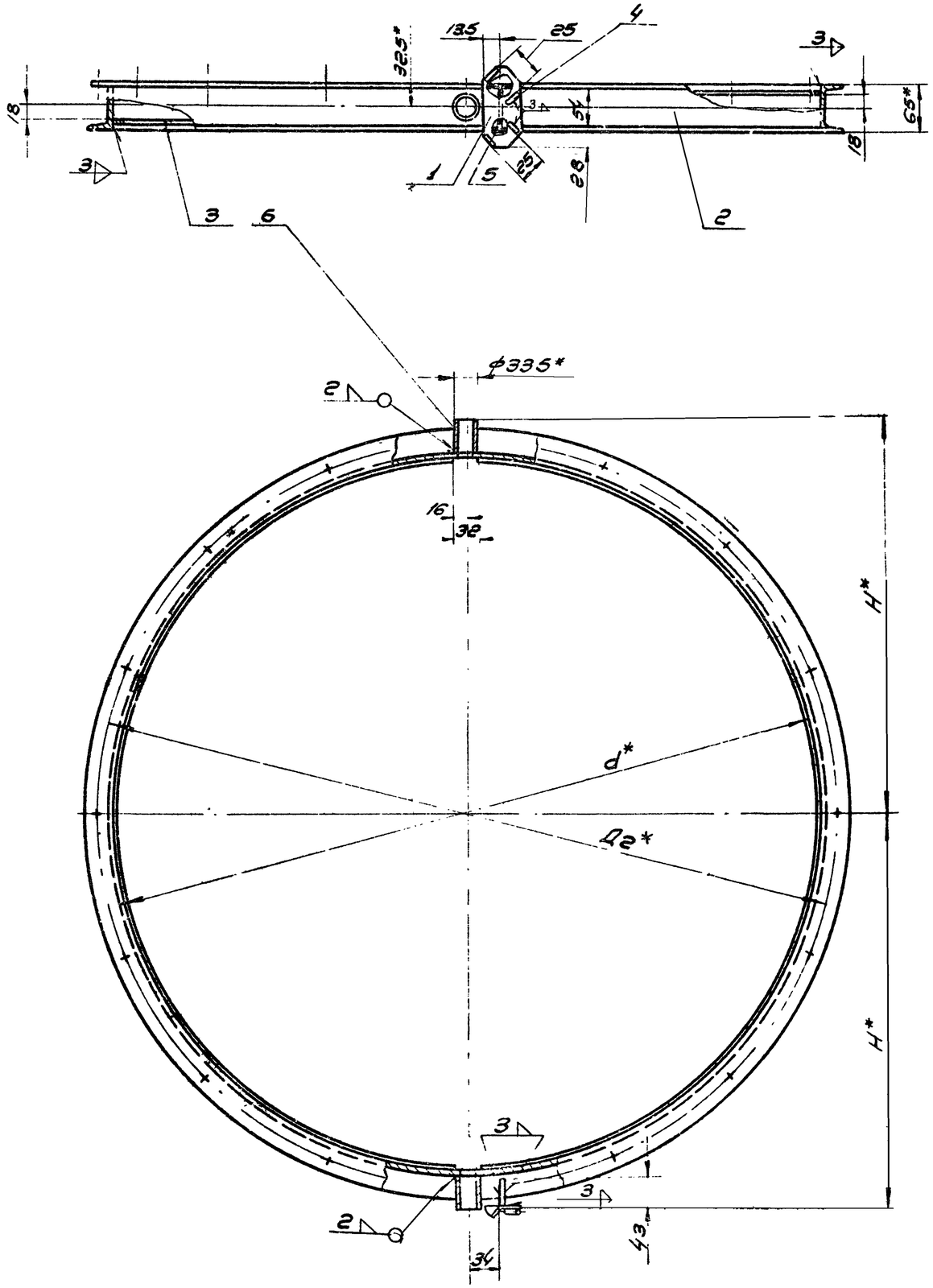

Обозначение	d*	Дг*	H	Поз. 2		Поз. 3			Общая масса
				Обозначение	Масса	Обозначение	Масса ед. шт.	Масса общ.	
УП10-101-01С1	1000	1040	542,5	УП10-101-010101	12,0	УП13-101-010101	0,36	0,72	20,0
УП11-101-0101	1250	1295	674,5	УП11-101-010101	23,6	УП11-101-010104	0,45	0,9	24,8

* Размеры для справок

Поз.	Обозначение	Наименование	Кол.	Материал	Масса ед. шт.	Масса общ.	Примечание
6	УП10-101-010102	Труба 2В ГОСТ 3262-62; 2×45	2	Ст.3	0,105	0,21	164
5	УП10-101-010103	Ребро	1	Ст.3	0,047	0,047	Лист 24
4	УП1-101-010105	Упор	2	Ст.3	0,005	0,01	Лист 23
3	См. табл.	Упор	2	Ст.3	См. табл.	См. табл.	Лист 24
2	См. табл.	Фланец	1	Ст.3	См. табл.	См. табл.	Лист 23
1	УП1-101-010101	Пластина	1	Ст.3	0,075	0,075	Лист 25

Спецификация

ТП	Узлы прохода вентиляционных выт[illegible]ых шахт через покрытия промышленных зданий	Серия [illegible]

Гип[illegible]			
Нач. отд.	Дорохов		
Нач. гр.	Денисова		
Гл. спец.	Добыкова		
Гл. инж. проекта			

г. Москва

▽3 (▽)

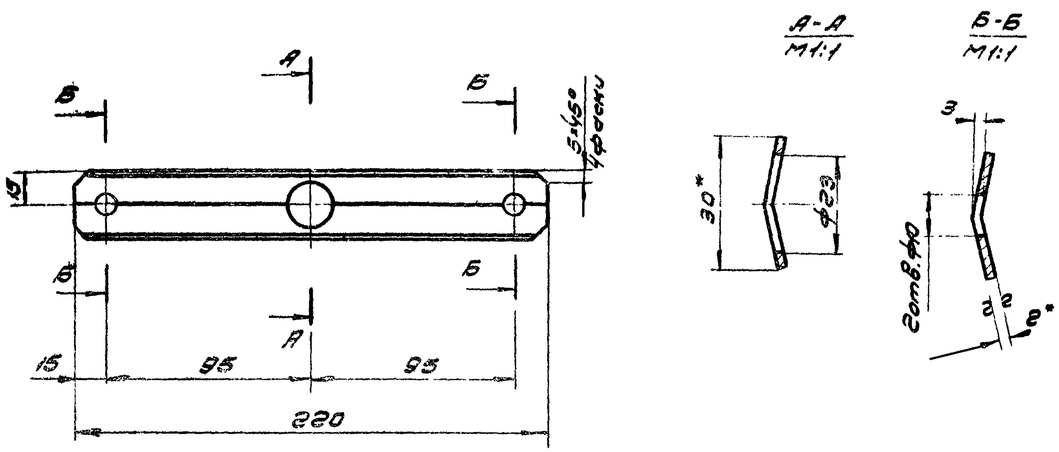

* Размер для справок

	УП1-101-010301	Рычаг	Ст. 3 ГОСТ 501-58	Лист В2 ГОСТ 3680-51	0.1	23
М1:2	Обозначение	Наименование	Материал	Сортамент	Масса	Лист

▽3(▽) 24

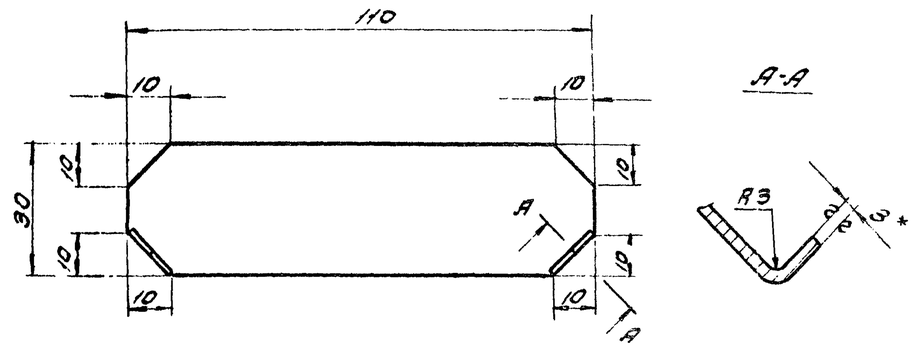

* Размер для справок

	УП1-101-010101	Пластина	Ст. 3 ГОСТ 501-58	Лист В3 ГОСТ 3680-51	0.075	23
М1:1	Обозначение	Наименование	Материал	Сортамент	Масса	Лист

▽3 (▽)

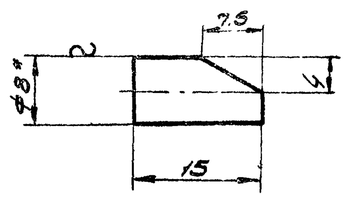

* Размер для справок

	УП1-101-010105	Упор	Ст.3 ГОСТ 535-58	Круг 8 ГОСТ 2590-57	0,005	23
М2:1	Обозначение	Наименование	Материал	Сортамент	Масса	Лист

∿ (▽)

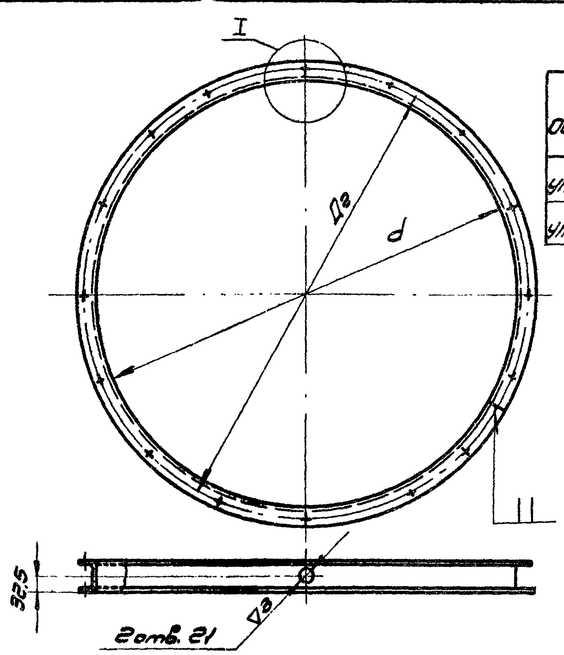

Обозначение	d	Де	n	b×e	L разб.	
УП10-101-010101	1000	1040	32	9×4	3219	190
УП11-101-010101	1250	1295	36	11×6	4004	236

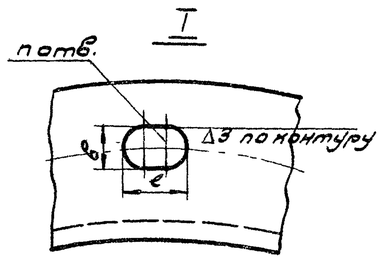

	См. табл.	Фланец	Ст 3 ГОСТ 535-58	Швеллер 65 ГОСТ 8240-56	См. табл.	23
	Обозначение	Наименование	Материал	Сортамент	Масса	Лист

ТД	Узлы прохода вентиляционных вытяжных шахт через покрытия промышленных зданий		Серия 2494-1
1971	Детали	Выпуск 1	Лист 23

Инженер	Девисова		
Н. конт.	Девисова		
Гл. инж. проекта	Донский		
Гл. конструктор	Девисова		
Проверил	Голубева		
Разраб.	Сергеева		

Институт Сантехпроект Госстроя СССР г. Москва

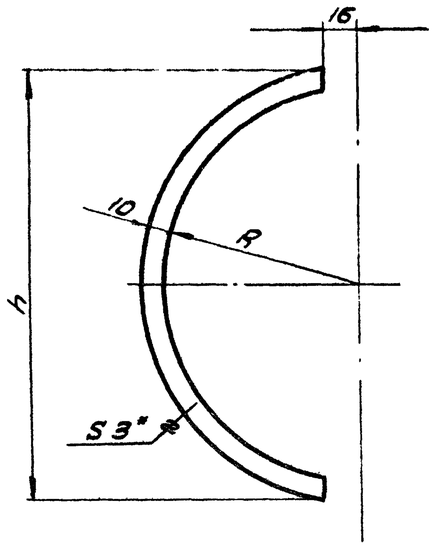

Обозначение	R	h	Масса
УП1-101-010104	90	187	0.06
УП2-101-010104	115	248	0.08
УП3-101-010104	147.5	313	0.1
УП4-101-010104	190	398	0.13
УП5-101-010104	215	449	0.15
УП6-101-010104	240	499	0.17
УП7-101-010104	305	626	0.22
УП8-101-010104	345	709	0.25
УП9-101-010104	390	799	0.28
УП10-101-010104	490	999	0.36
УП11-101-010104	615	1249	0.45

* Размер для справок

См. табл.	Упор	Лист 83 ГОСТ 3880-57	Ст.3 ГОСТ 501-58	См. табл.	24
Обозначение	Наименование	Материал	Сортамент	Масса	Лист

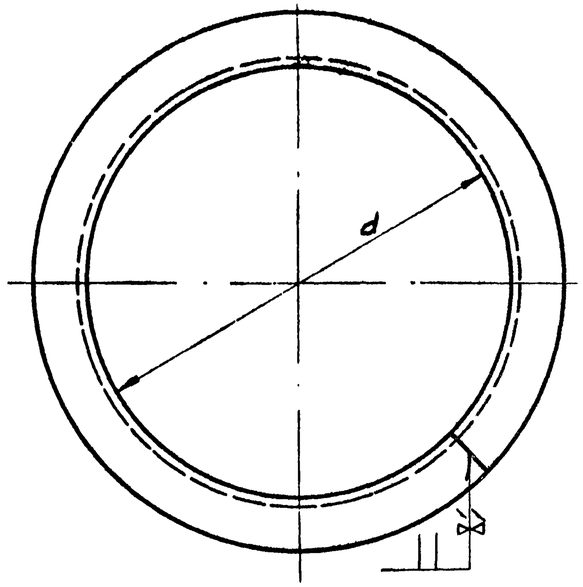

Обозначение	d	L разв.	Масса
УП1-101-010103	200	676	0.98
УП2-101-010103	250	833	1.22
УП3-101-010103	315	1037	1.51
УП4-101-010103	400	1304	1.9
УП5-101-010103	450	1461	2.13
УП6-101-010103	500	1618	2.36
УП7-101-010103	630	2026	2.96
УП8-101-010103	710	2278	3.33
УП9-101-010103	800	2560	3.74

См. табл.	Фланец нижний	Угол равнобок. 2Б160 ГОСТ 8509-57	Ст.3 ГОСТ 535-58	См. табл.	24
Обозначение	Наименование	Материал	Сортамент	Масса	Лист

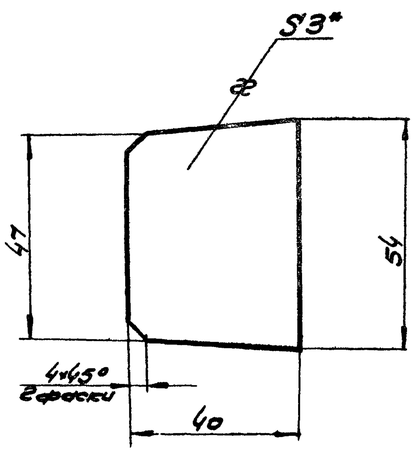

* Размер для справок

УП10-010103	Ребро	Лист 83 ГОСТ 3880-57	Ст.3 ГОСТ 501-58	0.047	24
Обозначение	Наименование	Материал	Сортамент	Масса	Лист

М1:1

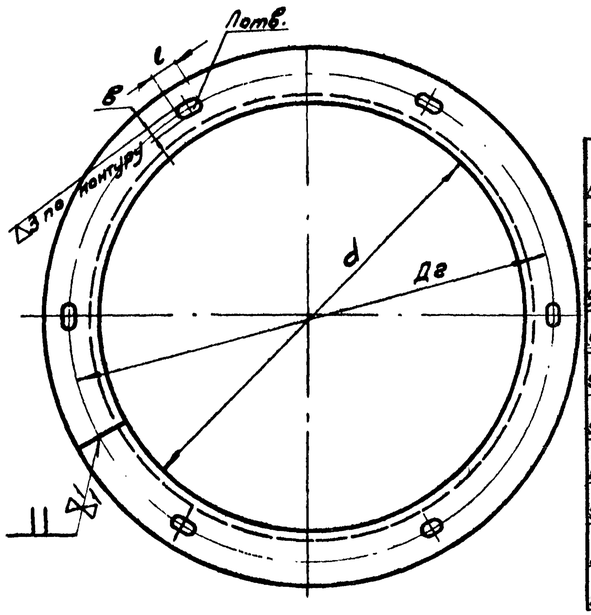

Обозначение	d	Дв	n	в×l	L разв.	Масса
УП1-101-010102	200	230	6	7×10	676	0.98
УП2-101-010102	250	280			833	1.22
УП3-101-010102	315	345	8		1037	1.51
УП4-101-010102	400	430	10		1304	1.9
УП5-101-010102	450	480			1461	2.13
УП6-101-010102	500	530			1618	2.36
УП7-101-010102	630	660	12	9×14	2026	2.96
УП8-101-010102	710	740			2278	3.33
УП9-101-010102	800	830			2560	3.74

См. табл.	Фланец верхний	Угол равнобок. 2Б160 ГОСТ 8509-57	Ст 3 ГОСТ 535-58	См. табл.	24
Обозначение	Наименование	Материал	Сортамент	Масса	Лист

ТД 1971	Узлы прохода вентиляционных вытяжных шахт через покрытия промышленных зданий. Детали.	Серия 2.450-1	Лист 24

Институт Проектпромвентиляция г. Москва

Утв.	Начальник отдела	
Н. контр.	Денисова	
Т. контр.	Лукинский	
Пров.	Денисова	
Разраб.	Собянова	

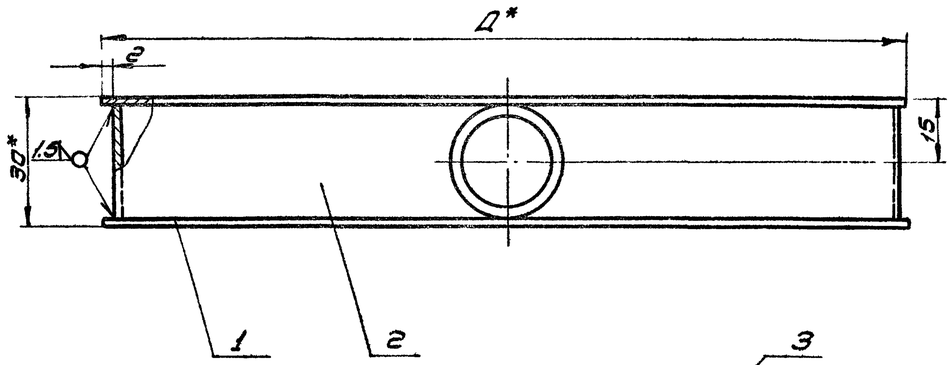

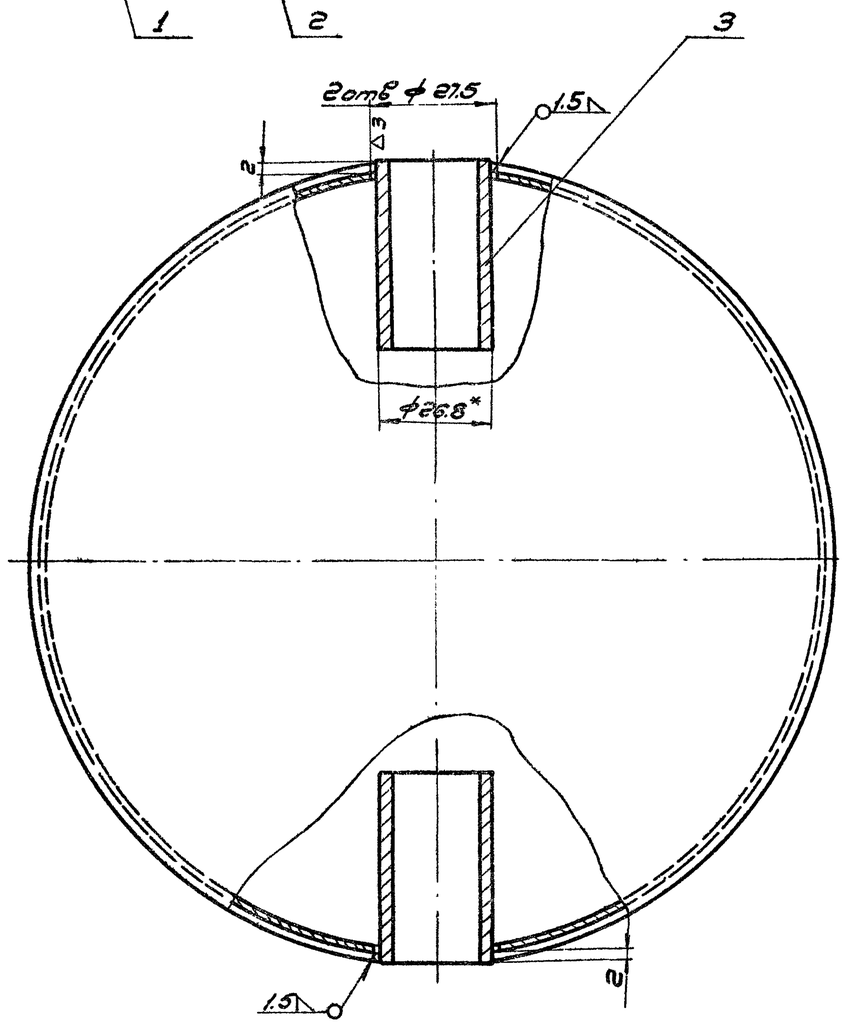

Обозначение	Д*	Поз 1			Поз.2		Общая масса
		Обозначение	Масса 1шт	Масса общ	Обозначение	Масса	
УП1-101-0102	190	УП1-101-010201	0.39	0.66	УП1-101-010202	0.18	1.0
УП2-101-0102	240	УП2-101-010201	0.59	1.06	УП2-101-010202	0.23	1.43
УП3-101-0102	305	УП3-101-010201	0.86	1.7	УП3-101-010202	0.3	2.15

* Размеры для справок

Поз	Обозначение	Наименование	Кол.	Материал	Масса 1шт	Масса общ.	Примечание
3	УП1-101-010203	Труба 20 ГОСТ 3262-62 ℓ=45	2	Ст. 3	0.074	0.148	154
2	См. табл.	Обечайка	1	Ст. 3	См. табл.	См. табл.	Лист 28
1	См. табл.	Крышка	2	Ст. 3	См. табл.	См. табл.	Лист 28

Спецификация

ТД	Узлы прохода вентиляционных вытяжных шахт через покрытия промышленных зданий	Серия	г. 494-1
1971	Полотно УП1-101-0102. УП3-101-0102. Узел.	Выпуск 1	Лист 25

Гл.инженер проекта	Денисова		
Н.контр.	Донский		
Т.контр.	Денисова		
Пров.	Грабунова		
Разраб.			

Институт Промстройвентиляция г. Москва

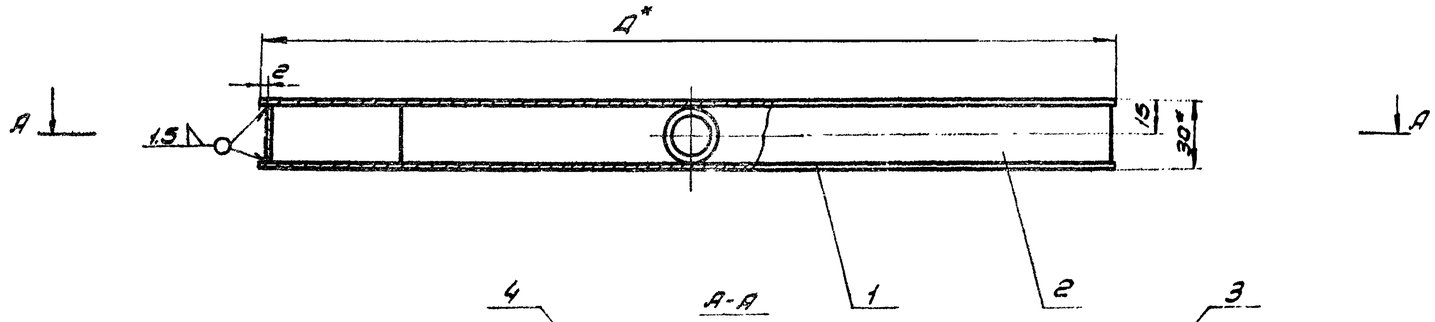

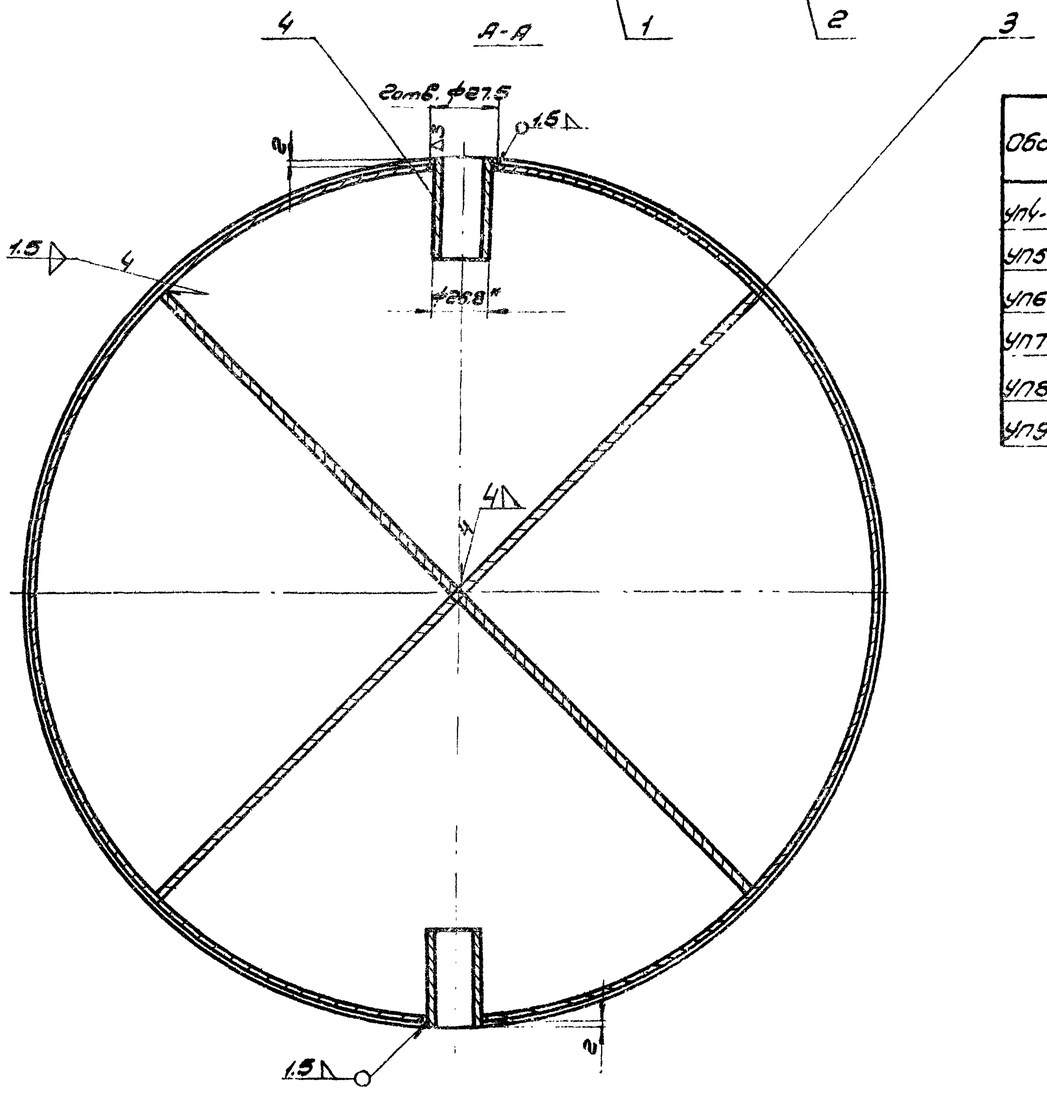

Обозначение	Д*	Поз.1			Поз 2		Поз. 3				Общая масса
		Обозначение	Масса 1шт	Масса Общ	Обозначение	Масса	Обозначение	L раз S	Масса 1шт.	Масса Общ	
УП4-101-0102	390	УП4-101-010201	1.4	2.8	УП4-101-010202	0.38	УП4-101-010203	189.5	0.16	0.64	3.87
УП5-101-0102	440	УП5-101-010201	1.79	3.58	УП5-101-010202	0.43	УП5-101-010203	214.5	0.18	0.72	4.88
УП6-101-0102	490	УП6-101-010201	2.2	4.4	УП6-101-010202	0.48	УП6-101-010203	239.5	0.2	0.8	5.8
УП7-101-0102	620	УП7-101-010201	3.55	7.1	УП7-101-010202	0.61	УП7-101-010203	304.5	0.26	1.04	8.9
УП8-101-0102	700	УП8-101-010201	4.55	9.1	УП8-101-010202	0.69	УП8-101-010203	344.5	0.29	1.16	11.09
УП9-101-0102	790	УП9-101-010201	5.75	11.5	УП9-101-010202	0.78	УП9-101-010203	389.5	0.33	1.32	13.74

* Размеры для справок

Поз.	Обозначение	Наименование	Кол.	Материал	Масса 1шт.	Масса Общ.	Примечание
4	УП4-101-010204	Труба 20 ГОСТ 3262-62 L=45	2	Ст. 3	0.074	0.148	Б4
3	См. табл.	Ребро лист 27×L; S=4	4	Ст. 3	См. табл	См. табл.	Б4
2	См. табл.	Обечайка	1	Ст. 3	См. табл.	См. табл.	Лист 28
1	См. табл.	Крышка	2	Ст. 3	См. табл.	См. табл.	Лист 28

Спецификация

Утв.	Гинцберг		
Н. контр.	Денисова		
Т. контр.	Пронин		
Пров.	Денисова		
Разраб.	Горбунова		

Институт Проектпромвентиляция г. Москва

ТП	Узлы прохода вентиляционных вытяжных шахт через покрытия промышленных зданий	Серия 2.494-1	
1971	Полотно УП4-101-0102÷УП9-101-0102. Узел.	Выпуск 1	Лист 26

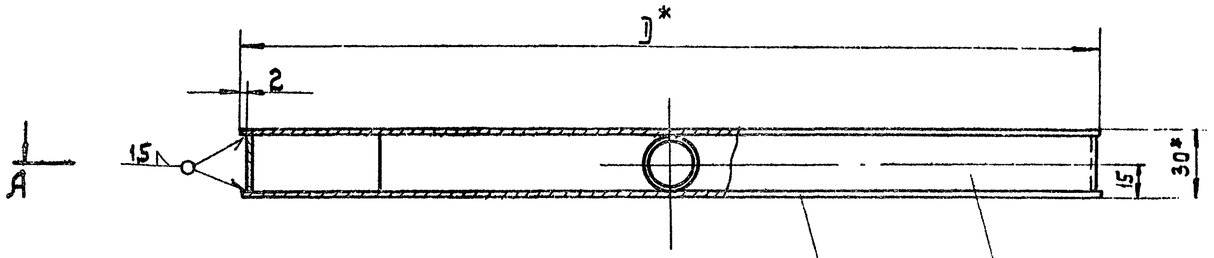

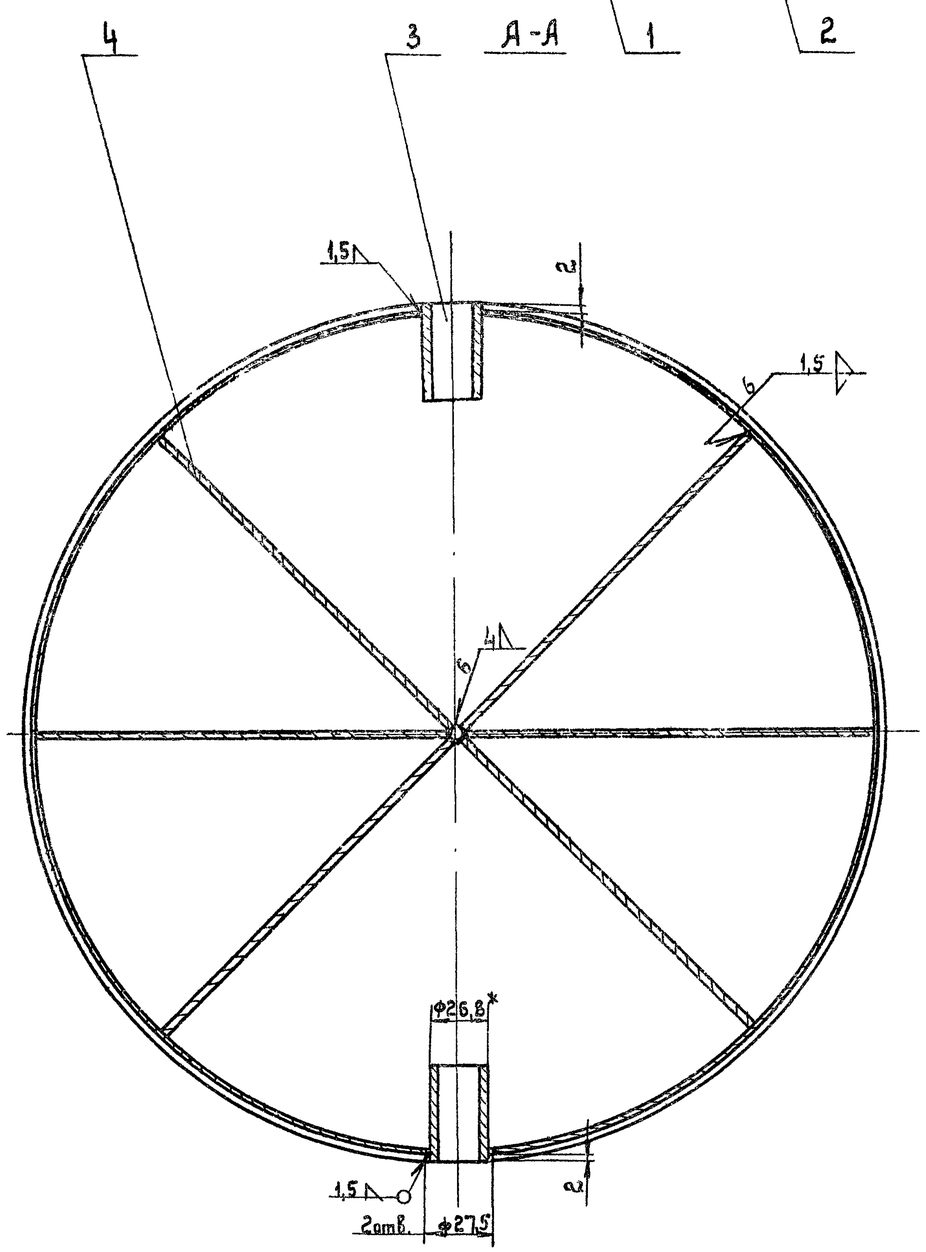

Обозначение	D*	Поз.1			Поз.2		Поз.3				Общая масса
		Обозначение	Масса 1шт	Масса Общ.	Обозначение	Масса	Обозначение	L разв.	Масса 1шт	Масса Общ.	
УП10-101-0102	990	УП10-101-010201	9,05	18,1	УП10-101-010202	0,98	УП10-101-010203	489,5	0,4	2,4	21,6
УП11-101-0102	1240	УП11-101-010201	14,2	28,4	УП11-101-010202	1,23	УП11-101-010203	614,5	0,52	3,12	32,9

* Размеры для справок.

Поз.	Обозначение	Наименование	Кол.	Материал	Масса 1шт.	Масса Общ.	Примечание
4	УП10-101-010204	Труба 20 ГОСТ 3262-62 в=45	2	Ст.3	0,074	0,148	Б4
3	См.табл.	Ребро Лист 27х4; S=4	6	Ст.3	См. табл.	См. табл.	Б4
2	См.табл.	Обечайка	1	Ст.3	См. табл.	См. табл.	Лист 28
1	См.табл.	Крышка	2	Ст.3	См. табл.	См. табл.	Лист 28

Спецификация

ТД	Узлы прохода вентиляционных вытяжных шахт через покрытия промышленных зданий		Серия 2.494-1
1971	Полотно УП10-101-0102; УП11-101-0102. Узел.	Выпуск 1	Лист 27

Утв.	Гиммельфарб		
Н.контр.	Денисова		
Т.контр.	Пронский		
Пров.	Денисова		
Разраб.	Бородачова		

Институт Проектпромвентиляция г. Москва

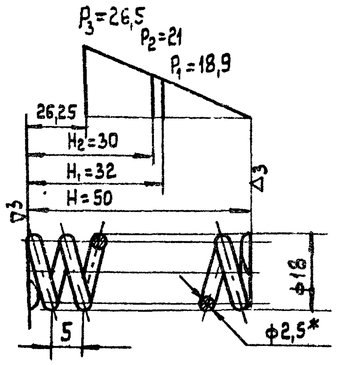

1. Длина развернутой пружины-538мм.
2. Число рабочих витков -9,5
3. Число витков полное -11
4. Направление навивки безразлично.

* Размер для справок.

Обозначение	Наименование	Материал	Сортамент	Масса	Лист
УП1-102-010003	Пружина	—	Проволока II-2,5 ГОСТ 9389-60	0,02	28

М1:1

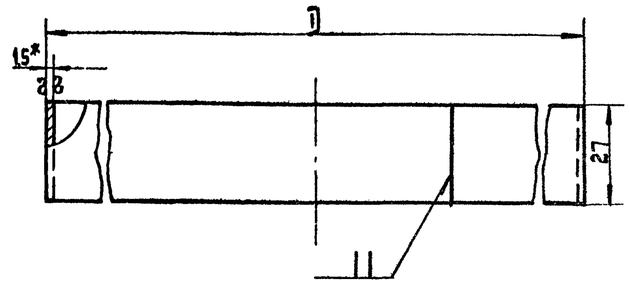

Обозначение	D	L разв.	Масса
УП1-101-010202	186	579	0,18
УП2-101-010202	236	736	0,23
УП3-101-010202	301	940	0,3
УП4-101-010202	386	1207	0,38
УП5-101-010202	436	1364	0,43
УП6-101-010202	486	1521	0,48
УП7-101-010202	616	1929	0,61
УП8-101-010202	696	2181	0,69
УП9-101-010202	786	2464	0,78
УП10-101-010202	986	3092	0,98
УП11-101-010202	1236	3876	1,23

* Размер для справок

Обозначение	Наименование	Материал	Сортамент	Масса	Лист
См. табл.	Обечайка	Ст.3 ГОСТ 501-58	Лист В1,5 ГОСТ 3680-57	См. табл.	28

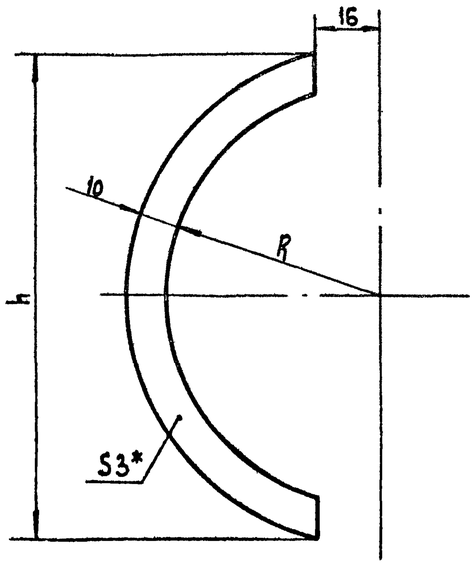

Обозначение	R	h	Масса
УП1-101-010001	90	197	0,012
УП2-101-010001	115	248	0,016
УП3-101-010001	147,5	313	0,02
УП4-101-010001	190	398	0,026
УП5-101-010001	215	449	0,03
УП6-101-010001	240	499	0,034
УП7-101-010001	305	629	0,044
УП8-101-010001	345	709	0,05
УП9-101-010001	390	799	0,056
УП10-101-010001	490	999	0,072
УП11-101-010001	615	1249	0,09

* Размер для справок

Обозначение	Наименование	Материал	Сортамент	Масса	Лист
См. табл.	Уплотнение	Резина-пластина ВМ-С ГОСТ 7338-65	—	См. табл.	28

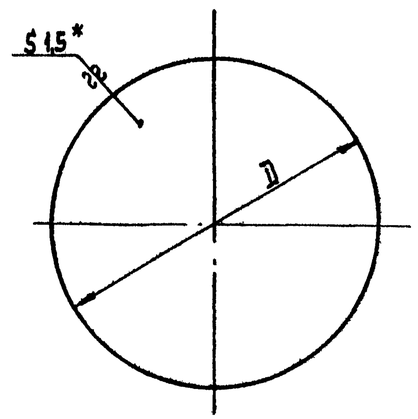

Обозначение	D	Масса
УП1-101-010201	190	0,33
УП2-101-010201	240	0,53
УП3-101-010201	305	0,86
УП4-101-010201	390	1,4
УП5-101-010201	440	1,79
УП6-101-010201	490	2,2
УП7-101-010201	620	3,55
УП8-101-010201	700	4,55
УП9-101-010201	790	5,75
УП10-101-010201	990	9,05
УП11-101-010201	1240	14,2

* Размер для справок

Обозначение	Наименование	Материал	Сортамент	Масса	Лист
См. табл.	Крышка	Ст.3 ГОСТ 501-58	Лист В1,5 ГОСТ 3680-57	См. табл.	28

ТД	Узлы прохода вентиляционных вытяжных шахт через покрытия промышленных зданий		Серия 2.494-1
1971	Детали.		Выпуск 1 / Лист 28

Институт Сантехпроект Госстроя СССР г. Москва

Утв.	Винельграф	
Н. контр.	Денисова	
Гл. инж. проекта	Воронский	
Пров.	Денисова	
Разраб.	Бодунова	

▽4(▽)

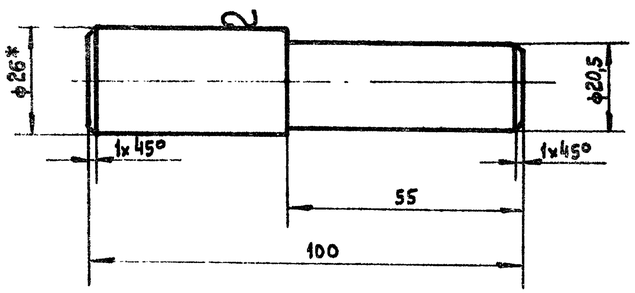

* Размер для справок

	УП1-101-010003	Ось	Ст.3 ГОСТ 535-58	Круг 26 ГОСТ 2590-57	0,33	29
М1:1	Обозначение	Наименование	Материал	Сортамент	Масса	Лист

▽4(▽) 30

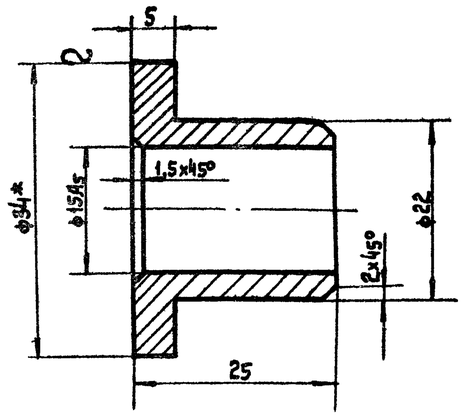

* Размер для справок

	УП1-101-010302	Втулка	Ст.3 ГОСТ 535-58	Круг 34 ГОСТ 2590-57	0,05	29
М2:1	Обозначение	Наименование	Материал	Сортамент	Масса	Лист

▽4(▽)

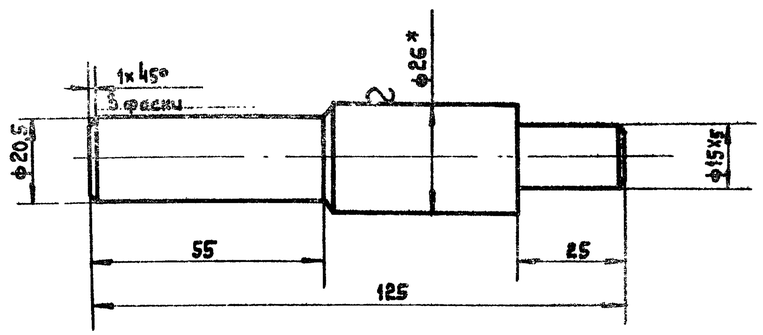

* Размер для справок

	УП1-101-010002	Ось	Ст.3 ГОСТ 535-58	Круг 26 ГОСТ 2590-57	0,36	29
М1:1	Обозначение	Наименование	Материал	Сортамент	Масса	Лист

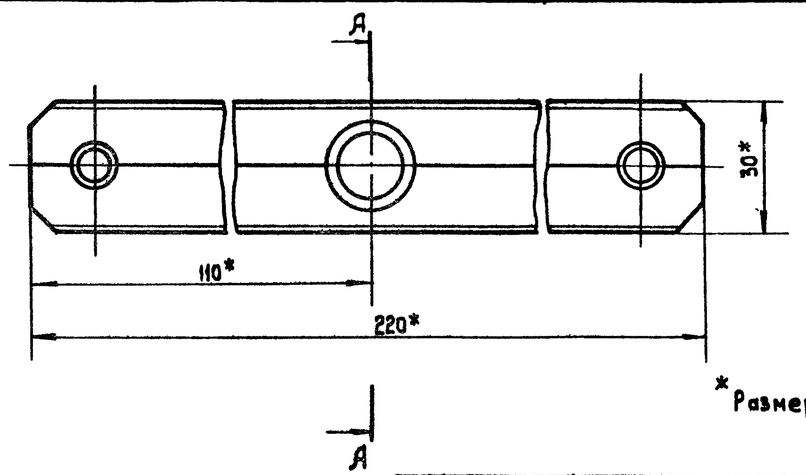

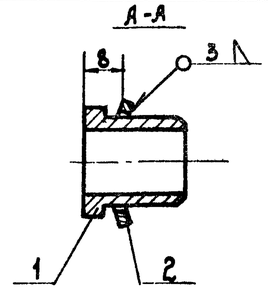

*Размеры для справок

Общая масса 0,15

Поз.	Обозначение	Наименование	Кол.	Материал	Масса 1 шт.	Масса Общ.	Примечание
2	УП1-101-010302	Втулка	1	Ст.3	0,05	0,05	Лист 29
1	УП1-101-010301	Рычаг	1	Ст.3	0,1	0,1	Лист 23

Спецификация

ТД	Узлы прохода вентиляционных вытяжных шахт через покрытия промышленных зданий			Серия 2.494-1
1971	Рычаг УП1-101-0103. Узел. Детали		Выпуск 1	Лист 29

М1:1

Гинмельфарб			
Утв.	Ненисова		
Н. контр.	Иронский		
Т. контр.	Ненисова		
Пров.	Гарбунова		
Разраб.			

Институт Проектстроймеханизация г. Москва

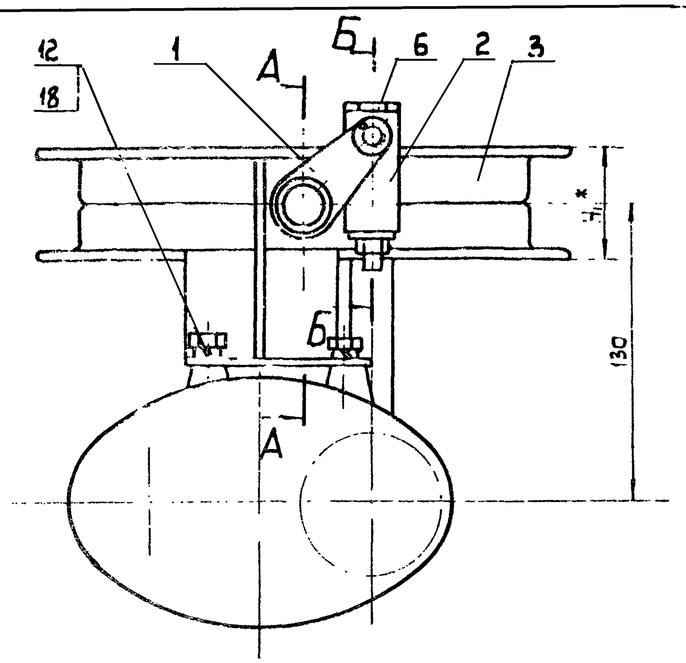

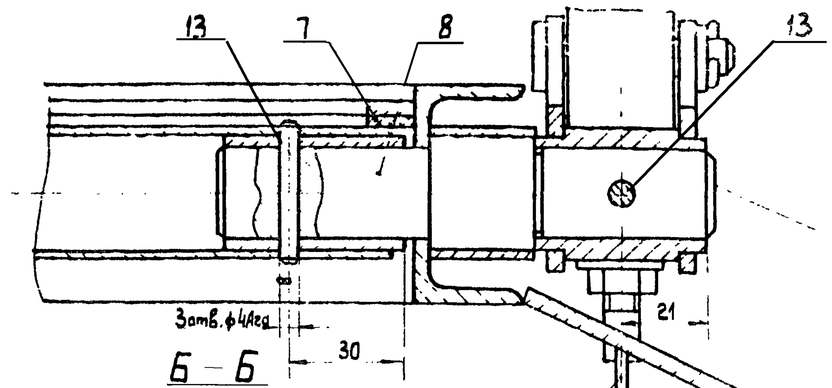

А-А
М1:1

Б-Б
М1:1

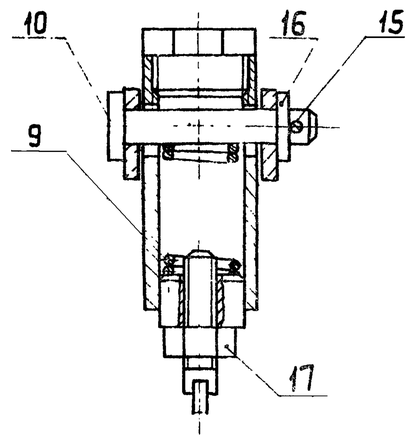

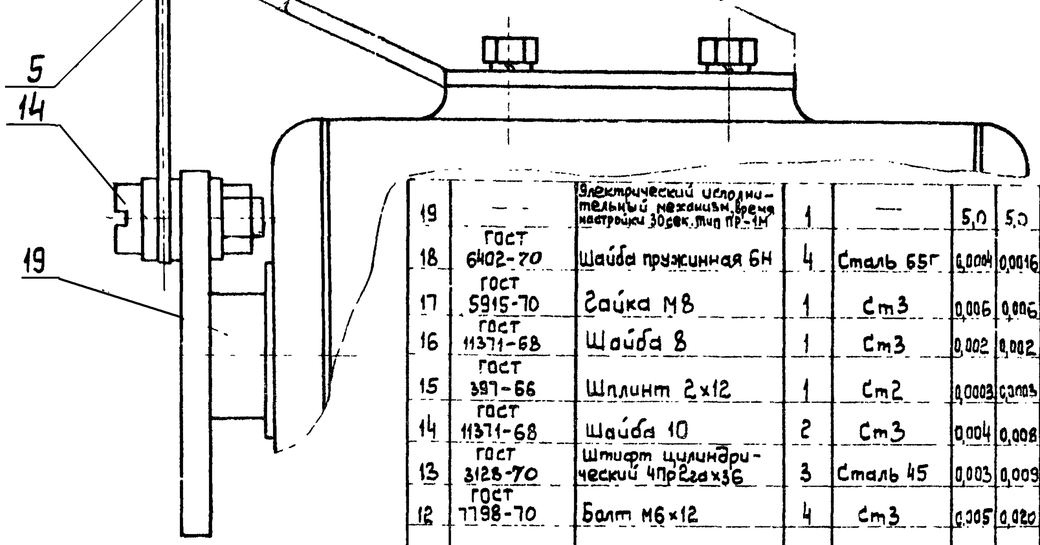

1. Уплотнение (поз.7) клеить к корпусу (поз.3) клеем №88Н.
2. *Размеры для справок.

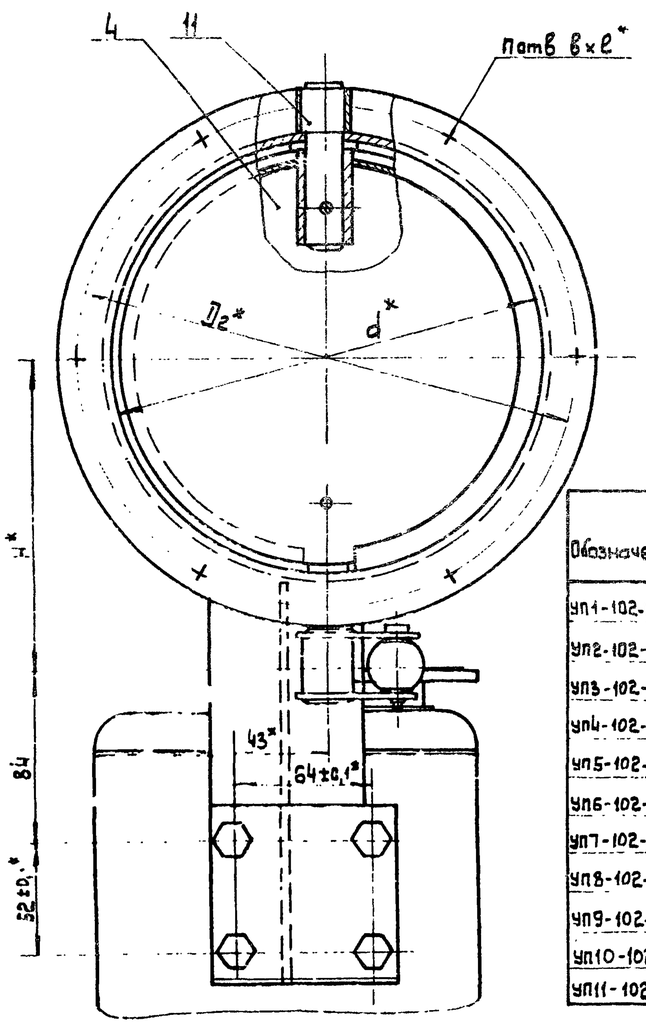

Обозначение	d*	Д2*	n	в+ℓ	H*	H1*	Поз.3 Обозначение	Поз.3 Масса	Поз.4 Обозначение	Поз.4 Масса	Поз.7 Обозначение	Поз.7 Масса 1шт.	Поз.7 Масса общ.	Общая масса
УП1-102-0100	200	230	6	7×10	170	50	УП1-102-0103	3,04	УП1-101-0102	1,0	УП1-101-010001	0,012	0,024	10,4
УП2-102-0100	250	280			195		УП2-102-0103	3,56	УП2-101-0102	1,43	УП2-101-010001	0,016	0,032	11,3
УП3-102-0100	315	345	8		227,5		УП3-102-0103	4,18	УП3-101-0102	2,15	УП3-101-010001	0,02	0,04	12,7
УП4-102-0100	400	430			270		УП4-102-0103	5,02	УП4-101-0102	3,97	УП4-101-010001	0,026	0,052	15,4
УП5-102-0100	450	480	10		295		УП5-102-0103	5,52	УП5-101-0102	4,88	УП5-101-010001	0,03	0,06	16,8
УП6-102-0100	500	530			320		УП6-102-0103	6,02	УП6-101-0102	5,8	УП6-101-010001	0,034	0,068	18,2
УП7-102-0100	630	660		9×14	385		УП7-102-0103	7,32	УП7-101-0102	8,9	УП7-101-010001	0,041	0,082	22,6
УП8-102-0100	710	740	12		425		УП8-102-0103	8,12	УП8-101-0102	11,09	УП8-101-010001	0,05	0,1	25,6
УП9-102-0100	800	830			470		УП9-102-0103	9,0	УП9-101-0102	13,74	УП9-101-010001	0,056	0,112	29,2
УП10-102-0100	1000	1040	16		570	65	УП10-102-0103	20,0	УП10-101-0102	21,6	УП10-101-010001	0,072	0,144	48,1
УП11-102-0100	1250	1295	16	11×16	695		УП11-102-0103	24,8	УП11-101-0102	32,9	УП11-101-010001	0,09	0,18	64,2

Поз.	Обозначение	Наименование	Кол.	Материал	Масса 1шт.	Масса общ.	Примечание
19	—	Электрический исполнительный механизм, время настройки 30сек. тип ПР-1М	1	—	5,0	5,0	Перемещ. шт. по чертежу 6а общ. чертеж 00 ПЗ. Шайба
18	ГОСТ 6402-70	Шайба пружинная 6Н	4	Сталь 65Г	0,0004	0,0016	
17	ГОСТ 5915-70	Гайка М8	1	Ст3	0,006	0,006	
16	ГОСТ 11371-68	Шайба 8	1	Ст3	0,002	0,002	
15	ГОСТ 397-66	Шплинт 2×12	1	Ст2	0,0003	0,0003	
14	ГОСТ 11371-68	Шайба 10	2	Ст3	0,004	0,008	
13	ГОСТ 3128-70	Штифт цилиндрический 4Пр2гах36	3	Сталь 45	0,003	0,009	
12	ГОСТ 7798-70	Болт М6×12	4	Ст3	0,005	0,020	
11	УП1-101-010003	Ось	1	Ст3	0,33	0,33	Лист 29
10	УП1-102-010004	Палец	1	Ст3	0,02	0,02	Лист 33
9	УП1-102-010003	Пружина	1	Проволока I-2,5 ГОСТ 9389-60	0,02	0,02	Лист 28
8	УП1-102-010002	Ось	1	Ст3	0,43	0,43	Лист 33
7	См. табл.	Уплотнение	2	Резина	См. табл.	См. табл.	Лист 28
6	УП1-102-010001	Заглушка	1	Ст3	0,06	0,06	Лист 31
5	УП1-102-0105	Рычаг	1	Сварка	0,065	0,065	Лист 31
4	См. табл.	Полотно	1	Сварка	См. табл.	См. табл.	Лист 25,26,27
3	См. табл.	Корпус	1	Сварка	См. табл.	См. табл.	Лист 34,35
2	УП1-102-0102	Стакан	1	Сварка	0,146	0,146	Лист 31
1	УП1-102-0101	Вилка	1	Сварка	0,21	0,21	Лист 31

Спецификация

Т.Д.	Узлы прохода вентиляционных вытяжных шахт через покрытия промышленных зданий	Серия 2.494-1	
1971	Клапан УП1-102-0100 ÷ УП11-102-0100. Узел.	Выпуск 1	Лист 30

Институт Проектстроймеханизация г. Москва

Гончарь Фарб
Зенкова
Пронский
Денисова
Гвозда
Гл. инж.
Гл. конструктор
Рук. пр.
Разраб.

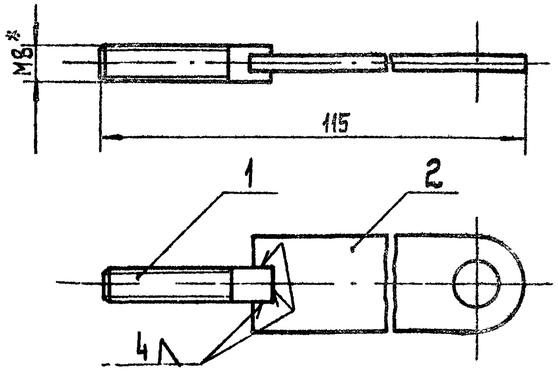

* Размер для справок

Поз.	Обозначение	Наименование	Кол.	Материал	Масса 1 шт.	Масса Общ.	Примечание
2	УП1-102-010502	Рукоятка	1	Ст.3	0,05	0,05	Лист 33
1	УП1-102-010501	Ось	1	Ст.3	0,015	0,015	Лист 33

Спецификация

	Обозначение	Наименование	Материал	Сортамент	Масса	Лист
М1:1	УП1-102-0105	Рычаг	Сварка	—	0,065	31

▽3 (▽)

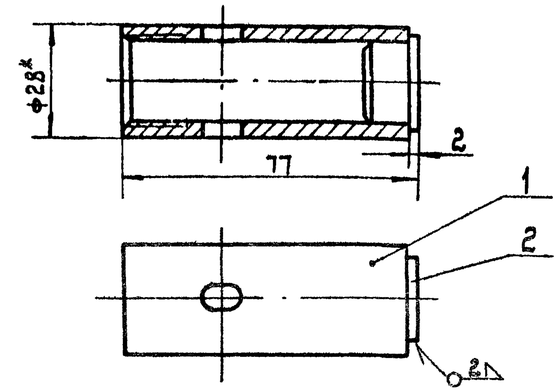

* Размер для справок.

Поз.	Обозначение	Наименование	Кол.	Материал	Масса 1 шт.	Масса Общ.	Примечание
2	УП1-102-010202	Бобышка	1	Ст.3	0,026	0,026	Лист 32
1	УП1-102-010201	Труба	1	Ст.3	0,12	0,12	Лист 32

Спецификация

	Обозначение	Наименование	Материал	Сортамент	Масса	Лист
М1:1	УП1-102-0102	Стакан	Сварка	—	0,146	31

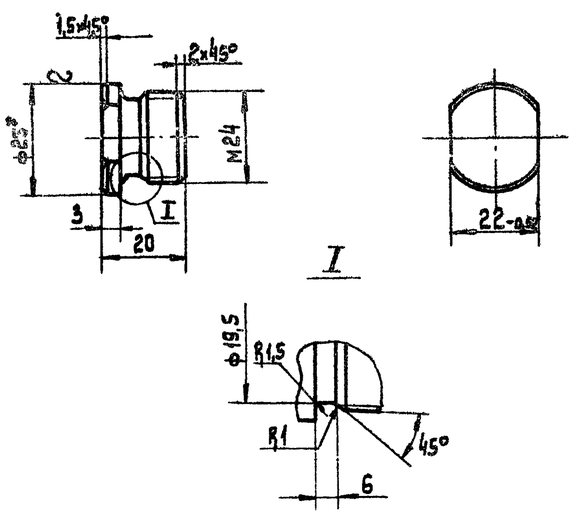

* Размер для справок.

	Обозначение	Наименование	Материал	Сортамент	Масса	Лист
М1:1	УП1-102-010001	Заглушка	Ст.3 ГОСТ 535-58	Прок. 26 ГОСТ 2590-57	0,06	31

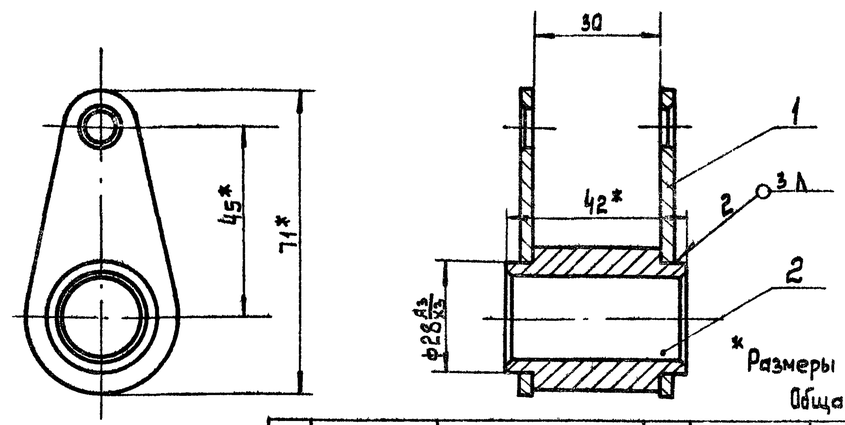

* Размеры для справок

Общая масса 0,21

Поз.	Обозначение	Наименование	Кол.	Материал	Масса 1 шт	Масса Общ.	Примечание
2	УП1-102-010102	Втулка	1	Ст.3	0,16	0,16	Лист 32
1	УП1-102-010101	Вилка	2	Ст.3	0,026	0,052	Лист 32

Спецификация

	Обозначение	Наименование	Материал	Сортамент	Масса	Лист
М1:1	УП1-102-0101	Вилка	Ст.3	—	0,052	31

Гинцбург			
Ленцова			
Пронский			
Ленцова			
Гордунова			
Утв.	Н.контр.	Гл.контр.	Пров.	Разраб.

Институт Проектпромвентиляция г. Москва

ТД	Узлы прохода вентиляционных вытяжных шахт через покрытия промышленных зданий			Серия 2.404-1
1971	Вилка УП1-102-0101. Стакан УП1-102-0102. Рычаг УП1-102-0105.	Узлы. Детали	Выпуск 1	Лист 31

▽3(▽)

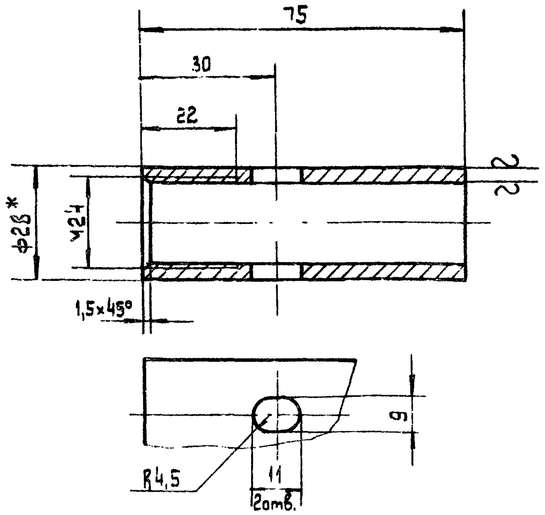

* Размер для справок

	УП1-102-010201	Труба	—	Труба 28х4-20 ГОСТ 8732-70	0,12	32
М1:1	Обозначение	Наименование	Материал	Сортамент	Масса	Лист

▽3(▽)

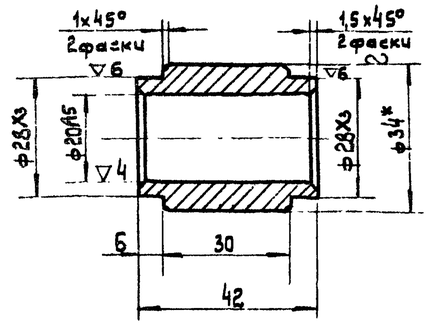

* Размер для справок

	УП1-102-010102	Втулка	Круг 34 ГОСТ 2590-57	Ст.3 ГОСТ 535-58	0,16	32
М1:1	Обозначение	Наименование	Материал	Сортамент	Масса	Лист

▽3(▽)

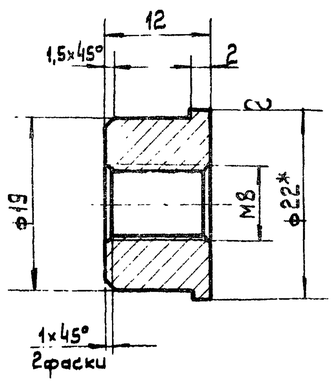

* Размер для справок

	УП1-102-010202	Бобышка	Ст.3 ГОСТ 535-58	Круг 22 ГОСТ 2590-57	0,026	32
М2:1	Обозначение	Наименование	Материал	Сортамент	Масса	Лист

▽3(▽)

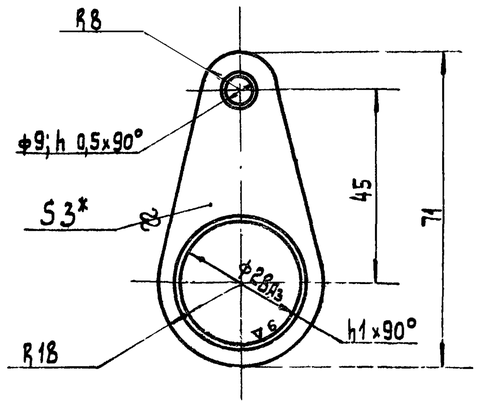

* Размер для справок

	УП1-102-010101	Вилка	Ст.3 ГОСТ 501-58	Лист А3 ГОСТ 3680-57	0,026	32
	Обозначение	Наименование	Материал	Сортамент	Масса	Лист
	Т.Д.	Узлы прохода вентиляционных вытяжных шахт через покрытия промышленных зданий			Серия 2.494-1	
М1:1	1971	Детали.			Выпуск 1	Лист 32

Инв.	Зиммельфарб	
Н. контр.	Пенкова	
Гл. контр.	Пронский	
Пров.	Пенкова	
Разраб.	Горбунова	

Институт Проектпромвентиляция г. Москва

▽4(▽)

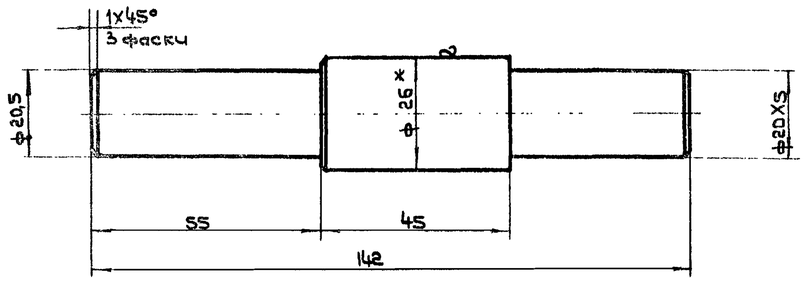

* Размер для справок

	УП1-102-010002	Ось	Ст.3 ГОСТ 535-58	Круг 26 ГОСТ 2590-57	0,43	33
М1:1	Обозначение	Наименование	Материал	Сортамент	Масса	Лист

▽3(▽)

▽3(▽)

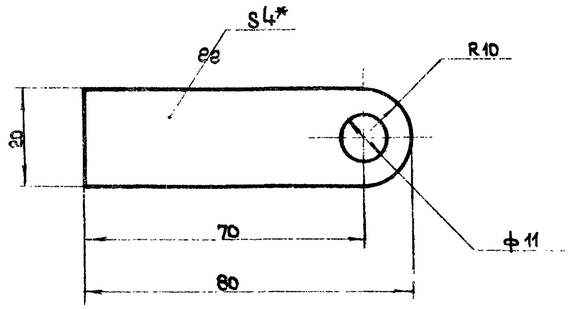

* Размер для справок.

	УП1-102-010502	Рукоятка	Ст.3 ГОСТ 535-58	Полоса 4х20 ГОСТ 103-57	0,05	33
М1:1	Обозначение	Наименование	Материал	Сортамент	Масса	Лист

▽3(▽)

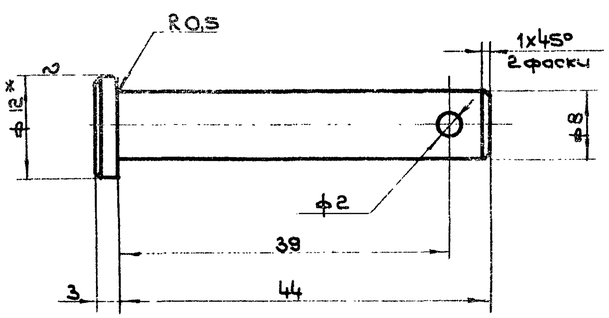

* Размер для справок

	УП1-102-010004	Палец	Ст.3 ГОСТ 535-58	Круг 12 ГОСТ 2590-57	0,08	33
М2:1	Обозначение	Наименование	Материал	Сортамент	Масса	Лист

▽3(▽)

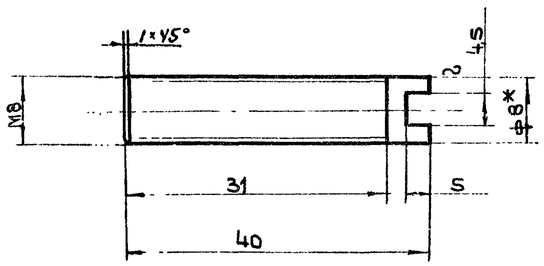

* Размер для справок

	УП1-102-010501	Ось	Ст.3 ГОСТ 535-58	Круг 8 ГОСТ 2590-57	0,015	33
	Обозначение	Наименование	Материал	Сортамент	Масса	Лист
ТД	Узлы прохода вентиляционных вытяжных шахт через покрытия промышленных зданий.				Серия 3.494-1	
	1971	Детали.			Выпуск 1	Лист 33

М2:1

Гл.инж.	Гиммельфарб	
Н.контр.	Денисова	
Гл.контр.	Пронский	
Пров.	Денисова	
Разраб.	Горбунова	

Институт Промсельэлектропроект г. Москва

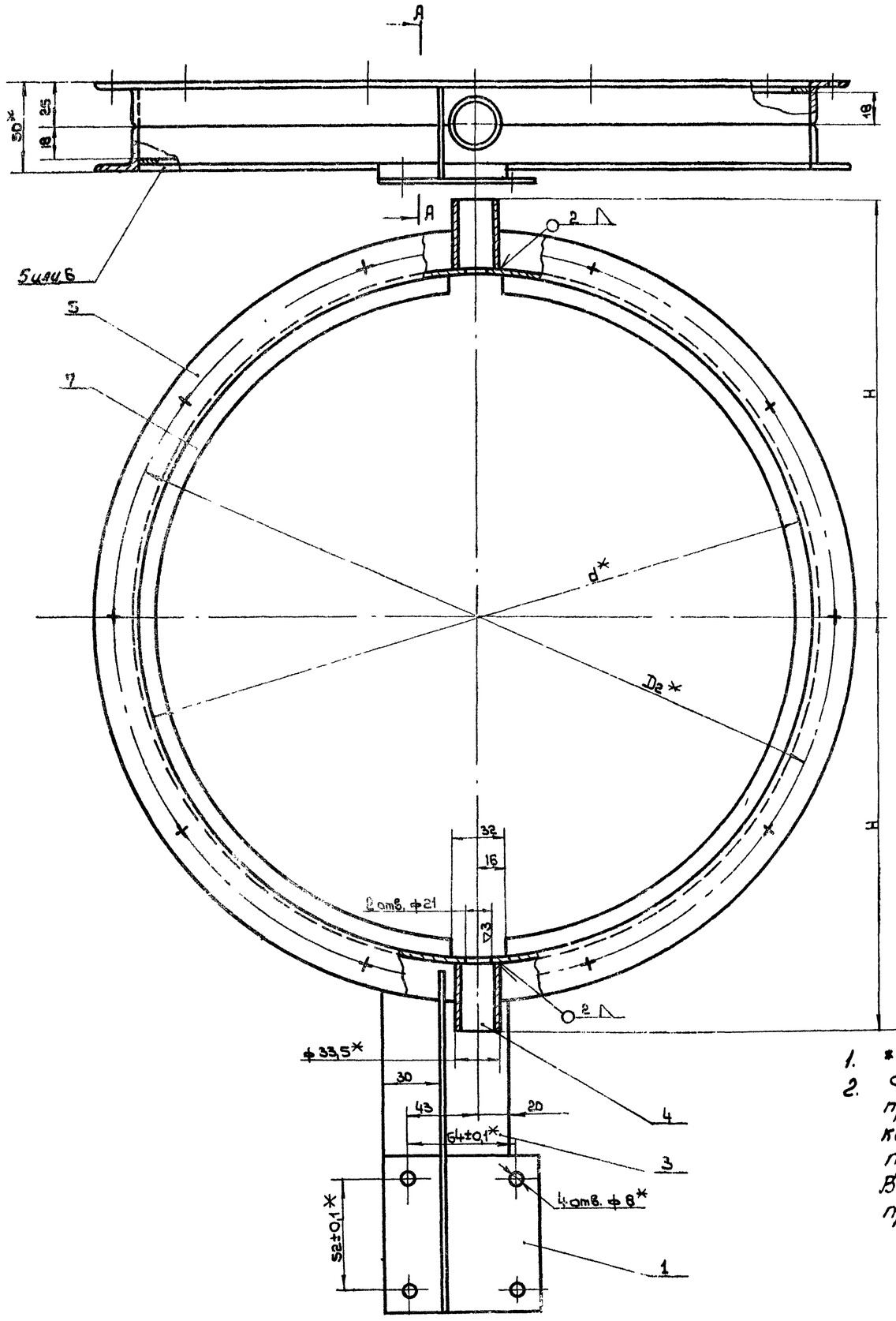

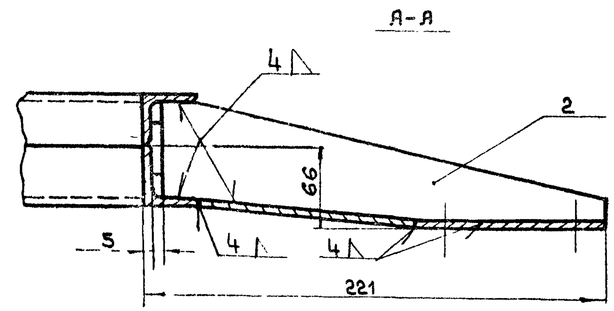

Обозначение	d*	Dг*	H	Поз. 5		Поз. 6		Поз. 7			Общая масса
				Обозначение	Масса	Обозначение	Масса	Обозначение	Масса 1шт.	Масса Общ.	
УП1-102-0103	200	230	149	УП1-101-010102	0,98	УП1-101-010103	0,98	УП1-101-010104	0,06	0,12	3,04
УП2-102-0103	250	280	174	УП2-101-010102	1,22	УП2-101-010103	1,22	УП2-101-010104	0,08	0,16	3,56
УП3-102-0103	315	345	206,5	УП3-101-010102	1,51	УП3-101-010103	1,51	УП3-101-010104	0,1	0,2	4,18
УП4-102-0103	400	430	249	УП4-101-010102	1,9	УП4-101-010103	1,9	УП4-101-010104	0,13	0,26	5,02
УП5-102-0103	450	480	274	УП5-101-010102	2,13	УП5-101-010103	2,13	УП5-101-010104	0,15	0,3	5,52
УП6-102-0103	500	530	299	УП6-101-010102	2,36	УП6-101-010103	2,36	УП6-101-010104	0,17	0,34	6,02
УП7-102-0103	630	660	364	УП7-101-010102	2,96	УП7-101-010103	2,96	УП7-101-010104	0,22	0,44	7,32
УП8-102-0103	710	740	404	УП8-101-010102	3,33	УП8-101-010103	3,33	УП8-101-010104	0,25	0,5	8,12
УП9-102-0103	800	830	449	УП9-101-010102	3,74	УП9-101-010103	3,74	УП9-101-010104	0,28	0,56	9,0

1. * Размеры для справок.
2. Фланец нижний, поз. 6, применяется в тех случаях, когда к узлу прохода не присоединяется воздуховод. В остальных случаях применяется фланец поз. 5.

Поз	Обозначение	Наименование	Кол.	Материал	Масса 1шт.	Масса Общ.	Примечание
7	См. табл.	Упор	2	Ст.3	см. табл.	см. табл.	Лист 24
6	См. табл.	Фланец нижний	1	Ст.3	см. табл.	см. табл.	Лист 24
5	См. табл.	Фланец верхний	1	Ст.3	см. табл.	см. табл.	Лист 24
4	УП1-102-010304	Труба 25 ГОСТ 3262-62; ℓ=45	2	Ст.3	0,1	0,2	БЧ
3	УП1-102-010303 ÷ УП9-102-010303	Лист	1	Ст 3	0,3	0,3	Лист 36
2	УП1-102-010302	Косынка	1	Ст.3	0,23	0,23	Лист 36
1	УП1-102-010301	Плита	1	Ст.3	0,23	0,23	Лист 36

Спецификация

ТП	Узлы прохода вентиляционных вытяжных шахт через покрытия промышленных зданий.	Серия 2.494-1	
1971	Корпус УП1-102-0103 ÷ УП9-102-0103. Узел.	Выпуск 1	Лист 34

Гиммельфарб			
Денисова			
Пронский			
Денисова			
Горбунова			
Утв.	Н. контр.	Т. контр.	Пров.	Разраб.

Институт Проектпромвентиляция г. Москва

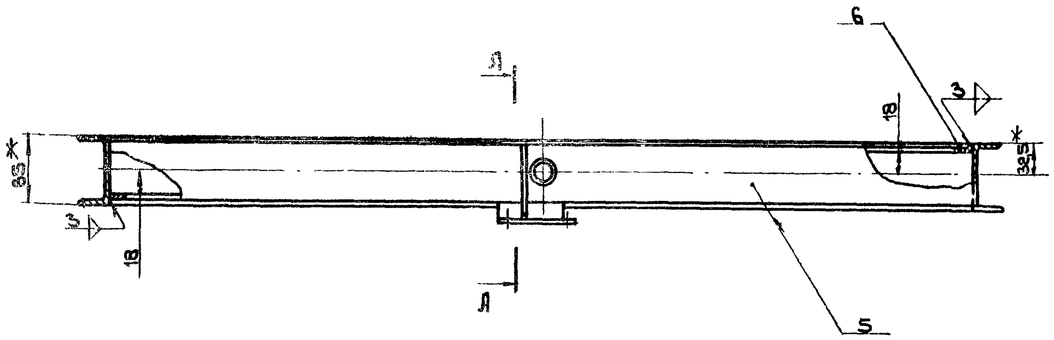

А-А
М1:2

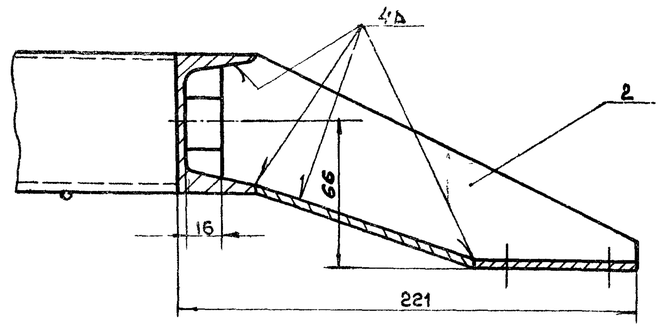

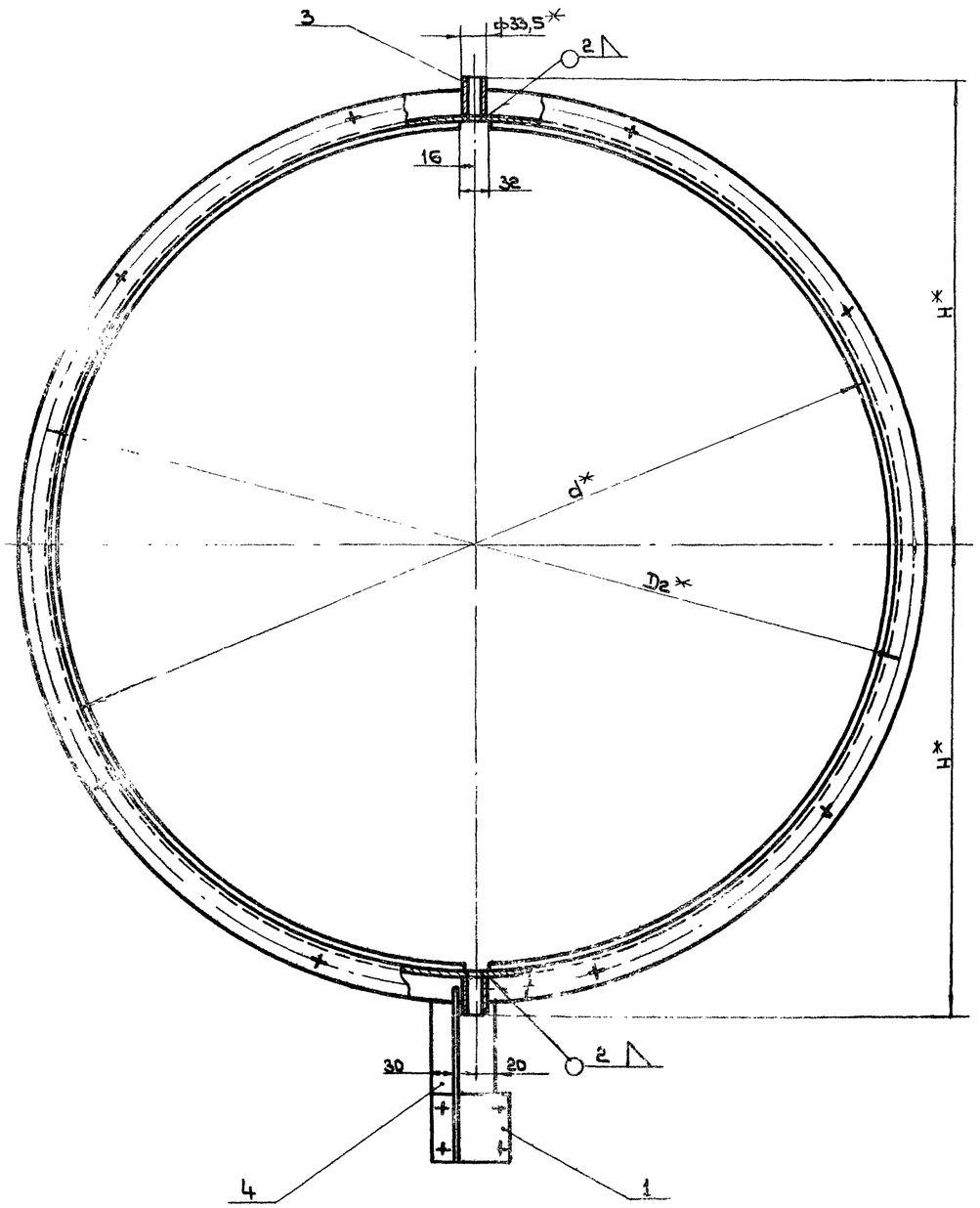

Обозначение	d*	D2*	H*	Поз 5		Поз. 6			Общая масса
				Обозначение	Масса	Обозначение	Масса 1шт.	Масса Общ.	
УП10-102-0103	1000	1040	549,5	УП10-101-010101	19,0	УП10-101-010104	0,36	0,72	20,67
УП11-102-0103	1250	1295	674,5	УП11-101-010101	23,6	УП11-101-010104	0,45	0,9	25,45

* Размер для справок

Поз	Обозначение	Наименование	Кол.	Материал	Масса 1шт.	Масса Общ.	Примечание
6	См. табл.	Упор	2	Ст.3	См. табл.	См. табл.	Лист 24
5	См. табл.	Фланец	1	Ст.3	См. табл.	См. табл.	Лист 23
4	УП10-102-010303; УП11-102-010303	Лист	1	Ст.3	0,27	0,27	Лист 36
3	УП10-102-010302	Труба 25 ГОСТ 3262-62, ℓ=45	2	Ст.3	0,1	0,2	БЧ
2	УП10-102-010301	Косынка	1	Ст.3	0,25	0,25	Лист 36
1	УП1-102-010301	Плита	1	Ст.3	0,23	0,23	Лист 36

Спецификация

ТД	Узлы прохода вентиляционных вытяжных шахт через покрытия промышленных зданий.	Серия 2.494
271	Корпус УП10-102-0103; УП11-102-0103. Узел.	Выпуск 1

Утв.	Гиммельфарб	
Н.контр.	Денисова	
Т.контр.	Пронский	
Пров.	Денисова	
Разраб.	Горбунова	

Институт Промвентиляция Москва

▽3(▽)

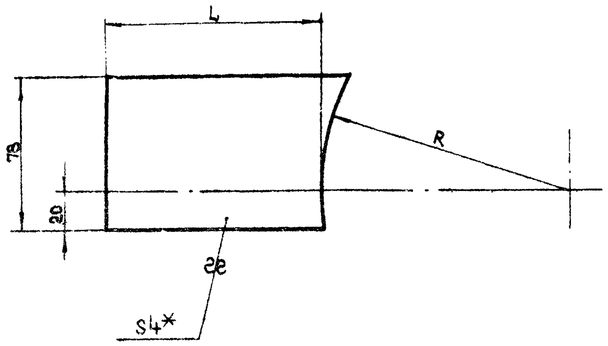

Обозначение	L	R	Масса
УП1-102-010303	120	125	0,3
УП2-102-010303		150	
УП3-102-010303		182,5	
УП4-102-010303		225	
УП5-102-010303		250	
УП6-102-010303		275	
УП7-102-010303		340	
УП8-102-010303		380	
УП9-102-010303		425	
УП10-102-010303	107	536	0,27
УП11-102-010303		661	

*Размер для справок.

См. табл.	Лист	Ст.3 ГОСТ 500-58	Лист 4 ГОСТ 5681-57	См.табл.	36
Обозначение	Наименование	Материал	Сортамент	Масса	Лист

▽3(▽) 37

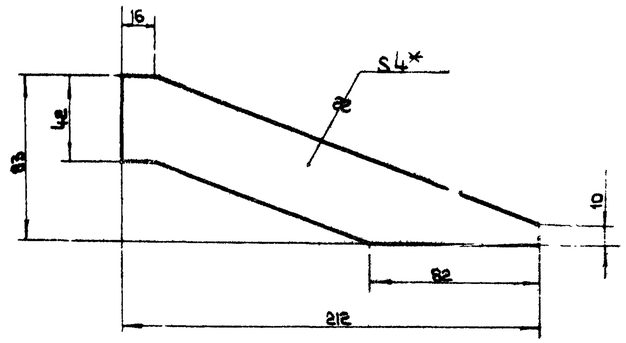

*Размер для справок

УП4-102-010302	Косынка	Ст 3 ГОСТ 500-58	Лист 4 ГОСТ 5681-57	0,23	36
Обозначение	Наименование	Материал	Сортамент	Масса	Лист

М1:2

▽3(▽)

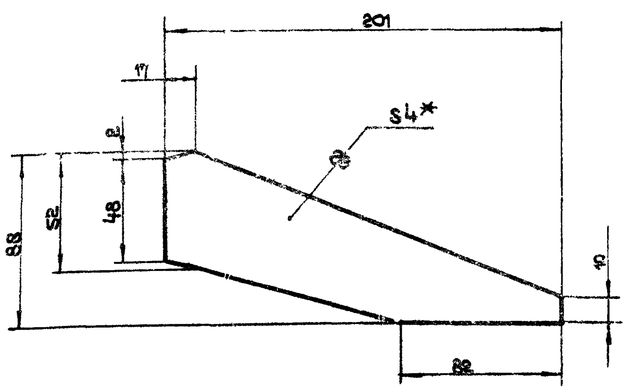

*Размер для справок

УП10-102-010301	Косынка	Ст 3 ГОСТ 500-58	Лист 4 ГОСТ 5681-57	0,25	36
Обозначение	Наименование	Материал	Сортамент	Масса	Лист

М1:2

▽3(▽)

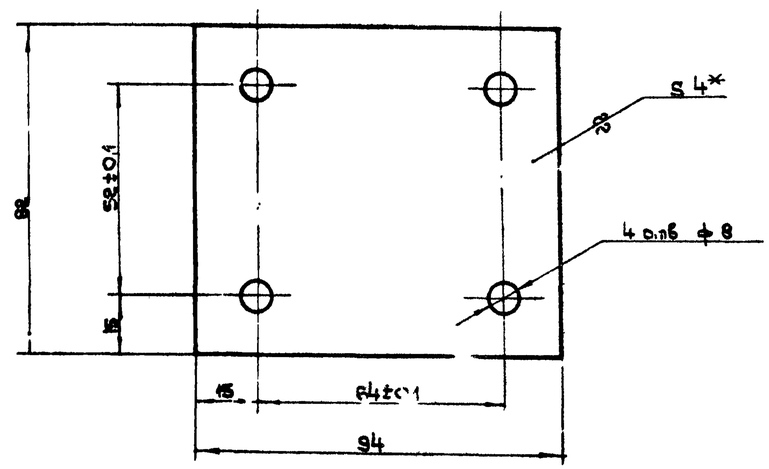

*Размер для справок

УП4-102-010301	Плита	Ст.3 ГОСТ 500-58	Лист 4 ГОСТ 5681-57	0,25	36
Обозначение	Наименование	Материал	Сортамент	Масса	Лист

М1:1

Утв.	Гиммельфарб
Н.контр.	Денисова
Т.контр.	Пронский
Пров.	Денисова
Разраб.	Горбунова

Институт Проектпромвентиляция г. Москва

ТД	Узлы прохода вентиляционных вытяжных шахт через покрытия промышленных зданий		Серия 2.495-1
1971	Детали		Выпуск 1 / Лист

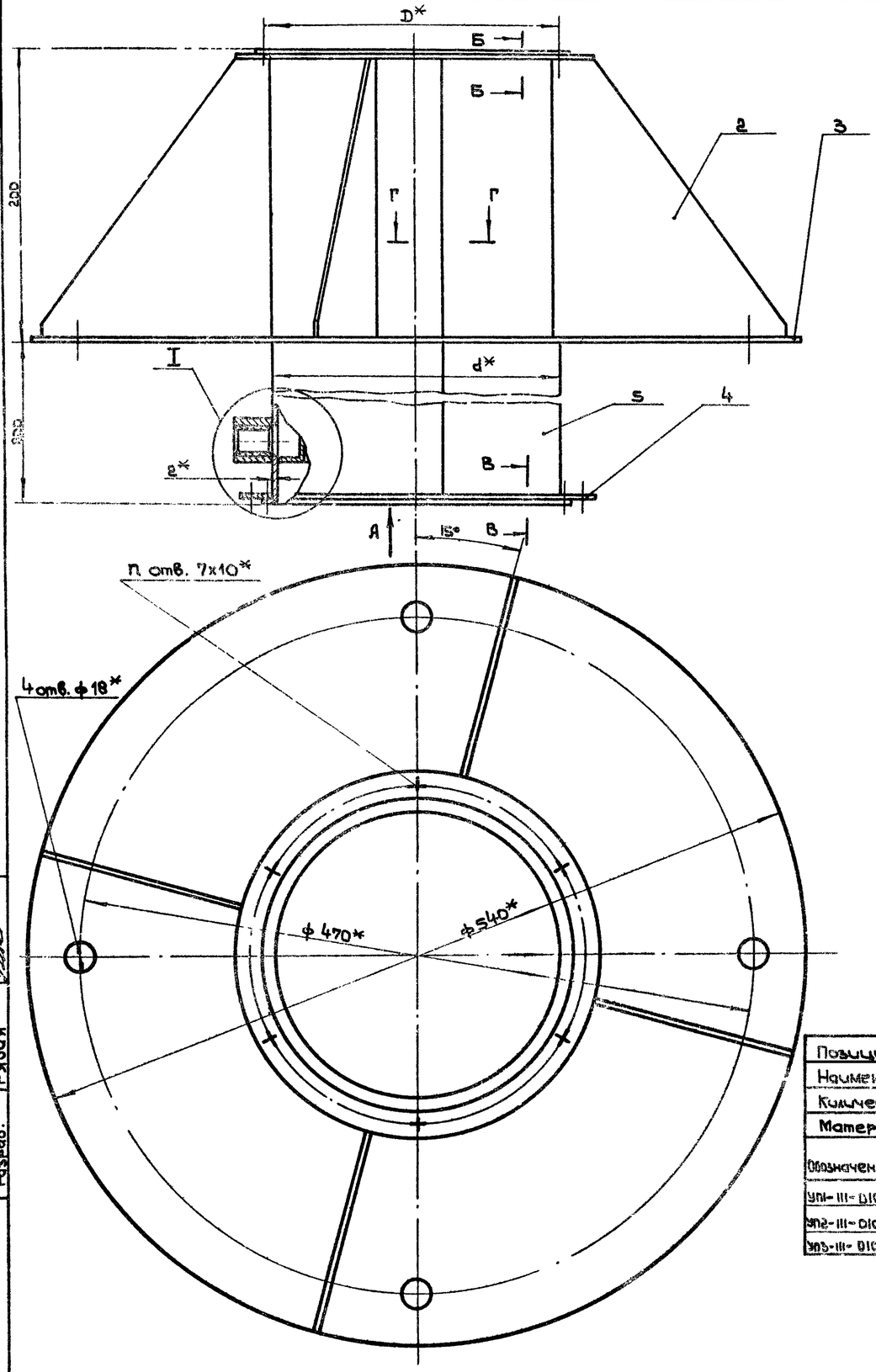

Вид А

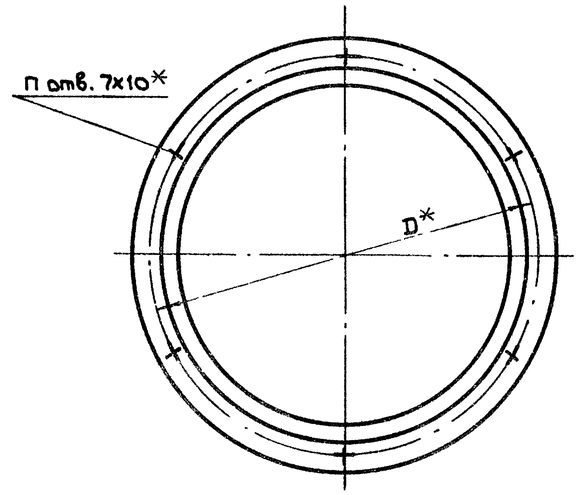

Б-Б
М1:1

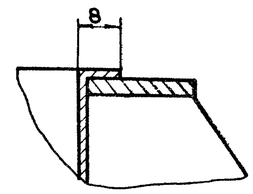

Г-Г
М1:1

I
М1:1

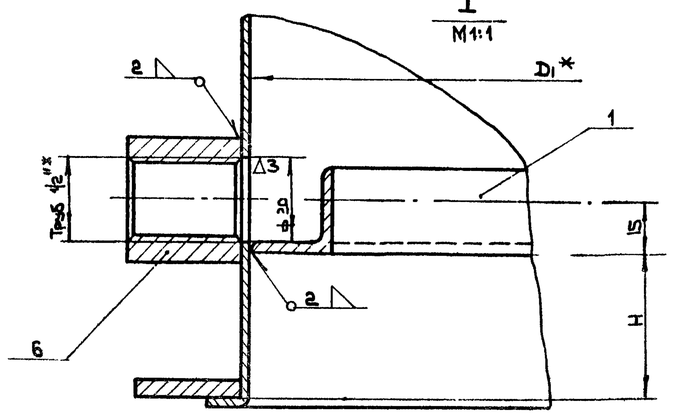

В-В
М1:1

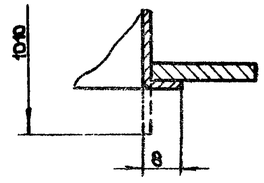

Позиция				1			2			3		4				5			6		Общая масса
Наименование				Кольцо (лист 13)			Ребро (лист 12)			Фланец (лист 13)		Фланец (лист 12)				Патрубок (БЧ)			Муфта короткая 15 см		
Количество				1			4			1		2				1			1		
Материал				Ст.3			Ст.3			Ст.3		Ст.3				Лист Б2 ГОСТ 3680-57 / Ст 3 ГОСТ 501-58			Ст.3		
Обозначен.	d*	D*	H	Обозначен	D1*	Масса	Обозначен.	Масса 1 шт.	Масса общ.	Обозначен.	Масса	Обозначен.	П	Масса 1 шт	Масса общ	Обозначен.	L разв.	Масса	ГОСТ	Масса	
УП1-III-D100	200	230	31	УП1-III-D101	195	0,467	УП1-D101	0,76	3,04	УП1-D102	7,76	УП1-D103	6	0,55	1,1	УП1-III-D102	622	9,9	8966-59	0,055	22,3
УП2-III-D100	250	280	40	УП2-III-D101	245	0,606	УП2-D101	0,66	2,64	УП2-D102	7,02	УП2-D103		0,68	1,36	УП2-III-D102	779	12,4			24,10
УП3-III-D100	315	345	50	УП3-III-D101	310	0,788	УП3-D101	0,54	2,16	УП3-D102	5,9	УП3-D103	8	0,84	1,68	УП3-III-D102	983	15,7			26,3

*Размеры для справок.

ТД	Узлы прохода вентиляционных вытяжных шахт через покрытия промышленных зданий.	Серия 2.494-1	
1871	Патрубок УП1-III-D100÷УП3-III-D100. Узел.	Выпуск 1	Лист 37

Инженер Сумметзаров
Н. контр. Денисова
Т. контр. Проскуй
Пров. Денисова
Разраб. Рябая

Институт Проектрэмвентиляция г. Москва

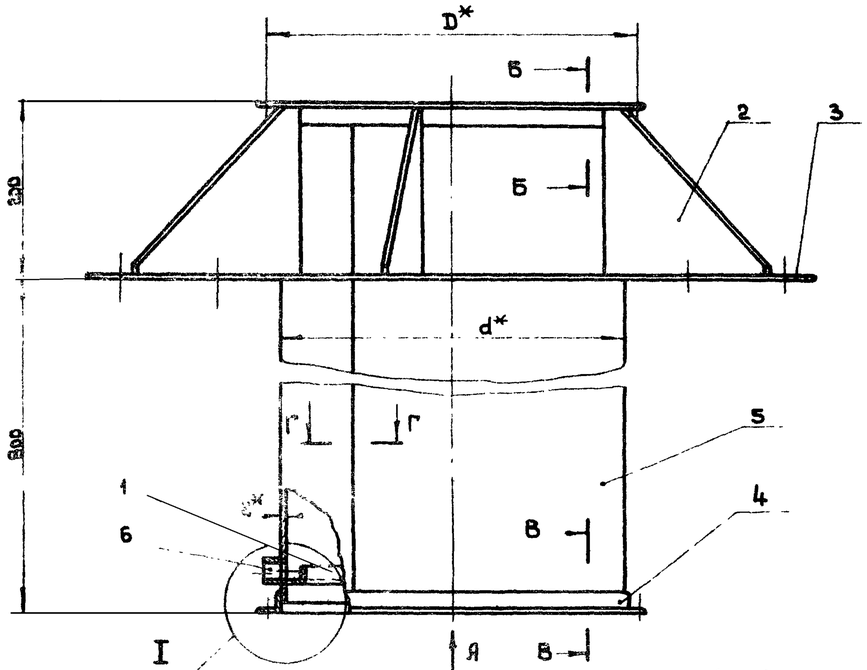

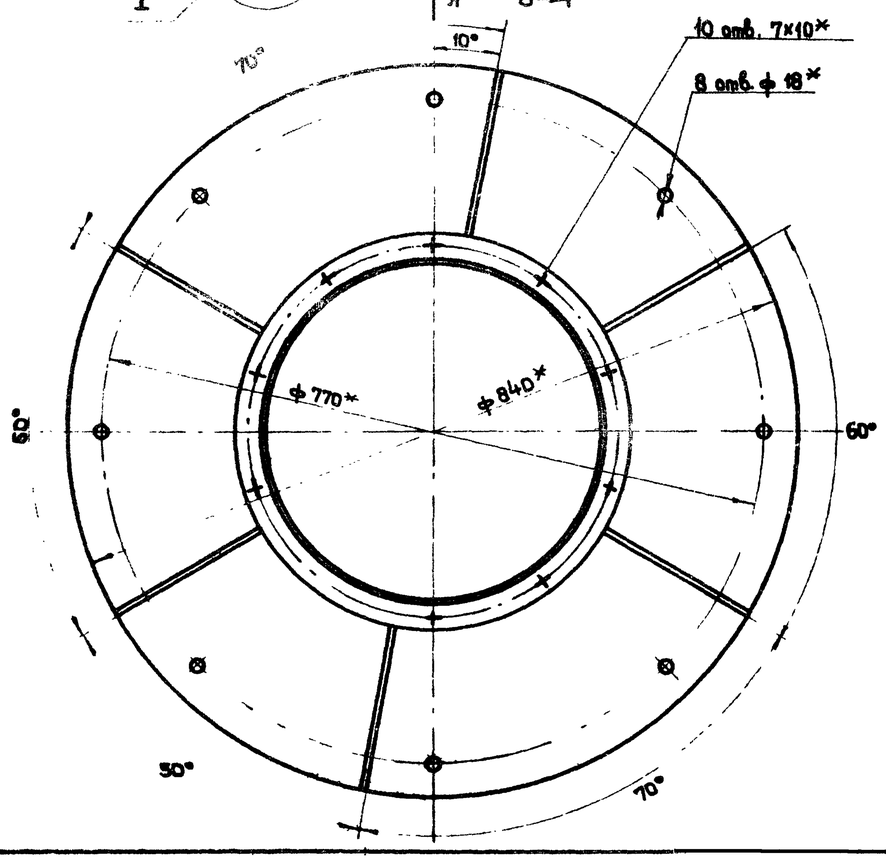

Вид Я

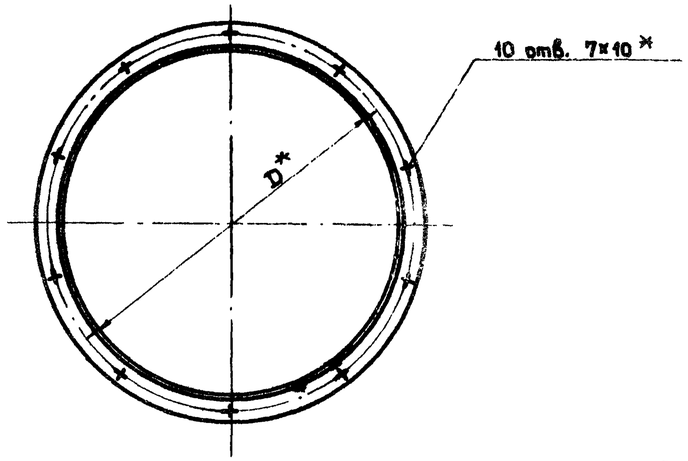

Б-Б
М1:1

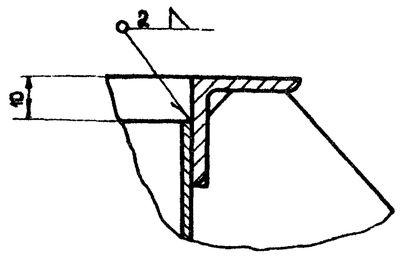

Г-Г
М1:1

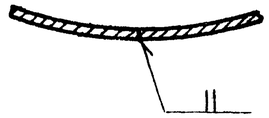

I
М1:1

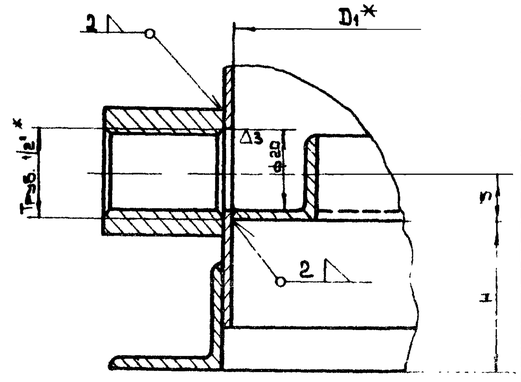

В-В
М1:1

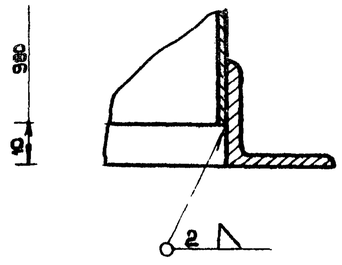

Позиция				1			2			3		4			5			6		Общая масса
Наименование				Кольцо (лист 13)			Ребро (лист 12)			Фланец (лист 13)		Фланец (лист 12)			Патрубок (БЧ)			Муфта коротк. 15 ст		
Количество				1			6			1		2			1			1		
Материал				Ст.3			Ст.3			Ст.3		Ст.3			Лист 32 ГОСТ 3680-57 / Ст.3 ГОСТ 301-58			Ст.3		
Обозначен.	d*	D*	H	Обозначен.	D1*	Масса	Обозначен.	Масса лист.	Масса общ.	Обозначен.	Масса	Обозначен.	Масса лист.	Масса общ.	Обозначен.	L разв.	Масса	ГОСТ	Масса	
УП4-111-0100	400	430	62	УП4-111-0101	395	1,026	УП4-0101	0,94	5,4	УП4-0102	16,75	УП4-0103	1,46	2,92	УП4-111-0102	1250	19,2	8966-59	0,055	45,35
УП5-111-0100	450	480	68	УП5-111-0101	445	1,166	УП5-0101	0,84	5,04	УП5-0102	15,43	УП5-0103	1,63	3,26	УП5-111-0102	1407	21,6			46,35
УП6-111-0100	500	530	74	УП6-111-0101	495	1,305	УП6-0101	0,74	4,44	УП6-0102	14,0	УП6-0103	1,81	3,62	УП6-111-0102	1564,5	24,1			47,5

*Размеры для справок.

ТД	Узлы прохода вентиляционных выхлопных шахт через покрытия промышленных зданий.	Серия 2.494-1	
1971	Патрубок УП4-111-0100 ÷ УП6-111-0100. Узел.	Выпуск 1	Лист 38

Гл.инженер проекта	Гинзбург		
Нач.отдела	Денисова		
Гл.инж.проекта	Пронский		
Нач.отдела	Денисова		
Разраб.	Рабая		

Институт Проектпромвентиляция г. Москва

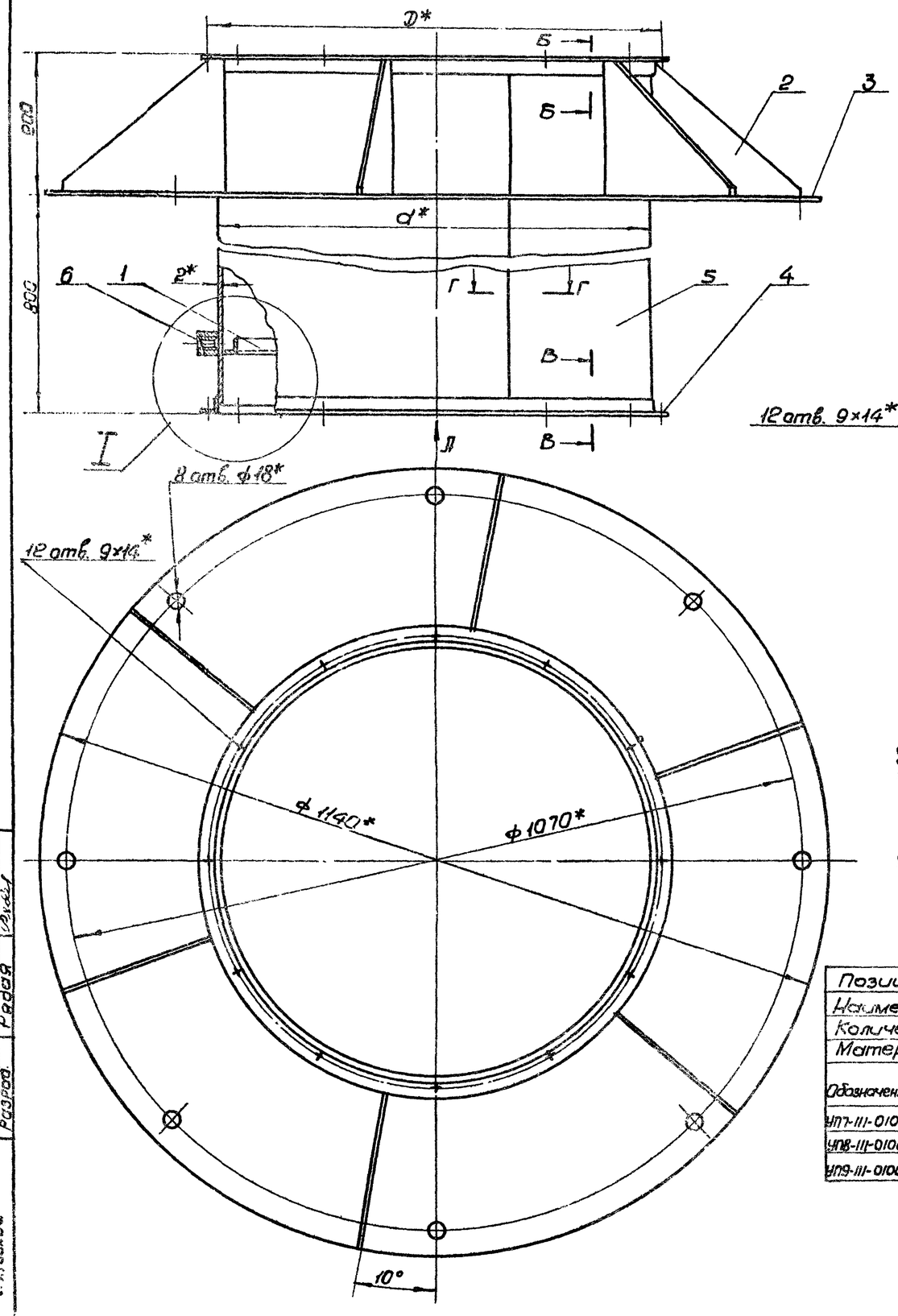

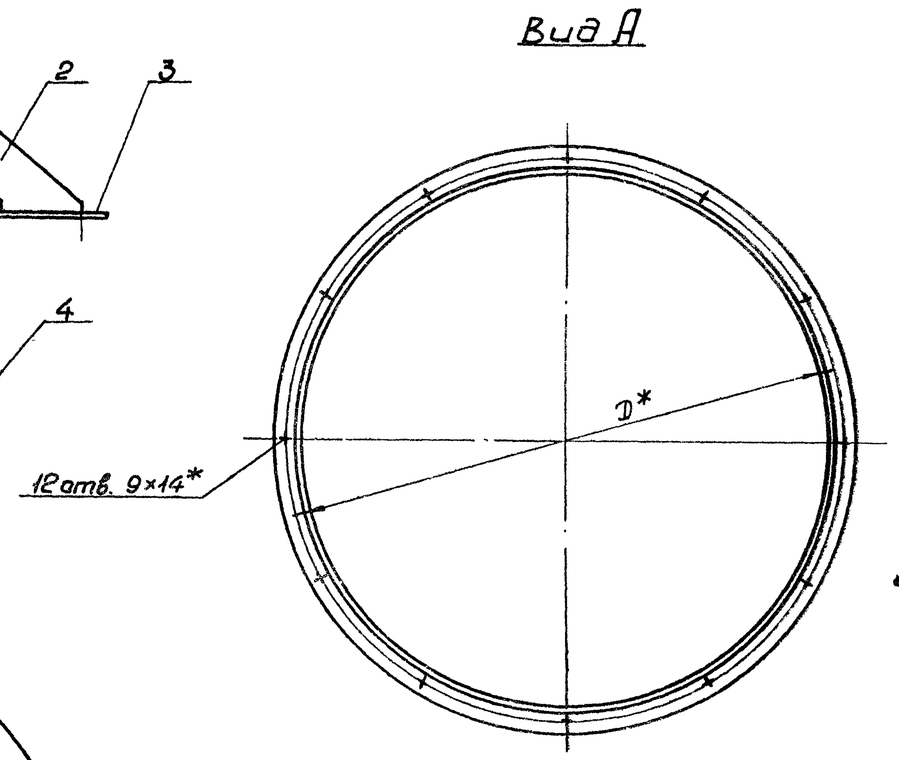

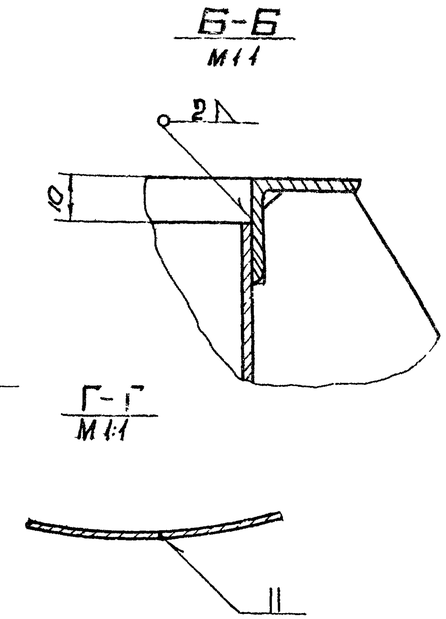

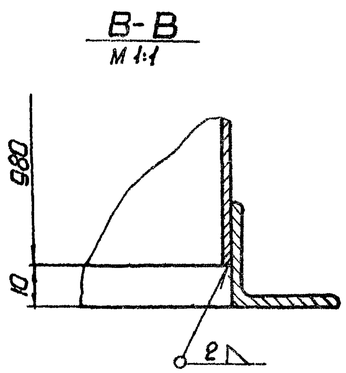

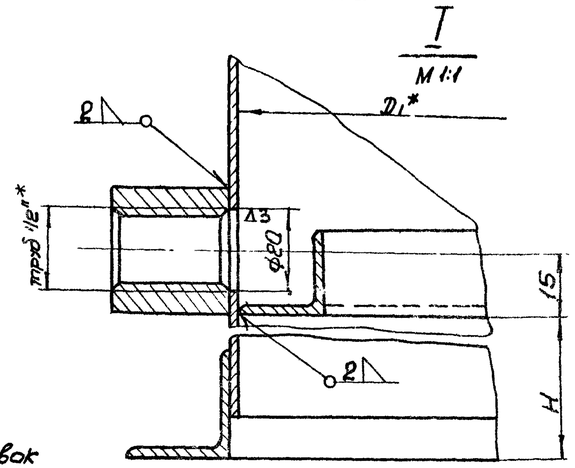

* Размеры для справок

Позиция	1				2				3		4				5				6		Общая масса
Наименование	Кольцо (лист 13)				Ведро (лист 12)				Фланец (лист 13)		Фланец (лист 12)				Патрубок (БЧ)				Муфта короткая 15 ст.		
Количество	1				6				1		2				1				1		
Материал	Ст.3				Ст.3				Ст.3		Ст.3				Лист В2 ГОСТ 3680-57 Ст.3 ГОСТ 501-58				Ст.3		
Обозначен.	d*	D*	H	Обозначен.	D1*	Масса	Обозначен.	Масса 1шт	Масса Общ	Обозначен.	Масса	Обозначен.	Масса 1шт	Масса Общ	Обозначен.	L раз6.	Масса	ГОСТ	Масса		
УП7-III-0100	630	660	86	УП7-III-0101	625	1,668	УП7-0101	1,08	6,48	УП7-0102	27,75	УП7-0103	2,94	5,88	УП7-III-0102	1973	30,4	8956-59	0,055		72,2
УП8-III-0100	710	740	94	УП8-III-0101	705	1,89	УП8-0101	0,91	5,46	УП8-0102	24,4	УП8-0103	3,31	6,62	УП8-III-0102	2224	34,2				72,6
УП9-III-0100	800	830	101	УП9-III-0101	795	2,14	УП9-0101	0,74	4,44	УП9-0102	20,25	УП9-0103	3,74	7,48	УП9-III-0102	2507	38,6				72,9

Инженер	Синельников		
Гл. инж. пр.	Денисова		
Н. контр.	Транский		
Т. контр.	Денисова		
Пров.	Радзя		
Разраб.			

Институт Промвентиляция г. Москва

ТД	Узлы прохода вентиляционных вытяжных шахт через покрытия промышленных зданий.	Серия 2.494-1	
1971	Патрубок УП7-III-0100 ÷ УП9-III-0100. Узел.	Выпуск 1	Лист 39

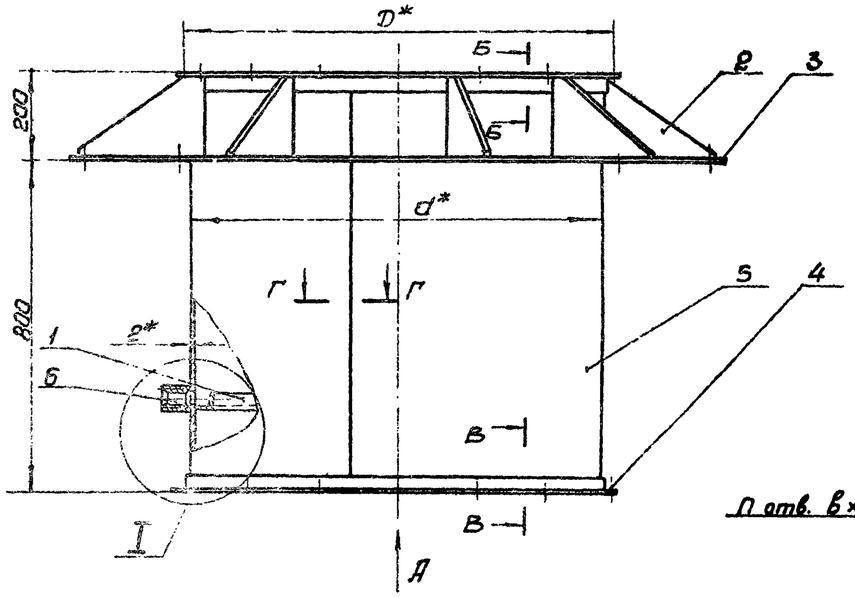

Вид А

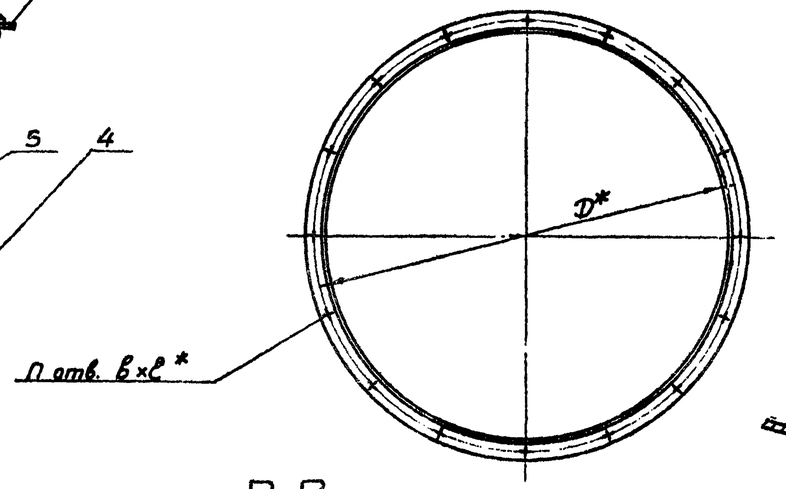

Б-Б
М1:1

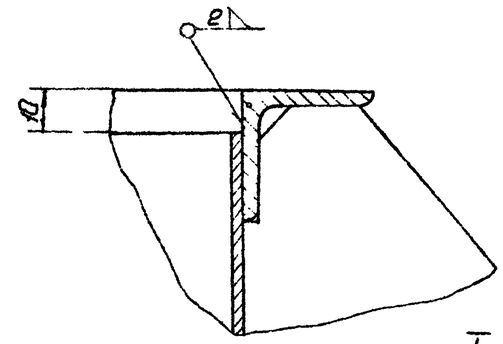

I
М1:1

Г-Г
М1:1

В-В
М1:1

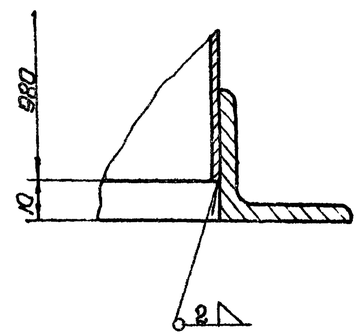

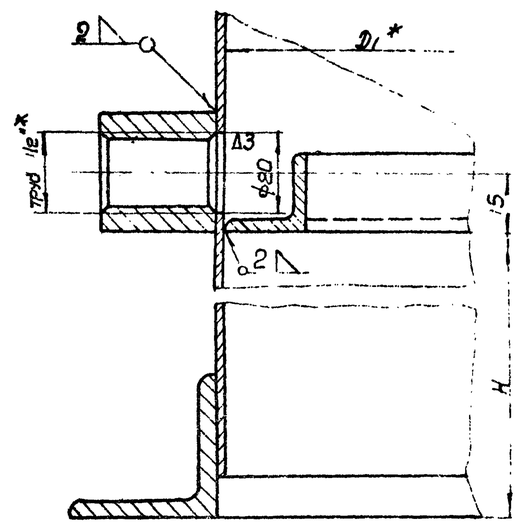

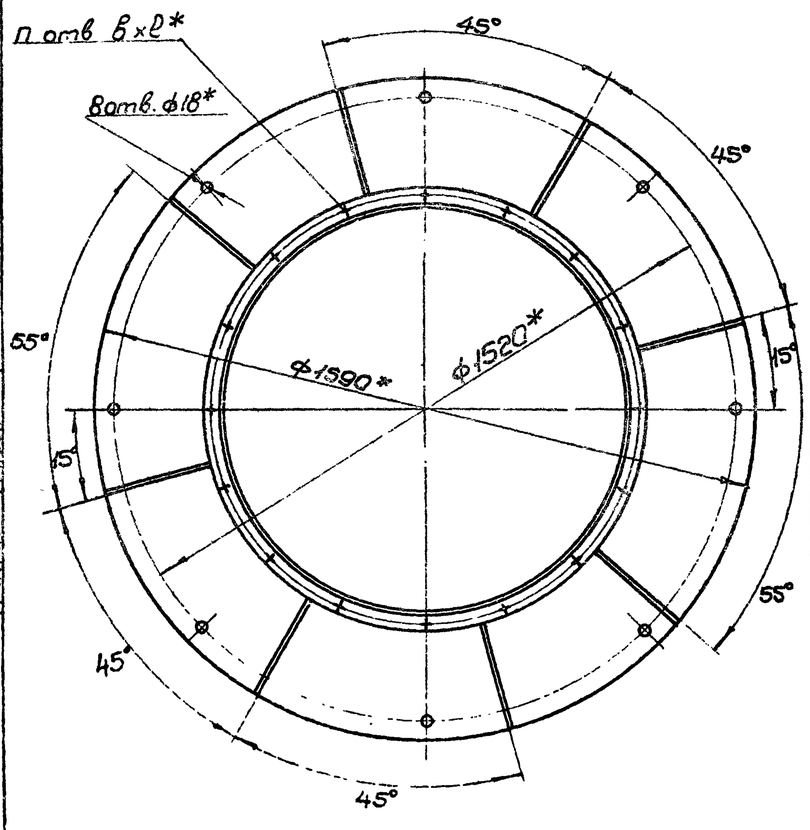

Позиция				1			2			3		4				5			6		Общая масса
Наименование				Кольцо (лист 13)			Ребро (лист 12)			Фланец (лист 13)		Фланец (лист 12)				Патрубок (64)			Муфта короткая 15 ст		
Количество				1			8			1		2				1			1		
Материал				Ст 3			Ст.3			Ст 3		Ст.3				Лист В2 ГОСТ 3680-57 / Ст.3 ГОСТ 501-54			Ст 3		
Обозначен.	d*	D*	H	Обозначен	D1*	Масса	Обозначен.	Масса 1шт	Масса Общ	Обозначен.	Масса	Обозначен.	П	6×2	Масса 1шт	Масса Общ	Обозначен.	L разв.	Масса	ГОСТ	Масса	
УП10-III-0100	1000	1040	112	УП10-III-0101	995	2,70	УП10-0101	1,25	10,0	УП10-0102	4,7	УП10-0103	16	9×14	6,08	12,16	УП10-0104	31,35	48,2			120,1
УП11-III-0100	1250	1295	130	УП11-III-0101	1245	3,40	УП11-0101	0,78	6,24	УП11-0102	29,7	УП11-0103	18	11×16	8,58	17,16	УП11-0104	39,20	60,2	8966-59	0,055	116,7

* Размеры для справок

ТД	Узлы прохода вентиляционных вытяжных шахт через покрытия промышленных зданий	Серия
1971	Патрубок УП10-III-0100; УП11-III-0100. Узел	Выпуск

Утв		Гл. инженер проекта	Денисова
Н. контр.		Нач. отдела	Денисова
Т. контр.		Гл. инж. проекта	Рядов
Пров.		Инженер	Рядов
Разраб.			

Институт Проектпромвентиляция в Москве

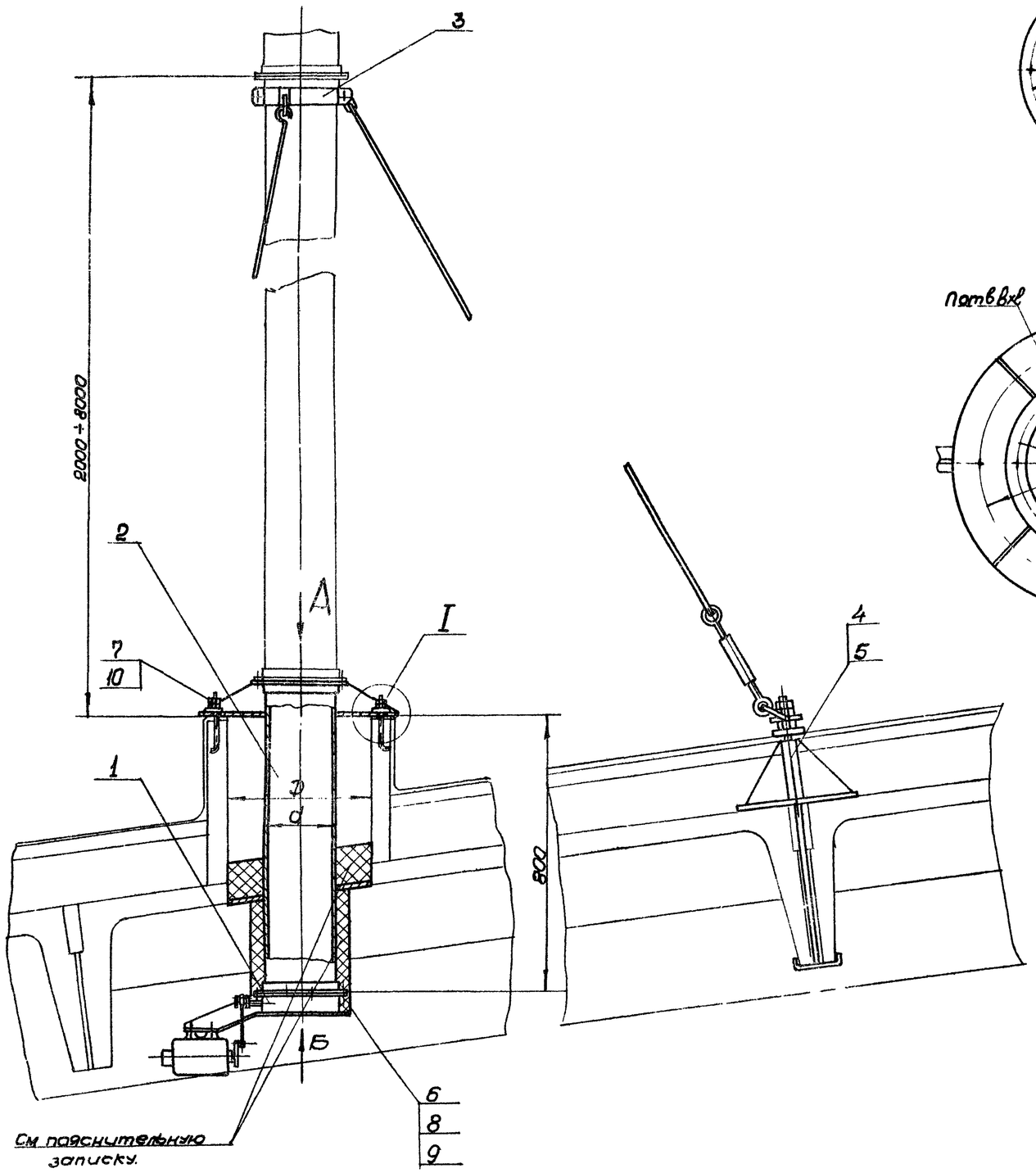

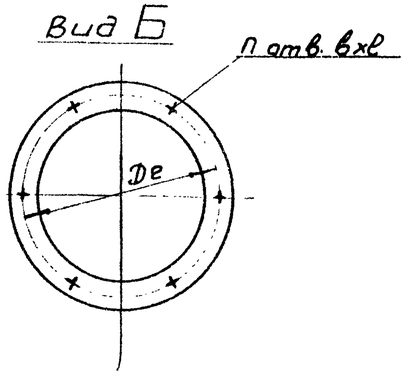

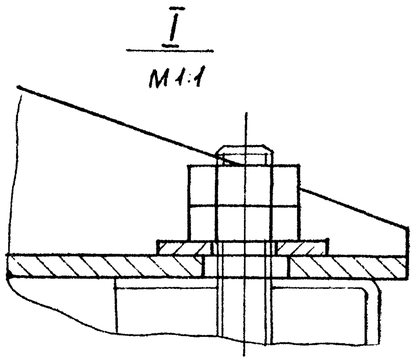

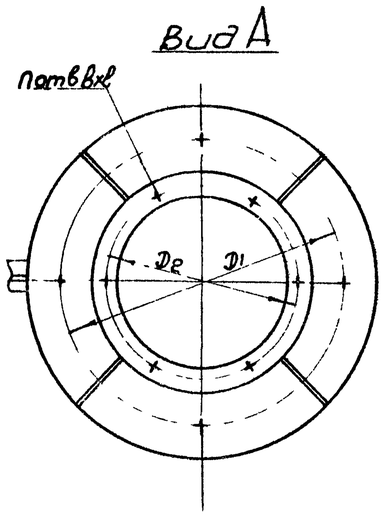

d трубы	D стакана	D_1	$D_г$	n	в×l
200	400	470	230	6	7×10
250			280		
315			345	8	
400	700	770	430	10	
450			480		
500			530		
630	1000	1070	660	12	9×14
710			740		
800			830		
1000	1450	1520	1040	16	
1250			1295	18	11×16

1. На чертеже изображен узел прохода с механическим приводом (УП-202; УП-212).
2. Общий вид на 2х листах. Читать совместно с листом 42
3. Размеры для справок.

ТД	Узлы прохода вентиляционных вытяжных шахт через покрытия промышленных зданий		Серия 2.494-1
1971	Узел прохода с утепленным клапаном УП1-201÷УП11-201, УП1-202÷УП11-202; УП1-211; УП11-211 УП1-212 ÷ УП11-212. Общий вид	Выпуск 1	Лист 41

Утв.	Журавлев		
Н. контр.	Гиммельфарб		
Нач. отд.	Бейзерман		
Т. контр.	Пронский		
Пров.	Денисова		
Разраб.	Шеепова		

Институт Проектпромвентиляция г. Москва

Наименование исполнения	Позиция	1		2		3		4		5		6		7				8				9				10				Общая масса
	Наименование	клапан (лист 13,14)		Патрубок (лист 8+11)		Хомут (лист 14)		Кронштейн (лист 15) см. пояснительную записку		Кронштейн (лист 15) см. пояснительную записку		Прокладка (лист 13)		Шайба (лист 13)				Болт				Гайка				Гайка				
	Количество	1		1		1						1		см. ниже				См. ниже				См. ниже				См. ниже				
	Материал	сборка		Сборка		Сборка		Сборка		Сборка		Резина		Ст.3				Ст.3				Ст.3				Ст.3				
	ГОСТ																	7798-70				5915-70				5915-70				
	Обозначение	Обозначение	Масса	Обозначение	Масса	Обозначение	Масса	Обозначение	Масса	Обозначение	Масса	Обозначение	Масса	Обозначение	Кол.	Масса 1шт.	Масса общ.	Обозначение	Кол.	Масса 1шт.	Масса общ.	Обозначение	Кол.	Масса 1шт.	Масса общ.	Обозначение	Кол.	Масса 1шт.	Масса общ.	
Узел прохода с утепленным клапаном без кольца для сбора конденсата с ручным приводом	УП1-201	УП1-201-0100	4,3	УП1-0100	21,8	УП1-0200	6,47	УП1-0300	5,68	УП1-0400	5,9	УП1-101-0001	0,08	УП1-0001	4		0,112	М6×20	6		0,036	М6	6		0,012	М12	8		0,136	44,39
	УП2-201	УП2-201-0100	5,3	УП2-0100	23,42	УП2-0200	6,77					УП2-101-0001	0,1						8	0,005	0,048		8	0,002	0,016					47,49
	УП3-201	УП3-201-0100	6,7	УП3-0100	25,44	УП3-0200	7,17					УП3-101-0001	0,12																	51,29
	УП4-201	УП4-201-0100	9,5	УП4-0100	44,5	УП4-0200	7,69					УП4-101-0001	0,16																	73,39
	УП5-201	УП5-201-0100	10,9	УП5-0100	45,33	УП5-0200	7,99					УП5-101-0001	0,17						10		0,06		10		0,02					76,49
	УП6-201	УП6-201-0100	12,5	УП6-0100	46,16	УП6-0200	8,29					УП6-101-0001	0,2																	79,29
	УП7-201	УП7-201-0100	17,1	УП7-0100	70,5	УП7-0200	9,09					УП7-101-0001	0,24		8		0,224													109,29
	УП8-201	УП8-201-0100	20,2	УП8-0100	70,7	УП8-0200	9,59					УП8-101-0001	0,27					М8×20	12	0,014	0,168	М8	12	0,006	0,072					113,09
	УП9-201	УП9-201-0100	24,0	УП9-0100	70,8	УП9-0200	10,15					УП9-101-0001	0,3																	117,59
	УП10-201	УП10-201-0100	44,1	УП10-0100	117,3	УП10-0200	11,37					УП10-101-0001	0,46						16		0,224		16		0,096					185,59
	УП11-201	УП11-201-0100	61,1	УП11-0100	113,3	УП11-0200	12,93					УП11-101-0001	0,66					М10×25	18	0,028		М10	18	0,011	0,198					200,69
Узел прохода с утепленным клапаном без кольца для сбора конденсата с механическим приводом	УП1-202	УП1-202-0100	10,4	УП1-0100	21,8	УП1-0200	6,47					УП1-101-0001	0,08																	50,59
	УП2-202	УП2-202-0100	11,4	УП2-0100	23,42	УП2-0200	6,77					УП2-101-0001	0,1						6		0,036		6		0,012					53,59
	УП3-202	УП3-202-0100	12,8	УП3-0100	25,44	УП3-0200	7,17					УП3-101-0001	0,12		4		0,112		8	0,005	0,048		8	0,002	0,016		8		0,136	57,39
	УП4-202	УП4-202-0100	15,6	УП4-0100	44,5	УП4-0200	7,69					УП4-101-0001	0,16					М6×20				М6								79,99
	УП5-202	УП5-202-0100	17,1	УП5-0100	45,33	УП5-0200	7,99					УП5-101-0001	0,17						10		0,06		10		0,02					82,69
	УП6-202	УП6-202-0100	18,6	УП6-0100	46,16	УП6-0200	8,29					УП6-101-0001	0,2																	85,39
	УП7-202	УП7-202-0100	23,2	УП7-0100	70,5	УП7-0200	9,09					УП7-101-0001	0,24																	115,39
	УП8-202	УП8-202-0100	26,3	УП8-0100	70,7	УП8-0200	9,59					УП8-101-0001	0,27		8	0,028	0,224	М8×20	12	0,014	0,168	М8	12	0,006	0,072	М12	16	0,017	0,272	119,19
	УП9-202	УП9-202-0100	30,2	УП9-0100	70,8	УП9-0200	10,15					УП9-101-0001	0,3																	123,79
	УП10-202	УП10-202-0100	49,7	УП10-0100	117,3	УП10-0200	11,37					УП10-101-0001	0,46						16		0,224		16		0,096					191,1
	УП11-202	УП11-202-0100	66,6	УП11-0100	113,3	УП11-0200	12,93					УП11-101-0001	0,66					М10×25	18	0,028	0,47	М10	18	0,011	0,198					206,19
Узел прохода с утепленным клапаном с кольцом для сбора конденсата с ручным приводом	УП1-211	УП1-201-0100	4,3	УП1-111-0100	22,3	УП1-0200	6,47					УП1-101-0001	0,08																	44,99
	УП2-211	УП2-201-0100	5,3	УП2-111-0100	24,1	УП2-0200	6,77					УП2-101-0001	0,1						6		0,036		6		0,012					48,19
	УП3-211	УП3-201-0100	6,7	УП3-111-0100	26,3	УП3-0200	7,17					УП3-101-0001	0,12		4		0,112		8	0,005	0,048		8		0,016		8		0,136	59,15
	УП4-211	УП4-201-0100	9,5	УП4-111-0100	45,35	УП4-0200	7,69					УП4-101-0001	0,16					М6×20				М6		0,02						74,84
	УП5-211	УП5-201-0100	10,9	УП5-111-0100	46,55	УП5-0200	7,99					УП5-101-0001	0,17						10		0,06		10		0,02					77,69
	УП6-211	УП6-201-0100	12,5	УП6-111-0100	47,5	УП6-0200	8,29					УП6-101-0001	0,2																	80,59
	УП7-211	УП7-201-0100	17,1	УП7-111-0100	72,2	УП7-0200	9,09					УП7-101-0001	0,24		8		0,224													110,89
	УП8-211	УП8-201-0100	20,2	УП8-111-0100	72,6	УП8-0200	9,59					УП8-101-0001	0,27					М8×20	12	0,014	0,168	М8	12	0,06	0,072	М12	16	0,017	0,272	114,99
	УП9-211	УП9-201-0100	24,0	УП9-111-0100	72,9	УП9-0200	10,15					УП9-101-0001	0,3																	119,69
	УП10-211	УП10-201-0100	44,1	УП10-111-0100	120,1	УП10-0200	11,37					УП10-101-0001	0,46						16		0,224		16		0,096					188,49
	УП11-211	УП11-201-0100	61,1	УП11-111-0100	116,7	УП11-0200	12,93					УП11-101-0001	0,66					М10×25	18	0,028	0,47	М10	18	0,01	0,198					204,09
Узел прохода с утепленным клапаном с кольцом для сбора конденсата с механическим приводом	УП1-212	УП1-202-0100	10,4	УП1-111-0100	22,3	УП1-0200	6,47					УП1-101-0001	0,08																	51,09
	УП2-212	УП2-202-0100	11,4	УП2-111-0100	24,1	УП2-0200	6,77					УП2-101-0001	0,1						6		0,036		6		0,012					54,29
	УП3-212	УП3-202-0100	12,8	УП3-111-0100	26,3	УП3-0200	7,17					УП3-101-0001	0,12		4		0,112		8	0,005	0,048		8		0,016		8		0,136	58,29
	УП4-212	УП4-202-0100	15,6	УП4-111-0100	45,35	УП4-0200	7,69					УП4-101-0001	0,16					М6×20				М6		0,02						80,79
	УП5-212	УП5-202-0100	17,1	УП5-111-0100	46,55	УП5-0200	7,99					УП5-101-0001	0,17						10		0,06		10		0,02					83,89
	УП6-212	УП6-202-0100	18,6	УП6-111-0100	47,5	УП6-0200	8,29					УП6-101-0001	0,2																	86,69
	УП7-212	УП7-202-0100	23,2	УП7-111-0100	72,2	УП7-0200	9,09					УП7-101-0001	0,24		8		0,224													117,09
	УП8-212	УП8-202-0100	26,3	УП8-111-0100	72,6	УП8-0200	9,59					УП8-101-0001	0,27					М8×20	12	0,014	0,168	М8	12	0,06	0,072	М12	16	0,017	0,272	121,09
	УП9-212	УП9-202-0100	30,2	УП9-111-0100	72,9	УП9-0200	10,15					УП9-101-0001	0,3																	125,89
	УП10-212	УП10-202-0100	49,7	УП10-111-0100	120,1	УП10-0200	11,37					УП10-101-0001	0,46						16		0,224		16		0,096					193,99
	УП11-212	УП11-202-0100	66,6	УП11-111-0100	116,7	УП11-0200	12,93					УП11-101-0001	0,66					М10×25	18	0,028	0,47	М10	18	0,011	0,198					209,59

ТД	Узлы прохода вентиляционных вытяжных шахт через покрытия промышленных зданий.	Серия 2.494-1	
1971	Узел прохода с утепленным клапаном УП1-201÷УП11-201; УП1-202÷УП11-202; УП1-211÷УП11-211; УП1-212÷УП11-212 общий вид.	Выпуск 1	Лист 42

Институт Проектпромвентиляция г. Москва

Утв.	Журавлев	
Гл. инж.	Климильгорб	
Нач. отд.	Белозерман	
Гл. инж.	Пронский	
Пров.	Денисова	

Разраб. Шевелева

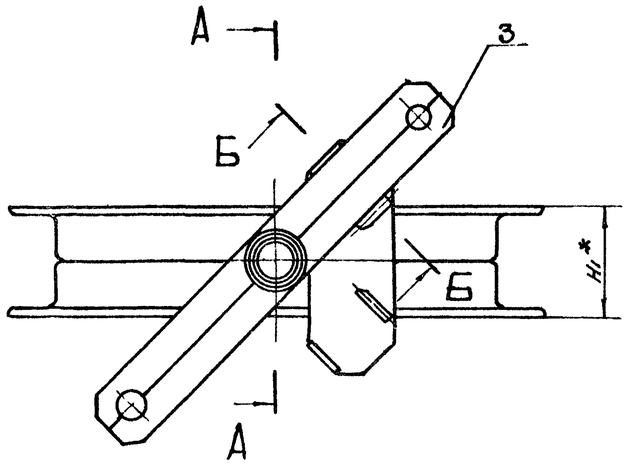

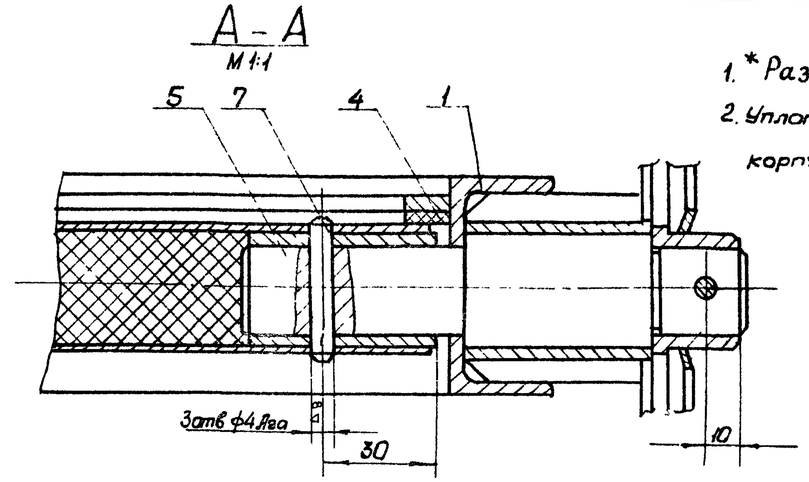

1. * Размеры для справок.
2. Уплотнение (поз 4) клеить к корпусу (поз 1) клеем Н° 88Н.

Обозначение	d	Dε	n	в×l	H	H1	Поз. 1 обозначение	Поз. 1 масса	Поз. 2 Обозначение	Поз. 2 масса	Поз 4 Обозначение	Масса 1шт	Масса Общ.	Общая масса
УП1-201-0100	200	230	6	7×10	149	50	УП1-101-0101	2.41	УП1-201-0101	1,03	УП1-101-01000	0,012	0,024	4,3
УП2-201-0100	250	280			174		УП2-101-0101	2,93	УП2-201-0101	1,5	УП2-101-01000/	0,016	0,032	5,3
УП3-201-0100	315	345	8		206,5		УП3-101-0101	3,55	УП3-201-0101	2,3	УП3-101-01000/	0,02	0,04	6,7
УП4-201-0100	400	430			249		УП4-101-0101	4,39	УП4-201-0101	4,2	УП4-101-01000/	0,026	0,052	9,5
УП5-201-0100	450	480	10		274		УВ5-101-0101	4,89	УП5-201-0101	5,15	УП5-101-01000/	0,03	0,06	10,9
УП6-201-0100	500	530			299		УП6-101-0101	5,39	УП6-201-0101	6,2	УП6-101-01000/	0,034	0,068	12,5
УП7-201-0100	630	660		9×14	364		УП7-101-0101	6,69	УП7-201-0101	9,5	УП7-101-01000/	0,044	0,088	17,1
УП8-201-0100	710	740	12		404		УП8-101-0101	7,49	УП8-201-0101	11,8	УП8-101-01000/	0,05	0,1	20,2
УП9-201-0100	800	830			449		УП9-101-0101	8,39	УП9-201-0101	14,7	УП9-101-01000/	0,056	0,112	24,0
УП10-201-0100	1000	1040	16		549	65	УП10-101-0101	20,0	УП10-201-0101	23,15	УП10-101-01000/	0,072	0,144	44,1
УП11-201-0100	1250	1295	18	11×16	674		УП11-101-0101	24,8	УП11-201-0101	35,3	УП11-101-01000/	0,09	0,18	61,1

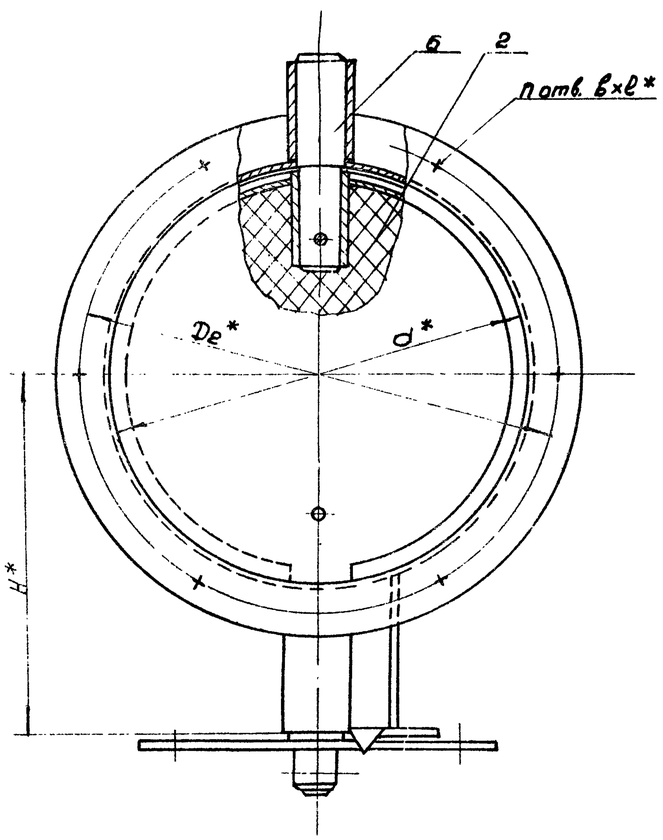

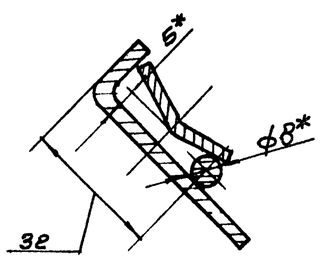

Поз	Обозначение	Наименование	Кол.	Материал	1шт.	Общ. Масса	Примечание
7	ГОСТ 3128-70	Штифт цилиндрический 4Пр2га×30	3	Сталь 45	0,003	0,009	
6	УП1-101-010003	Ось	1	Ст 3	0,33	0,33	Лист 29
5	УП1-101-010002	Ось	1	Ст 3	0,36	0,36	Лист 29
4	См. табл.	Уплотнение	2	Резина	См. табл.	См. табл.	Лист 28
3	УП1-101-0103	Рычаг	1	Сварка	0,15	0,15	Лист 29
2	См. табл.	Полотно	1	Сварка	См. табл.	См. табл.	Лист 44,45,46
1	См. табл.	Корпус	1	Сварка	См. табл.	См. табл.	Лист 21,22

Спецификация

ТД	Узлы прохода вентиляционных вытяжных шахт через покрытия промышленных зданий.		Серия 2.494
1971	Клапан УП1-201-0100÷УП11-201-0100. Узел		Выпуск 1

Институт Проектпромвентиляция в Москва

Гл. инженер проекта	Аммельгаард	
Н. контр.	Денисова	
Гл. контр.	Пронский	
Пров.	Денисова	
Разраб.	Шелаева	

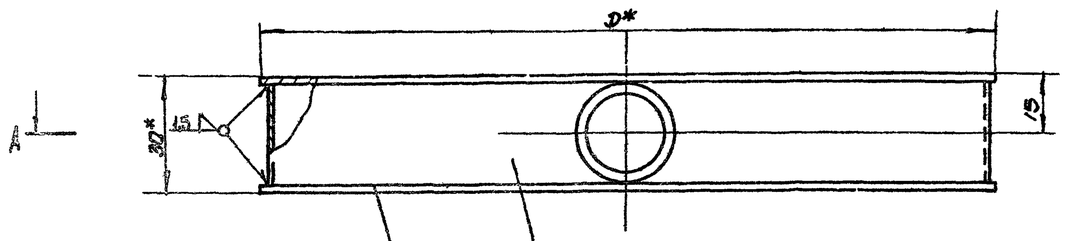

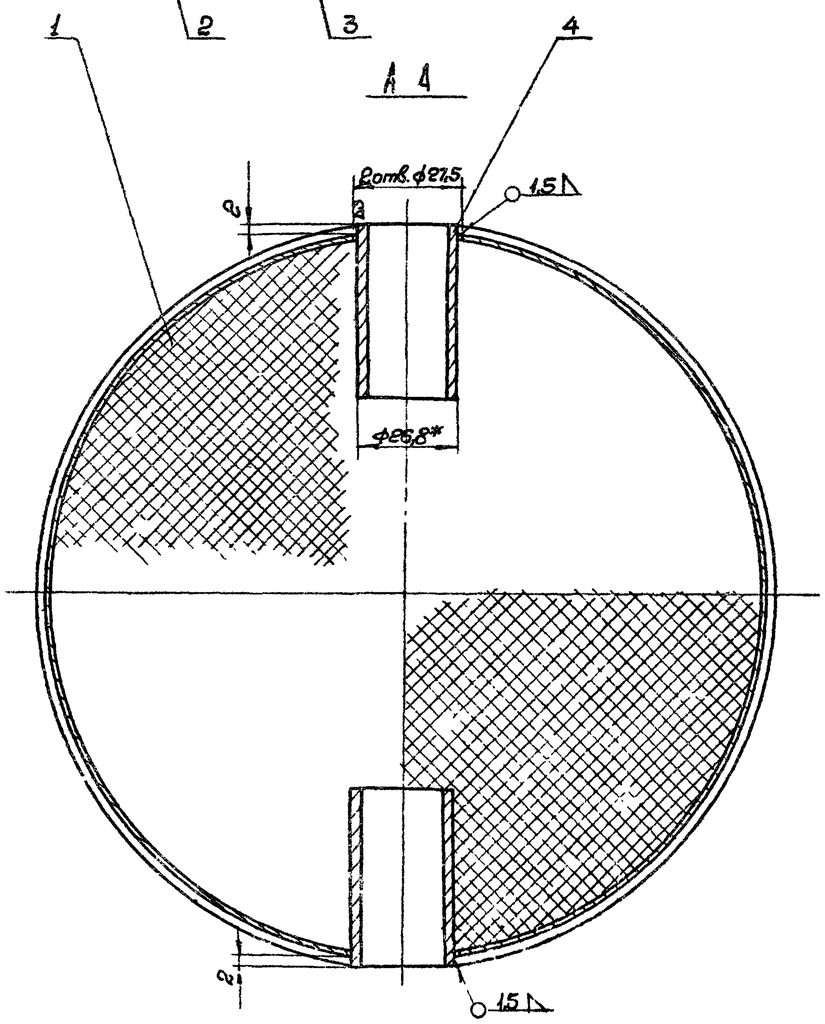

Обозначение	D*	Поз. 1		Поз. 2			Поз. 3		Общая масса
		Обозначение	Масса	Обозначение	Масса 1 шт.	Масса общ.	Обозначение	Масса	
УП1-201-0101	190	УП1-201-010101	0,045	УП1-101-010201	0,35	0,65	УП1-101-010202	0,18	1,03
УП2-201-0101	240	УП2-201-010101	0,075	УП2-101-010201	0,53	1,06	УП2-101-010202	0,23	1,3
УП3-201-0101	305	УП3-201-010101	0,14	УП3-101-010201	0,86	1,7	УП3-101-010202	0,3	2,3

*Размеры для справок

Поз.	Обозначение	Наименование	Кол.	Материал	1 шт	Общ.	Примечание
					Масса		
4	УП1-201-010102	Труба 20 ГОСТ 3262-62 ℓ=45	2	Ст.3	0,074	0,148	БЧ
3	См. табл.	Обечайка	1	Ст.3	См. табл.	См. табл.	Лист 28
2	См. табл.	Крышка	2	Ст 3	См. табл.	См. табл.	Лист 28
1	См. табл.	Утеплитель	–	Минеральная вата по ГОСТ 9573-66	См. табл.	См. табл.	БЧ

Спецификация

ТП	Узлы прохода вентиляционных [illegible] через [illegible] промышленные [illegible]	
1971	Полотно УП1-201-0101 + УП3 201-0101 [illegible]	

Гл. инж. проекта Пономарев
Гл. инж. проекта Пинский
Пров. Тенисова
Нач. отд. Горбунова
Инж. Бер

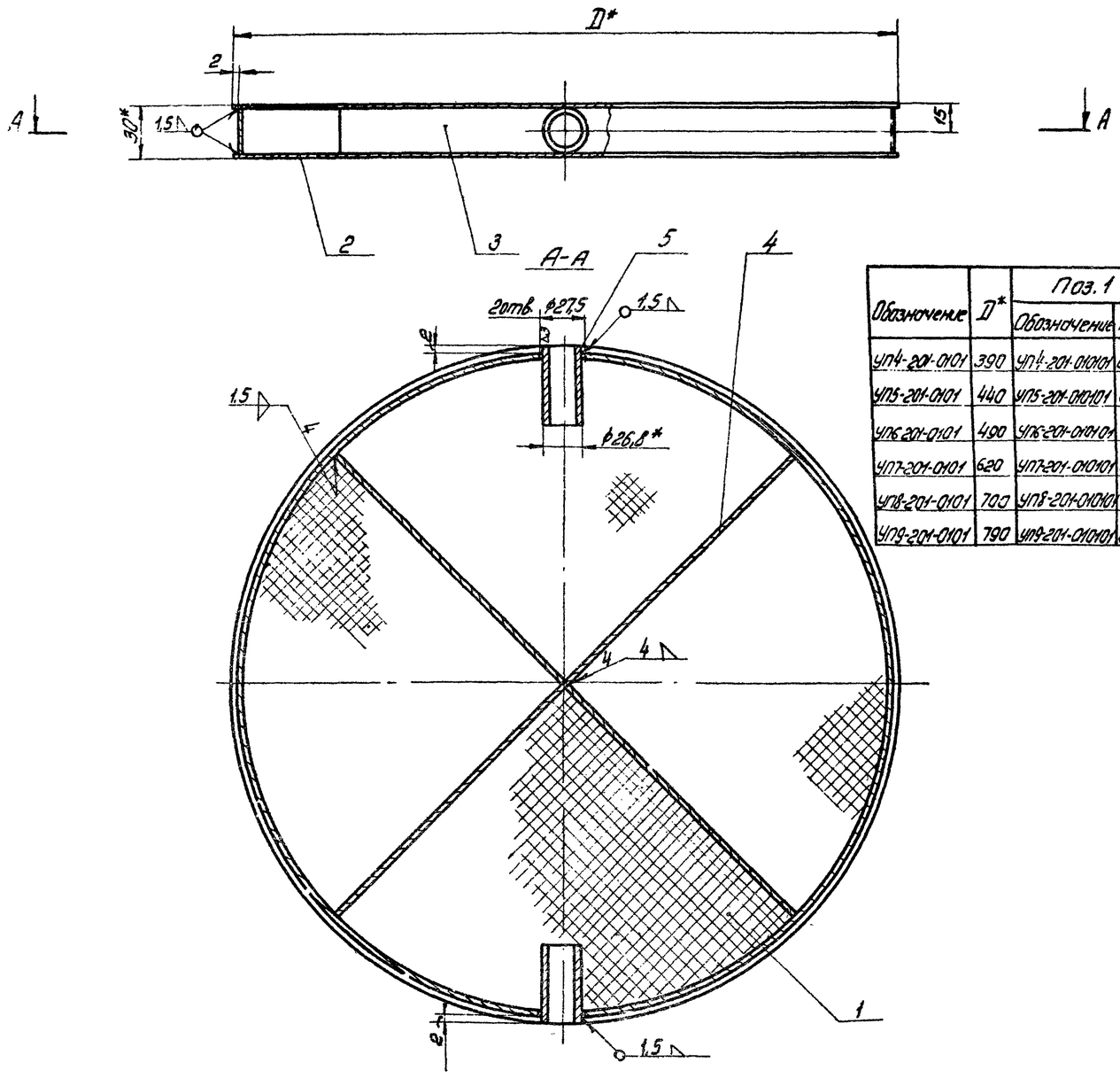

Обозначение	D*	Поз. 1		Поз. 2			Поз. 3		Поз. 4				Общая масса
		Обозначение	Масса	Обозначение	Масса шт.	Масса общ.	Обозначение	Масса	Обозначение	L раз в.	Масса шт.	Масса общ.	
УП4-201-0101	390	УП4-201-010101	0,23	УП4-101-010201	1,4	2,8	УП4-101-010202	0,38	УП4-201-010102	189,5	0,16	0,64	4,2
УП5-201-0101	440	УП5-201-010101	0,28	УП5-101-010201	1,79	3,58	УП5-101-010202	0,43	УП5-201-010102	214,5	0,18	0,72	5,15
УП6-201-0101	490	УП6-201-010101	0,36	УП6-101-010201	2,2	4,4	УП6-101-010202	0,48	УП6-201-010102	239,5	0,2	0,8	6,2
УП7-201-0101	620	УП7-201-010101	0,58	УП7-101-010201	3,55	7,1	УП7-101-010202	0,61	УП7-201-010102	304,5	0,25	1,04	9,5
УП8-201-0101	700	УП8-201-010101	0,75	УП8-101-010201	4,55	9,1	УП8-101-010202	0,69	УП8-201-010102	344,5	0,29	1,16	11,8
УП9-201-0101	790	УП9-201-010101	0,96	УП9-101-010201	5,75	11,5	УП9-101-010202	0,78	УП9-201-010102	389,5	0,32	1,32	14,7

*Размеры для справок

Поз.	Обозначение	Наименование	Кол.	Материал	Масса шт.	Масса общ.	Примечание
5	УП4-101-010103	Труба 20 ГОСТ 3262-62 ℓ=45	2	Ст.3	0,014	0,028	Б4
4	См. табл.	Ребро Лист 27х4; S=4	4	Ст.3	См. табл.	См. табл.	Б4
3	См. табл.	Обечайка	1	Ст.3	См. табл.	См. табл.	Лист 28
2	См. табл.	Крышка	2	Ст.3	См. табл.	См. табл.	Лист 28
1	См. табл.	Утеплитель	–	Плита минерально-ватная ПП ГОСТ 9573-66	См. табл.	См. табл.	Б4

Спецификация.

ТД	Узлы прокладки вентиляционных вытяжных шахт через покрытия промышленных зданий	Серия 2.494-1	
1971	Полотно УП4-201-0101 – УП9-201-0101. Узел.	Выпуск 1	Лист 46

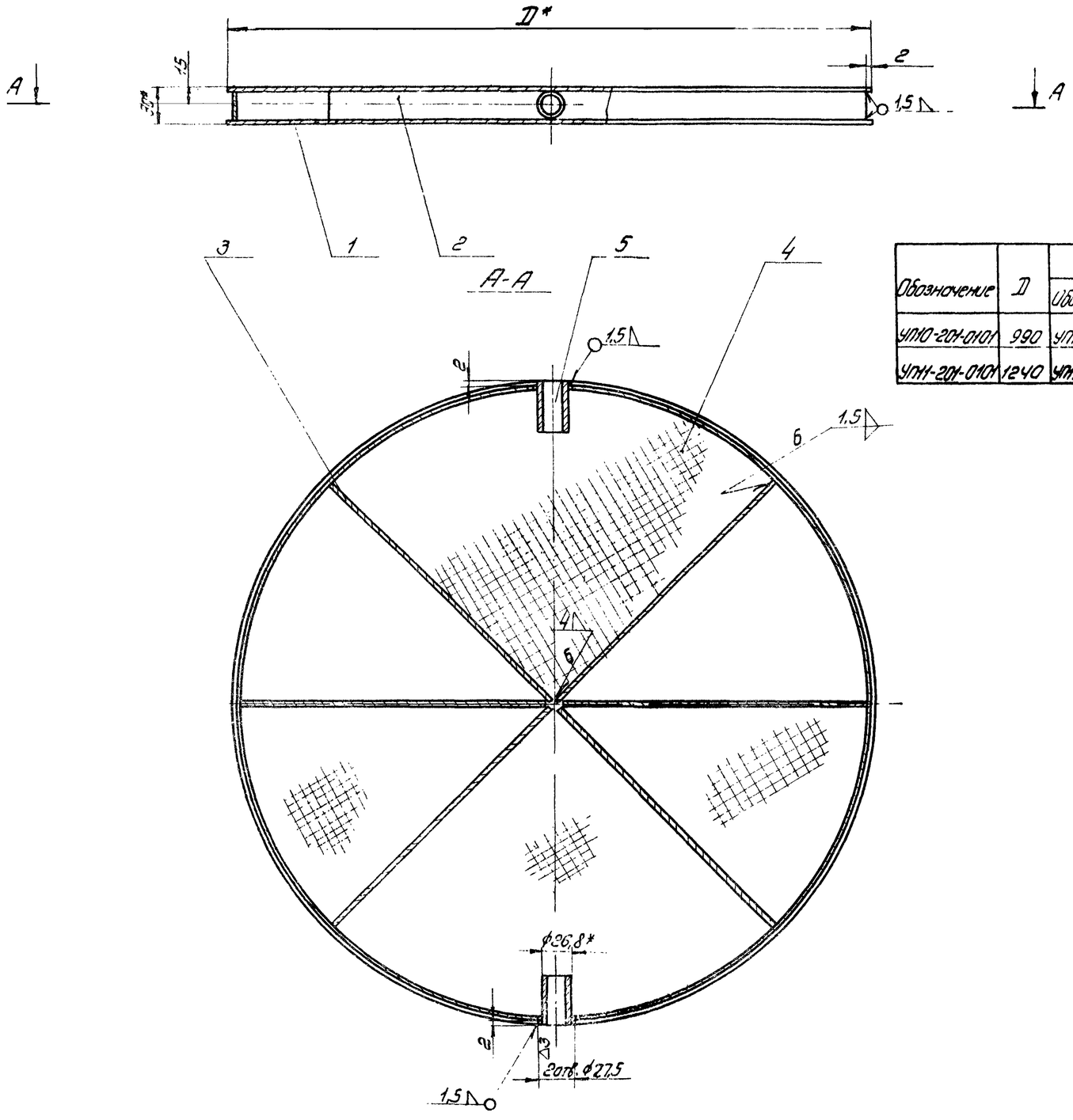

Обозначение	D	Поз. 1			Поз. 2		Поз. 3				Поз. 4		Общая масса
		Обозначение	Масса 1 шт	Масса Общ.	Обозначение	Масса	Обозначение	L раз в.	Масса 1 шт	Масса Общ.	Обозначен	Масса	
УП10-201-0101	990	УП10-101-0102	0,05	0,1	УП10-101-0102	0,98	УП10-201-0101	489,5	0,4	2,4	УП10-201-0101	1,53	23,16
УП11-201-0101	1240	УП11-101-0102	1,2	2,4	УП11-101-0102	1,23	УП11-201-0101	614,5	0,52	3,12	УП11-201-0101	2,4	35,3

* Размеры для справок.

Поз.	Обозначение	Наименование	Кол.	Материал	1 шт масса	Общ. масса	Примечание
5	УП10-201-0101Б	Труба 20 ГОСТ 32682 ℓ = 45	2	Ст3	0,074	0,148	Б4
4	См. табл.	Утеплитель	–	Плита минераловатная П1 ГОСТ 9573-85	См. табл.	См. табл.	Б4
3	См. табл.	Ребра Лист 27×L; S=4	6	Ст3	См. табл.	См. табл.	Б4
2	См. табл.	Обечайка	1	Ст3	См. табл.	См. табл.	Лист 28
1	См. табл.	Крышка	2	Ст3	См. табл.	См. табл.	Лист 28

Спецификация

Т.Д.	Узлы прохода вентиляционных вытяжных шахт через покрытия промышленных зданий	Серия 2.494-1	
1971	Полотно УП10-201-0101; УП11-201-0101 Узел	Выпуск I	Лист 16

Институт Проектпромвентиляция г. Москва

Гл. инж. проекта	Дарьякова		
Гл. инж. проекта	Пронский		
Рук. гр.	Ленисов		
Инж.	Озерова		

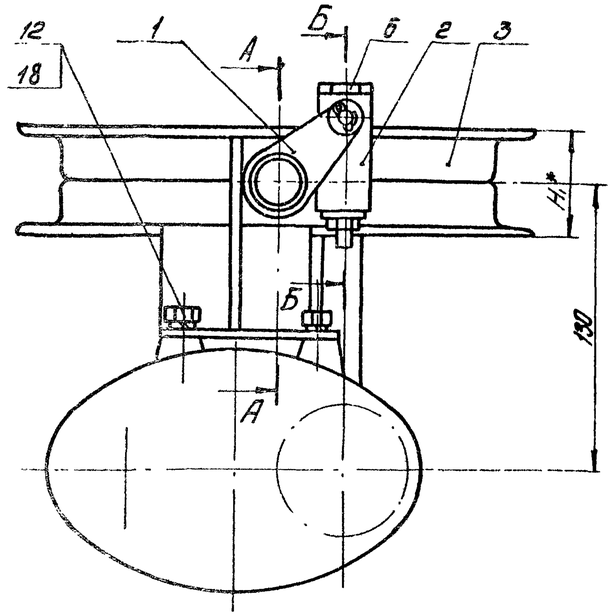

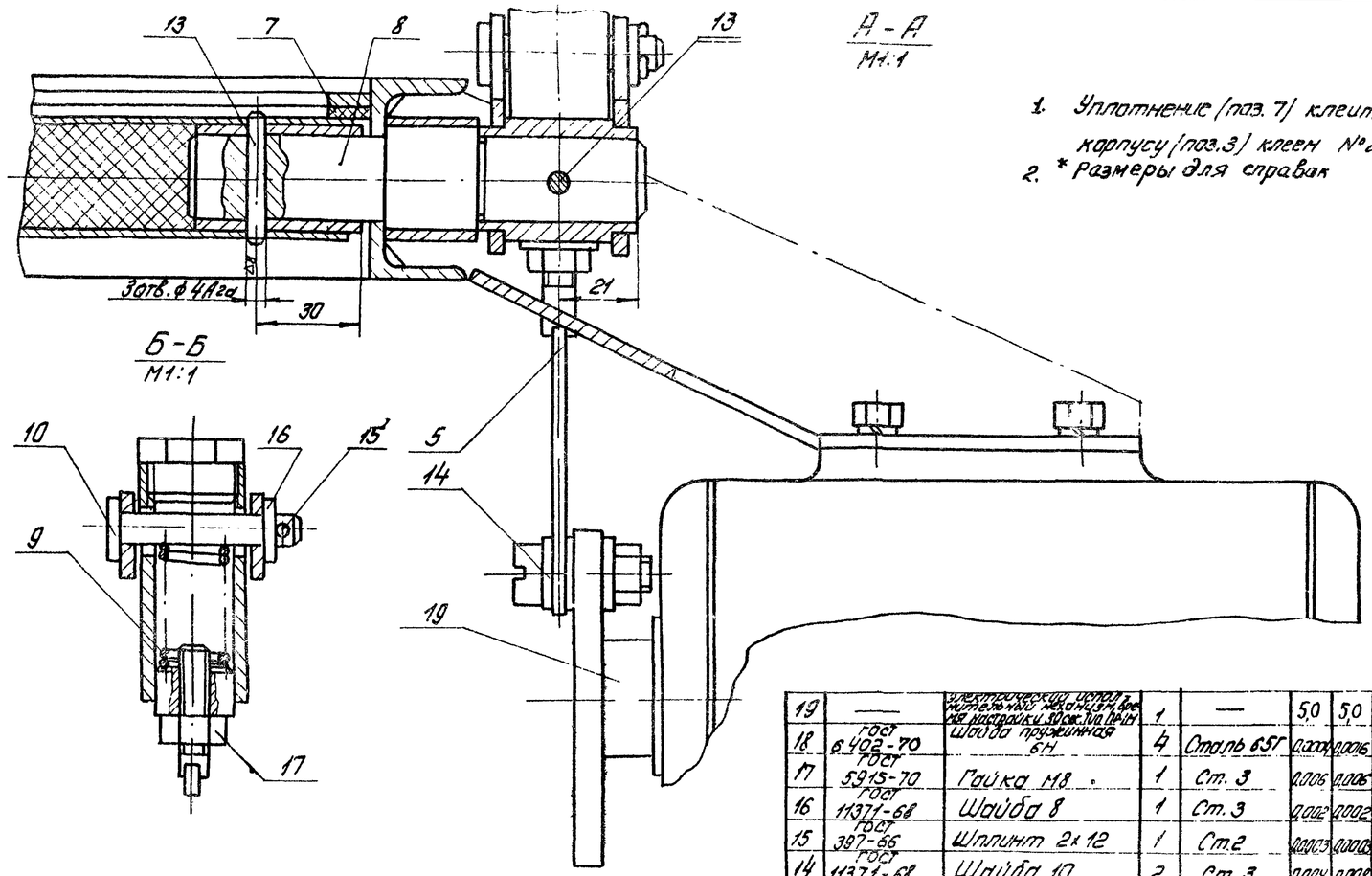

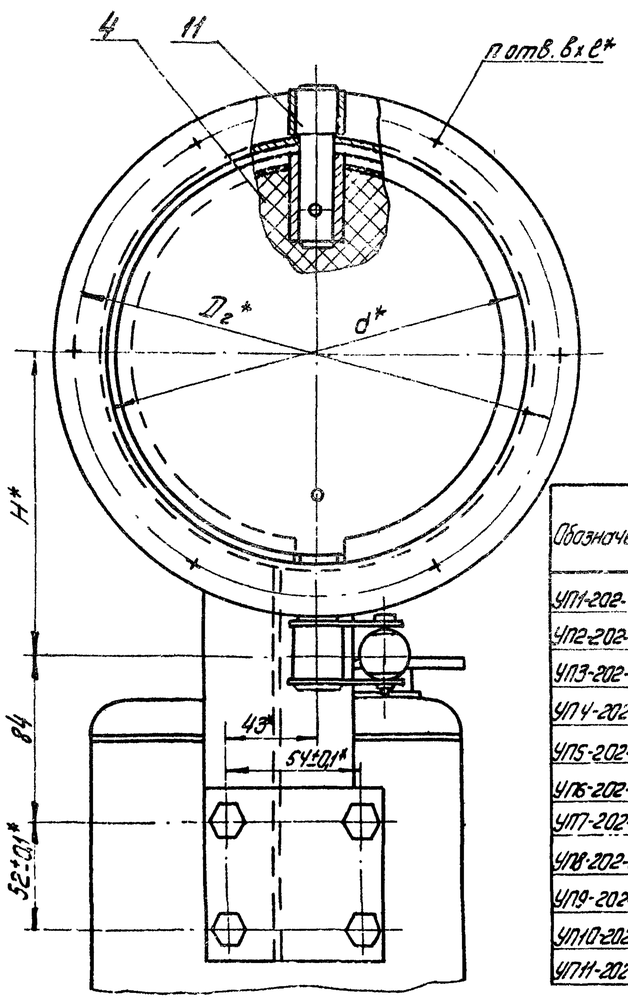

1. Уплотнение (поз. 7) клеить к корпусу (поз. 3) клеем №88Н
2. * Размеры для справок

Обозначение	d	Дг	n	в×е	H	H₁	Поз. 3 Обозначение	Поз. 3 Масса	Поз. 4 Обозначение	Поз. 4 Масса	Поз. 7 Обозначение	Поз. 7 Масса 1 шт	Поз. 7 Масса Общ.	Общая масса
УП1-202-0100	200	230	6	7×10	170	50	УП1-102-0103	3,04	УП1-201-0101	1,03	УП1-101-010001	0,012	0,024	10,4
УП2-202-0100	250	280			195		УП2-102-0103	3,56	УП2-201-0101	1,5	УП2-101-010001	0,016	0,032	11,4
УП3-202-0100	315	345	8		227,5		УП3-102-0103	4,18	УП3-201-0101	2,3	УП3-101-010003	0,02	0,04	12,8
УП4-202-0100	400	430			270		УП4-102-0103	5,02	УП4-201-0101	4,2	УП4-101-010001	0,026	0,052	15,6
УП5-202-0100	450	480	10		295		УП5-102-0103	5,52	УП5-201-0101	5,15	УП5-101-010001	0,029	0,06	17,1
УП6-202-0100	500	530			320		УП6-102-0103	6,02	УП6-201-0101	6,2	УП6-101-010001	0,034	0,068	18,6
УП7-202-0100	630	660		9×14	385		УП7-102-0103	7,32	УП7-201-0101	9,5	УП7-101-010001	0,044	0,088	23,2
УП8-202-0100	710	740	12		425		УП8-102-0103	8,12	УП8-201-0101	11,8	УП8-101-010001	0,05	0,1	26,3
УП9-202-0100	800	830			470		УП9-102-0103	9,0	УП9-201-0101	14,7	УП9-101-010001	0,058	0,112	30,2
УП10-202-0100	1000	1040	16		570	65	УП10-102-0103	20,0	УП10-201-0101	23,6	УП10-101-010001	0,072	0,144	49,7
УП11-202-0100	1250	1295	18	11×16	695		УП11-102-0103	24,8	УП11-201-0101	35,3	УП11-101-010001	0,09	0,18	66,6

Поз.	Обозначение	Наименование	Кол.	Материал	Масса 1 шт	Масса Общ.	Примечание
19	—	Электрический исполнительный механизм для настройки 30 ск. 1/п 1ф	1	—	5,0	5,0	Предпр. Министерства приборостр. средств управ.
18	ГОСТ 6402-70	Шайба пружинная 6Н	4	Сталь 65Г	0,0007	0,0016	
17	ГОСТ 5915-70	Гайка М8	1	Ст. 3	0,006	0,006	
16	ГОСТ 11371-68	Шайба 8	1	Ст. 3	0,002	0,002	
15	ГОСТ 397-66	Шплинт 2×12	1	Ст.2	0,0003	0,0003	
14	ГОСТ 11371-68	Шайба 10	2	Ст. 3	0,004	0,008	
13	ГОСТ 3128-70	Штуцер цилиндрический УП 4Пр2 вдх36	3	Сталь 45	0,032	0,09	
12	ГОСТ 7798-70	Болт М6×12	4	Ст. 3	0,005	0,020	
11	УП1-101-010003	Ось	1	Ст.3	0,33	0,33	Лист 29
10	УП1-102-010004	Палец	1	Ст.3	0,02	0,02	Лист 33
9	УП1-102-010003	Пружина	1	Сталь 65Г	0,02	0,02	Лист 28
8	УП1-102-010002	Ось	1	Ст. 3	0,43	0,43	Лист 33
7	См. табл	Уплотнение	1	Резина	См. табл.	См. табл.	Лист 28
6	УП1-102-010001	Заглушка	1	Ст. 3	0,06	0,06	Лист 31
5	УП1-102-0105	Рычаг	1	Сварка	0,065	0,065	Лист 31
4	См. табл.	Полотно	1	Сварка	См. табл.	См. табл.	Лист 44, 45, 46
3	См. табл.	Корпус	1	Сварка	См. табл.	См. табл.	Лист 34, 35
2	УП1-102-0102	Стакан	1	Сварка	0,146	0,14	Лист 31
1	УП1-102-0101	Вилка	1	Сварка	0,21	0,21	Лист 31

Спецификация.

ТД	Узлы прохода вентиляционных вытяжных шахт через покрытия промышленных зданий.	Серия 2.404-1	
1971	Клапан УП1-202-0100÷УП11-202-0100. Узел.	Выпуск 1	Лист 47

Гл. инженер проекта	Иммендорф	
Н. контр.	Денисова	
Т. контр.	Ронжкин	
Пров.	Денисова	
Разраб.	Щеглова	

Институт Проектпромвентиляция г. Москва