ТИПОВОЙ ПРОЕКТ
902-2-304

# ОТСТОЙНИКИ ПЕРВИЧНЫЕ ГОРИЗОНТАЛЬНЫЕ

## ШИРИНОЙ 6 м (6 ОТДЕЛЕНИЙ)

АЛЬБОМ IV

НЕСТАНДАРТИЗИРОВАННОЕ ОБОРУДОВАНИЕ

15144—04
ЦЕНА 1-26

ЦЕНТРАЛЬНЫЙ ИНСТИТУТ ТИПОВОГО ПРОЕКТИРОВАНИЯ
ГОССТРОЯ СССР

Москва, А-445 Смольная ул., 22

Сдано в печать 1978 года

Заказ № 4782 Тираж 850 экз.

ТИПОВОЙ ПРОЕКТ
902-2-304

# ОТСТОЙНИКИ ПЕРВИЧНЫЕ ГОРИЗОНТАЛЬНЫЕ

## ШИРИНОЙ 6 м (6 ОТДЕЛЕНИЙ)

### СОСТАВ ПРОЕКТА:

Альбом I - Пояснительная записка
Альбом II - Технологическая, строительная и электротехническая части
Альбом III - Строительная часть. Узлы, детали, сборные железобетонные элементы
Альбом IV - Нестандартизированное оборудование
Альбом V - Заказные спецификации
Альбом VI - Сметы

### Примененные типовые материалы

Серия 3.901-1. Выпуск 3 - Стальные вставки для трубопроводов Ду 500 - 1600 мм (распространяет Тбилисский филиал ЦИТП)
Серия 3.901-8. Выпуск 5 - Затвор щитовой для открытых лотков с ручным приводом размером 450×600 мм (распространяет Тбилисский филиал ЦИТП)
Серия 3.901-10. Выпуск 2 - Колонка управления задвижками Ду 200 - 400 мм с электрическим приводом типа Б (распространяет Тбилисский филиал ЦИТП)

## Альбом IV

Разработан проектным институтом
ЦНИИЭП инженерного оборудования
Главный инженер института В. Мясников
Главный инженер проекта И. Свердлов

Технический проект
Утвержден Госгражданстроем
Приказ № 164 от 22 июля 1974 г.
Рабочие чертежи введены в действие ЦНИИЭП инженерного оборудования
с 1 февраля 1978 г
Приказ № 117 от 3 ноября 1977 г.

# СОДЕРЖАНИЕ АЛЬБОМА


| Наименование | Обозначение | № листа | № стр. |
|---|---|---|---|
| Скребковый механизм общего вида. Чертеж | 643.00.00.000 ВО | 1 | 2 |
| | | 2 | 3 |
| | | 3 | 4 |
| | | 4 | 5 |
| | | 5 | 6 |
| | | 6 | 7 |
| | | 7 | 8 |
| | | 8 | 9 |
| | | 9 | 10 |
| | | 10 | 11 |
| | | 11 | 12 |
| | | 12 | 13 |
| | | 13 | 14 |
| | | 14 | 15 |
| | | 15 | 16 |
| | | 16 | 17 |
| | | 17 | 18 |


Типовой проект 902-7-304. Альбом IV.

Типовой проект 902-2-304 Альбом VII

643.0000.000 ВО

Вид Е, М1:50 повернуто лист 2

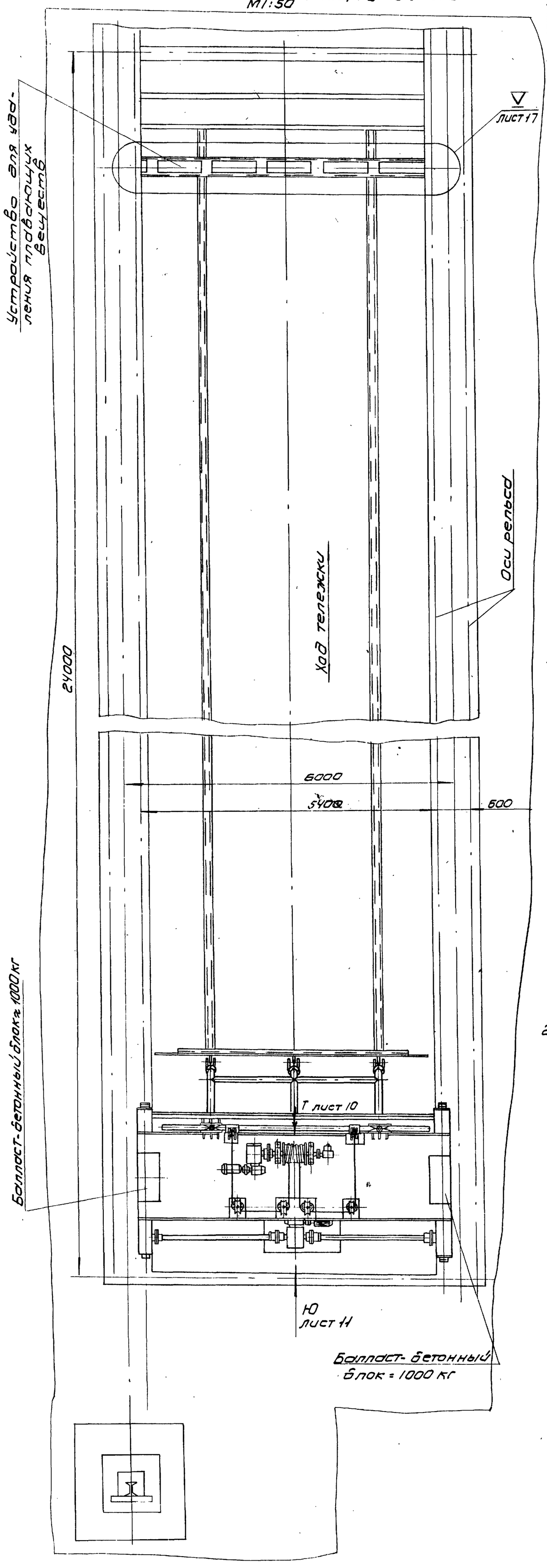


| N строки | Наименование | Кол. | Примечание |
|---|---|---|---|
| 1 | | | |
| 2 | Материалы | | |
| 3 | | | |
| 4 | Двутавр. 30 ГОСТ 8239-72 | | |
| 5 | Ст3 ГОСТ 535-58 | 270 кг | |
| 6 | Швеллер 40 ГОСТ 8240-72 | | |
| 7 | Ст3 ГОСТ 535-58 | 430 кг | |
| 8 | Швеллер 16 ГОСТ 8240-72 | | |
| 9 | Ст3 ГОСТ 535-58 | 81 кг | |
| 10 | Труба 152×5,5 ГОСТ 8732-70 | | |
| 11 | Д ГОСТ 8731-74 | 60 кг | |
| 12 | Труба 133×4.5 ГОСТ 8732-70 | | |
| 13 | Д ГОСТ 8731-74 | 504 кг | |
| 14 | Труба 325×5 Ст2 ГОСТ 10704-63-В | 240 кг | |
| 15 | Ст3 ГОСТ 380-71 | 1600 кг | |
| 16 | Лист ромбический 5 ГОСТ 8568-57 | 342 кг | |
| 17 | Канат 8,1-Н-160-I-ЖСС ГОСТ 2688-69 | 22 м | |
| 18 | | | |
| 19 | Прочие изделия | | |
| 20 | | | |
| 21 | Редуктор Ц2-160-630-23-21-2-К | 1 | Барышский редукторный завод |
| 22 | Редуктор Ц2-160-200-21-21-2-К | 1 | |
| 23 | Электродвигатель 4А80А6У3 | 1 | ГОСТ 19523-74 |
| 24 | Электродвигатель 4А100L6У3 | 1 | ГОСТ 19523-74 |
| 25 | Тормоз ТКТ 200-I-1 | 1 | |
| 26 | Подшипник N1312 ГОСТ 5720-75 | 10 | |
| 27 | Выключатель КУ-701 | 2 | З-д „Динамо" г. Москва |
| 28 | Выключатель ВУ-250А | 1 | Маш. з-д г. Ульяновск |
| 29 | Масленка IV-А-3 ГОСТ 20905-75 | 8 | |

## Техническая характеристика

1. Механизм передвижения тележки

| | |
|---|---|
| Режим работы | непрерывный |
| Масса тележки с балластом, кг | 6000 |
| Скорость передвижения тележки м/с | 0.025 |
| Диаметр колеса, мм | 320 |
| Тип редуктора | Ц2-160-630-23-21-2-К |
| Передаточное число | 676 |
| Тип электродвигателя | 4А80А |
| Мощность, кВт | 0.75 |
| Скорость вращения, об/мин | 1000 |

2. Механизм подъема скребка

| | |
|---|---|
| Режим работы | легкий |
| Масса скребка, кг | 530 |
| Скорость подъема (опускания) скребка, м/с | 0,0525 |
| Диаметр каната, мм | 8.1 |
| Диаметр барабана, мм | 260 |
| Тип редуктора | Ц2-160-200-21-21-2-К |
| Передаточное число | 201.5 |
| Тип электродвигателя | 4А100L6 |
| Мощность кВт | 1.5 |
| Скорость вращения, об/мин. | 750 |
| Тип тормоза | ТКТ-200-I-1 |

## Технические требования

1. Размеры для справок
2. Сварка электродуговая, ручная. Сварные швы по ГОСТ 5264-69
3. Покрытие деталей привода и рамы тележки, кроме трущихся частей - эмаль ХВ-124, серая, ГОСТ 10144-74

| | | | | | |
|---|---|---|---|---|---|
| Изм. | Лист | N докум. | Подпись | Дата | |
| Разраб. | | Окунецкая | | | |
| Пров. | | Басевич | | | |
| ГИП | | Басевич | | | |
| Т.контр. | | Графский | | | |
| Н.контр. | | Хромихина | | 1977 | |
| Утв. | | Сухаренко | | | |

643.00.00.000 ВО

Скребковый механизм

Чертеж общего вида

| Лит. | Масса | Масштаб |
|---|---|---|
| | 5000 | 1:50 |

Лист 1 Листов 5 17

ЦНИИЭП инженерного оборудования

Инв. N подл. | Подп. и дата | Взам. инв. N | Инв. N дубл. | Подпись и дата

15144-04 4

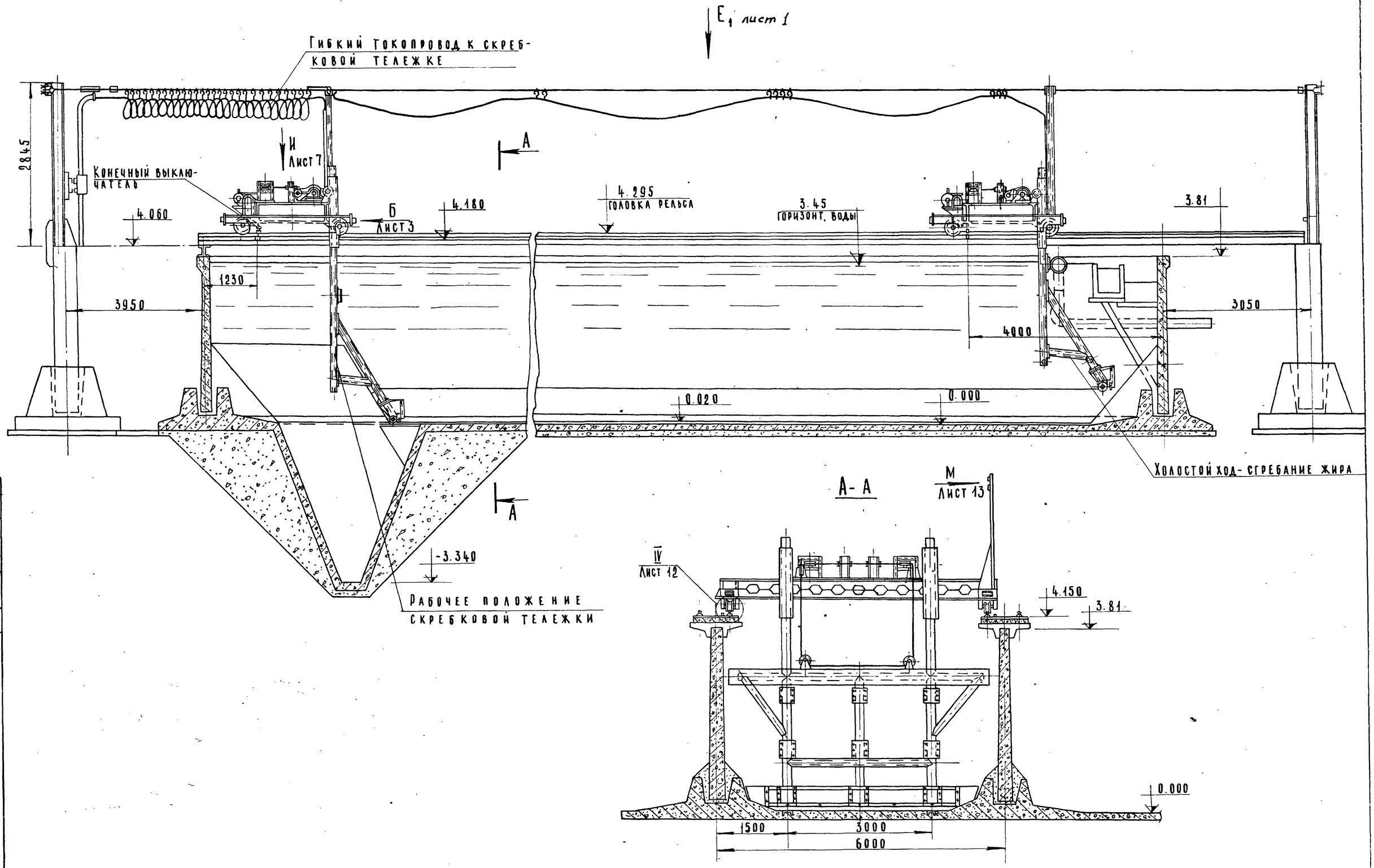


| Изм. | Лист | N докум. | Подп. | Дата |
|---|---|---|---|---|

643.00.00 000 ВО

Лист 2

13714-04 5

| Инв. N подл. | Подп. и дата | Взам. инв. N | Инв. N дубл. | Подпись и дата |
|---|---|---|---|---|
| | | | | |

Вид Б лист 2
М 1:20

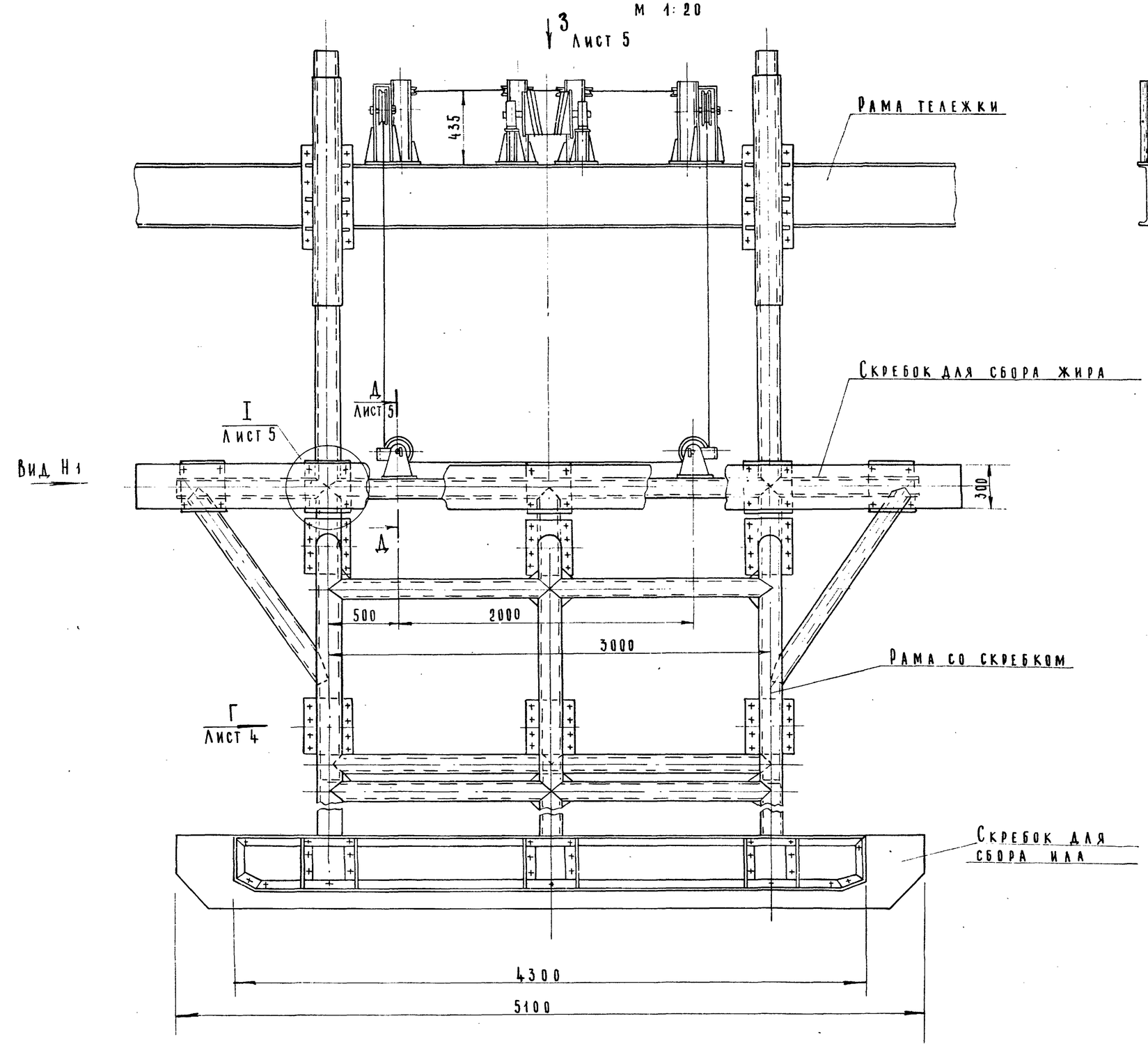


Вид Н1
М 1:20

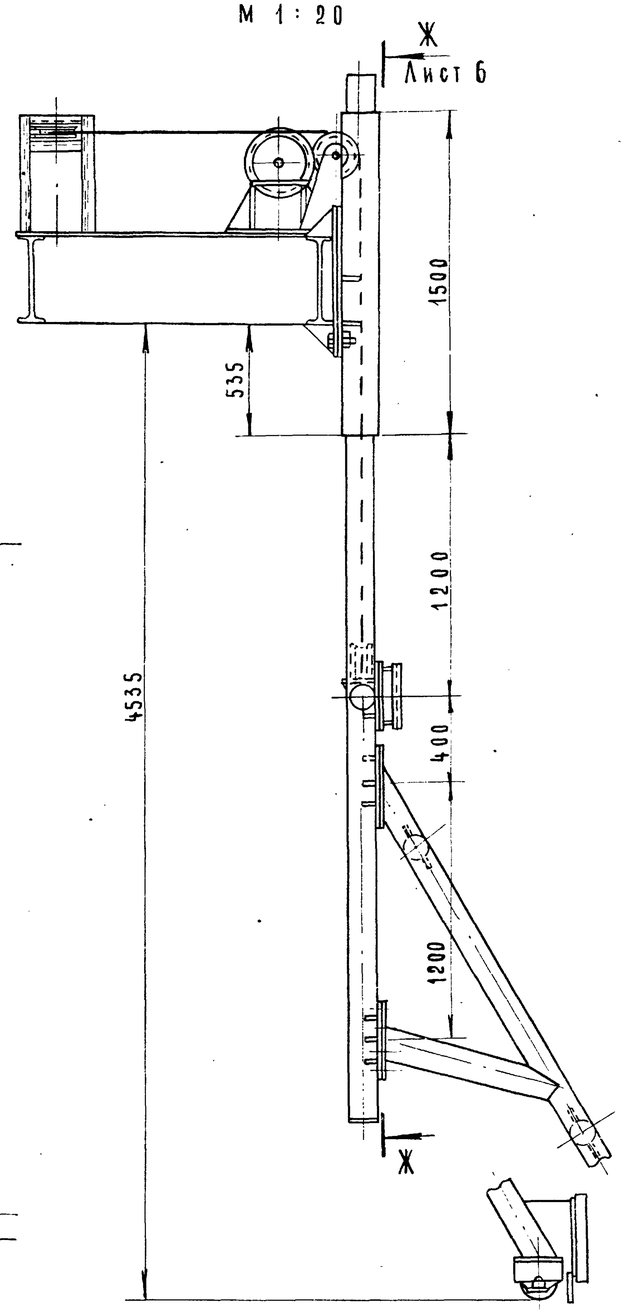


| Изм. | Лист | N докум. | Подп. | Дата |
|---|---|---|---|---|
| | | | | |

643.00.00.000.80

Лист 3

643.00.00.000.80

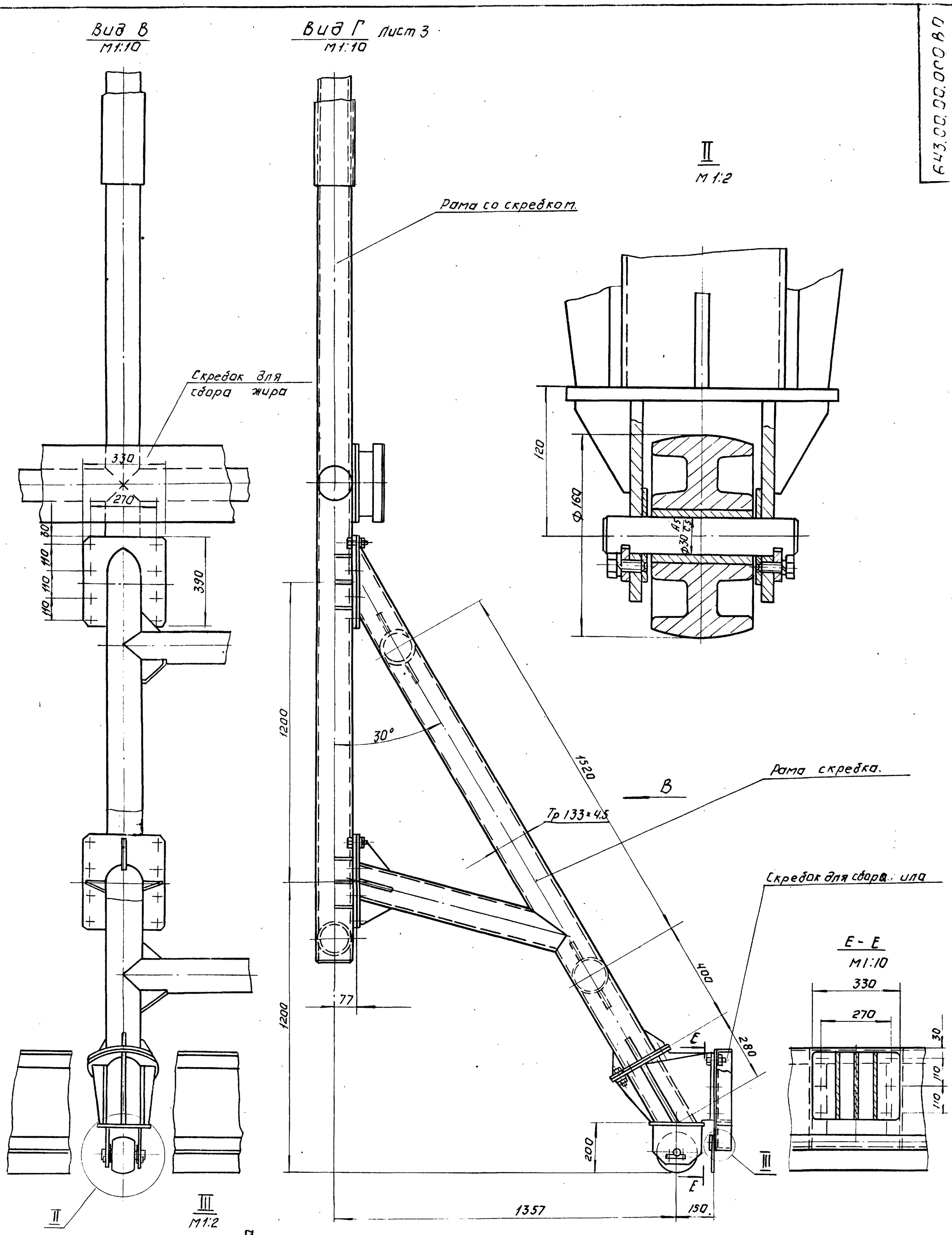


| Изм. | Лист | N докум. | Подп. | Дата | 643.00.000 ВО | Лист 4 |
|---|---|---|---|---|---|---|

Инв. N подл. | Подп. и дата | Взам. инв. N | Инв. N дубл. | Подпись и дата

Типовой проект 902-2-304 Альбом IV

643.00.00.000 ВО

## Вид 3 Лист 3
М 1:20

Оборудование привода не показано

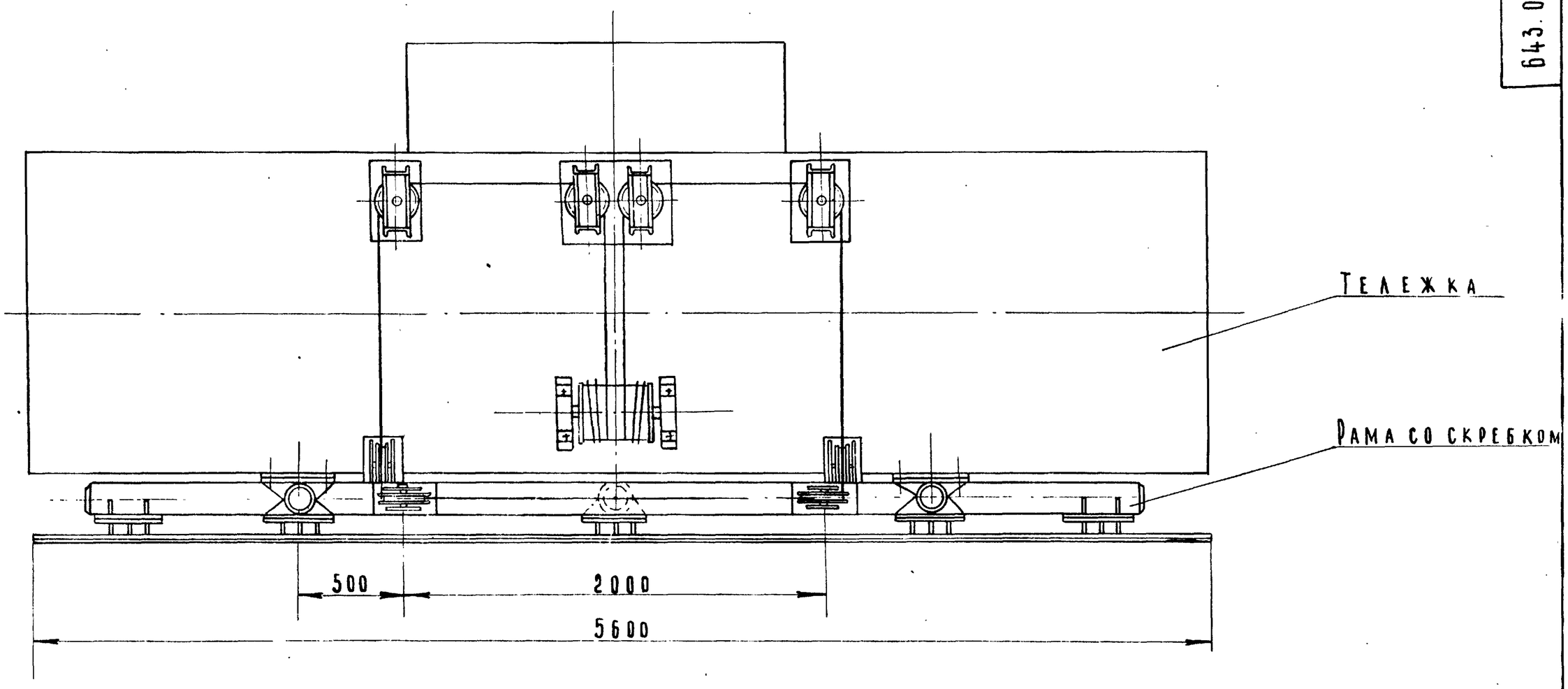


## Д-Д Лист 3
М 1:2

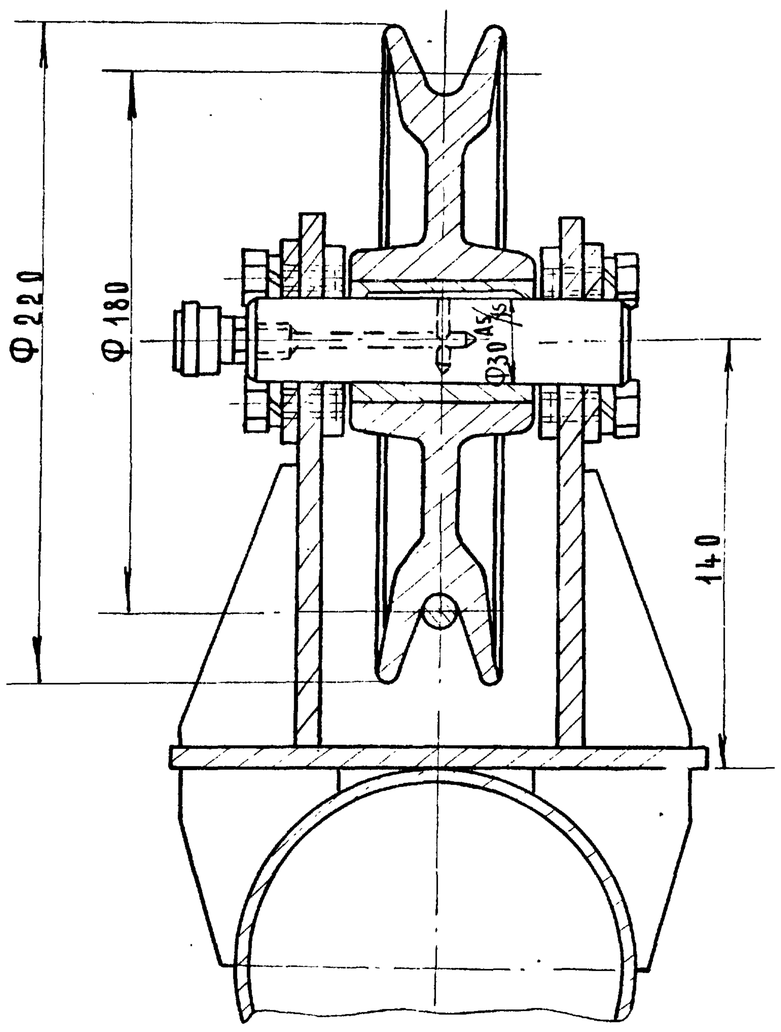


## I Лист 3
М 1:5

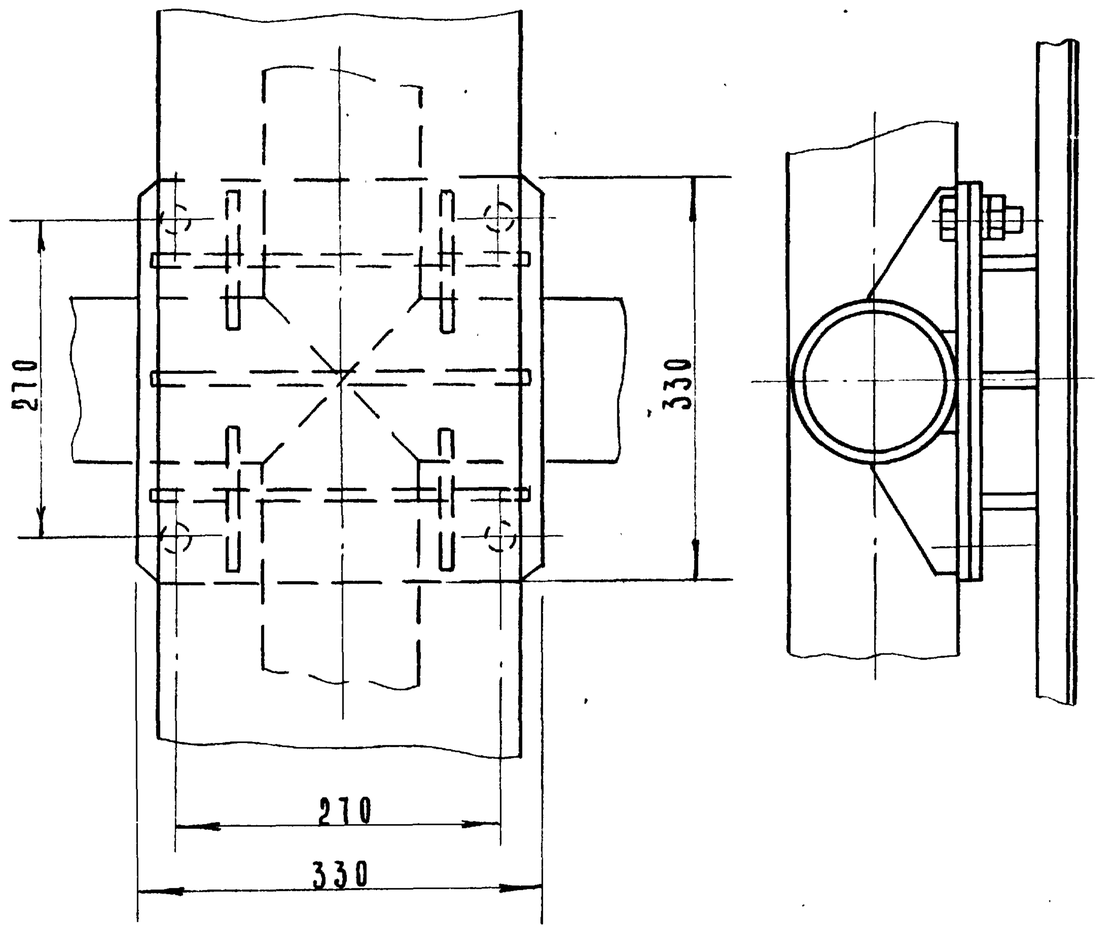


Схема распасовки каната

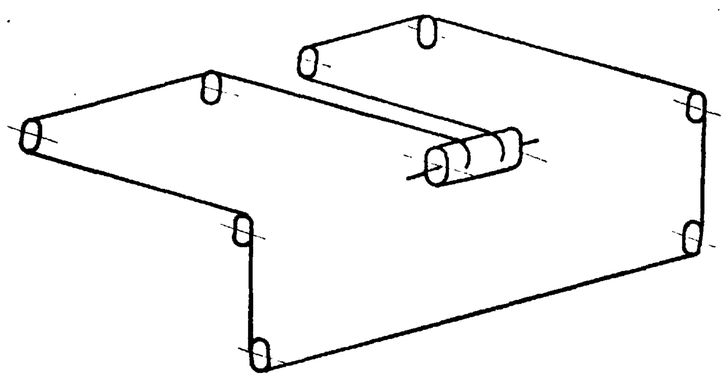

| Изм | Лист | N докум | Подп | Дата | 643.00.00.000 ВО | Лист 5 |
|---|---|---|---|---|---|---|

Инв. N подл. | Подпись и дата | Взам. инв. N | Инв. N дубл. | Подп. и дата

15144-04 8

Типовой проект УУ2-2-304 Альбом V

643.00.00 000 ВО

Ж-Ж лист3
М 1:20

Рама тележки не показана

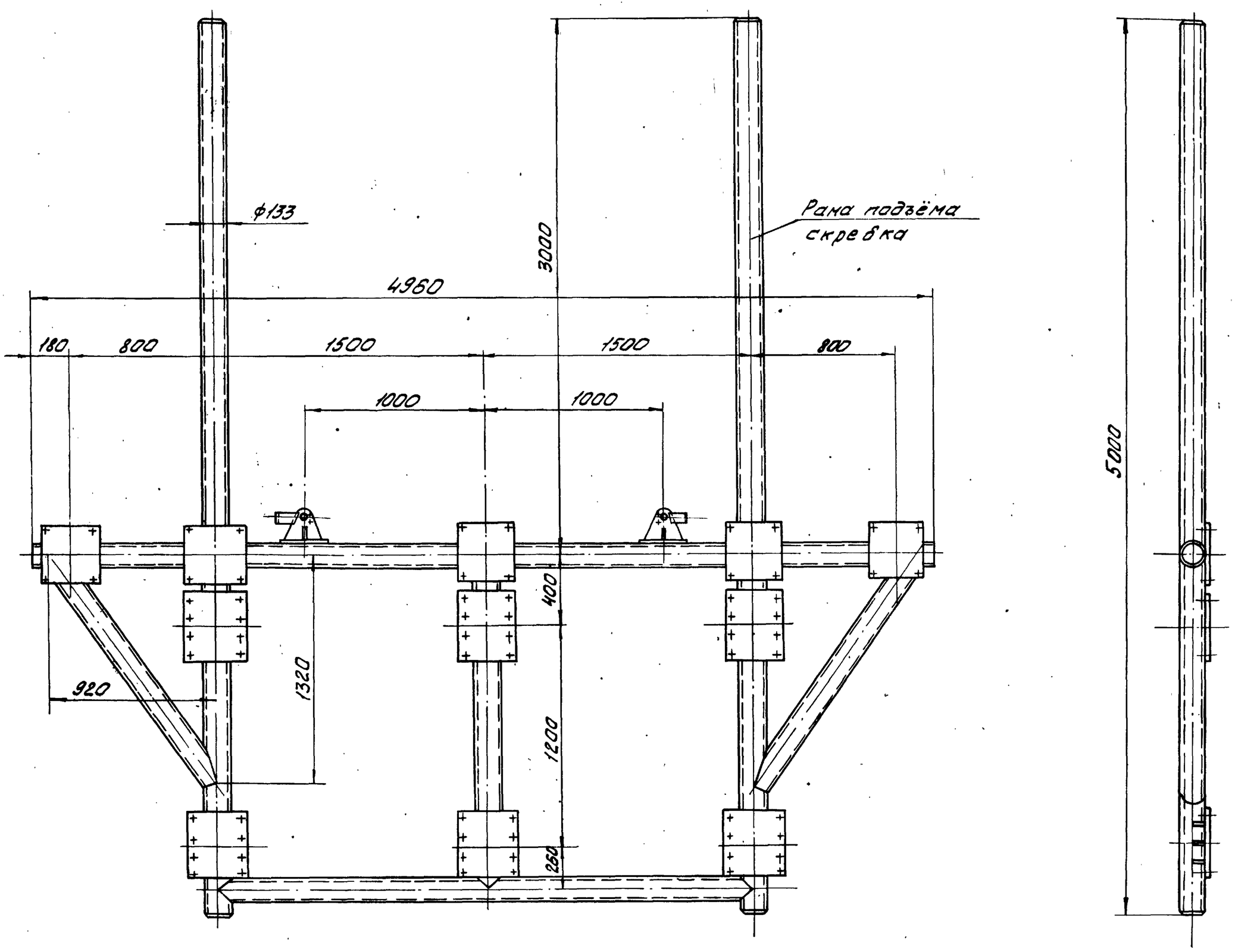


Вид Б' повернуто, лист7.
М1:10

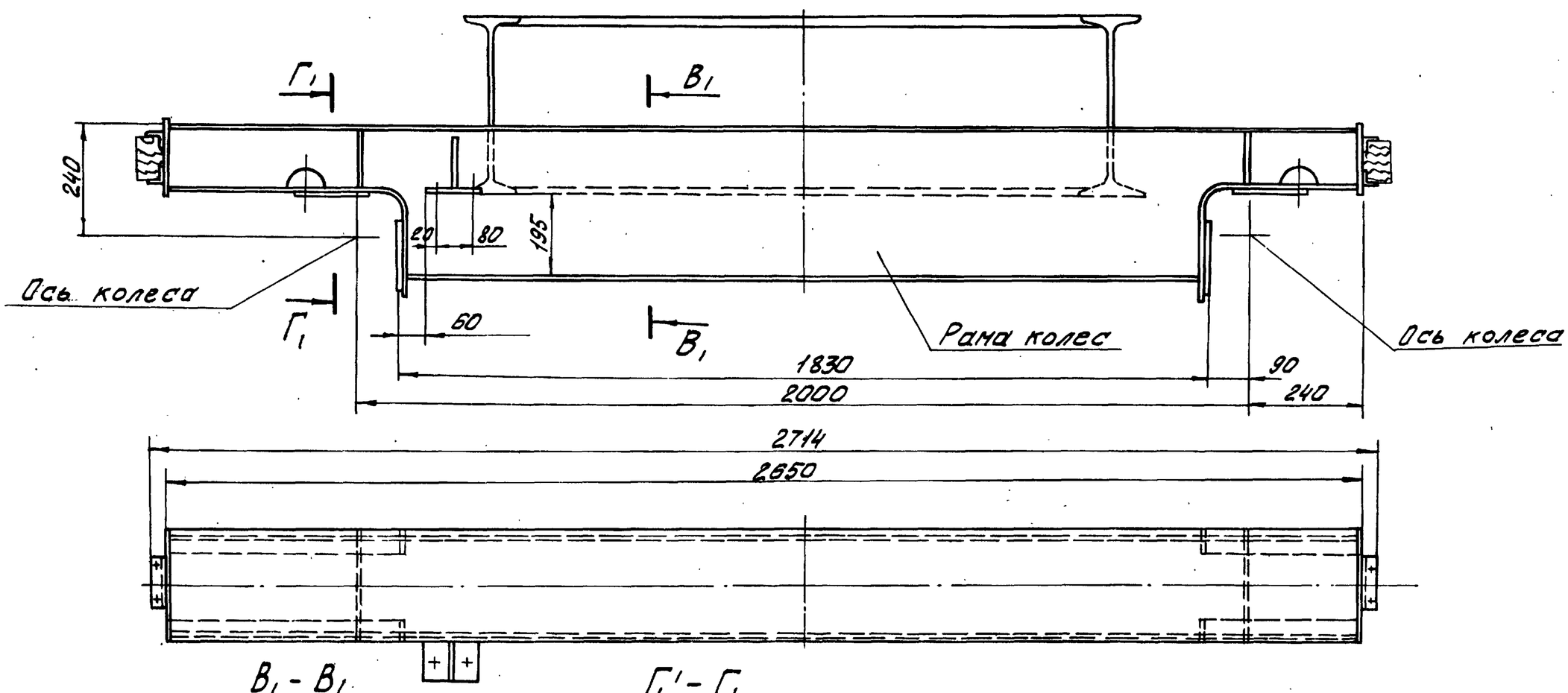


В1 - В1
М 1:5

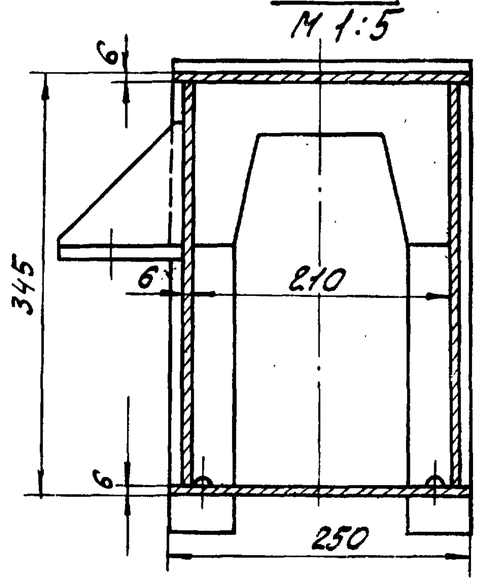


Г1' - Г1
М 1:5

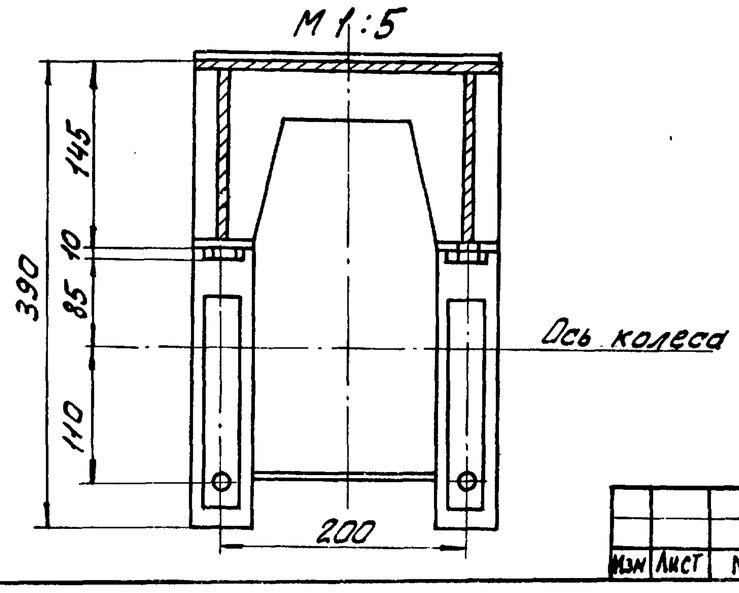


| Изм | Лист | N докум. | Подп. | Дата | 643.00 00 000 ВО | Лист 6 |
|---|---|---|---|---|---|---|

Инв. N подл. | Подп. и дата | Взам. инв. N | Инв. N дубл. | Подп. и дата

| Инв. N подл. | Подп. и дата | Взам. инв N | Инв. N дубл. | Подп. и дата |
|---|---|---|---|---|
| | | | | |

## Вид Ж1
М 1:20

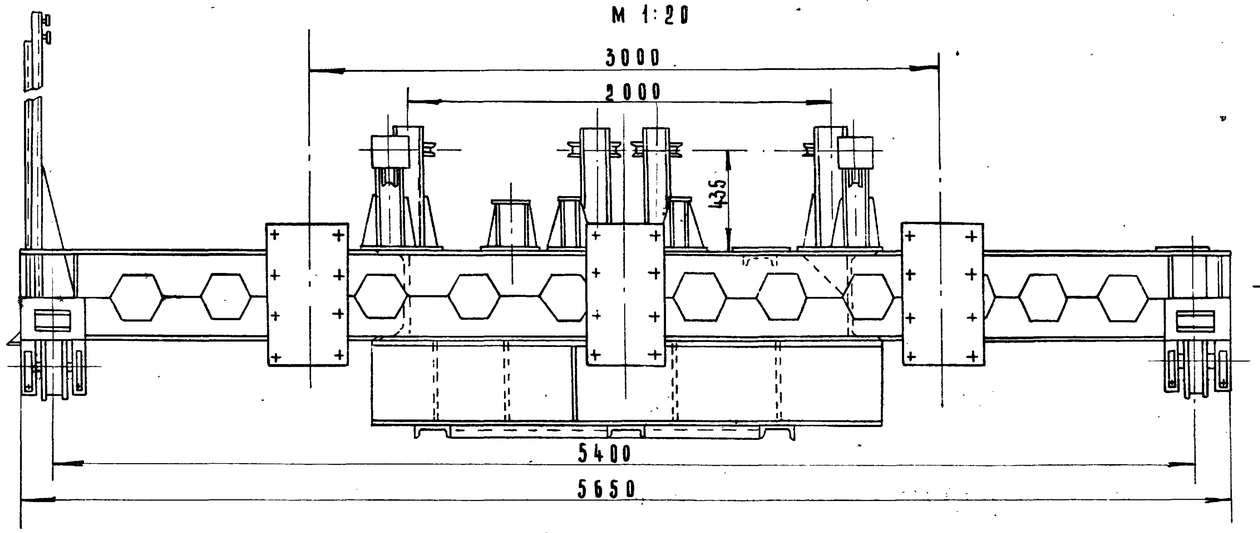


## Вид У1
М 1:20

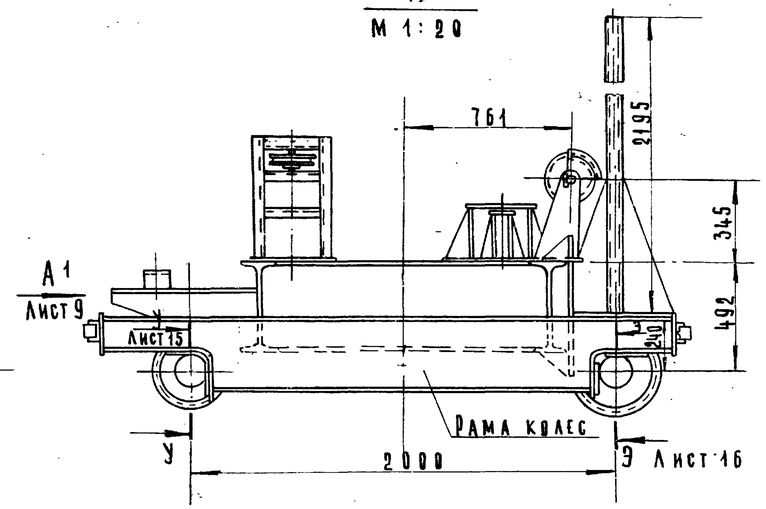


## Вид И повернуто, лист 2
М 1:20

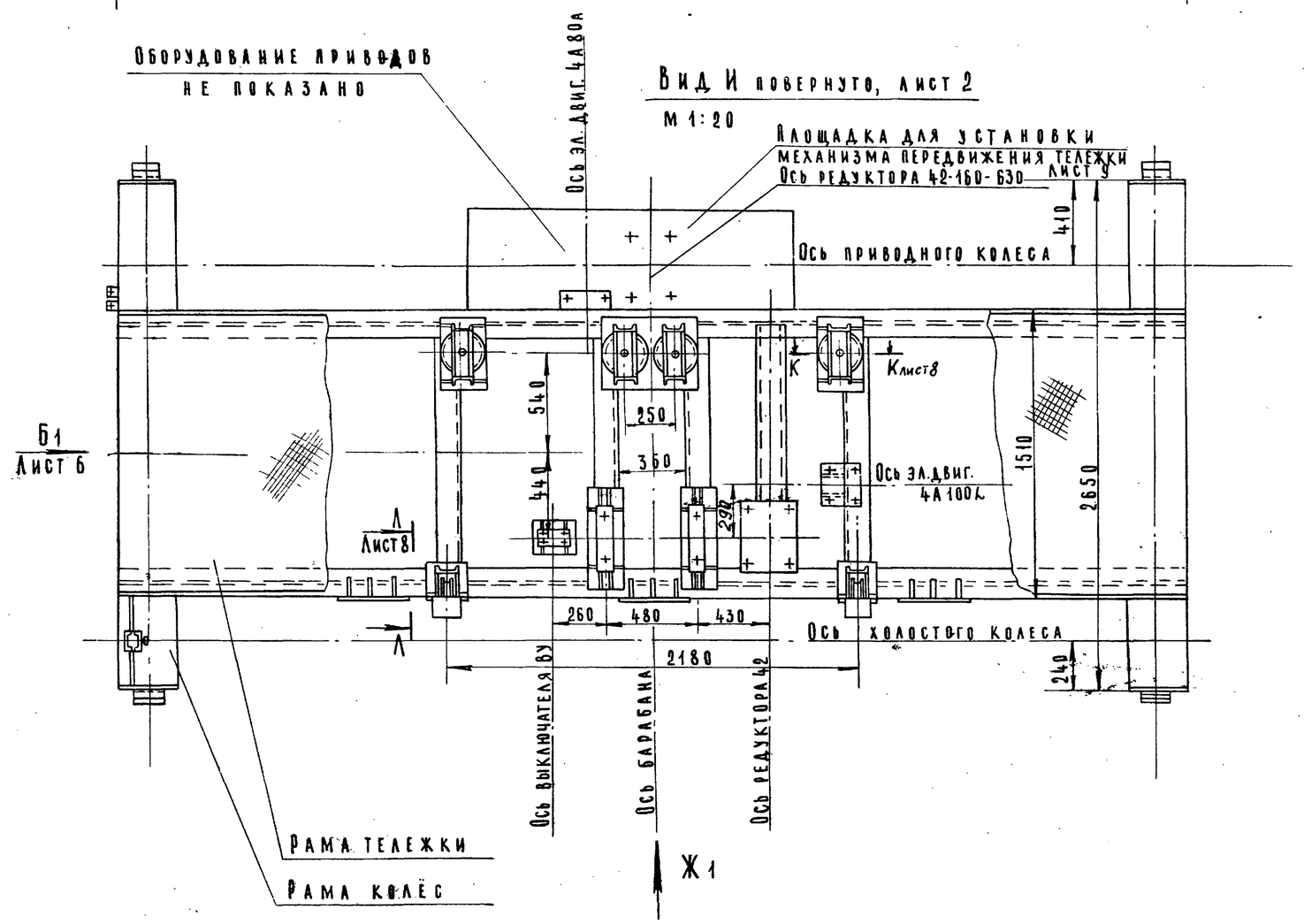


| Изм. | Лист | N докум. | Подп. | Дата |
|---|---|---|---|---|
| | | | | |

643.00.00000 ВО

15144-04 10

Лист 7

643. 00. 00. 000 ВО

643.00.00.000ВС

К-К повернуто, лист 7
М1:2

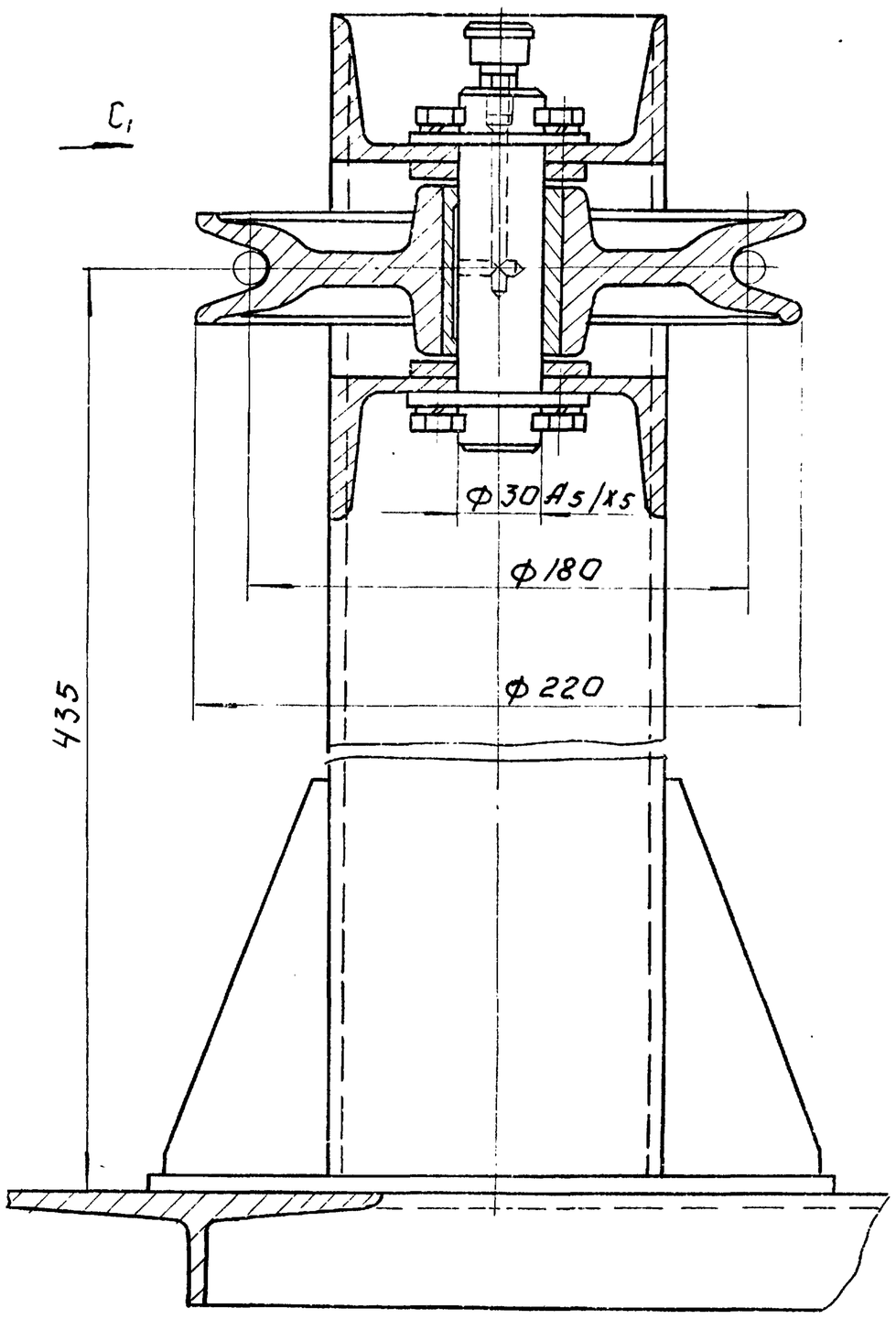


Вид С1
М1:2

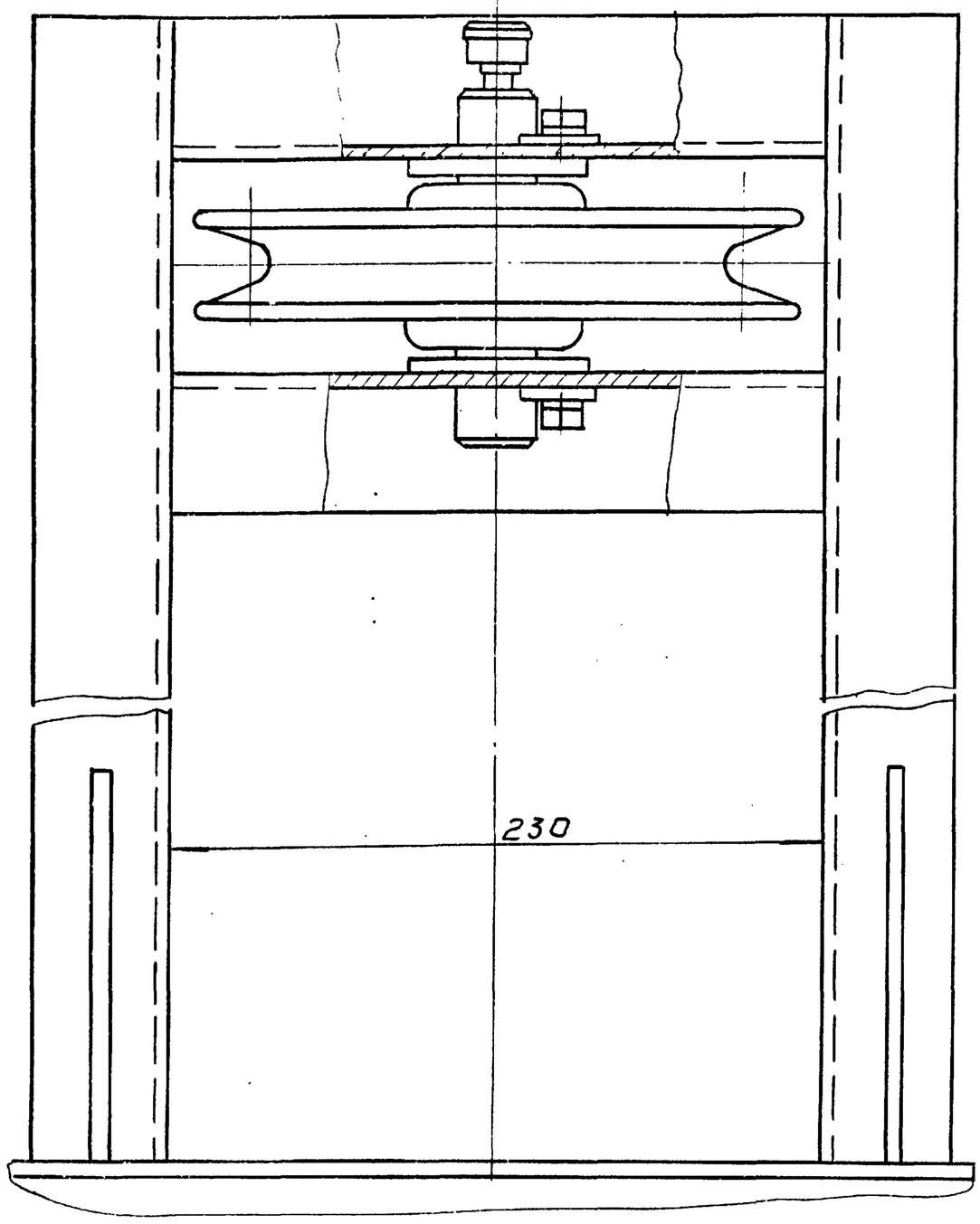


Л-Л повернуто, лист 7.
М1:2

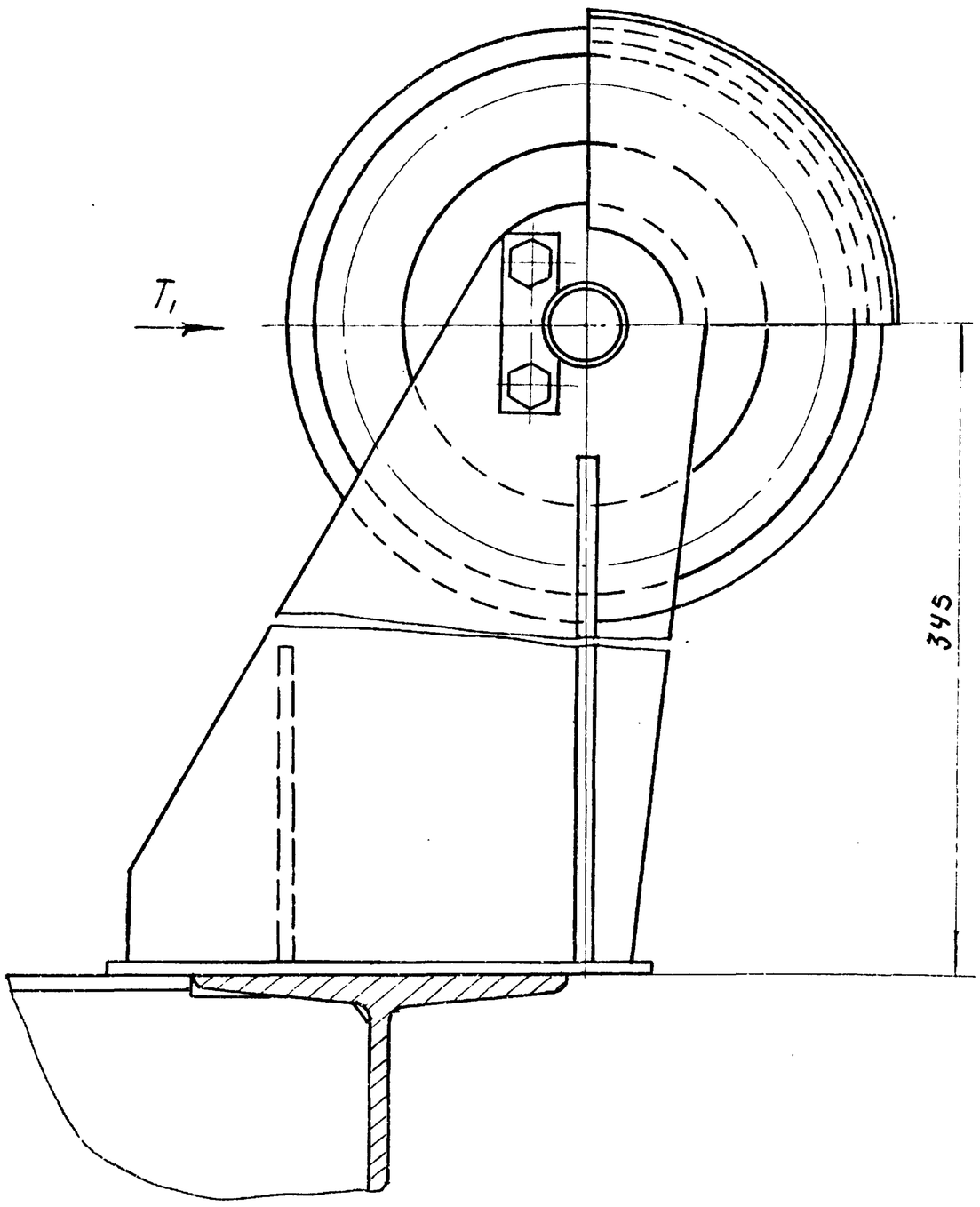


Вид Т1
М1:2

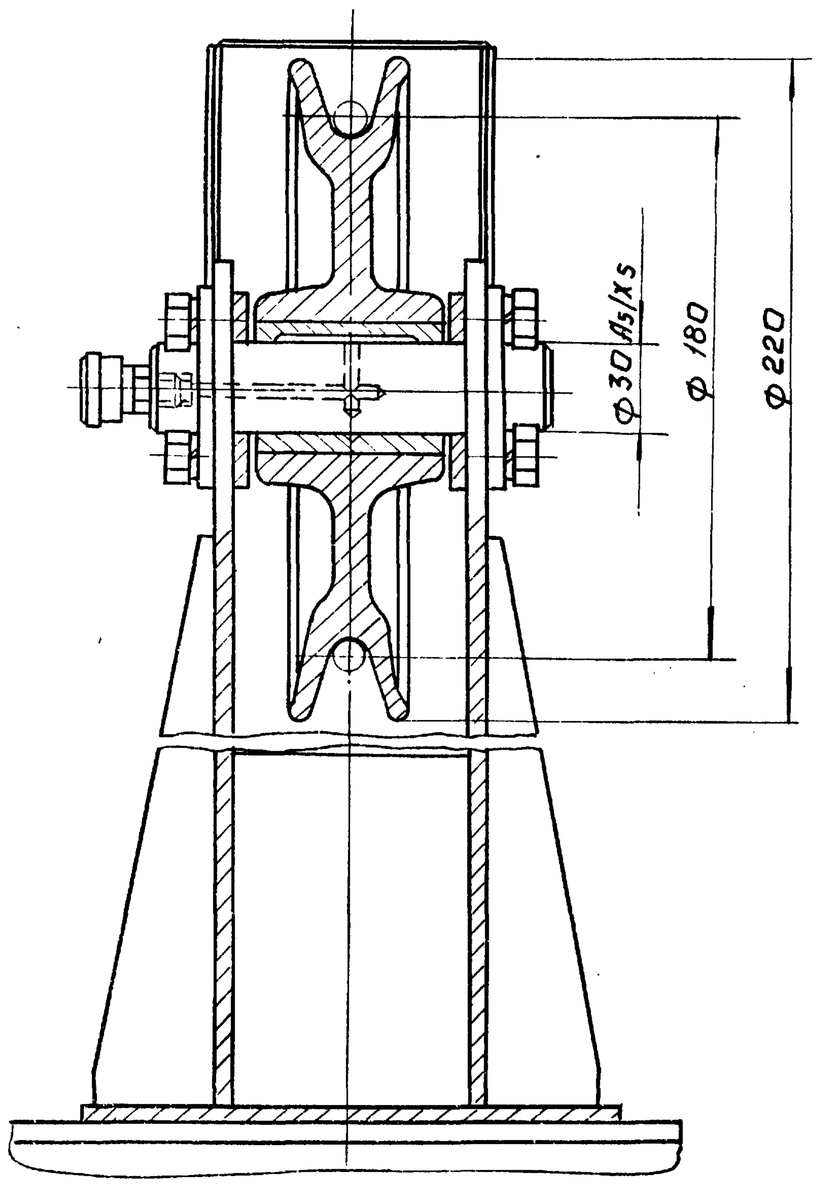


Инв.№ подл. | Подпись и дата | Взам. инв.№ | Инв.№ дубл. | Подпись и дата

| Изм. | Лист | N докум. | Подпись | Дата | 643 00 00 000 ВО | Лист 8 |
|---|---|---|---|---|---|---|

| Инв.№ подл. | Подп. и дата | Взам. инв.№ | Инв.№ дубл. | Подпись и дата |
|---|---|---|---|---|
| | | | | |

Вид А, лист 7, оборудование не показано.
М 1:10

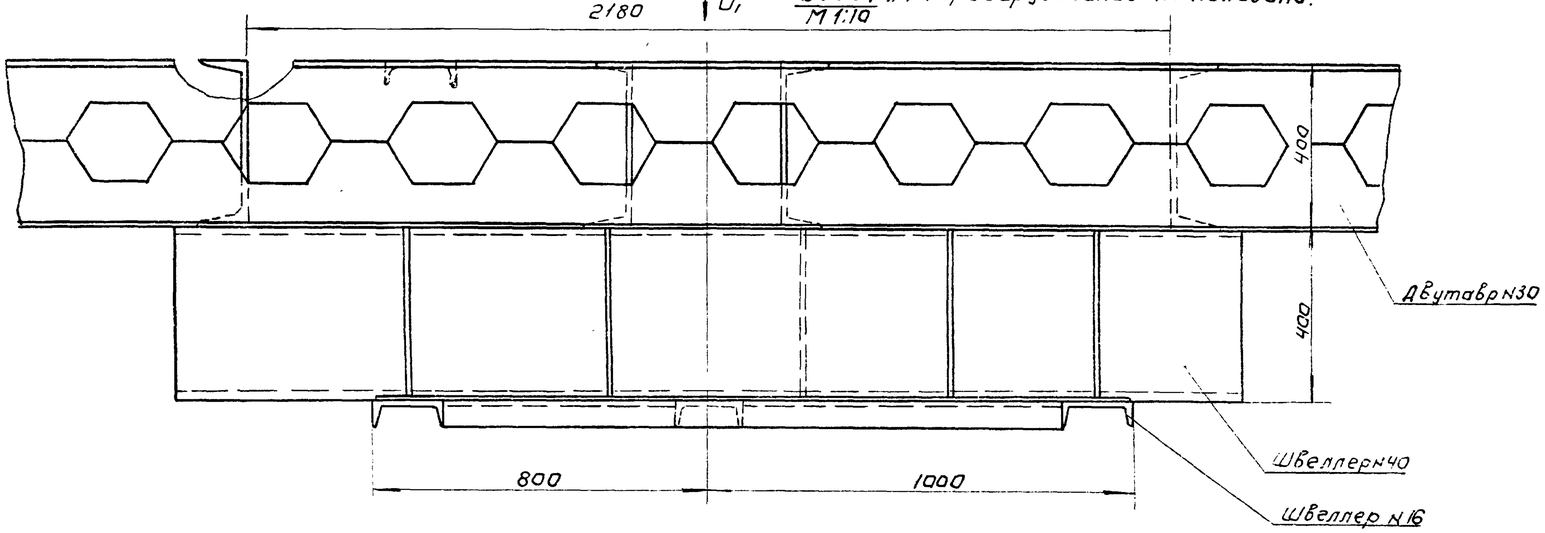


А1-А1 повернуто.
М 1:10

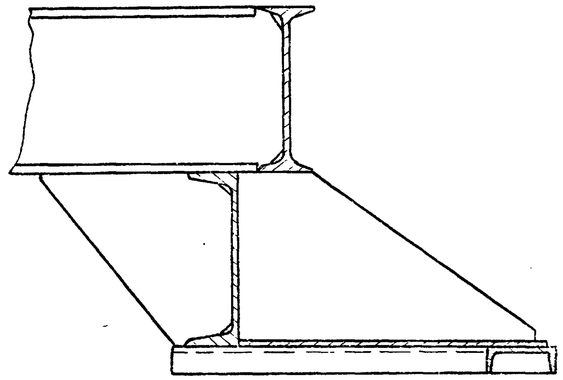

Вид U1
М 1:10

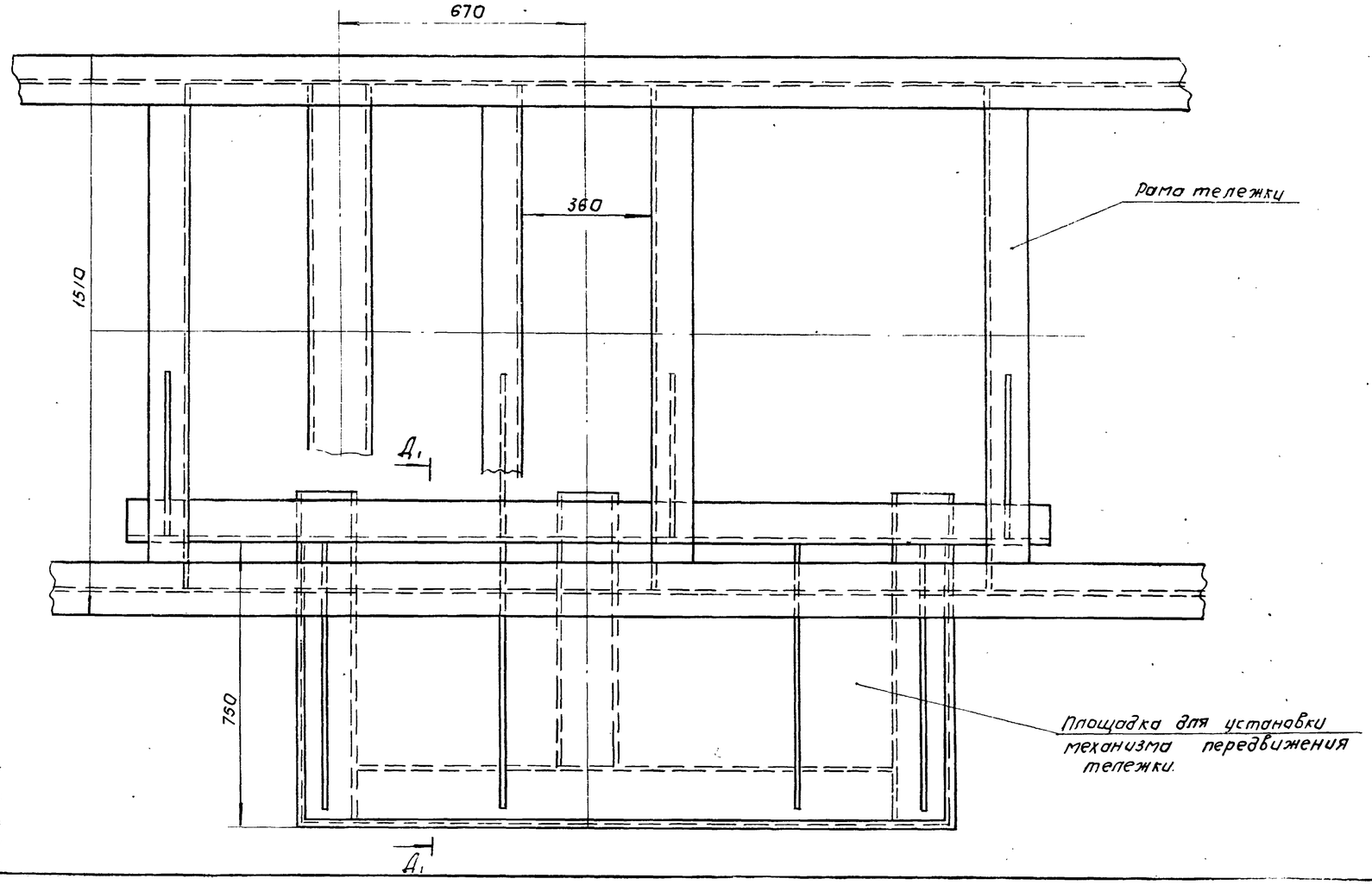


| Изм. | Лист | N докум. | Подп. | Дата |
|---|---|---|---|---|
| | | | | |

643.0000000 ВО

Лист 9

Вид I повернуто, лист 1
М1:5

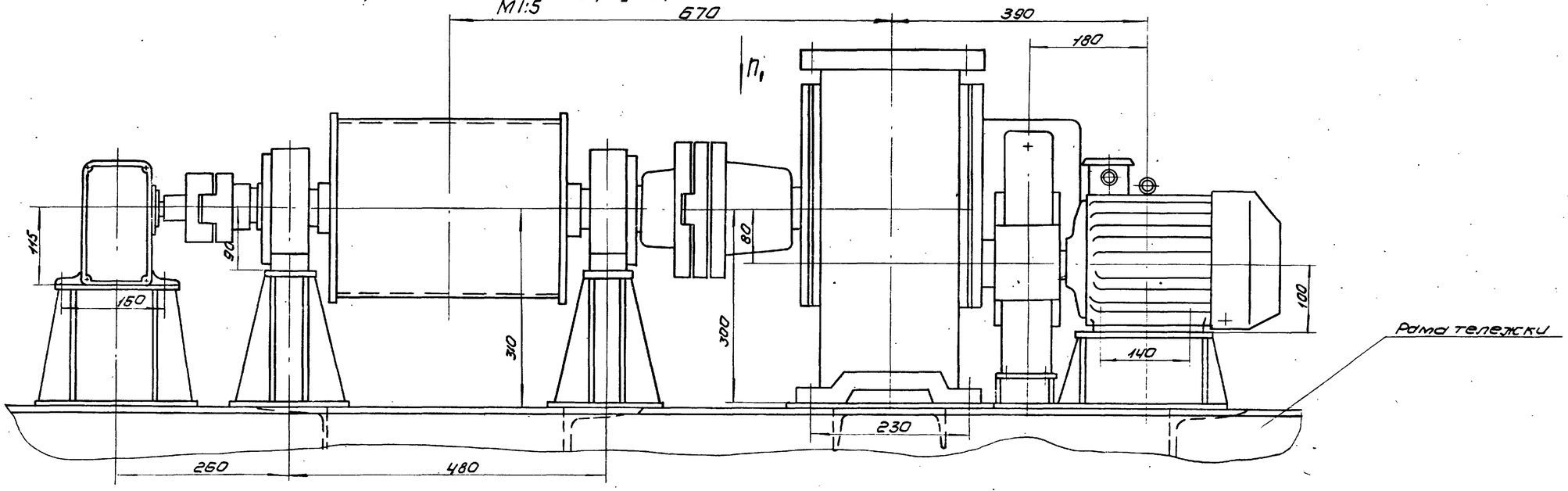


Вид П1
М1:5

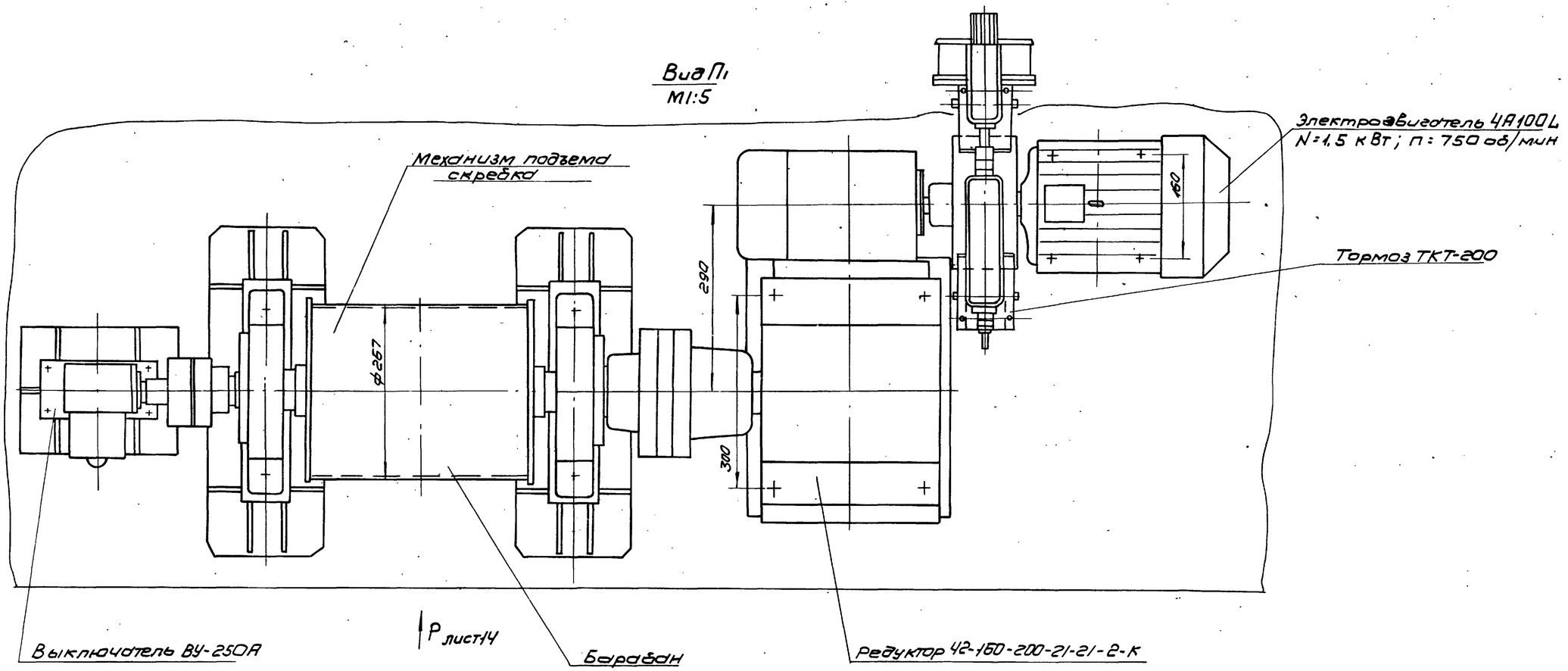


| Изм. | Лист | N докум. | Подп. | Дата |
|---|---|---|---|---|
| | | | | |

643.00.00.000 ВО

15144-04 13

Формат А2

Лист 10

643.00.00.000. ВО

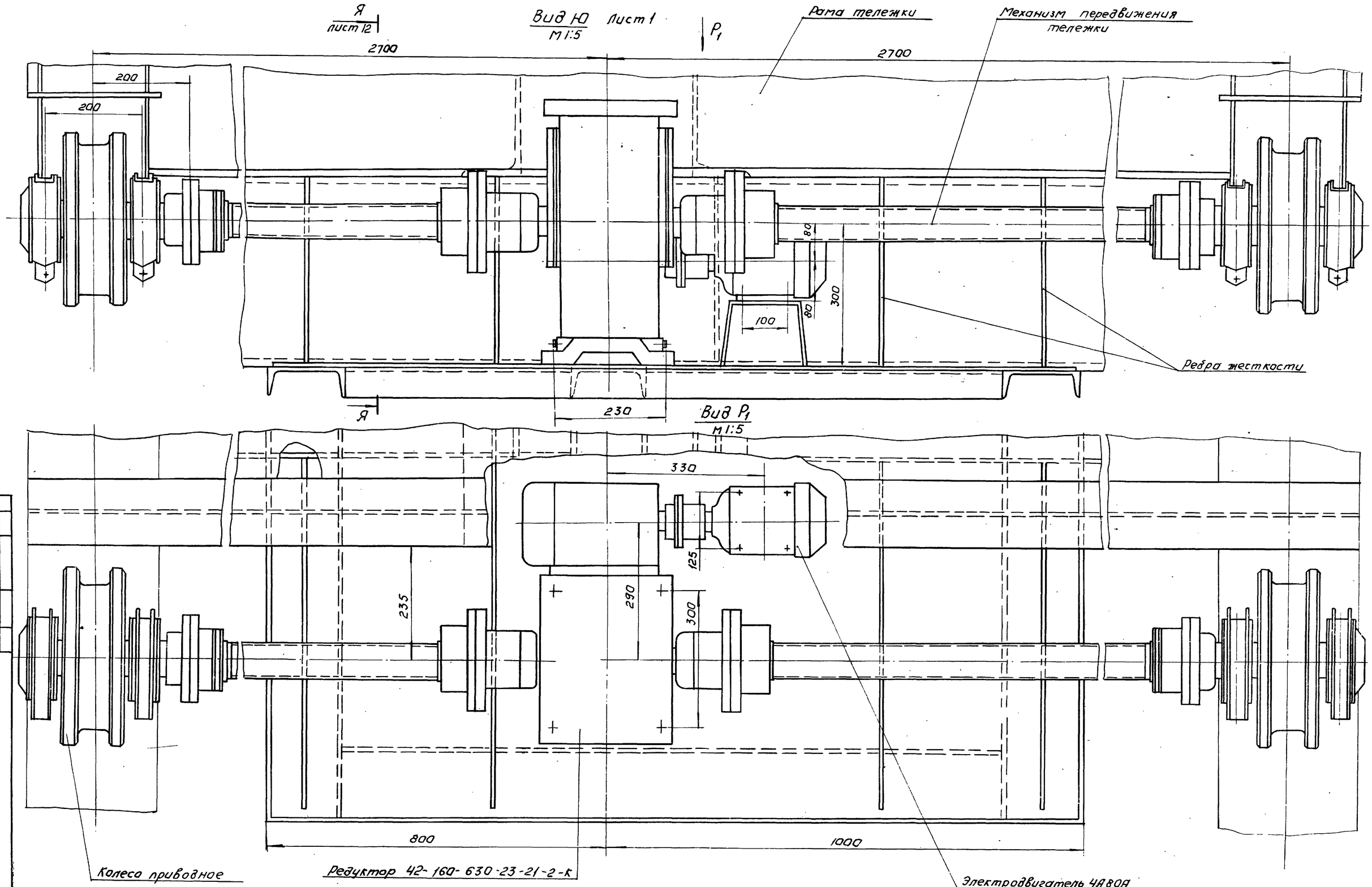


| Изм. | Лист | N докум. | Подп. | Дата |
|---|---|---|---|---|

643.00.00.000 ВО

15.4НН-04 14 Формат 22

Лист 11

643.00.00.000 ВО

643.0000000 ВО

Я - Я лист 11
М 1:5

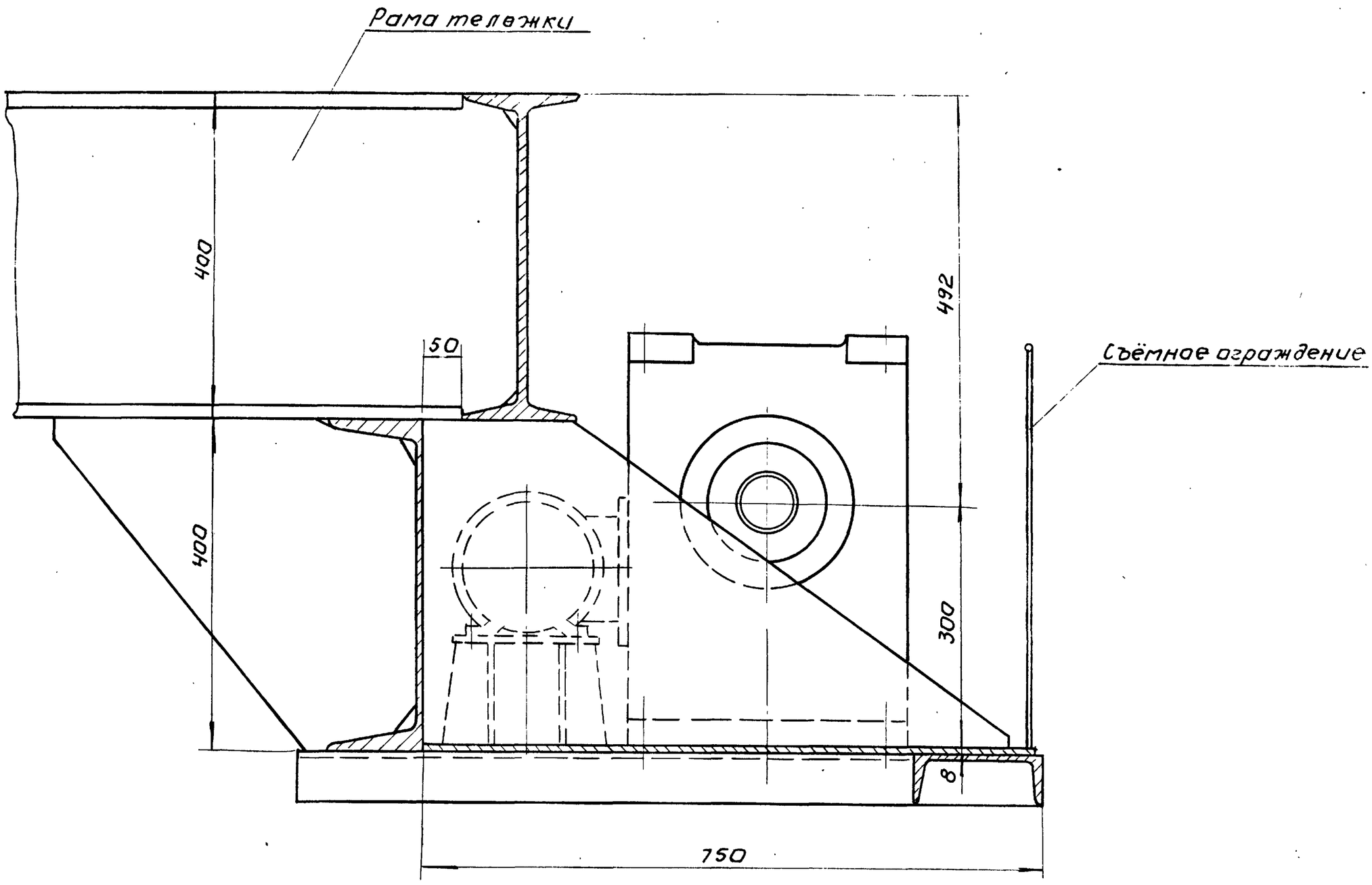


IV лист 2
М1:2

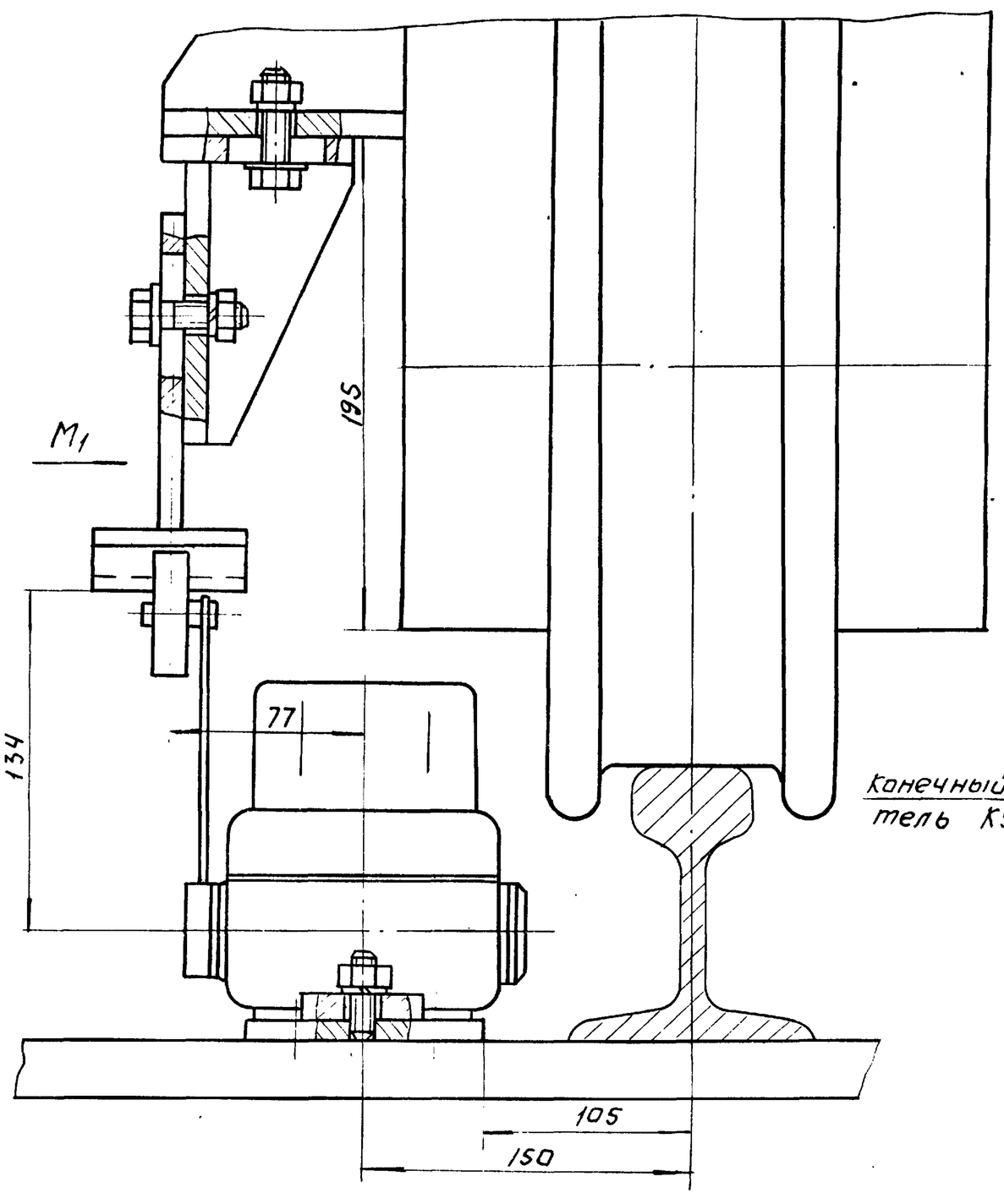


Вид М1
М1:2

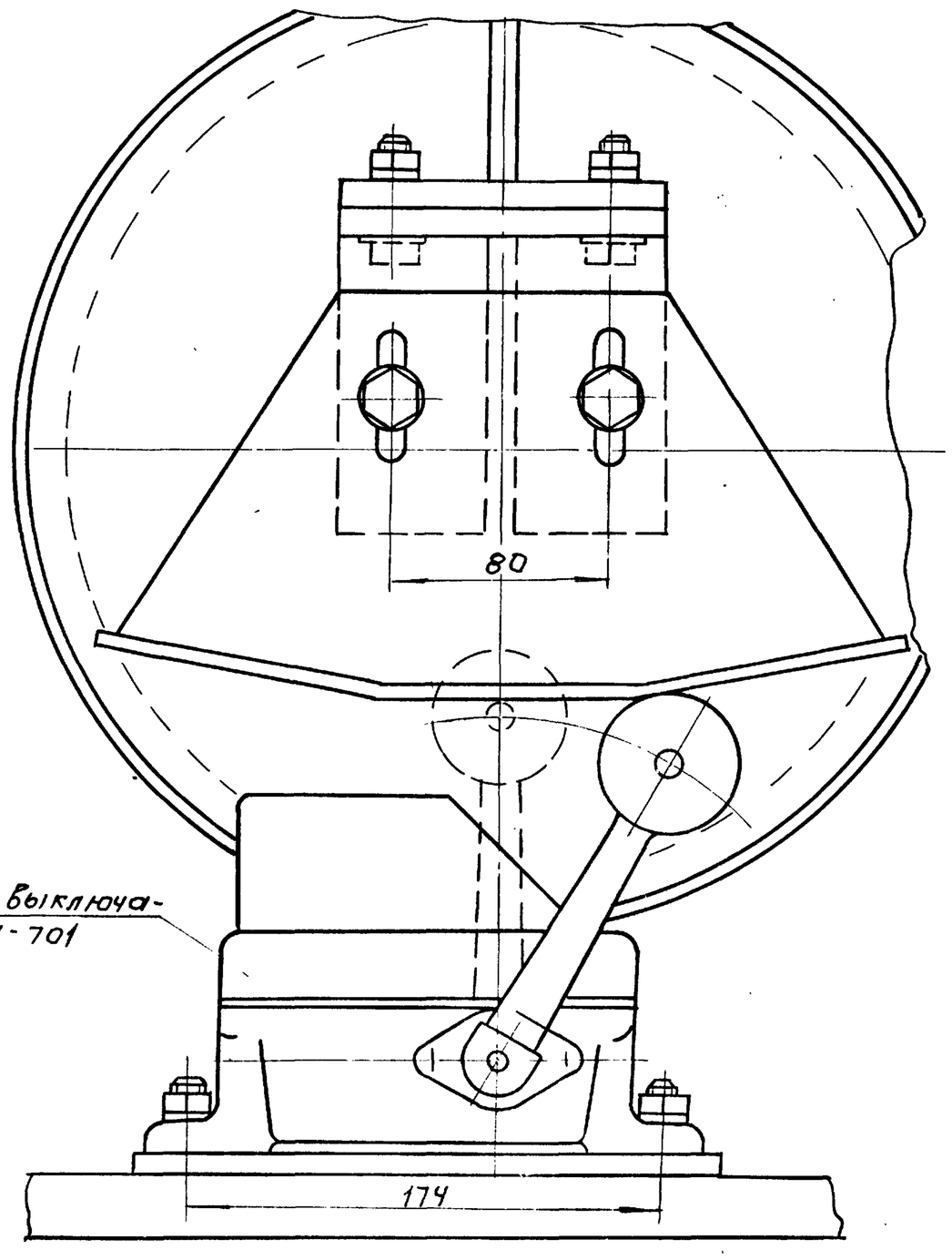


| Изм | Лист | N Докум | Подп | Дата | 643.0000000 ВО | Лист 12 |
|---|---|---|---|---|---|---|

Инв N подл | Подпись и дата | Взам. инв N | Инв N подл | Подпись и дата

проект 902-2-304 Альбом IV

15144-24-15 Формат 22

Типовой проект 902-2-304 Альбом IV

643.0000000 ВО

Вид М
М1:1

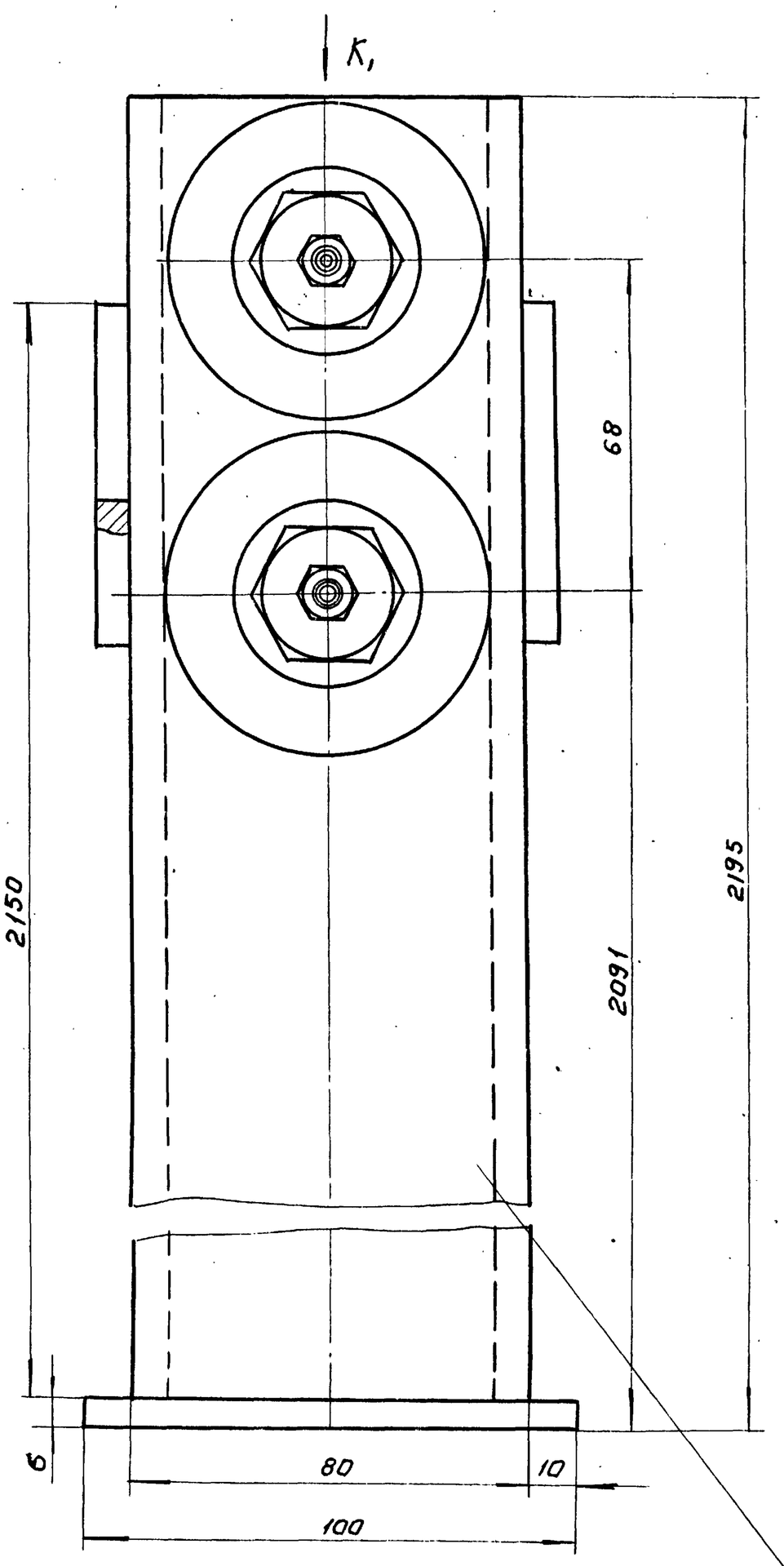


Л1 - Л1
М1:1

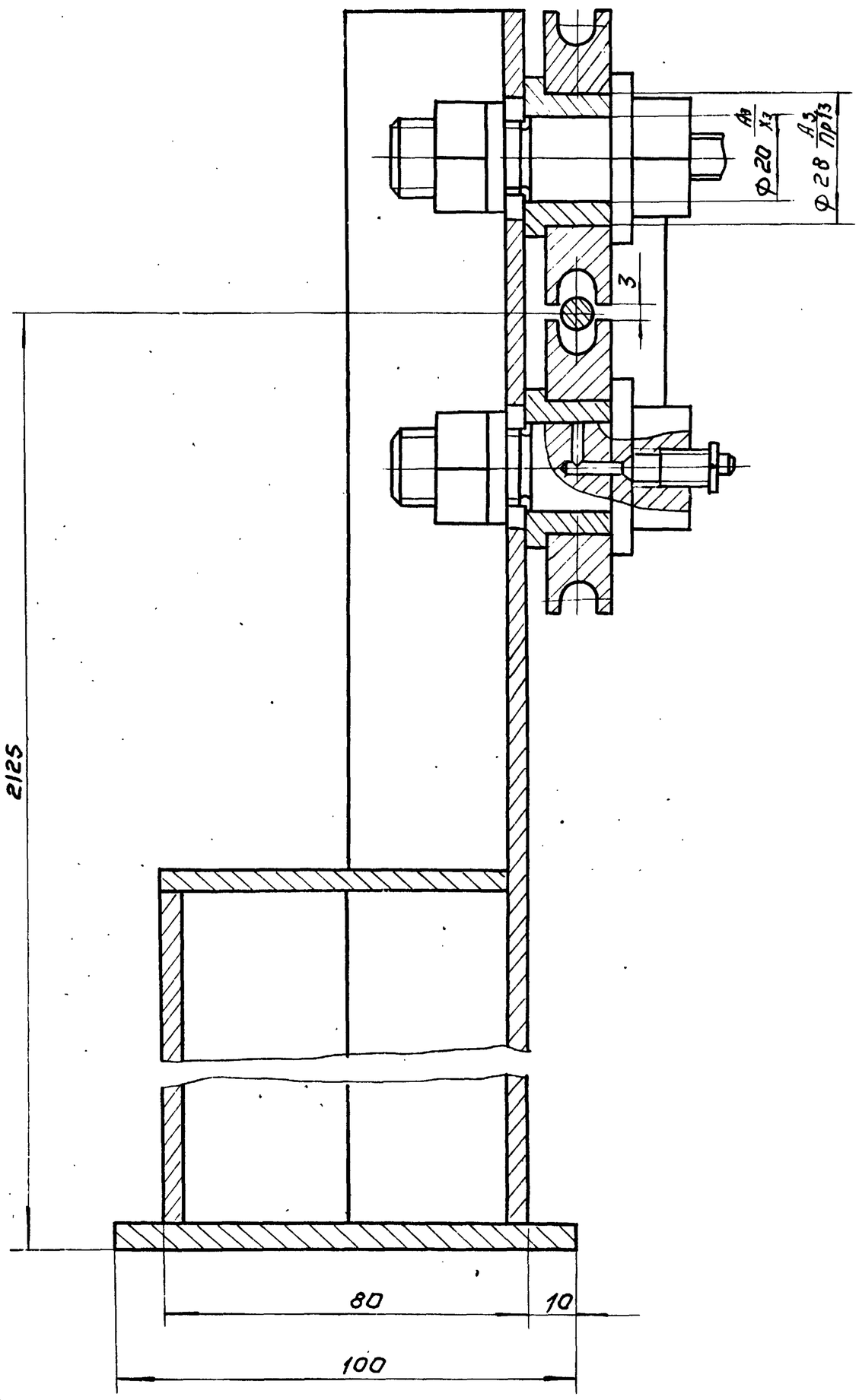


Вид К1
М1:1

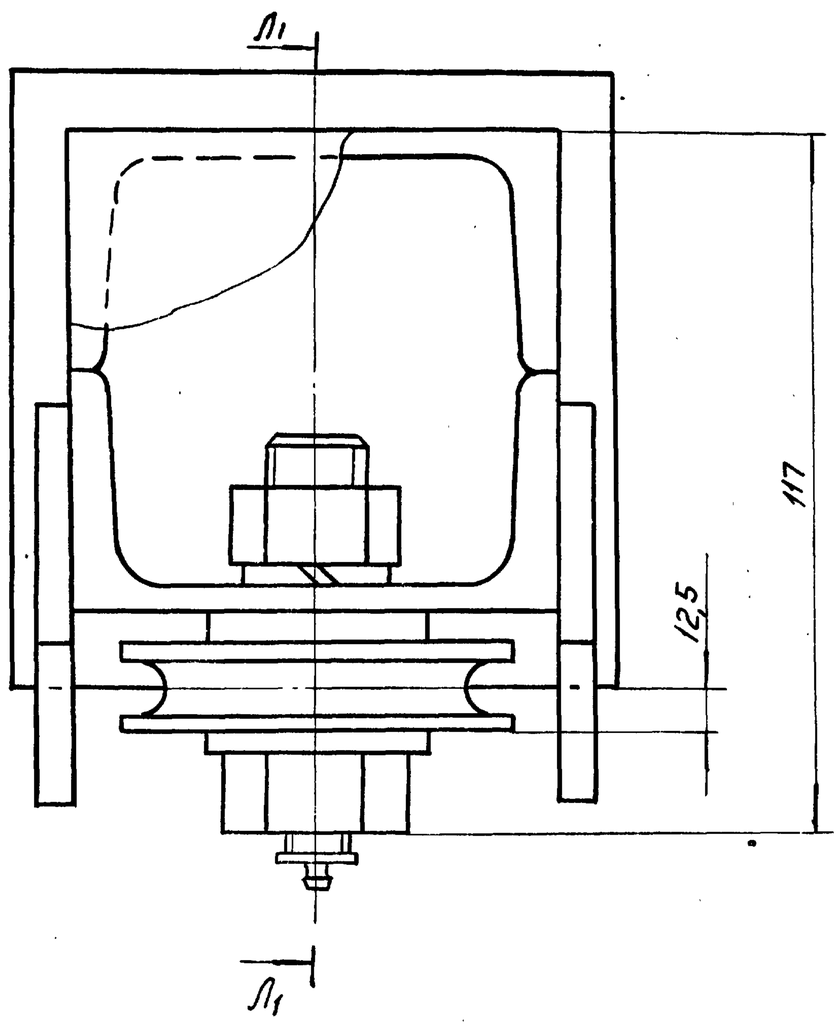


Стойка для крепления гибкого токопровода к тележке.

| Инв.№ подл. | Подпись и дата | Взам. инв.№ | Инв.№ дубл. | Подпись и дата |
|---|---|---|---|---|
| | | | | |

| Изм. | Лист | Nдокум. | Подп. | Дата | 643.0000000 ВО | Лист 13 |
|---|---|---|---|---|---|---|

15144-04 16

643.00.00.000 ВО

Вид Р лист 10
М1:2

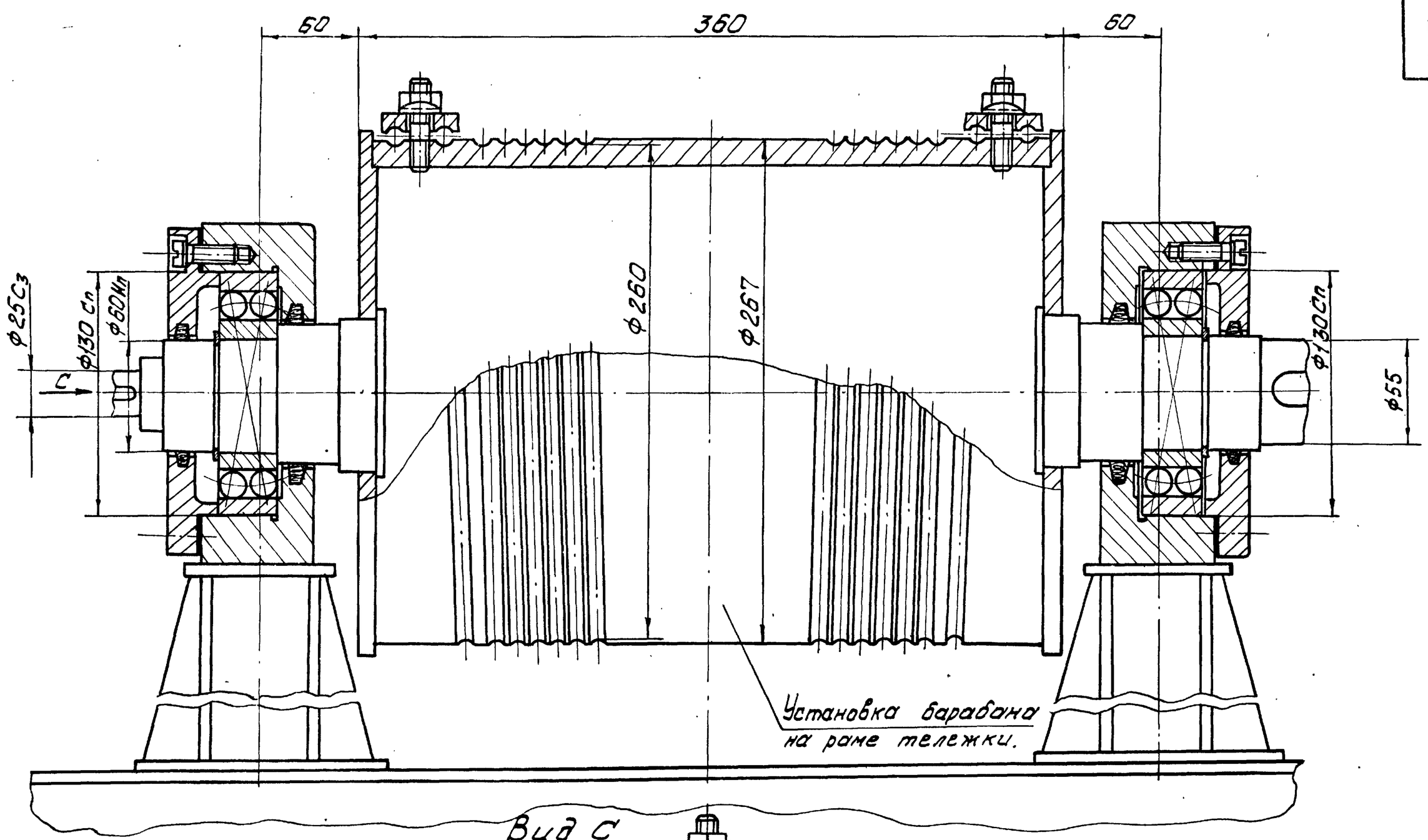


Вид С

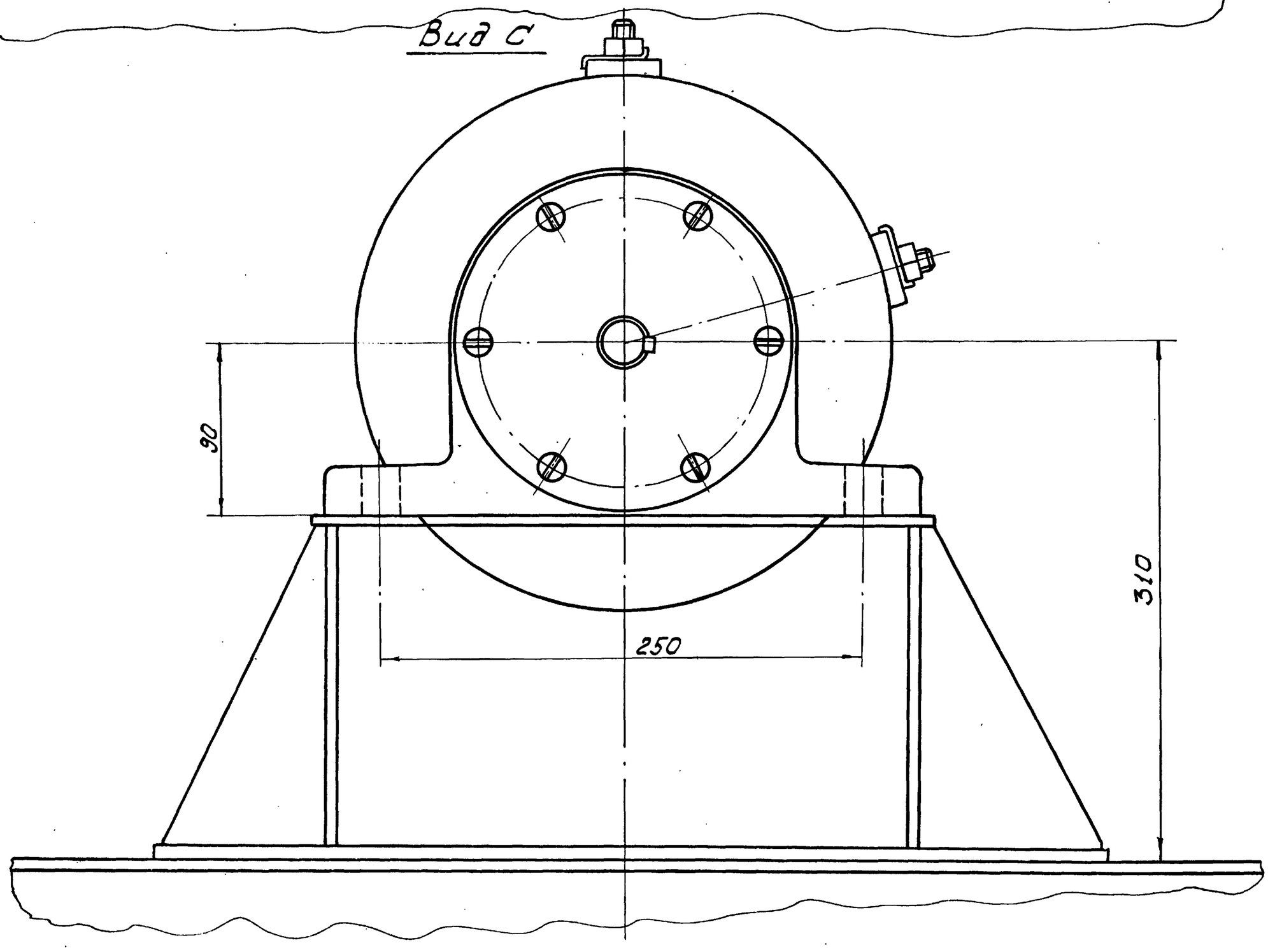


| Изм. | Лист | N докум. | Подп. | Дата | 643.00.00.000 ВО | Лист 14 |
|---|---|---|---|---|---|---|

15144-04 17 Формат А2

Инв. N подл. | Подп. и дата | Взам. инв. N | Инв. N дубл. | Подп. и дата

Типовой проект 902-2-304 Альбом IV

643.00.00.000 ВО

## У-У
М 1:2 лист 7

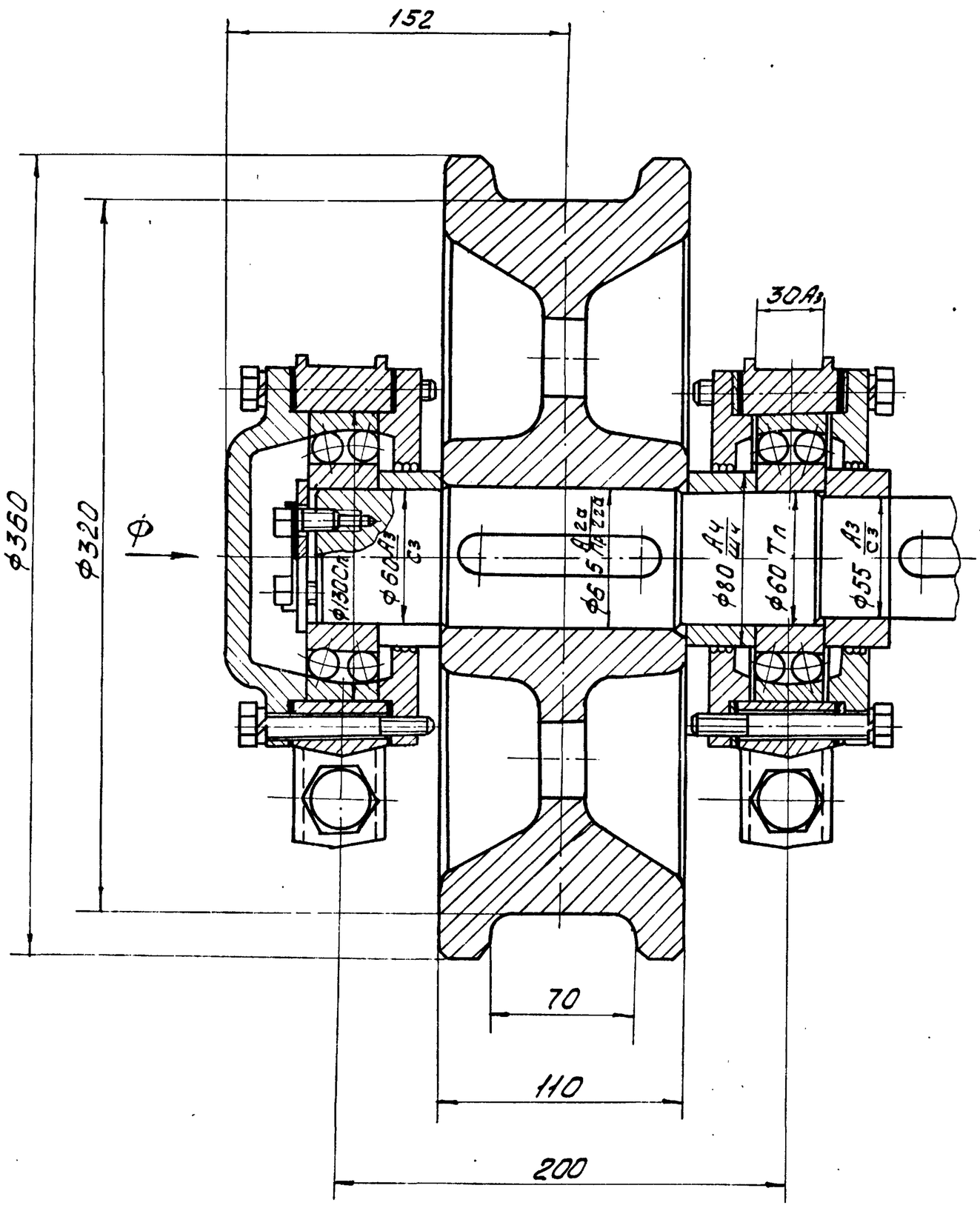


## Вид Ф

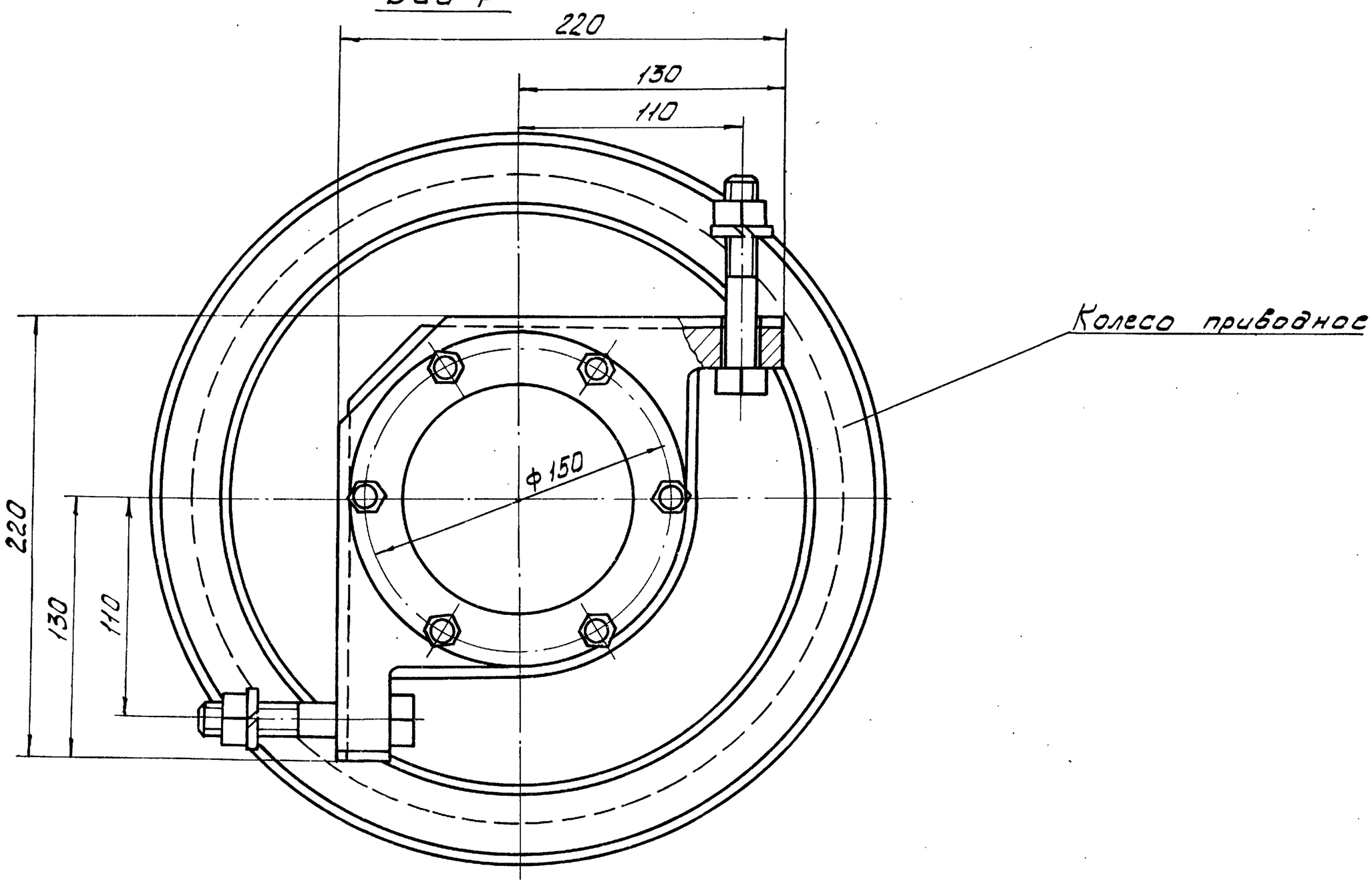


| Инв.N подл. | Подп. и дата | Взам. инв.N | Инв.N дубл. | Подп. и дата |
|---|---|---|---|---|
| | | | | |

| Изм | Лист | N док. | Подп. | Дата | 643 00 00 000 80 | Лист 15 |
|---|---|---|---|---|---|---|

15144-04 18 Формат А2

643.00.00.000 ВО

Э-Э
М 1:2
лист 7

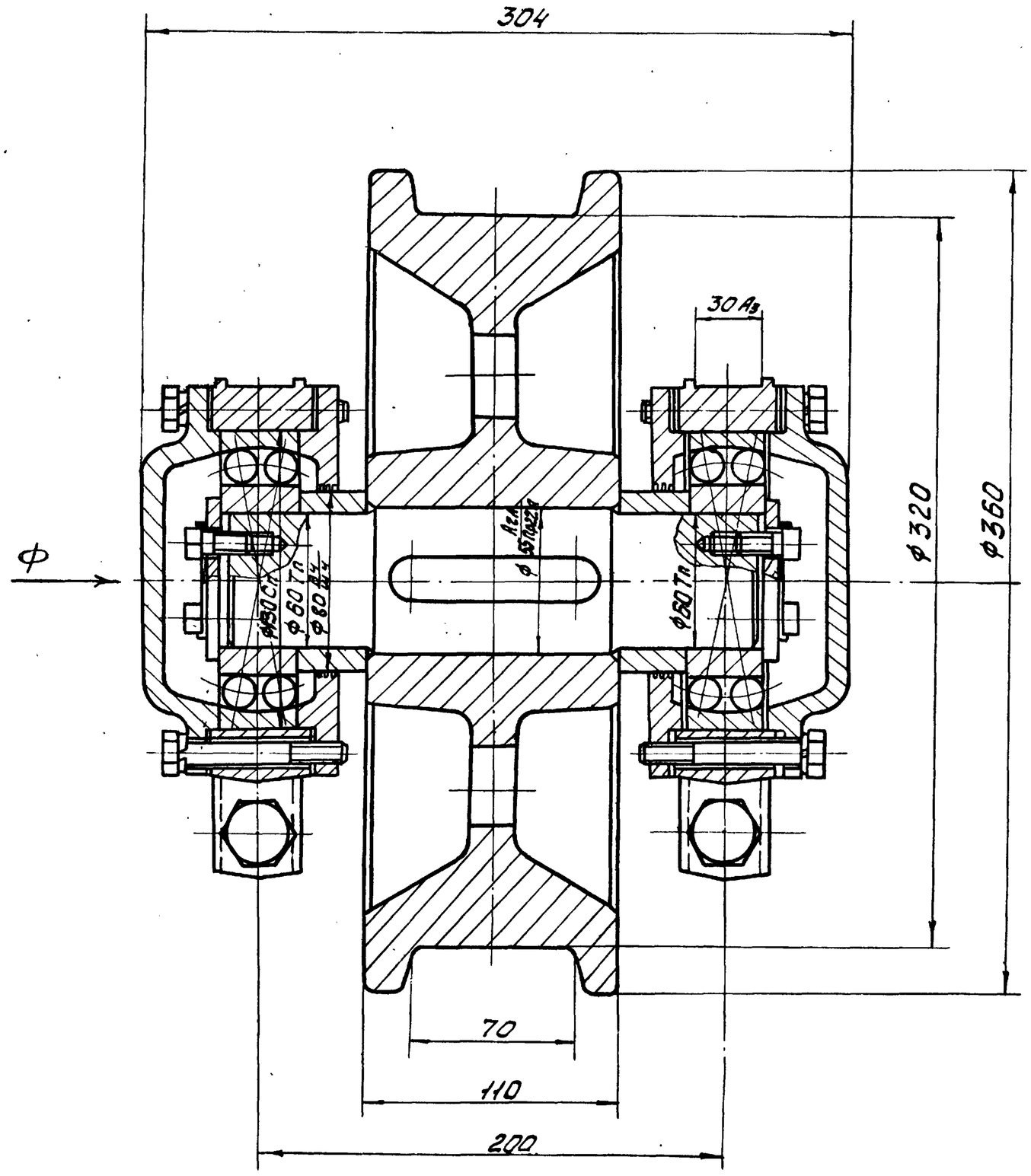


Вид Ф

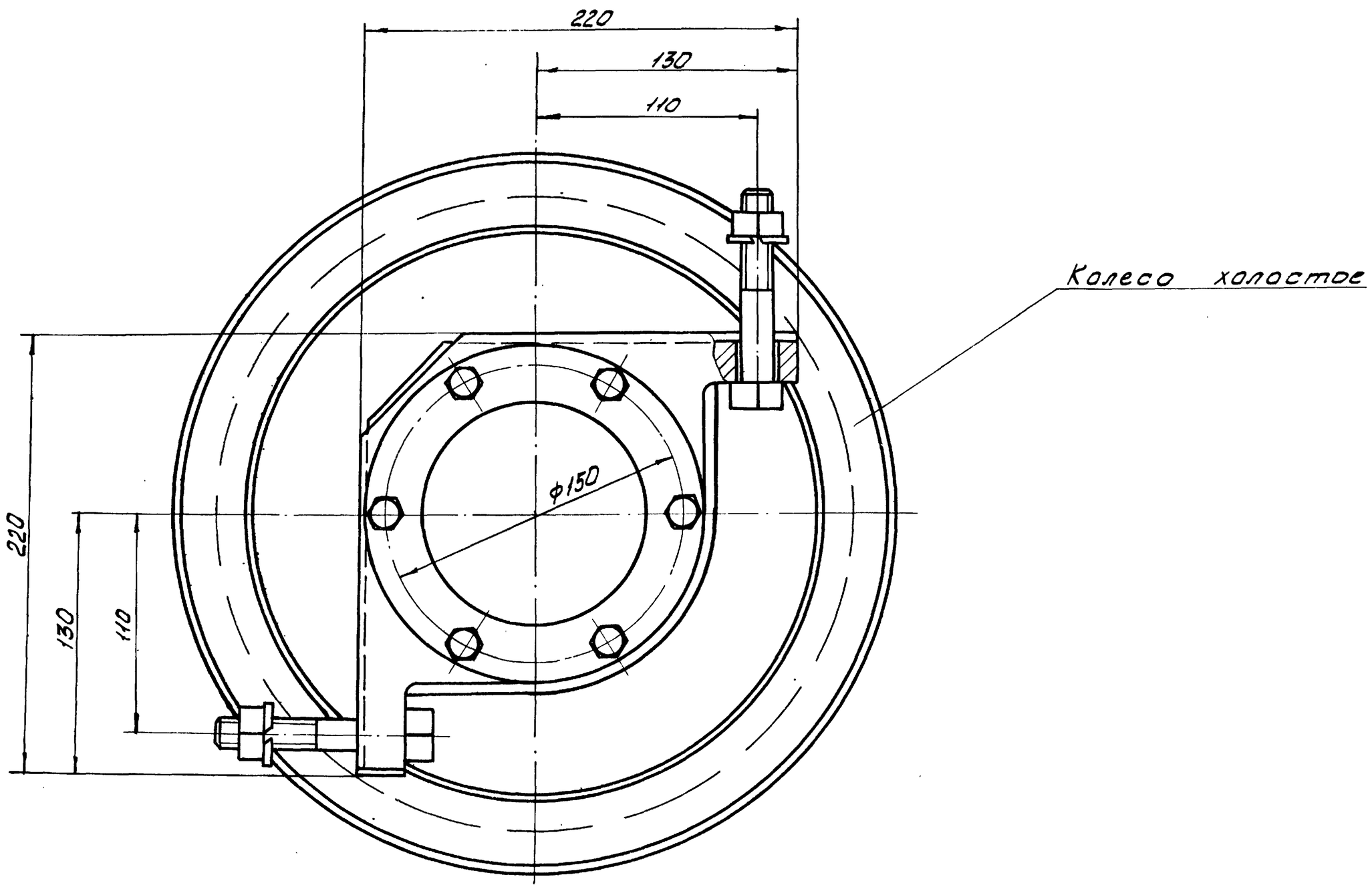


| Изм | Лист | N докум. | Подп. | Дата | 643.00.00.000 ВО | Лист 1Е |
|---|---|---|---|---|---|---|

15144-04 10

Типовой проект 902-2-304 Альбом IV

643.00.00.000 ВО

## Вид П
М 1:5

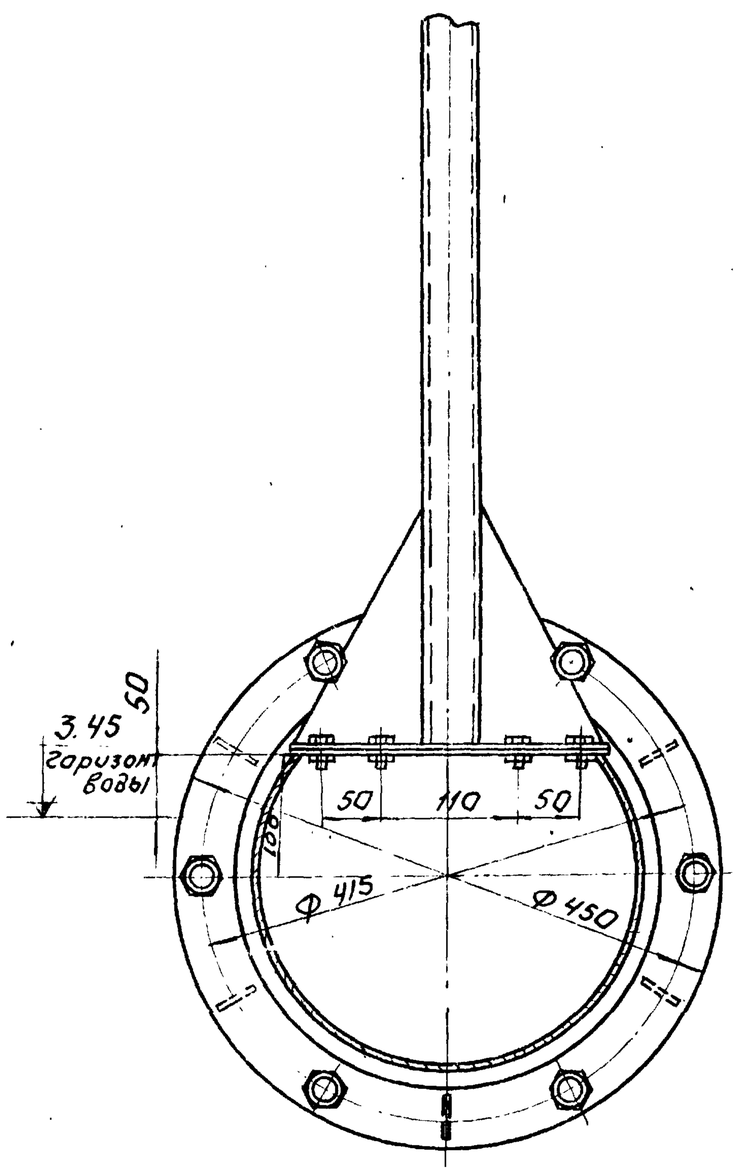


## Н-Н
М 1:5

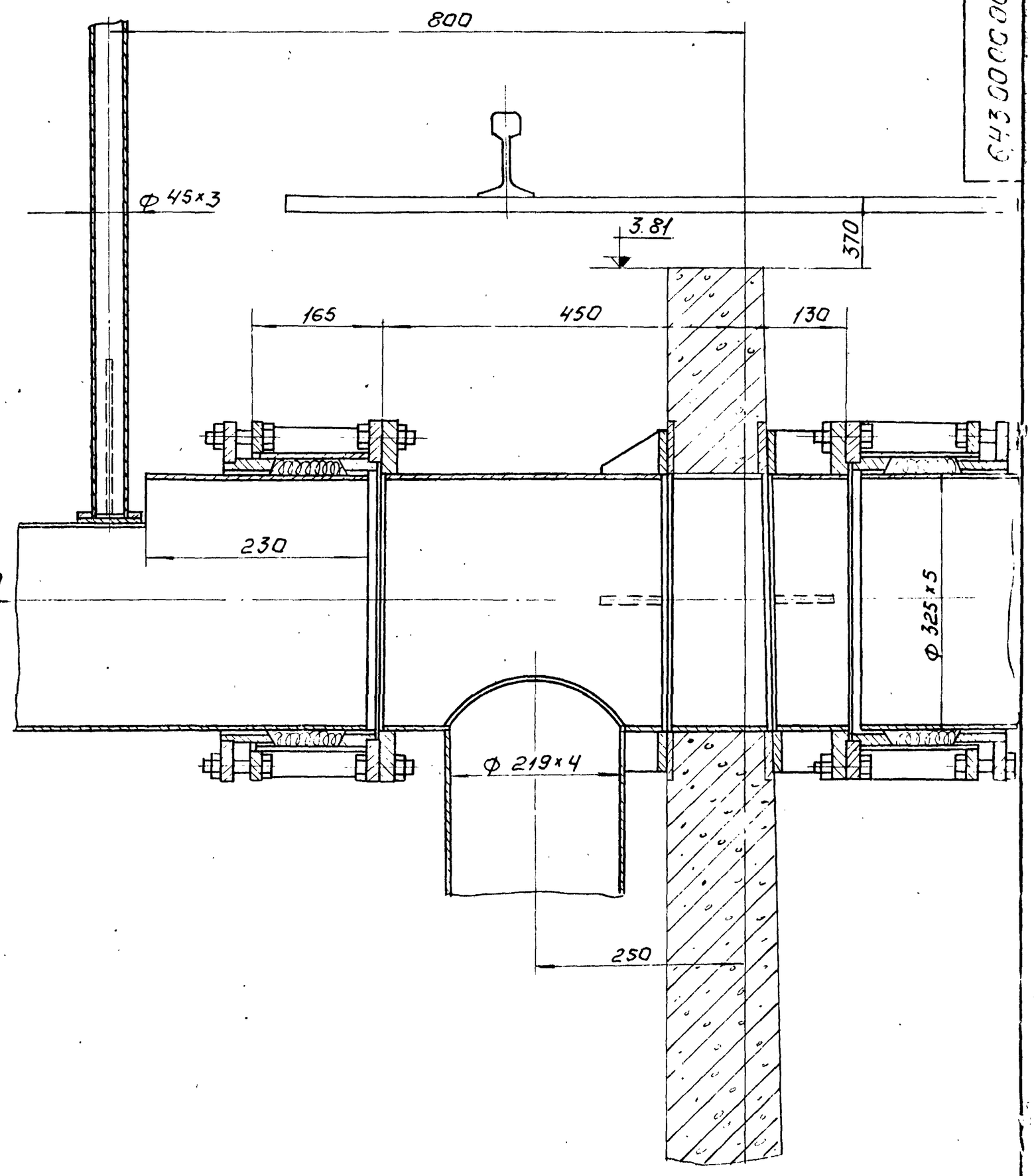


## V лист 1
М 1:10

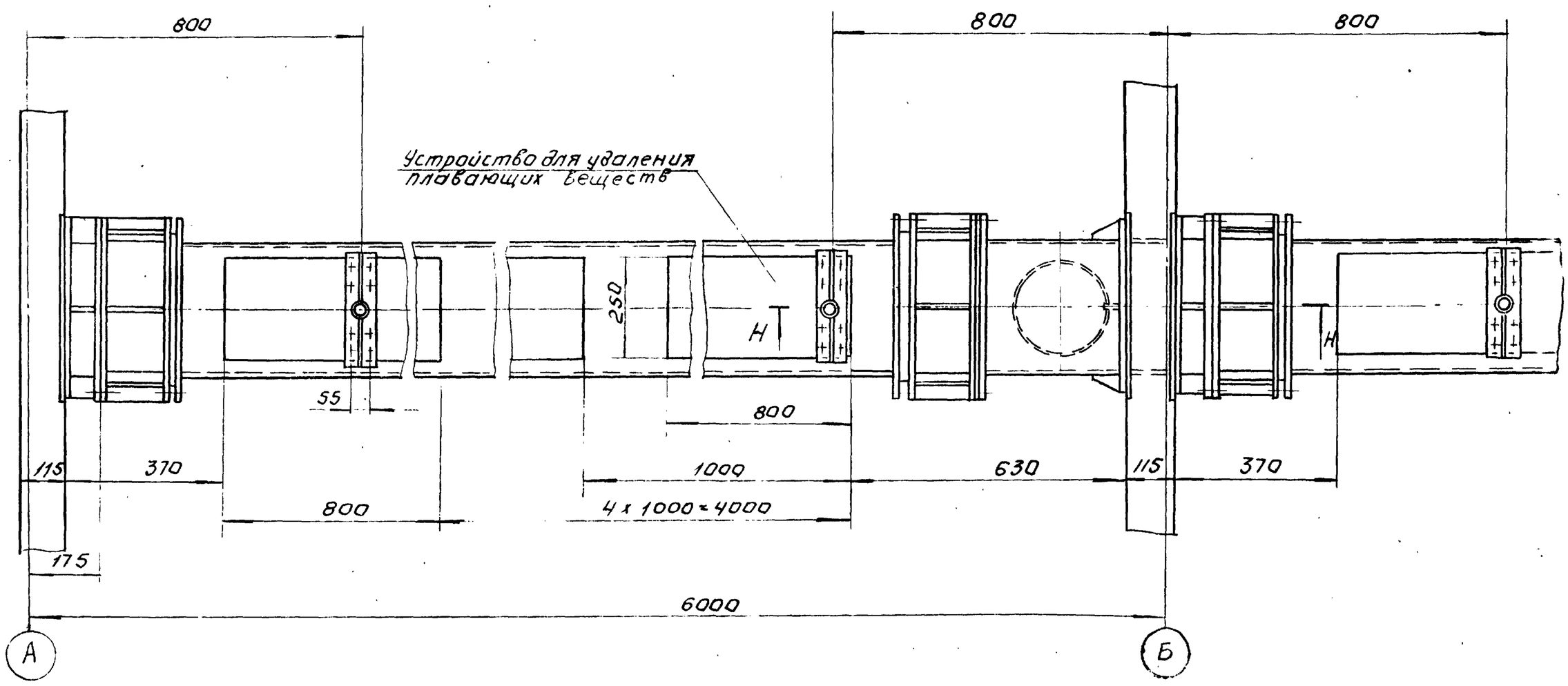


Оси А и Б - см. строительные чертежи.

| Изм. | Лист | N докум. | Подп. | Дата | 643.00.00 000 ВО | Л.ст. 11 |
|---|---|---|---|---|---|---|

Инв. N подл. | Подпись и дата | Взам. инв. N | Инв. N дубл. | Подпись и дата