ТИПОВОЙ ПРОЕКТ
901-7-21.90

ХЛОРАТОРНАЯ
ДЛЯ ОБЕЗЗАРАЖИВАНИЯ ПИТЬЕВЫХ И СТОЧНЫХ ВОД ПРОИЗВОДИТЕЛЬНОСТЬЮ 2 КГ ТОВАРНОГО ХЛОРА В ЧАС

Альбом 3

Перечень альбомов.

Альбом 1	ПЗ	Пояснительная записка
Альбом 2	ТХ	Технологические решения
	ОВ	Отопление и вентиляция
	ВК	Внутренний водопровод и канализация
Альбом 3	АР	Архитектурные решения
	КЖ	Конструкции железобетонные
	КМ	Конструкции металлические
	ОС	Организация строительства
Альбом 4	ЭМ	Силовое электрооборудование
	АТХ	Автоматизация и КИП
	ЭО	Электроосвещение
	СС	Связь и сигнализация
Альбом 5	ЭМ-ЗЗИ	Задание заводу-изготовителю на НКУ
Альбом 6	АТХ-ЗЗИ	Задание заводу-изготовителю на щит технологического контроля
Альбом 7	НО	Нестандартизированное оборудование
Альбом 8	СО	Спецификации оборудования
Альбом 9	ВМ	Ведомости потребности в материалах
Альбом 10	С	Сметы. Часть 1; часть 2

Разработан: Росинжстройниипекс
Зам. директора — Н.Ф. Маликов.
Главный инженер проекта — И.Ш. Свердлов.

Утверждён Госкомархитектуры
приказ N 185 от 29 ноября 1991 г.
Введен в действие Росинжстройниипекс
приказ № 6 от 10 марта 1992 г.

© АПП ЦИТП 1992

СОДЕРЖАНИЕ АЛЬБОМА

Лист	Наименование	Стр.
	Архитектурные решения	
АР1	Общие данные	3
АР2	Планы на отм.0.000; 2.900. Разрез 1-1. Фасады 1-2, В-А, 2-1 (вариант питьевых вод)	4
АР3	Планы на отм.0.000; 2.900. Разрез 1-1. Фасады 1-2, В-А, 2-1 (вариант сточных вод)	5
АР4	Разрезы 2-2, 3-3. Фасад А-В. Узел I	6
АР5	Ведомость и спецификация перемычек. Ведомость проемов ворот и дверей. Спецификация элементов заполнения проемов. Ведомость отделки помещений	7
АР6	Планы полов и кровли. Экспликация полов. Узлы II, III	8
	Конструкции железобетонные	
КЖ1	Общие данные	9
КЖ2	Схема расположения фундаментов. Сечения 1-1 ... 9-9	10
КЖ3	Схема расположения фундаментов. Виды 10-10 ... 22-22	11
КЖ4	Схема расположения каналов, приямков и фундаментов под оборудование. Сечения 1-1, 8-8, 10-10, 11-11	12
КЖ5	Схема расположения плит перекрытия каналов. Сечение 7-7 ... 9-9	13
КЖ6	Фундаменты под оборудование. Фом1 ... Фом4	14
КЖ7	Колодцы К1; К2. Монолитные участки. Ум1 ... Ум3. Деревянные щиты и решетка	15
КЖ8	Резервуар нейтрализующего раствора со скрубберами. Общие виды.	16
КЖ9	Резервуар нейтрализующего раствора. Армирование	17
КЖ10	Узлы антикоррозионной защиты резервуара, каналов и приямков	18
КЖ11	Узлы антикоррозионной защиты скрубберов	19
КЖ12	Схема расположения панелей перекрытия на отм. 2.900	20
КЖ13	Схема расположения плит покрытия	21
КЖ14	Приточная венткамера	22
	Конструкции металлические	
КМ1	Общие данные. Ведомость металлоконструкций по видам профилей.	23
КМ2	Общие данные. Техническая спецификация металла (начало).	
КМ3	Общие данные. Техническая спецификация металла (окончание)	24
КМ4	Схемы расположения подвесных путей и монорельса	25
КМ5	Схемы расположения металлических площадок и лестниц. Разрезы.	26
КМ6	Сечения. Узлы I ÷ VIII	27
КМ7	Труба вытяжная	28
	Строительные изделия	
КЖИ1.00	Изделия металлические	29
	Организация строительства	
ОС1	График производства работ.	30

Альбом 3

Ведомость рабочих чертежей основного комплекта

Лист	Наименование	Примеч.
1	Общие данные	
2	Планы на отм. 0.000; 2.900. Разрез 1-1. Фасады 1-2, В-А, 2-1 (вариант питьевых вод)	
3	Планы на отм. 0.000; 2.900. Разрез 1-1. Фасады 1-2, В-А, 2-1 (вариант сточных вод)	
4	Разрезы 2-2, 3-3. Фасад А-В. Узел I.	
5	Ведомость и спецификация перемычек. Ведомость проемов ворот и дверей. Спецификация элементов заполнения проемов. Ведомость отделки помещений.	
6	Планы полов и кровли. Экспликация полов. Узлы II, III.	

Защита несущих и ограждающих конструкций в помещениях склада хлора, хлородозаторной и тамбура хлородозаторной

N пп пом	Наименование конструкций и материалов	Состав защитного покрытия: грунтовка марка	грунтовка кол-во слоев	грунтовка S покрытия	покрытие марка	покрытие кол-во слоев	покрытие S покрытия	Примечан.
1 2 15	Стены, потолки	Лак ХВ-784 (ГОСТ 7313-75)	2	30÷40	Эмаль ХВ-785 / Лак ХВ-784 (ГОСТ 7313-75)	2 / 2	30÷40 / 30÷40	
1 2 15	Металлические конструкции	Грунт ХС-068 ТУ6-10-820-75		30÷40	Эмаль ХВ-785 / Лак ХВ-784 (ГОСТ 7313-75)	2 / 2	30÷40 / 30÷40	
1	Панель на высоту 2000 мм	Облицовка глазурованной плиткой 5Б на силикатной замазке, по поверхности, огрунтованной 2 слоями битумного лака						См. узел II листа
2	Панель на высоту 500 мм	То же						См. узел III листа

Основные строительные показатели

Наименование	Ед. изм	Количество
Площадь застройки	м²	162.8
Строительный объем	м³	912.1
Общая площадь	м²	202.5

Рабочие чертежи разработаны в соответствии с действующими нормами и правилами и предусматривают мероприятия, обеспечивающие взрывную, взрывопожарную и пожарную безопасность при правильной эксплуатации здания.

Главный архитектор проекта /Двойника/

Ведомость ссылочных и прилагаемых документов

Обозначение	Наименование	Примечан.
	Ссылочные документы	
ГОСТ 11214-86	Окна и балконные двери деревянные с двойным остеклением для жилых и общественных зданий.	
ГОСТ 6629-88	Двери деревянные внутренние для жилых и общественных зданий.	
ГОСТ 24698-81	Двери деревянные наружные для жилых и общественных зданий	
ГОСТ 8242-88	Детали профильные из древесины и древесных материалов для строительства.	
1.436.2-22. Вып.1.2.3	Двери металлические противопожарные для производственных зданий и сооружений.	
1.038.1-1. Вып.1	Перемычки железобетонные для зданий с кирпичными стенами	
1.236-5 Вып.1	Противопожарные двери общественных зданий	
1.431.6-28. Вып.0÷2	Перегородки кирпичные зданий промышленных предприятий	
2.430-20. Вып.1.2	Узлы стен из кирпича одноэтажных зданий промышленных предприятий	
2.1.30-1. Вып.28	Детали стен и перегородок жилых зданий.	
1.238-1. Вып.2	Железобетонные козырьки входов и парапетные плиты общественных зданий	
	Прилагаемые документы	
901-7-21.90 АР.ВМ	Ведомость потребности в материалах по рабочим чертежам марки АР	
901-7-21.90 АР.СО	Спецификация оборудования	

Ведомость спецификаций

Лист	Наименование	Примеч.
АР-5	Спецификация перемычек	
АР-5	Спецификация элементов заполнения проемов.	

Общие указания

1. Здание II степени огнестойкости.
2. За относительную отметку 0.000 принята отметка чистого пола 1-го этажа, соответствующая абсолютной отметке ____.
3. Ограждающие конструкции - кирпичные стены из кирпича КР 100/1800/15/ГОСТ 530-80.
4. Наружные кирпичные стены выполняются с расшивкой швов. Выступающие части стен, заштрихованные на фасадах, выполняются с уширенным швом по серии 2.130-1, вып. 28, узлы 19, 20.
5. Горизонтальная гидроизоляция стен от капиллярной влаги осуществляется слоем цементно-песчаного раствора состава 1:2 толщиной 20мм на отм. -0.030
6. Оконные и дверные откосы оштукатуриваются цементно-песчаным раствором марки 50 и окрашиваются цементно-перхлорвиниловыми красками.
7. Столярные изделия окрашиваются масляной краской за 2 раза.
8. Вокруг здания устраивается асфальтовая отмостка шириной 0.75м.
9. При производстве работ в зимнее время в проект должны быть внесены коррективы в соответствии со СНиП II-22-81, СНиП 3.03.01-84.
10. При выполнении работ по антикоррозийной защите строительных конструкции должны строго соблюдаться правила по технике безопасности, предусмотренные СНиП III-4-80 и инструкцией N14 норм ВСН 214-74 ММСС СССР. Приемку и подготовку поверхности под антикоррозийную защиту, выполнение химзащитных работ и контроль качества производить согласно СНиП 3.04.03-85 «Защита строительных конструкций и сооружений от коррозии. Правила производства и приемки работ», «Сборника инструкций по защите от воздействия высокоагрессивных сред» ВСН 214-74 ММСС СССР. Мероприятия по защите несущих и ограждающих конструкций в помещениях склада, хлородозаторной и тамбура хлородозаторной выполнены по рекомендациям института «Проектхимзащита» г. Днепропетровска.
11. Таблицу защиты конструкций см. данный лист.
12. Листы АР-1, 4, 5, 6 разработаны для вариантов питьевых и сточных вод.

Инв. № подл. | Подп. и дата | Взам. инв. №

Привязан

Инв. №

ТП 901-7-21.90 АР

Хлораторная для обеззараживания питьевых и сточных вод, производительностью 2.0 кг хлора в час

Стадия	Лист	Листов
Р	1	6

Провер.	Двойника	
Разраб.	Шилова	
Н. контр.	Кузнецов	

Общие данные

Росинжстройимпекс

25352-03 4

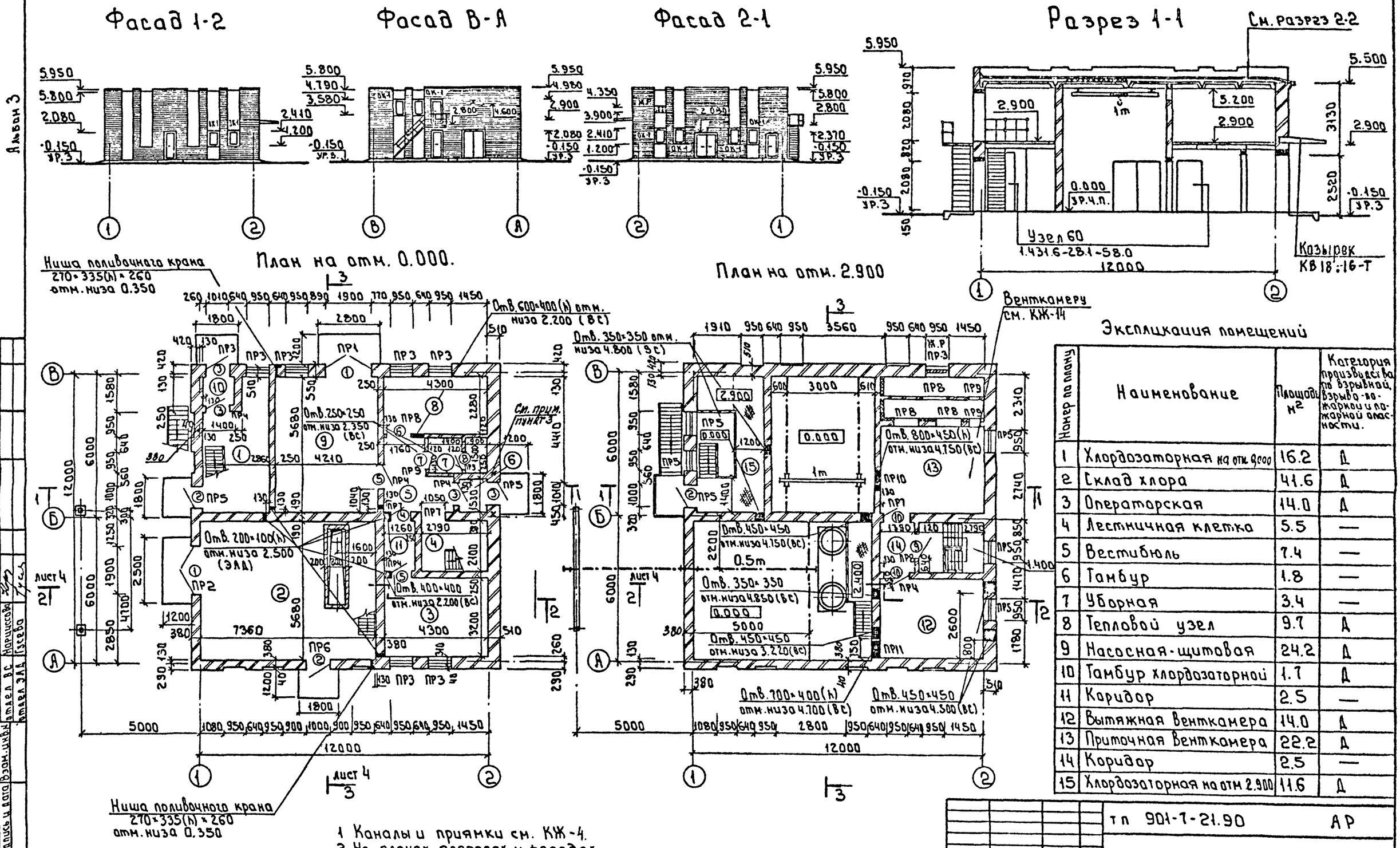

Экспликация помещений

Номер по плану	Наименование	Площадь м²	Категория производства по взрывной, взрыво-пожарной и пожарной опасности.
1	Хлордозаторная на отм. 0.000	16.2	Д
2	Склад хлора	41.6	Д
3	Операторская	14.0	Д
4	Лестничная клетка	5.5	—
5	Вестибюль	7.4	—
6	Тамбур	1.8	—
7	Уборная	3.4	—
8	Тепловой узел	9.7	Д
9	Насосная-щитовая	24.2	Д
10	Тамбур хлордозаторной	1.7	Д
11	Коридор	2.5	—
12	Вытяжная Венткамера	14.0	Д
13	Приточная Венткамера	22.2	Д
14	Коридор	2.5	—
15	Хлордозаторная на отм 2.900	11.6	Д

1 Каналы и приямки см. КЖ-4.
2 На планах, разрезах и фасадах труба условно не показана (см. КМ-7)
3. При возведении кирпичных стен заложить анкера по листам КЖ-12,13.

Согласовано
Отдел КГ Левина
Отдел ВС Нарциссова
Отдел ЭЛД Гусева
Инв. № подл. | Подпись и дата | Взам. инв. №

Привязан
Инв. №

Провер.	Двойнина	
Разраб.	Шилова	
Н. контр.	Кузнецов	

тп 901-7-21.90 АР

Хлораторная для обеззараживания питьевых и сточных вод производительностью 2.0кг хлора в час.

Стадия	Лист	Листов
Р	2	

Планы на отм. 0.000; 2.900
Разрез 1-1, Фасады 1-2; В-А; 2-1
/Вариант питьевых вод/

РОСИНЖЕТРОЙИМПЕКС

25352-03 5

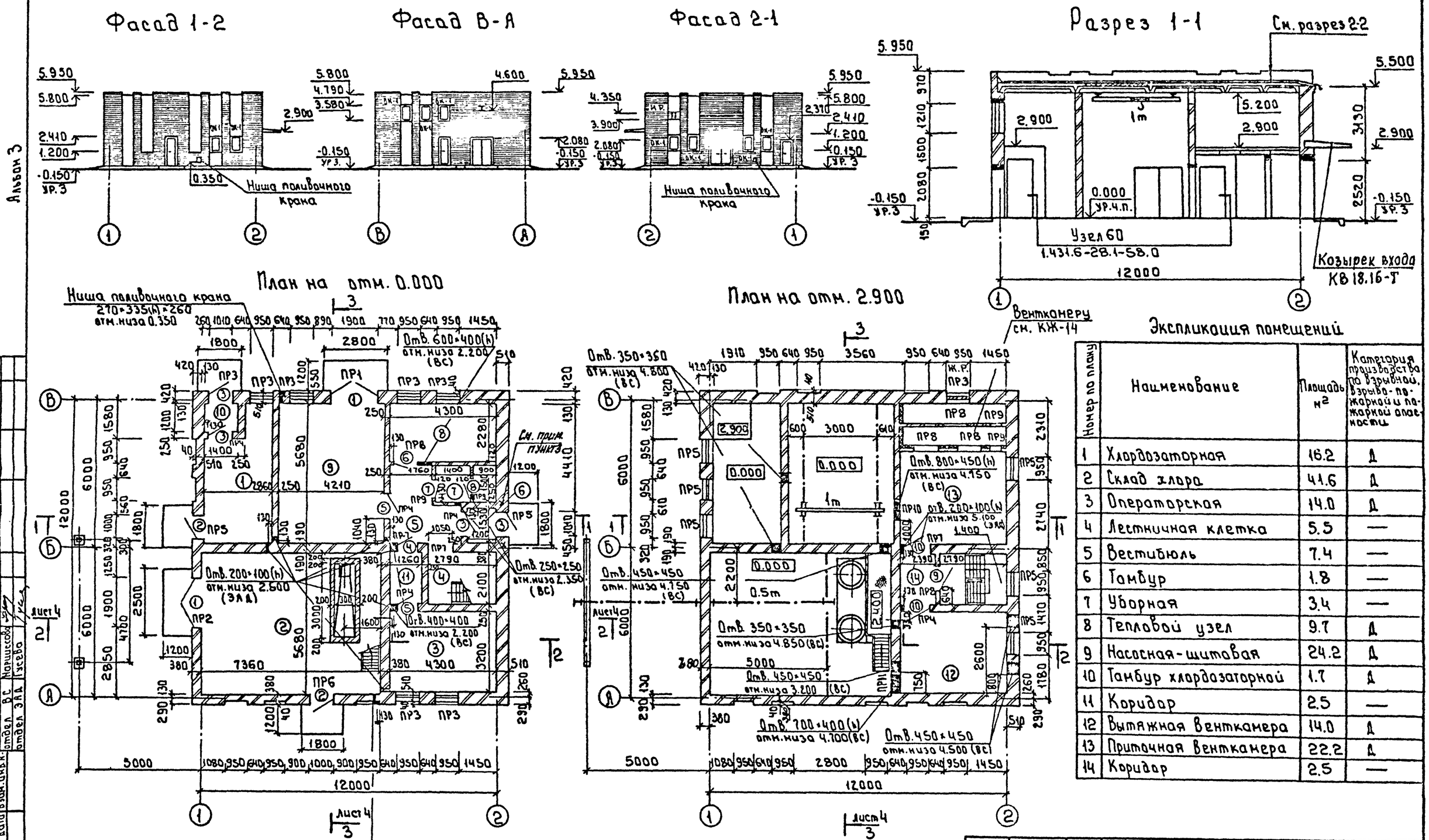

Экспликация помещений

Номер по плану	Наименование	Площадь м²	Категория производства по взрывной, взрыво-пожарной и пожарной опасности
1	Хлордозаторная	16.2	Д
2	Склад хлора	41.6	Д
3	Операторская	14.0	Д
4	Лестничная клетка	5.5	—
5	Вестибюль	7.4	—
6	Тамбур	1.8	—
7	Уборная	3.4	—
8	Тепловой узел	9.7	Д
9	Насосная-щитовая	24.2	Д
10	Тамбур хлордозаторной	1.7	Д
11	Коридор	2.5	—
12	Вытяжная Венткамера	14.0	Д
13	Приточная Венткамера	22.2	Д
14	Коридор	2.5	—

1 Каналы и приямки см. КЖ-4.
2 На планах, разрезах и фасадах труба условно не показана (см. КМ-7)
3. При возведении кирпичных стен заложить анкера по листам КЖ-12,13.

Согласовано
отдел КГ Левина
отдел ВС Нарциссова
отдел ЗАД Гусева

Инв. № подл. | Подпись и дата | Взам. инв. №

Привязан

Инв. №

Провер.	Двойкина	
Разраб.	Шилова	
Н. контр.	Кузнецов	

тп 901-7-21.90 АР

Хлораторная для обеззараживания питьевых и сточных вод производительностью 2.0 кг хлора в час.

Стадия	Лист	Листов
Р	3	

Планы на отм. 0.000; 2.900. Разрез 1-1. Фасады 1-2; В-А; 2-1 (Вариант сточных вод)

Росинжстройимпекс

25352-03 6

Альбом 3

Разрез 2-2

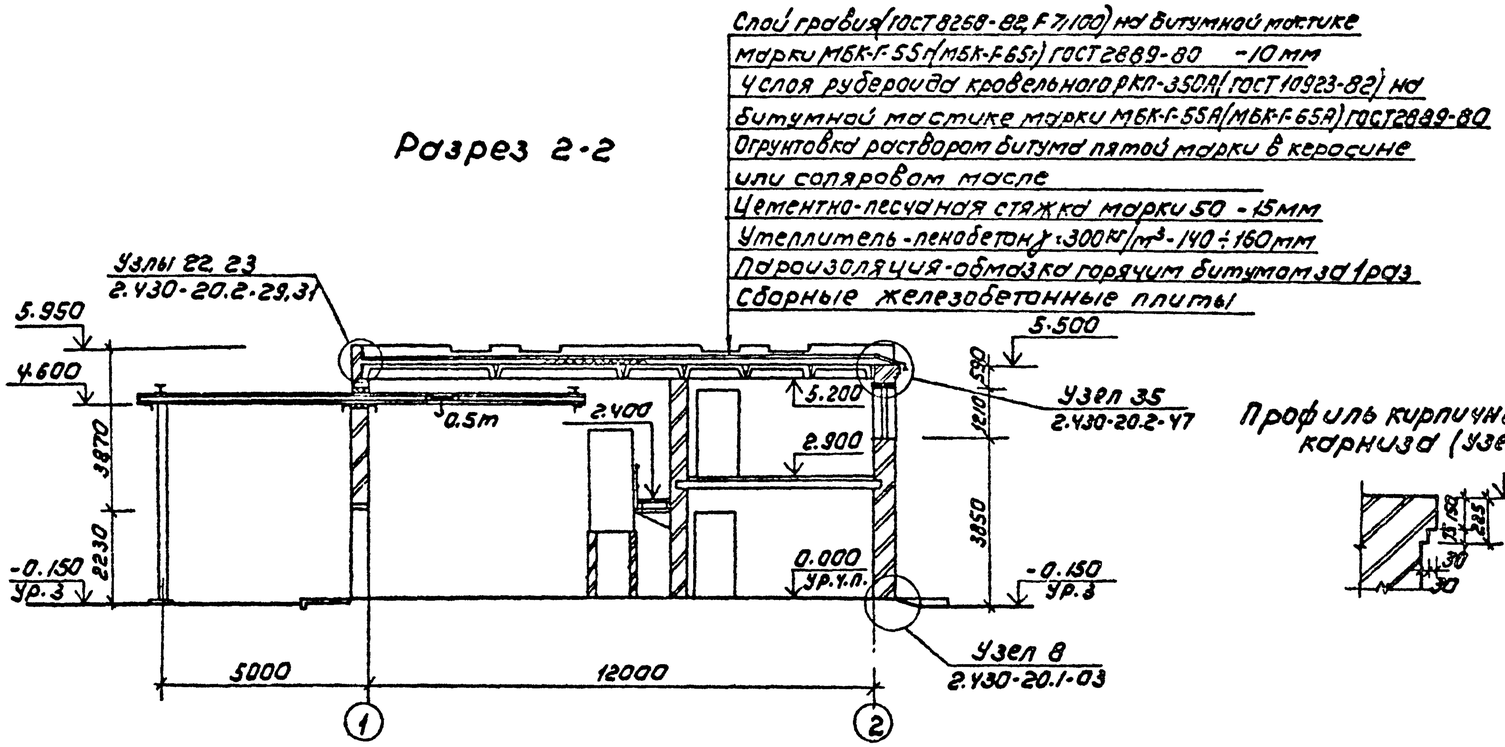

Фасад А-В

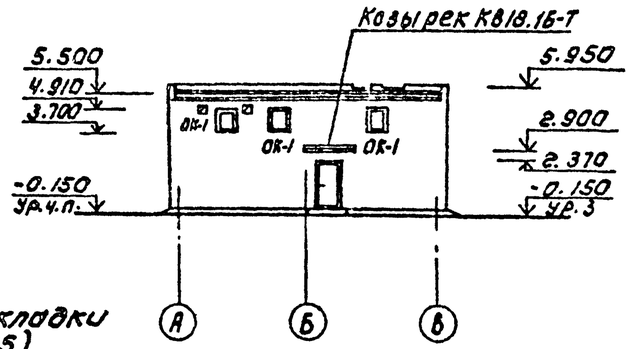

Профиль кирпичной кладки карниза (узел 35)

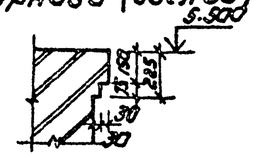

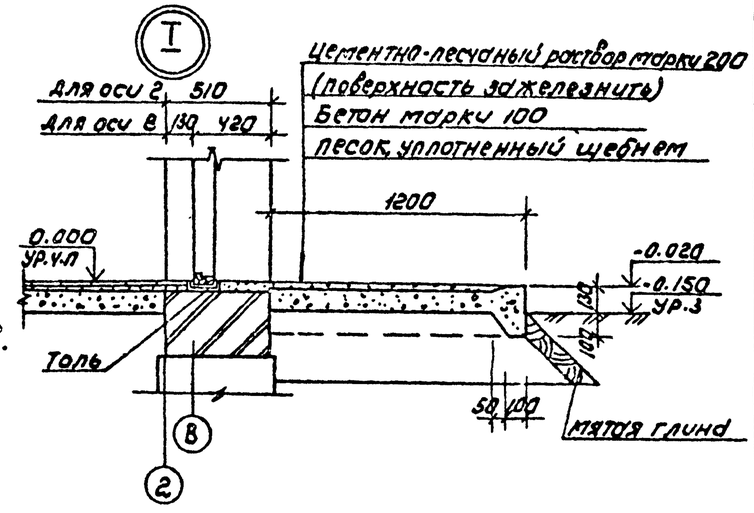

Схема заполнения оконных проемов.
ОК-1

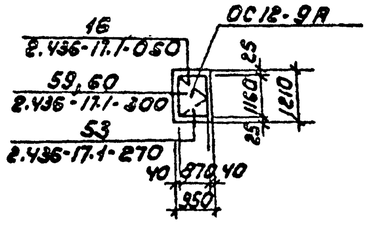

Разрез 3-3

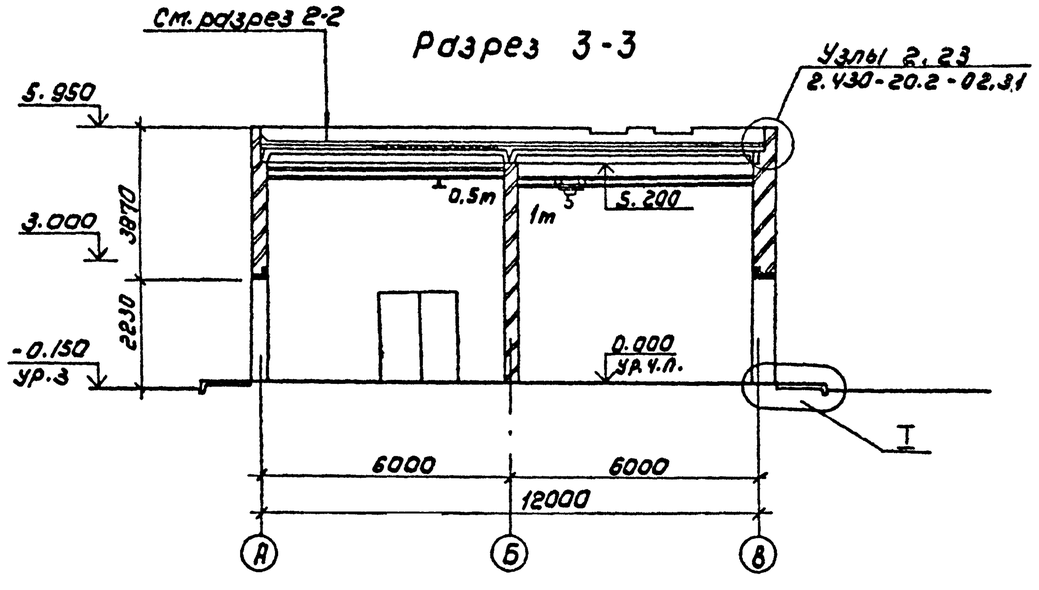

Марка кровельной мастики, указанная в скобках (см. разрез 2-2) дана для районов строительства, расположенных южнее географической широты 50° для Европейской и 53° для Азиатской частей СССР.

ТП 901-7-21.90				АР	
Хлораторная для обеззараживания питьевых и сточных вод производительностью 2.0 кг хлора в час			Стадия	Лист	Листов
			Р	4	
Разрезы 2-2; 3-3. Фасад А-В. Узел I.			Росинжетройимпекс		
Провер.	Двойнина				
Разраб.	Шилова				
Н.контр.	Кузнецов				

Привязан

Инв.№

Согласовано:
Отдел КГ Левина
Отдел ВГ Нарциссова
Отдел ЗАД Гусева

Инв.№ подл. | Подпись и дата | Взам. инв.№

25352-03 7

Альбом 3

Ведомость отделки помещений
Площадь м²

Наименование или номер помещения	Потолок: Площадь	Потолок: Вид отделки	Стены или перегородки: Площадь	Стены или перегородки: Вид отделки	Низ стен или перегородок (панель): Площадь	Низ стен или перегородок (панель): Вид отделки	Низ стен или перегородок (панель): Высота, мм	Примечание
1.15	24.3	Затирка швов цементным раствором. Окраска см. таблицу защиты лист 1	79.1 50.1	Штукатурка кирпичных стен. Окраска см. таблицу защиты лист 1	24.9 4.1	Глазурованная плитка Кислотоупорная плитка	1730 270	
2.10	65.6	Затирка швов цементным раствором. Окраска см. таблицу защиты лист 1	140.9 124.9	Штукатурка кирпичных стен. Окраска см. таблицу защиты лист 1	4.8 11.2	Глазурованная плитка Кислотоупорная плитка	150 350	
8.12.13	64.0	Известковая побелка	142.9	Штукатурка кирпичных стен известковая побелка	—	—	—	
3.4.5.6.9.11.14	73.9	Затирка швов. Окраска поливинилацетатная ВА-27А	225.5	Штукатурка кирпичных стен. Окраска поливинилацетатная ВА-27А	—	—	—	
7	3.4	Затирка швов. Окраска поливинилацетатная ВА-27А	23.2 6.4	Штукатурка кирпичных стен. Окраска поливинилацетатная ВА-27А	16.8	Глазурованная плитка	2000	Швы между плитками 5мм

Ведомость проемов ворот и дверей

Марка поз.	Размер проема, мм
1	1900 x 2080
2	1000 x 2080
3	1010 x 2370
4	1010 x 2070
5	1010 x 2070
6	1010 x 2070
7	710 x 2070
8	710 x 2070
9	1010 x 2070
10	1010 x 2070
Ж.Р.	950 x 450

Ведомость перемычек

Марка поз.	Схема сечения
ПР7	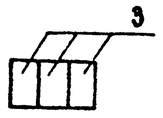
ПР8	
ПР9	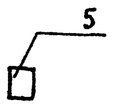
ПР10	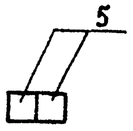
ПР11	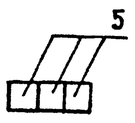

Спецификация элементов заполнения проемов

Марка поз.	Обозначение	Наименование	Кол. на эт. 1	Кол. на эт. 2	Кол. всего	Масса ед. кг	Примеч.
1	1.436.2-22.2.00.00.00-05	Дверной блок ДМП 21Х 1810.75-8	2	–	2	150.2	
2	1.436.2-22.2.00.00.00	Дверной блок ДМП 21Х1010.75-8	2	1	3	87.1	Числитель для варианта питьевых вод
3	ГОСТ 24698-81	Дверной блок ДН 24-10 АПУ	4	–	4		
4	ГОСТ 6629-88	Дверной блок ДО 21-10м	1	–	1		
5	1.236-5 вып.1	Дверной блок ДП1. 1700.00.00 МЧ	2	–	2		
6	ГОСТ 6629-88	Дверной блок ДГ 21-10А	1	–	1		
7	ГОСТ 6629-88	Дверной блок ДГ21-9Ап	1	–	1		
8	ГОСТ 6629-88	Дверной блок ДГ21-9П	1		1		
9	ГОСТ 6629-88	Дверной блок ДО21-10Ан	–	1	1		
10	ГОСТ 6629-88	Дверной блок ДГ21-10	–	2	2		
Ж.Р	КЖИ.1.00	Жалюзийная решетка	–	1	1		
ОК-1	ГОСТ 11214-86	Оконный блок ОС 12-9А	6	5/6	11/12		
Подоконная плита	ГОСТ 8242-88	ПД-2-34х300х950	6	5/6	11/12		

В числителе - количество окон и подоконных плит для варианта питьевых вод, в знаменателе - для варианта сточных вод.

Спецификация перемычек

Марка поз.	Обозначение	Наименование	Кол. на эт. 1	Кол. на эт. 2	Кол. всего	Масса ед. кг	Примеч.
1	Серия 1.038.1-1 вып.1	2ПБ 22-3	5	–	5	92	
2	Серия 1.038.1-1 вып.1	5ПБ 25-27	1	–	1	338	
3	Серия 1.038.1-1. вып.1	3ПБ 16-37	14	4	18	102	
4	Серия 1.038.1-1. вып.1	2ПБ 13-1	39	33	72	51	
5	Серия 1.038.1-1. вып.1	2ПБ 10-1	2	7	9	43	
Козырек входа	Серия 1.238-1. вып 2	КВ 18. 16-Т	1	–	1	750	

1. Двери марок 1.2.3. оборудовать закрывателем ЗД1 (ГОСТ 5091-78)
2. Двери марок 1.2.3.5 оборудовать уплотняющими прокладками и замками ЗН1А (ГОСТ 5089-80), открывающимися изнутри без ключа.
3. Над отверстиями шириной до 500 мм установить арматуру из стержней Ø8 AI с шагом 100 мм, стержни завести на стены на 250 мм.

Ведомость перемычек

Марка поз.	Схема сечения
ПР1	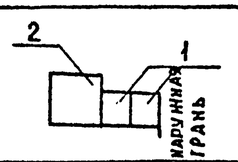
ПР2	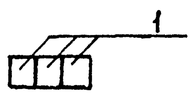
ПР3	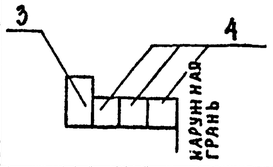

Ведомость перемычек

Марка поз.	Схема сечения
ПР4	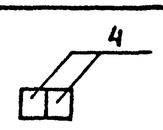
ПР5	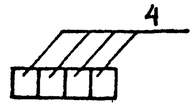
ПР6	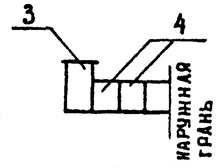

Т.П. 901-7-21.90 АР

Привязан

Инв. №

Провер.	Двоинина		
Разраб.	Шилова		
Н. контр.	Кузнецов		

Хлораторная для обеззараживания питьевых и сточных вод производительностью 2.0 кг хлора в час

Ведомость заполнения проемов. Ведомость отделки помещений.

Стадия	Лист	Листов
Р	5	

Госкомстроймпекс

Инв. № подл. | Подп. и дата | Взам. инв. №

25352-03 8

АЛЬБОМ 3

План кровли

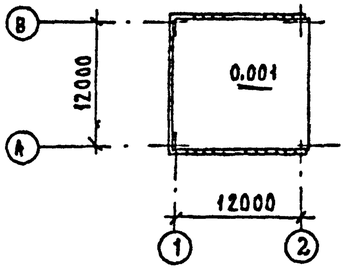

План полов на отм. 0.000

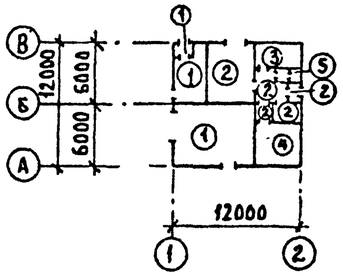

План полов на отм. 2.900

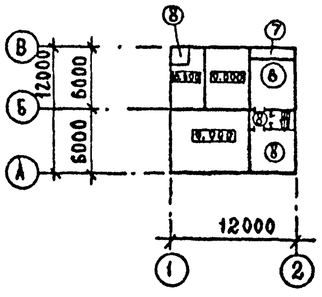

Экспликация полов

Наименование или номер помещения	Тип пола	Схема пола или номер узла по серии	Элементы пола и их толщина	Площадь пола, м²
1.2.10	1	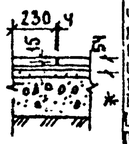	Плитка кислотоупорная керамическая (δ35мм) на силикатной замазке с расшивкой швов замазкой арзамит-5 - 40 мм Шпаклевка силикатной замазкой - 5 мм Битумно-рулонная изоляция - 10 мм Цементно-песчаная стяжка марки 150 - 20 мм Подстилающий слой-бетон класса В7.5 - 100 мм Основание - уплотненный грунт с втрамбованным в него слоем щебня или гравия крупностью 40-60 мм - 100 мм	59.5
4.5.6 9.11	2		Покрытие - плитка керамическая по ГОСТ 6787-80 - 13 мм Заполнение швов - цементно-песчаный раствор М150. Прослойка - цементно песчаный раствор М150 - 17 мм Подстилающий слой - бетон класса В7.5 - 100 мм Основание - уплотненный грунт с втрамбованным в него слоем щебня или гравия крупностью 40-60 мм - 100 мм	41.4
8	3	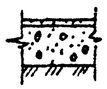	Покрытие - цементно-песчаный раствор марки 200 - 20 мм Подстилающий слой - бетон класса 7.5 - 100 мм Основание - уплотненный грунт с втрамбованным в него слоем щебня или гравия крупностью 40-60 мм - 100 мм	9.7
3	4		Покрытие - линолеум ГОСТ 7251-77 - 5 мм Прослойка - холодная мастика на водостойких вяжущих - 1 мм. Стяжка - легкий бетон γ = 1200 кг/м³ класса В3.5 - 24 мм Подстилающий слой - бетон класса В7.5 - 100 мм Основание - уплотненный грунт с втрамбованным в него слоем щебня или гравия крупностью 40-60 мм - 100 мм	14.0
7	5		Покрытие - плитка керамическая по ГОСТ 6787-80 - 13 мм Заполнение швов - цементно-песчаный раствор марки 150 Прослойка - цементно-песчаный раствор марки 150 - 17 мм Битумная мастика с посыпкой песком крупностью 1.5÷5 мм Гидроизоляция - 2 слоя гидроизола на битумной мастике - 10 мм Подстилающий слой - бетон класса В7.5 - 100 мм Основание - уплотненный грунт с втрамбованным в него слоем щебня или гравия крупностью 40-60 мм - 100 мм	3.4

* Битумно-рулонная изоляция - грунтовочный слой раствора битума на бензине за 2 раза.
2 слоя рубероида РПМ-300А на битуме БН70/30,
шпатлевка мастикой битумниоль марки А-2 δ = 5 мм

Экспликация полов

Наименование или номер помещения	Тип пола	Схема пола или номер узла по серии	Элементы пола и их толщина	Площадь пола, м²
13	6		Покрытие - цементно-песчаный раствор М200 - 20 мм Стяжка - цементно-песчаный раствор М150 - 30 мм Утеплитель - цементно-фибролитовые плиты γ = 350 кг/м³ - 30 мм Основание - сборная железобетонная плита	15.4
13	7		Покрытие - цементно-песчаный раствор М150 - 20 мм Стяжка - цементно-песчаный раствор М150 - 30 мм Утеплитель - цементно-фибролитовые плиты γ = 350 кг/м³ - 50 мм Основание - сборная железобетонная плита	6.8
14, 12, 15 (отм. 2.90)	8	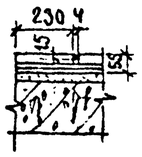	Плитка кислотоупорная керамическая (δ35мм) на андезитовой замавке с расшивкой швов замазкой арзамит - 40 мм Шпатлевка андезитовой замазкой - 5 мм * Битумно-рулонная изоляция - 10 мм Цементно-песчаная стяжка - 25 мм Основание - железобетонная плита	19.0

1. Планы полов разработаны для вариантов питьевых и сточных вод.
2. В помещении N1 (хлордозаторной) для варианта питьевых вод устраивается площадка из рифленой стали. Конструкцию площадки см. лист КМ-5.
3. Отметка пола в помещении N7 — 0.020 мм.
4. В зоне примыкания пола к наружным стенам предусмотреть утеплитель пола путем укладки шлака или керамзита на ширину 1.5м толщиной 500мм.
5. При устройстве полов заложить полиэтиленовые трубы по чертежам КЖ-4,5,12.

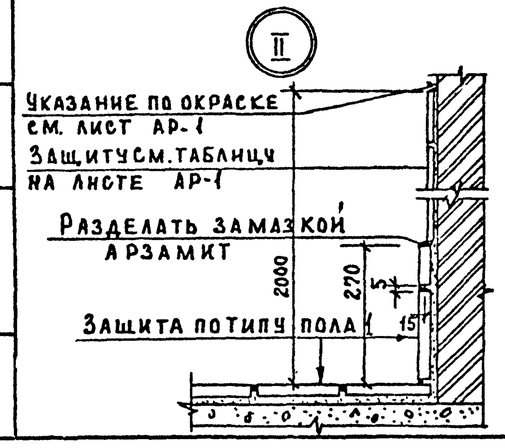

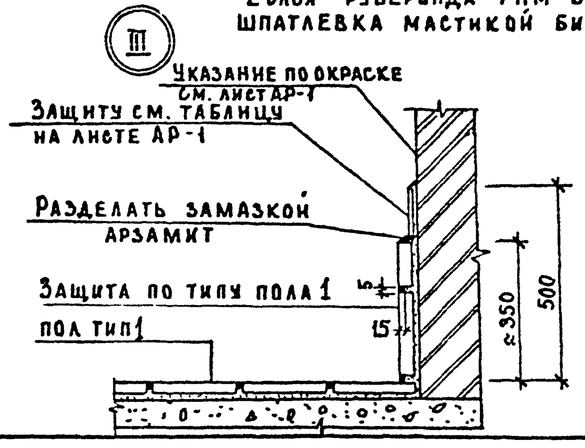

Привязан				ТП 901-7-21.90	АР
				Хлораторная для обеззараживания питьевых и сточных вод производительностью 2.0 кг хлора в час	Стадия: Р; Лист: 6; Листов:
Инв. №		Провер. Двойнина; Разраб. Шилова; Н. контр. Кузнецов		Планы полов и кровли. Экспликация полов. Узлы II, III	Росинжстройимпекс

Взам. инв. №; Подп. и дата; Инв. № подл.

Альбом 3

Ведомость рабочих чертежей основного комплекта марки КЖ

Лист	Наименование	Примеч.
1	Общие данные	
2	Схема расположения фундаментов. Сечения 1-1 ... 9-9	
3	Схема расположения фундаментов	
	Виды 10-10 ... 22-22	
4	Схема расположения каналов, приямков и	
	фундаментов под оборудование. Сечение 1-1 ... 6-6; 10-10; 11-11	
5	Схема расположения плит перекрытия каналов	
	Сечение 7-7 ... 9-9.	
6	Фундаменты под оборудование. ФОМ1 ... ФОМ4	
7	Колодцы К1; К2. Монолитные участки УМ1, УМ2	
	Деревянные щиты и решетка.	
8	Резервуар нейтрализующего раствора со	
	скруббберами. Общие виды.	
9	Резервуар нейтрализующего раствора. Армирование.	
10	Узлы антикоррозионной защиты резервуара, каналов	
	и приямков.	
11	Узлы антикоррозионной защиты скрубберов.	
12	Схема расположения панелей перекрытия на отм. 2.900.	
13	Схема расположения плит покрытия	
14	Приточная вентКамера	

Ведомость спецификаций

Лист	Наименование	Примеч.
2	Спецификация к схеме расположения фундаментов	
4	Спецификация к схеме расположения элементов	
	подземного хозяйства.	
5	Спецификация к схеме расположения плит перекрытия	
	каналов и приямков	
7	Спецификация элементов колодцев	
7	Спецификация монолитных участков	
6	Спецификация монолитных фундаментов под оборудование	

Типовой проект разработан в соответствии с действующими нормами и правилами и предусматривает в части железобетонных конструкций мероприятия, обеспечивающие взрывную, взрывопожарную и пожарную безопасность при эксплуатации здания.

Гл. конструктор проекта. /Антонова/

Инв. № подл. | Подп. и дата | Взам. инв. №

Ведомость ссылочных и прилагаемых документов

Обозначение	Наименование	Примеч.
	Ссылочные документы	
ГОСТ 13579-78	Блоки бетонные для стен подвала	
ГОСТ 13580-85	Плиты Ж-б. для ленточных фундаментов	
ГОСТ 3634-89	Люки чугунные	
ГОСТ 22701.0-77 ÷ 22 701.5-77	Плиты железобетонные ребристые предварительно напряженные размерами 6х3м для покрытий производственных зданий.	
1141-1 вып. 63	Панели перекрытий железобетонные многопустотные	
1.494-24. вып.1	Стаканы для крепления крышных вентиляторов, дефлекторов и зонтов.	
3.900.1-14 вып.1	Сборные железобетонные конструкции емкостных сооружений для водоснабжения и канализации	
5.900-2	Сальники набивные ДУ 50 ... 1400 для пропуска труб через стены.	
3.006.1-2.87 вып. 2	Сборные железобетонные каналы и лотки из лотковых элементов	
1.400-15 вып.1	Унифицированные закладные изделия железобетонных конструкций для крепления технологических коммуникаций и устройств.	
1.465.1. 7/84 вып. 1:2	Плиты покрытий Ж-б предварительно напряженные ребристые размером 1,5х6м для одноэтажных зданий	
1.038.1-1. вып.1	Перемычки железобетонные	
	Прилагаемые документы	
ТП 901-7-21.90-КЖ.И.1.00	Изделия металлические	
-КЖ.ВМ	Ведомость материалов	

Ведомость объемов сборных бетонных и железобетонных конструкций по рабочим чертежам основного комплекта марки КЖ

	Наименование группы элементов конструкций	Код	Кол. м³	Примеч.
1	Блоки бетонные для стен подвала	581100	49.35	
2	Плиты железобетонные для ленточных фундаментов	581300	8.01	
3	Плиты покрытия	584100	12.97	
4	Плиты перекрытия	584200	4.08	
5	Детали смотровых колодцев	585500	2.80	
6	Стаканы	585500	0.92	
7	Конструкции и детали каналов		2.89	
8	Перемычки		1.08	
9	Опорные подушки		0.89	
	Всего		84,3	

Материалы на изготовление сборных бетонных и железобетонных элементов учтены в ведомости потребности материалов и отдельно не учитываются.

Общие указания

1. Проект разработан для следующих природных условий: Расчетная зимняя температура наружного воздуха - минус 30°С; Нормативное значение ветрового давления - для I географического района - 0.23 кПа. Нормативное значение веса снегового покрова - для III географического района - 1.0 кПа. Рельеф территории спокойный, грунтовые воды отсутствуют, грунты непучинистые, непросадочные со следующими нормативными характеристиками: угол внутреннего трения $\varphi = 0.49$ рад., удельное сцепление $C^n = 2$ кПа; модуль деформации нескальных грунтов $E = 14.7$ мПа, плотность грунта $\rho = 1.8$ т/м³, коэффициент безопасности по грунту $K_z = 1$
2. Все работы по изготовлению и монтажу конструкции выполнять в соответствии с требованиями СНиП 3.03.01.87 и СНиП-III-18-75.
3. Виды работ, для которых необходимы составления актов на скрытые работы: устройство фундаментов, установка арматурных и закладных изделий в монолитных железобетонных конструкциях.
4. Закладные изделия и соединительные элементы железобетонных конструкции защитить от коррозии цинковым покрытием толщиной 60-100 мкм. способом горячего цинкования.
5. Сварные швы, закладные изделия и соединительные элементы с нарушенным покрытием дополнительно защитить путем газотермического напыления цинка толщиной 120-180 мкм. После монтажа конструкций в соответствии с требованиями СНиП 2.03.11-85 и СНиП 3.04.03-87.
6. Все металлоконструкции, не обетонируемые закладные элементы и соединительные элементы окрасить ХС-068 в 2 слоя, эмаль ХВ-785 в 2 слоя, лак ХВ-784 в 2 слоя.

Инв. №

Привязан:

ТП 901-7-21.90 - КЖ

Хлораторная для обеззараживания питьевых и сточных вод производительностью 2.0 кг хлора в час.

Стадия	Лист	Листов
Р	1	14

Общие данные

Росинжстройимпекс

Провер.	Антонова	
Разраб.		
Н. контр.	Стригина	

Альбом 3

Схема расположения фундаментов.

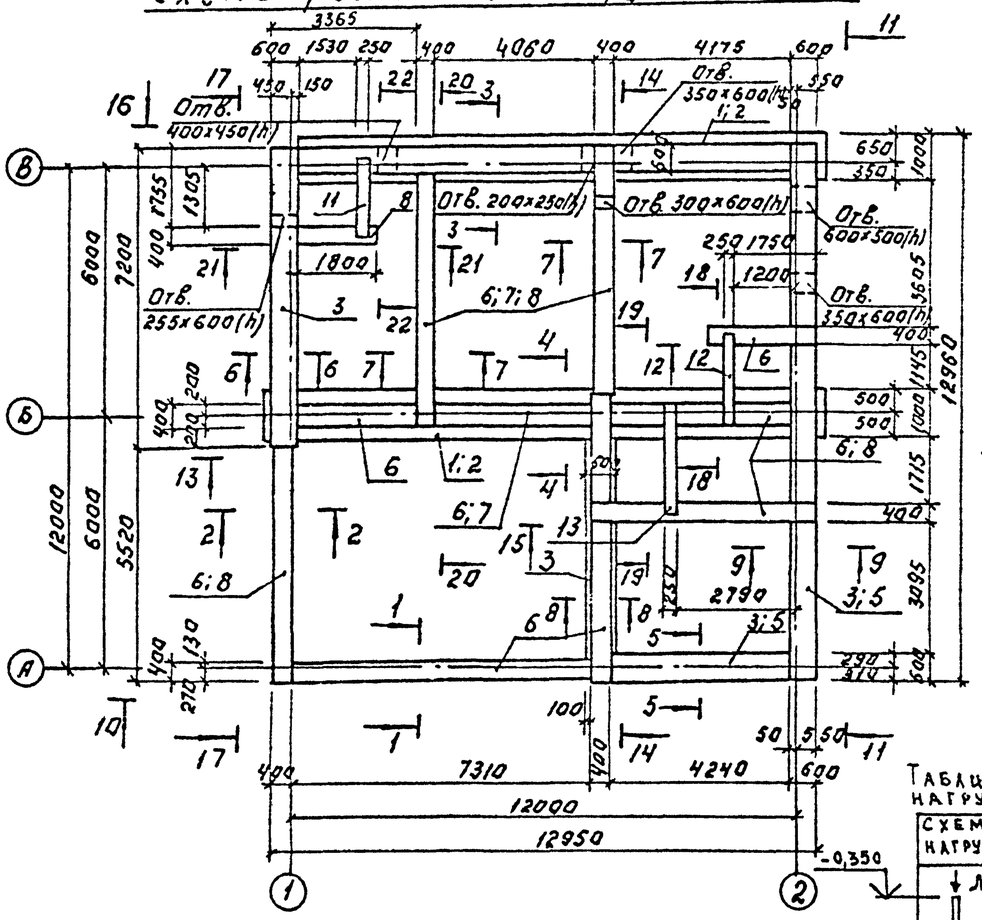

1-1

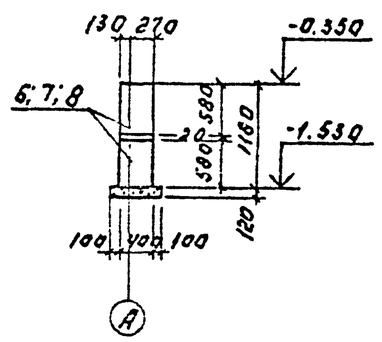

2-2

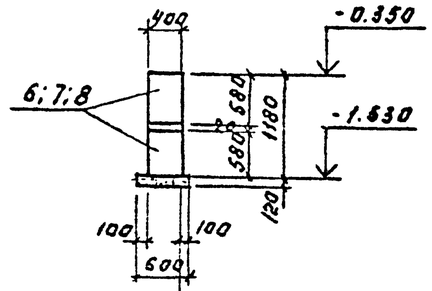

Таблица нормативных нагрузок на фундаменты

Схема нагрузок	Ширина подошвы мм.	N кН.
↓N	1000	104
	600	85
	400	24

Спецификация к схеме расположения фундаментов

Марка, поз.	Обозначение	Наименование	Кол. шт.	Масса кг	Примеч.
		Плиты ленточных			
		фундаментов			
1	ГОСТ 13580-85	ФЛ 10.24-2	9	1380	
2	ГОСТ 13580-85	ФЛ 10.12-2	4	650	
		Блоки стен			
		подвалов			
3	ГОСТ 13579-78	ФБС.24.6.6-Т	20	1960	
4	ГОСТ 13579-78	ФБС 12.6.6-Т	3	960	
5	ГОСТ 13579-78	ФБС 9.6.6-Т	11	700	
6	ГОСТ 13579-78	ФБС 24.4.6-Т	24	1300	
7	ГОСТ 13579-78	ФБС 12.4.6-Т	4	640	
8	ГОСТ 13579-78	ФБС 9.4.6-Т	24	470	
9	ГОСТ 13579-78	ФБС 12.4.3-Т	11	310	
10	ГОСТ 13579-78	ФБС 12.6.3-Т	14	460	
11	1.038.1-1.1 120000	Перемычка 5ПБ18-27	1	250	
12	1.038.1-1.1 10000-02	Перемычка 5ПБ21-27	1	235	
13	1.038.1-1.1 140000	Перемычка 5ПБ27-37	1	375	
14	1.038.1-1.1 02 0000	Перемычка 2ПБ10-1	5	43	

3-3

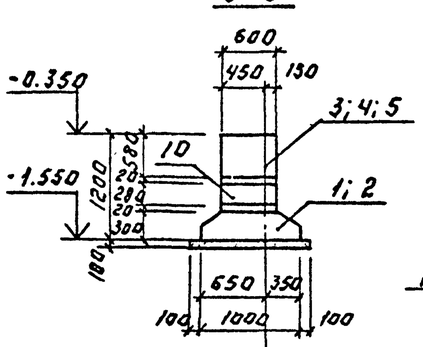

4-4

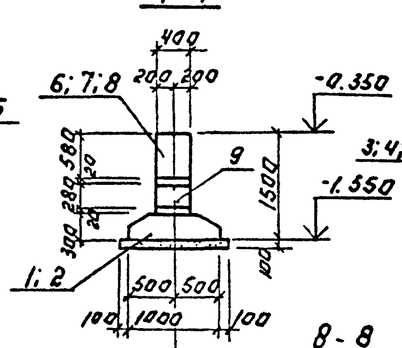

5-5

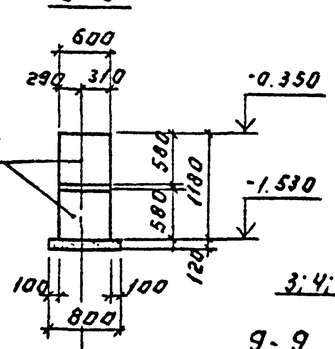

6-6

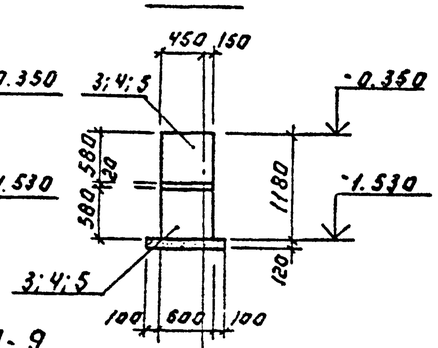

7-7

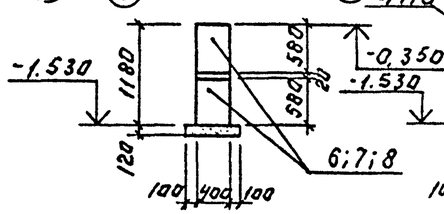

8-8

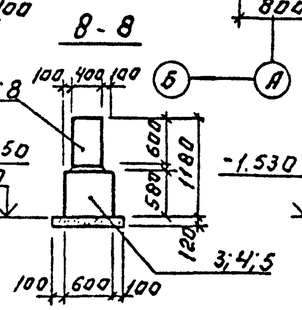

9-9

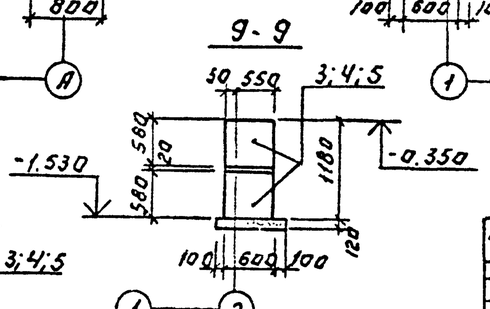

1. Под ленточные фундаменты выполнить песчаную подготовку толщиной 100-120 мм.
2. Бетонные блоки укладывать на цементно-песчаный раствор М50 толщиной 20 мм. с перевязкой швов не менее 0,4 высоты блока.
   Доборные участки и шпонки заделать бетоном В 25 (V=3,0 м³)
4. Обратную засыпку котлована производить местным грунтом без включения почвенно-растительного грунта и растительного мусора с послойным уплотнением слоями не более 200 мм. в соответствии с требованиями СНиП 3.02.01-87.
5. После пропуска технологических труб отверстия забить бетоном В 7,5.

Инв.№ подл. | Подп. и дата | Взам.инв.№

Привязан:			Т.П. 901-7-21.90		-КЖ
Инв.№			Хлораторная для обеззараживания питьевых и сточных вод производительностью 2,0 кг хлора в час	Стадия: Р	Лист: 2	Листов:
	Пробер Антонова		Схема расположения фундаментов. Сечения 1-1 ... 9-9.	Росинжстройимпэкс	
	Разраб. Строгина				
	Н.контр. Ярошниченко				

Альбом 3

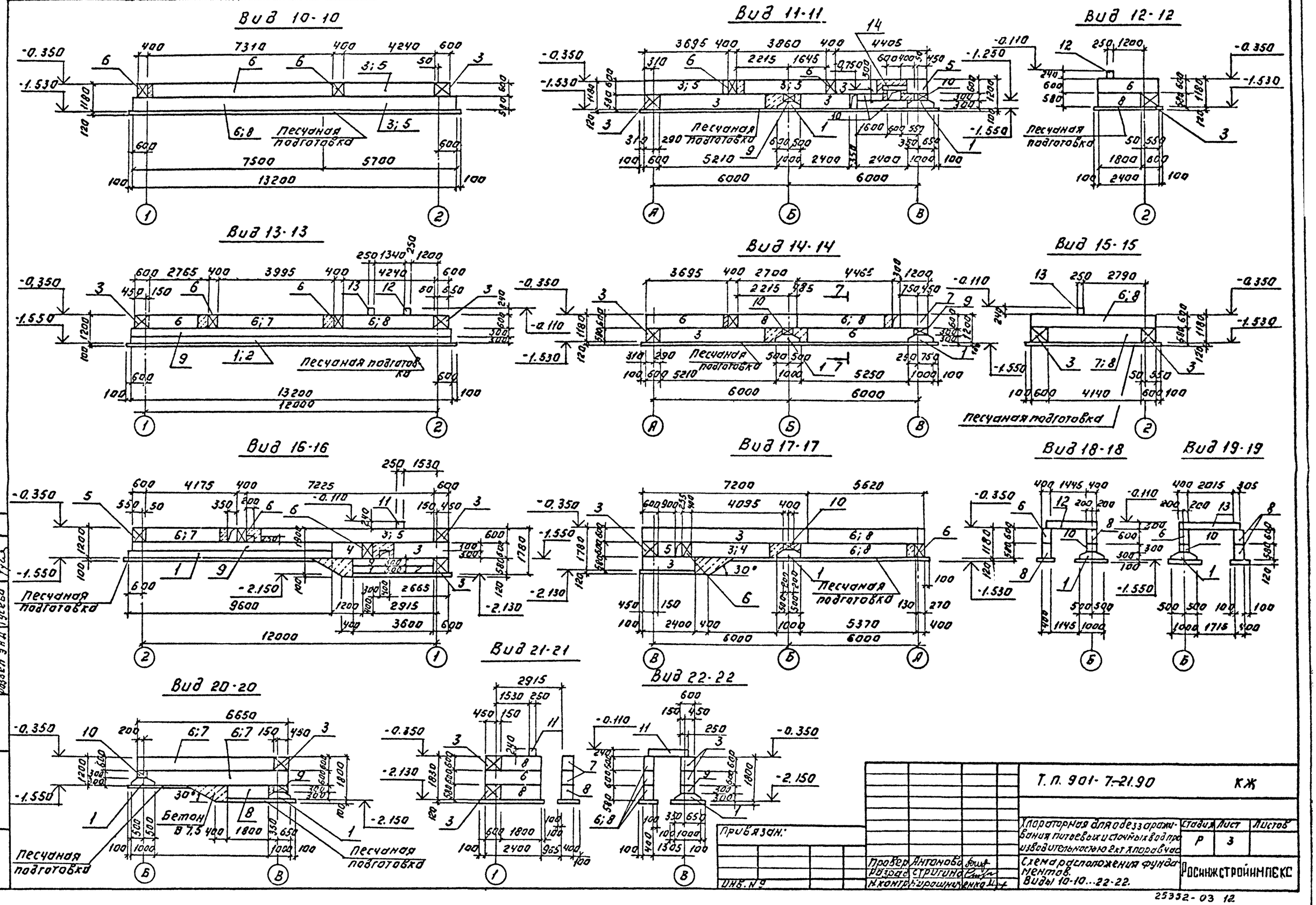
Вид 10-10
Вид 11-11
Вид 12-12
Вид 13-13
Вид 14-14
Вид 15-15
Вид 16-16
Вид 17-17
Вид 18-18
Вид 19-19
Вид 20-20
Вид 21-21
Вид 22-22
Песчаная подготовка
Бетон В 7,5
Т.П. 901-7-21.90 КЖ
Хлораторная для обеззараживания питьевых и сточных вод производительностью 2 кт хлора в час
Схема расположения фундаментов. Виды 10-10...22-22.
Стадия Р
Лист 3
Листов
Провер. Антонова
Разраб. Стригина
Н.контр. Кирошниченко
Инв. № подл.
Подп. и дата
Взам. инв. №
Раздел ВС
Раздел КГ
Раздел ЭНД
Нарциссова
Левина
Гусева
Согласовано.
Привязан.
Инв. №
РОСИНЖСТРОЙИМПЕКС
25352-03 12

Альбом 3

Схема расположения каналов, приямков и фундаментов оборудования.

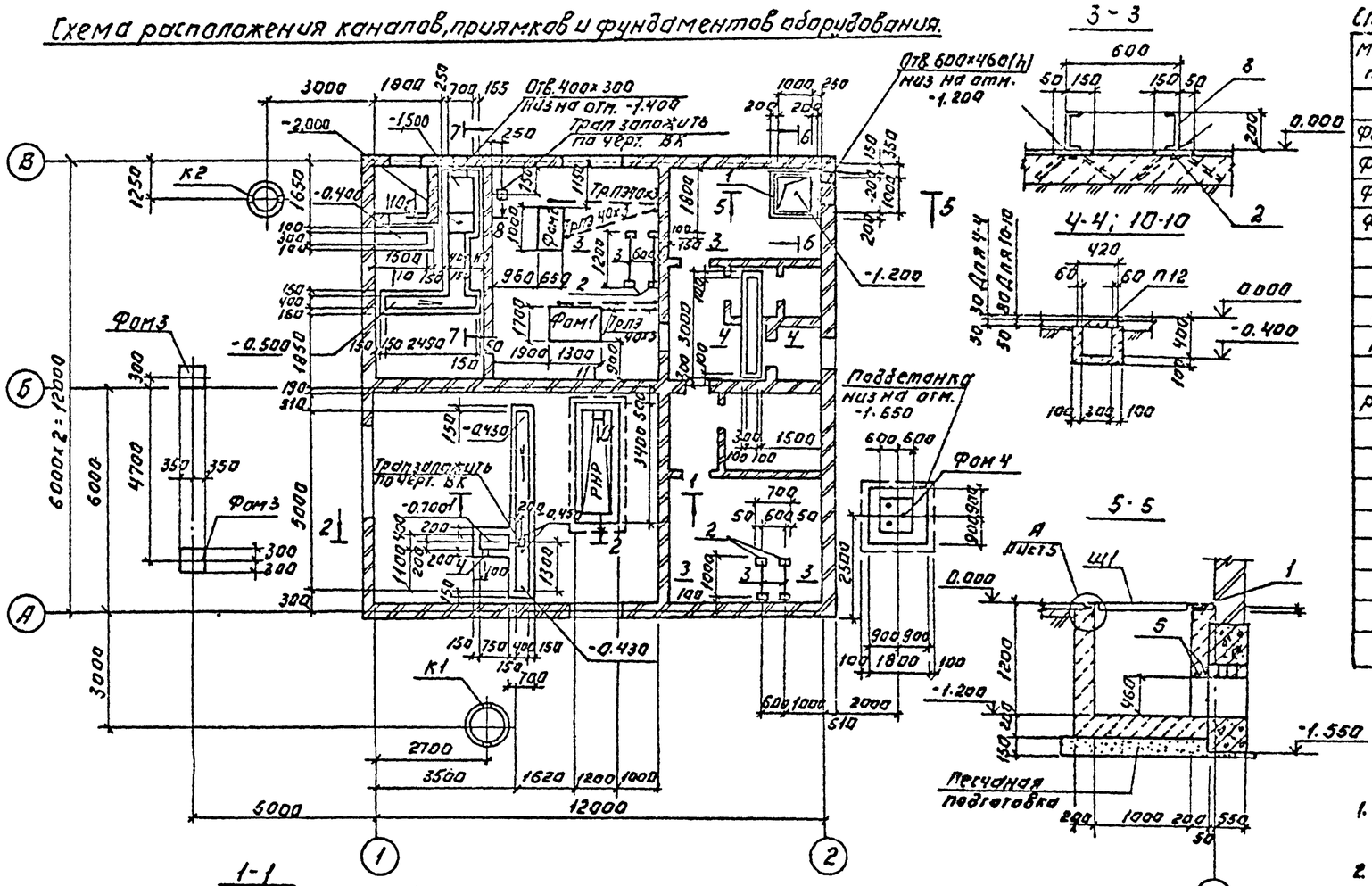

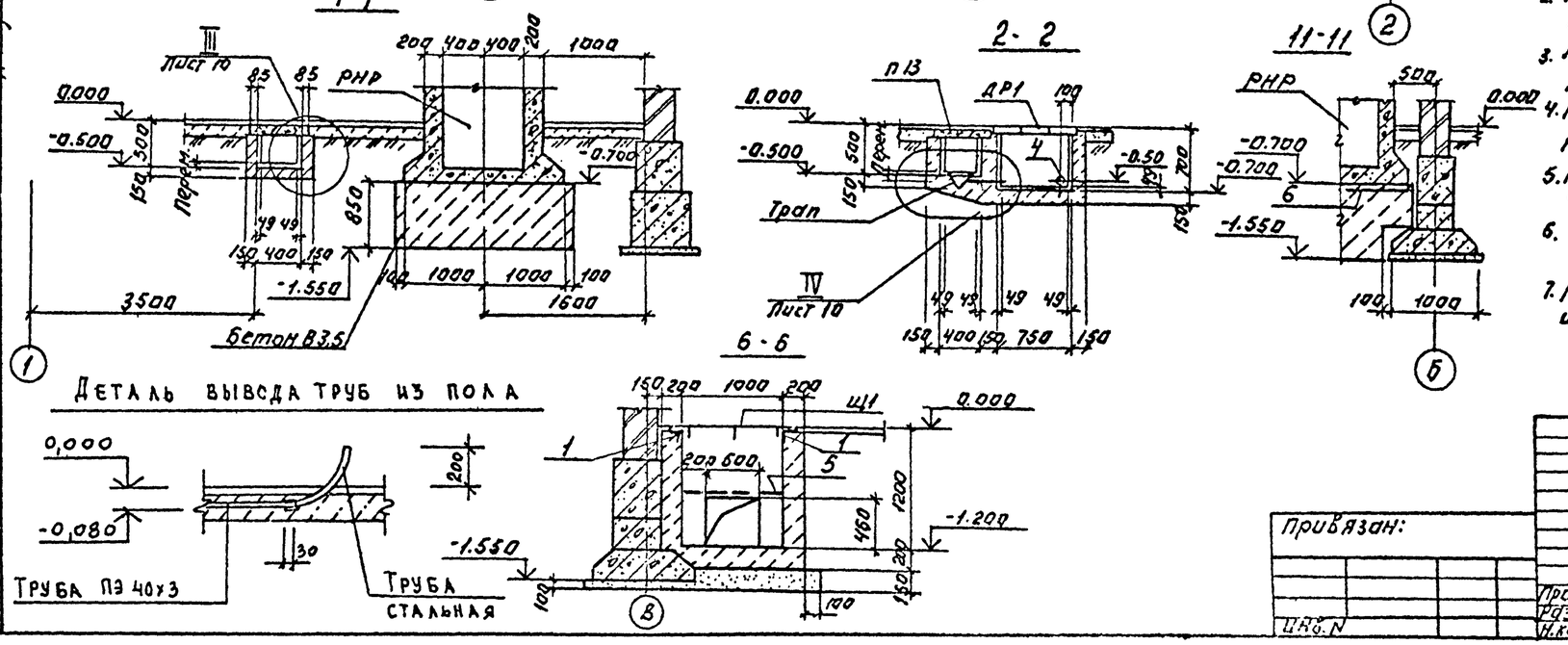

Спецификация к схеме расположения каналов, приямков.

Марка, поз.	Обозначение	Наименование	Кол.	Масса ед. кг	Примеч.
		Фундаменты под оборудование.			
Фом1	Лист 6	Фом1	1		
Фом2	Лист 6	Фом2	1		
Фом3	Лист 6	Фом3	2		
Фом4	Лист 6	Фом4	1		
		Колодцы.			
К1	Лист 7	К1	1		
К2	Лист 7	К2	1		
РНР	Листы 8; 9	Резервуар нейтрализующего раствора	1		
1	1.400-15 В1 540	Изделие закладное МН 540	4,1	8,5	п.м.
2	1.400-15 В1. 410	Изделие закладное МН 401-1	8	1,4	
3		Швеллер 20 ГОСТ 8240-89 / С245 ГОСТ 27772-88	4,4	18,4	п.м.
4	5.900-2 ТМ 89	Сальник Ду 50 ℓ=200	1	5,6	
5		Ф10 А III ГОСТ 5781-82 ℓ=1000	4	0,62	
6	ГОСТ 2379-85	ЧС 8А III / 8А III 95×175	1	13,2	
		Бетон В 12,5	7,7		м³

1. Грунты основания под фундаменты под оборудование и каналы уплотнить до $\rho = 1,6$ т/м³
2. Каналы и приямки под оборудование выполнять из бетона В12,5.
3. Антикоррозионная защита конструкций разработана на листе 10.
4. Наружную поверхность каналов и приямков, соприкасающуюся с грунтом обмазать горячим битумом за 2 раза.
5. Трапы заложить в полу и канале до бетонирования по чертежам ТХ.
6. Под резервуаром нейтрализующего раствора устроить подготовку из бетона В3,5 толщиной 850 мм.
7. Под фундамент Фом 4 выполнить подготовку В3,5 толщиной 100 мм.

Согласовано:
Раздел ТХ Левина
Раздел ВС Нарциссова
Раздел ЭАД Гусева

Инв. № подл. | Подп. и дата | Взам. инв. №

Т.П. 901-7-21.90 КЖ

Привязан:

Инв. №

Проверил Антонова
Разраб. Стрипина
Н. контр. Мирошниченко

Хлораторная для обеззараживания питьевых и сточных вод производительностью 2 кг хлора в час.

Схема расположения каналов, приямков и фундаментов под оборудование. Сечения 1-1, 6-6; 10-10; 11-11

Стадия	Лист	Листов
Р	4	

Росинжстройимпекс

25352-03 13

Альбом 3

Схема расположения плит перекрытия каналов

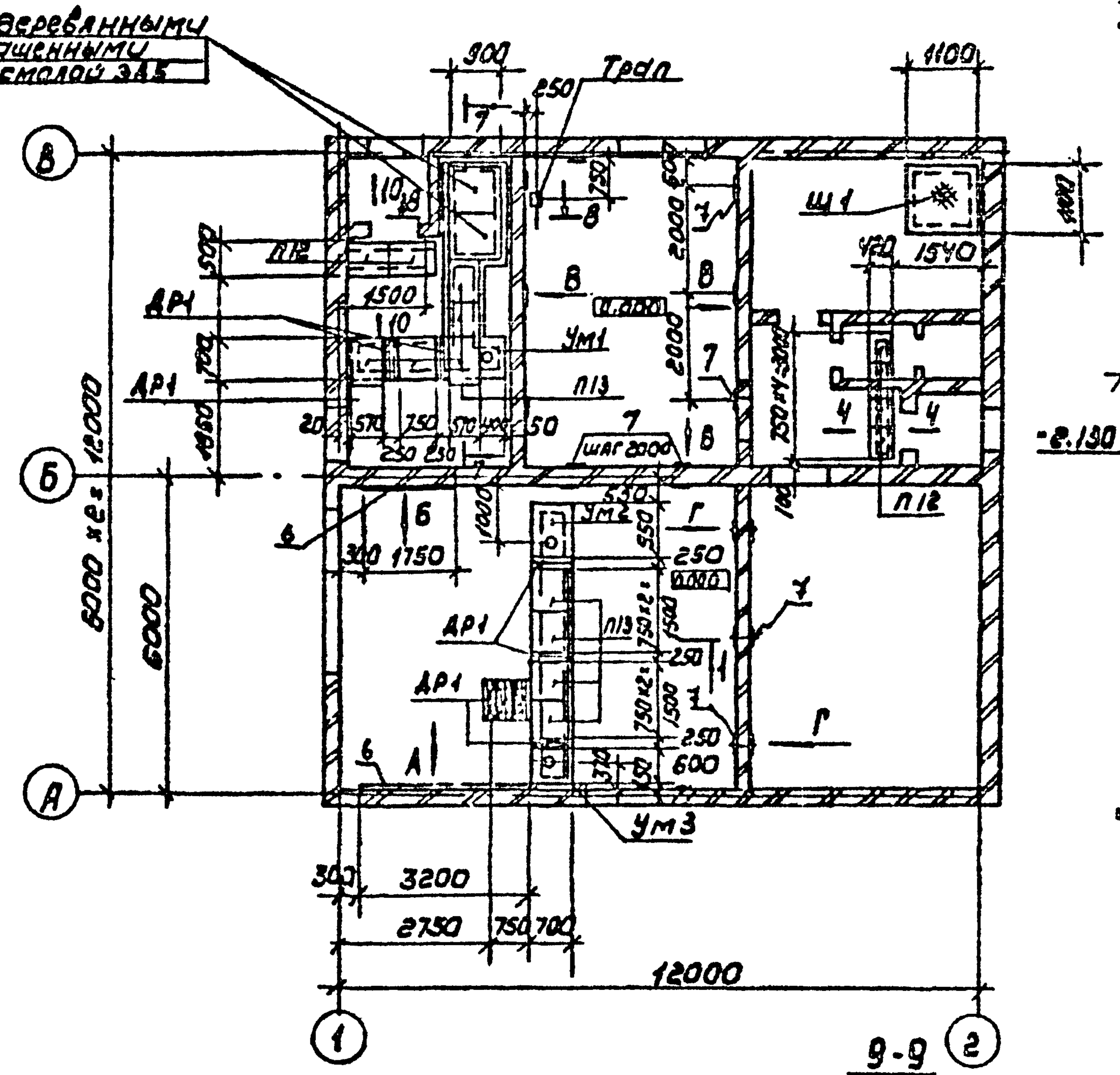

8-8

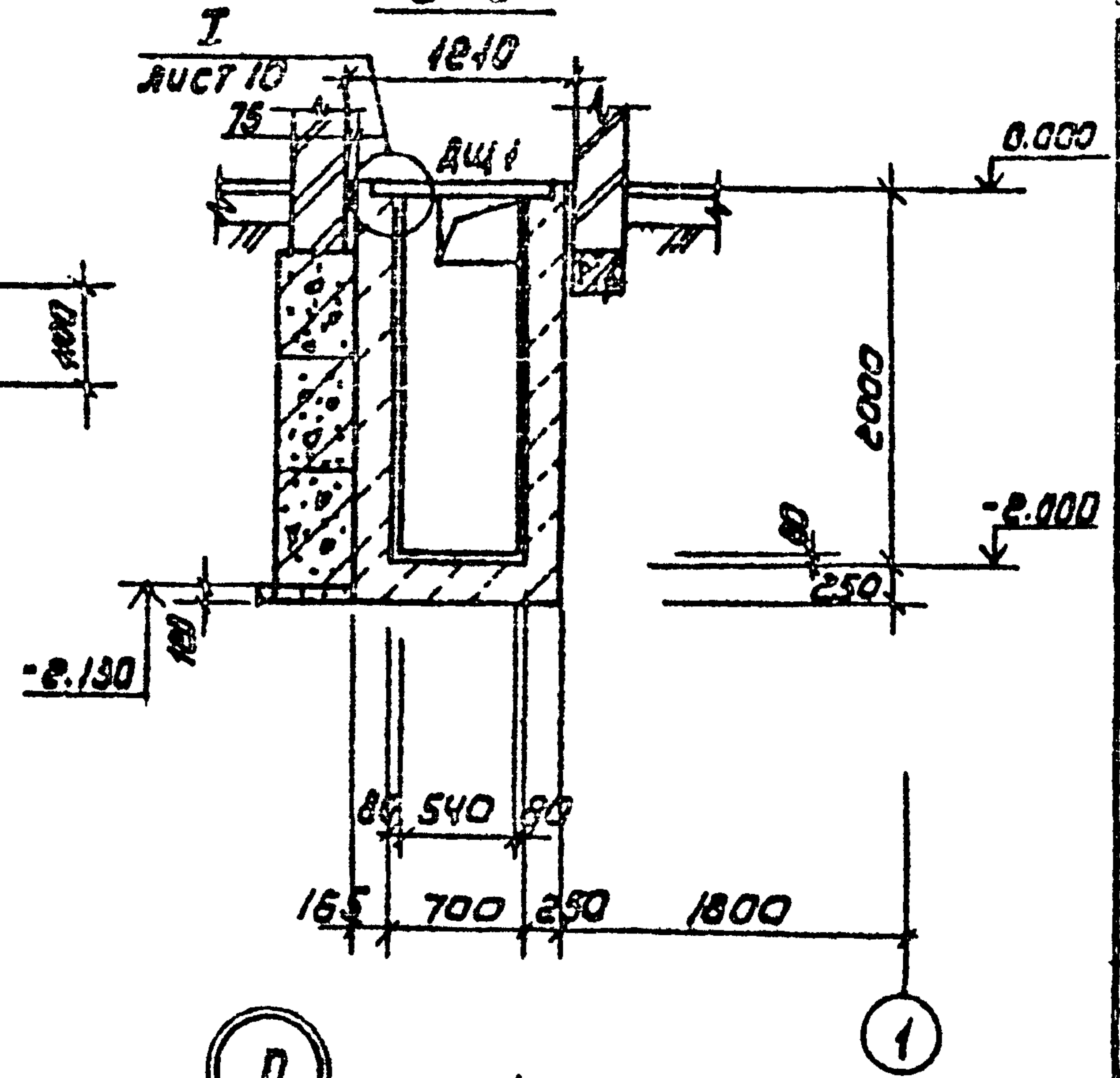

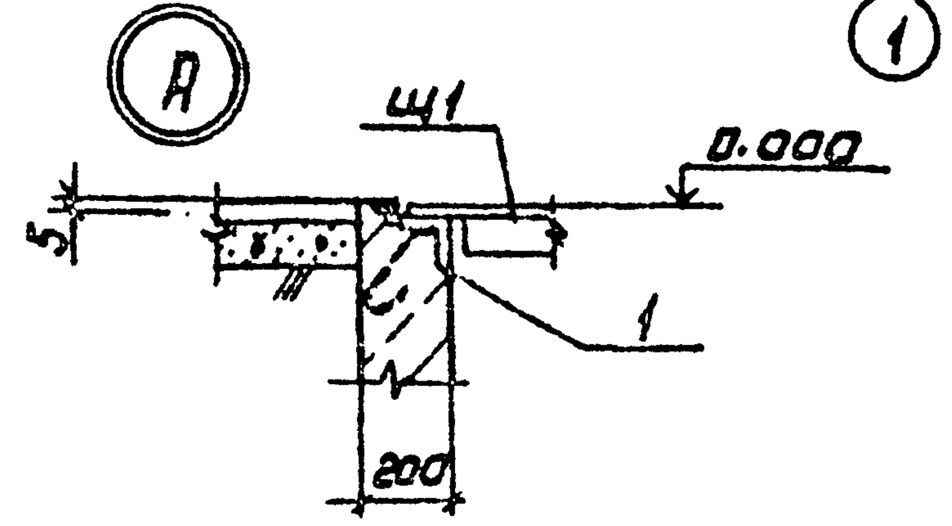

Спецификация к схеме расположения плит перекрытия каналов

Марка, поз.	Обозначение	Наименование	Кол.	Масса ед., кг	Примеч.
		Плиты перекрытия каналов			
П12	3.006.1-2.87 2-1	П1-5	6	40	
П13	2-5	П5д-5	6	100	
		Щит деревянный			
ДЩ1	Лист 7	ДЩ1	2		
ДР1	Лист 7	Деревянная решетка ДР1	9		
		Участок монолитный			
Ум1	Лист 7	Ум1	1		
Ум2	Лист 7	Ум2	1		
Ум3	Лист 7	Ум3	1		
Щ1	901-7-21.90-КЖ.И.04	Щит Щ1	1	45.03	
		Изделие закладное			
6	1.400-15.81.140-02	МН127-3	14.9	5.5	п.м.
7	120-13	МН107-2	31	1.3	

9-9

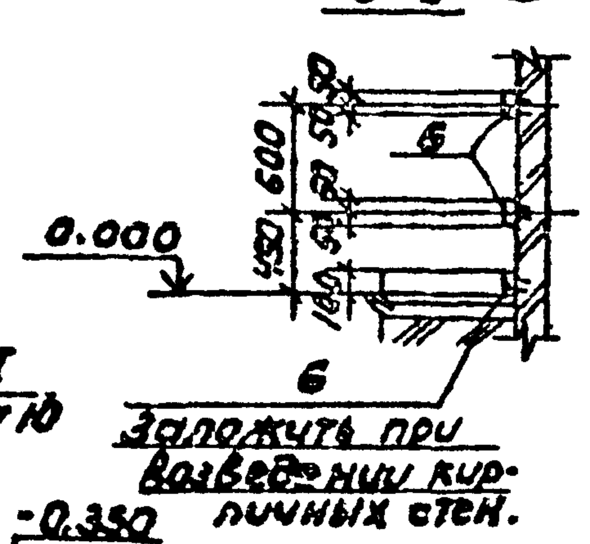

„А; Б"

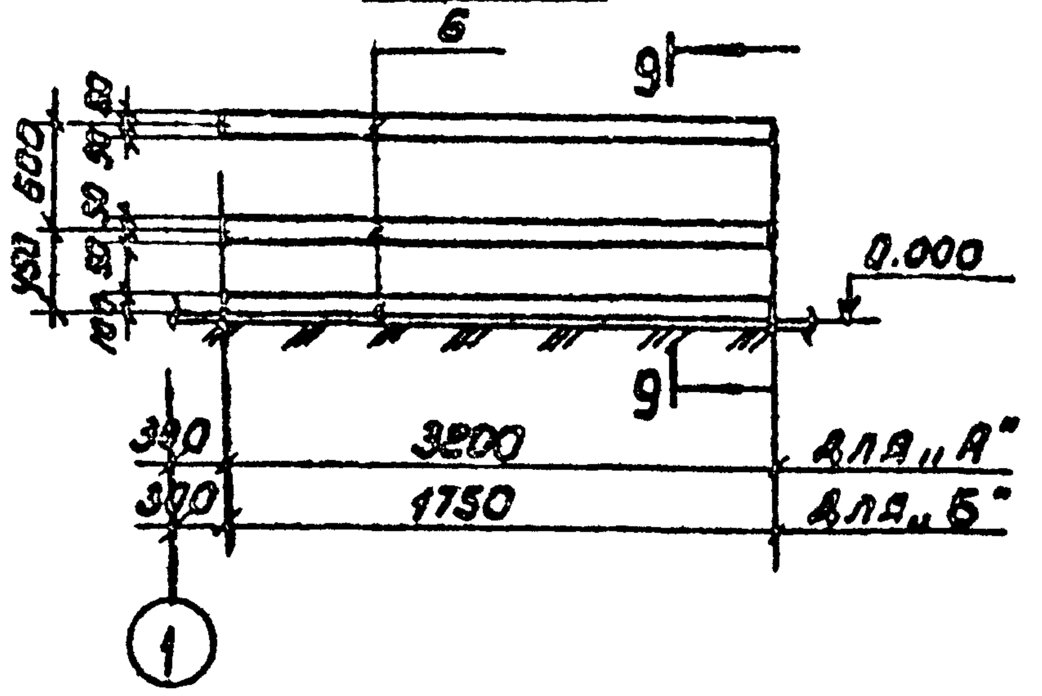

1. Плиты укладывать на цементно-песчаный раствор М50 толщиной 10 мм.
2. При устройстве чистого пола заложить полиэтиленовые трубы в подготовке пола низ на отм.-0.080, выводы полиэтиленовых труб из подливок пола защитить отрезками тонкостенных стальных труб, которые должны быть выведены выше пола на 200 мм. Трубы учтены на листах марки ЭМ. Деталь вывода труб из пола см. лист 4.

7-7

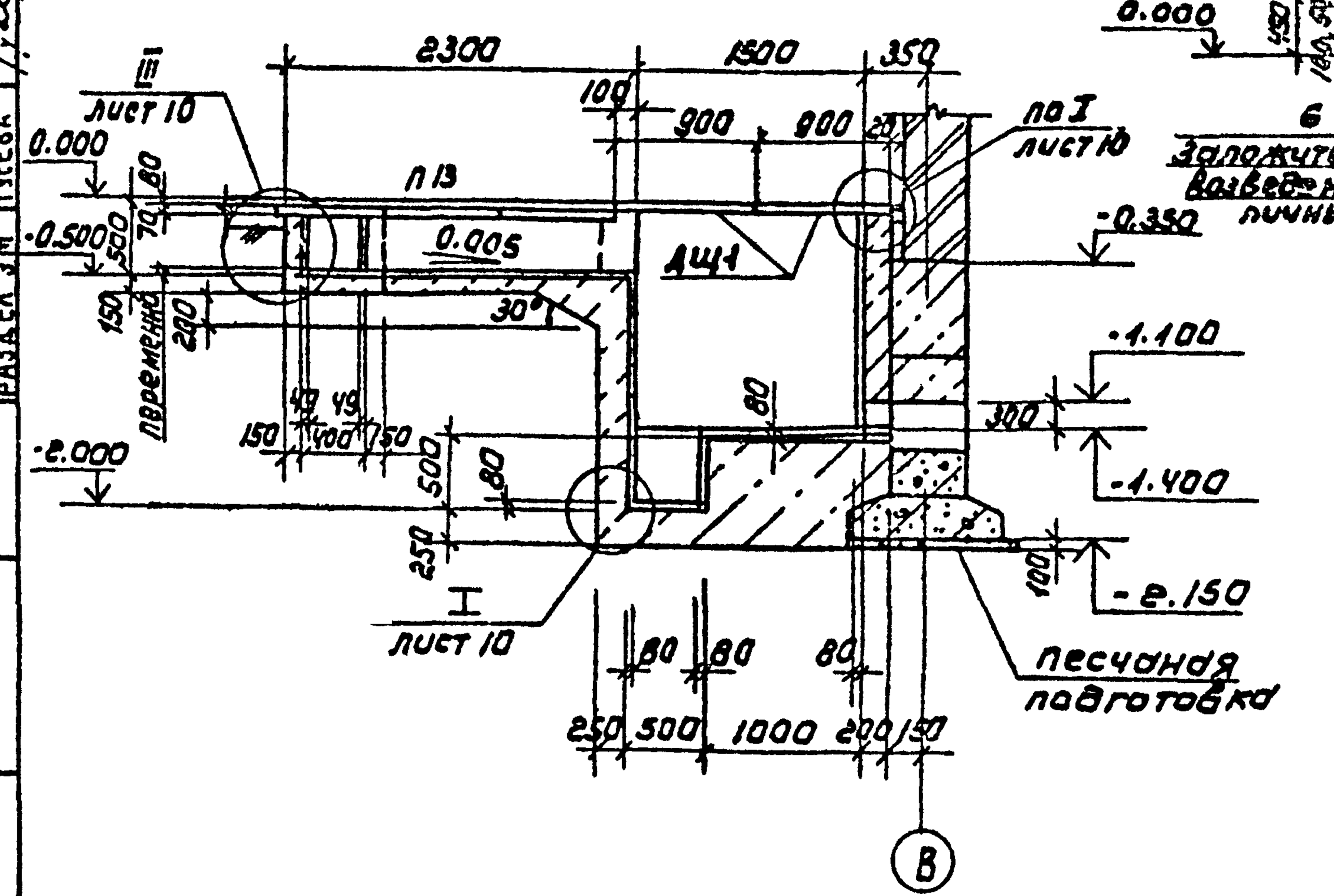

„В"

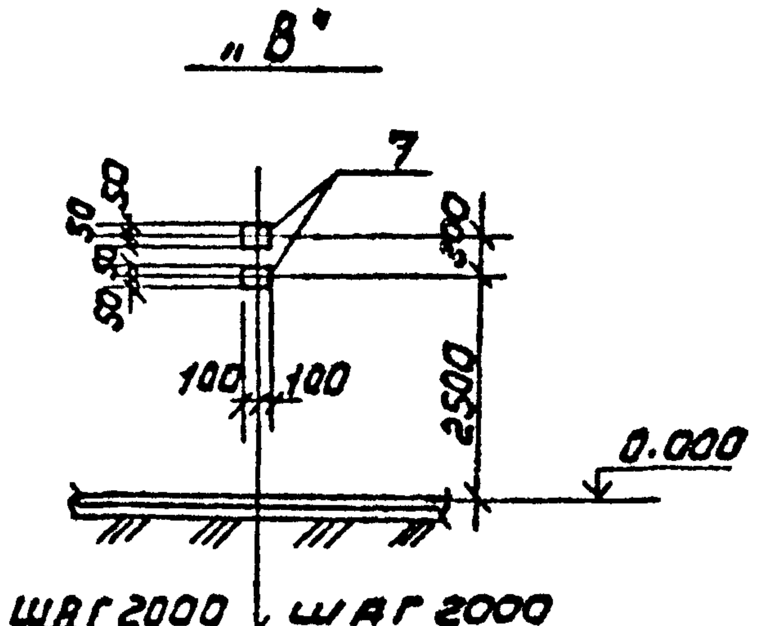

„Г"

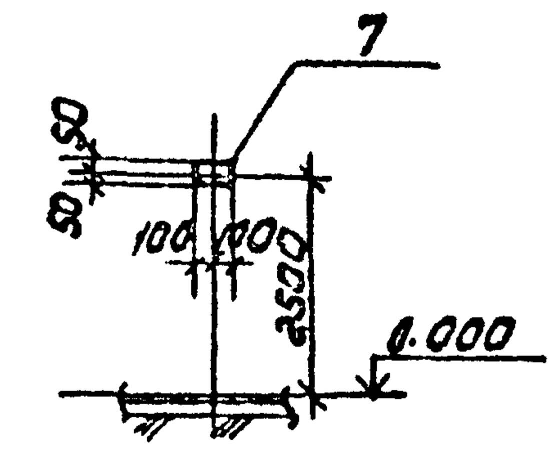

ТП 901-7-21.90			КЖ
Хлораторная для обеззараживания питьевых источных вод производительностью 2.0 кг хлора/час	Стадия Р	Лист 5	Листов
Схема расположения плит перекрытия каналов. Сечение 7-7... 9-9.	Росинжстройкомплекс		

Привязан

Инв. №

Провер.	Антонова	
Разраб.	Стригина	
Н. контр.	Мирошниченко	

Согласовано: Раздел ТХ Левина; Раздел ВС Нарциссова; Раздел ЭМ Гусева

Инв. № подл. | Подпись и дата | Взам. инв. №

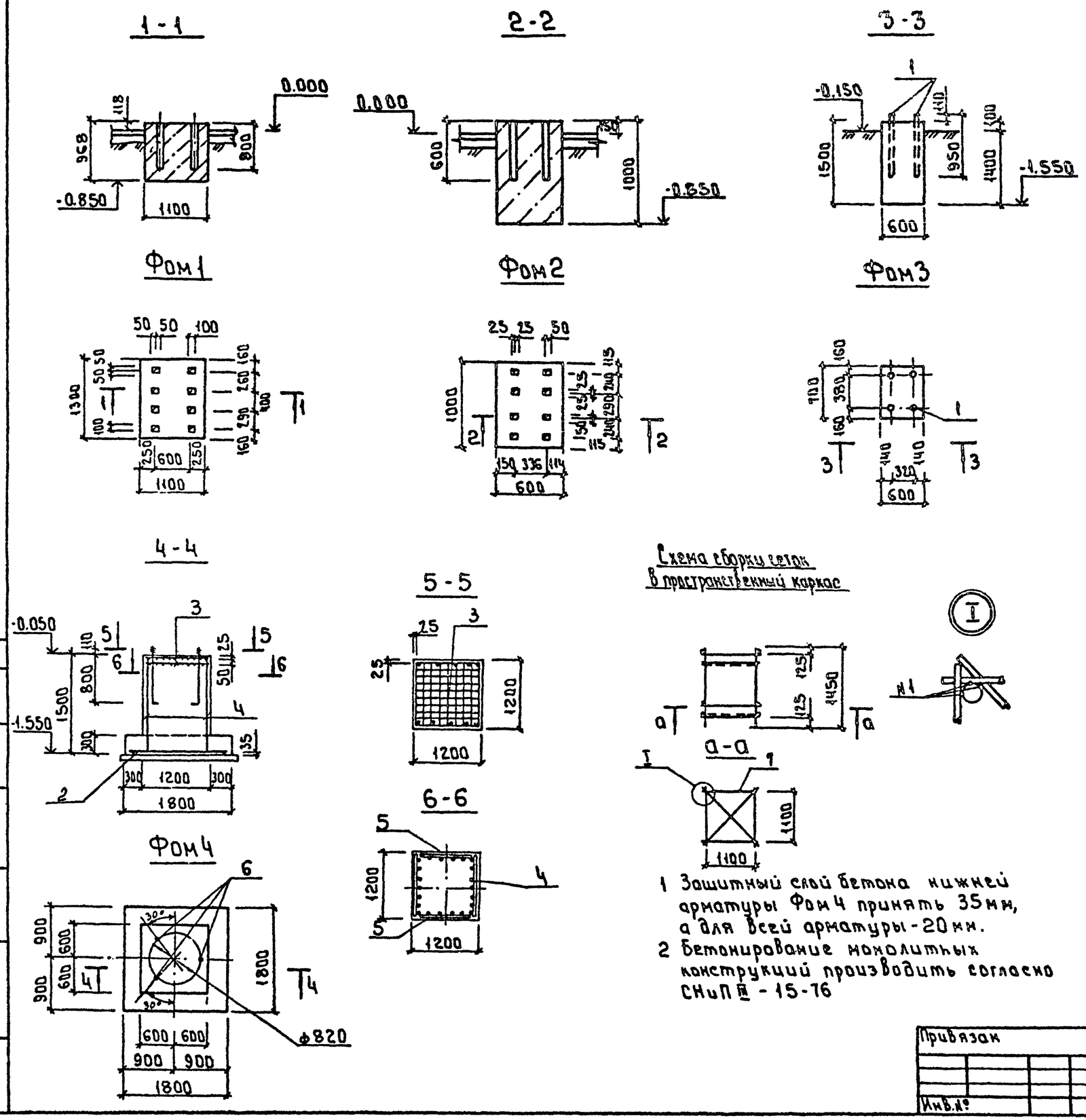

1 Защитный слой бетона нижней арматуры Фом4 принять 35мм, а для всей арматуры - 20мм.
2 Бетонирование монолитных конструкций производить согласно СНиП III - 15-76

Спецификация монолитных фундаментов под оборудование

Формат	Зона	Поз.	Обозначение	Наименование	Кол.	Примеч.
				Фом 1		
				Материалы		
				Бетон В12.5	1.4	м³
				Фом 2		
				Материалы		
				Бетон В12.5	0.8	м³
				Фом 3		
				Стандартные изделия		
		1		Болт 1.1 М24×950		
				Вст3кп2 ГОСТ24379.1-80	4	
				Материалы		
				Бетон В12.5	0.6	м³
				Фом 4		
				Сетки арматурные		
		2	1.412.1-6.2-1	С1-7	1	23.7кг
		3	ГОСТ23275-85	4С $\frac{6А\text{III}\cdot100}{6А\text{III}\cdot100}$ 115×115	2	6.24кг
		4	ГОСТ23275-85	2С $\frac{12А\text{III}\cdot200}{8А\text{III}\cdot300}$ 115×145	2	10.97кг
		5	ГОСТ23275-85	2С $\frac{12А\text{III}\cdot200}{8А\text{III}\cdot300}$ 115×145 $\frac{12.5}{2.75}$	2	10.97кг
		6	1.412.1-4.060	Элемент закладной МН1	3	3.4кг
				Детали		
		7		ф10 А-III ГОСТ5781-82 Е:1600	4	4.0кг
				Материалы		
				Бетон В12.5	2.7	м³

Ведомость расхода стали на один элемент, кг

Марка элемента	Изделие арматурные					Изделия закладн				Всего
	Арматура класса А-III					Прокат марки				
	ГОСТ 5781-82					ГОСТ 19903-74		ГОСТ 2590-71	ГОСТ 5915-74	
	ф6	ф8	ф10	ф12	Итого	Ф8	Итого	М24	М24	
Фом4	12.5	18.32	17.1	25.56	73.48	1.2	1.2	8.31	1.2	84.19

Альбом 3

Согласовано
Раздел ТХ Левина
Инв. № подл. | Подп. и дата | Взам. инв. №

тп 901-7-21.90 КЖ

Привязан

Инв. №

Провер. Антонова
Разраб. Мирошниченко
Н. контр. Стригина

Хлораторная для обеззараживания питьевых и сточных вод производительностью 2.0кг хлора в час.

Стадия	Лист	Листов
Р	6	

Фундаменты под оборудование Фом1÷Фом4

РОСИНЖСТРОЙИМПЕКС

Альбом 3

Колодец К1

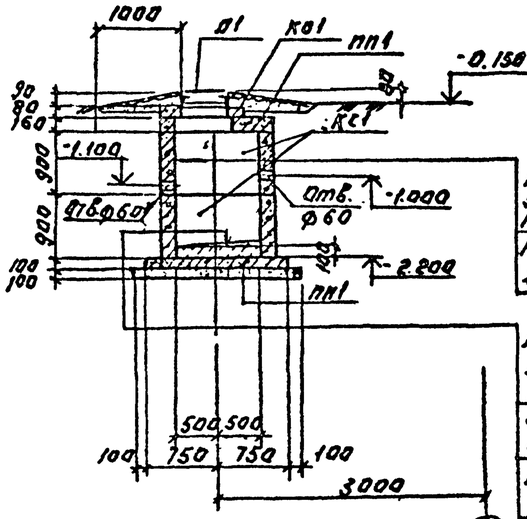

Антикоррозионная защита по узлу III; лист 10
Кольцо стеновое железобетонное - 80 мм.
Антикоррозионная защита по узлу IV; лист 10
Цементно-песчаная стяжка δ - 20 мм.
Надетонка из бетона В35 - 100 мм.
Плита днища железобетонная - 100 мм.
Песчаная подготовка - 100 мм.

Колодец К2

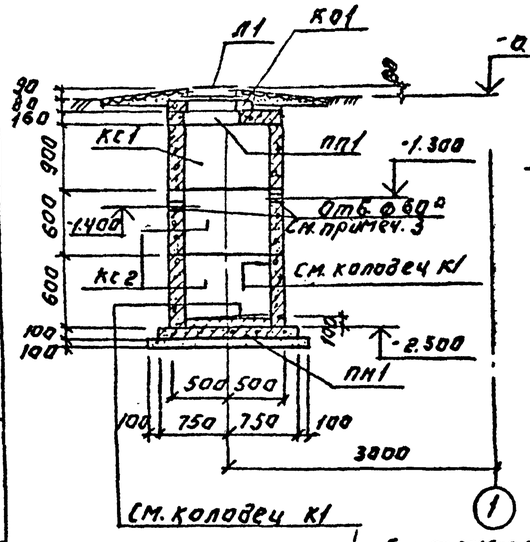

Деревянная решетка ДР1

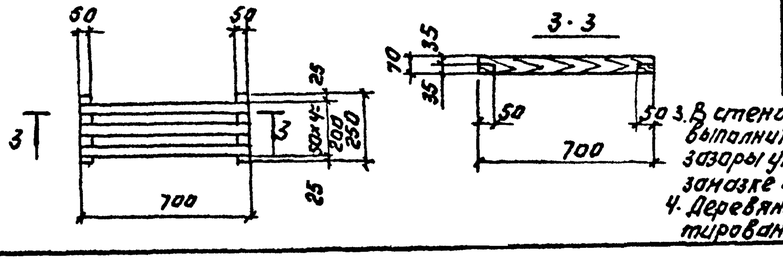

Ум 1

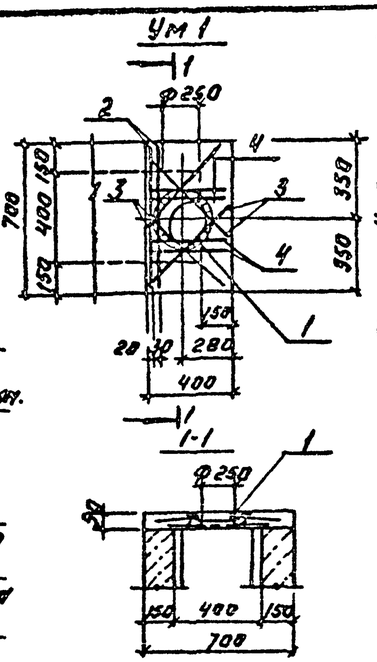

Ум3 изображено; Ум2 (зеркальное отражение)

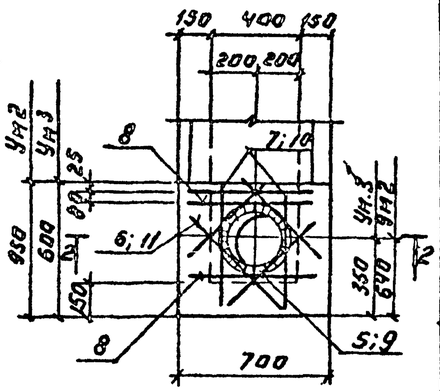

2-2

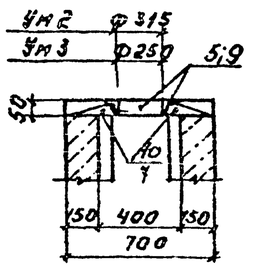

Спецификация элементов колодцев.

Марка	Обозначение	Наименование	Кол. шт.	Масса кг	Примеч.
		Колодец К1			
ПН1	3.900.1-14.1-12	Плита днища ПН10	1	450	
КС1	3.900.1-14.1-3	Кольцо стеновое КС10.9	2	600	
ПП1	3.900.1-14.1-10	Плита перекрытия ПП15-1	1	270	
К01	3.900.1-14.1-13	Кольцо опорное К06	1	50	
Л1	ГОСТ 3634-89	Люк „Л"	1	65	
		Колодец К2			
ПН1	3.900.1-14.1-12	Плита днища ПН10	1	450	
КС1	3.900.1-14.1-3	Кольцо стеновое КС10.9	1	600	
КС2	3.900.1-14.1-2	Кольца стеновое КС10.6	2	400	
ПП1	3.900.1-14.1-10	Плита перекрытия ПП15-1	1	270	
К01	3.900.1-14.1-13	Кольца опорное К06	1	50	
Л1	ГОСТ 3634-89	Люк „Л"	1	65	

Спецификация монолитных участков (начало).

Формат	Зона	Поз.	Обозначение	Наименование	Кол. шт.	Примеч.
				Ум 1		
				Сварочные единицы		
		1	1.400-15.В1.730	Изделие закладное МН776	1	3.7 кг
				Детали		
		2		ф10 А-III ГОСТ 5781-82 ℓ = 650	2	0.4 кг
		3		ф10 А-III ГОСТ 5781-82 ℓ = 500	4	0.31 кг
		4		ф10 А-III ГОСТ 5781-82 ℓ = 350	4	0.22 кг
				Материалы		
				Бетон В15	0.02	м³
				Ум 2		
				Сварочные единицы		
		5	1.400-15.В1.730-01	Изделие закладное МН777	1	4.3 кг
				Детали		
		6		ф10 А-III ГОСТ 5781-82 ℓ = 900	4	0.66 кг
		7		ф10 А-III ГОСТ 5781-82 ℓ = 550	2	0.34 кг
		8		ф10 А-III ГОСТ 5781-82 ℓ = 650	3	0.4 кг
				Материалы		
				Бетон В15	0.03	м³

Спецификация монолитных участков (окончание)

Формат	Зона	Поз.	Обозначение	Наименование	Кол.	Примеч.
				Ум 3		
				Сварочные единицы		
		9	1.400-15.В1.730	Изделие закладное МН776	1	3.7 кг
				Детали		
		8		ф10 А-III ГОСТ 5781-82 ℓ = 650	5	0.4 кг
		10		ф10 А-III ГОСТ 5781-82 ℓ = 900	2	0.56 кг
		11		ф10 А-III ГОСТ 5781-82 ℓ = 940	4	0.58 кг
				Материалы		
				Бетон В15	0.02	м³

Ведомость расхода стали на элемент, кг

Марка элемента	Изделия арматурные					Изделия закладные					Общий расход
	Арматура класса					Арматура класса		Прокат марки			
	A-III					A-II		С 235			
	ГОСТ 5781-82					ГОСТ 5781-82		ГОСТ 8509-86			
	ф10				Итого	ф		Итого	∠50×5	Итого	
Ум1	2.9				2.9	α		0.4	3.3	3.3	6.6
Ум2	4.1				4.1	α		0.4	3.9	3.9	8.4
Ум3	5.4				5.4	α		0.4	3.3	3.3	9.1

1. Защитный слой бетона в монолитных участках - 15 мм.
2. Плиты в колодцах элементы выше плит с внутренней стороны деревянные щиты и решетки окрасить по узлу III, лист 10.
3. В стеновых кольцах колодцев отверстия отмеченные * выполнить методом рассверловки, после пропуска труб, зазоры уплотнить асбестовым шнуром на силикатной замазке с последующей разделкой пластораствором.
4. Деревянные решетки и щиты выполнить из антисептированной древесины хвойных пород ГОСТ 9486-86.

Привязан.

Инв. №

Согласовано.

Инв. № подл. | Подпись и дата | Взам. инв. №

Разраб. IX | Типовой проект

Разраб. XI | Типовой проект

			Т.П.901-7-21.90	КЖ
Провер.	Антонова			
Разраб.	Чиркунов		Аэрационная для обеззараживания питьевых и сточных вод производительностью 2 куб.м/час	Стадия: Р; Лист: 7; Листов:
Н. контр.	Тригина		Колодцы К1; К2. Монолитные участки Ум1, Ум2. Деревянные щиты и решетки.	Росинжстройпроект

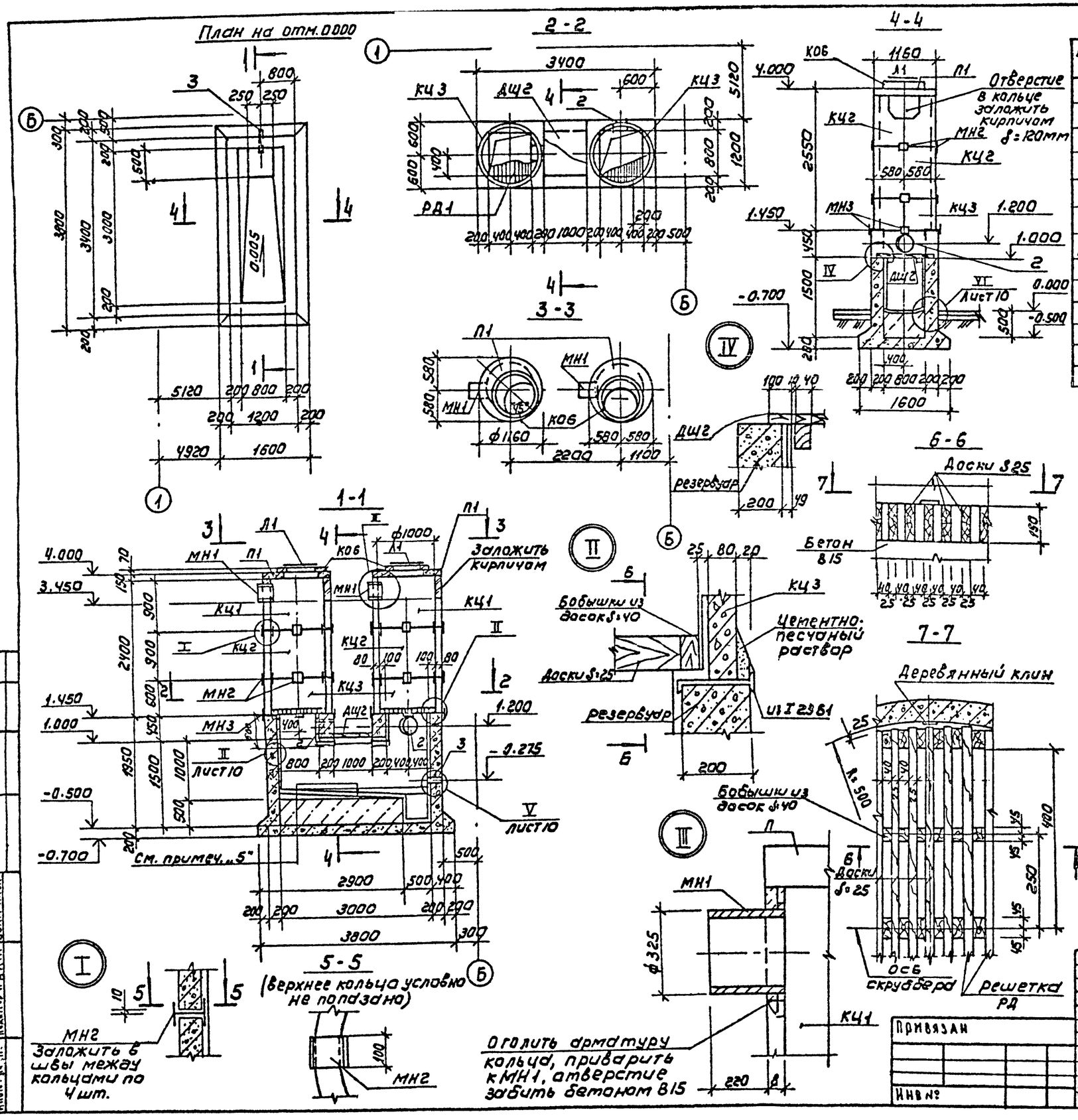

Спецификация к схеме расположения

Марка, поз.	Обозначение	Наименование	Кол	Масса ед, кг	Примеч.
		Кольца стеновые			
КЦ1	3.900.1-14.1-5	КС 10.9а	2	550	
КЦ2	3.900.1-14.1-3	КС 10.9	2	600	
КЦ3	3.900.1-14.1-2	КС 10.6	2	400	
П1	3.900.1-14.1-9	Плита перекрытия ПП10-1	2	250	
РД1		Решетка деревянная РД1	2		
ДЩ2	Лист 7	ДЩ2	1		
МН1		Труба 325х6х300 Кр I ГОСТ 10704-76 / В-Ст3 сп ГОСТ 10705-80	2	19.0	
МН2		Двутавр 12 ГОСТ 2239-89 / С235 ГОСТ 27772-88 δ=100	16	1.2	
МН3		Двутавр 23 Б1 ГОСТ 26020-83 / С245 ГОСТ 27772-88 δ=100	8	2.6	
КО6	3.900.1-14.1-13	Кольцо опорное КО6	2	50	
Л1	ГОСТ 3634-89	Люк чугунный для смотровых колодцев „Л"	2	65	

1. Деревянные решетки и щиты изготавливать из сосновых досок, предварительно пропитанных смолой ЭД-5.
2. Кольца монтировать на свежеуложенный цементно-песчаный раствор после установки фиксаторов МН2 и МН3.
3. Антикоррозионную защиту скрубберов см. лист 11. защиту резервуара см. лист 10.
4. Деревянную решетку установить после выполнения антикоррозийной защиты скруббера.
5. Состав: - антикоррозионная защита (см. лист 10, узел VI);
   - цементно-песчаная стяжка по уклону 20... 30 мм.
   - на бетонка из бетона В3,5 - 500 мм;
   - железобетонное днище - 200 мм;
   - асфальтовый раствор - 8 мм;
   - подбетонка из бетона В3,5 - 850 мм;
6. На разрезах 1-1 и 4-4 подбетонка условно не показана. (см. сеч. 1-1 и 11-11 на листе 4).

Альбом 3

Согласовано: Разделы ТХ Левина

Инв. № подл. | Подпись и дата | Взам. инв. №

Привязан		ТП 901-7-21.90	-КЖ
Инв №	Провер. Антонова	Хлораторная для обеззараживания питьевых и сточных вод производительностью 2 кг хлора в час	Стадия Р / Лист 8 / Листов
	Разработ. Стригина	Резервуар нейтрализующего раствора со скрубберами. Общие виды.	Росинжстройимпекс
	Н. контр. Мирошниченко		

25352-03 17

Альбом 3

Схема армирования стен.

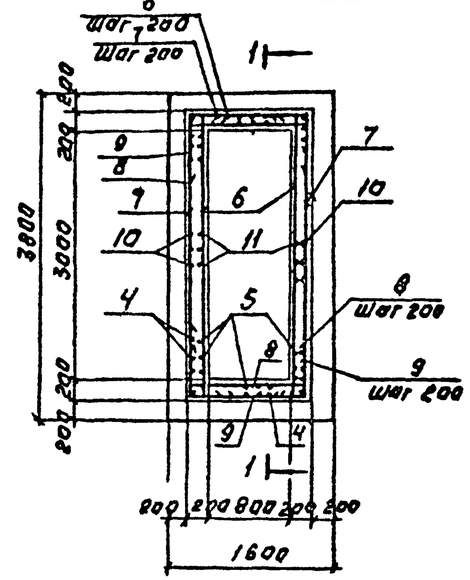

1-1

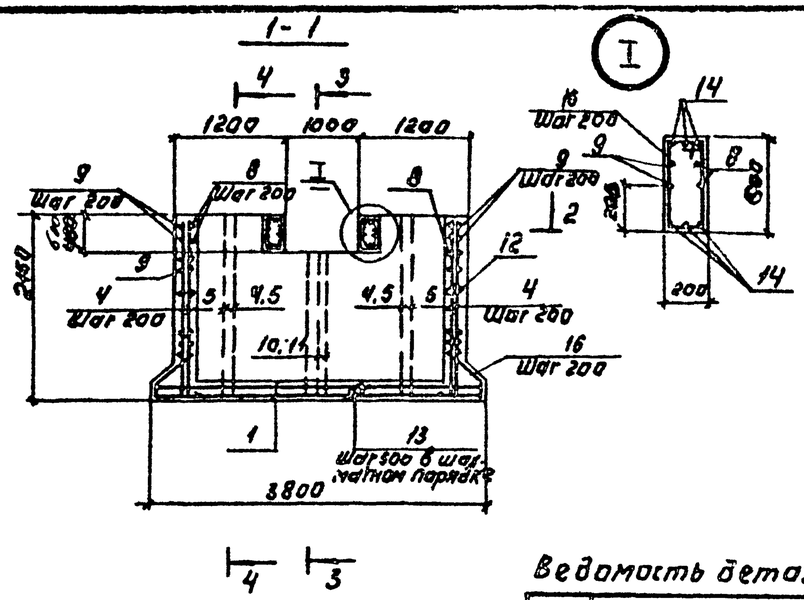

2-2

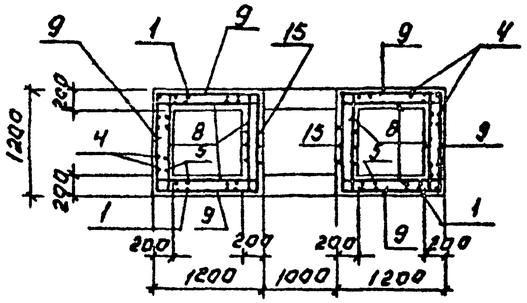

3-3

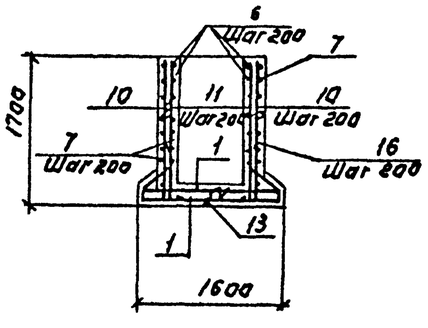

Схема расположения сеток днища.

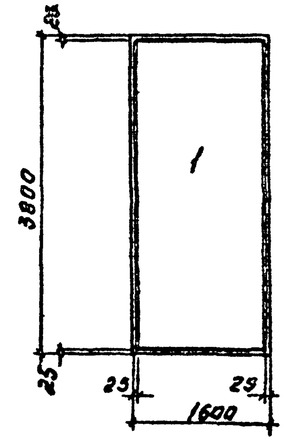

4-4

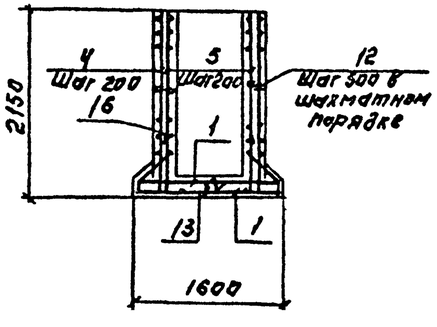

Ведомость деталей.

Поз.	Эскиз
4	2100 | 150
5	2100 | 320
6	150 | 3350 | 150
7	400 | 3350 | 400
8	150 | 1150 | 150
9	400 | 1150 | 400
10	1650 | 150
11	1650 | 320
12	160
13	150 / 170 / 170 / 150 / 150
14	400 | 1150 | 400
15	230 / 400 / 190 / 480
16	250 | 510 / 530 | 170

Спецификация монолитного резервуара нейтрализующего раствора

Формат	Зона	Поз.	Обозначение	Наименование	Кол.	Примеч.
				Сборочные единицы		
				Сетки арматурные		
		1	ГОСТ 23279-85	2С $\frac{12А^{III}}{12А^{III}}$ 155×375 $\frac{75}{75}$	2	51.6 кг
		2	5.900-2 ТМ 89-07	Сальник Ду 300 ℓ=200	2	34.4 кг
		3	5.900-2 ТМ 91	Сальник Ду 50 ℓ=500	1	9.4 кг
				Детали		
		4		ф12А^{III} ГОСТ 5781-82 ℓ=2250	38	2.0 кг
		5		ф12А^{III} ГОСТ 5781-82 ℓ=2420	30	2.1 кг
		6		ф8А^{III} ГОСТ 5781-82 ℓ=3650	18	1.4 кг
		7		ф8А^{III} ГОСТ 5781-82 ℓ=4150	18	1.64 кг
		8		ф8А^{III} ГОСТ 5781-82 ℓ=1450	38	0.57 кг
		9		ф8А^{III} ГОСТ 5781-82 ℓ=1950	38	0.8 кг
		10		ф12А^{III} ГОСТ 5781-82 ℓ=1800	10	1.6 кг
		11		ф12А^{III} ГОСТ 5781-82 ℓ=1850	10	1.65 кг
		12		ф6А^{I} ГОСТ 5781-82 ℓ=240	80	0.05 кг
		13		ф10А^{I} ГОСТ 5781-82 ℓ=690	25	0.43 кг
		14		ф14А^{III} ГОСТ 5781-82 ℓ=1950	12	2.4 кг
		15		ф8А^{I} ГОСТ 5781-82 ℓ=1260	10	0.5 кг
		16		ф12А^{III} ГОСТ 5781-82 ℓ=1460	58	1.3 кг
				Материалы		
				Бетон В15; W6	6,2	м³

Ведомость стержней см. на листе

Ведомость расхода стали на элемент, кг.

Марка элемента	Изделия арматурные								Изделия закладные					Общий расход
	Арматура класса								Прокат марки					
	А I			А ^{III}				Итого	В ст.3 сп5				Итого	
	ГОСТ 5781-82									ГОСТ 2262-75	ГОСТ 10704-76			
	ф6	ф8	ф10	ф8	ф12	ф14				Тр ф 100×4,5	Тр ф 478×8			
РНР	4,3	5,0	10,6	103,7	350	28,3		501,9		6	37.0		43,0	544,9

1. Защитный слой бетона для нижней арматуры днища - 35 мм, для остальной арматуры - 25 мм.
2. Опалубочный чертеж резервуара см. лист 8

Т.П. 901-7-21.90							КЖ
Привязан:				Хлораторная для обеззараживания питьевых и сточных вод производительностью 2 кг. хлора в час.	Стадия	Лист	Листов
					Р	9	
Инв. №	Провер.	Антонова		Резервуар нейтрализующего раствора. Армирование.	Росинжстройимпекс		
	Разраб.	Стригина					
	Н.контр.	Мирошниченко					

25352-03 18

Инв. № подл. | Подп. и дата | Взам. инв. №

Альбом 3

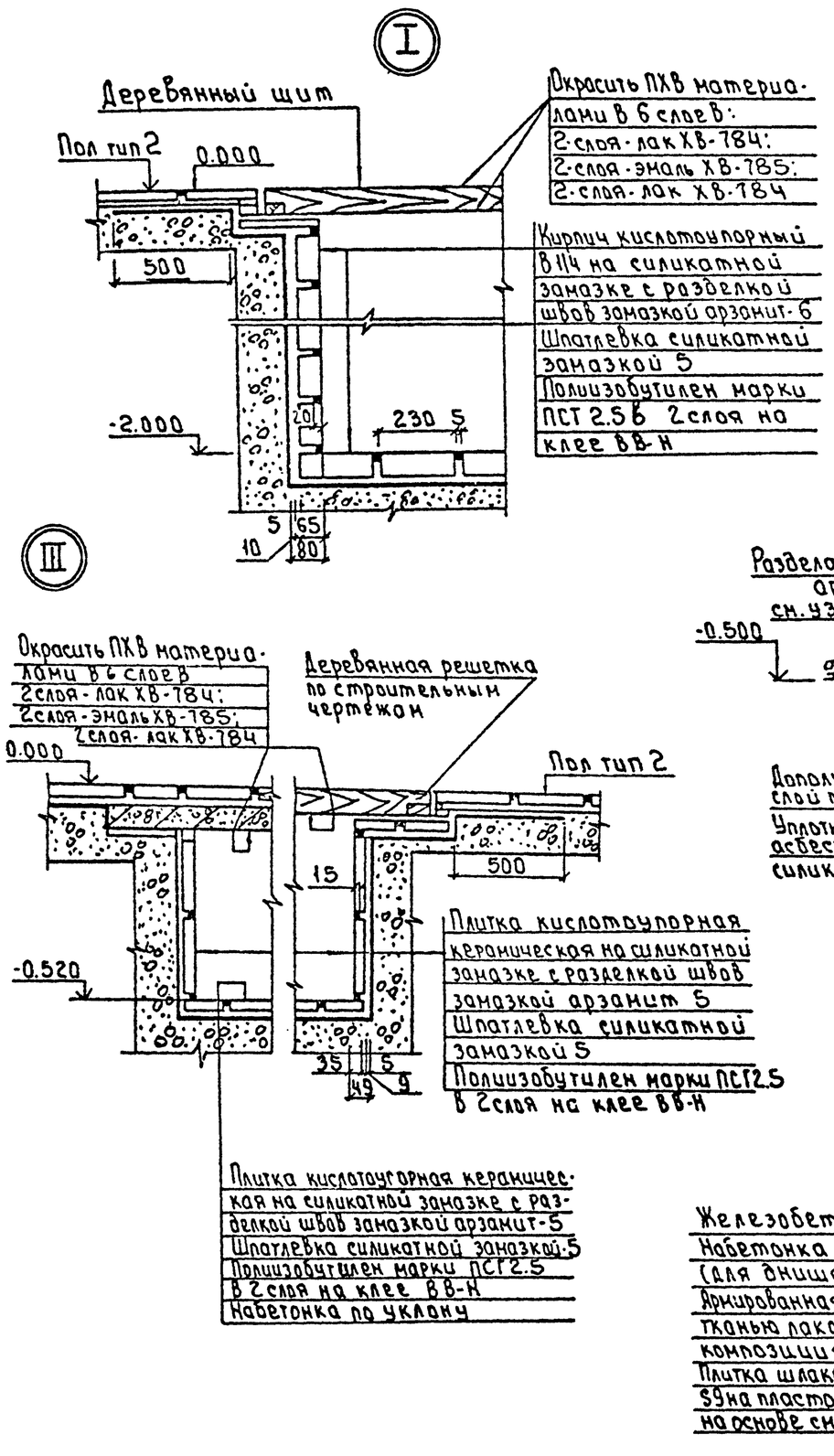

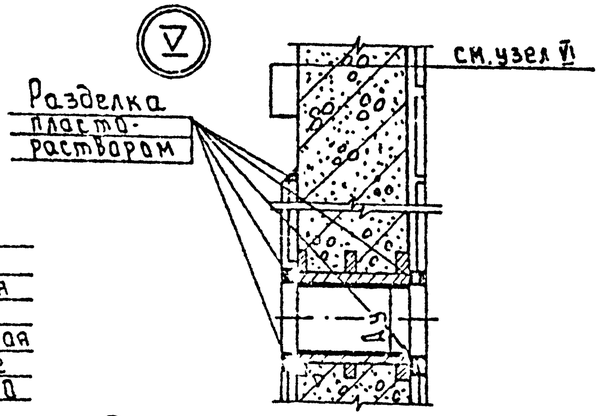

Внимание!

На данном чертеже для антикоррозионных покрытий применены токсичные легковоспламеняющиеся и горючие материалы. В связи с чем, при выполнении работ необходимо:

1 Строго соблюдать правила по технике безопасности, предусмотренные СНиП III-4-80 и инструкцией № 14 норм ВСН-14-74/ММСС СССР.

2 Строго выполнять мероприятия по предупреждению взрыва и распространению очага возгарания согласно СНиП 2.09.02-85 и СНиП 2.01.02-85*

Технические требования.

1 Приемку и подготовку поверхности под антикоррозионную защиту, выполнение химзащитных работ и контроль качества покрытия производить согласно требованиям СНиП 3.04.03-85 и „Сборника инструкций по защите от воздействия высокоагрессивных сред" ВСН-214-74/ММСС СССР.

2 *Состав: грунтовочный слой из эпоксидной композиции на основе смолы ЭД-20;
-эпоксидная композиция на основе эпоксидной смолы ЭД-20, армированная двумя слоями стеклоткани марки Т-11;
-покрывной слой из эпоксидной композиции на основе эпоксидной смолы ЭД-20

Инв. № подл.	Подпись и дата	Взам. инв. №			тп 901-7-21.90		КЖ
			Привязан		Хлораторная для обеззараживания питьевых и сточных вод производительностью 2 кг хлора в час.	Стадия: Р	Лист: 10 / Листов:
			Инв. №	Провер. Антонова; Разраб. Мирошниченко; Н. контр. Стригина	Узлы антикоррозионной защиты резервуара, каналов и приямков.	РОСИНЖСТРОЙИМПЕКС	

25352-03 19

Альбом 3

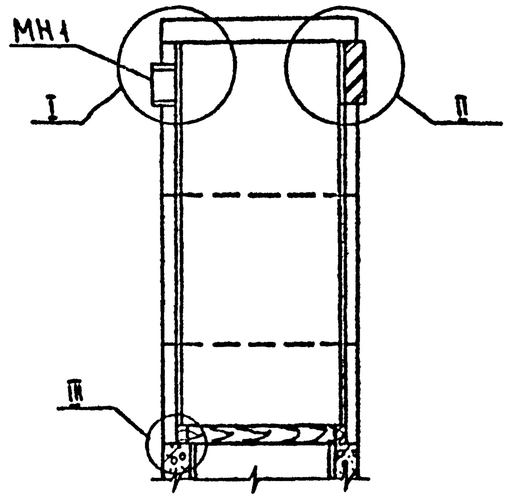

II

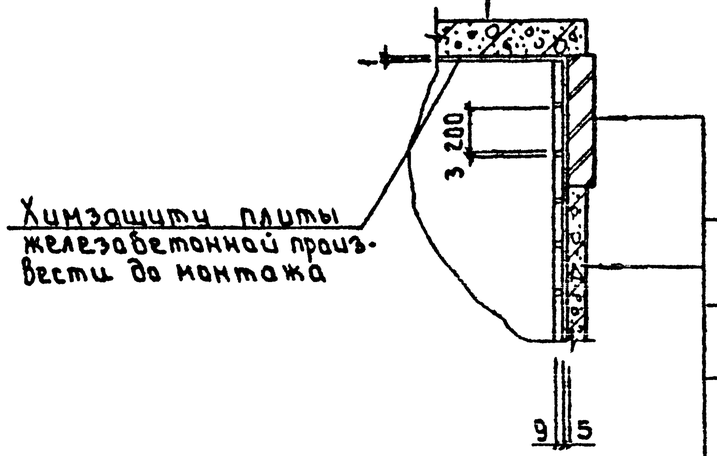

I

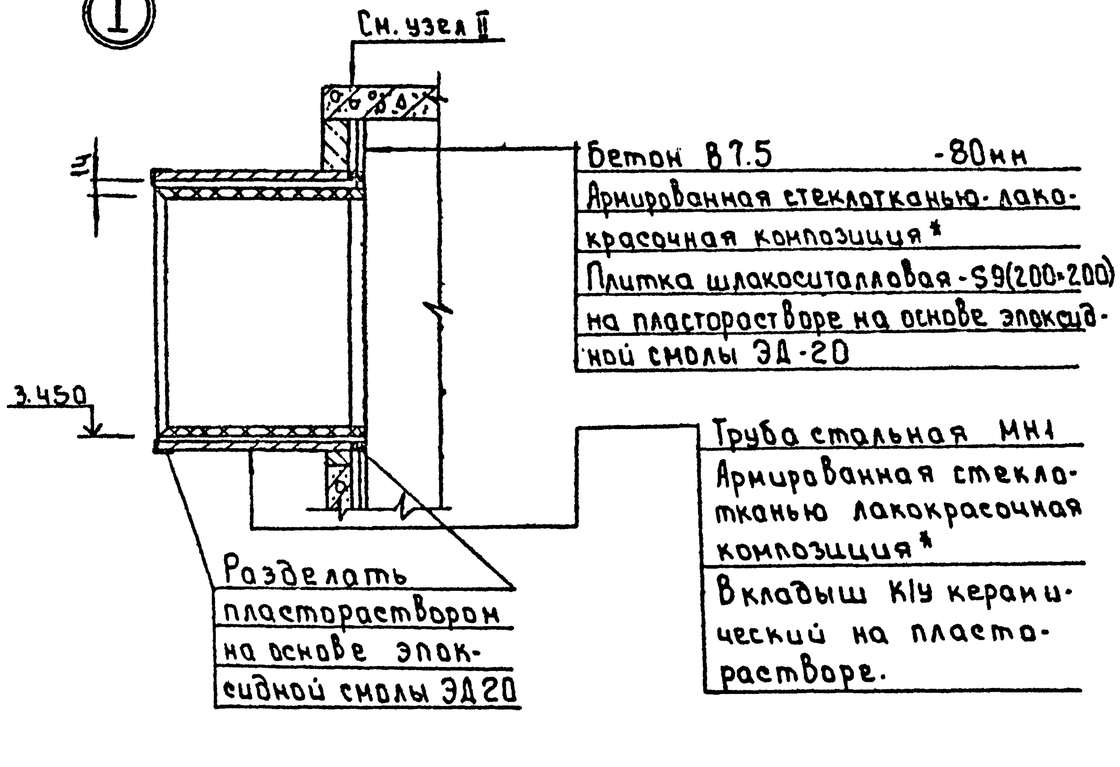

III

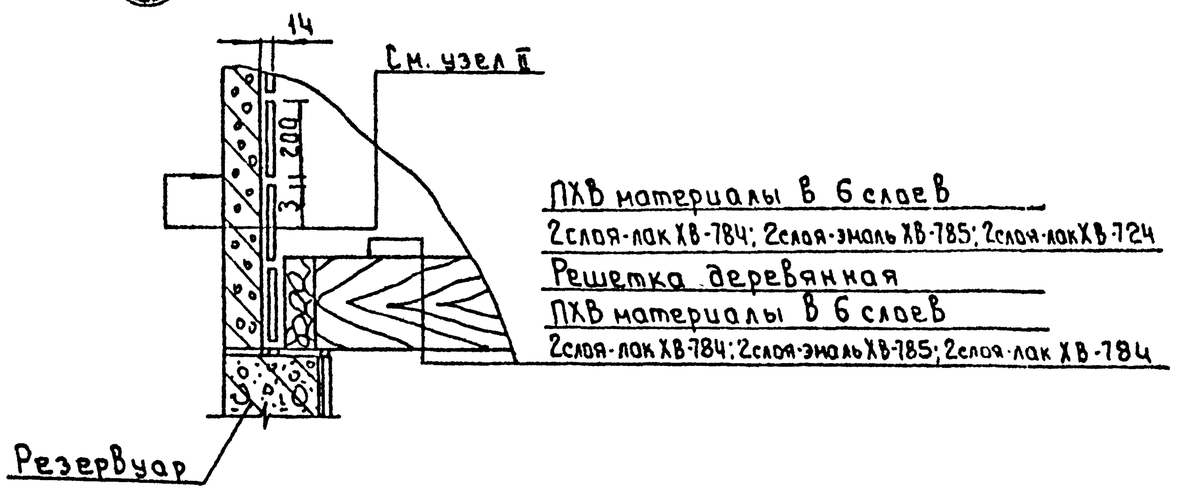

Состав лакокрасочной композиции см.на листе 10.

Инв.№ подл. | Подпись и дата | Взам.инв.№

				тп 901-7-21.90		КЖ	
Привязан							
Инв.№				Хлораторная для обеззараживания питьевых и сточных вод производительностью 2 Окг хлора в час.	Стадия	Лист	Листов
					Р	11	
			Провер. Антонова	Узлы антикоррозионной защиты скрубберов.	Росинжстройимпекс		
			Разраб. Стригина				
			Н.контр. Мирошниченко				

25352-03 20

Формат А2

Альбом 3

Схема расположения панелей и перекрытия на отм. 2.900

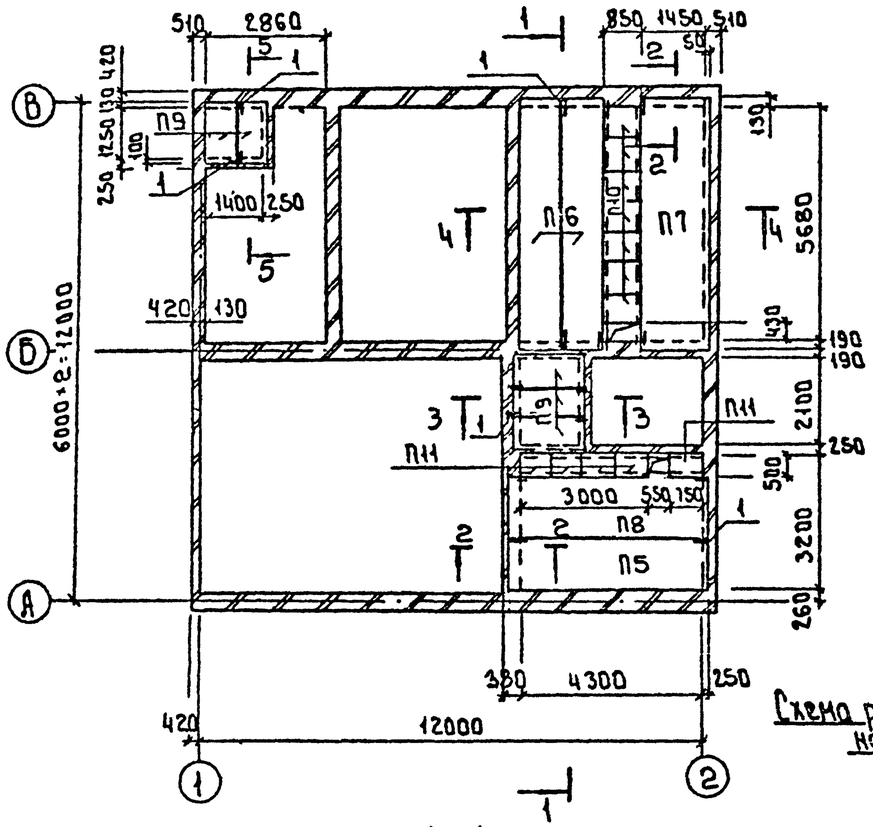

1-1

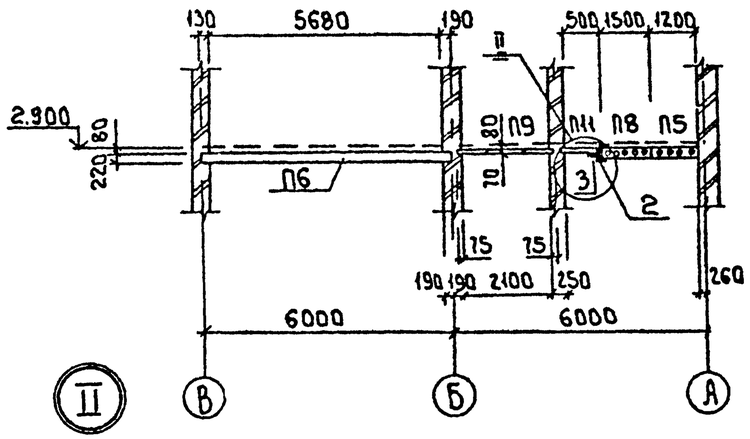

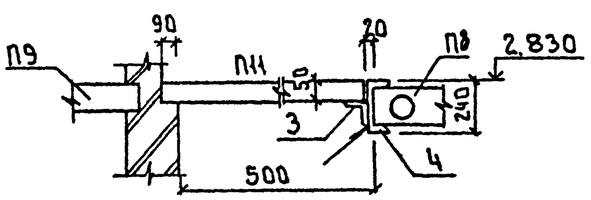

2-2

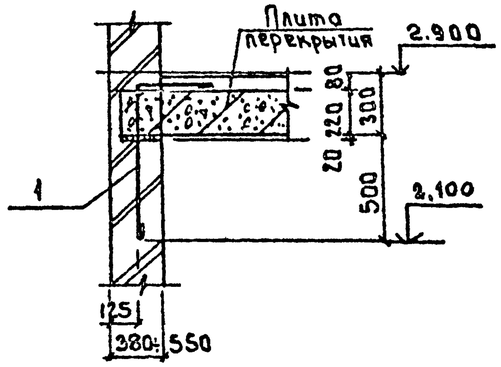

3-3

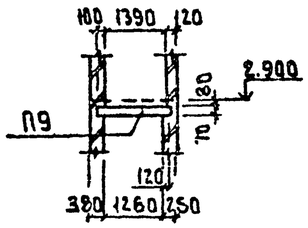

4-4

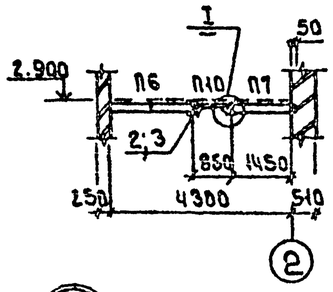

Схема расположения труб в полу на отм. 2.900

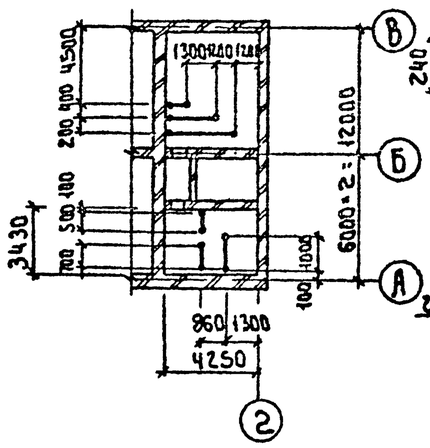

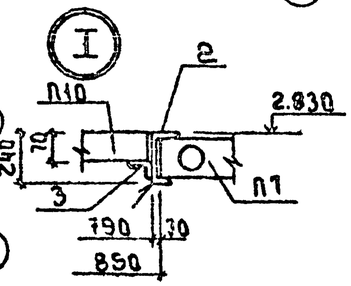

5-5

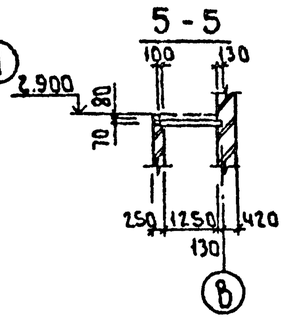

Спецификация к схеме расположения панелей перекрытия

Марка поз.	Обозначение	Наименование	Кол	Масса ед, кг	Примеч.
		Панели перекрытия			
П5	1.141-1.63 300-05	ПК48.12-8АтVт	1	1700	
П6	400-01	ПК60.10-8АтVт	2	1725	
П7	200-01	ПК60.15-8АтVт	1	2800	
П8	200-05	ПК48.15-8АтVт	1	2250	
		Плиты перекрытия			
П9	3.006.1-2.87.2-10	П10д-5б	5	190	
П10	2-5	П5д-5	7	100	
П11	2-3	П3-5	5	50	
		Элементы соединительные			
1		ф10АI ГОСТ 5781-82 ℓ=1230	31	0.76	
2		Швеллер 24ГОСТ 2240-89 / С245 ГОСТ 27772-88 ℓ=6000	2	144.0	
3		Уголок 100×100×7 ГОСТ 8509-86 / С245 ГОСТ 27772-88	16.5	12.2	п.м.
4		Швеллер 24ГОСТ 8240-89 / С245 ГОСТ 27772-88 ℓ=4800	1	115.2	

1 Панели перекрытия укладывать по свежеуложенному цементно-песчаному раствору толщиной 20мм. Швы между плитами тщательно забить бетоном В15.
2 Панели перекрытия связать между собой и с анкерами через петли.
3 При устройстве чистого пола на плиты перекрытия уложить полиэтиленовые трубы ПЭ40+3. Выводы труб защитить отрезками тонкостенных стальных труб, которые должны быть выведены выше пола на 200мм. Трубы учтены на листах ЭМ.
4 Полезная нагрузка на перекрытие -4.0кПа.
5 Анкера поз. 1 заложить при возведении кирпичных стен.
6. Поз. 3 приварить к поз. 2 и 4 до монтажа. Поз. 2 и 4 монтировать одновременно с панелями перекрытия.

Ведомость деталей

Поз.	Эскиз
1	730 450

Согласовано
Отдел ВС Нарцисов
Инв. № подл. | Подпись и дата | Взам. инв.

тп 901-7-21.90 КЖ				
Привязан				
Инв. №	Провер. Антонова	Хлораторная для обеззараживания питьевых и сточных вод производительностью 2.0 кг хлора в час.	Стадия Р	Лист 12	Листов
	Разраб. Стригина	Схема расположения панелей перекрытия на отм. 2.900.	Госинжстройимпекс	
	Н. контр. Мирошниченко			

25352-03 21

Схема расположения плит покрытия

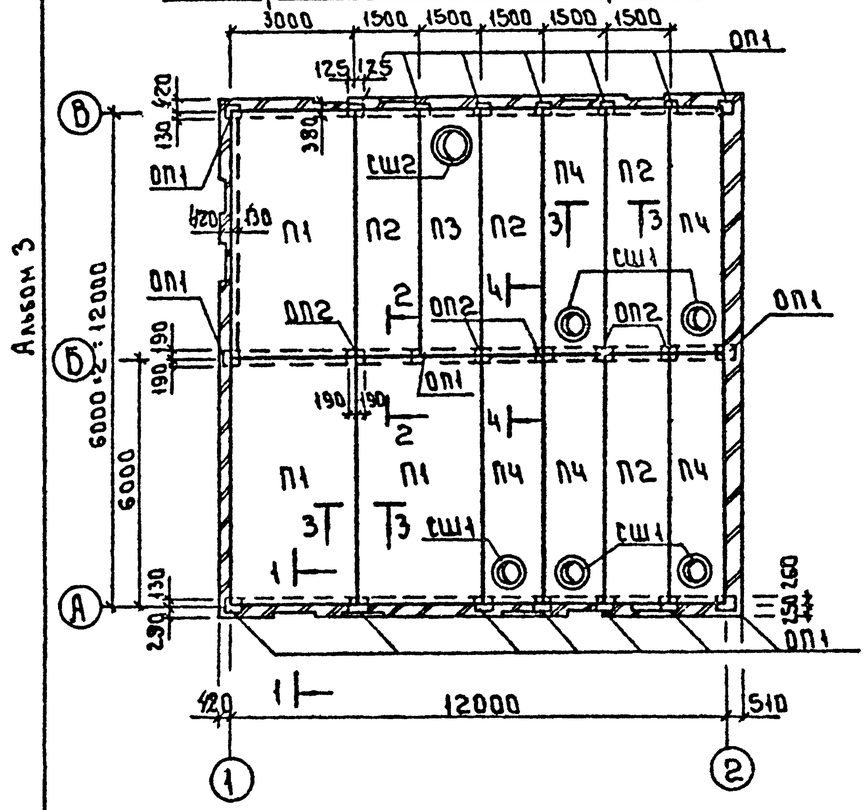

Альбом 3

3-3

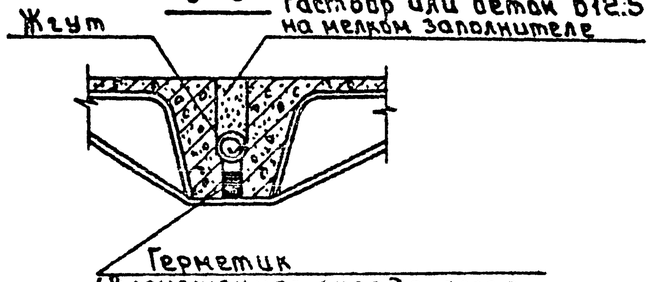

4-4

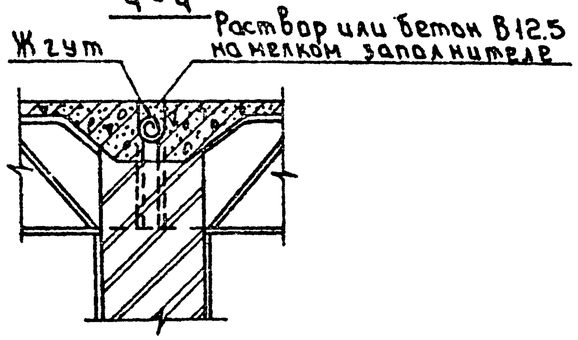

Деталь анкеровки козырька

1-1

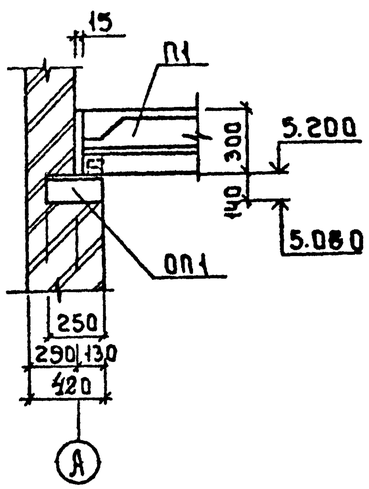

2-2

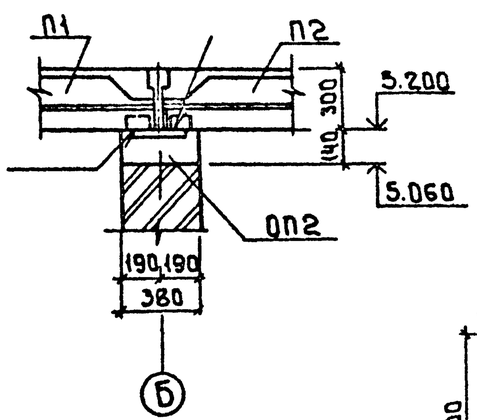

5-5

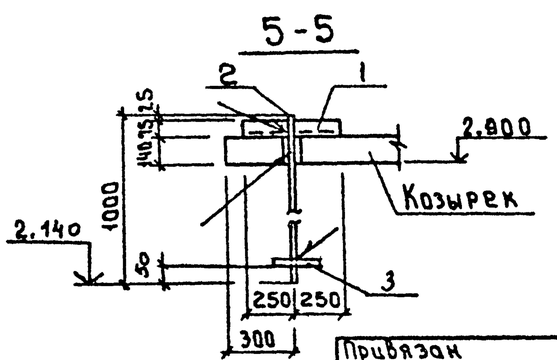

Спецификация к схеме расположения плит покрытия

Марка, поз.	Обозначение	Наименование	Кол	Масса ед. кг	Примеч.
		Плиты покрытия			
П1	ГОСТ 22701.1-77	ПГ-2АIVТ-П	3	2650	
П2	1.465.1-7/84.1-1-10	2ПГБ-2АIVТ-П	4	1500	
П3	1.465.1-7/84.1-2-32	2ПВБ-3АIVТ-7П	1	1900	
П4	-11	2ПВБ-3АIVТ-4П	5	2000	
		Опорные подушки			
ОП1	1.869.1-1 100	ОП2.5-4	18	33	
ОП2	1.869.1-1 200	ОП4-4	5	50	
		Стаканы			
Ш1	1.494-24. Вып.1	СБ4А-1	5	150	
Ш2	1.494-24. Вып.1	СБ7А-1	1	290	
1		Уголок 75×75×8 ГОСТ 8509-86 / 125×80×11 ГОСТ 27772-88 ℓ=500	2	3.45	
2		ф10AI ГОСТ 5781-82 ℓ=1000	2	0,62	
3		ф10AI ГОСТ 5781-82 ℓ=250	2	0,15	

1 Плиты покрытия приварить к закладным деталям опорных подушек. Катет шва -4 мм.
2 Поверхности плит, подлежащие покрытию лакокрасочными материалами, в сечениях показаны двумя линиями.
3 Схему расположения козырька см. листы марки АР2 и АР3.

Согласовано

Инв.№ подл. | Подпись и дата | Взам.инв.№

Привязан

Инв.№

Провер.	Антонова		
Разраб.	Стригина		
Н.контр.	Мирошниченко		

тп 901-7-21.90 КЖ

Лабораторная для обеззараживания питьевых и сточных вод производительностью 2,0 кг хлора/час

Стадия	Лист	Листов
Р	13	

Схема расположения плит покрытия.

Росинжстройимпекс

Альбом 3

Схема расположения элементов Венткамеры

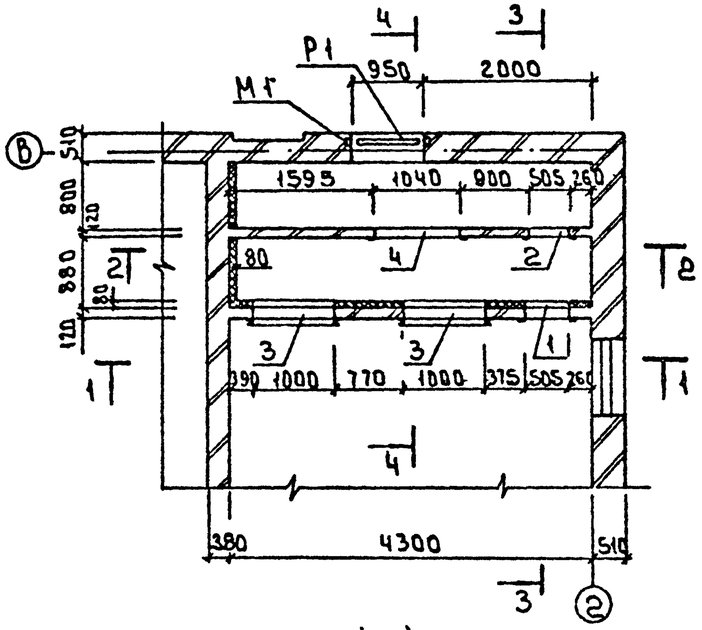

1 - 1

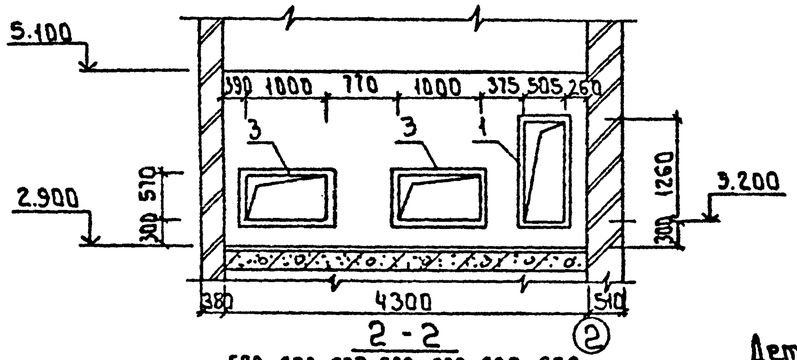

2 - 2

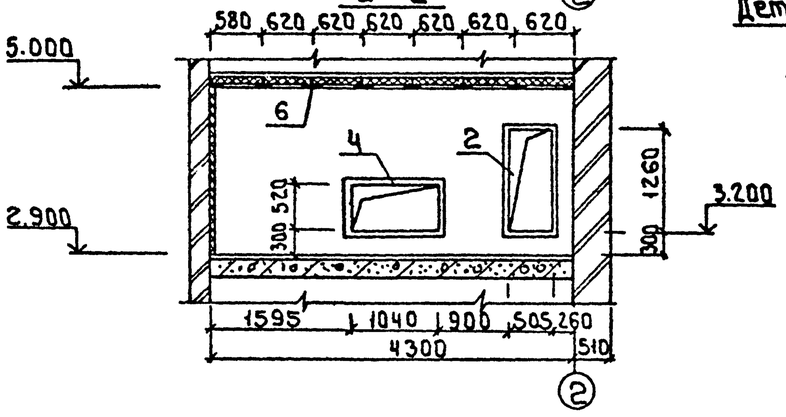

3 - 3

Штукатурка цементно-песчаным раствором по металлической сетке 15·2.0·ГОСТ 5336·80·20 мм
Утеплитель-пенобетон·80 мм
Цементно-песчаная стяжка·20 мм

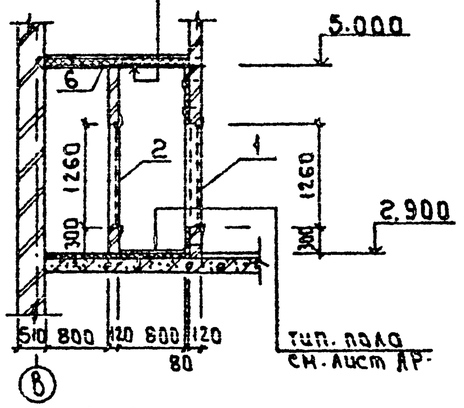

4 - 4

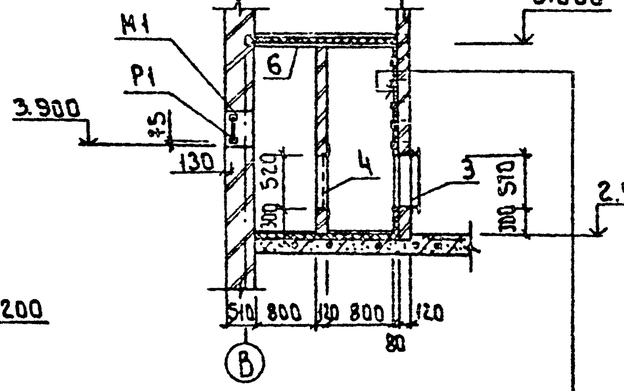

Штукатурка цементно-песчаным раствором по металлической сетке·20 мм
Утеплитель-плиты минераловатные (ГОСТ 9573·82)·80 мм
Кирпичная стенка -120 мм

Деталь крепления утеплителя к стене

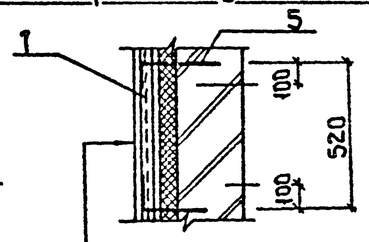

Штукатурка цементным раствором по металлической сетке 15-20
ГОСТ 5336·80 -20 мм
Утеплитель -80 мм
Кирпичная стенка -120 мм

Спецификация к схеме расположения элементов Венткамеры

Марка	Обозначение	Наименование	Кол	Масса кг	Приме
		Рамы металлические			
1	901-7-21.90-КЖ.И.1.00	РМ1	1	37.80	
2	-01	РМ2	1	28.84	
3	-02	РМ3	2	53.24	
4	-03	РМ4	1	21.68	
5		ФБАТ ГОСТ 5781-82 Р·380	36	0.08	
6		Уголок $\frac{75\times6\ \text{ГОСТ 8509-86}}{\text{С 235 ГОСТ 27772-88}}$ Р·1500	14	13.5	
7	ГОСТ 5336-80	Сетка 15·20	19.2	м²	
Р1	901-7-21.90-КЖ.И.1.00-05	Решетка Р1	1	18.02	
М1	1.400-15.81.110-04	Изделие закладное МН1023	4	0.6	

Ведомость деталей

Поз.	Эскиз
5	100 ⌐200¬

1 Утеплитель крепить к стенам на анкерах поз. 5
2 Материал металлоконструкций - С235 по ГОСТ 27772-88
3 Сварку производить электродами Э-42 (ГОСТ 9467-75), катет сварного шва - 4 мм
4 Металлоконструкции окрасить масляной краской (ГОСТ 8292-85) за 2 раза.
5 При возведении кирпичных стен заложить анкера поз. 5 с шагом 520 мм в шахматном порядке

Согласовано
Отдел ВС Мариссова

Инв. № подл. | Подпись и дата | Взам. инв. №

Привязан

Инв. №

Провер.	Антонова		
Разраб.	Мирошниченко		
Н. контр.	Стригина		

тп 901-7-21.90 КЖ

Лабораторная для обеззараживания питьевых и сточных вод производительностью 2 кг хлора в час.

Стадия	Лист	Листов
Р	19	

Приточная Венткамера

Росинжстройимпекс

25352-03 23

Альбом 3

Ведомость рабочих чертежей основного комплекта марки

Лист	Наименование	Примеч.
1	Общие данные. Ведомость металлоконструкций	
	по видам профилей.	
2	Общие данные. Техническая спецификация	
	металла (начала).	
3	Общие данные. Техническая спецификация	
	металла (окончание)	
4	Схема расположения подвесных путей и	
	монорельса.	
5	Схема расположения металлических площадок	
	и лестниц. Разрезы.	
6	Сечения. Узлы I...VIII	
7	Труба вытяжная.	

Ведомость ссылочных документов.

Обозначение	Наименование	Примеч.
	Ссылочные документы	
1.426.2-6 вып.1	Балки путей подвесного транспорта.	
1.450.3-6 вып.1	Лестницы, площадки, стремянки ограждения стальные производственных зданий промышленных предприятий.	

Ведомость спецификаций

Лист	Наименование	Примеч.
5	Спецификация к схеме расположения	
	площадок и лестниц.	

Типовой проект разработан в соответствии с действующими нормами и правилами и предусматривает в части металлических конструкций мероприятия, обеспечивающие взрывную, взрывопожарную и пожарную безопасность при эксплуатации здания.

Главный инженер проекта /Антонова/

Ведомость металлоконструкций по видам профилей.

Наименование конструкций по номенклатуре. Прейскуранта № 01-09	Позиции по прейскуранту 01-09	№ п.п.	Код конструкции	Масса конструкций, т: Всего стали повышенной высокой прочности	По видам профилей стали: Балки и швеллеры	Крупносортная сталь	Среднесортная сталь	Мелкосортная сталь	Толстолистовая сталь	Универсальная сталь	Тонколистовая сталь	Гнутые и гнутосварные	Трубы	Прочие	Всего	Количество, шт	Серия типовых конструкций
1	2	3	4	5	6	7	8	9	10	11	12	13	14	15	16	17	18
Балки площадок	599	1			0,25 / 0,55	0,1 / 0,22			0,27 / 0,64						0,62 / 1,41		
Монорельсы прямые звенья	18	2			0,83	0,02									0,85		
Балки для поддержания монорельса	24	3			0,12	0,02			0,07						0,21		
Труба вытяжная	629	4				0,23			1,67						1,9		
Лести лестницы, ограждения		5			0,14 / 0,31	0,06 / 0,15			0,08 / 0,1			0,02 / 0,04			0,30 / 0,60		1.450.3-6 вып.1
Стойка					0,48										0,48		
Итого					1,82 / 2,29	0,43 / 0,64			2,09 / 2,48			0,02 / 0,04			4,36 / 5,45		
Всего с учетом отходов					1,87 / 2,36	0,44 / 0,66			2,15 / 2,55			0,021 / 0,041			4,52 / 5,66		

В числителе указана масса конструкций для варианта обеззараживания сточных вод; в знаменателе – масса конструкций для варианта обеззараживания питьевых вод.

Масса конструкций дана с учетом массы наплавленного металла в размере 1% и уточнения массы конструкций в деталировочных чертежах в размере 2.7% массы профилей.

1. Работы по изготовлению и монтажу металлических конструкций выполнять в соответствии с требованиями СНиП 3.03.01-87 и СНиП III-18-75.*
2. Все сварные соединения выполнять по ГОСТ 5264-80. Типы швов: Н1; Т3.
3. Сварку производить электродами Э42 (ГОСТ 9467-75) Катет шва - 6 мм.
4. Металлические конструкции в насосной и лестничной клетке окрасить масляной краской по ГОСТ 8292-85 за 2 раза по грунтовке ГФ-021 по ГОСТ 25129-82.

Все остальные металлоконструкции окрасить:
- грунтовка ХС-010 (ГОСТ 9355-81) - 2 слоя;
- эмаль ХВ-785 (ГОСТ 7313-75) - 2 слоя;
- лак ХВ-784 (ГОСТ 7313-75) - 2 слоя

Общая толщина слоев - 90÷120 мкм.

Инв. № подл. | Подп. и дата | Взам. инв. №

Привязан					
Инв. №					
ТП 901-7-21.90					КМ
Хлораторная для обеззараживания питьевых и сточных вод производительностью 2 кг хлора в час.				Стадия	Лист	Листов
				Р	1	7
Пров. Стригина			Общие данные. Ведомость металлоконструкций по видам профилей.	Росинжстроймпекс		
Разраб. Мирошниченко						
Н.контр. Антонова						

Альбом 3

Вид профиля и гост. ТУ	Марка металла и гост или ТУ	Обозначение и размер профиля мм	№ п.п.	Код: Марки металла	Код: Виды профиля	Код: Размер профиля	Количество. шт.	Длина. мм	Масса металла по элементам конструкции, т: Подвесные пути	Балки площадок: Вариант сточных вод	Балки площадок: Вариант питьевых вод	Труба вытяжная	Общая масса, т: Вариант сточных вод	Общая масса, т: Вариант питьевых вод	Масса потребности в металле по кварталам (заполняется изготовителем), т: I	II	III	IV	Заполняется ВЦ
									Код элементов конструкции										
1	2	3	4	5	6	7	8	9	526735	526391		526353							
Балки двутавровые гост 19425-74	С255 по гост 27772-88	I24М	1						0,48				0,48	0,48					
			2																
	Итого		3						0,48				0,48	0,48					
Всего профиля			4						0,48				0,48	0,48					
Балки двутавровые широкополочные гост 8239-89	С255 по гост 27772-88	I20	5						0,47				0,47	0,47					
	Итого		6						0,47				0,47	0,47					
Всего профиля			7						0,47				0,47	0,47					
Швеллеры гост 8240-89*	С245 по гост 27772-88	[14	8							0,25	0.55		0,25	0.55					
		[24	9						0,48				0,48	0,48					
	Итого		10						0,48	0,25	0,55		0,73	1,03					
Всего профиля			11						0,48	0,25	0,55		0,73	1,03					
Сталь угловая равнополочная гост 8509-86	С245 по гост 27772-88	L100×7	12						0,02				0,02	0,02					
			13																
	Итого		14						0,02				0,02	0,02					
	С235 по гост 27772-88	L63×5	15							0,10	0.16		0,10	0.16					
		L50×5										0,23	0,23	0,23					
	Итого		16							0,10	0.16	0,23	0,33	0,41					
Всего профиля			17						0,02	0,10	0,16	0,23	0,33	0,41					
Сталь угловая неравнополочная гост 8510-86	С245 по гост 27772-88	U25×80×8	18						0,02		0,06		0,08	0,08					
	Итого		19						0,02		0,06		0,08	0,08					
Всего профиля			20						0,02		0,06		0,08	0,08					
Сталь листовая горячекатанная гост 19903-74	С245 по гост 27772-88	S=4	21									0,02	0,02	0,02					
		S=6	22						0,01			0,25	0,26	0,26					
	Итого		23						0,01			0,27	0,28	0,28					
Всего профиля			24						0,01			0,27	0,28	0,28					

ТП 901-7-21.90 КМ

ПРИВЯЗАН:

ИНВ. №

ПРОВЕР. СТРИГИНА
РАЗРАБ. ПРОШНИЧЕНКО
Н.КОНТР. АНТОНОВА

ХЛОРАТОРНАЯ ДЛЯ ОБЕЗЗАРАЖИВАНИЯ ПИТЬЕВЫХ И СТОЧНЫХ ВОД ПРОИЗВОДИТЕЛЬНОСТЬЮ 2 КГ ХЛОРА В ЧАС.

ОБЩИЕ ДАННЫЕ. ТЕХНИЧЕСКАЯ СПЕЦИФИКАЦИЯ МЕТАЛЛА (НАЧАЛО)

СТАДИЯ	ЛИСТ	ЛИСТОВ
Р	2	

РОСИНЖСТРОЙИМПЕКС.

ИНВ. № ПОДЛ. | ПОДП. И ДАТА | ВЗАМ. ИНВ. №

Альбом 3

Вид профиля и гост. ТУ	Марка металла и гост или ТУ	Обозначение и размер профиля мм	№ п/п	Код: Марка металла	Код: Вид профиля	Код: Размер профиля	Количество. шт.	Длина. мм	Масса металла по элементам конструкции, т: Подвесные пути	Балки площадок: Вариант сточных вод	Балки площадок: Вариант питьевых вод	Труба вытяжная	Общая масса, т: Вариант сточных вод	Общая масса, т: Вариант питьевых вод	Масса потребности в металле по кварталам (заполняется изготовителем), т: I	II	III	IV	Заполняется ВЦ
									Код элемента конструкции										
1	2	3	4	5	6	7	8	9	526235	526391		526353							
Сталь листовая горячекатанная гост 19903-74*	С245 по гост 27772-88	S8	26						0,06	0,02	0,03	1,24	1,32	1,33					
		S10	27									0,06	0,06	0,06					
		S14	28																
		S25	29									0,10	0.10	0.10					
	Итого		30						0,06	0,02	0,03	1,40	1,48	1,49					
Всего профиля			31						0,06	0,02	0,03	1,40	1,48	1,49					
Сталь листовая рифлен. гост 8568-77	С235 гост 27772-88	S4	32							0,25	0,56		0,25	0,56					
	Итого		33							0,25	0,56		0,25	0,56					
Всего профиля										0,25	0.56		0,25	0,56					
Листы стальные просечно вытяжные ТУ 3626.11-5-89	С235 по гост 27772-88	ЛВ406								-	0,05		-	0,05					
	Итого										0,05		-	0,05					
Всего профиля											0,05		-	0,05					
Итого масса металла			34						1,54	0,62	1,41	1.90	4,06	4,85					
Лестницы ограждения			35							0,30	0,60		0,30	0,60					
Всего масса металла			36										4,36	5.45					
В том числе по маркам	С235		37							0,35	0,77	0,23							
	С245		38						0,59	0,27	0,64	1,67	2,53	2,9					
	С255		39						0,95				0,95	0,95					
	СТ3ПС		40																
Масса поставки элементов по кварталам (заполняется заказчиком), т	I		42																
	II		43																
	III		44																
	IV		45																

ТП 901-7- 21.90 КМ

ПРИВЯЗАН:

ИНВ. №

ПРОВ. СТРИГИНА
РАЗРАБ. ПРОШНИЧЕНКО
Н.КОНТР. АНТОНОВА

ХЛОРАТОРНАЯ ДЛЯ ОБЕЗЗАРАЖИВАНИЯ ПИТЬЕВЫХ И СТОЧНЫХ ВОД ПРОИЗВОДИТЕЛЬНОСТЬЮ 2 КГ ХЛОРА В ЧАС.

ОБЩИЕ ДАННЫЕ ТЕХНИЧЕСКАЯ СПЕЦИФИКАЦИЯ МЕТАЛЛА (ОКОНЧАНИЕ)

СТАДИЯ	ЛИСТ	ЛИСТОВ
Р	3	

РОСИНЖСТРОЙИМПЕКС

ИНВ. № ПОДЛ. | ПОДП. И ДАТА | ВЗАМ. ИНВ. №

25352-03 25

Альбом 3

Схема расположения подвесных путей и монорельса

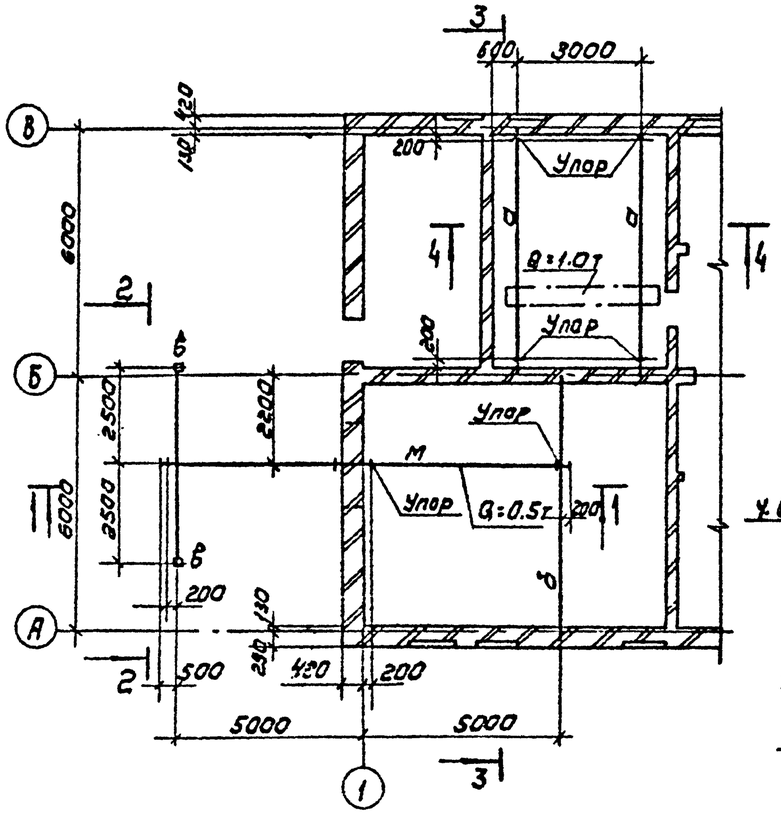

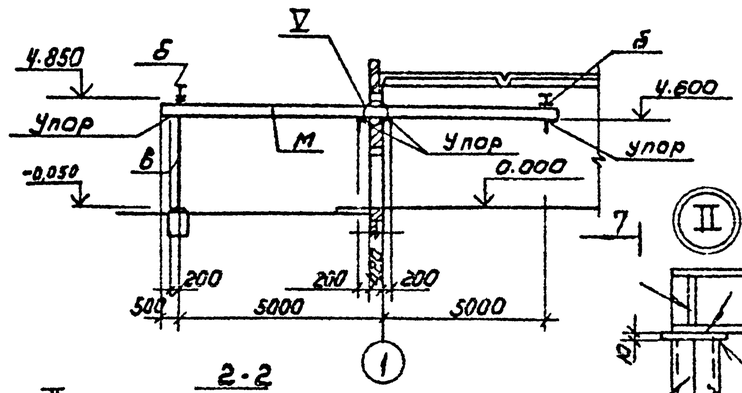

2-2

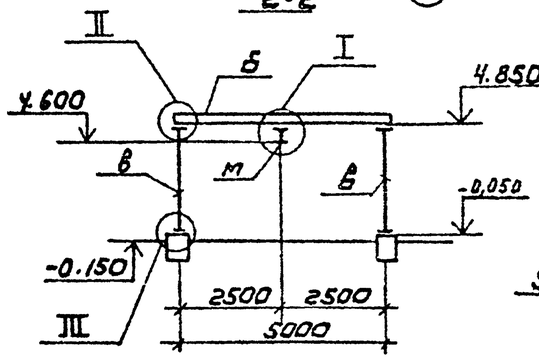

5-5

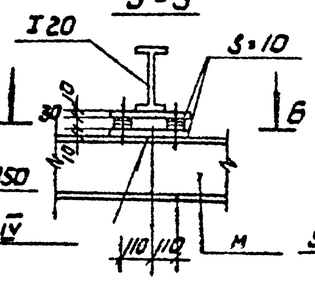

8-8

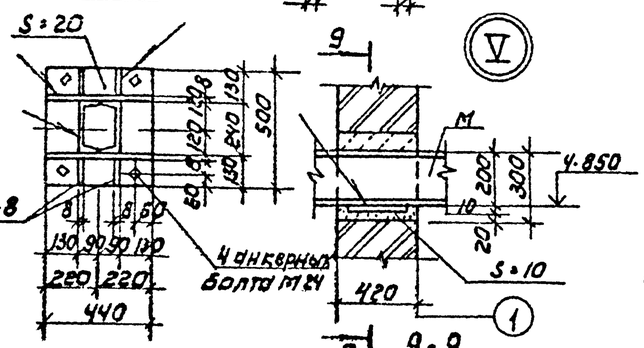

7-7

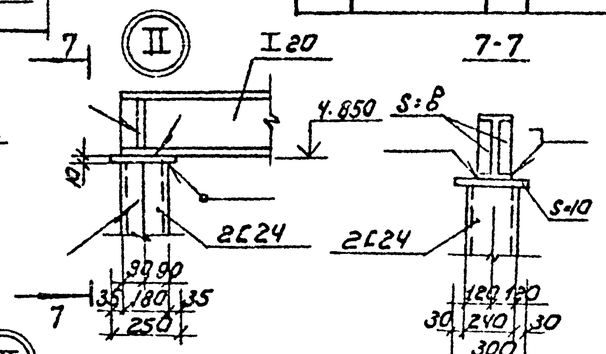

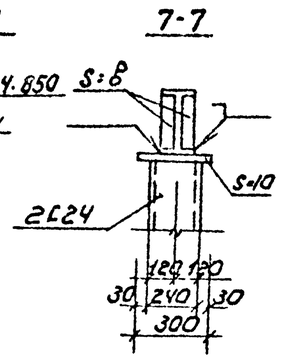

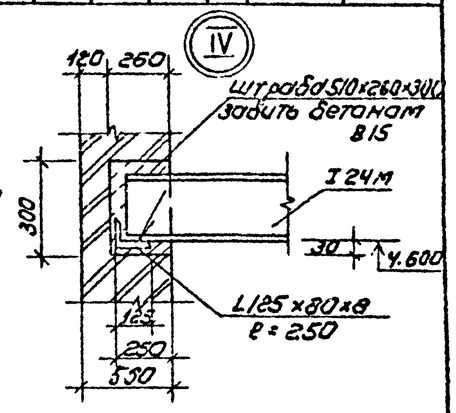

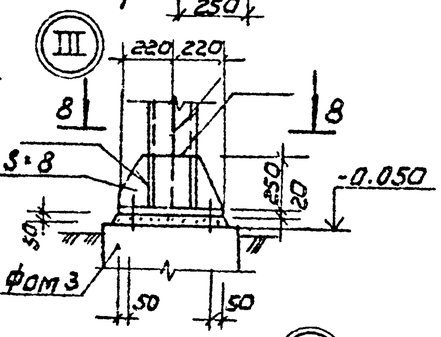

3-3

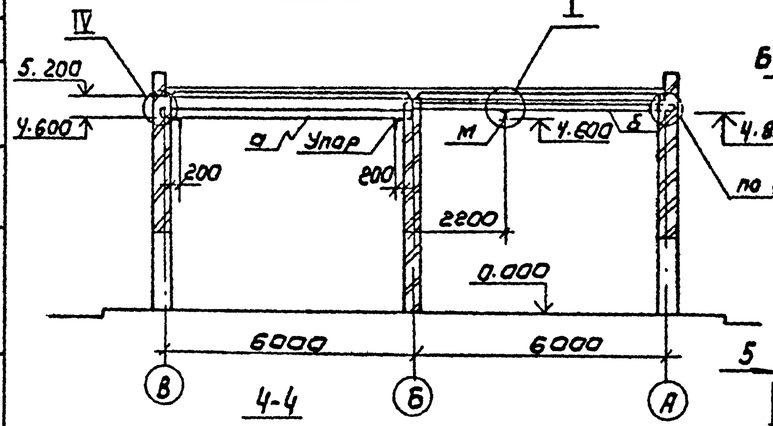

4-4

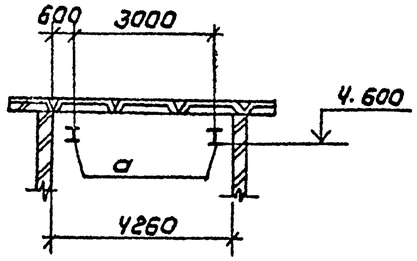

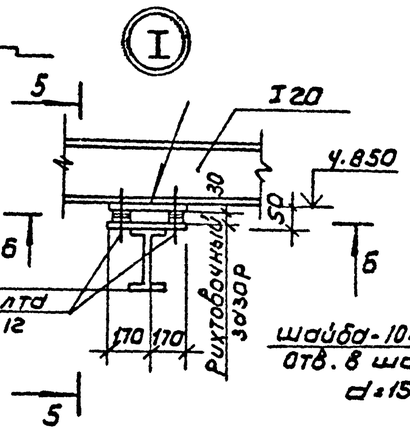

Б-Б

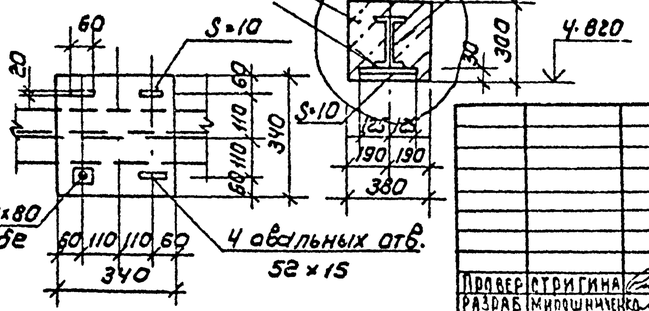

9-9

Ведомость сечений

Марка	Сечение: эскиз	Сечение: поз	Сечение: сечение	Опорные усилия: M кНм	Опорные усилия: N кН	Опорные усилия: Q кН	Группа констр.	Марка металла по ГОСТ 27772-88	Примечание
д	I	1	I24М			25.0	2	С255	
б	I	2	I20	14.0		6.5	2	С255	
в	П	3	2L24		6.5		4	С245	
м	I	4	I20			10.0	2	С255	

1. Монтаж подвесных путей вести в соответствии с указаниями 1.426.2-6 Вып.1.
2. Монтажные болты М12 класса точности 8 по ГОСТ 7798-70.
3. Рихтовка подкрановых путей по вертикали производится путем установки прокладок в зазор δ=30мм
4. Наружные металлоконструкции окрасить масляной краской ГОСТ 8292-85 за 2 раза по грунтовке.
5. Окраску металлоконструкции внутри помещений см. лист 1. На сдаваемую поверхность балок защитный слой не наносится.
6. Расположение упоров см. серию 1.426.2-6.1 узел 3.

Согласовано:

Инв.№ подл. | Подпись и дата | Взам. инв.№

Привязан

Инв.№

Провер.	Стригина		ТП 901-7-21.90		КМ
Разраб.	Мирошниченко				
Н. контр.	Антонова		Хлораторная для обеззараживания питьевых и сточных вод производительностью 2 кг хлора в час	Стадия: Р	Лист: 4	Листов: 6
			Схема расположения подвесных путей и монорельса	Росинжстройимпекс	

Альбом 3

Схема расположения площадок на отметках

2.900; 2.800 и 2.400 / Вариант питьевых вод /

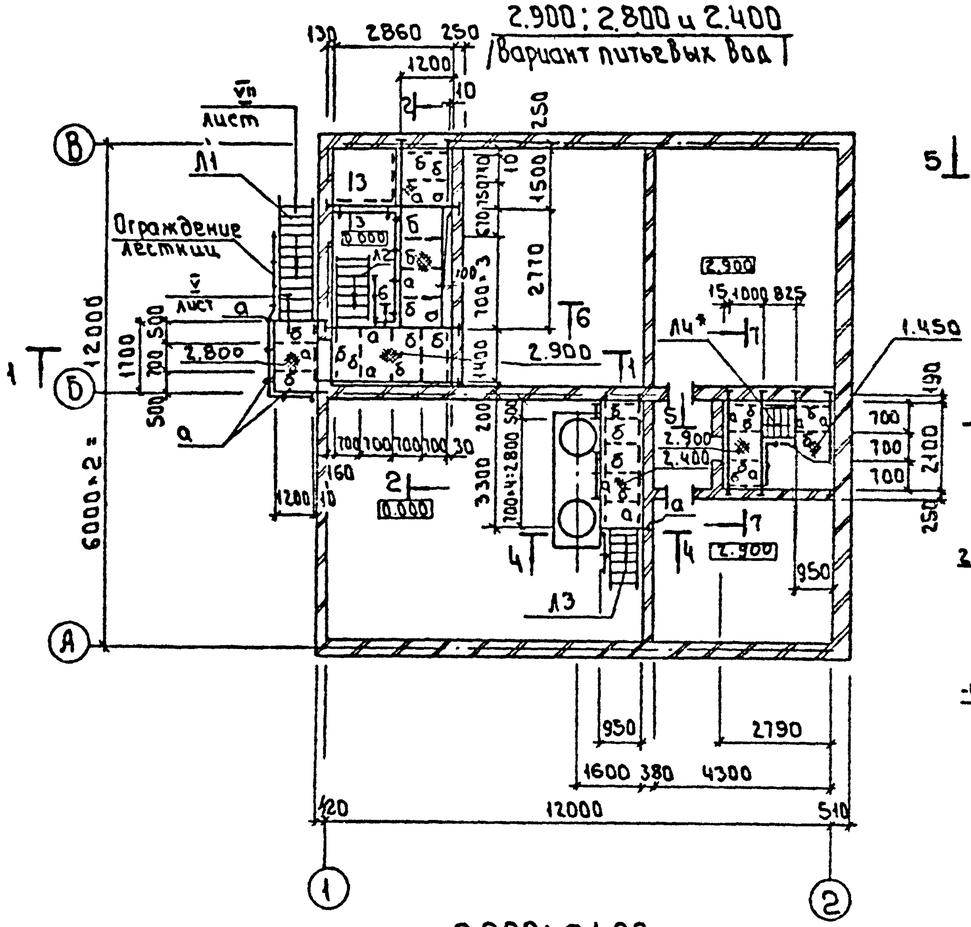

1.450

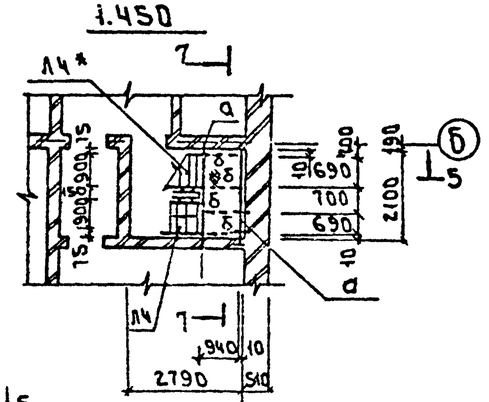

1-1

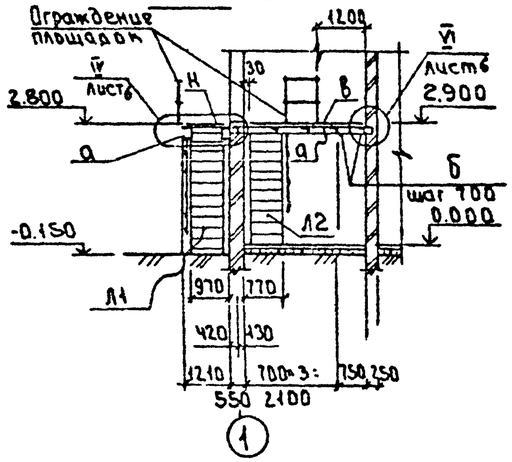

2.900; 2.400 / Вариант сточных вод /

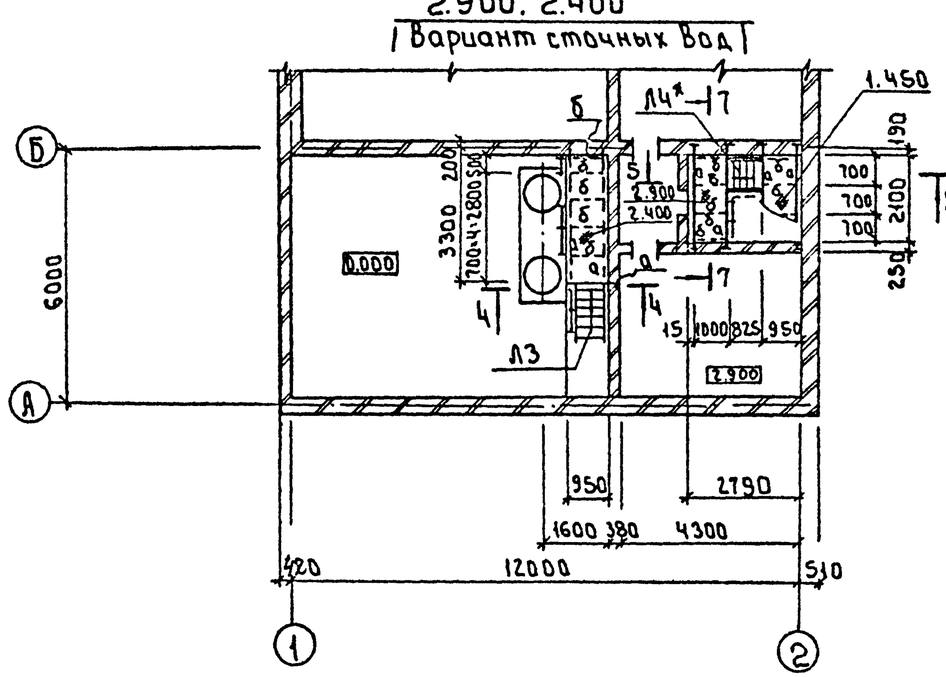

2-2

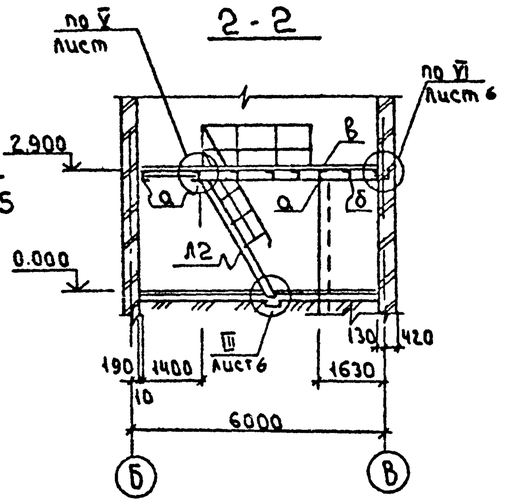

Спецификация к схеме расположения площадок и лестниц /начало/

Марка поз.	Обозначение	Наименование	Кол. сточ. воды	Кол. питьевая вода	Масса ед. кр.	Примеч.
		Лестницы				
Л1	1.450.3-6.1.1.1.0.2.0.0-05	ЛХВ45-30.9	—	1	130.3	
Л2	1.450.3-6.1.1.2.0.1.0.0-04	ЛХФ60-30.7	—	1	87.2	
Л3	1.450.3-6.1.1.2.0.1.0.0-02	ЛХФ60-24.7	1	1	68.8	
Л4	1.450.3-6.1.1.2.0.1.0.0-01	ЛХФ60-18.9	2	2	58.1	
		Ограждение лестниц				
	1.450.3-6.1.4.0.0.0.0.0	Стойки СЛХ45П	—	3	2.2	
		СЛХ60Л	1	10	2.2	
	1.450.3-6.1.4.0.0.0.1-22	Поручни ЭПЛХ45-30	—	1	7.7	
	-25	ЭПЛХ60-18	2	2	3.4	
	-26	ЭПЛХ60-24	2	2	4.7	
	-27	ЭПЛХ60-30	1	1	5.97	
	1.450.3-6.1.4.0.0.0.2-22	Струны ЭСЛХ45-30	—	1	6.6	
	-25	ЭСЛХ60-18	2	2	7.1	
	-26	ЭСЛХ60-24	2	2	9.7	
	-27	ЭСЛХ60-30	1	1	12.3	
		Ограждение площадок				
	1.450.3-6.1.4.0.0.0.0	Стойки СПХ	8	18	2.2	
	1.450.3-6.1.4.0.0.0.0.1	Поручни ЭППХ-7	—	2	1.3	
	-02	ЭППХ-12	2	4	2.2	
	-04	ЭППХ-18	—	1	3.3	
	-05	ЭППХ-27	—	1	4.9	
	1.450.3-6.1.4.0.0.0.0.2	Струны ЭСПХ-7	—	2	1.0	
	-02	ЭСПХ-12	2	4	1.7	
	-04	ЭСПХ-18	—	1	2.6	
	-05	ЭСПХ-27	—	1	4.2	
	1.450.3-6.1.4.0.0.0.0.3	Бордюры ЭБПХ-7	—	1	1.9	
	-02	ЭБПХ-12	2	4	1.3	
	-04	ЭБПХ-18	—	1	1.93	
	-05	ЭБПХ-27	—	1	7.6	

1 Лестницу Л4* обрезать снизу на 360 мм

Согласовано
Разраб. ТХ Лебина

Инв.№ подл. | Подпись и дата | Взам. инв.№

Привязан

Инв.№

Провер.	Антонова		
Разраб.	Стригина		
Н.контр.	Мирошниченко		

тп 901-7-21.90 КМ

Хлораторная для обеззараживания питьевых и сточных вод производительностью 2 кг хлора в час

Стадия	Лист	Листов
Р	5	

Схема расположения металлических площадок. Разрезы.

Росинжстройимпекс

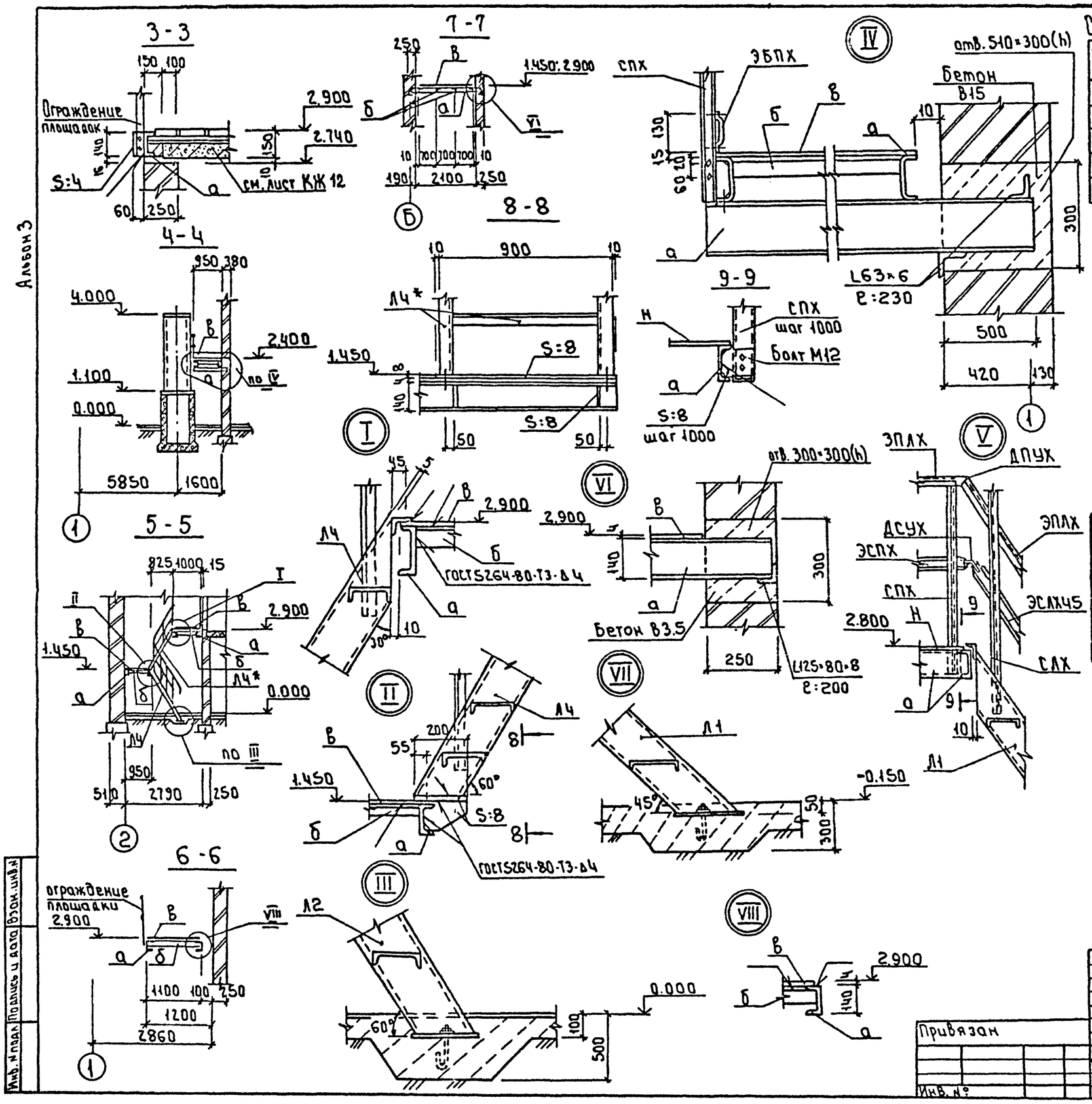

Альбом 3

Спецификация к схеме расположения площадок и лестниц (окончание)

Марка поз.	Обозначение	Наименование	Кол. Стоим. воды	Кол. Питьев. вода	Масса ед. кг	Примеч.
		Добор ограждений				
	1.450.3-6.16.0.0.0.0. 9	ДПУХ 90	3	—	0.24	
	10	ДСУХ 90	3	—	0.12	
	11	ДБ9Х-90	3	—	0.25	

Ведомость элементов

Марка	Сечение: Эскиз	Сечение: Поз.	Сечение: Состав	Опорные усилия: М кнм	Опорные усилия: N к.н	Опорные усилия: Q кн	Группа конструкции	Сталь по госту 27772-80	Примеч.
а	C		C14	2.5		5.0	4	C245	
б	L		L63×6	из условия гибкости			4	C235	
в	Рифл. ст. б:4		Рифл. ст. б:4				4	C235	
н	ПВ		ПВ406				4	C235	

Привязан		тп 901-7-21.90	КМ
Инв. №	Провер. Антонова; Разраб. Стригина; Н. контр. Мирошниченко	Хлораторная для обеззараживания питьевых и сточных вод производительностью 2кг хлора в час.	Стадия Р; Лист 6; Листов
		СЕЧЕНИЯ. УЗЛЫ I ÷ VIII.	РОСИНЖСТРОЙИМПЕКС

Инв. № подл. | Подпись и дата | Взам. инв. №

25352-03 28

Альбом 3

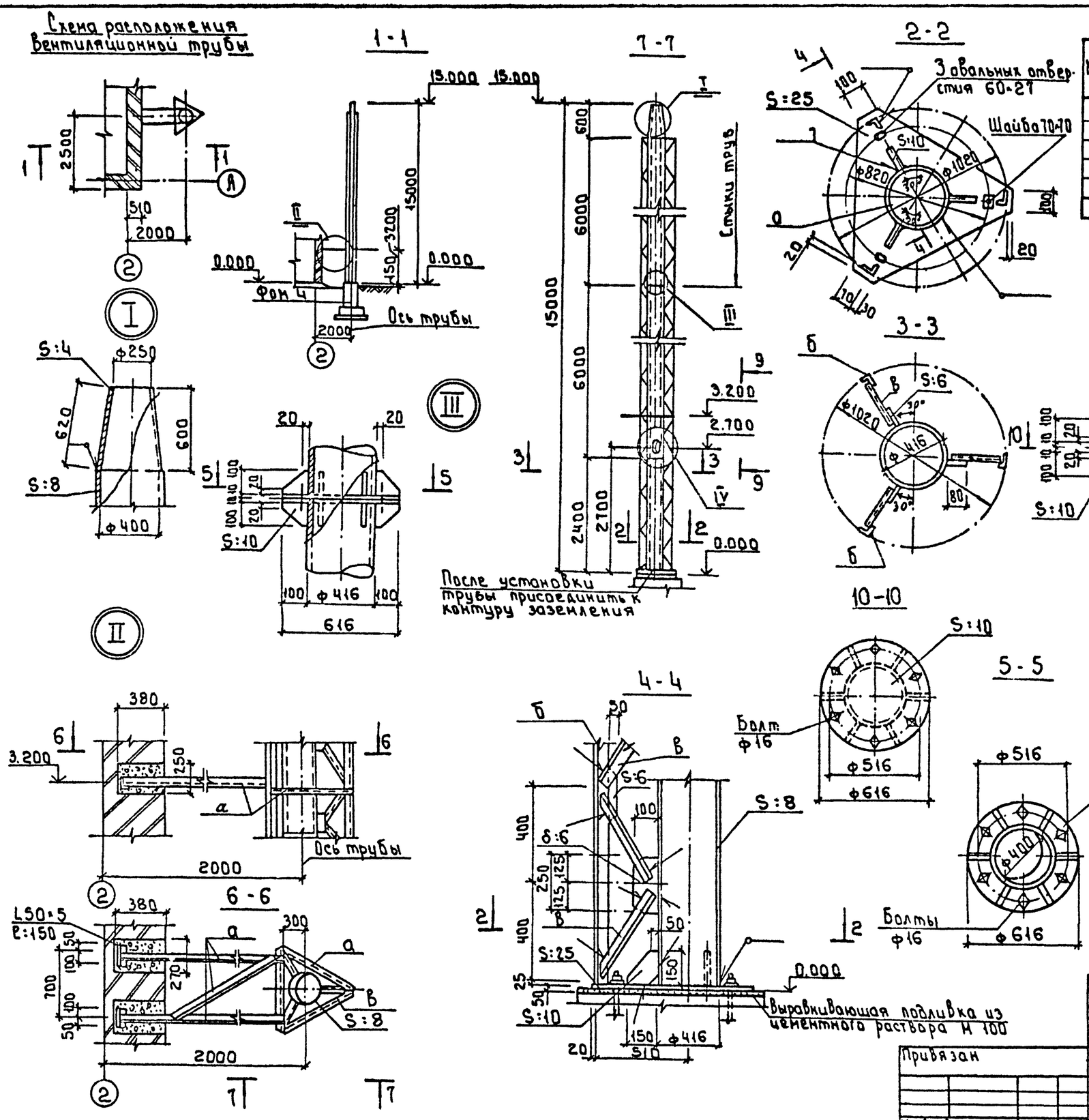

Ведомость элементов

Марка	Сечение			Расчетные усилия			Группа констр.	Марка металла	Примечан.
	Эскиз	Поз.	Состав	M тс.м	N тс	Q тс			
а	прогон L	1	L50×5	по гибкости				235	
б	стойка L	2	L50×5	по гибкости				235	
в	раскос L	3	L50×5		"			235	

1 Труба покрывается до сварки изнутри:
- Грунтовка ХС-068 (ТУ6-10-820-75) - 2 слоя;
- эмаль ХВ 785 (ГОСТ 7313-75) - 4 слоя;
- лак ХВ 784 (ГОСТ 7313-75) - 4 слоя

2 Наружная поверхность трубы окрашивается после сварки:
- грунт ПФ-020 (ТУ-10-1940-84) - 2 слоя
- эмаль ПФ-115 (ГОСТ 6465-76) - 4 слоя

Привязан				тп 901-7-21.90			КМ
				Хлораторная для обеззараживания питьевых и сточных вод производительностью 2 кг хлора в час.	Стадия	Лист	Листов
					Р	7	
Инв. №	Провер. Антонова			Труба вытяжная	Росинжстройимпекс		
	Инж. Мирошниченко						
	Н. контр. Стригина						

Согласовано
Отдел ВС Нарциссова
Инв. № подл. | Подпись и дата взам. инв.

25352-03 29

Альбом 3

Рис. 1

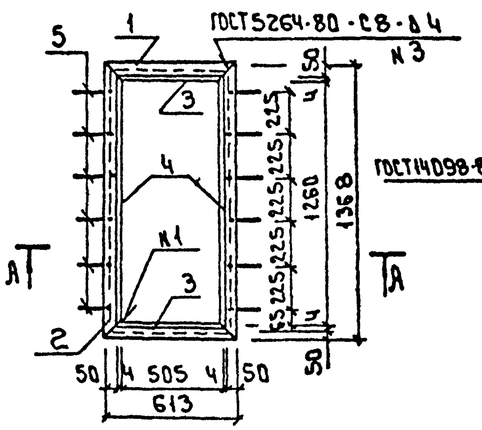

А-А

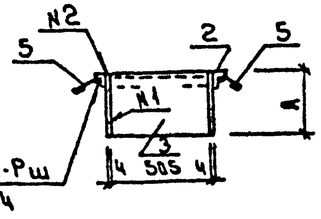

Поз.5 (М1:5)

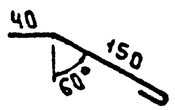

Поз.6 (М1:5)

Рис. 2

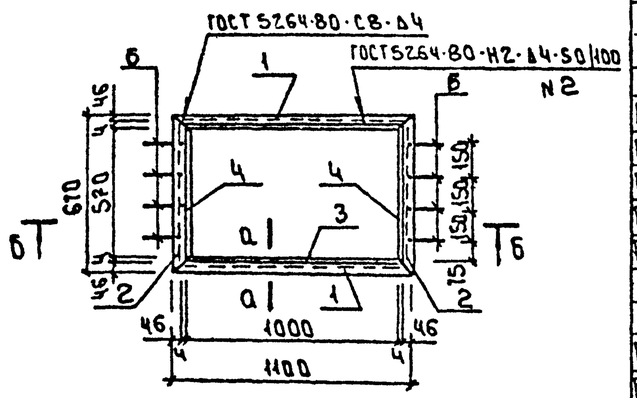

Б-Б

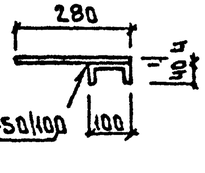

Г-Г

Рис. 3

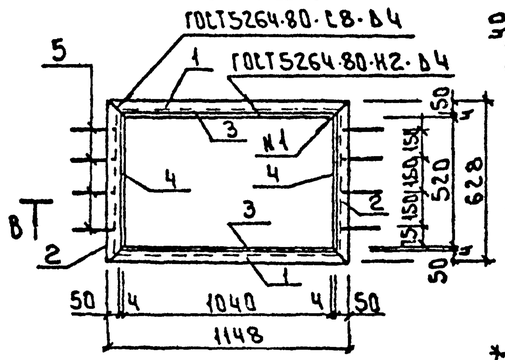

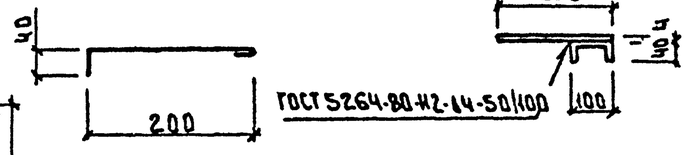

Рис. 4

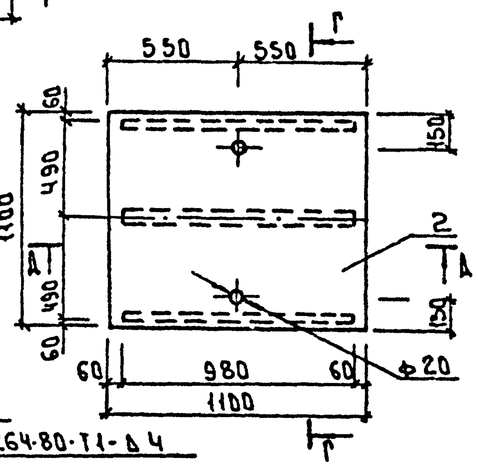

Д-Д

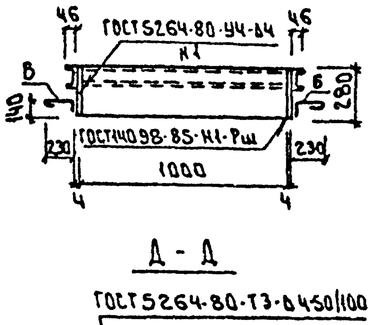

В-В

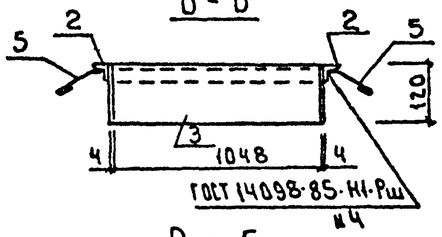

Рис. 5

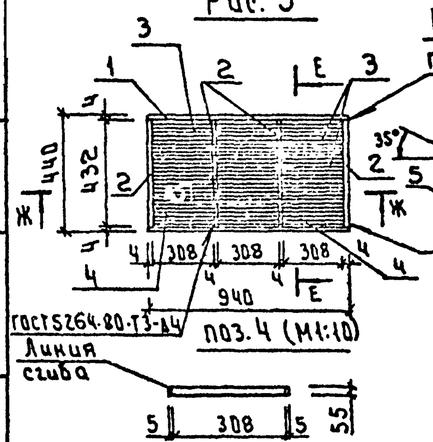

Поз. 3 (М1:10)

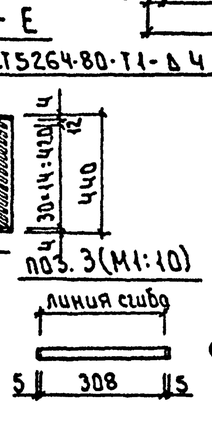

Ж-Ж

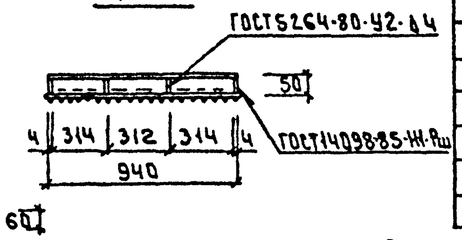

Обозначение	Марка	Рис.	А	Масса кг
КЖ.И1.00	Рм1	1	200	37.80
-01	Рм2	1	120	28.84
-02	Рм3	2	—	53.24
-03	Рм4	3	—	21.68
-04	Щ1	4	—	45.03
-05	Р1	5	—	18.02

1 Покрытие поверхностей: масляная краска ГОСТ 8292-85 за 2 раза по грунтовке ГФ-021 ГОСТ 25129-82

Привязан:

Инв. № подл. | Подпись и дата | Взам. инв. №

Форм	Зона	Поз	Обозначение	Наименование	Кол	Примеч.
				Переменные данные для исполнений		
				— КЖ.И1.00		
				Детали		
Б4		1	КЖ.И1.01	Уголок 50×5 ГОСТ 8509-86 / Ст3кп3 ГОСТ 535-88 Р:613	2	2.31 кг
Б4		2	02	Уголок 50×5 ГОСТ 8509-86 / Ст3кп3 ГОСТ 535-88 Р:1368	2	5.16 кг
Б4		3	03	Лист 4×200×505 ГОСТ 19903-74 / Ст3кп3 ГОСТ 535-88	2	3.17 кг
Б4		4	04	Лист 4×200×1268 ГОСТ 19903-74 / Ст3кп3 ГОСТ 535-88	2	1.96 кг
Б4		5	05	ФБАТ ГОСТ 5781-82 Р:230	12	0.05 кг
				— КЖ.И100-01		
				Детали		
Б4		1	01	Уголок 50×5 ГОСТ 8509-86 / Ст3кп3 ГОСТ 535-88 Р:613	2	2.31 кг
Б4		2	02	Уголок 50×5 ГОСТ 8509-86 / Ст3кп3 ГОСТ 535-88 Р:1366	2	5.16 кг
Б4		3	06	Лист 4×120×505 ГОСТ 19903-74 / Ст3кп3 ГОСТ 535-88	2	1.92 кг
Б4		4	07	Лист 4×120×1268 ГОСТ 19903-74 / Ст3кп3 ГОСТ 535-88	2	4.78 кг
Б4		5	05	ФБАТ ГОСТ 5781-82 Р:280	12	0.08 кг
				— КЖ.И1.00-02		
				Детали		
Б4		1	08	Швеллер 8П ГОСТ 8240-89 / Ст3кп3 ГОСТ 535-88 Р:1100	2	7.76 кг
Б4		2	09	Швеллер 8П ГОСТ 8240-89 / Ст3кп3 ГОСТ 535-88 Р:670	2	4.72 кг
Б4		3	10	Лист 4×120×1008 ГОСТ 19903-74 / Ст3кп3 ГОСТ 535-88	2	8.86 кг
Б4		4	11	Лист 4×240×518 ГОСТ 19903-74 / Ст3кп3 ГОСТ 535-88	2	5.08 кг
Б4		5	12	ФБАТ ГОСТ 5781-82 Р:280	8	0.08 кг
				— КЖ.И1.00-03		
				Детали		
Б4		1	13	Уголок 50×5 ГОСТ 8509-86 / Ст3кп3 ГОСТ 535-88 Р:1148	2	4.33 кг
Б4		2	14	Уголок 50×5 ГОСТ 8509-86 / Ст3кп3 ГОСТ 535-88 Р:628	2	2.37 кг
Б4		3	15	Лист 4×120×1058 ГОСТ 19903-74 / Ст3кп3 ГОСТ 535-88	2	3.95 кг
Б4		4	16	Лист 4×120×528 ГОСТ 19903-74 / Ст3кп3 ГОСТ 535-88	2	19.9 кг
Б4		5	05	ФБАТ ГОСТ 5781-82 Р:230	8	0.05 кг
				— КЖ.И1.00-04		
				Детали		
Б4		1	17	Лист 4×50×980 ГОСТ 19903-74 / Ст3кп3 ГОСТ 535-88	3	1.54 кг
Б4		2	18	Лист рифл. К-40-1100×1100		
				БСТ3кп2 ГОСТ 8568-77	1	40.41 кг
				— КЖ.И1.00-05		
				Детали		
Б4		1	20	Полоса 4×50 ГОСТ 103-76 / Ст3кп3 ГОСТ 535-88 Р:940	2	1.48 кг
Б4		2	21	Р:432	4	0.68 кг
Б4		3	22	Полоса 1.5×50 ГОСТ 103-76 / Ст3кп3 ГОСТ 535-88 Р:318	39	0.24 кг
Б4		4	23	Р:318	4	0.24 кг
Б4		5	24	Сетка Р10-1.2 ГОСТ 535-80 0.91 м²	1	3.5 кг

Провер.	Антонова		
Разраб.	Мирошниченко		
Н.контр.	Стригина		

ГП 901-7-21.90 КЖ.И.1.00.

Изделия металлические

Стадия	Масса	Масшт.б
Р	см. табл.	—
Лист	Листов: 1	

РОСИНЖСТРОЙИМПЕКС

Альбом 3

NN п.п.	Наименование работ	Объём работ: Единица измерения	Объём работ: Количество	Нормативная трудоемкость: чел-дн.	Нормативная трудоемкость: маш-см	Численность рабочих в смену	Число смен	Продолжительность работ (дни)
I	Подготовительный период							10
II	Основной период							
1	Земляные работы							
-	разработка грунта	м3	390	11	3	3	2	2
-	обратная засыпка	м3	225	19	4	3	2	3
2	Фундаменты							
-	песчаное осиование	м3	7.9					
-	укладка фундаментных плит	м3	6.01	21	3	4	2	3
-	укладка блоков стен подвалов	м3	43.56					
-	устройство монолитных участков	м3	3.0					
3	Стены							
-	кирпичная кладка	м3	186.39/186.9	104/105	1	6	1.5	12
-	укладка перемычек	м3	2.08					
4	Покрытие							
-	укладка плит перекрытия	м3	4.08					
-	укладка плит покрытия	м3	12.17	24	4	5	2	3
-	монолитные участки	м3	0.42					
5	Металлоконструкции	т	5.63/4.51	37/31	5/4	4	1.5	6
6	Устройство кровли	м2	153	39	-	4	1.5	7
7	Устройство проемов							
-	окна	м2	11.11/12.12	5/6	-	2	1.5	2
-	двери деревянные	м2	26.54	10/9	-	2	1.5	3
-	двери металлические	т	0.41/0.32					
8	Устройство перегородок	м2	0.37	6	-	2	1.5	2
9	Устройство полов	м2	163	89	-	6	1.5	10
10	Внутренняя отделка							
-	штукатурка	м2	843					
-	окраска	м2	517	117	29	6	1.5	13
-	облицовка и футеровка	м2	52.3					
11	Наружная отделка	м2	33/34	10	-	3	1.5	3
12	Специально-строительные работы	м3	10.3	58	2	5	2	6
13	Устройство вентКамеры	шт	1	7	-	2	1.5	2
14	Устройство резервуара нейтрализующего раствора	шт	1	25	-	4	1.5	4
15	Устройство скруббера	шт	1	16	-	4	1.5	3
16	Механо-монтажные работы			159/141	-	6	1.5	18
17	Санитарно-технические работы			110	-	6	1.5	12
18	Электромонтажные работы			169/168	-	6	1.5	19
19	Разные работы			8		3	1.5	2
	Итого			1044/1020	51/50			3.5мес.

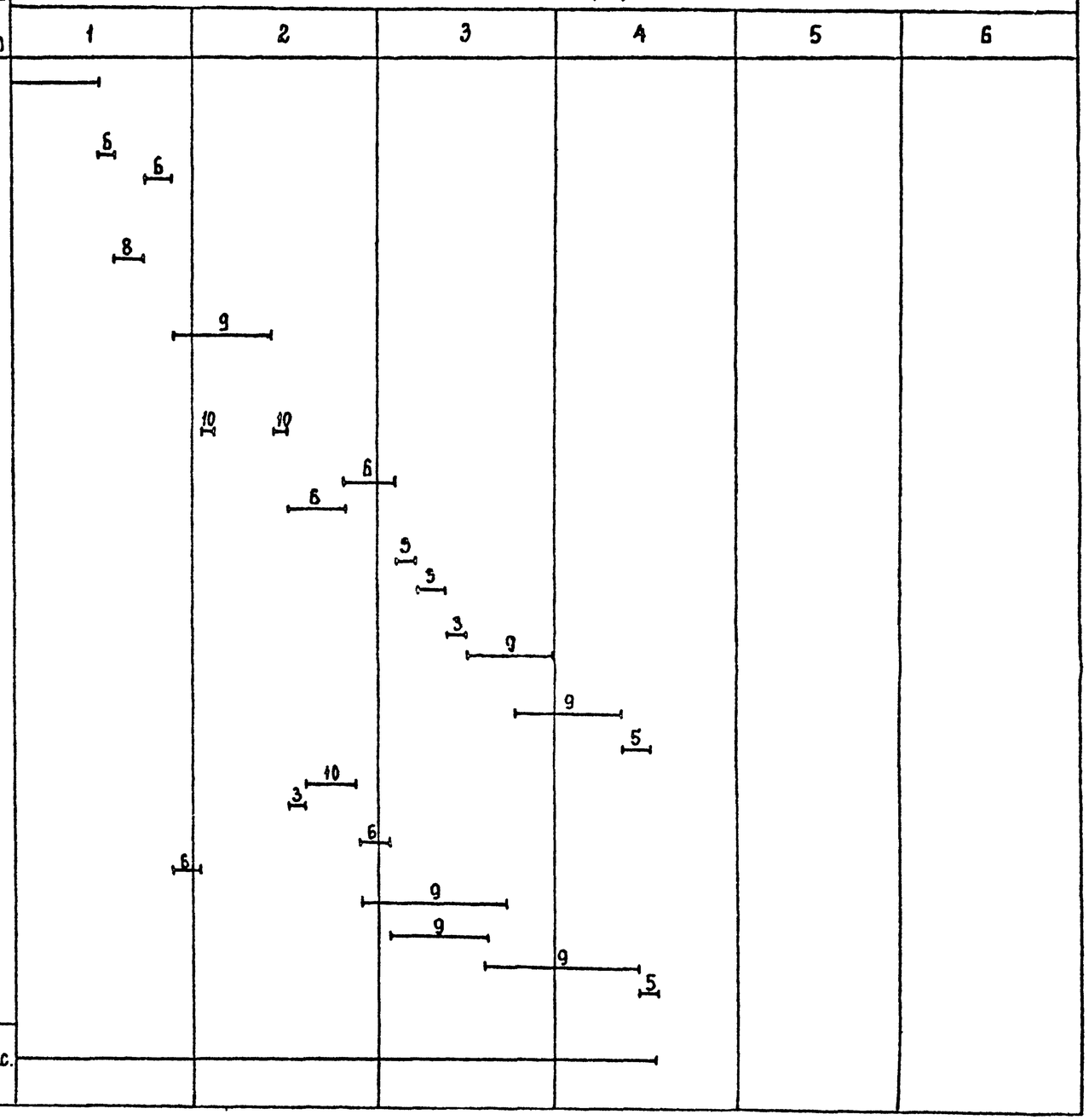

Примечания: В числителе показаны данные для хлораторной для обеззараживания питьевых вод; в знаменателе - для сточных вод.
Число часов работы в смене - 8.2; рабочих дней в месяце - 22

		ТП 901-7-21.90	ОС
		Хлораторная для обеззараживания питьевых и сточных вод производительностью 2 кг товарного хлора в час.	Стадия: Р; Лист: 1; Листов: 1
Провер.	Чухрова	График производства работ	Росинжстройимпекс
Разраб.	Панина		
Н.контр.	Григорьева		

Инв.№ подл. | Подп. и дата | Взам. инв.№