ТИПОВОЙ ПРОЕКТ
901-3-190.83

ГЛАВНЫЙ КОРПУС
ДЛЯ СТАНЦИИ ОЧИСТКИ ВОДЫ ПОВЕРХНОСТНЫХ ИСТОЧНИКОВ
С СОДЕРЖАНИЕМ ВЗВЕШЕННЫХ ВЕЩЕСТВ ДО 50 мг/л
ПРОИЗВОДИТЕЛЬНОСТЬЮ 32 тыс. $м^3$/сутки

АЛЬБОМ VI
Строительные изделия

Инв. № 19247-06

				Привязан:
Инв. №				

ТИПОВОЙ ПРОЕКТ
901-3-190.83

ГЛАВНЫЙ КОРПУС
ДЛЯ СТАНЦИИ ОЧИСТКИ ВОДЫ ПОВЕРХНОСТНЫХ ИСТОЧНИКОВ

С СОДЕРЖАНИЕМ ВЗВЕШЕННЫХ ВЕЩЕСТВ ДО 50 МГ/Л

ПРОИЗВОДИТЕЛЬНОСТЬЮ 32 ТЫС. М³/СУТ.

СОСТАВ ПРОЕКТА:

Альбом I – Архитектурно-строительная
Альбом II – Технологическая, санитарно-техническая части и нестандартизированное оборудование.
Альбом III – Электротехническая часть. Связь и сигнализация.
Альбом IV – Задание заводу-изготовителю на низковольтные комплектные устройства.
Альбом V – Задание заводу-изготовителю на щиты автоматизации.
Альбом VI – Строительные изделия.
Альбом VII – Ведомости потребности в материалах.
Альбом VIII – Спецификация оборудования.
Альбом IX – Сборник спецификаций оборудования.
Альбом X – Сметы.

АЛЬБОМ VI

Утвержден Госгражданстроем
Приказ №313 от 23 ноября 1982г.
Введен в действие
ЦНИИЭП инженерного оборудования
Приказ №56 от 23 июня 1983г.

Разработан
ЦНИИЭП инженерного оборудования
городов, жилых и общественных зданий
Главный инженер института — А. Кетаов
Главный инженер проекта — М. Кротков

				Привязан:	
Инв.№					

19247-06

СОДЕРЖАНИЕ АЛЬБОМА

Обозначение	Наименование	Стр.	Примеч.
901-3-190.83- КЖИ. К1	Колонна (К1, К2)	4	
К3	Колонна (К3, К4)	5	
К5	Колонна (К5, К6)	6	
К7	Колонна (К7, К8)	7	
К11	Колонна К11	8	
К12	Колонна (К12, К13)	9	
К14	Колонна (К14, К15)	10	
К16	Колонна (К16, К17)	11	
К18	Колонна К18	12	
К19	Колонна К19	13	
К20	Колонна (К20, К21)	14	
К22	Колонна К22	15	
К23	Колонна (К23, К24)	16	
К25	Колонна К25	17	
К26	Колонна (К26, К27)	18	
К28	Колонна (К28, К29)	19	
Бс1	Балка стропильная Бс1	20	
Бс1-1	Балка стропильная Бс1-1	21	
Бс2	Балка стропильная Бс2	22	
Бс2-1	Балка стропильная Бс2-1	23	
Бс3	Балка стропильная Бс3	24	
Бс3-1	Балка стропильная Бс3-1	25	
П2	Плита покрытия (П2... П4)	26	
П2-1	Плита покрытия (П2-1...П4-1)	27	
П7	Плита покрытия (П7... П9)	28	
П7-1	Плита покрытия (П7-1...П9-1)	29	
П16	Плита П16	30	

Обозначение	Наименование	Стр.	Примеч.
901-3-190.83- КЖИ.П16-1	Плита П16-1	31	
П28	Плита (П28, П19, П20)	32	
П28СБ	Сборочный чертеж	33	
ПСф1	Панель стеновая ПСф1	34	
ПСф2	Панель стеновая ПСф2	35	
ПСф3	Панель стеновая (ПСф3; ПСф5)	36	
ПСф6	Панель стеновая (ПСф6; ПСф7)	37	
ПСф8	Панель стеновая (ПСф8, ПСф9)	38	
ЛТф1	Лоток ЛТф1	39	
ЛТм1	Лоток монолитный ЛТм1	40	
Щ1	Щит стальной (Щ1...Щ3)	41	
Щ4	Щит стальной (Щ4...Щ7)	42	
РМ1 РМ2	Рама металлическая РМ1 Рама металлическая РМ2	43	
РМ3	Рама металлическая РМ3	44	
Р1	Решетка Р1		
КП1	Каркас пространственный Кп1	45	
КП1.КР1	Каркас плоский Кр1		
КП2	Каркас пространственный КП2	46	
КП2.КР2	Каркас плоский КР2		
КПф1	Каркас пространственный КПф1	47	
КПф1.Сф7	Сетка арматурная Сф7		
Кр1	Каркас плоский (Кр1...Кр9)	48	
Кр1.СБ	Сборочный чертеж	49	
Кр24	Каркас плоский Кр24		
Кр10	Каркас плоский (Кр10...Кр16)	50	
Кр10.СБ	Сборочный чертеж	51	
С7	Сетка арматурная С7		

Типовой проект 901-3-190.83 Альбом VI

СОДЕРЖАНИЕ АЛЬБОМА

Обозначение	Наименование	Стр	Примеч.
901-3-190.83-КЖИ.Кр18	Каркас плоский Кр18	52	
Кр21	Каркас плоский Кр21		
Кр19	Каркас плоский (Кр19, Кр20)	53	
Кр22	Каркас плоский Кр22	54	
Кр25	Каркас плоский (Кр25...Кр29)	55	
Кр25СБ	Сборочный чертеж		
Сф4	Сетка арматурная Сф4	56	
Сф5	Сетка арматурная Сф5		
КПф1.Сф8	Сетка арматурная Сф8	57	
Сф6	Сетка арматурная Сф6		
С1	Сетка арматурная С1	58	
С2	Сетка арматурная С2		
С3	Сетка арматурная С3	59	
С4	Сетка арматурная С4		
С5	Сетка арматурная С5	60	
С6	Сетка арматурная С6		
Сп1	Сетка арматурная (Сп1...Сп3)	61	
Сп1СБ	Сборочный чертеж		
СБ1	Сетка арматурная (СБ1...СБ3)	62	

Альбом №

Типовой проект 901

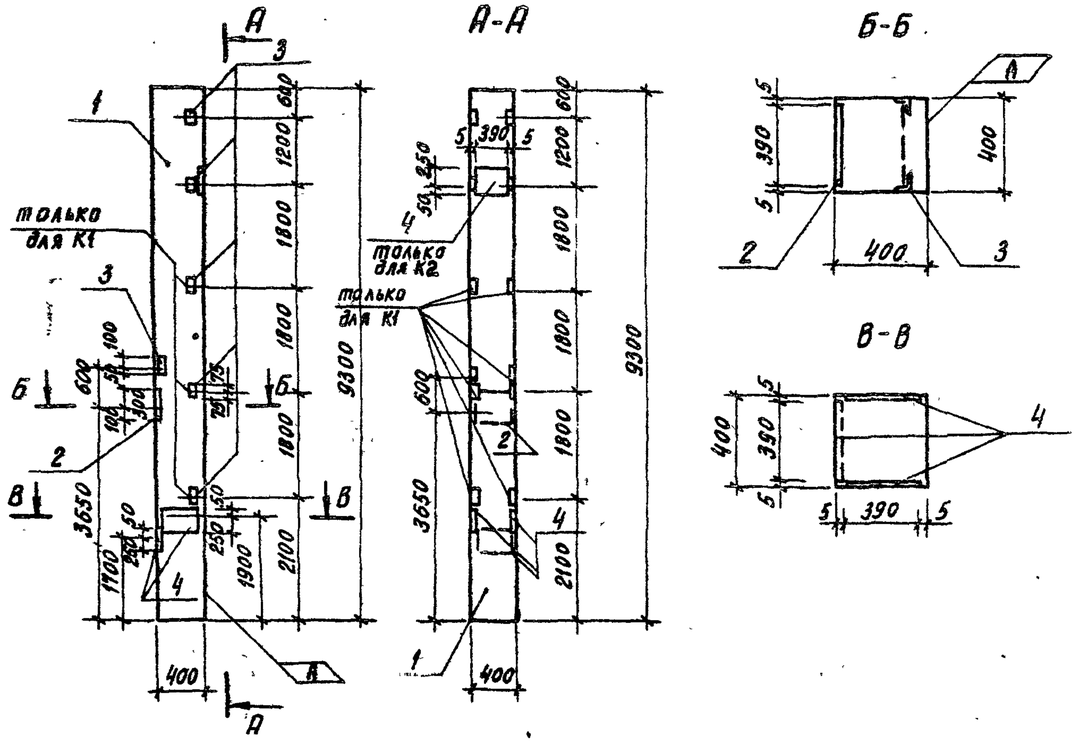

Формат	Зона	Поз.	Обозначение	Наименование	Кол.	Примечание
				Документация		
			1.423-3 вып. 1	Ж.б. колонны прямоугольного сечения для одноэтажных производственных зданий без мостовых кранов высотой до 9,6м		
				Сборочные единицы		
		1	1.423-3 вып. 1	Колонна К84-4	1	
		2	1.438.1-3 вып. 1	Изделие закладное МД1	1	
		4	1.423-3 вып. 1	То же НМ1-10	3	
				Переменные данные для исполнения		
				ТП 901-3 КЖИ. К1		
		3	1.423-3 вып. 2	Изделие закладное М1-14	6	
				ТП 901-3 КЖИ. К1-01		
		3	1.423-3 вып. 2	Изделие закладное М1-14	3	
		4	1.423-3 вып. 2	То же НМ1-10	1	

Ведомость расхода стали на дополнительные закладные изделия на элемент, кг

Марка элемента	Изделия закладные															Всего
	Арматура класса								Прокат марки							
	А-I			А-III					Вст3кп2						Итого	
	ГОСТ 5781-82			ГОСТ 5781-82					ГОСТ 8509-72		ГОСТ 103-76	ГОСТ 82-70				
	Ф6	Ф10	Итого	Ф12	Ф14	Ф22	Ф25	Итого	L63/63×5	Итого	-20×100	-20×350	-10×300	Итого		
К1	0.6	0.2	0.8	2.0	8.4	4.2	5.6	20.2	8.7	8.7	6.4	21.4	27.6	55.4	64.1	85.1
К2	0.6	0.2	0.8	1.0	8.4	4.2	5.6	19.2	4.3	4.3	6.4	21.4	27.6	55.4	59.7	79.7

Обозначение	Марка
ТП 901- КЖИ. К1	К1
К1-01	К2

Привязан

Инв. №

Н.контр.	Кузнецов	
Провер.	Антонова	
Ст.инж.	Брайнина	
Рук.гр.	Антонова	
ГИП	Кузнецов	
Гл.конс.	Шапиро	
Нач.отд.	Красавин	

ТП 901-3-190.83 КЖИ. К1

Колонна (К1, К2)

Стадия	Масса	Масштаб
Р П		
Лист	Листов 1	

ЦНИИЭП инженерного оборудования г. Москва

Инв. № подл. | Подпись и дата | Взам. инв. №

Копировал Хлоп- Формат 12 19247-06

ТП 901- КЖИ.К3 изображено
ТП 901- КЖИ.К3-01-(зеркальное отражение)

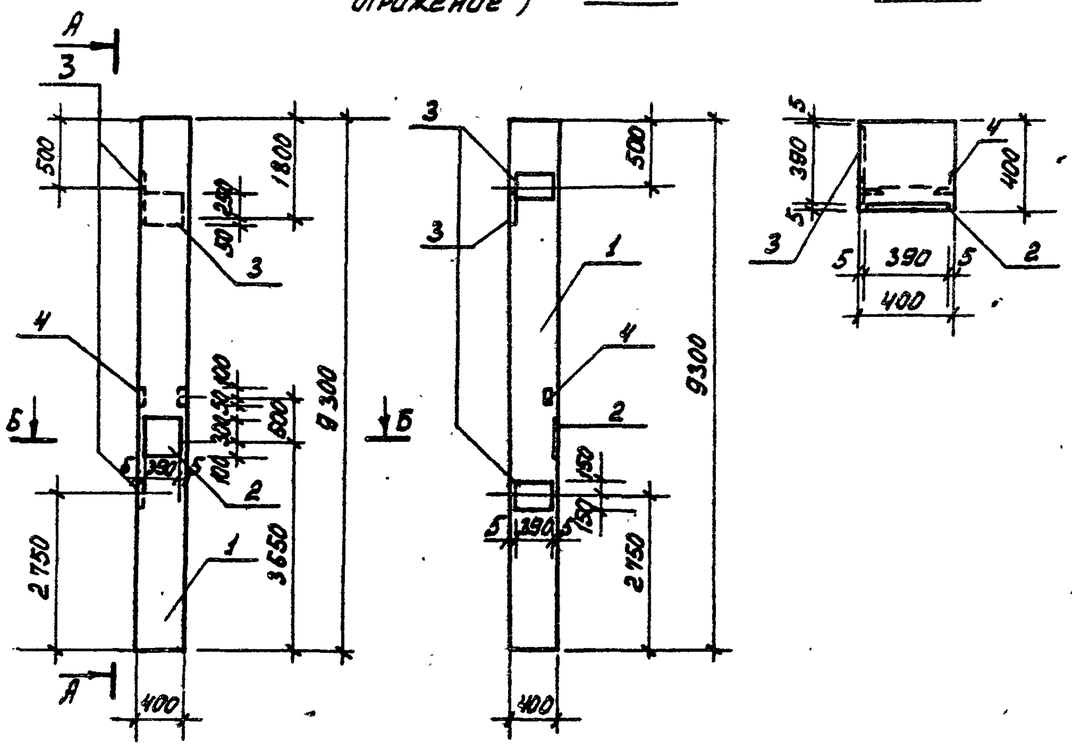

Формат	Зона	Поз.	Обозначение	Наименование	Кол.	Примеч.
				Документация		
			1.423-3 вып.1	Ж.б колонны прямоугольного сечения для одноэтажных производственных зданий без мостовых кранов высотой до 9,6 м.		
				Сборочные единицы		
		1	1.423-3 вып.1	Колонна К84-4	1	
		2	1.438.1-3 вып.1	Изделие закладное МД1	1	
		3	1.423-3 вып.2	НМ1-10	3	
		4	1.423-3 вып.2	М1-14	1	
			Различие исполнений ТП 901- КЖИ.К3-01	ТП 901- КЖИ.К3 и по сборочному чертежу		

Ведомость расхода стали на дополнительные закладные изделия на элемент, кг.

Марка элемента	Изделия закладные														Итого	Всего
	Арматура класса								Прокат марки							
	А-I			А-III					ВСт3 кп2							
	ГОСТ 5781-82			ГОСТ 5781-82					ГОСТ 8209-72		ГОСТ 103-76	ГОСТ 82-70		Итого		
	ф6	ф10	Итого	ф12	ф14	ф22	ф25	Итого	L63/63x5	Итого	20x100	20x50	10x50			
К3	0,4	0,2	0,6	0,33	5,6	2,8	5,6	14,33	1,44	1,44	6,4	21,4	18,4	46,2	47,64	62,57
К4	0,4	0,2	0,6	0,33	5,6	2,8	5,6	14,33	1,44	1,44	6,4	21,4	18,4	46,2	47,64	62,57

Обозначение	Марка
ТП 901- КЖИ.К3	К3
К3-01	К4

Привязан

Инв.№

Н.контр.	Кузнецов	
Провер.	Антонова	
Ст.инж.	Брайнина	
Рук.гр.	Антонова	
ГИП	Кузнецов	
Гл.конст.	Шапиро	
Нач.отд.	Красавин	

ТП 901-3-190.83 КЖИ.К3

Колонна (К3; К4)

Стадия	Масса	Масштаб
РП		
Лист	Листов 1	

ЦНИИЭП инженерного оборудования г. Москва.

Альбом VI

Типовой проект

Инв.№ подл. | Подпись и дата | Взам. инв.№

Копировал

Формат А3

19247-06

Альбом VI

Типовой проект 901-

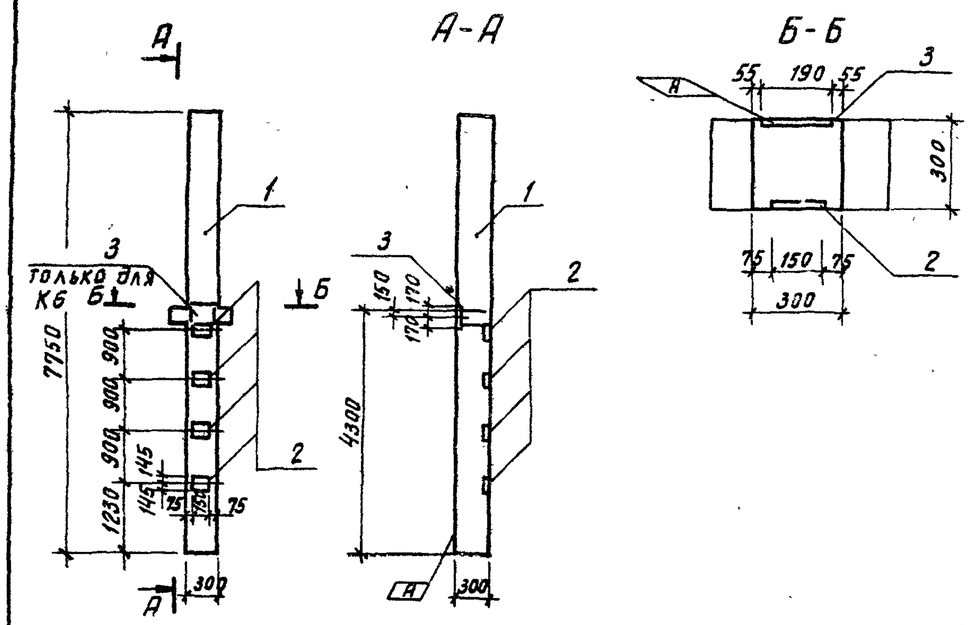

Ведомость расхода стали на дополнительные закладные изделия на элемент, кг

Марка элемента	Изделия закладные							Всего
	Арматура класса А-III				Прокат марки Вст3кп2			
	ГОСТ 5781-82				ГОСТ 82-70	ГОСТ 103-76		
	Ф10	Ф12	Ф16	Итого	-12×260	-12×150	Итого	
К5	—	10.7	12.12	22.82	—	16.4	16.4	39.22
К6	0.272	10.7	15.15	26.122	8.327	16.4	24.727	50.849

Обозначение	Марка
ТП 901-3 КЖИ. К5	К5
-01	К6

Формат	Зона	Поз	Обозначение	Наименование	Кол	Примечание
				Документация		
			1.020-1. Вып. 2-1	Конструкции каркаса межвидового применения для многоэтажных общественных и производственных зданий. Колонны сечением 300×300мм. Опалубочные чертежи и армирование.		
				Сборочные единицы		
		1	1.020-1. 2-1.01-02	Колонна 2КД3.36	1	
		2	1.020-1. 2-5.14	Изделие закладное МН13	4	
				Переменные данные для исполнения		
				ТП 901- КЖИ. К5-01		
		3	1.020-1. 2-5.14-01	Изделие закладное МН30	1	

Н.КОНТ.	КУЗНЕЦОВ		
ПРОВЕР	АНТОНОВА		
СТ.ИНЖ	БРАЙНИНА		
РУК.ГР.	АНТОНОВА		
ГИП	КУЗНЕЦОВ		
ГЛ.КОНС	ШАПИРО		
НАЧ.ОТД	КРАСАВИН		

ПРИВЯЗАН

ИНВ №

ТП 901-3-190.83 КЖИ. К5

КОЛОННА (К5; К6)

СТАДИЯ	МАССА	МАСШТАБ
РП		
ЛИСТ	ЛИСТОВ 1	

ЦНИИЭП Инженерного оборудования г. Москва

Инв. № подл. | Подпись и дата | Взам. инв №

Копировал Хло... Формат 1...

Альбом VI

Типовой проект

Рис. 1

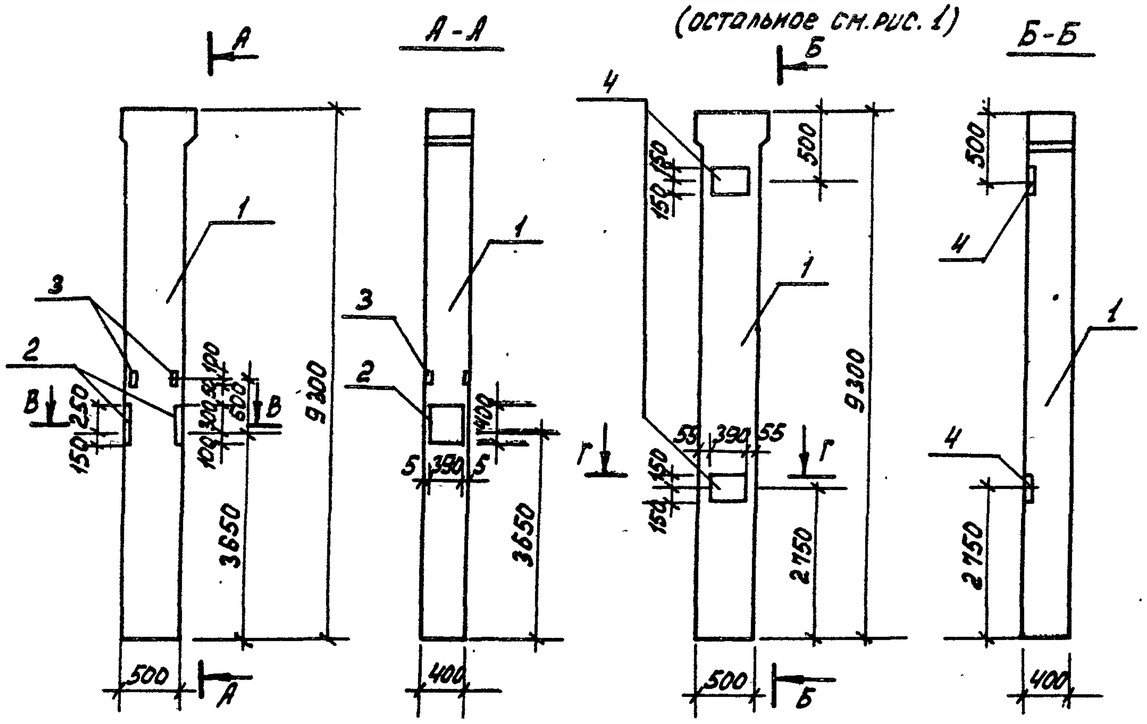

Рис. 2
(остальное см. рис. 1)

Формат	Зона	Поз.	Обозначение	Наименование	Кол.	Примеч.
				Документация		
			1.423-3 вып. 1	Ж.Б. колонны прямоугольного		
				сечения для одноэтажных		
				производственных зданий без		
				мостовых кранов высотой до 9,6м		
				Сборочные единицы		
		1	1.423-3 вып. 1	Колонна К 84-23	1	
		2	1.438.1-3 вып. 1	Изделие закладное МД 1	2	
		3	1.423-3 вып. 2	М1-14	2	
				Переменные данные для исполнения		
				ТП 901- КЖИ. К7-01		
		4	1.423-3, вып. 2	Изделие закладное НМ1-10	2	

Ведомость расхода стали на дополнительные закладные изделия на элемент, кг.

Марка элемента	Изделия закладные. Арматура класса А-I ГОСТ 5781-82 ф6	ф10	Итого	А-III ГОСТ 5781-82 ф12	ф14	ф22	ф25	Итого	Прокат марки ВСт3кп2 ГОСТ 8509-72 L63/63x5	Итого	ГОСТ 103-76 -20x100	ГОСТ 82-70 -20x350	-10x300	Итого	Итого	Всего
К7		0,4	0,4	0,66	–	–	11,2	11,86	2,88	2,88	12,8	42,8	–	55,6	58,48	70,74
К8	0,4	0,4	0,8	0,66	5,6	2,8	11,2	20,22	2,88	2,88	12,8	42,8	18,4	74,0	76,88	97,94

Обозначение	Марка	Рис.
ТП 901- КЖИ.К7	К7	1
К7-01	К8	2

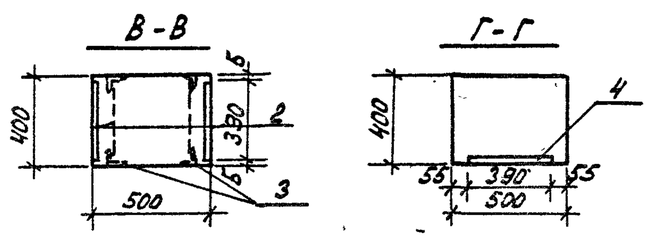

Привязан

Инв. №

Н. контр.	Кузнецов	
Провер.	Антонова	
Ст. инж.	Брайнина	
Рук. гр.	Антонова	
ГИП	Кузнецов	
Гл. конст.	Шапиро	
Нач. отд.	Красавин	

ТП 901-3-190.83 КЖИ. К7

Колонна (К7, К8)

Стадия	Масса	Масштаб
РП		
Лист	Листов 1	

ЦНИИЭП инженерного оборудования г. Москва.

Копировал:

Формат А3

19217-06

Инв. № подл. | Подпись и дата | Взам. инв. №

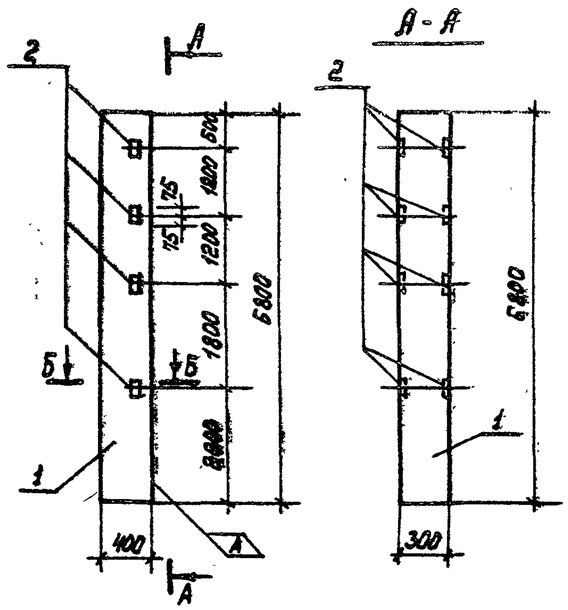

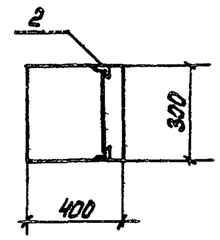

Формат	Зона	Поз.	Обозначение	Наименование	Кол.	Примеч.
				Документация		
			1.423-3 вып. 1	Ж.б. колонны прямоугольного		
				сечения для одноэтажных		
				производственных зданий без		
				мостовых кранов высотой до 9,6м.		
				Сборочные единицы		
		1	1.423-3 вып. 1	Колонна К 60-7	1	
		2	1.423-3 вып. 2	Изделие закладное М1-13	4	

Ведомость расхода стали на дополнительные закладные изделия на элемент, кг.

Марка элемента	Изделия закладные					Всего
	Арматура класса А-III			Прокат марки ВСт3 кп2		
	ГОСТ 5781-82			ГОСТ 8509-72		
	ф12		Итого	L63/5.3x5	Итого	
К 11	0,96		0,96	5,8	5,8	6,76

Альбом VI

Типовой проект

Инв. № подл. | Подпись и дата | Взам. инв. №

Привязан

Инв. №

Н. контр.	Кузнецов	
Провер.	Антонова	
Ст. инж.	Брайнина	
Рук. гр.	Антонова	
ГИП	Кузнецов	
Гл. констр.	Шапиро	
Нач. отд.	Красавин	

ТП 901-3-190.83 КЖИ. К 11

Колонна К 11

Стадия	Масса	Масштаб
РП		
Лист	Листов 1	

ЦНИИЭП инженерного оборудования г. Москва

Копировал

Формат А4 19247-06

Альбом VI

Типовой проект

ТП 901- КЖИ. К12 (изображено)
ТП 901- КЖИ.К12-01 (зеркальное отражение)

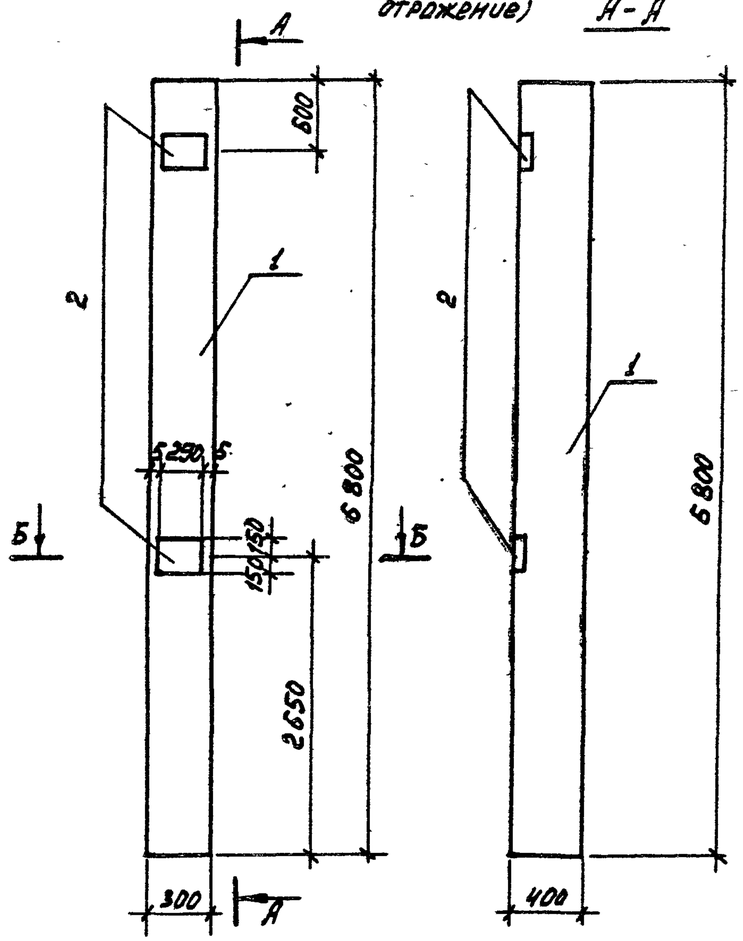

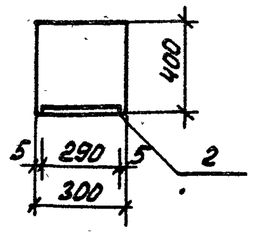

Формат	Зона	Поз.	Обозначение	Наименование	Кол.	Примеч.
				Документация		
			1.423-3 вып.1	Ж.Б. колонны прямоугольного сечения для одноэтажных производственных зданий без мостовых кранов высотой до 9,6 м.		
				Сборочные единицы		
		1	1.423-3 вып.1	Колонна К 60-1	1	
		2	1423-3 вып.2	Изделие закладное НМ1-5	2	

Ведомость расхода стали на дополнительные закладные изделия на элемент, кг.

Марка элемента	Изделия закладные										
	Арматура класса						Прокат марки				Всего
	А-I		А-III			Итого	ВСт3 кп2				
	ГОСТ 5781-82						ГОСТ 82-70				
	6	Итого	14	22	Итого		-10х250			Итого	
К12	0,4	0,4	5,6	2,8	8,4	8,8	11,4			11,4	20,2
К13	0,4	0,4	5,6	2,8	8,4	8,8	11,4			11,4	20,2

Обозначение	Марка
ТП 901- КЖИ. К12	К12
К12-01	К13

Привязан

Инв.№

Н.контр.	Кузнецов	
Провер.	Антонова	
Ст.инж.	Брайнина	
Рук.гр.	Антонова	
ГИП	Кузнецов	
Гл.конст.	Шапиро	
Нач.отд.	Красавин	

ТП 901-3-190.83 КЖИ. К12

Колонна (К12, К13)

Стадия	Масса	Масштаб
РП		
Лист	Листов 1	

ЦНИИЭП инженерного оборудования г. Москва

Копировал

Формат А3 19247-06

Инв.№ подл. | Подпись и дата | Взам.инв.№

Типовой проект 901-

Альбом V

Рис. 1

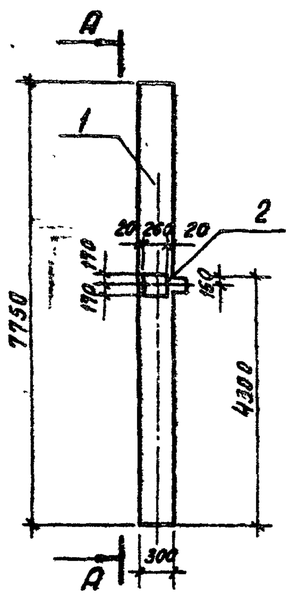

Рис. 2

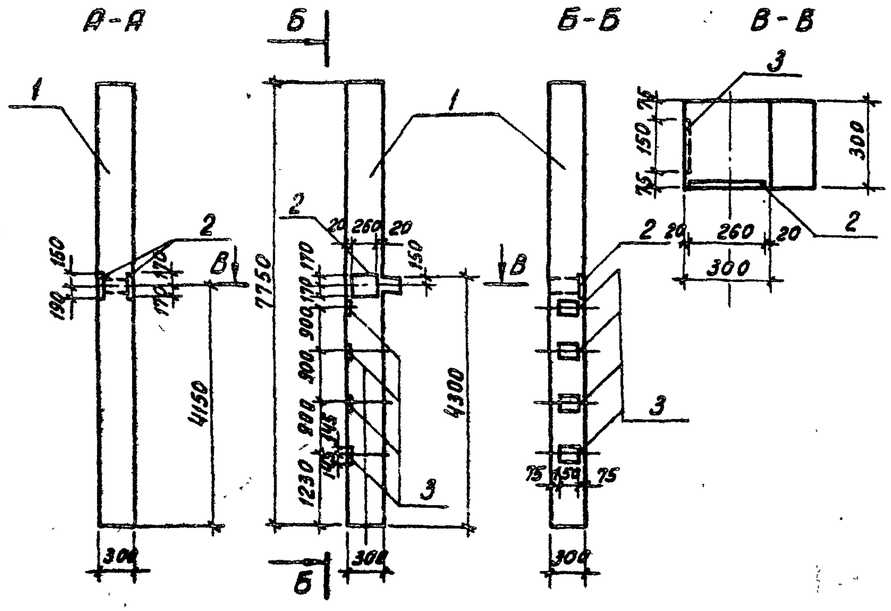

Ведомость расхода стали на дополнительные закладные изделия на элемент, кг

Марка элемента	Изделия закладные							Всего
	Арматура класса А-III ГОСТ 5781-82				Прокат марки Вст3кп2 ГОСТ 82-70	ГОСТ 103-76		
	ф10	ф12	ф16	Итого	-12×260	-12×150	Итого	
К14	0.544	—	6.06	6.64	16.654	—	16.654	23.294
К15	0.272	1.06	15.15	16.482	8.327	16.4	24.727	41.209

Обозначение	Марка	Рис.
ТП 901-3 КЖИ. К14	К14	1
-01	К15	2

Формат	Зона	Поз.	Обозначение	Наименование	Кол.	Примечание
				Документация		
			1.020-1 вып. 2-1	Конструкции каркаса меж-		
				дового применения для много-		
				этажных общественных и произ-		
				водственных зданий. Колонны		
				сечением 300×300мм. Опалубоч-		
				ные чертежи и армирование		
				Сборочные единицы		
		1	1.020-1. 2-1.01-06	Колонна 2КО3.36	1	
		2	1.020-1. 2-5.14-07	Изделие закладное МН30.	1	
				Переменные данные для исполнения		
				ТП 901-3 КЖИ. К14		
		2	1.020-1. 2-5.14-07	Изделие закладное МН30	1	
				ТП 901-3 КЖИ. 14-01		
		3	1.020-1. 2-5.14	Изделие закладное МН13	4	

Привязан

Инв. №

Н. контр.	Кузнецов	
Провер.	Антонова	
Ст. инж.	Брайнина	
Рук. гр.	Антонова	
ГИП	Кузнецов	
Гл. конс.	Шапиро	
Нач. отд.	Красавин	

ТП 901-3-190.83 КЖИ. К.14

Колонна (К14, К15)

Стадия	Масса	Масштаб
РП		
Лист	Листов 1	

ЦНИИЭП инженерного оборудования г. Москва

Инв. № подл. | Подпись и дата | Взам. инв. №

Копировал Хмон- Формат 12 19247-06

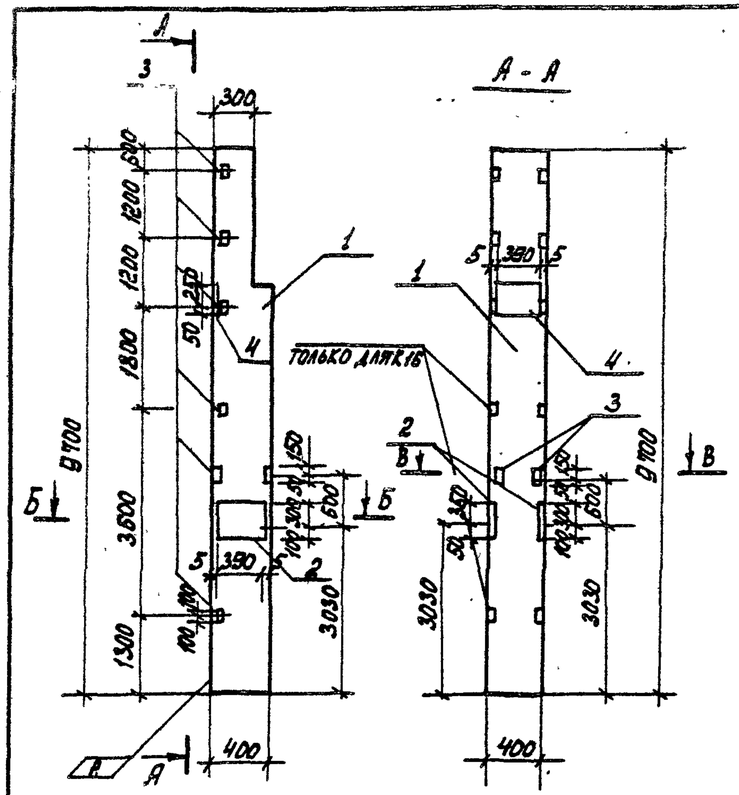

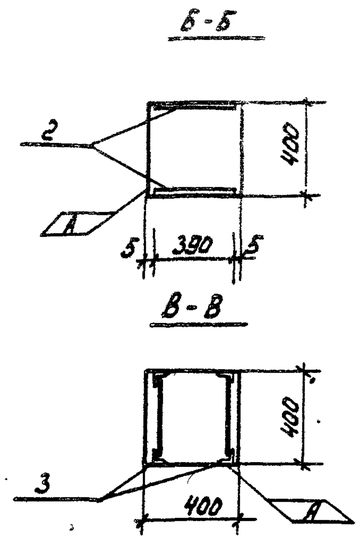

Обозначение	Марка
ТП 901- КЖИ. К16	К16
-01	К17

Ведомость расхода стали на дополнительные закладные изделия на элемент, кг.

Марка элемента	Изделия закладные														Всего
	Арматура класса						Итого	Прокат марки						Итого	
	А-I			А-III				ВСт3 кп2							
	ГОСТ 5781-82			ГОСТ 5781-82				ГОСТ 8509-72		ГОСТ 82-70	ГОСТ 103-76				
	ф10		Итого	ф12	ф25	Итого		L63/63x5	Итого	-20x250	-20x100	Итого			
К 16	0,4		0,4	2,3	11,2	13,5	13,9	13,3	13,3	42,8	12,8	55,6	68,9		82,8
К 17	0,4		0,4	1,65	11,2	12,85	13,25	9,5	9,5	42,8	12,8	55,6	65,1		78,35

Формат	Зона	Поз.	Обозначение	Наименование	Кол.	Примеч.
				Документация		
			460-75 вып. 1-1	Ж.б. фахверковые колонны прямоугольного сечения для одноэтажных производственных зданий		
				Сборочные единицы		
		1	460-75 вып. 1-1	Колонна КФ 23-1	1	
		2	1.438.1-3 вып. 1	Изделие закладное МД 1	2	
				Переменные данные для исполнения		
				ТП 901- КЖИ. К16		
		3	460-75 вып. 1-2	Изделие закладное МН 9	7	
				ТП 901- КЖИ.К16-01		
		3	460-75 вып. 1-2	Изделие закладное МН 9	5	
	•	4	460-75 вып. 1-2	То же МН 11	1	

Альбом VI

Типовой проект

Инв. № подл. | Подпись и дата | Взам. инв. №

Привязан

Инв. №

Н. контр.	Кузнецов	
Провер.	Антонова	
Ст. инж.	Брайникка	
Рук. гр.	Антонова	
ГИП	Кузнецов	
Гл. конст.	Шапиро	
Нач. отд.	Красавин	

ТП 901-3-190.83 КЖИ. К16

Колонна (К16, К17)

Стадия	Масса	Масштаб
РП		

Лист | Листов 1

ЦНИИЭП инженерного оборудования г. Москва

Копировал

Формат А4.

19247-06

Типовой проект 901 Альбом VII

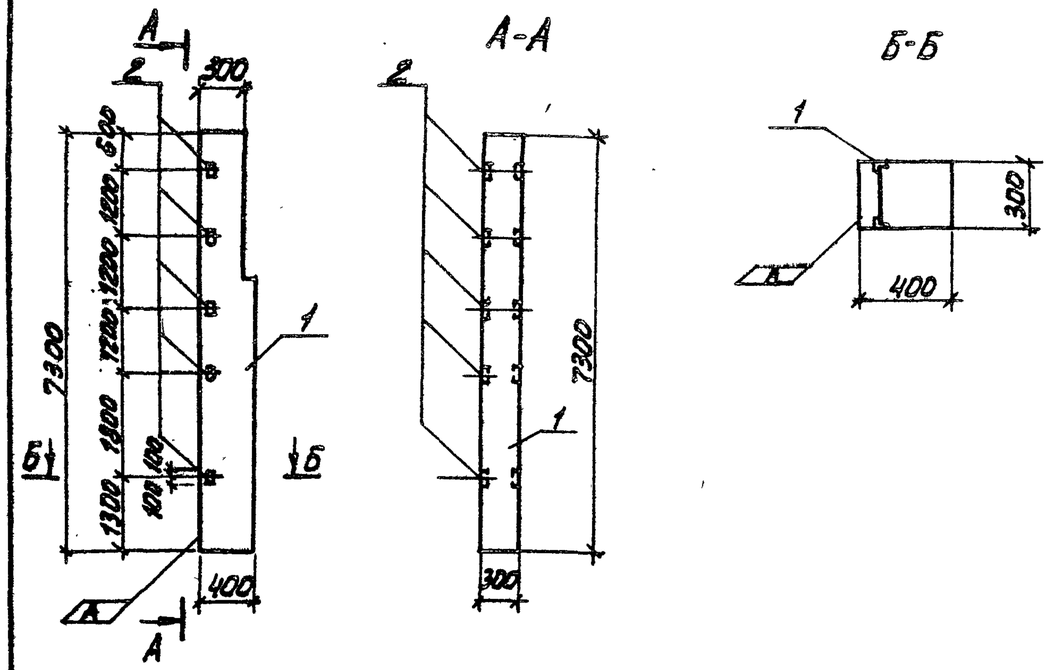

Формат	Зона	Поз.	Обозначение	Наименование	Кол.	Примечание
				Документация		
			460-75 вып.1-1	Ж.Б. фахверковые колонны прямоугольного сечения для одноэтажных производственных зданий		
				Сборочные единицы		
		1	460-75 вып.1-1	Колонна КФ13-1	1	
		2	460-75 вып.1-2	Изделие закладное МН8	5	

Ведомость расхода стали на дополнительные закладные изделия на элемент, кг.

Марка элемента	Изделия закладное					Всего
	Арматура класса А-III ГОСТ 5781-82			Прокат марки Вст3кп2 ГОСТ 8509-72		
	Ф12		Итого	L63x63x5	Итого	
К 18	1.0		1.0	9.5	9.5	10.5

Н.контр.	Кузнецов		
Провер.	Антонова		
Ст.инж.	Брайнина		
Рук.гр.	Антонова		
ГИП.	Кузнецов		
Гл.конс.	Шапиро		
Нач.отд.	Красавин		

Привязан

Инв.№

ТП 901-3-190.83 КЖИ. К18

Колонна К 18

Стадия	Масса	Масштаб
РП		
Лист	Листов 1	

ЦНИИЭП инженерного оборудования г. Москва

Инв.№ подл. | Подпись и дата | Взам.инв.№

19247-06

Копировал: Алешкова Формат: 12

Альбом VI

Типовой проект

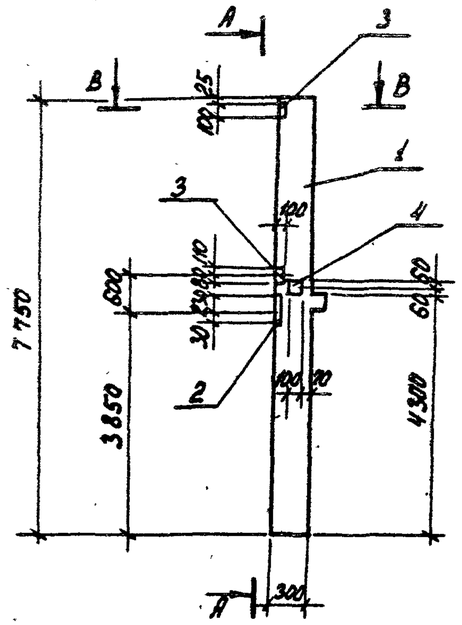

Б-Б

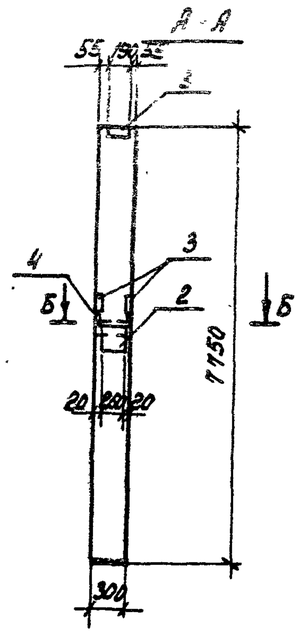

В-В

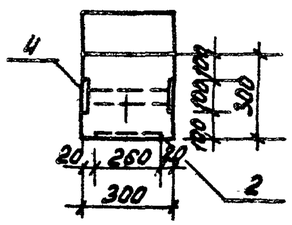

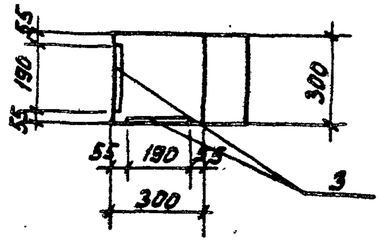

Формат	Зона	Поз.	Обозначение	Наименование	Кол.	Примеч.
				Документация		
			1.020-1. вып 2-1	Конструкции каркаса		
				межвидового применения		
				для многоэтажных		
				общественных и производ-		
				ственных зданий. Колонны		
				сечением 300×300мм.		
				Опалубочные чертежи		
				и армирование		
				Сборочные единицы		
		1	1.020-1, 2-1. 01-06	Колонна 2К03,36	1	
		2	1.020-1, 2-5. 16-03	Изделие закладное МН 28	1	
		3	1.020-1, 2-5. 16-04	То же МН 31	3	
		4	1.020-1, 2-5. 15-08	—и— МН 35	1	

Ведомость расхода стали на дополнительные закладные изделия на элемент, кг.

Марка элемента	Изделия закладные										Всего
	Арматура класса А-III ГОСТ 5781-82					Прокат марки ВСт3кп2 ГОСТ 103-76			ГОСТ 82-70	Итого	
	8	10	14	16	Итого	-6×100	-12×150	-8×100	-10×260		
К19	1,2	0,856	–	2,02	4,076	2,69	–	1,508	5,307	9,505	13,581

Привязан

Инв. №

Н.контр.	Кузнецов	
Провер.	Антонова	
Ст. инж.	Брайнина	
Ст.техн.	Певчева	
ГИП	Кузнецов	
Гл.конст.	Шапиро	
Нач.отд.	Красавин	

ТП 901-3-190.83 КЖИ. К19

Колонна К19

Стадия	Масса	Масштаб
РП		
Лист	Листов 1	

ЦНИИЭП инженерного оборудования г. Москва

Инв.№подл. | Подпись и дата | Взам.инв.№

Копировал

Формат А3

19247-06

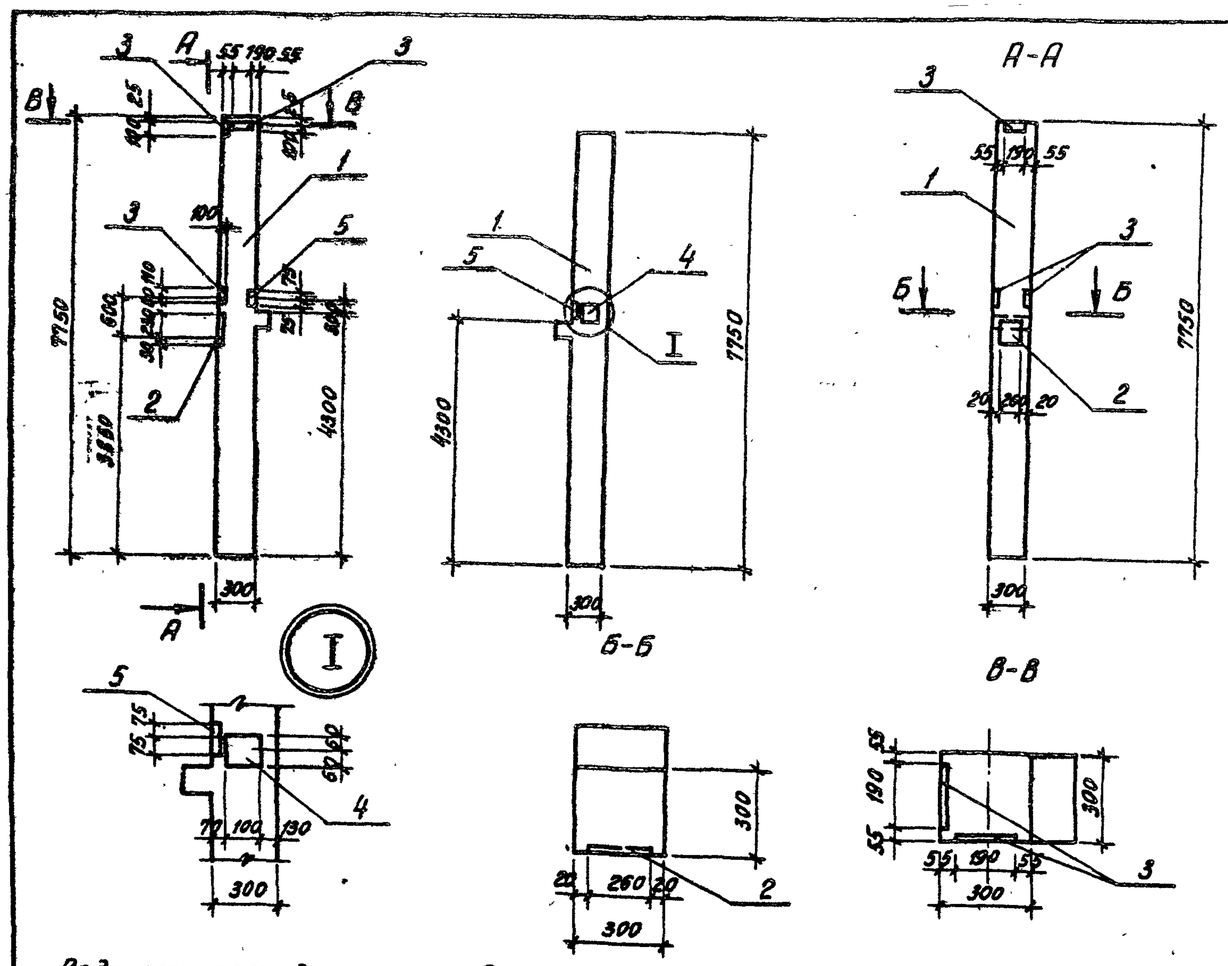

Формат	Зона	Поз.	Обозначение	Наименование	Кол.	Примечание
				Документация		
			1.020-1, вып. 2-1	Конструкции каркаса		
				межвидового применения		
				для многоэтажных общест-		
				венных и производствен-		
				ных зданий. Колонны се-		
				чением 300×300 мм Опалу-		
				бочные чертежи и армирование		
				Сборочные единицы		
		1	1.020-1. 2-1. 01-06	Колонна 2К03.36	1	
		2	1.020-1. 2-5. 16-03	Изделие закладное МН 28	1	
		3	1.020-1. 2-5. 16-04	То же МН 31	4	
		4	1.020-1. 2-5. 15-07	—"— МН 34	1	
		5	1.020-1. 2-5. 15-12	—"— МН 39	1	
			Различие исполнений ТП 901-	КЖИ. К20 и.		
			ТП 901 КЖИ. К20-01	по сборочному чертежу		

Ведомость расхода стали на дополнительные закладные изделия на элемент, кг

Марка элемента	Изделия закладные										
	Арматура класса А-III ГОСТ 5781-82				Итого	Прокат марки Вст3кп2 ГОСТ 103-76			ГОСТ 82-70		Всего
	8	10	14	16		-6×100	-12×150	-8×100	-10×260	Итого	
К20	1.6	0.824	1.448	2.02	5.892	3.6	2.119	0.754	5.307	11.78	17.672
К21	1.6	0.824	1.448	2.02	5.892	3.6	2.119	0.754	5.307	11.78	17.672

Обозначение	Марка	Примечание
ТП 901- КЖИ. К20	К20	Изображено
К20-01	К21	зеркальное отражение

Типовой проект 901-1-190.83 Альбом VII

Инв. № подл. | Подпись и дата | Взам. инв. №

Привязан:

Инв. №

Н.контр.	Кузнецов	
Провер.	Антонова	
Ст.инж.	Бранина	
Ст.техн.	Певчева	
ГИП	Кузнецов	
Гл.констр.	Шапиро	
Нач.отд.	Красавин	

ТП 901-3-190.83 КЖИ. К20

Колонна (К20; К21)

Стадия	Масса	Масштаб
РП		
Лист:	Листов: 1	

ЦНИИЭП инженерного оборудования г. Москва

Копировал Хлоп- Формат 12 19247-06

Альбом VIII

Типовой проект 901-

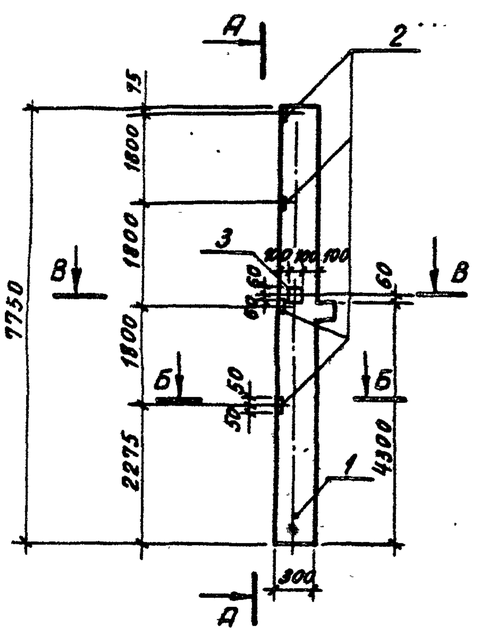

А-А

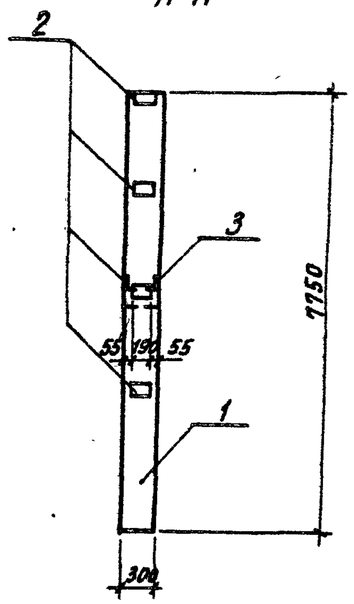

Б-Б

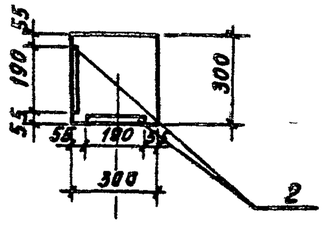

В-В

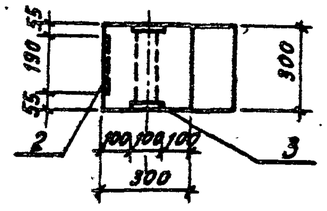

Формат	Зона	Поз.	Обозначение	Наименование	Кол.	Примечание
				Документация		
			1.020-1, вып. 2-1	Конструкции каркаса межвидового применения для многоэтажных общественных и производственных зданий. Колонны сечением 300×300 мм. Опалубочные чертежи и армирование.		
				Сборочные единицы		
		1	1.020-1. 2-1.01-06	Колонна 2КО3.36	1	
		2	1.020-1. 2-5.16-04	Изделие закладное МН 31	4	
		3	1.020-1. 2-5.15-08	То же МН 35	1	

Ведомость расхода стали на дополнительные закладные изделия на элемент, кг

Марка элемента	Изделия закладные								
	Арматура класса А-III ГОСТ 5781-82			Итого	Прокат марки В ст 3 кп 2 ГОСТ 103-76			Итого	Всего
	8	10	14		-6×100	-8×100	-12×150		
К22	1.6	0.72	—	2.32	3.58	1.508	—	5.088	7.408

Н. контр.	Кузнецов	
Провер.	Антонова	
Ст. инж.	Брайнина	
Ст. техн.	Певчева	
ГИП	Кузнецов	
Гл. констр.	Шапиро	
Нач. отд.	Красавин	

Привязан:

Инв. №

ТП 901-3-190.83 КЖИ.К22

Колонна К22

Стадия	Масса	Масштаб
РП		
Лист:	Листов: 1	

ЦНИИЭП инженерного оборудования г. Москва

Инв. № подл. | Подпись и дата | Взам. инв. №

Копировал Х.... Формат 12 19247-06

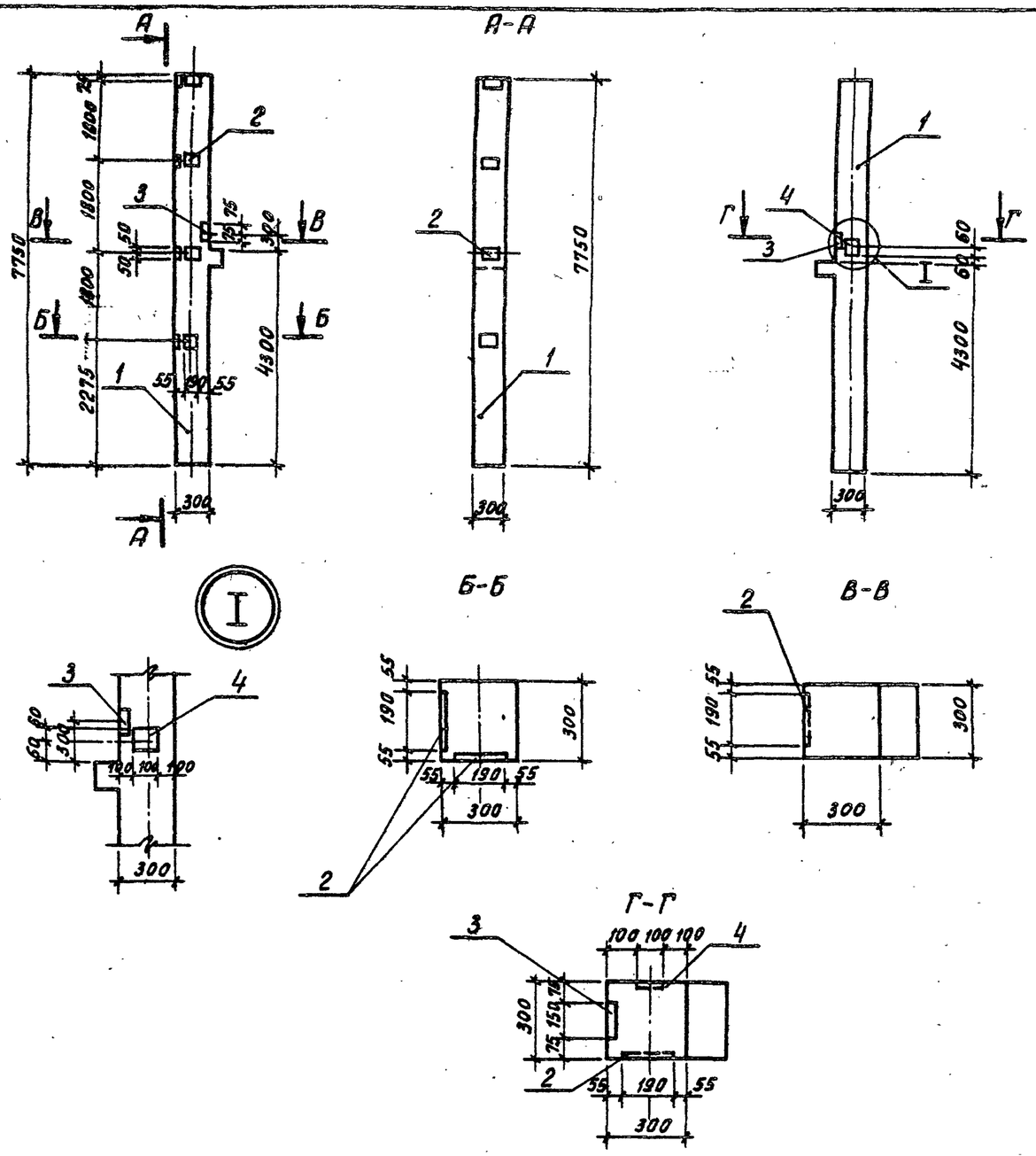

Формат	Зона	Поз.	Обозначение	Наименование	Кол.	Примечание
				Документация		
			1.020-1, вып. 2-1	Конструкции каркаса межвидового применения для многоэтажных общественных и производственных зданий. Колонны сечением 300×300мм. Опалубочные чертежи и армирование		
				Сборочные единицы		
		1	1.020-1. 2-1. 01-06	Колонна 2К03.36	1	
		2	1.020-1. 2-5. 16-04	Изделие закладное МН31	8	
		3	1.020-1. 2-5. 15-12	То же МН39	1	
		4	1.020-1. 2-5. 15-07	—"— МН34	1	

Ведомость расхода стали на дополнительные закладные изделия на элемент, кг

Марка элемента	Изделия закладные								
	Арматура класса А-III ГОСТ 5781-82			Итого	Проект марки Вст3кп2 ГОСТ 103-76				Всего
	8	10	14		-6×100	-8×100	-12×150	Итого	
К23	3.2	0.688	1.448	5.336	7.16	0.754	2.119	10.033	15.369
К24	3.2	0.688	1.448	5.336	7.16	0.754	2.119	10.033	15.369

Обозначение	Марка	Примечание
Т.П. 901- -КЖИ. К23	К23	изображено
К23-01	К24	зеркальное отражение

Привязан:

Инв. №

Н. контр.	Кузнецов	
Провер.	Антонова	
Ст. инж.	Брайнина	
Ст. техн.	Певчева	
ГИП	Кузнецов	
Гл. констр.	Шапиро	
Нач. отд.	Красавин	

ТП 901-3-190.83 КЖИ. К23

Колонна (К23; К24)

Стадия	Масса	Масштаб
РП		
Лист:	Листов: 1	

ЦНИИЭП инженерного оборудования г. Москва

Альбом VI

Типовой проект 901-

Инв. № подл. | Подпись и дата | Взам. инв. №

Копировал Хлоп- Формат 12 19247-06

Типовой проект 901-

Альбом VII

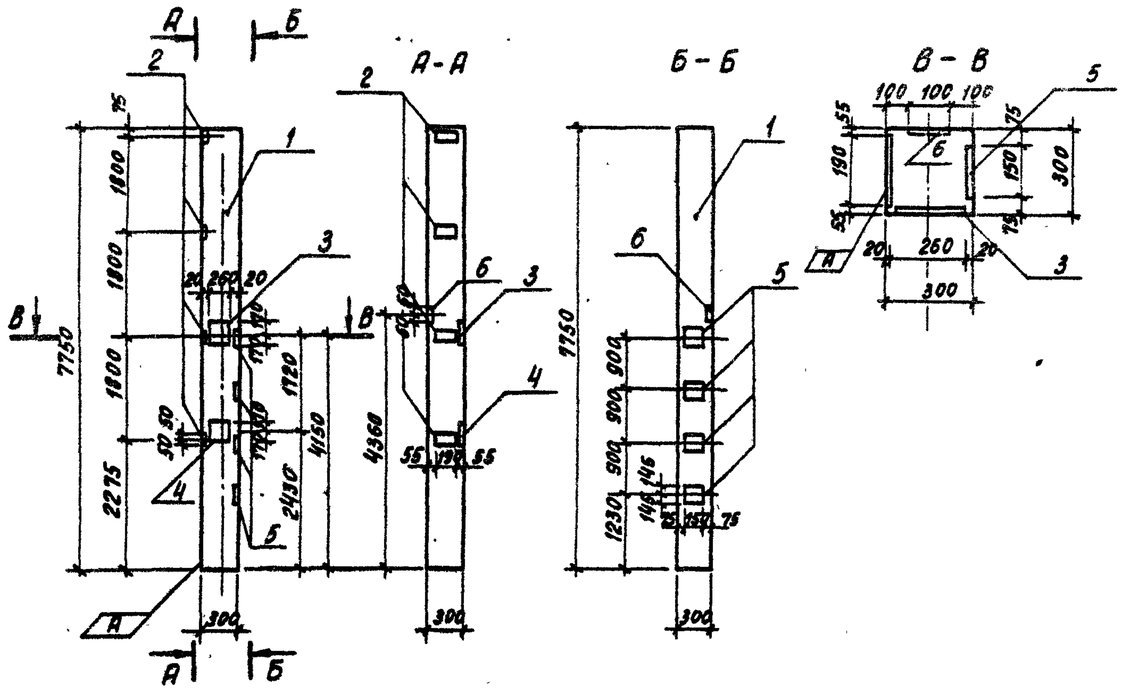

Ведомость расхода стали на дополнительные закладные изделия на элемент, кг

Марка элемента	Изделия закладные											Всего
	Арматура класса А-II					Прокат марки Вст3кп2						
	ГОСТ 5781-82					ГОСТ 82-70		ГОСТ 103-76				
	Ф8	Ф10	Ф12	Ф16	Итого	-12×260	-10×260	-12×150	-6×100	-8×100	Итого	
К25	1.6	1.232	1.06	18.18	22.072	8.327	6.939	16.4	3.58	0.754	36.00	580.72

Формат	Зона	Поз.	Обозначение	Наименование	Кол.	Примечание
				Документация		
			1.020-1 был 2-1	Конструкции каркаса межвидового применения для многоэтажных общественных и производственных зданий. Колонны сечением 300×300мм. Опалубочные чертежи и армирование.		
				Сборочные единицы		
		1	1.020-1. 2-1. 01-10	Колонна 2к 3.36	1	
		2	1.020-1. 2-5. 16-04	Изделие закладное МН 31	4	
		3	1.020-1. 2-5. 14-07	То же МН 30	1	
		4	1.020-1. 2-5. 14-06	—"— МН 29	1	
		5	1.020-1. 2-5. 14	—"— МН 13	4	
		6	1.020-1. 2-5. 15-07	—"— МН 34	1	

Привязан

Инв №

Н.контр	Кузнецов	
Провер	Антонова	
Ст.инж	Брайнина	
Рук.гр.	Антонова	
ГИП	Кузнецов	
Гл.конс	Шапиро	
Нач.отд	Красавин	

ТП 901-3-190.83 КЖИ. К25

Колонна К25

Стадия	Масса	Масштаб
РП		
Лист	Листов 1	

ЦНИИЭП инженерного оборудования г. Москва

Инв. № подл. | Подпись и дата | Взам. инв. №

Копировал Хлок- Формат 12 19277-06

Рис.1

Рис.2
(остальное см. рис.1)

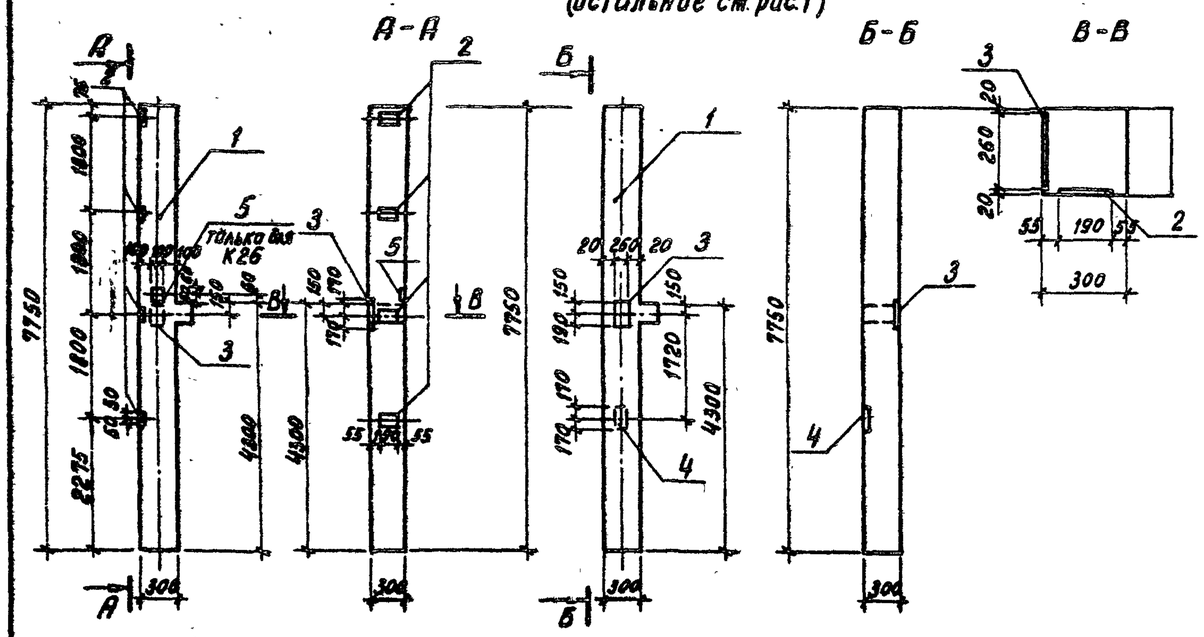

Ведомость расхода стали на дополнительные закладные изделия на элемент, кг

Марка элемента	Изделия закладные											Всего
	Арматура класса А-II						Прокат марки Вст3кп2					
	ГОСТ 5781-82						ГОСТ 82-70		ГОСТ 103-76			
	ф8	—	ф10	ф16	—	Итого	-12×260	-10×260	-6×100	-8×100	Итого	
К26	1.6	—	0.960	3.03	—	5.59	8.327	—	3.58	0.754	12.66	17.563
К27	1.6	—	0.815	9.09	—	11.505	16.654	6.939	3.58	—	27.173	38.678

Обозначение	Марка	Рис.
ТП 901-3 КЖИ.К26	К26	1
-01	К27	2

Формат	Зона	Поз.	Обозначение	Наименование	Кол.	Примечание
				Документация		
			1.020-1 вып. 2-1	Конструкции каркаса межвидового применения для многоэтажных общественных и производственных зданий. Колонны сечением 300×300 мм. Опалубочные чертежи и армирование		
				Сборочные единицы		
		1	1.020-1. 2-1.01-06	Колонна 2КО 3.36	1	
		2	1.020-1. 2-5.16-04	Изделие закладное МН31	4	
				Переменные данные для исполнения		
				ТП 901-3 КЖИ.К26		
		3	1.020-1. 2-5.14-07	Изделие закладное МН30	1	
		5	1.020-1. 2-5.15-07	То же МН34	1	
				ТП 901-3 КЖИ.К26-01		
		3	1.020-1. 2-5.14-07	Изделие закладное МН-30	2	
		4	1.020-1. 2-5.14-06	То же МН29	1	

Привязан

Инв. №

Н.контр.	Кузнецов	
Провер.	Антонова	
Ст.инж.	Брайнина	
Рук.гр.	Антонова	
ГИП	Кузнецов	
Гл.конст.	Шапиро	
Нач.отд.	Красавин	

ТП 901-3-190.83 КЖИ. К26

Колонна (К26; К27)

Стадия	Масса	Масштаб
РП		
Лист	Листов 1	

ЦНИИЭП инженерного оборудования г. Москва

Типовой проект 901-1-Альбом V

Инв. № подл. | Подпись и дата | Взам. инв. №

Копировал Хлюк- Формат 12 19247-06

Типовой проект 901-

Альбом VI

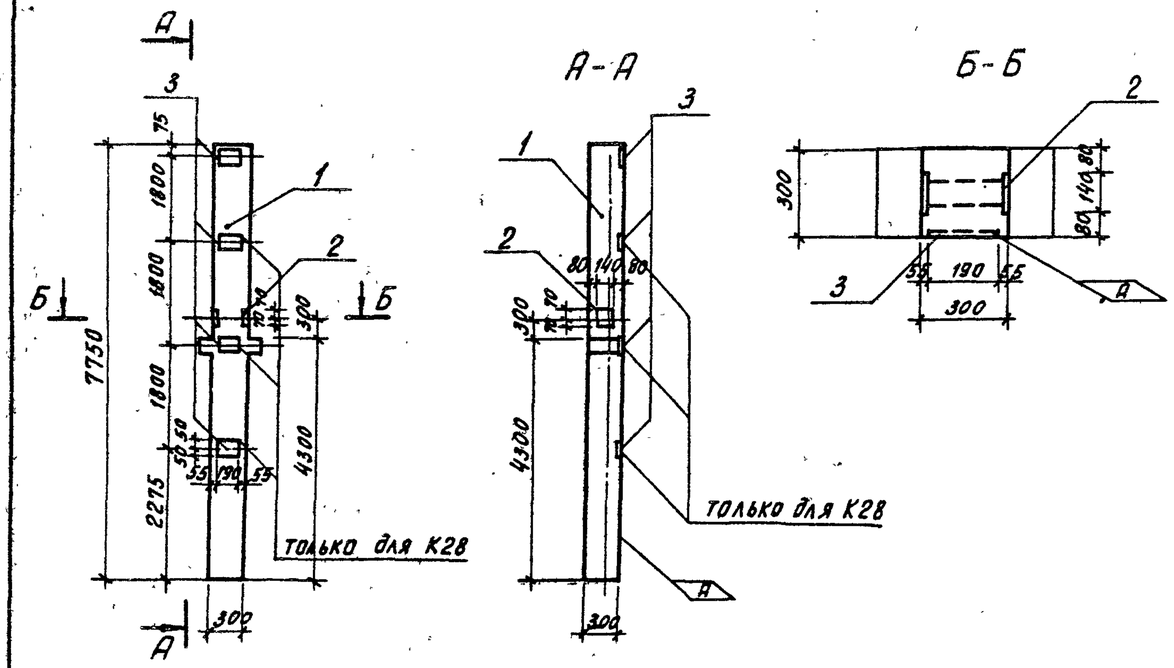

Ведомость расхода стали на дополнительные закладные изделия на элемент, кг

Марка элемента	Изделия закладные								
	Арматура класса А-III ГОСТ 5781-82			Прокат марки Вст3кп2 ГОСТ 103-76					Всего
	8	12	Итого	-10×140	-6×100			Итого	
К28	1.6	1.03	2.63	3.078	3.58			6.658	9.288
К29	0.4	1.03	1.43	3.078	0.895			3.973	5.403

Обозначение	Марка
ТП 901-3 КЖИ.К28	К28
-01	К29

Формат	Зона	Поз.	Обозначение	Наименование	Кол.	Примечание
				Документация		
			1.020-1 вып 2-1	Конструкции каркаса межвидового применения для многоэтажных общественных и производственных зданий. Колонны сечением 300×300мм. Опалубочные чертежи и армирование		
				Сборочные единицы		
		1	1.020-1. 2-1.01-02	Колонна 2КД 3.36	1	
		2	1.020-1. 2-5.15-10	Изделие закладное МН 37	1	
				Переменные данные для исполнения		
				ТП 901-3 КЖИ К28		
		3	1.020-1. 2-5.16-04	Изделие закладное МН 31	4	
				ТП 901-3 КЖИ К28-01		
		3	1.020-1. 2-5.16-04	Изделие закладное МН31	1	

Н.контр	Кузнецов	
Провер	Антонова	
Ст.инж	Брайнина	
Рук.гр.	Антонова	
ГИП	Кузнецов	
Гл.конст	Шапиро	
Нач.отд	Красавин	

Привязан

Инв №

ТП 901-3-190.83 КЖИ. К28

КОЛОННА (К 28; К29)

Стадия	Масса	Масштаб
РП		
Лист	Листов 1	

ЦНИИЭП инженерного оборудования г. Москва

Копировал Хлоп-

Формат 12

19247-06

Инв № подл. | Подпись и дата | Взам. инв №

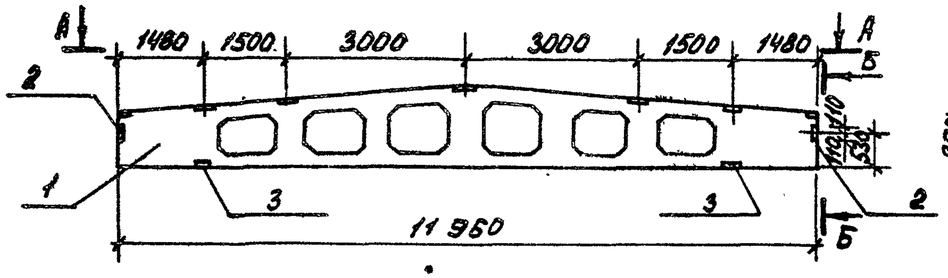

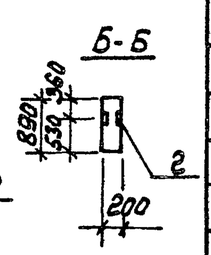

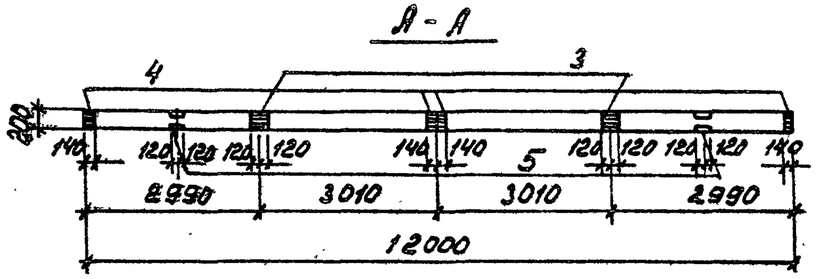

Формат	Зона	Поз.	Обозначение	Наименование	Кол.	Примеч.
				Документация		
			1.462-3 вып. 1	Железобетонные предварительно напряженные двускатные решетчатые балки		
				Сборочные единицы		
		1	1.462-3 вып. 1	Балка стропильная 1БДР12-2АIV		
				Изделия закладные		
		2	1.462-3 вып II	МН-10-1	2	
		3	1.462-3 доп. к вып. I÷VII	МН-3-3	4	
		4	1.462-3 доп. к вып. I÷VII	МН-1-2	4	
		5	1.462-3 вып. II	МН-10-2	2	

Ведомость расхода стали на дополнительные закладные изделия балки, кг.

Марка элемента	Изделия закладные									Всего
	Арматура класса				Прокат марки					
	А-I		А-III		ВСТ3 кп2					
	ГОСТ 5781-82				ГОСТ 8510-70	ГОСТ 8509-72	ГОСТ 103-76		Итого	
	ф10		ф8	Итого	L110/70×8	L80/80×8	-6×130	-6×140		
БС1	3,2		1,64	4,84	10,4	8,6	8,56	5,0	32,56	37,40

Альбом VII

Типовой проект

Инв. № подл. | Подпись и дата | Взам. инв. №

Привязан

Инв. №

Н.контр.	Кузнецов	
Провер.	Антонова	
Ст.инж.	Брайнина	
Рук.гр.	Антонова	
ГИП	Кузнецов	
Гл.констр	Шапиро	
Нач.отд	Красавин	

ТП 901-3-190.83 КЖИ, БС1

Балка стропильная БС1

Стадия	Масса	Масштаб
РП	4700кг	1:100
Лист	Листов 1	

ЦНИИЭП инженерного оборудования г. Москва

Копировал:

Формат А3.

19247-06

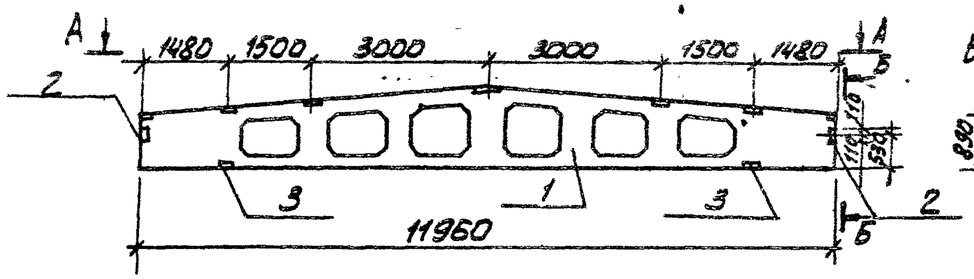

Вид по Б-Б

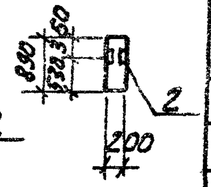

Вид по А-А

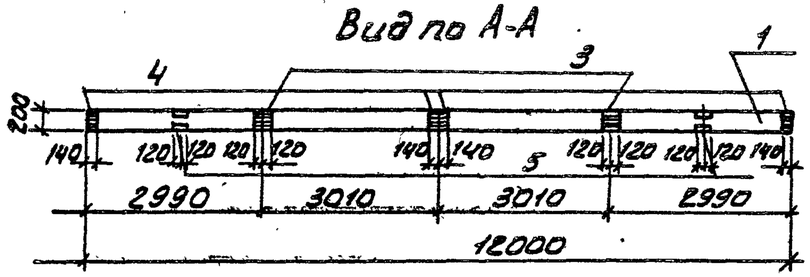

Формат	Зона	Поз	Обозначение	Наименование	Кол.	Примечание
				Документация		
			1.462-3 Вып.1	Железобетонные предварительно напряженные двускатные решетчатые балки		
				Сборочные единицы		
		1	1.462-3 Вып.1	Балка стропильная БДР12-3-IV-1		
				изделие закладное		
		2	1.462-3 Вып II	М4-10-1	2	
		3	1.462-3 доп. к Вып I÷VII	М4-3-3	4	
		4	1.462-3 доп. к Вып. I÷VII	М4-1-2	4	
		5	1.462-3 Вып II	М4-10-2	2	

Ведомость расхода стали на дополнительные закладные изделия балки, кг

Марка элемента	Изделия закладные										Всего
	Арматура класса				Прокат марки						
	А-II		А-III		ВСТ3кп2						
	ГОСТ 5781-82				ГОСТ 8510-72	ГОСТ 8509-72	ГОСТ 103-76				
	Ф10		Ф8	Итого	L 110/70×8	L 80/80×8	-6×130	-6×140	Итого		
БС 1-1	3,2		1,64	4,84	10,4	8,6	8,56	5,0	32,56		37,40

Типовой проект 901-3 Альбом VI

Инв. № подл. | Подпись и дата | Взам. инв. №

Привязан:

Инв. №

Н. контр.	Кузнецов	
Провер.	Антонова	
Ст. инж.	Брайнина	
Рук. гр.	Антонова	
ГИП	Кузнецов	
Гл. констр.	Шапиро	
Нач. отд.	Красавин	

ТП 901-3-190.83 КЖИ. БС 1-1

Балка стропильная БС 1-1

Стадия	Масса	Масштаб
РП	4700 кг	1:100

Лист. | Листов: 1

ЦНИИЭП инженерного оборудования г. Москва

19247-06

Копировал: Алешикова

Формат: 12

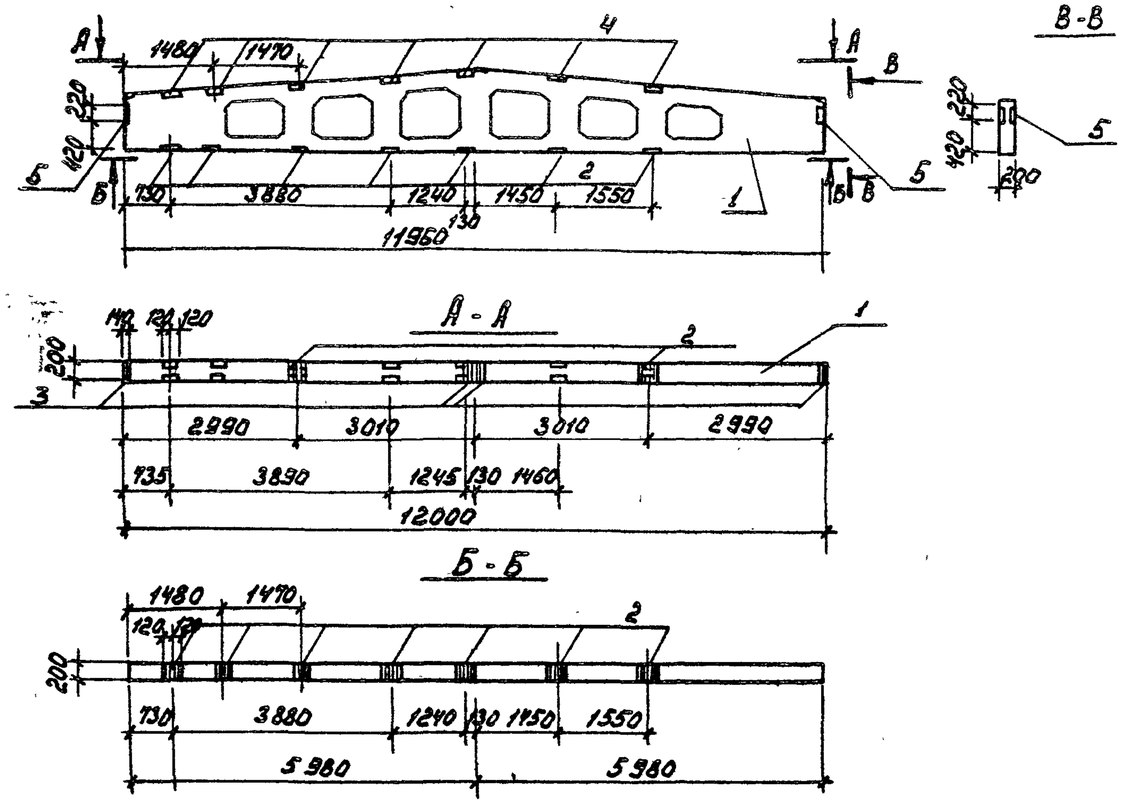

Формат	Зона	Поз.	Обозначение	Наименование	Кол.	Примеч.
				Документация		
			1.462-3 вып. 1	Железобетонные предварительно напряженные двускатные решетчатые балки.		
				Сборочные единицы		
		1	1.462-3 вып. 1	Балка стропильная 1БДР12-3АIV	1	
				Изделие закладное		
		2	1.462-3 доп. к вып. I÷VII	М4-3-3	9	
		3	1.462-3 доп. к вып. I÷VII	М4-1-2	4	
		4	1.462-3 вып. II	М4-10-2	7	
		5	1.462-3 вып. II	М4-10-1	2	

Ведомость расхода стали на дополнительные закладные изделия балки, кг.

Марка элемента	Изделия закладные									Всего
	Арматура класса				Прокат марки					
	А-I		А-III		ВСт3 кп 2					
	ГОСТ 5781-82				ГОСТ 8510-72	ГОСТ 8509-72	ГОСТ 103-76		Итого	
	⌀10		⌀8	Итого	L11,0/7,0×8	L8,0/8,0×8	-6×190	-6×140		
БС 2	4,8		2,16	6,96	20,8	8,6	12,8	5,0	46,2	53,16

Привязан

Инв. №

Н. контр.	Кузнецов	
Провер.	Антонова	
Ст. инж.	Брайнина	
Рук. гр.	Антонова	
ГИП	Кузнецов	
Гл. конст.	Шапиро	
Нач. отд.	Красавин	

ТП 901-3-190.83 КЖИ. БС 2

Балка стропильная БС 2

Стадия	Масса	Масштаб
РП	4700	1:100
Лист	Листов 1	

ЦНИИЭП инженерного оборудования г. Москва.

Копировал:

Формат А3 19247-06

Альбом VI

Типовой проект

Инв. № подл. | Подпись и дата | Взам. инв. №

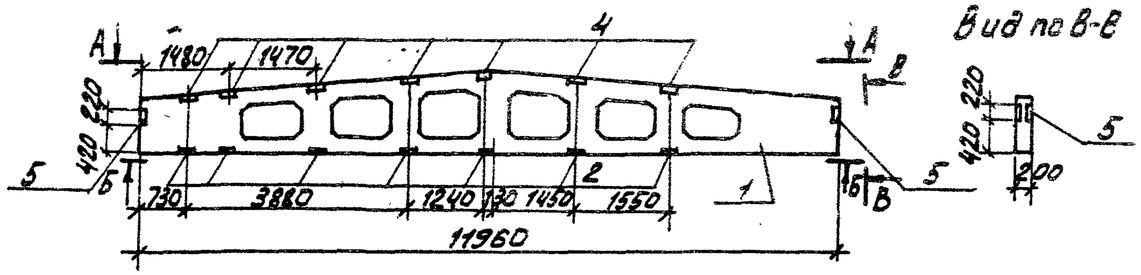

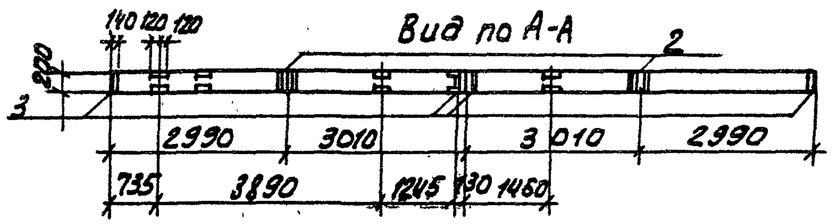

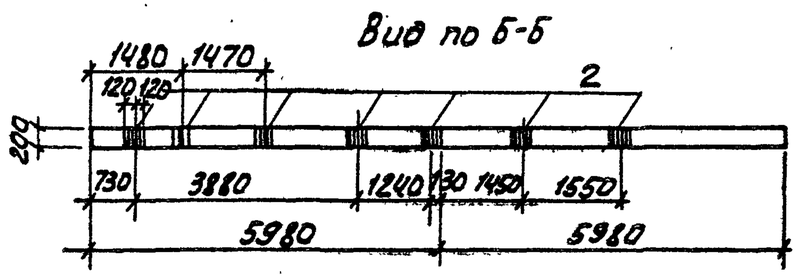

Формат	Зона	Поз.	Обозначение	Наименование	Кол.	Примечание
				Документация		
			1.462-3 вып.1	Железобетонные предварительно напряженные двускатные решетчатые балки		
				Сборочные единицы		
		1	1.462-3 вып.1	Балка стропильная 2БДР12-5	АIV 1	
				Изделие закладное		
		2	1.462-3 Доп. к вып. I÷VII	М4-3-3	9	
		3	1.462-3 Доп. к вып. I÷VII	М4-1-2	4	
		4	1.462-3 вып. II	М4-10-2	7	
		5	1.462-3 вып. II	М4-10-1	2	

Ведомость расхода стали на дополнительные закладные изделия балки, кг

Марка элемента	Изделия закладные									
	Арматура класса				Прокат марки					Всего
	А-I		А-III		Вст3 кп2					
	ГОСТ 5781-82				ГОСТ 8510-72	ГОСТ 8509-72	ГОСТ 103-76		Итого	
	ф10		ф8	Итого	L110/70×8	L80/80×8	-6×190	-6×140		
Бс 2-1	4,8		2,16	6,96	20,8	8,6	12,8	5,0	46,2	53,16

Н. контр.	Кузнецов		
Провер.	Антонова		
Ст. инж.	Брайнина		
Рук. гр.	Антонова		
ГИП	Кузнецов		
Гл. констр.	Шапиро		
Нач. отд.	Красавин		

Привязан:

Инв. №

ТП 901-3-190.83 - КЖИ.БС2-1

Балка стропильная БС2-1

Стадия	Масса	Масштаб
РП	5400	1:100
Лист:	Листов: 1	

ЦНИИЭП инженерного оборудования г. Москва

Инв. № подл. | Подпись и дата | Взам. инв. №

19247-06

Альбом VI

Типовой проект

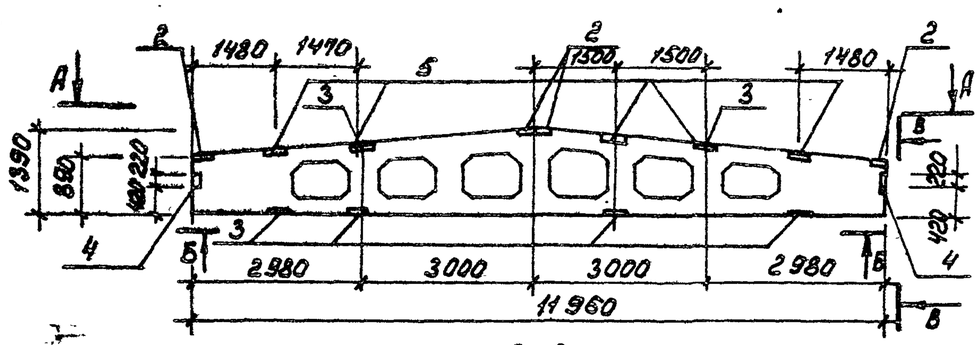

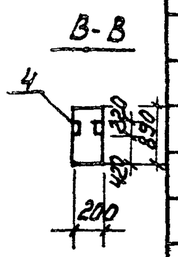

Формат	Зона	Поз.	Обозначение	Наименование	Кол.	Примеч.
				Документация		
			1.462-3 вып. 1	Железобетонные предварительно напряженные двускатные решетчатые балки.		
				Сборочные единицы		
		1	1.462-3 вып. 1	Балка стропильная 1БДР12-3АIV	1	
				Изделие закладное		
		2	1.462-3 доп. к вып. I÷VII	М4-1-2	4	
		3	1.462-3 доп. к вып. I÷VII	М4-3-3	6	
		4	1.462-3 вып. II	М4-10-1	2	
		5	1.462-3 вып. II	М4-10-2	5	

Ведомость расхода стали на дополнительные закладные изделия балки, кг.

Марка элемента	Изделия закладные									Всего
	Арматура класса				Прокат марки					
	А-II		А-III		ВСт3 кп2					
	ГОСТ 5781-82				ГОСТ 8510-72	ГОСТ 8509-72	ГОСТ 103-76		Итого	
	ф10		ф8	Итого	L110/70×8	L80/80×8	-6×190	-6×140		
БС3	4,8		2,16	6,96	20,8	8,6	12,8	5,0	46,2	53,16

Привязан

Инв. №

Н.контр.	Кузнецов	
Провер.	Антонова	
Ст.инж.	Брайнина	
Рук.гр.	Антонова	
ГИП	Кузнецов	
Гл.конст.	Шапиро	
Нач.отд.	Красавин	

ТП 901-3-190.83 КЖИ. БС3

Балка стропильная БС3

Стадия	Масса	Масштаб
РП	4700 кг	1:100
Лист	Листов 1	

ЦНИИЭП инженерного оборудования г. Москва

Инв. № подл. | Подпись и дата | Взам. инв. №

Копировал: Формат А3 19247-06

Альбом VI

Типовой проект 901-

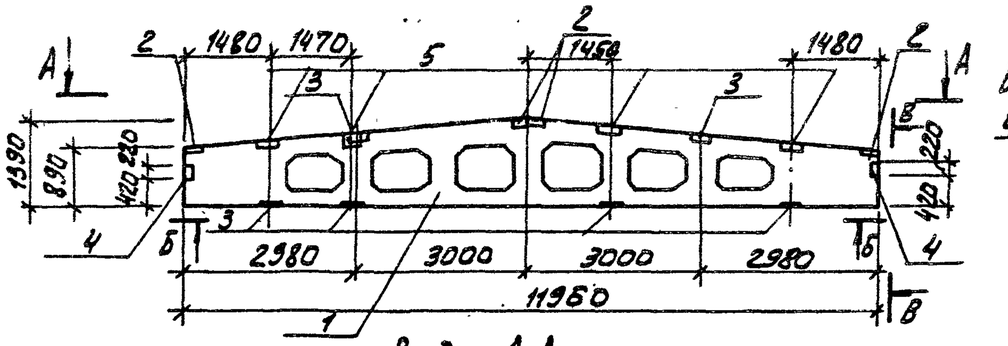

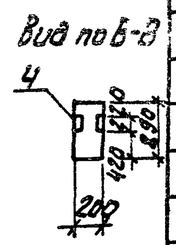

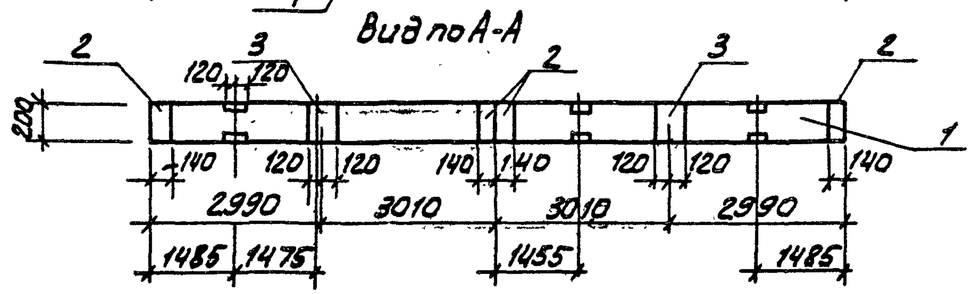

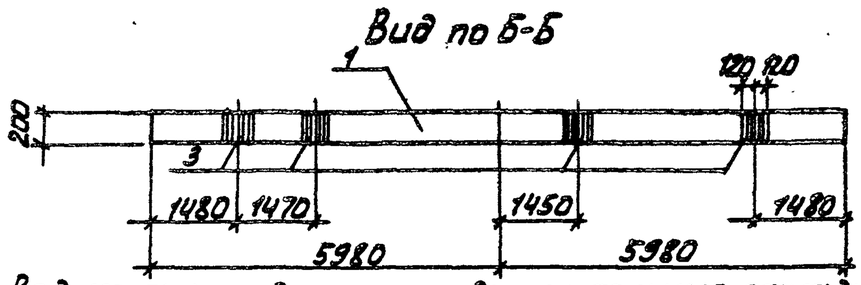

Ведомость расхода стали на дополнительные закладные изделия балки, кг

Марка элемента	Изделия закладные									Всего
	Арматура класса				Прокат марки					
	А-II		А-III		Вст3 кп2					
	ГОСТ 5781-82				ГОСТ 8510-72	ГОСТ 8509-72	ГОСТ 103-76		Итого	
	ф10		ф8	Итого	L 110/70×8	L 80/80×8	-6×190	-6×140		
Бс3-1	4,8		2,16	6,96	20,8	8,6	12,8	5,0	46,2	53,16

Формат	Зона	Поз.	Обозначение	Наименование	Кол.	Примечание
				Документация		
			1.462-3 вып.1	Железобетонные предварительно напряженные двускатные решетчатые балки		
				Сборочные единицы		
		1	1.462-3 вып.1	Балка стропильная 2БДР12-6АIV	1	
				Изделие закладное		
		2	1.462-3 Доп к вып I÷VII	М4-1-2	4	
		3	1.462-3 Доп. к вып. I÷VII	М4-3-3	6	
		4	1.462-3 вып. II	М4-10-1	2	
		5	1.462-3 вып II	М4-10-2	4	

Инв. № подл. | Подпись и дата | Взам. инв. №

Привязан:

Инв. №

Н. контр.	Кузнецов	
Провер.	Антонова	
Ст. инж.	Брянина	
Рук. гр.	Антонова	
ГИП	Кузнецов	
Гл. констр.	Шапиро	
Нач. отд.	Красавин	

ТП 901-3-190.83 - КЖИ.БС3-1

Балка стропильная БС3-1

Стадия	Масса	Масштаб
РП	5400кг	1:100
Лист:	Листов: 1	

ЦНИИЭП инженерного оборудования г. Москва

19247-06

Корректировал: Алешиков

Формат: 12

Типовой проект 901- Альбом VI

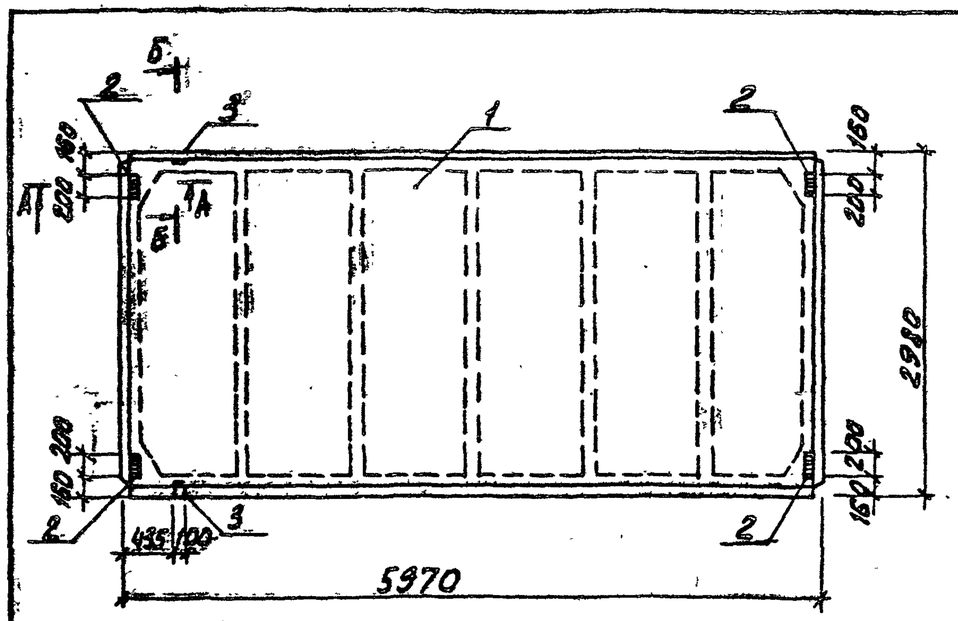

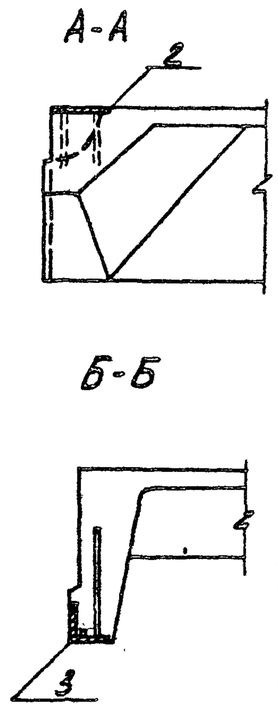

Обозначение	Марка	Наличие закл. изд. поз. 2	3
тп901-3 КЖИ.П2	П2	–	+
-01	П3	+	–
-02	П4	+	+

Ведомость расхода стали на дополнительные закладные изделия плиты, кг

Марка элемента	Изделия закладные									Всего
	Арматура класса А-III ГОСТ 5781-82				Прокат марки Вст3кп2 ГОСТ 8509-72		ГОСТ 103-76			
	Ф10	Ф14		Итого	L7.0/7.0x8	Итого	б=8		Итого	
П2	0,6	0,2		0,8	1,7	1,7				2,5
П3	1,6			1,6			5,2		5,2	6,8
П4	2,2	0,2		2,4	1,7	1,7	5,2		5,2	9,3

Формат	Зона	Поз.	Обозначение	Наименование	Кол.	Примечание
				Документация		
			ГОСТ 22701.0-77	Плиты железобетонные ребристые предварительно напряженные размерами 6x3м для покрытий производственных зданий. Технические условия		
				Сборочные единицы		
		1	ГОСТ 22701.1-77	Плита ПГ-2АIVт	1	
			Переменные данные	для исполнений		
				тп901- КЖИ.П2		
				Сборочные единицы		
		3	ГОСТ 22701.5-77	изделие закладное М9	2	
				тп 901- КЖИ.П2-01		
				Сборочные единицы		
		2	ГОСТ 22701.5-77	Изделие закладное М8	4	
				тп 901- КЖИ.П2-02		
				Сборочные единицы		
		2	ГОСТ 22701.5-77	изделие закладное М8	4	
		3	ГОСТ 22701.5-77	То же М9	2	

Инв. N подл. | Подпись и дата | Взам. инв. N

Привязан

Инв. №

Н. контр.	Кузнецов	
Провер.	Антонова	
Ст. инж.	Брайнина	
Рук. гр.	Антонова	
ГИП	Кузнецов	
Гл. конс.	Шапиро	
Нач. отд.	Красавин	

тп 901-3-190.83 КЖИ.П2

Плита покрытия (П2... П4)

Стадия	Масса	Масштаб
РП	2650	1:50
Лист	Листов 1	

ЦНИИЭП Инженерного Оборудования г. Москва

19247-06

Копировал: Алёшикова

Формат: 12

Альбом VI

Типовой проект

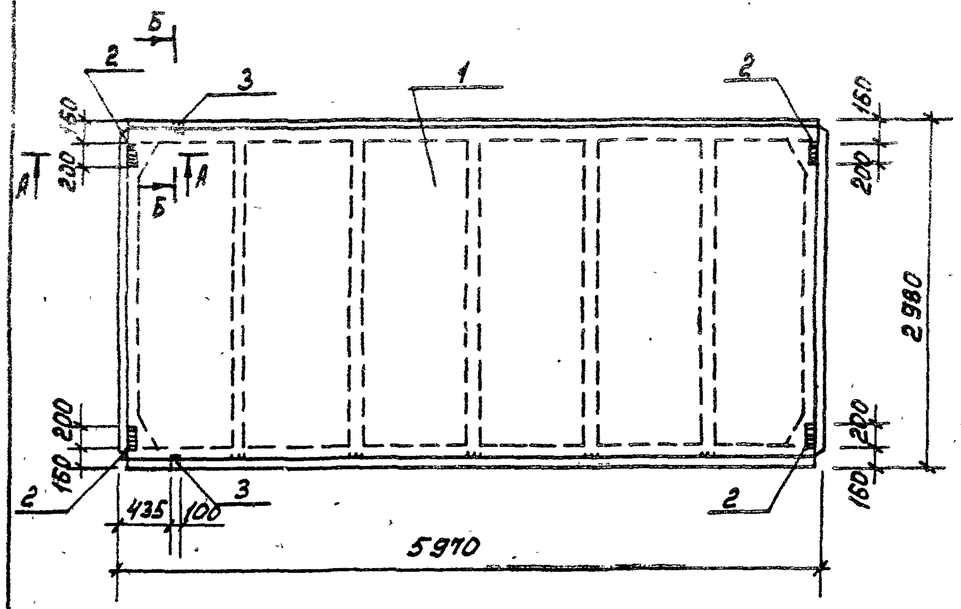

А-А

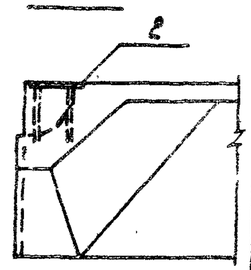

Б-Б

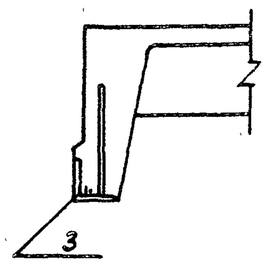

Обозначение	Марка	Наличие закл. изд. поз. 2	поз. 3
ТП901 КЖИ.П2-1	П2-1	—	+
-01	П3-1	+	—
-02	П4-1	+	+

Ведомость расхода стали на дополнительные закладные изделия плиты, кг.

Марка элемента	Изделия закладные									Всего
	Арматура класса А-III ГОСТ 5781-82				Прокат марки ВСт3кп2 ГОСТ 8509-72		ГОСТ 103-76			
	ф10	ф14		Итого	L7,0/4,0x8	Итого	δ=8		Итого	
П2-1	0,6	0,2		0,8	1,7	1,7				2,5
П3-1	1,6			1,6			5,2		5,2	6,8
П4-1	2,2	0,2		2,4	1,7	1,7	5.2		5,2	9,3

Формат	Зона	Поз	Обозначение	Наименование	Кол.	Примеч.
				Документация		
			ГОСТ 22701.0-77	Плиты железобетонные		
				ребристые предварительно		
				напряженные размерами		
				6х3 м. для покрытий		
				производственных зданий.		
				Технические условия.		
				Сборочные единицы.		
		1	ГОСТ 22701.1-77	Плита ПГ-3АIVт	1	
			Переменные данные для исполнений			
				ТП 901- КЖИ.П2-1		
				Сборочные единицы		
		3	ГОСТ 22701.5-77	Изделие закладное М9	2	
				ТП 901- КЖИ.П2-1-01		
				Сборочные единицы		
		2	ГОСТ 22701.5-77	Изделие закладное М8	4	
				ТП 901- КЖИ.П2-1-02		
				Сборочные единицы		
		2	ГОСТ 22701.5-77	Изделие закладное М8	4	
		3	ГОСТ 22701.5-77	То же М9	2	

Привязан

Инв. №

Н.контр.	Кузнецов	
Провер.	Антонова	
Ст.инж.	Брайнина	
Рук.гр.	Антонова	
ГИП	Кузнецов	
Гл.конст.	Шапиро	
Нач.отд.	Красавин	

ТП 901-3-190.83 КЖИ.П2-1

Плита покрытия (П2-1... П4-1)

Стадия	Масса	Масштаб
РП	2650	1:50
Лист	Листов 1	

ЦНИИЭП инженерного оборудования г. Москва.

Инв. № подл. | Подпись и дата | Взам. инв. №

Копировал:

Формат А3

19247-06

Альбом VII

Типовой проект 901-

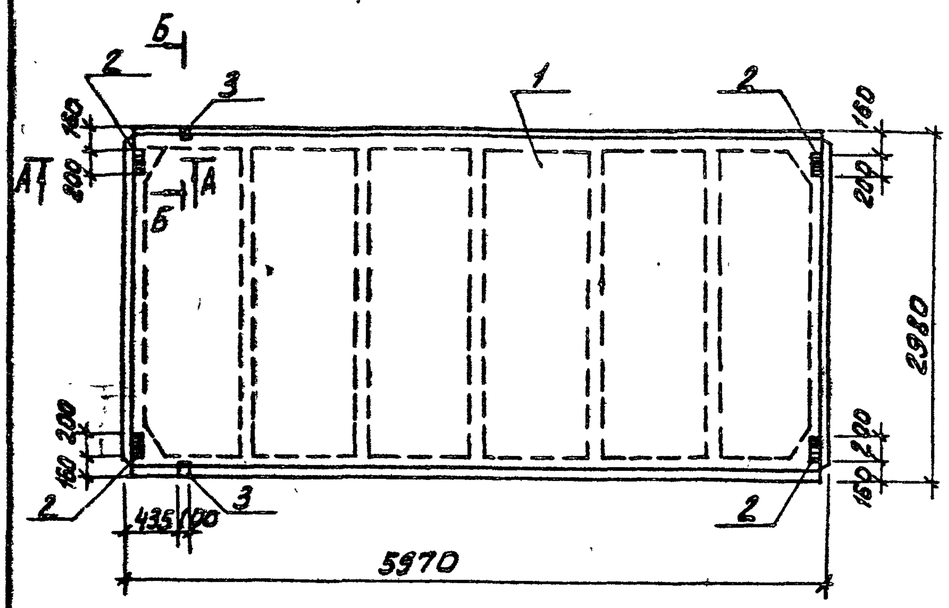

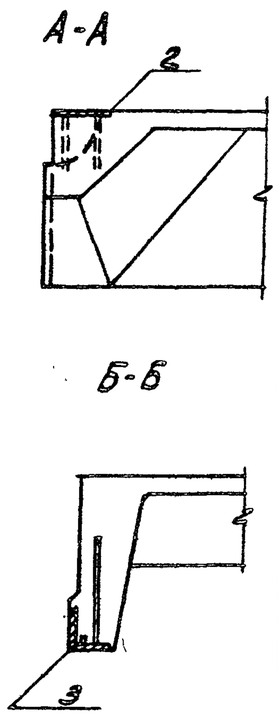

Обозначение	Марка	Наличие закл. изд. поз. 2	3
ТП 901-3 КЖИ.П7	П7	—	+
П7-01	П8	+	—
П7-02	П9	+	+

Ведомость расхода стали на дополнительные закладные изделия плиты, кг

Марка элемента	Изделия закладные									Всего
	Арматура класса А-III ГОСТ 5781-82				Прокат марки Вст3 кп2 ГОСТ 8509-72		ГОСТ 103-76			
	ф10	ф14		Итого	L70/7.0x8	Итого	δ=8		Итого	
П7	0,6	0,2		0,8	1,7	1,7				2,5
П8	1,6			1,6			5,2		5,2	6,8
П9	2,2	0,2		2,4	1,7	1,7	5,2		5,2	9,3

Формат	Зона	Поз.	Обозначение	Наименование	Кол.	Примечание
				Документация		
			ГОСТ 22701.0-77	Плиты железобетонные ребристые предварительно напряженные размерами 6x3 м для покрытий производственных зданий		
				Технические условия		
				Сборочные единицы		
		1	ГОСТ 22701.1-77	Плита ПГ-4АIIIт	1	
			Переменные данные	для исполнений		
				ТП 901- КЖИ.П7.		
				Сборочные единицы		
		3	ГОСТ 22701.5-77	изделие закладное М9	2	
				ТП 901- КЖИ.П7-01		
				Сборочные единицы		
		2	ГОСТ 22701.5-77	изделие закладное М8	4	
				ТП 901- КЖИ.П7-02		
				Сборочные единицы		
		2	ГОСТ 22701.5-77	изделие закладное М8	4	
		3	ГОСТ 22701.5-77	То же М9	2	

Привязан

Инв. №

Н.контр	Кузнецов	
Провер	Антонова	
Ст.инж	Брайнина	
Рук.гр.	Антонова	
ГИП	Кузнецов	
Гл.конс	Шапиро	
Нач.отд	Красавин	

ТП 901-3-190.83 КЖИ.П7

Плита покрытия (П7...П9)

Стадия	Масса	Масштаб
РП	2650	1:50
Лист	Листов 1	

ЦНИИЭП инженерного оборудования г. Москва

Инв. № подл. | Подпись и дата | Взам. инв. №

19247-06

Копировал: Арешникова

Формат: А2

Типовой проект 901-3 Альбом VII

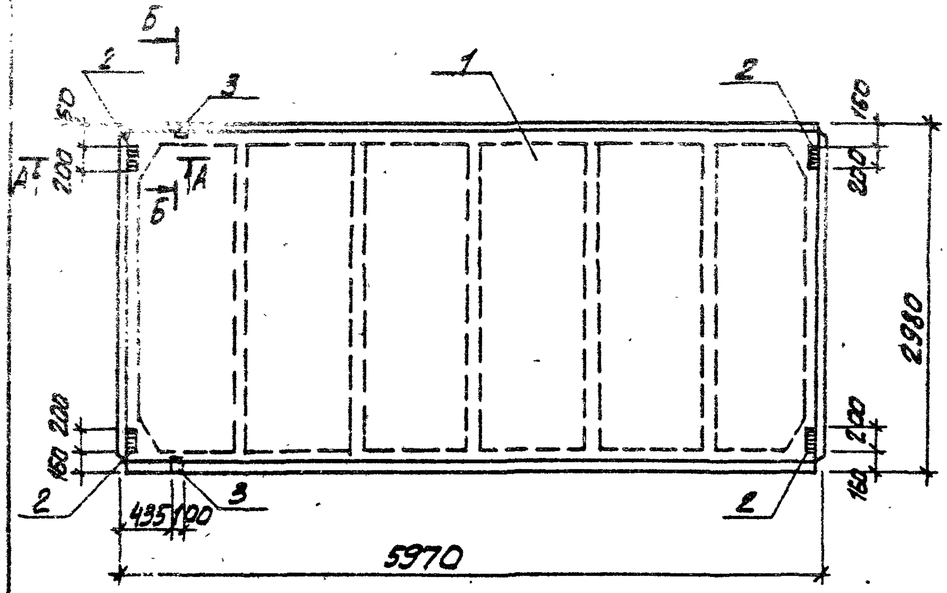

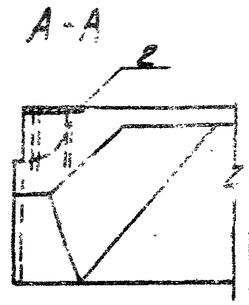

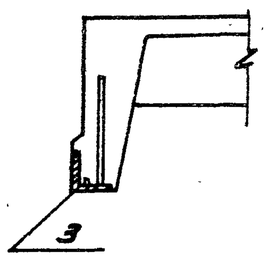

Обозначение	Марка	Наличие закл. изд. поз 2	поз 3
тп 901-3 КЖИ.П7-1	П7-1	–	+
-01	П8-1	+	–
-02	П9-1	+	+

Ведомость расхода стали на дополнительные закладные изделия плиты, кг

Марка элемента	Изделия закладные									Всего
	Арматура класса А-III ГОСТ 5781-82				Прокат марки Вст3кп2 ГОСТ 8509-72		ГОСТ 103-76			
	ф10	ф14		Итого	L70/70x8	Итого	δ=8		Итого	
П7-1	0,6	0,2		0,8	1,7	1,7				2,5
П8-1	1,6			1,6			5,2		5,2	6,8
П5-1	2,2	0,2		2,4	1,7	1,7	5,2		5,2	9,3

Формат	Зона	Поз.	Обозначение	Наименование	Кол.	Примечание
				Документация		
			ГОСТ 22701.0-77	Плиты железобетонные ребристые предварительно напряженные размерами 6×3м для покрытий производственных зданий технические условия		
				Сборочные единицы		
		1	ГОСТ 22701.1-77	Плита ПГ-5АIVт	1	
			Переменные данные	для исполнений		
				тп 901- КЖИ.П7-1		
				Сборочные единицы		
		3	ГОСТ 22701.5-77	изделие закладное М9	2	
				тп 901- КЖИ.П7-01		
				Сборочные единицы		
		2	ГОСТ 22701.5-77	изделие закладное М8	4	
				тп 901- КЖИ.П7-02		
				Сборочные единицы		
		2	ГОСТ 22701.5-77	изделие закладное М8	4	
		3	ГОСТ 22701.5-77	То же М9	2	

Привязан

Инв. №

Н.контр.	Кузнецов		
Провер.	Антонова		
Ст.инж.	Брайнина		
Рук.гр.	Антонова		
ГИП	Кузнецов		
Гл.конс.	Шапиро		
Нач.отд.	Красавин		

тп 901-3-190.83 КЖИ. П7-1

Плита покрытия (П7-1.. П9-1)

Стадия	Масса	Масштаб
РП	2650	1:50
Лист	Листов 1	

ЦНИИЭП инженерного оборудования г. Москва

Инв. № подл. | Подпись и дата | Взам. инв. №

19297-06

Копировал: Алгашкова Формат 12

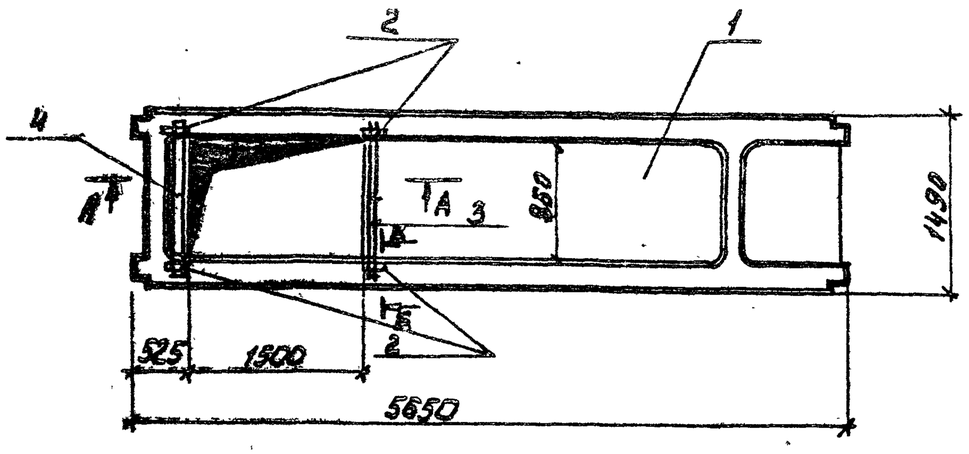

А-А

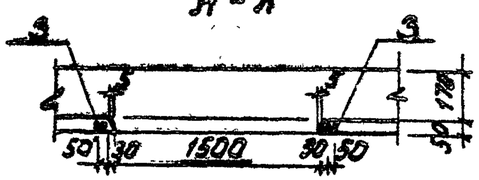

Б-Б

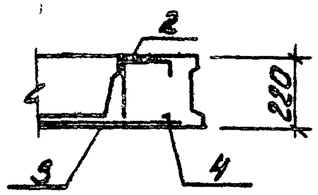

Ведомость расхода стали на дополнительные изделия плиты. кг

Марка элемента	Арматурные изделия				Изделия закладные.						Итого	Всего
	Арматура класса				Арматура класса			Прокат марки				
	AI ГОСТ 5781-82		AIII ГОСТ 5781-82		AIII ГОСТ 5781-82			Вст3кп2 ГОСТ 8210-72				
	Ф6	Итого	Ф10	Итого	Ф10		Итого	Ф10	Ф8	Итого		
П16	0,12	0,12	3,5	3,5	2,28		2,28	6,56		6,56	8,84	12,46

Формат	Зона	Поз.	Обозначение	Наименование	Кол.	Примечание
				Документация		
			1.041-1 вып.4	Сборные железобетонные		
				многопустотные панели		
				перекрытий многоэтажных		
				общественных и производст-		
				венных зданий.		
				Ребристые связевые плиты		
				длиной 5650мм, шириной 1490мм		
				с предварительно напряжае-		
				мой арматурой из стали клас-		
				сов A-IV; A-V; из тяжелого и		
				легкого бетонов		
				Сборочные единицы		
		1	1.041-1 вып.4	Плита ПРС 5615-6АIVт	1	
				Изделие закладное		
		2	1.041-1 4.1070	МН4	4	
				Детали		
		3		Ф10АIII ГОСТ5781-82 ℓ=1400	4	0,87 кг
		4		Ф6АI ГОСТ5781-82 ℓ=100	6	0,02 кг

ТП 901-3-190.83 КЖИ. П16

Н.контр.	Кузнецов		
Провер.	Петровнина		
Ст.инж.	Бойнина		
Рук.гр.	Антонова		
ГИП	Кузнецов		
Гл.конс.	Шапиро		
Нач.отд.	Красавин		

ПЛИТА П16

Стадия	Масса	Масштаб
РП	2500кг	1:50
Лист	Листов 1	

ЦНИИЭП инженерного оборудования г. Москва

Привязан

Инв. №

Альбом III

Типовой проект 901-

Инв. № подл. | Подпись и дата | Взам. инв. №

Копировал: Алешикова

Формат: 12

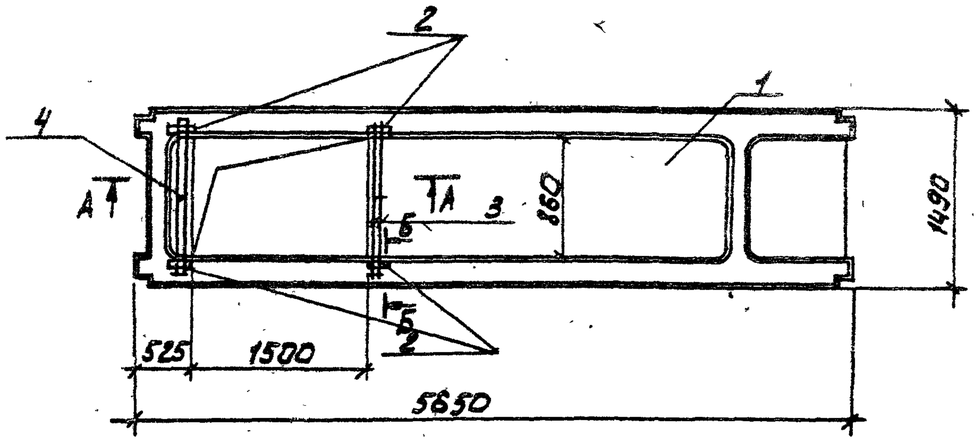

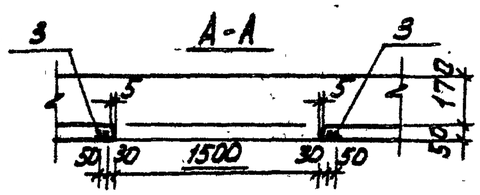

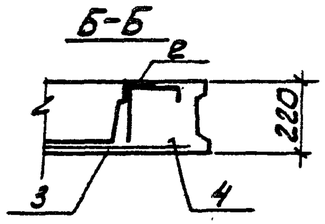

Ведомость расхода стали на дополнительные закладные изделия на элемент, кг

Марка элемента	Арматурные изделия				Изделия закладные						Итого	Всего
	Арматура класса				Арматура класса			Прокат марки				
	А-I		А-III		А-III			Вст3кп2				
	ГОСТ 5781-82		ГОСТ 5781-82		ГОСТ 5781-82			ГОСТ 8510-72				
	Ф6	Итого	Ф10	Итого	Ф10		Итого	Ш10/78×8		Итого		
П16-1	0,12	0,12	3,5	3,5	2,28		2,28	6,56		6,56	8,84	12,46

Формат	Зона	Поз.	Обозначение	Наименование	Кол.	Примечание
				Документация		
			1.041-1 вып.4	Сборные железобетонные многопустотные панели перекрытий многоэтажных общественных и производственных зданий. Ребристые связевые плиты длиной 5650мм, шириной 1490мм с предварительно напряженной арматурой из стали классов А-IV; А-V; из тяжелого и легкого бетонов.		
				Сборочные единицы		
		1	1.041-1 вып.4	Плита ПРС 5615-10АIVт	1	
				Изделие закладное		
•		2	1.041-1 4.1070	МН4	4	
				Детали		
		3		ф10АIII ГОСТ5781-82 ℓ=1400	4	0,87кг
		4		ф6АI ГОСТ5781-82 ℓ=100	6	0,02кг

Типовой проект 901-Альбом VI

Инв. № подл. | Подпись и дата | Взам. инв. №

Привязан

Инв. №

ТП 901-3-190.83 КЖИ. П16-1

Н.контр.	Кузнецов		
Провер.	Антонова		
Ст.инж.	Брайникина		
Рук.гр.	Антонова		
ГИП	Кузнецов		
Гл.конст	Шапиро		
Нач.отд.	Красавин		

ПЛИТА П16-1

Стадия	Масса	Масштаб
РП	2500кг	1:50
Лист	Листов 1	

ЦНИИЭП инженерного оборудования г. Москва

19247-06

Копировал: Алешкова Формат: 12

Альбом VI

Типовой проект

Формат	Зона	Поз.	Обозначение	Наименование	Кол.	Примеч.
				Документация		
			1.041-1 вып. 4	Сборные железобетонные		
				многопустотные панели пере		
				крытий многоэтажных об-		
				щественных и производст-		
				венных зданий. Ребристые		
				связевые плиты длиной		
				5650 мм, шириной 1490 мм.		
				с предварительно напряга-		
				емой арматурой из стали		
				классов А-IV, Ат-V из тяже-		
				лого и легкого бетонов.		
			ТП 901- -КЖИ. П28.СВ	Сборочный чертеж		
				Сборочные единицы		
		1	1.041-1 вып. 4	Прс 56.15 - 6 А IV Т	1	
			Переменные данные для исполнения			
				ТП 901- -КЖИ. П28		
				ТП 901- -КЖИ.П28-01		
				Сборочные единицы		
		2	ТП 901- КЖИ. Сп1	Сетка арматурная Сп1	1	

Инв. № подл. | Подпись и дата | Взам. инв. №

Привязан

Инв. №

Н.контр.	Кузнецов		
Провер.	Антонова		
Ст.инж.	Брайнина		
Рук.гр.	Антонова		
ГИП	Кузнецов		
Гл.конст.	Шапиро		
Нач.отд.	Красавин		

ТП 901-3-190.83 КЖИ. П28

Плита (П28, П19, П20)

Стадия	Лист	Листов
РП	1	2

ЦНИИЭП инженерного оборудования г. Москва

Альбом VI

Типовой проект

Формат	Зона	Поз.	Обозначение	Наименование	Кол.	Примеч.
				ТП 901- -КЖИ. П28-02		
				Сборочные единицы		
		2	ТП 901- -КЖИ. Сп1-01	Сетка арматурная Сп2	1	
		3	ТП 901- -КЖИ. Сп1-02	Сп3	1	

Инв. № подл. | Подпись и дата | Взам. инв. №

Привязан

Инв. №

ТП 901-3-190.83 КЖИ. П28

Лист 2

Копировал:

Формат А4 19243-06

Типовой проект 901-

Альбом VI

Рис. 1

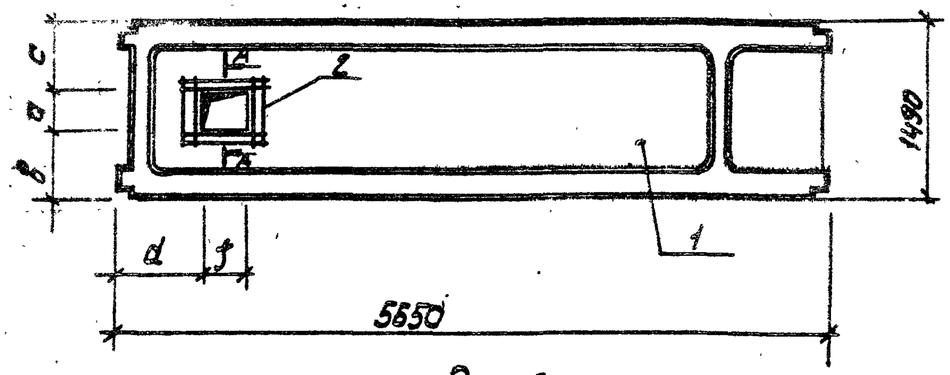

Рис. 2.
(остальное см. рис. 1)

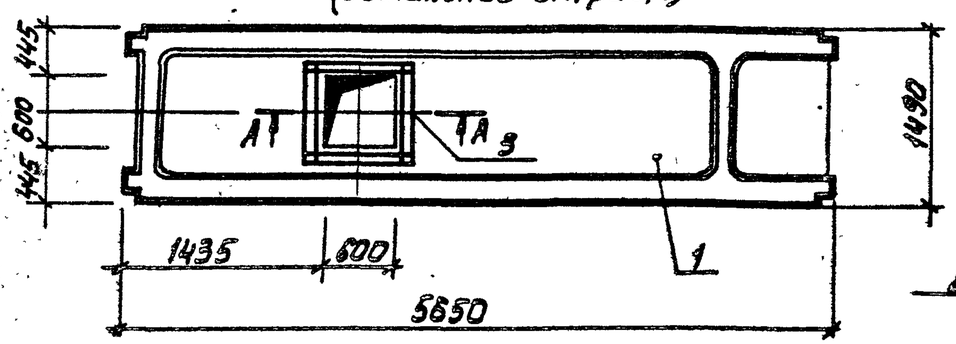

А-А

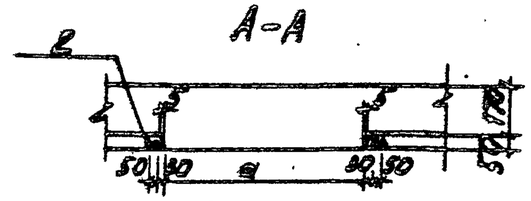

Ведомость расхода стали на дополнительные закладные изделия на элемент, кг.

Марка элемента	Арматурные изделия					Всего
	Арматура класса А-III ГОСТ 5781-82					
	Ф6				Итого	
П28	1,12				1,12	1,12
П20	1,12				1,12	1,12
П19	2,88				2,88	2,88

Обозначение	Марка	Размеры мм						Рис.
		a	в	c	d	f		
тп 901- КЖИ.П28	П28	350	729	415	435	350		1
-01	П20	350	640	500	435	350		1
-02	П19	500	495	495	435	500		2

Инв. N подл. | Подпись и дата | Взам. инв. N

Н.контр	Кузнецов		
Провер	Антонова		
Ст.инж	Брайнина		
Рук.гр	Антонова		
ГИП	Кузнецов		
Гл.конс	Шапиро		
Нач.отд	Красавин		

Привязан

Инв. №

ТП 901-3-190.83 КЖИ.П 28.СБ

Сборочный чертеж

Стадия	Масса	Масштаб
РП		1:50
Лист	Листов 1	

ЦНИИЭП инженерного оборудования г. Москва

19247-06

Копировал: Алешикова

Формат: 12

Альбом VI

Типовой проект 901-

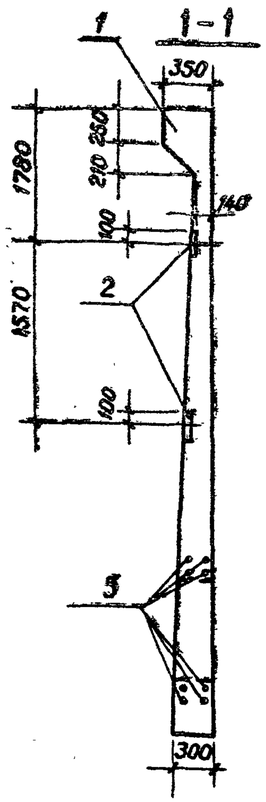

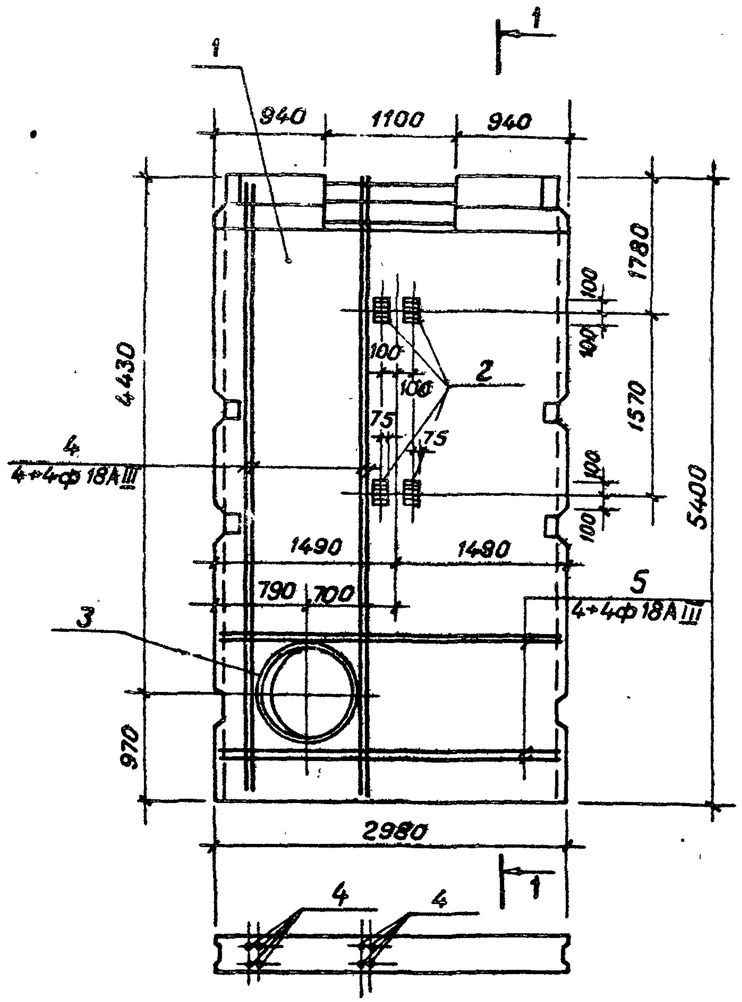

Формат	Зона	Поз.	Обозначение	Наименование	Кол.	Примечание
				Документация		(масса изд. кг)
			3.900-3, вып. 4	Сборные ж.-бет. конструкции емкостных сооружений для водоснабжения и канализации		
				Сборочные единицы		
		1	3.900-3, вып. 4	Панель стеновая ПС1-54-Б2	1	
		2	3.400-6/76	Изделие закладное МИ1-20	4	
		3	3.901-5	Сальник Ду=800; ℓ=300	1	
				Детали		
		4		ф18АIII ГОСТ 5781-82; ℓ=5380	8	10,76 кг
		5		ф18АIII ℓ=2950	8	5,90 кг

1. Бетон М 200, МРз 50.
2. Арматуру панели, перерезаемую сальниками, отогнуть и приварить к корпусу сальника.
3. Вырез в головной части панели выполняется путем установки вкладышей без нарушения армирования.
4. Закладные изделия должны быть оцинкованы слоем 150 мкм способом металлизации.

Ведомость расхода стали на дополнительные закладные изделия и арматуру на элемент, кг

Марка элемента	Изделия закладные									Общий расход
	Арматура класса А-III ГОСТ 5781-82				Прокат марки ВСт3 кп2 ГОСТ 103-76					
	ф10	ф18		Итого	8×150×200				Итого	
ПСф 1	3,2	133,3		136,5	7,6				7,6	144,1

Привязан

Инв. №

Н.контр.	Кузнецов		
Проверил	Брайнина		
Ст. инж.	Петровнина		
ГИП	Кузнецов		
Гл.констр	Шапиро		
Нач.отд.	Красавин		

ТП 901-3-190.83 -КЖИ. ПСф1

Панель стеновая (ПСф1)

Стадия	Масса	Масштаб
РП	9350	1:50
Лист	Листов 1	

ЦНИИЭП инженерного оборудования г. Москва

19247-06

Инв. № подл. | Подпись и дата | Взам. инв. №

Копировал М. Сафарова

Альбом VI

Типовой проект 901-

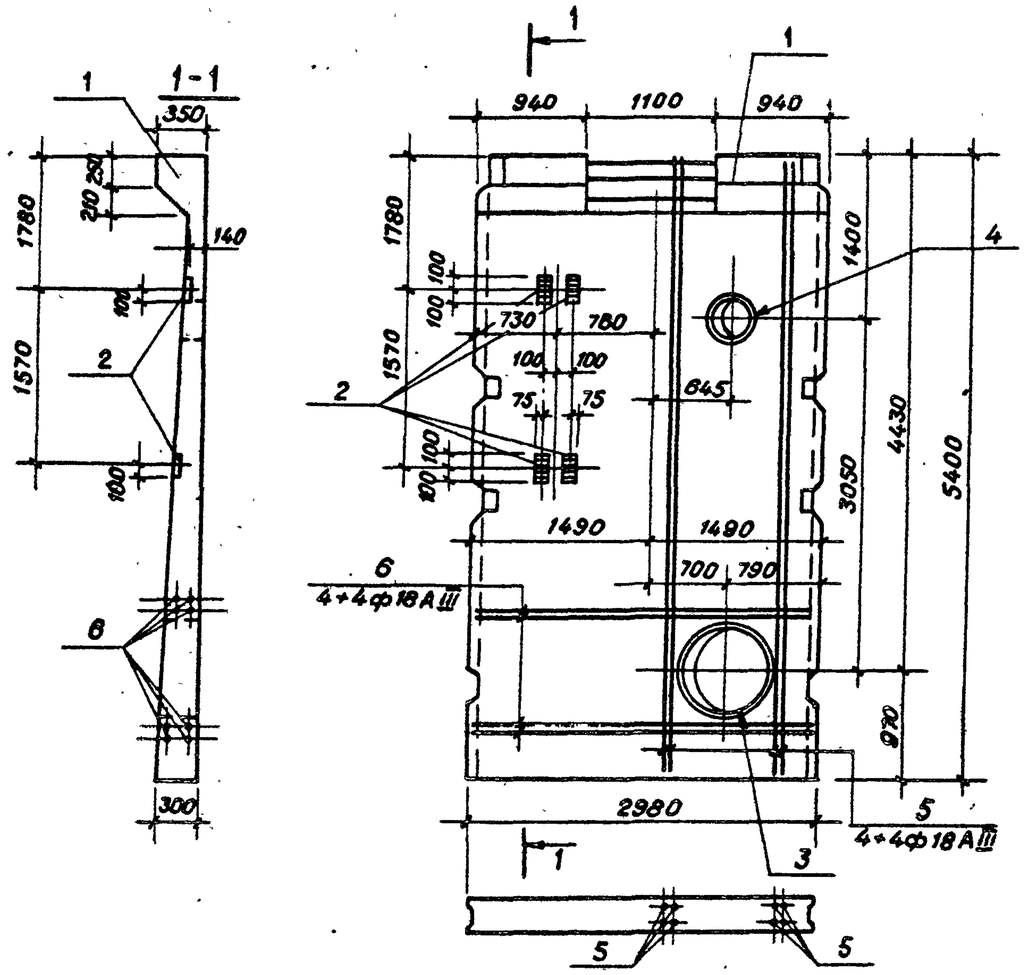

Формат	Зона	Поз.	Обозначение	Наименование	Кол.	Примечание
				Документация		(масса издел.)
			3.900-3, Вып. 4	Сборные ж.-бет. конструкции емкостных сооружений для водоснабжения и канализации		
				Сборочные единицы		
		1	3.900-3, вып. 4	Панель стеновая ПС1-54-Б2	1	
		2	3.400-6/76	Изделие закладное МН1-20	4	
		3	3.901-5	Сальник Ду=800; ℓ=300	1	
		4	3.901-5	Сальник Ду=300; ℓ=200	1	
				Детали		
		5		ф18 АIII ГОСТ 5781-82; ℓ=5380	8	10,76кг
		6		ф18 АIII ℓ=2950	8	5,90кг

1. Бетон М200; МРз50; В-4.
2. Арматуру панели, перерезаемую сальниками, отогнуть и приварить к корпусу сальника.
3. Вырез в головной части панели выполняется путем установки вкладышей без нарушения армирования.
4. Закладные изделия должны быть оцинкованы слоем 150 мкм способом металлизации.

Привязан

Инв. №

Ведомость расхода стали на дополнительные закладные изделия и арматуру на элемент, кг

Марка элемента	Изделия закладные									Общий расход
	Арматура класса А-III ГОСТ 5781-82				Прокат марки ВСт3 кп2 ГОСТ 103-76					
	ф10	ф18		Итого	8×150×200				Итого	
ПСф 2	3,2	133,3		136,5	7,6				7,6	144,1

Н контр.	Кузнецов	
Проверил	Брайнина	
Ст инж.	Петровнина	
ГИП	Кузнецов	
Гл констр.	Шапиро	
Нач.отд	Красавин	

ТП 901-3-190.83 - КЖИ, ПСф 2

Панель стеновая (ПСф 2)

Стадия	Масса	Масштаб
РП	9350	1:50
Лист	Листов 1	

ЦНИИЭП инженерного оборудования г. Москва

19247-06

Инв.№ подл. | Подпись и дата | Взам.инв.№

Копировал Музафарова

Альбом VI

Типовой проект 901-

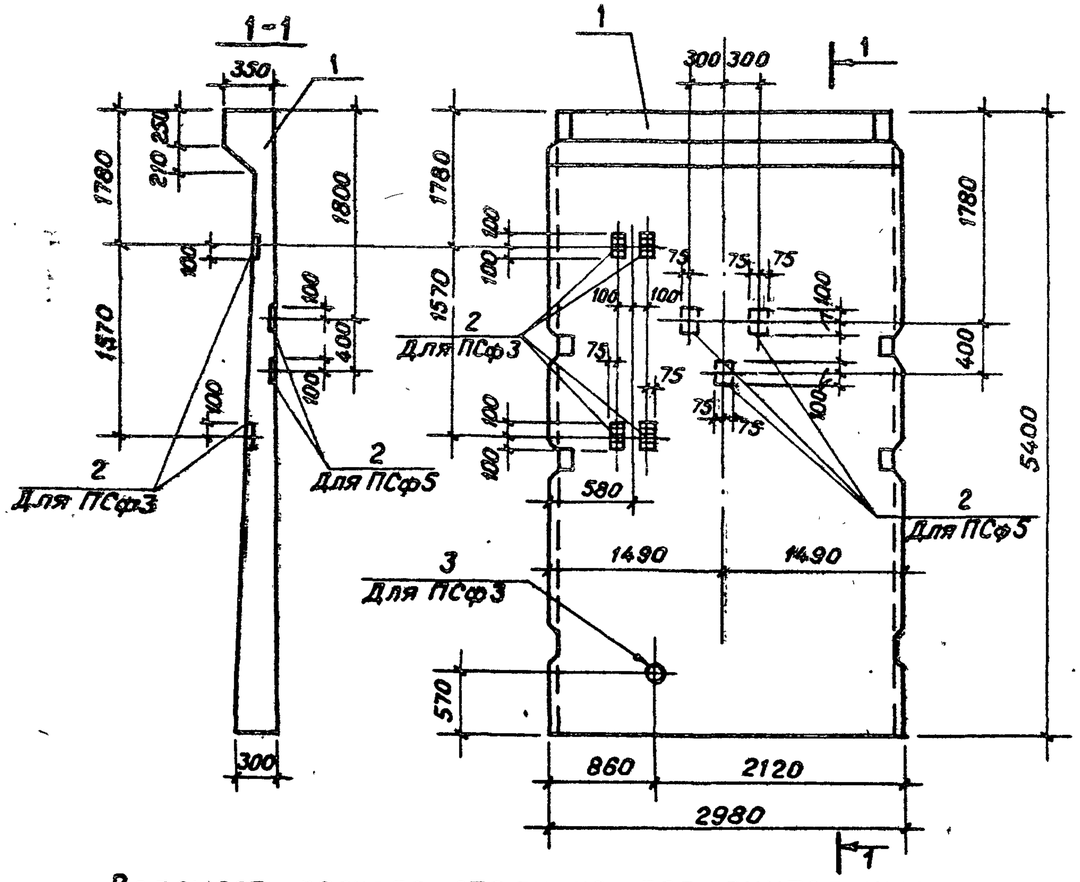

Формат	Зона	Поз.	Обозначение	Наименование	Кол.	Прим. чани
				Документация		(Масс изд.
			3.900-3, вып. 4	Сборные ж.-бет. конструкции емкостных сооружений для водоснабжения и канализации		
				Сборочные единицы		
		1	3.900-3, вып. 4	Панель стеновая ПС1-54-Б2		
			Переменные данные для исполнений			
				ТП 901- -кжи ПСф3		
				Сборочные единицы		
		2	3.400-6/76	Изделие закладное МИ1-20	4	
		3	3.901-5	Сальник Ду=100; ℓ=300	1	
				ТП 901- -кжи. ПСф3-01		
				Сборочные единицы		
		2	3.400-6/76	Изделие закладное МИ1-20	3	

1. Бетон М200; МР3 50; В-4.
2. Закладные изделия должны быть оцинкованы слоем 158мкм в процессе изготовления.

Ведомость расхода стали на дополнительные закладные изделия на элемент, кг

Марка элемента	Изделия закладные								Общий расход
	Арматура класса А-III ГОСТ 5781-82				Прокат марки ВСт3кп2 ГОСТ 103-76				
	ф10			Итого	8×150×200			Итого	
ПСф3	3,2			3,2	7,6			7,6	10,8
ПСф5	2,4			2,4	5,7			5,7	8,1

Обозначение	Марка
ТП -кжи,ПСф3	ПСф3
-01	ПСф5

Привязан

Инв. №

Н.контр.	Кузнецов	
Проверил	Брайнина	
Ст. инж.	Петровнина	
ГИП	Кузнецов	
Гл.констр	Шапиро	
Нач.отд.	Красавин	

ТП 901-3-190.83 КЖИ. ПСф3

Панель стеновая (ПСф3; ПСф5)

Стадия	Масса	Масшт
РП	9350	1:5
Лист	Листов 1	

ЦНИИЭП инженерного оборудования г. Москва

Инв. № подл. | Подпись и дата | Взам. инв. №

19247-0

Копирова.: Музафарова

Типовой проект 901- Альбом VI

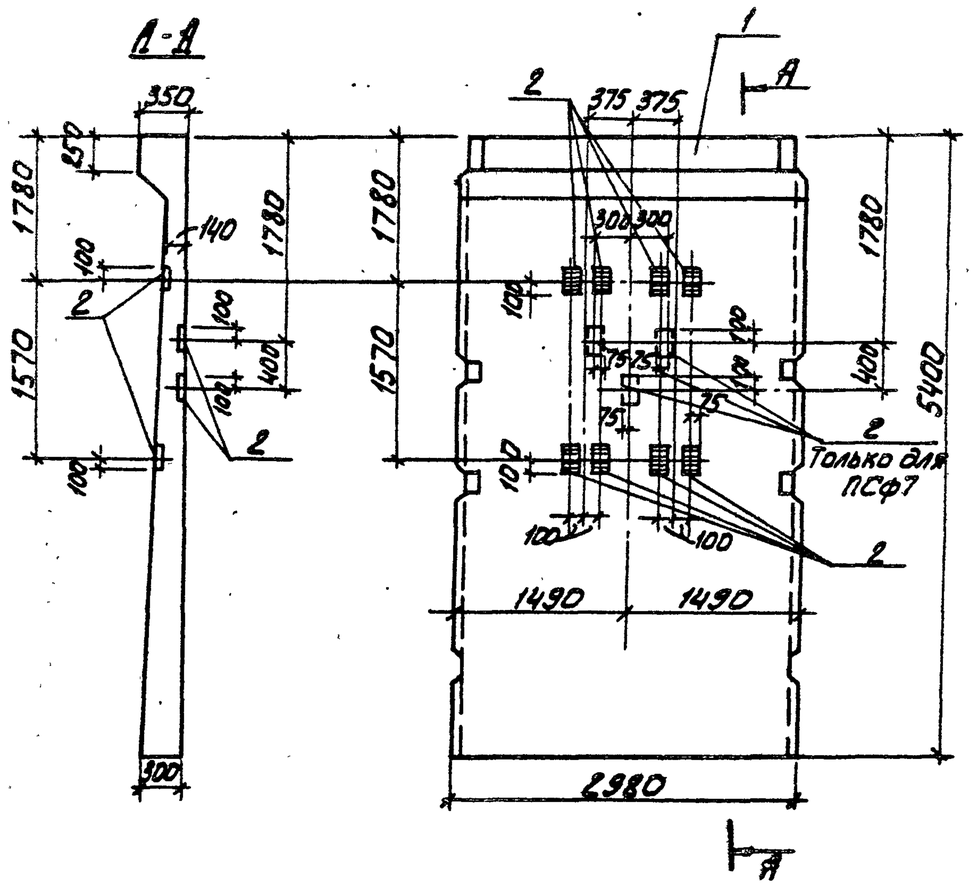

Формат	Зона	Поз.	Обозначение	Наименование	Кол.	Примечание
				Документация		
			3.900-3. Вып.4	Сборные ж.-бет. конструкции емкостных сооружений для водоснабжения и канализации		
				Сборочные единицы		
		1	3.900-3, Вып.4	Панель стеновая ПС1-54-Б2		
			Переменные	данные для исполнений		
				ТП 901- -КЖИ.ПСф6		
				Сборочные единицы		
		2	3.400-6/76	Изделие закладное МН1-20	8	
				ТП 901- -КЖИ.ПСф6-01		
				Сборочные единицы		
		2	3.400-6/76	Изделие закладное МН1-20	11	

Ведомость расхода стали на дополнительные закладные изделия на элемент, кг.

Марка элемента	Изделия закладные								Общий расход
	Арматура класса А-III ГОСТ 5781-82				Прокат марки ВСт3 кп2 ГОСТ 103-76				
	Ф10			Итого	8×150			Итого	
ПСф6	6,4			6,4	15,2			15,2	21,6
ПСф7	8,8			8,8	20,9			20,9	29,7

1. Бетон М200, МРз 50; В4.
2. Закладные изделия должны быть оцинкованы слоем 150 МКМ в процессе изготовления.

Обозначение	Марка
901- -КЖИ.ПСф6	ПСф6
-01	ПСф7

Привязан

Инв.№

Н.контр.	Кузнецов	
Провер.	Брайнина	
Ст.инж.	Петровнина	
ГИП	Кузнецов	
Гл.конс.	Шапиро	
Нач.отд.	Красавин	

ТП 901-3-190.83 КЖИ. ПСф6

Панель стеновая (ПСф6; ПСф7)

Стадия	Масса	Масштаб
РП		

Лист Листов 1

ЦНИИЭП инженерного оборудования г. Москва

Инв.№ подл. | Подпись и дата | Взам. инв.№

19247-06

Копировал: Алешикова Формат: 12

Альбом V

Типовой проект 901-

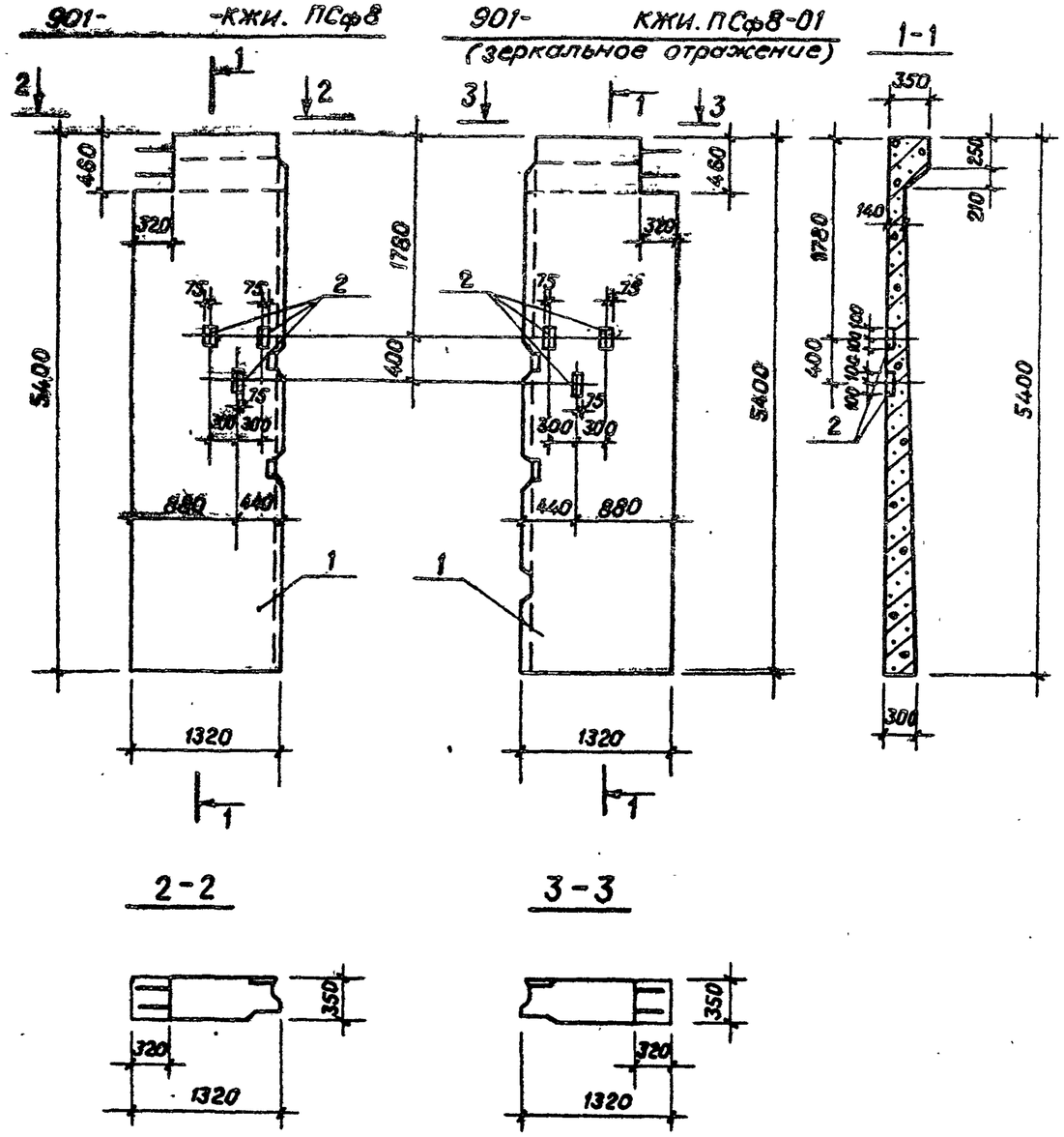

1. Панели выполняются попарно в опалубочной форме стеновой панели ПС1-54-Б2 с сохранением армирования применительно к габаритным размерам, указанным на данном чертеже.
2. Бетон М200; МРз 50; В4.
3. Закладные изделия должны быть оцинкованы слоем 150мкм способом металлизации в процессе изготовления.

Формат	Зона	Поз.	Обозначение	Наименование	Кол.	Примечание
				Документация		
			3.900-3. Вып. 4	Сборные ж.-бет. конструкции емкостных сооружений для водоснабжения и канализации		
				Сборочные единицы		
		1	3.900-3 Вып. 4	Панель стеновая ПС1-54-Б2	1	
		2	3 400 - 6/76	Деталь закладная МН 1-20	3	

Ведомость расхода стали на дополнительные закладные изделия, кг

Марка элемента	Изделия закладные										Общий расход
	Арматура класса А-III ГОСТ 5781-82				Прокат марки ВСТ3кп2 ГОСТ 103-76						
	ф10			Итого	Ф8х150х200					Итого	
ПСф8; ПСф9	2,4			2,4	5,7					5,7	8,1

Привязан

Инв. №

Н.контр	Кузнецов		
Проверил	Брайнина		
Ст.инж.	Петровнина		
ГИП	Кузнецов		
Гл.констр	Шапиро		
Нач отд.	Красавин		

ТП 901-3-190.83 -КЖИ, ПСф8

Панель стеновая (ПСф8; ПСф9)

Стадия	Масса	Масштаб
РП	4670	1:50
Лист	Листов 1	

ЦНИИЭП инженерного оборудования г. Москва

19247-06

Инв.№подл. | Подпись и дата | Взам.инв.№

Копировал Музафарова

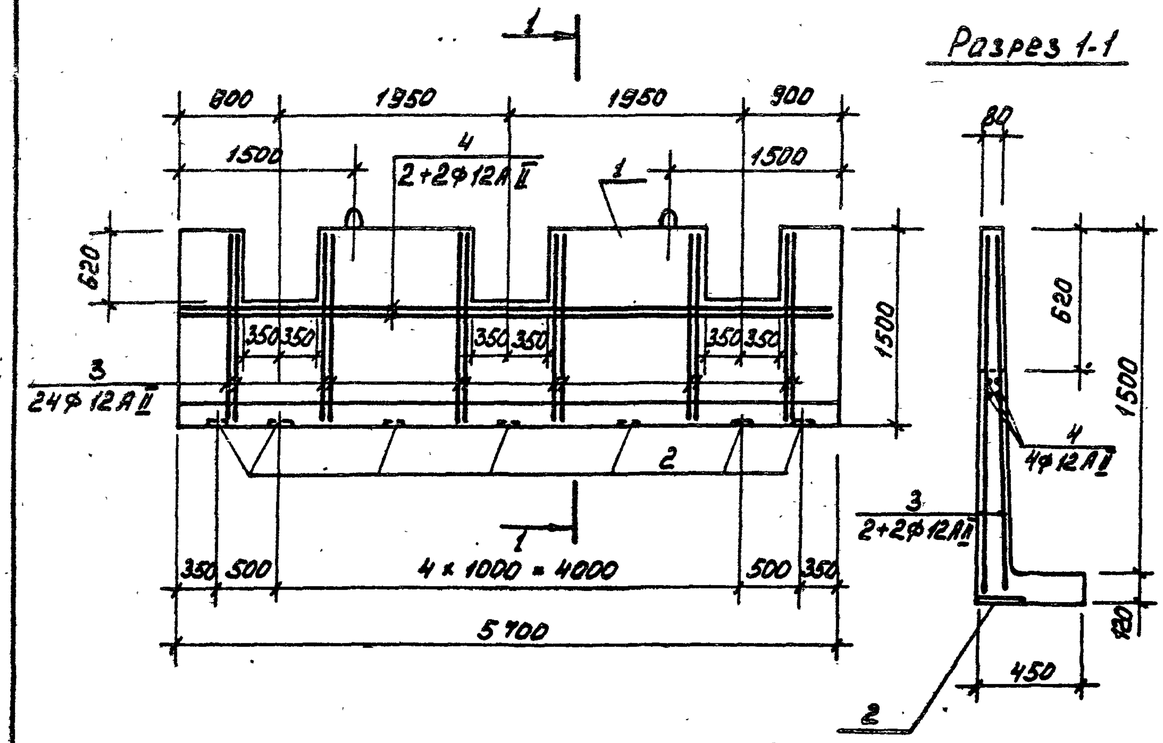

Разрез 1-1

Формат	Зона	Поз.	Обозначение	Наименование	Кол.	Примеч.
				Документация		
			3.900-3, вып. 8 часть 1	Сборные железобетонные конструкции емкостных сооружений для водоснабжения и канализации. Изделия для лотков.		
				Сборочные единицы		
		1		Элемент лотковый ЛТ2-15	1	
		2	3.400-6/76	Изделие закладное МН1-20	7	
				Детали		
		3		Ф12АII ГОСТ 5781-82 ℓ = 1600	24	1,7 кг
		4		ℓ = 5670	4	5,1 кг

Ведомость расхода стали на дополнительные закладные изделия и арматуру на элемент, кг.

Марка элемента	Изделия арматурные					Изделия закладные					Всего	Общий расход
	Арматура класса А-II ГОСТ 5781-82					Арматура класса А-III ГОСТ 5781-82			Прокат марки ВСт3кп2 ГОСТ 103-76			
	Ф12				Итого	Ф10		Итого	-150×8 ℓ=200	Итого		
ЛТ Ф 1	61,2				61,2	5,2		5,2	13,3	13,3	18,5	74,5

1. Лоток ЛТ Ф 1 изготавливается в опалубочной форме лоткового элемента ЛТ2-15 с частичными изменениями:
   а) длина элемента заменена на 5700 путем установки вкладышей с обоих концов.
   б) привязка петель заменена на 1500 мм.
   в) сетки С-44, С-45, С-46 сделать короче на 280 мм.

Альбом VI

Типовой проект

Инв. № подл. | Подпись и дата | Взам. инв. №

Привязан

Инв. №

Н. контр.	Кузнецов	
Провер.	Брайнина	
Ст. инж.	Петровнина	
ГИП	Кузнецов	
Гл. конст.	Шапиро	
Нач. отд.	Красавин	

ТП 901-3-190.83 КЖИ. ЛТ Ф 1

Лоток (ЛТ Ф 1)

Стадия	Масса	Масштаб
РП		
Лист	Листов 1	

ЦНИИЭП инженерного оборудования г. Москва

Копировал:

Формат А3 19247-06

Альбом V

Типовой проект 901-

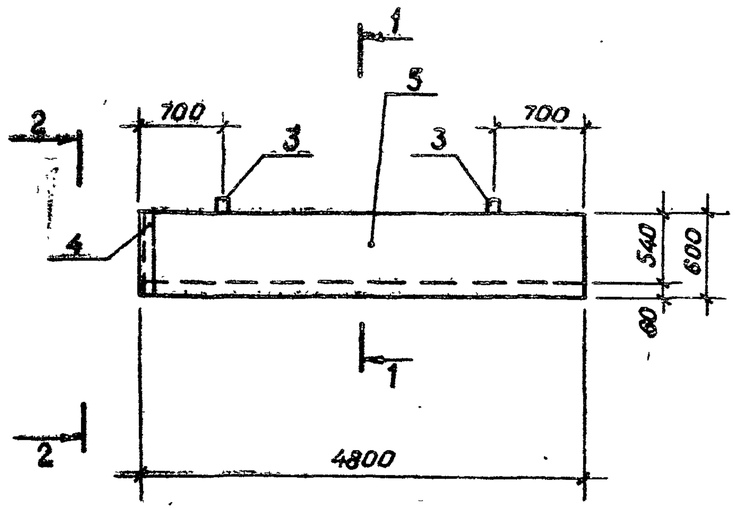

Вид по 2-2

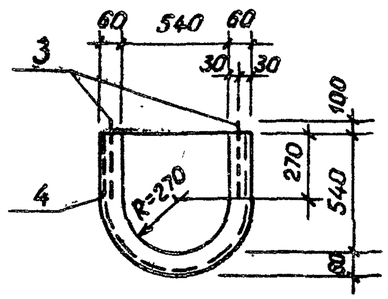

Поз. 3

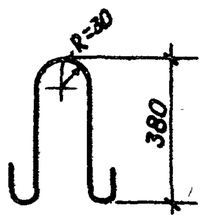

Разрез 1-1

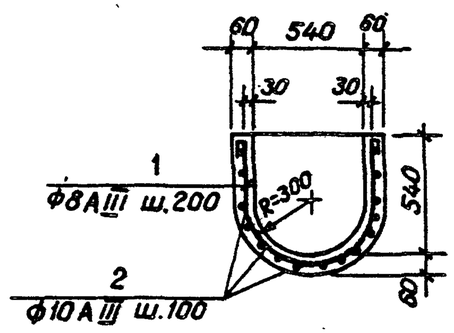

Формат	Зона	Поз.	Обозначение	Наименование	Кол.	Примечание
				Сборочные единицы		
				Детали		
		1		Ф8АI ГОСТ5781-82; ℓ=1560	25	0,62кг
		2		Ф10АIII ℓ=4760	15	2,95кг
		3		Ф10АI ℓ=950	4	0,60кг
		4		L63×6 ГОСТ8509-72; ℓ=1670	1	9,55кг
				Материал		
				Бетон М 200	0,43	м³

1. В спецификации в графе „Примечание" указана масса одной детали.

Ведомость расхода стали на один элемент, кг

Марка элемента	Арматурные изделия. Закладные изделия										Общий расход
	Арматурная сталь ГОСТ 5781-82							Профильная сталь Вст3кп2			
	класс АI			класс АIII			Итого				
	ф мм		Итого	ф мм		Итого		L63×6		Итого	
	8	10		10							
ЛТм 1	15,5	44,3	59,8	2,4		2,4	62,2	9,6		9,6	71,8

Привязан

Инв.№

Взам.инв.№ | Подпись и дата | Инв.№ подл.

Н.контр.	Кузнецов	
Проверил	Брайнина	
Ст.инж.	Петровнина	
ГИП	Кузнецов	
Гл.констр	Шапиро	
Нач.отд.	Красавин	

ТП 901-3-190.83 КЖИ. ЛТм 1

Лоток монолитный (ЛТм 1)

Стадия	Масса	Масштаб
РП		
Лист	Листов	

ЦНИИЭП инженерного оборудования г.Москва

19247-06

Копировал Музафарова

Альбом VI

Типовой проект 901-

Рис. 1

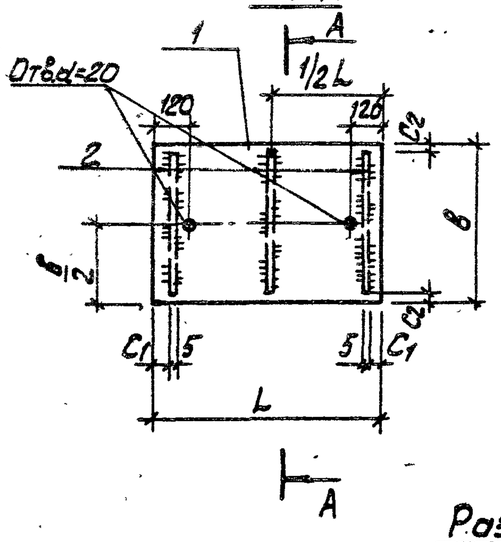

Рис. 2

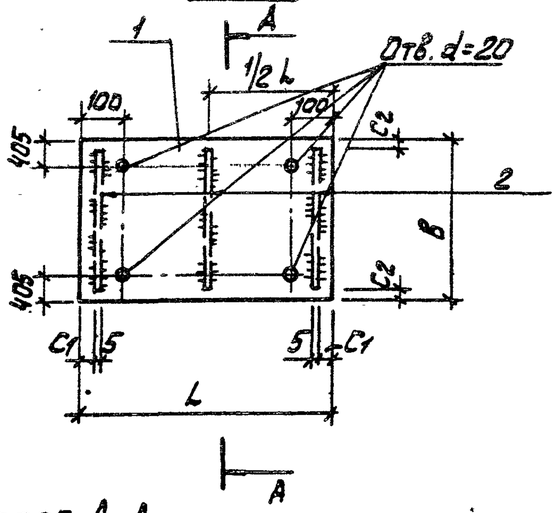

Разрез А-А

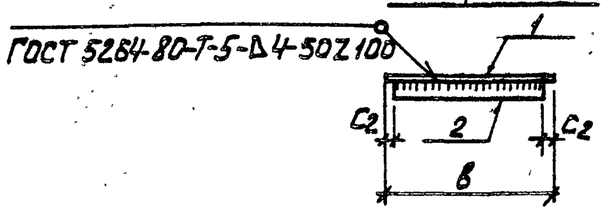

Обозначение	Марка	Рис.	Размеры, мм L	B	C1	C2		Масса кг
ТП 901 -КЖИ.Щ1	Щ1	1	1300	1000	80	5		50,2
-01	Щ2	1	1100	1100	80	60		47,1
-02	Щ3	2	750	1810	66	5		57,0

Формат	Зона	Поз.	Обозначение	Наименование	Кол.	Примечание
				Переменные данные для исполнений		
				ТП 901- -КЖИ.Щ1		
				Детали		
Б4		1.		Лист ромб. К-5.0×1300×1000 ВСт3кп2 ГОСТ 8568-77*	1	44,2 кг
Б4		2		Полоса Б2 4×50 ГОСТ 103-76 ℓ=990 ВСт3кп2-1 ГОСТ 535-79	3	2,0 кг
				ТП 901- -КЖИ.Щ1-01		
				Детали		
Б4		1		Лист ромб. К-5.0×1100×1000 ВСт3кп2 ГОСТ 8568-77*	1	41.1 кг
Б4		2		Полоса Б2 4×50 ГОСТ 103-76 ℓ=980 ВСт3кп2-1 ГОСТ 535-79	3	2,0 кг
				ТП 901- -КЖИ.Щ1-02		
				Детали		
Б4		1		Лист ромб. К-5.0×750×1000 ВСт3кп2 ГОСТ 8568-77*	1	46,2 кг
Б4		2		Полоса Б2 4×50 ГОСТ 103-76 ℓ=1800 ВСт3кп2-1 ГОСТ 535-79	3	3,6 кг

Привязан

Инв №

Н.контр.	Кузнецов	
Провер.	Брайнина	
Ст. инж.	Петровнина	
Рук. гр.	Антонова	
ГИП	Кузнецов	
Гл. конс.	Шапиро	
Нач. отд.	Красавин	

ТП 901-3-190.83 КЖИ.Щ1

Щит стальной (Щ1... Щ3)

Стадия	Масса	Масштаб
РП	см табл.	
Лист	Листов 1	

ЦНИИЭТТ Инженерного оборудования г. Москва

Инв. N подл. | Подпись и дата | Взам. инв. N

19247-06

Копировал: Алешкова

Формат: 1?

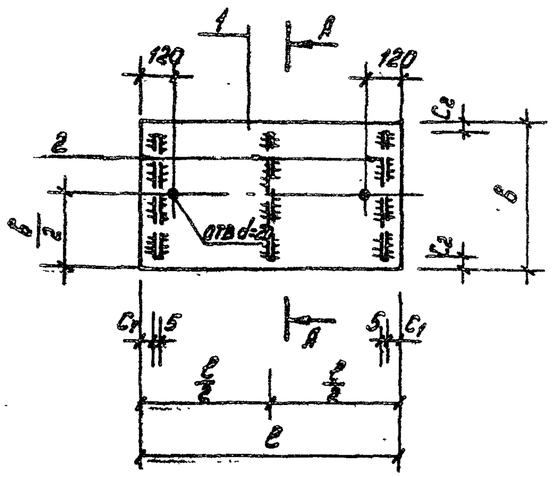

Разрез А-А

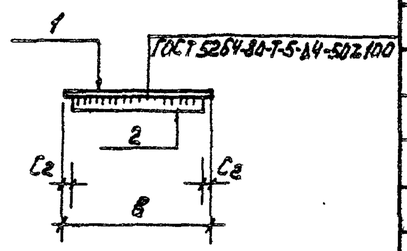

Обозначение	Марка	Размеры мм					Масса кг
		С1	е	С2	В		
ТП 901- КЖИ.Щ4	Щ4	25	1400	50	850		54.8
-01	Щ5	50	800	50	600		23.3
-02	Щ6	50	1100	50	1100		57.2
-03	Щ7	50	1100	50	700		36.17

Формат	Зона	Поз.	Обозначение	Наименование	Кол.	Примеч.
				Переменные данные для исполнения		
				ТП 901- КЖИ.Щ4		
				Детали		
		1		Лист ромб К-5,0х400х850 ВСт3кп2 ГОСТ 8568-77*	1	50,3 кг
		2		Полоса $\frac{Б2\ 4х50\ ГОСТ\ 103-76}{ВСт3кп2-I\ ГОСТ\ 535-79}$ ℓ=750	3	1.5 кг
				ТП 901- КЖИ.Щ4-01		
				Детали		
		1		Лист ромб. К-5,0х800х600 ВСт3кп2 ГОСТ 8568-77*	1	20,3 кг
		2		Полоса $\frac{Б2\ 4х50\ ГОСТ\ 103-76}{ВСт3кп2-I\ ГОСТ\ 535-79}$ ℓ=500	3	1,0 кг
				ТП 901- КЖИ.Щ4-02		
				Детали		
		1		Лист ромб. К-5,0х1100х1100 ВСт3кп2 ГОСТ 8568-77*	1	51,2 кг
		2		Полоса $\frac{Б2\ 4х50\ ГОСТ\ 103-76}{ВСт3кп2-I\ ГОСТ\ 535-79}$ ℓ=1000	3	2,0 кг
				ТП 901- КЖИ.Щ4-03		
				Детали		
		1		Лист ромб. К-5,0х1100х700 ВСт3кп2 ГОСТ 8568-77*	1	32,6 кг
		2		Полоса $\frac{Б2\ 4х50\ ГОСТ\ 103-76}{ВСт3кп2-I\ ГОСТ\ 535-79}$ ℓ=600	3	1,19 кг

Альбом VI

Типовой проект

Инв. № подл. | Подпись и дата | Взам. инв. №

Привязан

Инв. №

Н. контр.	Кузнецов	
Провер.	Петровникова	
Ст. инж.	Брайникина	
Рук. гр.	Антонова	
ГИП	Кузнецов	
Гл. конст.	Шапиро	
Нач. отд.	Красавин	

ТП 901-3-190.83 КЖИ.Щ4

Щит стальной (Щ4... Щ7)

Стадия	Масса	Масштаб
РП	см. табл.	
Лист	Листов 1	

ЦНИИЭП инженерного оборудования г. Москва

Копировал

Формат А3 19247-06

Типовой проект 901-

Альбом VI

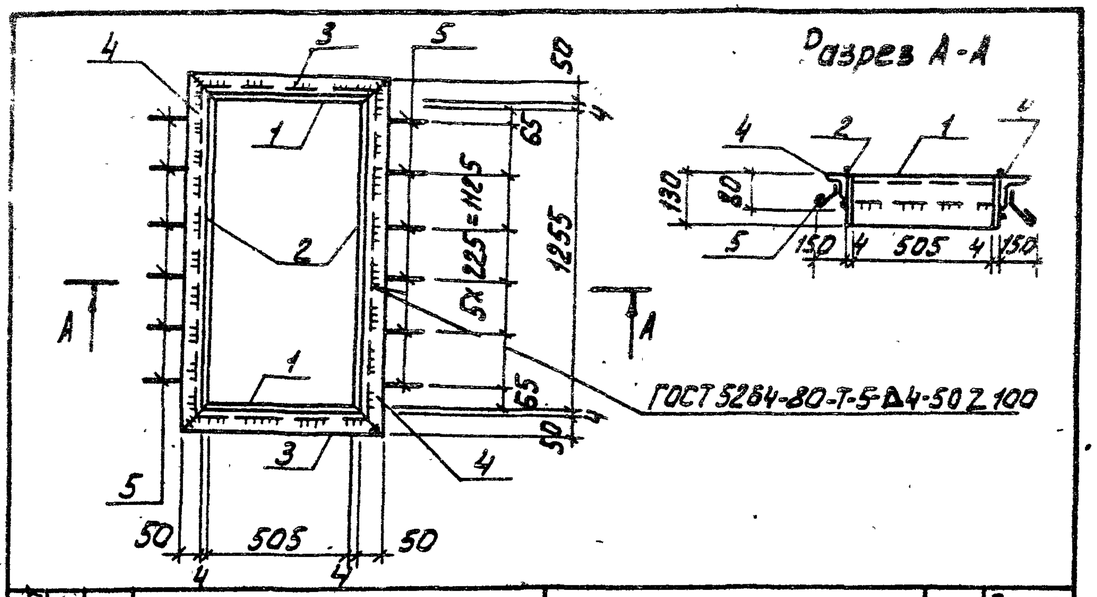

Формат	Зона	Поз.	Обозначение	Наименование	Кол.	Примечание
				Детали		
		1		Полоса $\frac{Б-4x130\ ГОСТ\ 103-76}{Вст3кп2-1\ ГОСТ\ 535-79}$ ℓ=513	2	2,1 кг
		2		Полоса $\frac{Б-4x130\ ГОСТ\ 103-76}{Вст3кп2-1\ ГОСТ\ 535-79}$ ℓ=1255	2	5,1 кг
		3		Уголок $\frac{Б-50x50x5\ ГОСТ\ 8509-72}{Вст3кп-2-1\ ГОСТ\ 535-79}$ ℓ=613	2	2,3 кг
		4		Уголок $\frac{Б-50x50x5\ ГОСТ\ 8509-72}{Вст3кп-2-1\ ГОСТ\ 535-79}$ ℓ=1363	2	5,1 кг
		5		⌀6АI ГОСТ 5781-82 ℓ=200	12	0.04 кг

Покрытие - масляная краска (ГОСТ 8292-75) за 2 раза по огрунтовке

Привязан

Инв. №

ТП 901-3-190.83 КЖИ. РМ1

Н.контр.	Кузнецов	
Провер.	Петровнина	
Ст.инж.	Брайнина	
Рук.гр.	Антонова	
ГИП	Кузнецов	
Гл.конс.	Шапиро	
Нач.отд.	Красавин	

Рама металлическая (РМ1)

Стадия	Масса	Масштаб
РП	29,7кг	
Лист	Листов 1	

ЦНИИЭП инженерного оборудования г. Москва

Инв. № подл. | Подпись и дата | Взам. инв. №

Формат А1

Типовой проект 901-

Альбом VI

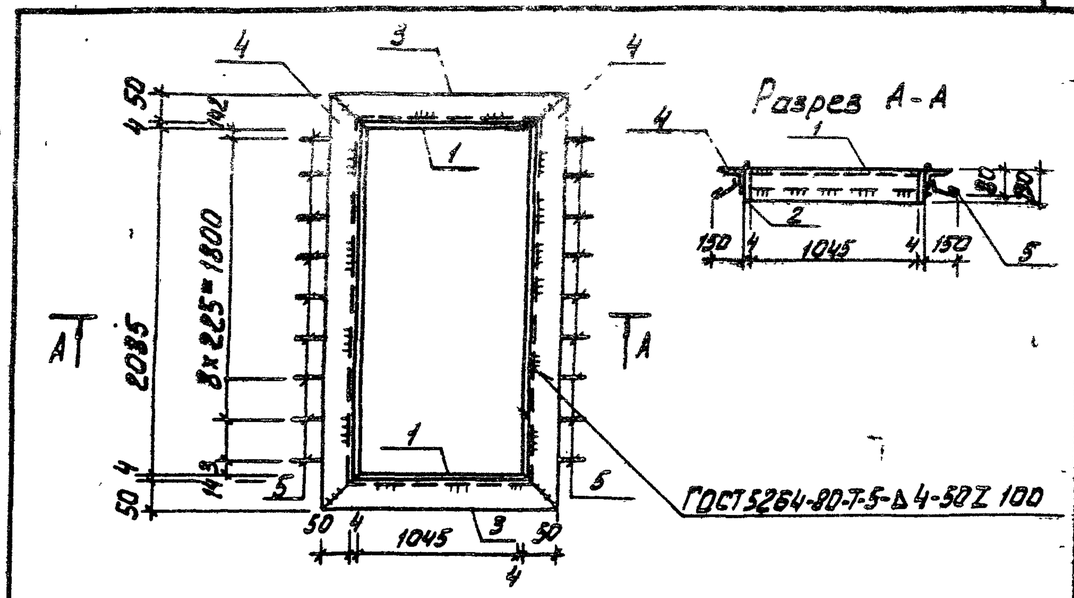

Формат	Зона	Поз.	Обозначение	Наименование	Кол.	Примечание
				Детали		
Б4		1		Полоса $\frac{Б-4x130\ ГОСТ\ 103-76}{Вст3кп2-1\ ГОСТ\ 535-79}$ ℓ=1053	2	8,5 кг
Б4		2		Полоса $\frac{Б-4x130\ ГОСТ\ 103-76}{Вст3кп2-1\ ГОСТ\ 535-79}$ ℓ=2093	2	17,1 кг
Б4		3		Уголок $\frac{Б-50x50x5\ ГОСТ\ 8509-72}{Вст3кп2-1\ ГОСТ\ 535-79}$ ℓ=1513	2	8,7 кг
Б4		4		Уголок $\frac{Б-50x50x5\ ГОСТ\ 8509-72}{Вст3кп2-1\ ГОСТ\ 535-79}$ ℓ=2193	2	16,6 кг
Б4		5		⌀6АI ГОСТ 5781-82 ℓ=200	12	0,04 кг

Покрытие - масляная краска (ГОСТ 8292-75) за 2 раза по огрунтовке.

Привязан

Инв. №

ТП 901-3-190.83 КЖИ. РМ2

Н.контр.	Кузнецов	
Провер.	Петровнина	
Ст.инж.	Брайнина	
Рук.гр.	Антонова	
ГИП	Кузнецов	
Гл.конст.	Шапиро	
Нач.отд.	Красавин	

Рама металлическая (РМ2)

Стадия	Масса	Масштаб
РП	51,04кг	
Лист	Листов 1	

ЦНИИЭП инженерного оборудования г. Москва

Инв. № подл. | Подпись и дата | Взам. инв. №

19247-06

Копировал: Алешикова

Формат: А1

Альбом VI

Типовой проект 901-

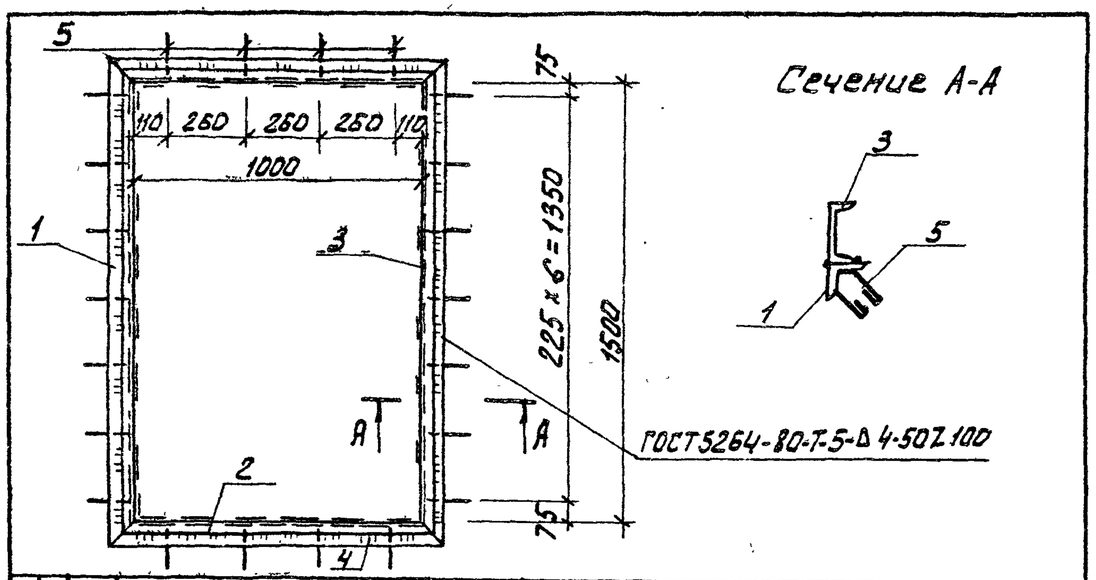

Сечение А-А

Формат	Зона	Поз.	Обозначение	Наименование	Кол.	Примечан.
				Детали		
		1		Уголок $\frac{Б\text{-}63\times63\times5\ ГОСТ\ 8509\text{-}72}{Вст3сп\text{-}2\text{-}I\ ГОСТ\ 535\text{-}79}$ ℓ=1629	2	9,3 кг
		2		Уголок $\frac{Б\text{-}63\times63\times5\ ГОСТ\ 8509\text{-}72}{Вст3сп\text{-}2\text{-}I\ ГОСТ\ 535\text{-}79}$ ℓ=1126	2	6,4 кг
		3		Швеллер $\frac{10\ ГОСТ\ 8240\text{-}72}{Вст3кп\text{-}2\text{-}II\ ГОСТ\ 535\text{-}79}$ ℓ=1560	2	11,0 кг
		4		Швеллер $\frac{10\ ГОСТ\ 8240\text{-}72}{Вст3кп\text{-}2\text{-}II\ ГОСТ\ 535\text{-}79}$ ℓ=1060	2	7,5 кг
		5		ФБАI ГОСТ 5781-82 ℓ=540	22	0,1 кг

Покрытие масляная краска (ГОСТ 8292-75) за 2 раза по огрунтовке.

Привязан

Инв. №

Н. контр.	Кузнецов	
Провер.	Петровнина	
Ст. инж.	Брайнина	
Рук. гр.	Антонова	
Гип.	Кузнецов	
Гл. конс.	Шапиро	
Нач. отд.	Красавин	

ТП 901-3-190.83 КЖИ. РМ3

Рама металлическая (РМ3)

Стадия	Масса	Масштаб
РП	70,6	

Лист | Листов 1

ЦНИИЭП инженерного оборудования г. Москва

Инв. № подл. | Подпись и дата | Взам. инв. №

Формат: 11

Альбом VI

Типовой проект 901-

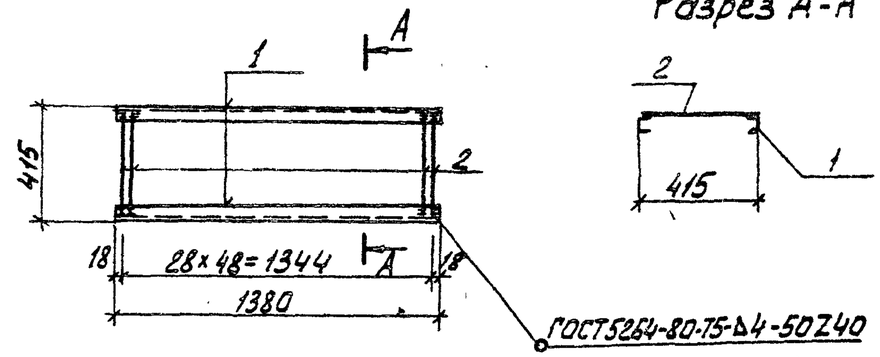

Разрез А-А

Формат	Зона	Поз.	Обозначение	Наименование	Кол.	Примечание
				Детали		
Б4		1		Швеллер $\frac{6,5\ ГОСТ\ 8240\text{-}72}{Вст3кп2\text{-}II\ ГОСТ\ 535\text{-}79}$ ℓ=1380	2	16,3 кг
Б4		2		ФВАI ГОСТ 5781-82 ℓ=410	49	7,9 кг

Покрытие - масляная краска (ГОСТ 8292-75) за 2 раза по огрунтовке.

Привязан

Инв. №

Н. конт.	Кузнецов	
Провер.	Петровнина	
Ст. инж.	Брайнина	
Рук. гр.	Антонова	
Гип.	Кузнецов	
Гл. конс.	Шапиро	
Нач. отд.	Красавин	

ТП 901-3-190.83 КЖИ. Р1

Решетка (Р1)

Стадия	Масса	Масштаб
РП	24,2	

Лист | Листов 1

ЦНИИЭП инженерного оборудования г. Москва

Инв. № подл. | Подпись и дата | Взам. инв. №

19247-06

Альбом VI

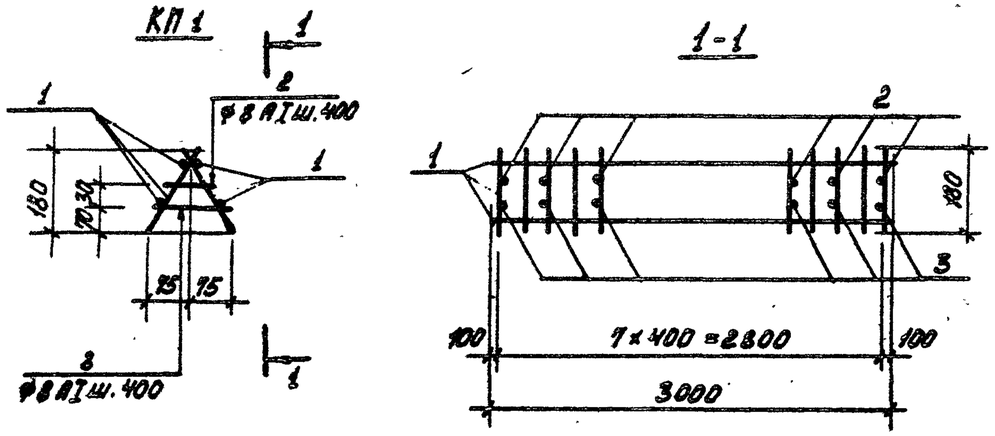

Формат	Зона	Поз.	Обозначение	Наименование	Кол.	Примеч.
				Сборочные единицы		Масса 1 изд.
11		1		Каркас плоский КР1	2	6,00 кг.
				Детали		Масса 1 дет.
Б4		2		ф8 АI ГОСТ 5781-82 ; ℓ=100	7	0,04 кг.
Б4		3		ℓ=150	7	0,06 кг.

Привязан

Инв. №

Типовой проект

Взам. инв. № | Подпись и дата | Инв. № подл.

Н. контр.	Кузнецов	
Провер.	Брайнина	
Ст. инж.	Петровнина	
ГИП	Кузнецов	
Гл. конст.	Шапиро	
Нач. отд.	Красавин	

ТП 901-3-190.83 КЖИ. КП1

Каркас пространственный (КП 1)

Стадия	Масса	Масштаб
РП	12.70	
Лист	Листов	

ЦНИИЭП инженерного оборудования г. Москва.

Альбом VI

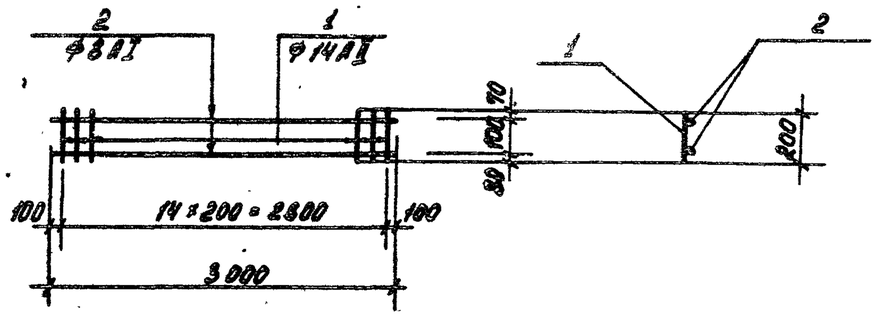

Формат	Зона	Поз.	Обозначение	Наименование	Кол.	Примеч.
				Детали		Масса 1 дет.
Б4		1		ф14 АII ГОСТ 5781-82 ; ℓ=200	15	0,24 кг
Б4		2		ф8 АI ℓ=3000	2	1,20 кг

Материал деталей - сталь ВСт3 кп2 по ГОСТ 9467-75

Привязан

Инв. №

Типовой проект

Взам. инв. № | Подпись и дата | Инв. № подл.

Н. контр.	Кузнецов	
Провер.	Брайнина	
Ст. инж.	Петровнина	
ГИП	Кузнецов	
Гл. конст.	Шапиро	
Нач. отд.	Красавин	

ТП 901-3-190.83 КЖИ. КП1. КР1

Каркас плоский (КР1)

Стадия	Масса	Масштаб
РП.	6,0 кг	
Лист	Листов	

ЦНИИЭП инженерного оборудования г. Москва

Копировал

Формат 4А

19247-06

Альбом VI

Типовой проект

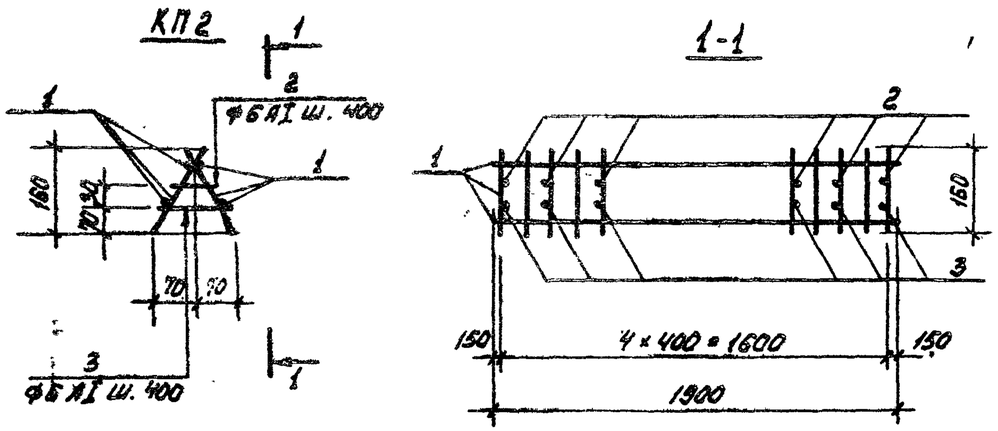

Формат	Зона	Поз.	Обозначение	Наименование	Кол.	Примеч.
				Сборочные единицы		масса 1 дет.
11		1		Каркас плоский КР2	2	3,2 кг
				Детали		масса 1 дет.
Б4		2		ф6АI ГОСТ 5781-82; ℓ=100	5	0,02 кг.
Б4		3		ф6АI ℓ=160	5	0,03 кг.

Привязан

Инв. №

ТП 901-3-190.83 -КЖИ. КП2

Каркас пространственный (КП2)

Стадия	Масса	Масштаб
РП	6,65	

Лист | Листов

ЦНИИЭП инженерного оборудования г. Москва

Н. контр. Кузнецов
Провер. Брайнина
Ст. инж. Петровнина
ГИП Кузнецов
Гл. конст. Шапиро
Нач. отд. Красавин

Инв. № подл. | Подпись и дата | Взам. инв. №

Альбом VI

Типовой проект

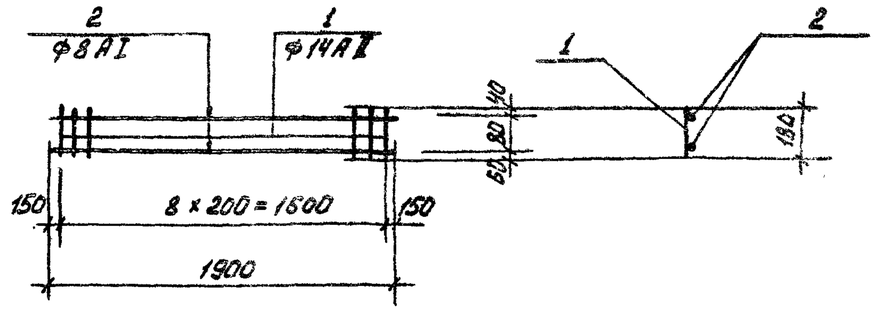

Формат	Зона	Поз.	Обозначение	Наименование	Кол.	Примеч.
				Детали		масса 1 дет.
		1		ф10АII ГОСТ 5781-82; ℓ=180	15	0,11 кг.
		2		ф8АI ℓ=1900	2	0,76 кг

Привязан

Инв. №

ТП 901-3-190.83 КЖИ. КП2. КР2

Каркас плоский (КР2)

Стадия	Масса	Масштаб
РП	3,2	

Лист | Листов

ЦНИИЭП инженерного оборудования г. Москва

Н. контр. Кузнецов
Провер. Брайнина
Ст. инж. Петровнина
ГИП Кузнецов
Гл. конст. Шапиро
Нач. отд. Красавин

Инв. № подл. | Подпись и дата | Взам. инв. №

Копировал: Формат А4 19247-06

Альбом VI

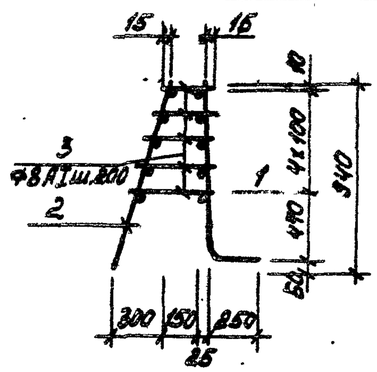

Формат	Зона	Поз.	Обозначение	Наименование	Кол.	Примеч.
				Сборочные единицы		
		1	ТП 901- КЖИ. КПф1. Сф7	Сетка Сф7	1	77,7кг
		2	ТП 901- КЖИ. КПф1. Сф8	Сетка Сф8	1	17,7кг
				Детали		
Б4		3		ф8АI ГОСТ 5781-82 $\ell_{ср}$=300	80	0,10кг

Привязан

Инв.№

Типовой проект

Инв.№ подл. | Подпись и дата | Взам. инв.№

ТП 901-3-190.83 КЖИ. КПф1

Каркас пространственный (КПф1)

Стадия	Масса	Масштаб
РП	103,4	Б/М

Лист 1 Листов 1

Н.контр.	Кузнецов	
Провер.	Брайнина	
Ст.инж.	Петровнина	
ГИП	Кузнецов	
Гл.конст.	Шапиро	
Нач.отд.	Красавин	

ЦНИИЭП инженерного оборудования г. Москва

Альбом VI

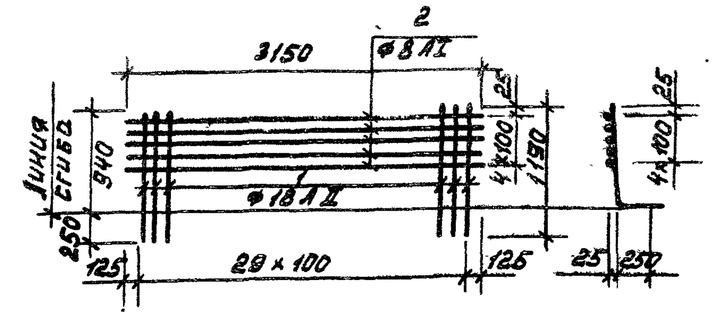

Формат	Зона	Поз.	Обозначение	Наименование	Кол.	Примеч.
				Детали		
Б4		1		ф18АII ГОСТ 5781-82 ℓ=1190	30	2,38 кг
Б4		2		ф8АI ℓ=3150	5	1,26 кг

Привязан

Инв.№

Типовой проект

Инв.№ подл. | Подпись и дата | Взам. инв.№

ТП 901-3-190.83 КЖИ. КПф1. Сф7

Сетка арматурная (Сф7)

Стадия	Масса	Масштаб
РП	77,7	1:50

Лист 1 Листов 1

Н.контр.	Кузнецов	
Провер.	Брайнина	
Ст.инж.	Петровнина	
ГИП	Кузнецов	
Гл.конст.	Шапиро	
Нач.отд.	Красавин	

ЦНИИЭП инженерного оборудования г. Москва

Копировал:

Формат А4 19247-06

Альбом VI

Типовой проект 901-

Формат	Зона	Поз.	Обозначение	Наименование	Кол.	Примеч.
			ТП 901- КЖИ.КР1. СБ	Документация Сборочный чертеж		
			Переменные данные для исполнений			
				ТП 901- КЖИ. КР1		
				Детали		
Б4		1		Ф10 А III ГОСТ 5781-82 ℓ=1780	1	1,16кг
Б4		2		Ф10 А I ГОСТ 5781-82 ℓ=1780	1	1,16кг
Б4		3		Ф6 А I ГОСТ 5781-82 ℓ=230	11	0,05кг
				ТП 901- КЖИ. КР1-01		
				Детали		
Б4		1		Ф20 А III ГОСТ 5781-82 ℓ=5930	1	14,6кг
Б4		2		Ф10 А I ГОСТ 5781-82 ℓ=5930	1	3,66кг
Б4		3		Ф6 А I ГОСТ 5781-82 ℓ=480	35	0,11кг
				ТП 901- КЖИ.КР1-02		
				Детали		
Б4		1		Ф12 А III ГОСТ 5781-82 ℓ=3280	1	2,91кг
Б4		2		Ф10 А I ГОСТ 5781-82 ℓ=3280	1	2,02кг
Б4		3		Ф6 А I ГОСТ 5781-82 ℓ=280	19	0,06кг
				ТП 901- КЖИ. КР1-03		
				Детали		
Б4		1		Ф14 А III ГОСТ 5781-82 ℓ=4030	1	4,87кг
Б4		2		Ф10 А I ГОСТ 5781-82 ℓ=4030	1	2,49кг
Б4		3		Ф6 А I ГОСТ 5781-82 ℓ=280	23	0,06кг
				ТП 901- КЖИ. КР1-04		
				Детали		
Б4		1		Ф14 А III ГОСТ 5781-82 ℓ=2760	1	3,34кг
Б4		2		Ф10 А I ГОСТ 5781-82 ℓ=2760	1	1,7кг
Б4		3		Ф6 А I ГОСТ 5781-82 ℓ=280	17	0,06кг

Инв.№ подл. | Подпись и дата | Взам.инв.№

Н.контр.	Кузнецов	
Проверил	Петровнина	
Ст. инж.	Брайнина	
Рук. гр.	Антонова	
ГИП	Кузнецов	
Гл.констр.	Шапиро	
Нач.отд.	Красавин	

ТП 901-3-190.83 -КЖИ. КР1

Каркас плоский (КР1 ... КР9)

Стадия	Лист	Листов
РП	1	2

ЦНИИЭП инженерного оборудования г. Москва

Копировал Музафарова

Альбом VI

Типовой проект 901-

Формат	Зона	Поз.	Обозначение	Наименование	Кол.	Примеч.
				ТП 901- КЖИ.КР1-05		
				Детали		
Б4		1		Ф14 А III ГОСТ 5781-82 ℓ=3160	1	3,82кг
Б4		2		Ф10 А I ГОСТ 5781-82 ℓ=3160	1	1,95кг
Б4		3		Ф6 А I ГОСТ 5781-82 ℓ=380	19	0,085кг
				ТП 901- КЖИ.КР1-06		
				Детали		
Б4		1		Ф12 А III ГОСТ 5781-82 ℓ=4880	1	4,33кг
Б4		2		Ф10 А I ГОСТ 5781-82 ℓ=4880	1	3,01кг
Б4		3		Ф6 А I ГОСТ 5781-82 ℓ=380	29	0,085кг
				ТП 901- КЖИ.КР1-07		
				Детали		
Б4		1		Ф10 А III ГОСТ 5781-82 ℓ=540	1	0,333кг
Б4		2		Ф10 А I ГОСТ 5781-82 ℓ=540	1	0,333кг
Б4		3		Ф6 А I ГОСТ 5781-82 ℓ=230	4	0,05кг
				ТП 901- КЖИ. КР1-08		
				Детали		
Б4		1		Ф12 А III ГОСТ 5781-82 ℓ=2350	1	2,09кг
Б4		2		Ф10 А I ГОСТ 5781-82 ℓ=2350	1	1,49кг
Б4		3		Ф6 А I ГОСТ 5781-82 ℓ=280	14	0,06кг

Инв.№ подл. | Подпись и дата | Взам.инв.№

ТП 901-3-190.83 КЖИ. КР1 Лист 2

18247-06

Копировал Музафарова

Альбом VI

Типовой проект 901-

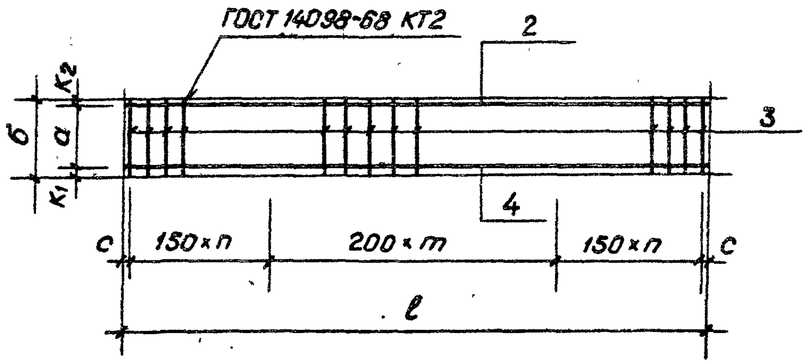

Обозначение	Марка	Размеры, мм									Масса, кг
		а	б	в	с	n	m	к1	к2		
ТП 901-3-190.83 КЖИ.КР1	КР1	190	230	1780	40	3	4	25	15		
-01	КР2	420	480	5930	65	10	11	20	40		18,65
-02	КР3	240	280	3280	90	5	8	20	20		6,07
-03	КР4	240	280	4030	65	7	8	20	20		8,74
-04	КР5	240	280	2760	30	5	6	20	20		6,06
-05	КР6	340	380	3160	30	5	8	20	20		7,39
-06	КР7	320	380	4880	40	8	12	20	40		9,81
-07	КР8	180	230	540	20	1	1	20	30		0,86
-08	КР9	220	280	2350	75	4	5	20	40		4,39

Стержни каркасосов варить во всех пересечениях.

Привязан

Инв.№

Взам.инв.№ | Подпись и дата | Инв.№ подл.

Н контр.	Кузнецов	
Проверил	Петровнина	
Ст инж.	Брайнина	
Рук. гр.	Антонова	
ГИП	Кузнецов	
Гл.констр	Шапиро	
Нач.отд.	Красавин	

ТП 901-3-190.83 КЖИ. КР1, СБ

Сборочный чертеж

Стадия	Масса	Масштаб
РП	см. табл.	

Лист | Листов 1

ЦНИИЭП инженерного оборудования г. Москва

Альбом VI

Типовой проект 901-

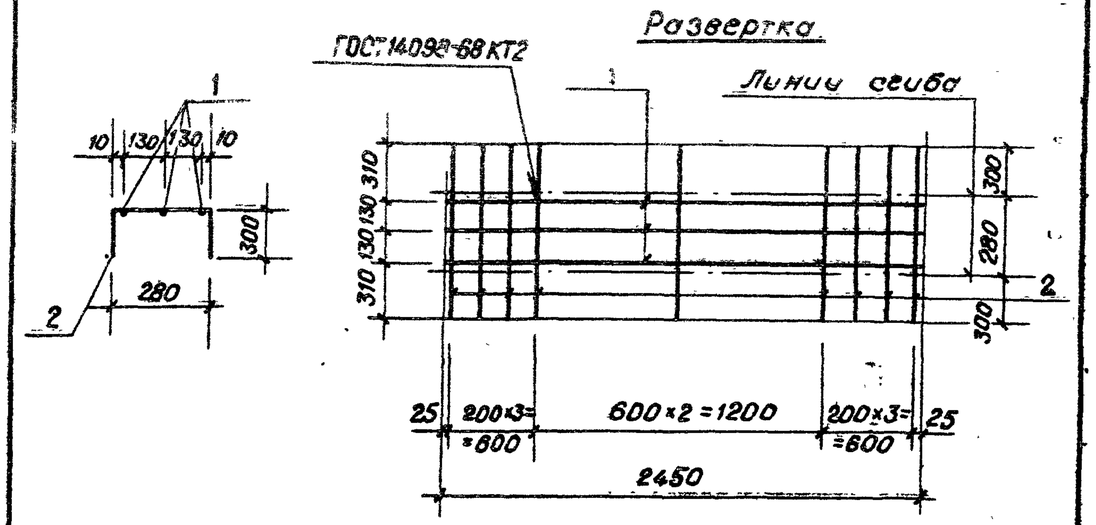

Формат	Зона	Поз.	Обозначение	Наименование	Кол.	Примечание
				Детали		
Б4		1		⌀10 AIII ГОСТ 5781-82 ℓ=2450	3	1,5 кг
Б4		2		⌀6 AI ГОСТ 5781-82 ℓ=880	9	0,2 кг

Стержни каркасов варить во всех пересечениях.

Привязан

Инв.№

Взам.инв.№ | Подпись и дата | Инв.№ подл.

Н.контр.	Кузнецов	
Проверил	Петровнина	
Ст. инж.	Брайнина	
Рук. гр.	Антонова	
ГИП	Кузнецов	
Гл.констр	Шапиро	
Нач.отд.	Красавин	

ТП 901-3-190.83 КЖИ. КР 24

Каркас плоский (КР24)

Стадия	Масса	Масштаб
Р	6,3	

Лист | Листов 1

ЦНИИЭП инженерного оборудования г. Москва

13247-06

Копировал Мусафарова

Типовой проект 901-3 Альбом VI

Формат	Зона	Поз	Обозначение	Наименование	Кол	Примеч.
				Документация		
			ТП 901- КЖИ.Кр10.СБ	Сборочный чертеж		
				Переменные данные для исполнений		
				ТП 901- КЖИ.Кр10		
				Детали		
Б4		1		ф10АIII ГОСТ 5781-82 ℓ=2150	1	1.33кг
Б4		2		ф10АI ГОСТ 5781-82 ℓ=2150	1	1.33кг
Б4		3		ф6АI ГОСТ 5781-82 ℓ=230	13	0.05кг
				ТП 901- КЖИ.Кр10-01		
				Детали		
Б4		1		ф10АIII ГОСТ 5781-82 ℓ=1480	1	0.92кг
Б4		2		ф10АI ГОСТ 5781-82 ℓ=1480	1	0.92кг
Б4		3		ф6АI ГОСТ 5781-82 ℓ=230	9	0.05кг
				ТП 901- КЖИ.Кр10-02		
				Детали		
Б4		1		ф14АIII ГОСТ 5781-82 ℓ=4850	1	5.85кг
Б4		2		ф10АI ГОСТ 5781-82 ℓ=4850	1	3.00кг
Б4		3		ф6АI ГОСТ 5781-82 ℓ=280	29	0.06кг
				ТП 901- КЖИ.Кр10-03		
				Детали		
Б4		1		ф16АIII ГОСТ 5781-82 ℓ=5960	1	9.4кг
Б4		2		ф10АI ГОСТ 5781-82 ℓ=5960	1	3.68кг
Б4		3		ф6АI ГОСТ 5781-82 ℓ=380	35	0.085кг

Инв.№ подл. | Подпись и дата | Взам. инв.№

Н.конт.	Кузнецов	
Провер.	Петровнина	
Ст.инж.	Брайнина	
Рук.гр.	Антонова	
ГИП	Кузнецов	
Гл.конст.	Шапиро	
Нач.отд.	Красавин	

ТП 901-3-190.83 КЖИ.Кр10

Каркас плоский (Кр10 ... Кр16)

Стадия	Лист	Листов
РП	1	2

ЦНИИЭП инженерного оборудования г. Москва

Типовой проект 901-3 Альбом VI

Формат	Зона	Поз.	Обозначение	Наименование	Кол	Примеч.
				ТП 901- КЖИ.Кр10-04		
				Детали		
Б4		1		ф18АIII ГОСТ 5781-82 ℓ=5780	1	11.5кг
Б4		2		ф10АI ГОСТ 5781-82 ℓ=5780	1	3.56кг
Б4		3		ф6АI ГОСТ 5781-82 ℓ=380	34	0.085кг
				ТП 901- КЖИ.Кр10-05		
				Детали		
Б4		1		ф12АIII ГОСТ 5781-82 ℓ=5040	1	4.5кг
Б4		2		ф10АI ГОСТ 5781-82 ℓ=5040	1	3.1кг
Б4		3		ф6АI ГОСТ 5781-82 ℓ=380	29	0.085кг
				ТП 901- КЖИ.Кр10-06		
				Детали		
Б4		1		ф16АIII ГОСТ 5781-82 ℓ=4400	1	6.9кг
Б4		2		ф10АI ГОСТ 5781-82 ℓ=4400	1	2.71кг
Б4		3		ф6АI ГОСТ 5781-82 ℓ=380	26	0.085кг

Инв.N подл. | Подпись и дата | Взам. инв.N

ТП 901-3-190.83 КЖИ.Кр10

Лист 2

192УТ-06

Альбом VI

Типовой проект 901-

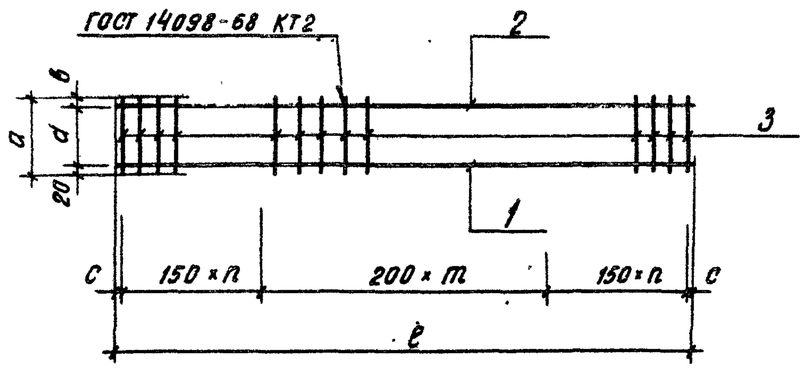

Обозначение	Марка	Размеры, мм ℓ	a	в	d	c	n	m			Масса, кг
ТП 901- КЖИ. КР10	КР10	2150	230	20	190	25	3	6			3.31
-01	КР11	1480	230	40	170	40	2	4			2.29
-02	КР12	4850	280	20	240	25	8	12			10.59
-03	КР13	5960	380	20	340	90	10	14			16.06
-04	КР14	5780	380	20	340	90	10	13			17.96
-05	КР15	5040	380	40	320	20	8	13			10.07
-06	КР16	4400	380	20	340	50	7	11			11.81

Стержни каркасов варить во всех пересечениях.

Привязан

Инв.№

Н.контр	Кузнецов		
Провер	Петровнина		
Ст.инж	Брайнина		
Рук.гр.	Антонова		
ГИП	Кузнецов		
Гл.конс	Шапиро		
Нач.отд	Красавин		

ТП 901-3-190.83 КЖИ.КР10.СБ

Сборочный чертеж

Стадия	Масса	Масштаб
РП	см табл.	
Лист	Листов 1	

ЦНИИЭП инженерного оборудования г. Москва

Альбом VI

Типовой проект 901

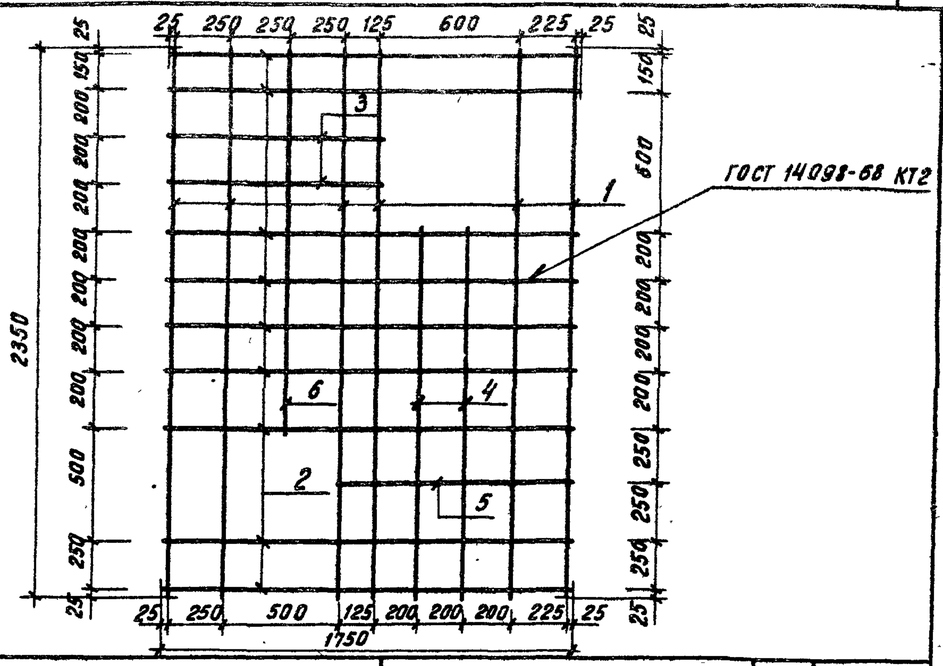

Формат	Зона	Поз.	Обозначение	Наименование	Кол.	Примеч.
				Детали		
		1		⌀8 AIII ГОСТ 5781-82 ℓ=2350	6	0.93 кг
		2		ℓ=1750	9	0.69 кг
		3		ℓ=950	2	0.38 кг
		4		ℓ=1600	2	0.63 кг
		5		ℓ=1000	1	0.395 кг
		6		ℓ=1650	1	0.65 кг

Стержни сеток варить во всех пересечениях

Привязан

Инв.№

Н.контр	Кузнецов		
Провер	Петровнина		
Ст.инж	Брайнина		
Рук.гр	Антонова		
ГИП	Кузнецов		
Гл.конс	Шапиро		
Нач.отд	Красавин		

ТП 901-3-190.83 КЖИ.С7

Сетка арматурная (С7)

Стадия	Масса	Масштаб
РП	14,865 кг	1:25
Лист	Листов 1	

ЦНИИЭП инженерного оборудования г. Москва

Копировал Хлоп- Формат 12

19247-06

Альбом VI

Типовой проект 901-

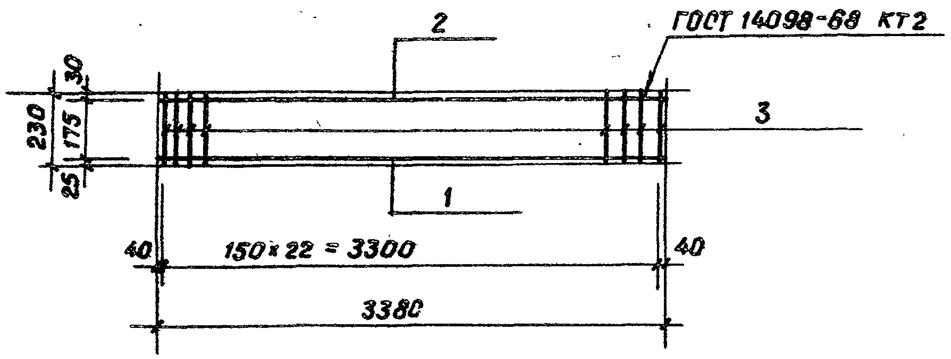

Формат	Зона	Поз.	Обозначение	Наименование	Кол.	Примечание
				Детали		
Б4		1		Ф10 А III ГОСТ 5781-82 ℓ=3300	1	2,04 кг
Б4		2		Ф10 А I ГОСТ 5781-82 ℓ=3300	1	2,04 кг
Б4		3		Ф6 А I ГОСТ 5781-82 ℓ=230	23	0,05 кг

Сетки каркасов варить во всех пересечениях.

Привязан

Инв. №

Взам. инв. № | Подпись и дата | Инв. № подл.

ТП 901-3-190.83 КЖИ. КР 18

Н. контр.	Кузнецов	
Проверил	Петровнина	
Ст. инж.	Брайнина	
Рук. гр.	Антонова	
ГИП	Кузнецов	
Гл. констр.	Шапиро	
Нач. отд.	Красавин	

Каркас плоский (КР 18)

Стадия	Масса	Масштаб
РП	4,62 кг	
Лист	Листов 1	

ЦНИИЭП инженерного оборудования г. Москва

Копировал Музафарова

Альбом VI

Типовой проект 901-

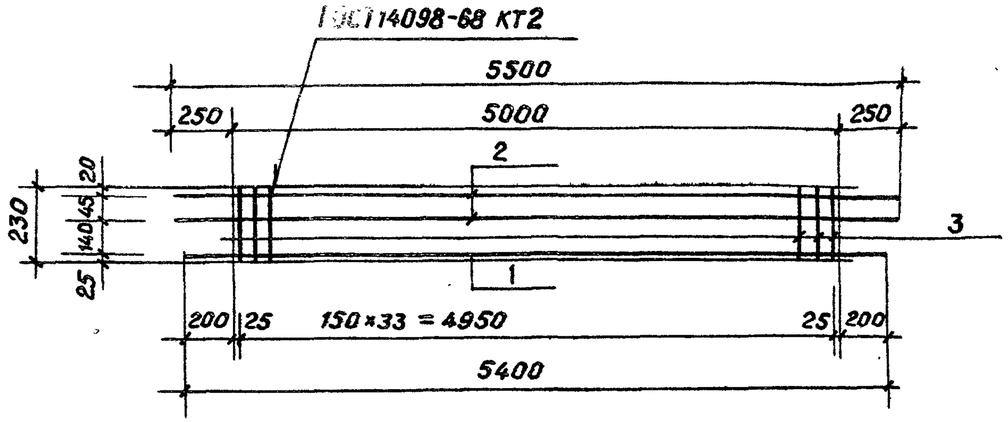

Формат	Зона	Поз.	Обозначение	Наименование	Кол.	Примечание
				Детали		
Б4		1		Ф10 А III ГОСТ 5781-82 ℓ=5400	1	3,33 кг
Б4		2		Ф10 А III ГОСТ 5781-82 ℓ=5500	2	3,4 кг
Б4		3		Ф6 А I ГОСТ 5781-82 ℓ=230	34	0,05 кг

Сетки каркасов варить во всех пересечениях.

Привязан

Инв. №

Взам. инв. № | Подпись и дата | Инв. № подл.

ТП 901-3-190.83 КЖИ. КР 21

Н. контр.	Кузнецов	
Проверил	Петровнина	
Ст. инж.	Брайнина	
Рук. гр.	Антонова	
ГИП.	Кузнецов	
Гл. констр.	Шапиро	
Нач. отд.	Красавин	

Каркас плоский (КР 21)

Стадия	Масса	Масштаб
РП	11,83 кг	
Лист	Листов 1	

ЦНИИЭП инженерного оборудования г. Москва

19247-06

Копировал Музафарова

Альбом VI

Типовой проект 901-

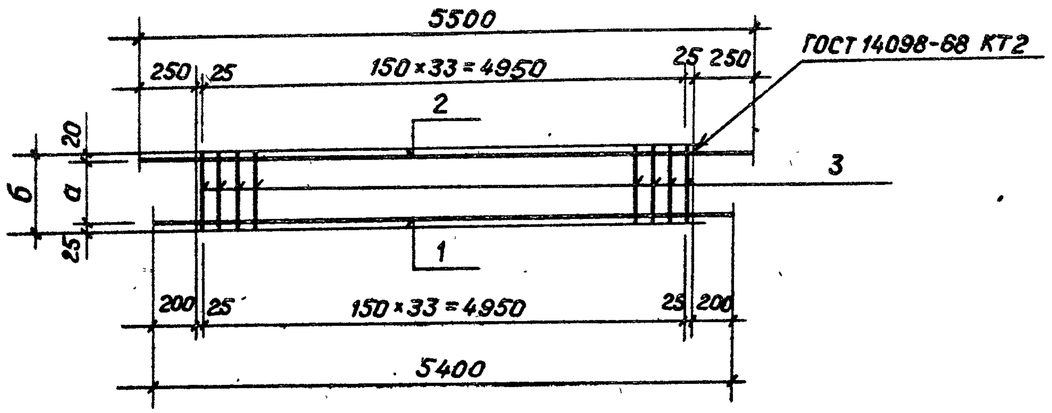

Обозначение	Марка	Размеры, мм а	б		Масса, кг
ТП 901- КЖИ.КР19	КР19	185	230		8,43
-01	КР20	140	185		8,09

Формат	Зона	Поз.	Обозначение	Наименование	Кол.	Примеч.
				Детали		
Б4		1		ф10 AIII ГОСТ 5781-82 ℓ=5400	1	3,33 кг
Б4		2		ф10 AIII ГОСТ 5781-82 ℓ=5500	1	3,4 кг
			Переменные данные для исполнений			
				ТП 901- КЖИ.КР19		
				Детали		
Б4		3		ф6 AI ГОСТ 5781-82 ℓ=230	34	0,05 кг
				ТП 901- КЖИ.КР19-01		
				Детали		
Б4		3		ф6 AI ГОСТ 5781-82 ℓ=185	34	0,04 кг

Стержни каркасов варить во всех пересечениях.

Инв. № подл. | Подпись и дата | Взам. инв. №

Привязан

Инв. №

Н.контр.	Кузнецов	
Проверил	Петровнина	
Ст. инж.	Брайнина	
Рук. гр.	Антонова	
ГИП	Кузнецов	
Гл.конст.	Шапиро	
Нач.отд.	Красавин	

ТП 901-3-190.83 КЖИ. КР19

Каркас плоский (КР19, КР20)

Стадия	Масса	Масштаб
РП	см. табл.	

Лист | Листов 1

ЦНИИЭП инженерного оборудования г. Москва

19247-06

Копировал Музафарова

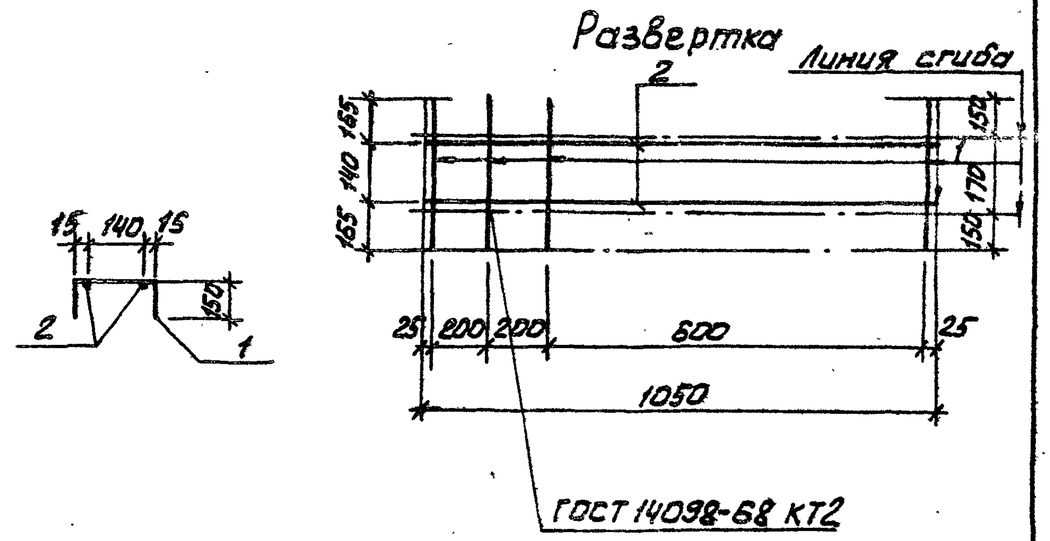

Формат	Зона	Поз	Обозначение	Наименование	Кол.	Примеч.
				Детали		
Б4		1		Ф6 АI ГОСТ 5781-82 ℓ=470	4	0,11 кг
Б4		2		Ф10 АIII ГОСТ 5781-82 ℓ=1050	2	0,66 кг

1. Стержни варить во всех пересечениях.

Привязан

Инв №

Взам. инв. №

Подпись и дата

Инв. № подл.

ТП 901-3-190.83 КЖИ. КР22

Н. конт.	Кузнецов	
Провер.	Петровнина	
Ст. инж.	Брайнина	
Рук. гр.	Антонова	
ГИП	Кузнецов	
Гл. конс.	Шапиро	
Нач. отд.	Красавин	

Каркас плоский (КР 22)

Стадия	Масса	Масштаб
РП	1,76 кг	
Лист	Листов 1	

ЦНИИЭП инженерного оборудования г. Москва

19247-06

Копировал: Алешкова

Формат: 11

Альбом VI

Типовой проект 901-

Формат	Зона	Поз.	Обозначение	Наименование	Кол.	Примечание
				Документация		
			ТП 901- КЖИ.КР25.СБ	Сборочный чертеж		
				Переменные данные для исполнений		
				ТП 901- КЖИ.КР25		
				Детали		
Б4		1		Ф14АIII ГОСТ5781-82 ℓ=1300	5	1,57кг
Б4		2		Ф6АI ГОСТ5781-82 ℓ=240	2	0,05кг
Б4		3		Ф6АI ГОСТ5781-82 ℓ=620	4	0,14кг
				ТП 901- КЖИ.КР25-01		
				Детали		
Б4		1		Ф12АIII ГОСТ5781-82 ℓ=550	2	0,49кг
Б4		2		Ф6АI ГОСТ5781-82 ℓ=190	2	0,04кг
Б4		3		Ф6АI ГОСТ5781-82 ℓ=370	3	0,08кг
				ТП 901- КЖИ.КР25-02		
				Детали		
Б4		1		Ф12АIII ГОСТ5781-82 ℓ=800	2	0,71кг
Б4		2		Ф6АI ГОСТ5781-82 ℓ=240	2	0,05кг
Б4		3		Ф6АI ГОСТ5781-82 ℓ=520	4	0,12кг
				ТП 901- КЖИ.КР25-03		
				Детали		
Б4		1		Ф10АIII ГОСТ5781-82 ℓ=400	2	0,25кг
Б4		2		Ф6АI ГОСТ5781-82 ℓ=140	2	0,03кг
Б4		3		Ф6АI ГОСТ5781-82 ℓ=320	2	0,07кг
				ТП 901- КЖИ.КР25-04		
				Детали		
Б4		1		Ф12АIII ГОСТ5781-82 ℓ=1300	2	1,15кг
Б4		2		Ф6АI ГОСТ5781-82 ℓ=240	2	0,05кг
Б4		3		Ф6АI ГОСТ5781-82 ℓ=620	4	0,14кг

Инв. № подл. | Подпись и дата | Взам. инв. №

Н.контр.	Кузнецов	
Провер.	Петровнина	
Ст.инж.	Брайнина	
Рук.гр.	Антонова	
ГИП	Кузнецов	
Гл.конст.	Шапиро	
Нач.отд.	Красавин	

ТП 901-3-190.83 КЖИ.КР25

Каркас плоский (КР25... КР29)

Стадия	Лист	Листов
РП		1

ЦНИИЭП инженерного оборудования г. Москва

Формат: 11

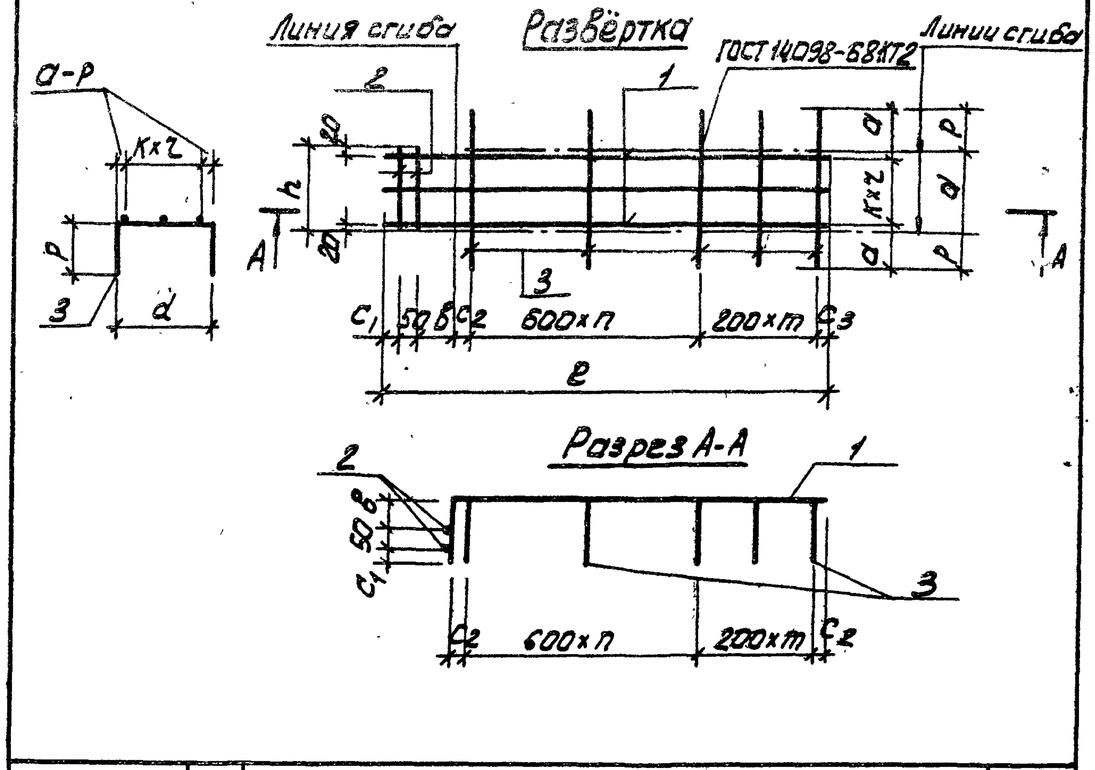

Обозначение	Марка	Размеры, мм ℓ	C_1	C_2	б	n	m	k	r	h	a	d	p		Масса кг
901- КЖИ.КР25	КР25	1300	50	50	100	1	2	50	4	240	210	220	200		8.51
-01	КР26	550	20	25	30	0	2	150	1	190	110	170	100		1.30
-02	КР27	800	20	25	80	0	3	200	1	240	160	220	150		2.00
-03	КР28	400	20	50	30	0	1	100	1	140	110	120	100		0.70
-04	КР29	1300	50	50	100	1	2	200	1	240	210	220	200		3.00

Стержни каркасов варить во всех пересечениях

Альбом VI

Типовой проект 901-

Инв. № подл. | Подпись и дата | Взам. инв. №

Н.контр.	Кузнецов	
Провер.	Петровнина	
Ст.инж.	Брайнина	
Рук.гр.	Антонова	
ГИП	Кузнецов	
Гл.конст.	Шапиро	
Нач.отд.	Красавин	

ТП 901-3-190.83 КЖИ.КР25 СБ

Сборочный чертеж

Стадия	Масса	Масштаб
РП	см. табл.	—
Лист	Листов 1	

ЦНИИЭП инженерного оборудования г. Москва

19247-06

Копировал: Алешкова

Формат: 11

Альбом VI

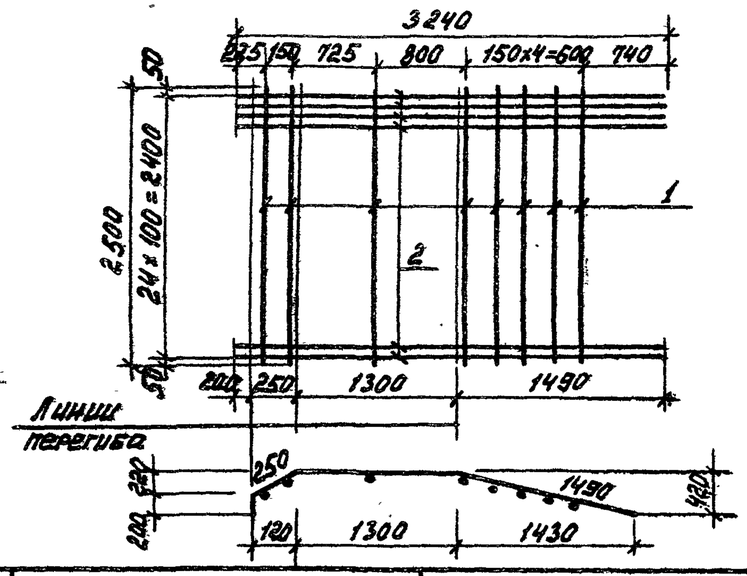

Формат	Зона	Поз.	Обозначение	Наименование	Кол.	Примеч.
				Детали		
Б4		1		ф8 AI ГОСТ 5781-82 ℓ=2500	8	1,00 кг
Б4		2		ф18 AII ℓ=3240	25	6,5 кг

Привязан

Инв. №

Типовой проект

Подпись и дата

Инв. № подл.

Н.контр.	Кузнецов	
Провер.	Брайнина	
Ст.инж.	Петровнина	
ГИП	Кузнецов	
Гл.конст.	Шапиро	
Нач.отд.	Красавин	

ТП 901-3-190.83 КЖИ. Сф 4

Сетка арматурная (Сф 4)

Стадия	Масса	Масштаб
РП	170,5	1:50

Лист 1 Листов 1

ЦНИИЭП инженерного оборудования г. Москва

Альбом VI

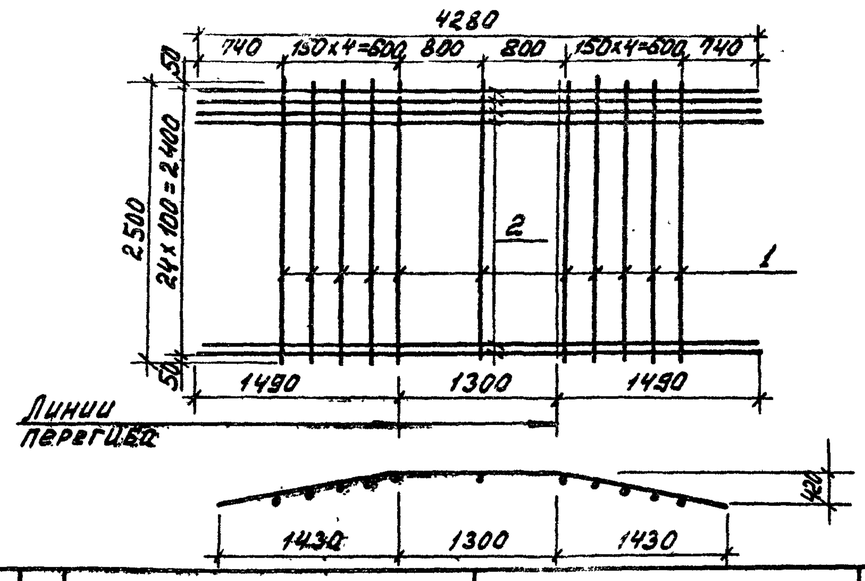

Формат	Зона	Поз.	Обозначение	Наименование	Кол.	Примеч.
				Детали		
Б4		1		ф8 AI ГОСТ 5781-82 ℓ=2450	11	1,00 кг
Б4		2		ф18 AII ℓ=4280	25	8,56 кг

Привязан

Инв. №

Типовой проект

Подпись и дата

Взам. инв. №

Инв. № подл.

Н.контр.	Кузнецов	
Провер.	Брайнина	
Ст.инж.	Петровнина	
ГИП	Кузнецов	
Гл.конст.	Шапиро	
Нач.отд.	Красавин	

ТП 901-3-190.83 КЖИ. Сф 5

Сетка арматурная (Сф 5)

Стадия	Масса	Масштаб
РП	225,0кг	1:50

Лист 1 Листов 1

ЦНИИЭП инженерного оборудования г. Москва.

Копировал:

Формат А4 19247-06

Альбом VI

Типовой проект

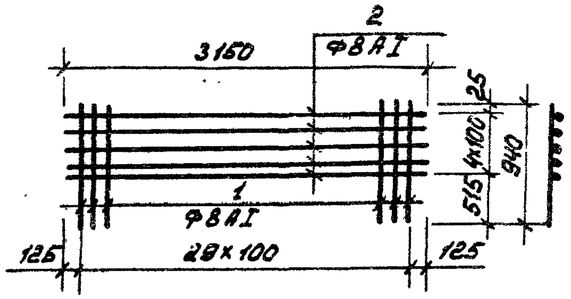

Формат	Зона	Поз.	Обозначение	Наименование	Кол.	Примеч.
				Детали		
Б4		1		Ф8АI ГОСТ 5781-82; ℓ=940	30	0,38 кг
Б4		2		ℓ=3150	5	1,26 кг

Привязан

Инв.№

ТП 901-3-190.83 КЖИ. КПф1. Сф8

Сетка арматурная (Сф 8)

Стадия	Масса	Масштаб
РП	17,7	1:50

Лист Листов

ЦНИИЭП инженерного оборудования г. Москва

Н.контр.	Кузнецов	
Провер.	Брайнина	
Ст. инж.	Петровнина	
ГИП	Кузнецов	
Гл.конст.	Шапиро	
Нач.отд.	Красавин	

Взам. инв.№ | Подпись и дата | Инв.№ подл.

Альбом VI

Типовой проект

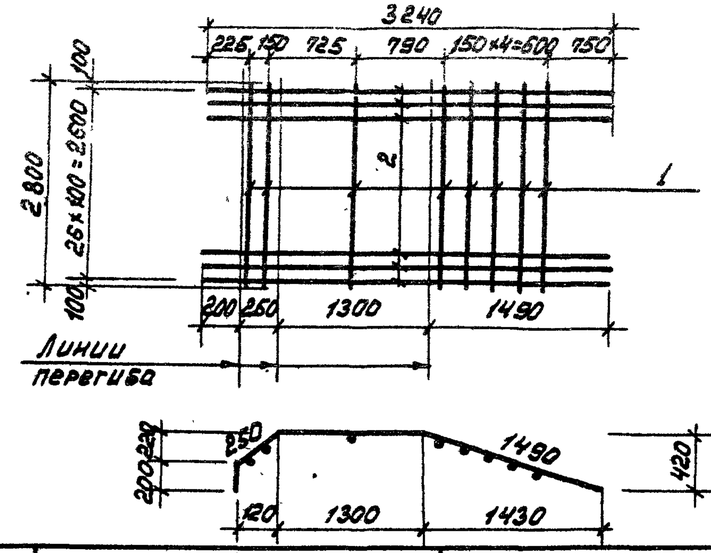

Формат	Зона	Поз	Обозначение	Наименование	Кол.	Примеч.
				Детали		
Б4		1		Ф8АI ГОСТ 5781-82; ℓ=2800	8	1,1 кг
Б4		2		Ф18АII ℓ=3240	27	6,5 кг

Привязан

Инв.№

ТП 901-3-190.83 КЖИ. Сф 6

Сетка арматурная (Сф 6)

Стадия	Масса	Масштаб
РП	184,3кг	1:50

Лист Листов

ЦНИИЭП инженерного оборудования г. Москва

Н.контр.	Кузнецов	
Провер.	Брайнина	
Ст.инж.	Петровнина	
ГИП	Кузнецов	
Гл.конст.	Шапиро	
Нач.отд.	Красавин	

Взам. инв.№ | Подпись и дата | Инв.№ подл.

Копировал

Формат А4 19247-06

Альбом VI

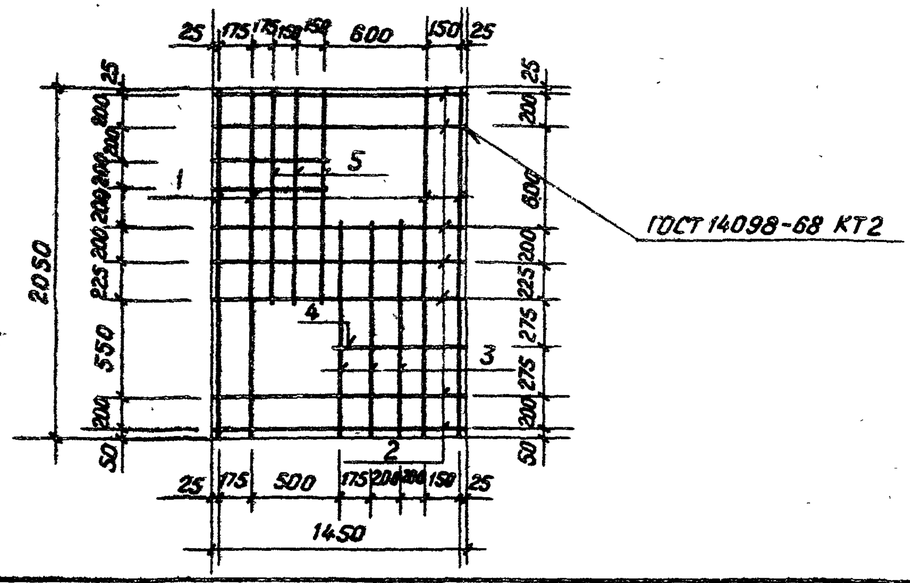

Формат	Зона	Поз.	Обозначение	Наименование	Кол.	Примеч.
				Детали		
		1		ф8АIII ГОСТ 5781-82 ℓ=2050	4	0,81кг
		2		ℓ=1450	7	0,57кг
		3		ℓ=1200	3	0,47кг
		4		ℓ=775	1	0,31кг
		5		ℓ=1275	3	0,51кг

Стержни сеток варить во всех пересечениях.

Привязан

Инв.№

Типовой проект 901-

Взам.инв.№ | Подпись и дата | Инв.№ подл.

ТП 901-3-190.83 КЖИ. С1

Сетка арматурная (С1)

			Стадия	Масса	Масштаб
Н.контр.	Кузнецов		РП	10,48	1:35
Проверил	Петровнина		Лист	Листов 1	
Ст.инж.	Брайнина				
Рук. гр.	Антонова				
ГИП	Кузнецов				
Гл.конст.	Шапиро				
Нач.отд.	Красавин				

ЦНИИЭП инженерного оборудования г. Москва

Копировал Мухафарова

Альбом VI

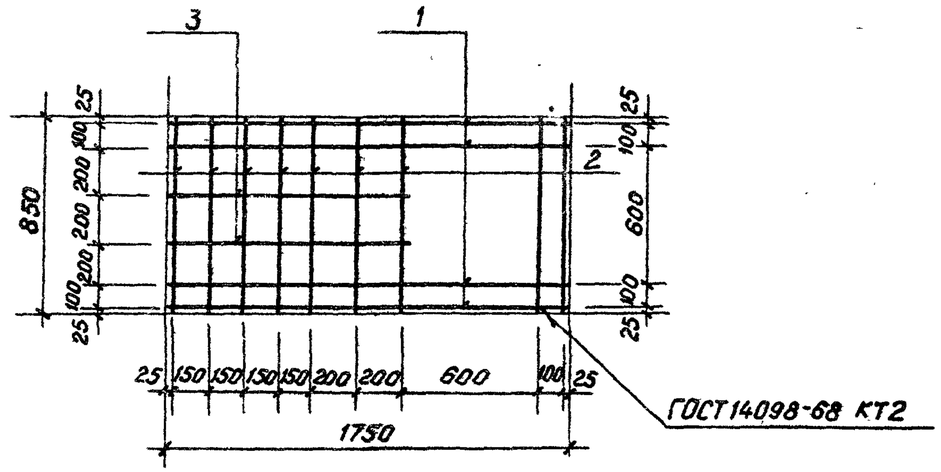

Формат	Зона	Поз.	Обозначение	Наименование	Кол.	Примеч.
				Детали		
		1		ф8АIII ГОСТ 5781-82 ℓ=1750	4	0,69кг
		2		ℓ=850	9	0,33кг
		3		ℓ=1050	2	0,42кг

Стержни сеток варить во всех пересечениях.

Привязан

Инв.№

Типовой проект 901-

Взам.инв.№ | Подпись и дата | Инв.№ подл.

ТП 901-3-190.83 КЖИ. С2

Сетка арматурная (С2)

			Стадия	Масса	Масштаб
Н.контр.	Кузнецов		РП	6,57	1:25
Проверил	Петровнина		Лист	Листов 1	
Ст.инж.	Брайнина				
Рук. гр.	Антонова				
ГИП	Кузнецов				
Гл.конст	Шапиро				
Нач.отд.	Красавин				

ЦНИИЭП инженерного оборудования г. Москва

19247-06

Копировал Мухафарова

Альбом VI

Типовой проект 901-

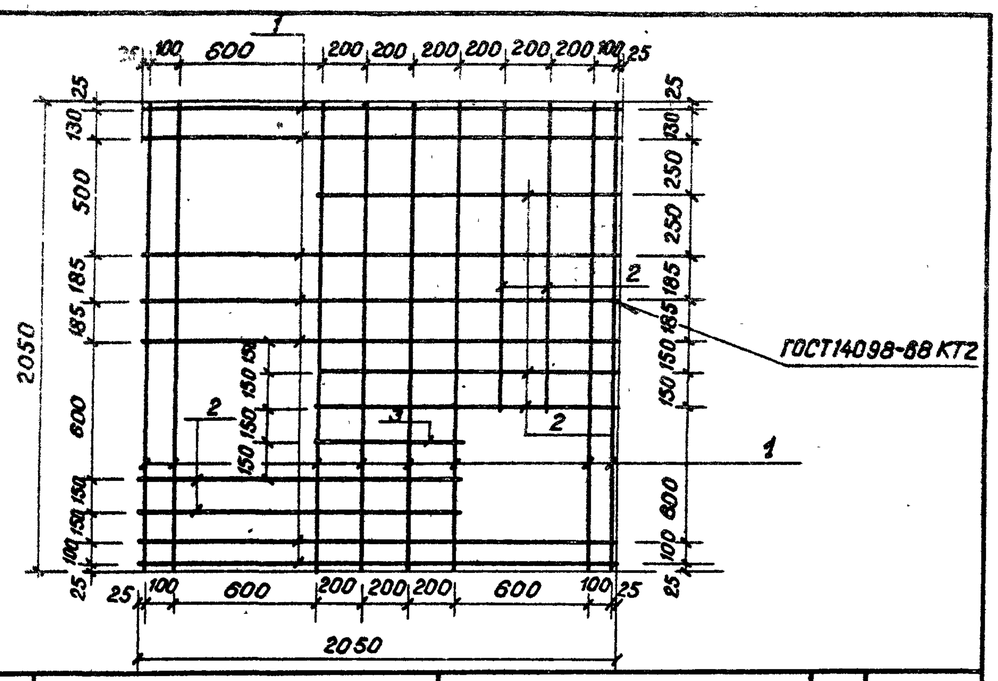

Формат	Зона	Поз.	Обозначение	Наименование	Кол.	Примечание
				Детали		
		1		ФВАIII ГОСТ5781-82 ℓ=2050	15	0,81кг
		2		ℓ=1350	7	0,53кг
		3		ℓ=650	1	0,26кг

Стержни сеток варить во всех пересечениях.

Привязан

Инв.№

Н.контр.	Кузнецов		
Проверил	Петровнина		
Ст.инж.	Брайнина		
Рук.гр.	Антонова		
ГИП	Кузнецов		
Гл.констр	Шапиро		
Нач.отд.	Красавин		

ТП 901-3-190.83 КЖИ. С3

Сетка арматурная (С3)

Стадия	Масса	Масштаб
РП	16,16	
Лист	Листов 1	

ЦНИИЭП инженерного оборудования г. Москва

Инв.№подл | Подпись и дата | Взам.инв.№

Альбом VI

Типовой проект 901-

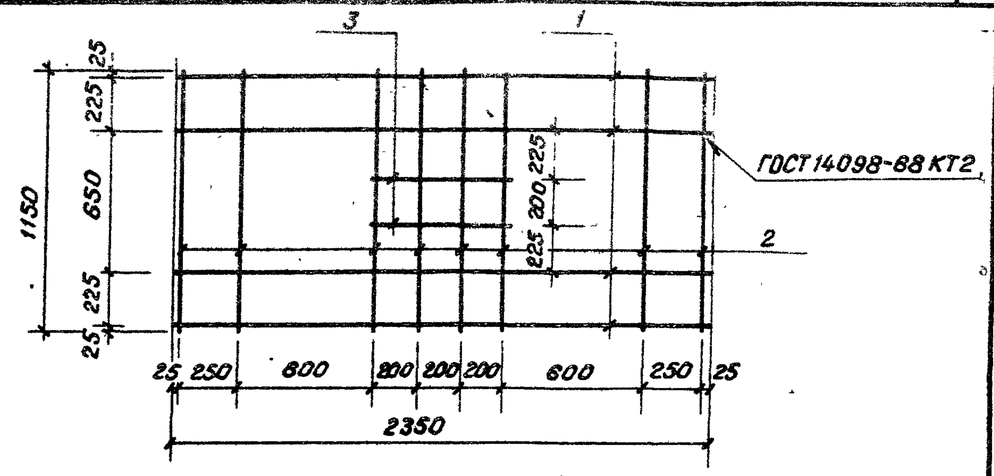

Формат	Зона	Поз.	Обозначение	Наименование	Кол.	Примечание
				Детали		
		1		ФВАIII ГОСТ5781-82 ℓ=2350	4	0,93кг
		2		ℓ=1150	8	0,46кг
		3		ℓ=650	2	0,26кг

Стержни сеток варить во всех пересечениях.

Привязан

Инв.№

Н.контр	Кузнецов		
Проверил	Петровнина		
Ст.инж	Брайнина		
Рук.гр.	Антонова		
ГИП	Кузнецов		
Гл.констр	Шапиро		
Нач.отд.	Красавин		

ТП 901-3-190.83 КЖИ. С4

Сетка арматурная (С4)

Стадия	Масса	Масштаб
РП	7,92	1:25
Лист	Листов 1	

ЦНИИЭП инженерного оборудования г. Москва

Инв.№подл | Подпись и дата | Взам.инв.№

19247-06

Копировал: Музафарова

Альбом VI

Типовой проект 901-

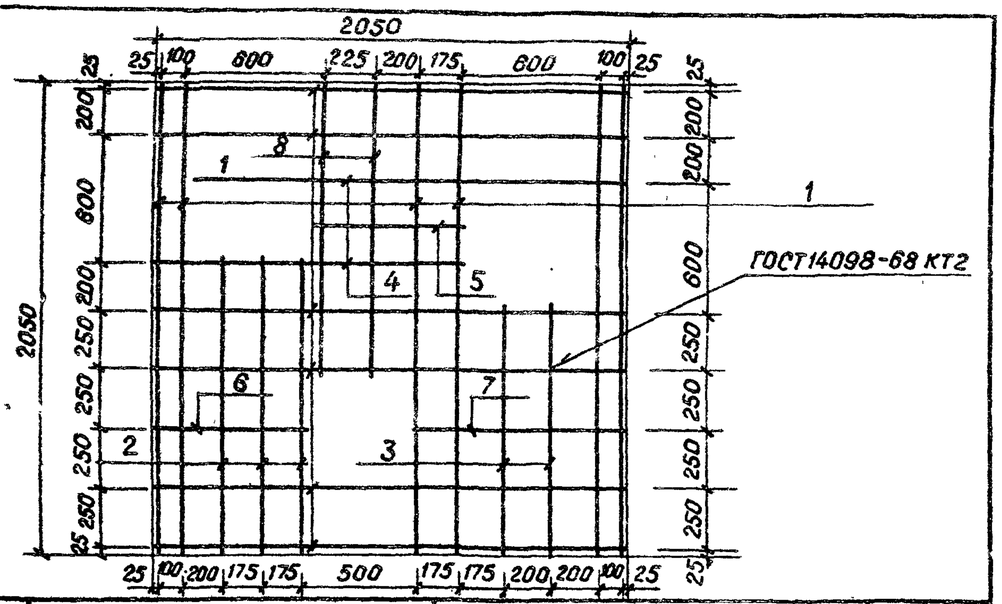

Формат	Зона	Поз.	Обозначение	Наименование	Кол.	Примечание
				Детали		
		1		⌀8 А III ГОСТ 5781-82 ℓ=2050	12	0,81 кг
		2		ℓ=1250	3	0,49 кг
		3		ℓ=1050	2	0,41 кг
		4		ℓ=1350	2	0,53 кг
		5		ℓ=650	1	0,26 кг
		6		ℓ=675	1	0,27 кг
		7		ℓ=925	1	0,37 кг
		8		ℓ=1300	2	0,51 кг

Стержни сеток варить во всех пересечениях.

Привязан

Инв. №

Взам. инв. № | Подпись и дата | Инв. № подл.

ТП 901-3-190.83 КЖИ. С5

Сетка арматурная (С5)

Стадия	Масса	Масштаб
РП	14,97 кг	1:25
Лист	Листов 1	

ЦНИИЭП инженерного оборудования г. Москва

Н. контр.	Кузнецов	
Проверил	Петровнина	
Ст. инж.	Брайнина	
Рук. гр.	Антонова	
ГИП	Кузнецов	
Гл. конст.	Шапиро	
Нач. отд.	Красавин	

Копировал Мусафарова

Альбом VI

Типовой проект 901-

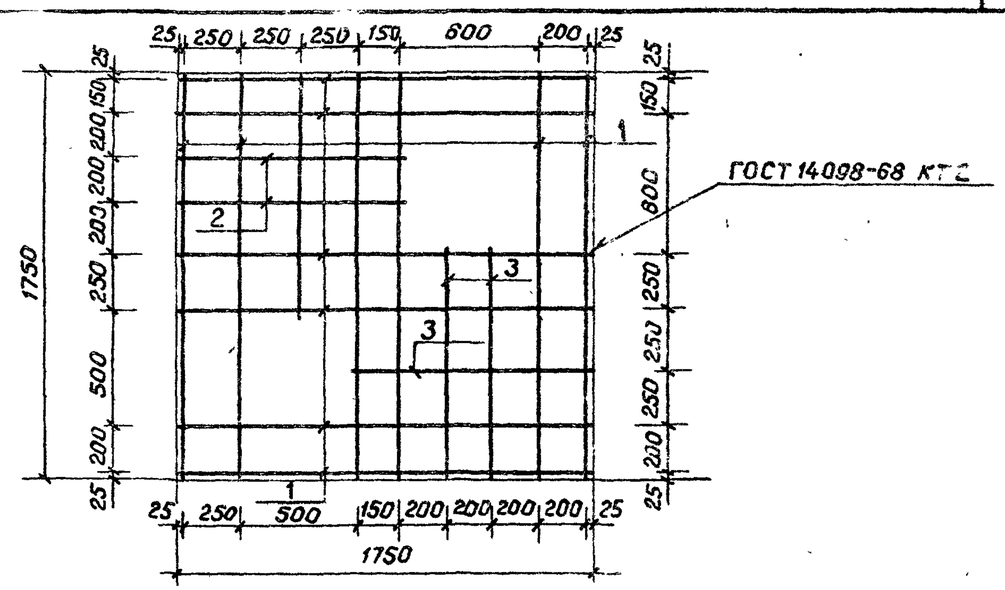

Формат	Зона	Поз.	Обозначение	Наименование	Кол.	Примечание
				Детали		
		1		⌀8 А III ГОСТ 5781-82 ℓ=1750	10	0,69 кг
		2		ℓ=950	2	0,38 кг
		3		ℓ=1000	3	0,395 кг

Стержни сеток варить во всех пересечениях.

Привязан

Инв. №

Взам. инв. № | Подпись и дата | Инв. № подл.

ТП 901-3-190.83 КЖИ. С6

Сетка арматурная (С6)

Стадия	Масса	Масштаб
РП	8,85	1:25
Лист	Листов 1	

ЦНИИЭП инженерного оборудования г. Москва

Н. контр.	Кузнецов	
Проверил	Петровнина	
Ст. инж.	Брайнина	
Рук. гр.	Антонова	
ГИП	Кузнецов	
Гл. констр.	Шапиро	
Нач. отд.	Красавин	

9247-06

Копировал Мусафарова

Альбом VI

Типовой проект

Формат	Зона	Поз.	Обозначение	Наименование	Кол.	Примеч.
				Документация		
			ТП 901 кжи.Сп1.СБ	Сборочный чертеж		
				Детали		
Б4		1		ФБА III ГОСТ 5781-82 ℓ=100	4	0,02 кг
			Переменные данные для исполнений			
				ТП 901- кжи.Сп1		
				Детали		
		2		ФБА III ГОСТ 5781-82 ℓ=560	8	0,13 кг
				ТП 901- -кжи.Сп1-01		
				Детали		
		2		ФБА III ГОСТ 5781-82 ℓ=710	8	0,16 кг
				ТП 901- кжи.Сп1-02		
				Детали		
		2		ФБА III ГОСТ 5781-82 ℓ=810	8	0,18 кг

Привязан

Инв.№

Н.контр.	Кузнецов	
Провер.	Петровнина	
Ст. инж.	Брайнина	
Рук. гр.	Антонова	
ГИП	Кузнецов	
Гл. конст	Шапиро	
Нач. отд.	Красавин	

ТП 901- кжи. Сп1

Сетка арматурная (Сп1 ... Сп3)

Стадия	Лист	Листов
Р.П		1

ЦНИИЭП инженерного оборудования г. Москва

Инв.№ подл. | Подпись и дата | Взам. инв.№

Альбом VI

Типовой проект

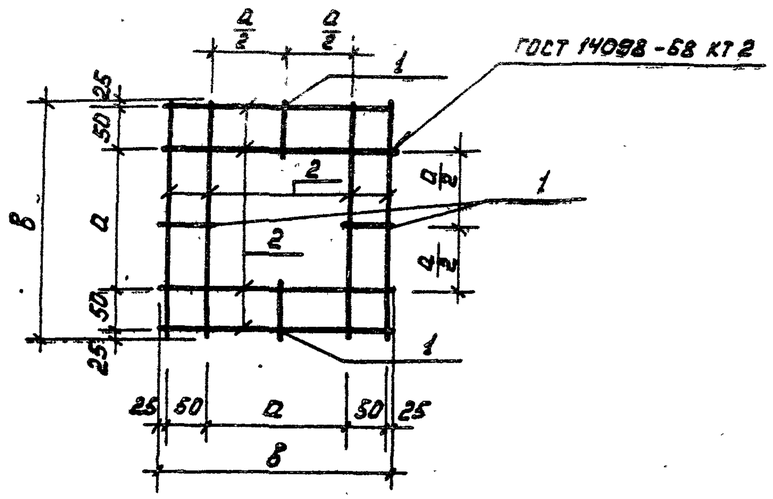

Обозначение	Марка	Размеры, мм. а	Размеры, мм. в	Масса кг
ТП 901- кжи.Сп1	Сп 1	410	560	1,12
-01	Сп 2	560	710	1,36
-02	Сп 3	660	810	1,52

Стержни сеток варить во всех пересечениях.

Привязан

Инв.№

ТП 901-3-190.83 кжи. Сп1. СБ

Сборочный чертеж

Стадия	Масса	Масштаб
РП	см. табл.	1:25
Лист	Листов 1	

Н.контр.	Кузнецов	
Провер.	Петровнина	
Ст. инж.	Брайнина	
Рук. гр.	Антонова	
ГИП	Кузнецов	
Гл. конст	Шапиро	
Нач. отд.	Красавин	

ЦНИИЭП инженерного оборудования г. Москва

Инв.№ подл. | Подпись и дата | Взам. инв.№

Копировал :

Формат А4 19247-06

Альбом VI

Типовой проект

Развертка

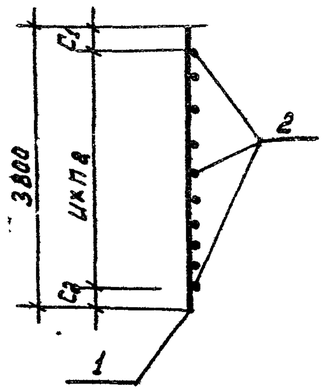

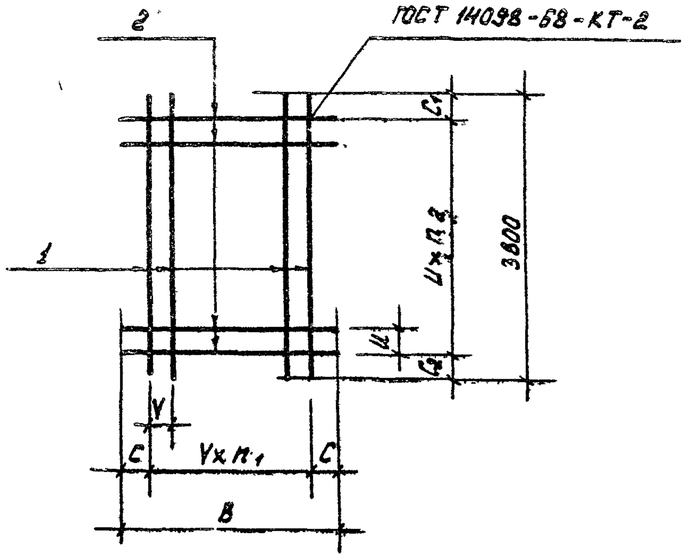

Обозначение	Марка	Размеры, мм.						Количество		Масса, кг.
		B	Y	U	C	C_1	C_2	n_1	n_2	
ТП 901- -кжи.Сб1	Сб 1	2850	200	200	225	50	350	12	17	62.5
-01	Сб 2	2150	200	200	75	50	350	10	17	61.1
-02	Сб 3	3000	200	100	100	50	350	14	34	115.8

Формат	Зона	Поз.	Обозначение	Наименование	Кол.	Примеч.
				Переменные данные для исполнений		
				ТП 901- -кжи. Сб1		
				Детали		
Б4		1		ф10 АII ГОСТ 5781-82; ℓ=3800	13	2,36 кг
Б4		2		ф10 АII ℓ=2850	18	1,77 кг
				ТП 901- -кжи.Сб1-01		
				Детали		
Б4		1		ф12 АII ГОСТ 5781-82; ℓ=3800	11	3,38 кг
Б4		2		ф10 АII ℓ=2150	18	1,33 кг
				ТП 901- -кжи.Сб1-02		
				Детали		
Б4		1		ф12 АII ГОСТ 5781-82; ℓ=3800	15	3,38 кг
Б4		2		ф10 АII ℓ=3000	35	1,86 кг

Инв. № подл. | Подпись и дата | Взам. инв. №

Привязан

Инв. №

Н. контр.	Кузнецов	
Провер.	Брайникина	
Ст. инж.	Петровнина	
ГИП	Кузнецов	
Гл. конст.	Шапиро	
Нач. отд.	Красавин	

ТП 901-3-190.83 -кжи. Сб1

Сетка арматурная (Сб 1 ... Сб 3)

Стадия	Масса	Масштаб
РП		
Лист	Листов	

ЦНИИЭП инженерного оборудования г. Москва

Копировал:

Формат А4

19247-06