ТИПОВОЙ ПРОЕКТ
901-3-190.83

ГЛАВНЫЙ КОРПУС
ДЛЯ СТАНЦИИ ОЧИСТКИ ВОДЫ ПОВЕРХНОСТНЫХ ИСТОЧНИКОВ

С СОДЕРЖАНИЕМ ВЗВЕШЕННЫХ ВЕЩЕСТВ ДО 50 МГ/Л

ПРОИЗВОДИТЕЛЬНОСТЬЮ 32 ТЫС. $М^3$/СУТ.

АЛЬБОМ V

Инв.№ 19247-05

				Привязан
Инв. №				

ТИПОВОЙ ПРОЕКТ
901-3-190.83

ГЛАВНЫЙ КОРПУС
ДЛЯ СТАНЦИИ ОЧИСТКИ ВОДЫ ПОВЕРХНОСТНЫХ ИСТОЧНИКОВ

С СОДЕРЖАНИЕМ ВЗВЕШЕННЫХ ВЕЩЕСТВ ДО 50 МГ/Л

ПРОИЗВОДИТЕЛЬНОСТЬЮ 32 ТЫС. $М^3$/СУТ.

СОСТАВ ПРОЕКТА:

Альбом I – Архитектурно-строительная
Альбом II – Технологическая, санитарно-техническая части и нестандартизированное оборудование.
Альбом III – Электротехническая часть. Связь и сигнализация.
Альбом IV – Задание заводу-изготовителю на низковольтные комплектные устройства.
Альбом V – Задание заводу-изготовителю на щиты автоматизации.
Альбом VI – Строительные изделия.
Альбом VII – Ведомости потребности в материалах.
Альбом VIII – Спецификация оборудования.
Альбом IX – Сборник спецификаций оборудования.
Альбом X – Сметы.

АЛЬБОМ V

Утвержден Госгражданстроем
Приказ № от 1982 г.

Введен в действие
ЦНИИЭП инженерного оборудования
Приказ № 56 от 23 июня 1983 г.

Разработан
ЦНИИЭП инженерного оборудования городов, жилых и общественных зданий
Главный инженер института А. Кетаов
Главный инженер проекта М. Кротков

				Привязан:
Инв. №				

1924705

Задание заводу-изготовителю Содержание альбома

Обозначение	Наименование	N листа
	Заказная спецификация щитов и электроаппаратуры, поставляемой комплектно со щитами	А001
	Щит диспетчера. Общий вид	А002
	Щит диспетчера. Секции 1,2. Общий вид	А003
	Щит диспетчера. Секции 1,2. Соединение проводок	А004
	Щит диспетчера. Секции 1,2. Подключение проводок	А005
	Щит диспетчера Секции 3,4. Общий вид.	А006
	Щит диспетчера. Секции 3,4. Соединение проводок	А007
	Щит диспетчера. Секции 3,4. Подключение проводок	А008
	Щит автоматизации. Общий вид	А009
	Щит автоматизации. Соединение проводок	А010
	Щит автоматизации. Подключение проводок	А011

Заказная спецификация щитов и электроаппаратуры, поставляемой комплектно со щитами.

Позиция	Наименование и техническая характеристика оборудования и материалов. Завод-изготовитель (для импортного оборудования страна, фирма)	Тип, марка оборудования. Обозначение документа и № опросного листа	Единица измерения		Код завода-изготовителя	Код оборудования, материала.	Цена единицы тыс. руб.	Количество	Масса единицы оборудования, кг.
			Наименование	Код					
1	2	3	4	5	6	7	8	9	10
	Раздел I. щиты								
1	Щит ЩПК-2-3Л-I (1000+600)У4-IP00 ОСТ36.13-76		шт.	183				1	
2	Щит ЩПК-2-3П-I (600+600)У4-IP00 ОСТ36.13-76		шт.	183				1	
3	Щит шкафной малогабаритный ЩШМ 1000×600								
	II У4 IP30 ОСТ36.16-76		шт.	183				1	

Н. контр.	Шерстякова		ТП 901-3-190.83 А001
Провер.	Гусева		Главный корпус для станции очистки воды производительностью 32 тыс. м³/сутки
Ст. инж.	Котова		Стадия Р, Лист 1, Листов 2
Рук. гр.	Гусева		ЦНИИЭП инженерного оборудования г. Москва
ГИП	Шерстякова		
Гл. сп. отд.	Данилов		
Нач. отд.	Саркисьянц		

13347-05

Копировал: Алешикова Формат: 12

Типовой проект Альбом V

Альбом V

Типовой проект

Позиция	Наименование и техническая характеристика оборудования и материалов. Завод-изготовитель (для импортного оборудования страна, фирма).	Тип, марка оборудования. Обозначение документа и № опросного листа	Единица измерения: Наименование	Единица измерения: Код	Код завода-изготовителя	Код оборудования, материала.	Цена единицы тыс. руб.	Количество	Масса единицы оборудования, кг
1	2	3	4	5	6	7	8	9	10
	Раздел 2. Электроаппаратура, поставляемая комплектно со щитами								
1	Автоматический выключатель	А63-МУ3	шт.	183				1	
	А63-МУ3 Iр=10А ТУ16-522.110-74								
2	Переключатель ТУ16.526.047-74	ПКУ3-12А-3016	шт.	183				6	
3	Кнопка ТУ 16.526-407-76	КЕ-011У3 исп19	шт.	183				2	
4	Кнопка ТУ 16.526.407.76	КЕ-011У3 исп.2	шт.	183				3	
5	Табло световое ТУ 16.535.424-70	ТСБ-2	шт.	183				20	
6	Реле импульсной сигнализации ТУ 16.523.311-70	РИС-Э3М	шт.	183				1	
7	Реле ТУ 16.523.331-78	РПУ-2							
		362201У3	шт.	183				2	
8	Щиток электропитания ТУ36.1270-73	ЭЩПК-5	шт.	183				3	
9	Резистор ГОСТ 6513-75, 2,7 кОм ± 10%	ПЭВР-100	шт.	183				1	
10	Резистор R = 3,3 кОм	ПЭВ-7,5	шт.	183				1	
11	Автоматический выключатель Iр = 2А	АЕ-2016-10У3	шт.	183				1	
12	Реле времени циклическое ~220В; 50Гц, ТУ 16.523.535-77	ВЛ-3444	шт.	183				1	
13	Реле времени ~220В	РВП-72-							
		-3221-00У4	шт.	183				1	
14	Переключатель автоматический	УП-5311-С23	шт.	183				1	
15	Реле ТУ 16,523.331-78	РПУ-2							
		364400 1У3						4	
	Электроаппаратура, устанавливаемая вне щита								
	Звонок МРТУ 16-539.401-71; МРТУ 16-10-539.224-71	ЗВП-220	шт.	183				1	

Инв.№ подл. | Подпись и дата | Взам. инв.№

Привязан

Инв. №

ТП 901-3-190.83 А001

Лист 2

19247-05

Копировал: Алешикова Формат 12

Альбом V

Типовой проект

Поз.	Обозначение	Наименование	Кол.	Примеч.
		Сборочные единицы		
1		Щит диспетчера		
		Секции 1,2	1	
2		Щит диспетчера		
		Секции 3,4	1	
		Стандартные изделия		
		Панели ПН ОСТ 36-13-76		
3		ПНВ-1000-УЧ	1	
4		ПНВ-600-УЧ	3	
5		ПНТД-ШПК-УЧ	2	

Инв. № подл. | Подпись и дата | Взам. инв. №

Н. контр.	Шерстякова		
Провер.	Гусева		
Ст. инж.	Котова		
Рук. гр.	Гусева		
ГИП	Шерстякова		
Гл. сп. отд.	Данилов		
Нач. отд.	Саркисьянц		

ТП 901-3-190.83 А002

Главный корпус для станции очистки воды производительностью 32 тыс. м³/сут

Стадия	Лист	Листов
Р	1	2

Щит диспетчера общий вид

ЦНИИЭП инженерного оборудования г. Москва

19247-05

Копировал. Алешкова

Формат: 11

Типовой проект Альбом V

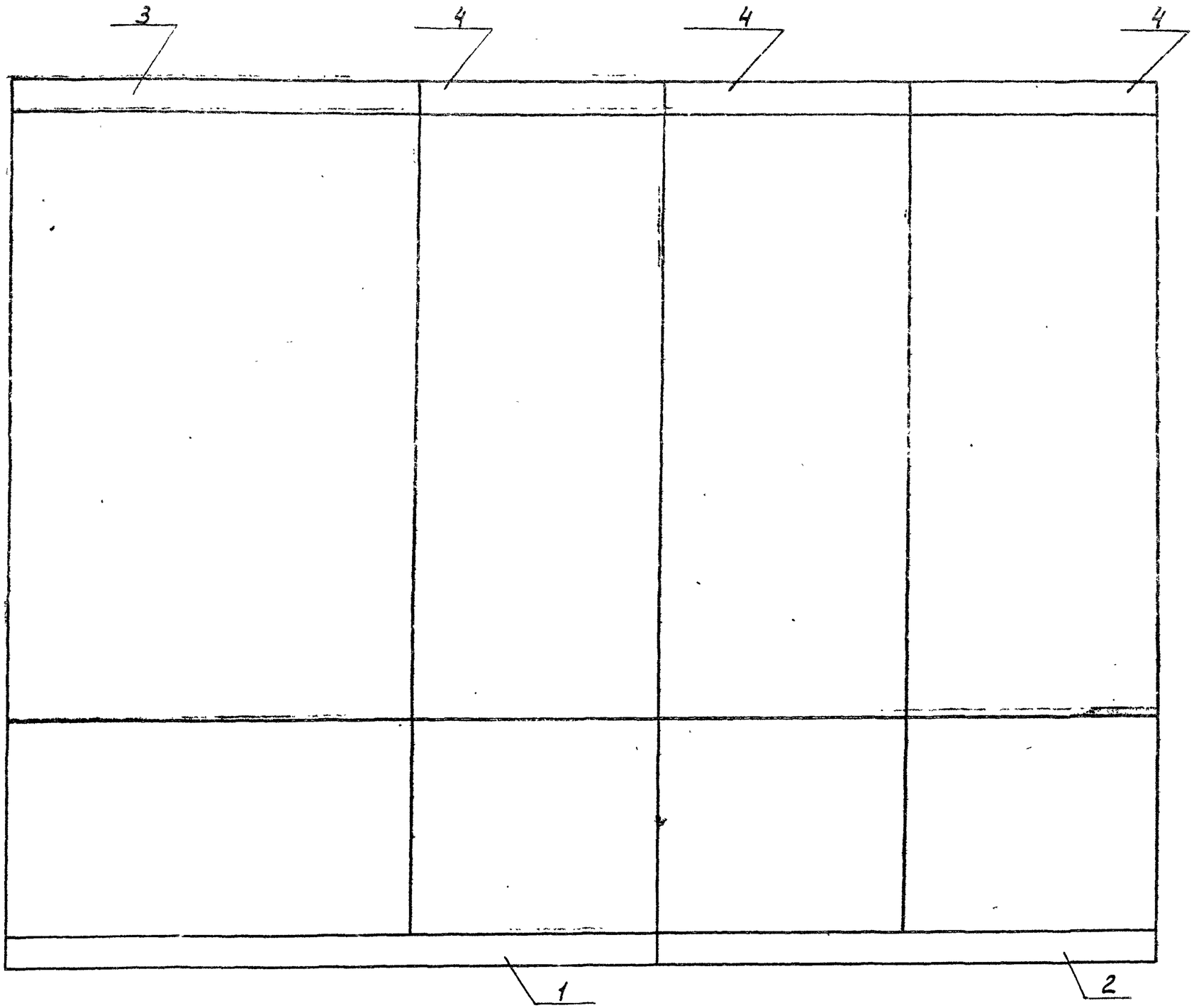

Инв.№ подл. | Подпись и дата | Взам. инв.№

				ТП 901-3-190.83 АОО2	Лист 2

19247-05

Копировал: Алешикова

Формат: 12

Позиция	Обозначение	Наименование	Кол.	Примеч.
		Детали		
1	ДТ.6.203	Рейка	12	
2	ДТ.6.203	Рейка	1	
3	ДТ.6.203	Рейка	11	
		Стандартные изделия		
4		Панель с каркасом щита ЩПК-2-3Л (1000×600)- -УЧ-IP00 ОСТ 36.13-76	1	
5		Резистор ПЭВР-100-2,7кОм±10% ГОСТ 6513-75	1	
6		Резистор ПЭВ-7,5 R=33кОм	1	
		Прочие изделия		
7		Вторичный прибор Миллиамперметр КСУ2-003	2	
8		Прибор показывающий М325 ТУ25.04-1187-69	2	ТК4-1073-74

Альбом V

Типовой проект

Инв.№ подл. | Подпись и дата | Взам.инв.№

ТП 901-3-190.83 АОО3

Н.контр	Шерстякова	
Провер	Гусева	
Ст. инж	Котова	
Рук гр	Гусева	
ГИП	Шерстякова	
Гл.сп.отд	Дрыцко	
Нач отд	Гасс	

Главный корпус для станции очистки воды, производительностью 32 тыс. м³/сут

Стадия	Лист	Листов
Р	1	

Щит диспетчера секции 12 [illegible] вод

ЦНИИЭП инженерного оборудования г. Москва

Формат: 11

Позиция	Обозначение	Наименование	Кол.	Примеч.
9		Кнопка КЕ-011УЗисп. 19 ТУ. 16.526-407-76	2	
10		Световое табло ТСБ-2 ТУ 16.535.424-70	20	
11		Амперметр Э-377 Шкала 60÷300А; 300÷2000А	6	
12		Переключатель ПКУ3-12А-3016 ТУ 16.526.047-74	6	
13		Автоматический выключатель АБ3-МУ3 Iр=10А ТУ16-522.110-74	1	
14		Щиток электропитания ЭЩПК-5 ТУ36.1270-73	1	
15		Плавкая вставка I = 10А ТУ 36.1101-71	1	
16		Плавкая вставка I=2А ТУ36.1101-71	1	

Альбом V

Типовой проект

Инв.№ подл. | Подпись и дата | Взам.инв.№

ТП 901-3-190.83 АОО3 Лист 2

19217-05

Копировал: Алёшикова

Формат: 11

Альбом V

Типовой проект

Позиция	Обозначение	Наименование	Кол.	Примеч.
17		Плавкая вставка I=0,5А		
		ТУ36.1101-71	3	
18		Реле		
		РПУ-2 362201УЗ		
		ТУ 16.523.331-78	2	
19		Реле импульсной		
		сигнализации РИС-33М		
		ТУ 16.523.311-70	1	
19а		Реле РПЛ 4004 с при-		
		ставкой ПКЛ 4004	1	
20		Блок зажимов 6310		
		ТУ 36.1750-74	12	
21		Упор ТУ36.1751-74	4	
22		Перемычка ТУ36.1752-74		
23		Рамка 66х26 ТУ36.1130-74	25	

Инв.№ подл. | Подпись и дата | Взам.инв.№

Альбом V

Типовой проект

Позиция	Обозначение	Наименование	Кол.	Примеч.
		Материалы		
24		Провод ~380В ГОСТ6323-71		
		ПВ 1х1 кв мм	500м	

Инв.№ подл. | Подпись и дата | Взам.инв.№

19247-05

Формат: 11 Копировал: Алешикова Формат: 11

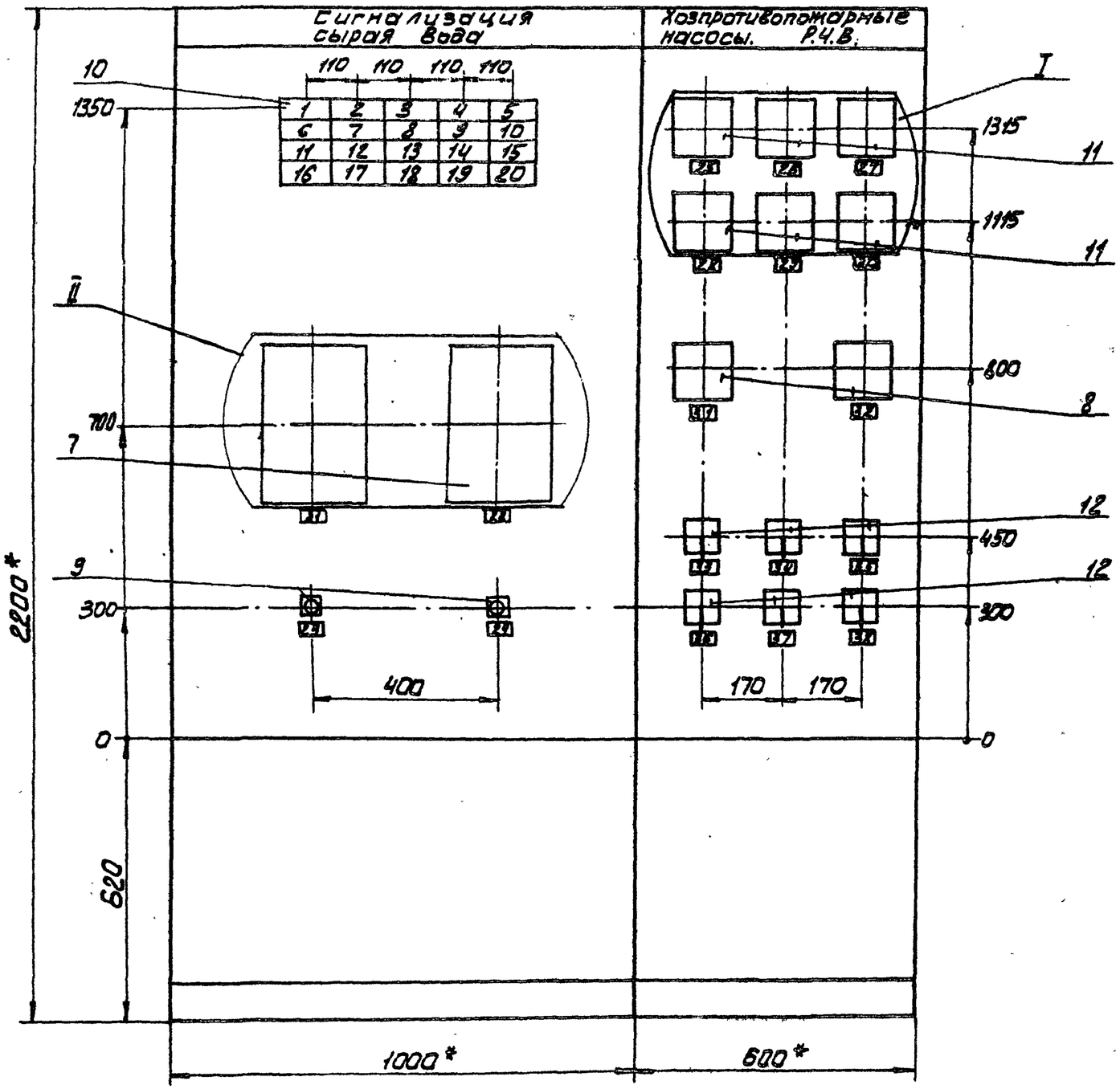

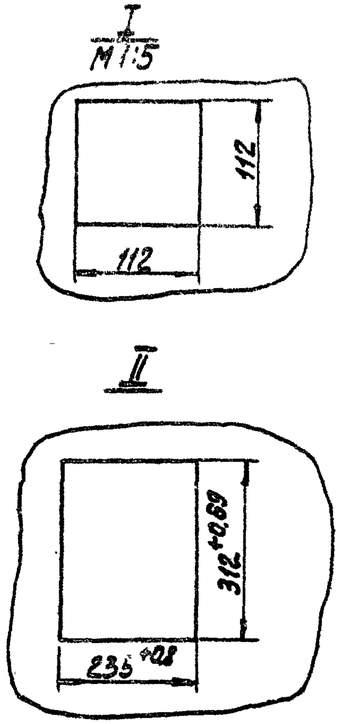

* Размеры для справок

1. Покрытие - вариант 2 ОСТ 36.13-76
2. Таблицы соединений и подключений выполнена на основании листов АТХ6÷АТХ10
3. Шрифт выполнить по ГОСТ 2930-62 эмалью ГФ-230 черной ГОСТ 64-84

				ТП 901-3-190.83	А003	Лист 5

19247-05

Копировал: Алешикова

Формат: 12

Типовой проект

Инв.№подл. | Подпись и дата | Взам. инв.№

Альбом V

Типовой проект

Вид на внутренние плоскости (развернуто)

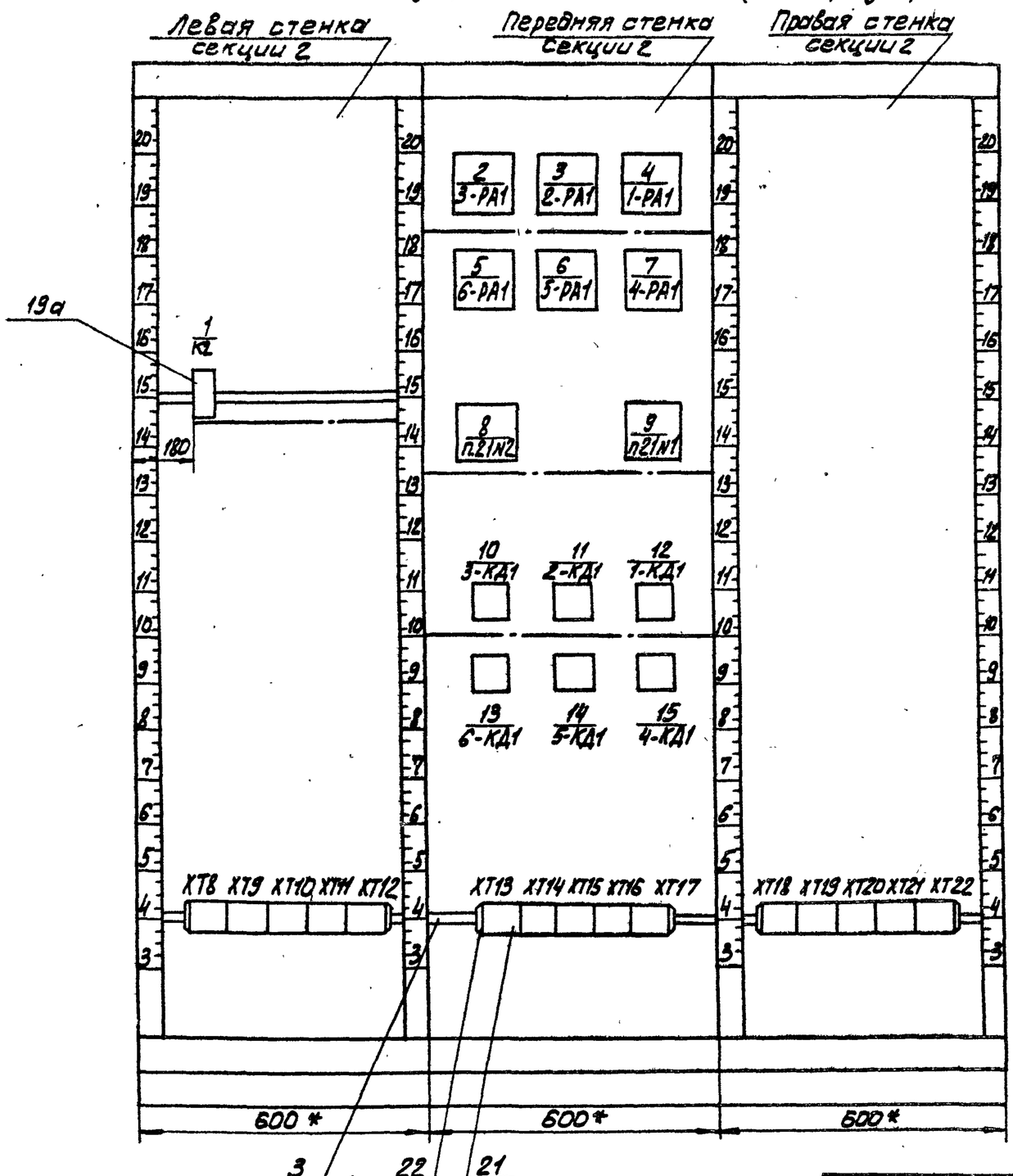

Инв.№ подл.	Подпись и дата	Взам. инв.№

				ТП 901-3-190.83 А003	Лист 6

19247-05

Копировал: Алешикова

Формат А2

Вид на внутренние плоскости (развернуто)

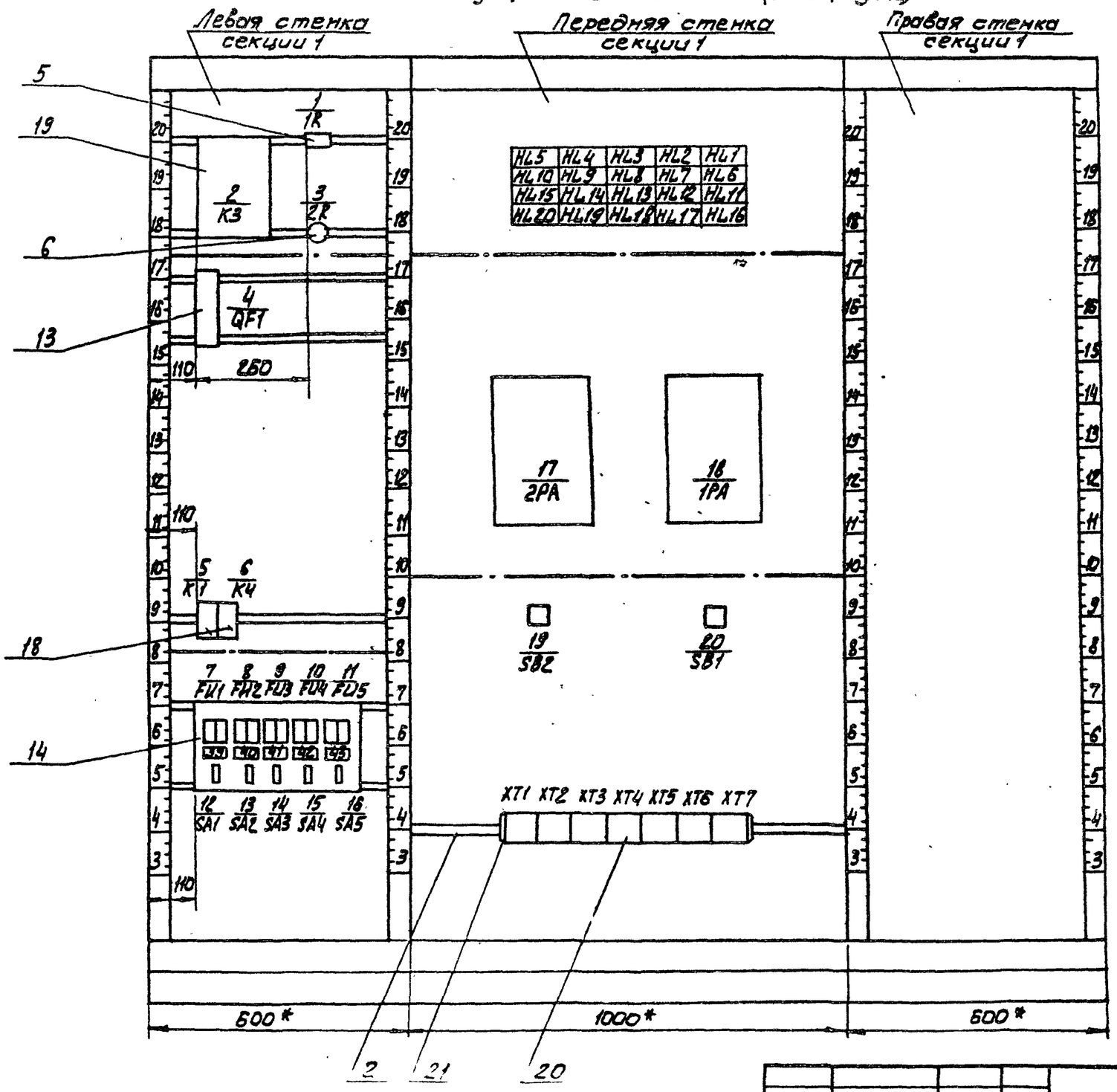

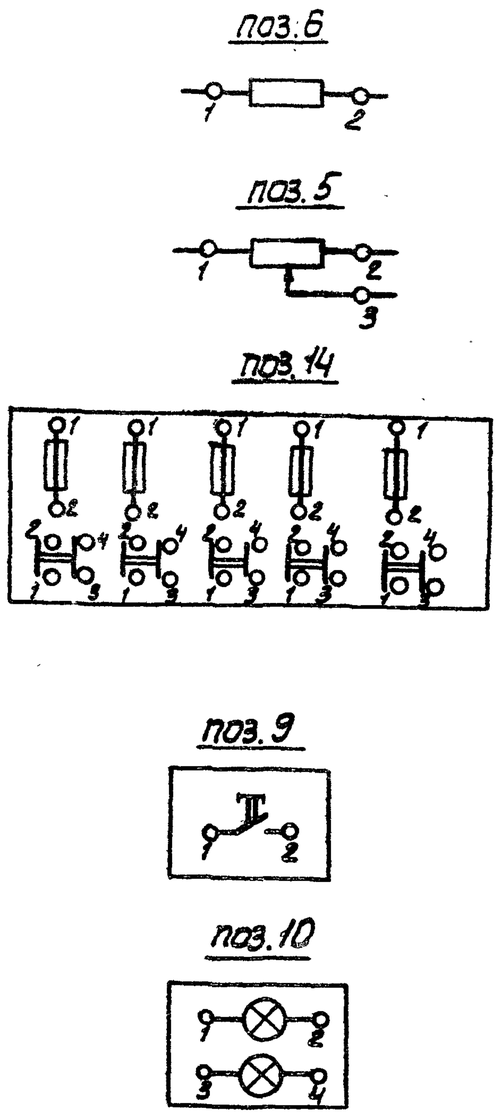

Альбом V

Типовой проект

Инв. № подл. | Подпись и дата | Взам. инв. №

				ТП 901-3-190.83 А003	Лист 7

19247-05

Копировал: Алешикова

Формат: 12

Альбом V

Типовой проект

Таблица 1
Надписи на табло и в рамках

N надписи	Надпись	Кол.
	Табло ТСБ	
1	РЧВ N1	
	Максимальный уровень	1
2	РЧВ N1	
	Предпожарный уровень	1
3	РЧВ N1	
	Пожарный уровень	1
4	РЧВ N2	
	Максимальный уровень	1
5	РЧВ N2	
	Предпожарный уровень	1
6	РЧВ N2	
	Пожарный уровень	1
7	Переполнение	
	дренажного приямка	1
8	Микрофильтры N1, N2	
	Аварийный уровень	1
9	Расходный бак коагу-	
	лянта N1	
	Минимальный уровень	1
10	Расходный бак	
	коагулянта N2	
	Минимальный уровень	1
11	Микрофильтры N3, N4	
	Аварийный уровень	1

Продолжение таблицы 1

N надписи	Надпись	Кол.
12	Промывная башня	
	Аварийный уровень	1
13	Хлора в воде	
	больше нормы	1
14	Включение резервного	
	хозпротивопожарного	
	насоса	1
15	Опробование сигна-	
	лизации	1
16÷20	Резерв	5
	Рамка 66 x 26	
21	Водовод N1 Расход	
	сырой воды	1
22	Водовод N2 Расход	
	сырой воды	1
23	Сигнализация.	
	Опробование сигнала	1
24	Сигнализация.	
	Съём сигнала	1
25	Насос М1	1
26	Насос М2	1
27	Насос М3	1

Инв. № подл. | Подпись и дата | Взам. инв. №

Формат: 11

Альбом V

Типовой проект

Продолжение таблицы 1

N надписи	Надпись	Кол.
28	Насос М4	1
29	Насос М5	1
30	Насос М6	1
31	РЧВ N1. Уровень	1
32	РЧВ N2 Уровень	1
33	М1. Выбор режима	1
34	М2. Выбор режима	1
35	М3. Выбор режима	1
36	М4. Выбор режима	1
37	М5 Выбор режима	1
38	М6 Выбор режима	1
39	Ввод ~220В Iпл.вст = 10А	1
40	Схема	
	сигнализации Iп.в = 2А	1
41	Общие цепи насосов	
	~220В Iп.в. = 0,5А	1
42	Прибор поз. 10 N1	
	~220В Iп.в = 0,5А	1
43	Прибор поз. 10 N2	
	~220В Iп.в. = 0,5А	1

Продолжение таблицы 1

N надписи	Надпись	Кол.

Инв. № подл. | Подпись и дата | Взам. инв. №

19747-0

Копировал: Алешикова

Формат: 11

Альбом V

Типовой проект

Таблица 2

Соединение проводок

Проводник	Откуда идет	Куда поступает	Данные провода	Примечание
	Секция 2			
1-11	XT9/4	1/K2/13		
1-8	1/K2/14	XT9/3		
2-8	XT10/3	1/K2/24		
2-11	1/K2/23	XT10/4		
3-8	XT11/3	1/K2/34		
3-11	1/K2/33	XT11/4		
4-8	XT19/3	1/K2/44		
4-11	1/K2/43	XT19/4		
5-8	XT20/3	1/K2/54		
5-11	1/K2/53	XT20/4	ПВ 1x1	
6-8	XT21/3	1/K2/64		
6-11	1/K2/63	XT21/4		
806	XT12/1	1/K2/73		
417	1/K2/74	XT12/2		
3-61	XT13/5	2/3-PA1/1		
3-63	2/3-PA1/2	XT13/2		
2-61	XT13/3	3/2-PA1/1		
2-63	3/2-PA1/2	XT13/4		
1-61	XT13/1	4/1-PA1/1		

Инв.№ подл. | Подпись и дата | Взам. инв.№

Н. контр.	Шерстякова		
Провер.	Гусева		
Ст. инж.	Котова		
Рук. гр.	Гусева		
ГИП	Шерстякова		
Гл. спец. отд.	Даниалов		
Нач. отд.	Саркисьянц		

ТП 901-3-190.83 А004

Главный корпус для станции очистки воды производительностью 32 тыс м³/сут.

Щит диспетчера Секции 1.2. Соединение проводок

Стадия	Лист	Листов
Р	1	

ЦНИИЭП инженерного оборудования г. Москва

Формат: 11

Альбом V

Типовой проект

Продолжение табл. 2

Проводник	Откуда идет	Куда поступает	Данные провода	Примечание
1-63	4/1-PA1/2	XT13/2		
6-61	XT14/3	5/6-PA1/1		
6-63	5/6-PA1/2	XT14/4		
5-61	XT14/1	6/5-PA1/1		
5-63	6/5-PA1/2	XT14/2		
4-61	XT13/7	7/4-PA1/1		
4-63	7/4-PA1/2	XT13/8		
2-309	XT15/1	8/n.21N2/+		
2-310	8/n.21N2/-	XT15/2		
1-309	XT15/3	9/n.21N1/+	ПВ1x1	
2-310	9/n.21N1/-	XT15/4		
3-6	XT11/1	10/3-KA1/1		
3-7	10/3-KA1/2	10/3-KA1/11		П
3-7		XT11/2		
3-8	XT11/3	10/3-KA1/12		
3-16	10/3-KA1/5	XT11/6		
3-18	XT11/7	10/3-KA1/8		
3-17	10/3-KA1/6	10/3-KA1/7		П
2-6	XT10/1	11/2-KA1/1		
2-7	11/2-KA1/2	11/2-KA1/11		П
2-7		XT10/2		
2-8	XT10/3	11/2-KA1/12		
2-16	11/2-KA1/5	XT10/6		
2-18	XT10/7	11/2-KA1/8		
2-17	11/2-KA1/6	11/2-KA1/7		П

Инв.№ подл. | Подпись и дата | Взам. инв.№

ТП 901-3-190.83 А004

Лист 2

ЛР 241-85

Копировал: Алешикова

Формат: 11

Альбом V

Типовой проект

Продолжение табл. 2

Проводник	Откуда идет	Куда поступает	Данные провода	Примечание
1-6	XT9/1	12/1-КД1/1		
1-7	12/1-КД1/2	12/1-КД1/11		п
1-7		XT9/2		
1-8	XT9/3	12/1-КД1/12		
1-16	12/1-КД1/5	XT9/6		
1-18	XT9/7	12/1-КД1/8		
1-17	12/1-КД1/6	12/1-КД1/7		п
6-6	XT21/1	13/6-КД1/1		
6-7	13/6-КД1/2	13/6-КД1/11		п
6-7		XT21/2		
6-8	XT21/3	13/6-КД1/12		
6-16	13/6-КД1/5	XT21/6	ПВ1х1	
6-18	XT21/7	13/6-КД1/8		
6-17	13/6-КД1/6	13/6-КД1/7		п
5-6	XT20/1	14/5-КД1/1		
5-7	14/5-КД1/2	14/5-КД1/11		п
5-7		XT20/2		
5-8	XT20/3	14/5-КД1/12		
5-16	14/5-КД1/3	XT20/6		
5-18	XT20/7	14/5-КД1/8		
5-17	14/5-КД1/6	14/5-КД1/7		п

Инв.№ подл. | Подпись и дата | Взам. инв.№

Формат: 11

Альбом V

Типовой проект

Продолжение табл. 2

Проводник	Откуда идет	Куда поступает	Данные провода	Примечание
4-6	XT19/1	15/4-КД1/1		
4-7	15/4-КД1/2	15/4-КД1/11		п
4-7		XT19/2		
4-8	XT19/3	15/4-КД1/12		
4-16	15/4-КД1/5	XT19/6		
4-18	XT19/7	15/4-КД1/8		
4-17	15/4-КД1/6	15/4-КД1/7		п
809	XT8/7	XT8/8		п
809		XT8/9		п
809		XT8/10		п
809		1/К2/В		
			ПВ1х1	
19	1/К2/А	XT5/8		
19		XT10/8		
19		XT11/8		
19		XT19/8		
19		XT20/8		
19		XT21/8		
808	XT8/1	XT8/2		п
808		XT8/3		п
808		XT8/4		п
808		XT8/5		п

Инв.№ подл. | Подпись и дата | Взам. инв.№

19247-05

Копировал: Алешикова

Формат: 11

Альбом V

Типовой проект

Продолжение табл. 2

Проводник	Откуда идет	Куда поступает	Данные провода	Примечание
	Секция 1			
A	XT1/1	4/QF1/1		
800	4/QF1/2	12/SA1/1		
800	12/SA1/1	XT1/5		
N	XT1/2	XT1/3		п
N		XT1/4		
802	XT1/7	XT1/8		
802		7/FU1/2		
802		13/SA2/1		
802		14/SA3/1		п
802		15/SA4/1		п
802		16/SA5/1		п
803	16/SA5/3	15/SA4/3		п
803		14/SA3/3		п
803		13/SA2/3	>ПВ 1х1	п
803		12/SA1/4		
803		XT1/9		
803		XT1/10		п
801	12/SA1/2	7/FU1/1		п
804	13/SA2/2	8/FU2/1		п
807	14/SA3/2	9/FU3/1		п
810	15/SA4/2	10/FU4/1		п
813	16/SA5/2	11/FU5/1		п
806	8/FU2/2	5/K1/5		
806		1/1R/1		

Инв.№ подл. | Подпись и дата | Взам. инв.№

Альбом V

Типовой проект

Продолжение табл. 2

Проводник	Откуда идет	Куда поступает	Данные провода	Примечание
806	1/1R/1	2/K3/15		
806		2/K3/12		п
806		6/K4/1		
806		20/SB1/1		
806		XT2/1		
806		XT2/2		п
806		XT2/3		п
806		XT2/4		п
806		XT2/5		п
806		XT2/6		п
401	5/K1/6	5/K1/17		п
401		3/2R/2		
402	3/2R/1	1/1R/2	>ПВ 1х1	
402		1/1R/3		п
403	XT2/8	HL1/1		
403		HL1/3		п
404	HL1/2	HL1/4		п
404		HL2/2		
404		HL2/4		п
404		HL3/2		
404		HL3/4		п
404		HL4/2		
404		HL4/4		п
404		HL5/2		
404		HL5/4		п

Инв.№ подл. | Подпись и дата | Взам. инв.№

19247-05

Формат: 11 Копировал: Алешилова Формат: 11

Альбом V

Типовой проект

Продолжение табл. 2

Проводник	Откуда идет	Куда поступает	Данные провода	Примечание
404	HL5/4	HL10/2		
404		HL10/4		П
404		HL9/2		
404		HL9/4		П
404		HL8/2		
404		HL8/4		П
404		HL7/2		
404		HL7/4		П
404		HL6/2		
404		HL6/4		П
404		HL11/2		
404		HL11/4		П
404		HL12/2		
404		HL12/4	ПВ 1х1	П
404		HL13/2		
404		HL13/4		П
404		HL14/2		
404		HL14/4		П
404		HL15/2		
404		HL15/4		П
404		HL20/2		
404		HL20/4		П
404		HL19/2		
404		HL19/4		П
404		HL18/2		
404		HL18/4		П

Инв№ подл | Подпись и дата | Взам. инв№

ТП 901-3-190.83 АОО4 Лист 7

Формат: 11

Альбом V

Типовой проект

Продолжение табл. 2

Проводник	Откуда идет	Куда поступает	Данные провода	Примечание
404	HL13/4	HL17/2		
404		HL17/4		П
404		HL16/4		
404		HL16/2		П
426	HL16/4	HL16/3		П
426		XT5/6		
427	XT5/7	HL17/3		
427		HL17/1		П
428	HL18/1	HL18/3		П
428		XT5/8		
429	XT5/9	HL19/3		
429		HL19/1		П
430	HL20/1	HL20/3	ПВ1х1	П
430		XT5/10		
809	XT5/3	14/SA3/4		
808	9/FU3/2	XT5/1		
333	XT4/10	17/2PA/3Б		
303	17/2PA/3A	XT4/9		
331	XT4/8	18/1PA/3Б		
301	18/1PA/3A	XT4/7		
422	XT4/5	6/K4/2		
805	6/K4/18	5/K1/18		
805		2/K3/16		
805		2/K3/18		П

Инв№ подл | Подпись и дата | Взам. инв№

ТП 901-3-190.83 АОО4 Лист 8

19247-05

Копировал: Алешикова

Формат: 11

Альбому Типовой проект

Продолжение табл. 2

Проводник	Откуда идет	Куда поступает	Данные провода	Примечание
805	2/K3/18	2/K3/20		
404	2/K3/19	2/K3/17		
404		HL 16/2		
418	HL 15/3	HL 15/1		п
418		20/SB1/2		
417	XT4/2	HL 14/3		
417		HL 14/1		п
416	HL 13/3	HL 13/1		п
416		XT4/1		
415	XT3/9	HL 12/1		
415		HL 12/3		п
414	HL 11/1	HL 11/3		п
414		XT3/8		
			ПВ1х1	
413	XT3/7	HL 10/1		
413		HL 10/3		п
412	HL 9/1	HL 9/3		п
412		XT3/6		
411	XT3/5	HL 8/3		
411		HL 8/1		п
410	HL 7/1	HL 7/3		п
410		XT3/4		

Инв.№ подл. | Подпись и дата | Взам. инв.№

ТП 901-3-190.83 А 004 Лист 9

Формат: 11

Альбому Типовой проект

Продолжение табл. 2

Проводник	Откуда идет	Куда поступает	Данные провода	Примечание
409	XT3/3	HL 6/3		
409		HL 6/1		п
408	HL 5/1	HL 5/3		п
408		XT3/2		
407	XT3/1	HL 4/3		
407		HL 4/1		п
406	HL 3/1	HL 3/3		п
406		XT2/10		
405	XT2/9	HL 2/3		
405		HL 2/1		п
403	HL 1/1	HL 1/3		п
403		XT2/8	ПВ1х1	
421	6/K4/17	2/K3/11		
423	2/K3/7	5/K1/1		
424	5/K1/2	2/K3/6		
419	2/K3/14	19/SB2/2		
420	19/SB2/1	2/K3/13		

Инв.№ подл. | Подпись и дата | Взам. инв.№

ТП 901-3-190.83 А 004 Лист 10

19247-05

Копировал: Алешикова

Формат: 11

Альбом V

Типовой проект

Продолжение табл. 2

Проводник	Откуда идет	Куда поступает	Данные провода	Примечание
811	10/FU4/2	18/1PA/1		
812	18/1PA/N	15/SA4/4		
814	11/FU5/2	17/2PA/1		
815	17/2PA/N	16/SA5/4		
			ПВ1×1	
Земля	17/2PA/⏚	Рейка/⏚		
Земля	18/1PA/⏚	Рейка/⏚		

Инв.№ подл. | Подпись и дата | Взам. инв.№

Формат: 11

Альбом V

Типовой проект

Продолжение табл. 2

Проводник	Откуда идет	Куда поступает	Данные провода	Примечание
	Перемычки	между секциями		
N	XT2/1	XT15/7		
417	XT4/2	XT12/2		
806	XT2/1	XT12/1	ПВ1×1	
808	XT5/1	XT8/1		
809	XT5/3	XT8/7		

Инв.№ подл. | Подпись и дата | Взам. инв.№

19247-05

Копировал: Алешикова

Формат: 11

Альбом V

Типовой проект

Таблица 3

Подключения проводок

Проводник	Вывод	Вид контакта	Вывод	Проводник
	Секция 2			
	1/К2			
19	А	К	В	809 *
1-11	13	Ж	14	1-8
2-11	23	Ж	24	2-8
3-11	33	Ж	34	3-8
4-11	43	Ж	44	4-8
5-11	53	Ж	54	5-8
6-11	63	Ж	64	6-8
806	73	Ж	74	417
		ХТ8		
* 808	1П		1П	808
* 808	2П		2П	808
* 808	3П		3П	808
808	4П		4П	808
* 809	6П		6П	809
* 809	7П		7П	809
* 809	8П		8П	809
809	9П		9П	809

Продолжение табл. 3

Проводник	Вывод	Вид контакта	Вывод	Проводник
		ХТ9		
1-6	1		1	1-6
1-7	2		2	1-7
1-8	3		3	1-8
1-11	4		4	1-11
1-15	5		5	1-15
1-16	6		6	1-16
1-18	7		7	1-18
* 19	8		8	19
		ХТ10		
2-6	1		1	2-6
2-7	2		2	2-7
2-8	3		3	2-8
2-11	4		4	2-11
2-15	5		5	2-15
2-16	6		6	2-16
2-18	7		7	2-18
* 19	8		8	19 *

Взам. инв. № | Подпись и дата | Инв. № подл.

Н. контр.	Шерстякова	
Провер.	Гусева	
Ст. инж.	Котова	
Рук. гр.	Гусева	
ГИП	Шерстякова	
Гл. сп. отд.	Данилов	
Нач. отд.	Саркисьянц	

ТП 901-3-190.83 А005

Главный корпус для станции очистки воды производительностью 32 тыс м³/сут

Стадия	Лист	Листов
Р	1	10

Щит диспетчера Секции 1,2. Подключение проводок

ЦНИИЭП инженерного оборудования г Москва

Формат 11

Альбом V

Типовой проект

Продолжение табл. 3

Проводник	Вывод	Вид контакта	Вывод	Проводник
	ХТ11			
3-6	1		1	3-6
3-7	2		2	3-7
3-8	3		3	3-8
3-11	4		4	3-11
3-15	5		5	3-15
3-16	6		6	3-16
3-18	7		7	3-18
* 19	8		8	19 *
	ХТ12			
806	1		1	806
417	2		2	417
	2/3-РА1			
3-61	1			
3-63	2			
	3/2-РА1			
2-61	1			
2-63	2			
	4/1-РА1			
1-61	1			
1-63	2			

Продолжение табл. 3

Проводник	Вывод	Вид контакта	Вывод	Проводник
	5/6-РА1			
6-61	1			
6-63	2			
	6/5-РА1			
5-61	1			
5-63	2			
	7/4-РА1			
4-61	1			
4-63	2			
	8/поз 21 N2			
2-309	1			
2-310	2			
	9/поз 21 N1			
1-309	1			
1-310	2			
	10/3-КД1			
3-6	1		2П	3-7 *
3-16	5		6П	3-17 *
3-17	7П		8	3-18
* 3-7	11П		12	3-8

Взам. инв. № | Подпись и дата | Инв. № подл.

ТП 901-3-190.83 А005

Лист 2

19297-05

Корректор: Аршинова

Формат: 11

Альбом V

Типовой проект

Продолжение табл.3

Проводник	Вывод	Вид контакта	Вывод	Проводник
	11/2-КД1			
2-6	1		2П	2-7*
2-16	5		6П	2-17*
* 2-17	7П		8	2-18
* 2-7	11П		12	2-8
	12/4-КД1			
1-6	1		2П	1-7*
1-16	5		6П	1-17*
* 1-17	7П		8	1-18
* 1-7	11П		12	1-8
	13/6-КД1			
6-6	1		2П	6-7*
6-16	5		6П	6-17*
* 6-17	7П		8	6-18
* 6-7	11П		12	6-8
	14/5-КД1			
5-6	1		2П	5-7*
5-16	5		6П	5-17*
* 5-17	7П		8	5-18
* 5-7	11П		12	5-8

Продолжение табл.3

Проводник	Вывод	Вид контакта	Вывод	Проводник
	15/4-КД1			
4-6	1		2П	4-7*
4-16	5		6П	4-17*
* 4-17	7П		8	4-18
* 4-7	11П		12	4-8
	XT13			
1-61	1		1	1-61
1-63	2		2	1-63
2-61	3		3	2-61
2-63	4		4	2-63
3-61	5		5	3-61
3-63	6		6	3-63
4-61	7		7	4-61
4-63	8		8	4-63
	XT14			
5-61	1		1	5-61
5-63	2		2	5-63
6-61	3		3	6-61
6-63	4		4	6-63

Инв.№ подл. | Подпись и дата | Взам.инв.№

Альбом V

Типовой проект

Продолжение табл.3

Проводник	Вывод	Вид контакта	Вывод	Проводник
		XT15		
1-309	1		1	1-309
1-310	2		2	1-310
2-309	3		3	2-309
2-310	4		4	2-310
* N	6П		6П	N
* N	7П		7П	N
* N	8П		8П	N
		XT18		
* 808	2П		2П	808
* 808	3П		3П	808
* 808	4П		4П	808
* 808	5П		5П	808
* 809	7П		7П	809
* 809	8П		8П	809
* 809	9П		9П	809
* 809	10П		10П	809

Продолжение табл.3

Проводник	Вывод	Вид контакта	Вывод	Проводник
		XT19		
4-6	1		1	4-6
4-7	2		2	4-7
4-8	3		3	4-8
4-11	4		4	4-11
4-15	5		5	4-15
4-16	6		6	4-16
4-18	7		7	4-18
* 19	8		8	19
		XT20		
5-6	1		1	5-6
5-7	2		2	5-7
5-8	3		3	5-8
5-11	4		4	5-11
5-15	5		5	5-15
5-16	6		6	5-16
5-18	7		7	5-18
* 19	8		8	19

Инв.№ подл. | Подпись и дата | Взам.инв.№

192[illegible]-05

Копировал: Алешина

Альбом

Типовой проект

Продолжение табл.3

Проводник	Вывод	Вид контакта	Вывод	Проводник
		XT2 1		
6-6	1		1	6-6
6-7	2		2	6-7
6-8	3		3	6-8
6-11	4		4	6-11
6-15	5		5	6-15
6-16	6		6	6-16
6-18	7		7	6-18
* 19	8		8	19

Продолжение табл.3

Проводник	Вывод	Вид контакта	Вывод	Проводник

Альбом

Типовой проект

Продолжение табл.3

Проводник	Вывод	Вид контакта	Вывод	Проводник
	Секция 1			
	1/1R			
806	1		2П	402
			3П	402 *
	2/K3			
424	6		7	423
421	11		12П	806 *
420	13		14	419
* 806	15П		16П	807*
* 404	17П		18П	807 *
* 404	19П		20П	807 *
	3/2R			
402	1		2	401 *
	4/QF1			
A1	1		2	800
	5/K1			
* 401	17П	K	18	807
* 808	5	P	6П	401
423	1	З	2	424

Продолжение табл.3

Проводник	Вывод	Вид контакта	Вывод	Проводник
	6/K4			
421	17	K	18	404
* 806	1	З	2	422
	7/FU1			
801	1П		2П	802*
	8/FU2			
804	1П		2	805
	9/FU3			
807	1П		2	808
	10/FU4			
810	1П		2	811
	11/FU5			
813	1П		2	814
	12/SA1			
800	1		2П	801
* N	3		4П	803 *
	13/SA2			
* 802	1П		2	804
* 803	3П		4	806

Инв.№ подл. | Подпись и дата | Взам. инв.№

ТП 901-3-190.83 А005 Лист 5

ТП 901-3-190.83 А005 Лист 6

19247-05

Копировал: Алешикова Формат: 11

Альбом V

Типовой проект 901-3

Продолжение табл.3

Проводник	Вывод	Вид контакта	Вывод	Проводник
		14/S	A3	
* 802	1П		2П	807
* 803	3П		4	809
		15/S	A4	
* 802	1П		2П	810
* 803	3П		4	812
		16/	SA5	
* 802	1П		2П	813
* 803	3П		4	815
		HL5		
* 408	1П		2П	404 *
408	3П		4П	404 *
		HL4		
* 407	1П		2П	404 *
407	3П		4П	404 *
		HL3		
* 406	1П		2П	404 *
406	3П		4П	404 *

Продолжение табл.3

Проводник	Вывод	Вид контакта	Вывод	Проводник
		HL2		
* 405	1П		2П	404 *
405	3П		4П	404 *
		HL1		
* 403	1П		2П	404 *
403	3П		4П	404 *
		HL10		
* 413	1П		2П	404 *
413	3П		4П	404 *
		HL9		
* 412	1П		2П	404 *
412	3П		4П	404 *
		HL8		
* 411	1П		2П	404 *
411	3П		4П	404 *
		HL7		
* 410	1П		2П	404 *
410	3П		ДП	404 *

Инв.№ подл. | Подпись и дата | Взам. инв.№

Альбом V

Типовой проект 901-3

Продолжение табл.3

Проводник	Вывод	Вид контакта	Вывод	Проводник
		HL6		
* 409	1П		2П	404 *
409	3П		4П	404 *
		HL15		
* 418	1П		2П	404 *
418	3П		4П	404 *
		HL14		
* 417	1П		2П	404 *
417	3П		4П	404 *
		HL13		
* 416	1П		2П	404 *
416	3П		4П	404 *
		HL12		
* 415	1П		2П	404 *
415	3П		4П	404 *
		HL11		
* 414	1П		2П	404 *
414	3П		4П	404 *

Продолжение табл.3

Проводник	Вывод	Вид контакта	Вывод	Проводник
		HL20		
* 430	1П		2П	404 *
430	3П		4П	404 *
		HL19		
* 429	1П		2П	404 *
429	3П		4П	404 *
		HL18		
* 428	1П		2П	404 *
428	3П		4П	404 *
		HL17		
* 427	1П		2П	404 *
427	3П		4П	404 *
		HL16		
* 426	1П		2П	404 *
426	3П		4П	404 *
		17/2PA		
* 814	1		N	815
303	3А(+)		3Б(-)	333

Инв.№ подл. | Подпись и дата | Взам. инв.№

19247-05

Копировал: Алешикова

Альбом V

Типовой проект

Продолжение табл.3

Проводник	Вывод	Вид контакта	Вывод	Проводник
		18/1	PA	
814	1		N	815
301	3A(+)		3Б(-)	331
		19/5	B2	
420	1		2	419
		20/5	B1	
* 806	1		2	418
		XT1		
A	1		1	A
* N	2П		2П	N
* N	3П		3П	N
* N	4П		4П	N
800	5		5	800
* 802	7П		7	802
* 802	8П		8	802
* 803	9		9	803
* 803	10		10	803

Продолжение табл.3.

Проводник	Вывод	Вид контакта	Вывод	Проводник
		XT2		
* 806	1П		1	806
* 806	2П		2	806
* 806	3П		3	806
* 806	4П		4	806
* 806	5П		5	806
* 806	6П		6	806
403	8		8	403
405	9		9	405
406	10		10	406
		XT3		
407	1		1	407
408	2		2	408
409	3		3	409
410	4		4	410
411	5		5	411
412	6		6	412
413	7		7	413
414	8		8	414
415	9		9	415

Инв.№ подл. | Подпись и дата | Взам. инв.№

Альбом V

Типовой проект

Продолжение табл.3

Проводник	Вывод	Вид контакта	Вывод	Проводник
		XT4		
416	1		1	416
417	2		2	417
805	4		4	805
422	5		5	422
301	7		7	301
331	8		8	331
303	9		9	303
333	10		10	333
		XT5		
808	1		1	808
809	3		3	809
426	6		6	
427	7		7	
428	8		8	
429	9		9	
430	10		10	

Продолжение табл.3

Проводник	Вывод	Вид контакта	Вывод	Проводник

Инв.№ подл. | Подпись и дата | Взам. инв.№

19247-05

Копировал: Алешкова

Альбом V

Типовой проект

Позиция	Обозначение	Наименование	Кол.	Примеч.
		Детали		
1	ДТ.6.203	Рейка		
2	ДТ.6.203	Рейка		
3	ДТ.6.203	Рейка		
		Стандартные изделия		
4		Панель с каркасом щита ЩПК-2-3П(600+600)- -У4-IP00 ОСТ36.13-76	1	
		Прочие изделия		
5		Вторичный прибор милливамперметр КСУ-003	3	
6		Анализатор остаточного хлора АХС-203	1	
7		Щиток электропитания ЭЩПК-5 ТУ36.1270-73	2	
8		Плавкая вставка I=0,5А ТУ36.1101-71	10	

Инв.№ подл. | Подпись и дата | Взам.инв.№

Н.контр.	Шерстякова	
Провер.	Гусева	
Ст.инж.	Котова	
Рук.гр.	Гусева	
ГИП	Шерстякова	
Гл.спец.отд.	Данилов	
Нач.отд.	Саркисьянц	

ТП 901-3-190.83 А006

Главный корпус для станции очистки воды производительностью 32 тыс. м³/сут

Стадия	Лист	Листов
Р	1	

Щит диспетчера секции 3Ч. Общий вид.

ЦНИИЭП инженерного оборудования г. Москва

Альбом V

Типовой проект

Позиция	Обозначение	Наименование	Кол.	Примечан.
9		Блок зажимов 6310 ТУ36.1750-74	10	
10		Упор ТУ36.1751-74	4	
11		Перемычка ТУ36.1752-74		
12		Рамка 66х26 ТУ36.1130-74	14	
		Материалы		
13		Провод ~380В ГОСТ6323-71 ПВ 1х1 кв мм	300м	

Инв.№ подл. | Подпись и дата | Взам.инв.№

ТП 901-3-190.83 А006 Лист 2

19247-05

Формат: 11 Копировал: Алешикова Формат: 11

Альбом V

Типовой проект

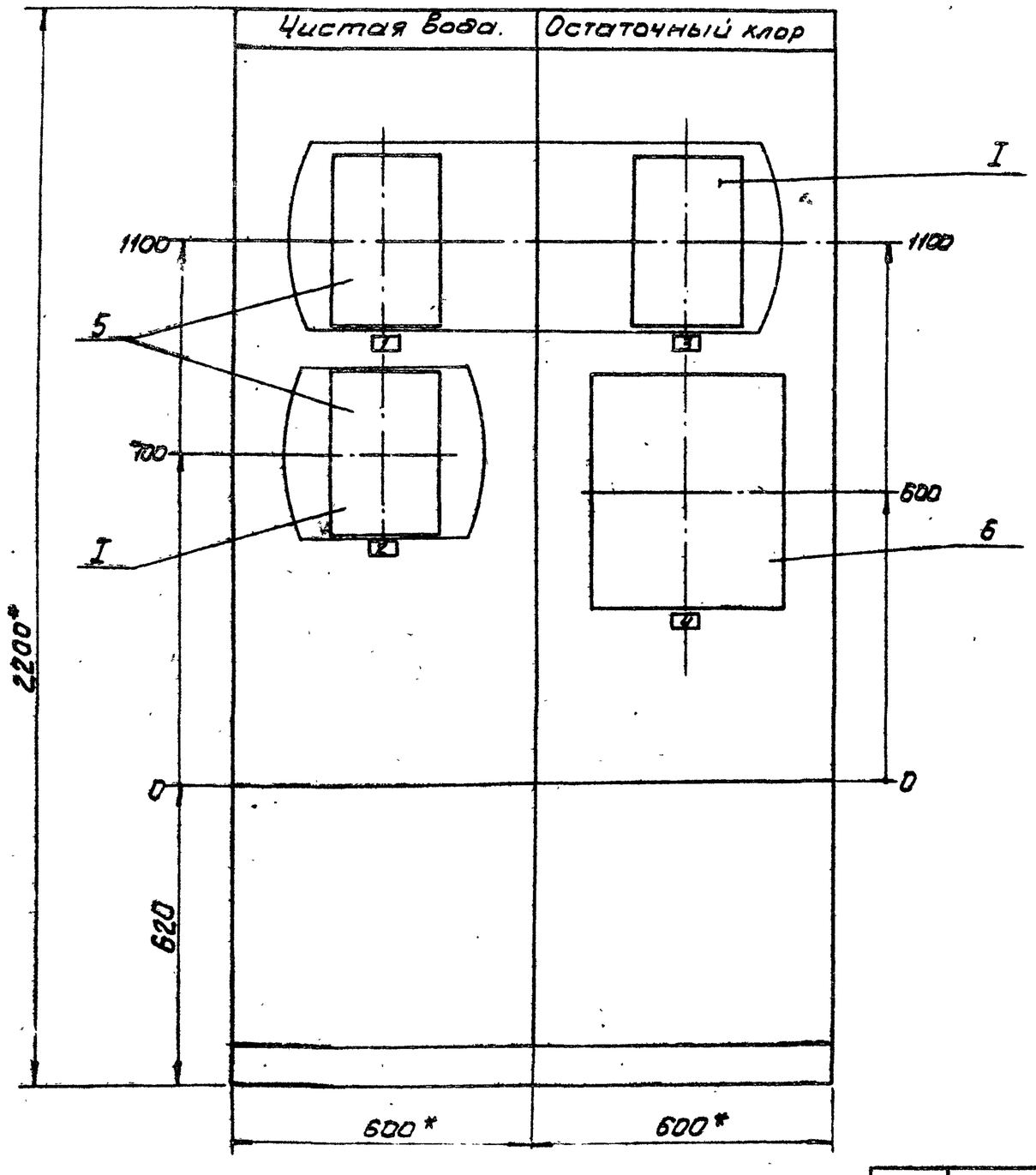

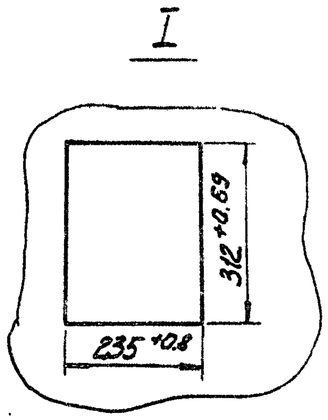

* Размеры для справок

1. Покрытие - вариант 2 ОСТ36.13-76
2. Таблицы соединений и подключений выполнена на основании листов АТХ5, 6
3. Шрифт выполнить по ГОСТ2930-62 эмалью ГФ-230 черной ГОСТ 64-64

				ГП 901-3-190.83 А006	Лист 3

Инв.№ подл. | Подпись и дата | Взам. инв.№

19247-05

Формат: 12

Альбом V

Типовой проект

Вид на внутренние плоскости (развернуто)

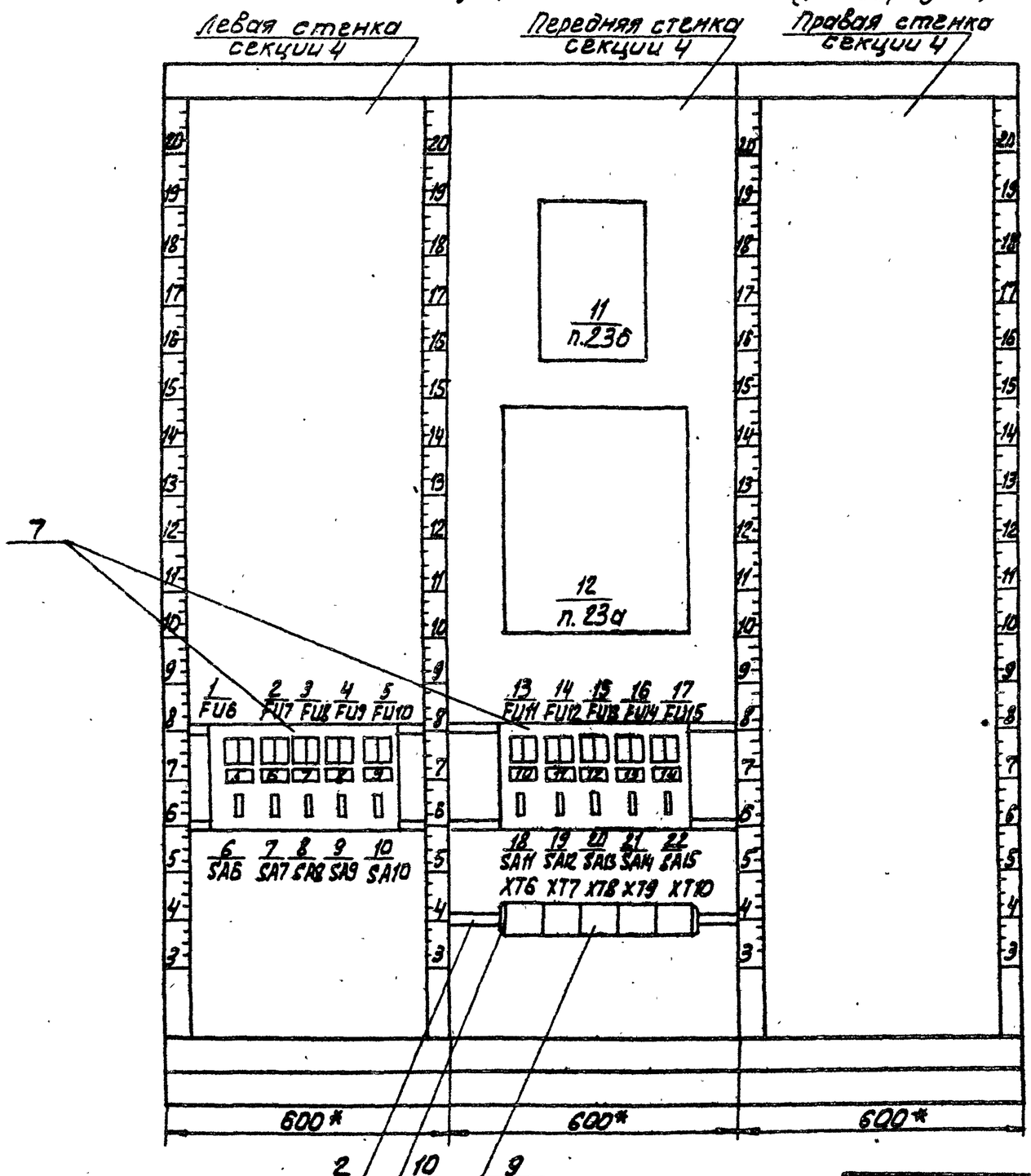

поз. 7

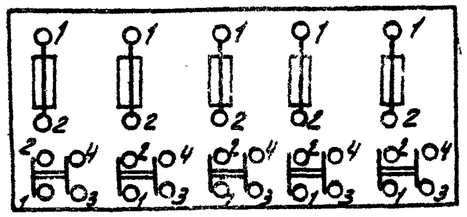

Инв.№ подл.	Подпись и дата	Взам. инв.№

				ТП 901-3-190.83	Лист 4

19247-05

Копировал: Алешикова

Формат: 12

Типовой проект Альбом V

Вид на внутренние плоскости (развернуто)

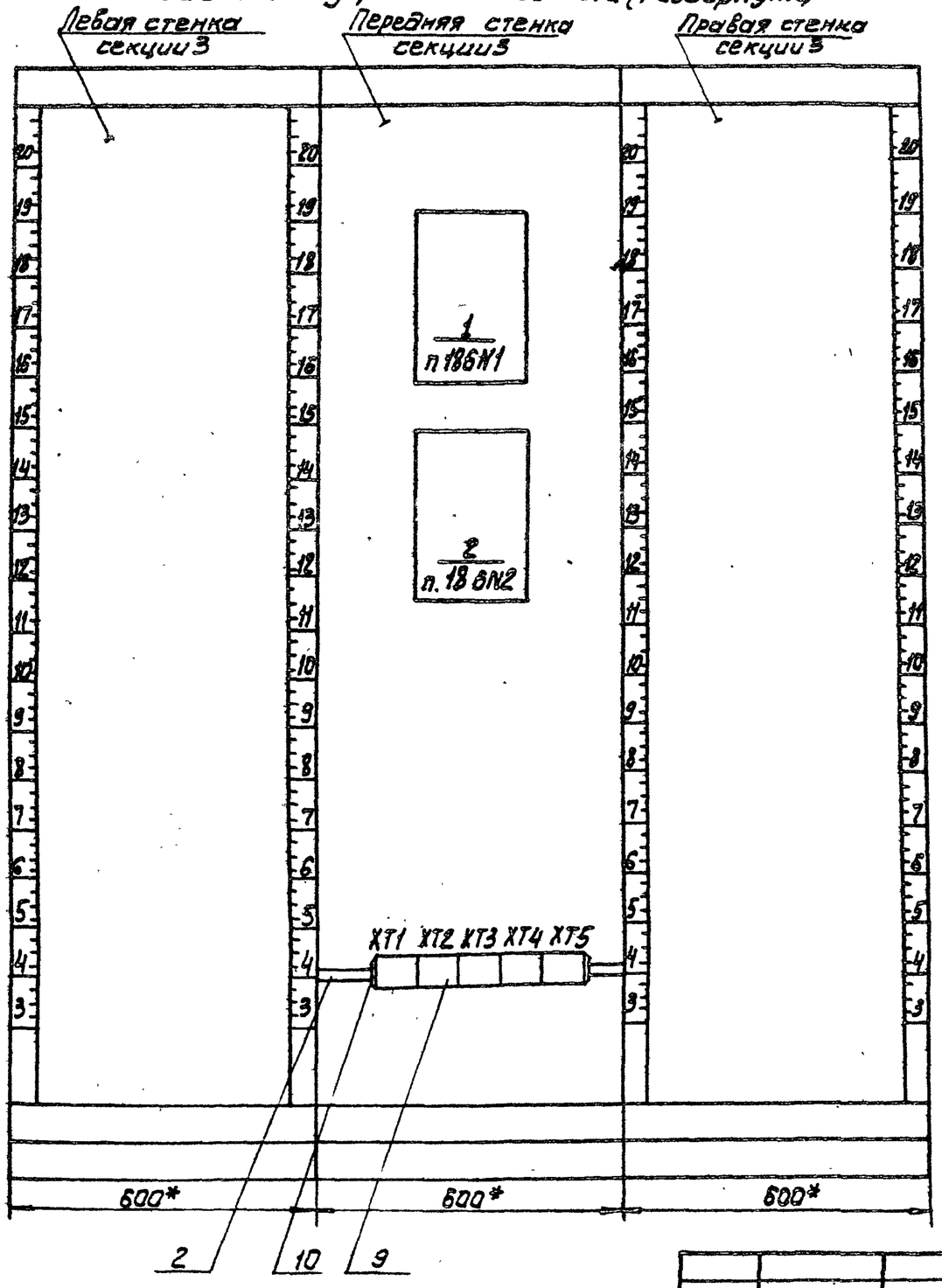

Инв. № подл.	Подпись и дата	Взам. инв. №

				ТП 901-3-190.83 А 006	Лист 5

19247-05

Копировал: Алешикова

Формат: 12

Альбом V

Типовой проект

Таблица 1
Надписи в рамках

N надписи	Надпись	Кол.
	Рамка 66×26	
1	Водовод N1 Расход	
	чистой воды	1
2	Водовод N2 Расход	
	чистой воды	
3	Хлор	1
4	Датчик	
	остаточного хлора	1
5	Прибор поз 11 N1	
	~220В Iп.в=0,5А	1
6	Прибор поз 11 N2	
	~220В Iп.в=0,5А	1
7	Прибор поз.23	
	~220В Iп.в.=0,5А	1
8	Резерв	1
9	Резерв	1
10	Прибор поз.21вN1	
	~220В Iп.в.=0,5А	1
11	Прибор поз.21вN2	
	~220В Iп.в=0,5А	1
12÷14		3

Продолжение таблицы N1

N надписи	Надпись	Кол.

Инв.№ подл. | Подпись и дата | Взам.инв.№

ТП 901-3-190.83	А006	Лист	6

Альбом V

Типовой проект

Таблица 2
Соединение проводок

Провод-ник	Откуда идет	Куда поступает	Данные провода	Примечание
	Секция 4			
802	XT8/1	22/SA15/2		
802		21/SA14/2		
802		20/SA13/2		
802		19/SA12/2		
802		18/SA11/2		
802		10/SA10/2		
802		9/SA9/2		
802		8/SA2/2		
802		7/SA7/2	ПВ 1×1	
802		6/SA6/2		
803	6/SA6/4	7/SA7/4		
803		8/SA8/4		
803		9/SA9/4		
803		10/SA10/4		
803		18/SA11/4		
803		19/SA12/4		
803		20/SA13/4		
803		21/SA14/4		
803		22/SA15/4		
803		XT8/3		

Инв.№ подл. | Подпись и дата | Взам.инв.№

ТП 901-3-190.83 А007

Н.контр.	Шерстякова	
Провер.	Гусева	
Ст.инж.	Котова	
Рук.гр.	Гусева	
ГИП	Шерстякова	
Гл.сп.отд.	Даниелов	
Нач.отд.	Саркисьянц	

Главный корпус для станции очистки воды производительностью 32 тыс. м³/сут

Щит диспетчера. Секции 3,4. Соединение проводок.

Стадия	Лист	Листов
Р	1	5

ЦНИИЭП инженерного оборудования г. Москва

19247-03

Альбом V

Типовой проект

Продолжение табл. 2

Провод-ник	Откуда идет	Куда поступает	Данные провода	Приме-чание
845	XT7/10	22/SA15/3		
843	22/SA15/1	17/FU15/1		п
844	17/FU15/2	XT7/9		
842	XT7/8	21/SA14/3		
840	21/SA14/1	16/FU14/1		п
841	16/FU14/2	XT7/7		
839	XT7/6	20/SA13/3		
837	20/SA13/1	15/FU13/1		п
838	15/FU13/2	XT7/5		
836	XT7/4	19/SA12/3		
834	19/SA12/1	14/FU12/1		п
835	14/FU12/2	XT7/3		
833	XT7/2	18/SA11/3		
831	18/SA11/1	13/FU11/1	ПВ 1×1	п
832	13/FU11/2	XT7/1		
830	XT6/10	10/SA10/4		
828	10/SA10/2	5/FU10/1		п
829	5/FU10/2	XT6/9		
827	XT6/8	9/SA9/4		
825	9/SA9/2	4/FU9/1		п
826	4/FU9/2	XT6/7		
821	XT6/5	7/SA7/4		
819	7/SA7/2	2/FU7/1		п
820	2/FU7/2	XT6/4		
818	XT6/2	6/SA6/4		
816	6/SA6/2	1/FU6/1		п
817	1/FU6/2	XT6/1		

Инв. № подл. | Подпись и дата | Взам. инв. №

Формат: 11

Альбом V

Типовой проект

Продолжение табл. 2

Провод-ник	Откуда идет	Куда поступает	Данные провода	Приме-чание
822	8/SA8/2	3/FU8/1		
823	3/FU8/2	12/п. 23а/1		
823		11/п. 23б./1	ПВ 1×1	
824	11/п. 23б/N	12/п. 23а/N		
824		8/SA8/4		
1	11/п. 23б/7	12/п 23а/3+		
2	12/п. 23а/3-	11/п. 23б/14		
			ПВ 1×1	
Земля	11/п. 23б/⏚	Рейка/⏚		
Земля	Рейка/⏚	12/п. 23а/⏚		

Инв. № подл. | Подпись и дата | Взам. инв. №

19247-05

Копировал: Алешикова

Формат: 11

Альбом V

Типовой проект

Продолжение табл. 2

Провод-ник	Откуда идет	Куда поступает	Данные провода	Приме-чание
	Секция 3			
821	XT2/6	1/п.18бN2/N		
820	1/п.18бN2/1	XT2/5		
818	XT2/3	1/п.18бN1/N		
817	1/п.18бN1/1	XT2/2		
1-333	XT1/10	2/п.18бN2/2-3-		
1-303	2/п.18бN2/2-3+	XT1/9		
N	XT1/8	XT1/7	ПВ1х1	п
N		XT1/6		п
N		XT1/5		п
1-331	XT1/3	1/п.18бN1/2-3+		
1-301	1/п.18бN1/2-3-	XT1/2		
Земля	Рейка/⏚	XT1/7		

Инв.№ подл. | Подпись и дата | Взам.инв.№

ТП 901-3-190.83 А007

Лист 4

Формат: 11

Альбом V

Типовой проект

Продолжение табл. 2

Провод-ник	Откуда идет	Куда поступает	Данные провода	Приме-чание
	Перемычки между секциями			
817	XT2/2	XT6/1	ПВ1х1	
818	XT6/2	XT2/3		
820	XT2/5	XT6/4		
821	XT6/5	XT2/6		

Инв.№ подл. | Подпись и дата | Взам.инв.№

ТП 901-3-190.83 А007

Лист 5

19247-05

Копировал: Алешикова

Формат: 11

Альбом V

Типовой проект

Таблица 3

Подключение проводок

Проводник	Вывод	Вид контакта	Вывод	Проводник
	Секция 4			
		1/FU6		
816	1		2	817
		2/FU7		
819	1		2	820
		3/FU8		
822	1		2	823
		4/FU9		
825	1		2	826
		5/FU10		
828	1		2	829
		6/SA6		
* 802	1П		2	816
* 803	3П		4	818

Продолжение табл. 3

Проводник	Вывод	Вид контакта	Вывод	Проводник
		7/SA7		
* 802	1П		2	
* 803	3П		4	
		8/SA8		
* 802	1П		2	
* 803	3П		4	
		9/SA9		
* 802	1П		2	
* 803	3П		4	
		10/SA10		
* 802	1П		2	
* 803	3П		4	
		11/п. 23б		
1	7		14	2
* 823	1		8	824 *

Продолжение табл. 3

Проводник	Вывод	Вид контакта	Вывод	Проводник
		12/п. 23а		
1	3+		3-	2
* 823	1		N	824
		13/FU11		
831	1		2	832
		14/FU12		
834	1		2	835
		15/FU13		
837	1		2	838
		16/FU14		
840	1		2	841
		17/FU17		
843	1		2	844
		18/SA11		
* 802	1П		2	831
* 803	3П		4	833

Продолжение табл. 3

Проводник	Вывод	Вид контакта	Вывод	Проводник
		19/SA12		
* 802	1П		2	834
* 803	3П		4	836
		20/SA13		
* 802	1П		2	837
* 803	3П		4	839
		21/SA14		
* 802	1П		2	840
* 803	3П		4	842
		22/SA15		
* 802	1П		2	843
* 803	3П		4	845

Инв. № подл. | Подпись и дата | Взам. инв. №

Н. контр.	Шерстякова	
Провер.	Гусева	
Ст. инж.	Котова	
Рук. гр.	Гусева	
ГИП	Шерстякова	
Гл. сп. отд.	Данилов	
Нач. отд.	Саркисьян	

ТП 901-3-190.83 А008

Главный корпус для станции очистки воды производительностью 32 тыс. м³/сут

Стадия	Лист	Листов
Р	1	4

Щит диспетчера секции 3,4. Подключение проводок

ЦНИИЭП инженерного оборудования г. Москва

ТП 901-3-190.83 А008 Лист 2

19247-05

Формат А1

Копировал: Дарушкова

Альбом V

Типовой проект

Продолжение табл. 3

Проводник	Вывод	Вид контакта	Вывод	Проводник
		XT6		
817	1		1	817
818	2		2	818
	3		3	
820	4		4	820
821	5		5	821
	6		6	
826	7		7	826
827	8		8	827
829	9		9	829
830	10		10	830
		XT7		
832	1		1	832
833	2		2	833
835	3		3	835
836	4		4	836
838	5		5	838
839	6		6	839
841	7		7	841
842	8		8	842
844	9		9	844
845	10		10	845

Продолжение табл. 3

Проводник	Вывод	Вид контакта	Вывод	Проводник
		XT8		
802	1		1	802
803	3		3	803

Инв.№ подл. | Подпись и дата | Взам. инв.№

ТП 901-3-190.83 А008 Лист 3

Формат: 11

Альбом V

Типовой проект

Продолжение табл. 3

Проводник	Вывод	Вид контакта	Вывод	Проводник
	Секция 3			
	1 п.18 6N1			
1-301	2-3+		2-3-	1-331
817	1		N	818
	2 п.18 6N2			
1-303	2-3+		2-3-	1-333
820	1		N	821
		XT1		
1-301	2		2	1-301
1-331	3		3	1-331
	4		4	
* N	5П		5	N
* N	6П		6	N
* N	7П		7	N
* N	8П		8	N
1-303	9		9	1-303
1-333	10		10	1-333

Продолжение табл. 3

Проводник	Вывод	Вид контакта	Вывод	Проводник
		XT2		
817	2		2	817
818	3		3	818
820	5		5	820
821	6		6	821

Инв.№ подл. | Подпись и дата | Взам. инв.№

ТП 901-3-190.83 А008 Лист 4

1924Г 35

Копировал: Алешикова

Формат: 11

Альбом V

Типовой проект

Поз	Обозначение	Наименование	Кол.	Примеч.
		Детали		
1	ДТ. Б. 203	Рейка	5	
2	ДТ. Б. 203	Рейка	3	
		Стандартные изделия		
3		Шкаф щита ЩШМ - 1000×600 II УЧ. IP30 ОСТ 36. 13-76	1	
4		Регулятор температуры полупроводниковый трехпозиционный ПТР-3-04 ТУ25. 03. 345-70	1	
5		Кнопка управления КЕ-011 У3 исп. 2 ТУ 16. 526. 407-76	3	

Инв. № подл. | Подпись и дата | Взам. инв. №

Н. контр.	Шерстякова	
Провер.	Русева	
Ст. инж.	Котова	
Ст. инж.	Набиулина	
РИП	Шерстякова	
Гл. спец.	Данилов	
Нач. отд.	Саркисьянц	

ТП 901-3-190.83 АОО9

Главный корпус для станции очистки воды производительностью 32 тыс м³/сут

Щит автоматизации. Общий вид

Стадия	Лист	Листов
РП	1	5

ЦНИИЭП инженерного оборудования г. Москва

Альбом V

Типовой проект

Поз	Обозначение	Наименование	Кол	Примеч
6		Переключатель универсальный УП-5311 С23	1	
7		Выключатель автоматический АЕ-2016 10 У3 Iн 10 А Iр = 2А ~220В	1	
8		Реле времени циклическое ВЛ-34 УЧ ~220В	1	
9		Реле времени РВП-72 3224-00 УЧ ~220В	1	
10		Реле промежуточное РПУ-2 исп 4 УЗ ~220В; ТУ 16-523.331-78	4	
10		Блок зажимов БЗ-10 ТУ36. 1750-74	5	
12		Перемычка ТУ36. 1752-74	10	
13		Упор ТУ36. 1751-74	2	
14		Рамка 56×25 ТУ36. 1130-74	5	
		Материалы		
		Провод ~380 В ГОСТ 6323-79 ПВ 1×1.0 м	50	
		Провод ~380 В ГОСТ 6323-79 ПРВ 1×1.0 м	100	

Инв. № подл. | Подпись и дата | Взам. инв. №

ТП901-3-190.83 АОО9

Лист 2

19247-05

Копировал | Подпись | Формат

Альбом V

Типовой проект

Таблица 1
Надписи на табло и в рамках

№ надписи	Надпись	Кол
	Рамка 66х26	
1	Температура П-1	1
2	Избиратель. управления	
	М. О. Д	1
3	Приточный вентилятор	1
4	Заслонка наружного	
	воздуха	1
5	Ввод питания 3н 2А	1

Продолжение таблицы 1

№ надписи	Надпись	Кол

Инв. № подл. | Подпись и дата | Взам. инв. №

ТП 901-3-190.83 А009

Лист 3

Альбом V

Типовой проект

Таблица 1
Надписи на табло и в рамках

№ надписи	Надпись	Кол

Продолжение таблицы 1

№ надписи	Надпись	Кол

Инв. № подл. | Подпись и дата | Взам. инв. №

ТП 901-3-190.83

19247-05

Копировал Поблевская Формат

Альбом V

Типовой проект

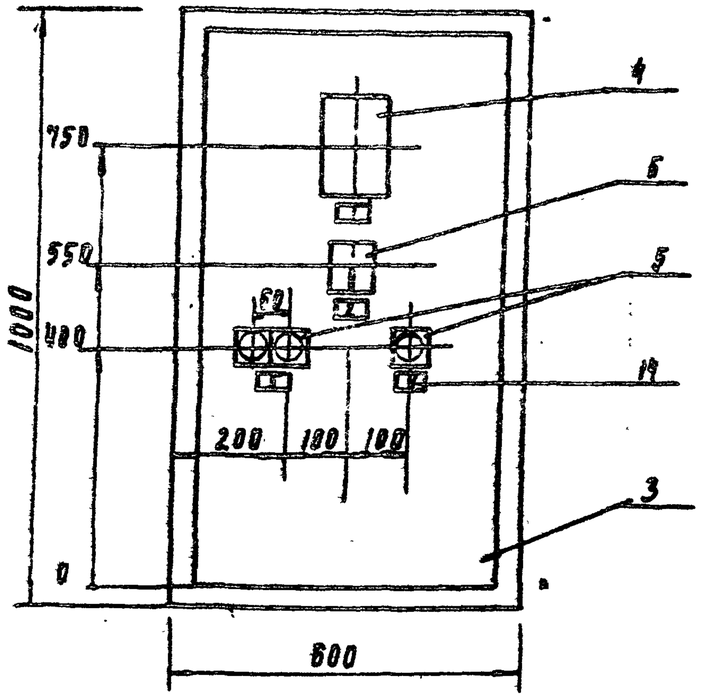

1. Покрытие - вариант I ОСТ 36.13-76
2. Таблицы соединений и подключений выполнены на основании листов АТХ3÷АТХ4 Альбом Т.П.

					ТП 901-3-190.83 А009	Лист 4

19297-05

Копировал Подпись Формат

Альбом I

Типовой проект

Вид на внутренние плоскости (развернуто)

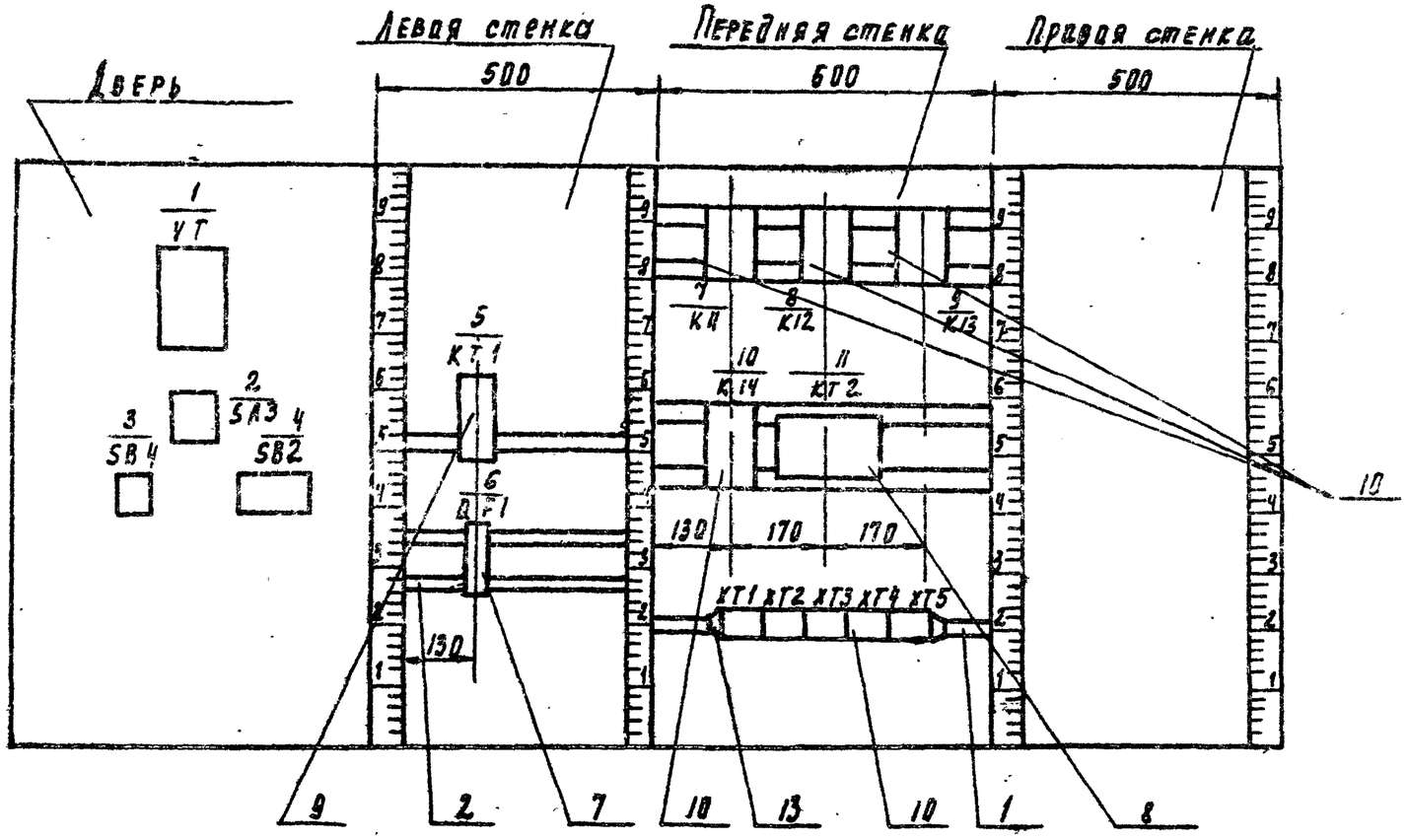

Инв. № подл. | Подпись и дата | Взам. инв. №

19247-05

Альбом V

Типовой проект

Соединения проводок Таблица №2

Проводник	Откуда идет	Куда поступает	Данные провода	Примечание
N	ХТ3/1	10/К14/2		
N		11/КТ2/3		
N		9/К13/2		
N		8/К12/2		
N		8/К12/6		П
N		8/К12/11	ПВ1х1.0	П
N		7/К11/2		
N		5/КТ1/10		
N		1/VT/2	ПГВ1х1.0	
11	ХТ2/1	7/К11/18	ПВ 1х1.0	
11		4/SB2/3	ПГВ1х1.0	
19	7/К11/16	8/К12/8		
19		8/К12/17		П
19		5/КТ1/3		
23	8/К12/1	8/К12/15	ПВ1х1.0	П
23		5/КТ1/4		
15	ХТ2/3	10/К14/4		
15		7/К11/15		
15		4/SB2/2	ПГВ 1х1.0	
3	ХТ2/6	ХТ2/5		П
3		8/К12/18	ПВ1х1.0	
3		8/К12/3		П

Инв. № подл. | Подпись и дата | Взам. инв. №

Н. контр.	Шерстякова		
Провер.	Гусева		
Ст. инж.	Котова		
Ст. инж.	Набиулина		
ГИП	Шерстякова		
Гл. спец.	Данилов		
Нач. отд.	Саркисьянц		

ТП 901-3-190.83 АОЮ

Главный корпус для станции очистки воды производительностью 32 тыс. м³/сут

Щит автоматизации соединение проводок

Стадия	Лист	Листов
РП	1	3

ЦНИИЭП инженерного оборудования г. Москва

Альбом V

Типовой проект

Соединения проводок Таблица №2

Проводник	Откуда идет	Куда поступает	Данные провода	Примечание
35	8/К12/14	8/К12/7		П
35		9/К13/3	ПБ 1х1.0	
35		5/КТ1/5		
35		2/SA3/2	ПГВ1х1.0	
43	ХТ1/4	9/К13/14		
43		5/КТ1/8	ПВ1х1.0	
43		1/VT/5	ПВ1х1.0	
47	ХТ1/6	9/К13/5	ПВ1х1.0	
47		5/КТ1/6	ПВ1х1.0	
47		1/VT/11	ПГВ1х1.0	
47		ХТ1/[illegible]		
33	ХТ4/2	ХТ4/3	ПВ1х1.0	П
33		6/QF1/2		
33		2/SA3/1	ПТВ1х1.0	
33		2/SA3/3	ПГВ1х1.0	П
17	7/К11/1	ХТ2/4		
31	ХТ2/7	8/К12/4		
29	8/К12/13	ХТ2/8	ПВ1х1.0	
27	ХТ2/9	8/К12/5		
25	8/К12/5	ХТ2/10		
39	ХТ1/3	2/SA3/4		
13	4/SB2/1	4/SB2/4		П
13		7/К11/17	ПГВ1х1.0	
71	ХТ3/3	3/SB4/1		
73	3/SB4/2	ХТ3/4		
73		10/К14/15	ПВ1х1.0	
69	10/К14/16	ХТ3/5	ПВ1х1.0	

Инв. № подл. | Подпись и дата | Взам. инв. №

ТП 901-3-190.83 АОЮ

Лист 2

19247-0.

Копировал Подаевская Формат

Альбом V

Типовой проект

Соединения проводок — Таблица №2

Проводник	Откуда идет	Куда поступает	Данные провода	Примечание
55	XT4/5	9/K13/1		
59	10/K14/1	9/K13/10		
57	9/K13/8	XT4/7		
53	XT1/7	9/K13/12		
51	8/K12/9	5/KT1/7	ПВ1×1.0	
21	5/KT1/9	8/K12/10		
49	11/KT2/7	1/VT/4	ПГВ1×1.0	
9	10/K14/6	XT3/6	ПВ1×1.0	
105	1/VT/6	XT5/2		Измерительные цепи
107	XT5/3	1/VT/7		
109	1/VT/14	XT5/4		
37	8/K12/12	11/KT2/1	ПГВ1×1.0	
37		11/KT2/8		П
37		1/VT/1		
A	6/QB1/1	XT3/7		
Земля	1/VT/⏚	Рейка 1⏚		
Земля	Рейки /⏚	Стойка /⏚	ПВ1×1.0	

Взам. инв. № | Подпись и дата | Инв. № подл.

Соединения проводок — Таблица №2

Проводник	Откуда идет	Куда поступает	Данные провода	Примечание

Взам. инв. № | Подпись и дата | Инв. № подл.

19247-05

Копировал Подлевская Формат

Альбом V

Типовой проект

Продолжение табл.3

Проводник	Вывод	Вид контакта	Вывод	Проводник
	Дверь			
	1/VT			
37	1		1	37
N	2		2	N
	3		3	
49	4		4	49
43	5		5	43
105	6		6	105
107	7		7	107
47	11		11	47
109	14		14	109
	2/SA	3		
33*	1П		2	35
33	3П		4	39
	3/S	B4		
71*	1	3	2	73*

Продолжение табл.3

Проводник	Вывод	Вид контакта	Вывод	Проводник
	4/S	B2		
13	1П	3	2	15
13*	4П	P	3	11
Левая стенка				
	5/KT	1		
19	3	3	4	23*
35	5	3	6	47
21	9	K	10	N
51	7	P	8	43
	6/D	F1		
A	1		2	33*

Альбом V

Типовой проект

Продолжение табл.3

Проводник	Вывод	Вид контакта	Вывод	Проводник
Передняя стенка				
	7/K	11		
13	17	3	15	15
11	18	3	16	19
17	1	K	2	N
	8/K	12		
19*	8П	P	10	21
19	17П	3	15П	23
23	1П	K	2	N
3	18П	3	16	25
3	3П	P	5	27
35*	14П	3	12	37*
35	7П	P	9	51
29	13	3	11П	N
31	4	P	6П	N
	9/K	13		
35	3	P	5	47
43	14	3	12	53
55	1	K	2	N
57	8	P	10	59

Продолжение табл.3

Проводник	Вывод	Вид контакта	Вывод	Проводник
	10/K	14		
59	1	K	2	N
15	5	P	6	9
73	15	P	16	69
	11/KT2			
37*	1П		2	N
37	8П		5	49
	XT1			
	1		1	
	2		2	
39	3		3	39
43	4		4	43
47	5		5П	47
47	6		6П	47
53	7		7	53
N	8		8П	N
N	9		9П	N
N	10		10П	N

Взам. инв. № | Подпись и дата | Инв. № подл.

Н. контр.	Шерстякова		
Проверил	Гусева		
Ст. инж.	Котова		
Ст. инж.	Набиулина		
РКП	Шерстякова		
Гл. спец.	Спицлов		
Нач. отд.	Саркисьянц		

ТП 901-3-190.83 АОП

Главный корпус для станции очистки воды производительностью 32 тыс. м³/сут

Щит автоматизации
Подключение проводок

Стадия	Лист	Листов
РП	1	3

ЦНИИЭП инженерного оборудования г. Москва

ТП 901-3-190.83 АОП

Лист 2

К247-05

Копировала Подлевская Формат

Альбом V

Типовой проект

Таблица 3 подключения проводок

Проводник	Вывод	Вид контакта	Вывод	Проводник
	ХТ 2			
11	1		1	11
	2		2	
15	3		3	15
17	4		4	17
3	5		5П	3
3	6		6П	3
31	7		7	31
29	8		8	29
27	9		9	27
25	10		10	25
	ХТ3			
N	1		1П	N
N	2		2П	N
71	3		3	71
73	4		4	73
69	5		5	69
9	6		6	9
A	7		7	A

Продолжение табл 3

Проводник	Вывод	Вид контакта	Вывод	Проводник
	ХТ 4			
	1			
33	2		2П	33
33	3		3П	33
	4		4	
55	5		5П	55
55	6		6П	55
57	7		7	57
	ХТ5			
	1		1	
105	2		2	105
107	3		3	107
109	4		4	109
	5		5	

Инв. № подл. | Подпись и дата | Взам. инв. №

ТП 901-3-190.83 АОП

Лист 3

Альбом V

Типовой проект

Продолжение табл 3

Проводник	Вывод	Вид контакта	Вывод	Проводник

Продолжение табл.3

Проводник	Вывод	Вид контакта	Вывод	Проводник

Инв. № подл. | Подпись и дата | Взам. инв. №

ТП 901-3-190.83

Лист

19247-05

Копировал Родлевская формат