1200-03

ТИПОВЫЕ ПРОЕКТНЫЕ РЕШЕНИЯ

# 902-2-0408.86

# СБЛОКИРОВАННЫЕ ЖЕЛЕЗОБЕТОННЫЕ РЕЗЕРВУАРЫ ДЛЯ СТОЧНЫХ ВОД И ОСАДКОВ ИЗ СБОРНЫХ УНИФИЦИРОВАННЫХ КОНСТРУКЦИЙ ЗАВОДСКОГО ИЗГОТОВЛЕНИЯ

## АЛЬБОМ III

Рабочие чертежи секций шириной 6 м.

| | | | | | |
|---|---|---|---|---|---|
| | | | | Привязан | |
| Рук. гр. | | | | | |
| Исполнил | | | | | |
| Проверил | | | | | |
| Инв. № | | | | | |

1200-03

# ТИПОВЫЕ ПРОЕКТНЫЕ РЕШЕНИЯ

# 902-2-0408.86

# СБЛОКИРОВАННЫЕ ЖЕЛЕЗОБЕТОННЫЕ РЕЗЕРВУАРЫ ДЛЯ СТОЧНЫХ ВОД И ОСАДКОВ ИЗ СБОРНЫХ УНИФИЦИРОВАННЫХ КОНСТРУКЦИЙ ЗАВОДСКОГО ИЗГОТОВЛЕНИЯ

## АЛЬБОМ III

## СОСТАВ ПРОЕКТА

Альбом I Общие материалы для проектирования
Альбом II Рабочие чертежи блока Б-2 (3×6)
Альбом III Рабочие чертежи секций шириной 6 м.
Альбом V Рабочие чертежи секций шириной 9 м.
Альбом V Рабочие чертежи решений по подогреву нефтесодержащих сточных вод секции шириной 6 м и блока Б-2 (3×6)
Альбом VI Рабочие чертежи изделий для секций шириной 6 м.
Альбом VII Рабочие чертежи изделий для секций шириной 9 м.
Альбом VIII Сметы и ведомости потребности в материалах к блоку Б-2(3×6)
Альбом IX Сметы и ведомости потребности в материалах к секциям шириной 6 м:
Часть 1 Секция К1 - 3 × 6
Часть 2 Секция К1 - 6 × 6
Часть 3 Секция С - 6 × 6
Часть 4 Секция К2 - 6 × 6
Часть 5 Секция К1 - 12 × 6
Часть 6 Секция С - 12 × 6
Часть 7 Секция К2 - 12 × 6

Альбом X Сметы и ведомости потребности в материалах к секциям шириной 9 м:
Часть 1 Секция К1 - 6 × 9
Часть 2 Секция С - 6 × 9
Часть 3 Секция К2 - 6 × 9
Часть 4 Секция К1 - 12 × 9
Часть 5 Секция С - 12 × 9
Часть 6 Секция К2 - 12 × 9
Часть 7 Секция К1 - 18 × 9
Часть 8 Секция С - 18 × 9
Часть 9 Секция К2 - 18 × 9

Протоколом № 25 от 23.05.85 г.
утверждены и введены в действие
в/о „Союзводоканалниипроект"
Приказ № 221 от 29 августа 1985 года

Разработаны проектным институтом Казводоканалпроект

Гл. инженер института Ю.И. Ткаченко
Гл. инженер проекта И.Х. Каштелюк

| | | | | |
|---|---|---|---|---|
| | | | | Привязан |
| Рук. гр. | | | | |
| Исполнил | | | | |
| Проверил | | | | |
| Инв № | | | | |

Типовые проектн. реш. 902-2-0408.86* Альбом III

# Содержание альбома


| Лист | Наименование | Стр. |
|---|---|---|
| 1 | Общие данные | 4 |
| 2 | Секции К1-3х6, К1-6х6, К1-12х6. Схема расположения стеновых панелей. | 5 |
| 3 | Секции К2-6х6, К2-12х6. Схема расположения стеновых панелей. | 6 |
| 4 | Секции С-6х6, С-12х6. Схема расположения стеновых панелей. | 7 |
| 5 | Секции К1-3х6, К1-6х6, К1-12х6, С-6х6, С-12х6, К2-6х6, К2-12х6. Разрез 1-1, Узлы I, II, III. | 8 |
| 6 | Секция К1-3х6, К1-6х6, С-6х6, К2-6х6. Схема расположения щитов покрытия (только для нефтесодержащих вод). | 9 |
| 7 | Секция К1-3х6. Спецификация к схеме расположения стеновых панелей. | 10 |
| 8 | Секция К1-6х6. Спецификация к схеме расположения стеновых панелей. | 11 |
| 9 | Секция К1-12х6. Спецификация к схеме расположения стеновых панелей. | 12 |
| 10 | Секция К2-6х6. Спецификация к схеме расположения стеновых панелей. | 13 |
| 11 | Секция К2-12х6. Спецификация к схеме расположения стеновых панелей. | 14 |
| 12 | Секция С-6х6. Спецификация к схеме расположения стеновых панелей | 15 |
| 13 | Секция С-12х6. Спецификация к схеме расположения стеновых панелей | 16 |

продолжение

| | | |
|---|---|---|
| 14 | Секции К1-12х6, К1-6х6, К2-12х6, Монтажные узлы продольных стен. | 17 |
| 15 | Секции К1-3х6, С-6х6, С-12х6, К2-6х6. Монтажные узлы продольных стен. | 18 |
| 16 | Секции К1-3х6, К1-6х6, К1-12х6, К2-6х6, К2-12х6, С-6х6, С-12х6, Монтажные узлы поперечных стен. Спецификация изделий на 1 узел. Узел IX. | 19 |
| 17 | Секции К1-3х6, К1-6х6, К1-12х6, С-6х6, С-12х6, К2-6х6, К2-12х6. Монтажные узлы IV, V, VI, VII, VIII. | 20 |
| 18 | Секции К1-3х6, К1-6х6, К1-12х6. Днище Опалубочный чертеж. | 21 |
| 19 | Секции С-6х6, С-12х6, Днище. Опалубочный чертеж. | 22 |
| 20 | Секции К2-6х6, К2-12х6. Днище. Опалубочный чертёж. | 23 |
| 21 | Секции шириной 6м. Днище. Узлы X, XI (опалубка) Узел XIV (армирование). | 24 |
| 22 | Секции шириной 6м. Днище. Узлы X, XI. (армирование). | 25 |


Привязан.

Инв. №

Взам. инв. № | Подпись и дата | Инв. № подл.

| | | | |
|---|---|---|---|
| Н. контр. | Курманалиева | | |
| Нач. отд. | Спицын | | |
| Гл. спец. | Шевченко | | |
| Рук. гр. | Цанга | | |
| Инжен. | Исламова | | |

902-2-0408.86*

Содержание альбома

| Стадия | Лист | Листов |
|---|---|---|
| Р | 1 | 2 |

Госстрой СССР
Союзводоканалниипроект
КАЗВОДОКАНАЛПРОЕКТ
г. Алма-Ата

| Лист | Наименование | Стр. |
|---|---|---|
| 23 | Секции шириной 6м. Днище. Узел XV. | 26 |
| 24 | Секция К1-3х6. Днище, армирование. | 27 |
| 25 | Секция К1-3х6. Днище. Спецификация | 28 |
| 26 | Секция К1-3х6. Днище. Ведомость расхода стали. | 29 |
| 27 | Секция К1-6х6 Днище. Ведомость расхода стали. | 29 |
| 28 | Секция К1-6х6 Днище, армирование | 30 |
| 29 | Секция К1-6х6 Днище. Спецификация | 31 |
| 30 | Секция К1-12х6 Днище, армирование | 32 |
| 31 | Секция К1-12х6 Днище. Спецификация | 33 |
| 32 | Секция К1-12х6 Днище. Ведомость расхода стали. | 34 |
| 33 | Секция К2-6х6 Днище. Ведомость расхода стали. | 34 |
| 34 | Секция К2-6х6 Днище, армирование | 35 |
| 35 | Секция К2-6х6 Днище. Спецификация | 36 |
| 36 | Секция К2-12х6 Днище, армирование | 37 |
| 37 | Секция К2-12х6 Днище. Спецификация | 38 |
| 38 | Секция К2-12х6 Днище. Ведомость расхода стали | 39 |
| 39 | Секция С-12х6 Днище. Ведомость расхода стали | 39 |
| 40 | Секция С-12х6 Днище, армирование | 40 |
| 41 | Секция С-12х6 Днище Спецификация | 41 |
| 42 | Секция С-6х6 Днище, армирование | 42 |
| 43 | Секция С-6х6 Днище. Спецификация | 43 |
| 44 | Секция К1-3х6, К1-6х6, С-6х6, К2-6х6, Приямок П1, План, разрезы | 44 |
| 45 | Секция К1-3х6, К1-6х6, С-6х6, К2-6х6. Приямок П1 Армирование | 45 |
| 46 | Секция К1-12х6, С-12х6, К2-12х6. Приямок П2. План, разрезы | 46 |
| 47 | Секция К1-12х6, С-12х6, К2-12х6. Приямок П2. Армирование. | 47 |

| | Марка НК | |
|---|---|---|
| 1 | Общие данные I и II варианты | 48 |
| 2 | Технологические трубопроводы. План Разрез 4-4, Узел I I вариант. | 49 |
| 3 | Технологические трубопроводы I вариант Разрезы 1-1, 2-2, 3-3. | 50 |
| 4 | Технологические трубопроводы I вариант Спецификация (продолжение) | 51 |
| 5 | Технологические трубопроводы. II вариант План. Разрезы 4-4, 6-6. Узел I. | 52 |
| 6 | Технологические трубопроводы II вариант Разрезы 1-1, 2-2, 3-3, 5-5. | 53 |
| 7 | Технологические трубопроводы. II вариант Спецификация (продолжение) | 54 |
| | Марка ЗК | |
| 1 | Общие данные. Спецификация основных монтажных материалов и изделий (начало). | 55 |
| 2 | Общие данные. Спецификация основных монтажных материалов и изделий (окончание) | 56 |
| 3 | Установка датчиков уровня (начало) | 57 |
| 4 | Установка датчиков уровня (окончание) | 58 |


Типовые проектн. реш. 902-2-0408.86* альбом III

Инв. № подл. | Подпись и дата | Взам. инв. №

Привязан

Инв. №

902-2-0408.86*

Содержание альбома

Лист 2

Типовые проектн. реш. 902-2-0408.86* Альбом III

## Ведомость основных комплектов рабочих чертежей

| Обозначение | Наименование | Примечание |
|---|---|---|
| -КЖ | Конструкции железобетонные | |
| -НК | Наружная канализация | |
| | Технологические трубопроводы | |
| -ЭК | Контрольно-измерительные приборы | |
| -М | Механическое, технологическое оборудование | Ал. V |

## Ведомость спецификаций

| Лист | Наименование | Примечание |
|---|---|---|
| 7÷13 | Спецификация к схеме расположения | |
| | стеновых панелей | |
| 16 | Спецификация изделий на 1узел | |
| 25 | Днище. Спецификация. Секция К1-3х6 | |
| 29 | Днище. Спецификация. Секция К1-6х6 | |
| 31 | Днище. Спецификация. Секция К1-12х6 | |
| 35 | Днище. Спецификация. Секция. К2-6х6 | |
| 37 | Днище. Спецификация. Секция К2-12х6 | |
| 41 | Днище. Спецификация. Секция С-12х6 | |
| 43 | Днище. Спецификация. Секция С-6х6 | |

Типовой проект разработан в соответствии с действующими нормами и правилами и предусматривает мероприятия, обеспечивающие взрывную, взрывопожарную и пожарную безопасность при эксплуатации сооружения.

Главный инженер проекта Каштелюк И.Х.

## Ведомость объёмов сборных бетонных и железобетонных конструкций по рабочим чертежам основного комплекта марки КЖ

| № п/п | Наименование группы элементов конструкций | Код | Кол-во, м³ | Примечание |
|---|---|---|---|---|
| | Панели стеновые наружные | | | |
| 1 | Секция К1-3х6 | 583121 | 27.52 | |
| 2 | Секция К1-6х6 | 583121 | 39.20 | |
| 3 | Секция К1-12х6 | 583121 | 36.28 | |
| 4 | Секция К2-6х6 | 583121 | 27.36 | |
| 5 | Секция К2-12х6 | 583121 | 27.36 | |
| 6 | Секция С-6х6 | 583121 | 29.36 | |
| 7 | Секция С-12х6 | 583121 | 29.36 | |

## Ведомость ссылочных и прилагаемых документов

| Обозначение | Наименование | Примечание |
|---|---|---|
| | Ссылочные документы | |
| 3.900-3 в.1,2,4/82 | Сборные железобетонные конструкции ёмкостных сооружений | |
| | Прилагаемые документы | |
| -КЖИ | Рабочие чертежи изделий для секций шириной 6м | Альбом VI |
| -ВМ | Ведомости потребности в материалах | Альбом IX |

Привязан

Рук. гр.
Исполн.
Проверил
Инв. №

902-2-0408.86* КЖ

| Изм | Лист | № Докум. | Подпись | Дата |
|---|---|---|---|---|
| Н. контр. | | Курманалиева | | 8.85г. |
| ГИП | | Каштелюк | | |
| Нач. отд. | | Спицын | | |
| Гл. спец. | | Шевченко | | |
| Рук. гр. | | Цанга | | |
| Инженер | | Целатова | | |

Секции шириной 6м

| Стадия | Лист | Листов |
|---|---|---|
| Р | 1 | 47 |

Общие данные

Госстрой СССР
Союзводоканалпроект
КАЗВОДОКАНАЛПРОЕКТ
г. Алма-Ата

Инв. № подл. | Подпись и дата | Взам. инв. №

Альбом III

Типовые проектн. регл. 902-2-0408.86*

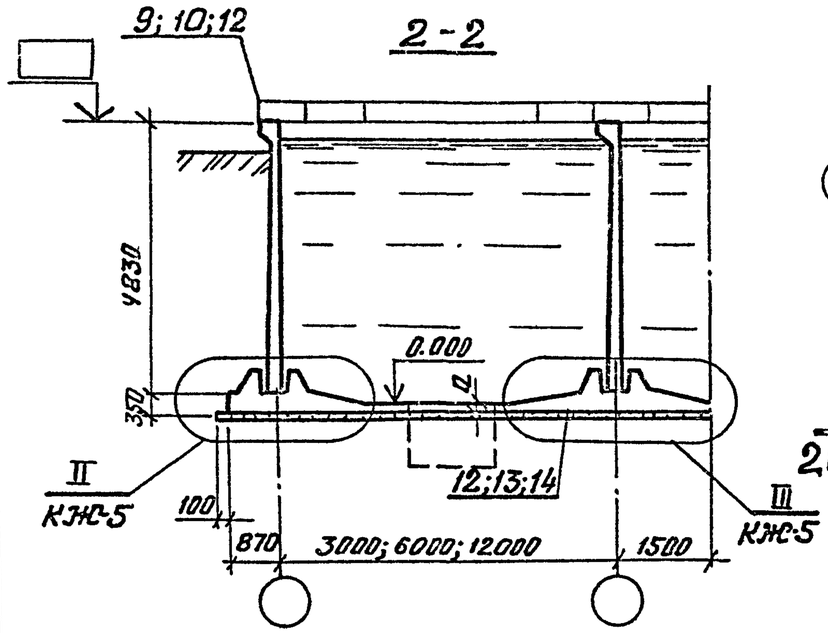


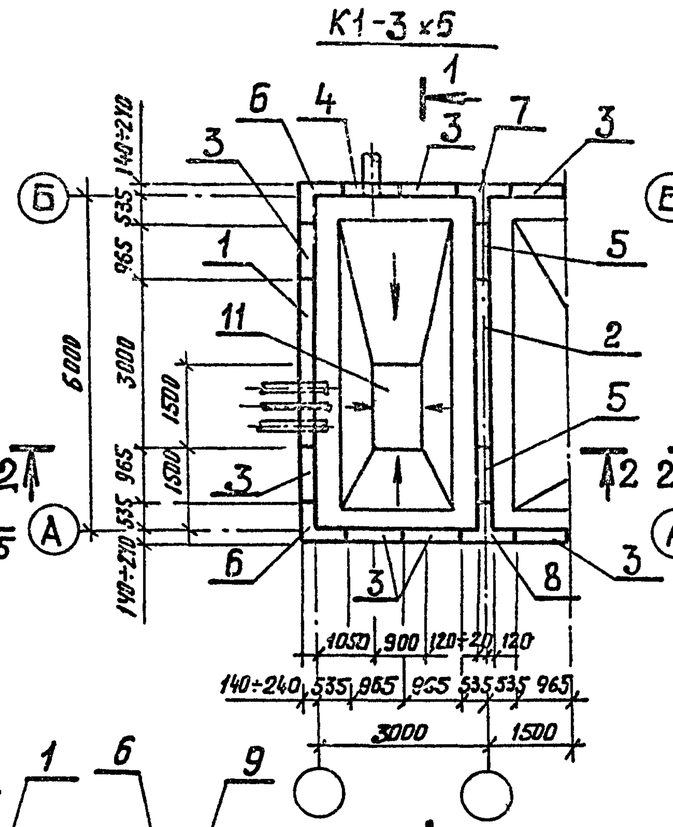


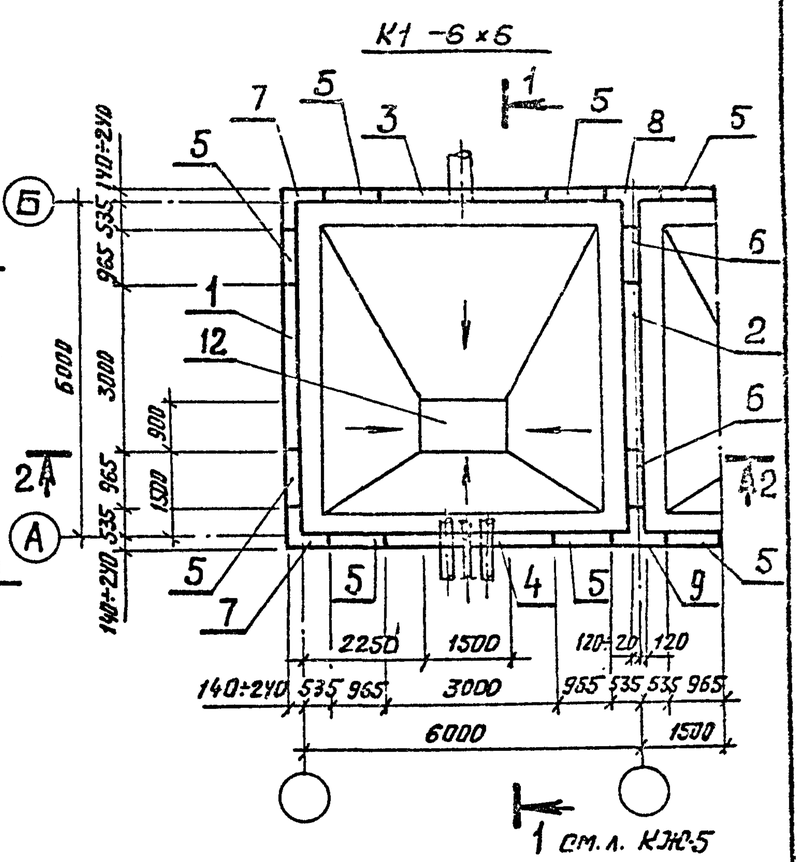


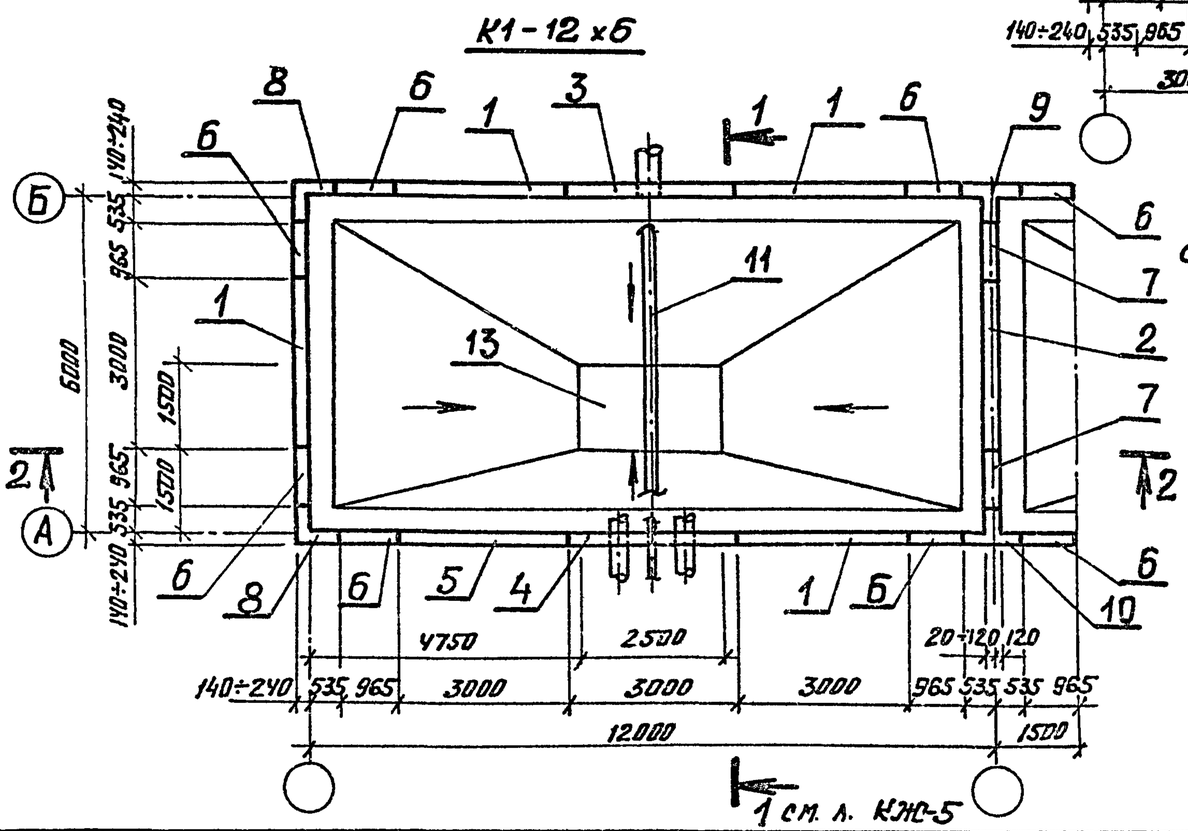


по 1 см. л. КЖС5

1. Схемы расположения труб см. листы НК-
2. Секции показаны в условных границах.
3. Уклон набетонки см. в альбоме I. Пояснительная записка: При толщине набетонки до 40мм выполнять отяжку из цементно-песчаного раствора со ст. 1:2.
4. Таблицу отметок и толщин днища см. КЖС л.3.

Привязан

Инв. №

| | | | | | |
|---|---|---|---|---|---|
| Изм. | Лист | № докум. | Подпись | Дата | 902-2-0408.86* КЖС |
| Н. контр. | | Курманалиева | | | Секция К1-3×6, К1-6×6, К1-12×6 |
| ГИП | | Каштелюк | | | |
| Нач. отд. | | Спицын | | | |
| Гл. спец. | | Шевченко | | | Схема расположения стеновых панелей |
| Рук. гр. | | Цанга | | | |
| Инженер | | Бабич | | 85г | |

| Стадия | Лист | Листов |
|---|---|---|
| Р | 2 | |

Госстрой СССР
Союзводоканалниипроект
КАЗВОДОКАНАЛПРОЕКТ
г. Алма-Ата

Инв. № подл. | Подпись и дата | Взам. инв. №

Типовые проектн. реш. 902-2-0408.86* Альбом III

## 2-2

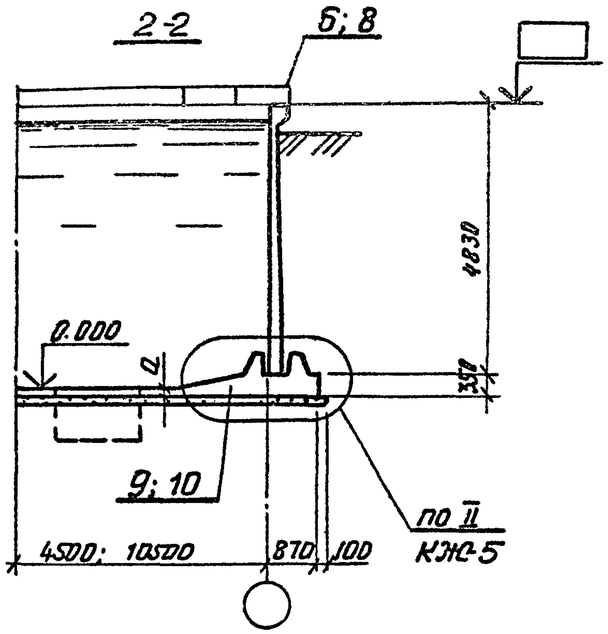


## К2-12×6

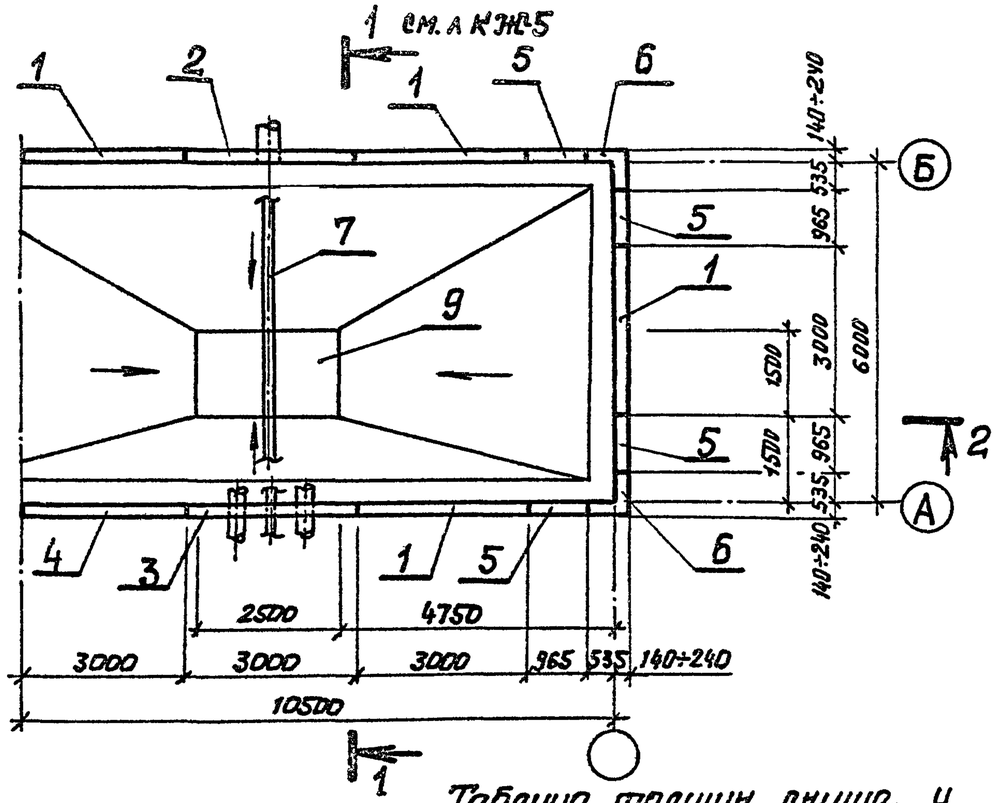


## К2-6×6

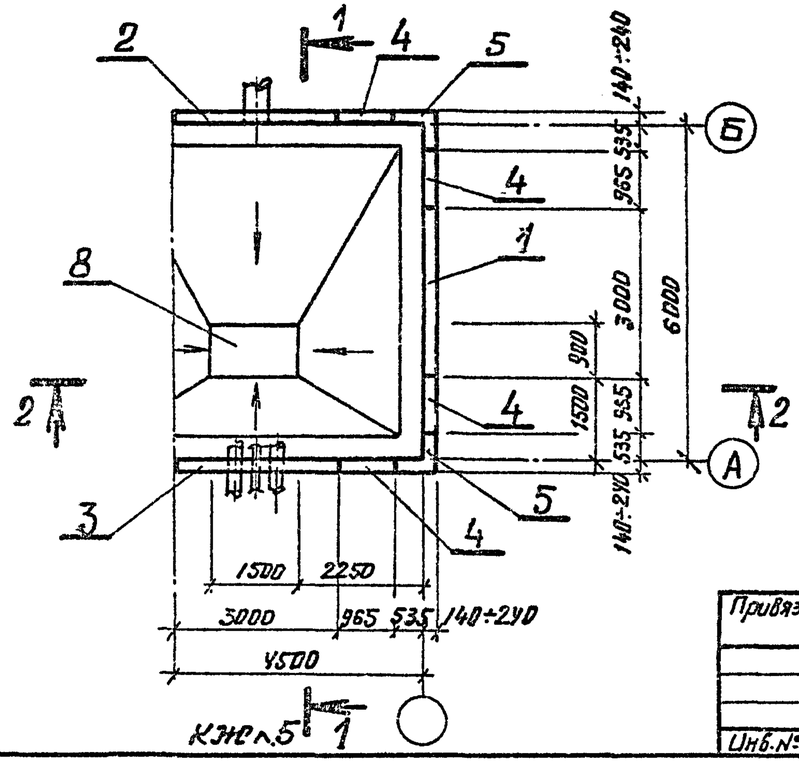


Примечания см. л. КЖС-2

### Таблица толщин днища и отметок верха панели

| Грунтовые условия | | Исполнение | Толщина днища „а" мм | Отметка верха панели м |
|---|---|---|---|---|
| Необводненные грунты | φ=30° | – 01 | 140 | 5.040 |
| | φ=21° | – 02 | 140 | 5.040 |
| Обводненные грунты | φ=30° φ=21° | – 03 | 160 | 5.020 |

902-2-0408.86* КЖС

| Изм. | Лист | № Документ | Подпись | Дата |
|---|---|---|---|---|
| Н. контр. | | Курманалиева | | |
| ГИП | | Каштелюк | | |
| Нач. отд. | | Спицын | | |
| Гл. спец. | | Шевченко | | |
| Рук. гр. | | Цанга | | |
| Инженер | | Бабич | | 85г |

Привязан

Инв. №

Секция К2-6×6, К2-12×6

| Стадия | Лист | Листов |
|---|---|---|
| Р | 3 | |

Схема расположения стеновых панелей

Госстрой СССР Союзводоканалниипроект КАЗВОДОКАНАЛПРОЕКТ г. Алма-Ата

Инв. № подл. | Подпись и дата | Взам. инв. №

Типовые проект.н. реш. 902-2-0408.86* Альбом III

## 2-2

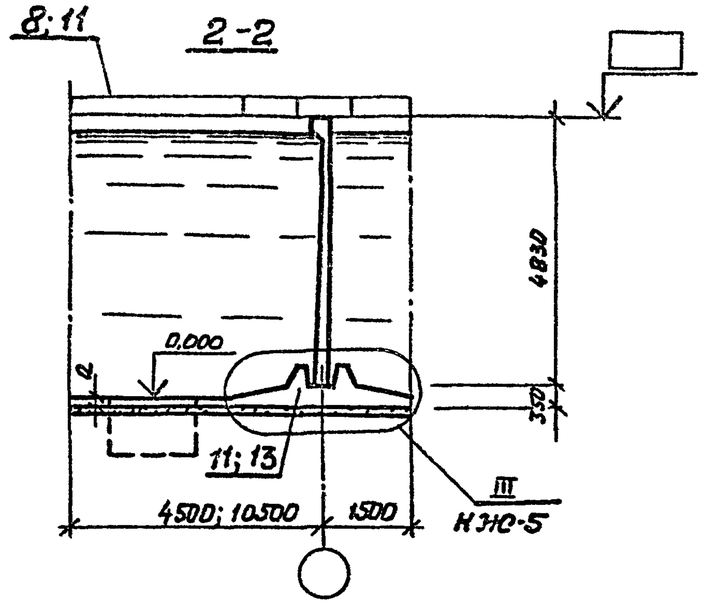


## С-12×6

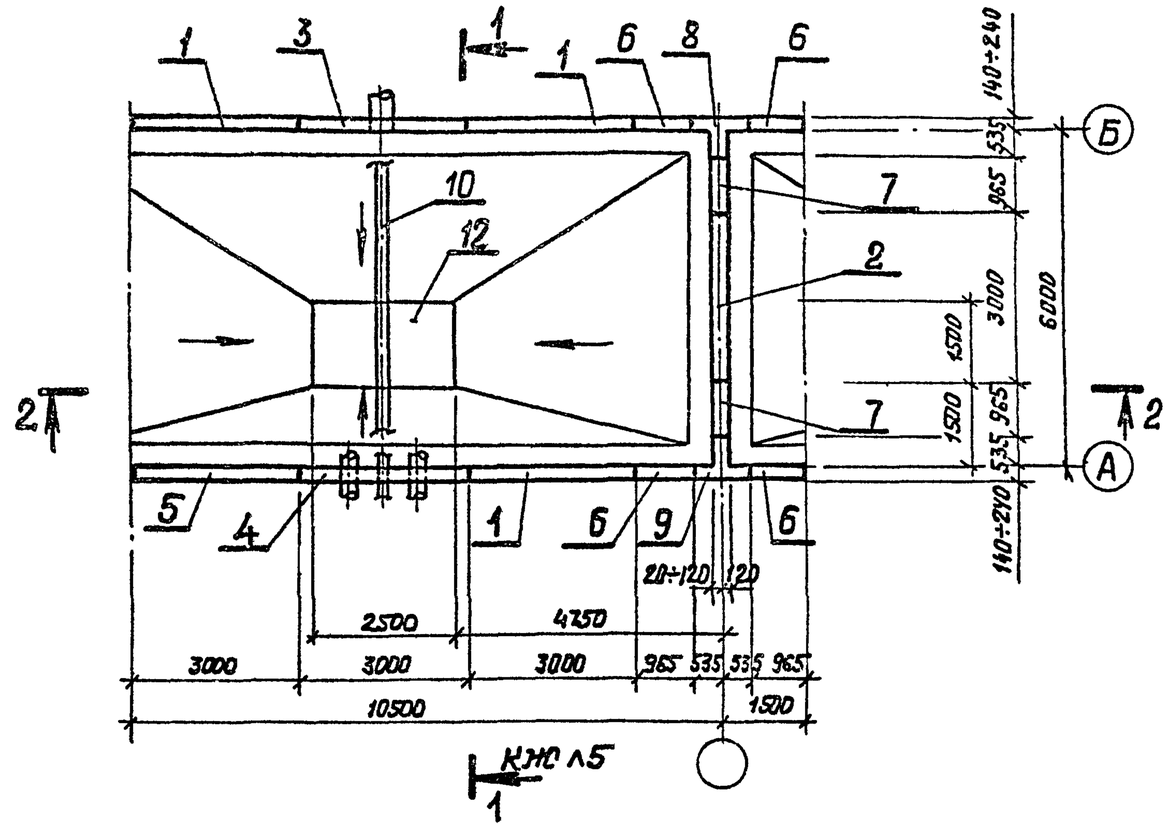


## С-6×6

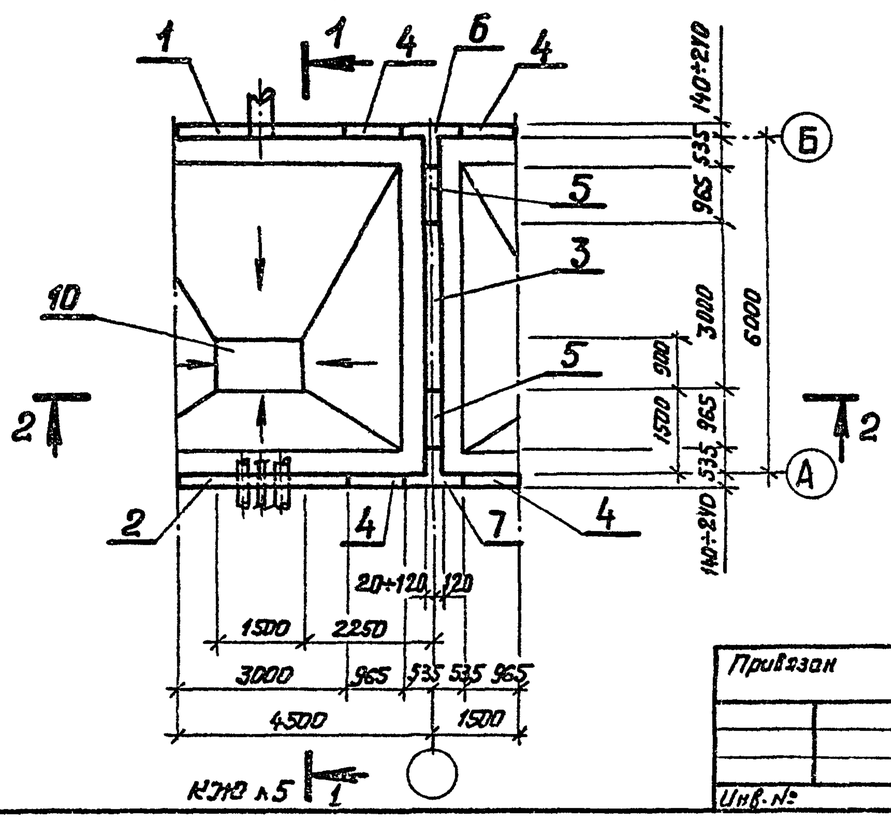


Примечания см. лист КЖС-2

| | | | | | | |
|---|---|---|---|---|---|---|
| Изм. | Лист | № докум. | Подпись | Дата | 902-2-0408.86* | КЖС |
| Н.контр. | | Курманалиева | | | Секция С-6×6, С-12×6 | Стадия: Р; Лист: 4; Листов: |
| ГИП | | Каштелюк | | | | |
| Нач.отд. | | Стицын | | | Схема расположения стеновых панелей | Госстрой СССР Союзводоканалниипроект КАЗВОДОКАНАЛПРОЕКТ г.Алма-Ата |
| Гл.спец. | | Шевченко | | | | |
| Рук.гр. | | Цунга | | | | |
| Инженер | | Бабич | | 85г | | |

Привязан

Инв.№

Взам. инв.№ | Подпись и дата | Инв.№ подл.

Типовые проектн. реш. 902-2-0408.86* Альбом III

## 1-1

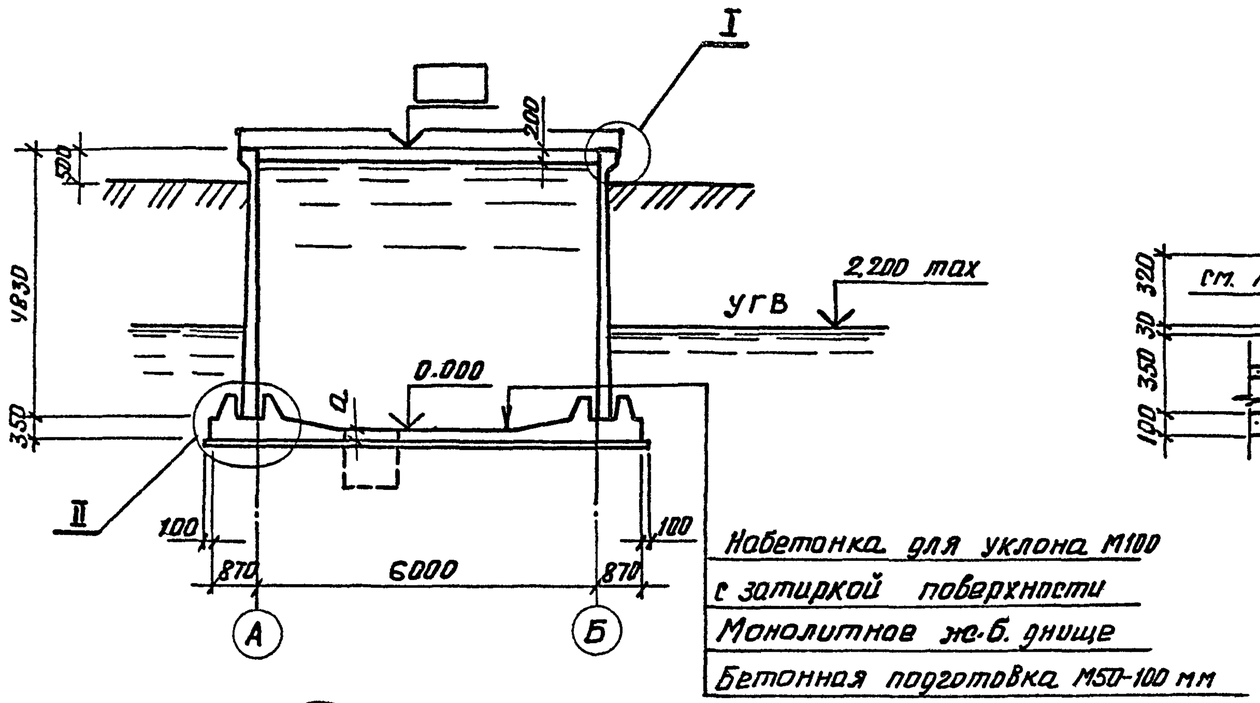


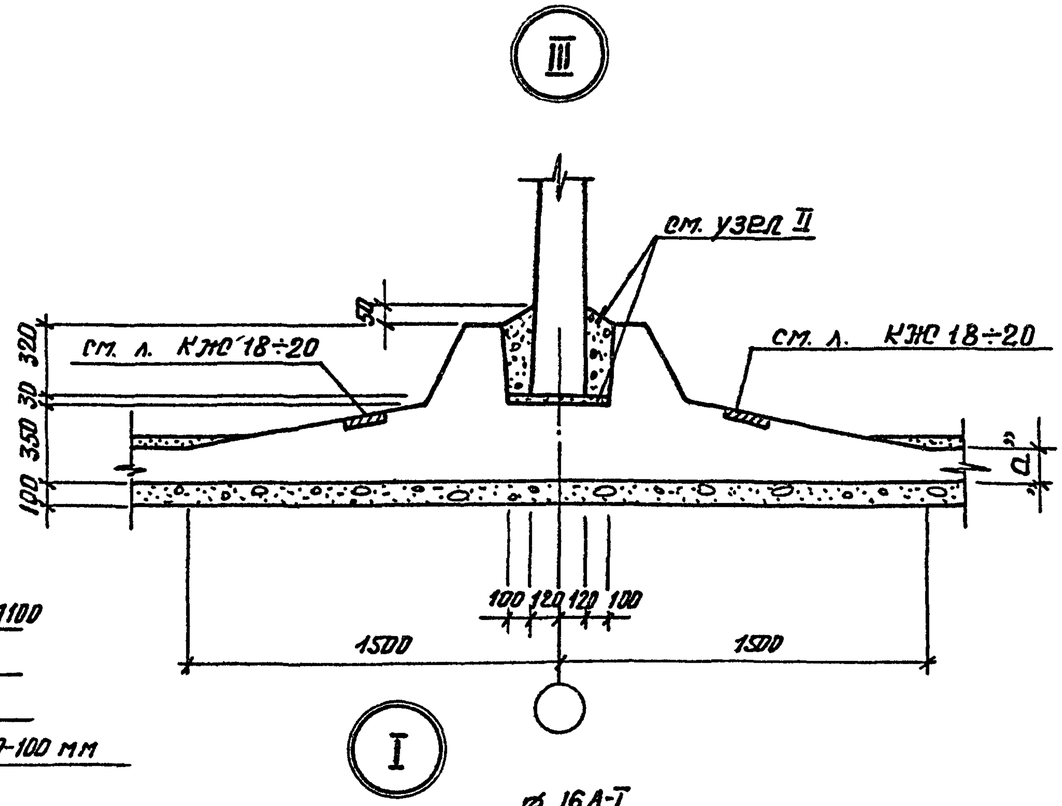


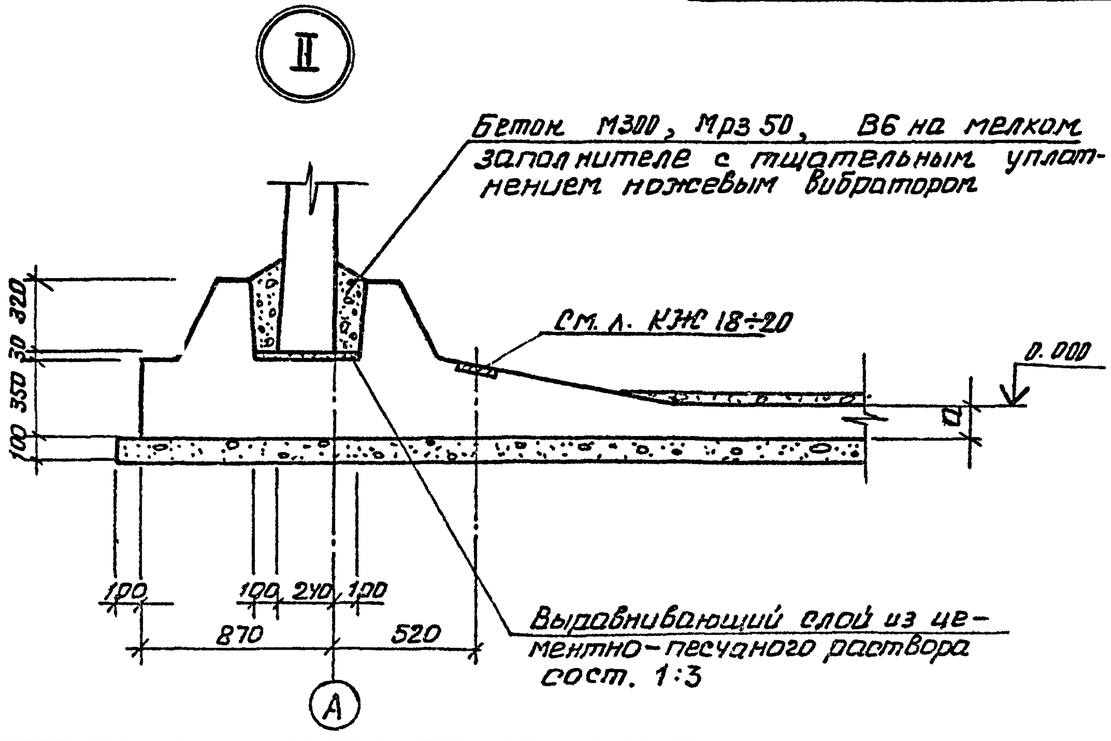


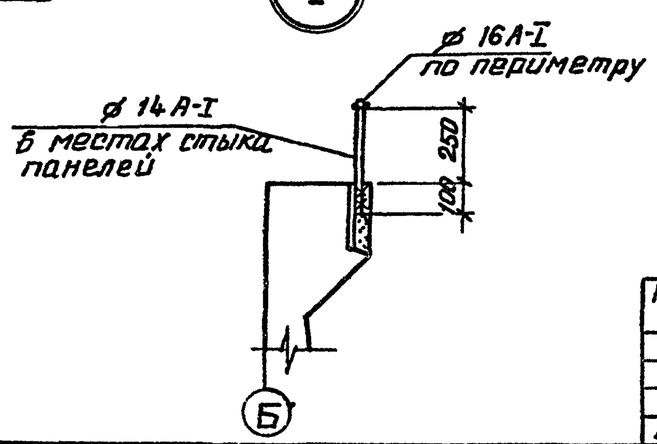


Привязан

Инв. №

| | | | | | | | | |
|---|---|---|---|---|---|---|---|---|
| Изм. | Лист | № Докум. | Подпись | Дата | 902-2-0408.86* КЖС | | | |
| Н. контр. | | Курманалиев | | | Секции К1-3х6, К1-6х6, К1-12х6, С-6х6, С-12х6, К2-6х6, К2-12х6 | Стадия | Лист | Листов |
| ГИП | | Каштелюк | | | | Р | 5 | |
| Нач. отд. | | Спицын | | | Разрез 1-1, Узлы I, II, III | Госстрой СССР Союзводоканалниипроект КАЗВОДОКАНАЛПРОЕКТ г. Алма-Ата | | |
| Гл. спец. | | Шевченко | | | | | | |
| Рук. гр. | | Цанга | | | | | | |
| Инженер | | Бабич | | 85г | | | | |

Взам. инв. №

Подпись и дата

Инв. № подл.

Типовые проектн. реш. 902-2-0408.86* Альбом III

## Схема расположения щитов покрытия секции К1-3×6

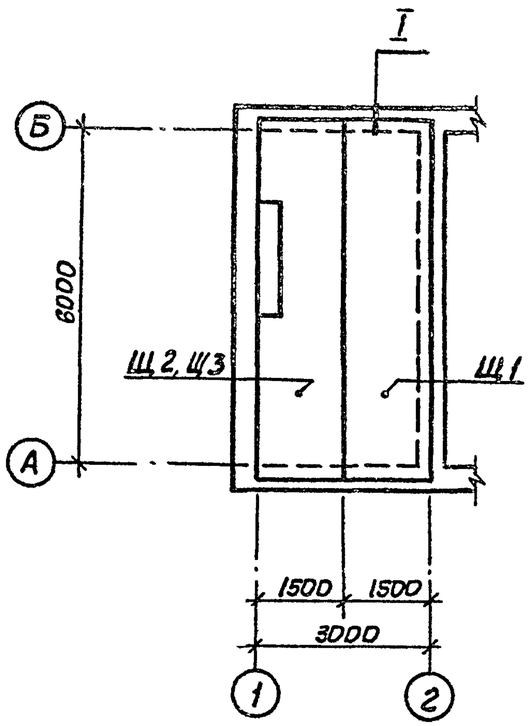


## Схема расположения щитов покрытия секций 6×6

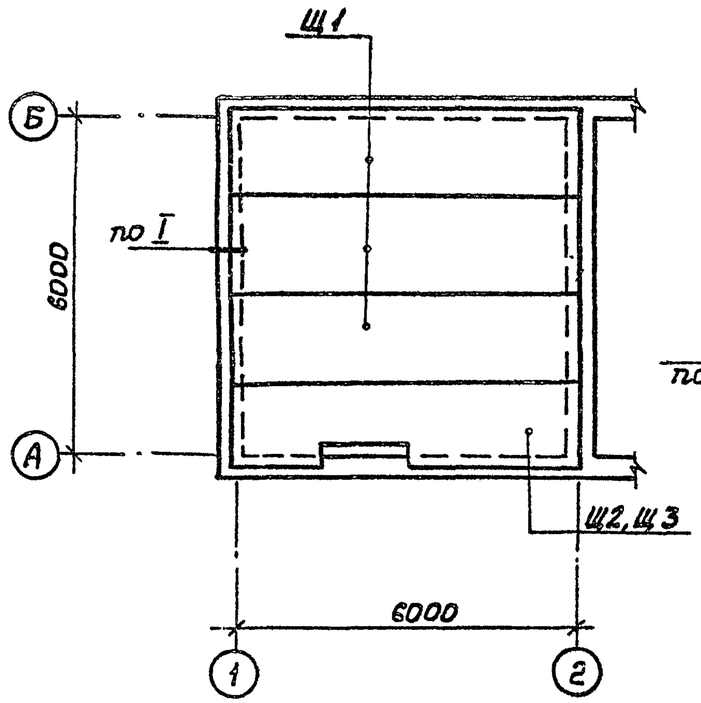


## I (только для нефтесодержащих вод)

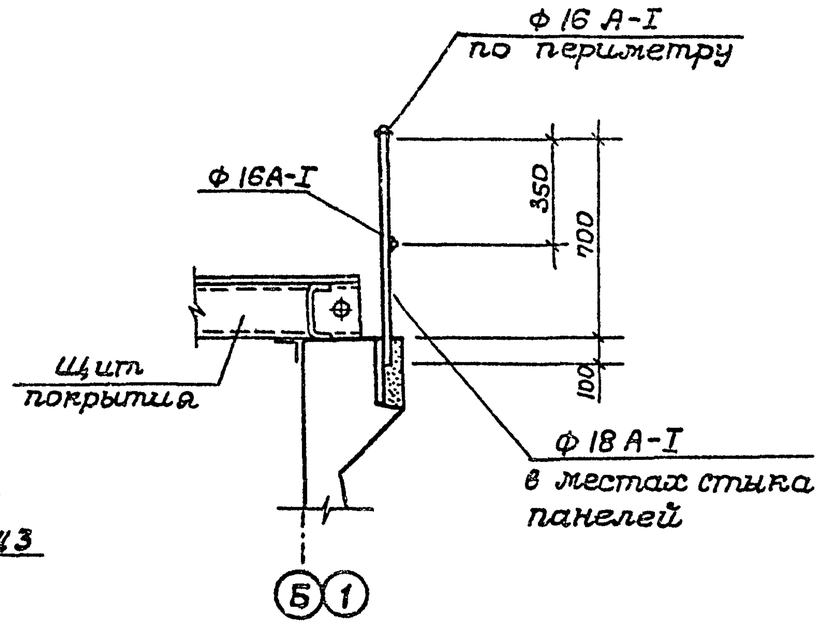


| | | | | | | | | |
|---|---|---|---|---|---|---|---|---|
| | | | | | 902-2-0408.86* | | КЖ | |
| | Изм | Лист | № докум. | Подпись | Дата | | | |
| Привязан | | | | | | Секция К1-3×6, К1-6×6, С-6×6, К2-6×6 | Стадия | Лист | Листов |
| | Н.контр. | | Курманалиева | | | | Р | 6 | |
| | ГИП | | Каштелюк | | | | | | |
| | Нач.отд. | | Спицын | | | | | | |
| | Гл.спец. | | Шевченко | | | Схема расположения щитов покрытия (только для нефтесодержащих вод) | Госстрой СССР Союзводоканалнипроект КАЗВОДОКАНАЛПРОЕКТ г. Алма-Ата | | |
| | Рук.гр. | | Цанга | | | | | | |
| Инв.№ | Инженер | | Бабич | | 85г. | | | | |

Инв. № подл. | Подпись и дата | Взам. инв. №

Альбом III

Типовые проектн. реш. 902-2-0408.86*

продолжение

| Марка поз | Обозначение | Наименование | Кол. 01 | Кол. 02 | Кол. 03 | Масса, ед.кг | Примечание |
|---|---|---|---|---|---|---|---|
| | | Секция К1-3х6 | | | | | |
| 1 | КЖИ-1.01000-01 | Панель стеновая | 1 | | | 7300 | 2) |
| | КЖИ-1.01000-02,03 | " | | 1 | 1 | 7300 | 2) |
| | КЖИ-1.02000-01 | " | 1 | | | 7300 | 3) |
| | КЖИ-1.02000-02.03 | " | | 1 | 1 | 7300 | 3) |
| | КЖИ-1.03000-01 | " | 1 | | | 7300 | 4) |
| | КЖИ-1.03000-02,03 | " | | 1 | 1 | 7300 | 4) |
| | КЖИ-1.04000-01 | " | 1 | | | 7300 | 5) |
| | КЖИ-1.04000-02,03 | " | | 1 | 1 | 7300 | 5) |
| 2 | КЖИ-1.00000-02,03 | " | 1 | 1 | 1 | 7300 | |
| | КЖИ-1.05000-02.03 | " | 1 | 1 | 1 | 7300 | 1) |
| 3 | КЖИ-1.20000-01 | Панель стеновая угловая | 7 | | | 2500 | |
| | КЖИ-1.20000-02.03 | " | | 7 | 7 | 2500 | |
| 4 | КЖИ-1.21000-01 | " | 1 | | | 2500 | |
| | КЖИ-1.21000-02.03 | " | | 1 | 1 | 2500 | |
| 5 | КЖИ-1.20000-02,03 | " | 2 | 2 | 2 | 2500 | |
| 6 | КЖИ-2.01000-01 | Блок угловой | 2 | | | 3180 | |
| | КЖИ-2.01000-02,03 | " | | 2 | 2 | 3180 | |
| 7 | КЖИ-2.02000-01 | " | 1 | | | 5500 | |
| | КЖИ-2.02000-02,03 | " | | 1 | 1 | 5500 | |
| 8 | КЖИ-2.03000-01 | " | 1 | | | 5500 | |
| | КЖИ-2.03000-02,03 | " | | 1 | 1 | 5500 | |
| 9 | КЖ-5 | Ограждение ф 14 А-I | п.м. 3.9 | п.м. 3.9 | п.м. 3.9 | кг/п.м. 1.21 | |
| | | ф 16 А-I | п.м. 13.4 | п.м. 13.4 | п.м. 13.4 | кг/п.м. 1.6 | |
| | КЖ-6 | Ограждение ф 16 А-I | п.м. 26.8 | п.м. 26.8 | п.м. 26.8 | кг/п.м. 1.6 | 1) |
| | | ф 18 А-I | п.м. 8.8 | п.м. 8.8 | п.м. 8.8 | кг/п.м. 2.0 | 1) |
| 10 | КЖИ-4.00000 | Щит покрытия Щ1 | 1 | 1 | 1 | 371.0 | 1) |
| Узел IV/V | КЖ-15, 16, 17. | Узел IV/V | 18/12 | 18/12 | 18/12 | | |
| Узел VI/VII | " | Узел VI/VII | 60/12 | 60/12 | 60/12 | | |
| 11 | КЖ-44, 45 | Приямок | 1 | 1 | 1 | | |
| 12 | КЖ-18, 24÷26 | Днище монолитное | 1 | 1 | 1 | | |
| 13 | КЖИ-4.00000 | Щит покрытия Щ2 | 1 | 1 | 1 | 483.0 | 5) |
| | КЖИ-4.00000 | Щит покрытия Щ3 | 1 | 1 | 1 | 480.0 | 4) |

1. Только при нефтесодержащих сточных водах.
2. Только при отводе труб под днищем.
3. Только при отводе труб над днищем.
4. Только при отводе труб под днищем при нефтесодержащих сточных водах.
5. Только при отводе труб над днищем при нефтесодержащих сточных водах.

Привязан

Инв.№

Взам. инв.№ | Подпись и дата | Инв.№ подл.

| Изм. | Лист | №Документ | Подпись | Дата |
|---|---|---|---|---|
| Н. контр. | | Курманаше | | |
| ГИП | | Каштелюк | | |
| Нач. отд. | | Спицын | | |
| Гл. спец | | Шевченко | | |
| Рук. гр. | | Цанга | | |
| Инженер | | Исламова | | 85г |

902-2-0408.86* КЖ

Секция К1-3х6

| Стадия | Лист | Листов |
|---|---|---|
| Р | 7 | |

Спецификация к схеме расположения стеновых панелей

Госстрой СССР
Союзводоканалниипроект
КАЗВОДОКАНАЛПРОЕКТ
г. Алма-Ата

Типовые проект. реш. 902-2-0408.86* Альбом III

| Марка поз | Обозначение | Наименование | Кол. 01 | Кол. 02 | Кол. 03 | Масса ед. кг | Примечание |
|---|---|---|---|---|---|---|---|
| | | Секция К1-6 ×6 | | | | | |
| 1 | 3.900-3 Вып. 4/82 | Панель стеновая | | | | | |
| | | ПС1-48-Б1 | 1 | | | 7300 | |
| | | ПС1-48-Б2 | | 1 | 1 | 7300 | |
| | КЖИ-1.06000-01 | Панель стеновая | 1 | | | 7300 | 1) |
| | КЖИ-1.06000-02.03 | " | | 1 | 1 | 7300 | 1) |
| 2 | 3.900-3 Вып. 4/82 | ПС 1-48-Б2 | 1 | 1 | 1 | 7300 | |
| | КЖИ-1.06000-02.03 | Панель стеновая | 1 | 1 | 1 | 7300 | 1) |
| 3 | КЖИ-1.08000-01 | " | 1 | | | 7300 | |
| | КЖИ-1.08000-02.03 | " | | 1 | 1 | 7300 | |
| | КЖИ-1.09000-01 | " | 1 | | | 7300 | 1) |
| | КЖИ-1.09000-02.03 | " | | 1 | 1 | 7300 | 1) |
| 4 | КЖИ-1.10000-01 | " | 1 | | | 7300 | 2) |
| | КЖИ-1.10000-02.03 | " | | 1 | 1 | 7300 | 2) |
| | КЖИ-1.11000-01 | " | 1 | | | 7300 | 3) |
| | КЖИ-1.11000-02.03 | " | | 1 | 1 | 7300 | 3) |
| | КЖИ-1.12000-01 | " | 1 | | | 7300 | 4) |
| | КЖИ-1.12000-02.03 | " | | 1 | 1 | 7300 | 4) |
| | КЖИ-1.13000-01 | " | 1 | | | 7300 | 5) |
| | КЖИ-1.13000-02.03 | " | | 1 | 1 | 7300 | 5) |
| 5 | КЖИ-1.20000-01 | Панель стеновая угловая | 8 | | | 2500 | |
| | КЖИ-1.20000-02.03 | " | | 8 | 8 | 2500 | |
| 6 | КЖИ-1.20000-02.03 | " | 2 | 2 | 2 | 2500 | |
| 7 | КЖИ-2.01000-01 | Блок угловой | 2 | | | 3180 | |
| | КЖИ-2.01000-02.03 | " | | 2 | 2 | 3180 | |
| 8 | КЖИ-2.02000-01 | " | 1 | | | 5500 | |
| | КЖИ-2.02000-02.03 | " | | 1 | 1 | 5500 | |

продолжение

| Марка поз | Обозначение | Наименование | Кол. 01 | Кол. 02 | Кол. 03 | Масса ед. кг | Примечание |
|---|---|---|---|---|---|---|---|
| 9 | КЖИ-2.03000-01 | " | 1 | | | 5500 | |
| | КЖИ-2.03000-02.03 | " | | 1 | 1 | 5500 | |
| 10 | КЖС-5 | Ограждение ф 14 А-I | п.м. 4.6 | п.м. 4.6 | п.м. 4.6 | кг/п.м. 1.21 | |
| | | ф 16 А-I | п.м. 19.4 | п.м. 19.4 | п.м. 19.4 | кг/п.м. 1.6 | |
| | КЖС-6 | Ограждение ф 16 А-I | п.м. 38.8 | п.м. 38.8 | п.м. 38.8 | кг/п.м. 1.6 | 1) |
| | | ф 18 А-I | п.м. 10.4 | п.м. 10.4 | п.м. 10.4 | кг/п.м. 2.0 | 1) |
| 11 | КЖИ-4.00000 | Щит покрытия Щ1 | 3 | 3 | 3 | 371.0 | 1) |
| Уз. IV/V | КЖС-14, 16, 17 | Узел IV/V | 20/20 | 20/20 | 20/20 | | |
| Уз. VI/VII | " | Узел VI/VII | 48/12 | 48/12 | 48/12 | | |
| 12 | КЖС-44, 45 | Приямок П1 | 1 | 1 | 1 | | |
| 13 | КЖС-18, 27÷29 | Днище монолитное | 1 | 1 | 1 | | |
| 14 | КЖИ-4.00000 | Щит покрытия Щ2 / Щит покрытия Щ3 | 1/1 | 1/1 | 1/1 | 433.0/480.0 | 5)/4) |

1. Только при нефтесодержащих сточных водах.
2. Только при отводе труб под днищем.
3. Только при отводе труб над днищем.
4. Только при отводе труб под днищем при нефтесодержащих сточных водах.
5. Только при отводе труб над днищем при нефтесодержащих сточных водах

Привязан.

Инв. №

Взам. инв. № | Подпись и дата | Инв. № подл.

| Изм. | Лист | № докум. | Подпись | Дата |
|---|---|---|---|---|
| Н. контр. | | Курмакошева | | 85г |
| ГИП | | Каштелюк | | |
| Нач. отд. | | Спицын | | |
| Гл. спец. | | Шевченко | | |
| Рук. гр. | | Цанга | | |
| Инженер | | Исламова | | |

902-2-0408.86* КЖ

Секция К1-6 ×6

Спецификация к схеме расположения стеновых панелей

| Стадия | Лист | Листов |
|---|---|---|
| Р | 8 | |

Госстрой СССР Союзводоканалниипроект КАЗВОДОКАНАЛПРОЕКТ г. Алма-Ата

Альбом III

Типовые проектн. реш. 902-2-0408.86*

продолжение

| Марка поз | Обозначение | Наименование | Кол 01 | Кол 02 | Кол 03 | Масса ед. кг. | Примечание |
|---|---|---|---|---|---|---|---|
| | | Секция К1-12х6 | | | | | |
| | 3.900-3 Вып. 4/82 | Панель стеновая | | | | | |
| 1 | " | ПС1-48-Б1 | 4 | | | 7300 | |
| | " | ПС1-48-Б2 | | 4 | 4 | 7300 | |
| 2 | " | ПС1-48-Б2 | 1 | 1 | 1 | 7300 | |
| 3 | КЖИ-1.14000-01 | Панель стеновая | 1 | | | 7300 | |
| | КЖИ-1.14000-02,03 | " | | 1 | 1 | 7300 | |
| 4 | КЖИ-1.07000-01 | " | 1 | | | 7300 | 3) |
| | КЖИ-1.07000-02,03 | " | | 1 | 1 | 7300 | 3) |
| | КЖИ-1.15000-01 | " | 1 | | | 7300 | 2) |
| | КЖИ-1.15000-02,03 | " | | 1 | 1 | 7300 | 2) |
| 5 | КЖИ-1.10000-01 | Панель стеновая | 1 | | | 7300 | |
| | КЖИ-1.10000-02,03 | " | | 1 | 1 | 7300 | |
| 6 | КЖИ-1.20000-01 | Панель стеновая угловая | 8 | | | 2500 | |
| | КЖИ-1.20000-02,03 | " | | 8 | 8 | 2500 | |
| 7 | КЖИ-1.20000-02,03 | " | 2 | 2 | 2 | 2500 | |
| 8 | КЖИ-2.01000-01 | Блок угловой | 2 | | | 3180 | |
| | КЖИ-2.01000-02,03 | " | | 2 | 2 | 3180 | |
| 9 | КЖИ-2.02000-01 | " | 1 | | | 5500 | |
| | КЖИ-2.02000-02,03 | " | | 1 | 1 | 5500 | |
| 10 | КЖИ-2.03000-01 | " | 1 | | | 5500 | |
| | КЖИ-2.03000-02,03 | " | | 1 | 1 | 5500 | |
| 11 | КЖИ-3.00000 | Распорка | 1 | 1 | 1 | 2200 | |
| 12 | КЖС-5 | Ограждение ф 14 А-I | п.м. 6.0 | п.м. 6.0 | п.м. 6.0 | кг/п.м 1.21 | |
| | | ф 16 А-I | п.м. 31.4 | п.м. 31.4 | п.м. 31.4 | кг/п.м 1.6 | |

| Марка поз | Обозначение | Наименование | Кол 01 | Кол 02 | Кол 03 | Масса ед. кг. | Примечание |
|---|---|---|---|---|---|---|---|
| Уз IV/V | КЖС-14, 16, 17 | Узел IV/V | 24/28 | 24/28 | 24/28 | | |
| Уз VI/VII | КЖС-14, 16, 17 | Узел VI/VII | 48/12 | 48/12 | 48/12 | | |
| Уз IX | КЖС-16 | Узел IX | 2 | 2 | 2 | | |
| 13 | КЖС-46, 47 | Приямок П2 | 1 | 1 | 1 | | |
| 14 | КЖС-18, 30,31,32 | Днище монолитное | 1 | 1 | 1 | | |

1 Только при нефтесодержащих сточных водах.
2 Только при отводе труб под днищем.
3 Только при отводе труб над днищем.
4 Только при отводе труб под днищем при нефтесодержащих сточных водах.
5 Только при отводе труб над днищем при нефтесодержащих сточных водах.

Привязан

Инв. №

| Изм. | Лист | № Докум. | Подпись | Дата |
|---|---|---|---|---|
| Н контр. | | Курманалиев | | 85 г |
| ГИП | | Каштелян | | |
| Нач. отд. | | Спицын | | |
| Гл. спец. | | Шевченко | | |
| Рук. гр. | | Цанга | | |
| Инженер | | Исламова | | |

902-2-0408.86* КЖС

Секция К1-12х6

Спецификация к схеме расположения стеновых панелей

| Стадия | Лист | Листов |
|---|---|---|
| Р | 9 | |

Госстрой СССР Союзводоканалниипроект КАЗВОДОКАНАЛПРОЕКТ г. Алма-Ата

Инв. № подл. | Подпись и дата | Взам. инв. №

Типовые проектн. реш. 902-2-0408.86* Альбом III

продолжение

| Марка поз | Обозначение | Наименование | кол 01 | кол 02 | кол 03 | Масса ед.кг | Примечание |
|---|---|---|---|---|---|---|---|
| | | Секция К2-6х6 | | | | | |
| 1 | 3.900-3 Вып 4/82 | Панель стеновая | | | | | |
| | | ПС1-48-61 | 1 | | | 7300 | |
| | | ПС1-48-62 | | 1 | 1 | 7300 | |
| | КЖИ-1.06000-01 | Панель стеновая | 1 | | | 7300 | 1) |
| | КЖИ-1.06000-02,03 | " | | 1 | 1 | 7300 | 1) |
| 2 | КЖИ-1.08000-01 | " | 1 | | | 7300 | |
| | КЖИ-1.08000-02,03 | " | | 1 | 1 | 7300 | |
| | КЖИ-1.09000-01 | " | 1 | | | 7300 | 1) |
| | КЖИ-1.09000-02,03 | " | | 1 | 1 | 7300 | 1) |
| 3 | КЖИ-1,10000-01 | " | 1 | | | 7300 | 2) |
| | КЖИ-1,10000-02,03 | " | | 1 | 1 | 7300 | 2) |
| | КЖИ-1,11000-01 | " | 1 | | | 7300 | 3) |
| | КЖИ-1,11000-02,03 | " | | 1 | 1 | 7300 | 3) |
| | КЖИ-1,12000-01 | " | 1 | | | 7300 | 4) |
| | КЖИ-1,12000-02,03 | " | | 1 | 1 | 7300 | 4) |
| | КЖИ-1.13000-01 | " | 1 | | | 7300 | 5) |
| | КЖИ-1.13000-02,03 | " | | 1 | 1 | 7300 | 5) |
| 4 | КЖИ-1.20000-01 | Панель стеновая угловая | 4 | | | 2500 | |
| | КЖИ-1.20000-02,03 | " | | 4 | 4 | 2500 | |
| 5 | КЖИ-2.01000-01 | Блок угловой | 2 | | | 3180 | |
| | КЖИ-2,01000-02,03 | " | | 2 | 2 | 3180 | |
| 6 | КЖ-5 | Ограждение ф 14 А-I | п.м. 4.6 | п.м. 4.6 | п.м. 4.6 | кг/п.м 1.21 | |
| | | ф 16 А-I | п.м. 19.4 | п.м. 19.4 | п.м. 19.4 | кг/п.м 1.5 | |
| | КЖ-6 | Ограждение ф 16 А-I | п.м. 33.8 | п.м. 30.8 | п.м. 38.8 | кг/п.м 1.6 | 1) |
| | | ф 18 А-I | п.м. 10.4 | п.м. 10.4 | п.м. 10.4 | кг/п.м 2.0 | 1) |
| 7 | КЖИ-4.00000 | Щит покрытия щ1 | 3 | 3 | 3 | 371.0 | |

| Марка поз | Обозначение | Наименование | кол 01 | кол 02 | кол 03 | Масса ед. кг. | Примечание |
|---|---|---|---|---|---|---|---|
| Уз.IV/V | КЖ-15, 16, 17 | Узел IV/V | 8/8 | 8/8 | 8/8 | | |
| Уз VI/VII | КЖ-15, 16, 17 | Узел VI | 24 | 24 | 24 | | |
| 8 | КЖ-44, 45 | Приямок П1 | 1 | 1 | 1 | | |
| 9 | КЖ-20,33,34,35 | Днище монолитное | 1 | 1 | 1 | | |
| 10 | КЖИ-4.00000 | Щит покрытия щ2 | 1 | 1 | 1 | 483,0 | 5) |
| | КЖИ-4.00000 | Щит покрытия щ3 | 1 | 1 | 1 | 480,0 | 4) |

1 Только при нефтесодержащих сточных водах.
2 Только при отводе труб под днищем.
3 Только при отводе труб над днищем.
4 Только при отводе труб под днищем при нефтесодержащих сточных водах.
5 Только при отводе труб над днищем при нефтесодержащих сточных водах.

Привязан

Инв.№

Взам.инв.№ | Подпись и дата | Инв.№ подл.

| Изм. | Лист | №Докум. | Подпись | Дата |
|---|---|---|---|---|
| Н.контр. | Курманова | | | 85г |
| ГИП | Каштелян | | | |
| Нач.отд. | Спицын | | | |
| Гл.спец. | Шевченко | | | |
| Рук. гр. | Цанга | | | |
| Инженер | Исламова | | | |

902-2-0408.86* КЖ

Секция К2-6х6

Спецификация к схеме расположения стеновых панелей

| Стадия | Лист | Листов |
|---|---|---|
| Р | 10 | |

Госстрой СССР Союзводоканалпроект КАЗВОДОКАНАЛПРОЕКТ г. Алма-Ата

Типовые проектн. реш. 902-2-0408.86* Альбом III

| Марка поз | Обозначение | Наименование | кол. 01 | кол. 02 | кол. 03 | Масса, ед. кг | Примечание |
|---|---|---|---|---|---|---|---|
| | | Секция К2-12х6 | | | | | |
| 1 | 3.900-3 Вып 4/82 | Панель стеновая | | | | | |
| | " | ПС1-48-Б1 | 4 | | | 7300 | |
| | " | ПС1-48-Б2 | | 4 | 4 | 7300 | |
| 2 | КЖИ-1.14000-01 | Панель стеновая | 1 | | | 7300 | |
| | КЖИ-1.14000-02,03 | " | | 1 | 1 | 7300 | |
| 3 | КЖИ-1.07000-01 | " | 1 | | | 7300 | 3) |
| | КЖИ-1.07000-02,03 | " | | 1 | 1 | 7300 | 3) |
| | КЖИ-1.15000-01 | " | 1 | | | 7300 | 2) |
| | КЖИ-1.15000-02,03 | " | | 1 | 1 | 7300 | 2) |
| 4 | КЖИ-1.10000-01 | Панель стеновая | 1 | | | 7300 | |
| | КЖИ-1.10000-02,03 | " | | 1 | 1 | 7300 | |
| 5 | КЖИ-1.20000-01 | Панель стеновая угловая | 4 | | | 2500 | |
| | КЖИ-1.20000-02,03 | " | | 4 | 4 | 2500 | |
| 6 | КЖИ-2.01000-01 | Блок угловой | 1 | | | 3180 | |
| | КЖИ-2.01000-02,03 | " | | 1 | 1 | 3180 | |
| 7 | КЖИ-3.00000 | Распорка | 1 | 1 | 1 | 2200 | |
| 8 | КЖ-5 | Ограждение ф 16 А-I | п.м. 6.0 | п.м. 6.0 | п.м. 6.0 | кг/п.м. 1.6 | |
| | | ф 14А-I | п.м. 31.4 | п.м. 31.4 | п.м. 31.4 | кг/п.м. 1.21 | |
| Уз IV/V | КЖ-14, 16, 17 | Узел IV/V | 12/16 | 12/16 | 12/16 | | |
| Уз. VI | КЖ-14, 16, 17 | Узел VI | 24 | 24 | 24 | | |
| Уз. IX | КЖ-16 | Узел IX | 2 | 2 | 2 | | |
| 9 | КЖ-46, 47 | Приямок П2 | 1 | 1 | 1 | | |
| 10 | КЖ-20, 36, ÷38 | Днище монолитное | 1 | 1 | 1 | | |

1. Только при нефтесодержащих сточных водах
2. Только при отводе труб под днищем.
3. Только при отводе труб над днищем.
4. Только при отводе труб под днищем при нефтесодержащих сточных водах.
5. Только при отводе труб над днищем при нефтесодержащих сточных водах.

Взам. инв. №

Подпись и дата

Инв. № подл.

Привязан.

Инв. №

| Изм. | Лист | № докум. | Подпись | Дата |
|---|---|---|---|---|
| Н. контр. | | Курманалиева | | 85г |
| ГИП | | Каштелюк | | |
| Нач. отд. | | Спицын | | |
| Гл. спец. | | Шевченко | | |
| Рук. гр. | | Цанга | | |
| Инженер | | Исламова | | |

902-2-0408.86* КЖС.

Секция К2-12х6

| Стадия | Лист | Листов |
|---|---|---|
| Р | 11 | |

Спецификация к схеме расположения стеновых панелей

Госстрой СССР
Союзводоканалниипроект
КАЗВОДОКАНАЛПРОЕКТ
г. Алма-Ата

Типовые проектн. реш. 902-2-0408.86* Альбом III

| Марка поз | Обозначение | Наименование | кол. 01 | кол. 02 | кол. 03 | Масса ед. кг | Примечание |
|---|---|---|---|---|---|---|---|
| | | Секция С-6 х6 | | | | | |
| 1 | КЖИ-1.08000-01 | Панель стеновая | 1 | | | 7300 | |
| | КЖИ-1.08000-02,03 | " | | 1 | 1 | 7300 | |
| | КЖИ-1.09000-01 | " | 1 | | | 7300 | 1) |
| | КЖИ-1.09000-02,03 | " | | 1 | 1 | 7300 | 1) |
| 2 | КЖИ-1.10000-01 | " | 1 | | | 7300 | 2) |
| | КЖИ-1.10000-02,03 | " | | 1 | 1 | 7300 | 2) |
| | КЖИ-1.11000-01 | " | 1 | | | 7300 | 3) |
| | КЖИ-1.11000-02,03 | " | | 1 | 1 | 7300 | 3) |
| | КЖИ-1.12000-01 | " | 1 | | | 7300 | 4) |
| | КЖИ-1.12000-02,03 | " | | 1 | 1 | 7300 | 4) |
| | КЖИ-1.13000-01 | " | 1 | | | 7300 | 5) |
| | КЖИ-1.13000-02,03 | " | | 1 | 1 | 7300 | 5) |
| 3 | 3.900-3 Вып. 4/82 | ПО1-48-62 | 1 | 1 | 1 | 7300 | |
| | КЖИ-1.06000-02,03 | Панель стеновая | 1 | 1 | 1 | 7300 | 1) |
| 4 | КЖИ-1.20000-01 | Панель стеновая угловая | 4 | | | 2500 | |
| | КЖИ-1.20000-02,03 | " | | 4 | 4 | 2500 | |
| 5 | КЖИ-1.20000-02,03 | " | 2 | 2 | 2 | 2500 | |
| 6 | КЖИ-2.02000-01 | Блок угловой | 1 | | | 5500 | |
| | КЖИ-2.02000-02,03 | " | | 1 | 1 | 5500 | |
| 7 | КЖИ-2.03000-01 | " | 1 | | | 5500 | |
| | КЖИ-2.03000-02,03 | " | | 1 | 1 | 5500 | |
| 8 | КЖС-5 | Ограждение ф 14 А-I | п.м. 2.8 | п.м. 2.8 | п.м. 2.8 | кг/п.м. 1.21 | |
| | | ф 16 А-I | п.м. 12.0 | п.м. 12.0 | п.м. 12.0 | кг/п.м. 1.6 | |
| | КЖС-6 | Ограждение ф 16 А-I | п.м. 24.0 | п.м. 24.0 | п.м. 24.0 | кг/п.м. 1.6 | 1) |
| | | ф 18 А-I | п.м. 6.4 | п.м. 6.4 | п.м. 6.4 | кг/п.м 2.0 | 1) |
| 9 | КЖИ-4.00000 | Щит покрытия Щ1 | 3 | 3 | 3 | 371,0 | 1) |

продолжение

| Марка поз | Обозначение | Наименование | кол. 01 | кол. 02 | кол. 03 | Масса ед. кг | Примечание |
|---|---|---|---|---|---|---|---|
| 1/3 IV/V | КЖС-15, 16, 17 | Узел IV/V | 12/12 | 12/12 | 12/12 | | |
| 1/3 VI/VII | " | Узел VI/VII | 24/12 | 24/12 | 24/12 | | |
| 10 | КЖС-44, 45 | Приямок П1 | 1 | 1 | 1 | | |
| 11 | КЖС-19, 42, 43 | Днище монолитное | 1 | 1 | 1 | | |
| 12 | КЖИ-4.00000 | Щит покрытия Щ2 | 1 | 1 | 1 | 483,0 | 5) |
| | КЖИ-4.00000 | Щит покрытия Щ3 | 1 | 1 | 1 | 480,0 | 4) |

1. Только при нефтесодержащих сточных водах.
2. Только при отводе труб под днищем.
3. Только при отводе труб над днищем.
4. Только при отводе труб под днищем при нефтесодержащих сточных водах.
5. Только при отводе труб над днищем при нефтесодержащих сточных водах.

Привязан.

Инв.№

| Изм. | Лист | №Докум. | Подпись | Дата |
|---|---|---|---|---|
| Н.контр. | Курманалиев | | | 85 |
| ГИП | Каштелян | | | |
| Нач.отд. | Слицын | | | |
| Гл.спец. | Шевченко | | | |
| Рук.гр. | Цанга | | | |
| Инженер | Исламова | | | |

902-2-0408.86* КЖ

Секция С-6 х6

Спецификация к схеме расположения стеновых панелей

| Стадия | Лист | Листов |
|---|---|---|
| Р | 12 | |

Госстрой СССР Союзводоканалниипроект КАЗВОДОКАНАЛПРОЕКТ г. Алма-Ата

Инв.№ подл. | Подпись и дата | Взам. инв.№

Типовые проектн. реш. 902-2-0408.86* Альбом III

| Марка поз. | Обозначение | Наименование | Кол. на исп. 01 | 02 | 03 | Масса ед. кг | Примечание |
|---|---|---|---|---|---|---|---|
| | | Секция С-12х6 | | | | | |
| 1 | 3.900-3 Вып 4 /82 | Панель стеновая | | | | | |
| | " | ПС1-48-Б1 | 3 | | | 7300 | |
| | " | ПС1-48-Б2 | | 3 | 3 | 7300 | |
| 2 | " | ПС1-48-Б2 | 1 | 1 | 1 | 7300 | |
| 3 | КЖИ-1.14000-01 | Панель стеновая | 1 | | | 7300 | |
| | КЖИ-1.14000-02.03 | " | | 1 | 1 | 7300 | |
| 4 | КЖИ-1.07000-01 | " | 1 | | | 7300 | 3) |
| | КЖИ-1.07000-02.03 | " | | 1 | 1 | 7300 | 3) |
| | КЖИ-1,15000-01 | " | 1 | | | 7300 | 2) |
| | КЖИ-1,15000-02.03 | " | | 1 | 1 | 7300 | 2) |
| 5 | КЖИ-1,10000-01 | Панель стеновая | 1 | | | 7300 | |
| | КЖИ-1,10000-02,03 | " | | 1 | 1 | 7300 | |
| 6 | КЖИ-1.20000-01 | Панель стеновая угловая | 4 | | | 2500 | |
| | КЖИ-1.20000-02,03 | " | | 4 | 4 | 2500 | |
| 7 | КЖИ-1.20000-02,03 | " | 2 | 2 | 2 | 2500 | |
| 8 | КЖИ-2,02000-01 | Блок угловой | 1 | | | 5500 | |
| | КЖИ-2.02000-02,03 | " | | 1 | 1 | 5500 | |
| 9 | КЖИ-2,03000-01 | " | 1 | | | 5500 | |
| | КЖИ-2,03000-02,03 | " | | 1 | 1 | 5500 | |
| 10 | КЖИ-3,00000 | Распорка | 1 | 1 | 1 | 2200 | |
| 11 | КЖ-5 | Ограждение ф 14А-I | п.м. 4.2 | п.м. 4.2 | п.м. 4.2 | кг/п.м. 1.21 | |
| | | ф 16А-I | п.м. 24.0 | п.м. 24.0 | п.м. 24.0 | кг/п.м 1.6 | |

продолжение

| Марка поз | Обозначение | Наименование | кол 01 | 02 | 03 | Масса ед. кг | Примечание |
|---|---|---|---|---|---|---|---|
| Уз IV/V | КЖС-15, 16, 17 | Узел IV/V | 16/20 | 16/20 | 16/20 | | |
| Уз VI/VII | " | Узел VI/VII | 24/12 | 24/12 | 24/12 | | |
| Уз IX | КЖС-16 | Узел IX | 2 | 2 | 2 | | |
| 12 | КЖС-46, 47 | Приямок П2 | 1 | 1 | 1 | | |
| 13 | КЖС-19, 39÷41 | Днище монолитное | 1 | 1 | 1 | | |

1 Только при нефтесодержащих сточных водах
2 Только при отводе труб под днищем
3 Только при отводе труб над днищем
4 Только при отводе труб под днищем при нефтесодержащих сточных водах.
5. Только при отводе труб над днищем при нефтесодержащих сточных водах

Привязан

Инв. №

Взам. инв. № | Подпись и дата | Инв. № подл.

| Изм. | Лист | № Докум. | Подпись | Дата |
|---|---|---|---|---|
| Н. контр. | | Курманалиева | | 85 |
| ГИП | | Каштелюк | | |
| Нач. отд. | | Спицын | | |
| Гл. спец. | | Шевченко | | |
| Рук. гр. | | Цанга | | |
| Инженер | | Исламова | | |

902-2-0408.86* КЖС

Секция С-12х6

Спецификация к схеме расположения стеновых панелей

| Стадия | Лист | Листов |
|---|---|---|
| Р | 13 | |

Госстрой СССР Союзводоканалниипроект КАЗВОДОКАНАЛПРОЕКТ г. Алма-Ата

Альбом III

Типовые проектн. реш. 902-2-0408.86*

## К1-12х6

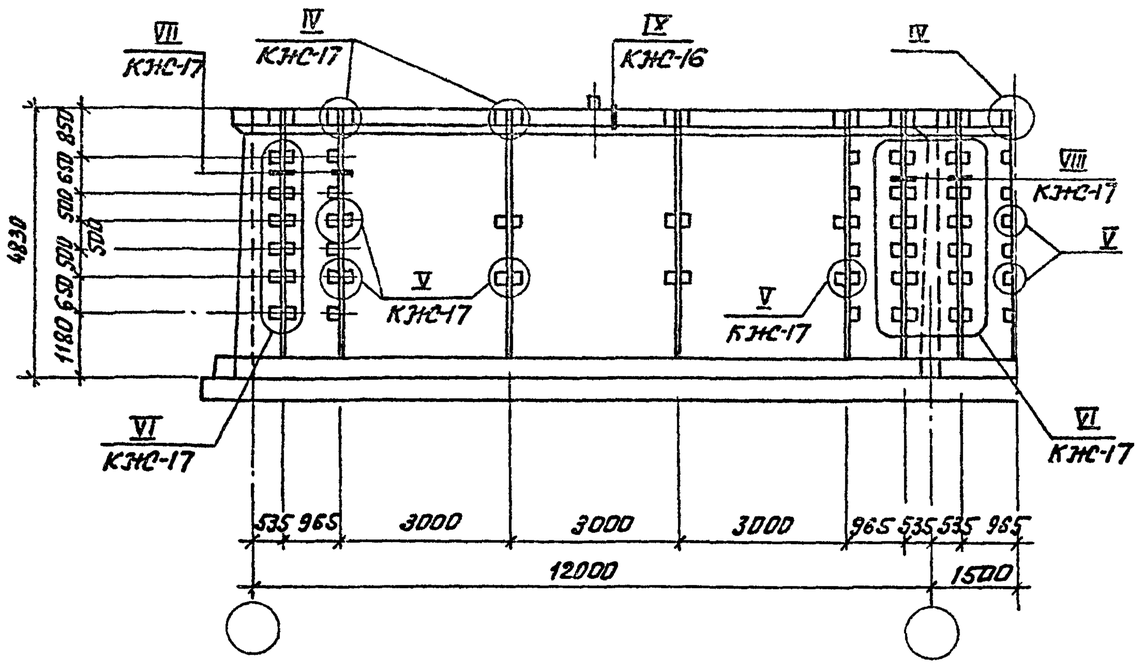


## К2-12х6

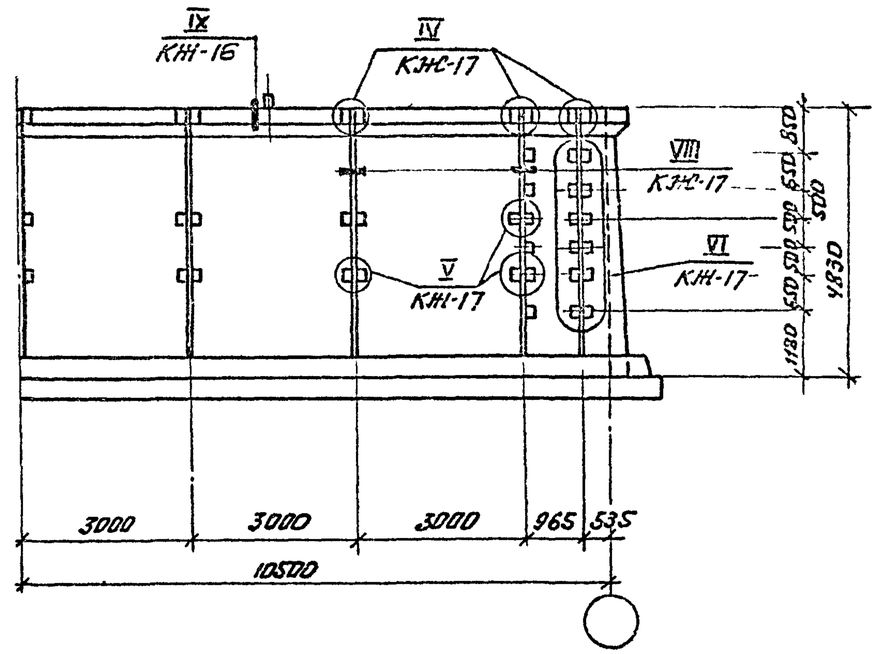


## К1-6х6

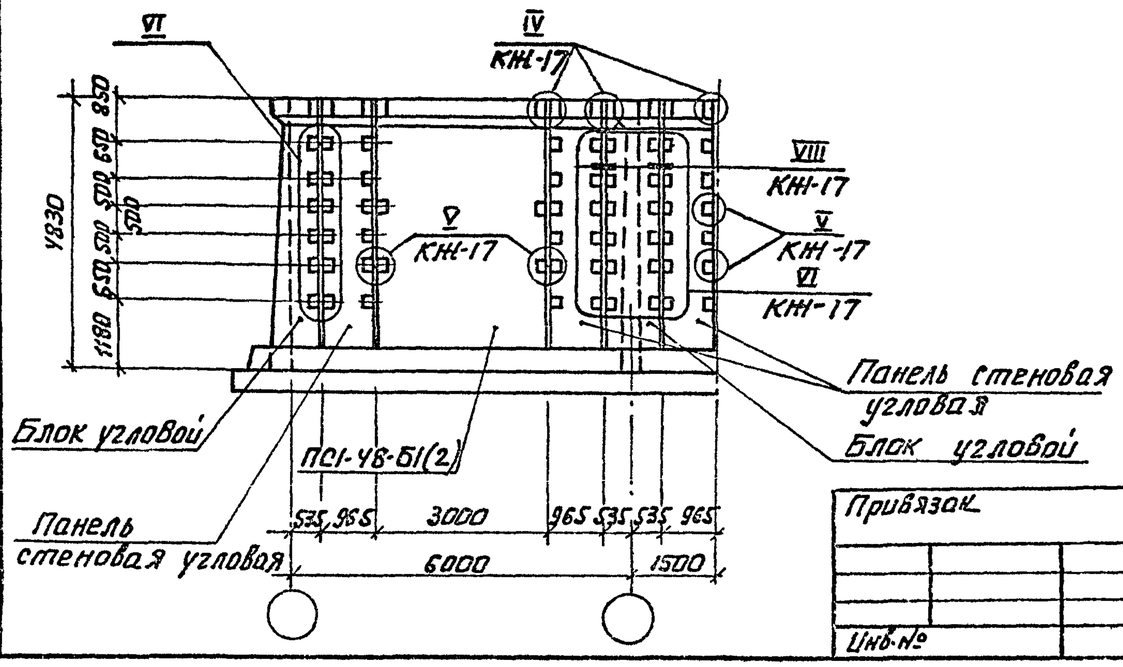


1. Секции показаны в условных границах
2. Количество узлов по секциям дано в спецификациях на л. КЖС-9, 11, 8

| | | | | | | | | |
|---|---|---|---|---|---|---|---|---|
| Изм | Лист | № Докум. | Подпись | Дата | 902-2-0408.86* | КЖС | | |
| Н. контр. | | Курманалиев | | 85г. | Секция К1-12х6, К1-6х6, К2-12х6. | Стадия | Лист | Листов |
| ГИП | | Хаштелюх | | | | Р | 14 | |
| Нач. отд. | | Спицын | | | Монтажные узлы продольных стен | Госстрой СССР Союзводоканалниипроект КАЗВОДОКАНАЛПРОЕКТ г. Алма-Ата | | |
| Гл. спец. | | Шевченко | | | | | | |
| Рук. гр. | | Цанга | | | | | | |
| Инженер | | Бабич | | 85г. | | | | |

Привязок

Инв. №

Взам. инв. №

Подпись и дата

Инв. № подл.

Типовые проектн. реш. 902-2-0408.86* Альбом III

## К1-3×6

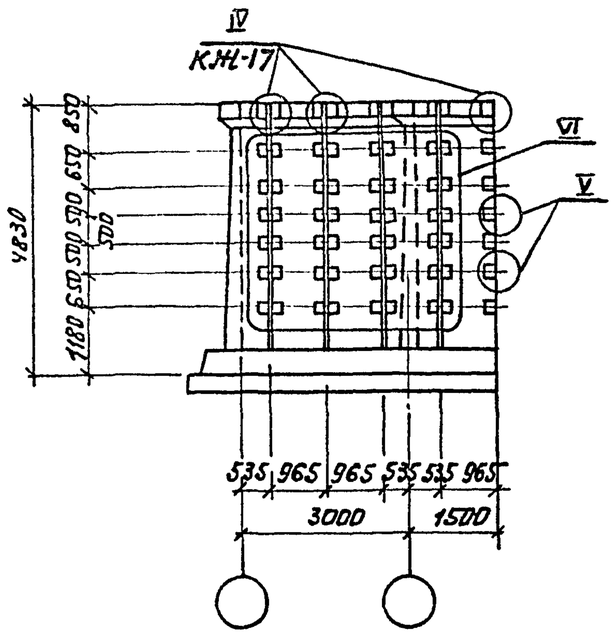


## С-6×6

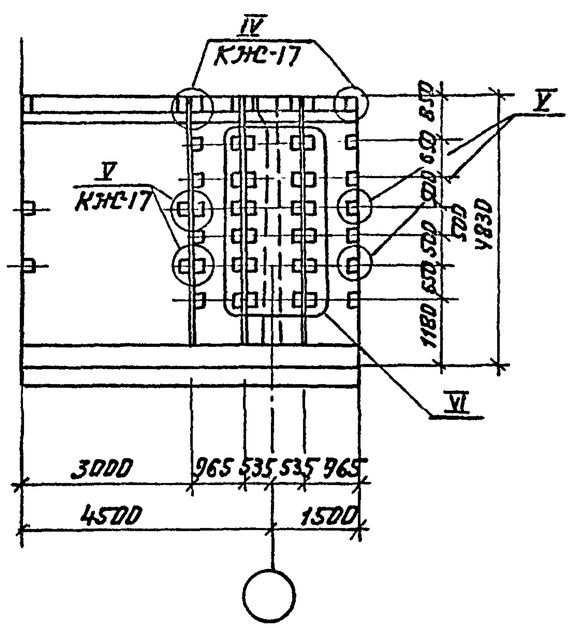


## С-12×6

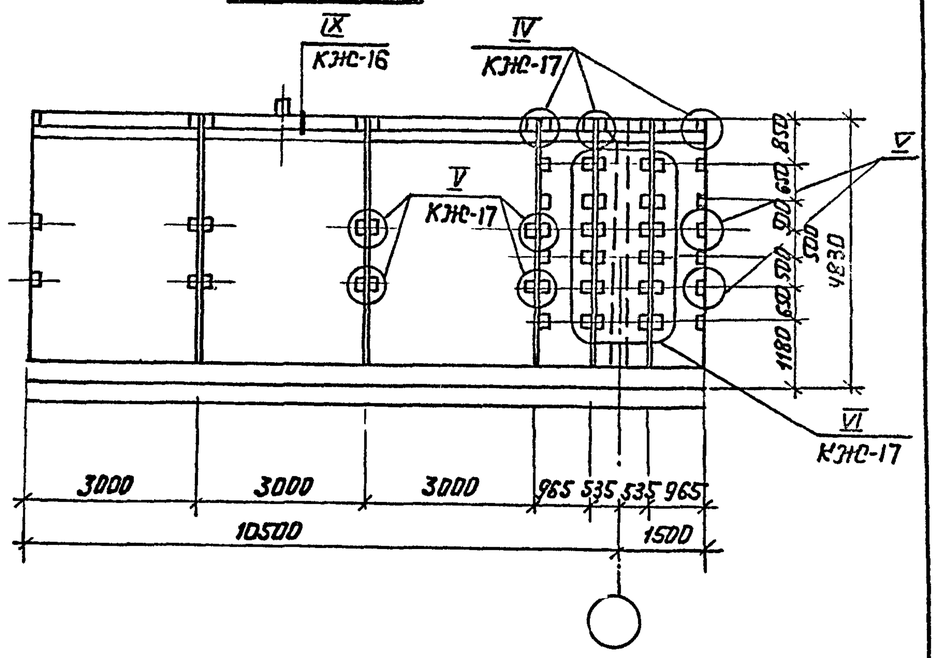


## К2-6×6

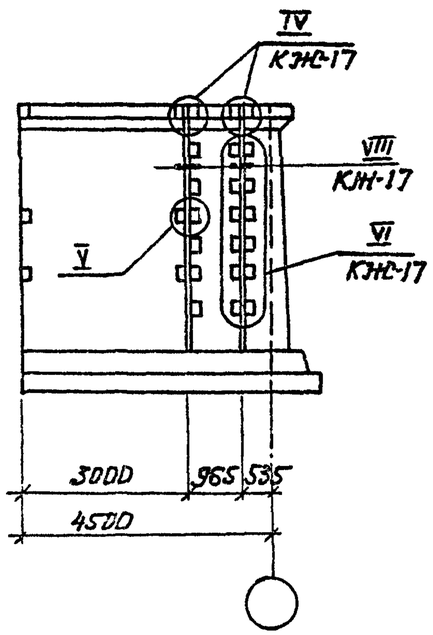


1. Секции показаны в условных границах
2. Количество узлов по секциям дано в спецификациях на л.л. КЖС-7, 12, 13, 10

| | | | | | |
|---|---|---|---|---|---|
| Изм. | Лист | №Докум. | Подпись | Дата | 902-2-0408.86* КЖС |
| Н.контр. | | Курманалиев | | | Секции К1-3×6, С-6×6, С-12×6, К2-6×6 |
| ГИП | | Каштелюк | | | Стадия: Р; Лист: 15; Листов: |
| Нач.отд. | | Спицын | | | Монтажные узлы продольных стен |
| Гл.спец. | | Шевченко | | | Госстрой СССР Союзводоканалниипроект КАЗВОДОКАНАЛПРОЕКТ г. Алма-Ата |
| Рук.гр. | | Цанга | | | |
| Инженер | | Бабич | | 85г. | |

Привязан

Инв.№

Взам. инв.№ | Подпись и дата | Инв.№подл.

Альбом III

Типовые проект. р. 902-2-0408.86*

## Поперечные стены

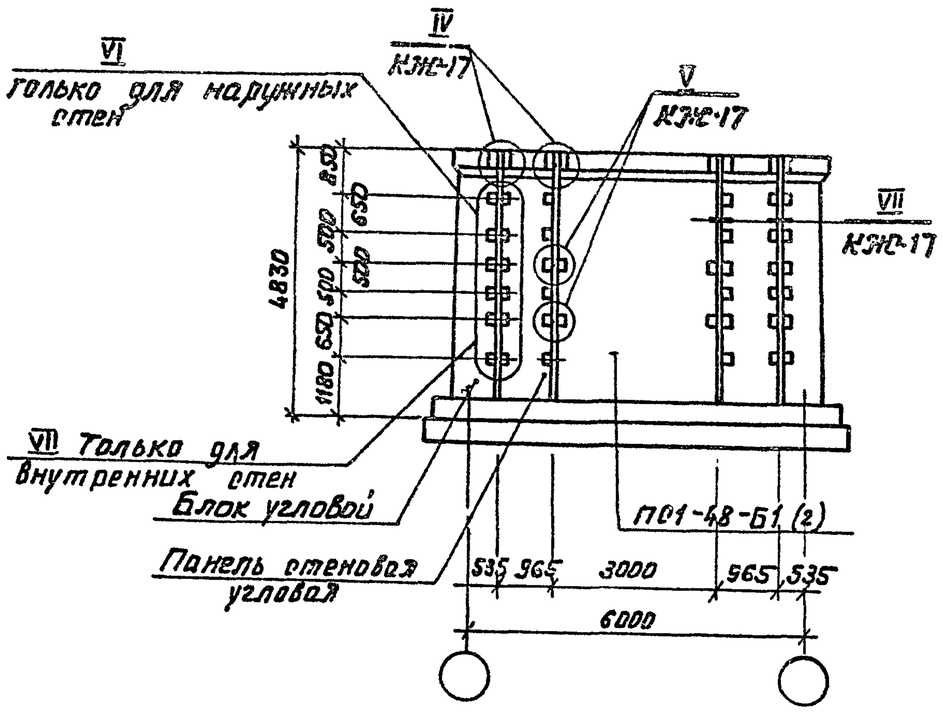


## Спецификация изделий на 1 узел

| Марка поз | Обозначение | Наименование | Исполнение 01 | 02 | 03 | Масса ед. кг | Примечание |
|---|---|---|---|---|---|---|---|
| | | Узел IV | | | | | |
| 1 | | ф 16 А-III, ℓ = 300 | 6 | 6 | 6 | 0.48 | |
| | | Узел V | | | | | |
| 2 | | ф 12 А-III, ℓ = 250 | 4 | 4 | 4 | 0.22 | |
| | | Узел VI | | | | | |
| 3 | | ф 14 А-III, ℓ = 250 | 2 | | | 0.3 | |
| 4 | | ф 16 А-III, ℓ = 250 | 2 | 4 | 4 | 0.4 | |
| | | Узел VII | | | | | |
| 5 | | ф 16 А-III, ℓ = 250 | 4 | 4 | 4 | 0.4 | |
| | | Узел IX | | | | | |
| МС-1 | КЖИ - 7.00000 | Изделие соединительн. | 1 | 1 | 1 | 6.1 | |

## Ведомость расхода стали на 1 узел, кг

| Марка элемента | Изделия закладные: Арматура класса А-III ГОСТ 5781-82 ф12 | ф14 | ф16 | Итого | Прокат марки ГОСТ 103-76 Б-10 | Б-8 | Итого | Всего |
|---|---|---|---|---|---|---|---|---|
| Узел IV, VII -01,02,03 | — | — | 2.88 | 2.88 | — | — | | 2.88 |
| Узел V -01,02,03 | 0.9 | — | — | 0.9 | — | — | — | 0.9 |
| Узел VI -01, | — | 0.6 | 0.8 | — | | | | 1.4 |
| -02, 03 | — | — | 1.6 | 1.6 | — | — | — | 1.6 |
| Узел IX | — | — | — | — | 3.9 | 2.2 | 6.1 | 6.1 |

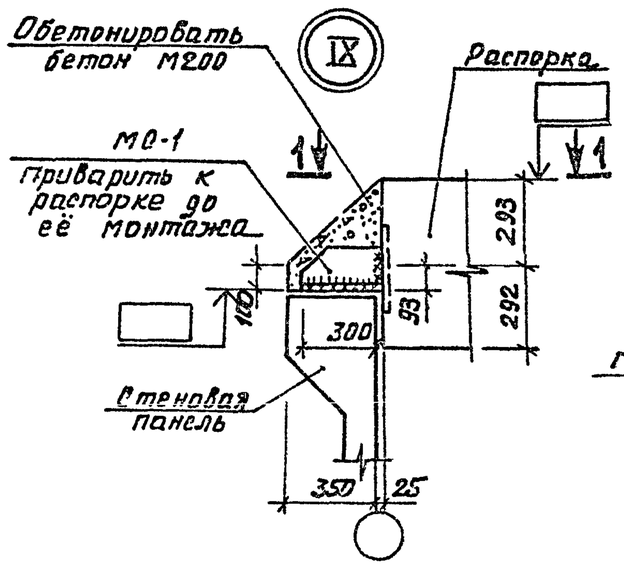


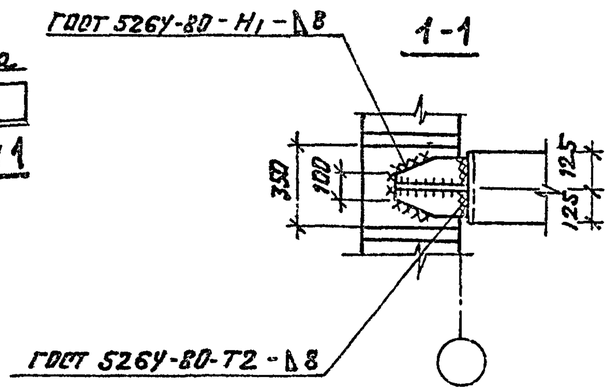


| Изм. | Лист | №докум. | Подпись | Дата |
|---|---|---|---|---|
| Н.контр. | | Курманалиев | | 85г |
| ГИП | | Каштелюк | | |
| Нач. отд. | | Спицын | | |
| Гл. спец. | | Шевченко | | |
| Рук. гр. | | Цанга | | |
| Инженер | | Бабич | | 85г |

Привязан

Инв №

902-2-0408.86* КЖС

Секции К1-3×6, К1-6×6, К1-12×6, К2-6×6, К2-12×6, С-6×6, С-12×6

Монтажные узлы поперечных стен. Спецификация изделий на 1 узел. Узел IX

| Стадия | Лист | Листов |
|---|---|---|
| Р | 16 | |

Госстрой СССР, Союзсельхозгидропроект, КАЗВОДОКАНАЛПРОЕКТ, г. Алма-Ата

Инв. № подл. | Подпись и дата | Взам. инв. №

Альбом III

Типовые проект. р. 902-2-0408.86*

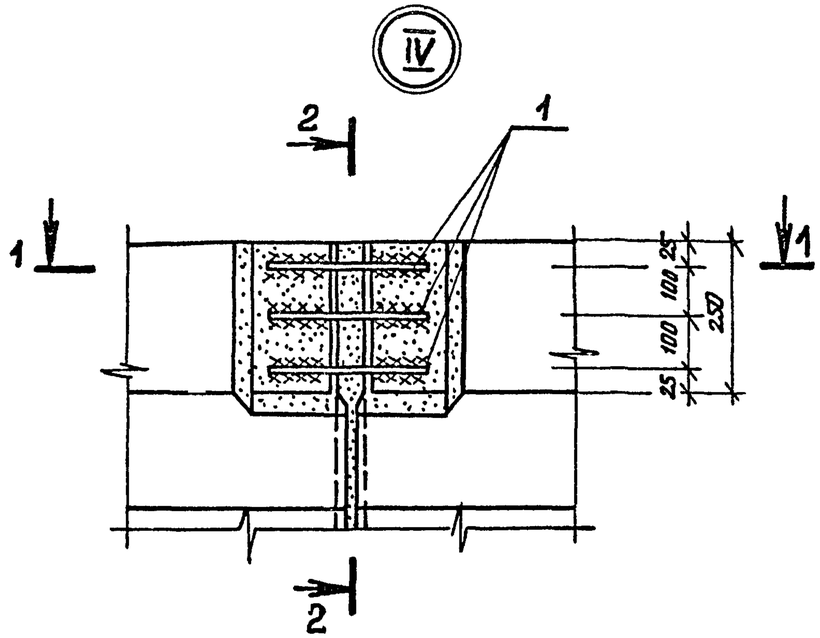


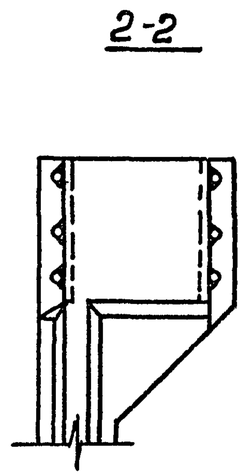


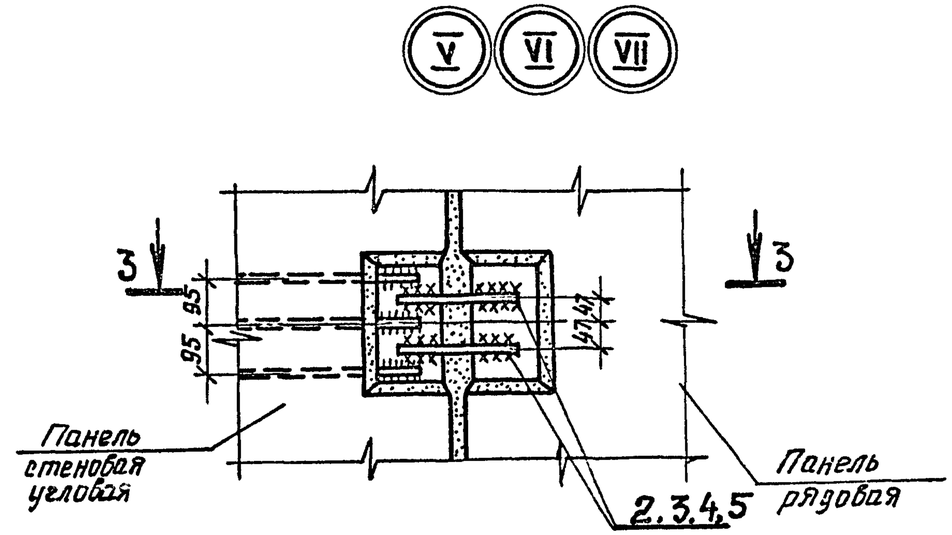


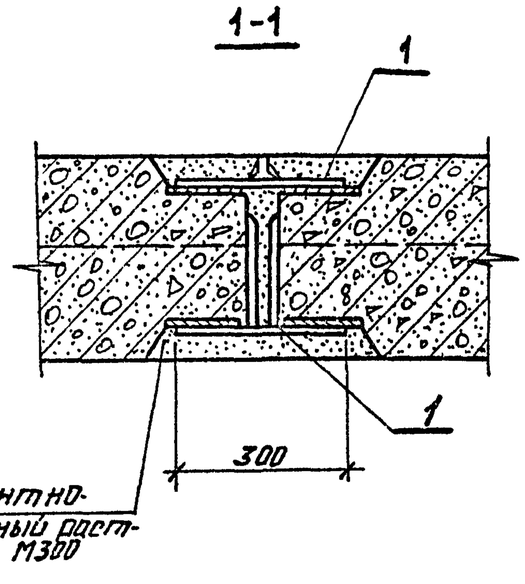


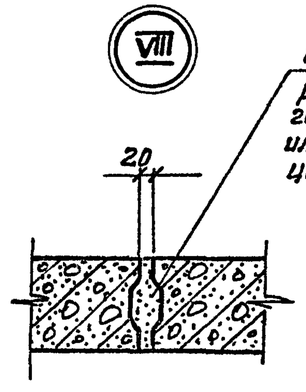


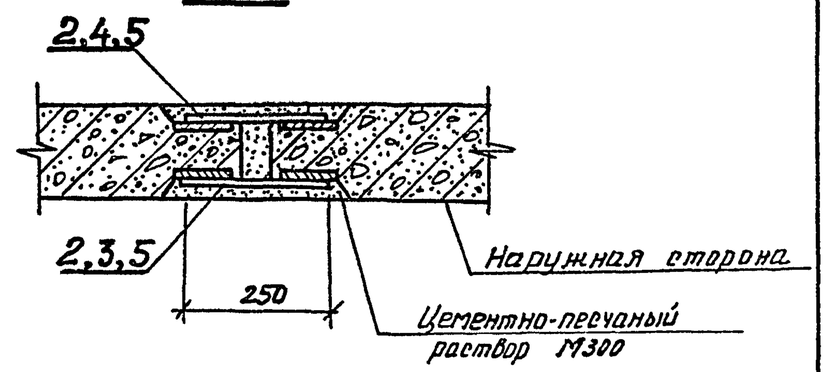


1. Смотреть совместно с КЖ-14, 15, 16.
2. Размеры сварных швов см. серию 3.900-3, вып.2/82 л.7.
3. Электроды Э-42

| | | | | | | | | |
|---|---|---|---|---|---|---|---|---|
| | | | | | 902-2-0408.86* | | КЖ | |
| Изм. | Лист | № докум. | Подпись | Дата | | | | |
| Привязан. | | Н.контр. | Туманалиева | | Секция К1-3х6, К1-6х6, К1-12х6, С-6х6, С-12х6, К2-6х6, К2-12х6 | Стадия | Лист | Листов |
| | | ГИП | Каштелюк | | | Р | 17 | |
| | | Нач.отд. | Спицын | | | | | |
| | | Гл.спец. | Шевченко | | Монтажные узлы IV, V, VI, VII, VIII. | Госстрой СССР Союзводоканалниипроект КАЗВОДОКАНАЛПРОЕКТ г. Алма-Ата | | |
| Инв.№ | | Инженер | Бабич | 85г. | | | | |

Инв.№ подл. | Подпись и дата | Взам. инв.№

Альбом III

Типовые проект.р. 902-2-0408.86*

## К1-6×6

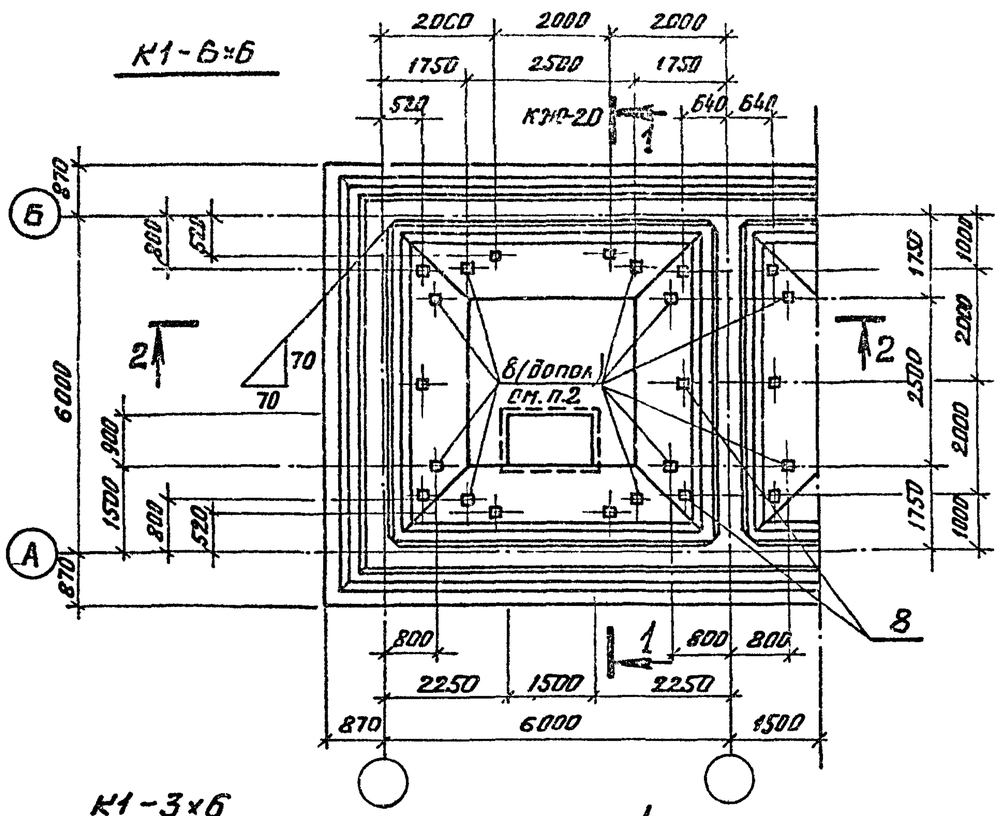


## К1-3×6

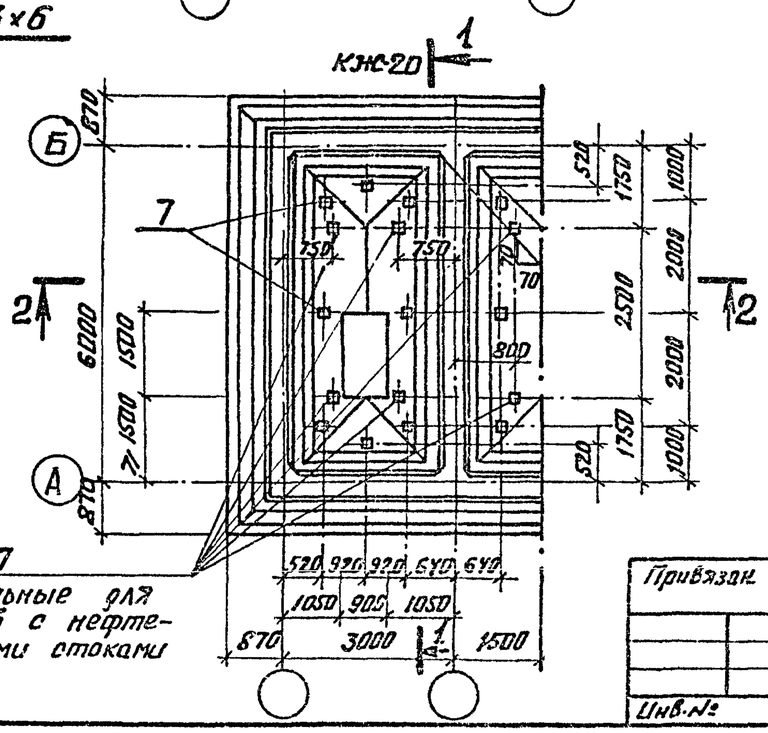


7 Дополнительные для резервуаров с нефтесодержащими стоками

## 2-2

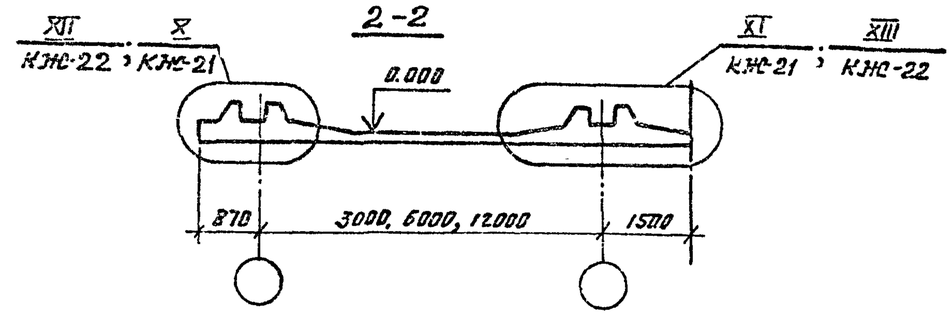


## К1-12×6

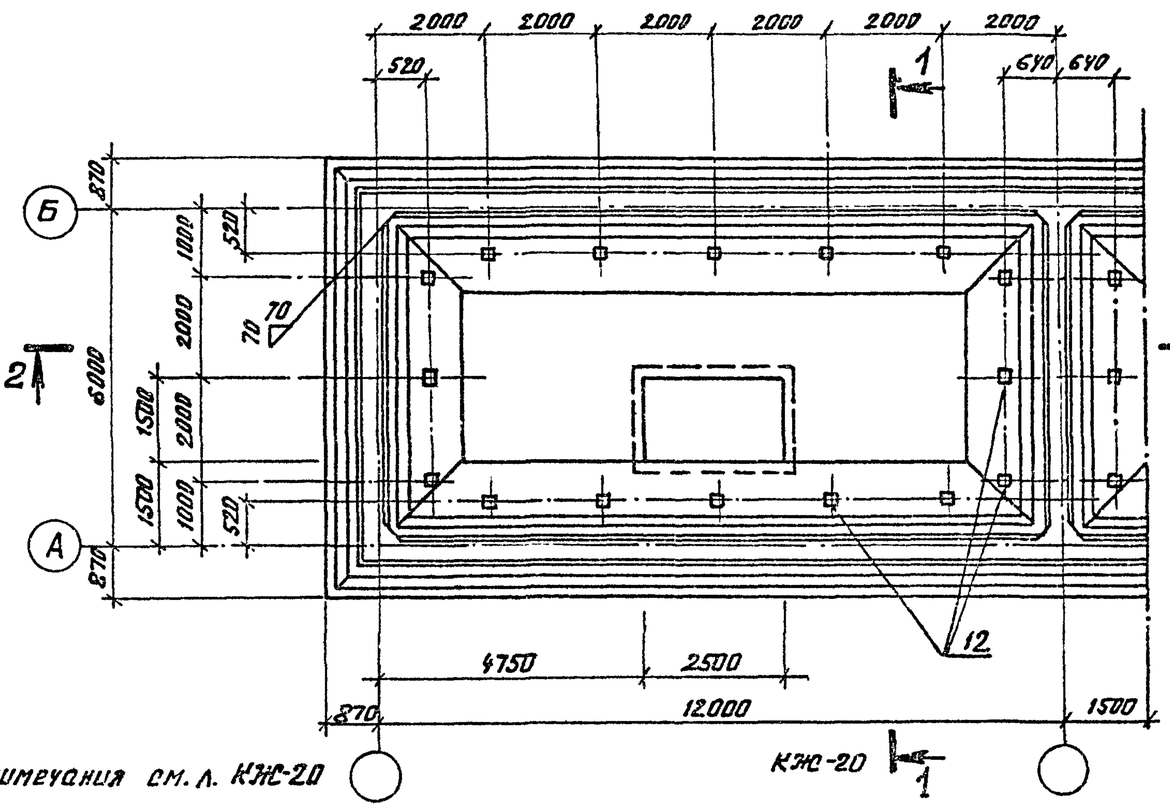


Примечания см. л. КЖС-20

| Изм. | Лист | №докум. | Подп. | Дата | 902-2-0408.86* КЖС | | |
|---|---|---|---|---|---|---|---|
| | | Н.контр. | Курманалиева | | Секции К1-3×6, К1-6×6, К1-12×6 | Стадия | Лист | Листов |
| | | ГИП | Кашелюк | | | Р | 18 | |
| | | Н.отд. | Спицын | | | | | |
| | | Гл.спец. | Шевченко | | Днище. Опалубочный чертеж | Госстрой СССР Союзводоканалниипроект КАЗВОДОКАНАЛПРОЕКТ г. Алма-Ата | | |
| | | Рук.груп. | Цанга | | | | | |
| | | Ст.техн. | Новикова | | | | | |

Привязан.

Инв.№

Инв.№ подл. | Подпись и дата | Взам.инв.№

Альбом III

Типовые проект. р. 902-2-0408.86*

## 2-2

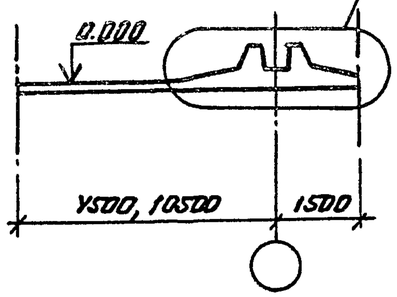


## С-6×6

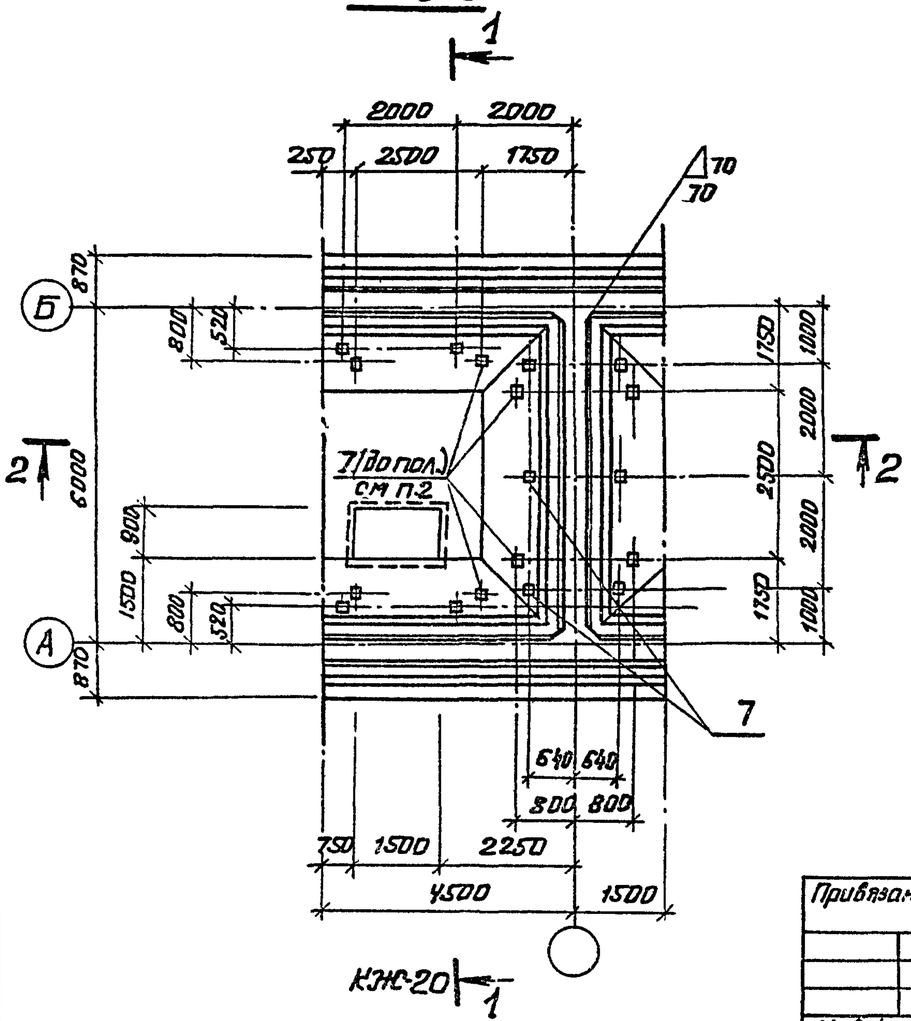


## С-12×6

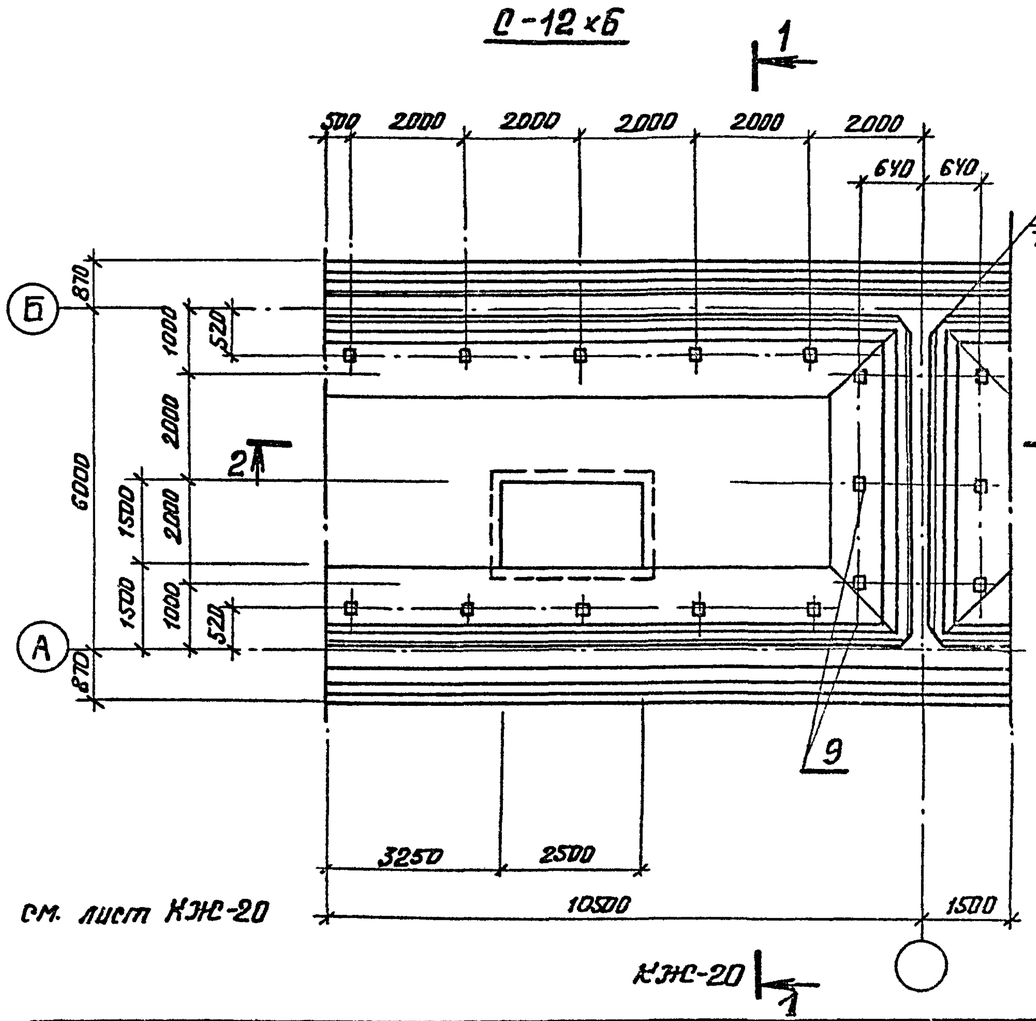


Примечания см. лист КЖС-20

| | | | | | | | | |
|---|---|---|---|---|---|---|---|---|
| Привязан | | | Н. контр. | Курпоналиева | | 902-2-0408.86* | КЖС | |
| | | | ГИП | Каштелюк | | | | |
| | | | Нач. отд | Спицын | | Секции С-6×6, С-12×6 | Стадия: Р | Лист: 19 |
| | | | Гл. спец | Шевченко | | Днище. Опалубочный чертеж | Госстрой СССР Союзводоканалниипроект КАЗВОДОКАНАЛПРОЕКТ г. Алма-Ата | |
| | | | Рук. гр. | Цанга | | | | |
| Инв. № | | | Ст. техн. | Новикова | 85 | | | |

Изм. Лист № Документ Подпись Дата

Инв. № подл. | Подпись и дата | Взам. инв. №

Альбом III

Типовые проект. р. 902-2-0408.86*

## 1-1

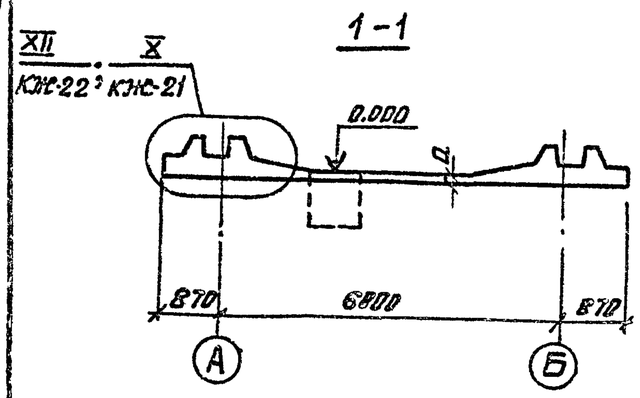


## 2-2

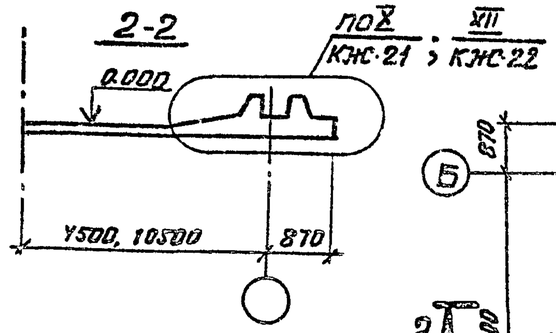


## К2 - 12 х 6

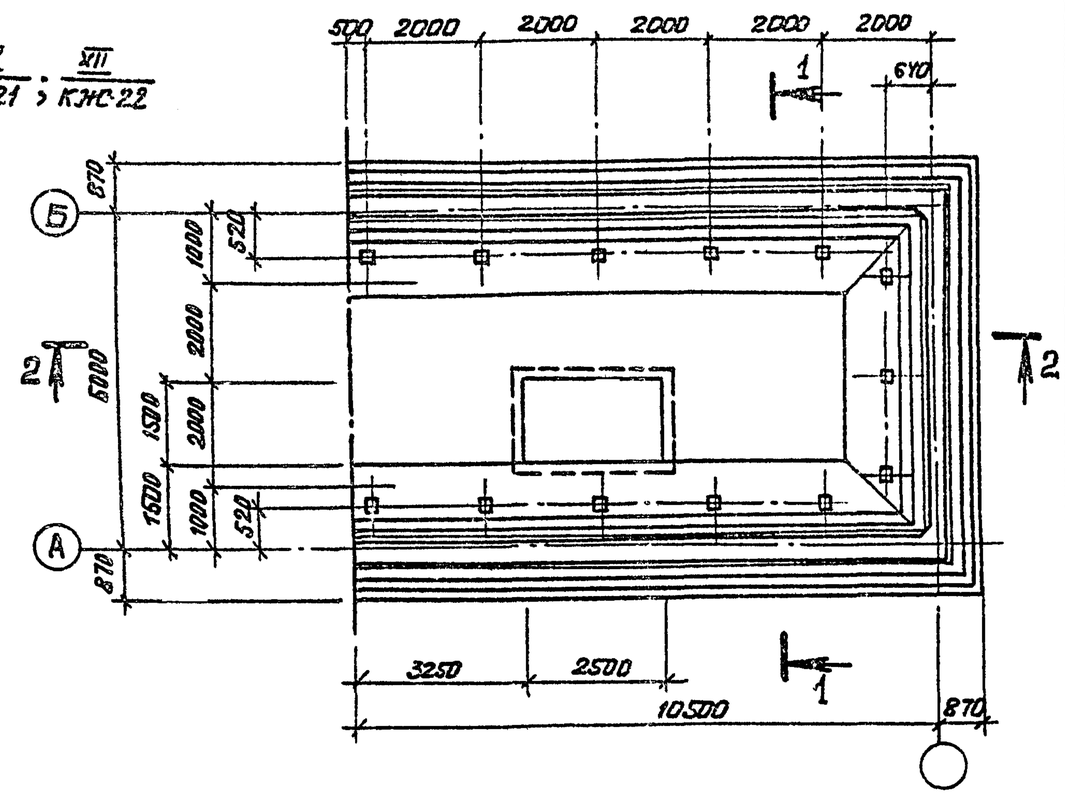


## К2 - 6 х 6

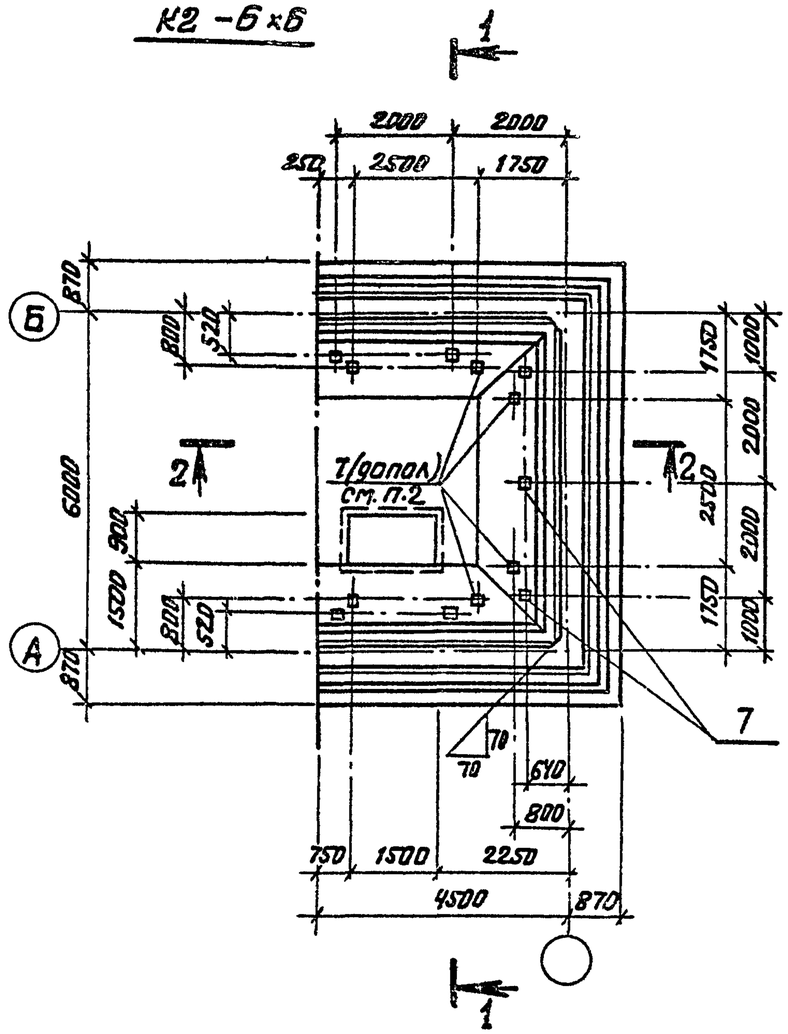


1. Все закладные детали считать МН 402-1 с отметкой верха, соответствующей верху набетонки днища. Закладные детали учтены в спецификациях на листах днища.
2. Дополнительные закладные детали поз.7,8 устанавливаются только для резервуара нефтесодержащих сточных вод.

| | | | | | | | | |
|---|---|---|---|---|---|---|---|---|
| Изм. | Лист | №Докум. | Подп. | Дата | 902-2-0408.86* КЖС | | | |
| Н.контр. | | Куртанолиева | | 85г | Секции К2-6х6, К2-12х6 | Стадия | Лист | Листов |
| ГИП | | Каштелюк | | | | Р | 20 | |
| Нач.отд. | | Спицын | | | | | | |
| Гл.спец. | | Шевченко | | | Днище. Опалубочный чертеж. | Госстрой СССР Союзводоканалниипроект КАЗВОДОКАНАЛПРОЕКТ г. Алма-Ата | | |
| Рук.гр. | | Цанга | | | | | | |
| Ст.техн. | | Новикова | | | | | | |

Привязан.

Инв. №

Взам. инв. №

Подпись и дата

Инв. № подл.

Типовые проект. р. 902-2-0408.86* Альбом III

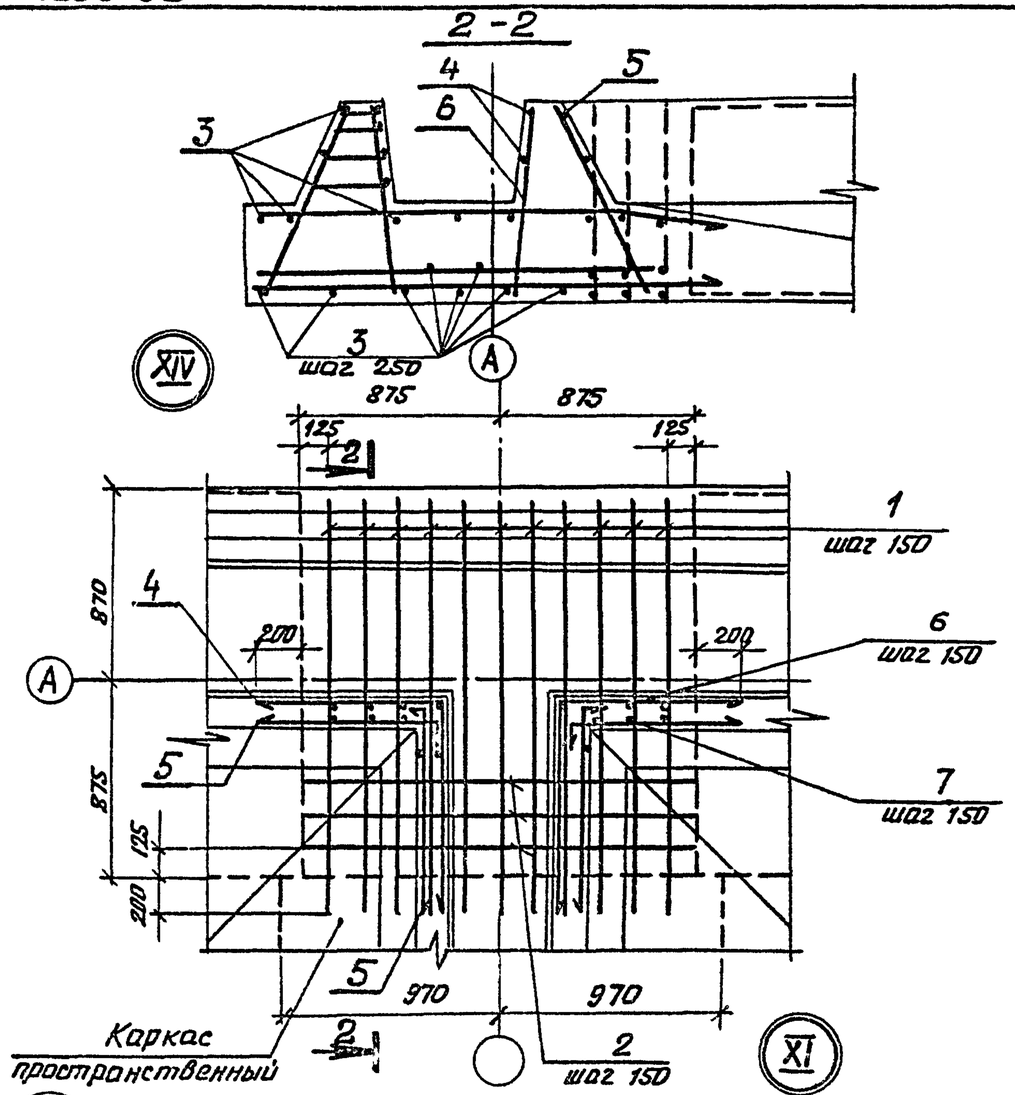


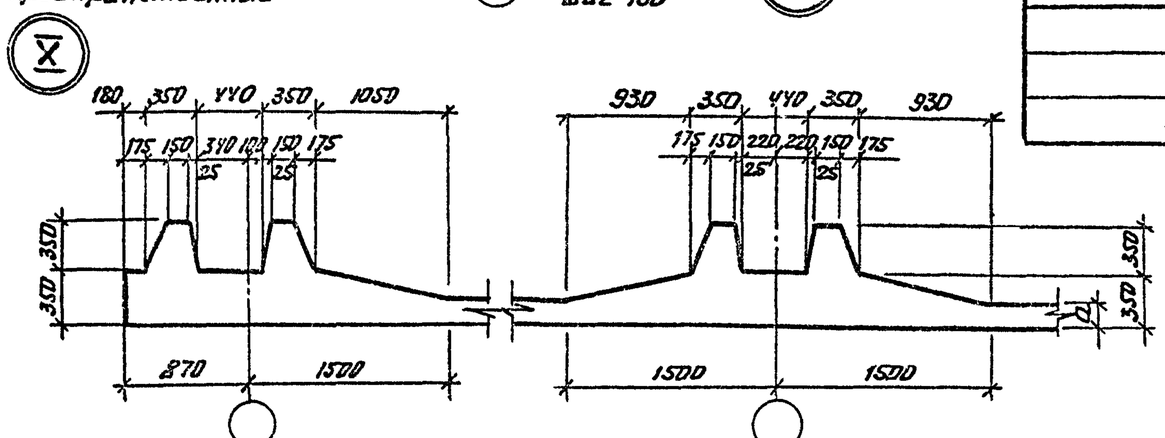


## Спецификация на узел

| Марка поз. | Обозначение | Наименование | Кол. на исп. -01 | -02 | -03 | Примеч. |
|---|---|---|---|---|---|---|
| | | Документация | | | | |
| | КЖИ-ТТ 1,2,3 | ТТ 2.1 – 2.2 | | | | |
| | | Сборочные единицы | | | | |
| 1 | КЖИ-5.00001-01,02 | Каркас плоский | 11 | 11 | | 3.76 |
| | -03 | | | | 11 | 4.53 |
| 2 | КЖИ-5.00002-01,-02 | Каркас плоский | 3 | 3 | | 4.65 |
| | -03 | | | | 3 | 6.36 |
| | | Детали | | | | |
| 3 | | ф5 Вр-I ℓ=2100 | 19 | 19 | 19 | 0.32 |
| 4 | См. ведомость дет. КЖС-22 | ф5 Вр-I ℓ=1800 | 4 | 4 | 4 | 0.28 |
| 5 | См. ведомость дет. КЖС-22 | ф5 Вр-I ℓ=1000 | 8 | 8 | 8 | 0.154 |
| 6 | — | ф10 А-III ℓ=672 | 10 | 10 | | 0.42 |
| | — | ф12 А-III ℓ=672 | | | 10 | 0.60 |
| 7 | — | ф8 А-I ℓ=750 | 8 | 8 | 8 | 0.30 |

## Ведомость расхода стали на элемент, кг

| Марка элемента | Изделия арматурные | | | | | | | | | Общий расход |
|---|---|---|---|---|---|---|---|---|---|---|
| | Арматура класса | | | | | | | | | |
| | А-I | А-III | | | | | | Вр-I | | |
| | ГОСТ 5781-82 | | | | | | | ГОСТ 6727-80 | | |
| | 8 | 6 | 8 | 10 | 12 | 16 | Итого | 5 | Итого | |
| —01 | 7.5 | 7.88 | 1.98 | 29.94 | 14.61 | — | 61.91 | 8.43 | 8.43 | 70.34 |
| —02 | 7.5 | 7.88 | 1.98 | 29.94 | 14.61 | — | 61.91 | 8.43 | 8.43 | 70.34 |
| —03 | 7.5 | 3.4 | 8.25 | 15.57 | 34.79 | 7.8 | 77.31 | 8.43 | 8.43 | 85.74 |

| Изм. | Лист | № докум. | Подпись | Дата |
|---|---|---|---|---|
| Н. контр. | | Курманалиева | | 85г. |
| ГИП | | Каштелюк | | |
| Нач. отд. | | Спицын | | |
| Гл. спец. | | Шевченко | | |
| Рук. гр. | | Цанга | | |
| Ст. техн. | | Новикова | | |

902-2-0408.86* КЖС-

Секции шириной 6м

Стадия: Р | Лист: 21 | Листов:

Днище. Узлы X, XI (Опалубка), Узел XIV (Армирование)

Госстрой СССР
Союзводоканалпроект
КАЗВОДОКАНАЛПРОЕКТ
г. Алма-Ата

Инв. № подл. | Подпись и дата | Взам. инв. №

Типовые проект. р. 902-2-0408.86* Альбом III

| | | | |
|---|---|---|---|
| (К2-6×6)(К1-6×6)-03 | 700 | 700 | -03 (К2-6×6) |
| -01,02(К2-6×6);(С-12×6)(К1-12×6)01,02,03 | 860 | 860 | -01,02,03 (К2-12×6) (С-12×6) |
| (С-6×6) -03 | 680 | 680 | -03 (С-6×6) |
| (К1-6×6)(С-6×6) -01,02 | 1020 | 1020 | -01,02 (С-6×6) (К2-6×6) |

XIII

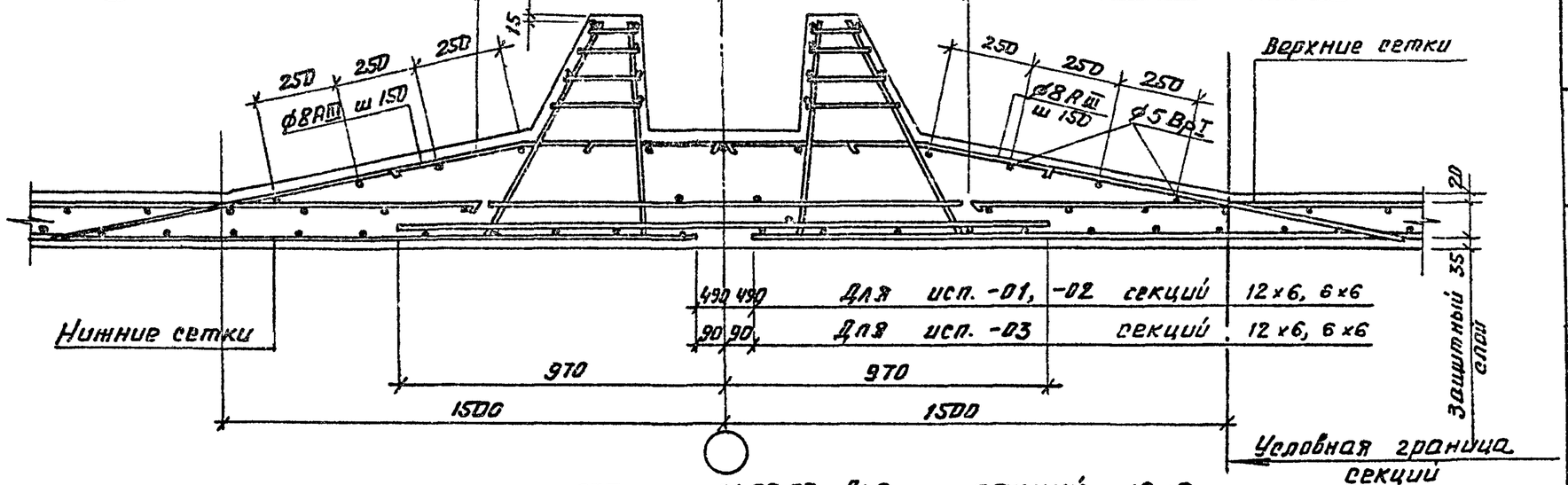


| | | | |
|---|---|---|---|
| 700, 675 | -01,02,03 | Для секций | 12×6 |
| 860 | -01,02 | Для секций | 6×6 |
| 700, 675 | -03 | Для секций | 6×6 |

XII

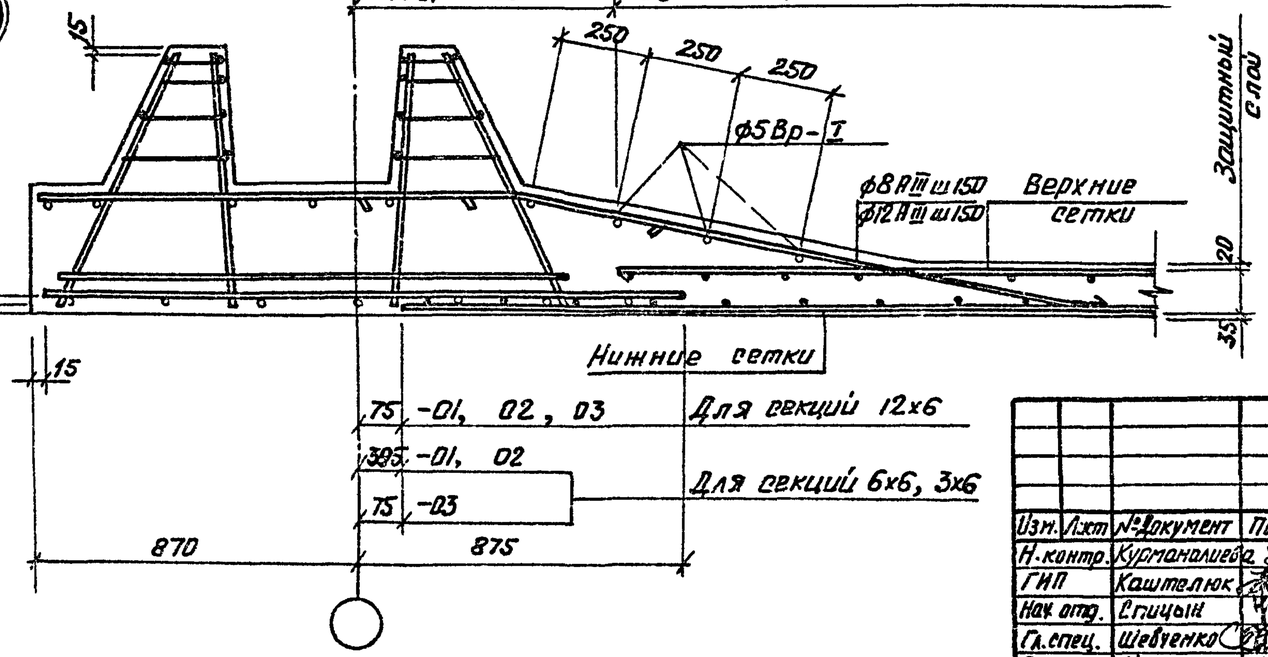


Ведомость деталей к листам КЖС 21, 23

| Поз | Эскиз |
|---|---|
| 2 | 1600; 1600 |
| 3 | 100; 1530 |
| 4 | 900; 900 |
| 5 | 100; 900 |
| 6 | 1900; 1900 |

Привязан.

Инв. №

| Изм. | Лист | № документ | Подпись | Дата |
|---|---|---|---|---|
| Н. контр. | Курманалиева | | | |
| ГИП | Каштелюк | | | |
| Нач. отд. | Спицын | | | |
| Гл. спец. | Шевченко | | | |
| Рук. гр. | Цанга | | | |
| Инженер | Константинова | | | |

902-2-0408.86* КЖС

Секции шириной 6м

Днище. Узлы XII, XIII (армирование)

| Стадия | Лист | Листов |
|---|---|---|
| Р | 22 | |

Госстрой СССР Союзводоканалниипроект КАЗВОДОКАНАЛПРОЕКТ г. Алма-Ата

Инв. № подл. | Подпись и дата | Взам. инв. №

Альбом III

Типовые проект. р 902-2-0408.86*

## 1-1

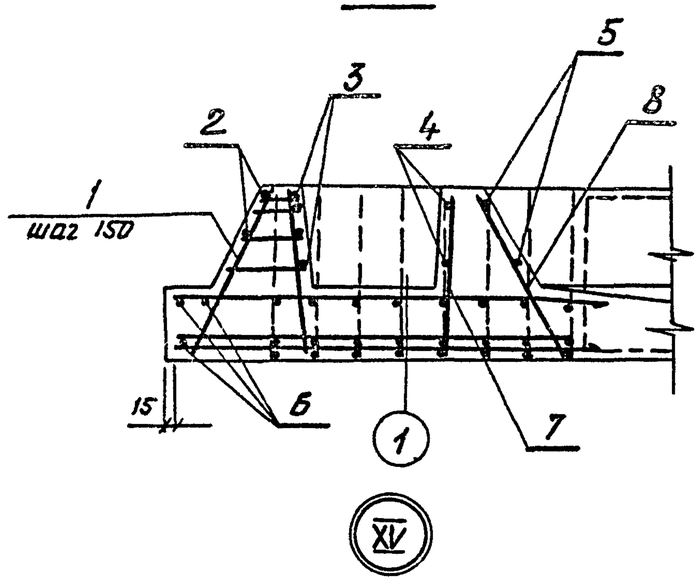


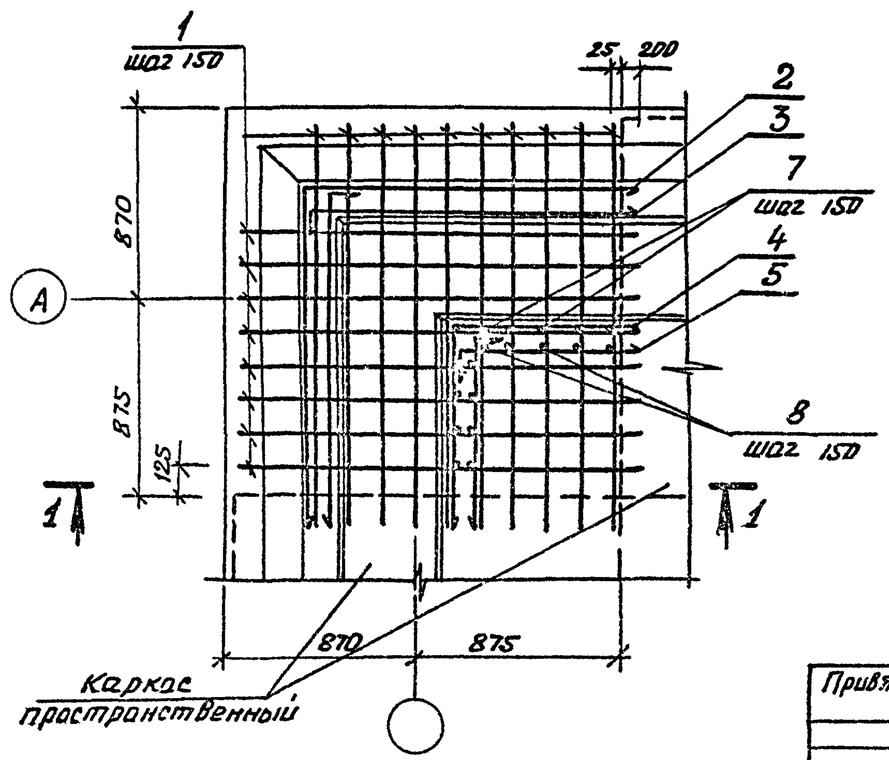


| Марка поз | Обозначение | Наименование | Кол. на исп -01 | -02 | -03 | Примеч. |
|---|---|---|---|---|---|---|
| | | Документация | | | | |
| | КЖСИ-ТТ1.2.3 | ТТ 2.1-2.2 | | | | |
| | | Сборочные единицы | | | | |
| 1 | КЖСИ-5.00001-01.02 | Каркас плоский | 18 | 18 | | 3.76 |
| | -03 | | | | 18 | 4.53 |
| | | Детали | | | | |
| 2 | См. ведомость дет. КЖ-22 | ⌀5 Вр-I, ℓ = 3200 | 2 | 2 | 2 | 0.49 |
| 3 | " " | ⌀5 Вр-I, ℓ = 1630 | 8 | 8 | 8 | 0.25 |
| 4 | " " | ⌀5 Вр-I, ℓ = 1800 | 2 | 2 | 2 | 0.28 |
| 5 | " " | ⌀5 Вр-I, ℓ = 1000 | 4 | 4 | 4 | 0.154 |
| 6 | " " | ⌀5 Вр-I, ℓ = 3800 | 3 | 3 | 3 | 0.59 |
| 7 | | ⌀10 А-III, ℓ = 672 | 10 | 10 | — | 0.42 |
| | | ⌀12 А-III, ℓ = 672 | — | — | 10 | 0.60 |
| 8 | | ⌀8 А-I, ℓ = 750 | 9 | 9 | 9 | 0.30 |

### Ведомость расхода стали на элемент, кг

| Марка элемента | Изделия арматурные | | | | | | | | Всего |
|---|---|---|---|---|---|---|---|---|---|
| | Арматура класса | | | | | | | | |
| | А-I | А-III | | | | | Вр-I | | |
| | ГОСТ 5781-82 | | | | | | ГОСТ 6727-80 | | |
| | 8 | 10 | 12 | 6 | 8 | Итого | 5 | Итого | |
| -01 | 8.10 | 46.32 | 10.80 | 9.36 | — | 74.58 | 5.93 | 5.93 | 80.51 |
| -02 | 8.10 | 46.32 | 10.80 | 9.36 | — | 74.58 | 5.93 | 5.93 | 80.51 |
| -03 | 8.10 | 21.06 | 47.22 | 3.60 | 10.26 | 90.24 | 5.93 | 5.93 | 96.17 |

Привязан.

Инв. №

| Изм. | Лист | № Докум. | Подпись | Дата |
|---|---|---|---|---|
| Н. контр. | | Курманалиева | | 85 |
| ГИП | | Каштелюк | | |
| Нач. отд. | | Спицын | | |
| Гл. спец. | | Шевченко | | |
| Рук. гр. | | Цанга | | |
| Инженер | | Константинова | | |

902-2-0408.86* КЖ

Секции шириной 6 м

Днище. Узел XV

| Стадия | Лист | Листов |
|---|---|---|
| Р | 23 | |

Госстрой СССР
Союзводоканалниипроект
КАЗВОДОКАНАЛПРОЕКТ
г. Алма-Ата

Инв. № подл. | Подпись и дата | Взам. инв. №

Альбом III

Типовые проект.р. 902-2-0408.86*

## Схема расположения каркасов

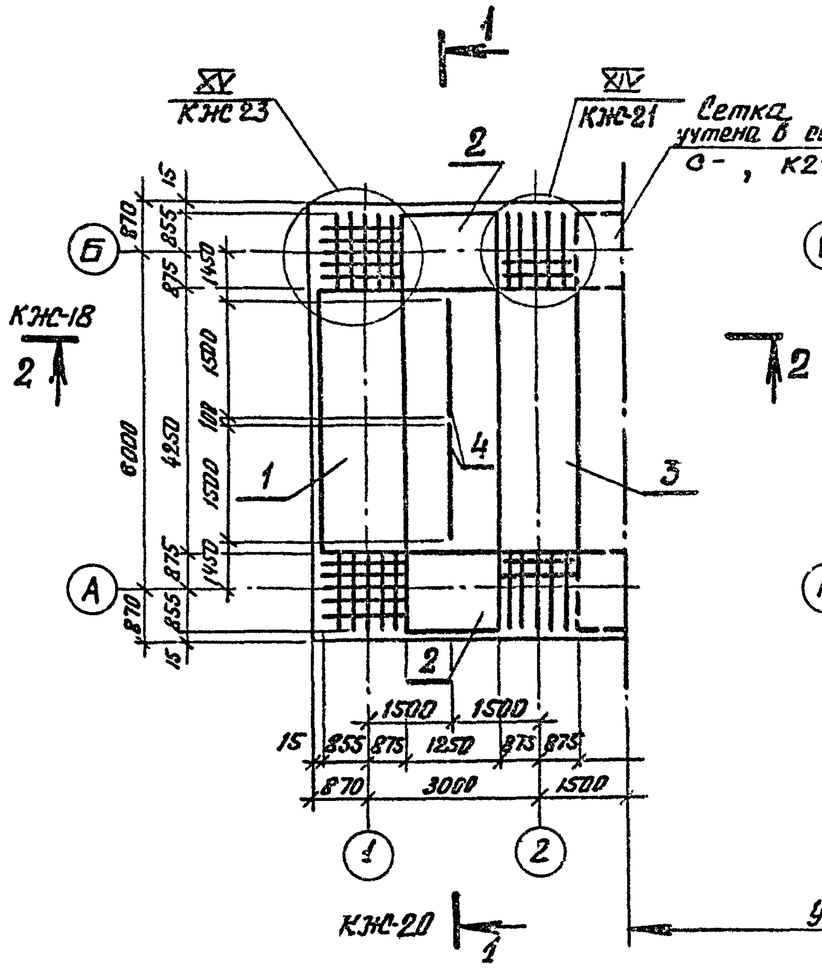


## Схема расположения нижних сеток

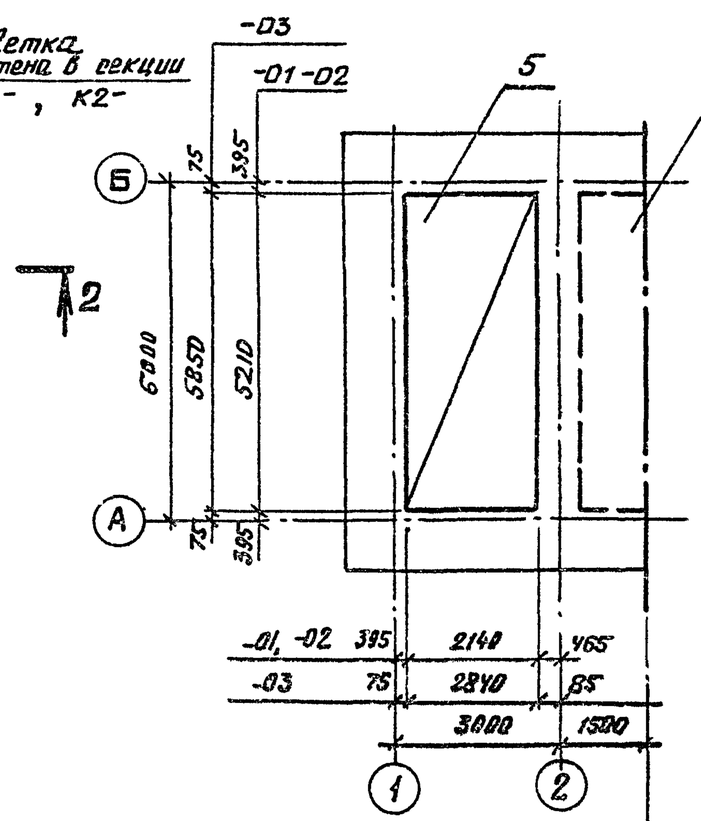


## Схема расположения верхних сеток и стержней

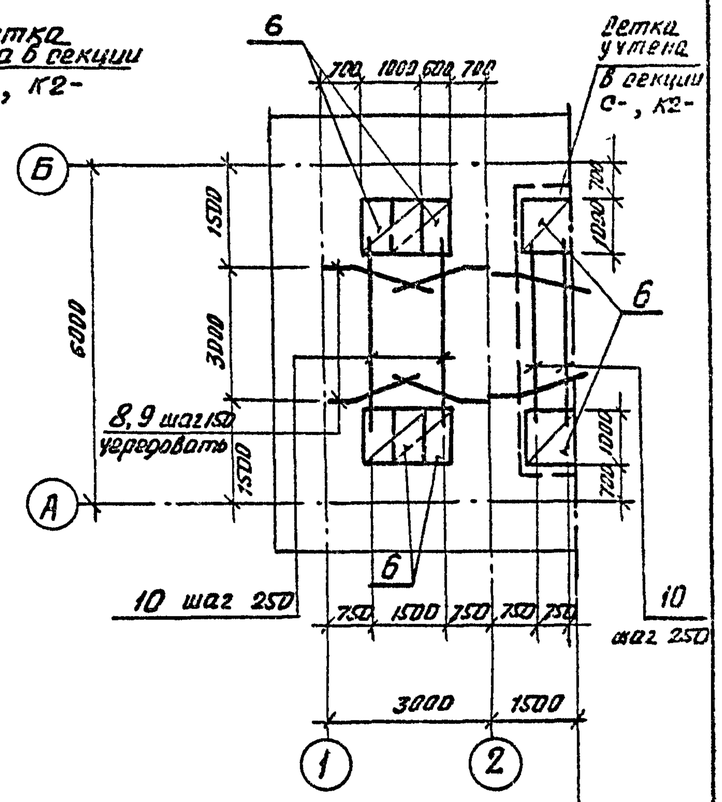


Условная граница секций

| | | | | | | | | |
|---|---|---|---|---|---|---|---|---|
| | | | | | 902-2-0408.86* | | КЖ | |
| Изм. | Лист | № документ | Подпись | Дата | | | | |
| Н. контр. | | Курманалиев | | 85 | Секция К1-3×6 | Стадия | Лист | Листов |
| ГИП | | Каштелюк | | | | Р | 24 | |
| Нач. отд. | | Спицын | | | | | | |
| Гл. спец. | | Шевченко | | | Днище армирование | Госстрой СССР Союзводоканалпроект КАЗВОДОКАНАЛПРОЕКТ г. Алма-Ата | | |
| Рук. гр. | | Цанга | | | | | | |
| Инженер | | Бабич | | 85 г. | | | | |

Привязок

Инв. №

Инв. № подл. | Подпись и дата | Взамен инв. №

Альбом III

Типовые проект. р. 902-2-0408.86*

| Формат | Зона | Поз | Обозначение | Наименование | Кол на испол -01 | -02 | -03 | Примечание |
|---|---|---|---|---|---|---|---|---|
| | | | | Документация | | | | |
| | | | КЖО- | Сборочные чертежи | | | | |
| | | | | Сборочные единицы | | | | |
| | | 1 | КЖИ-5.00200-01 | Каркас пространственный | 1 | — | — | 146.08кг |
| | | | -5.00200-02 | | — | 1 | — | 151.3 кг |
| | | | -5.00200-03 | | — | — | 1 | 172.18кг |
| | | 2 | КЖИ-5.00300-01 | Каркас пространственный | 2 | — | — | 45.2кг |
| | | | -5.00300-02 | | — | 2 | — | 46.8кг |
| | | | -5.00300-03 | | — | — | 2 | 53.3кг |
| | | 3 | КЖИ-5.00400-01,02 | Каркас пространственный | 1 | 1 | — | 163.8кг |
| | | | -5.00400-03 | | — | — | 1 | 222.2кг |
| | | 4 | КЖИ-5.00500 | Каркас гнутый | — | — | 2 | 0.84кг |
| | | | -5.00600 | | 2 | 2 | — | 0.74кг |
| | | 5 | КЖИ-5.00003-01,02 | Сетка | 1 | 1 | | 25.9 |
| | | | -5.00003-03 | | | | 1 | 99.0 |
| | | 6 | КЖИ-5.00013 | Сетка | 6 | 6 | 6 | 5.53 |
| | | 7 | 1.400-15 в 1 | Изделие заклад. МН 402-1 | 8 | 8 | 8 | 1.6 кг |
| | | | 1.400-15 в 1 | " " | 12 | 12 | 12 | 1) 1.6кг |
| | | Уз | КЖС-21 | Узел XIV -01, 02 | 2 | 2 | | 70.34 |
| | | XIV | | -03 | | | 2 | 85.74 |
| | | Уз | КЖС-23 | Узел XV -01, 02 | 2 | 2 | | 80.51 |
| | | XV | | -03 | | | 2 | 96.17 |
| | | | | Детали | | | | |
| | | 8 | *) | ф8А-III ГОСТ 5781-82 ℓ=1450 | 30 | 30 | 30 | 0.57 кг |
| | | 9 | *) | ф8А-III ГОСТ 5781-82 ℓ=1770 | 33 | 33 | 33 | 0.70 кг |
| | | 10 | | ф8 АIII ℓ=3400 | 10 | 10 | 10 | 1.34 |
| | | | | Материалы | | | | |
| | | | | Бетон М200, Мрз 50, В6 | 17.0 | 17.0 | 17.1 | м³ |

Ведомость деталей

| Поз. | Эскиз |
|---|---|
| 8 | 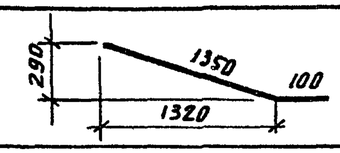  |
| 9 | 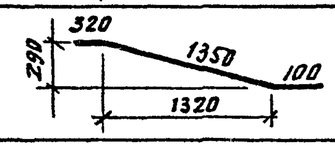  |

*) Поз. 8.9 см. ведомость деталей

1) Только для нефтесодержащих сточных вод

Привязан.

Инв.№

Взам. инв.№ | Подпись и дата | Инв.№ подл.

| Изм. | Лист | №Докум. | Подпись | Дата |
|---|---|---|---|---|
| Н. контр. | | Курманалиев | | 85 |
| ГИП | | Каштелюк | | |
| Нач. отд. | | Спицын | | |
| Гл. спец. | | Шевченко | | 84 |
| Рук. гр. | | Цанга | | |
| Инженер | | Константинов | | |

902-2-0408.86* КЖС

Секция К1-3х6

Днище. Спецификация

| Стадия | Лист | Листов |
|---|---|---|
| Р | 25 | |

Госстрой СССР Союзводоканалниипроект КАЗВОДОКАНАЛПРОЕКТ г. Алма-Ата

Альбом III

Типовые проект. р. 902-2-0408.86*

## Ведомость расхода стали на элемент, кг

| Марка элемента | Изделия арматурные | | | | | | | | | | |
|---|---|---|---|---|---|---|---|---|---|---|---|
| | Арматура класса | | | | | | | | | | |
| | А-I | | | | А-III | | | | | | |
| | ГОСТ 5781-82 | | | | ГОСТ 5781-82 | | | | | | |
| | 6 | 8 | | Итого | 6 | 8 | 10 | 12 | 16 | | Итого |
| -01 | — | 76.8 | | 76.8 | 115.1 | 113.65 | 270.02 | 163.72 | — | | 662.49 |
| -02 | — | 76.8 | | 76.8 | 115.1 | 113.65 | 250.24 | 191.92 | — | | 670.91 |
| -03 | 9.4 | 76.8 | | 86.2 | 44.4 | 173.44 | 245.65 | 327.48 | 104.4 | | 895.37 |

продолжение

| | | | | Изделия закладные | | | | | | | Общий расход |
|---|---|---|---|---|---|---|---|---|---|---|---|
| | | | | Арматура класса | | | Прокат марки | | | Всего | |
| Вр-I | | | Всего | А-III | | | Вст3кп2 | | | | |
| ГОСТ 6727-80 | | | | ГОСТ 5781-82 | | | ГОСТ 380-71* | | | | |
| 5 | | Итого | | 8 | | Итого | Б-6 | | Итого | | |
| 76.7 | | 76.7 | 815.99 | 4.0/6.0 | | 4.0/6.0 | 8.8/13.2 | | 8.8/13.2 | 12.8/19.2 | 828.79/835.19 |
| 76.7 | | 76.7 | 824.41 | 4.0/6.0 | | 4.0/6.0 | 8.8/13.2 | | 8.8/13.2 | 12.8/19.2 | 837.21/843.61 |
| 70.4 | | 70.4 | 1051.97 | 4.0/6.0 | | 4.0/6.0 | 8.8/13.2 | | 8.8/13.2 | 12.8/19.2 | 1064.77/1071.17 |

В ведомости расхода стали значения под чертой даны только для нефтесодержащих сточных вод.

Привязан

Инв. №

Взам. инв. №

Подпись и дата

Инв. № подл.

| Изм | Лист | № Докум. | Подпись | Дата |
|---|---|---|---|---|
| Н. контр. | | Курманалиева | | |
| Нач. отд. | | Спицын | | |
| Гл. спец. | | Шевченко | | |
| Рук. гр. | | Цанга | | |
| Инженер | | Исламова | | |

КЖ-ВМС

Секция К1-3х6

Стадия: Р | Масса | Масштаб

Лист 26 | Листов

Днище. Ведомость расхода стали

Госстрой СССР Союзводоканалниипроект КАЗВОДОКАНАЛПРОЕКТ г. Алма-Ата

## Ведомость расхода стали на элемент, кг

| Марка элемента | Изделия арматурные | | | | | | | | |
|---|---|---|---|---|---|---|---|---|---|
| | Арматура класса | | | | | | | | |
| | А-I | | | | | | | | |
| | ГОСТ 5781-82 | | | | | | | | |
| | ф6 | ф8 | Итого | ф6 | ф8 | ф10 | ф12 | ф16 | Итого |
| -01 | — | 100.8 | 100.8 | 190.9 | 162.39 | 370.02 | 187.72 | — | 911.03 |
| -02 | — | 100.8 | 100.8 | 190.9 | 162.39 | 333.48 | 239.92 | — | 926.69 |
| -03 | 9.4 | 100.8 | 110.2 | 60.4 | 190.24 | 661.13 | 437.2 | 104.4 | 1453.37 |

продолжение

| Изделия арматурные | | | | Изделия закладные | | | | | | | Общий расход |
|---|---|---|---|---|---|---|---|---|---|---|---|
| Арматура класса | | | Всего | Арматура класса | | | Прокат марки | | | Всего | |
| Вр-I | | | | А-III | | | Вст3кп2 | | | | |
| ГОСТ 6727-80 | | | | ГОСТ 5781-82 | | | ГОСТ 380-71* | | | | |
| ф5 | | Итого | | ф8 | | Итого | Б-6 | | Итого | | |
| 111.74 | | 111.74 | 1123.57 | 6.9/12.3 | | 6.9/12.3 | 13.9/24.5 | | 13.9/24.5 | 20.8/36.8 | 1144.37/1160.36 |
| 111.74 | | 111.74 | 1139.23 | 6.9/12.3 | | 6.9/12.3 | 13.9/24.5 | | 13.9/24.5 | 20.3/36.8 | 1160.03/1175.03 |
| 104.34 | | 104.34 | 1667.91 | 6.9/12.3 | | 6.9/12.3 | 13.9/24.5 | | 13.9/24.5 | 20.8/36.8 | 1688.71/1704.71 |

В ведомости расхода стали значения под чертой даны только для нефтесодержащих сточных вод.

Привязан

Инв. №

Взам. инв. №

Подпись и дата

Инв. № подл.

| Изм | Лист | № Докум | Подпись | Дата |
|---|---|---|---|---|
| Н. контр. | | Курманалиева | | |
| Нач. отд. | | Спицын | | |
| Гл. спец. | | Шевченко | | |
| Рук. гр. | | Цанга | | |
| Инженер | | Исламова | | |

902-2-0408.86* КЖ-ВМС

Секция К1-6х6

Стадия: Р | Масса | Масштаб

Лист 27 | Листов

Днище. Ведомость расхода стали

Госстрой СССР Союзводоканалниипроект КАЗВОДОКАНАЛПРОЕКТ г. Алма-Ата

Типовые проект. р. 902-2-0408.86* Альбом III

## Схема расположения верхних сеток

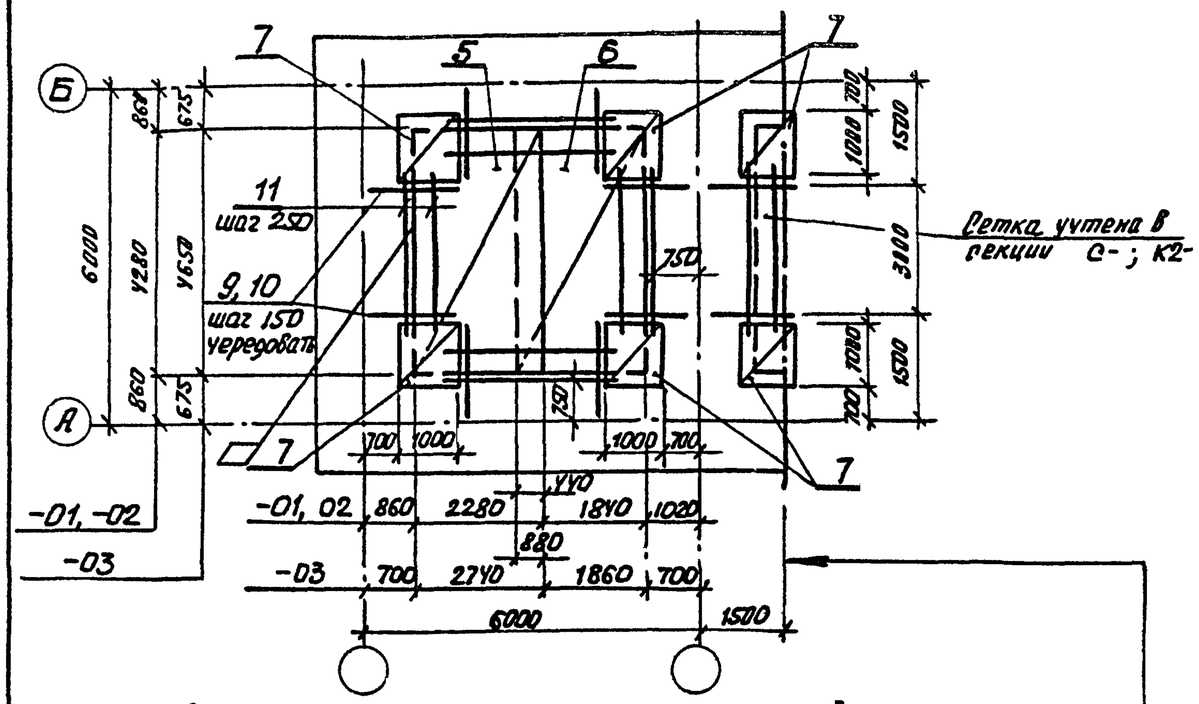


## Схема расположения нижних сеток

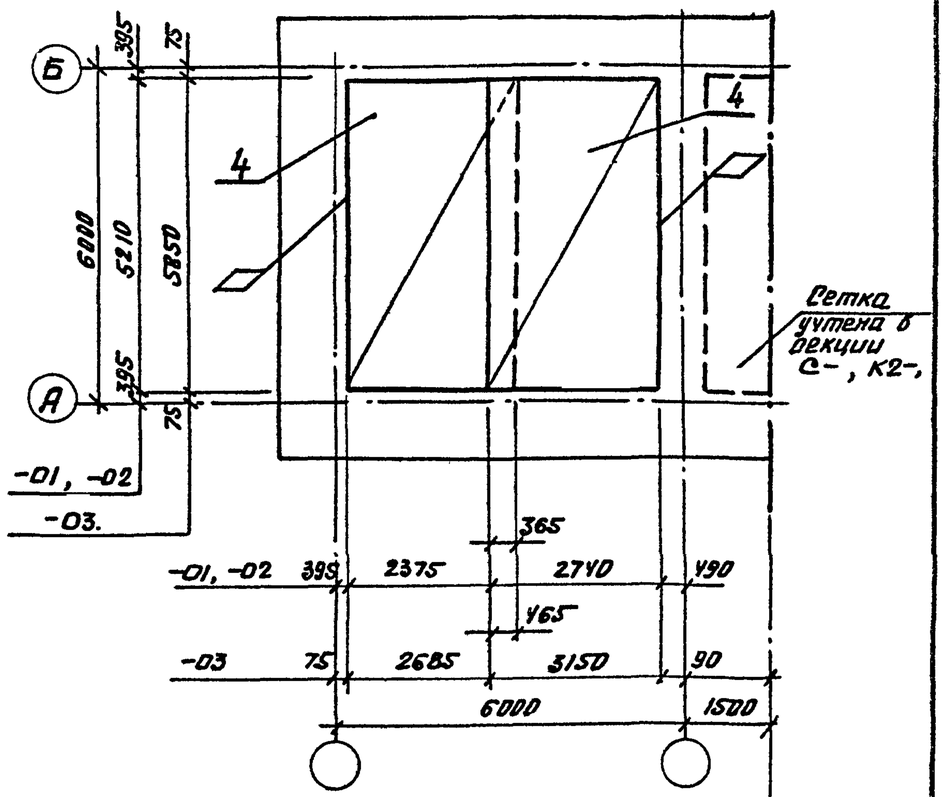


## Схема расположения каркасов

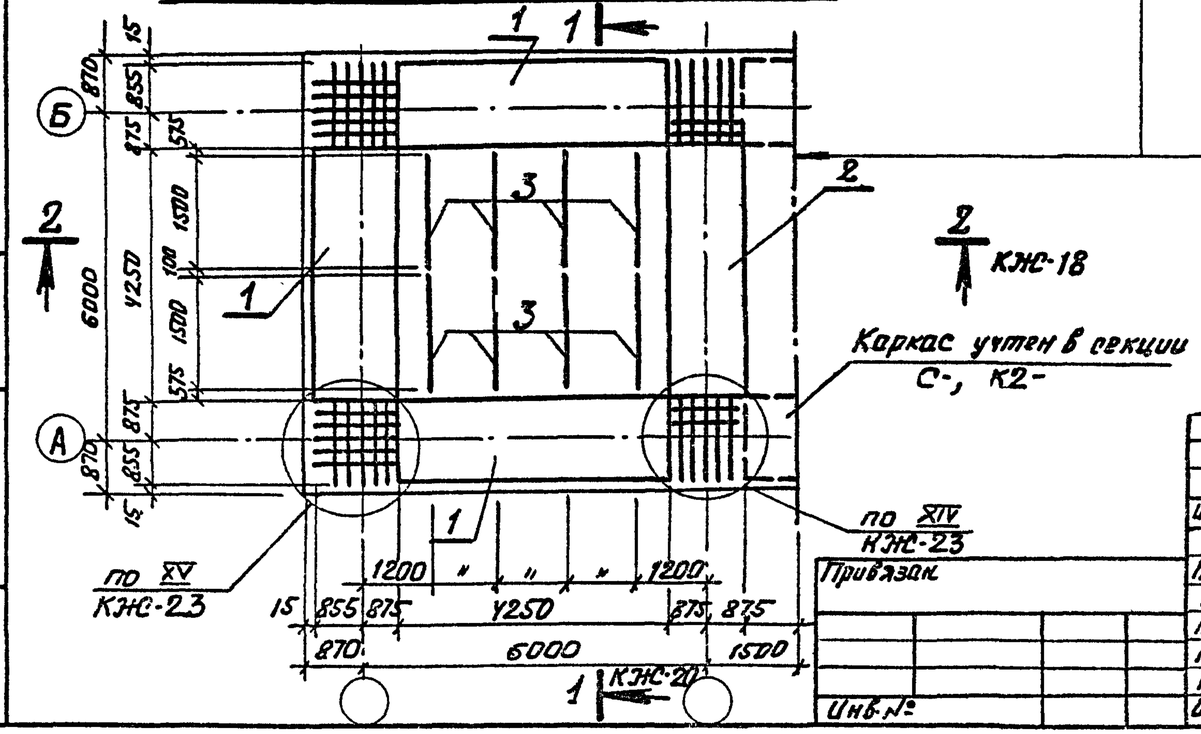


Условная граница секции

| | | | | | | |
|---|---|---|---|---|---|---|
| Изм. | Лист | N Документ | Подпись | Дата | 902-2-0408.86* КЖ | |
| Н. контр. | | Курманалиева | | | Секция К1 - 6х6 | Литер Р / Лист 28 / Листов |
| ГИП | | Каштелюк | | | | |
| Нач. отд. | | Спицын | | | Днище, армирование | Госстрой СССР Союзводоканалпроект КАЗВОДОКАНАЛПРОЕКТ г. Алма-Ата |
| Гл. спец. | | Шевченко | | | | |
| Рук. гр. | | Цанга | | | | |
| Инженер | | Бабич | | 85г. | | |

Привязан.

Инв. №

Инв. № подл. | Подпись и дата | Взам. инв. №

Альбом III

Типовые проект.р. 902-2-0408.86*

| Формат | Зона | Поз | Обозначение | Наименование | Кол. на испол. -01 | -02 | -03 | Примечание |
|---|---|---|---|---|---|---|---|---|
| | | | | **Документация** | | | | |
| | | | КЖС- | Сборочные чертежи | | | | |
| | | | | **Сборочные единицы** | | | | |
| | | 1 | КЖСИ-5.00200-01 | Каркас пространственный | 3 | — | — | 146,08кг |
| | | | -5.00200-02 | | — | 3 | — | 151,3 кг |
| | | | -5.00200-03 | | — | — | 3 | 172,18кг |
| | | 2 | КЖСИ-5.00400-01;-02 | Каркас пространственный | 1 | 1 | — | 163,8 кг |
| | | | -5.00400-03 | | — | — | 1 | 222,2кг |
| | | 3 | КЖСИ-5.00500 | Каркас гнутый | — | — | 8 | 0,84 кг |
| | | | -5.00600 | | 8 | 8 | — | 0,74 кг |
| | | 4 | КЖСИ-5.00004-01;-02 | Сетка | 2 | 2 | — | 31,6кг |
| | | | -5.00004-03 | | — | — | 2 | 111,5 кг |
| | | 5 | КЖСИ-5.00005-01;-02 | Сетка | 1 | 1 | — | 36,0 кг |
| | | | -5.00005-03 | | — | — | 1 | 142,1кг |
| | | 6 | КЖСИ-5.00006-01;-02 | Сетка | 1 | 1 | — | 28,5кг |
| | | | -5.00006-03 | | — | — | 1 | 108,8 кг |
| | | 7 | КЖСИ-5.00013 | Сетка | 4 | 4 | 4 | 5,53кг |
| | | 8 | 1.400-15 В.1 | Изделие закладное МН-4021 | 13 | 13 | 13 | 1,6 кг |
| | | | 1400-15 В.1 | " " | 23 | 23 | 23 | 1) 1,6кг |
| | | Уз | КЖС-21 | Узел XIV — 01, 02 | 2 | 2 | | 70,34 кг |
| | | XIV | | -03 | | | 2 | 85,74кг |
| | | Уз | КЖС-23 | Узел XV -01, 02 | 2 | 2 | | 80,51кг |
| | | XV | | -03 | | | 2 | 96,17кг |
| | | | | **Детали** | | | | |
| | | 9* | | ф8А-III ГОСТ 5781-82, ℓ=1450 | 50 | 50 | 50 | 0,57 кг |
| | | 10* | | ф8А-III ГОСТ 5781-82, ℓ=1770 | 55 | 55 | 55 | 0,77кг |
| | | 11 | | ф5Вр-I ГОСТ 6727-80, ℓ=3400 | 15 | 15 | 15 | 0,32кг |
| | | | | | | | | |
| | | | | **Материалы** | | | | |
| | | | | Бетон М200, Мрз50, В6 | 23,7 | 23,7 | 27,1 | м³ |

Ведомость деталей

| Поз | Эскиз |
|---|---|
| 10 | 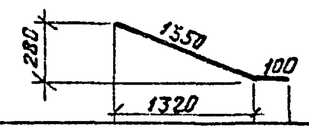  |
| 11 | 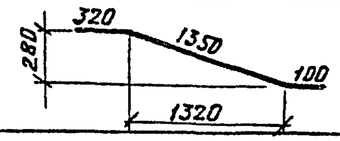  |

*) Поз. 9, 10 см. ведомость деталей.

1) Только для нефтесодержащих сточных вод.

Привязан

Инв. №

| Изм | Лист | № Докум. | Подпись | Дата |
|---|---|---|---|---|
| Н. контр. | | Курманалиева | | |
| ГИП | | Каштелюх | | |
| Нач. отд. | | Спицын | | |
| Гл. спец. | | Шевченко | | |
| Рук. гр. | | Цанга | | |
| Инженер | | Исламова | | |

902-2-0408.86* КЖС

Секция К1 - 6×6

Днище. Спецификация

| Стадия | Лист | Листов |
|---|---|---|
| Р | 29 | |

Госстрой СССР Союзводоканалпроект КАЗВОДОКАНАЛПРОЕКТ г. Алма-Ата

Взам. инв. № | Подпись и дата | Инв. № подл.

Альбом III

Типовые проект.р. 902-2-0408.86*

## Схема расположения верхних сеток

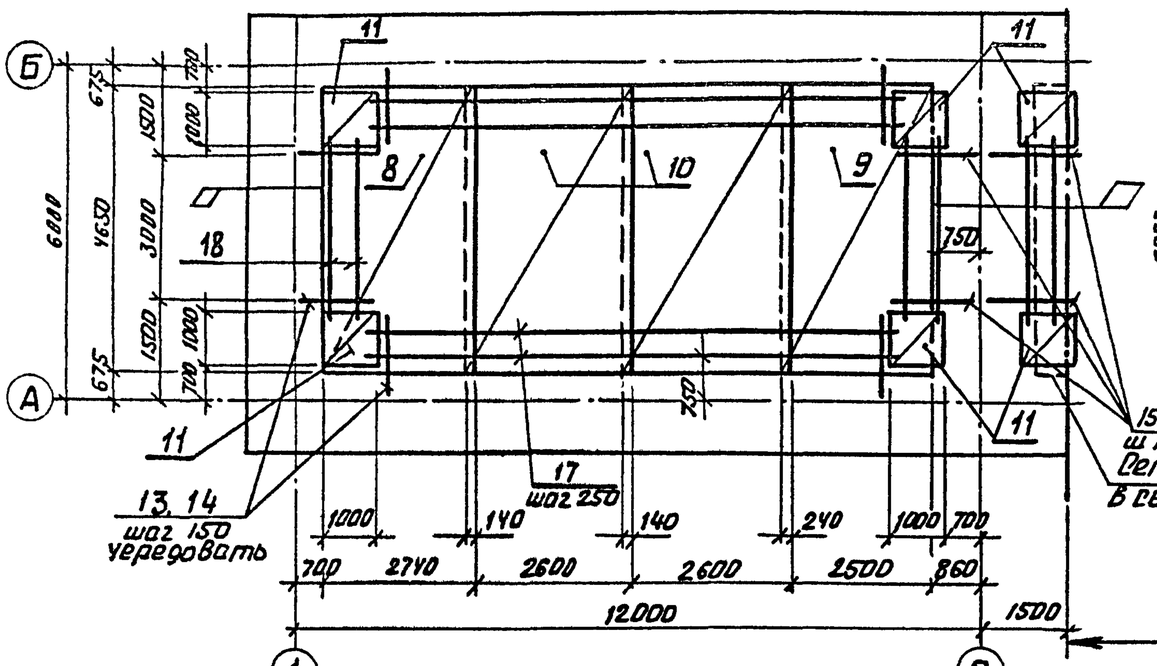


## Схема расположения нижних сеток

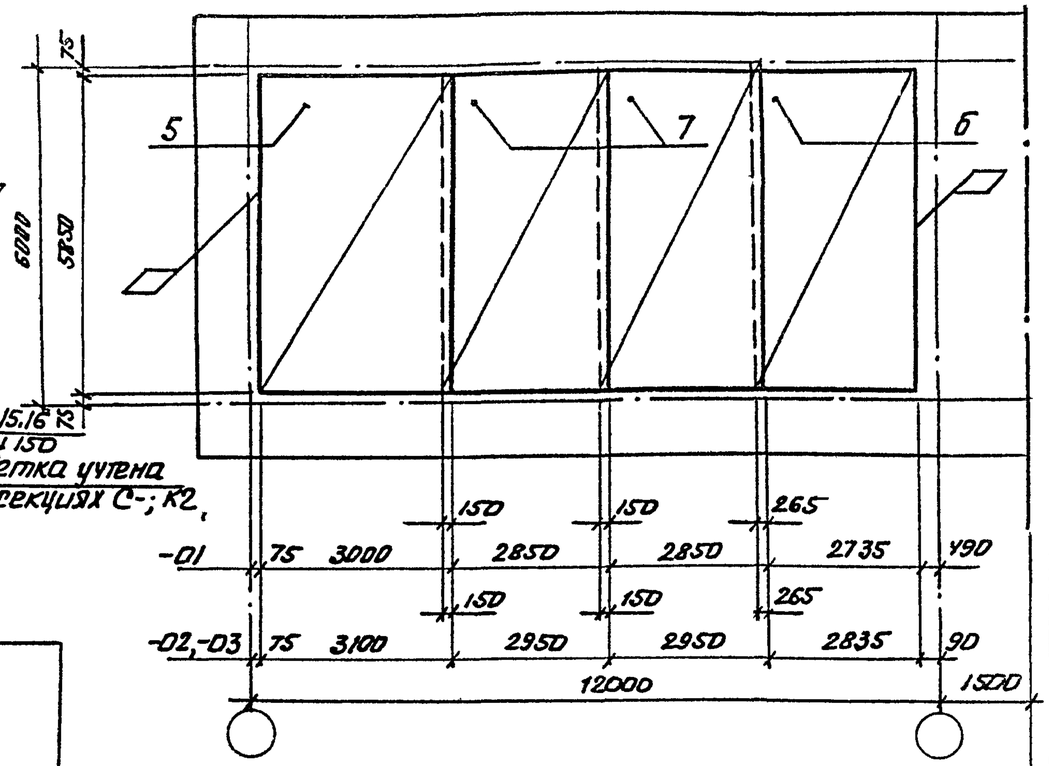


## Схема расположения каркасов

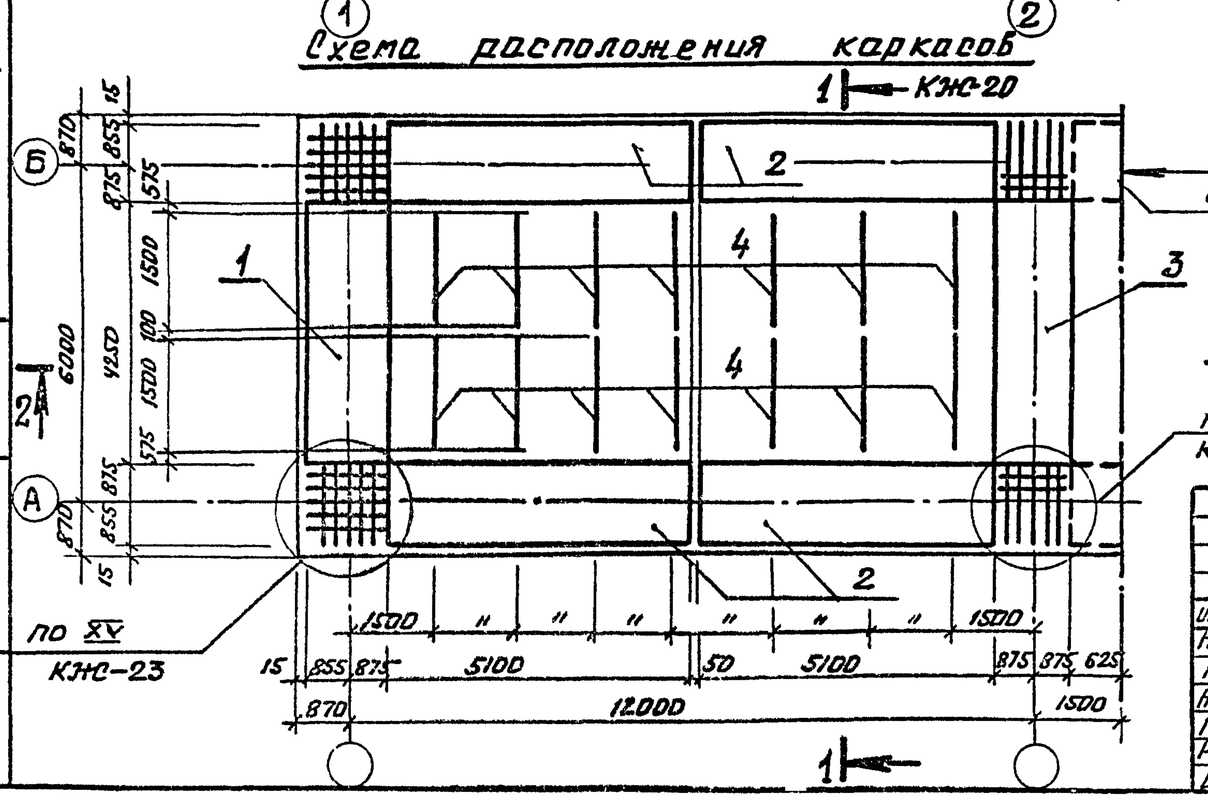


Условная граница секций

| Привязан. | | | |
|---|---|---|---|
| | | | |
| | | | |
| Инв.№ | | | |

| Изм | Лист | №Докум. | Подпись | Дата | 902-2-0408.86* КЖС | | |
|---|---|---|---|---|---|---|---|
| Н.контр. | | Курманалиева | | | Секция К1-12х6 | Стадия | Лист | Листов |
| ГИП | | Каштелюк | | | | Р | 30 | |
| Нач.отд. | | Спицын | | | | | | |
| Гл.спец. | | Шевченко | | | Днище армирование | Госстрой СССР Союзводоканалниипроект КАЗВОДОКАНАЛПРОЕКТ г. Алма-Ата | | |
| Рук.гр. | | Цанга | | | | | | |
| Инженер | | Бабич | | 85г. | | | | |

Взам.инв.№ | Подпись и дата | Инв.№подл.

Альбом III

Типовые проект.р. 902-2-0408.86*

| Формат | Зона | Поз | Обозначение | Наименование | Кол. на испол. -01 | -02 | -03 | Примечание |
|---|---|---|---|---|---|---|---|---|
| | | | | Документация | | | | |
| | | | КЖС- | Сборочные чертежи | | | | |
| | | | | Сборочные единицы | | | | |
| | | 1 | КЖИ-5.00200-01 | Каркас пространственный | 1 | — | — | 146.08 |
| | | | -5.00200-02 | | — | 1 | — | 151.3 |
| | | | -5.00200-03 | | — | — | 1 | 172.18 |
| | | 2 | КЖИ-5.00100-01 | Каркас пространственный | 4 | — | — | 262.7 |
| | | | -5.00100-02.03 | | — | 4 | 4 | 306.0 |
| | | 3 | КЖИ-5.00400-01.02 | Каркас пространственный | 1 | 1 | — | 163.8 кг |
| | | | -5.00400-03 | | — | — | 1 | 222.2 кг |
| | | 4 | КЖИ-5.00500 | Каркас гнутый | — | — | 14 | 0.84 кг |
| | | | -5.00600 | | 14 | 14 | — | 0.74 кг |
| | | 5 | КЖИ-5.00007-01 | Сетка | 1 | — | — | 105.53 |
| | | | -5.00007-02.03 | | — | 1 | 1 | 209.84 |
| | | 6 | КЖИ-5.00008-01 | Сетка | 1 | — | — | 72.96 |
| | | | -5.00008-02 | | | 1 | | 123.96 |
| | | | -5.00008-03 | | | | 1 | 212.5 |
| | | 7 | КЖИ-5.00009-01 | Сетка | 2 | | | 73.9 |
| | | | КЖИ-5.00009-02.03 | | | 2 | 2 | 124.7 |
| | | 8 | -5.00010-01.02 | | 1 | 1 | | 141.04 |
| | | | -5.00010-03 | | | | 1 | 185.2 |
| | | 9 | КЖИ-5.00011-01.02 | Сетка | 1 | 1 | | 97.78 |
| | | | -5.00011-03 | | | | 1 | 121.95 |
| | | 10 | КЖИ-5.00012-01.02 | Сетка | 2 | 2 | — | 88.15 |
| | | | -5.00012-03 | | — | — | 2 | 112.15 |
| | | 11 | КЖИ-5.00013 | Сетка | 6 | 6 | 6 | 5.53 |
| | | 12 | 1.400-15 в 1 | Изделие закладное МН402-1 | 19 | 19 | 19 | 1.6 |
| | | Уз | КЖС-21 | Узел XIV -01, 02 | 2 | 2 | | 70.34 |
| | | XIV | | -03 | | | 2 | 85.74 |

| Формат | Зона | Поз | Обозначение | Наименование | Кол. -01 | -02 | -03 | Примечание |
|---|---|---|---|---|---|---|---|---|
| | | Уз | КЖС-23 | Узел XV -01, 02 | 2 | 2 | | 80.51 |
| | | XV | | -03 | | | 2 | 96.17 |
| | | | | Детали | | | | |
| | | 13 | | ф12 А-III ГОСТ 5781-82 ℓ=1650 | 70 | 70 | 70 | 1.47 кг |
| | | 14 | | ф12 А-III ГОСТ 5781-82 ℓ=2150 | 73 | 73 | 73 | 1.91 кг |
| | | 15 | | ф8 А-III ГОСТ 5781-82 ℓ=1450 | 22 | 22 | 22 | 0.57 кг |
| | | 16 | | ф8 А-III ГОСТ 5781-82 ℓ=1770 | 20 | 20 | 20 | 0.7 кг |
| | | 17 | | ф5 Вр-I ГОСТ 6727-80 ℓ=3400 | 6 | 6 | 6 | 1.45 кг |
| | | 18 | | ф5 Вр-I ГОСТ 6727-80 ℓ=3400 | 9 | 9 | 9 | 0.52 кг |
| | | | | | | | | |
| | | | | | | | | |
| | | | | Материалы | | | | |
| | | | | Бетон М200 | | | | |
| | | | | Мрз 50, В6 | 36.7 | 36.7 | 37.5 | м³ |

## Ведомость деталей

| Поз | Эскиз |
|---|---|
| 13 | 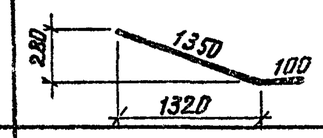  |
| 14 | 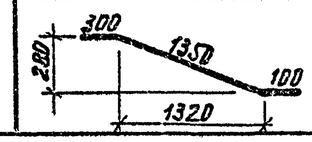  |
| 15 | 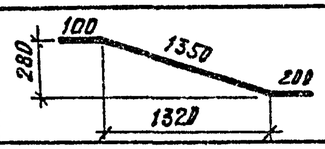  |
| 16 | 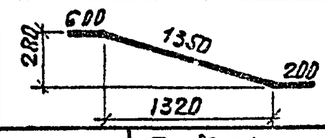  |

Привязан.

Инв.№

Взам.инв.№ | Подпись и дата | Инв.№подл.

| Изм. | Лист | №Докум. | Подпись | Дата |
|---|---|---|---|---|
| Н. контр. | | Курманалиева | | |
| ГИП | | Каштелюк | | |
| Нач.отд. | | Спицын | | |
| Гл.спец. | | Шевченко | | |
| Рук.гр. | | Цанга | | |
| Ст.тех. | | Новикова | | 85г |

902-2-0408.86* КЖС

Секция К1-12 х Б

Днище. Спецификация.

| Стадия | Масса | Масштаб |
|---|---|---|
| | | |

Лист 31 | Листов

Госстрой СССР
Союзводоканалниипроект
КАЗВОДОКАНАЛПРОЕКТ
г. Алма-Ата

Типовые проект.р. 902-2-0408.86* Альбом III

## Ведомость расхода стали на элемент, кг

| Марка элемента | Изделия арматурные | | | | | | | | |
|---|---|---|---|---|---|---|---|---|---|
| | Арматура класса | | | | | | | | |
| | А-I | | | А-III | | | | | |
| | ГОСТ 5781-82 | | | ГОСТ 5781-82 | | | | | |
| | ф6 | ф8 | Итого | ф6 | ф8 | ф10 | ф12 | ф16 | Итого |
| -01 | — | 68.4 | 68.4 | 154.26 | 85.27 | 310.14 | 73.8 | — | 623.47 |
| -02 | — | 68.4 | 68.4 | 154.26 | 85.27 | 273.6 | 126 | — | 639.13 |
| -03 | — | 68.4 | 68.4 | 42 | 100.58 | 603.89 | 332.82 | — | 1079.29 |

продолжение

| Изделия арматурные | | | | Изделия закладные | | | | | | | Общий расход |
|---|---|---|---|---|---|---|---|---|---|---|---|
| Арматура класса | | | Всего | Арматура класса | | | Прокат марки | | | Всего | |
| Вр-I | | | | А-III | | | Вст3кп2 | | | | |
| ГОСТ 6727-80 | | | | ГОСТ 5781-82 | | | ГОСТ 380-71* | | | | |
| ф5 | | Итого | | ф8 | | Итого | б=6 | | Итого | | |
| 74.77 | | 74.77 | 766.64 | 3.7/6.9 | | 3.7/6.9 | 7.5/13.9 | | 7.5/13.9 | 11.2/20.8 | 777.84/787.44 |
| 74.77 | | 74.77 | 782.3 | 3.7/6.9 | | 3.7/6.9 | 7.5/13.9 | | 7.5/13.9 | 11.2/20.8 | 793.5/803.1 |
| 75.37 | | 75.37 | 1223.06 | 3.7/6.9 | | 3.7/6.9 | 7.5/13.9 | | 7.5/13.9 | 11.2/20.8 | 1234.26/1243.85 |

В Ведомости расхода стали значения под чертой даны только для нефтесодержащих сточных вод.

Привязан.

Инв.№

| Изм. | Лист | №Докум. | Подпись | Дата |
|---|---|---|---|---|
| Н.контр. | | Курманалиева | | |
| ГИП | | Каштелюк | | |
| Нач.отд. | | Спицын | | |
| Гл.спец. | | Шевченко | | |
| Рук.гр. | | Цанга | | |
| Инженер | | Исламова | | 85г |

КЖС

Секция К2-6х6

| Стадия | Лист | Листов |
|---|---|---|
| Р | 33 | |

Днище. Ведомость расхода стали.

Госстрой СССР Союзводоканалниипроект КАЗВОДОКАНАЛПРОЕКТ г. Алма-Ата

## Ведомость расхода стали на элемент, кг

| Марка элемента | Изделия арматурные | | | | | | | | | | |
|---|---|---|---|---|---|---|---|---|---|---|---|
| | Арматура класса | | | | | | | | | | |
| | А-I | | | А-III | | | | | | | |
| | ГОСТ 5781-82 | | | ГОСТ 5781-82 | | | | | | | |
| | ф6 | ф8 | Итого | | ф6 | ф8 | ф10 | ф12 | ф14 | ф16 | Итого |
| -01 | — | 150 | 150 | | 220,94 | 190,87 | 848,93 | 610,75 | 520,8 | — | 2392,29 |
| -02 | 49.6 | 150 | 199.6 | | 222,74 | 111.07 | 1216,46 | 412,65 | 701.4 | 148.4 | 2812.72 |
| -03 | 59 | 150 | 209 | | 163.9 | 160.66 | 883.59 | 520.61 | 1179.07 | 252.8 | 3160.63 |

продолжение

| Изделия арматурные | | | | Изделия закладные | | | | | | | |
|---|---|---|---|---|---|---|---|---|---|---|---|
| Арматура класса | | | Всего | Арматура класса | | | Прокат марки | | | Всего | Общий расход |
| Вр-I | | | | А-III | | | Вст3 кп2 | | | | |
| ГОСТ 6727-80 | | | | ГОСТ 5781-82 | | | ГОСТ 380-71* | | | | |
| 5 | | Итого | | | ф8 | Итого | б=6 | | Итого | | |
| 182,96 | | 182.96 | 2725,25 | | 10.1 | 10.1 | 20.3 | | 20.3 | 30.4 | 2755.65 |
| 148.16 | | 148.16 | 3160,48 | | 10.1 | 10.1 | 20.3 | | 20.3 | 30.4 | 3190.88 |
| 142.96 | | 142.96 | 3512,59 | | 10.1 | 10.1 | 20.3 | | 20.3 | 30.4 | 3542.99 |

902-2-0408.86* КЖС

| Изм. | Лист | №Докум. | Подп. | Дата |
|---|---|---|---|---|
| Н.контр. | | Курманалиева | | |
| Нач.отд. | | Спицын | | |
| Гл.спец. | | Шевченко | | |
| Рук.гр. | | Цанга | | |
| Ст-техн. | | Новикова | | |

Секция К1-12х6

| Стадия | Масса | Масштаб |
|---|---|---|
| | | |
| Лист 32 | Листов | |

Днище. Ведомость расхода стали

Госстрой СССР Союзводоканалниипроект КАЗВОДОКАНАЛПРОЕКТ г. Алма-Ата

Взам.инв.№ | Подпись и дата | Инв.№подл.

Альбом III

Типовые проект.р. 902-2-0408.86*

## Схема расположения нижних сеток

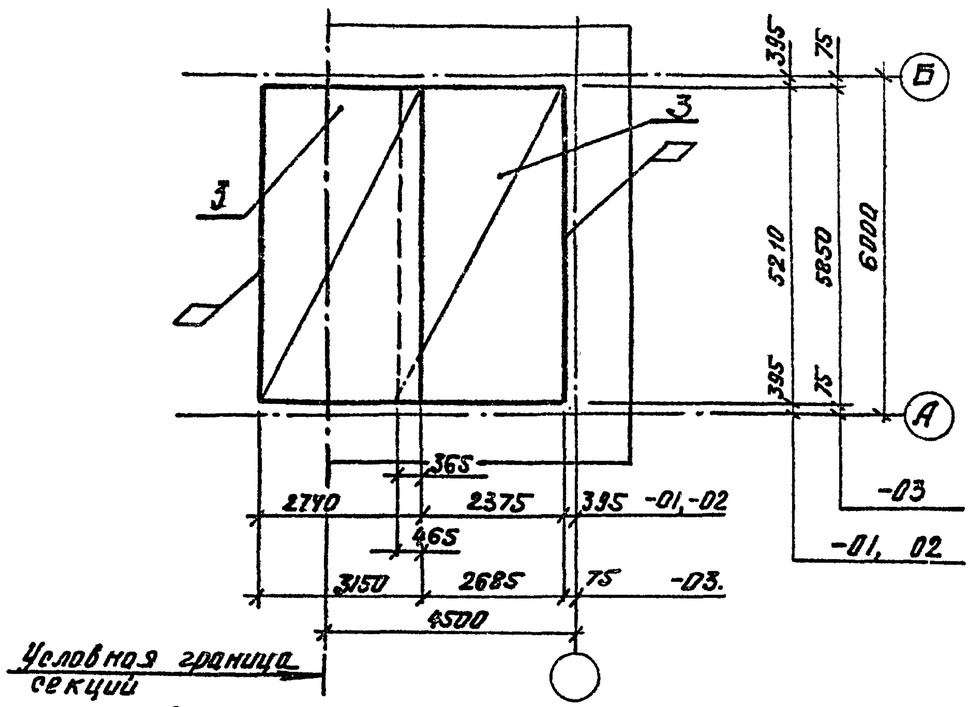


## Схема расположения верхних сеток

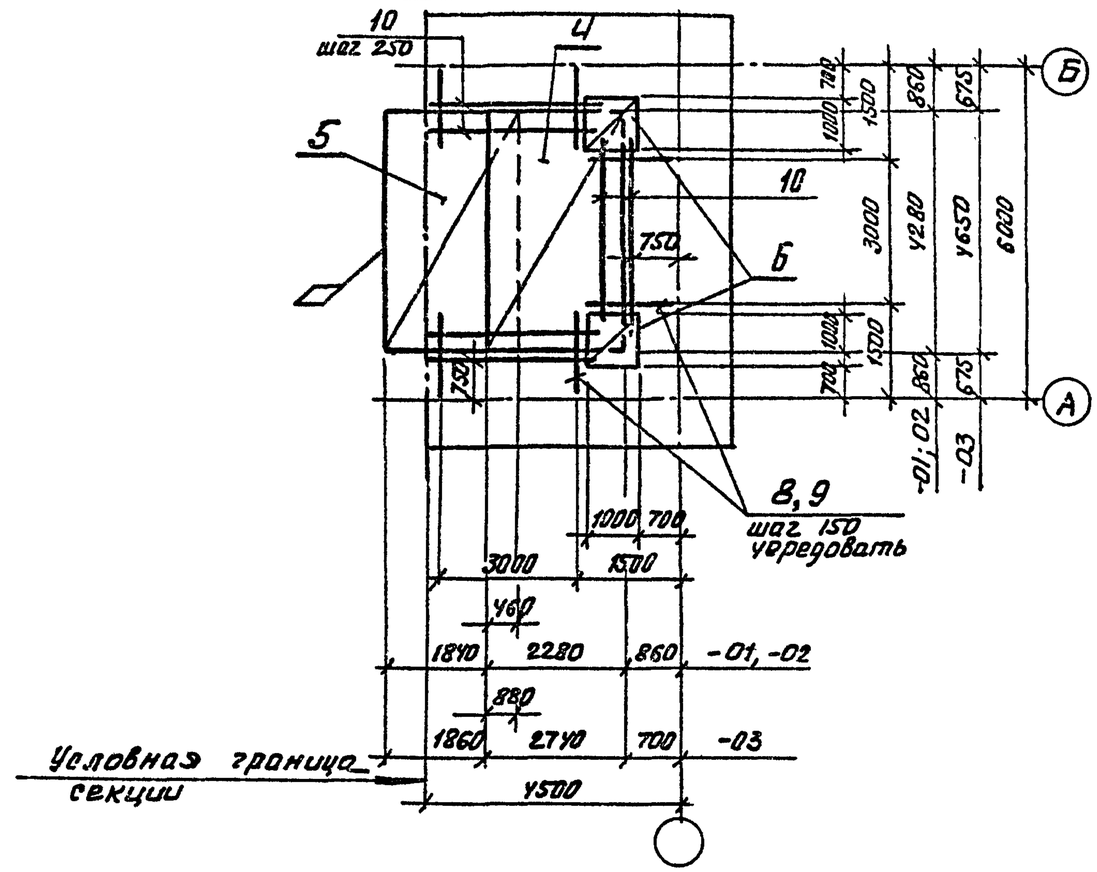


## Схема расположения каркасов

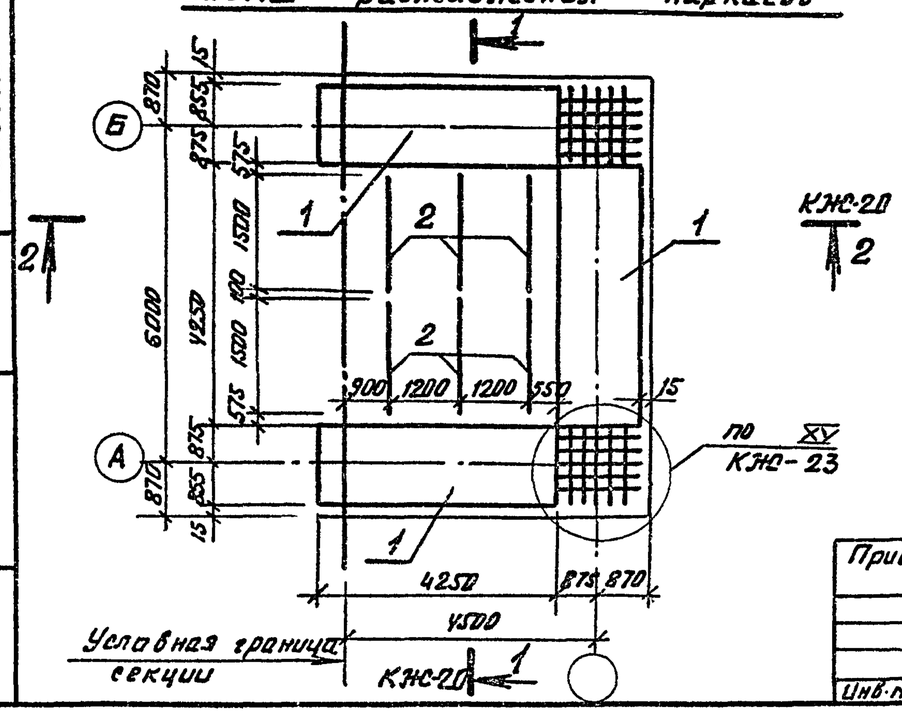


| | | | | | | | | |
|---|---|---|---|---|---|---|---|---|
| Привязан. | | | | | 902-2-0408.86* | | КЖС | |
| | | | | | | | | |
| | | | | | | | | |
| | | | | | | |

Альбом III

Типовые проект. р. 902-2-0408.86*

| Формат | Зона | Поз | Обозначение | Наименование | Кол на испол -01 | -02 | -03 | Примечание |
|---|---|---|---|---|---|---|---|---|
| | | | | Документация | | | | |
| | | | КЖС-34.20 | Сборочные чертежи | | | | |
| | | | | Сборочные единицы | | | | |
| | | 1 | КЖСИ-5.00200 -01 | Каркас пространственный | 3 | — | — | 146.08кг |
| | | | -5.00200 -02 | | — | 3 | — | 151.3 кг |
| | | | -5.00200 -03 | | — | — | 3 | 172.18кг |
| | | 2 | КЖСИ-5.00500 | Каркас гнутый | — | — | 6 | 0.84кг |
| | | | -5.00600 | | 6 | 6 | — | 0.74кг |
| | | 3 | КЖСИ-5.00004-01;-02 | Сетка | 2 | 2 | — | 31.6 |
| | | | -5.00004 -03 | | — | — | 2 | 111.6 |
| | | 4 | КЖСИ-5.00005-01;-02 | Сетка | 1 | 1 | — | 36.0 |
| | | | -5.00005 -03 | | — | — | 1 | 142.1 |
| | | 5 | КЖСИ-5.00006-01;-02 | Сетка | 1 | 1 | — | 28.5 |
| | | | -5.00006 -03 | | — | — | 1 | 108.8 |
| | | 6 | КЖСИ-5.00013 | Сетка | 2 | 2 | 2 | 5.53 |
| | | 7 | 1.400 -15 в 1 | Изделие заклад. МН 402-1 | 7 | 7 | 7 | 1.6 кг |
| | | | 1.400 -15 в 1 | " " | 13 | 13 | 13 | 1) 1.6 кг |
| | | Уз XV | КЖС -23 | Узел XV -01, 02 | 2 | 2 | — | 80.51 |
| | | | | -03 | — | — | 2 | 96.17 |
| | | | | | | | | |
| | | | | | | | | |
| | | | | Детали | | | | |
| | | 8* | | ф8 А-III ГОСТ 5781-82, ℓ=1450 | 30 | 30 | 30 | 0.57 кг |
| | | 9* | | ф8 А-III ГОСТ 5781-82, ℓ=1770 | 33 | 33 | 33 | 0.07 кг |
| | | 10 | | ф5 Вр-I ГОСТ 6727-80, ℓ=3400 | 9 | 9 | 9 | 0.53 |
| | | | | | | | | |
| | | | | Материалы | | | | |
| | | | | Бетон М200, Мрз 50, | | | | |
| | | | | В6 | 14.0 | 14.0 | 14.3 | |
| | | | | | | | | |

Ведомость деталей

| Поз. | Эскиз |
|---|---|
| 8 | 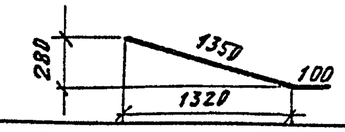  |
| 9 | 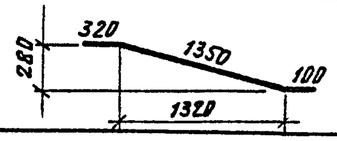  |
| | |

1) Только для нефтесодержащих сточных вод

*) Поз. 8, 9 см. ведомость деталей.

Привязан

Инв. №

Взам. инв. №

Подпись и дата

Инв. № подл.

| Изм | Лист | № докум | Подпись | Дата |
|---|---|---|---|---|
| Н. контр. | | Курмандаева | | |
| ГИП | | Каштелюк | | |
| Нач. отд | | Спицын | | |
| Гл. спец. | | Шевченко | | |
| Рук. гр. | | Цанга | | |
| Инженер | | Исламова | | 85 |

902-2-0408.86* -КЖС

Секция К2-6×6

Днище, спецификация

| Стадия | Лист | Листов |
|---|---|---|
| Р | 35 | |

Госстрой СССР
Союзводоканалниипроект
КАЗВОДОКАНАЛПРОЕКТ
г. Алма-Ата

Типовые проект.р. 902-2-0408.86* Альбом III

## Схема расположения нижних сеток

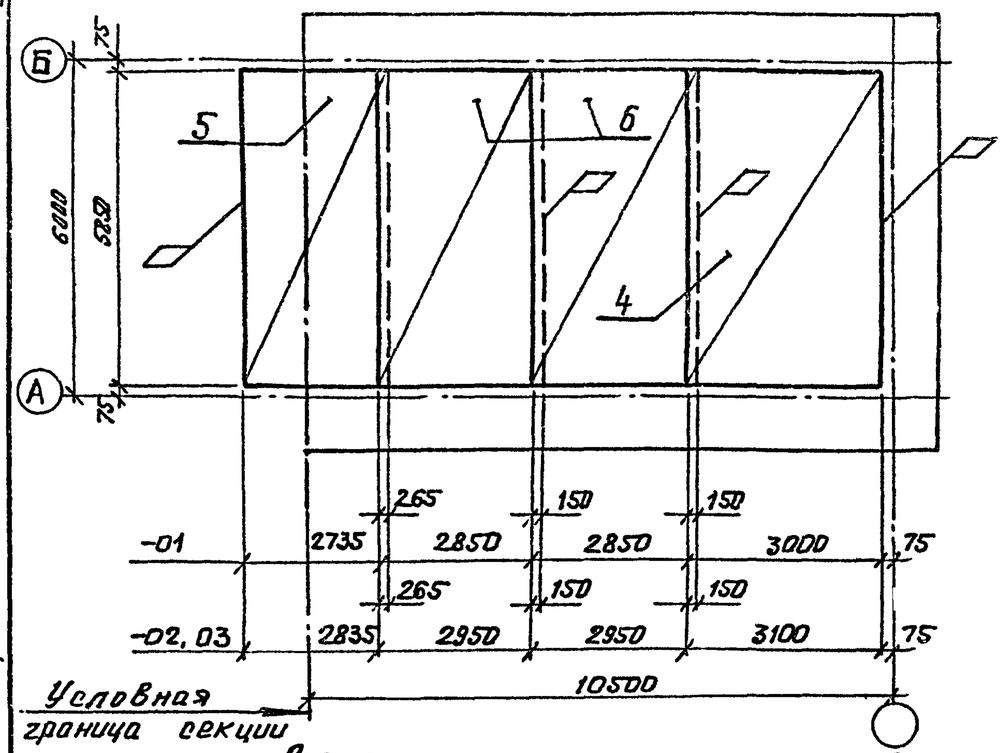


## Схема расположения верхних сеток

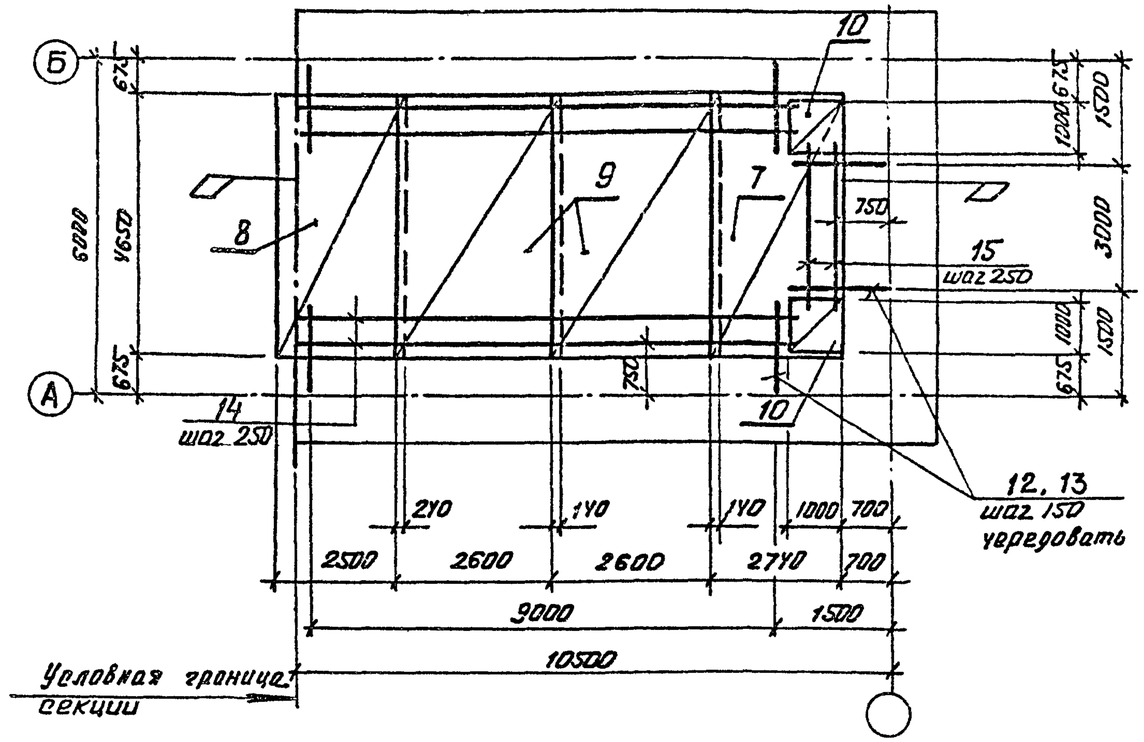


## Схема расположения каркасов

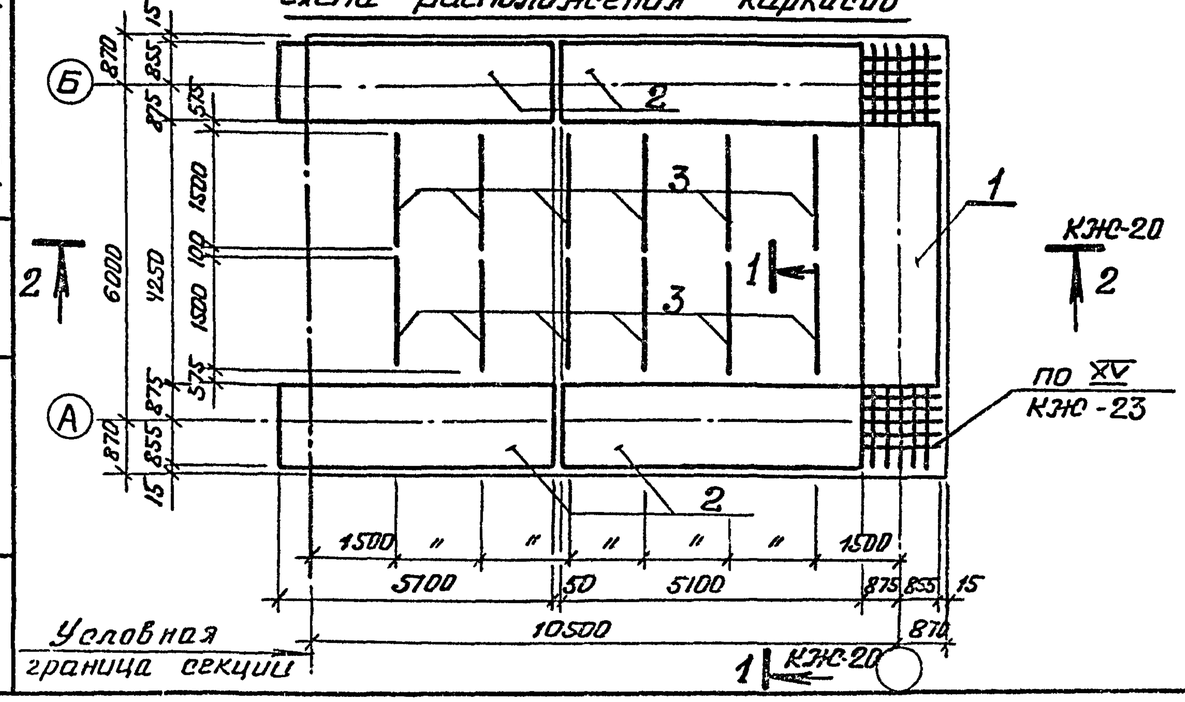


Привязан.

Инв. №

| | | | | | | | | |
|---|---|---|---|---|---|---|---|---|
| Изм. | Лист | № Докум. | Подпись | Дата | 902-2-0408.86* | | КЖ | |
| Н. контр. | | Курманалиева | | | Секция К2 – 12×6 | Стадия | Лист | Листов |
| ГИП | | Коштелюк | | | | | 36 | |
| Нач. отд. | | Спицын | | | Днище армирование | Госстрой СССР Союзводоканалниипроект КАЗВОДОКАНАЛПРОЕКТ г. Алма-Ата | | |
| Гл. спец. | | Шевченко | | | | | | |
| Рук. гр. | | Цанга | | | | | | |
| Инженер | | | | | | | | |

Взам. инв. № | Подпись и дата | Инв. № подл.

Альбом III

Типовые проект.р. 902-2-0408.86*

| Формат | Зона | Поз | Обозначение | Наименование | Кол. на испол. -01 | -02 | -03 | Примечание |
|---|---|---|---|---|---|---|---|---|
| | | | | Документация | | | | |
| | | | КЖС | Сборочные чертежи | | | | |
| | | | | Сборочные единицы | | | | |
| | | 1 | КЖИ-5.00200-01 | Каркас пространственный | 1 | — | — | 146.08кг |
| | | | -5.00200-02 | | — | 1 | — | 151.3кг |
| | | | -5.00200-03 | | — | — | 1 | 172.18кг |
| | | 2 | КЖИ-5.00100-01 | Каркас пространственный | 4 | — | — | 262.7кг |
| | | | -5.00100-02,03 | | — | 4 | 4 | 306.0кг |
| | | 3 | КЖИ-5.00500 | Каркас гнутый | — | — | 12 | 0.84кг |
| | | | -5.00600 | | 12 | 12 | — | 0.74кг |
| | | 4 | КЖИ-500007-01 | Сетка | 1 | — | — | 105.53кг |
| | | | -5.00007-02,03 | | — | 1 | 1 | 209.84кг |
| | | 5 | КЖИ-5.00008-01 | Сетка | 1 | — | — | 72.96кг |
| | | | -5.00008-02 | | — | 1 | — | 123.96кг |
| | | | -5.00008-03 | | — | — | 1 | 212.5кг |
| | | 6 | КЖИ-5.00009-01 | Сетка | 2 | — | — | 73.86кг |
| | | | -5.00009-02,03 | | — | 2 | 2 | 124.7кг |
| | | 7 | КЖИ-5.00010-01,02 | Сетка | 1 | 1 | — | 136.72кг |
| | | | -5.00010-03 | | — | — | 1 | 185.2кг |
| | | 8 | КЖИ-5.00011-01,02 | Сетка | 1 | 1 | — | 97.78кг |
| | | | -5.00011-03 | | — | — | 1 | 121.95кг |
| | | 9 | КЖИ-5.00012-01,02 | Сетка | 2 | 2 | — | 88.15кг |
| | | | -5.00012-03 | | — | — | 2 | 112.15кг |
| | | 10 | КЖИ-5.00013 | Сетка | 2 | 2 | 2 | 5.53кг |
| | | 11 | 1.400-15 В.1 | Изделие закладное МН402-1 | 13 | 13 | 13 | 1.6кг |
| | | У3 XV | КЖС 23 | Узел XV -01,02 | 2 | 2 | — | 80.51кг |
| | | | | -03 | — | — | 2 | 96.17кг |
| | | | | | | | | |
| | | | | Детали | | | | |
| | | 12 | | ф12А III ГОСТ 5781-82 ℓ=1650 | 70 | 70 | 70 | 1.47 |

| Формат | Зона | Поз | Обозначение | Наименование | кол. на исп. 01 | 02 | 03 | Примечание |
|---|---|---|---|---|---|---|---|---|
| | | 13 | | ф12А-III ГОСТ 5781-82, ℓ=2150 | 73 | 73 | 73 | 1.91 кг |
| | | 14 | | ф5 Вр-I ГОСТ 6727-80, ℓ=9400 | 6 | 6 | 6 | 1.46 кг |
| | | 15 | | ф5 Вр-I ГОСТ 6727-80, ℓ=3400 | 3 | 3 | 3 | 0.53 кг |
| | | | | | | | | |
| | | | | Материалы | | | | |
| | | | | Бетон М200 | | | | |
| | | | | Мрз 50, В6 | 27.1 | 27.1 | 27.8 | м³ |
| | | | | | | | | |

Ведомость деталей

| Поз | Эскиз |
|---|---|
| 12 | 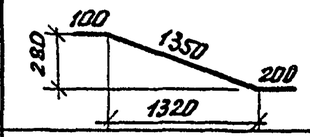  |
| 13 | 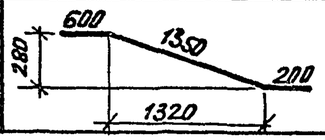  |

Привязан.

Инв. №

Взам. инв. № | Подпись и дата | Инв. № подл.

| Изм. | Лист | № Докум. | Подпись | Дата |
|---|---|---|---|---|
| Н. контр. | | Курманалиева | | |
| ГИП | | Каштелюк | | |
| Нач. отд. | | Спицын | | |
| Гл. спец. | | Шевченко | | |
| Рук. гр. | | Цзнга | | 85г. |

902-2-0408.86* КЖС

Секция К2 - 12 х 6

Днище. Спецификация

| Стадия | Лист | Листов |
|---|---|---|
| Р | 37 | |

Госстрой СССР
Союзводоканалниипроект
КАЗВОДОКАНАЛПРОЕКТ
г. Алма-Ата

Типовые проект. р. 902-2-0408.86* Альбом III

## Ведомость расхода стали на элемент, кг

| Марка элемента | Изделия арматурные | | | | | | | | | | |
|---|---|---|---|---|---|---|---|---|---|---|---|
| | Арматура класса | | | | | | | | | | |
| | А-I | | | А-III | | | | | | | |
| | ГОСТ 5781-82 | | | ГОСТ 5781-82 | | | | | | | |
| | ф6 | ф8 | Итого | ф6 | ф8 | ф10 | ф12 | ф14 | ф16 | | Итого |
| 01 | — | 116.4 | 116.4 | 200.54 | 201.55 | 568.6 | 536.14 | 520.8 | — | | 2030.63 |
| 02 | 49.6 | 116.4 | 166.0 | 202.94 | 124.75 | 894.4 | 320.54 | 701.4 | 148.4 | | 2392.43 |
| 03 | 59.0 | 116.4 | 175.4 | 145.1 | 137.29 | 814.84 | 311.0 | 1091.34 | 252.8 | | 2752.37 |
| | | | | | | | | | | | |

продолжение

| Изделия арматурные | | | | Изделия закладные | | | | | | | Общий расход |
|---|---|---|---|---|---|---|---|---|---|---|---|
| Арматура класса | | | Всего | Арматура класса | | | Прокат марки | | | Всего | |
| Вр-I | | | | А-III | | | Вст3кп2 | | | | |
| ГОСТ 6727-80 | | | | ГОСТ 5781-82 | | | ГОСТ 380-71* | | | | |
| ф5 | | Итого | | ф8 | | Итого | ф6 | | Итого | | |
| 150.17 | | 150.17 | 2237.2 | 8.5 | | 8.5 | 17.1 | | 17.1 | 25.6 | 2322,8 |
| 115.37 | | 115.37 | 2673.8 | 8.5 | | 8.5 | 17.1 | | 17.1 | 25.6 | 2699.4 |
| 109.96 | | 109.96 | 3037.73 | 8.5 | | 8.5 | 17.1 | | 17.1 | 25.6 | 3063.33 |

Привязан

Инв.№

| Изм | Лист | № докум. | Подп. | Дата |
|---|---|---|---|---|
| Н. контр. | | Курманалиева | | |
| Нач. отд. | | Спицын | | |
| Гл. спец. | | Шевченко | | |
| Рук. гр. | | Цанга | | |
| Ст. техн. | | Новикова | | |

Секция С-12х6

Днище. Ведомость расхода стали

| Стадия | Масса | Масштаб |
|---|---|---|
| | | |

Лист 39 Листов

Госстрой СССР Союзводоканалниипроект КАЗВОДОКАНАЛПРОЕКТ г. Алма-Ата

Инв.№ подл. | Подпись и дата | Взам. инв.№

## Ведомость расхода стали на элемент, кг

| Марка элемента | Изделия арматурные | | | | | | | | | |
|---|---|---|---|---|---|---|---|---|---|---|
| | Арматура класса | | | | | | | | | |
| | А-I | | А-III | | | | | | | |
| | ГОСТ 5781-82 | | | | | | | | | |
| | 6 | 8 | Итого | 6 | 8 | 10 | 12 | 14 | 16 | Итого |
| -01 | — | 117.6 | 117.6 | 184.3 | 115.34 | 789.03 | 496.93 | 520.8 | — | 2106.12 |
| -02 | 49.6 | 117.6 | 167.2 | 186.1 | 35.54 | 1156.54 | 298.73 | 701.4 | 148.4 | 2525.75 |
| -03 | 49.6 | 117.6 | 167.2 | 145.5 | 72.59 | 826.35 | 416.23 | 1179.07 | 148.4 | 2788.14 |

продолжение

| Изделия арматурные | | | | Изделия закладные | | | | | | | Общий расход |
|---|---|---|---|---|---|---|---|---|---|---|---|
| Арматура класса | | | Всего | Арматура класса | | | Прокат марки | | | Всего | |
| Вр-I | | | | А-III | | | Вст3кп2 | | | | |
| ГОСТ 6727-80 | | | | ГОСТ 5781-82 | | | ГОСТ 380-71* | | | | |
| 5 | | Итого | | 8 | | Итого | ф6 | | Итого | | |
| 143.75 | | 143.79 | 2367.81 | 6.9 | | 6.9 | 13.9 | | 13.9 | 20.8 | 2388.61 |
| 108.99 | | 108.99 | 2802.94 | 6.9 | | 6.9 | 13.9 | | 13.9 | 20.8 | 2823.74 |
| 110.19 | | 110.19 | 3055.53 | 6.9 | | 6.9 | 13.9 | | 13.9 | 20.8 | 3086.33 |

Привязан

Инв.№

| Изм | Лист | № докум. | Подпись | Дата |
|---|---|---|---|---|
| Н. контр. | | Курманалиева | | |
| ГИП | | Каштелюк | | |
| Нач. отд. | | Спицын | | |
| Гл. спец. | | Шевченко | | |
| Рук. гр. | | Цанга | | |
| Инженер | | Исламова | | |

902-2-0408.86* КЖС

Секция К2-12х6

Днище. Ведомость расхода стали

| Стадия | Лист | Листов |
|---|---|---|
| | 38 | |

Госстрой СССР Союзводоканалниипроект КАЗВОДОКАНАЛПРОЕКТ г. Алма-Ата

Инв.№ подл. | Подпись и дата | Взам. инв.№

Типовые проектн. р. 902-2-0408.86* Альбом III

## Схема расположения нижних сеток

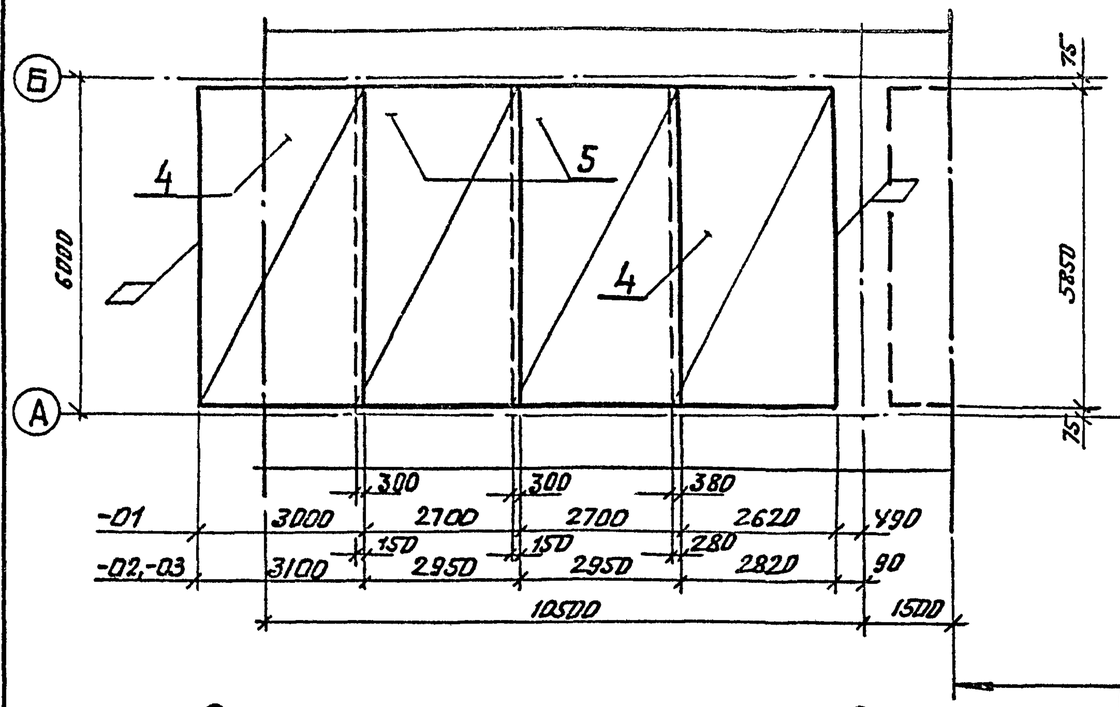


## Схема расположения верхних сеток

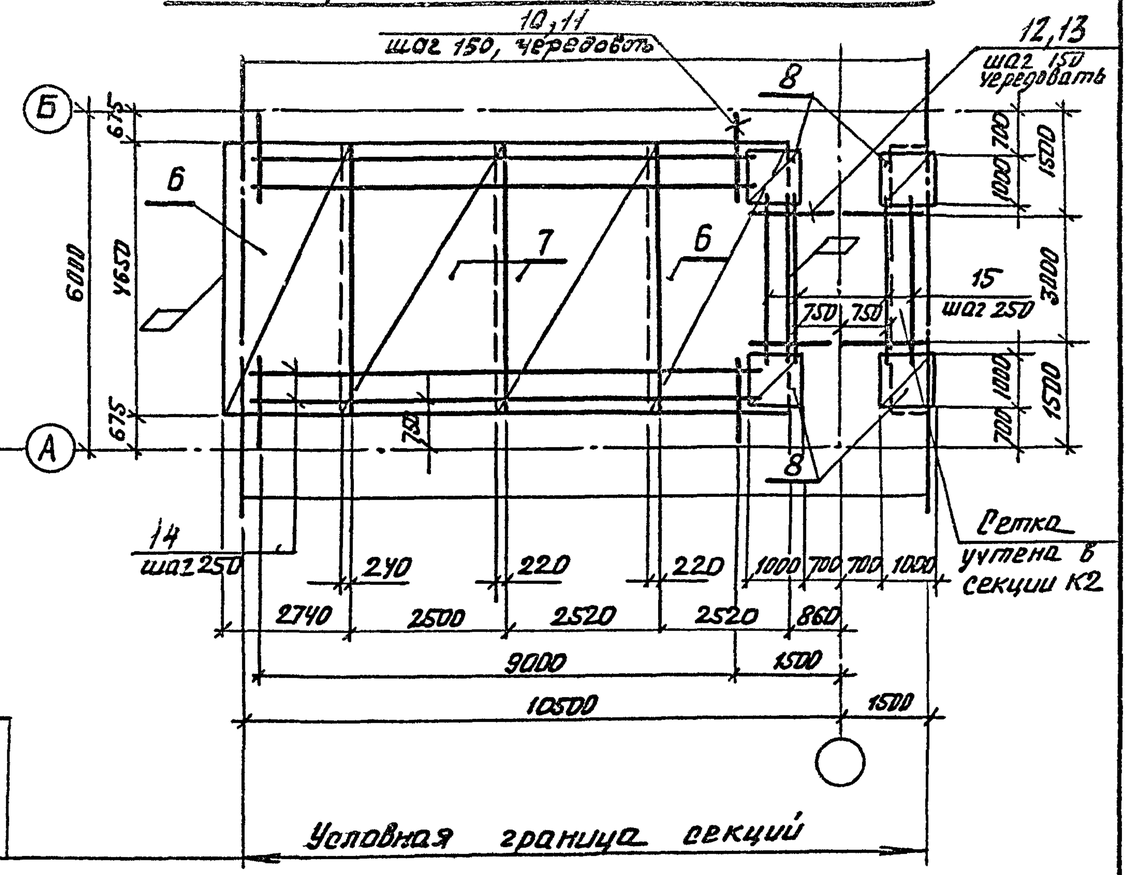


## Схема расположения каркасов

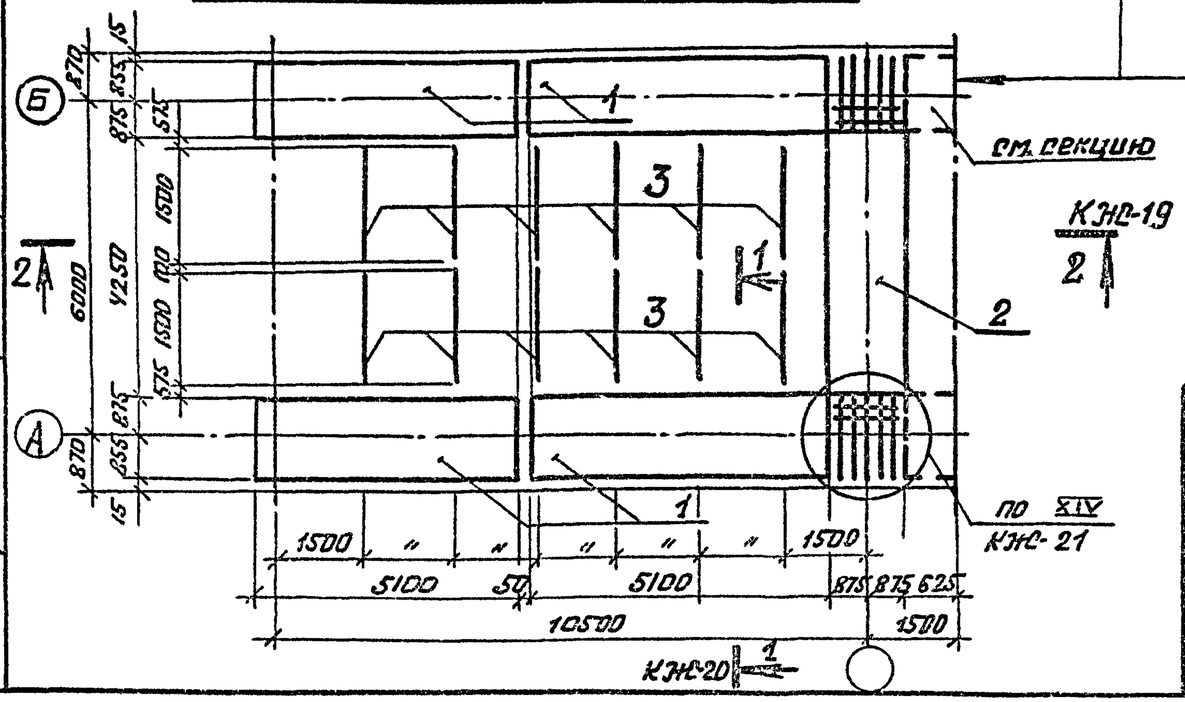


Привязан

Инв. №

| Изм. | Лист | № Докумен. | Подпись | Дата |
|---|---|---|---|---|
| Н. контр. | | Курманалиева | | 85г. |
| ГИП | | Каштелян | | |
| Нач. отд. | | Епицын | | |
| Гл. спец. | | Шевченко | | |
| Рук. гр. | | Цанга | | |
| Инжен. | | | | |

902-2-0408.86* КЖС

Секция С-12х6

Днище, армирование

| Стадия | Лист | Листов |
|---|---|---|
| | 40 | |

Госстрой СССР
Союзводоканалниипроект
КАЗВОДОКАНАЛПРОЕКТ
г. Алма-Ата

Инв. № подл. | Подпись и дата | Взам. инв. №

Альбом III

Типовые проект. р. 902-2-0408.86*

| Формат | Зона | Поз | Обозначение | Наименование | Кол. на исполн. -01 | -02 | -03 | Примечание |
|---|---|---|---|---|---|---|---|---|
| | | | | Документация | | | | |
| | | | КЖ- | Сборочные чертежи | | | | |
| | | | | Сборочные единицы | | | | |
| | | 1 | КЖИ-5.00100-01 | Каркас пространственный | 4 | — | — | 262.7 |
| | | | -5.00100-02,03 | | — | 4 | 4 | 305.0 |
| | | 2 | КЖИ-5.00400-01,02 | Каркас пространственный | 1 | 1 | — | 163,8кг |
| | | | -5.00400-03 | | — | — | 1 | 222,2кг |
| | | 3 | КЖИ-500500- | Каркас гнутый | — | — | 12 | 0.84кг |
| | | | -5.00600 | | 12 | 12 | — | 0.74кг |
| | | 4 | КЖИ-500008-01 | Сетка | 2 | — | — | 72.96кг |
| | | | -500008-02 | | — | 2 | — | 123.96кг |
| | | | -5.00008-03 | | — | — | 2 | 212,5кг |
| | | 5 | КЖИ-5.00009-01 | Сетка | 2 | — | — | 73,86кг |
| | | | -5.00009-02,03 | | — | 2 | 2 | 124.7кг |
| | | 6 | КЖИ-5.00011-01,02 | Сетка | 2 | 2 | — | 97.78кг |
| | | | -5.00011-03 | | — | — | 2 | 121,95кг |
| | | 7 | КЖИ-5.00012-01,02 | Сетка | 2 | 2 | — | 88.15кг |
| | | | -5.00012-03 | | — | — | 2 | 112,15кг |
| | | 8 | КЖИ-5.00013 | Сетка | 4 | 4 | 4 | 5.53кг |
| | | 9 | 1.400-15 в.1 | Изделие закладное МУ02-1 | 16 | 16 | 16 | 1,6кг |
| | | УЗ | КЖ-23 | Узел XIV -01,02 | 2 | 2 | | 70,34кг |
| | | XV | | -03 | | | 2 | 85.74кг |
| | | | | Детали | | | | |
| | | 10* | | ⌀12АIII ГОСТ 5781-82 ℓ=1650 | 60 | 60 | 60 | 1.47кг |
| | | 11* | | ⌀12АIII ГОСТ 5781-82 ℓ=2150 | 62 | 62 | 62 | 1.91кг |
| | | 12* | | ⌀8АIII ГОСТ 5781-82 ℓ=1450 | 20 | 20 | 20 | 0.57кг |
| | | 13* | | ⌀8АIII ГОСТ 5781-82 ℓ=1770 | 22 | 22 | 22 | 0.7кг |
| | | 14 | | ⌀5Вр ГОСТ 6727-80 ℓ=9400 | 6 | 6 | 6 | 1.45кг |
| | | 15 | | ⌀5Вр ГОСТ 6727-80 ℓ=3400 | 6 | 6 | 6 | 0.52кг |

| Форм | Зона | Поз | Обозначение | Наименование | Кол. на исполн. -01 | -02 | -03 | Примеч. |
|---|---|---|---|---|---|---|---|---|
| | | | | | | | | |
| | | | | Материалы | | | | |
| | | | | Бетон М200 | | | | |
| | | | | Мрз 50, В6 | 28.8 | 28.8 | 28.6 | М3 |

## Ведомость деталей

| Поз | Эскиз | Поз. | Эскиз |
|---|---|---|---|
| 12 | 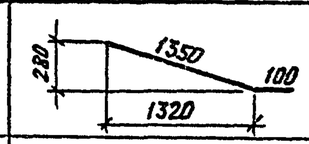  | 10 | 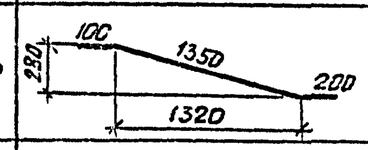  |
| 13 | 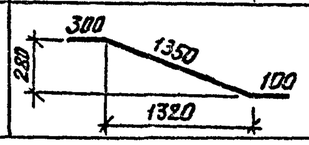  | 11 | 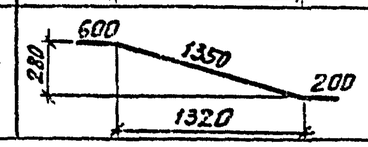  |

*) Поз 10, 11, 12, 13 см. ведомость деталей

Привязан

Инв.№

Взам.инв.№ | Подпись и дата | Инв.№ подл.

| Изм. | Лист | №Докум. | Подпись | Дата |
|---|---|---|---|---|
| Н.контр. | | Курманалиева | | 85г |
| ГИП | | Каштелюх | | |
| Нач.отд | | Спицын | | |
| Гл.спец | | Шевченко | | |
| Рук.гр. | | Цанга | | |
| Ст.техн. | | Новикова | | |

902-2-0408.86* КЖ

Секция С-12х6

Днище. Спецификация

| Стадия | Лист | Листов |
|---|---|---|
| Р | 41 | |

Госстрой СССР Союзводоканалниипроект КАЗВОДОКАНАЛПРОЕКТ г. Алма-Ата

Типовые проект. р. 902-2-0408.86* Альбом III

## Схема расположения нижних сеток

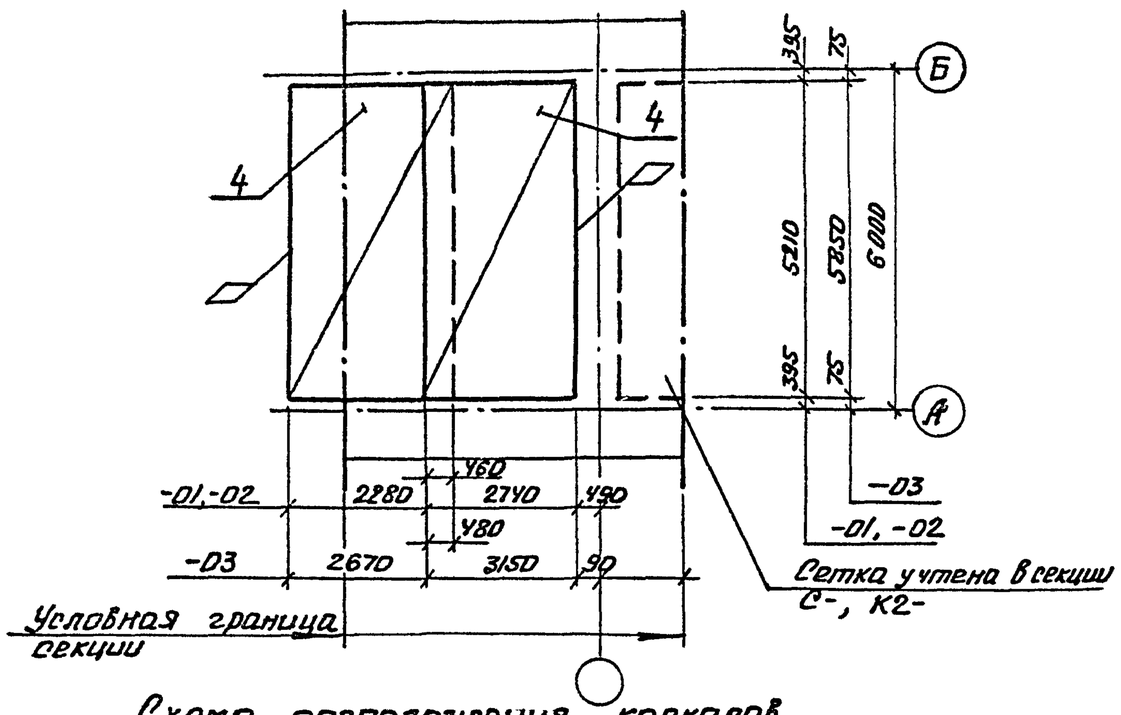


## Схема расположения верхних сеток

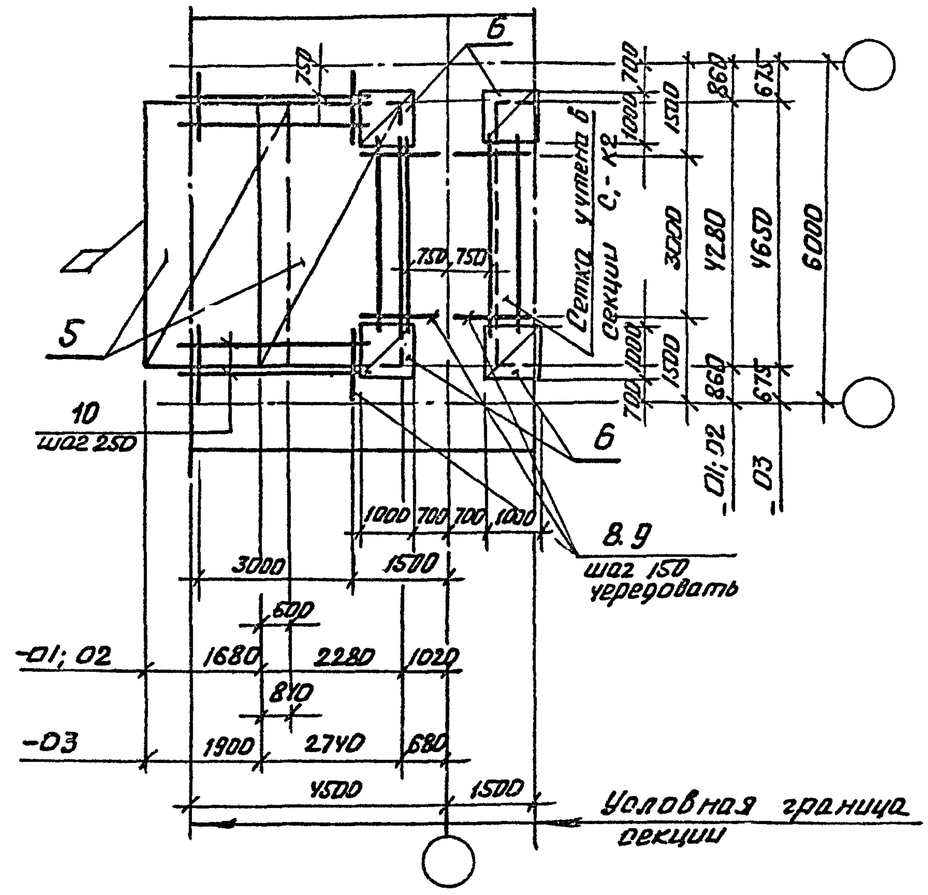


## Схема расположения каркасов

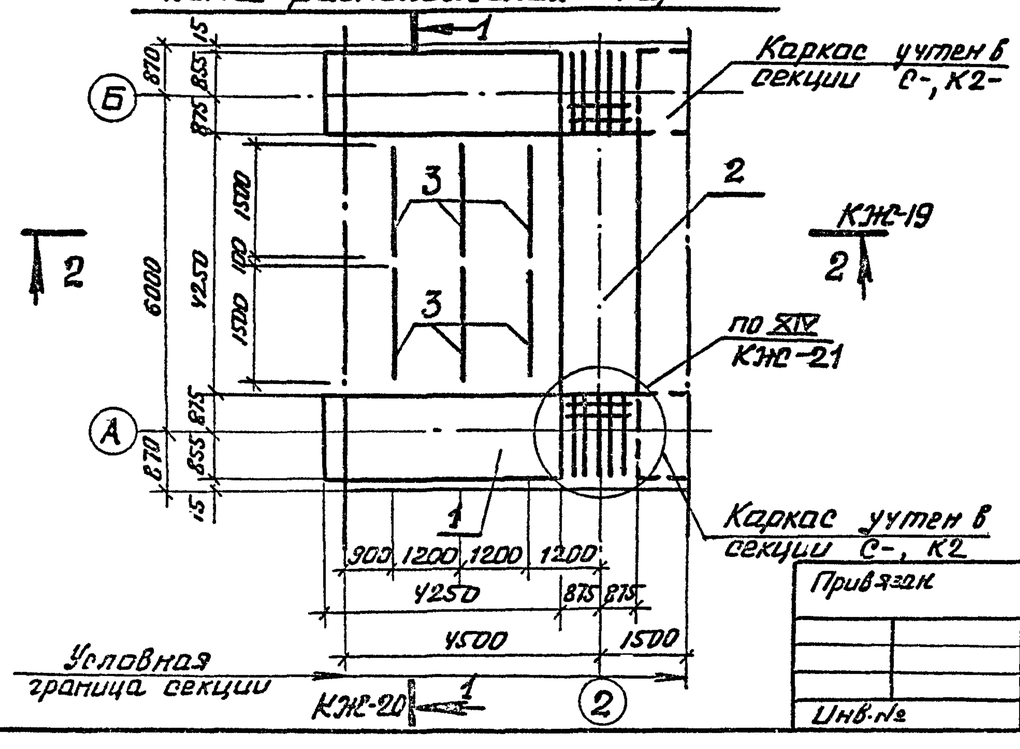


| | | | | | | | | |
|---|---|---|---|---|---|---|---|---|
| | | | | | 902-2-0408.86* | | КЖ | |
| Изм | Лист | №Докум. | Подпись | Дата | | | | |
| Н. контр. | | Курманалиева | | | Секция С-6×6 | Стадия | Лист | Листов |
| ГИП | | Каштелюк | | | | | 42 | |
| Нач. отд. | | Спицын | | | | Госстрой СССР Союзводоканалпроект КАЗВОДОКАНАЛПРОЕКТ г. Алма-Ата | | |
| Гл. спец. | | Шевченко | | | Днище, армирование | | | |
| Рук. гр. | | Цанга | | | | | | |
| Инжен. | | | | | | | | |

Привязан

Инв. №

Инв. № подл. | Подпись и дата | Взам. инв. №

Альбом III

Типовые проект. р. 902-2-0408.86*

| Формат | Зона | Поз | Обозначение | Наименование | Кол. на исполн -01 | -02 | -03 | Примечание |
|---|---|---|---|---|---|---|---|---|
| | | | | **Документация** | | | | |
| | | | КЖО- | Сборочные чертежи | | | | |
| | | | | **Сборочные единицы** | | | | |
| | | 1 | КЖИ-5.00200-01 | Каркас пространственный | 2 | — | — | 146.08кг |
| | | | -5.00200-02 | | — | 2 | — | 151.3 кг |
| | | | -5.00200-03 | | — | — | 2 | 172.18кг |
| | | 2 | КЖИ-5.00400-01-02 | Каркас пространственный | 1 | 1 | — | 163.8кг |
| | | | -5.00400-03 | | — | — | 1 | 222.2кг |
| | | 3 | КЖИ-5.00500 | Каркас гнутый | — | — | 6 | 0.84кг |
| | | | -5.00600 | | 6 | 6 | — | 0.74 кг |
| | | 4 | КЖИ-5.00004-01,02 | Сетка | 2 | 2 | | 31,6 кг |
| | | | -5.00004-03 | | — | — | 2 | 111.5кг |
| | | 5 | КЖИ-5.00006-01,02 | Сетка | 2 | 2 | — | 28.5кг |
| | | | -5.00006-03 | | — | — | 2 | 108.8кг |
| | | 6 | КЖИ-5.00013 | Сетка | 4 | 4 | 4 | 5.53кг |
| | | 7 | 1.400-15 в.1 | Изделие закладное МН-402-1 | 10 | 10 | 10 | 1.6 кг |
| | | | 1.400-15 в.1 | | 18 | 18 | 18 | 2) 1.6 кг |
| | | У3 | КЖР-21 | Узел XIV -01,02 | 2 | 2 | — | 70.34кг |
| | | XIV | | -03 | — | — | 2 | 85.74кг |
| | | | | | | | | |
| | | | | **Детали** | | | | |
| | | 8 | См. ведомость детал. | ф8АIII ГОСТ 5781-82 ℓ=1450 | 40 | 40 | 40 | 0.57 кг |
| | | 9 | См. ведомость детал. | ф8АIII ГОСТ 5781-82 ℓ=1770 | 44 | 44 | 44 | 0.7 кг |
| | | 10 | | ф5ВрI ГОСТ 6727-80 ℓ=3400 | 6 | 6 | 6 | 0.52кг |
| | | | | | | | | |
| | | | | **Материалы** | | | | |
| | | | | Бетон М200 Мрз 50, В6 | 16.3 | 16.3 | 16.6 | м³ |

1) В ведомости расхода стали значения под чертой даны только для нефтеодержащих сточных вод.
2) Только для нефтеодержащих сточных вод.

## Ведомость расхода стали на элемент, кг

| Марка элемента | Изделия арматурные | | | | | | | | |
|---|---|---|---|---|---|---|---|---|---|
| | Арматура класса | | | | | | | | |
| | А-I | | | А-III | | | | | |
| | ГОСТ 6727-80 | | | ГОСТ 5781-82 | | | | | |
| | ф6 | ф8 | Итого | ф6 | ф8 | ф10 | ф12 | ф16 | Итого |
| -01 | — | 67.2 | 67.2 | 161.1 | 140.1 | 285.1 | 148.7 | — | 655.0 |
| -02 | — | 67.2 | 67.2 | 161.1 | 140.1 | 180.5 | 183.5 | — | 665.3 |
| -03 | 9.4 | 67.2 | 76.6 | 41.6 | 149.9 | 556.4 | 261.6 | 104.3 | 1113.9 |

продолжение

| Изделия арматурные | | | | Изделия закладные | | | | | | | | |
|---|---|---|---|---|---|---|---|---|---|---|---|---|
| Арматура класса Вр-I ГОСТ 6727-80 | | | Всего | Арматура класса А-III ГОСТ 5781-82 | | | Прокат марки ВСт3кп2 ГОСТ 380-71* | | | Всего | Общий расход |
| ф5 | | Итого | | ф8 | | Итого | δ=6 | | Итого | | |
| 78.2 | | 78.2 | 800.4 | 5.3/9.5 | | 5.3/9.5 | 10.7/19.3 | | 10.7/19.3 | 16.0/28.8 | 816.4/829.2 |
| 78.2 | | 78.2 | 810.6 | 5.3/9.5 | | 5.3/9.5 | 10.7/19.3 | | 10.7/19.3 | 16.0/28.8 | 826.5/839.4 |
| 72.1 | | 72.1 | 1262.5 | 5.3/9.5 | | 5.3/9.5 | 10.7/19.3 | | 10.7/19.3 | 16.0/28.8 | 1278.5/1291.3 |

## Ведомость деталей

| Поз | Эскиз | Поз | Эскиз |
|---|---|---|---|
| 8 | 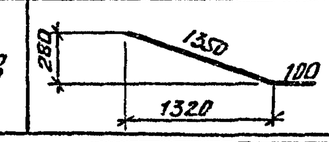  | 9 | 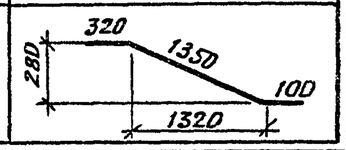  |

Привязан.

Инв. №

| Изм. | Лист | № докум. | Подпись | Дата |
|---|---|---|---|---|
| Н. контр. | | Куданалиева | | |
| ГИП | | Каштелюк | | |
| Нач. отд. | | Спицын | | |
| Гл. спец. | | Шевченко | | |
| Рук. гр. | | Цанга | | |

902-2-0408.86* КЖ

Секция С-6×6

Днище. Спецификация

| Стадия | Лист | Листов |
|---|---|---|
| Р | 43 | |

Госстрой СССР Союзводоканалниипроект КАЗВОДОКАНАЛПРОЕКТ г. Алма-Ата

Инв. № подл. | Подпись и дата | Взам. инв. №

Альбом III

Типовые проект. р. 902-2-0408.86*

## 1-1

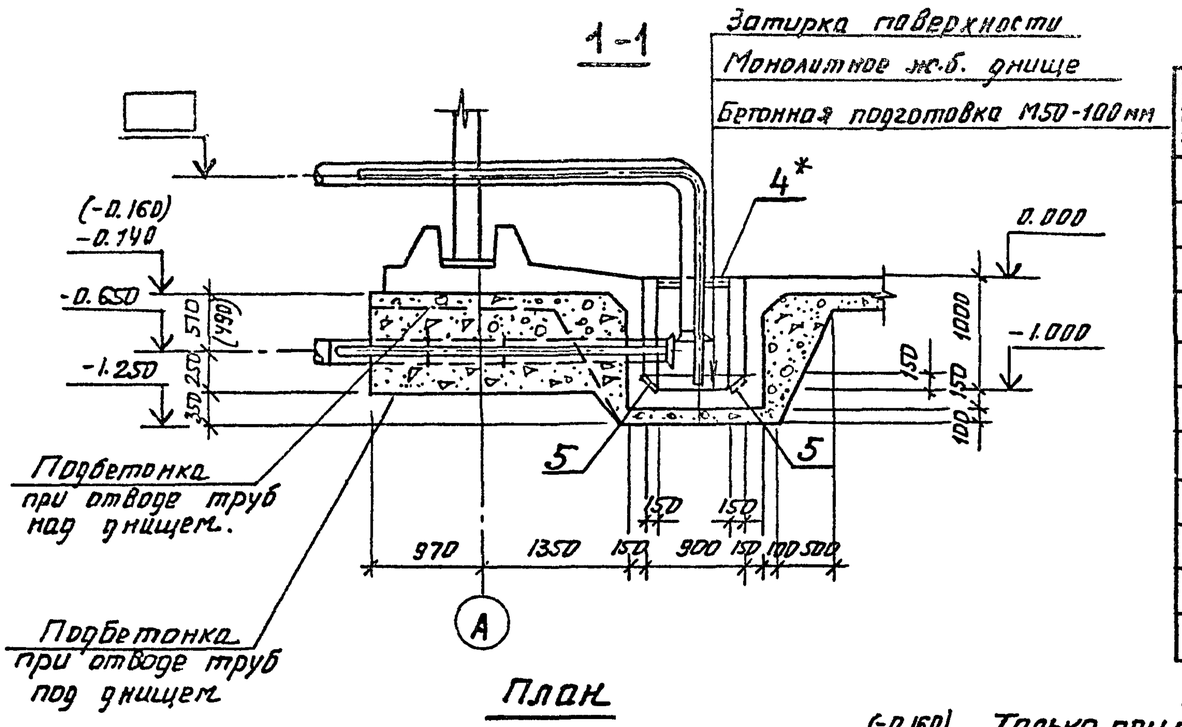


## План

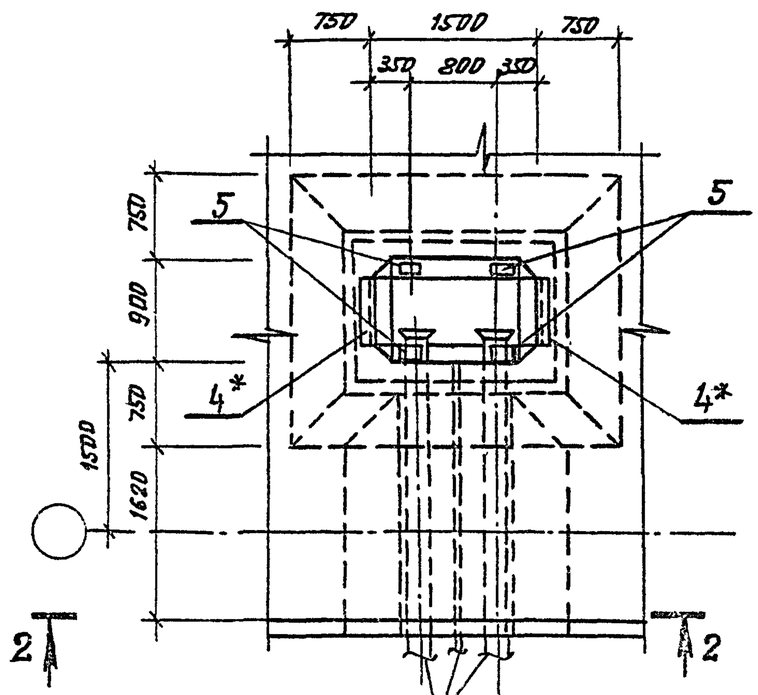


## 2-2

Только при отводе труб под днищем

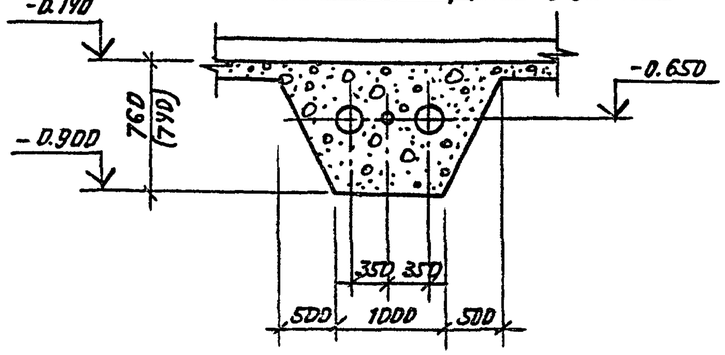


## Спецификация элементов приямка

| Формат | Зона | Поз | Обозначение | Наименование | Кол. | Примечание |
|---|---|---|---|---|---|---|
| | | | | Сборочные единицы | | |
| | | 1 | Ал.VI л КЖИ-5.00018 | Сетка арматурная | 2 | 28.9 кг |
| | | 2 | Ал.VI л. КЖИ-5.00016 | То же | 1 | 16,6 кг |
| | | 3 | Ал.VI л. КЖИ-5.00014 | То же | 2 | 44,2 кг |
| | | 5 | 1.400-15 | Изделие закладное МН402-1 | 4 | 1,6 кг |
| | | 4* | 1.400 15 | То же, МН517, l=500 | 2 | 3,6 кг |
| | | | | Детали | | |
| | | 6 | ГОСТ 5781-82 | ф8 А-III. l=960 | 72 | 0.38 кг |
| | | | | Материалы: | | |
| | | | | Бетон М200 | 1.1 | м³ |
| | | | | Мрз.50. В6 | | |

1. Укладку технологических труб производить по чертежу оборудования резервуаров л. НК-2,3
2. * — только при отводе труб над днищем.

Инв. № подл. | Подпись и дата | Взам. инв. №

Привязан

| Изм. | Лист | № Докум. | Подпись | Дата |
|---|---|---|---|---|
| | | Н. контр. | Курманачева | |
| | | ГИП | Каштелюк | |
| | | Нач. отд. | Спицын | |
| | | Гл. спец. | Шевченко | |
| | | Рук. гр. | Цанга | |
| | | Инженер | Жукова | 9.87г. |

902-2-0408.86* КЖ

Секция К1-3×Б, К1-6×Б, С-6×Б, К2-6×Б

| Стадия | Лист | Листов |
|---|---|---|
| Р | 44 | |

Приямок П1. План, разрезы.

Госстрой СССР Союзводоканалниипроект КАЗВОДОКАНАЛПРОЕКТ г. Алма-Ата

Типовые проект. р. 902-2-0408.86* Альбом III

## 1-1

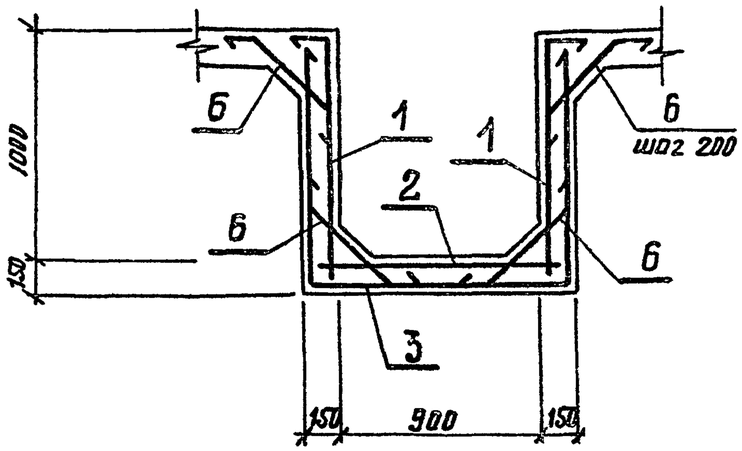


## Ведомость расхода стали на элемент, кг

| Марка элемента | Изделия арматурные | | | | | Изделия закладные | | | | | Общий расход |
|---|---|---|---|---|---|---|---|---|---|---|---|
| | Арматура класса А-III ГОСТ 5781-82 | | | | Всего | Прокат марки В ст 3 кп2 | | | | Всего | |
| | ⌀8 | | | Итого | | δ=6 | ⌀8AIII | L63x5 | Итого | | |
| Приямок * | 185,6 | | | 185,6 | 185,6 | 4.4 | 3.5 | 5,7 | 13.6 | 13.6 | 199,0 |
| Приямок | 185,6 | | | 185,6 | 185,6 | 4,4 | 2,0 | | 6,4 | 6,4 | 192,0 |

## Ведомость деталей

| Поз | Эскиз |
|---|---|
| 6 | 200, 200, 150, 560 |

## Схема расположения верхних сеток

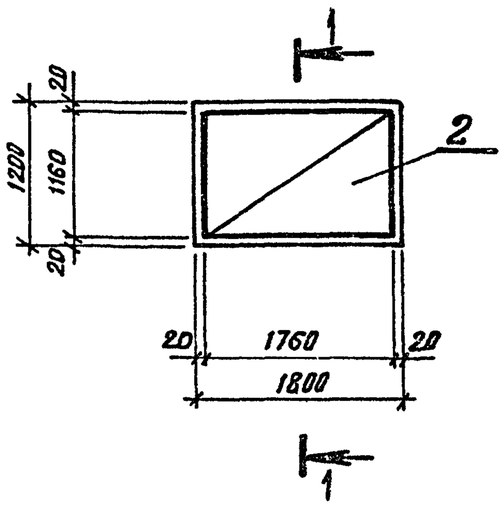


## Схема расположения нижних сеток

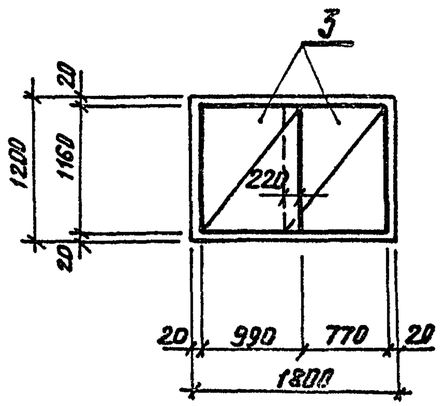


1. Защитный слой бетона для нижней арматуры принят 35мм, остальной – 20мм.
2. * – только при отводе труб над днищем.

| | | | | | |
|---|---|---|---|---|---|
| Изм. | Лист | № Докум. | Подп. | Дата | 902-2-0408.86* КЖ |
| Гл.спец. | | Шевченко | | | |
| Н.контр. | | Курманалиева | | 85г. | Секция К1-3х6; К1-6х6 С-6х6, К2-6х6 |
| ГИП | | Каштелюк | | | Стадия: Р; Лист: 45; Листов: |
| Нач. отд. | | Спицын | | | Приямок П1. Армирование. |
| Рук. гр. | | Цанга | | | Госстрой СССР Союзводоканалниипроект КАЗВОДОКАНАЛПРОЕКТ г. Алма-Ата |
| Инженер | | Жукова | | | |

Привязан

Инв. №

Инв. № подл. | Подпись и дата | Взам. инв. №

Типовые проект. р. 902-2-0408.86* Альбом III

## 1-1

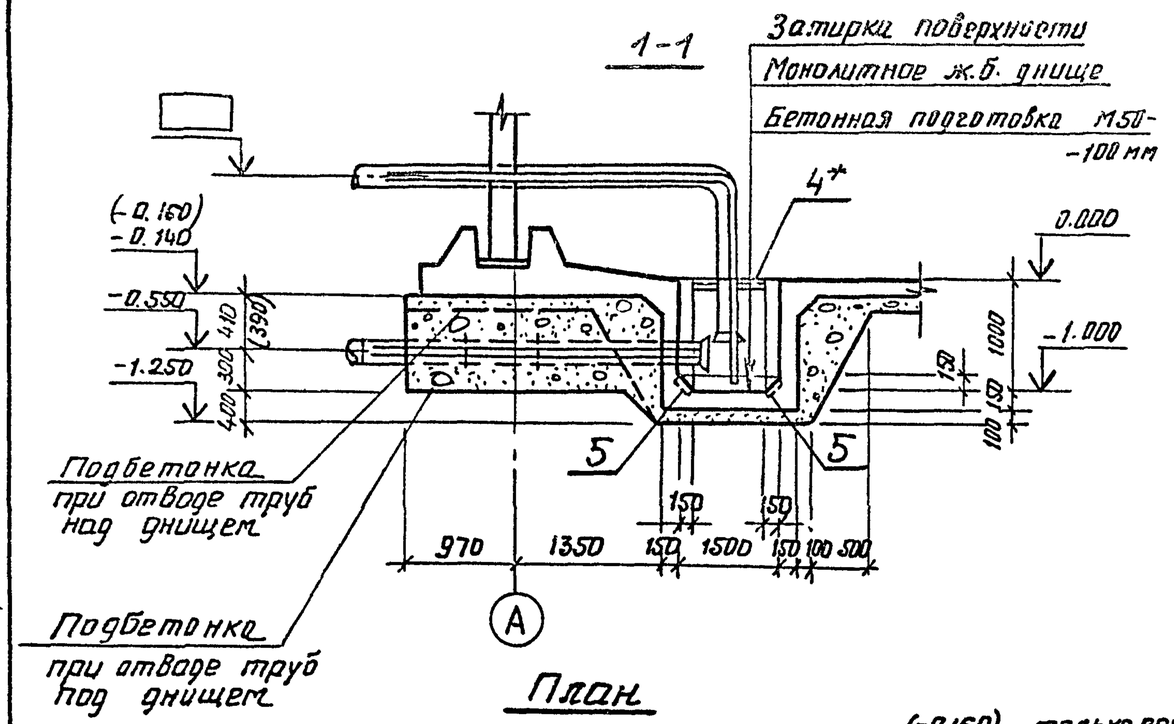


## План

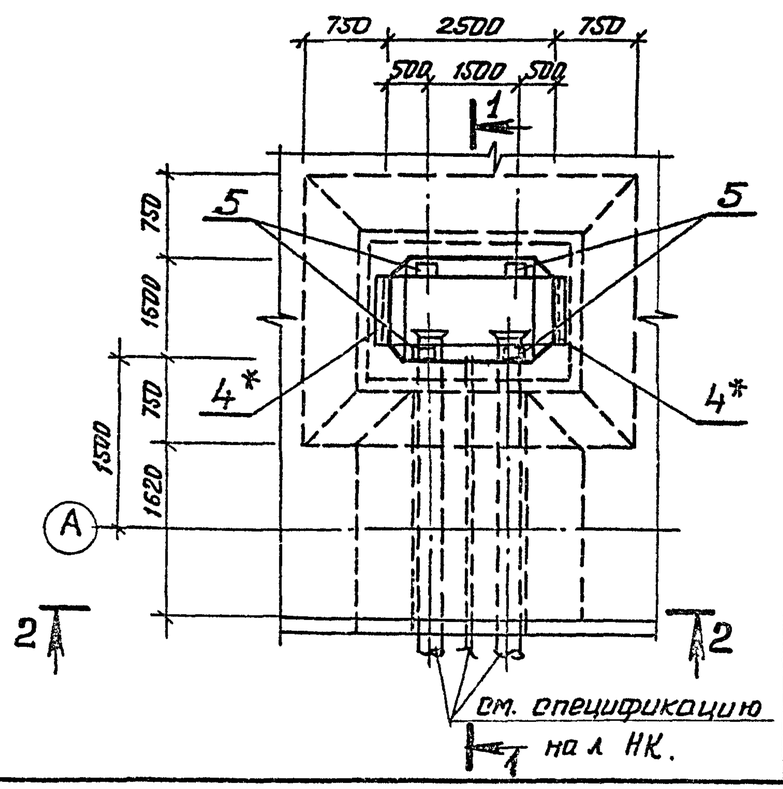


## 2-2

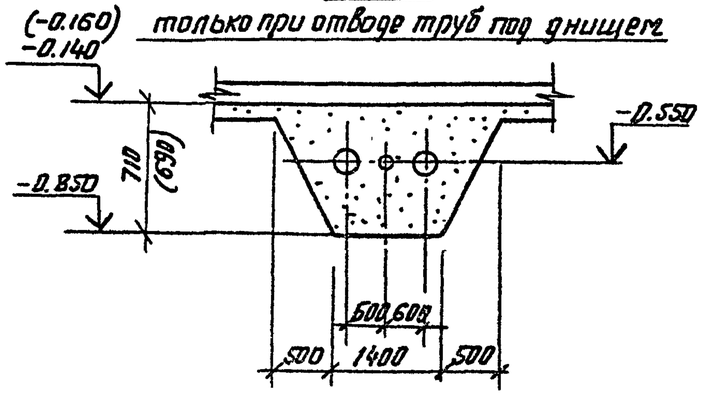


## Спецификация элементов приямка

| Формат | Зона | Поз. | Обозначение | Наименование | Кол. | Примечание |
|---|---|---|---|---|---|---|
| | | | | Сборочные единицы | | |
| | | 1 | Ал.VI л. КЖИ-5.00015 | Сетка арматурная | 2 | 44,3кг |
| | | 2 | Ал.VI л. КЖИ-5.00019 | То же | 1 | 39,1кг |
| | | 3 | Ал.VI л. КЖИ-5.00017 | То же | 2 | 72,0кг |
| | | 5 | 1.400-15 | Изделие закладное МН402-1 | 4 | 1,6кг |
| | | 4* | 1.400-15 | То же, МН517, ℓ=1200 | 2 | 7,2кг |
| | | | | Детали | | |
| | | 6 | ГОСТ 5781-82 | ⌀8 А III, ℓ=960 | 100 | 0,38кг |
| | | | | Материалы: | | |
| | | | | Бетон М200 | 2,12 | м³ |
| | | | | Мрз 50, В6 | | |

1. Укладку технологических труб производить по чертежу оборудования резервуаров НК.
2. * — только при отводе труб над днищем.

| Изм. | Лист | № докум. | Подпись | Дата |
|---|---|---|---|---|
| Н. контр. | | Курманалиева | | 85г |
| ГИП | | Каштелюк | | |
| Нач. отд. | | Спицын | | |
| Гл. спец. | | Шевченко | | |
| Рук. гр. | | Цанга | | |
| Инженер | | Бабич | | 85г |

Привязан

Инв. №

902-2-0408.86* КЖС

Секция К1-12×6, С-12×6, К2-12×6

Приямок П2
План, разрезы

| Стадия | Лист | Листов |
|---|---|---|
| Р | 46 | |

Госстрой СССР
Союзводоканалниипроект
КАЗВОДОКАНАЛПРОЕКТ
г. Алма-Ата.

Инв. № подл. | Подпись и дата | Взам. инв. №

Типовые проект. р. 902-2-0408.86* Альбом III

## 1-1

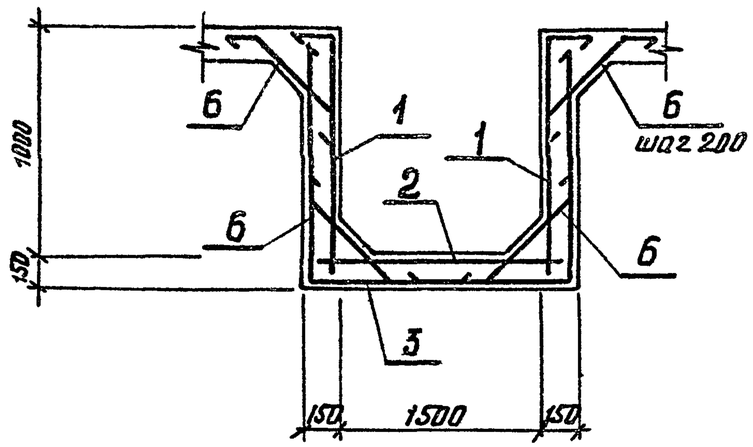


## Ведомость расхода стали на элемент, кг

| Марка элемента | Изделия арматурные | | | | | Изделия закладные | | | | | Общий расход |
|---|---|---|---|---|---|---|---|---|---|---|---|
| | Арматура класса А-III ГОСТ 5781-82 | | | | Всего | Прокат марки ВСт3кп2 | | | | Всего | |
| | ф8 | | | Итого | | δ=6 | ф8А-III | L63x5 | Итого | | |
| Приямок * | 307.3 | | | 307.3 | 307.3 | 4.4 | 4.9 | 11.5 | 15.9 | 20.8 | 328.7 |
| Приямок | 307.3 | | | 307.3 | 307.3 | 4.4 | 2.0 | — | 6.4 | 6.4 | 313.7 |

## Ведомость деталей

| Поз. | Эскиз |
|---|---|
| 6 | 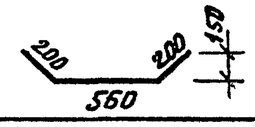  |

## Схема расположения верхних сеток

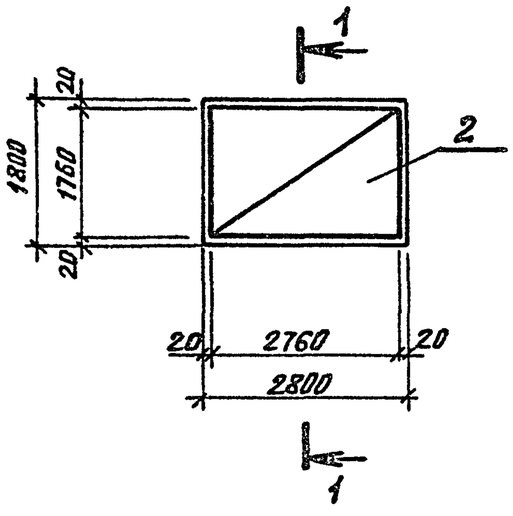


## Схема расположения нижних сеток

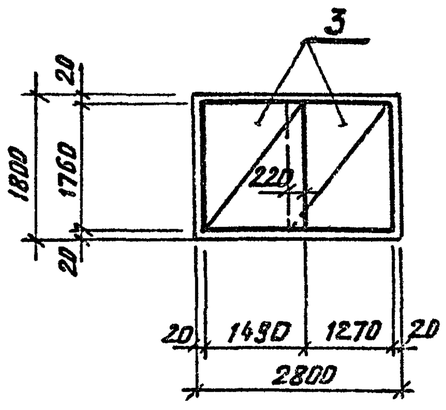


1. Защитный слой бетона для нижней арматуры принят 35мм, остальной — 20мм
2. * — только при отводе труб над днищем.

| | | | | | | | | | |
|---|---|---|---|---|---|---|---|---|---|
| Изм. | Лист | № докум. | Подп. | Дата | 902-2-0408.86* КЖ | | | | |
| | | Н. контр. | Курманалиева | | Секция К1-12×6, С-12×6, К2-12×6 | Стадия | Лист | Листов | |
| | | ГИП | Каштелюк | | | Р | 47 | | |
| | | Нач. отд. | Спицын | | | | | | |
| | | Гл. спец. | Шевченко | | Приямок. П2 Армирование | Госстрой СССР Союзводоканалниипроект КАЗВОДОКАНАЛПРОЕКТ г. Алма-Ата | | | |
| | | Рук. гр. | Цанга | | | | | | |
| | | Инженер | Бабич | | | | | | |

Привязан

Инв. №

Взам. инв. № | Подпись и дата | Инв. № подл.

Типовые проект.р. 902-2-0408.86* Альбом III

## Ведомость рабочих чертежей основного комплекта НК

| Лист | Наименование | Примечание |
|---|---|---|
| 1 | Общие данные | |
| 2 | Технологические трубопроводы. План. | |
| | Разрез 4-4. Узел I. I Вариант. | |
| 3 | Технологические трубопроводы. I Вари- | |
| | ант. Разрезы 1-1, 2-2, 3-3. | |
| 4 | Технологические трубопроводы. I Вари- | |
| | ант. Спецификация (продолжение) | |
| 5 | Технологические трубопроводы. II ва- | |
| | риант. План, разрезы 4-4, 6-6. Узел I. | |
| 6 | Технологические трубопроводы. II вари- | |
| | ант. Разрезы 1-1, 2-2, 3-3, 5-5. | |
| 7 | Технологические трубопроводы. II вариант. | |
| | Спецификация (продолжение) | |
| | | |
| | | |

## Ведомость ссылочных и прилагаемых документов

| Обозначение | Наименование | Примечание |
|---|---|---|
| | Прилагаемые документы | |
| НК.ВМ | Ведомости потребности | |
| | в материалах. | Ал. IX |
| | | |

Типовой проект разработан в соответствии с действующими нормами, правилами и предусматривает мероприятия, обеспечивающие взрывную, взрывопожарную и пожарную безопасность при эксплуатации сооружения.

Главный инженер проекта (Каштелюк)

| | | | |
|---|---|---|---|
| Рук. гр. | | | |
| Исполнил | | | |
| Проверил | | | |
| Инв. № | | | |
| Нач. отд. | Каштелюк | | |
| Н. контр. | Прокопенко | | 1995 |
| ГИП | Каштелюк | | |
| Рук. гр. | Воржецова | | |
| Ст. инж. | Яцкова | | |

Привязан

902-2-0408.86* НК

Секции резервуаров 3×6, 6×6, 12×6

| Стадия | Лист | Листов |
|---|---|---|
| Р | 1 | 7 |

Общие данные I и II варианты.

Госстрой СССР
Союзводоканалпроект
КАЗВОДОКАНАЛПРОЕКТ
г. Алма-Ата

Инв. № подл. | Подпись и дата | Взам. инв. №

Альбом III

Типовые проект. р. 902-2-0408.86*

## Секция размером 3×6м
### План

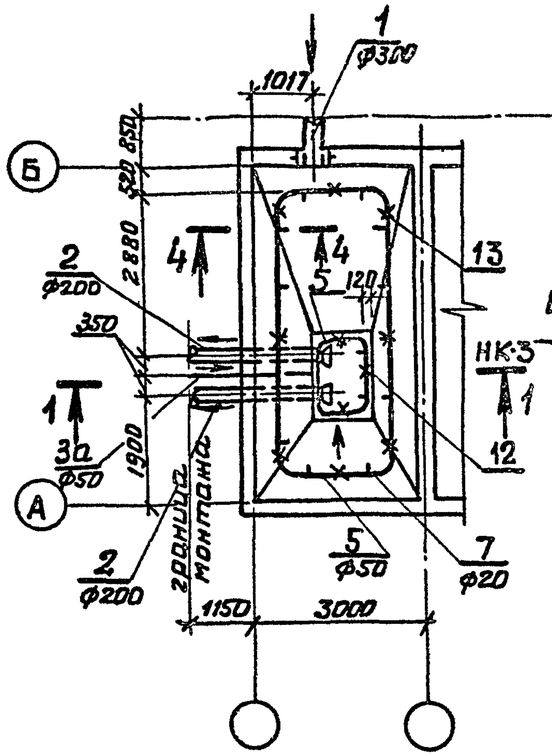


## Секция размером 6×6м
### План

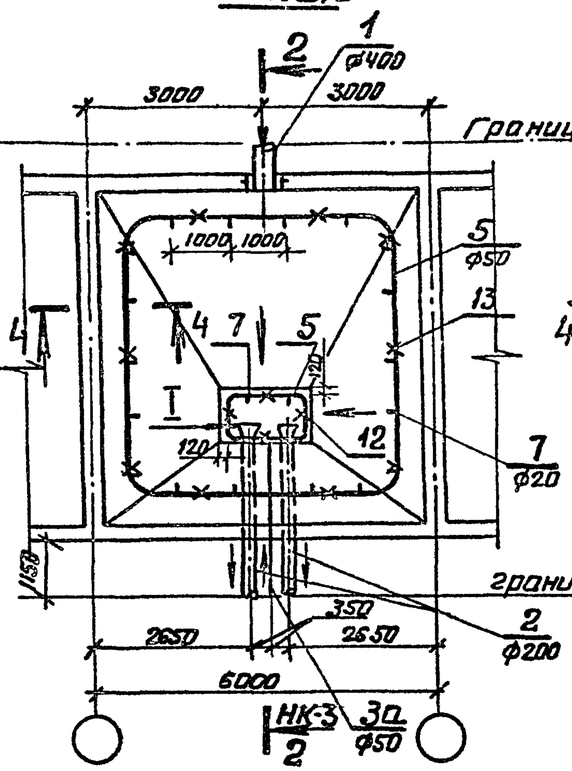


## Секция размером 12×6м
### План

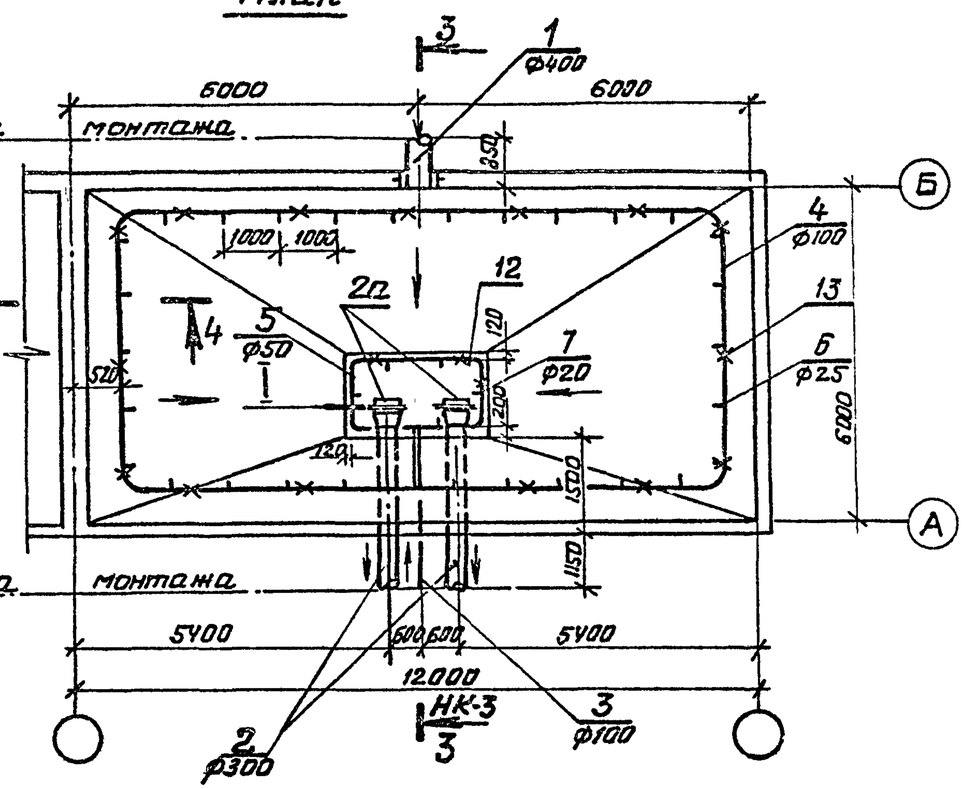


## 4-4

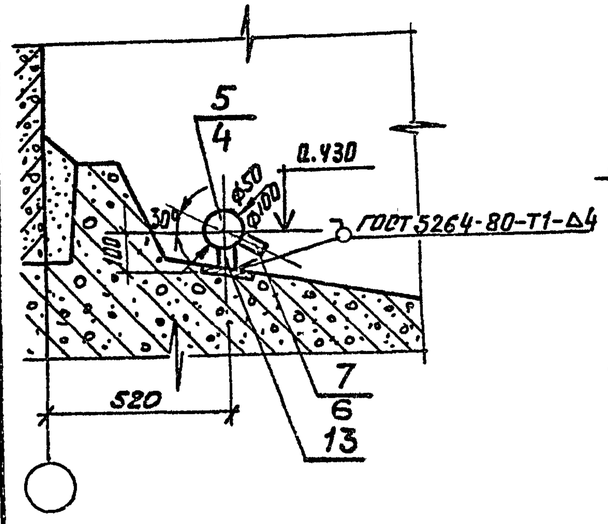


## I 1:5

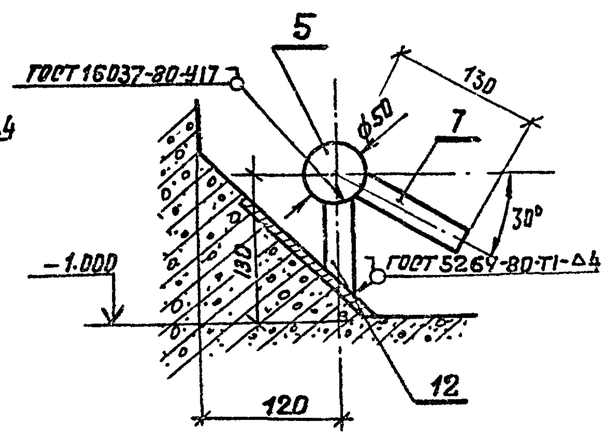


1. Технологические трубопроводы не меняются в зависимости от местоположения секций в блоке.
2. Спецификацию см. НК листы 3, 4.

| | | | |
|---|---|---|---|
| Привязан. | | | |
| | | | |
| | | | |
| Инв. № | | | |

| | | | | | | | |
|---|---|---|---|---|---|---|---|
| | | | | 902-2-0408.86* НК | | | |
| Нач. отд | Каштелюк | | | Секции резервуаров 3×6, 6×6, 12×6 | Стадия | Лист | Листов |
| Норм. кон | Прохопенко | | 1986 | | Р | 2 | |
| ГИП | Каштелюк | | | Технологические трубопроводы. План. Разрез 4-4, Узел I. I Вариант | Госстрой СССР Союзводоканалниипроект КАЗВОДОКАНАЛПРОЕКТ г. Алма-Ата | | |
| Рук. гр. | Воржецова | | | | | | |
| Ст. инж | Яганова | | | | | | |

Взам. инв. № | Подпись и дата | Инв. № подл.

Типовые проект. р. 902-2-0408.86* Альбом III

1-1

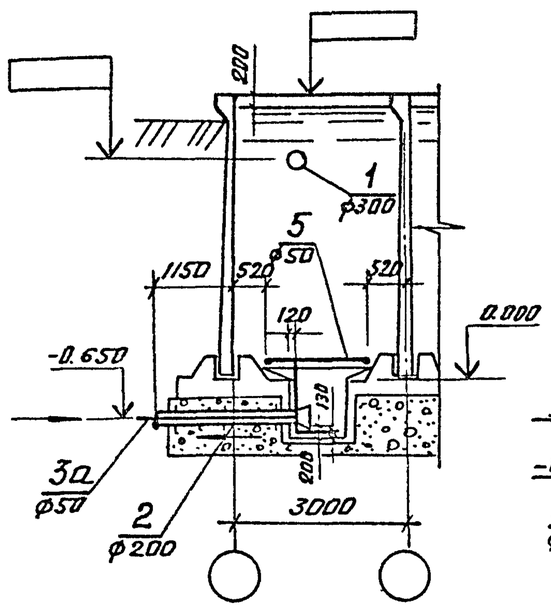


2-2

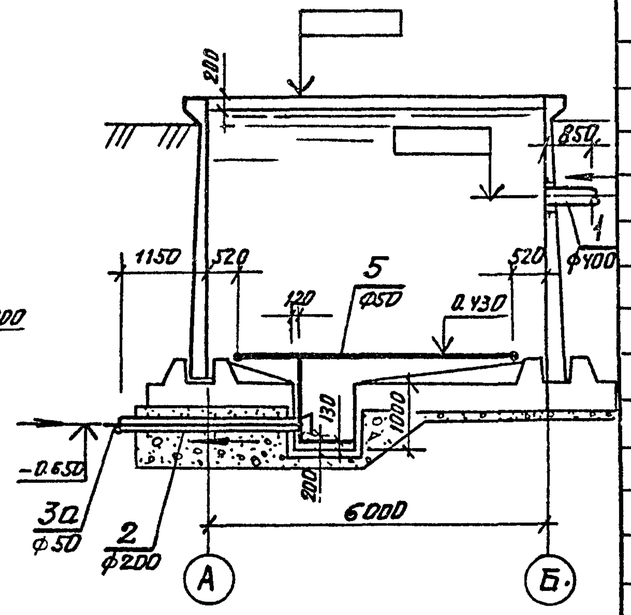


3-3

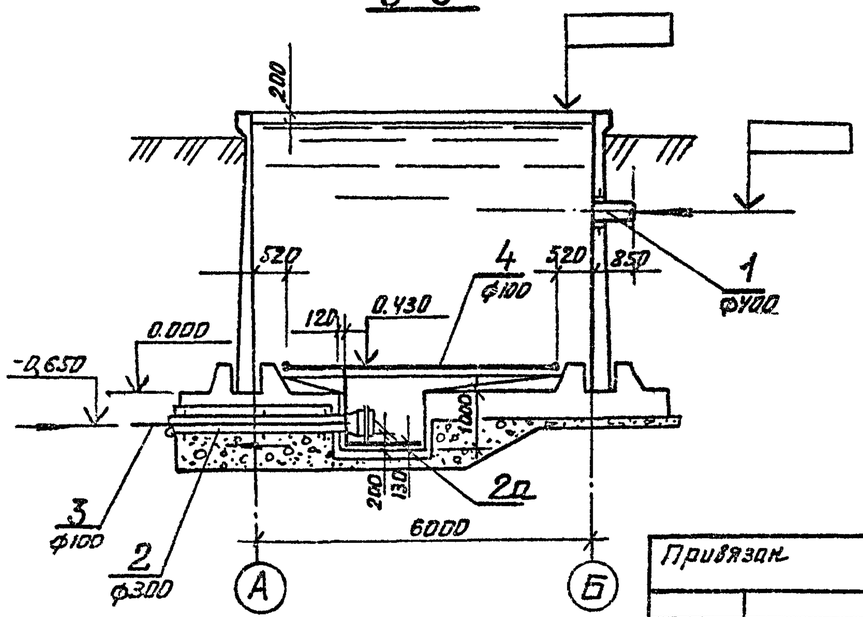


| Марка поз | Обозначение | Наименование | Кол-во | Масса ед.кг | Примеч. |
|---|---|---|---|---|---|
| | | **Секция размером 3х6м** | | | |
| | | **Подводящий трубопровод** | | | |
| 1 | ГОСТ 10704-76 | Труба ф 325х6 | 0.85 | 47.20 | м |
| | | **Отводящие трубопроводы** | | | |
| 2 | МК 16.00.00.СБ Ал. VI | Отводящий трубопровод | 2 | 90.0 | |
| | | **Трубопроводы взмучивания и смыва осадка** | | | |
| 3а | МК 18.00.00 СБ Ал. VI | Патрубок ф у 50 | 1 | 17.0 | |
| 5 | ГОСТ 3262-75 | Труба ф 50х4.5 | 20.2 | 6.16 | м |
| 7 | ГОСТ 3262-75 | Штуцер ф у 20 | 18 | 0.16 | ℓ=100мм |
| 9 | ГОСТ 17375-77 | Отвод 90° ф у 50 | 9 | 1.20 | |
| 10а | ГОСТ 17376-77 | Тройник равнопро- | | | |
| | | ходной ф у 50 | 2 | 1.0 | |
| 11а | | Заглушка, ф у 50 | | | |
| | | Лист Б6 ГОСТ 19903-74 / Ст.3 ГОСТ 14637-79 | 1 | 0.5 | |
| | | **Опоры и крепления трубопроводов** | | | |
| 12 | | Опора ℓ=100 | 4 | 0.166 | |
| | | Труба 20х2,8 ГОСТ 3262-75 | | | |
| 13 | | Опора ℓ=100 | 8 | 0.166 | |
| | | Труба 20х2.8 ГОСТ 3262-75 | | | |

1. Продолжение спецификации см. НК лист 4

| | | | |
|---|---|---|---|
| Нач. отд. | Каштелюк | | |
| Норм. кон. | Прокопенко | | 1985 г |
| ГИП | Каштелюк | | |
| Рук. груп. | Воржецова | | |
| Ст. инж. | Яганова | | |

Привязан

Инв. №

902-2-0408.86* НК

Секции резервуаров 3х6, 6х6, 12х6

| Стадия | Лист | Листов |
|---|---|---|
| Р | 3 | |

Технологические трубопроводы. I Вариант. Разрезы 1-1, 2-2, 3-3

Госстрой СССР
Союзводоканалниипроект
КАЗВОДОКАНАЛПРОЕКТ
г. Алма-Ата

Инв. № подл. | Подпись и дата | Взам. инв. №

продолжение

| Марка поз | Обозначение | Наименование | Кол.-во | Масса ед.кг | Примеч. |
|---|---|---|---|---|---|
| | | **Секция размером 6×9м** | | | |
| | | Подводящий трубопровод | | | |
| 1 | ГОСТ 10704-76 | Труба ф 426×7 | 0.85 | 72.33 | м |
| | | Отводящие трубопроводы | | | |
| 2 | МК 16.00.00СБ Ал.VI | Отводящий трубопровод ф 219×6 | 2 | 104.0 | |
| | | Трубопровод взмучивания и смыва осадка | | | |
| 3а | МК 18.00.00.СБ Ал.VI | Патрубок ф50 | 1 | 19.6 | |
| 5 | ГОСТ 3262-75 | Труба ф50×4.5 | 23 | 6.16 | м |
| 7 | ГОСТ 3262-75 | Штуцер ф20×3.2 | 22 | 0.16 | ℓ=100мм |
| 9 | ГОСТ 17375-77 | Отвод 90° ф у50 | 9 | 1.20 | |
| 10а | ГОСТ 17376-77 | Тройник равнопроходной ф у50 | 1 | 1.0 | |
| 11а | | Заглушка ф у50 | | | |
| | | Лист БС ГОСТ 19903-74 / Ст3 ГОСТ 14637-79 | 1 | 0.5 | |
| | | Опоры и крепления трубопроводов | | | |
| 12 | | Опора ℓ = 100 | 4 | 0.166 | |
| | | Труба 20×2.8 ГОСТ 3262-75 | | | |
| 13 | | Опора ℓ = 100 | 10 | 0.166 | |
| | | Труба 20×2.8 ГОСТ 3262×75 | | | |
| | | **Секция размером 12×9м** | | | |
| | | Подводящий трубопровод | | | |
| 1 | ГОСТ 10704-76 | Труба ф 426×7 | 0.85 | 72.33 | м |
| | | Отводящие трубопроводы | | | |
| 2 | МК 16.00.00СБ Ал.VI | Отводящий трубопровод ф 325×6 | 2 | 135.0 | |
| 2а | МК 8.00.00.СБ Ал.VI | Решетка | 2 | 14.24 | |

| Марка поз | Обозначение | Наименование | Кол.-во | Масса ед. кг | Примеч. |
|---|---|---|---|---|---|
| | | Трубопровод взмучивания и смыва осадка | | | |
| 3 | МК 18.00.00.СБ. Ал.VI | Патрубок ф 100 | 1 | 45.0 | |
| 4 | ГОСТ 3262-75 | Труба ф 100×5 | 34.7 | 13.44 | м |
| 5 | ГОСТ 3262-75 | Труба ф 50×4.5 | 7.32 | 6.16 | м |
| 6 | ГОСТ 3262-75 | Штуцер ф25×3,2 | 30 | 0.24 | ℓ=100мм |
| 7 | ГОСТ 3262-75 | Штуцер ф 20×3,2 | 6 | 0.16 | ℓ=100мм |
| 8 | ГОСТ 17375-77 | Отвод 90° ф у100 | 5 | 3.76 | |
| 9 | ГОСТ 17375-77 | Отвод 90° ф у50 | 4 | 1.2 | |
| 10 | ГОСТ 17376-77 | Тройник равнопроходной ф у100 | 1 | 2.05 | |
| 11 | | Заглушка ф у100 | | | |
| | | Лист БС ГОСТ 19903-74 / Ст3 ГОСТ 14637-79 | 2 | 0.8 | |
| | | Опоры и крепления трубопроводов | | | |
| 12 | | Опора ℓ = 100 | 4 | 0.166 | |
| | | Труба 20×2.8 ГОСТ 3262-75 | | | |
| 13 | | Опора ℓ = 90 | 16 | 0.35 | |
| | | Труба 40×3.5 ГОСТ 3262-75 | | | |

Привязан

Инв. №

902-2-0408.86* НК

| | | | |
|---|---|---|---|
| Нач. отд. | Каштелян | | |
| Н.контр. | Промоненко | | 1985 |
| ГИП | Каштелян | | |
| Рук. гр. | Дормецова | | |
| Ст. инж. | Яганова | | |

Секции резервуаров 3×6, 6×6, 12×6

| Стадия | Лист | Листов |
|---|---|---|
| Р | 4 | |

Технологические трубопроводы. I Вариант. Спецификация (продолжение)

Госстрой СССР Союзводоканалниипроект КАЗВОДОКАНАЛПРОЕКТ г. Алма-Ата

Типовые проект. р. 902-2-0408.86* Альбом III

Инв. № подл. | Подпись и дата | Взам. инв. №

Типовые проект. р 902-2-0408.86* Альбом III

## Секция размером 3х6м
### План

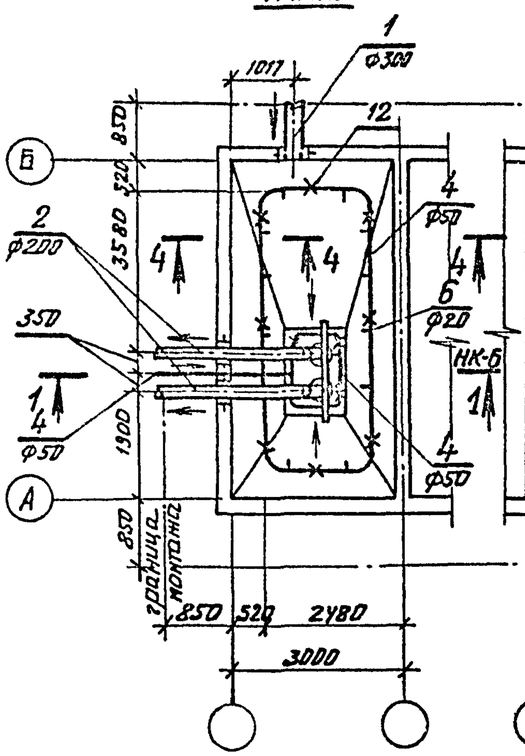


## Секция размером 6х6м
### План

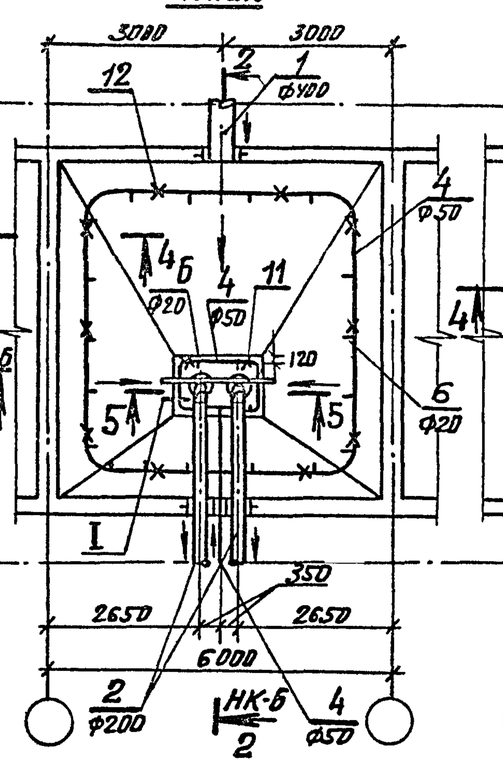


## Секция размером 12х6м
### План

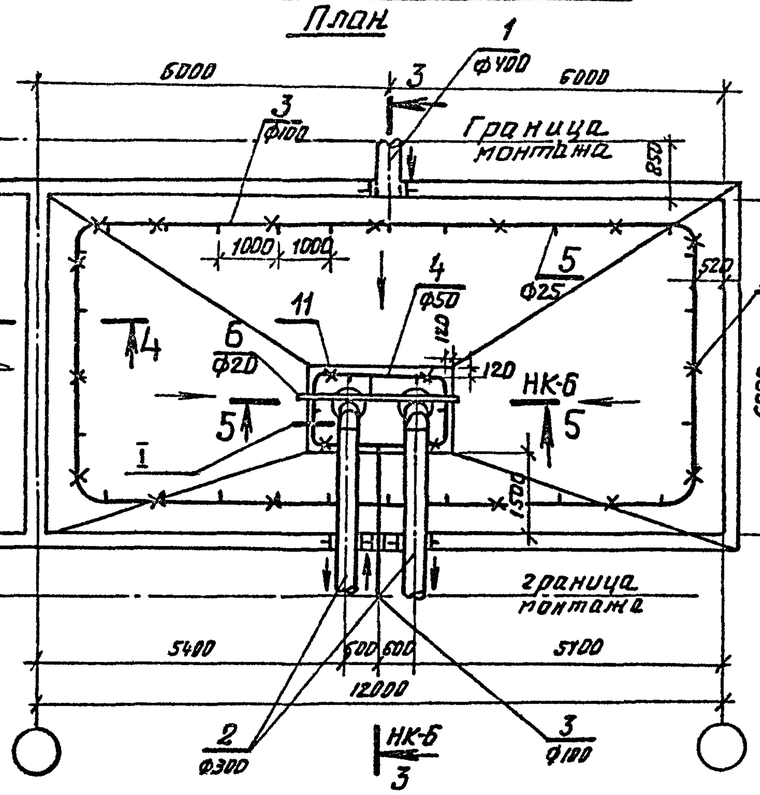


## Б-Б
### М1:5

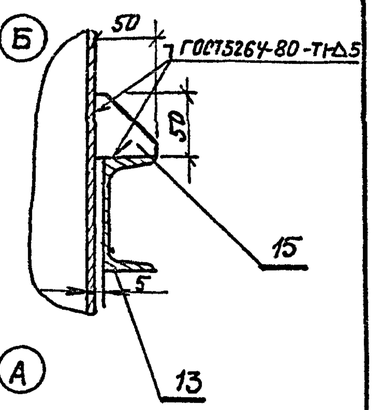


1. Технологические трубопроводы не меняются в зависимости от расположения секций в блоке.
2. Позиции на разрезе 4-4 даны в числителе для секции размером 6х6м, в знаменателе – для секции 12х6м.
3. Спецификацию см. НК листы 6,7

## 4-4

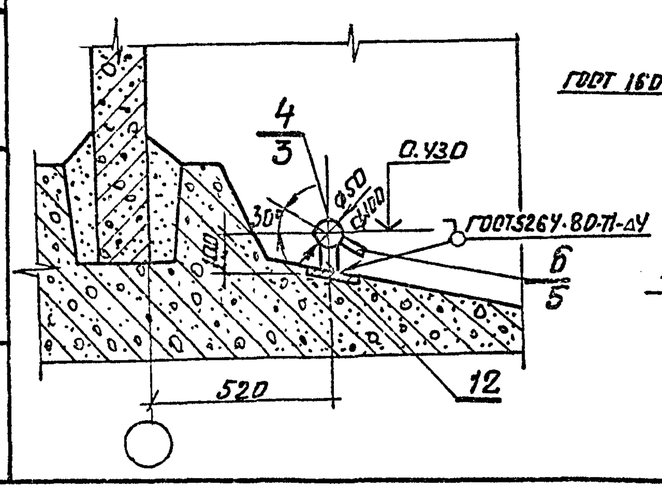


## I 1:5

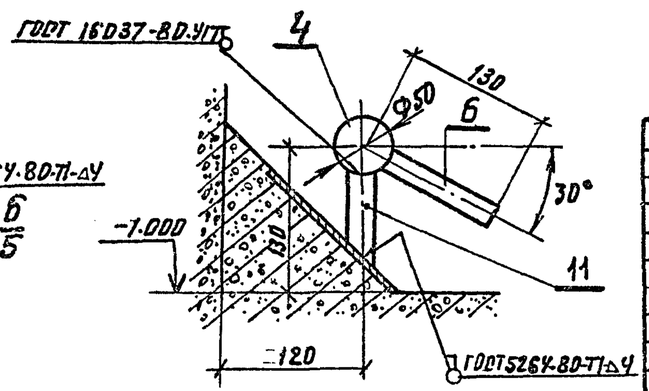


| Привязан | | | |
|---|---|---|---|
| | | | |
| | | | |
| Инв.№ | | | |

| | | | | | | | |
|---|---|---|---|---|---|---|---|
| | | | | 902-2-0408.86* НК | | | |
| Нач.отд. | Каштелюк | | | Секции резервуаров 3х6, 6х6, 12х6 | Стадия | Лист | Листов |
| Норм.кон. | Прокопенко | | 1985 | | Р | 5 | |
| ГИП | Каштелюк | | | | | | |
| Рук.гр. | Воржецова | | | Технологические трубопроводы. II Вариант. План. Разрезы 4-4, 6-6. Узел I | Госстрой СССР Союзводоканалниипроект КАЗВОДОКАНАЛПРОЕКТ г. Алма-Ата | | |
| Ст.инж. | Яганова | | 85г | | | | |

Взам инв.№ | Подпись и дата | Инв.№ подл.

Типовые проект.р. 902-2-0408.86* Альбом III

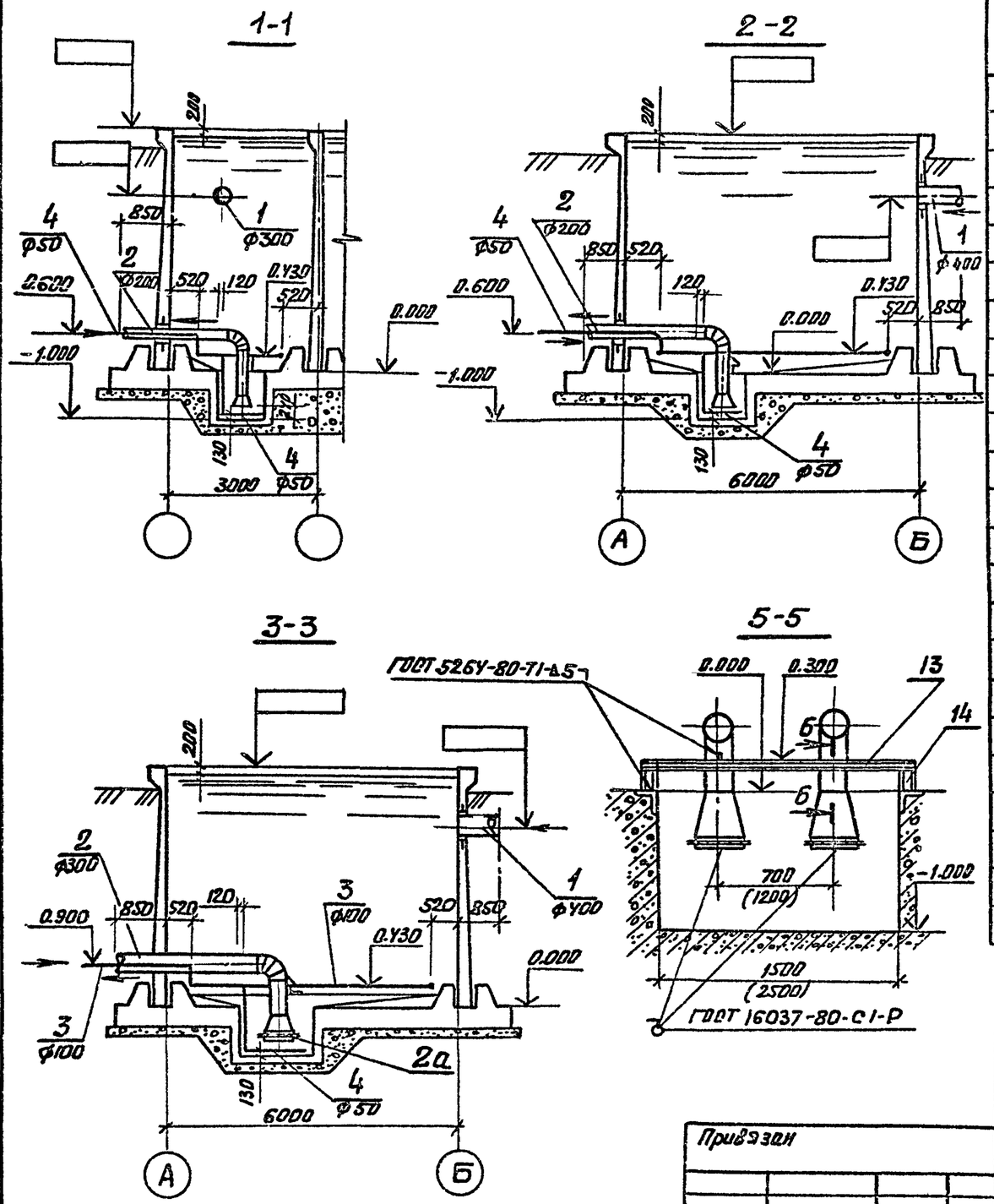


| Марка поз | Обозначение | Наименование | Кол-во | Масса ед. кг | Примечан |
|---|---|---|---|---|---|
| | | Секция размером 3х6 | | | |
| | | Подводящий трубопровод | | | |
| 1 | ГОСТ 10704-76 | Труба 325х6 | 0.85 | 47.20 | м |
| | | Отводящие трубопроводы | | | |
| 2 | МК 17.00.00 СБ Альб. VI | Отводящий трубопро- | | | |
| | | вод ф 219х6 | 2 | 114.0 | |
| | | Трубопровод взмучивания и смыва осадка | | | |
| 4 | ГОСТ 3262-75 | Труба ф 50х4.5 | 23.5 | 5.16 | м |
| 6 | ГОСТ 3262-75 | Штуцер ф 20 х 3.2 | 18 | 0.16 | Р=100 |
| 8 | ГОСТ 17375-77 | Отвод 90° ф$_у$ 50 | 10 | 1.20 | |
| 9а | ГОСТ 17376-77 | Тройник равнопро- | | | |
| | | ходной, ф$_у$ 50 | 1 | 1.0 | |
| 10а | | Заглушка ф$_у$ 50 | | | |
| | | Лист Б6 ГОСТ 19903-74 / Ст3 ГОСТ 14637-79 | 1 | 0.5 | |
| | | Опоры и крепления трубопроводов | | | |
| 11 | | Опора L=100 | 4 | 0.166 | |
| | | Труба 20х2.8 ГОСТ 3262-75 | | | |
| 12 | | Опора L=100 | 8 | 0.166 | |
| | | Труба 20х2.8 ГОСТ 3262-75 | | | |
| 13 | | Балка L=1700 | 1 | 12 | |
| | | Швеллер 8 ГОСТ 8240-72 / Ст.3 ГОСТ 535-79 | | | |
| 15 | | Косынка 50х50 | 2 | 0.05 | |
| | | Лист 6 ГОСТ 19903-74 / Ст3 ГОСТ 16523-70 | | | |

1. Продолжение спецификации см. на листе НК-7

| | | | | | | | |
|---|---|---|---|---|---|---|---|
| Нач.отд. | Каштелюк | | | 902-2-0408.86* НК | | | |
| Норм.кон. | Прокопенко | | | | | | |
| ГИП | Каштелюк | | | Секции резервуаров 3х6, 6х6, 12х6. | Стадия | Лист | Листов |
| Рук. груп. | Варнецова | | 1985 | Технологические трубопроводы. II Вариант. Разрезы 1-1, 2-2, 3-3, 5-5 | Р | 6 | |
| Ст. инж. | Яганова | | 1985 | | Госстрой СССР Союзводоканалнипроект КАЗВОДОКАНАЛПРОЕКТ г.Алма-Ата | | |

Привязан

Инв.№

Инв.№ подл. | Подпись и дата | Взам. инв.№

продолжение

| Марка поз | Обозначение | Наименование | Кол. во | Масса ед. кг | Примеч. |
|---|---|---|---|---|---|
| | | **Секция размером 6х6м** | | | |
| | | Подводящий трубопровод | | | |
| 1 | ГОСТ 10704-76 | Труба ф 426х7 | 0.85 | 72.33 | м |
| | | Отводящие трубопроводы | | | |
| 2 | МК 17.00.00СБ. Ал. VI | Отводящий трубопро- | | | |
| | | вод ф 219х6 | 2 | 135.0 | |
| | | Трубопровод взмучивания и смыва осадка | | | |
| 4 | ГОСТ 3262 – 75 | Труба ф 50 х 4.5 | 25 | 6.16 | м |
| 6 | ГОСТ 3262 – 75 | Штуцер ф 20 х 3.2 | 22 | 0.16 | ℓ=100мм |
| 8 | ГОСТ 17375 – 77 | Отвод 90° ф у 50 | 8 | 1.20 | |
| 9а | ГОСТ 17376 – 77 | Тройник равнопроход- | | | |
| | | ной ф у 50 | 1 | 1.0 | |
| 10а | | Заглушка ф у 50 | | | |
| | | Лист Б6 ГОСТ 19903-74 / Ст3 ГОСТ 14637-79 | 1 | 0.5 | |
| | | Опоры и крепления трубопроводов | | | |
| 11 | | Опора ℓ = 100 | 4 | 0.166 | |
| | | Труба 20х2.8 ГОСТ3262-75 | | | |
| 12 | | Опора ℓ = 100 | 10 | 0.166 | |
| | | Труба 20х2.8 ГОСТ3262-75 | | | |
| 13 | | Балка ℓ = 1700 | 1 | 12.0 | |
| | | Швеллер 8 ГОСТ 8240-72 / Ст.3 ГОСТ 535-79 | | | |
| 14 | | Стойка ℓ = 220 | 2 | 1.55 | |
| | | Швеллер 8 ГОСТ 8240-72 / Ст.3 ГОСТ 535-79 | | | |
| 15 | | Косынка 50 х 50 | 2 | 0.05 | |
| | | Лист 6 ГОСТ 19903-74 / Ст.3 ГОСТ 16523-70 | | | |
| | | **Секция размером 12 х 6 м** | | | |
| | | Подводящий трубопровод | | | |
| 1 | ГОСТ 10704-76 | Труба ф 426 х 7 | 0.85 | 72.33 | м |
| | | Отводящие трубопроводы | | | |
| 2 | МК 17.00.00СБ Ал. VI | Отводящий трубопров. | 2 | 215.0 | |
| 2а | МК 8.00.00СБ Ал. VI | Решетка | 2 | 14.24 | |
| | | Трубопровод взмучивания и смыва осадка | | | |
| 3 | ГОСТ 3262-75 | Труба ф 100х5 | 37.5 | 13.44 | м |
| 4 | ГОСТ 3262-75 | Труба ф 50 х 4.5 | 7.32 | 6.16 | м |
| 5 | ГОСТ 3262-75 | Штуцеры ф у 25 х 3.2 | 28 | 0.24 | ℓ=100мм |
| 6 | ГОСТ 3262-75 | Штуцеры ф у 20 х 3.2 | 6 | 0.16 | ℓ=100мм |
| 7 | ГОСТ 17375-77 | Отвод 90° ф у 100 | 5 | 3.76 | |
| 8 | ГОСТ 17375-77 | Отвод 90° ф у 50 | 4 | 1.2 | |
| 9 | ГОСТ 17376-77 | Тройник равнопроход- | | | |
| | | ной ф у 100 | 1 | 2.05 | |
| 10 | | Заглушка ф у 100 | 1 | 0.8 | |
| | | Лист Б6 ГОСТ 19903-74 / Ст3 ГОСТ 14637-79 | | | |
| | | Опоры и крепления трубопроводов | | | |
| 11 | | Опора ℓ = 100 | 4 | 0.166 | |
| | | Труба 20х 2.8 ГОСТ3262-75 | | | |
| 12 | | Опора ℓ = 90 | 16 | 0.35 | |
| | | Труба 40 х 3.5 ГОСТ3262-75 | | | |
| 13 | | Балка ℓ = 2700 | 1 | 23.2 | |
| | | Швеллер 10 ГОСТ 8240-72 / Ст3 ГОСТ 535-79 | | | |
| 14 | | Стойка ℓ = 200 | 2 | 1.72 | |
| | | Швеллер 10 ГОСТ 8240-72 / Ст3 ГОСТ 535-79 | | | |
| 15 | | Косынка 50 х 50 | 2 | 0.05 | |
| | | Лист 6 ГОСТ 19903-74 / Ст.3 ГОСТ 16523-70 | | | |

1. Начало спецификации см. НК лист 6

Привязан

Инв. №

902-2-0408.86* НК

| | | | |
|---|---|---|---|
| Нач. отд. | Каштелюк | | |
| Норм. кон. | Прокопенко | | 1985 |
| ГИП | Каштелюк | | |
| Рук. груп. | Воронцова | | |
| Ст. инж. | Яганова | | |

Секции резервуаров 3х6, 6х6, 12х6

| Стадия | Лист | Листов |
|---|---|---|
| Р | 7 | |

Технологические трубопроводы. II вариант. Спецификация (продолжение)

Госстрой СССР Союзводоканалниипроект КАЗВОДОКАНАЛПРОЕКТ г. Алма-Ата

Типовые проект. р. 902-2-0408.86* Альбом III

Взам. инв. №

Подпись и дата

Инв. № подл.

Типовые проект.р. 902-2-0408.86* Альбом III

## Ведомость прилагаемых и ссылочных документов

| Обозначение | Наименование | Примеч. |
|---|---|---|
| | Ссылочные документы | |
| ТМ4-124-81 | Датчик сигнализатора уровня. | |
| | Групповая установка на резервуаре | |
| ТМ4-135-78 | Датчик уровня ДУ реле ИКС-2. | |
| | Установка на бункере | |
| ТМ4-123-74 | Датчик сигнализатора уровня | |
| | Установка на стене резервуара | |
| ТМ4-118-7 | Датчик ДСУ измерителя уровня | |
| | УМ2-30-ОНБТ-01. Установка на | |
| | водоёме | |
| ЗК4-124-74 | Кронштейн | |
| ТК4-3453-81 | Кронштейн КП | |
| ТК4-3458-74 | Гайка М 27×1,5 | |
| | | |
| | | |
| | | |
| | Прилагаемые документы | |
| МК. 10.00.00 | Кожух | |
| МК 11.00.00 | Бобышка | |
| МК 12.00.00 | Фланец | |
| ЭК. ВМ | Ведомость материалов | |
| | | |

Проект разработан в соответствии с действующими нормалями, нормами и правилами
Гл. инж. проекта /Каштелюк И.Х./

## Ведомость чертежей основного комплекта марки ЭК

| Лист | Обозначение | Примеч. |
|---|---|---|
| 1 | Общие данные. Спецификация основных | |
| | монтажных материалов и изделий (начало) | |
| 2 | Общие данные. Спецификация основных | |
| | монтажных материалов и изделий (окончание) | |
| 3 | Установка датчиков уровня ( начало) | |
| 4 | Установка датчиков уровня (окончание) | |
| | | |
| | | |

Привязан

Инв.№

Взам. инв.№ | Подпись и дата | Инв.№ подл.

| Изм | Лист | № докум. | Подп. | Дата |
|---|---|---|---|---|
| Н.контр | | Бештомов | | |
| ГИП | | Каштелюк | | |
| Нач.отд. | | Кривенко | | |
| Рук.гр. | | Гагаринов | | |
| Вед.инж | | Паршин | | 01.85 |

902-2-0408.86* ЭК

Секция шириной 6 м.

| Стадия | Лист | Листов |
|---|---|---|
| Р | 1 | 4 |

Общие данные. Спецификация основных монтажных материалов и изделий (начало)

Госстрой СССР
Союзводоканалниипроект
КАЗВОДОКАНАЛПРОЕКТ
г. Алма-Ата

Типовые проект.р. 902-2-0408.86* Альбом III

В проекте предусматривается:

-установка первичного преобразователя ПП-ПОФ емкостного уровнемера РУС-0 (обыкновенное исполнение),

-установка измерительных преобразователей регулятора-сигнализатора уровня ЭРСУ-3

При необходимости возможна установка других датчиков уровня. Например: ЭИУ-2 (монтажный чертеж ТМ4-123-74) или ДСУ-1М (монтажный чертеж ТМ4-118-74)

Первичные преобразователи приборов устанавливаются на типовых конструкциях по типовым монтажным чертежам на стене резервуара. Необходимые закладные детали предусмотрены в строительной части проекта. Для защиты от атмосферных осадков и случайных механических повреждений датчики прикрываются съемным кожухом.

Емкостный уровнемер РУС-0, дающий возможность непрерывного измерения уровня, имеет унифицированный выходной сигнал 0÷5 mA (0÷20; 4-20 mA) и длину линии связи между первичным и измерительным преобразователями до 500 м. Регулятор-сигнализатор уровня ЭРСУ-3 позволяет контролировать три определенных уровня.

Уровнемеры заказываются в проекте насосной станции или диспетчерского пункта, где будут расположены вторичные приборы. Там же разрабатываются схемы подключения.

Спецификация основных монтажных материалов и изделий

| № п/п | Обозначение | Наименование | Кол. | Прим. |
|---|---|---|---|---|
| 1 | МК 10.00.00 | Кожух | 1 | |
| 2 | МК 11.00.00 | Бобышка | 1 | |
| 3 | МК 12.00.00 | Фланец | 1 | |
| 4 | ТК4-3458-74 | Гайка М 27×1.5 | 3 | |
| 5 | ТК4-3453-81 | Кронштейн КП-42 | 1 | |
| 6 | ЗК4-124-74 | Кронштейн К-4 | 1 | |
| 7 | | Метизы ; кг | 2 | |
| | | | | |

Инв.№ подл. | Подпись и дата | Взам.инв.№

Привязан

Инв.№

| Изм | Лист | № докум. | Подпись | Дата |
|---|---|---|---|---|
| Н.контр | | Бештомова | | |
| ГИП | | Каштелюк | | |
| Нач. отд | | Кривенко | | |
| Рук.гр. | | Гагаринов | | |
| Вединж. | | Паршин | | 01.85 |

902-2-0408.86* ЭК

Секция шириной 6 м.

| Стадия | Лист | Листов |
|---|---|---|
| Р | 2 | |

Общие данные. Спецификация основных монтажных материалов и изделий (окончание)

Госстрой СССР
Союзводоканалниипроект
КАЗВОДОКАНАЛПРОЕКТ
г. Алма-Ата

Типовые проект.р. 902-2-0408.86* Альбом III

1. Датчики уровня ЭРСУ-3, ПП-ПОФ и соединительная коробка КСК-8 заказываются в проекте насосной станции.

2. Датчики монтировать по ТМ4-124-81 и ТМ4-135-78.

| Поз. | Обозначение | Наименование | Кол. | Масса ед. кг | Прим. |
|---|---|---|---|---|---|
| 1 | | Первичный преобразо- | 1 | | См.прим.1 |
| | | ватель ПП-ПОФ | | | |
| 2 | | Датчик уровня ЭРСУ-3 | 2 | | —"— |
| 3 | | Коробка КСК-8 | 1 | | —"— |
| 4 | ТК4-3453-81 | Кронштейн КП-42 | 1 | | |
| 5 | ТК4-3458-74 | Гайка М 27×1.5 | 3 | | |
| 6 | | Стержень ф 12 ℓ=4.8 м | 1 | | |
| 7 | ЭК4-124-74 | Кронштейн К-4 | 1 | | |
| 8 | МК.11.00.00 | Бобышка | 1 | | |
| 9 | МК.12.00.00 | Фланец | 1 | | |
| 10 | МК 10.00.00 | Кожух | 1 | | |
| 11 | ГОСТ 7805-70 | Болт М 8×30 | 3 | | |
| 12 | ГОСТ 5915-70 | Гайка М 8 | 3 | | |
| 13 | ГОСТ 11371-78 | Шайба 8 | 3 | | |
| 14 | ГОСТ 7805-70 | Болт М 12×40 | 6 | | |
| 15 | ГОСТ 5915-70 | Гайка М 12 | 6 | | |
| 16 | ГОСТ 11371-78 | Шайба 12 | 6 | | |

Привязан

Инв.№

| Изм | Лист | № докум. | Подп. | Дата |
|---|---|---|---|---|
| Н.контр | | Бештомов | | |
| ГИП | | Каштелюк | | |
| Нач.отд | | Кривенко | | |
| Рук.гр. | | Гагаринов | | |
| Вед.инж | | Паршин | | 01.85 |

902-2-0408.86* ЭК

Секция шириной 6 м

Установка датчиков уровня (начало)

| Стадия | Лист | Листов |
|---|---|---|
| Р | 3 | |

Госстрой СССР Союзводоканалниипроект КАЗВОДОКАНАЛПРОЕКТ г. Алма-Ата

Инв.№ подл. | Подпись и дата | Взам.инв.№

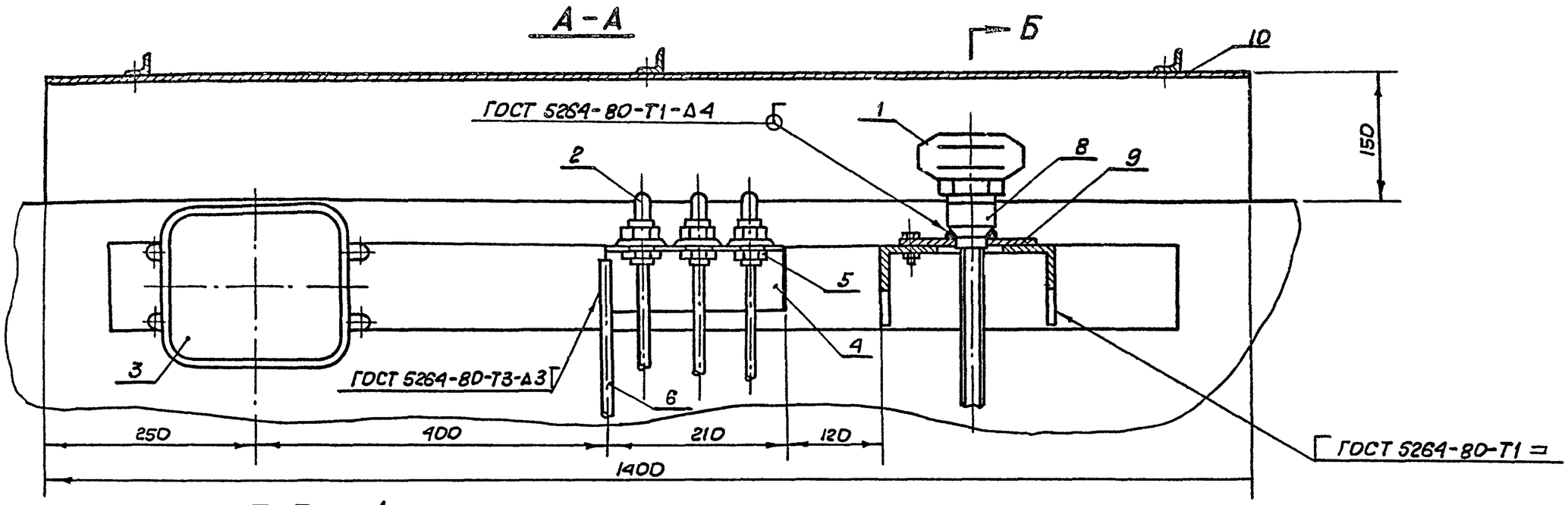


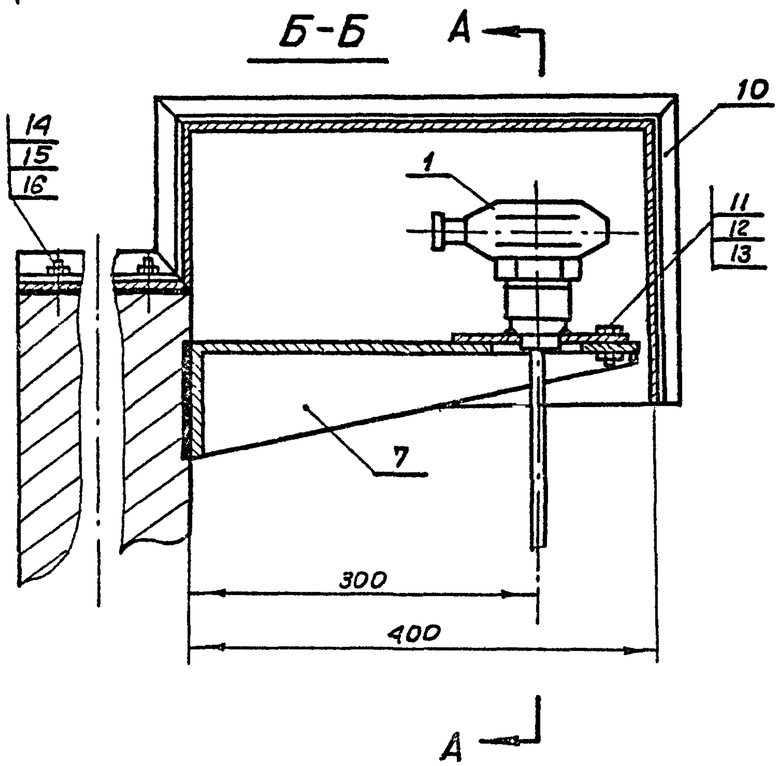


Альбом III

Типовые проект.р. 902-2-0408.86*

| Привязан | | | |
|---|---|---|---|
| | | | |
| | | | |
| Инв. № | | | |

| Изм. | Лист | Докум. № | Подпись | Дата |
|---|---|---|---|---|
| Н. контр. | | Бештомов | | |
| ГИП | | Каштелюк | | |
| Нач.отд. | | Кривенко | | |
| Рук.гр. | | Гагаринов | | |
| Ведущ. | | Паршин | | 01.85 |

902-2-0408.86* ЭК

Секция шириной 6 м

| Стадия | Лист | Листов |
|---|---|---|
| Р | 4 | |

Установка датчиков уровня (окончание)

Госстрой СССР
Союзводоканалниипроект
КАЗВОДОКАНАЛПРОЕКТ
г. Алма-Ата

Инв. № подл. | Подпись и дата | Взам. инв. №

Госстрой СССР
ЦЕНТРАЛЬНЫЙ ИНСТИТУТ ТИПОВОГО ПРОЕКТИРОВАНИЯ
Свердловский филиал
620062, г.Свердловск-62, ул.Чебышева, 4
Заказ 3533 Инв.№ 1200-03 тираж 630
Сдано в печать 16.06 1988 г. цена 2-28