ТИПОВОЙ ПРОЕКТ
901-3-276.89

ГЛАВНЫЙ КОРПУС ДЛЯ СТАНЦИИ ОЧИСТКИ ВОДЫ ПОВЕРХНОСТНЫХ ИСТОЧНИКОВ МУТНОСТЬЮ ДО 120 мг/л ПРОИЗВОДИТЕЛЬНОСТЬЮ 320 тыс м³/сутки

Альбом 8.90

АТХ Задание заводу-изготовителю

24065-14

СФ ЦИТП 620062, г.Свердловск, ул.Чебышева, 4
Зак 3824 инв. 24065-14 тираж 100
Сдано в печать 20.06 1990 Цена 6-38

ТИПОВОЙ ПРОЕКТ
901-3-276.89

ГЛАВНЫЙ КОРПУС ДЛЯ СТАНЦИИ ОЧИСТКИ ВОДЫ ПОВЕРХНОСТНЫХ ИСТОЧНИКОВ МУТНОСТЬЮ ДО 120 мг/л ПРОИЗВОДИТЕЛЬНОСТЬЮ 32.0 тыс. м³/сутки

АЛЬБОМ 8.90

24065-14 ЗАДАНИЕ ЗАВОДУ - ИЗГОТОВИТЕЛЮ

РАЗРАБОТАН
ЦНИИЭП инженерного оборудования
городов жилых и общественных зданий
ГЛАВНЫЙ ИНЖЕНЕР ИНСТИТУТА /А. КЕТАОВ/
ГЛАВНЫЙ ИНЖЕНЕР ПРОЕКТА /В. КУЛИКОВ/

УТВЕРЖДЕН ГОСГРАЖДАНСТРОЕМ
ПРИКАЗ №242 ОТ 29 ИЮЛЯ 1986 г

© СФ ЦИТП Госстрой СССР, 1990 г.

Альбом 8.90

Содержание альбома

Лист	Наименование	Стр
	Щит оператора ЩО	
АТХ.001	Спецификация щитов и электрооборудования	3, 4
АТХ002	Щит оператора. Общий вид	5
АТХ003	Щит оператора. Секции 1. 2 Общий вид	6÷11
АТХ004	Щит оператора. Секции 1.2. Таблица соединений	12÷17
АТХ005	Щит оператора. Секции 1.2. Таблица подключения	18÷22
АТХ006	Щит оператора. Секции 3, 4. Общий вид	23÷29
АТХ.007	Щит оператора. Секции 3. 4. Таблица соединений	30÷37
АТХ008	Щит оператора. Секции 3. 4. Таблица подключения	38÷42
АТХ009	Щит оператора. Секция 5. Общий вид	43÷46
АТХ010	Щит оператора. Секция 5. Таблица соединений	47,48
АТХ011	Щит оператора. Секция 5. Таблица подключения	49,50
	Шкаф регулирования коагулянта ШРК 1	
АТХ012	Спецификация щитов и электрооборудования	51,52
АТХ013	Шкаф регулирования коагулянта ШРК 1	53÷56
	Общий вид	
АТХ014	Шкаф регулирования коагулянта ШРК 1	57,58
	Таблица соединений	
АТХ015	Шкаф регулирования коагулянта ШРК 1	59,60
	Таблица подключения	

Лист	Наименование	Стр
	Шкаф регулирования коагулянта ШРК2	
АТХ016	Спецификация щитов и электрооборудования	61,62
АТХ017	Шкаф регулирования коагулянта ШРК2. Общий вид	63÷66
АТХ018	Шкаф регулирования коагулянта ШРК2. Таблица	66,67
	соединений.	
АТХ019	Шкаф регулирования коагулянта ШРК2. Таблица	68
	подключения.	
	Щит анализатора остаточного хлора ЩАХ	
АТХ020	Спецификация щитов и электрооборудования	69,70
АТХ021	Щит анализатора остаточного хлора, Общий вид	71÷74
АТХ022	Щит анализатора остаточного хлора. Таблица	74
	соединений	
АТХ.023	Щит анализатора остаточного хлора. Таблица	75
	подключения	
	Щит измерения расхода ЩИР	
АТХ024	Спецификация щитов и электрооборудования	76,77
АТХ025	Щит измерения расхода. Общий вид.	78÷81
АТХ026	Щит измерения расхода. Таблица соединений	81,82
АТХ027	Щит измерения расхода. Таблица подключения	82,83

Инв. № подл. | Подпись и дата | Взам. инв. №

24065-14

Альбом 8.90

Позиция	Наименование и техническая характеристика оборудования и материалов. Завод-изготовитель импортного оборудования - страна, фирма	Тип, марка оборудования. Обозначение документа и номер опросного листа	Единица измерения		Код завода-изготовителя	Код оборудования материала	Цена единицы оборудования, тыс. руб.	Количество	Масса единицы оборудования, кг
			Наименование	Код					
1	2	3	4	5	6	7	8	9	10
	1. Щиты.								
1	Щит оператора состоящий из								
	щитов УХЛ4-I РОО ОСТ36.13-76.	АТХ002							
2	Секция 1,2 ЩПК-2-3П-I- (800+800)	АТХ003	Компл.	671				1	
3	Секция 3,4 ЩПК-2-3П-I- (800+600)	АТХ006	Компл.	671				1	
4	Секция 5 ЩПК-3П-I-600	АТХ009	Компл.	671				1	

Инв. № подл. | Подпись и дата | Взам. инв. №

Привязан:

Инв. №

Нач. отд.	Данилов		
Н. контр.	Гусева		
Гл. спец.	Гольцман		
ГЭП	Гусева		
Инж. I к.	Елизарова		

Т.П. 901-3-276.89 АТХ.001

Главный корпус для станции очистки воды поверхностных источников мутностью до 120 мг/л. производительностью 32 тыс. м³/сутки

Щит оператора. Спецификация щитов и электроаппаратуры

Стадия	Лист	Листов
Р	1	2

ЦНИИЭП инженерного оборудования г. Москва

Копировал: Логинова

Альбом 8.90

Позиция	Наименование и техническая характеристика оборудования и материалов. Завод-изготовитель (для импортного оборудования - страна, фирма)	Тип, марка оборудования. Обозначение документа и номер опросного листа	Единица измерения: наименование	Единица измерения: код	Код завода-изготовителя	Код оборудования материала	Цена единицы оборудования, тыс. руб.	Количество	Масса единицы оборудования, кг
1	2	3	4	5	6	7	8	9	10
	Раздел 2. Электроаппаратура, поставляемая комплектно со щитом								
1	Выключатель автоматический	ВА14-26-14-2093	шт	796		342130		2	
2	Выключатель кнопочный	КЕ-011У3 ТУ13-526.407-79	шт	796		342842		6	
3	Кнопочный пост.	ПКЕ112-3У3 ТУ16-526.216-78	шт	796				6	
4	Реле электромагнитное универсальное	РПУ-2-М1642093Б	шт	796		342513		6	
5	Реле тока двустабильное	РТД-12 ТУ16-523001-81	шт	796		3425520100		3	
6	Табло световое	ТСБ-III-У3-01 ТУ16-535.424-70	шт	796		3461811151		50	
7	Лампа к табло	РНЦ-220-10'	шт	796				100	
8	Щиток электропитания	ЭЩП-2М ТУ36.1270-73	шт	796		342844		24	
	Раздел 3. Электроаппаратура, устанавливаемая вне щита.								
9	Звонок МРТУ 16-539.401-71	ЗВП-220	шт	796				3	

Инв. N подл. | Подпись и дата | Взам. инв. N

Привязан

Инв. N°

ТП 901-3-276.89. АТХ001 Лист 2

24065-14

Формат А3

Альбом 8.90

Поз.	Обозначение	Наименование	Кол.	Прим.
		Сборочные единицы		
1		Щит оператора. Секции 1,2	1	
2		Щит оператора. Секции 3,4	1	
3		Щит оператора. Секция 5	1	
		Стандартные изделия.		
		Панели ПН ОСТ36.13-76		
4		ПНВ-800-У4	3	
5		ПНВ-600-У4	2	
6		ПНТД-ЩПК-У4	1	

Инв. № подл. | Подпись и дата | Взам. инв. №

ТП 901-3-276.89. АТХ.002

Нач.отд	Данилов		
Н.контр	Гусева		
Гл.спец	Ольцман		
ГЭП	Гусева		
Инж.I к	Елизарова		

Главный корпус для станции очистки воды поверхностных источников мощностью до 120 м³/ч производительностью 32 тыс. м³/сутки

Щит оператора. Общий вид.

Стадия	Лист	Листов
Р	1	2

ЦНИИЭП инженерного оборудования г. Москва

Альбом 8.90

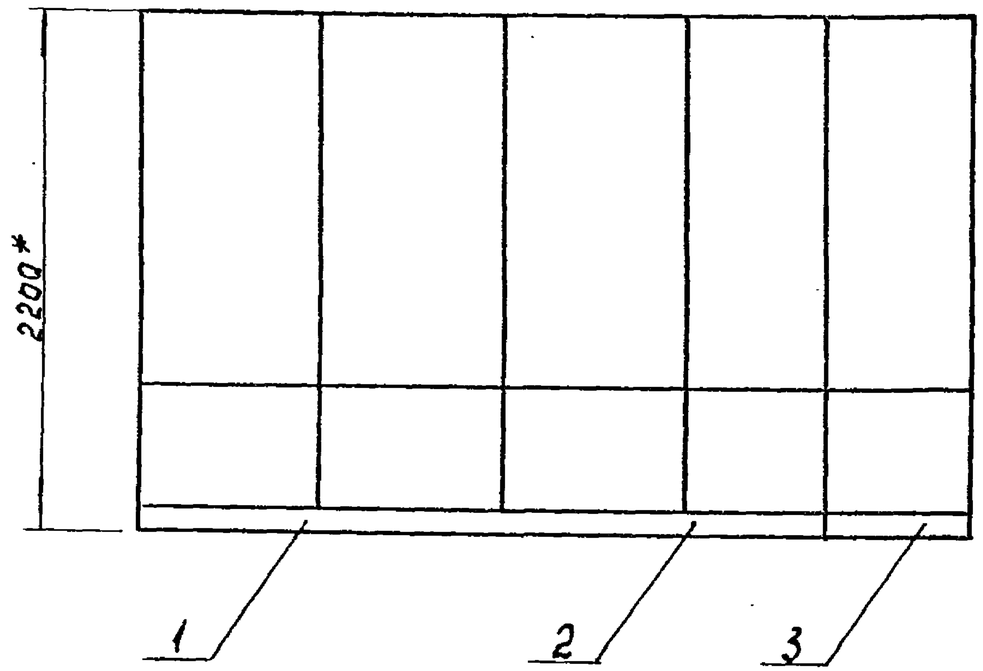

Инв. № подл. | Подпись и дата | Взам. инв. №

ТП 901-3-276.89. АТХ002 Лист 2

Копировал: Логинова

Альбом 8.90

Поз.	Обозначение	Наименование	Кол.	Прим.
		Документация		
	АТХ.004.	Таблица соединений		
	АТХ.005	Таблица подключения.		
		Стандартные изделия.		
1		Панель с каркасом щита	1	
		ЩПК-2-3Л-I(800+800)УХЛ4 I р00		
		ОСТ36.13-76		
2		Рейка Р600 ТК3-100-83	7	
3		Рейка Р800 ТК3-101-83	2	
4		Скоба С3600ТК3-125-83	18	
5		Уголок УП 42х25 ℓ=430	5	
		ТК3-257-83		

Альбом 8.90

Поз.	Обозначение	Наименование	Кол.	Прим.
		Прочие изделия		
6	Р1а ÷ Р7а	Прибор регистрирующий РП160-09	7	
7	Р36, Р37	Блок питания 22БП-3Б исп.2	2	
8	11б - Р7б	Блок извлечения корня БИК-1	7	
9	Р40 ÷ Р43	Регулятор-сигнализатор	7	
	Р26 ÷ Р28	уровня ЭРСУ-4		
10	QF1	Выключатель автомати-	1	
		ческий ВА 14-26-14-20 У3		
11	SB1; SB2	Кнопка КЕ-011У3 исп.2	2	
		ТУ16.526.407-79		
12	HL1÷HL10	Табло световое	10	
		ТСБ-Ш-У3-01		
13		Лампа РНЦ-220-10	20	

Инв.N подл. | Подпись и дата | Взам.инв.N

Нач.отд.	Данилов		
Н.контр.	Гусева		
Гл.спец.	Гольцман		
ГЭП	Гусева		
Инж.пк.	Бизарова		

ТП 901-3-276.89 АТХ 003

Плавный корпус для станции очистки вод поверхностных источников мутностью до 1500 мг/л производительностью 32 тыс. м³/сутки

Щит оператора. Секции 1,2 Общий вид.

Стадия	Лист	Листов
Р	1	9

ЦНИИЭП инженерного оборудования г. Москва

ТП 901-3-276.89 АТХ 003 Лист 2

Копировал: Логинова

24065-14

Альбом 8.90

Поз.	Обозначение	Наименование	Кол.	Прим.
14	К3	Реле тока	1	
		двустабильное РТД2		
15	К1, К2	Реле промежуточное	2	
		РПУ-2-М1642ОУ36		
16	А1÷А14	Щиток электропитания	14	
		ЭЩП-2М		
17		Плавкая вставка	28	
		ВП36-I I пл. вст. 0,5А		
18		Блок зажимов		
		Б 324-4П25-В/В У3-10	28	
		ТУ36.1750-74		
19		Упор ТУ36.1751-74	12	
20		Перемычка	70	
		ТУ36.1752-74		
21		Рамка РПМ 66×26	25	

Инв.N подл. | Подпись и дата | Взам. инв.N

Альбом 8.90

Поз	Обозначение	Наименование	Кол.	Прим.
		Материалы		
		Провод ~380В ГОСТ 6323-79		
22		ПВ1×1	300м	
23		ПВ1×2,5	25м	

Инв.N подл. | Подпись и дата | Взам. инв.N

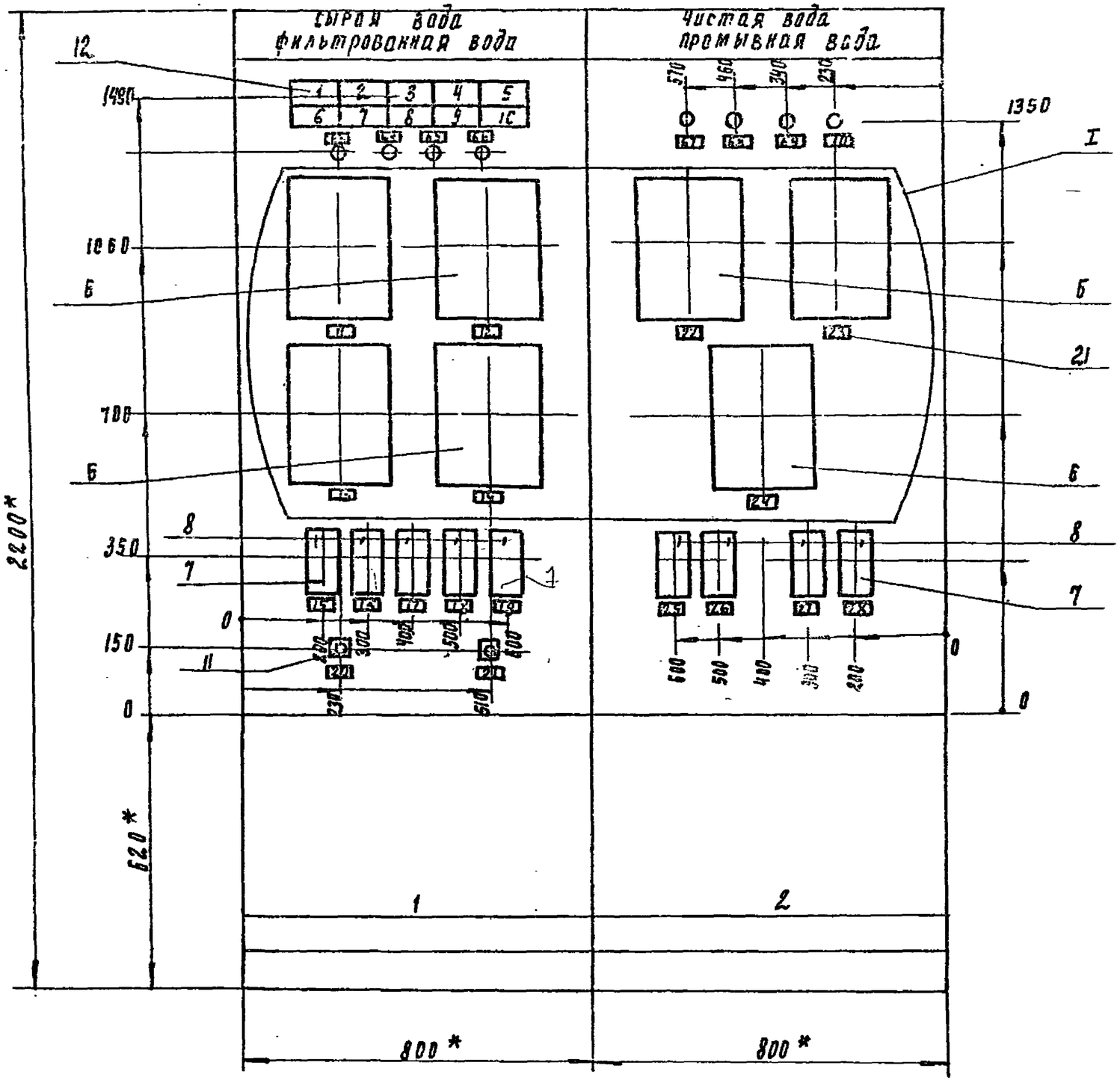

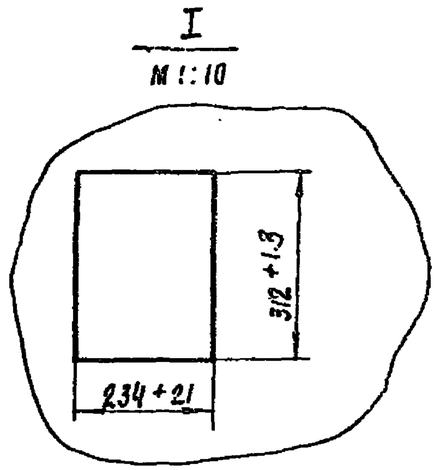

* Размеры для справок.

1. Покрытие - вариант 2 ОСТ36.13-76
2. Шрифт выполнить по ГОСТ2930-62. эмалью ГФ-230 черной ГОСТ64-77
3. Относящиеся чертежи АТХ-4; 5, 7; 10,11,19. т.п. 901-3-276.89. Альбом 7.

ТП 901-3-276.89	АТХ003	Лист 5

24065-14

Формат А3

Альбом 8.90

Инв. № подл. | Подпись и дата | Взам. инв. №

Альбом 8.90

Вид на внутренние плоскости (развернуто)

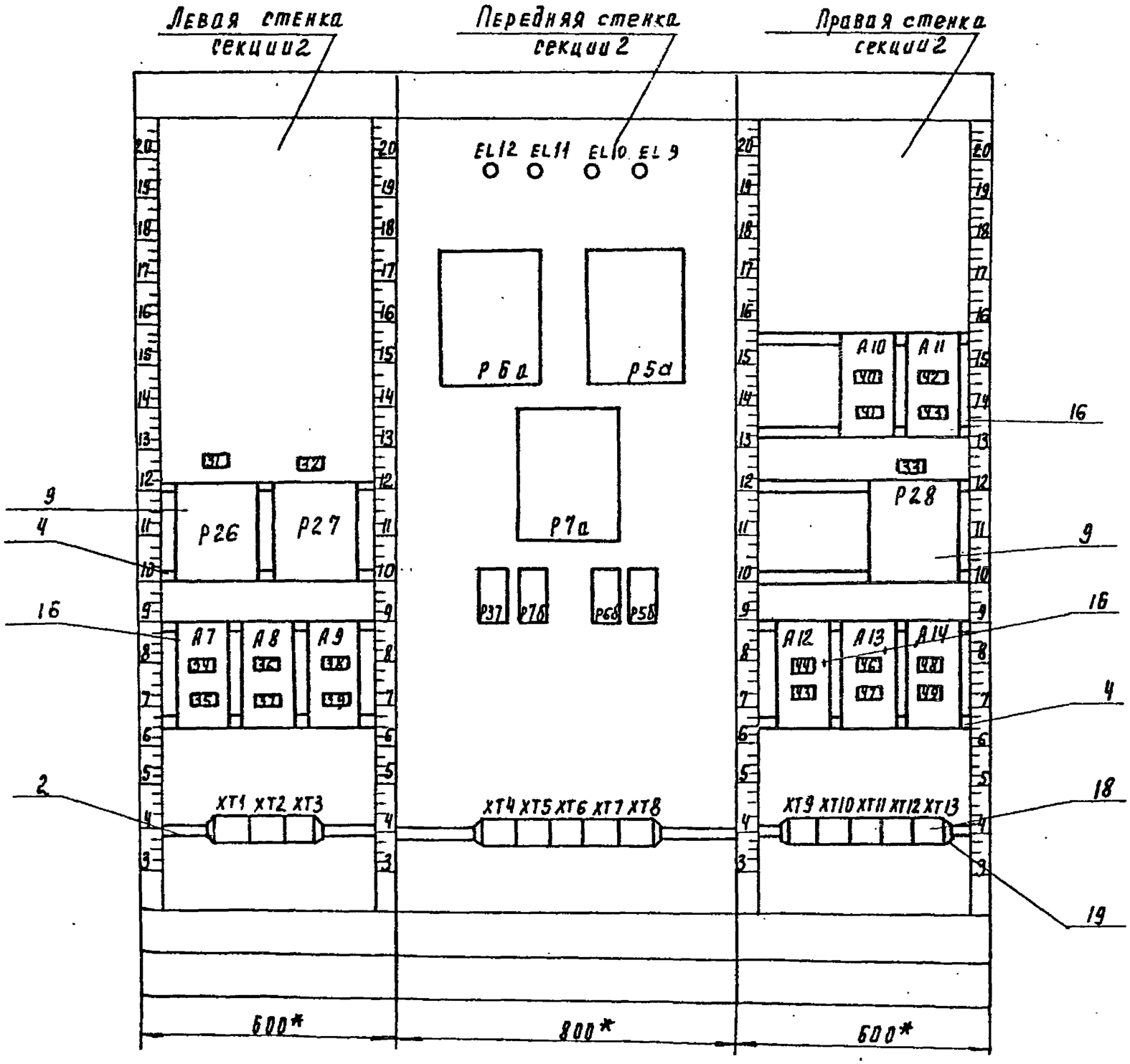

Поз.16

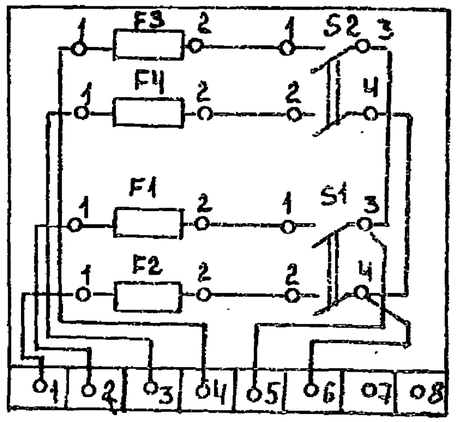

ТП 901-3-276.89	АТХ 003	Лист 6

24055-01

Формат А3

Альбом 8.90

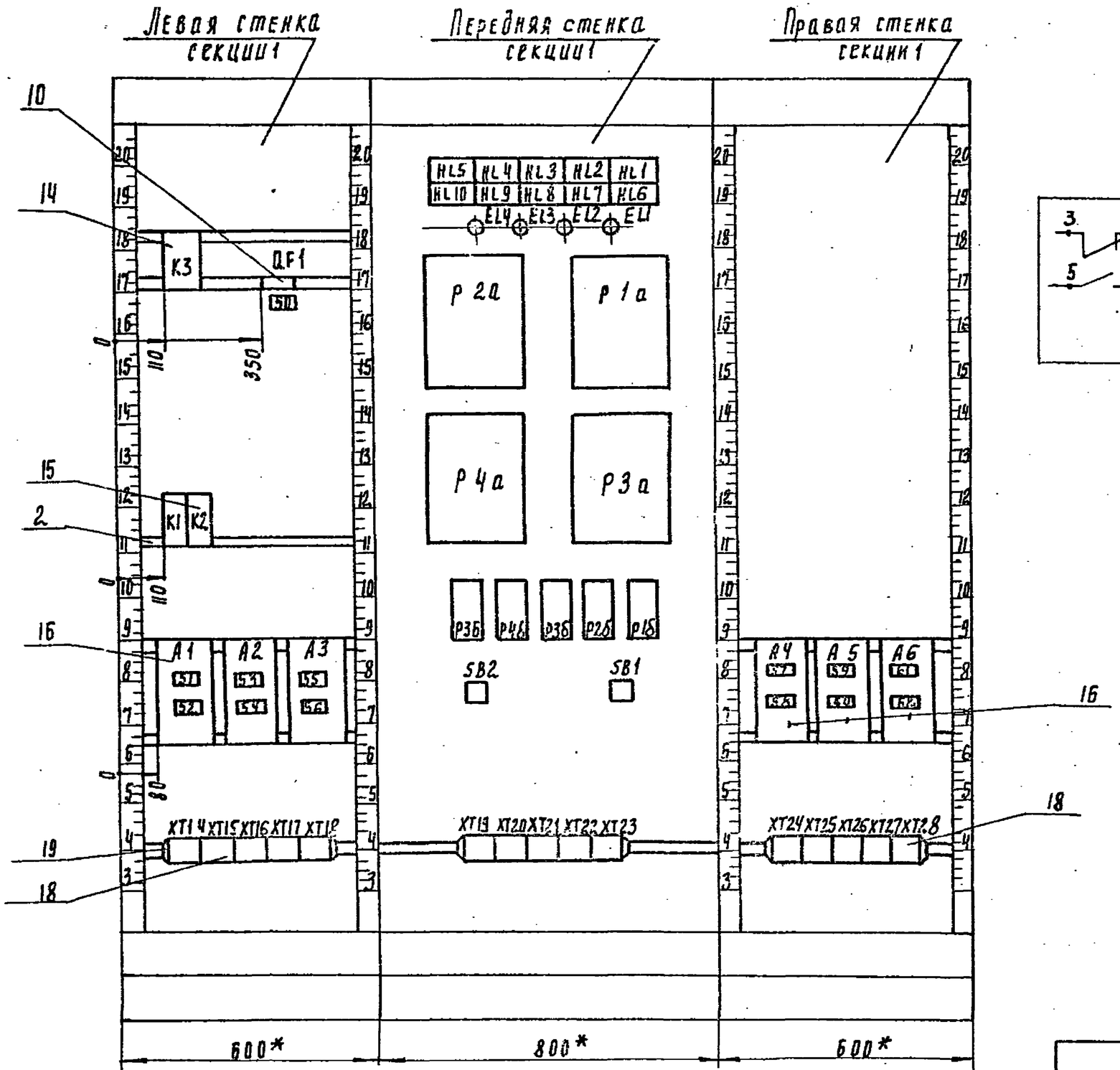

Поз.15

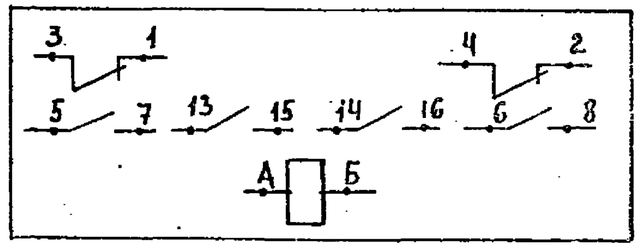

Поз.11

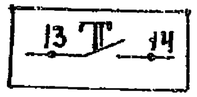

Поз.12

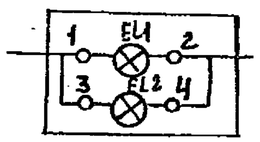

ТП 901-3-276.89	АТХ003	Лист 7

24065-14

Формат А3

Инв. N подл. | Подпись и дата | Взам. инв. N

Альбом 8.90

Таблица надписи на табло и в рамках

№ надписи	Надпись	Кол
	Табло ТСБ-III	
1	Б.С №1 (м.ф. №1)	1
	Максимальный уровень	
2	Б.С №2 (м.ф. №2)	1
	Максимальный уровень	
3	Б.С №3 (м.ф. №3)	1
	Максимальный уровень	
4	резерв (м.ф №4	1
	Максимальный	
	уровень)	
5	Уровень за Б.С.	1
	№1, №2 (м.ф.№1, №2)	
	мал.	
6	Смеситель №1	1
	Максимальный уровень	
7	Смеситель №2	1
	Максимальный уровень	
8	Уровень за Б.С №3	1
	(м.ф №3, №4) мал	
9	Дренажный приямок	1
	Аварийный уровень	
10	Хлор в чистой воде	1
	рамка РПМ 66×26	
11, 15	Водовод №1. Расход	2
	сырой воды	
12, 16	Водовод №2 Расход	2
	сырой воды	
13, 17	Водовод №1 Расход	2
	фильтрованной воды	

Продолжение табл.

№ надписи	Надпись	Кол
14, 18	Водовод №2. расход	2
	фильтрованной воды	
19	Питание 36 В	1
	Приборов Р1б, Р2б, Р3б, Р4б	
20	Кнопка опробования	1
	звонка	
21	Кнопка с'ема сигнала	1
22, 25	Водовод №1, Расход	2
	чистой воды	
23, 26	Водовод №2, Расход	2
	чистой воды	
24, 27	Расход промывной воды	2
28	Питание 36В при-	1
	боров Р5б, Р6б, Р7б	
31	Прибор Р26 Барабан-	1
	ная сетка №1. Уровень	
32	Прибор Р27. Барабанная	1
	сетка №2. Уровень	
33	Прибор Р28 Бара-	1
	банная сетка №3	
	уровень	
37	Прибор Р26 ~220В;	1
	Iпл. Вст 0.5А	
38	Прибор Р27 ~220В	1

Инв. № подл. | Подпись и дата | Взам. инв. №

Альбом 8.90

Таблица надписи на табло и в рамках

№ надписи	Надпись	Кол
	Iпл. Вст 0.5А	
39	Прибор Р2в ~220В	1
	Iпл. Вст. 0.5А	
40	Прибор Р5а ~220В	1
	Iпл. Вст. 0.5А.	
41	Прибор Р6А ~220В	1
	Iпл. Вст. 0.5А	
42	Прибор Р7а ~220В	1
	Iпл Вст. 0.5А.	
43	Резерв	1
44	Прибор Р5б ~220В	1
	Iпл Вст 0.5А	
45	Прибор Р6б, ~220В	1
	Iпл в.ст 0.5А	
46	Прибор Р7б ~220В	1
	Iпл. вст. 0.5А	
47	Прибор Р44 ~220В	1
	Iпл. Вст 0.5А	
48	Прибор Р37~220В	1
	Iпл. Вст 0.5А	
49	Резерв	1
50	Ввод ~220В. Iр=5А	1
51	Схема сигнализа-	1
	ции. Iпл. Вст 2А	
52	Общие цепи управ-	1
	ления. Iпл Вст 1А	
53	Прибор Р1а ~220В	1
	Iпл. Вст. 0.5А	

Продолжение табл

№ надписи	Надпись	Кол
54	Прибор Р2а~220В	1
	Iпл. Вст 0.5А	
55	Прибор Р3а, ~220В	
	Iпл. Вст 0.5А	
56	Прибор Р4а	1
	~220В Iпл Вст 0.5А	
57	Прибор Р1б ~220В	1
	Iпл. Вст 0.5А	
58	Прибор Р2б ~220В	1
	Iпл. Вст. 0.5А	
59	Прибор Р3б ~220В	1
	Iпл. Вст 0.5А	
60	Прибор Р4б ~220В	1
	Iпл Вст 0.5А	
61	Прибор Р3б ~220В	1
	Iпл. Вст. 0.5А	
62	Резерв	1
63	Микрофильтр №1	1
64	Микрофильтр №2	1
65	Микрофильтр №3	1
66	Микрофильтр №4	1
67	Воздуходувка М9	1
68	Воздуходувка М10	1
69	Воздуходувка М11	1
70	Воздуходувка М12	1

Инв. № подл. | Подпись и дата | Взам. инв. №

Формат А3

Альбом 8.90

Проводник	Откуда идет	Куда поступает	Данные провода	Примечание
	Технические	требования		
	Таблица соединений выполнена			
	на основании	схем АТХ-4,5,7,	10,11,19.	
	ТП 901-3-276.89	Альбом 7.		
	Секция 2			
N	XT1/6	XT2/6		
N		XT3/1		
N		XT4/3		
N		XT4/4		п
N		XT5/3		
N		XT5/4	ПВ1х1,0	п
N		XT6/3		
N		XT6/7		п
N		XT6/9		п
N		EL/2/2		
N		EL11/2		
N		EL10/2		

Инв. N подл. | Подпись и дата | Взам. инв. N

ТП 901-3-276.89 АТХ004

Нач. отд.	Данилов		
Н. контр.	Гольцман		
Гл. спец.	Гольцман		
ГЭЯ	Гусева		
Инж. I к.	Елизарова		

Главный корпус для станции очистки воды поверхностных источников мутностью до 120 мг/л производительностью 32 тыс. м3/сут

Щит оператора секции 1.2. Таблица соединений

Стадия	Лист	Листов
Р	1	12

ЦНИИЭП инженерного оборудования г. Москва

Альбом 8.90

Проводник	Откуда идет	Куда поступает	Данные провода	Примечание
N		EL9/2		
N 801	XT8/1	P5а/X23-1б		
N 801		P6а/X23-1б		
N 801		P7а/X23-1б		
N 801		P37/4		
N 801		P37/3		п
N 801		P37/6		п
N 801		P37/5		п
N 801		P7б/1		
N 801		P6б/1		
N 801		P5б/1		
N 801		P28/0с		
N 801		P28/9б		п
N 801		P26/0с		
N 801		P26/9б	ПВ1х1,0	п
N 801		P27/0с		
N 801		P27/9б		п
802	P27/4б	P27/4а		п
802		P26/4б		
802		P26/4а		п
802		P28/4б		
802		P28/4а		п
802		XT8/2		
800	XT1/10	A7/5		
800		A8/5		
800		A9/5		
800		A10/5		
80		A11/5		
800		A12/5		

Инв. N подл. | Подпись и дата | Взам. инв. N

ТП 901-3-276.89 АТХ004 Лист 2

24065-14

Формат А3

Альбом 8.90

Проводник	Откуда идет	Куда поступает	Данные провода	Примеч.
800		А13/5		
800		А14/5		
800		ХТ 8/4		
26-1в	Р26/1в	ХТ 3/2		
26-0в	ХТ 3/3	Р26/0в		
408	Р26/5в	ХТ 2/1		
409	ХТ 2/2	Р27/5в		
27-1в	Р27/1в	ХТ 3/5		
27-1в	ХТ 3/6	Р27/0в	Для варианта	
818	Р27/0а	А9/2	с барабанными	
819	А9/4	Р28/0а	сетками	
28-1в	Р28/1в	ХТ3/8		
28-0в	ХТ 3/9	Р28/0в		
410	Р28/5в	ХТ2/3		
412	ХТ 2/4	Р27/3а		
412		Р26/3а		П
817	Р26/0а	А8/4		
415	ХТ 3/5	Р28/5в		
6-207	Р6а/х1-1А	Р6б/23		
6-208	Р6б/30	Р6а/Х1-2Б	ПВ1х1	
821	Р6а/х23-1А	А10/4		
820	А10/2	Р5а/х23-1А		
5-207	Р5а/Х1-1А	Р5б/23		
5-208	Р5б/30	Р5а/Х1-2Б		
7-207	Р7а/Х1-1А	Р7б/23		
7-208	Р7б/30	Р7а/Х1-2Б		

Взам. инв. № | Подпись и дата | Инв. № подл.

Формат А4

Альбом 8.90

Проводник	Откуда идет	Куда поступает	Данные провода	Примеч.
822	Р7а/Х23-1А	А11/2		
824	А12/2	Р5б/2		
5-200	ХТ4/5	Р5б/25		
5-201	Р5б/27	ХТ4/6		
6-200	ХТ 5/5	Р6б/25		
6-201	Р6б/27	ХТ 5/6		
7-200	ХТ6/5	Р7б/25		
7-201	Р7б/27	ХТ6/6		
7-205	ХТ6/1	Р37/23		
7-206	Р37/29	ХТ6/2		
6-205	ХТ 5/1	Р37/5		
6-206	Р37/21	ХТ5/2		
5-205	ХТ 4/1	Р37/7		
5-206	Р37/13	ХТ4/2	ПВ1х1	
828	Р37/2	Р37/1		П
828		А14/2		
826	А13/2	Р7б/0а		
825	Р6б/2	А12/4		
824	А12/2	Р5б/2		
814	А7/2	ХТ 7/1		
815	ХТ7/3	А7/4		
816	А8/2	ХТ 7/5		
823	ХТ7/7	А 11/4		
827	А13/2	ХТ 7/7		
829	ХТ 7/9	А14/4		
12-6	ХТ 1/5	EL 12/1		
11-6	EL 11/1	ХТ1/4		
10-6	ХТ1/3	EL 10/1		
9-6	EL 9/1	ХТ1/2		

Взам. инв. № | Подпись и дата | Инв. № подл.

Копировал Еремченко

Формат А4

Альбом 8.90

Проводник	Откуда идет	Куда поступает	Данные провода	Примеч.
Земля	Р26/9в	Стойка / ⏚		
Земля	Р27/9в	Стойка / ⏚		
Земля	Р6а / ⏚	Стойка / ⏚		
Земля	Р5а / ⏚	Стойка / ⏚		
Земля	Р7а / ⏚	Стойка / ⏚		
Земля	Р37 / ⏚	Стойка / ⏚	ПВ1×2,5	
Земля	Р7б / ⏚	Стойка / ⏚		
Земля	Р6б / ⏚	Стойка / ⏚		
Земля	Р5б / ⏚	Стойка / ⏚		
Земля	Р28/9в	Стойка / ⏚		
Земля	Рейки / ⏚	Стойки / ⏚		

Инв. № подл. | Подпись и дата | Взам. инв. №

Формат А4

Альбом 8.90

Проводник	Откуда идет	Куда поступает	Данные провода	Примеч.
	Секция	1		
N	ХТ14/5	ХТ14/9		П
N		ХТ15/4		
N		ХТ15/7		П
N		ХТ16/7		
N		ХТ17/10		
N		ХТ18/10		
N		ХТ19/3		
N		ХТ19/6		П
N		ХТ20/3		
N		ХТ20/7		П
N		ХТ21/3		
N		ХТ21/7		П
N		ХТ22/3	ПВ1×1,0	
N		ХТ22/7		П
N		ХТ23/3		
N		ХТ23/8		П
N		ХТ24/2		
N		ХТ26/5		
N		ХТ27/10		
N		EL 4/2		
N		EL 3/2		
N		EL 2/2		
N		EL 1/2		
N801	К3/13	QF1 / N		
N801		К1 / В		
N801		Р2а / Х23-1Б		
N801		Р1а / Х23-1Б		

Инв. № подл. | Подпись и дата | Взам. инв. №

Копировал Еремченко Формат А4

24065-14

Альбом 8.90

Проводник	Откуда идет	Куда поступает	Данные провода	Примеч.
N801		Р3а / Х23-1Б		
N801		Р4а / Х23-1Б		
N801		Р36 / 4		
N801		Р36 / 3		П
N801		Р36 / 6		П
N801		Р36 / 5		П
N801		Р4б / 1		
N801		Р3б / 1		
N801		Р2б / 1		
N801		Р1б / 1		
N801		ХТ 17 / 2		
N801		ХТ 28 / 10		
802	ХТ 17 / 4	ХТ 16 / 6		
802		К3 / 3		
802		К3 / 11		
802		К1 / 14	ПВ1х1.0	
802		К2 / 4		
802		К2 / А		
802		А1 / 2		
802		ХТ 24 / 10		
802		ХТ 26 / 4		
802		ХТ 27 / 9		
802		ХТ 28 / 7		
800	ХТ 17 / 6	ХТ 17 / 9		П
800		А1 / 5		
800		А2 / 5		
800		А3 / 5		
800		А4 / 5		
800		А5 / 5		
800		А6 / 5		

Взам. инв. № | Подпись и дата | Инв. № подл.

Альбом 8.90

Проводник	Откуда идет	Куда поступает	Данные провода	Прим.
800		ХТ 28 / 9		
803	ХТ 28/8	А1 / 4		
804	А2 / 2	Р1а / Х23-1А		
1-204	Р1а / Х1-1А	Р1б / 25		
1-201	Р1б / 27	ХТ19/5		
1-205	ХТ 19/1	Р36 / 7		
1-206	Р36/13	ХТ 19/2	Для варианта с барабанными сетками	
2-205	ХТ 20/1	Р 36 / 15		
2-206	Р 36/21	ХТ 20/2		
2-201	ХТ 20 / 5	Р2б / 27		
1-201	Р1б / 27 (+)	ХТ 14/4		
1-205	ХТ 14/7	Р36 / 7		
1-206	Р36 / 13	ХТ 14/8	Для варианта с микрофильтрами.	
2-205	ХТ 15/5	Р36 / 5		
2-206	Р 36/21	ХТ 15/6		
2-201	ХТ 15/3	Р2б / 27		
1-200	ХТ 14/3	ХТ 16/2		
2-200	ХТ 16/3	ХТ 15/2		
2-204	Р2б / 25	Р2а / Х1-1А		
805	Р2а / Х23-1А	А2 / 4	ПВ1х1.0	
806	А3/2	Р3а / Х23-1А		
3-207	Р3а / Х1-1А	Р3б / 23		
3-208	Р3б / 30	Р3а / Х1-2Б		
4-207	Р4а / Х1-1А	Р4б / 23		
4-208	Р4б / 30	Р4а / Х1-2Б		
807	Р4а / Х23-1А	А3/4		

Взам. инв. № | Подпись и дата | Инв. № подл.

Копировал Еремченко

Альбом 8.90

Проводник	Откуда идет	Куда поступает	Данные провода	Примеч.
808	А4/2	Р18/2		
809	Р28/2	А4/4		
810	А5/2	Р38/2		
3-200	Р38/25	ХТ21/5		
3-201	ХТ21/6	Р38/27		
4-200	Р48/25	ХТ22/5		
4-201	ХТ22/6	Р48/27		
811	Р48/2	А5/4		
812	А6/2	Р36/2		
812		Р36/1		
3-205	Р36/8	ХТ21/1		
3-206	ХТ21/2	Р36/14		
4-205	Р36/24	ХТ22/1		
4-206	ХТ22/2	Р36/30		
403	SB2/13	К2/В	ПВ1×1.0	
401	К2/2	К1/5		
402	К1/7	К1/А		П
402		К3/1		
405	К3/15	К1/15		
406	К1/13	К3/17		
404	К3/19	SB2/14		
427	SB1/14	ХТ28/4		
407	ХТ28/5	HL5/2		
407		HL5/4		П
407		HL4/2		
407		HL4/4		П
407		HL3/2		
407		HL3/4		П

Инв. № подл. | Подпись и дата | Взам. инв. №

Формат А4

Альбом 8.90

Проводник	Откуда идет	Куда поступает	Данные провода	Примеч.
407		HL2/2		
407		HL2/4		
407		HL1/2		
407		HL1/4		
407		HL6/2		
407		HL6/4		
407		HL7/2		
407		HL7/4		
407		HL8/2		
407		HL8/4		
407		HL9/2		
407		HL9/4		
407		HL10/2		
407		HL10/4		
417	HL10/1	HL10/3		П
417		ХТ16/5	ПВ1×1.0	
416	ХТ24/9	HL9/1		
416		HL9/3		П
415	HL8/1	HL8/3		П
415		ХТ24/8		
408	ХТ24/3	HL1/1		
408		HL1/3		П
409	HL2/1	HL2/3		П
409		ХТ24/4		
410	ХТ24/5	HL3/1		
410		HL3/3		П
411	HL4/1	HL4/3		П
411		ХТ24/6		
412	ХТ24/7	HL5/1		
412		HL5/3		П

Инв. № подл. | Подпись и дата | Взам. инв. №

Копировал Еремченко

Формат А4

24065-14

Альбом 8.90

Проводник	Откуда идет	Куда поступает	Данные провода	Примеч.
413	HL 6/1	HL 6/3		П
413		XT 26/2		
414	XT 26/3	HL 7/1		
414		HL 7/3		П
416	HL 9/1	HL 9/3		П
416		XT 27/8	ПВ1×1,0	
428	XT 18/9	K1/16		
4-3	EL 4/1	XT 27/6		
3-3	XT 27/5	EL 3/1		
2-3	EL 2/1	XT 27/4		
1-3	XT 27/3	EL 1/1		
813	A6/4	XT 26/8		
Земля	Р2а / ⏚	Стойка / ⏚		
Земля	Р1а / ⏚	Стойка / ⏚		
Земля	Р4а / ⏚	Стойка / ⏚		
Земля	Р3а / ⏚	Стойка / ⏚		
Земля	Р3б / ⏚	Стойка / ⏚		
Земля	Р4б / ⏚	Стойка / ⏚	ПВ1×2,5	
Земля	Р3б / ⏚	Стойка / ⏚		
Земля	Р2б / ⏚	Стойка / ⏚		
Земля	Р1б / ⏚	Стойка / ⏚		
Земля	Рейки / ⏚	Стойки / ⏚		

Взам. инв. № | Подпись и дата | Инв. № подл.

Формат А4

Альбом 8.90

Проводник	Откуда идет	Куда поступает	Данные провода	Примеч.
	Перемычки	между секциями.		
408	XT 2/1	XT 24/3		
409	XT 24/4	XT 2/2	Для варианта с барабанными сетками	
410	XT 2/3	XT 24/5		
412	XT 24/7	XT 2/4		
415	XT 2/5	XT 24/8		
N	XT 24/2	XT 2/6		
N 801	XT 8/1	XT 17/2	ПВ1×1,0	
802	XT 17/4	XT 8/2		
800	XT 8/4	XT 17/6		

Взам. инв. № | Подпись и дата | Инв. № подл.

Копировал Еремченко Формат А4

Альбом 8.90

Проводник	Вывод	Вид контакта	Вывод	Проводник
	Технические		требования	
	Таблица подключения выполнена			
	на основании схем АТХ-4,5,11,19.			
	ТП 901-3-276-89, Альбом 7.			
	и таблицы соединений АТХ.004.			
	Секция 2			
Левая стенка				
	Р 26			
817	0а			
N801*	0сп			
0в	0в			
N*	9в			
802*	4в	з	5в	408
802*	4ап	р	3а	412
26-1а	1а			
	1с			
26-1в	1в			

Проводник	Вывод	Вид контакта	Вывод	Проводник
	Р 27			
818	0а			
N801*	0сп			
0в	0в			
N*	9в			
802*	4в	з	5в	409
802*	4ап	р	3а	412
27-1а	1а			
	1с			
27-1в	1в			

Альбом 8.90

Проводник	Вывод	Вид контакта	Вывод	Проводник
		А7		
	1		2	814
	3		4	815
800*	5		6	
		А8		
	1		2	816
	3		4	817
800*	5		6	
		А9		
	1		2	818
	3		4	819
800*	5		6	
		ХТ1		
	1		2	9-6
10-6	3		4	11-6
12-6	5		6	N*
	7		8	
	9		10	
		ХТ2		
408	1		2	409
410	3		4	412
415	5		6	N
	7		8	
	9		10	

Проводник	Вывод	Вид контакта	Вывод	Проводник
		ХТ3		
N*	1		2	26-1в
26-0в	3		4	
27-1в	5		6	27-0в
	7		8	28-1в
28-0в	9		10	
Передняя стенка				
		EL12		
12-6	1		2	N*
		EL11		
11-6	1		2	N*
		EL10		
10-6	1		2	N*
		EL9		
9-6	1		2	N*
		Р6а		
		Х2 3		
821	1А		1Б	N801*
	2А		2Б	⏚
		Х1		
6-207	1А		1Б	
	2А		2Б	6-208
	3А		3Б	

Взам. инв. № | Подпись и дата | Инв. № подл.

Нач. отд	Данилов		
Н. контр	Гусева		
Гл. спец	Гольцман		
ГЭП	Гусева		
Инж. II к.	Елизарова		

ТП 901-3-276-89 АТХ.005

Главный корпус для станции очистки воды поверхностных источников мутностью до 120 мг/л, производительностью 32 тыс.м³/сут

Щит оператора. Щит 1. Секции 1,2. Таблица подключения

Стадия	Лист	Листов
Р	1	10

ЦНИИЭП инженерного оборудования г. Москва

Копировал Еремченко

Формат А4

ТП 901-3-276.89 АТХ.005 Лист 2

Формат А4

24065

Альбом 8.90

Проводник	Вывод	Вид контакта	Вывод	Проводник
		Р5а		
		Х23		
820	1А		1Б	N 801*
	2А		2Б	⏚
		Х1		
5-207	1А		1Б	
	2А		2Б	5-208
	3А		3Б	
		Р7а		
		Х23		
822	1А		1Б	N801*
	2А		2Б	⏚
		Х1		
7-207	1А		1Б	
	2А		2Б	7-208
	3А		3Б	
		Р37		
828	2		1п	828
N 801*	4		3п	N801*
⏚	6		5п	N 801*
	8		7	5-205
	10		9	
	12		11	
	14		13	5-206
	16		15	6-205
	18		17	
	20		19	
	22		21	6-206
	24		23	7-205
	26		25	

Проводник	Вывод	Вид контакта	Вывод	Проводник
	28		27	
	30		29	7-206
		Р7	б	
826	2		1	N 801*
	4		3	⏚
	6		5п	7
	24		23(-)	7-207
7	26п		25(-)	7-200
	28		27(+)	7-201
7-208	30(+)		29	
		Р6	б	
825	2		1	N 801*
	4		3	⏚
	6		5п	6
	24		23(-)	6-207
6	26п		25(-)	6-200
	28		27(+)	6-201
6-208	30(+)		29	
		Р5	б	
824	2		1	N 801*
	4		3	⏚
	6		5п	5
	24		23(-)	5-207
5	26п		25(-)	5-200
	28		27(+)	5-201
5-208	30(+)		29	

Взам. инв. № | Подпись и дата | Инв. № подл.

Альбом 8.90

Проводник	Вывод	Вид контакта	Вывод	Проводник
		ХТ	4	
5-205	1		2	5-206
N*	3		4п	N*
5-200	5		6	5-201
	7		8	
	9		10	
		ХТ	5	
6-205	1		2	6-206
N*	3		4п	N*
6-200	5		6	6-201
	7		8	
	9		10	
		ХТ	6	
7-205	1		2	7-206
N*	3		4п	
7-200	5		6	7-201
N*	7-п		8	
	9		10	
		ХТ	7	
814	1		2	
815	3		4	
816	5		6	
823	7		8	
	9		10	
		ХТ	8	
N 801*	1		2	802*
	3		4	800*
	5		6	

Проводник	Вывод	Вид контакта	Вывод	Проводник
	7		8	
	9		10	
Правая стенка				
		А10		
	1		2	820
	3		4	821
800*	5		6	
		А11		
	1		2	822
	3		4	823
800*	5		6	
		Р28		
819	0а			
N 801*	0с п			
0в	0в			
N*	9в			
802*	4вп	з	5в	410
802*	4а	р	3а	415
28-1а	1а			
	1с			
28-1в	1в			

Взам. инв. № | Подпись и дата | Инв. № подл.

Альбом 8.90

Проводник	Вывод	Вид контакта	Вывод	Проводник
		A12		
	1		2	824
	3		4	825
800*	5		6	
		A13		
	1		2	826
	3		4	827
800*	5		6	
		A14		
	1		2	828
	3		4	829
800*	5		6	
		XT9		
	1		2	
	3		4	
	5		6	
	7		8	
	9		10	
		XT	10	
	1		2	
	3		4	
	5		6	
	7		8	
	9		10	

Проводник	Вывод	Вид контакта	Вывод	Проводник
		XT	11	
	1		2	
	3		4	
	5		6	
	7		8	
	9		10	
		XT	12	
	1		2	
	3		4	
	5		6	
	7		8	
	9		10	
		XT	13	
	1		2	
	3		4	
	5		6	
	7		8	
	9		10	

Инв. № подл. | Подпись и дата | Взам. инв. №

ТП 901-3-276.89 АТХ.005 Лист 5

Формат А4

Альбом 8.90

Проводник	Вывод	Вид контакта	Вывод	Проводник
	Секция 1			
Левая		стенка		
		K3		
402	1			
802*	3			
	5			
	7			
	9			
802*	11П			
N 801*	13			
405	15			
406	17			
404	19			
407*	21			
		QF1		
A	1		2	800*
			N	N 801*
		K1		
401	5	3	7П	402
406	13	3	15	405
802*	14	3	16	428
402	A		B	N 801*
		K2		
802*	4П	P	2	401
802*	A		B	403

Проводник	Вывод	Вид контакта	Вывод	Проводник
		A1		
	1		2	802*
	3		4	803
800*	5		6	
		A2		
	1		2	804
	3		4	805
800*	5		6	
		A3		
	1		2	806
	3		4	807
800*	5		6	
		XT	14	
	1		2	
1-200	3		4	1-201
N*	5		6	
1-205	7		8	1-206
N*	9П		10	
		XT	15	
	1		2	2-200
2-201	3		4	N*
2-205	5		6	2-206
N*	7П		8	
	9		10	

Инв. № подл. | Подпись и дата | Взам. инв. №

ТП 901-3-276.89 АТХ.005 Лист 6

Копировал Еремченко Формат А4

24065-14

Альбом 8.90

проводник	вывод	вид контакта	вывод	проводник
		XT16		
	1		2	1-200
2-200	3		4	N*
417	5		6	802*
N*	7п		8	
	9		10	
		XT 17		
	1		2	N 801*
	3		4	802*
	5		6	800*
	7		8	
A	9		10	N*
		XT 18		
	1		2	
	3		4	
	5		6	
	7		8	
428	9		10	N 801*
Передняя		стенка		
		HL 5		
412	1		2	407
412	3п		4п	407
		HL 4		
411	1		2	407
411	3п		4п	407

проводник	вывод	вид контакта	вывод	проводник
		HL3		
410	1		2	407
410	3п		4п	407
		HL2		
409	1		2	407
409	3п		4п	407
		HL1		
408	1		2	407
408	3п		4п	407
		HL 10		
417	1		2	407
417	3п		4п	407
		HL 9		
416	1		2	407
416	3п		4п	407
		HL8		
415	1		2	407
415	3п		4п	407
		HL 7		
414	1		2	407
414	3п		4п	407
		HL 6		
413	1		2	407
413	3п		4п	407
		EL 4		
4-3	1		2	N*
		EL 3		
3-3	1		2	N*

Инв. № подл. | Подпись и дата | Взам. инв. №

Альбом 8.90

проводник	вывод	вид контакта	вывод	проводник
		EL2		
2-3	1		2	N*
		EL1		
1-3	1		2	N*
		P 2a		
		X 23		
805	1A		1Б	N 801*
	2A		2Б	⏚
		X1		
2-204	1A		1Б	
	2A		2Б	2-203
	3A		3Б	
		P 1a		
		X 23		
804	1A		1Б	N 801*
	2A		2Б	⏚
		X1		
1-204	1A		1Б	
	2A		2Б	1-203
	3A		3Б	
		P 4a		
		X 23		
807	1A		1Б	N 801
	2A		2Б	⏚
		X1		
4-207	1A		1Б	
	2A		2Б	4-208
	3A		3Б	

проводник	вывод	вид контакта	вывод	проводник
		P 30		
		X 23		
806	1A		1Б	N 801*
	2A		2Б	⏚
		X 1		
3-207	1A		1Б	
	2A		2Б	3-208
	3A		3Б	
		P3 6		
812	2		1п	812
N 801*	4		3п	N 801*
	6		5п	N 801*
3-205	8		7	1-205
	10		9	
	12		11	
3-206	14		13	1-206
	16		15	2-209
	18		17	
	20		19	
	22		21	2-206
4-205	24		23	
	26		25	
	28		27	
4-206	3п		29	
	P	4б		
811	2		1	N 801*
	4		3	⏚
	6		5п	4
	24		23	4-207
4	26п		25	4-200
4-208	30		27	4-201

Инв. № подл. | Подпись и дата | Взам. инв. №

Копировал Подаевская формат А3

Альбом 8.90

Проводник	Вывод	Вид контакта	Вывод	Проводник
	Р	3б		
810	2		1	N 801*
	4		3	⏚
	6		5п	3
	24		23	3-207
3	26п		25	3-200
	28		27	3-201
3-208	30		29	
	Р2	б		
809	2		1	N 801*
	4		3	⏚
	6		5	
	24		23	
	26		25	2-204
	28		27	2-201
	30		29	
	Р	1б		
808	2		1	N 801*
	4		3	⏚
	6		5	
	24		23	
	26		25	1-204
	28		27	1-201
	30		29	
	SB	2		
403	13	з	14	404

Проводник	Вывод	Вид контакта	Вывод	Проводник
	SB	1		
802*	13	з	14	427
	XT	19		
1-205	1		2	1-206
N*	3		4	
1-200	5		6п	N*
	7		8	
	9		10	
	XT	20		
2-205	1		2	2-206
N*	3		4	
2-200	5		6	
N*	7п		8	
	9		10	
	XT	21		
3-205	1		2	3-206
N*	3		4	
3-200	5		6	3-201
N*	7п		8	
	9		10	
	XT	22		
4-205	1		2	4-206
N*	3		4	
4-200	5		6	4-201
N*	7п		8	
	9		10	

Взам. инв. N | Подпись и дата | Инв. N подл.

Альбом 8.90

Проводник	Вывод	Вид контакта	Вывод	Проводник
	XT	23		
	1		2	1-203
N*	3		4	
	5		6	
2-203	7		8п	N*
	9		10	
Правая	стенка			
	A	4		
	1		2	808
	3		4	809
800*	5		6	
	A	5		
	1		2	810
	3		4	811
800*	5		6	
	A	6		
	1		2	812
	3		4	813
800*	5		6	
	XT	24		
	1		2	N*
408	3		4	409
410	5		6	411
412	7		8	415
416	9		10	802*
	XT	25		
	1		2	
	3		4	
	5		6	
	7		8	

Проводник	Вывод	Вид контакта	Вывод	Проводник
	9		10	
	XT	26		
	1		2	413
414	3		4	802*
N*	5		6	
	7		8	813
	9		10	
	XT	27		
	1		2	
1-3	3		4	2-3
3-3	5		6	4-3
N*	7		8	416
802*	9		10п	N*
	XT	28		
	1		2	
	3		4	427
407	5		6	
802*	7		8	803
800*	9		10	N 801*

Взам. инв. N | Подпись и дата | Инв. N подл.

24066-14
Копировал Родлевская
Формат А3

Альбом 8.90

Поз.	Обозначение	Наименование	Кол.	Примеч.
		Документация		
	АТХ. 007	Таблица соединений		
	АТХ. 008	Таблица подключения		
		Стандартные изделия		
1		Панель с каркасом щита	1	
		ЩПК-2-I-(1000+600)УХЛ4 IP00		
		ОСТ 36.13-76		
2		Рейка РБ600 ТК3-100-83	3	
3		Рейка Р600 ТК3-101-83	1	
4		Скоба С3600 ТК3-125-83	10	
5		Рейка Р1000 ТК3-101-83	1	
6		Скоба СФ600 ТК3-126-83	2	
7		Уголок УП 42×25 ℓ = 430	4	
		ТК3-257-83		

Взам. инв. № | Подпись и дата | Инв. № подл.

Нач. отд.	Данилов	
Н. контр.	Гусева	
Гл. спец.	Гольцман	
ГЭП	Гусева	
Инж. II к.	Елизарова	

ТП 901-3-276.89 АТХ.006

Главный корпус для станции очистки воды поверхностных источников мутностью до 120 мг/л, производительностью [illegible] тыс. м3/сут.

Щит оператора секции 3,4. Общий вид

Стадия	Лист	Листов
Р	1	11

ЦНИИЭП инженерного оборудования г. Москва

Копировал Еремченко Формат А4

Альбом 8.90

Поз.	Обозначение	Наименование	Кол.	Прим.
		Прочие изделия		
8	Р 38 а	Прибор регистрирующий РП 160-09	1	
9	Р21, Р23	Уровнемер ДУЕ	2	
10	Р29÷Р32, Р35, Р36	Регулятор-сигнализатор		
	Р20, Р22	уровня ЭРСУ-4	8	
11	1÷РА÷6-РА	Амперметр Э365 кл 1,5	6	
		ТУ 25.04-3720-79		
12	21-РА, 23-РА	Миллиамперметр М381	2	
		ТУ 25.04-1187-69.		
13	SB3, SB4	Кнопка КЕ-011У3 исп.2	2	
		ТУ 16.526.407-79.		
14	1-К1 ÷ 6-К1	Пост кнопочный ПКЕ112-3У3;	6	
		№1-Ц, толкатель черный "Вперед"		
		№2-Ц, толкатель черный "Назад"		
		№3-Ц, толкатель красный "Стоп"		
		ТУ16-526.216-78		

Взам. инв. № | Подпись и дата | Инв. № подл.

ТП 901-3-276.89 АТХ.006 Лист 2

Формат А4

Альбом 8.90

Поз	Обозначение	Наименование	Кол.	Прим.
15	1-КД1 ÷ 6-КД1	Переключатель	6	
		ПКУ3-12А-3016		
16	HL11 ÷ HL40	Табло световое	30	
		ТСБ-III-У3-01		
17		Лампа РНЦ-220-10	60	
18	К4	Реле тока	1	
		двустабильное РТД12		
19	К5; К6	Реле промежуточное	2	
		РПУ-2-М1642О93Б		
20	А15 ÷ А20	Щиток электропитания	6	
		ЭЩП-2М		
21		Плавкая вставка	12	
		ВП36-I $I_{пл.вст}$ = 0,5А		

Инв. № подл. | Подпись и дата | Взам. инв. №

Альбом 8.90

Поз	Обозначение	Наименование	Кол.	Прим.
22		Блок зажимов Б324-4П25-В/Б43-10	25	
		ТУ36.1750-74.		
23		Упор ТУ36.1751-74	10	
24		Перемычка П	70	
		ТУ36-1752-74		
25		Рамка РПМ 66×26	42	
		Материалы		
		Провод ~380В ГОСТ6323-79		
26		ПВ 1×1	400м	
		ПВ 1×2,5	30м	

Инв. № подл. | Подпись и дата | Взам. инв. №

24065-14

Альбом 8.90

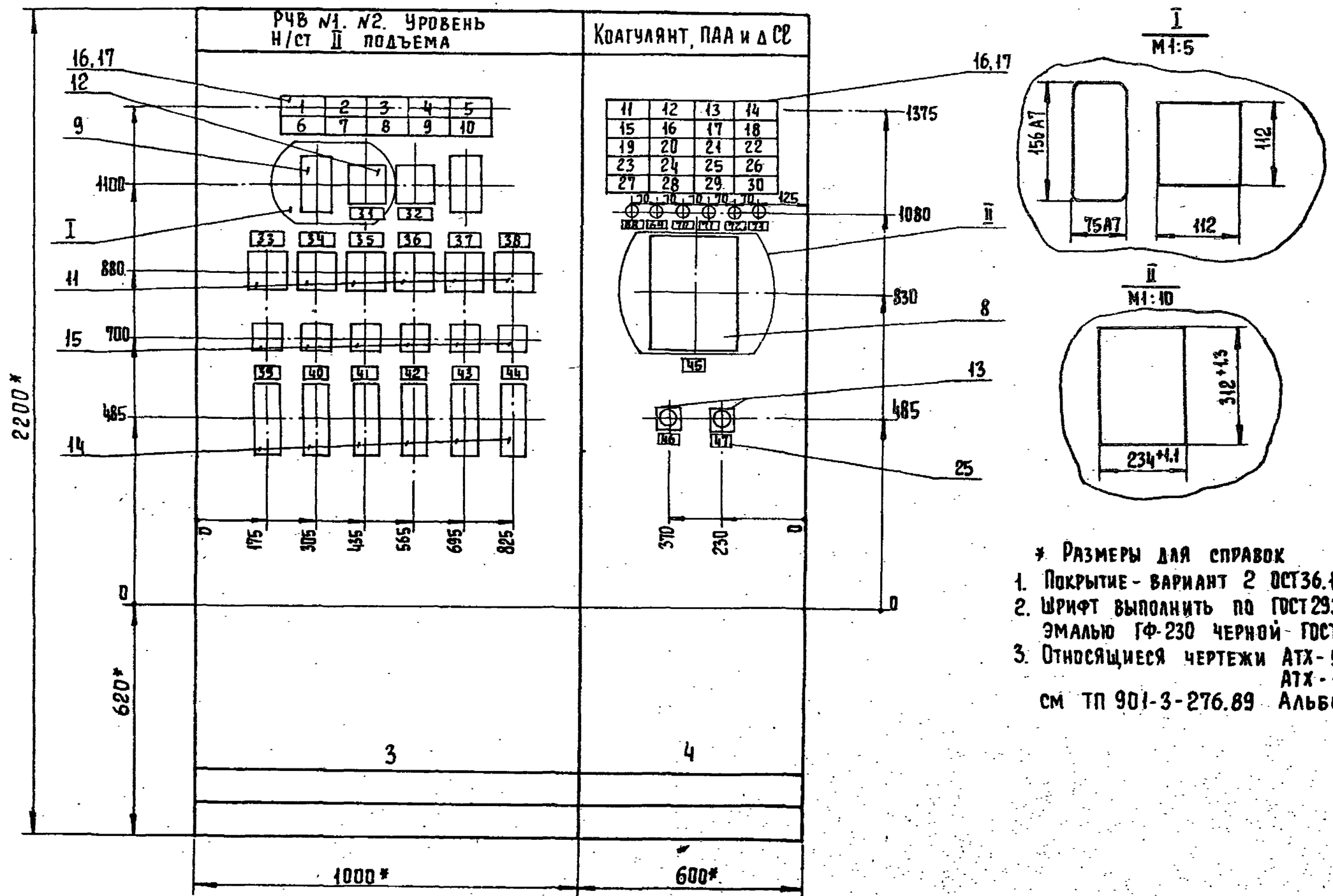

* Размеры для справок

1. Покрытие - вариант 2 ОСТ36.13-76
2. Шрифт выполнить по ГОСТ 2930-62. Эмалью ГФ-230 черной ГОСТ 64-77
3. Относящиеся чертежи АТХ-5; 7; 8; 11; АТХ-19; 20. см ТП 901-3-276.89 Альбом 7.

Инв. №2 подл.	Подпись и дата	Взам. инв. №

ТП 901-3-276.89	АТХ.006	Лист 5

Копировал Еремченко Формат А3

Альбом 8.90

Вид на внутренние плоскости (развернуто)

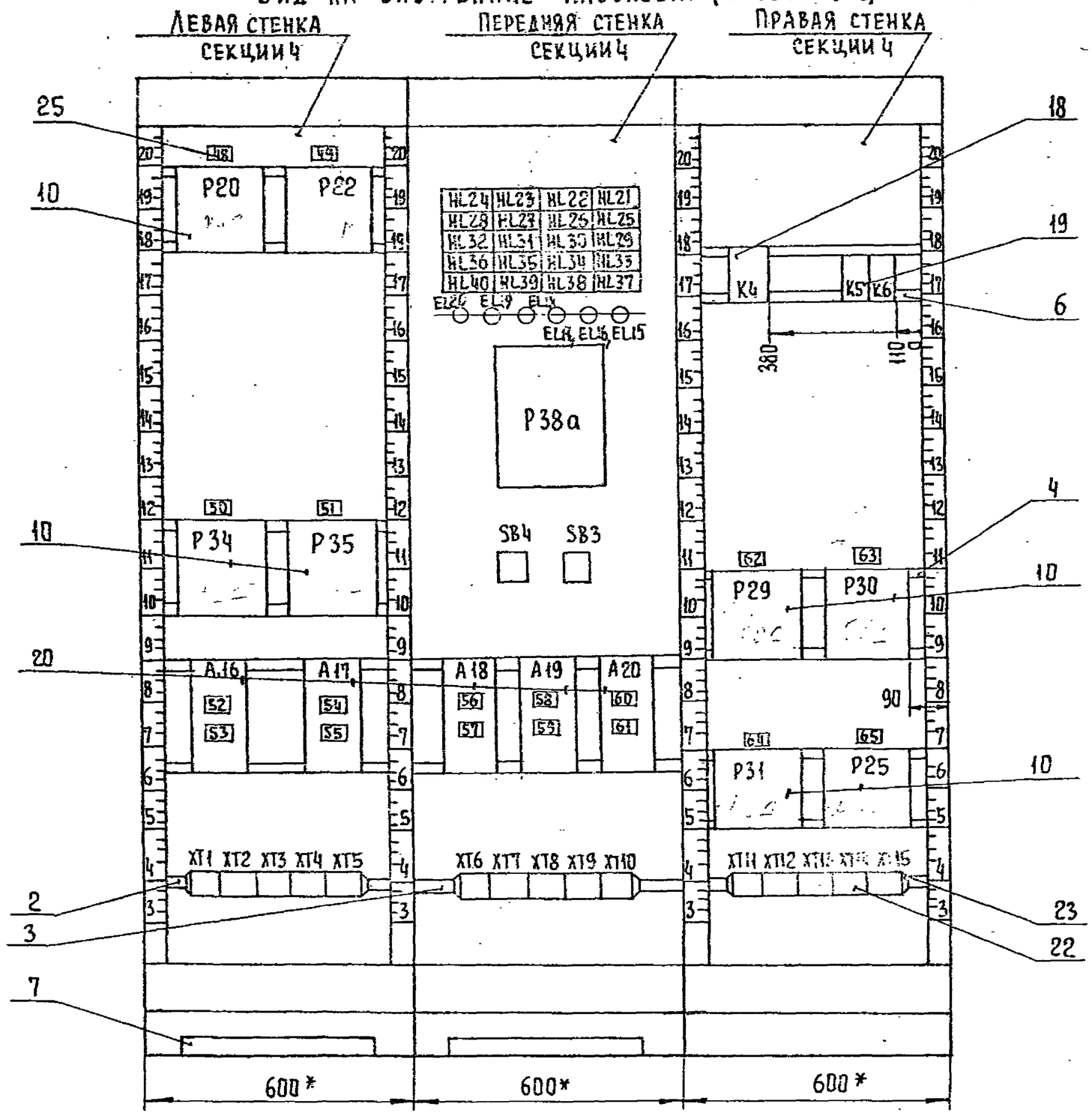

Поз. 19

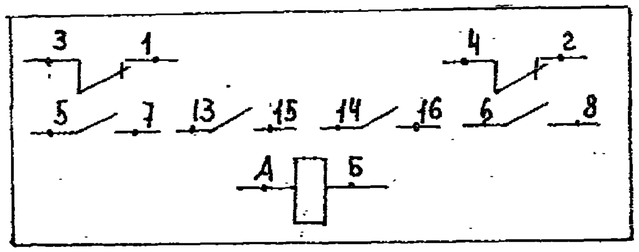

Поз. 13

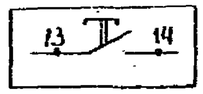

Поз. 16

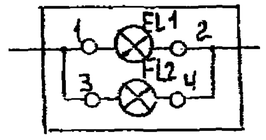

ТП 901-3-276.89	АТХ.006	Лист 6	

Копировал Еремченко

Формат А3

24065-14

Инв. № подл. | Подпись и дата | Взам. инв. №

Альбом 8.90

Вид на внутренние плоскости (развернуто)

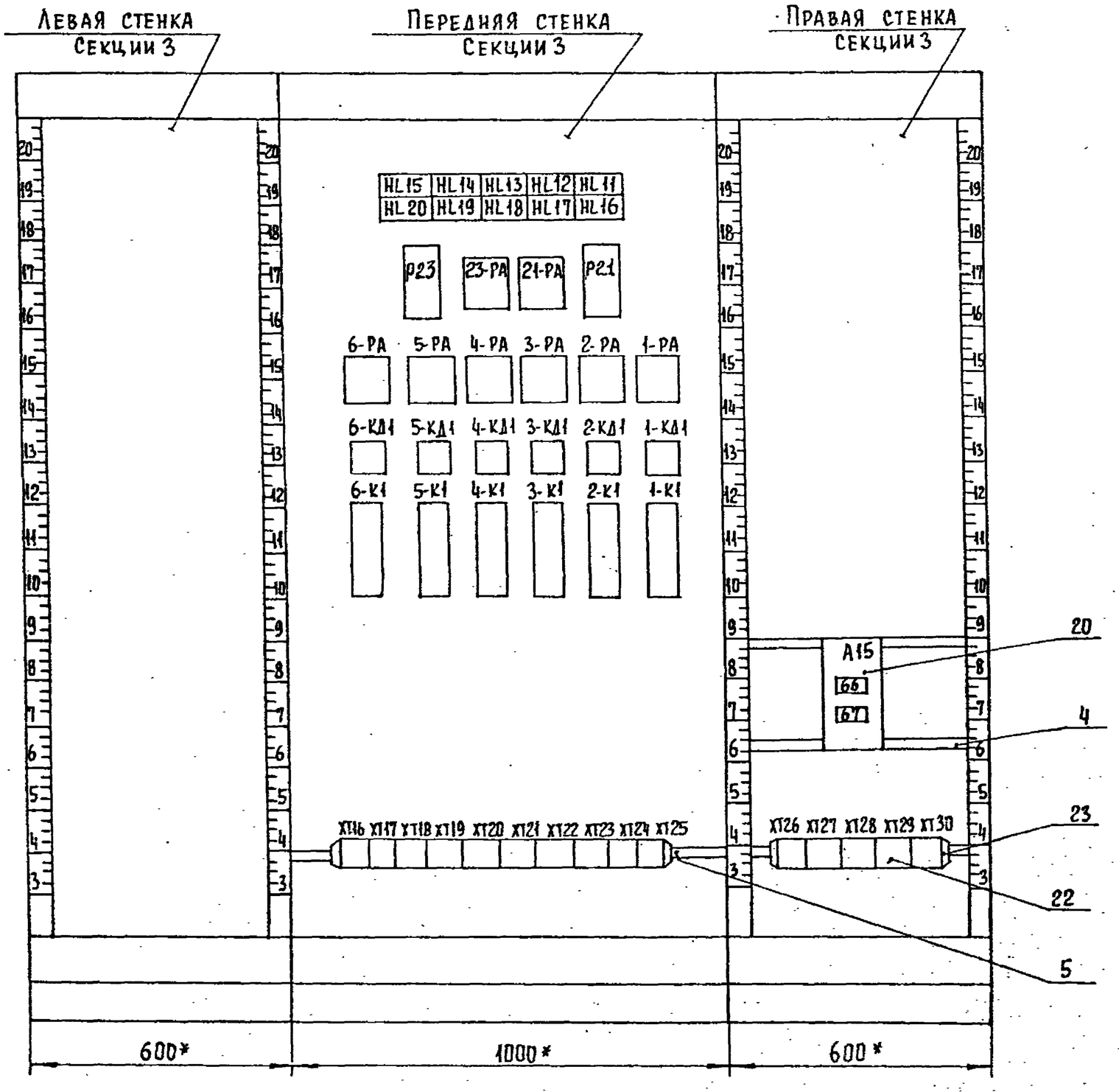

Поз. 20.

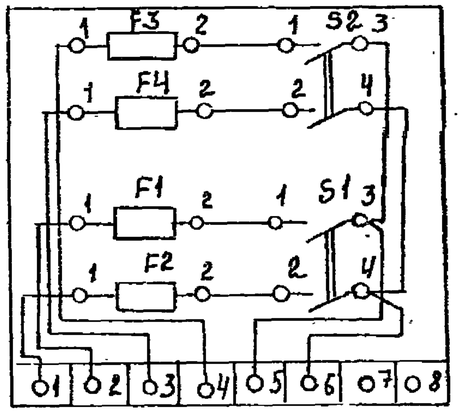

ТП 901-3-276.89	АТХ.006	Лист 7

Копировал Еремченко Формат А3

Инв. № подл. | Подпись и дата | Взам. инв. №

Альбом 8.90

ТАБЛИЦА
НАДПИСИ НА ТАБЛО И В РАМКАХ

№ надписи	Надпись	Кол.
	Табло ТСБ-III	
1	РЧВ N1. Максимальный	
	уровень.	1
2	РЧВ N1. Предпожарный	
	уровень.	1
3	РЧВ N1. Пожарный уровень	1
4	РЧВ N2. Максимальный	
	уровень.	1
5	РЧВ N2 Предпожарный	
	уровень.	1
6	РЧВ N2 Пожарный уровень	1
7	Дренажный приямок.	1
	Максимальный	
	уровень. Н/станция.	
8	Хозпротивопожарный	1
	насос.	
	Включился резерв.	
9	Затопление насосной	
	станции.	1
10	Кнопка опробования звонка	1
11	Бак-хранилище коагулян-	
	та N1 Максимальный	
	уровень.	1
12	Бак-хранилище коагу-	
	лянта N1. Минималь-	
	ный уровень.	1
13	Бак хранилище ко-	
	агулянта N2. Макси-	
	мальный уровень.	

Продолжение таблицы

№ надписи	Надпись	Кол.
14	Бак-хранилище ко-	
	агулянта N2 Минималь-	
	ный уровень.	
15	Бак-хранилище коагу-	
	лянта N3. Максималь-	
	ный уровень.	1
16	Бак-хранилище коагу-	
	лянта N3. Минималь-	
	ный уровень.	1
17	Расходный бак ко-	
	агулянта N1. Макси-	
	мальный уровень	1
18	Расходный бак ко-	
	агулянта N1 Мини-	
	мальный уровень	1
19	Расходный бак коагу-	
	лянта N2. Максималь-	
	ный уровень.	1
20	Расходный бак ко-	
	агулянта N2. Мини-	
	мальный уровень.	1
21	Расходный бак ПАА N1	
	Максимальный уровень	1
22	Расходный бак ПАА N1	
	Минимальный уровень	1
23	Расходный бак ПАА N2	
	Максимальный уровень	1
24	Расходный бак ПАА N2	
	Минимальный уровень	1

Инв. № подл. | Подпись и дата | Взам. инв. №

Альбом 8.90

ТАБЛИЦА
НАДПИСИ НА ТАБЛО И В РАМКАХ

№ надписи	Надпись	Кол.
25	Приточная система П1 Авария	1
26÷29	Резерв	4
30	Кнопка опробования	
	звонка.	1
	Рамка РПМ 66х26	
31	РЧВ N1 Уровень	1
32	РЧВ N2 Уровень	1
33	Хозпожарный	
	насос М1	1
34	Хозпожарный	
	насос М2	1
35	Хозпожарный	
	насос М3	1
36	Хозпожарный	
	насос М4	1
37	Хозпожарный	
	насос М5	1
38	Хозпожарный	
	насос М6	1
39	Напорная задвижка	
	М1-1	1
40	Напорная задвижка	
	М2-1	1
41	Напорная задвижка	
	М3-1	1

Продолжение таблицы

№ надписи	Надпись	Кол.
42	Напорная задвижка	
	М4-1	1
43	Напорная задвижка	
	М5-1	1
44	Напорная задвижка	
	М6-1	1
45	Остаточный хлор	1
46	Кнопка опробования	1
	звонка	
47	Кнопка съема	1
	сигнала.	
48	Прибор Р20	1
	РЧВ N1, Уровень	
49	Прибор Р22	1
	РЧВ N2 Уровень	
50	Прибор Р34. Расходный	1
	бак ПАА. Уровень.	
51	Прибор Р35. Расходный	1
	бак ПАА. Уровень.	

Инв. № подл. | Подпись и дата | Взам. инв. №

Копировал Еремченко

24065-14

Альбом 8.90

Таблица надписи на табло и в рамках

№ надписи	Надпись	Кол
52	Прибор Р20	
	~220В Iпл. вст.	
	0,5А	1
53	Прибор Р22	
	~220В Iпл. вст.	
	0,5А	1
54	Прибор Р35	
	~220В Iпл.вст.	
	0,5А	1
55	Прибор Р36	
	~220В Iпл.вст.	
	0,5А	1
56	Прибор Р38а	
	~220В Iпл.	
	вст. 0,5А	1
57	Схема сигнализации	1
	Iпл. вст. 2А	
	~220В	
58	Прибор Р29	1
	~220В Iпл. вст.	
	0,5А	

№ надписи	Надпись	Кол.
59	Прибор Р30	1
60	Прибор Р31	1
	~220В Iпл.вст 0,5А	
61	Прибор Р25	1
	~220В Iпл.	
	вст. 0,5А	
62	Прибор Р29	1
	Растворный бак	
	КОА N1 Уровень.	
63	Прибор Р30	1
	Растворный бак	
	КОА N2 Уровень	
64	Прибор Р31	1
	Растворный бак	
	КОА N3 Уровень.	
65	Прибор Р25	1
	Насосная станция	
	Уровень.	
66	Прибор Р21	1
	РчВ N1 Уровень	
	Iпл. вст. 0,5А	
	~220В	

Взам. инв. № | Подпись и дата | Инв. № подл.

Альбом 8.90

Таблица надписи на табло и в рамках

№ надписи	Надпись	Кол.
67	Прибор Р23	1
	РчВ N2	
	Уровень, ~220В	
	Iпл. вст 0,5А	
68	Насос М15	1
69	Насос М16	1
70	Насос М17	1
71	Насос М18	1
72	Насос М19	1
73	Насос М20	1

Продолжение таблицы

№ надписи	Надпись	Кол.

Взам. инв. № | Подпись и дата | Инв. № подл.

Копировал Еремченко

Альбом 8.90

Проводник	Откуда идет	Куда поступает	Данные провода	Примеч
	Технические требования			
	Таблица соединений выполнена			
	на основании схем АТХ-5,7,			
	АТХ-8, 11, 19, 20. т.п. 901-3-276-89			
			Альбом 7.	
	Секция 4			
N	XT1/6	XT2/7		
N		XT3/7		
N		XT3/8		
N		XT5/7		
N		XT6/5		
N		XT7/9		
N		XT11/5	ПВ1х1,0	
N		XT14/9		
N		EL20/2		
N		EL19/2		
N		EL18/2		
N		EL17/2		
N		EL16/2		
N		EL15/2		

Инв.№ подл. | Подпись и дата | Взам. инв.№

Нач.отд	Данилов	ТП 901-3-276.89	АТХ 007
Н. контр	Гольцман	Главный корпус для станции очистки воды поверхностных источников мутностью до 120 мг/л, производительностью 32 тыс м³/сут	Стадия: Р; Лист: 1; Листов: 16
Гл спец	Гольцман	Щит оператора Щит 2. Секции 3,4 Таблица соединений	ЦНИИЭП инженерного оборудования г. Москва
ГЭП	Гусева		
Инж II к	Елизарова		

Копировал Еремченко

Формат А4

Альбом 8.90

Проводник	Откуда идет	Куда поступает	Данные провода	Примеч
N801	XT 4/5	P20/0c		
N801		P20/9в		П
N801		P22/0c		
N801		P22/9в		
N801		P34/0c		
N801		P34/9в		П
N801		P35/0c		
N801		P35/9в		
N801		P38a/X23-15		
N801		K4/13		
N801		K5/B		
N801		P29/0c		
N801		P29/0в		П
N801		P30/0c		
N801		P30/0в		П
N801		P31/0c		
N801		P31/0в		П
N801		P25/0c	ПВ1х1,0	
N801		P25/0в		П
N801		XT 13/4		
800	XT 4/4	A16/5		
800		A17/5		
800		A18/5		
800		A19/5		
800		A20/5		
837	A18/4	SB3/1		
837		K4/3		
837		K4/11		П

Инв.№ подл. | Подпись и дата | Взам. инв.№

ТП 901-3-276.89 АТХ.007 Лист 2

Формат А4

24065-14

Альбом 8.90

Проводник	Откуда идет	Куда поступает	Данные провода	Примеч.
837		К5/14		
837		К6/4		
837		К6/А		П
837		Р29/4в		
837		Р29/4а		П
837		Р30/4в		
837		Р30/4а		П
837		Р31/4в		
837		Р31/4а		П
837		ХТ3/6		
837		ХТ4/3		
837		Р34/4в		
837		Р34/4а		П
837		Р35/4в		
837		Р35/4а		П
837		ХТ3/9		
436		HL 24/2	ПВ1х1.0	
436		HL 24/4		П
436		HL 23/2		
436		HL 23/4		П
436		HL 22/2		
436		HL 22/4		П
436		HL 21/2		
436		HL 21/4		П
436		HL 25/2		
436		HL 25/4		П
436		HL 26/2		
436		HL 26/4		П
436		HL 27/2		
436		HL 27/4		П

Инв.№ подл | Подпись и дата | Взам.инв.№

Альбом 8.90

Проводник	Откуда идет	Куда поступает	Данные провода	Примеч.
436		HL 28/2		
436		HL 28/4		П
436		HL 32/2		
436		HL 32/4		П
436		HL 31/2		
436		HL 31/4		П
436		HL 30/2		
436		HL 30/4		П
436		HL 29/2		
436		HL 29/4		П
436		HL 33/2		
436		HL 33/4		П
436		HL 34/2		
436		HL 34/4		П
436		HL 35/2		
436		HL 35/4		П
436		HL 36/2	ПВ1х1.0	
436		HL 36/4		П
436		HL 40/2		
436		HL 40/4		П
436		HL 39/2		
436		HL 39/4		П
436		HL 38/2		
436		HL 38/4		П
436		HL 37/2		
436		HL 37/4		П
436		К4/21		
431	К4/1	К5/А		
431		К5/7		П
430	К5/5	К6/2		

Инв.№ подл | Подпись и дата | Взам.инв.№

Копировал Еремченко

2902-5-14

Альбом 8.90

Проводник	Откуда идет	Куда поступает	Данные провода	Примеч.
432	К6/В	SB 4/1		
433	SB4/2	К4/19		
434	К4/15	К5/15		
435	К5/13	К4/17		
457	К5/16	ХТ13/3		
802	Р25/4в	ХТ 4/2		
802		Р20/4в		
802		Р20/4с		
802		Р20/4а		
802		Р22/4в		
802		Р22/4с		
802		Р22/4а		
802		Р38а/Х17-4А		
802		ХТ 7/7		
417	ХТ 7/8	Р38а/Х17-3Б		
250	Р38а/Х1-1А	ХТ6/3		
251	ХТ6/4	Р38а/Х1-2Б		
836	Р38а/Х23-1А	А18/2	ПВ1х1.0	
835	А17/4	Р35/0а		
449	Р35/5в	HL33/1		
449		HL33/3		п
450	HL 34/1	HL 34/3		п
450		Р35/3а		
447	Р34/5в	HL 32/1		
447		HL 32/3		п
448	HL 33/1	HL 33/3		п
448		Р34/3а		
834	Р34/0а	А17/2		

Взам. инв. № | Подпись и дата | Инв. № подл.

Альбом 8.90

Проводник	Откуда идет	Куда поступает	Данные провода	Примеч.
832	А16/2	Р20/0а		
418	Р20/5в	ХТ 7/1		
419	ХТ 7/2	Р20/3с		
420	Р20/3а	ХТ7/3		
421	ХТ 7/4	Р22/5в		
422	Р22/3с	ХТ 7/5		
423	ХТ7/6	Р22/3а		
833	Р22/0а	А16/4		
20-1в	ХТ1/2	Р20/1в		
20-1с	Р20/1с	ХТ1/3		
20-1а	ХТ1/4	Р20/1а		
20-0в	Р20/0в	ХТ 1/5		
34-1а	ХТ 2/2	Р34/1а		
34-1в	Р34/1в	ХТ2/3		
35-1а	ХТ2/4	Р35/1а		
35-1в	Р35/1в	ХТ 2/5	ПВ1х1.0	
35-0в	ХТ 2/6	Р35/0в		
22-1в	ХТ 5/3	Р22/1в		
22-1с	Р22/1с	ХТ5/4		
22-1а	ХТ 5/5	Р22/1а		
437	HL 21/1	HL 21/3		п
437		Р 29/5в		
438	Р 29/3а	HL 22/1		
438		HL 22/3		п
439	HL 23/1	HL 23/3		п
439		Р30/5в		
440	Р30/3а	HL 24/1		
440		HL 24/2		п
441	HL 25/2	HL 25/4		п

Взам. инв. № | Подпись и дата | Инв. № подл.

24065-14

Альбом 8.90

Проводник	Откуда идет	Куда поступает	Данные провода	Примеч.
441		P31/5в		
442	P31/3а	HL 26/1		
442		HL 26/3		П
443	HL 27/1	HL 27/3		П
443		XT 3/2		
444	XT 3/3	HL 28/1		
444		HL 28/3		П
445	HL 29/1	HL 29/3		П
445		XT 3/4		
446	XT 3/5	HL 30/1		
446		HL 30/3		П
451	HL 35/1	HL 35/3		П
451		XT 3/10		
452	XT 8/2	HL 36/1		
452		HL 36/3		П
453	HL 37/1	HL 37/3	ПВ1х1.0	П
453		XT 8/3		
454	XT 8/4	HL 38/1		
454		HL 38/3		П
455	HL 39/1	HL 39/3		П
455		XT 8/5		
456	SB3/2	HL 40/1		
456		HL 40/3		П
25-1в	P25/1в	XT 11/3		
25-0в	XT 11/4	P25/0в		
31-1в	P31/1в	XT 14/7		
0в	XT 14/8	P31/0в		
0в		P30/0в		
0в		P29/0в		

Инв. № подл. | Подпись и дата | Взам. инв. №

Альбом 8.90

Проводник	Откуда идет	Куда поступает	Данные провода	Примеч.
29-1а	P29/1а	XT 14/2		
29-1в	XT 14/3	P29/1в		
30-1в	P30/1в	XT 14/5	ПВ1х1.0	
30-1а	XT 14/4	P30/1а		
31-1а	P31/1а	XT 14/6		
426	XT 15/6	P25/5в		
20-6	XT 9/7	EL 20/1		
19-6	EL 19/1	XT 9/4		
18-6	XT 9/3	EL 18/1		
17-1	EL 17/1	XT 10/5		
16-1	XT 10/4	EL 16/1		
15-1	EL 15/1	XT 10/3		
838	A19/2	P29/0а		
839	P30/0а	A19/4		
840	A20/2	P31/0а		
841	P25/0а	A20/4		
Земля	P20/⏚	Стойка/⏚		
Земля	P22/⏚	Стойка/⏚		
Земля	P34/⏚	Стойка/⏚		
Земля	P35/⏚	Стойка/⏚		
Земля	P38а/⏚	Стойка/⏚	ПВ1х2,5	
Земля	P29/⏚	Стойка/⏚		
Земля	P30/⏚	Стойка/⏚		
Земля	P31/⏚	Стойка/⏚		
Земля	P25/⏚	Стойка/⏚		
Земля	Рейки/⏚	Стойки/⏚		

Инв. № подл. | Подпись и дата | Взам. инв. №

Копировал Еремченко

Альбом 8.90

Проводник	Откуда идет	Куда поступает	Данные провода	Примеч.
	Секция 3			
N	XT 16/6	XT 17/6		
N		XT 19/4		
N		XT 20/9		
N		XT 22/4		
N		XT 23/9		
N		XT 25/4		
N		XT 27/4		
N		XT 27/7		П
N		XT 27/10		П
N		XT 28/3		
N		XT 28/7		П
N		XT 28/10		П
N		XT 29/6		
N		1-PA/2	ПВ1х1.0	
N		2-PA/2		
N		3-PA/2		
N		4-PA/2		
N		5-PA/2		
N		6-PA/2		
N		XT 28/5		
N801		P23/X2-3		
N801		P21/X2-3		
N801		XT 29/4		
N801		XT 30/9		
407	XT 30/6	HL 15/2		
407		HL 15/4		П

Инв. № подл. | Подпись и дата | Взам. инв. №

Альбом 8.90

Проводник	Откуда идет	Куда поступает	Данные провода	Примеч.
407		HL 14/2		
407		HL 14/4		П
407		HL 13/2		
407		HL 13/4		П
407		HL 12/2		
407		HL 12/4		П
407		HL 11/2		
407		HL 11/4		П
407		HL 16/2		
407		HL 16/4		П
407		HL 17/2		
407		HL 17/4		П
407		HL 18/2		
407		HL 18/4		П
407		HL 19/2		
407		HL 19/4		П
407		HL 20/2		
407		HL 20/4		П
427	HL 20/1	HL 20/3		П
427		XT 30/5	ПВ1х1.0	
800	XT 30/9	A 15/5		
830	A 15/2	P21/X2-1		
1-209	P21/X3-1 (+)	21-PA/1 (-)		
1-210	21-PA/2 (+)	P21/X3-3 (-)		
2-209	P23/X3-1 (+)	23-PA/1 (-)		
2-210	23-PA/2 (+)	P23/X3-3 (-)		
831	P23/X2-1	A 15/4		
423	XT 30/2	HL 16/1		
423		HL 16/3		П

Инв. № подл. | Подпись и дата | Взам. инв. №

24065-14

Альбом 8.90

Проводник	Откуда идет	Куда поступает	Данные провода	Примеч.
422	HL 15/1	HL 15/3		П
422		XT 30/1		
421	XT 29/10	HL 14/1		
421		HL 14/3		П
420	HL 13/1	HL 13/3		П
420		XT 29/9		
419	XT 29/8	HL 12/1		
419		HL 12/3		П
418	HL 11/1	HL 11/3		П
418		XT 29/7		
426	XT 30/3	HL 19/1		
426		HL 19/3		П
424	HL 17/1	HL 17/3		П
424		XT 28/4		
6-65	XT 29/5	6-PA/1	ПВ1х1.0	
5-65	5-PA/1	XT 28/9		
4-65	XT 28/6	4-PA/1		
3-65	3-PA/1	XT 28/2		
2-65	XT 27/9	2-PA/1		
1-65	1-PA/1	XT 27/6		
802	XT 19/2	XT 20/7		
802		XT 22/2		
802		XT 23/7		
802		XT 25/2		
802		XT 27/2		
802		XT 28/5		
802		XT 29/1		
802		XT 30/7		

Инв. № подл. | Подпись и дата | Взам. инв. №

Альбом 8.90

Проводник	Откуда идет	Куда поступает	Данные провода	Примеч.
425	XT 30/4	HL 18/1		
425		HL 18/3		П
425		XT 19/3		
425		XT 20/8		
425		XT 22/3		
425		XT 23/8		
425		XT 25/3		
425		XT 27/3		
803	6-КД1/5	5-КД1/5		
803		4-КД1/5		
803		3-КД1/5		
803		2-КД1/5		
803		1-КД1/5		
803		XT 19/5		
803		XT 20/10		
803		XT 22/5	ПВ1х1.0	
803		XT 23/10		
803		XT 25/5		
803		XT 27/2		
803		XT 30/8		
6-6	6-КД1/1	XT 26/1		
6-7	XT 26/2	6-КД1/2		
6-7		6-КД1/11		П
6-8	6-КД1/12	XT 26/3		
6-18	XT 26/5	6-КД1/8		
5-6	5-КД1/1	XT 24/1		
5-7	XT 24/2	5-КД1/2		

Инв. № подл. | Подпись и дата | Взам. инв. №

24565-14

Альбом 8.90

Проводник	Откуда идет	Куда поступает	Данные провода	Примеч.
5-7		5-КД1/11		П
5-8	5-КД1/12	ХТ 24/3		
5-18	ХТ 24/5	5-КД1/8		
4-6	4-КД1/1	ХТ 22/6		
4-7	ХТ 22/7	4-КД1/2		
4-7		4-КД1/11		П
4-8	4-КД1/12	ХТ 22/8		
4-18	ХТ 22/10	4-КД1/8		
3-6	3-КД1/1	ХТ 21/1		
3-7	ХТ 21/2	3-КД1/2		
3-7		3-КД1/11		
3-8	3-КД1/12	ХТ 21/3		
3-18	ХТ 21/5	3-КД1/8		
2-6	2-КД1/1	ХТ19/6		
2-7	ХТ 19/7	2-КД1/2		
2-7		2-КД1/11		П
2-8	2-КД1/12	ХТ19/8		
2-18	ХТ 19/10	2-КД1/8		
1-6	1-КД1/1	ХТ18/1	ПВ1х1,0	
1-7	ХТ 18/2	1-КД1/2		
1-7		1-КД1/11		П
1-8	1-КД1/12	ХТ 18/3		
1-18	ХТ 18/5	1-КД1/8		
6-21	6-К1/11	ХТ 26/6		
6-22	ХТ 26/7	6-К1/12		
6-31	6-К1/44	ХТ 26/8		
6-33	ХТ 26/9	6-К1/43		
6-38	6-К1/64	ХТ 26/10		
6-41	ХТ 27/1	6-К1/63		

Инв.№ подл. | Подпись и дата | Взам.инв.№

Альбом 8.90

Проводник	Откуда идет	Куда поступает	Данные провода	Примеч.
5-21	5-К1/11	ХТ 24/6		
5-22	ХТ 24/7	5-К1/12		
5-31	5-К1/44	ХТ 24/8		
5-33	ХТ 24/9	5-К1/43		
5-38	5-К1/64	ХТ 24/10		
5-41	ХТ 25/1	5-К1/63		
4-21	4-К1/11	ХТ 23/1		
4-22	ХТ 23/2	4-К1/12		
4-31	4-К1/44	ХТ 23/3		
4-33	ХТ 23/4	4-К1/43		
4-38	4-К1/64	ХТ 23/5		
4-41	ХТ 23/6	4-К1/63		
3-21	3-К1/11	ХТ 21/6		
3-22	ХТ 21/7	3-К1/12		
3-31	3-К1/44	ХТ21/8	ПВ1х1,0	
3-33	ХТ 21/9	3-К1/43		
3-38	3-К1/64	ХТ 21/9		
3-41	ХТ 22/1	3-К1/63		
2-21	2-К1/11	ХТ 20/1		
2-22	ХТ 20/2	2-К1/12		
2-31	2-К1/44	ХТ 20/3		
2-33	ХТ 20/4	2-К1/43		
2-38	2-К1/64	ХТ 20/5		
2-41	ХТ 20/6	2-К1/63		
1-21	1-К1/11	ХТ 18/6		
1-22	ХТ 18/7	1-К1/12		
1-31	1-К1/44	ХТ 18/8		
1-33	ХТ 18/9	1-К1/43		
1-38	1-К1/64	ХТ 18/10		
1-41	ХТ 19/1	1-К1/63		

Инв.№ подл. | Подпись и дата | Взам.инв.№

24065-14

Альбом 8.90

Проводник	Откуда идет	Куда поступает	Данные провода	Примеч.
6-101	6-КД1/6	6-КД1/7	ПВ1×1,0	п
5-101	5-КД1/6	5-КД1/7		п
4-101	4-КД1/6	4-КД1/7		п
3-101	3-КД1/6	3-КД1/7		п
2-101	2-КД1/6	2-КД1/7		п
1-101	1-КД1/6	1-КД1/7		п
Земля	Р23 / ⏚	Стойка / ⏚	ПВ1×2,5	
Земля	23-РА / ⏚	Стойка / ⏚		
Земля	21-РА / ⏚	Стойка / ⏚		
Земля	Р21 / ⏚	Стойка / ⏚		
Земля	6-РА / ⏚	Стойка / ⏚		
Земля	5-РА / ⏚	Стойка / ⏚		
Земля	4-РА / ⏚	Стойка / ⏚		
Земля	3-РА / ⏚	Стойка / ⏚		
Земля	2-РА / ⏚	Стойка / ⏚		
Земля	1-РА / ⏚	Стойка / ⏚		
Земля	Рейки / ⏚	Стойки / ⏚		

Инв. № подл. | Подпись и дата | Взам. инв. №

Формат А4

Альбом 8.90

Проводник	Откуда идет	Куда поступает	Данные провода	Примеч.
	Перемычки между секциями			
802	ХТ 4/2	ХТ 29/1	ПВ1×1,0	
800	ХТ 29/3	ХТ 4/4		
N801	ХТ 4/5	ХТ 29/4		
418	ХТ 29/7	ХТ 7/1		
419	ХТ 7/2	ХТ 29/8		
420	ХТ 29/9	ХТ 7/3		
421	ХТ 7/4	ХТ 29/10		
422	ХТ 30/1	ХТ 7/5		
423	ХТ 7/6	ХТ 30/2		
426	ХТ 30/3	ХТ 15/6		

Инв. № подл. | Подпись и дата | Взам. инв. №

Копировал Еремченко Формат А4

24065-14

Альбом 8.90

Проводник	Вывод	Вид контакта	Вывод	Проводник
		Технические требования		
		Таблица подключения выполнена на основании схем АТХ-5, 7,8, 11, 19, 20. (ТП 901-3-276.89 Альбом 7.) и таблицы соединений АТХ.007		
	Секция 4			
Левая стенка				
	Р 20			
N801*	0с		0в	20-0в
832	0а		9вп	N801*
802*	4в	з р	5в	418
802*	4сп		3с	419
802*	4ап		3а	420
20-1в	1в		1с	20-1с
20-1а	1а			
	Р 22			
N801*	0с		0в	
833	0а		9вп	

Проводник	Вывод	Вид контакта	Вывод	Проводник
802*	4в	з р	5в	421
802*	4сп		3с	422
802*	4ап		3а	423
22-1в	1в		1с	22-1с
22-1а	1а			
	Р 34			
N801*	0с		0в	34-0в
834	0а		9в	
837*	4в	з р	5в	447
837*	4ап		3а	448
34-1в	1в			
34-1а	1а			

Проводник	Вывод	Вид контакта	Вывод	Проводник
	Р 35			
N801*	0с		0в	35-0в
835	0а		9в	
837*	4в	з р	5в	449
837*	4ап		3а	450
35-1в	1в			
35-1а	1а			
	А 16			
	1		2 ✓	832
	3		4 ✓	833
800*	5 ✓		6	
	А 17			
	1		2 ✓	834
	3		4 ✓	835
800*	5 ✓		6	
	ХТ 1			
	1		2	20-1в
20-1с	3		4	20-1а
20-0в	5		6	N
	7		8	
	9		10	
	ХТ 2			
	1		2	34-1а
34-1в	3		4	35-1а
35-1в	5		6	35-0в
N*	7		8	
	9		10	

Проводник	Вывод	Вид контакта	Вывод	Проводник
	ХТ 3			
	1		2	443
444	3		4	445
446	5		6	837
N*	7		8	N*
П1-36	9		10	П1-37
	ХТ 4			
	1		2	802*
837	3		4	800*
N801*	5		6	
	7		8	
	9		10	
	ХТ 5			
	1		2	
22-1в	3		4	22-1с
22-1а	5		6	22-0в
N*	7		8	
	9		10	
Передняя стенка				
	HL 24			
440	1		2	436
440	3п		4п	436
	HL 23			
439	1		2	436
439	3п		4п	436

Альбом 8.90

Инв. № подл. | Подпись и дата | Взам. инв. №

Нач. отд	Данилов	
Н. контр	Гусева	
Гл. спец	Гольцман	
ГЭП	Гусева	
Инж. II к.	Елизарова	

ТП 901-3-276.89 АТХ.008

Главный корпус для станции очистки воды поверхностных источников мутностью до 120 мг/л, производительностью 32 тыс м³/сут.

Щит оператора. Щит 2. Секции 3, 4. Таблица подключения

Стадия	Лист	Листов
Р	1	10

ЦНИИЭП инженерного оборудования г. Москва

Копировал Еремченко

Формат А4

ТП 901-3-276.89 АТХ.008

Лист 2

Формат А4

24065-14

Альбом 8.90

Проводник	Вывод	Вид контакта	Вывод	Проводник
	HL	22		
438	1		2	436
438	3п		4п	436
	HL	21		
437	1		2	436
437	3п		4п	436
	HL	28		
444	1		2	436
444	3п		4п	436
	HL	27		
443	1		2	436
443	3п		4п	436
	HL	26		
442	1		2	436
442	3п		4п	436
	HL	25		
441	1		2	436
441	3п		4п	436
	HL	32		
448	1		2	436
448	3п		4п	436
	HL	31		
447	1		2	436
447	3п		4п	436

Проводник	Вывод	Вид контакта	Вывод	Проводник
	HL	30		
446	1		2	436
446	3п		4п	436
	HL	29		
445	1		2	436
445	3п		4п	436
	HL	36		
452	1		2	436
452	3п		4п	436
	HL	35		
451	1		2	436
451	3п		4п	436
	HL	34		
450	1		2	436
450	3п		4п	436
	HL	33		
449	1		2	436
449	3п		4п	436
	HL	40		
456	1		2	436
456	3п		4п	436
	HL	39		
455	1		2	436
455	3п		4п	436

Инв. № подл. | Подпись и дата | Взам. инв. №

Формат А4

Альбом 8.90

Проводник	Вывод	Вид контакта	Вывод	Проводник
	HL	38		
454	1		2	436
454	3п		4п	436
	HL	37		
453	1		2	436
453	3п		4п	436
	EL	20		
20-6	1		2	N*
	EL	19		
19-6	1		2	N*
	EL	18		
18-6	1		2	N*
	EL	17		
17-1	1		2	N*
	EL	16		
16-1	1		2	N*
	EL	15		
15-1	1		2	N*
	P	38	a	
	X	23		
836	1А		1Б	N801
	2А		2Б	⏚

Проводник	Вывод	Вид контакта	Вывод	Проводник
		X1		
250	1А		1Б	
	2А		2Б	251
	3А		3Б	
		X17		
802*	3А		3Б	417
	4А		4Б	
	SB	4		
432	1	3	2	433
	SB	3		
837*	1	3	2	456
	A	18		
	1		2	836
	3		4	837*
800*	5		6	
	A	19		
	1		2	838
	3		4	839
800*	5		6	
	A	20		
	1		2	840
	3		4	841
800*	5		6	

Инв. № подл. | Подпись и дата | Взам. инв. №

Копировал Еремченко

Формат А4

Альбом 8.90

Проводник	Вывод	Вид контакта	Вывод	Проводник
	ХТ	6		
	1		2	
250	3		4	251
N*	5		6	
	7		8	
	9		10	
	ХТ	7		
418	1		2	419
420	3		4	421
422	5		6	423
802*	7		8	417
N	9		10	
	ХТ	8		
	1		2	452
453	3		4	454
455	5		6	
	7		8	
	9		10	
	ХТ	9		
	1		2	
18-6	3		4	19-6
N*	5		6П	N*
20-6	7		8	
	9		10	
	ХТ	10		
	1		2	
15-1	3		4	16-1
17-1	5		6	N
	7		8	
	9		10	

Проводник	Вывод	Вид контакта	Вывод	Проводник
	Правая		стенка	
		К4		
431	1		3	837
	5		7	
	9		11	837
N801*	13		15	434
435	17		19	433
436	21			
		К5		
430	5	з	7	431
435	13	з	15	434
837*	14	з	16	457
431	АП	К	В	N801*
		К6		
837	4	р	2	430
837	АП	К	В	432
	Р	29		
N801*	0с		0в	29-0в
838	0а		9в	
837	4в	з	5в	437
837	4аП	р	3а	438
29-1в	1в			
29-1а	1а			
	Р	30		
N801*	0с		0в	30-0в
839	0а		9в	
837	4в	з	5в	439
837	4аП	р	3а	440
30-1в	1в		1а	30-1а

Взам. инв. N | Подпись и дата | Инв. N подл.

ТП 901-3-276.89 АТХ.008 Лист 5

Формат А4

Альбом 8.90

Проводник	Вывод	Вид контакта	Вывод	Проводник
		Р31		
N801*	0с		0в	31-0в
840	0а		9в	
837	4в	з	5в	441
	4аП	р	3а	442
31-1б	1в		1а	31-1а
		Р25		
N801*	0с		0в	25-0в
841	0а		9в	
802*	4в	з	5в	426
25-1в	1в			
	ХТ	11		
	1		2	
25-1в	3		4	25-0в
N*	5		6	
	7		8	
	9		10	
	ХТ	12		
	1		2	
	3		4	
	5		6	
	7		8	
	9		10	

Проводник	Вывод	Вид контакта	Вывод	Проводник
	ХТ	13		
	1		2	
457	3		4	N801*
	5		6	
	7		8	
	9		10	
	ХТ	14		
	1		2	29-1а
29-1в	3		4	30-1а
30-1в	5		6	31-1а
31-1в	7		8	0в
N*	9		10	
	ХТ	15		
	1		2	
	3		4	
	5		6	426
	7		8	
	9		10	

Взам. инв. N | Подпись и дата | Инв. N подл.

ТП 901-3-276.89 АТХ.008 Лист 6

Копировал Еремченко

Формат А4

24065-14

Альбом 8.90.

Проводник	Вывод	Вид контакта	Вывод	Проводник
Секция 3				
Передняя стенка				
	HL	15		
422	1		2	407
422	3п		4п	407
	HL	14		
421	1		2	407
421	3п		4п	407
	HL	13		
420	1		2	407
420	3п		4п	407
	HL	12		
419	1		2	407
419	3п		4п	407
	HL	11		
418	1		2	407
418	3п		4п	407
	HL	20		
427	1		2	407
427	3п		4п	407
	HL	19		
426	1		2	407
426	3п		4п	407
	HL	18		
425	1		2	407
425	3п		4п	407
	HL	17		
424	1		2	407
424	3п		4п	407

Проводник	Вывод	Вид контакта	Вывод	Проводник
	HL	16		
423	1		2	407
423	3п		4п	407
	P	23		
	X	2		
831	1		2	
N 801*	3			
	X	3		
2-209	(+) 1		2	
2-210	(-) 3			
	23-	PA		
2-210	2 (+)		1 (-)	2-209
	21-	PA		
1-210	2 (+)		1 (-)	1-209
	P	21		
	X	2		
830	1		2	
N 801*	3			
	X	3		
1-209	1 (+)		2	
1-210	3 (-)			
	6-	PA		
6-65	1		2	N*
	5-	PA		
5-65	1		2	N*

Инв. № подл. | Подпись и дата | Взам. инв. №

Формат А4

Альбом 8.90

Проводник	Вывод	Вид контакта	Вывод	Проводник
	4-	PA		
4-65	1		2	N*
	3-	PA		
3-65	1		2	N*
	2-	PA		
2-65	1		2	N*
	1-	PA		
	1		2	N*
	6-	КД	1	
6-6	1		2	6-7
803*	5		6	6-101
6-101	7п		8	6-18
6-7	11п		12	6-8
	5-	КД	1	
5-6	1		2	5-7
803*	5		6	5-101
5-101	7п		8	5-18
5-7	11п		12	5-8
	4-	КД	1	
4-6	1		2	4-7
803*	5		6	4-101
4-101	7п		8	4-18
4-7	11п		12	4-8
	3-	КД	1	
3-6	1		2	3-7
803*	5		6	3-101
3-101	7п		8	3-18
3-7	11п		12	3-8

Проводник	Вывод	Вид контакта	Вывод	Проводник
	2-	КД	1	
2-6	1		2	2-7
803*	5		6	2-101
2-101	7п		8	2-18
2-7	11п		12	2-8
	1-	КД	1	
1-6	1		2	1-7
803*	5		6	1-101
1-101	7п		8	1-18
1-7	11п		12	1-8
	6-	К1		
6-21	11	р	12	6-22
6-33	43	з	44	6-31
6-41	63	з	64	6-38
	5-	К1		
5-21	11	р	12	5-22
5-33	43	з	44	5-31
5-41	63	з	64	5-38
	4-	К1		
4-21	11	р	12	4-22
4-33	43	з	44	4-31
4-41	63	з	64	4-38
	3-	К1		
3-21	11	р	12	3-22
3-33	43	з	44	3-31
3-41	63	з	64	3-38

Инв. № подл. | Подпись и дата | Взам. инв. №

Копировал Еремченко

Формат А4

Альбом 8.90

Проводник	Вывод	Вид контакта	Вывод	Проводник
		2-К1		
2-21	11	р	12	2-22
2-33	43	з	44	2-31
2-41	63	з	64	2-38
	1-К1			
1-21	11	р	12	1-22
1-33	43	з	44	1-31
1-41	63	з	64	1-38
	ХТ	16		
	1		2	
	3		4	
	5		6	
	7		8	
	9		10	
	ХТ	17		
	1		2	
	3		4	
	5		6	
	7		8	
	9		10	
	ХТ	18		
1-6	1		2	1-7
1-8	3		4	
1-18	5		6	1-21
1-22	7		8	1-31
1-33	9		10	1-38

Проводник	Вывод	Вид контакта	Вывод	Проводник
	ХТ	19		
1-41	1		2	802*
425	3		4	N*
803*	5		6	2-6
2-7	7		8	2-8
	9		10	2-18
	ХТ	20		
2-21	1		2	2-22
2-31	3		4	2-33
2-38	5		6	2-41
802*	7		8	425
N*	9		10	803*
	ХТ	21		
3-6	1		2	3-7
3-8	3		4	
3-18	5		6	3-21
3-22	7		8	3-31
3-33	9		10	3-38
	ХТ	22		
3-41	1		2	802*
425	3		4	N*
803*	5		6	4-6
4-7	7		8	4-8
	9		10	4-18
	ХТ	23		
4-21	1		2	4-22
4-31	3		4	4-33
4-38	5		6	4-41
802*	7		8	425
N*	9		10	803*

Инв. № подл | Подпись и дата | Взам. инв. №

Альбом 8.90

Проводник	Вывод	Вид контакта	Вывод	Проводник
	ХТ	24		
5-6	1		2	5-7
5-8	3		4	
5-18	5		6	5-21
5-22	7		8	5-31
5-33	9		10	5-38
	ХТ	25		
5-41	1		2	802*
425	3		4	N*
803*	5		6	
	7		8	
	9		10	
	А	15		
	1		2	830
	3		4	831
800*	5		6	
	ХТ	26		
6-6	1		2	6-7
6-8	3		4	
6-18	5		6	6-21
6-22	7		8	6-31
6-33	9		10	6-38
	ХТ	27		
6-41	1		2	802*
425	3		4	N*
803*	5		6	1-65
N*	7		8	
2-65	9		10п	N*

Проводник	Вывод	Вид контакта	Вывод	Проводник
	ХТ	28		
	1		2	3-65
N*	3		4	424
802*	5		6	4-65
N*	7п		8	
5-65	9		10п	N*
	ХТ	29		
802*	1		2	
800*	3		4	N801*
6-65	5		6	N*
418	7		8	419
420	9		10	421
	ХТ	30		
422	1		2	423
426	3		4	425
427	5		6	407
802*	7		8	803*
800*	9		10	N801*

Инв. № подл | Подпись и дата | Взам. инв. №

Альбом 8.90

Поз.	Обозначение	Наименование	Кол.	Примеч.
		Документация		
	АТХ.010	Таблица соединений		
	АТХ.011	Таблица подключения		
		Стандартные изделия		
1		Щит с каркасом		
		ЩПК-3П-I-600 У4 I Р00	1	
		ОСТ 36.13-76		
2		Рейка РБ600 ТК3-100-83	10	
3		Рейка Р600 ТК3-101-83	3	
4		Уголок УП42×45 ℓ=430	3	
		ТК3-257-83		
		Прочие изделия		
5		Регулятор-сигнализатор		
		уровня ЭРСУ-4	5	

Инв. № подл. | Подпись и дата | Взам. инв. №

Нач. отд.	Данилов		
Н. контр.	Гусева		
Гл. спец.	Гольиман		
ГИП	Гусева		
Инж. I к.	Елизарова		

тп 901-3-276.89 АТХ.009

Главный корпус для станции очистки воды поверхностных источников мутностью до 120 мг/л производительностью 32 тыс. м³/с.

Стадия	Лист	Листов
Р	1	6

Щит оператора. Секция 5 Общий вид.

ЦНИИЭП инженерного оборудования г. Москва

Формат А4

Альбом 8.90

Поз.	Обозначение	Наименование	Кол.	Примеч.
6	SB1÷SB2	Кнопка КЕ-011У3 исп. 2	2	
		ТУ16.526.407-79		
7	HL1÷HL10	Табло световое ТСБ-III-У3-01	10	
8		Лампа РНЦ-220-10	32	
9	K3	Реле тока двустабильное	1	
		РТД 12		
10	K1; K2	Реле промежуточное	2	
		РПУ-2-0642 ОУ36		
11	A1÷A4	Щиток электропитания	4	
		ЭЩП-2М		
12		Плавкая вставка	8	
		ВП36-I I пл.вст=0.5А		
13	QF	Выключатель автоматический	1	
		ВА14-26-14-20У3		
14		Блок зажимов БЗ24-4П25-8/8У3-10 ТУ36.1750-74	15	
15		Упор ТУ36.1751-74	6	
16		Перемычка П ТУ36-1752-74	50	
17		Рамка РПМ66×26	33	
		Материалы		
		Провод-380В ГОСТ 8323-79		
18		ПВ1×1	200м	
19		ПВ1×2.5	10м	

Инв. № подл. | Подпись и дата | Взам. инв. №

тп 901-3-276.89 АТХ.009 Лист 2

Формат А4

Альбом 8.90

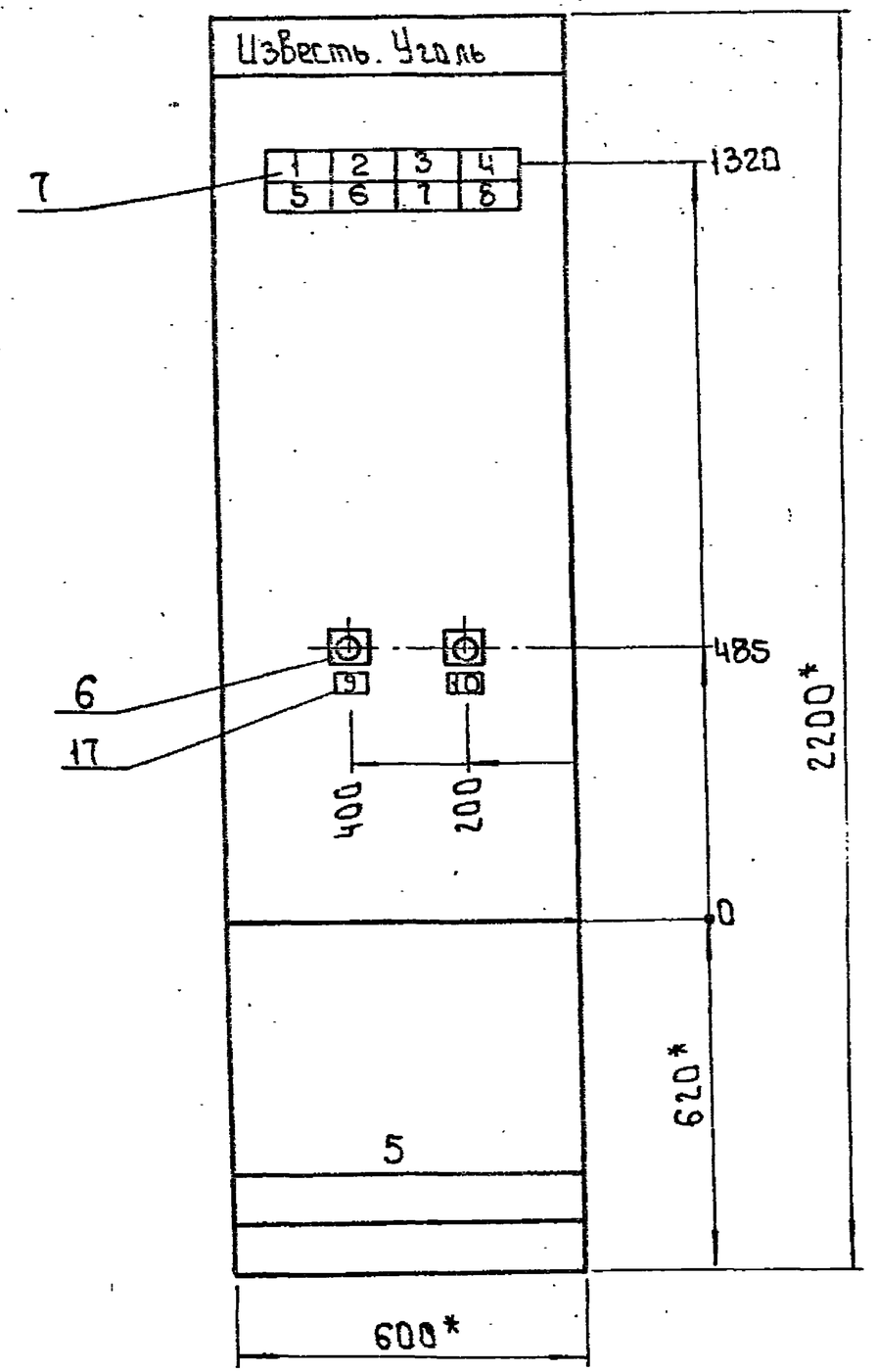

* Размеры для справок
1 Покрытие - Вариант 2 ОСТ 36.13-76
2 Шрифт выполнить по ГОСТ 2930-62 эмалью ГФ-230 черной ГОСТ 64-77
3 Относящиеся чертежи АТХ-3,4 „Блок дополнительных реагентов" т.п. 901-3-278.89 Альбом 2.

Инв. № подл. | Подпись и дата | Взам. инв.

тп 901-3.276.89	АТХ.009	Лист 3

24065-14

Копировал: Боброва

Формат: А3

Альбом 8.90

Вид на внутренние плоскости (развернуто)

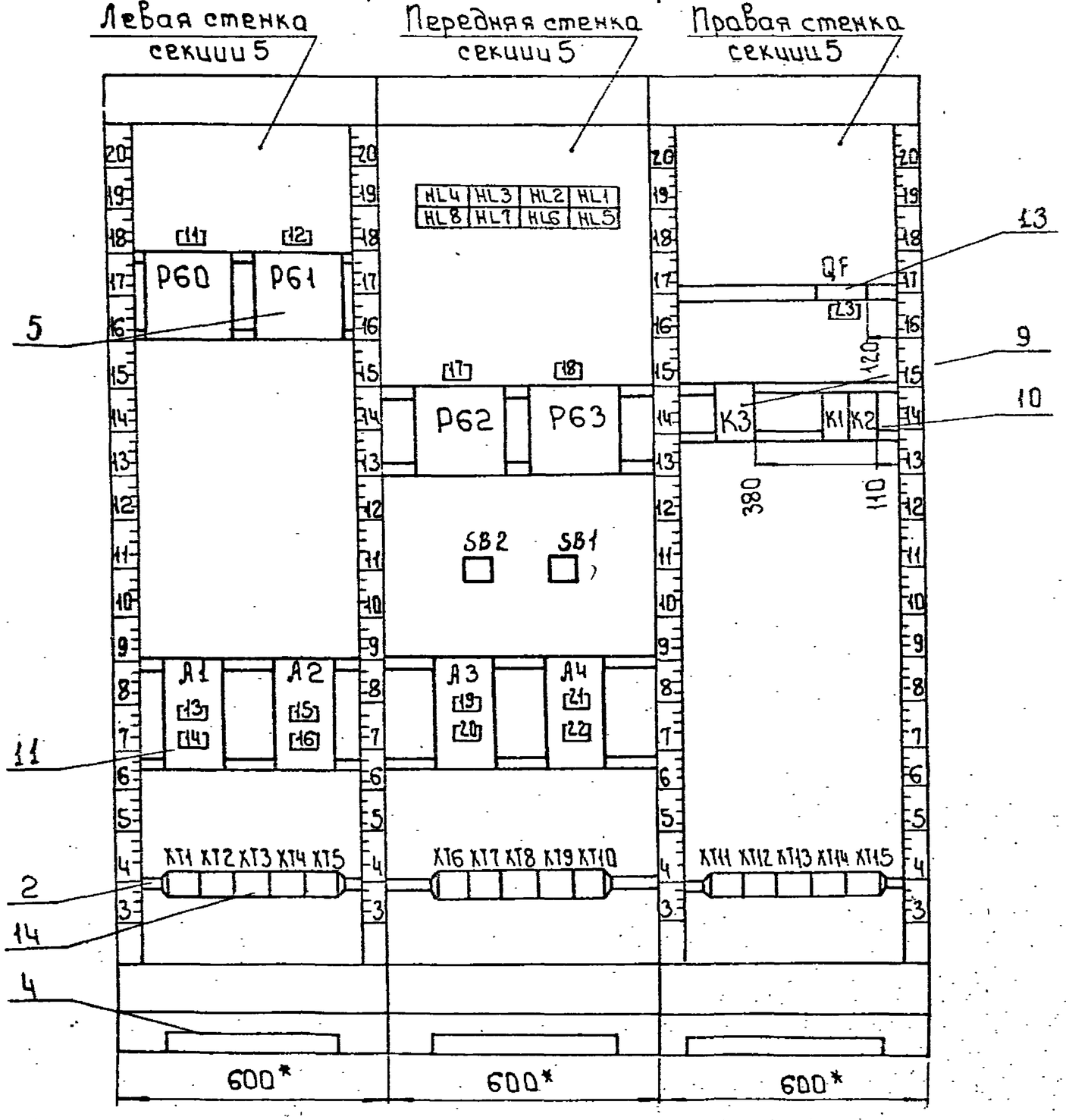

Поз. 11

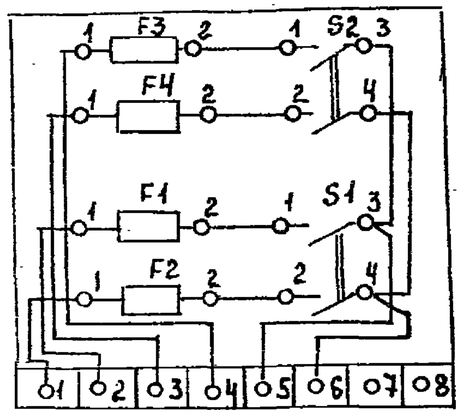

Поз 10

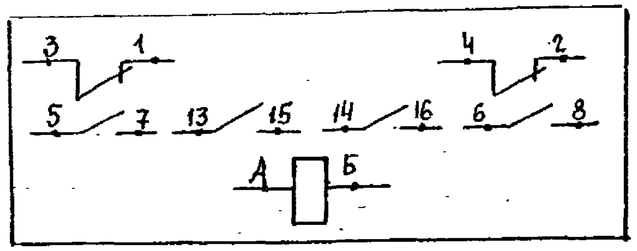

Поз. 6

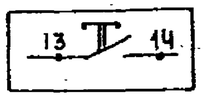

Поз. 7.

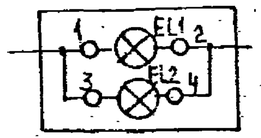

Инв. № подл. | Подпись и дата | Взам. инв. №

ТП 901-3-276.89	АТХ.009	Лист 4

Формат А3

Альбом 8.90

Таблица надписи на табло и в рамках

№ надписи	Надпись	Кол.
	Табло ТСБ-III	
1	Гидромешалка известкового молока №1 Минимальный уровень	1
2	Гидромешалка известкового молока №2 Минимальный уровень	1
3	Резерв	1
4	Гидромешалка угольной пульпы №1 Минимальный уровень	1
5	Гидромешалка угольной пульпы №2 Минимальный уровень	1
6	Приточная система П-1 Авария	1
7	Приточная система П-2 Авария	1

Продолжение таблицы

№ надписи	Надпись	Кол.
8	Кнопка опробования звонка.	
	Рамка РПМ 66×26	
9	Кнопка опробования звонка	1
10	Кнопка съема сигнала	1
11	Прибор Р60 Гидромешалка известкового молока №1 Уровень	1
12	Прибор Р61. Гидромешалка известкового молока №2 Уровень	1
13	Схема сигнализации ~220В Iпл. Вст 1А	1
14	Прибор Р60 ~220В; Iпл.Вст 0.5А	1
15	Прибор Р61 ~220В; Iпл.Вст. 0.5А	1
16	Резерв	1
17	Прибор Р62 Гидромешалка угольной пульпы №1 Уровень	1

Инв. № подл. | Подпись и дата | Взам. инв. №

тп 901-3-276.89 АТХ 009 Лист 5

Формат: А4

Альбом 8.90

Продолжение

№ надписи	Текст надписи	Кол.
18	Прибор Р63. Гидромешалка угольной пульпы №2 уровень	1
19	Прибор Р62 ~220В; Iпл.Вст. =0.5А	1
20	Прибор Р63 ~220В; Iпл.Вст. 0.5А	1
21	Резерв	1
22	Резерв	1
23	Ввод ~220В Iпл.Вст. - 1А	1

Продолжение

№ надписи	Текст надписи	Кол.

Инв. № подл. | Подпись и дата | Взам. инв. №

тп 901-3-276.89 АТХ 009 Лист 6

24066-14

Копировал: Боброва Формат: А4

Альбом 8.90

Проводник	Откуда идет	Куда поступает	Данные провода	Примеч.
	Технические требования			
	Таблица соединений выполнена			
	на основании схем АТХ-3,4,			
	ТП 901-3-278.89 Альбом 2;			
	АТХ-20 ТП901-3-276.89 Альбом 7			
	Секция 5			
N	XT 1/8	XT 4/5		
N		XT 6/7		
N 801		XT 9/1		
N		XT 9/9		
N		XT 10/4		
N 801		P60/0c		
N 801		P61/0c	ПВ1×1.0	
N 801		P62/0c		
N 801		P63/0c		
N		QF/3 (N)		
N 801		K3/13		
A	QF/1	XT 4/4		

Взам. инв. N | Подпись и дата | Инв. N подл.

ТП 901-3-276.89 АТХ.010

Нач. отд.	Данилов		
Н. контр.	Гусева		
Гл. спец.	Гольцман		
ГЭП	Гусева		
Инж. I к.	Елизарова		

Главный корпус для станции очистки воды поверхностных источников мутностью до 120 мг/л, производительностью 32 тыс. м³/сут

Стадия	Лист	Листов
Р	1	4

Щит оператора. Щит 3. Секция 5. Таблица соединений

ЦНИИЭП инженерного оборудования г. Москва

Копировал Еремченко Формат А4

Альбом 8.90

Проводник	Откуда идет	Куда поступает	Данные провода	Примеч.
800	A1/5	A2/5		
800		A3/5		
800		A4/5		
800		QF/2		
802	XT 9/7	XT 10/2		
802		A1/1		
802		P60/4a		
802		P61/4a		
802		P62/4a		
802		P63/4a		
802		SB1/1		
802		K3/3		
802		K3/11		П
802		K1/14		
802		K2/A	ПВ1×1.0	
802		K2/3		П
401	K2/1	K1/5		
402	K1/4	K1/A		П
402		K3/1		
405	K3/15	K1/15		
406	K1/13	K3/17		
404	K3/19	SB2/2		
403	SB2/1	K2/B		
407	K3/21	HL1/2		
407		HL1/4		П
407		HL2/2		
407		HL2/4		П
407		HL3/2		

Взам. инв. N | Подпись и дата | Инв. N подл.

ТП 901-3.276.89 АТХ.010 Лист 2

Формат А4

Альбом 8.90

Проводник	Откуда идет	Куда поступает	Данные провода	Примеч
407		HL 3 / 4		П
407		HL 4 / 2		
407		HL 4 / 4		П
407		HL 8 / 2		
407		HL 8 / 4		П
407		HL 7 / 2		
407		HL 7 / 4		П
407		HL 6 / 2		
407		HL 6 / 4		П
407		HL 5 / 2		
407		HL 5 / 4		П
412	HL 5/1	HL5/3		П
412		P63/3a		
807	P 63/0a	A3/3		
806	A3/1	P 62/0a		
411	P62/3a	HL 4/1		
411		HL 4/3	ПВ1×1,0	П
410	HL 3/1	HL3/3		
410		XT 7/7		
409	HL 2/1	HL 2/3		П
409		P61/3a		
804	P 61/0a	A 2/1		
805	A2/3	XT2/6		
803	A1/3	P 60/0a		
408	P60/3a	HL 1/1		
408		HL 1/3		П
413	HL6/1	HL6/3		П
413		XT 9/8		

Инв. № подл. | Подпись и дата | Взам. инв. №

Альбом 8.90

Проводник	Откуда идет	Куда поступает	Данные провода	Примеч.
414	XT 10/3	HL 7/1		
414		HL 7/3		П
417	HL 8/1	HL 8/3		П
417		SB1/2		
418	K1/16	XT 9/2		
60-1a	XT 1/2	P60/1a		
60-0в	P60/0в	XT 1/3		
61-1a	XT 1/6	P61/1a		
61-0в	P61/0в	XT 1/7	ПВ1×1,0	
62-1a	XT 6/3	P62/1a		
62-0в	P62/0в	XT 6/4		
63-0в	XT 6/5	P63/0в		
63-1a	P63/1a	XT 6/6		
808	XT 7/2	A 4/1		
809	A 4/3	XT 7/4		
Земля	P60/0в	Стойка / ⏚		
Земля	P61/0в	Стойка / ⏚		
Земля	P62/0в	Стойка / ⏚	ПВ1×2,5	
Земля	P63/0в	Стойка / ⏚		
Земля	Рейки / ⏚	Стойки / ⏚		

Инв. № подл. | Подпись и дата | Взам. инв. №

24005-14

Альбом 8.90

Проводник	Вывод	Вид контакта	Вывод	Проводник	Проводник	Вывод	Вид контакта	Вывод	Проводник
			Технические		требования				
			Таблица подключения		выполнена				
			на основании		схем АТХ	3,	4		
			ТП 901-3-27		89	Альбом	2		
			АТХ-20 ТП901		-3-276-	89	Альбом	7.	
			и таблицы		соединений	АТХ-	010		
	Секция 5								
Левая		стенка					А2		
					800*	5			
	Р	60			804	1		3	805
N801*	0с		0в	60-0в			ХТ 1		
803	0а					1		2	60-1а
802*	4а	р	3а	408	60-0в	3		4	
60-1а	1а					5		6	61-1а
	Р	61			61-0в	7		8	N*
N801*	0с		0в	60-0в		9		10	
804	0а						ХТ 2		
802*	4а	р	3а	409		1		2	
61-1а	1а					3		4	
		А1				5		6	805
800*	5					7		8	
802*	1		3	803		9		10	

Инв. № подл. | Подпись и дата | Взам. инв. №

ТП 901-3-276.89 АТХ.011

Нач. отд.	Данилов		
Н. контр.	Гусева		
Гл. спец.	Гольцман		
ГЭП	Гусева		
Инж II к.	Елизарова		

Главный корпус для станции очистки воды поверхностных источников мутностью до 120 мг/л, производительностью 2,2 тыс. м³/сут

Щит оператора
Щит 3. Секция 5.
Таблица подключения

Стадия	Лист	Листов
Р	1	4

ЦНИИЭП инженерного оборудования г. Москва

Копировал Еремченко

Формат А4

Альбом 8.90

Проводник	Вывод	Вид контакта	Вывод	Проводник	Проводник	Вывод	Вид контакта	Вывод	Проводник
	ХТ	3				HL	5		
	1		2		412	1		2	407*
	3		4		412	3п		4п	407*
	5		6			HL	6		
	7		8		413	1		2	407*
	9		10		413	3п		4п	407*
	ХТ	4				HL	7		
	1		2		414	1		2	407*
	3		4	А	414	3п		4п	407*
N*	5		6			HL	8		
	7		8		417	1		2	407*
	9		10		417	3п		4п	407*
	ХТ	5							
	1		2			Р	62		
	3		4		N801*	0с		0в	62-0в
	5		6		806	0а			
	9		10		802*	4а	р	3а	411
Передняя		стенка			62-1а	1а			
	HL	4				Р	63		
411	1		2	407*	N801*	0с		0в	63-0в
411	3п		4п	407*	807	0а			
	HL	3			802*	4а	р	3а	412
410	1		2	407*	63-1а	1а			
410	3п		4п	407*					
	HL	2				SB	2		
409	1		2	407*	403	1		2	404
409	3п		4п	407*					
						SB	1		
	HL	1			802*	1		2	417
408	1		2	407*					
408	3п		4п	407*					

Инв. № подл. | Подпись и дата | Взам. инв. №

ТП 901-3-276.89 АТХ.011

Лист 2

Формат А4

Альбом 8.90

Проводник	Вывод	Вид контакта	Вывод	Проводник
		A3		
800*	5			
806	1		3	807
		A4		
800*	5			
808	1		3	809
	XT	6		
	1		2	
62-1а	3		4	62-0в
63-0в	5		6	63-1а
N*	7		8	
	9		10	
	XT	7		
	1		2	808
	3		4	809
	5		6	
410	7		8	
	9		10	
	XT	8		
	1		2	
	3		4	
	5		6	
	7		8	
	9		10	
	XT	9		
N 801*	1		2	418
	3		4	
	5		6	
802*	7		8	413
N*	9		10	

Проводник	Вывод	Вид контакта	Вывод	Проводник
	XT	10		
	1		2	802*
414	3		4	N*
	5		6	
	7		8	
	9		10	
Правая		стенка		
		QF		
A	1		2	800*
N*	3			
		K3		
402	1		3	802*
802*	11п		13	N 801*
405	15		17	406
404	19		21	407*
		K1		
402	A	к	B	N801*
401	5	з	7п	402
802*	14	з	16	418
406	13	з	15	405
		K2		
802*	A	к	B	403
802*	3п	р	1	401

Инв. № подл. | Подпись и дата | Взам. инв. №

ТП 901-3-276.89 АТХ.011 Лист 3

Формат А4

Альбом 8.90

Проводник	Вывод	Вид контакта	Вывод	Проводник
	XT	11		
	1		2	
	3		4	
	5		6	
	7		8	
	9		10	
	XT	12		
	1		2	
	3		4	
	5		6	
	7		8	
	9		10	
	XT	13		
	1		2	
	3		4	
	5		6	
	7		8	
	9		10	
	XT	14		
	1		2	
	3		4	
	5		6	
	7		8	
	9		10	

Проводник	Вывод	Вид контакта	Вывод	Проводник
	XT	15		
	1		2	
	3		4	
	5		6	
	7		8	
	9		10	

Инв. № подл. | Подпись и дата | Взам. инв. N

ТП 901-3-276.89 АТХ.011 Лист 4

Копировал Еремченко Формат А4

24065-14

Альбом 8.90

Спецификация щитов и электроаппаратуры, поставляемой комплектно со щитом.

Позиция	Наименование и техническая характеристика оборудования и материалов Завод-изготовитель (для импортного оборудования - страна, фирма).	Тип, марка оборудования Обозначение документа и номер опросного листа	Единица измерения: Наименование	Единица измерения: Код	Код завода-изготовителя	Код оборудования материала	Цена единицы оборудования тыс. руб.	Количество	Масса единицы оборудования кг
1	2	3	4	5	6	7	8	9	10
	Раздел I Щиты								
1	Щит шкафной с задней дверью	ЩШ-3II-I	компл.	671				1	
	исполнения, I	-800×600							
		УХЛ4I Р30							
		ОСТ36.13-76							

Привязан			
Инв. №			

Нач.отд.	Данилов	
Н.контр.	Гусева	
Гл.спец.	Гольцман	
ГЭП	Гусева	
Инж.I к.	Елизарова	

ТП 901-3-276.89 АТХ 012

Главный корпус для станции очистки воды поверхностных источников мутностью 120 мг/л производительностью 32 тыс м³/сут

Задание завод-изготовителю: шкаф регулирования коагулянта ШРК1. Спецификация щитов и электроаппаратуры

Стадия	Лист	Листов
Р	1	2

ЦНИИЭП инженерного оборудования г. Москва

Инв.№ подл. | Подпись и дата | Взам. инв.№

Разработка: Петрова

Альбом 8.90

Позиция	Наименование и техническая характеристика оборудования и материалов. Завод-изготовитель (для импортного оборудования-страна, фирма)	Тип, марка оборудования, обозначение документа и номер опросного листа	Единица измерения		Код завода изготовителя	Код оборудования материала	Цена единицы оборудования тыс. руб.	Количество	Масса единицы оборудования кг.
			Наименование	Код					
1	2	3	4	5	6	7	8	9	10
	Раздел II Электроаппаратура, поставляемая комплектно со щитом.								
1	Выключатель автоматический Iн 50А, ~ 380в	АП50Б-3МТ	шт	796		3421400000		3	
	Iкр=8А отсечка 3,5Iн								
	степень защиты IP20.								
2	Щиток электропитания	ЭЩП-2М						3	
		ТУ36.1270-73	шт	796					

Инв.№ подл. | Подп. и дата | Взам. инв.№

24006-14

Альбом 8.90

Поз.	Обозначение	Наименование	Кол	Примечание
		Документация		
	АТХ. 014	Таблица соединений		
	АТХ. 015	Таблица подключения		
		Стандартные изделия		
1		Щит шкафной	1	
		ЩШ-3Д-Т-600х600 УХЛ4 IP30		
		ОСТ 36.13-76.		
2		рейка Р 6600 ТК3-100-83	1	
3		Скоба С 3600 ТК3-125-83	16	
4		Уголок УП 4х2.5 ℓ=430		
		ТКУ-2222-74	1	
		Прочие изделия		
5	QF15 ÷ QF17	Выключатель АП 50Б-3МТ		
		Iк=8А, отс.3.5Iн ~ 380В		
		степень защиты IP20	3	

Взам. инв№ | Подпись и дата | Инв№ подл

Нач. отд.	Данилов		
Н. контр.	Гусева		
Гл. спец.	Гольцман		
ГЭП	Гусева		
Инж II к.	Елизарова		

ТП 901-3-276-89 АТХ 013

Главный корпус для станции очистки воды поверхностных источников мутностью до 150 мг/л производительностью 100 тыс м³/сут

Шкаф регулирования коагулянта ШРК1
Общий вид

Стадия	Лист	Листов
Р	1	6

ЦНИИЭП инженерного оборудования г. Москва

Альбом 8.90

Поз.	Обозначение	Наименование	Кол	Прим.
6		Однофазный мост КЦ402Е	2	
7	А4 ÷ А6	Щиток электропитания		
		ЭЩП-2М	3	
7а		Плавкая вставка ВП36-1 0.5А	6	
8	Р32, Р33	Регулятор-сигнализатор		
		уровня ЭРСУ-4. релейный		
		блок	2	
9	1-ТИ15 ÷ 1-ТИ17	Усилитель тиристорный		
		трехпозиционный		
		У-22М в составе:		
		а) блок управления	3	
		тиристорами		
		б) блок тиристоров	3	
10		Блок Б324-4П25-8/ВУ3-10	4	
11		Упор ТУ36-1751-74	2	
12		рамка РПМ 66х26		
		Материалы		
13		Провод ПВ1-1, ~ 380В		
		ГОСТ 6323-79 , м	300	
14		Провод ПГВ 1х1 , м	150	

Взам. инв№ | Подпись и дата | Инв№ подл

ТП 901-3-276.89 АТХ 013 Лист 2

Копировал Коршунова

Альбом 8.90

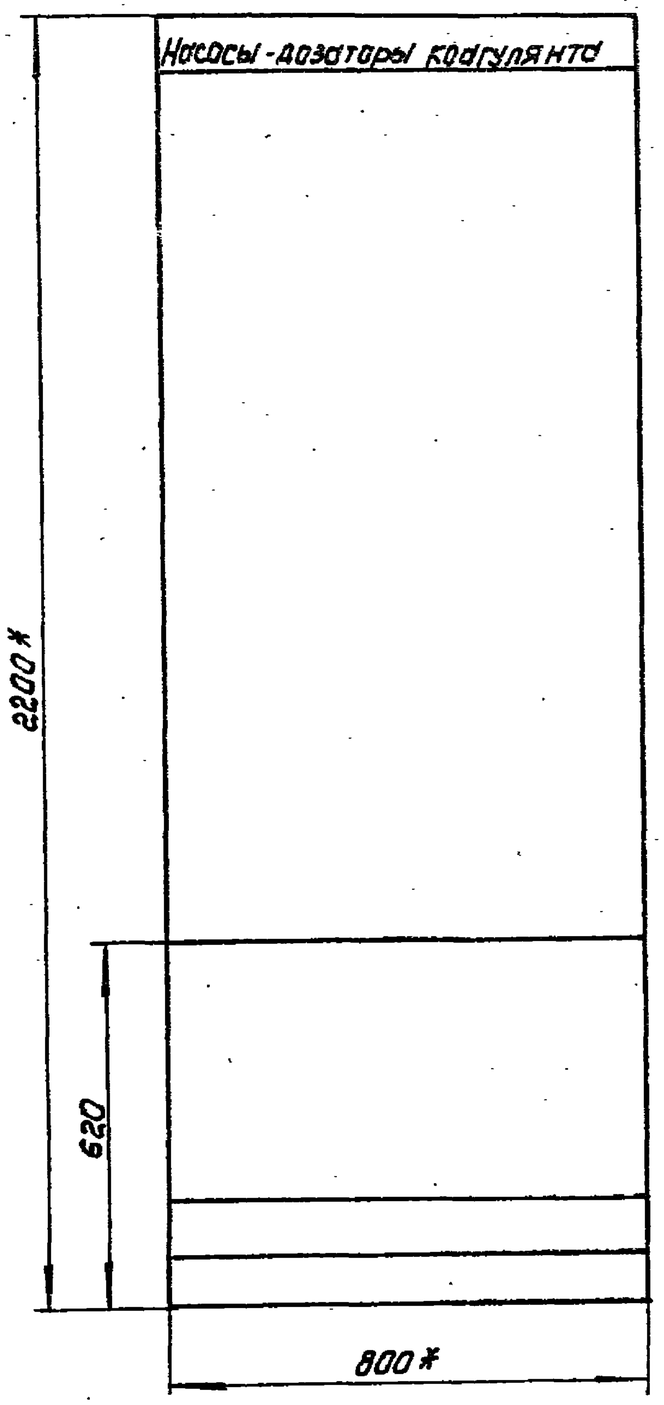

1. * Размеры для справок
2. Покрытие - вариант 2 ОСТ 36.13-76
3. Шрифт выполнить по ГОСТ 2930-62 эмалью ГФ-230 черной ГОСТ 64-77
4. Относящиеся чертежи АТХ-5, 10, 20 ТП 901-3-276.89, Альбом 7.

Инв № подл | Подпись и дата | Взам. инв №

ТП 901-3-276.89	АТХ 013	Лист 3

Копировал: Коршунова

24065-14

Альбом 8.90

Вид на внутренние плоскости (развернуто)

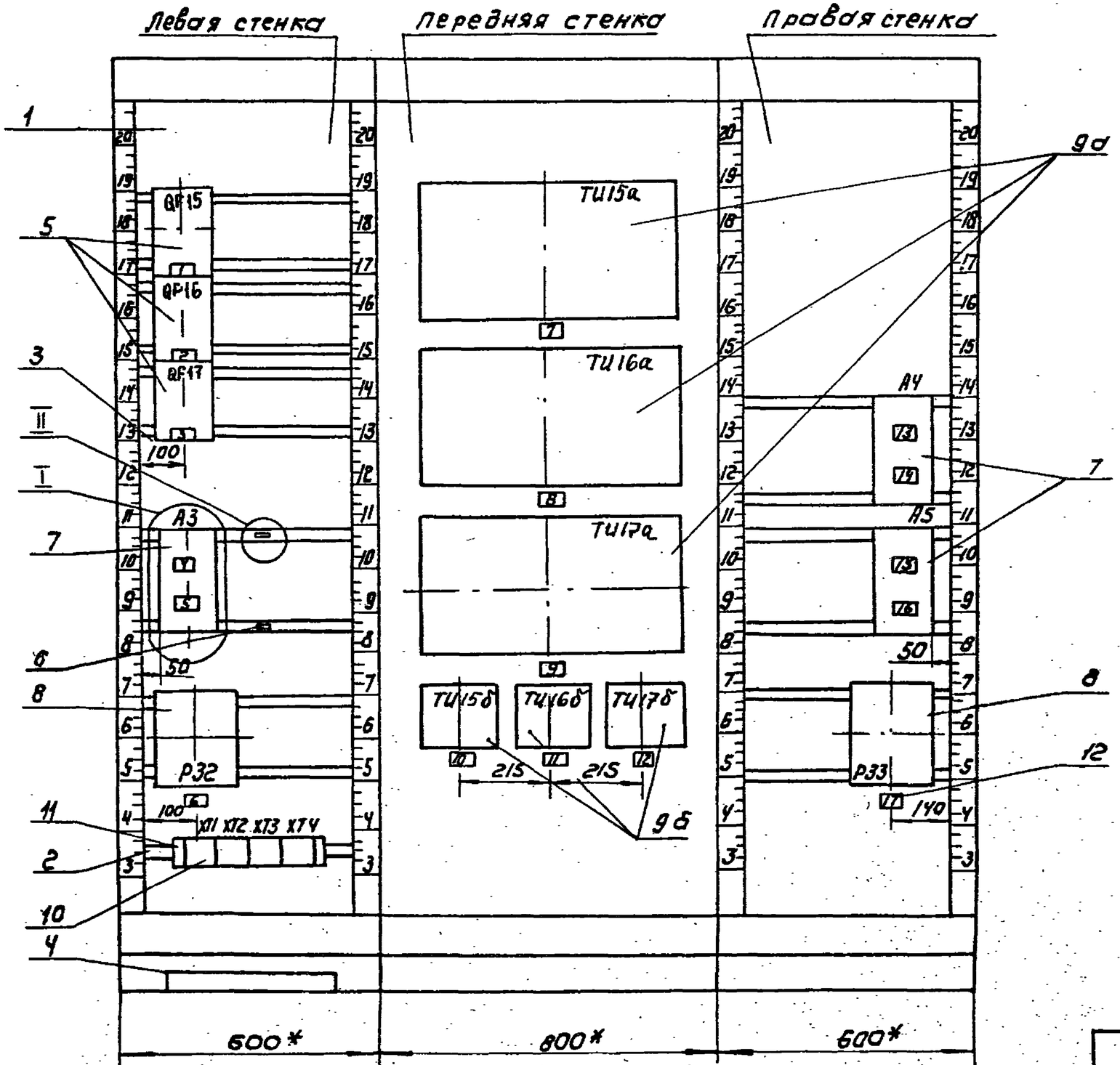

I
М1:2

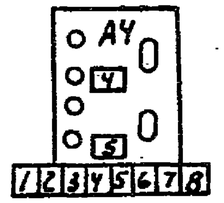

II
без масштаба

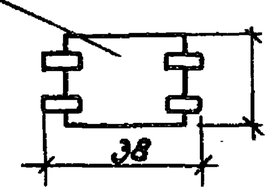

ТП 901-3-276.89	АТХ 013	Лист 4	

Инв.№ подл. | Подпись и дата | Взам. инв.№

Копировал: Корешкова

Альбом 8.90

Таблица
Надписи на табло и в рамках

№ надписи	Надпись	Кол
	Рамка 66х26	
1	Насос-воздмор	
	М15 ~ 380В	
	Укр УА	1
2	Насос-воздмор	
	М16 ~ 380В	
	Укр УА	1
3	Насос-воздмор	
	М17 ~ 380В	
	Укр. УА	1
4	1-ти 15 Блок управ-	
	ления тиристоров	
	М15 ~ 220В	
	Упл. вст 0.5А	1
5	1-ти 16 Блок управ-	
	ления тиристоров	
	М16 ~ 220В	
	Упл. вст. 0.5А	1
6	Прибор РЗг	
	расходный бак коагулянта	
	Уровень	1

Продолжение таблицы

№ надписи	Надпись	Кол
7	1-Ти 15 Блок	
	управления тирис-	
	торов М15	
8	1-ти 16 Блок	
	управления тирис-	
	торов М16	
9	1-ти 17 Блок	
	управления тирис-	
	торов М17	
10	1-ти 15 Блок	
	тиристоров	
	М15	
11	1-ти 16 Блок	
	тиристоров	
	М16	
12	1-ти 17 Блок	
	тиристоров	
	М17	
13	1-ти 17 Блок управ-	
	ления тиристоров	
	М17 ~ 220В	
	Упл. вст. 0.5А	

Инв.№ подл. | Подпись и дата | Взам. инв.№

Альбом 8.90

Таблица
Надписи на табло и в рамках

№ надписи	Надписи	Кол
14	Резерв	1
15	Прибор РЗг, ~ 220В	1
	Упл. вст. 0.5А	
16	Прибор РЗЗ, ~ 220В	1
	Упл. вст. 0.5А	
17	Прибор РЗЗ	
	Расходный бак коагулянта №2	
	Уровень	1

Продолжение таблицы

№ надписи	Надпись	Кол

Инв.№ подл. | Подпись и дата | Взам. инв.№

Копировал: Коршунова 24065-14

Альбом 8.90

Проводник	Откуда идет	Куда поступает	Данные провода	Примечание
	Технические	требования.		
	Таблица соединений выполнена			
	на основании	схем АТХ-5,10,20		
	ТП 901-3-276.89	Альбом 7.		
N	XT 1/6	XT1/10		П
		XT2/4		
		XT2/9		П
		XT3/2		
		XT3/6		П
		XT3/7		П
		XT4/9		
		QF15/N	ПВ1х1,0	
		QF15/N		
		QF17/N		
A	XT3/1	XT3/5		П
A		QF15/1		
A		QF16/1		
A		QF17/1		
B	QF 17/3	QF16/3		
B		QF15/3		

Инв.N подл. | Подп. и дата | Взам.инв.N

Нач.отд.	Данилов		
Н.контр.	Гусева		
Гл.спец.	Гольман		
Гл.с.	Гусева		
Инж.I к.	Елизарова		

ТП 901-3-276.89 АТХ.014

Альбом 8.90 бокс для размещения блока поверхностных источников метостанции ... подземной ... объект.

Шкаф регулирования коагулянта ШРК1. Таблица соединений

Стадия	Лист	Листов
Р	1	4

ЦНИИЭП инженерного оборудования г. Москва

Альбом 8.90

Проводник	Откуда идет	Куда поступает	Данные провода	Примечание
B		XT 3/3		
C	XT 2/10	QF 15/5		
C		QF16/5		
C		QF 17/5		
3-226	QF 17/2	TU 17б/17		
3-227	TU 17б/16	QF 17/4		
3-228	QF17/6	TU 17б/17		
AM-17	TU17б/11	XT2/6		
BM-17	XT2/7	TU17б/13		
CM-17	TU 17/12	XT 2/8		
AM-16	XT 2/1	TU 16б/11		
BM-16	TU 16б-/13	XT2/2		
CM-16	TX 2/3	TU 16б/12		
2-226	TU 16б/17	QF 16/2	ПВ1х1.0	
2-227	QF16/4	TU 16 б/16		
2-228	TU 16б/15	QF 16/6		
1-226	QF 15/2	TU 15 б/17		
1-227	TU 15б/16	QF 15/4		
1-228	QF 15/6	TU 15б/15		
AM-15	TU 15б/11	XT 1/7		
BM-15	XT 1/8	TU 15б/13		
CM-15	TU 15б/12	XT 1/9		
1-220	XT 1/2	1-VД3/Выход		
1-220		1-VД4/Вход		П
1-221	1-VД1/Выход	1-VД2/Вход		
1-221		X1/3		

Инв.N подл. | Подп. и дата | Взам.инв.N

ТП 901-3-276.89 АТХ.014 Лист 2

Копировал: Логинова

Альбом 8.90

Проводник	Откуда идет	Куда поступает	Данные провода	Примечание
2-220	ХТ 1/4	2-УД 3/Выход		
2-220		2-УД 4/Вход		п
2-221	2-УД 2/Вход	2-УД 1/Выход		п
2-221		ХТ 1/5		
3-224	ХТ3/8	ТУ 17а/8		
3-225	ТУ 17а/7	ХТ3/9		
1-224	1-УД 2/Выход	1-УД 4/Выход		п
1-224		ТУ 15а/8		
1-225	ТУ 15а/7	1-УД 1/Вход		
1-225		1-УД 3/Вход		п
2-224	2-УД 2/Выход	2-УД 4/Выход		п
2-224		ТУ 16а/8		
2-225	ТУ 16а/7	2-УД 1/Вход		
2-225		2-УД 3/Вход		п
806	А3/1	ТУ 15а/1		
N801	ТУ 15а/2	ТУ 16а/2	ПВ1х1.0	
N801		ТУ 17а/2		
N801		Р33/0с		
N801		ХТ 1/6		
N801		Р32/0с		
807	А3/3	ТУ 16а/1		
808	ТУ 17а/1	А4/1		
810	Р32/0а	А5/1		
811	А5/3	Р33/0а		
445	Р33/5в	ХТ4/2		
446	ХТ4/3	Р33/3а		
443	ХТ3/10	Р32/5в		
444	Р82/3а	ХТ4/1		
32-1а	ХТ4/4	Р32/1а		

Инв.№ подл. | Подп. и дата | Взам.инв.№

Альбом 8.90

Проводник	Откуда идет	Куда поступает	Данные провода	Примечание
32-1в	Р32/1в	ХТ4/5		
33-1а	ХТ4/6	Р33/1а		
33-1в	Р33/1в	ХТ4/7		
0в	ХТ 4/8	Р32/0в		
		Р33/0в		
800	А5/5	А4/5		
800		А3/5	ПВ1х1.0	
800		ХТ3/4		
837	ХТ4/10	Р32/4в		
837		Р22/4а		п
837		Р33/4в		
837		Р33/4а		п
1-229	ТУ 15а/9	ТУ 15а/10		п
2-229	ТУ 16а/9	ТУ 16а/10		п
3-229	ТУ 17а/9	ТУ 17а/10		п
Земля	QF 15/ ⏚	Рейка/ ⏚		
Земля	QF 16/ ⏚	Рейка/ ⏚		
Земля	QF 17/ ⏚	Рейка/ ⏚		
Земля	Р32/0в	Рейка/ ⏚		
Земля	ТУ 15а/3	Рейка/ ⏚		
Земля	ТУ 16а/3	Рейка/ ⏚	ПВ1х2.5	
Земля	ТУ 17а/3	Рейка/ ⏚		
Земля	ТУ 15б/ ⏚	Рейка/ ⏚		
Земля	ТУ 16б/ ⏚	Рейка/ ⏚		
Земля	ТУ 17б/ ⏚	Рейка/ ⏚		
Земля	Р33/0в	Рейка/ ⏚		
Земля	Рейки/ ⏚	Стойки/ ⏚		

Инв.№ подл. | Подп. и дата | Взам.инв.№

Копировал: Логинова

24065-14

Альбом 8.90

Технические требования

Таблица подключения выполнена на основании схем АТХ-5, 10, 20 Т.П. 901-3-276.89 Альбом 7. и таблицы соединений АТХ.014.

Проводник	Вывод	Вид контакта	Вывод	Проводник
	QF 15			
А*	1		2	1-226
В*	3		4	1-227
С*	5		6	1-228
	QF 16			
А*	1		2	2-226
В*	3		4	2-227
С*	5		6	2-228
	QF 15			
А*	1		2	3-226
В*	3		4	3-227
С*	5		6	3-228
	А3			
806	1		3	807
800*	5			

Проводник	Вывод	Вид контакта	Вывод	Проводник
		1-VД1		
1-221	Вых.		Вход	1-225
		1-VД2		
1-224	Вых.		Вход	1-221
		1-VД3		
1-220	Вых.		Вход	1-225
		1-VД4		
1-224	Вых		Вход	1-220
		2-VД1		
2-221	Вых		Вход	2-225
		2-VД2		
2-224	Вых.		Вход	2-221
		2-VД3		
2-220	Вых.		Вход	2-225
		2-VД4		
2-224	Вых.		Вход	2-220

Инв. № подл. | Подп. и дата | Взам. инв. №

Нач. отд.	Данилов	
Н. контр.	Гусева	
Гл. спец.	Гольдман	
ГИП	Гусева	
Инж. I к.	Гайзарова	

ТП 901-3-276.89 АТХ.015

Главный корпус для станции очистки воды поверхностных источников мощностью до 120 м3/ч производительностью 35 тыс. м3/сут.

Шкаф регулирования коагулянта ШРК1. Таблица подключения

Стадия	Лист	Листов
Р	1	3

ЦНИИЭП инженерного оборудования г. Москва

Альбом 8.90

Проводник	Вывод	Вид контакта	Вывод	Проводник
		Р32		
N801*	0с		0а	810
32-0в	0в		9в	⏚
837	4в	з	5в	443
837	4ап	р	3а	444
32-1в	1в			
32-1а	1а			
		ХТ1		
	1		2	1-220
1-2	3		4	2-220
2-221	5		6	N*
АМ-15	7		8	ВМ-15
СМ-15	9		10	N*
		ХТ2		
АМ-16	1		2	ВМ-76
СМ-16	3		4	N*
	5		4	АМ-17
ВМ-17	7		8	СМ-17
N	9		10	С*
		ХТ3		
А*	1		2	N*
В*	3		4	800
А*	5п		6п	N*
N*	7п		8	3-224
3-225	9		10	443
		ХТ4		
444	1		2	445
446	3		4	32-1а
32-1в	5		6	33-1а
33-1в	7		8	0в
N*	9		10	837

Проводник	Вывод	Вид контакта	Вывод	Проводник
	ТЦ 15а			
806	1		2	N801*
⏚	3		7	1-225
1-224	8			
1-229	9п		10п	1-229
	ТЦ 16а			
807	1		2	N801*
⏚	3		7	2-225
2-224	8			
2-229	9п		10п	2-229
	ТЦ 17а			
808	1		2	N801*
⏚	3		7	3-225
3-224	8			
3-229	9п		10п	3-229
	ТЦ 15б			
АМ-15	11		12	СМ-15
ВМ-15	13		15	1-228
1-227	16		17	1-226
⏚	зем.			
	ТЦ 16б			
АМ-16	11		12	СМ-16
ВМ-16	13		15	2-228
2-227	16		17	2-226
⏚	зем.			

Инв. № подл. | Подп. и дата | Взам. инв. №

ТП 901-3-276.89 АТХ.015 | Лист 2

Копировал: Логинова

Альбом 8.90

Проводник	Вывод	Вид контакта	Вывод	Проводник
	ТИ 17 8			
АМ-17	11		12	СМ-17
ВМ-17	13		15	3-228
3-227	16		17	3-226
⏚	Зем.			
	А 4			
808	1		3	809
800*	5			
	А 5			
810	1		3	811
800*	5			
	Р 33			
N801*	0с		0а	811
33-0в	0в		9в	⏚
837	4в	з	5в	445
837	4а п	р	3а	446
33-1в	1в			
33-1а	1а			

Проводник	Вывод	Вид контакта	Вывод	Проводник

Инв.N подл. | Подп. и дата | Взам.инв.N

ТП 901-3-276.89 АТХ 045

Лист 3

Инв.N подл. | Подп. и дата | Взам.инв.N

Лист

24065-14

Альбом 8.90

СПЕЦИФИКАЦИЯ ЩИТА И ЭЛЕКТРОАППАРАТУРЫ, ПОСТАВЛЯЕМОЙ КОМПЛЕКТНО СО ЩИТОМ.

Позиция	Наименование и техническая характеристика оборудования и материалов. Завод-изготовитель (для импортного оборудования - страна, фирма)	Тип, марка оборудования обозначение документа и номер опросного лист.	Единица измерения		Код завода-изготовителя	Код оборудования материала	Цена единицы оборудования тыс. руб.	Количество	Масса единицы оборудования кг
			Наименование	Код					
1	2	3	4	5	6	7	8	9	10
	Раздел I. Щиты								
	Шкаф регулирования коагулянта ШРК2								
1	Щит шкафной с задней дверью	ЩШ-3Д-I-	компл	671				1	
	исполнения I	-600х600							
		УХЛ4 I Р30							
		ОСТ 36-13-76							

Альбом 8.90

Инв. № подл. | Подпись и дата | Взам. инв. №

Привязан

Инв. №

Нач. отд.	Данилов		
Н. контр.	Гусева		
Гл. спец.	Гельцман		
ГИП	Гусева		
Инж. II к.	Елизарова		

ТП 901-3-276.89 АТХ 016

Газовый котел для станции вытяжки воды подземных источников мощностью до 20 куб.м в сутки производительностью 5 куб.м/сут

Задание заводу-изготовителю шкафов регулирования коагулянта через спецификацию щитов и электроаппаратуры

Стадия	Лист	Листов
Р	1	2

ЦНИИЭП инженерного оборудования

Альбом 8.90

Позиция	Наименование и техническая характеристика оборудования и материалов. Завод-изготовитель (для импортного оборудования - страна, фирма)	Тип, марка оборудования обозначение документа и номер опросного листа	Единица измерения		Код завода-изготовителя	Код оборудования материала	Цена единицы оборудования тыс. руб.	Количество	Масса единицы оборудования кг
			Наименование	Код					
1	2	3	4	5	6	7	8	9	10
	Раздел 2. Электроаппаратура,								
	поставляемая комплектно со щитом.								
1	Трансформатор однофазный	ОСМ1-0.1У3	шт	796				2	
	~ 220/5-24	ТУ16-717.137-							
		-83							
2	Щиток электропитания	ЭЩП-2М							
		ТУ36.1270-73	шт	796				2	
3	Выключатель автоматический	ВА14-26-14-	шт	796		342130		1	
	Iн 32А, Iр 4А	-2043							
4	Миллиамперметр	М381	шт	796				2	
	0÷5 мА								

Инв. № подл. | Подпись и дата | Взам. инв. №

Копировал: Коршунова 24065-16

Альбом 8.90

поз.	обозначение	наименование	кол	примеч.
		Документация		
	АТХ. 018	Таблица соединений		
	АТХ. 019	Таблица подключения		
		Стандартные изделия		
1		Щит шкафной с задней		
		дверью исполнения I		
		ЩШ-3Д-I-600×600 УХЛ4		
		IP30 ОСТ 36.13-76.	1	
2		Скоба С 360 ОТК3-125-83	8	
3		Рейка РБ 600 ОТК3-100-83	1	
4		Уголок УП42×25 ℓ = 430		
		ТКУ-2222-74	1	
		Прочие изделия		
5	1-TV, 2-TV	Трансформатор однофазный	2	
		ОСМ1-0.1. У3		
		~ 220/5-24		

поз.	обозначение	наименование	кол	примеч.
6	QF2	Выключатель автоматичес-		
		кий ВА14-26-14-20У3	1	
		$J_н$ = 32А, $J_р$ = 3,2А		
7	A1, A2	Щиток электропитания		
		ЭЩП-2М	2	
8		Плавкая вставка БП36-I	4	
		0,5А-2шт, 1А-2шт		
9	1-PA, 2-PA	Миллиамперметр М381	2	
		0-5 мА		
10	1-A1, 2-A1	Блок динамической		
		связи многофункциональ		
		ный ~ 220В. БДС	2	
		0-5 мА		
11	1-A2, 2-A2	Блок суммирования и		
		сигнализации ~ 220В	2	
		0-5 мА. БСС.		
12	1-SA; 2-SA	Блок ручного управления		
		~ 24В, БРУ-22	2	
		0-5 мА		
13		Блок зажимов БЗ24-УП25-	4	
		-В/8У3-10. ТУ36.1750-74		
14		Упор ТУ36.1751-74	2	
15		Рамка РПМ 66×26	14	
		Материалы		
16		Провод ПВ1 1.0 ~ 380В		
		ГОСТ 6323-79 , м	300	

Нач. отд.	Данилов		
Н. контр.	Гусева		
Гл. спец.	Гольцман		
ГЭП	Гусева		
Инж. ик.	Елизарова		

ТП 901-3-276.89 АТХ 017

Главный корпус для станции очистки воды поверхностных источников мутностью до 120 мг/л производительностью 32 тыс. м³/сут.

Шкаф регулирования коагулянта ШРК2 Общий вид

Стадия	Лист	Листов
Р	1	5

ЦНИИЭП инженерного оборудования г. Москва

Инв. № подл. | Подпись и дата | Взам. инв. №

ТП 901-3-276.89 АТХ 017 Лист 2

Копировал Кошкина

Альбом 8.90

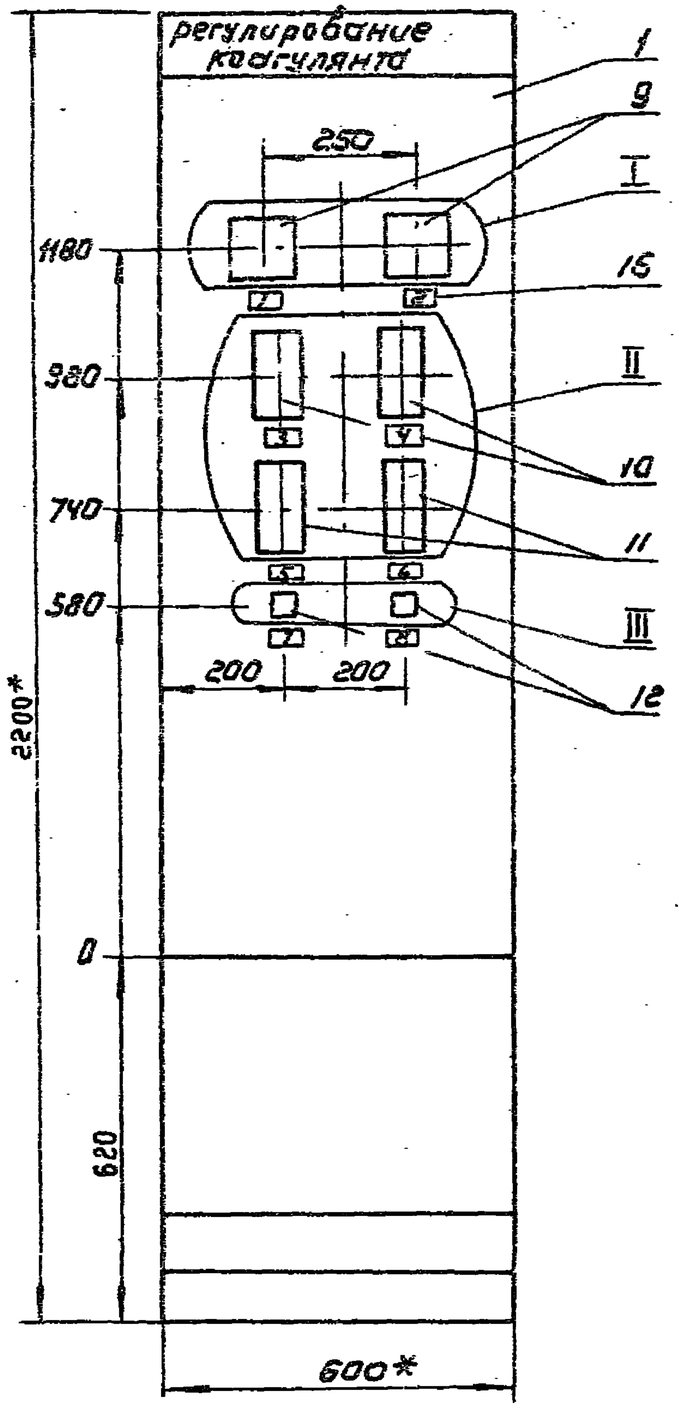

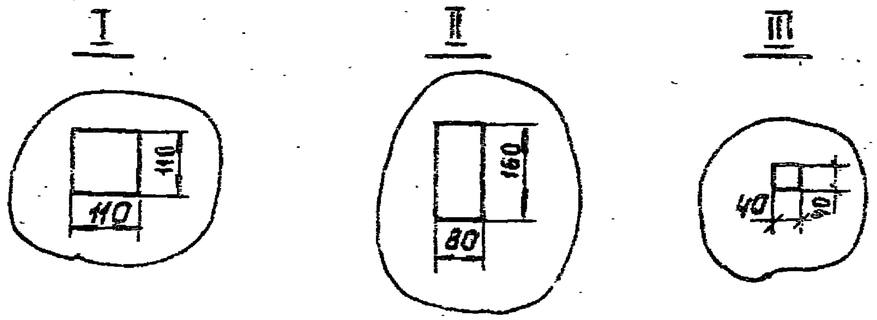

1* Размеры для справок.

2. Покрытие - вариант 2 ОСТ 3613-76.

3. Шрифт выполнить по ГОСТ 2930-62. эмалью ГФ-230 черной ГОСТ 64-77.

4. Относящиеся чертежи: АТХ-5; 10; 20 см. ТП 901-3-276.89. Альбом 7.

Инв.№ подл. | Подпись и дата | Взам. инв.№

ТП 901-3-276.89	АТХ.047	Лист 3

Копировал: Коршунова 24065-14

Альбом 8.90

ВИД НА ВНУТРЕННИЕ ПЛОСКОСТИ (РАЗВЕРНУТО)

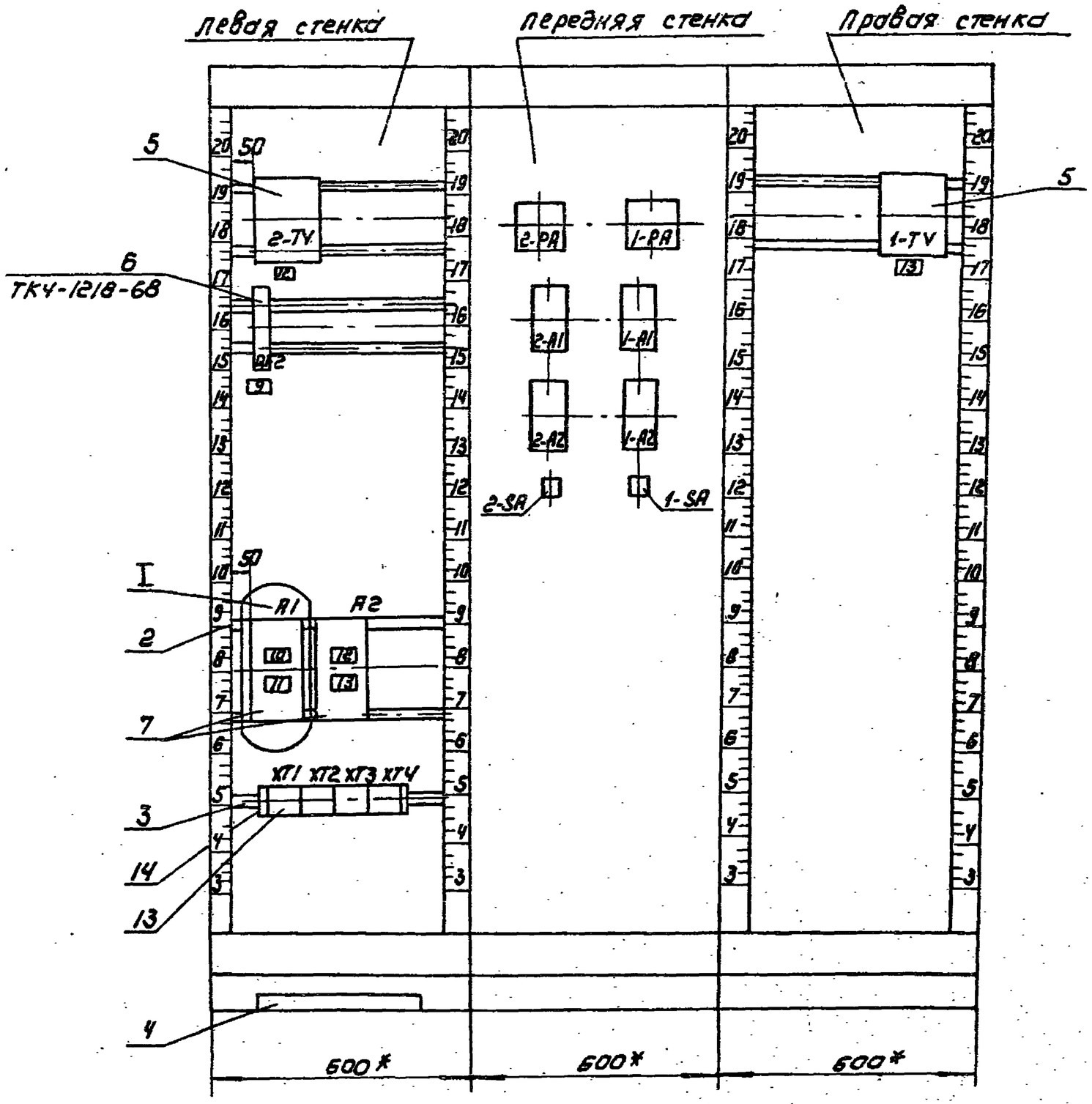

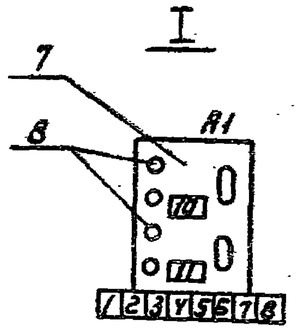

Инв.№ подл.	Подпись и дата	Взам. инв.№

ТП 901-3-276.89	АТХ 017	Лист 4

Копировал: Корщунова

Альбом 8.90

Таблица надписи на табло и в рамках. Продолжение таблицы.

№ надписи	Надпись	Кол.	№ надписи	Надпись	Кол.
	Рамка 66×26				
1	Расход сырой воды. Водовод N1	1	7	Блок управления М15	1
2	Расход сырой воды. Водовод N2	1	8	Блок управления М16	1
3	Блок динамической связи М15	1	9	Ввод Iр=3.2А	1
			10	БДС 1-А1 БСС 1-А2 ~220В Iпл.вст=0,5А	1
4	Блок динамической связи. М16.	1			
5	Блок суммирования и сигнализации М15	1	11	БДС 2-А1 БСС 2-А2 ~220В Iпл.вст=0,5А	1
6	Блок суммирования и сигнализации М16	1	12	Трансформатор понизительный 2-TV ~220/24В Iпл.вст.=1А	1
			13	Трансформатор понизительный 1-TV ~220/24В Iпл.вст.=1А	1

Инв.№подл. | Подп. и дата | Взам.инв.№

ТП 901-3-276.89 АТХ.017 Лист 5

Альбом 8.90

Проводник	Откуда идет	Куда поступает	Данные провода	Примечание
	Технические	требования		
	Таблица соединений выполнена			
	на основании схем АТХ 5,10,		20	
	Т.П. 901-3-276.89. Альбом 7.			
N	XT 1/5	XT1/8		П
N		XT2/3		
N		XT2/7		П
N		XT3/2		
N		XT3/5		П
N		QF2/3(N)		
N801		2-TV/41-2		
N801		2-A1/2	ПВ1х1.0	
N801		1-A1/2		
N801		2-A2/2		
N801		1-A2/2		
N801		1-TV/41-2		
804	1-TV/41-1	A2/1		
805	A2/3	2-TV/41-1		
2-222	2-TV/42-1 (фаза)	2-SA/1		

Инв.№подл. | Подп. и дата | Взам.инв.№

ТП 901-3-276.89 АТХ.018

Нач.отд.	Данилов		
Н.контр.	Гусева		
Гл.спец.	Гольцман		
ГЭП	Гусева		
Инж. I к.	Елизарова		

Главный корпус для станции очистки воды поверхностных источников мутностью до 120 мг/л производительностью 32 тыс. м³/сут.

Шкаф регулирования коагулянта ШРК2. Таблица соединений.

Стадия	Лист	Листов
Р	1	3

ЦНИИЭП инженерного оборудования г. Москва

Копировал: Логинова

24065-14

Альбом 8.90

Проводник	Откуда идет	Куда поступает	Данные провода	Примечание
2-223	2-SA/2	2-TV/42-3		
A	XT1/7	QF2/1		
800	QF2/2	A1/5		
800		A2/5		
800		XT1/8		
802	A1/1	1-A1/1		
802		1-A2/1		
1-220	1-A2/10	1-SA/3		
1-220		XT1/1		
1-221	XT1/2	1-SA/4		
1-221		1-A2/12		
1-216	1-A2/15	1-A1/23		
1-217	1-A1/25	1-A2/16		
1-218	1-A2/23	1-A1/22		
1-219	1-A1/20	1-A2/15	ПВ1х1.0	
1-200	1-A1/18	XT2/1		
1-203	XT3/1	1-PA/(+)		
1-202	1-PA/(-)	1-A1/16		
803	2-A1/1	2-A2/1		
803		A1/3		
2-220	XT1/3	2-SA/3		
2-220		2-A2/10		
2-221	2-A2/12	2-SA/4		
2-221		XT1/4		
2-200	XT2/5	2-A1/18		
2-202	2-A1/16	2-PA/(-)		
2-203	2-PA/(+)	XT3/4		
2-216	2-A1/23	2-A2/18		
2-217	2-A2/16	2-A1/25		
2-218	2-A1/22	2-A2/23		

Инв.№ подл. | Подп. и дата | Взам. инв.№

Альбом 8.90

Проводник	Откуда идет	Куда поступает	Данные провода	Примечание
2-219	2-A2/15	2-A1/20		
1-222	1-SA/1	1-TV/U2-1 (фаза)	ПВ1х1.0	
1-223	1-TV/U2-3	1-SA/2		
Земля	2-A1/3	Стойка/ ⏚		
Земля	1-A1/3	Стойка/ ⏚		
Земля	2-A2/3	Стойка/ ⏚		
Земля	1-A2/3	Стойка/ ⏚	ПВ1х2.5	
Земля	2-SA/ ⏚	Стойка/ ⏚		
Земля	1-SA/ ⏚	Стойка/ ⏚		
Земля	Рейки/ ⏚	Стойки/ ⏚		

Инв.№ подл. | Подп. и дата | Взам. инв.№

Копировал: Логинова

Альбом 8.90

Проводник	Вывод	Вид контакта	Вывод	Проводник
	технические требования			
	таблица подключения			
	выполнена на основании			
	схем АТХ-5, 10, 20			
	ТП 901-3-276.89 Альбом 7.			
	и таблицы соединений АТХ 018.			
	2-TV			
	U1			
805	1(фаза)		2	N801*
	U2			
2-222	1(фаза)		3	2-223
	QF2			
	1(фаза)		2	800*
N*	5			
	A1			
802	1		3	803
800*	5			
	A2			
804	1		3	805
800*	5			

Проводник	Вывод	Вид контакта	Вывод	Проводник
1-220	1		2	1-221
2-220	3		4	2-221
N*	5		6	800*
A	7		80	N*
	9		10	
	XT2			
1-200	1		2	
N*	3		4	
2-200	5		6	
N*	7П		8	
	9		10	

Проводник	Вывод	Вид контакта	Вывод	Проводник
	XT3			
1-203	1		2	N*
	3		4	2-203
N*	5П		6	
	7		8	
	9		10	
	XT4			
	1		2	
	3		4	
	5		6	
	7		8	
	9		10	
	2-PA			
2-203	(+)		(-)	2-202
	1-PA			
	(+)		(-)	
	2-A1			
803	1		2	N 801*
⏚	3			
2-202	16		18	2-200
2-219	20		22	2-218
2-216	23		25	2-217
	1-A1			
802	1		2	N801*
⏚	3			
1-202	16		18	1-200
1-219	20		23	1-218
1-216	18		23	1-217

Проводник	Вывод	Вид контакта	Вывод	Проводник
	2-A2			
803	1		2	N801*
⏚	3			
2-220	10	3	12	2-221
2-219	15		16	2-217
2-216	18		23	2-218
	1-A2			
802	1		2	N801*
⏚	3			
1-220	10	3	12	1-221
1-219	15		16	1-217
1-216	18		23	1-218
	2-SA			
2-222	1(24В)		2	2-223
2-220	3		4	2-221
	1-SA			
1-222	1(24В)		2	1-223
1-220	3		4	1-221
	1-TV			
	U1			
804	1(фаза)		2	N801*
	42			
1-222	1(фаза)		3	1-223

Инв.N подл. | Подп. и дата | Взам.инв.N

Нач.отд.	Данилов		
Н.контр.	Гусева		
Гл.спец.	Польцман		
ГЗП	Гусева		
Инж.I к.	Елизарова		

ТП 901-3-276.89 АТХ.019

Главный корпус для стационарных водогрейных котлов КВ-Г-10 (20) МГДА, производительностью 20 тыс. Мз/сут.

Шкаф регулирования компонента ШРК2. Таблица подключения.

Стадия	Лист	Листов
Р	1	2

ЦНИИЭП инженерного оборудования г. Москва

ТП 901-3-276.89 АТХ.019 Лист 2

Копировал: Логинова

24065-14

Альбом 8.90

Позиция	Наименование и техническая характеристика оборудования и материалов. Завод-изготовитель (для импортного оборудования страна, фирма).	Тип, марка оборудования. Обозначение документа и номер опросного листа	Единица измерения		Код завода-изготовителя	Код оборудования материала	Цена единицы оборудования. тыс. руб.	Количество	Масса единицы оборудования кг
			Наименование	Код.					
1	2	3	4	5	6	7	8	9	10
	Раздел I Щиты.								
1	Шит шкафной с задней дверью	ЩШ-3Д-I	компл	671				1	
	исполнения. I	600×600							
	главмонтажавтоматика	УХЛ4I Р30							
		ОСТ 3613-76							

Инв. № подл. | Подпись и дата | Взам. инв. №

Привязан

Инв. №

Нач. отд.	Данилов	
Н. контр.	Гусева	
Гл. спец.	Гольцман	
ГЭП	Гусева	
Инж. II к.	Елизорова	

ТП 901-3-276.89 АТХ.020

Главный корпус для станции очистки воды поверхностных источников мутностью до 120 мг/л. производительностью 32 тыс. м³/сутки

Задание заводу-изготовителю Шит анализатора остаточного хлора ЩАК. Спецификация щитов и электроаппаратуры.

Стадия	Лист	Листов
Р	1	2

ЦНИИЭП инженерного оборудования г. Москва

24115-14

Копировал: Боброва

Формат: А3

Альбом 8.90.

Позиция	Наименование и техническая характеристика оборудования и материалов. Завод-изготовитель (для импортного оборудования — страна, фирма).	Тип, марка оборудования. Обозначение документа и номер опросного листа	Единица измерения		Код завода-изготовителя	Код оборудования материала	Цена единицы оборудования тыс. руб.	Количество	Масса единицы оборудования, кг
			Наименование	Код					
1	2	3	4	5	6	7	8	9	10
	Раздел 2. Электроаппаратура поставляемая комплектно со щитом.								
1	Щиток электропитания	ЭЩП-2М	шт.	796				1	
		ТУ36.1270-73							
2	Выключатель автоматический	ВА14-26-14-2043						1	
	Iн=32А; Iр-1.25А	ТУ16.641.004-83							

Инв. N подл. | Подпись и дата | Взам. инв.

24065-14

Копировал: Боброва Формат: А3

Альбом 8.90

Поз.	Обозначение	Наименование	Кол.	Примеч.
		Документация		
	АТХ.022	Таблица соединений		
	АТХ.023	Таблица подключения		
		Стандартные изделия		
1		Щит шкафной	1	
		ЩШ-3Д-I-600×600 УХЛ4 Р30		
		ОСТ 36.13-76		
2		Рейка РБ600 ТК3-100-81	1	
3		Скоба С3600 ТК3-125-81	2	
4		Уголок УП 42×25		
		С×4 30 ТК4-2222-74	2	
5		Скоба С600 ТК3-126-81	1	
		Прочие изделия		
6	Р38	Анализатор концентрации	1	
		остаточного хлора		
		АХС-203.		
7		Выключатель автоматический ВА14-26-14-2043; Iр=1.25А	1	

Инв. № подл. | Подпись и дата | Взам. инв. №

Нач.отд.	Данилов	
Н.конт.	Гусева	
Гл.спец.	Гольцман	
ГЭП	Гусева	
Инж.I к.	Елизарова	

тп 901-3-276.89 АТХ 021

Главный корпус для станции очистки воды поверхностных источников мощностью до 120 мг/л производительностью 37 тыс.м³/сут.

Щит анализатора остаточного хлора. ЩАХ Общий вид.

Стадия	Лист	Листов
Р	1	5

ЦНИИЭП инженерного оборудования г. Москва

Формат А4

Альбом 8.90

Поз.	Обозначение	Наименование	Кол.	Примеч.
8	А1	Щиток электропитания	1	
		ЭЩП-2М		
9		Плавкая вставка	2	
		ВП36-I Iпл.вст=0.5А		
10		Блок зажимов БЗ10		
11		Упор ТУ36.1751-74	2	
12		Перемычка П	2	
13		Рамка РПМ 66×26	4	
		Материал		
14		Провод ~380 В м	50	
		ГОСТ 6323-79		
		ПВ1×1.0 кв.мм		
		ПВ1×2.5 кв.мм, м	10	

Инв. № подл. | Подпись и дата | Взам. инв. №

тп 901-3-276.89 АТХ 021

Лист 2

Копировал

Формат А4

Альбом 8.90

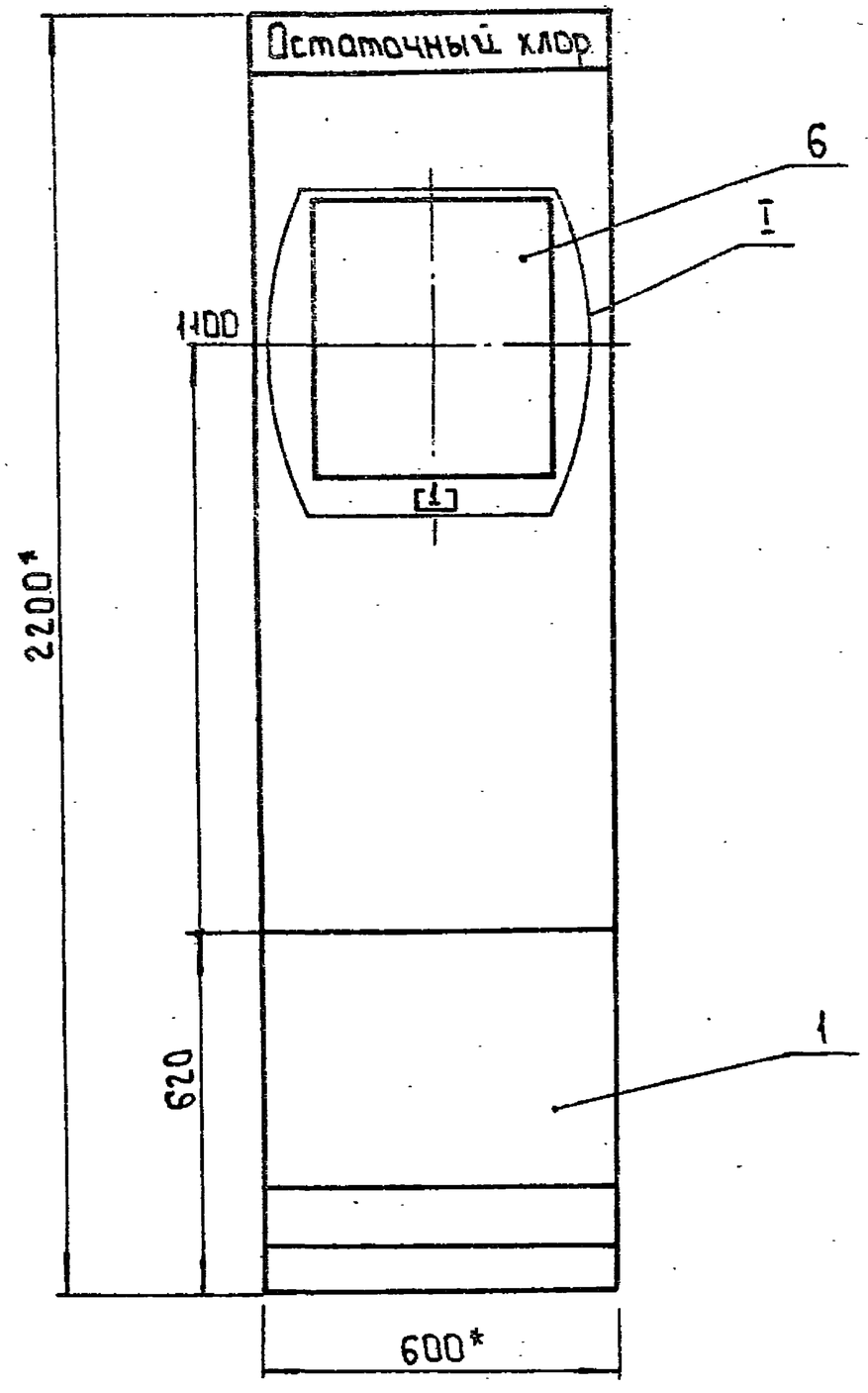

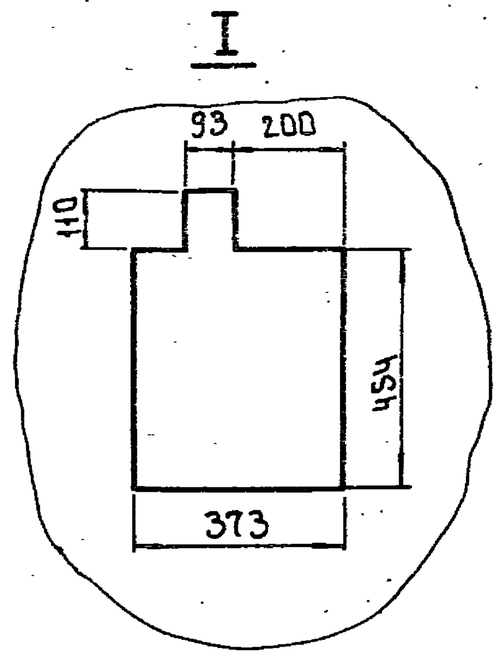

1* Размеры для справок.
2 Покрытие - вариант ОСТ 36.13-76
3 Шрифт выполнить по ГОСТ 2930-62 эмалью ГФ-230 черной ГОСТ 64-77
4 Относящиеся чертежи:
АТХ-6; 11, 20
см. т.п. 901-3-276.89 Альбом 7

Инв. N подл. | Подпись и дата | Взам. инв.

тп 901-3-276.89	АТХ.021	Лист 3

24065-14

Копировал: Боброва

Формат: А3

Альбом 8 90

Вид на внутренние плоскости (развернуто)

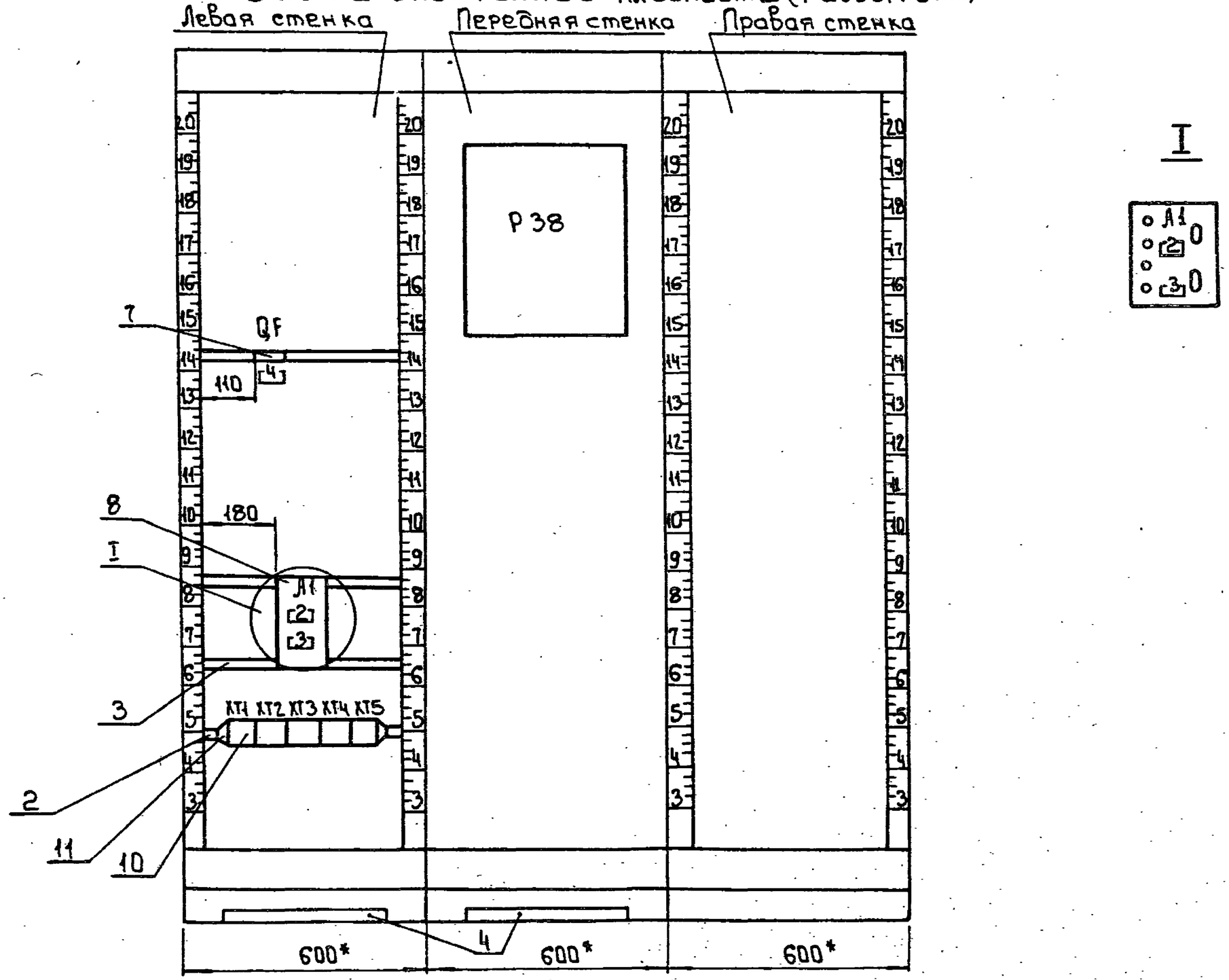

Инв. № подл. | Подпись и дата | Взам. инв.

тп 901-3-276.89	АТК 021	Лист 4

Копировал: Боброва

Формат А3

Альбом 8.90

Таблица надписи на табло и в рамках			Продолжение таблицы		
№ надписи	Надпись	Кол	№ надпис.	Надпись	Кол.
	Рамка 6Б×2Б				
1	Датчик остаточного	1			
	хлора				
2	Привар Р38	1			
	~220В. Jпл.6Гт.-0.5А				
3	Резерв	1			
4	Ввод Iр=1.25А	1			

Инв.№ подл. | Подп. и дата | Взам.инв.№

Альбом 8.90

Проводник	Откуда идет	Куда поступает	Данные провода	Примечание
	Технические	требования.		
	Таблица соединений выполнена			
	на основании	схем АТХ-6,11,	20	
	ТП 901-3-276.89	Альбом 7.		
N	XT1/3	XT1/6		П
N		XT2/6		
N		QF3/N		
N801		P38/8		
802	P38/1	A1/1		
			ПВ1×1.6	
800	A1/5	QF3/2		
A	QF3/1	XT1/2		
803	XT1/5	A1/3		
250	XT2/4	P38/3		
251	P38/10	XT2/5		
Земля	P38/ ⏚	Стойка/ ⏚		
Земля	Рейки/⏚	Стойки / ⏚	ПВ1×2.5	

Инв.№ подл. | Подп. и дата | Взам.инв.№

Нач.отд.	Данилов		
Н.контр.	Гусева		
Гл.спец.	Гольцман		
ГЭП	Гусева		
Инж.II к.	Елизарова		

ТП 901-3-276.89 АТХ.022

Главный корпус для стационарных и передвижных источников мощностью до 320 МВт/ч производительностью 32 тыс. м3/сут.

Щит анализатора остаточного хлора ШАХ. Таблица соединений.

Стадия	Лист	Листов
Р	1	1

ЦНИИЭП инженерного оборудования г. Москва

24065-14

Альбом 8.90

Проводник	Вывод	Вид контакта	Вывод	Проводник
		Технические требования		
		Таблица подключения		
		выполнена на основании		
		схем АТХ-6, 11, 20.		
		т.п. 901-3-276.89. Альбом 7.		
		и таблицы соединений АТХ022		
	ОТЭ			
А	1		2	800
N*	N			
	А1			
802	1		3	803
800*	5			
	ХТ1			
	1		2	А
N*	3		4	
803	5		6п	N*
	7		8	
	9		10	

Проводник	Вывод	Вид контакта	Вывод	Проводник
	ХТ2			
	1		2	
	3		4	250
251	5		6	N*
	7		8	
	9		10	
	ХТ3			
	1		2	
	3		4	
	5		6	
	7		8	
	9		10	

Альбом 8.90

Проводник	Вывод	Вид контакта	Вывод	Проводник
	ХТ4			
	1		2	
	3		4	
	5		6	
	7		8	
	9		10	
	ХТ5			
	1		2	
	3		4	
	5		6	
	7		8	
	9		10	
	Р38			
802	1		8	N801
	2		9	
250	3		10	251
	4		11	
	5		12	
	6		13	
	7		14	

Инв.N подл. | Подп. и дата | Взам.инв.N

Нач.отд.	Данилова		
Н.контр.	Гусева		
Гл.спец.	Гольцман		
ГЭП	Гусева		
Инж.I к.	Ганзарова		

ТП 901-3-276.89 АТХ.023

Главный корпус для станции очистки воды поверхностных источников мощностью 40/120 м³/ч. производительность 42 тыс. м³/сут.

Щит анализатора остаточного хлора ШАХ
Таблица подключения

Стадия	Лист	Листов
Р	1	2

ЦНИИЭП инженерного оборудования г. Москва

Инв.N подл. | Подп. и дата | Взам.инв.N

ТП 901-3-276.89 АТХ.023

Альбом 8.91

Позиция	Наименование и техническая характеристика оборудования и материалов. Завод-изготовитель (для импортного оборудования страна, фирма.	Тип, марка оборудования Обозначение документа и номер опросного листа	Единица измерения Наименование	Единица измерения Код	Код завода-изготовителя	Код оборудования материала	Цена единицы оборудования. тыс.руб.	Количество	Масса единицы оборудования кг
1	2	3	4	5	6	7	8	9	10
	Раздел I. Щиты								
1	Щит шкафной с задней дверью	ЩШ-3Д-I	компл	671				1	
	исполнения I	600×600							
	Главмонтажавтоматика	УХЛ47.Р30							
		ОСТ 36.13-76							

Инв. № подл. | Подпись и дата | Взам. инв.

Привязан

Инв. №

Нач.отд.	Данилов	
Н.контр.	Гусева	
Гл.спец.	Гольцман	
ГЭП	Гусева	
Инж II к.	Елизарова	

ТП 901-3-276.89 АТК.024

Главный корпус для станции очистки воды поверхностных источников мутностью до мг/л производительностью 32 тыс.м³/сут

Задание заводу-изготовителю. Щит измерения расхода ЩИР. Спецификация щитов и электроаппаратуры.

Стадия	Лист	Листов
Р	1	2

ЦНИИЭП инженерного оборудования г.Москва

24065-14

Копировал: Боброва

Формат: А3

Альбом 8.90

Позиция	Наименование и техническая характеристика оборудования и материалов. Завод-изготовитель (для импортного оборудования - страна, фирма)	Тип, марка оборудования Обозначение документа и номер опросного листа	Единица измерения Наименование	Единица измерения Код	Код завода-изготовителя	Код оборудования материала	Цена единицы оборудования тыс. руб.	Количество	Масса единицы оборудования кг
1	2	3	4	5	6	7	8	9	10
	Раздел 2. Электроаппаратура поставляемая комплектно со щитом								
1	Щиток электропитания	ЭЩП-2М ТУ36.1270-73	шт.	796				2	
2	Выключатель автоматический Iн = 32А; Iр - 4А	ВА14-26-14-2043 ТУ16.641.004-83						1	

Инв. № подл. | Подпись и дата | Взам. инв. №

Копировал: Боброва Формат: А3

Альбом 8.90

Поз.	Обозначение	Наименование	Кол	Примеч.
		Документация		
	АТХ.026	Таблица соединений		
	АТХ.027	Таблица подключения		
		Стандартные изделия		
1		Щит шкафной		
		ЩШ-3Д-I-600×600 УХЛ4		
		Iр30 ОСТ 36.13-76	1	
2		Рейка Р6600 ТК3-100-83	3	
3		Уголок УП42×2.5 Е=430		
		ТК4-2222-74	2	
		Прочие изделия		
4	Р8б	Прибор регистрирующий		
		РП160-09	1	
5	Р8а	Передающий преобразователь ПРС1	1	
6	1-QF	Выключатель автоматический ВА14-26-14-2043; Iр-1.6А	1	

Альбом 8.90

Поз.	Обозначение	Наименование	Кол	Примеч.
7	А1	Щиток электропитания		
		ЭЩП-2М	1	
8		Плавкая вставка	4	
		ВП36-I Iпл.вст=0.3А		
9		Блок зажимов	5	
		БЗ24-4П25-В/ВУ3		
		ТУ36.1750-74		
10		Упор ТУ36.1751-74	2	
11		Перемычка П	5	
12		Рамка РПМ 66×26	7	
		Материалы		
13		Провод ~380 В, м	50	
		ГОСТ 6323-79		
		ПВ1×1.0 кВ		

Инв.№ подл. | Подпись и дата | Взам. инв.№

Нач.отд	Данилов		
Н.контр	Гусева		
Гл.спец	Гольцман		
ГЭП	Гусева		
Инж. II к.	Елизарова		

тп 901-3-276.89 АТХ.025

Главный корпус для станции очистки воды поверхностных источников мутностью до 120 мг/л производительностью 32 тыс.м³/с

Щит измерения расхода ШИР

Общий вид.

Стадия	Лист	Листов
Р	1	5

ЦНИИЭП инженерного оборудования г. Москва

тп 901-3-276.89 АТХ.025 Лист 2

Формат: А4

Копировал: Боброва

24065-14

Формат: А4

Альбом 8.90

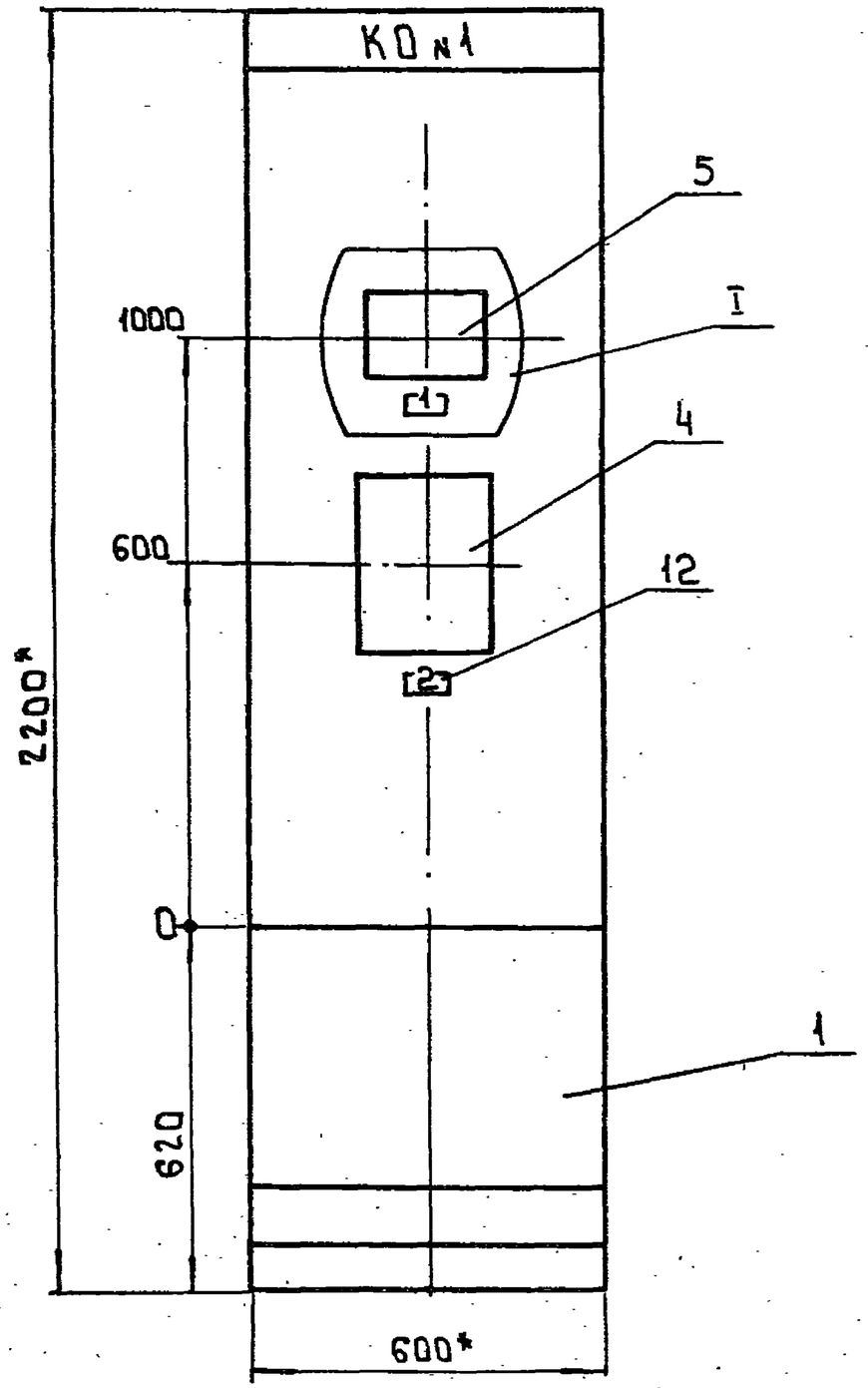

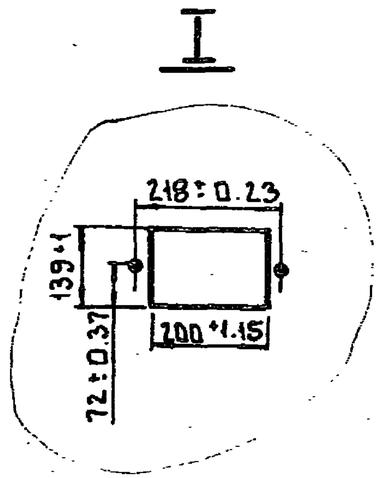

1 * Размеры для справок.
2 Покрытие - вариант ОСТ 36.13-76
3 Шрифт выполнить по ГОСТ 2930-62 эмалью ГФ-230 черной ГОСТ 64-77
4 По данному чертежу изготовить 12 шкафов.
Все надписи и таблицы соединений и подключения выполнить с заменой индекса в маркировке цепей и аппаратуры с 8 на (9, 10, ... 19)
5 Относящиеся чертежи: АТХ-6, 11, 20 тп. 901-3-276.89. Альбом 7

Инв. № подл. | Подпись и дата | Взам. инв.

тп 901-3-276.89	АТХ.025	Лист 3

Копировал: Боброва

Формат А3

Альбом 8.90

Вид на внутренние плоскости (развернуто)

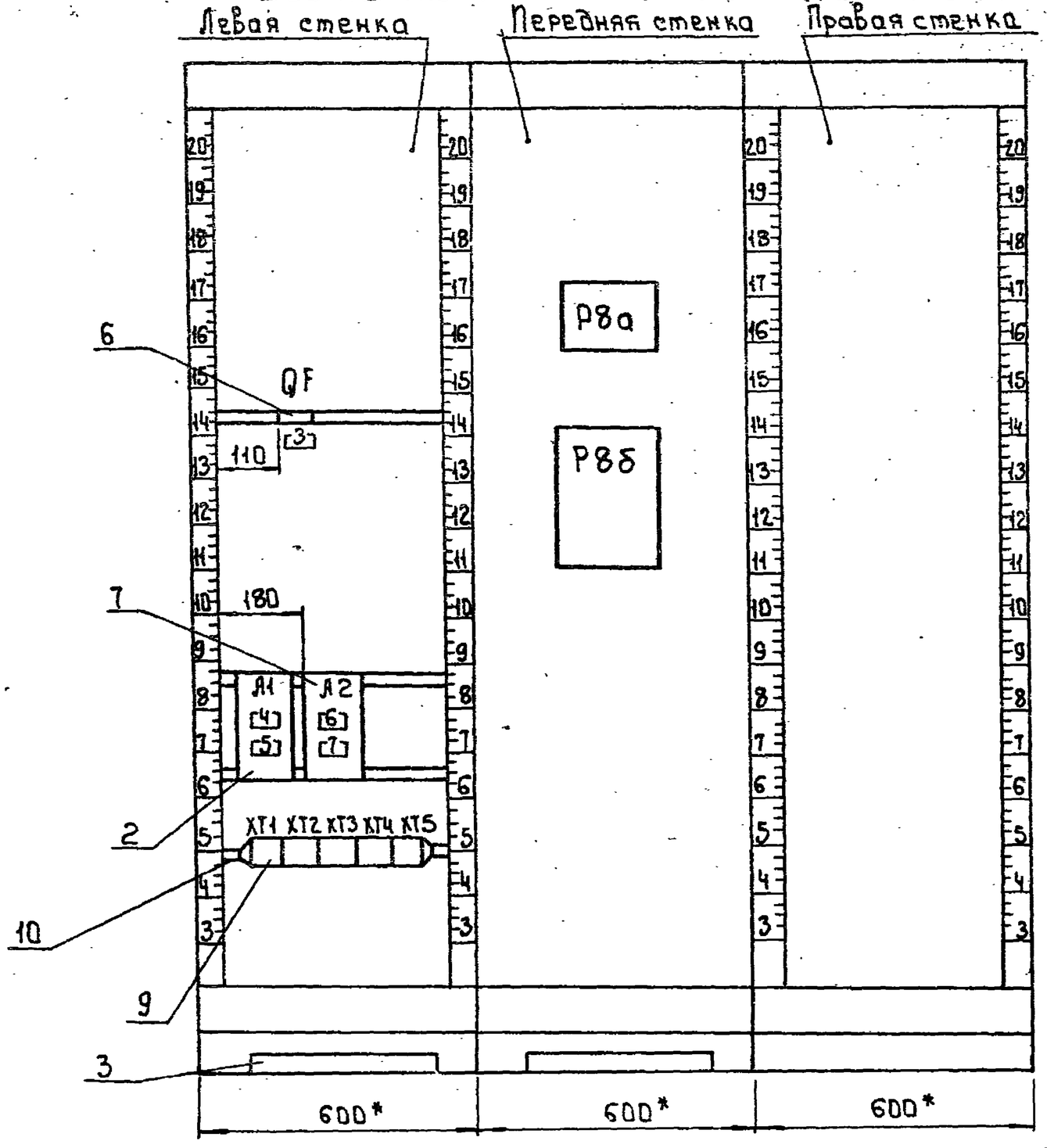

Поз. 7.

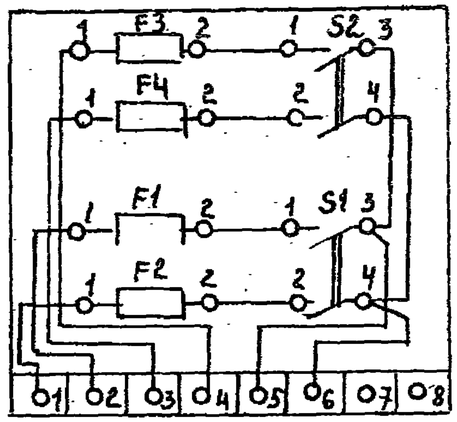

тп 901-3-276.89	АТХ.025	Лист 4

Инв. № подл. | Подпись и дата | Взам. инв. №

Копировал: Боброва

24066-14

Формат: А3

Альбом 8.90

Таблица надписи на табло и в рамках

№ надписи	Надпись	Кол.
	Рамка 66х26	
1.2	Расход сырой воды	2
3	Ввод Тр=1А	1
4	Прибор Р8	
	~220В Iпл.вст.=0,5А	1
5	Прибор Р8б	
	~220В Iпл. вст.=0,5А	1
6	Прибор Р8а	
	~220В. Iпл. вст.=0,5А	1
7	Резерв	

Продолжение таблицы

№ надписи	Надпись	Кол.

Альбом 8.90

Проводник	Откуда идет	Куда поступает	Данные провода	Примечание
	Технические	требования		
	таблица соединений выполнена			
	на основании	схем АТХ-6, 11,	20.	
	Т.п. 901-3-276.89. Альбом 7.			
N801	QF4/N	XT1/1		
N	QF4/N	XT4/4		
N		XT5/4		
N801		P8а/X2-9		
N801		P8б/X23-1Б		
803	P8б/X23-1А	A1/3		
802	A1/1	XT1/2		
8-311	XT2/1	P8а/X2-7	ПВ1х1,0	
8-312	P8а/X2-8	XT2/2		
8-313	XT4/1	P8а/X1-4		
8-314	P8а/X1-3	XT4/2		
8-315	XT4/3	P8а/X1-1		
8-316	P8а/X2	P8б/X1-1А		
8-317	P8б/X1-2Б	P8а/X2-18		
804	P8а/X2-18	A2/1		
805	A2/3	XT3/3		

Инв.N подл. | Подп. и дата | Взам.инв.N

ТП 901-3-276.89 АТХ.025 Лист 5

ТП 901-3-276.89 АТХ.026

Нач.отд.	Данилов		
Н.контр.	Гусева		
Гл.спец.	Польщин		
ГЭП	Гусева		
Инж. I к.	Елизарова		

Главный корпус для стационарной воды поверхностных источников мощностью 40/20 м³/ч производительностью 32 тыс.м³/сут.

Щит измерения расхода ШИР. Таблица соединений.

Стадия	Лист	Листов
Р	1	2

ЦНИИЭП инженерного оборудования Госстроя СССР

Копировал: Агинова

Альбом 8.90

Проводник	Откуда идет	Куда поступает	Данные провода	Примечание
800	QF 4/2	А1/5	ПВ1 х1,0	
		А2/5		
Земля	Р8а /Х2-17	Стойка/ ⏚	ПВ1х2,5	
Земля	Р8б/Х23-26	Стойка/ ⏚		
Земля	Рейка/⏚	Стойки/ ⏚		

Проводник	Вывод	Вид контакта	Вывод	Проводник	Проводник	Вывод	Вид контакта	Вывод	Проводник
			Технические требования						
			Таблица подключения выполнена						
			на основании схем						
			АТХ-6,11,20						
			т.п. 901-3-276.89. Альбом 7.						
			и таблицы соединений АТХ.026.						
	QF4					XT1			
А	1		2	800*	N801*	1		2	802
N*	N					3		4	
						5		6	
	А1					7		8	
802	1		2			9		10	
803	3		4						
800*	5		6			XT2			
					8-311	1		2	8-312
	А2					3		4	
804	1		2			5		6	
805	3		4			7		8	
800*	5		6			9		10	

Альбом 8.90

Инв.№ подл. | Подп. и дата | Взам. инв.№

ТП 901-3-276.89 АТХ.026 Лист 2

Инв.№ подл. | Подп. и дата | Взам. инв.№

ТП 901-3-276.89 АТХ.027

Нач.отд.	Данилов		
Н.контр.	Гусева		
Гл.спец.	Гольцман		
ГЭП	Гусева		
Инж.пк.	Елазарова		

Главный корпус для станции очистки вод поверхностных источников мощностью до 120 тыс.м³/сут. производительностью 32 тыс.м³/сут.

Щит измерения расхода ЩИР.

Таблица подключения.

Стадия	Лист	Листов
Р	1	2

ЦНИИЭП инженерного оборудования г. Москва

Копировал: Логинова

24065-14

Альбом 8.90

Проводник	Вывод	Вид контакта	Вывод	Проводник
	XT3			
	1		2	
	3		4	
805	5		6	
	7		8	
	9		10	
	XT4			
8-313	1		2	8-314
8-315	3		4	N*
	5		6	
	7		8	
	9		10	
	XT5			
	1		2	
A	3		4	N*
	5		6	
	7		8	
	9		10	
		P	2a	
		X2		
	4		14	
8-316	5		15	
	6		16	
8-311	7		17	
8-312	8		18	8-317
N801*	9		19	804
	10		20	

Проводник	Вывод	Вид контакта	Вывод	Проводник
	PBa,	X1		
8-313	4		1	8-315
	5		2	
	6		3	8-314
	P	8a		
	X	23		
803	1A		1Б	N801
	2A		2Б	⏚
	X	1		
8-316	1A		1Б	
	2A		2Б	8-317
	3A		3Б	

Инв.№ подл. | Подп. и дата | Взам. инв.№

ТП 901-3-276.89 АТХ.027

Лист 2

Инв.№ подл. | Подп. и дата | Взам. инв.№

Лист