ТИПОВОЙ ПРОЕКТ
901-3-276.89

ГЛАВНЫЙ КОРПУС ДЛЯ СТАНЦИИ ОЧИСТКИ ВОДЫ ПОВЕРХНОСТНЫХ ИСТОЧНИКОВ МУТНОСТЬЮ до 120 мг/л ПРОИЗВОДИТЕЛЬНОСТЬЮ 32.0 тыс. $м^3$/сут.

АЛЬБОМ 3

24065-03

АР АРХИТЕКТУРНЫЕ РЕШЕНИЯ. Стр. 3...16

КМ КОНСТРУКЦИИ МЕТАЛЛИЧЕСКИЕ. Стр. 17...38

АЗ АНТИКОРРОЗИОННАЯ ЗАЩИТА КОНСТРУКЦИЙ. Стр. 39...43

ОС ОРГАНИЗАЦИЯ СТРОИТЕЛЬСТВА. Стр. 44...46

СФ ЦИТП 620062, г.Свердловск, ул.Чебышева, 4
Зак. 3816 инв. 24065-05 тираж 100
Сдано в печать 20.06 1990 Цена 4-24

ТИПОВОЙ ПРОЕКТ
901-3 276.89
ГЛАВНЫЙ КОРПУС ДЛЯ СТАНЦИИ ОЧИСТКИ ВОДЫ ПОВЕРХНОСТНЫХ ИСТОЧНИКОВ МУТНОСТЬЮ до 120 мг/л ПРОИЗВОДИТЕЛЬНОСТЬЮ 32,0 тыс. $м^3$/сут.

АЛЬБОМ 3

ПЕРЕЧЕНЬ АЛЬБОМОВ:

Альбом 1	ПЗ	Пояснительная записка	
Альбом 2	ТХ	Технология производства	
	ТХН	Эскизные чертежи общих видов	
	ВК	Внутренний водопровод и канализация	
	ОВ	Отопление и вентиляция	
Альбом 3	АР	Архитектурные решения	
	КМ	Конструкции металлические	
	АЗ	Антикоррозионная защита конструкций	
	ОС	Организация строительства	
Альбом 4	КЖ	Конструкции железобетонные	
Альбом 5	КЖИ	Строительные изделия	
Альбом 6	ЭМ	Силовое электрооборудование	
	ЭО	Электрическое освещение	
	СС	Связь и сигнализация	
Альбом 7	АТХ	Автоматизация	
Альбом 8	АТК	Задание заводу изготовителю	
Альбом 9	ОС	Спецификации оборудования	
Альбом 10	ВМ	Ведомости потребности в материалах	
Альбом 11	С	Сметы	
Часть 1			
Часть 2			
Часть 3			

Примененные материалы: т.п. 407-3-444.87. Альбом II „Распределительный пункт 10(6) кв совмещенный с трансформаторной подстанцией 10(6)/0.4 кв для городских электрических сетей тип II РПК-2.ТМ 1." Распространяет Свердловский филиал ЦИТП

24065-03

Разработан:
ЦНИИЭП инженерного оборудования, городов, жилых и общественных зданий

Главный инженер института А. Кетаов
Ответственный исполнитель В. Куликов

Утвержден Госгражданстроем
приказ N 242 от 29 июля 1986г.

© СФ ЦИТП Госстрой СССР, 1990г.

Альбом 3

ТП 901-3-176.89

СОДЕРЖАНИЕ АЛЬБОМА

Марка	Наименование	№ стр.
АР-1	Общие данные	3
АР-2	План на отм.-2.400;-0.600 и 0.000 в осях 1...10	4
АР-3	Планы на отм.-1.800; 0.000; 1.800 в осях 11...16. Специфи-	5
	кация элементов заполнения проемов. Ведомость	
	проемов ворот и дверей.	
АР-4	Планы на отм. 3.600; 4.200; 7.000; 11.000.	6
АР-5	Разрезы 1-1; 2-2; 3-3	7
АР-6	Разрезы 4-4; 5-5. Фрагменты планов 1; 2; 3	8
АР-7	Фасады 1-16; 16-1	9
АР-8	Фасады М-А; А-М. Узлы I, II, III, IV	10
АР-9	Планы перегородок на отм. 0.000; 4.200. Спецификация перегородок	11
АР-10	План отверстий и перемычек на отм. 0.000; -2.400	12
	Ведомость отверстий	
АР-11	План отверстий и перемычек на отм. 4.200. Ведомость и специ-	13
	фикация перемычек	
АР-12	Ведомость отделки помещений. Узлы V-VI; VII; VIII; IX; X	14
АР-13	Планы полов на отм. 0.000; -0.600; -2.400; 3.600; 4.200;	15
	-1.800. Экспликация полов (начало)	
АР-14	План кровли. Экспликация полов (окончание) Узел XI	16
	Конструкции металлические	
КМ-1	Общие данные	17
КМ-2	Общие данные. Техническая специфика-	18
	ция металла. (начало)	
КМ-3	Общие данные. Техническая спецификация	19
	металла. (окончание)	
КМ-4	Общие данные. Техническая спецификация металла	
	на типовые конструкции.	
КМ-5	Ведомость расхода стали по видам про-	20
	филей. Общие данные.	
КМ-6	Схема расположения площадок, лестниц,	21
	стремянок, схема расположения стоек, балок.	
КМ-7	Разрезы 1-1... 5-5. Спецификация.	22
КМ-8	Схема расположения стоек и балок на	23
	отм. 0.000; 0.300; 1.200 в осях А...И; 6...10	
КМ-9	Схема расположения площадок и лестниц	24

Марка	Наименование	№ стр
	на отм. 0.000; 0.300; 1.200 в осях А...И, 6...10	
КМ-10	Схема расположения стоек и балок на	25
	отм. 3.600 в осях А...И; 6...10.	
КМ-11	Схема расположения площадок и лестниц	26
	на отм. 3.600 в осях А...И; 6...10.	
КМ-12	Схема расположения площадок, лестниц,	27
	стоек и балок на отм. 4.200. Разрезы	
	1-1...4-4. Спецификация.	
КМ-13	Разрезы 5-5...10-10.	28
КМ-14	Схемы расположения стоек, балок, лестниц,	29
	стремянок, площадок на отм. 1.400	
КМ-15	Схемы расположения стоек, балок, лестниц,	30
	стремянок, площадок на отм. 3.600; 7.000; 11.000	
КМ-16	Разрезы 1-1... 4-4	31
КМ-17	Схема расположения площадок и лестниц на	32
	отм. 1.700; 0.000. Схема расположения балок	
	на отм. 1.700; 0.000;	
КМ-18	Схема расположения лестниц и площадок. Схема	33
	расположения балок и стоек. Разрезы 1-1... 4-4.	
КМ-19	Узлы 1...11, сечения 1-1... 4-4	34
КМ-20	Узлы 12...21, Разрезы 5-5... 7-7.	35
КМ-21	Схема расположения путей подвесного транспорта	36
	и монорельса	
КМ-22	Разрезы 1-1...10-10. Узлы I, II, III	37
КМ-23	Схема расположения пожарных лестниц,	38
	ограждений. Узлы, разрезы	
	Антикоррозионная защита	
АЗ-1	Общие данные	39
АЗ-2	План фундаментов под оборудование, лотков и емкостей, Разрезы 1-1; 2-2	40
АЗ-3	Узлы 1...5. Деталь пропуска полиэтиленовых труб	41
АЗ-4	Планы полов.	42
АЗ-5	Ведомость объемов антикоррозионных работ	43
	Организация строительства	
ОС-1	График производства работ (начало)	44
ОС-2	График производства работ (продолжение)	45
ОС-3	График производства работ (окончание)	46

Инв. № подл. | Подпись и дата | Взам. инв. №

24065-03

Копировал Подлевская

Формат А2

Альбом 3

Ведомость основных комплектов рабочих чертежей.

Обозначение	Наименование	Примеч.
АР	Архитектурные решения	
КЖ	Конструкции железобетонные	
КМ	Конструкции металлические	
АЗ	Антикоррозионная защита	
ТХ	Технология производства	
ОВ	Отопление и вентиляция	
ЭМ	Силовое электрооборудование	
АТХ	Автоматизация технологического процесса	
СС	Связь и сигнализация	
ЭО	Электроосвещение внутреннее	
ВК	Водопровод и канализация.	

Ведомость рабочих чертежей основного комплекта.

Лист	Наименование	Примечан.
1	Общие данные.	
2	План на отм. -2.400; -0.600 и 0.000 в осях 1÷10.	
3	Планы на отм. -1.800; 0.000; 1.700 в осях 11÷16.	
	Спецификация элементов заполнения проемов.	
	Ведомость проемов ворот и дверей.	
4	Планы на отм. 3.600; 4.200; 7.000; 11.000.	
5	Разрезы 1-1; 2-2; 3-3.	
6	Разрезы 4-4; 5-5. Фрагменты планов 1; 2; 3.	
7	Фасады 1÷16; 16-1.	
8	Фасады М-А; А-М. Узлы I; II; III; IV.	
9	Планы перегородок на отм. 0.000; 4.200.	
	Спецификация перегородок.	
10	План отверстий и перемычек на отм. 0.000; -2.400.	
	Ведомость отверстий.	
11	План отверстий и перемычек на отм. 4.200.	
	Ведомость и спецификация перемычек.	
12	Ведомость отделки помещений. Узлы V, VI, VII, VIII, IX, X.	
13	Планы полов на отм. 0.000; -0.600; -2.400; 3.600; 4.200; -1,800. Экспликация полов (Начало)	
14	План кровли. Экспликация полов (окончание) Узел XI	

Основные строительные показатели.

Наименование		Ед. изм.	Количество
Площадь застройки		$м^2$	2314.3
Общая площадь		$м^2$	2694.4
Строительный объём общий		$м^3$	22515.0
В том числе	Подземной части	$м^3$	1782.0
	Встроенных (бытовых) помещений	$м^3$	305.8
	Отделения барабанных сеток	$м^3$	4492.3

Типовой проект разработан в соответствии с действующими нормами и правилами и предусматривает в части архитектурно-строительных решений мероприятия, обеспечивающие взрывную, взрыво-пожарную и пожарную безопасность при правильной эксплуатации зданий.

Главный архитектор проекта /Двойнина./

Ведомость ссылочных и прилагаемых документов.

Обозначение	Наименование	Примечание
	Ссылочные документы	
ГОСТ 12506-81	Окна деревянные для производственных зданий	
ГОСТ 26919-86	Плиты подоконные железобетонные.	
ГОСТ 14624-84	Двери деревянные для производственных зданий.	
1.136-10	Двери деревянные внутренние для жилых и общественных зданий	
1.236.5-12, вып. 1 часть 1	Окна и балконные двери деревянные с двойным остеклением для жилых и общественных зданий.	
1.136.5-19	Двери деревянные наружные для жилых и общественных зданий.	
2.435-6, вып. 1	Противопожарные двери и ворота промышленных зданий.	
1.435.9-17, вып. 1, 3	Ворота распашные.	
1.038.1-1, вып. 1	Перемычки железобетонные для зданий с кирпичными стенами.	
1.030.9-2, вып. 0, 1, 4, 6, 7 (части 1 и 2)	Перегородки панельные зданий промышленных и сельскохозяйственных предприятий.	
1.431.6-28, вып. 0÷2	Перегородки кирпичные зданий промышленных предприятий.	
2.436-17, вып. 1	Узлы окон с деревянными переплетами по ГОСТ 12506-81.	
2.430-20, вып. 1, 2	Узлы стен из кирпича одноэтажных зданий промышленных предприятий.	
2.460-18, вып. 1, 2	Узлы покрытий одноэтажных производственных зданий с рулонными кровлями и железобетонными плитами	
2.260-1, вып. 5	Детали покрытий общественных зданий.	
1.136.5-16, часть 1	Окна и балконные двери деревянные с двойным остеклением для жилых зданий.	
1.236-5, вып. 1	Противопожарные двери общественных зданий.	
	Прилагаемые документы.	
т.п. 901-3-276.89 АР.ВМ.	Ведомость потребности в материалах по рабочим чертежам марки АР.	
т.п 901-3-276.89 АР.СО.	Спецификация оборудования к основному комплекту чертежей марки АР	

Ведомость спецификаций.

Лист	Наименование	Примечание
АР-3	Спецификация элементов заполнения проемов	
АР-9	Спецификация сборных перегородок	
АР-11	Спецификация перемычек.	

Общие указания.

1. Здание II степени огнестойкости.
2. За относительную отметку 0.000 принят уровень чистого пола 1-го этажа, соответствующий абсолютной отметке [ ]
3. Ограждающие конструкции здания — керамзитобетонные панели $\gamma = 900 кг/м^3$ кирпичные вставки.
4. Кирпичные вставки, стены и перегородки выполняются из кирпича КР 100/1800/15/ ГОСТ 530-80 на растворе марки 25.
5. Наружные поверхности панелей окрашиваются цементно-перхлорвиниловыми красками.
6. Наружные поверхности кирпичных вставок выполняются в пустошовку с последующей штукатуркой цементно-песчаным раствором марки 50 с разделкой швами и окраской под панели.
   Наружные поверхности кирпичной кладки в осях 13-16; В-Г/1 выполняются с расшивкой швов.
7. Горизонтальная гидроизоляция стен от капиллярной влаги осуществляется слоем цементно-песчаного раствора состава 1:2 толщиной 20 мм. на отм. -0.030.
8. Вокруг здания устраивается отмостка с асфальтовым покрытием шириной 0.75 м.
9. Оконные и дверные откосы в кирпичных стенах оштукатуриваются цементно-песчаным раствором марки 50 и окрашиваются цементно-перхлорвиниловыми красками.
10. Столярные изделия окрашиваются масляной краской за два раза.
11. Марка кровельной мастики в скобках (см. разрезы) дана для районов строительства, расположенных южнее географической широты 50° для Европейской и 53° для Азиатской частей СССР.
    Мастика в местах примыканий принята МБК-Г-85 (МБК-Г-100).
12. При производстве работ в зимнее время в проект должны быть внесены коррективы в соответствии со СНиП II-22-81 и СНиП 3.03.01-87.

Инв. № подл. | Подпись и дата | Взам. инв. №

Провер.	Двойнина		
Вед. арх.	Шилова		
Зав. гр.	Строгин		
Зав. гр.	Двойнина		
Н. контр.	Ефремова		
Нач. отд.	Письман		

Привязан:

Инв. №

Т.П. 901-3-276.89 АР

Главный корпус для станции очистки загрязненных поверхностных источников мощностью 43 120 м³/сут производительностью 32 тыс. м³/сут

Общие данные.

Стадия	Лист	Листов
Р	1	14

ЦНИИЭП инженерного оборудования г. Москва

Копировал: Логинова

Формат: А2

24065-02

Альбом 3

План на отм.-2,400; -0,600; 0,000 в осях 1-10.

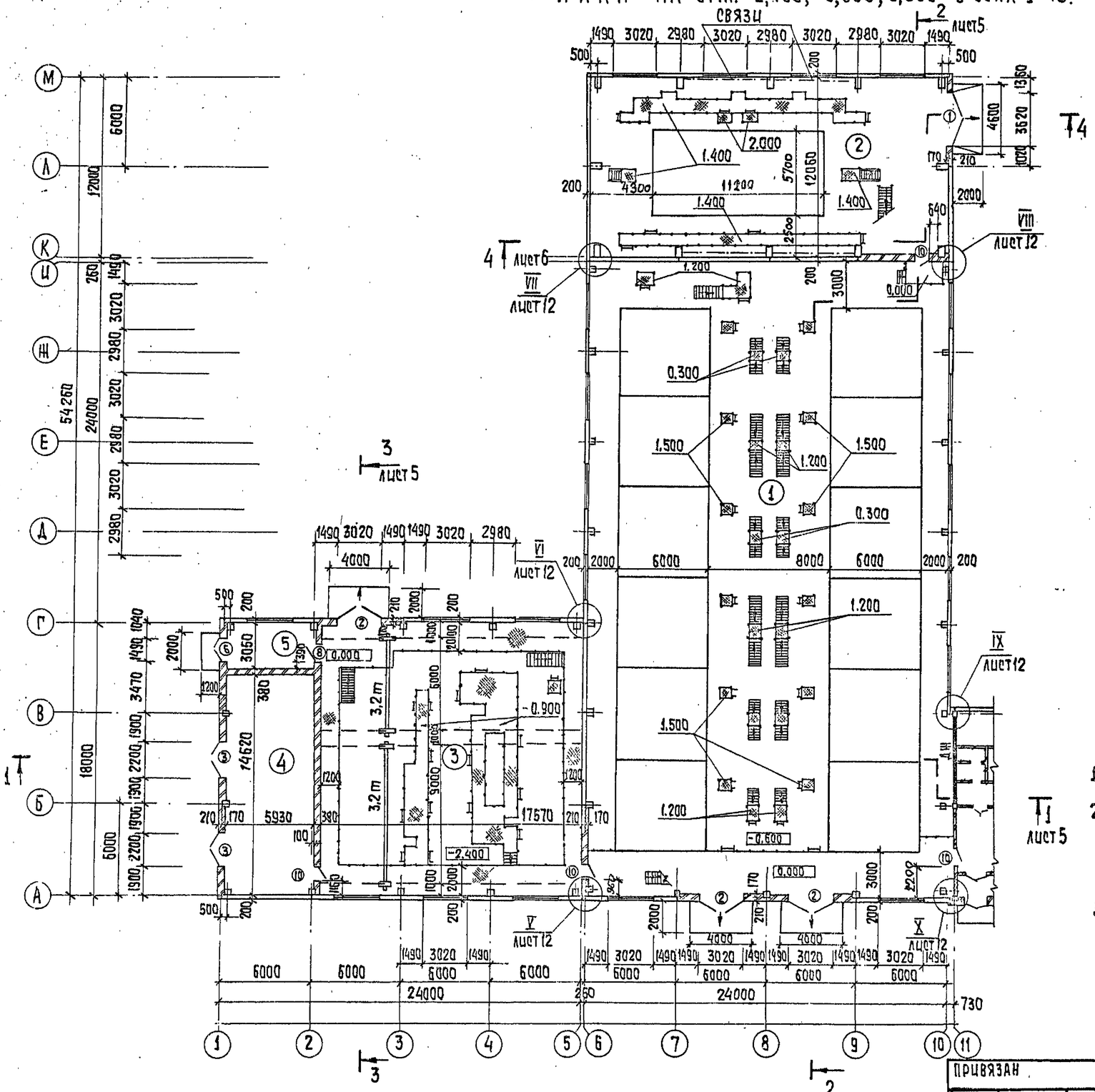

Экспликация помещений

Номер по плану	Наименование	Площадь м²	Категория производства по взрывной, взрыво-пожарной и пожарной опасности
1	Зал контактных осветлителей на отм. 0,000, -0,600.	1011.5	Д
2	Помещение барабанных сеток.	288,4	Д
3	Насосная станция II подъема	321.8	Д
4	КТП.	81.4	В
5	Склад оборудования.	17,2	Д
6	Тамбур	3,2	—
7	Вестибюль	17,2	—
8	Лестничная клетка.	17.8	—
9	Приточная венткамера	36,1	Д
10	Мастерская	17,9	Д
11	Воздуходувная	17,7	Д
12	Склад ПАА	35,6	Д
13	Дозаторная	91.5	Д
14	Отделение растворно-хранилищных баков коагулянта	117.6	Д
15	Коридор.	19,5	—
16	Мастерская КИП	12,1	Д
17	Комната дежурного персонала.	24.4	—
18	Мужской гардероб для уличной, домашней и специальной одежды на 26 шк (сан. хар. I^а, I^б)	19,1	—
19	Мужская душевая.	1.9	—
20	Мужская уборная	3,7	—

1. Металлические площадки, лестницы и стремянки замаркированы и разработаны на листах КМ-6,9,12.
2. Участки кирпичной кладки над сборными перегородками (лист9) армировать сварной сеткой из арматуры ф5 Вр-I через 4 ряда кладки по высоте. Продольная арматура 2 стержня с шагом 50 мм, поперечная ℓ=50 мм с шагом 100 мм. Крепление кирпичной кладки к жел. бет. элементам и стойкам фахверка производить по узлам серии 1.431.6-28, вып.1.
3. Данный лист смотреть совместно с листом 3.

Согласовано			
Отдел ВГ	Кузнецов		
Отдел ВС	Нарцисов		
Отдел ЭАА	Гусева		
Взам. инв. №			
Подпись и дата			
Инв. № подл.			

Привязан			
Инв. №			

Провер.	Двойнина		
Ред. арх.	Шилова		
Зав. гр.	Двойнина		
Зав. гр.	Стронгин		
Н. контр.	Ефремова		
Нач. отд.	Письман		

ТП 901-3-276.89 АР

Главный корпус для станции очистки вод из поверхностных источников мутностью до 1000 мг/л производительностью 40 000 м³/сут

План на отм. -2,400; -0,600; 0,000; в осях 1-10.

Стадия	Лист	Листов
Р	2	

ЦНИИЭП инженерного оборудования г. Москва

Копировал: Хюпленен

Формат А2

Альбом 3

План на отм. 0,000; 1,800 в осях 11÷16

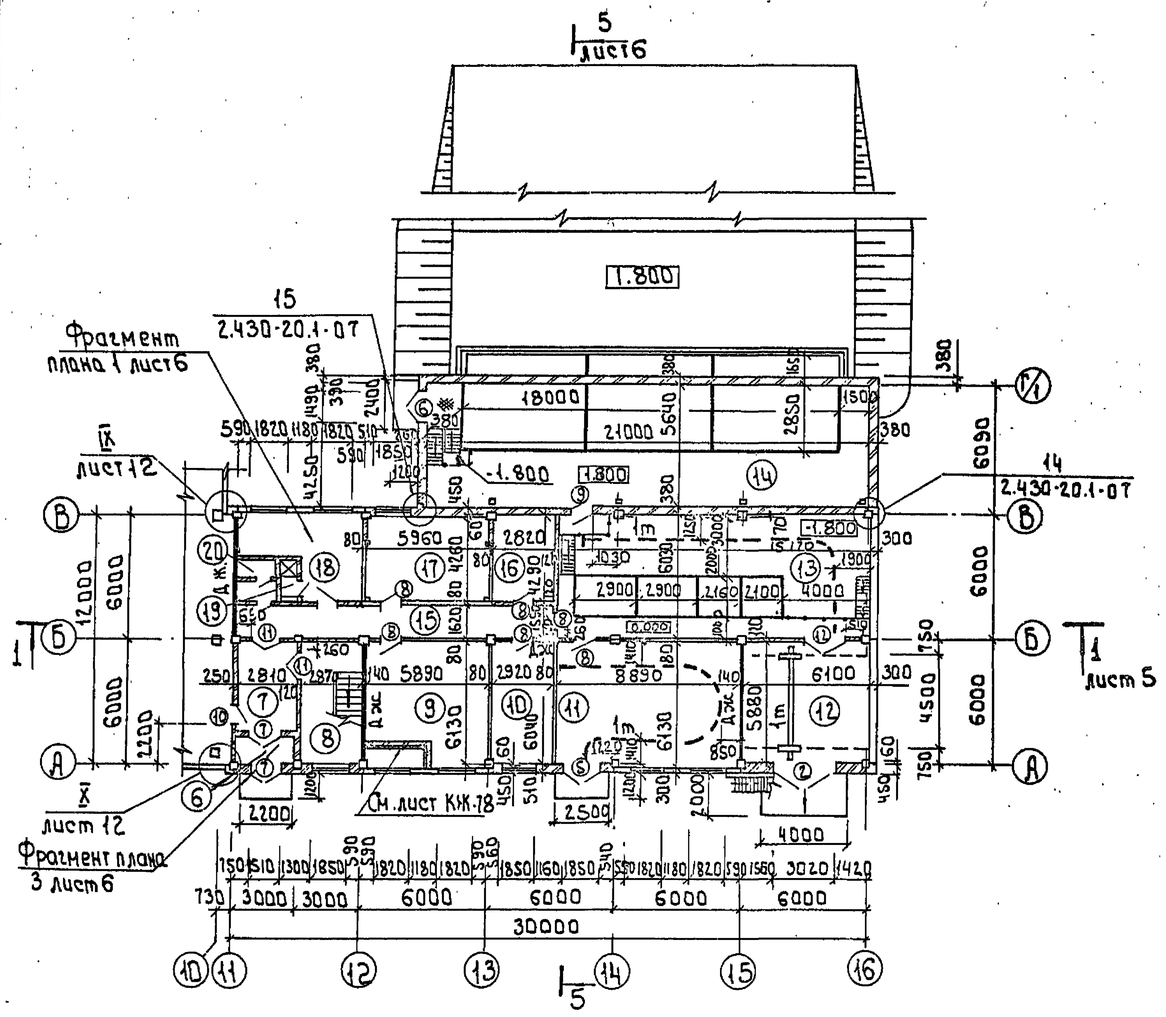

План на отм. -1.800

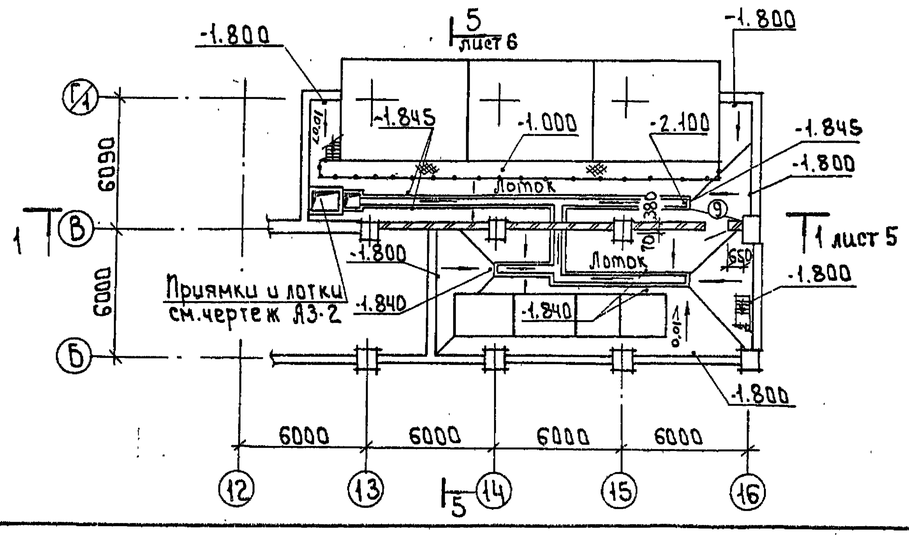

Ведомость проемов ворот и дверей

Марка, поз.	Размер проема, мм
1	3620×3600
2	3020×3000
3	2200×2370
4	760×2210
5	1890×2415
6	1490×2415
7	1510×2370
8	1010×2370
9	910×2070
10	1010×2370
11	1310×2070
12	1910×2070
13	710×2070
14	710×2070

Спецификация элементов заполнения проемов

Марка поз.	Обозначение	Наименование	Кол. на этаж 1	Кол. на этаж 2	Всего	Масса ед., кг	Примечание
1	1.435.9-17 Вып.1	Ворота распашные ВР3.6х3.6т	1	—	1		
2	1.435.9-17 Вып.1	Ворота распашные ВР3.0х3.0т	4	—	4		
3	Типовой проект 407-3-444.87, альб. II	Ворота 81ЖС	2	—	2		
4	1.136.5-16, часть 1	Дверной блок ДС22-7.5	—	1	1		
5	2.435-6, Вып.1	Дверной блок ПДУ4	1	—	1		
6	2.435-6, Вып.1	Дверной блок ПДУ3	2	—	2		
7	1.136.5-19	Дверной блок ДнГ4-15БПЧ	2	—	2		
8	1.136-10	Дверной блок ДГ24-10	7	11	18		
9	1.136-10	Дверной блок ДГ21-9Л	3	1	4		одна дверь на отм.-1.800
10	1.236.5, Вып.1	Дверной блок ДП11.00.00.00 ИЧ	4	3	7		
11	ГОСТ 14624-84	Дверной блок ДВГ21-13	2	3	5		
12	ГОСТ 14624-84	Дверной блок ДГ14-19	1	—	1		
13	1.136-10	Дверной блок ДГ21-7П	2	2	4		
14	1.136-10	Дверной блок ДГ21-7ВЛП	1	1	2		
ОК-1	ГОСТ 12506-81	Оконный блок ПВД18-30.1	21	—	21		
ОК-2	ГОСТ 12506-81	Оконный блок ПВД12-30.1	—	21	21		
ОК-3	1.236.5-12, Вып.1	Оконный блок ОС21-18В	9	19	28		
Ж-1	Типовой проект 407-3-444.87, альб. II	Жалюзийная решетка ВЖ-4	4	—	4		
Подоконные доски							
ПД-1	ГОСТ 26919-86	ПОГ18.15.35.	21	21	42	24	для ОК-1 и ОК-2
ПД-2	ГОСТ 26919-86	ПОГ12.15.35	21	21	42	16	
ПД-3	ГОСТ 26919-86	ПОГ18.20.35	6	18	24	32	для ОК-3 в панелях
ПД-4	ГОСТ 26919-86	ПОГ18.50.35	3	1	4	80	для ОК-3 в кирпиче

Примечание

1. В соответствии со СНиП 2.01.02-85, Противопожарные нормы" п. 1.15 двери марок 5,6,7,10,11 оборудовать закрывателем ЗД1 (ГОСТ 5091-78) и замком ЗН1Я (ГОСТ 5089-80), открывающимся изнутри без ключа.
2. Подоконные доски замаркированы на схемах заполнения оконных проемов (лист 7)

Согласовано	Отдел ВТ	Куликов	
	Отдел ВС	Нарисова	
	Отдел ЭАД	Гусева	

Взам. инв. №

Подпись и дата

Инв. № подл.

Привязан.			
Инв. №			

Провер.	Двойнина		
Вед. арх.	Шилова		
Зав. гр.	Стромгин		
Зав. гр.	Двойнина		
Н. контр.	Ефремова		
Нач. отд.	Письман		

Т.П. 901-3-276.89 АР

Главный корпус для станции очистки воды поверхностных источников мутностью до 120 мг/л производительностью 32 тыс. м3/сут.

Планы на отм. -1,800; 0,000; 1,800 в осях 11÷16. Спецификация элементов заполнения проемов. Ведомость проемов ворот и дверей.

Стадия	Лист	Листов
Р	3	

ЦНИИЭП инженерного оборудования г. Москва

21005-03

Копировал: Бобкова

Формат А2

Альбом 3

План на отм. 3.600; 4.200

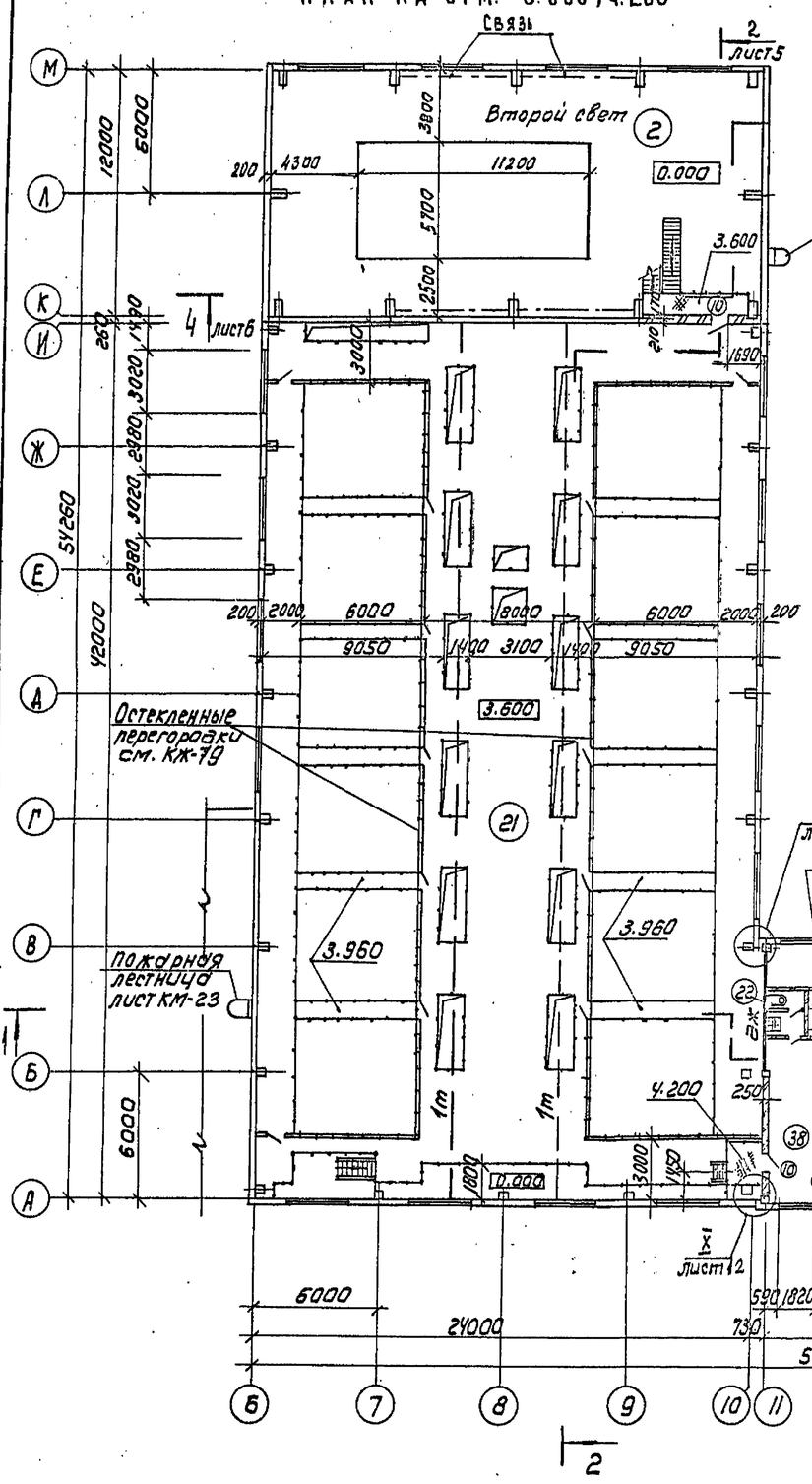

План на отм. 7.000; 11.000

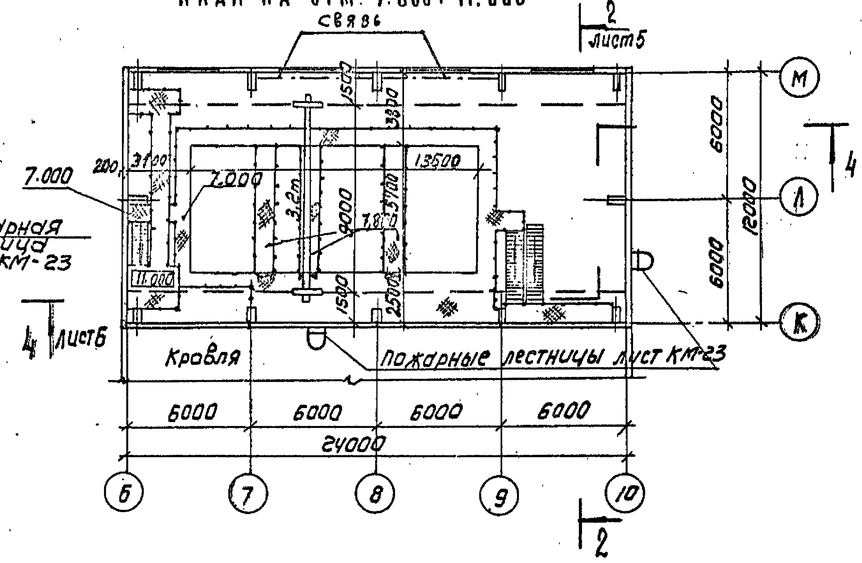

Экспликация помещений

Номер по плану	Наименование	Площадь, м²	Категория производства по взрывной взрыво-пожарной и пожарной опасности
21	Зал контактных осветлителей на отм. 3.600	1011.5	Д
22	Женская уборная	3.7	—
23	Женская душевая	1.9	—
24	Женский гардероб уличной, домашней и специальной одежды на 10 чел. (сан. хар. Т, Ф, Б)	18.1	—
25	Вытяжная венткамера	26.1	Д
26	Кабинет начальника станции	12.9	—
27	Бактериологическая лаборатория	26.1	Д
28	Автоклавная	12.9	Д
29	Гидробиологическая лаборатория	12.9	Д
30	Помещение для хранения посуды и реактивов	13.8	Д
31	Коридор	49.2	—
32	Контрольная лаборатория	17.5	Д
33	Моечная химической лаборатории	8.8	Д
34	Весовая	8.7	Д
35	Химическая лаборатория	36.3	Д
36	Средовароучная и моечная	17.9	Д
37	Операторская	26.1	Г
38	Холл	36.3	—

Данный лист смотреть совместно с листами 2, 3.

План на отм. 7.000; 11.000

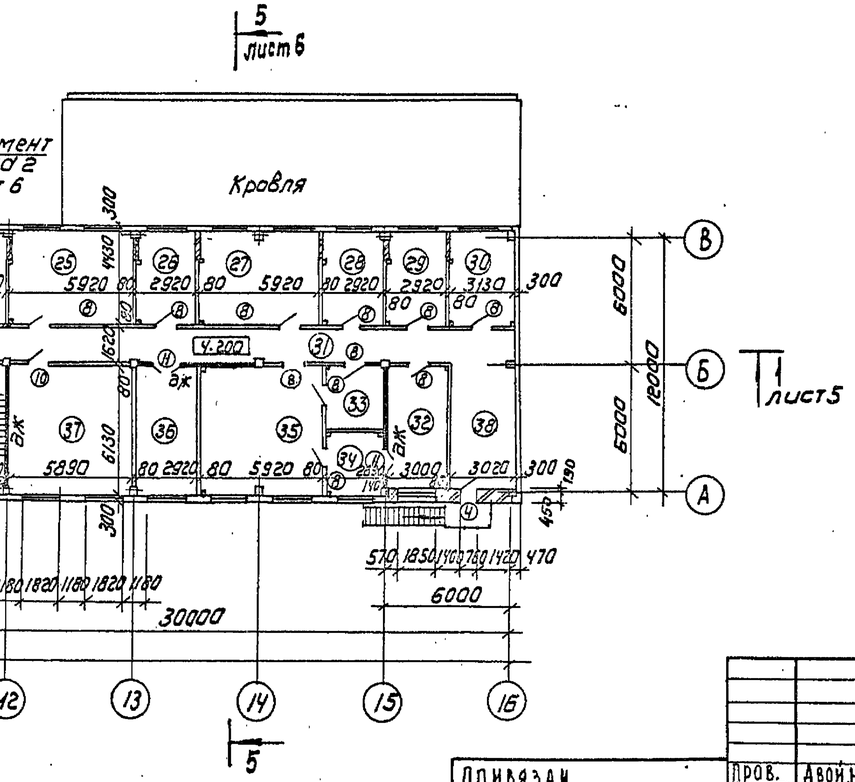

Согласовано:
Отдел ВГ Куликов
Отдел ВС Нарцисова
Отдел ЭАД Гусева

Инв. № подл. | Подпись и дата | Взам. инв.

Привязан

Инв. №

Пров.	Двойнина		
Вед. арх.	Шилова		
Зав. гр.	Двойнина		
Зав. гр.	Строгин		
Н. контр.	Ефремова		
Нач. отд.	Письман		

ТП 901-3-276.89 Ар

Главный корпус для станции очистки воды поверхностных источников с мутностью до 120 мг/л производительностью 32 тыс м³/сут

План на отм. 3.600; 4.200; 7.000; 11.000.

Стадия	Лист	Листов
Р	4	

ЦНИИЭП инженерного оборудования г. Москва

Копировал: Коршунова Формат: А2

24065-03

Альбом 3

Разрез 1-1

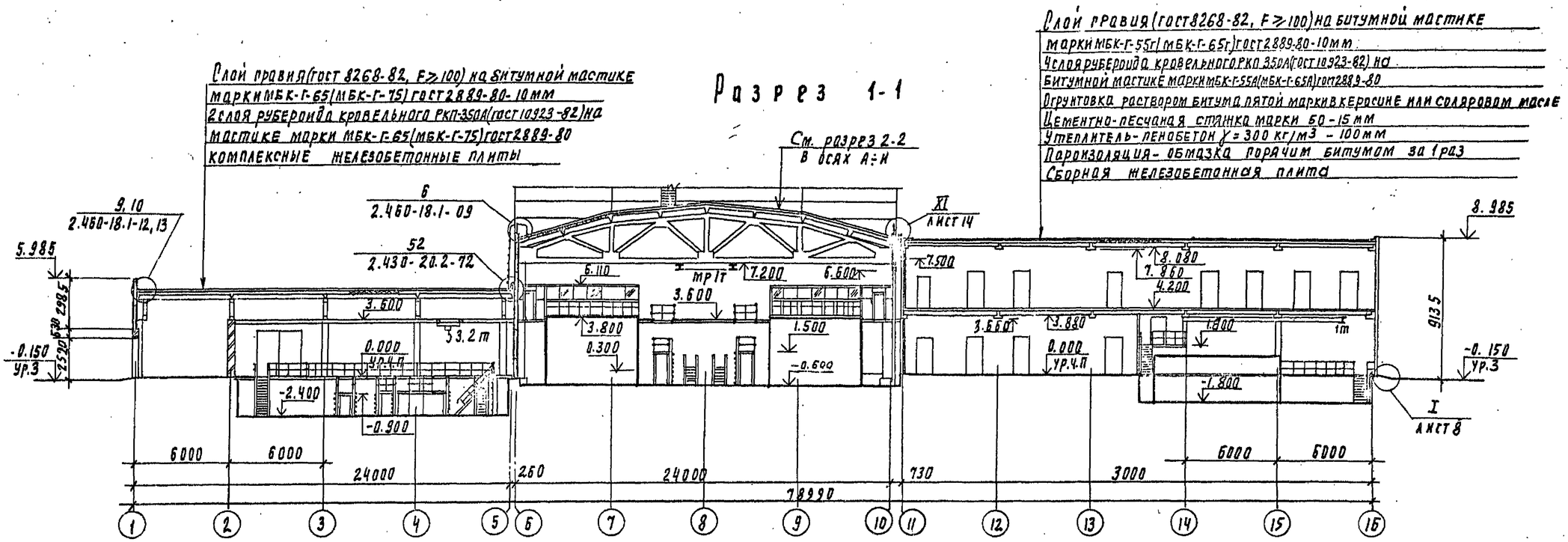

Разрез 2-2

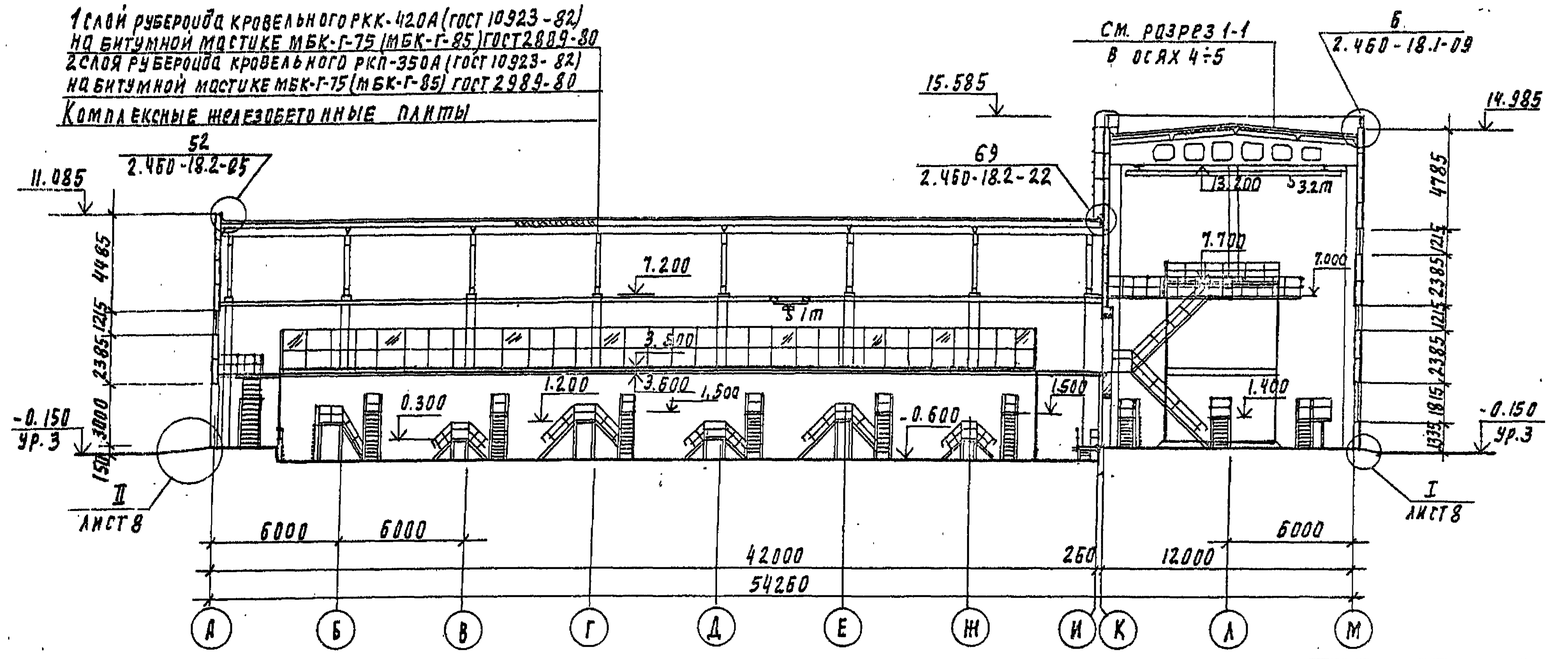

Разрез 3-3

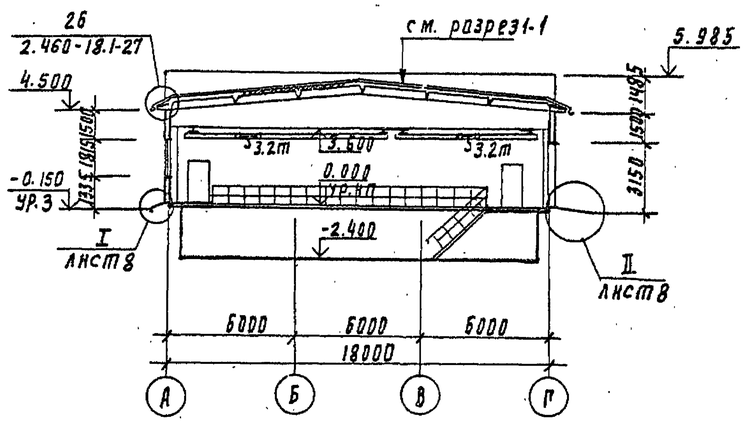

Данный чертеж смотреть совместно с листами 2,3,4.

Привязан			
Инв. №			

Провер.	Двойнина		
Вед. арх	Шилова		
Зав. гр.	Двойнина		
Зав. гр.	Строгин		
Н. контр.	Ефремова		
Нач. отд.	Письман		

ТП 901-3-276.89 АР

Главный корпус для станции очистки воды поверхностью источников мутностью до 120 мг/л производительностью 32 тыс. м3/сут

Разрезы 1-1, 2-2, 3-3

Стадия	Лист	Листов
Р	5	

ЦНИИЭП инженерного оборудования г. Москва

24065-03

Копировал Подлевская

Формат А2

Согласовано: Отдел ВГ Куликов

Инв. № подл. | Подпись и дата | Взам. инв. №

Альбом 3

Разрез 4-4

См. разрез 1-1 в осях 1÷5

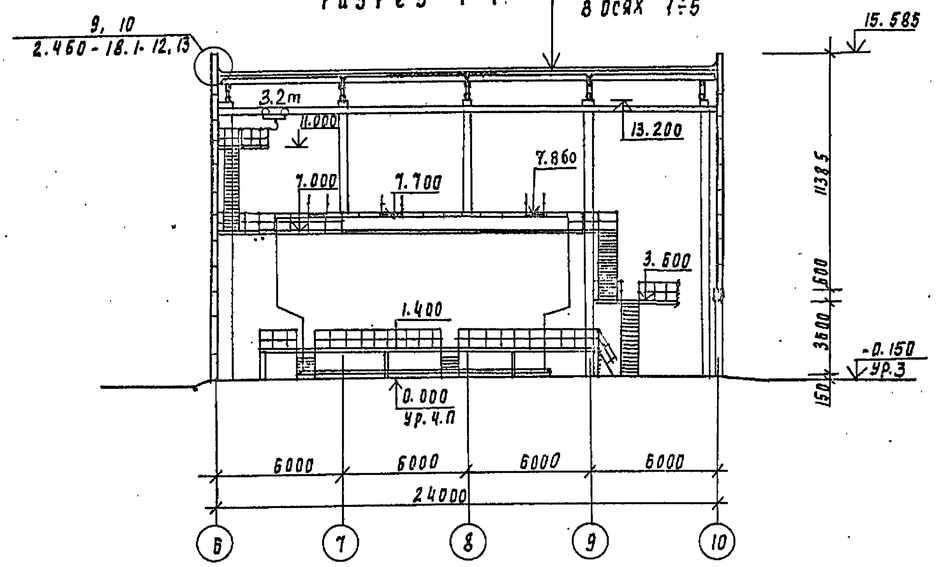

Разрез 5-5

Слой гравия (ГОСТ 8268-82) F≥100, на битумной мастике МБК-Г-55Г (МБК-Г-65Г) (ГОСТ 2889-80) - 10 мм

2 слоя рубероида кровельного РКП-350А (ГОСТ 10923-82) на битумной мастике МБК-Г-55А (МБК-Г-65А) (ГОСТ 2889-80)

Комплексные железобетонные плиты

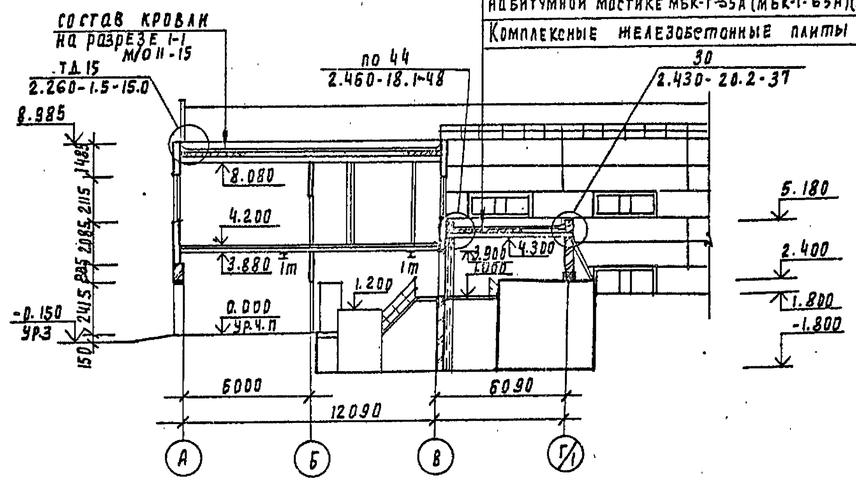

Фрагмент плана 1

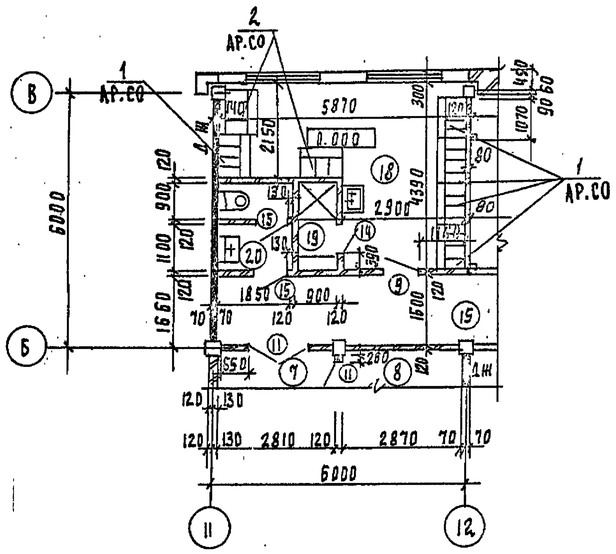

Фрагмент плана 2

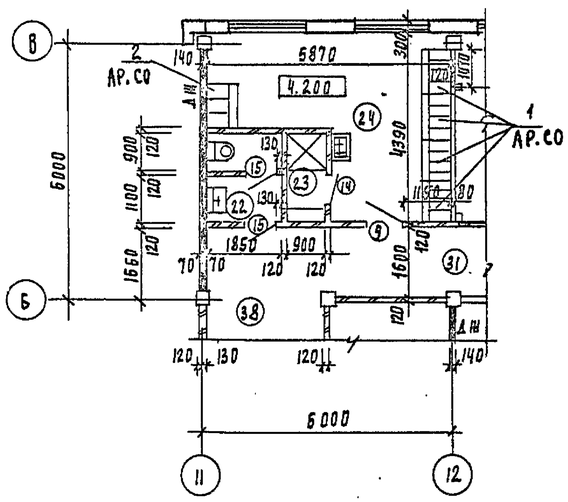

Фрагмент плана 3

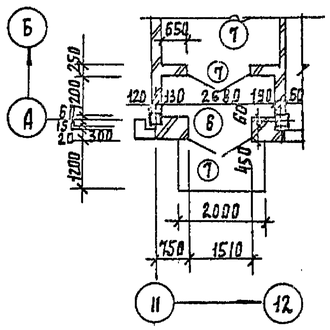

Привязан	Провер.	Двойнина	
	Вед.арх.	Шилова	
	Зав.гр.	Строгин	
	Зав.гр.	Двойнина	
	Н.контр.	Ефремова	
Инв. N	Нач.отд.	Письман	

ТП 901-3-276.89 АР

Главный корпус для станции очистки воды поверхностных источников мутностью до 120 мг/л производительностью 32 тыс. м³/сут

Разрезы 4-4; 5-5. Фрагменты планов 1,2,3.

Стадия	Лист	Листов
Р	6	

ЦНИИЭП инженерного оборудования г. Москва

24065-03

Инв. N подл. | Подпись и дата | Взам. инв. N

Копировал Подлевская. Формат А2

Альбом 3

Фасад 1-16

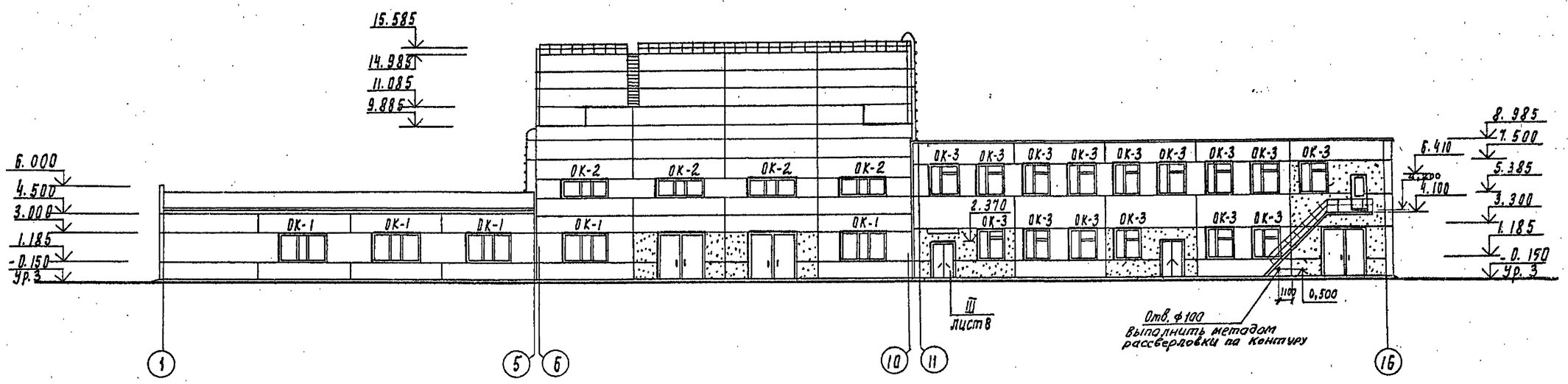

Фасад 16-1

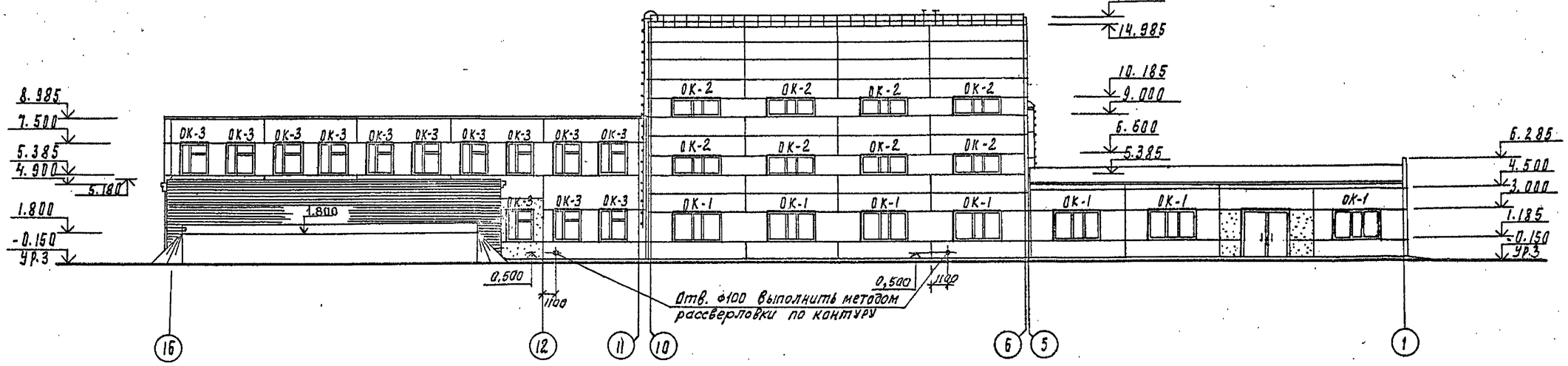

Схемы заполнения оконных проемов

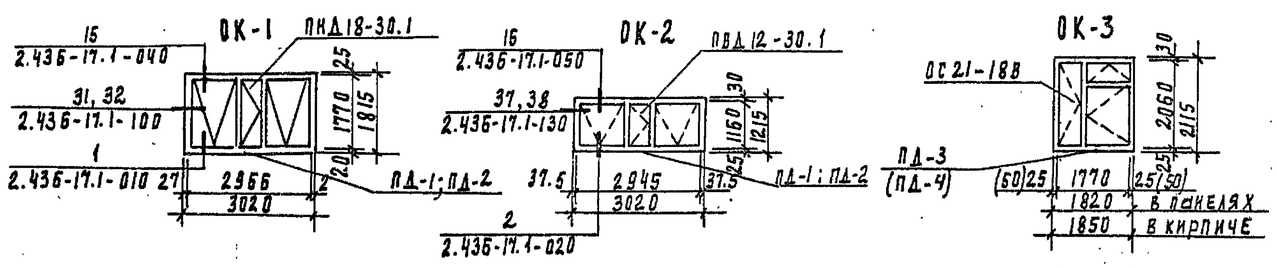

Согласовано
Отдел ВГ Куликов

Инв. № подл. | Подпись и дата | Взам. инв.

Привязан

Инв. №

Провер.	Двойнина		
Арх.Ткат	Ефремова		
Вед. арх	Шилова		
Зав. пр.	Двойнина		
Зав. гр	Строгин		
Н. контр.	Ефремова		
Нач. отд	Письман		

ТП 901-3-276.89 АР

Главный корпус для станции очистки воды поверхностных источников мутность до 120 мг/л производительностью 32 тыс. м3/сут.

Фасады 1-16, 16-1

Стадия	Лист	Листов
Р	7	

ЦНИИЭП инженерного оборудования г. Москва

24065-03

Копировал Подлевская

Формат А2

Альбом 3

Фасад М-А

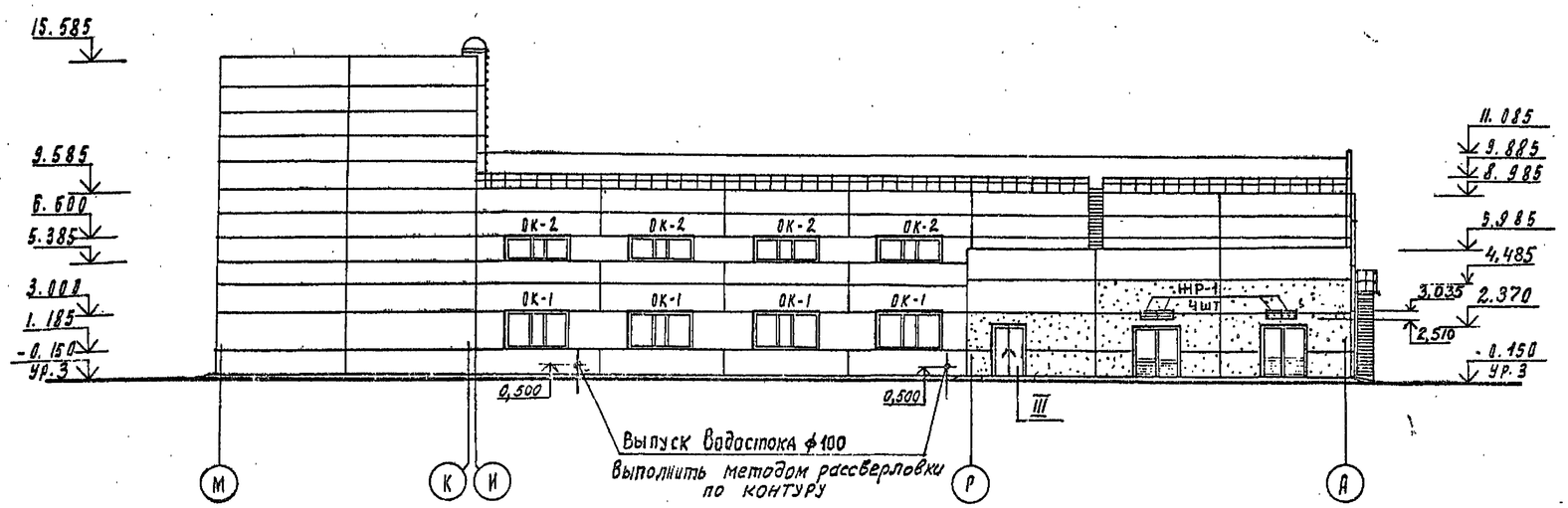

Фасад А-М

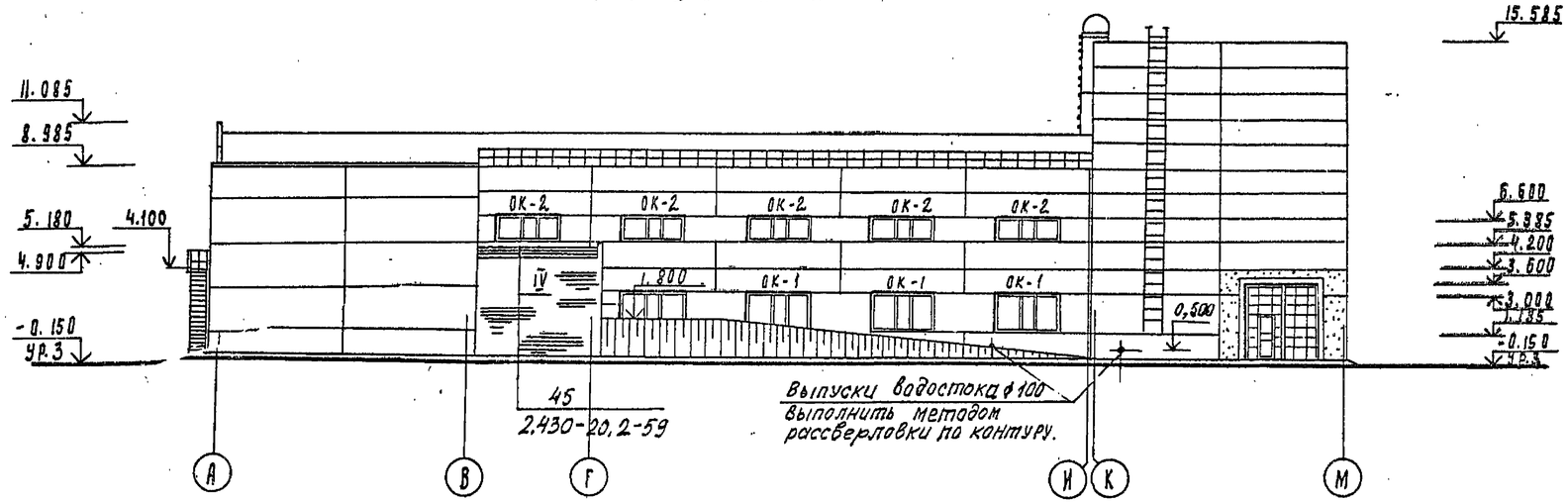

IV Профиль кирпичной кладки карниза

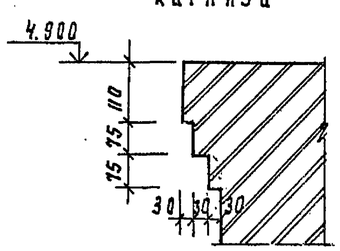

I

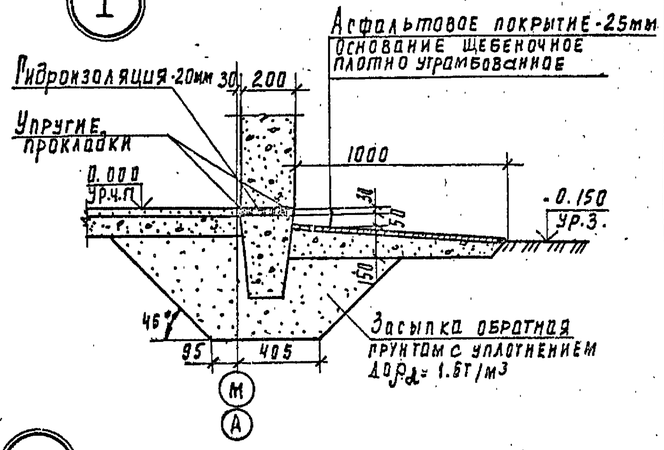

II

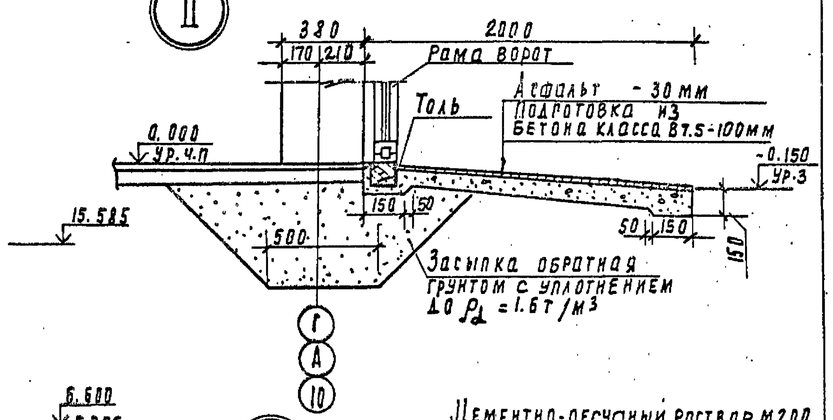

III

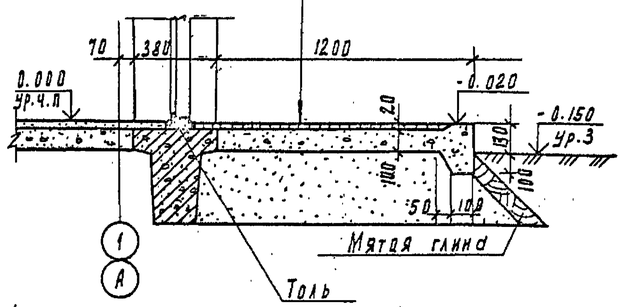

Данный лист смотреть совместно с листами 5, 6.

				ТП 901-3-276.89				АР
Привязан			Провер.	Двойнина				
			Арх.I кат.	Ефремова	Главный корпус для станции очистки воды поверхностных источников мутностью до 120 мг/л производительностью 32 тыс м3/сут	Стадия	Лист	Листов
			Вед. арх.	Шкляева		Р	8	
			Зав. гр.	Двойнина				
			Зав. пр.	Строгин	Фасады М-А, А-М Узлы I-II, III, IV	ЦНИИЭП инженерного оборудования г. Москва		
			Н. контр.	Ефремова				
Инв. №			Нач. отд.	Лисьман				

Согласовано
Чел. В.Г. Куликов

Инв. № подл. | Подпись и дата | Взам. инв. №

24065-03

Копировал Годлевская

Формат А2

Альбом 3

План перегородок на отм. 4,200

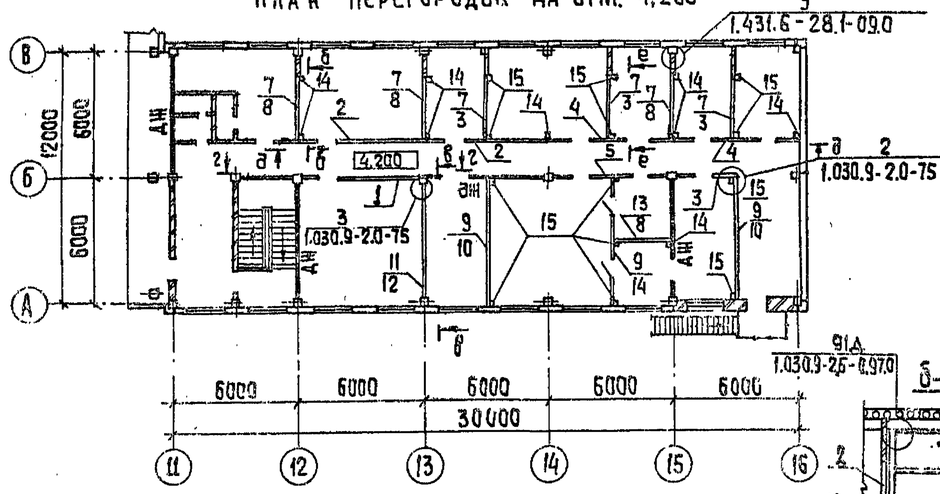

а-а

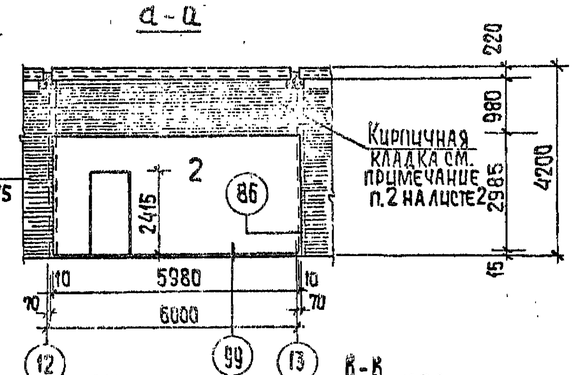

б-б

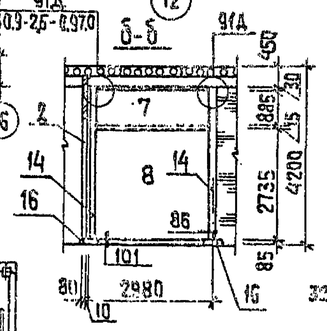

в-в

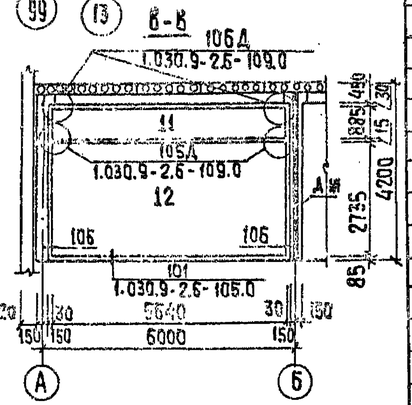

План перегородок на отм. 0.000.

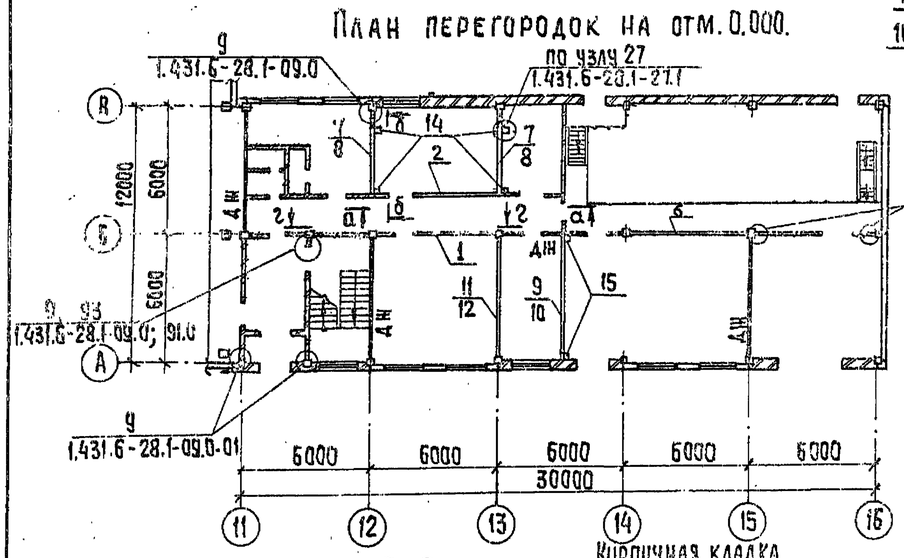

г-г

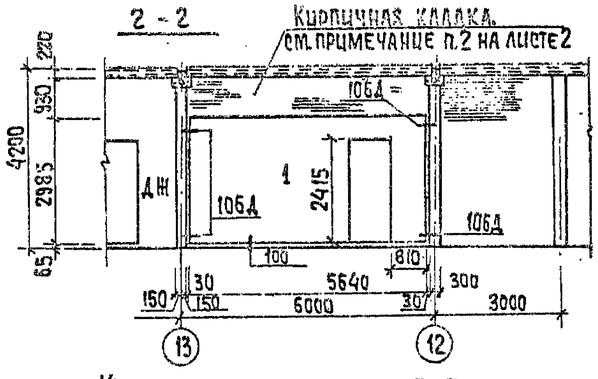

д-д

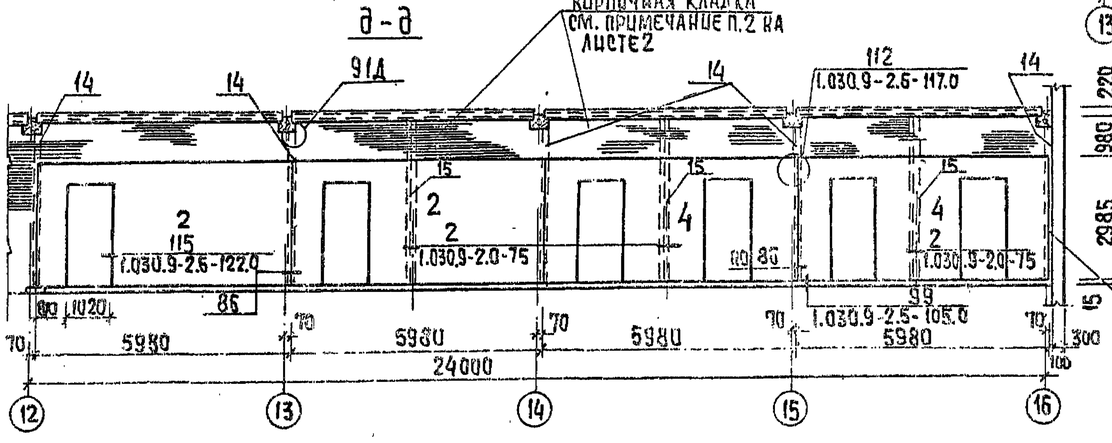

е-е

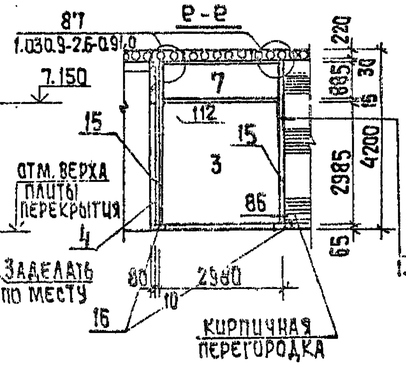

Спецификация перегородок

Марка, поз.	Обозначение	Наименование	Кол.	Масса ед. кг	Примечание
1	1.030.9-2.1-03.0	ПГ56.30-1-Л-Д1	2	1840	
2	-03.0	ПГ60.30-1-Л-Д1	3	1970	
3	-07.0	ПГ30.30-2-Л-Д1	4	830	
4	-04.0	ПГ60.30-1-Л-2Д	2	1650	
5	-04.0	ПГ56.30-1-Л-2Д	1	1520	
6	-01.0	ПГ56.27-1-Л	1	1970	
7	-09.0	ПГ30.9-2-Л	8	340	
8	-07.0	ПГ30.27-2-Л	6	1040	
9	-05.0	ПГ60.9-1-Л	4	910	
10	-01.0	ПГ60.30-1-Л	3	2100	
11	-06.0	ПГ56.9-1-Л	2	640	
12	-01.0	ПГ56.27-1-Л	2	1970	
13	-09.0	ПГ30.12-2-Л-В1	1	430	
14	1.030.9-2.1-23 1.030.9-2.4-03КМ	СФ8	13	56	
15	1.030.9-2.1-23 1.030.9-2.4-03КМ	СФ9	15	59	
16	1.030.9-2.1-11.0-01	Подушка опорная железобетонная СП-2	28	27	
Соединительные детали к сборным перегородкам					
	1.030.9-2.7-2-0.16.0	МС-1	78	0.4	
	-0.17.0	МС-3	34	1.7	
	-0.16.0-02	МС5	38	0.3	
	-0.16.0-03	МС6	76	0.2	
	-0.16.0-06	МС11	24	1.3	
	-0.20.0-01	МС12	10	2.9	
	-0.16.0-07	МС14	48	0.2	
	-0.16.0-02	МС15	38	0.5	
	-0.19.0-03	МС15а	38	0.5	
	-0.22.0	МС16	10	1.6	
	-0.35.0-03	МС66	40	1.2	
	-0.53.0-01	МС105	48	2.1	
	1.030.9-2.7-2 Док. 11761.00.00.000	Дюбель ДРК-М10	276	0.04	
	ГОСТ 7798-70	Болт М10х30.58	276	0.03	
	ГОСТ 11371-78	Шайба 10.01	276		
Соединительные детали к кирпичным перегородкам					
	1.431.6-28.2-29.0-02	МС78	16	0.34	
	-33.0-01	МС75-1	64	0.31	
	-34.0	МС65-1	95	0.22	
	-39.0	МС74-1	70	0.09	
	-39.0-01	МС74-2	25	0.07	
	-27.1	МС64-1	40	0.23	

1. Обозначение дюбеля дано по серии 1.030.9-2, выпуск 7, часть 2.

2. В обозначении перегородок на плане в числителе - верхняя панель, в знаменателе - нижняя панель.

Инв. № подл. | Подпись и дата | Взам. инв. №

Т.П. 901-3-276.89 АР

Привязан			
Инв. №			
Провер.	Двойнина		
Вед. арх.	Шилова		
Зав. гр.	Стронгин		
Зав. гр.	Двойнина		
Н. контр.	Ефремова		
Нач. отд.	Письман		

Главный корпус для станции очистки вод поверхностных источников мутностью до 120 мг/л производительностью 32,0 тыс. м3/сутки

Планы перегородок на отм. 0.000; 4.200. Спецификация перегородок.

Стадия	Лист	Листов
Р	9	

ЦНИИЭП инженерного оборудования г. Москва.

Копировал: Хюппенен

Формат А2

24018.5-02

Альбом 3

План отверстий и перемычек на отм. 0.000; -2.400

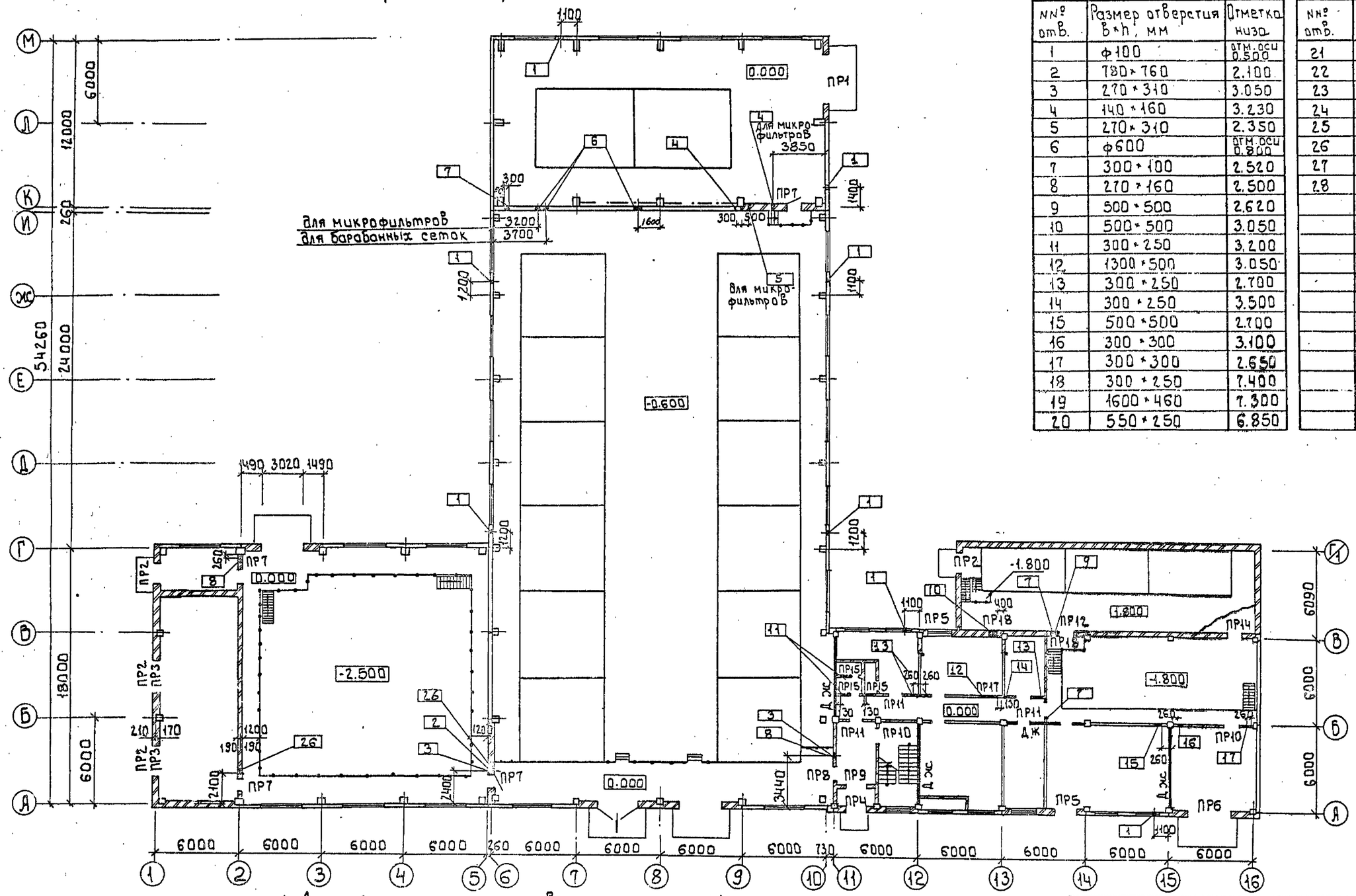

Ведомость отверстий

№№ отв.	Размер отверстия b×h, мм	Отметка низа
1	ф100	отм. оси 0.500
2	780×760	2.100
3	270×310	3.050
4	140×160	3.230
5	270×310	2.350
6	ф600	отм. оси 0.800
7	300×100	2.520
8	270×160	2.500
9	500×500	2.620
10	500×500	3.050
11	300×250	3.200
12	1300×500	3.050
13	300×250	2.700
14	300×250	3.500
15	500×500	2.700
16	300×300	3.100
17	300×300	2.650
18	300×250	7.400
19	1600×460	7.300
20	550×250	6.850
21	300×250	6.900
22	300×300	7.350
23	300×300	7.700
24	300×300	6.850
25	300×250	7.700
26	530×160	2.500
27	300×100	6.700
28	300×100	7.800

1 Данный лист смотреть совместно с листом 11.
2 Металлические площадки условно не показаны (см. листы 2 и 3)
3 Отверстия в диафрагмах жесткости учтены на листах КЖ-71.
4 В перегородках толщиной 120мм над отверстиями шириной до 500мм заложить продольную арматуру из 3-х стержней ф10АII (ГОСТ 5781-82) с поперечными стержнями ф3ВрI (ГОСТ 6727-80*) l=120мм с шагом 150мм

Согласовано: ОТДЕЛ ВГ Жуковский; ОТДЕЛ ВС Шарыгосова; ОТДЕЛ ЭЛД Русева

Инв. № подл. | Подпись и дата | Взам. инв. №

Привязан

Инв. №

Провер.	Двойникина		
Вед. арх.	Шилова		
Зав. гр.	Строгин		
Зав. гр.	Двойникина		
Н. контр.	Ефремова		
Нач. отд.	Письман		

т.п. 901-3-276.89 АР

Главный корпус для станции очистки воды поверхностных источников мутностью до 120 мг/л производительностью 32.0 тыс. м³/сут

Стадия	Лист	Листов
Р	10	

План отверстий и перемычек на отм. 0.000; -2.400. Ведомость отверстий.

ЦНИИЭП инженерного оборудования г. Москва

24065-03

Копировал: Боброва

Формат А2

Альбом 3

План отверстий и перемычек на отм. 4.200

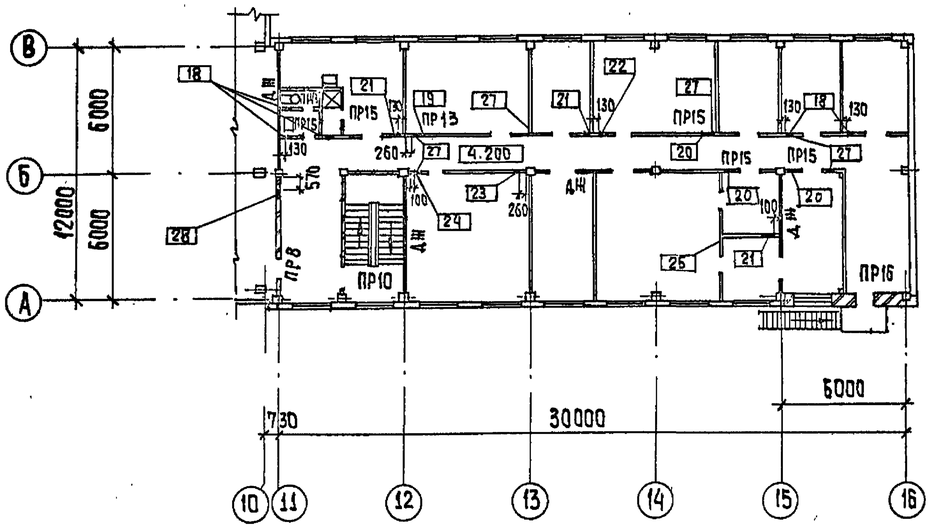

Спецификация перемычек

Марка, поз.	Обозначение	Наименование	Кол.	Масса ед. кг.	Примечание
1	1.038.1-1, вып.1	4ПБ 44-8	3	385	
2	1.038.1-1, вып.1	2ПБ 19-3	13	81	
3	1.038.1-1, вып.1	2ПБ 25-3	6	103	
4	1.038.1-1 вып.1	2ПБ 22-3	8	92	
5	1.038.1-1 вып.1	6ПБ 35-37	2	634	
6	1.038.1-1 вып.1	2ПБ 13-1	20	54	
7	1.038.1-1 вып.1	2ПБ 16-2	3	65	
8	1.038.1-1 вып.1	1ПБ 16-1	4	30	
9	1.038.1-1 вып.1	3ПБ 16-37	3	102	
10	1.038.1-1 вып.1	1ПБ 10-1	19	20	

Ведомость перемычек

Марка, поз.	Схема сечения
ПР1	1
ПР2	2
ПР3	3
ПР4	2
ПР5	4
ПР6	5
ПР7	6

Марка, поз.	Схема сечения
ПР8	6
ПР9	2
ПР10	7
ПР11	6
ПР12	8
ПР13	2
ПР14	9

Марка, поз.	Схема сечения
ПР15	10
ПР16	10
ПР17	8
ПР18	10

Согласовано
Отдел ВГ Куликов
Отдел ЭС Нарцисова
Отдел УГС Гусева

Инв. № подл. | Подпись и дата | Взам. инв. №

Привязан

Инв. №

Провер.	Двойнина	
Вед. арх.	Шилова	
Зав. гр.	Стронгин	
Зав. гр.	Двойнина	
Н. контр.	Ефремова	
Нач. отд.	Письман	

Т.П. 901-3-276.89 АР

Главный корпус для станции очистки воды поверхностных источников мутность до 120 мг/л производительностью 32,0 тыс. м³/сут.

План отверстий и перемычек на отм. 4.200. Ведомость и спецификация перемычек

Стадия	Лист	Листов
Р	11	

ЦНИИЭП инженерного оборудования г. Москва

Копировал: Хюппенен

Формат А2

24065-03

Альбом 3

Ведомость отделки помещений

Площадь м²

Наименование или номер помещения	Потолок		Стены или перегородки		Низ стен или перегородок (панель)			Колонна		Примечание
	Площадь	Вид отделки	Площадь	Вид отделки	Площадь	Вид отделки	Высота мм	Площадь	Вид отделки	
1, 2, 3, 5, 6, 7, 8, 10, 11, 12, 15, 16, 17, 18, 24, 26, 27, 29, 30 31, 32, 38	2993.5	Затирка. Окраска поливинилацетатная ВА-27А	753,3 2260 3013,3	Штукатурка кирпичных стен Затирка бетонных поверхностей и швов панельных стен Окраска поливинилацетатная ВА-27А	—	—	—	422.8	Окраска поливинилацетатная ВА-27А	
13, 14	256.7	см. раздел А3	542.8	см. раздел А3	—	—	—	9.62	см. раздел А3	
4, 9, 25	143.6	Затирка известковая побелка	217,3 118.0 335,3	Затирка кирпичных стен Затирка швов панельных стен. Известковая побелка	—	—	—	13.8	Известковая побелка	
28, 33, 36	39.6	Затирка. Окраска поливинилацетатная ВА-27А	5,6 90,1 95,7	Штукатурка кирпичных стен Затирка швов панельных стен Окраска поливинилацетатная ВА-27А	60.7	Глазурованная плитка	1500	3.4	Окраска поливинилацетатная ВА-27А	
19, 23	3,8	Затирка. Окраска поливинилацетатная ВА-27А	22.8 22.8	Штукатурка кирпичных стен сложным раствором Окраска поливинилацетатная ВА-27А	21.2	Глазурованная плитка	2000	—	—	Швы между плитками 5мм
20, 22	7,4	Затирка Окраска поливинилацетатная ВА-27А	51.8 51.8	Штукатурка. Окраска поливинилацетатная ВА-27А	27.8	Глазурованная плитка	1500	—	—	Швы между плитками 5мм
21	1618,4	Затирка Окраска поливинилацетатная ВА-27А	35,4 349.0 384.4	Штукатурка кирпичных стен Затирка бетонных поверхностей. швов панельных стен Окраска поливинилацетатная ВА-27А	189.0	Облицовка керамической плиткой по осям 6.10 вдоль осветлителей	1500	117,7	Окраска поливинилацетатная ВА-27А	
					34.0	Облицовка керамической плиткой стенок контактных осветлителей снаружи с отм. 3.600;	200			
					118.0	изнутри с отм. 3.100	700			
34, 35, 37	71.1	Затирка. Окраска поливинилацетатная ВА-27А	202.4 202.4	Затирка швов панельных стен Окраска поливинилацетатная ВА-27А	—	—	—	7.2	Окраска поливинилацетатная ВА-27А	

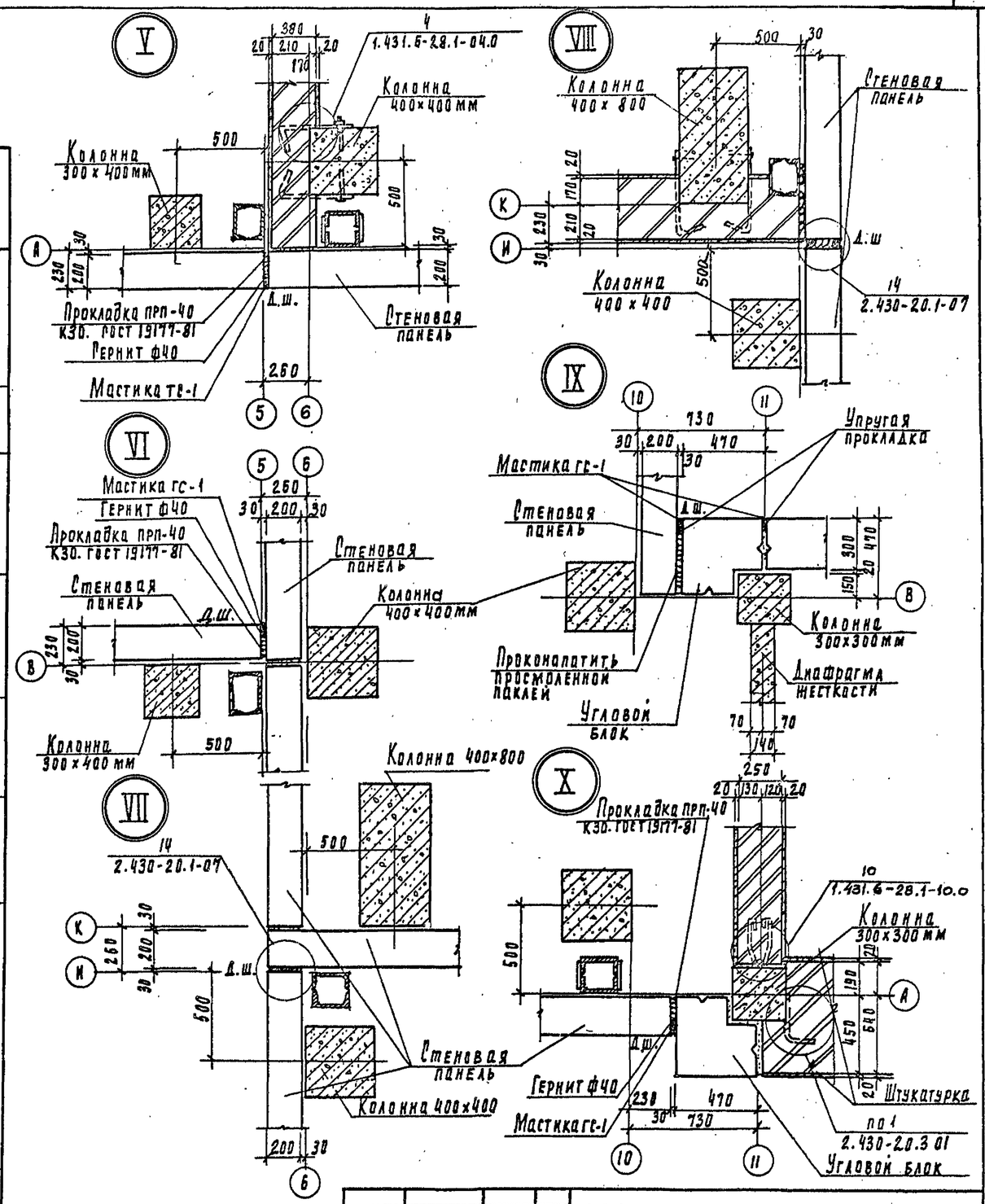

Провер.	Двойнина		Т.П. 901-3-276.83 АР
Арх.Кат.	Ефремова		Главный корпус для станции очистки воды поверхностных источников мутностью до 120 мг/л производительностью 23.2, 0 тыс.м³/сут
Вед. арх.	Шилова		Ведомость отделки помещений. Узлы V, VI, VII, VIII, IX, X
Зав. груп.	Строгин		Стадия Р · Лист 12 · Листов
Зав. груп.	Двойнина		ЦНИИЭП инженерного оборудования г. Москва
Н. контр.	Ефремова		
Нач.отд.	Письман		

Привязан

Инв. №

Инв. № подл. | Подпись и дата | Взам. инв. №

24065-03

Копировал Родиевская

Формат А2

Альбом 3

План полов на отм. 0.000; -0.600; -2.400

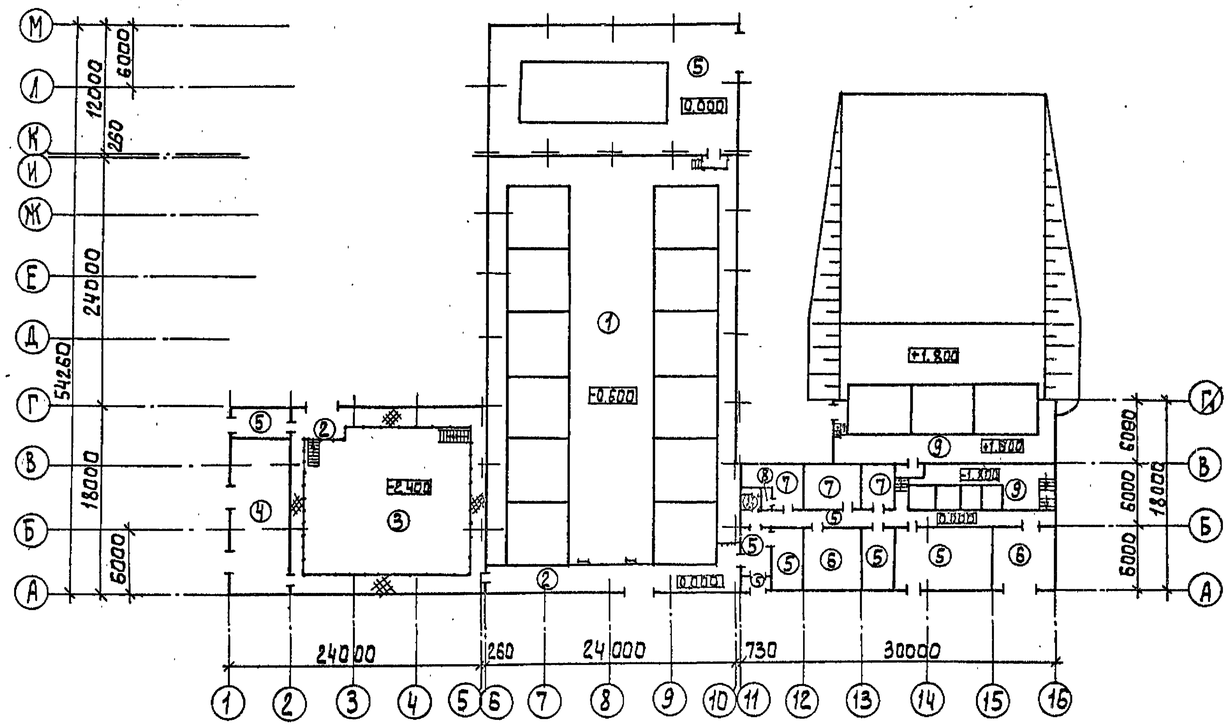

План полов на отм. 3.600; 4.200

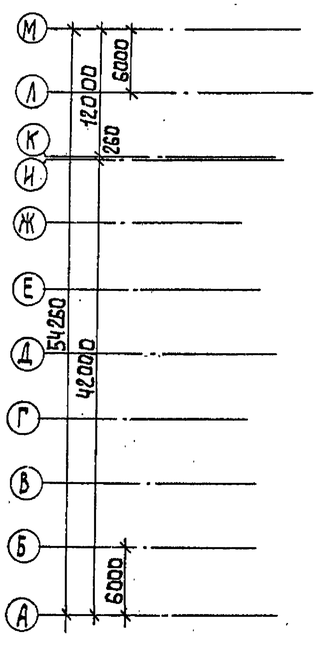

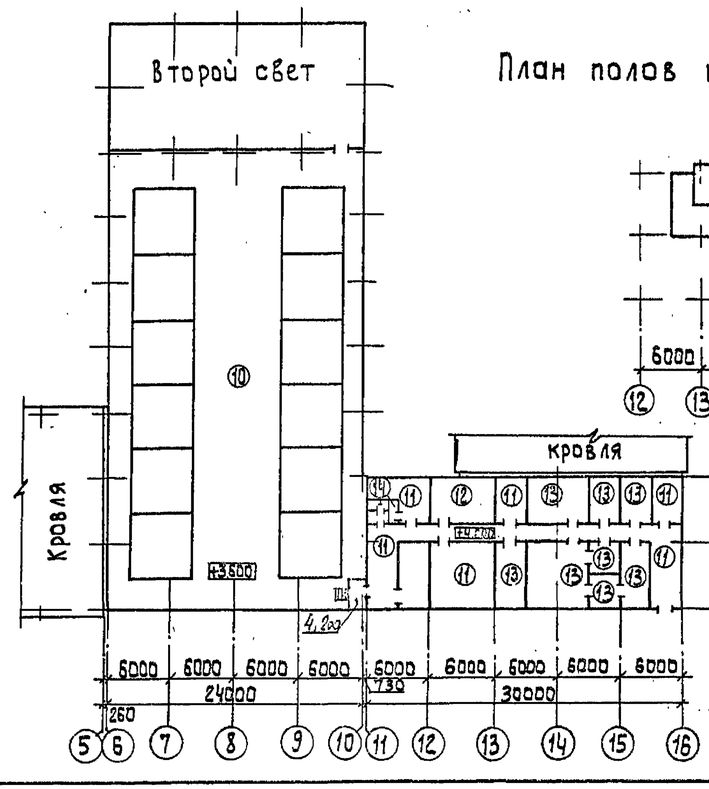

План полов на отм. -1.800

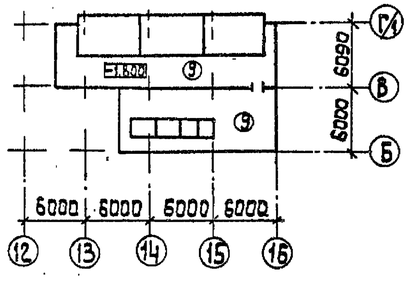

Экспликация полов

Наименование или номер помещения	Тип пола	Схема пола или номер узла по серии	Элементы пола и их толщина	Площадь пола, м2
1	1		Покрытие-цементно-песчаный раствор М 200 -30 мм Подстилающий слой бетон класса В7.5-100 мм Гидроизоляция-2 слоя гидроизола на битумной мастике -5мм Стяжка-бетон класса В12.5 -50мм Основание-уплотненный грунт с втрамбованным в него слоем щебня или гравия крупностью 40-60мм-100мм	523.6
1,3	2		Покрытие-цементно-песчаный раствор М 200 - 20 мм Основание - сборная железобетонная плита	7,9.10
3	3		Покрытие-плитка керамическая (ГОСТ 6787-80) -13мм Заполнение швов-цементно-песчаный раствор М 150 Прослойка-цементно-песчаный раствор М150-17 мм Подстилающий слой бетон класса В-7.5-100 Гидроизоляция-2 слоя гидроизола на битумной мастике Стяжка-бетон класса В12.5 -50мм Основание-уплотненный грунт с втрамбованным в него слоем щебня или гравия крупностью 40-60 мм-100мм	298.6
4,5	4		Покрытие-цементно-песчаный раствор М200 с железнением -20 мм. Подстилающий слой-бетон класса В7.5-100мм Основание-уплотненный грунт с втрамбованным в него слоем щебня или гравия крупностью 40-60мм-100мм	98.6
2, 6 7, 8, 10, 11, 15	5		Покрытие-плитка керамическая (ГОСТ 6787-80) - 13мм. Заполнение швов-цементно-песчаный раствор М 150 Прослойка-цементно-песчаный раствор М 150 -17 мм Подстилающий слой-Бетон класса В7.5 -100 мм. Основание-уплотненный грунт с втрамбованным в него слоем щебня или гравия крупностью 40-60мм - 100мм	303.2
9,12	6		Покрытие-цементно-песчаный раствор марки 200 -20 мм Подстилающий слой-бетон класса В 7.5 -100 мм Основание-уплотненный грунт с втрамбованным в него слоем щебня или гравия крупностью 40-60 мм -100 мм	71.7

Инв. № подл. | Подпись и дата | Взам. инв. №

Привязан:

Инв. №

Провер.	Двойнина	
Вед. арх	Щилова	
Зав. гр.	Строгин	
Зав. гр.	Двойнина	
Н. контр.	Ефремова	
Нач. отд.	Письман	

тп 901-3-276.89 АР

Главный корпус для автономной очистки воды поверхностных источников мощностью до 120 м3/л произв. водительностью 32 тыс м3/сутки

Стадия	Лист	Листов
Р	13	

Планы полов на отм. 0.000; -0.600; -2.400; 3.600; 4.200; -1.800
Экспликация полов (начало)

ЦНИИЭП инженерного оборудования г. Москва

24085-03

Копировал: Алешикова

Формат: А2

Альбом 3

План кровли.

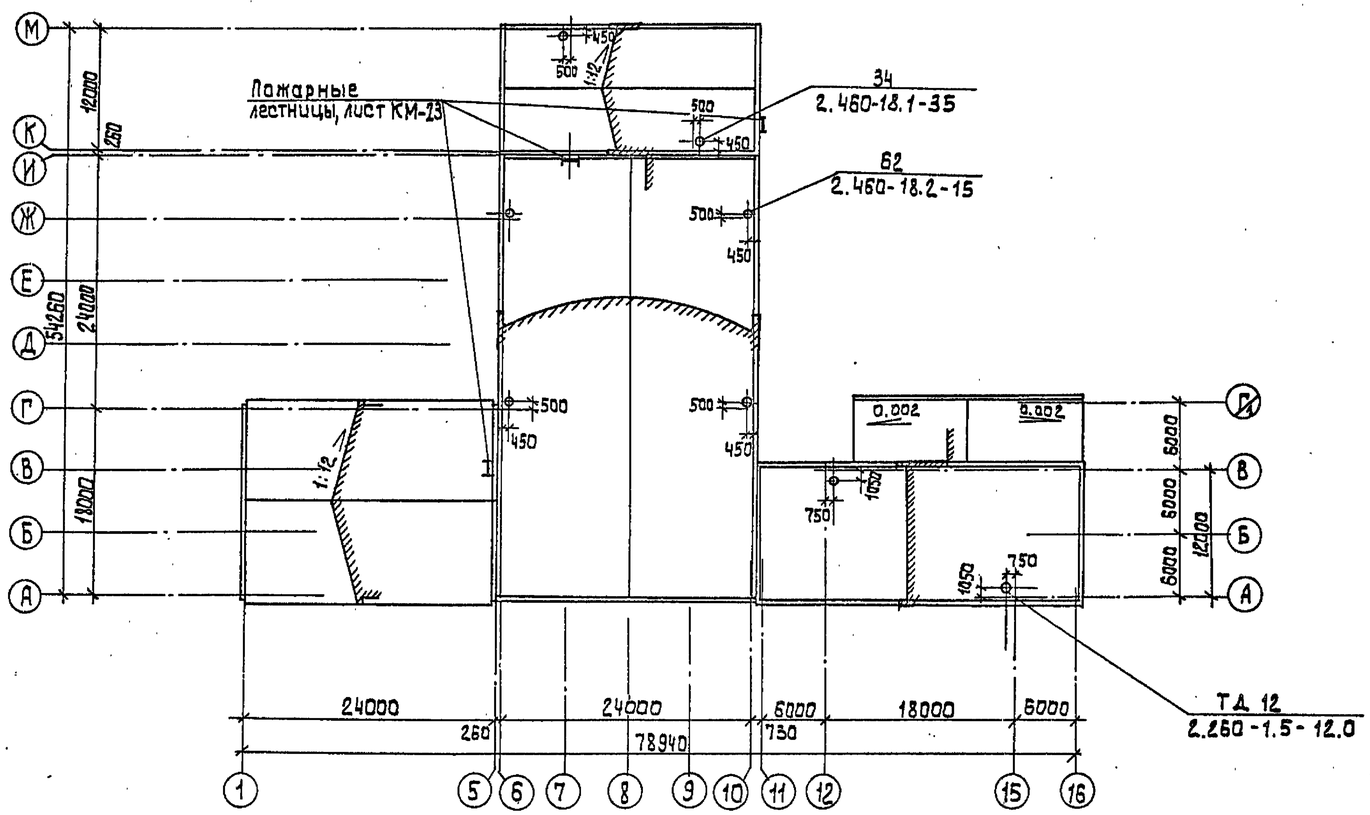

Экспликация полов

Наименование или номер помещения	Тип пола	Схема пола или номер узла по серии	Элементы пола и их толщина	Площадь пола, м²
16, 17, 18	7		Покрытие - линолеум с теплозвукоизоляционным слоем (ГОСТ 18108-80) - 5мм Прослойка - холодная мастика на водостойких вяжущих. Стяжка - цементно - песчаный раствор М150 - 25мм Подстилающий слой - бетон класса В7,5 - 100мм Основание - уплотненный грунт с втрамбованным в него слоем щебня или гравия крупностью 40-60мм - 100мм	55.6
19, 20	8		Покрытие - плитка керамическая (ГОСТ 6787-80) - 13мм Заполнение швов - цементно-песчаный раствор М150 Прослойка - цементно - песчаный раствор М150 - 17мм. Гидроизоляция - битумная мастика с посыпкой песком крупностью 1,5 ÷ 5мм - 5мм. 4 слоя гидроизола на битумной мастике - 5мм Подстилающий слой - бетон класса В7,5 - 100мм основание - уплотненный грунт с втрамбованным в него слоем щебня или гравия крупностью 40-60мм - 100мм	5.6
13, 14	9		См. раздел А3 Стяжка - бетон класса В10 - 20мм Подстилающий слой - бетон класса В7,5 - 100мм Гидроизоляция - 2 слоя гидроизола на битумной мастике Стяжка - бетон В12,5 - 60 мм Основание - уплотненный грунт с втрамбованным в него слоем щебня или гравия крупностью 40÷60мм - 100мм.	143.0
21	10		Покрытие - плитки керамическая (ГОСТ 6787-80) - 13мм Заполнение швов - цементно-песчаный раствор марки 150 прослойка - цементно - песчаный раствор марки 150 - 17мм. Основание - железобетонная плита	463.0
24, 26, 30, 31, 37, 38	11		Покрытие - линолеум с теплозвукоизоляционным слоем (ГОСТ 18108-80) - 5мм Прослойка - холодная мастика на водостойких вяжущих Стяжка - легкий бетон В5 - 75мм Утеплитель - древесноволокнистые плиты γ=250кг/м³ (М-2) ГОСТ 4598-86 - 20мм. Основание - сборная железобетонная плита	174.4
25	12		Покрытие - цементно-песчаный раствор М200 - 20мм. Стяжка - цементно-песчаный раствор М150 - 60мм Утеплитель - плиты древесноволокнистые γ=250кг/м³ (М-2) ГОСТ 4598-86 - 20мм. Основание - сборная железобетонная плита	26.1

XI

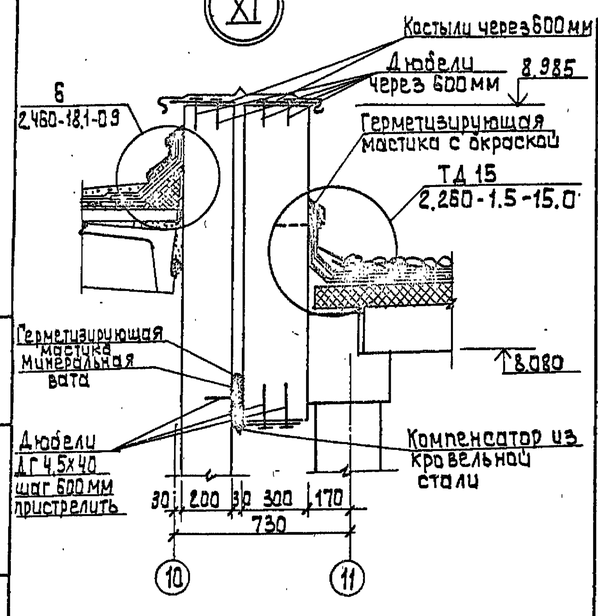

Экспликация полов

Наименование или номер помещения	Тип пола	Схема пола или номер узла по серии	Элементы пола и их толщина	Площадь пола м²
27, 28, 29, 32, 33, 34, 35, 36	13		Покрытие - керамическая плитка (ГОСТ 6787-80) - 13мм Заполнение швов - цементно-песчаный раствор марки 150 Прослойка - цементно - песчаный раствор марки 150 - 17мм Стяжка - цементно-песчаный раствор марки 150 - 50мм. Утеплитель - древесно-волокнистые изоляционные плиты γ=250 кг/м³ (М-2) ГОСТ 4598-81) - 20мм Основание - железобетонная плита	141.1
22, 23	14		Покрытие - плитка керамическая ГОСТ 6787-80 - 13мм Заполнение швов - цементно-песчаный раствор марки 150 Прослойка - цементно - песчаный раствор марки 150 - 17мм Гидроизоляция - битумная мастика с посыпкой песком крупностью 1,5 ÷ 5мм - 5мм 4 слоя гидроизола на битумной мастике - 5мм Стяжка - бетон класса В5 - 40мм Основание - железобетонная плита	5,6

Привязан:	Провер.	Двойнина	
	Вед. арх.	Шилова	
	Зав. гр.	Строгин	
	Зав. гр.	Двойнина	
	Н. контр.	Ефремова	
Инв. №	Нач. отд.	Письман	

т.п. 901-3-276.89 АР

Главный корпус для станции очистки производственных сточных вод с мутностью до 120 мг/л производительностью 32 тыс. м³/сутки.

Стадия	Лист	Листов
Р	14	

План кровли
Экспликация полов (окончание)
Узел XI

ЦНИИЭП инженерного оборудования г. Москва

24065-03

Копировал: Алешкова

Формат: А2

Взам. инв. № | Подпись и дата | Инв. № подл.

Альбом 3

Ведомость рабочих чертежей основного комплекта КМ

Лист	Наименование	Примеч.
1	Общие данные	17
2	Общие данные. Техническая	18
	спецификация металла (начало)	
3	Общие данные. Техническая	19
	спецификация металла (окончание)	
4	Общие данные. Техническая специфика-	20
	ция металла на типовые конструкции	
5	Ведомость расхода стали по видам	
	профилей. *Общие данные.*	
6	Схема расположения площадок, лестниц,	21
	стремянок. Схема расположения стоек,	
	балок	
7	Разрезы 1-1 ... 5-5. Спецификация.	22
8	Схема расположения стоек и балок	23
	на отм 0.000; 0,300; 1.200. Восях А...И; 6...10	
9	Схема расположения площадок и лестниц	24
	на отм. 0.000, 0.300, 1.200 в осях А...И; 6...10	
10	Схема расположения стоек и балок на	25
	отм. 3.600 в осях А... И; 6... 10	
11	Схема расположения площадок и лестниц	26
	на отм. 3.600 в осях А... И; 6...10	
12	Схема расположения площадок, лестниц,	27
	стоек и балок на отм. 4.200	
	Разрезы 1-1... 4-4. Спецификация	
13	Разрезы 5-5 ... 10-10	28
14	Схемы расположения стоек, балок, лестниц,	29
	стремянок, площадок на отм 1.400	
15	Схемы расположения стоек, балок, лестниц,	30
	стремянок, площадок на отм. 3.600, 7.000 и 11.000	
16	Разрезы 1-1 ... 4-4. Поворотное ограждение ДМ1	31
17	Схема расположения площадок и лестниц на отм.	32
	1.700; 0.000. Схема расположения балок на отм. 1.700; 0.000	
18	Схема расположения лестниц и площадок. Схема	33
	расположения балок и стоек. Разрезы 1-1 ... 4-4	
19	Узлы 1...11, сечения 1-1... 4-4	34
20	Узлы 12...21. Разрезы 5-5... 7-7	35

Ведомость рабочих чертежей основного комплекта КМ

Лист	Наименование	Примеч.
21	Схема расположения путей подвесного	36
	транспорта и монорельса	
22	Разрезы 1-1...10-10. Узлы I, II, III.	37
23	Схема расположения пожарных	38
	лестниц и ограждений. Узлы, разрезы.	

Ведомость ссылочных и прилагаемых документов

Обозначение	Наименование	Примеч.
	Ссылочные документы	
1.426.2-3 Вып. 0,1	Стальные подкрановые балки. Пути подвесного транспорта пролетом 3.4 и 6 м. Чертежи КМ	
1.450.3-3 Вып 0; 1	Стальные лестницы площадки стремянки и ограждения	

Ведомость спецификации

Лист	Наименование	Примеч.
7	Спецификация элементов к схеме располо-	
	женной на листе.	
12	Спецификация элементов к схеме расположения	
	площадок, лестниц	
14	Спецификация к схеме расположенной на листе	
17	Спецификация элементов к схеме расположения	
	площадок и лестниц	
23	*Спецификация к схеме расположения площадок,*	
	лестниц.	

1. Сварку производить электродами типа Э42 по ГОСТ 9467-75 $h_ш$ катет шва = 6мм
2. Работы по изготовлению и монтажу стальных конструкций выполнять в соответствии с требованиями СНиП III - 18.75
3. Все металлические конструкции, кроме оговоренных, окрасить масляной краской (ГОСТ 8292-85) в два слоя по грунтовке из железного сурика густотертого на олифе „Оксоль"

Типовой проект разработан в соответствии с действующими нормами и правилами и предусматривает в части металлических конструкций мероприятия, обеспечивающие взрывную, взрывопожарную и пожарную безопасность при эксплуатации здания.

/Главный конструктор проекта /Стронгин/

Взам. инв. № | Подп. и дата | Инв. № подл.

Привязан

Инв. №

Т.п. 901-3-276.89 КМ

Провер.	Стронгин		
Инж.	Базанов		
Зав.гр.	Стронгин		
Н.конт.	Данилевский		
Нач.отд.	Письман		

Главный корпус для станции очистки воды поверхностных источников мутностью до 120 мг/л производительностью 3 2.0 тыс. м3/сут.

Общие данные

Стадия	Лист	Листов
Р	1	23

ЦНИИЭП инженерного оборудования г. Москва.

24065-03

Альбом 3

Техническая спецификация металла (начало)

Вид профиля и ГОСТ, ТУ	Марка металла и ГОСТ ТУ	Обозначение и размер профиля, мм	N п.п.	Код: Марка металла	Код: Вид профиля	Код: Размер профиля	Количество, шт.	Длина, мм	Масса металла по элементам конструкции, т: Монорельс, пути и балки для подвески монорельса (Код элемента конструкции 526235)	Балки подкрановые (526121)	Рабочие площадки зданий (526233)	Стойки рабочих площадок (526233)	Пожарные лестницы (526243)	Общая масса, т	Масса потребности в металле по кварталам (заполняется изготовителем, т): I	II	III	IV	Заполняется ВЦ
1	2	3	4	5	6	7	8	9											
Балки двутавровые для монорельсов ГОСТ 19425-74	ГОСТ 380-71 ВСТ3пс5	I 24 М			3912					0.46				0.46					
	Итого			1236						0.46				0.46					
ТУ 14-2-427-80	ГОСТ 380-71	I 30 М			2489					6.03				6.03					
	ВСт3 Гпс5																		
	Итого			1236						6.03				6.03					
Всего профиля				1236						6.49				6.49					
Сталь горячекатаная швеллеры по ГОСТ 8240-72	ГОСТ 380-71 ВСТ3 кп2	С 12			2615						2.01	2.80		4.81					
		С 10			2627						0.05			0.05					
		С 8			2613						1.5			1.5					
	Итого			1124							3.56	2.80		6.36					
	ГОСТ 380-71 ВСТ3 пс6	С 24			2631						1.92			1.92					
	Итого			1230							1.92			1.92					
	ТУ 14-1-3023-80 ВСТ3пс6-1	С 16			2618						4.00	1.70		5.70					
		С 20			2623						4.21			4.21					
	Итого			1230							8.21	1.70		9.91					
Всего профиля				1124/1230							13.69	4.50		18.19					
Швеллеры стальные гнутые равнополочные по ГОСТ 8278-83	ГОСТ 16523-70 4-IV-ВСТ3 кп	С 60х50х3								0.60				0.60					
		С 60х32х3			7418					0.30				0.30					
	Итого			1123						0.90				0.90					
Всего профиля				1123						0.90				0.90					
Листы стальные с ромбическим и чечевичным рифлением ГОСТ 8568-77	ГОСТ 380-71 ВСТ3 кп2	Ромб S=4			7152						0.62			0.62					
	Итого			1122							0.62			0.62					
Всего профиля				1122							0.62			0.62					
Сталь круглая ГОСТ 2590-71	ГОСТ 380-71 ВСТ3 кп2	⌀ 18											0.17	0.17					
	Итого			1124									0.17	0.17					
Всего профиля				1124									0.17	0.17					

Инв. N подл. | Подпись и дата | Взам. инв. N

Привязан

Инв. N

Провер.	Макарищева	
Инж.	Базанов	
Зав. пр.	Строгин	
Н. контр.	Даниалевский	
Нач. отд.	Лисман	

т.п. 901-3-276.89 КМ

Главный корпус для станции очистки воды поверхностных источников мутностью 120 мг/л производительностью 32.0 тыс. м³/сут

Стадия	Лист	Листов
Р	2	

Общие данные. Техническая спецификация металла (начало).

ЦНИИЭП инженерного оборудования г. Москва

24065-03

Копировал Подлевская

Формат А2

Альбом 3

Техническая спецификация металла (окончание)

Вид профиля и ГОСТ, ТУ	Марка металла и ГОСТ ТУ	Обозначение и размер профиля, мм	№ п.п.	Код: Марка металла	Код: Вид профиля	Код: Размер профиля	Количество, шт	Длина, мм	Масса металла по элементам конструкции, т: Монорельс пути и балки для поддержки монорельса (Код элемента конструкц. 526235)	Балки подкрановые (526121)	Рабочие площадки здания (526233)	Стойки рабочих площадок (526233)	Пожарные лестницы (526243)	Общая масса, т	Масса потребности в металле по кварталам (заполняется изготовителем), т: I	II	III	IV	Заполняется ВЦ
1	2	3	4	5	6	7	8	9											
	ГОСТ 380-71	L 50×5			2120														
Сталь прокатная угловая равнополочная по ГОСТ 8509-86	Вст3 кп2	L 63×5			2120						0.09			0.09					
	Итого			1230							0.09			0.09					
	ГОСТ 380-71	L 75×6			2120						0.01		0.47	0.48					
	Вст3 кп2																		
	Итого			1230							0.01		0.47	0.48					
	ТУ14-1-3023-80	L 90×7									0.10			0.10					
	Вст3пс6-1	L 100×7								0.04				0.04					
		L 125×8									0.12			0.12					
	Итого:			1230						0.04	0.22			0.26					
Всего профиля:				1230						0.04	0.32		0.47	0.83					
Прокат листовой горячекатаный по ГОСТ 19903-74	ГОСТ 380-71	S 6			7115				0.05					0.05					
	Вст3 кп2	S 8			7115				0.04		0.26			0.30					
	Итого:			1230					0.09		0.26			0.35					
	ТУ14-1-3023-80	S 10			7115				0.75	0.01				0.76					
	Вст3пс6-1	S 14			7115				0.74					0.74					
	Итого:			1230					1.49	0.01				1.50					
Всего профиля:				1230					1.58	0.01	0.26			1.85					
Сталь горячекатаная. Балки двутавровые ГОСТ 8239-72	ТУ14-1-3023-80 Вст3 Гпс5-2	I 20			2407				2.51					2.51					
	Итого:			1230					2.51					2.51					
Всего профиля:				1230					2.51					2.51					
Двутавры стальные горячекатанные с параллельными гранями полок ГОСТ 26020-83	ТУ14-1-3023-80	I 26Б1			2813					2.5				2.5					
	Вст3 пс6-1																		
	Итого:			1230						2.5				2.5					
Всего профиля:				1230						2.5				2.5					
Итого масса металла:				1230					4.09	9.94	14.88	4.50	0.64	34.05					
Лестницы, площадки, ограждения														43.82					
Всего масса металла														77.87					
В том числе по маркам	Вст3 Гпс5									6.49				6.49					
	Вст3 кп2								0.09		3.91	2.80	0.64	51.26					
	Вст3 пс6										1.92			1.92					
	Вст3 пс6-1								1.49	2.55	8.43	1.70		14.17					
	4-IV-Вст3 кп									0.90				0.90					
	Вст3 Гпс5-2								2.51					2.51					
	Бст3 кп2										0.62			0.62					
Масса поставки элементов по кварталам, т заполняется заказчиком	I																		
	II																		
	III																		
	IV																		

Инв. № подл. | Подпись и дата | Взам. инв. №

Привязан

Инв. №

Провер.	Макарнцева	
Инж.	Базанов	
Зав. пр.	Стрелгин	
Н. контр.	Данилевский	
Нач. отд.	Письман	

Т.П. 901-3-276.89 КМ

Главный корпус для станции очистки вод поверхностных источников мощностью до 120 мг/л производительностью 37.0 тыс. м³/сут

Стадия	Лист	Листов
Р	3	

Общие данные. Техническая спецификация металла (окончание)

ЦНИИЭП инженерного оборудования г. Москва

24065-03

Копировал Подлевская

Формат А2

Альбом 3

Вид профиля и ГОСТ, ТУ	Марка металла и ГОСТ	Обозначение и размер профиля мм	№ п.п.	Код: Марка металла	Код: Вид профиля	Код: Размер профиля	Количество, шт	Длина, мм	Масса металла по элементам и конструкциям, т: Лестницы (Код элемента конструкции 526241)	Площадки (526243)	Ограждения (526244)	Стремянки (526242)	Общая масса т	Масса потребности в металле по кварталам (заполняется изготовителем): I	II	III	IV	Заполняется в ц
1	2	3	4	5	6	7	8	9										
Сталь холодно тянутая швеллер ГОСТ 8278-83	Вст3кп2 ГОСТ 380-71*	С180х50х4	1						1.60				1.6					
		С160х50х4	2							16.27			16.27					
	Итого		3	11240	73007				1.60	16.27			17.87					
Сталь холодно-тянутая ГОСТ 13771-71	Вст3пс6 ГОСТ 380-71	L 80х6	4															
	Итого		5	11230	75116													
Сталь холодно-тянутая ГОСТ 8281-80	Вст3кп2 ГОСТ 380-71	С50х40х12х2,5	6								5.00		5.0					
		С50х40х3	7							1.0			1.0					
	Итого		8	11240	74002					1.0	5.00		6.0					
Сталь холодногнутая ИМТУ 2-130-70	Вст3кп2 ГОСТ 380-71	⊂90х30х2,5х3	9								2.50		2.50					
		⊂90х30х2,5х2,5								0.5			0.5					
	Итого		10	11240						0.5	2.50		3.0					
Сталь прокатная угловая равнополочная ГОСТ 8509-72	Вст3кп2 ГОСТ 380-71	L 25х3	11								1.00		1.0					
		L 75х6	12						0.23	2.34			2.57					
		L 50х5	13						0.01				0.01					
		L 56х5	14															
		L 63х5	15															
		L 80х5	16									1.74	1.74					
	Итого		17	11240	21113				0.24	2.34	1.00	1.74	5.32					
Сталь полосовая ГОСТ 103-76	Вст3кп2 ГОСТ 380-71*	5-1.8...3.9	18						1.00	6.50			7.50					
		54	19						0.24	3.5		0.1	3.84					
	Итого:		20	11240	13110				1.24	10.00		0.1	11.34					
Сталь круглая ГОСТ 2590-71	Вст3кп2 ГОСТ 380-71*	ф18	21									0.3	0.3					
	Итого		22	11240	1118							0.3	0.3					
Всего масса металла			23						3.08	30.10	8.50	2.14	43.82					
Масса поставк. элементов по кварталам заполняется заказчиком	I		24															
	II		25															
	III		26															
	IV		27															

Инв. N подл. | Подпись и дата | Взам. инв. N

Привязан

Инв. N

Провер.	Макарищева		
Инж.	Базанов		
Зав. пр.	Стронгин		
Н. контр.	Данилевский		
Нач. отд.	Лиьман		

ТП. 901-3-276.89 КМ

Главный корпус для станции очистки воды поверхностных источников мутностью до 120 мг/л производительностью 32 тыс. м3/сут

Общие данные

Техническая спецификация металла на типовые конструкции.

Стадия	Лист	Листов
Р	4	

ЦНИИЭП инженерного оборудования г. Москва

Наименование конструкций по номенклатуре прейскуранта N-01-09	Позиция по прейскуранту N-01-09	N п.п.	Код конструкции	Масса конструкции т: Всего стали повышенной и высокой прочности	По видам профилей стали: Балки и швеллеры	Крупносортная сталь	Среднесортная сталь	Мелкосортная сталь	Толстолистовая сталь	Универсальная сталь	Тонколистовая сталь	Гнутые и гнутосварные	Трубы	Прочие	Всего	Количество шт	Серия типовых конструкций
1	2	3	4	5	6	7	8	9	10	11	12	13	14	15	16	17	18
Стойки рабочих площадок	696	1	526391		4.6										4.74		
Балки рабочих площадок и покрытие	689	2	526391		14.1	1.2									15.76		
Подкрановые пути: прямые звенья	18	3	526235		6.68										6.75		
Подкрановые пути: криволинейные звенья	19	4	526235		2.58										2.60		
Балки для поддержания монорельсов	24	5	526235		2.60	0.40									3.03		
Лестницы	698	6	526241		1.64	2.2		1.54							5.43	85.0	1.450.3-3 вып. 0.1
Площадки	696	7	526241		16.7	7.6		0.4	6.29						31.30	251	
Ограждения	705	8	526241			8.8									9.06	842	
Пожарные лестницы		9				0.5		0.2							0.72		
Всего:		10			51.72	20.7		4.69							79.39		

Инв. N подл. | Подпись и дата | Взам. инв. N

Привязан

Инв. N

Провер.	Макарищева		
Инж.	Базанов		
Зав. пр.	Стронгин		
Н. контр.	Данилевский		
Нач. отд.	Лиьман		

Т.П. 901-3-276.89 КМ

Главный корпус для станции очистки воды поверхностных источников мутностью до 120 мг/л производительностью 32 тыс. м3/сут

Ведомость металлоконструкций по видам профилей

Общие данные

Стадия	Лист	Листов
Р	5	

ЦНИИЭП инженерного оборудования г. Москва

24065-03

Копировал Подлевская

Формат А2

Альбом 3

Схема расположения площадок, лестниц, стремянок на отм. 0.000

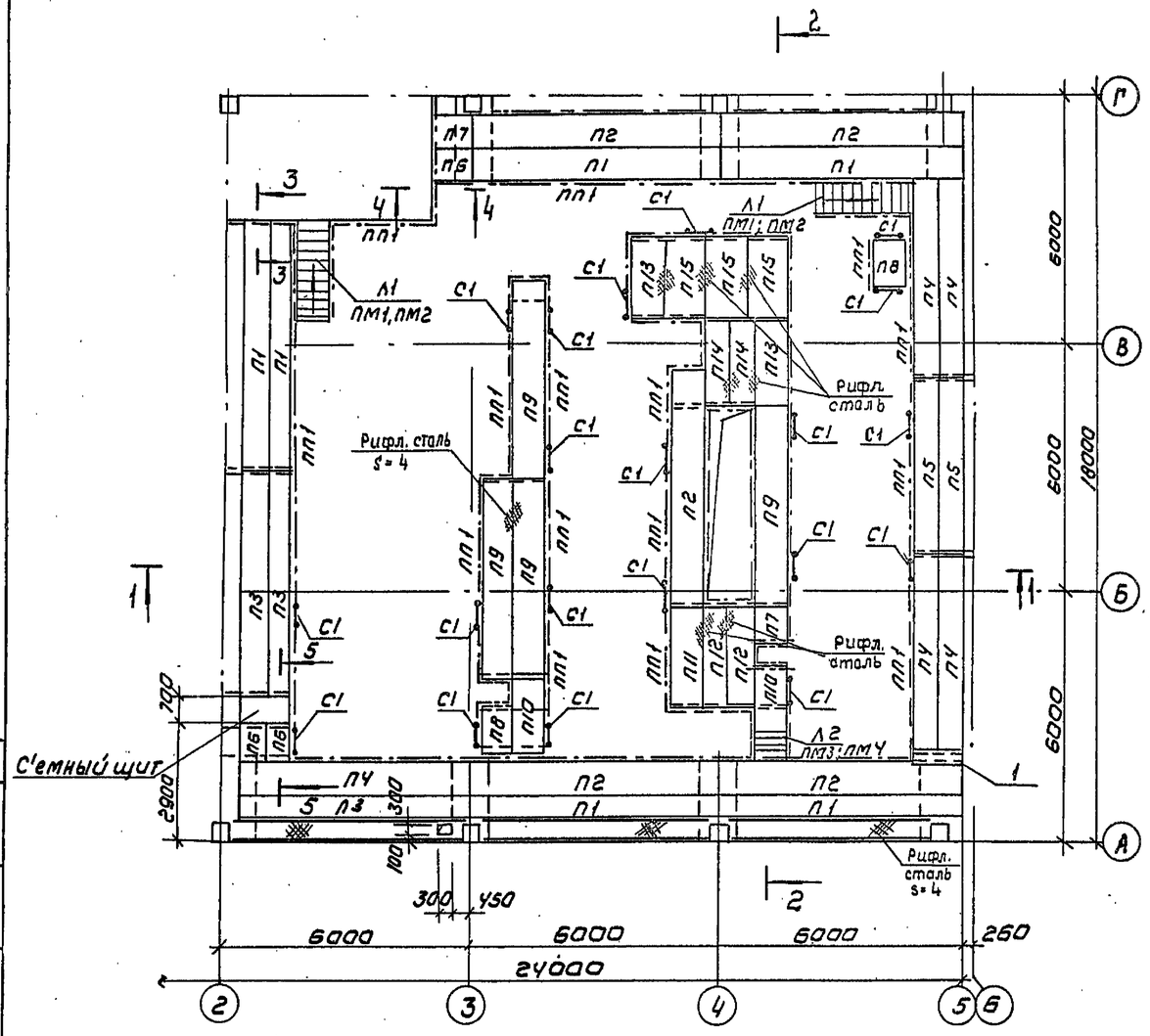

Схема расположения стоек, балок на отм. 0.000

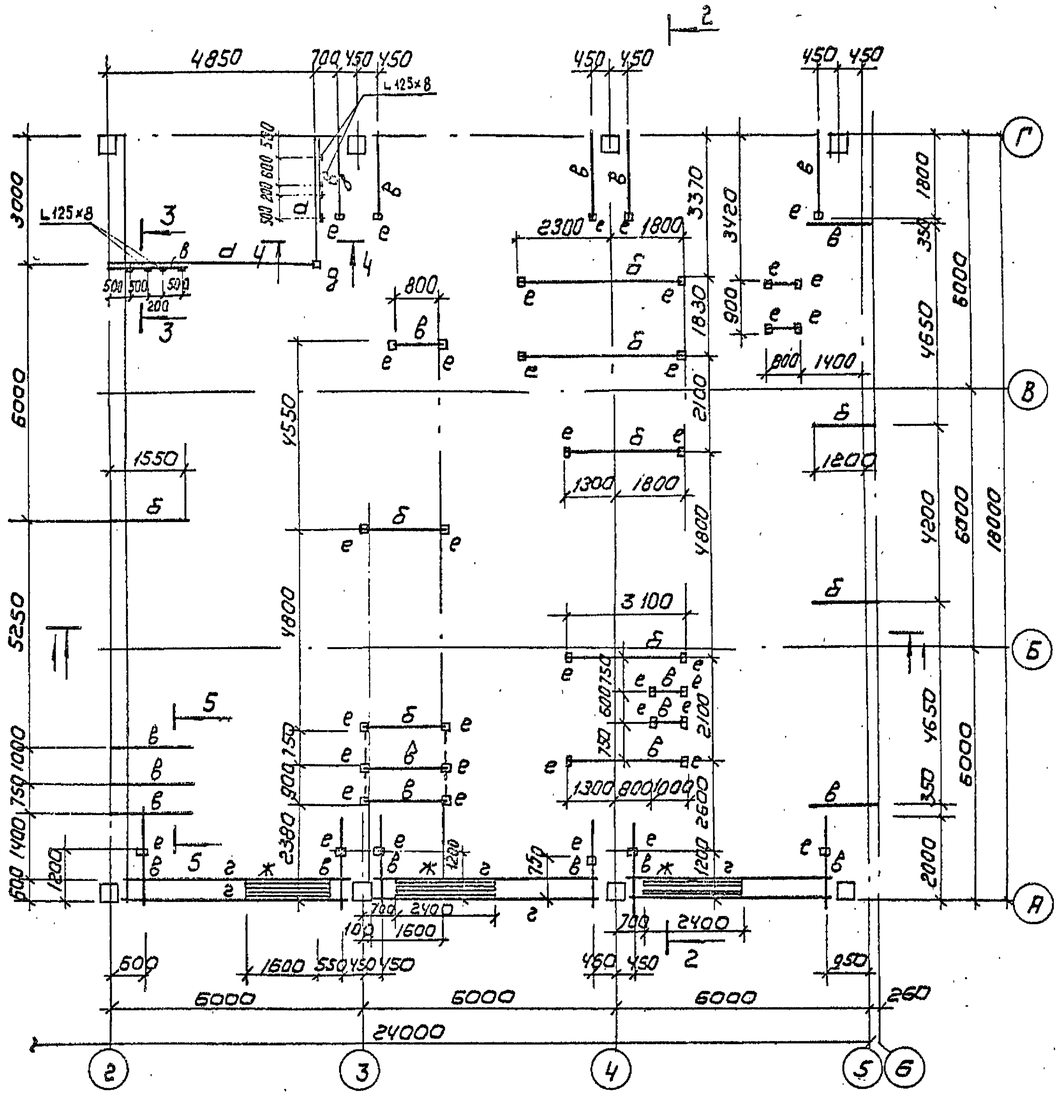

Разрезы 1-1 ... 5-5 см лист 7.

Согласовано: Отдел ВГ Куликов				Т.П. 901-3-276.89			Км	
Инв.№ подл. / Подпись и дата / Взам. инв.№				Главный корпус для станции очистки воды поверхностных источников мутностью до 120 мг/л производительностью 32.0 тыс м³/сут		Стадия	Лист	Листов
						Р	6	
Привязан				Схема расположения площадок, лестниц, стремянок. Схема расположения стоек, балок		ЦНИИЭП инженерного оборудования г. Москва		
Инв.№				Провер. Строгин; Инж. Базанов; Зав.гр. Строгин; Н.контр. Даниленский; Нач.отд. Письман				

Копировал: Коршунова

Формат: А2

24065-03

Альбом 3

1-1

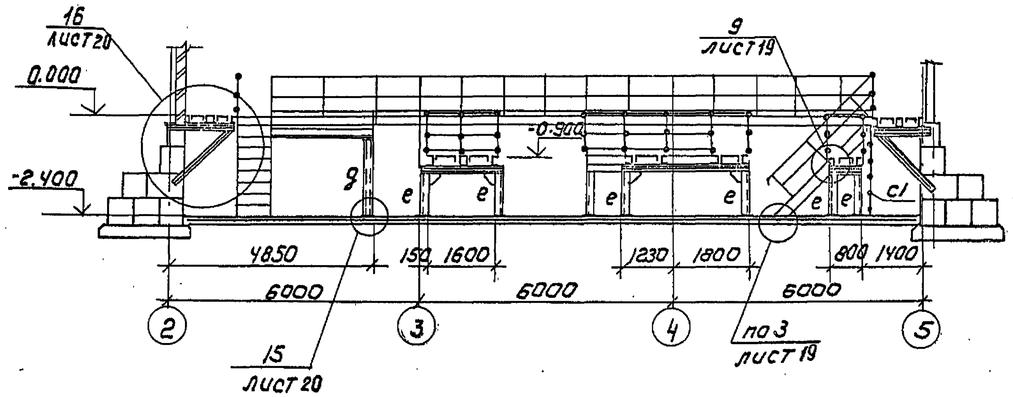

3-3

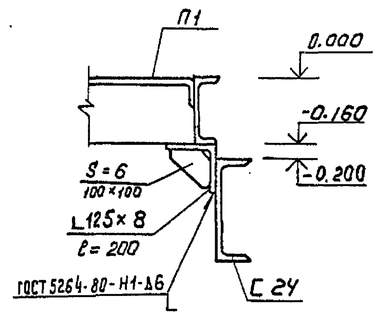

2-2

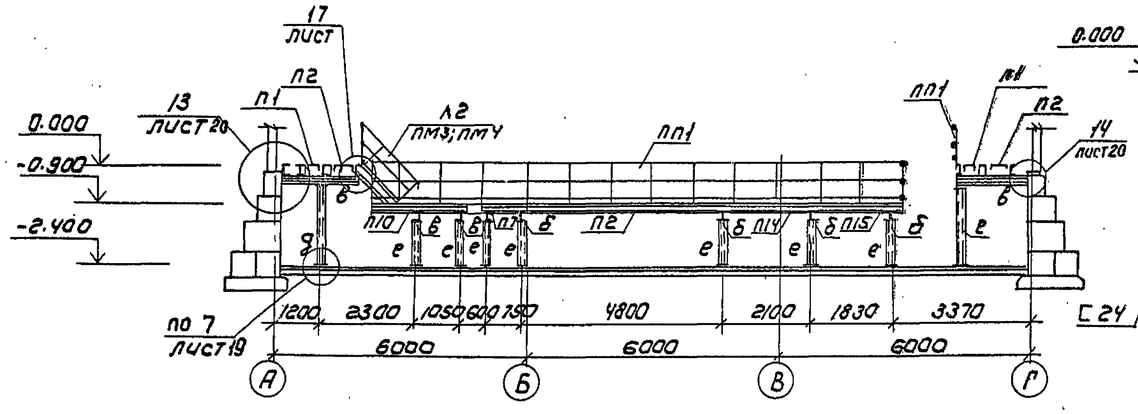

4-4

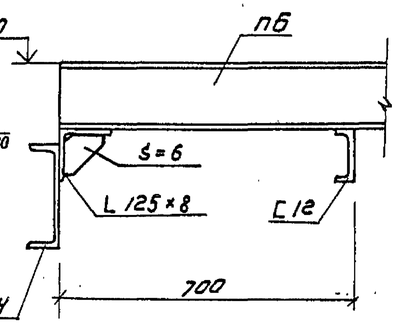

5-5

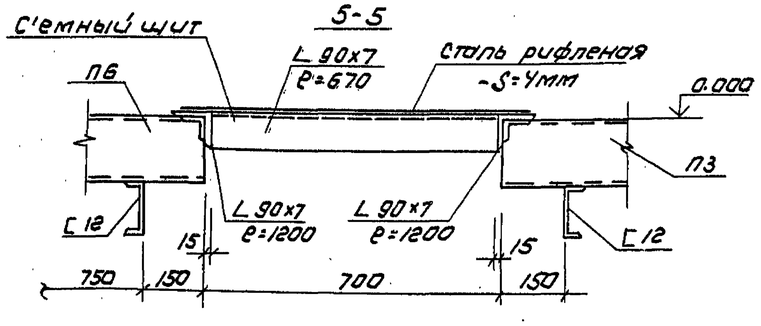

Спецификация элементов к схеме, расположенной на листе

Марка	Обозначение	Наименование	Кол шт	Масса кг	Примечание
П1	1.450.3-3.1 2.1.1.0.0-36	ПМХШ 60.6	6	181.3	
П2	-37	ПМХШ 60.8	5	207.8	
П3	-33	ПМХШ 54.6	3	163.3	
П4	-27	ПМХШ 48.6	5	146.2	
П5	-24	ПМХШ 42.6	2	128.2	
П6	1.450.3-3.1 2.1.1.0.0	ПМХШ 9.6	3	31.3	
П7	-01	ПМХШ 9.8	2	36.8	
П8	-04	ПМХШ 12.8	2	46.6	
П9	-28	ПМХШ 48.8	4	167.7	
П10	-10	ПМХШ 18.8	2	67.1	
П11	-16	ПМХШ 24.8	1	86.7	
П12	-15	ПМХШ 24.6	2	75.0	
П13	-13	ПМХШ 21.8	2	76.9	
П14	-12	ПМХШ 21.6	2	66.4	
П15	-14	ПМХШ 21.10	3	87.4	
Л1	1.450.3-3.1 1.1.1.0.0	Лестница МЛХШ 45-24.8	2	101.1	
Л2	-04	Лестница МЛХШ 45-12.8	1	50.9	
С1	1.450.3-3.1 3.1.0.1.0-01	Сх28	20	47.0	
ПМ1	1.450.3-3.1 4.1.2.1.0	ОГл МЛХ 45-10.12	1	7.5	
ПМ2	-06	ОГп МЛХ 45-10.12	1	7.5	
ПМ3	-02	ОГл МЛХ 45-10.24	2	19.8	
ПМ4	-08	ОГп МЛХ 45-10.24	2	19.8	
ПП1	1.450.3-3.1 5.1.0.1.0	ОГп МХ 36-10.9	151	10,5	
1	ГОСТ 8568-77	Сталь рифленая-S=4мм	2пм	68.2	

Ведомость элементов

Марка поз.	Сечение: Эскиз	Поз.	Состав	Опорные усилия: M кН·м	N кН	Q кН	Группа констр.	Марка металла	Примеч.
а	Балка С		С 24	50.8		92.0	2	Вст3пс6	
б	Балка]С		2С 12	10.6		33.0	2	Вст3кп2	
в	Балка С		С 12	10.6		33.0	2	Вст3кп2	
г	Балка С		С 16	19.6		52.0	2	Вст3пс6-1	
д	Стойка []		2С 16	по гибкости			3	Вст3пс6-1	
е	Стойка С		С 16	по гибкости			3	Вст3пс6-1	

Согласовано: Отдел ВГ Куликов

Инв. № подл. | Подпись и дата | Взам. инв. №

Привязан

Инв. №

Провер.	Стронгин	
Инж.	Базанов	
Зав. гр.	Стронгин	
Н. контр.	Данилевский	
Нач. отд.	Письман	

Т.П. 901-3-276.89 КМ

Главный корпус для станции очистки воды поверхностных источников мутностью до 120 мг/л производительностью 32 тыс м³/сут

Стадия	Лист	Листов
Р	7	

Разрезы 1-1 ÷ 5-5. Спецификация.

ЦНИИЭП инженерного оборудования г. Москва

Копировал: Коршунова

Формат: А2

24065-02

Альбом 3

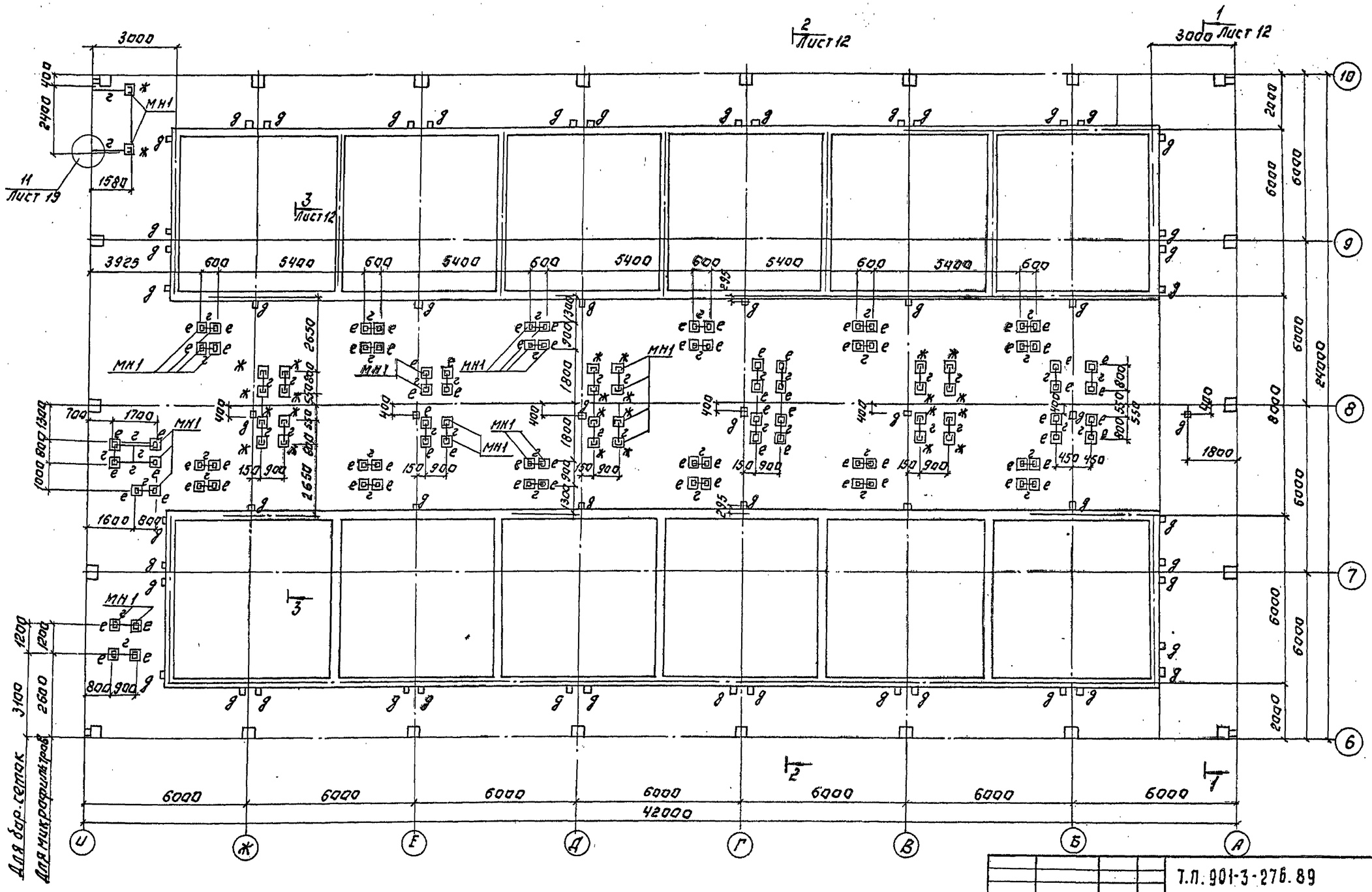

Закладные МН1 учтены в спецификации на листе 26 альбома 4 т.п. 901-3-276.89.

Т.П. 901-3-276.89							КМ
Привязан:				Главный корпус станции очистки вод поверхностных источников мощностью 40,120 м³/с производительностью 32 тыс. м³/сут.	Стадия	Лист	Листов
	Провер.	Макарищева			Р	8	
	Инжен.	Базанов					
	Зав.гр.	Строгин		Схема расположения стоек и балок на отм. 0,300, 1,200 в осях А...И, 6'...10	ЦНИИЭП инженерного оборудования г. Москва		
Инв. №	Нач.отд.	Письман					

Копировал: Логинова

Формат: А2

24065-03

Инв. № подл. | Подп. и дата | Взамен инв. №

Альбом 3

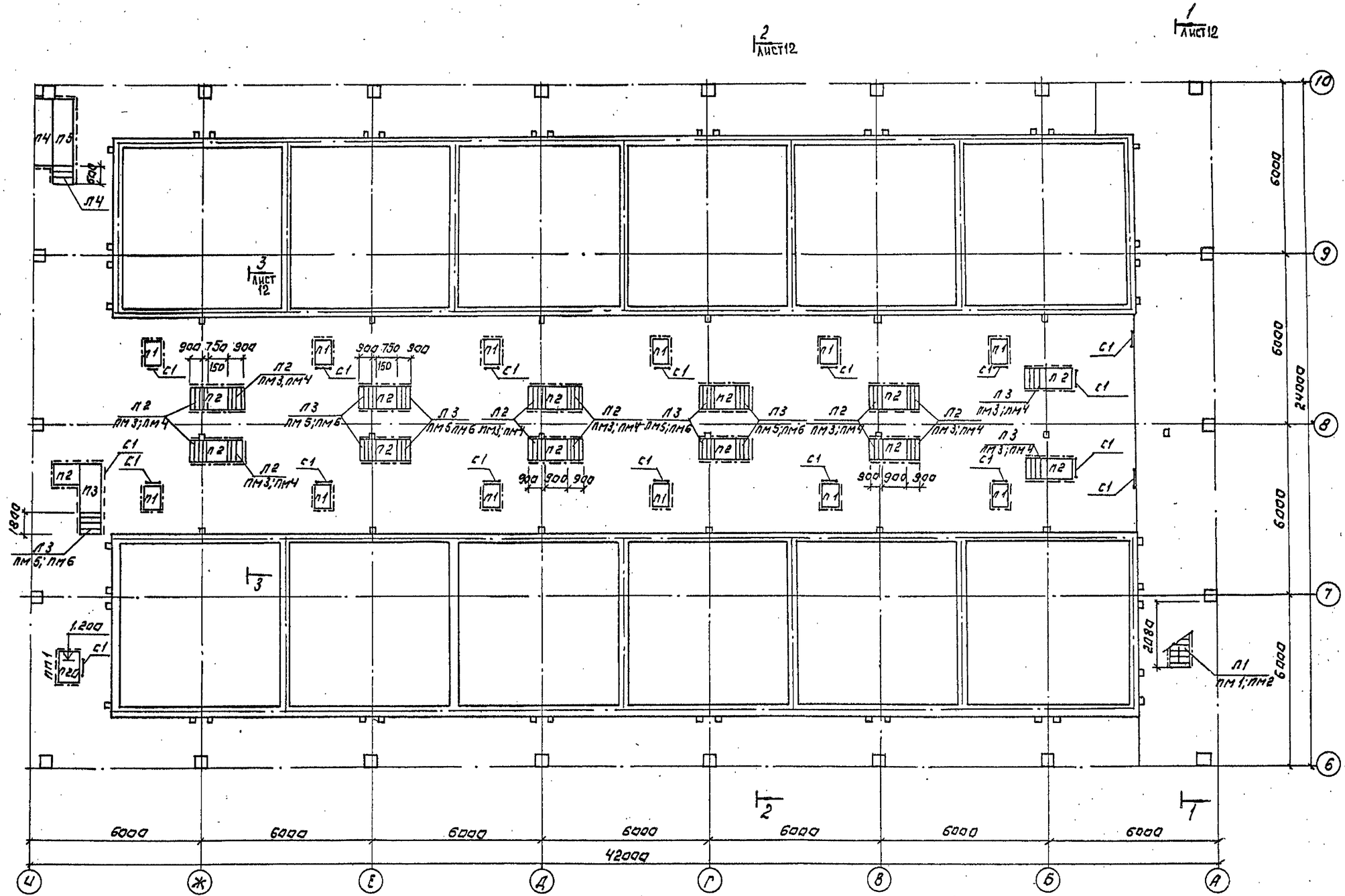

Разрезы 1-1...3-3 см лист 12.

Провер.	Макарищева		
Инжен.	Базанов		
Зав.гр.	Строгин		
Н.контр.	Даниловский		
Нач.отд.	Письман		

Привязан:

Инв.№

Т.П. 901-3-276.89 КМ

Кладбищенские дождевые канализационные очистные сооружения с мутностью до 120 мг/л. производительностью 32.0 тыс. м³/сут.

Схема расположения площадок и лестниц на отм. 0.000; 0.300; 1.200 в осях А...И; Б...10.

Стадия	Лист	Листов
Р	9	

ЦНИИЭП инженерного оборудования г. Москва

Копировал: Логинова

Формат: А2

24065-03

Согласовано: Отдел ВГ Гуликов

Инв.№ подл. | Подпись и дата | Взам. инв.№

Альбом 3

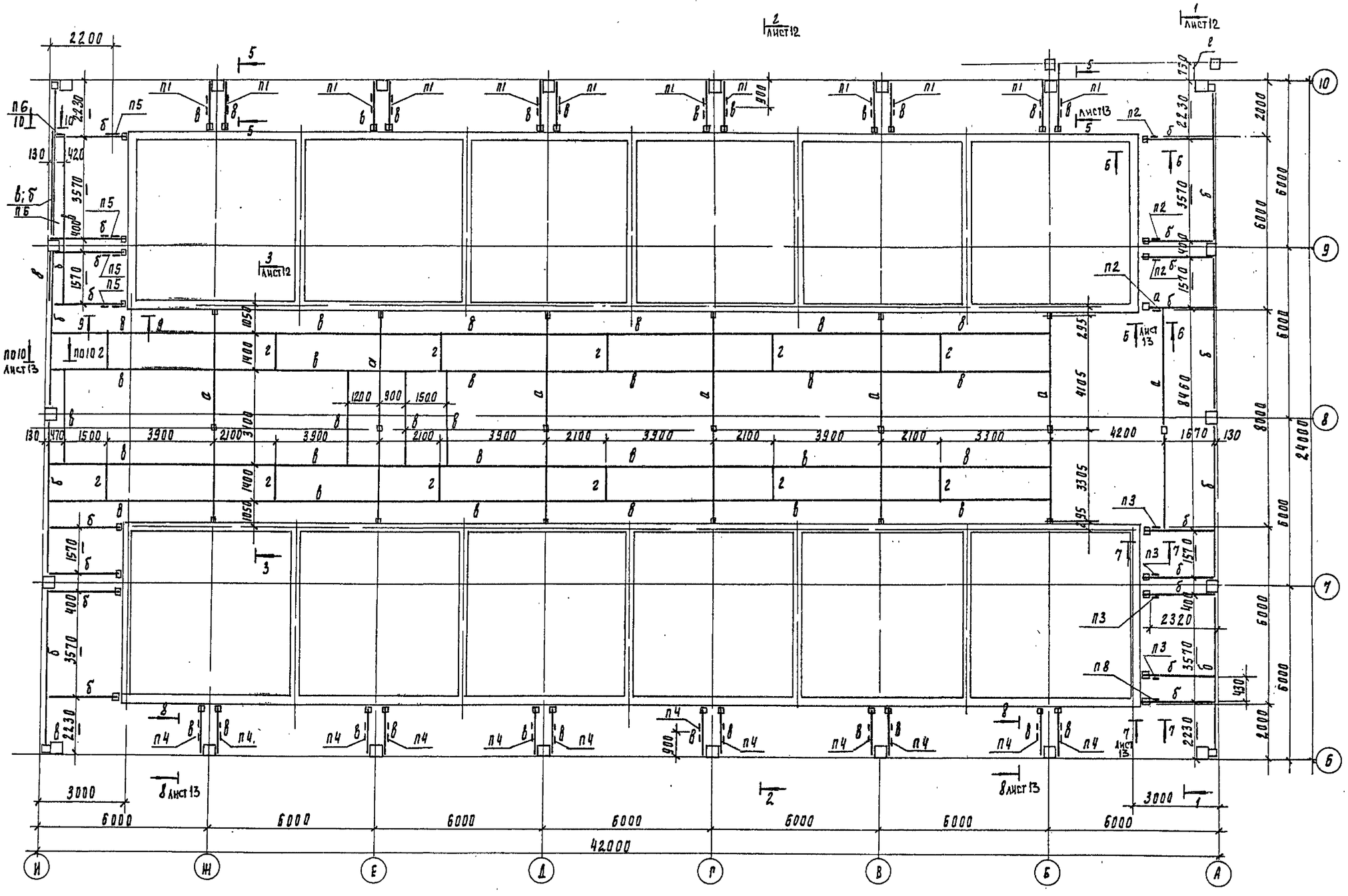

Разрезы 1-1...3-3 см лист 12, разрезы 5-5...10-10 — см лист 13.

Т.П. 901-3-276.89			КМ
Главный корпус для станции очистки воды поверхностных источников мутностью до 120 мг/л производительностью 32 тыс.м3/сут		Стадия	Лист	Листов
		Р	10	
Схема расположения стоек и балок на отм. 3.600 в осях А...И, 6...10		ЦНИИЭП инженерного оборудования г. Москва	
Провер. Макарищева			
Инж. Базаков			
Зав. гр. Строгин			
Н. контр. Даниелевский			
Нач. отд. Лисьман			

Привязан

Инв. №

Согласовано

Отдел ВГ Куликов

Инв. № подл. | Подпись и дата | Взам. инв. №

Копировал Подаевская

24065-03

Формат А2

Альбом 3

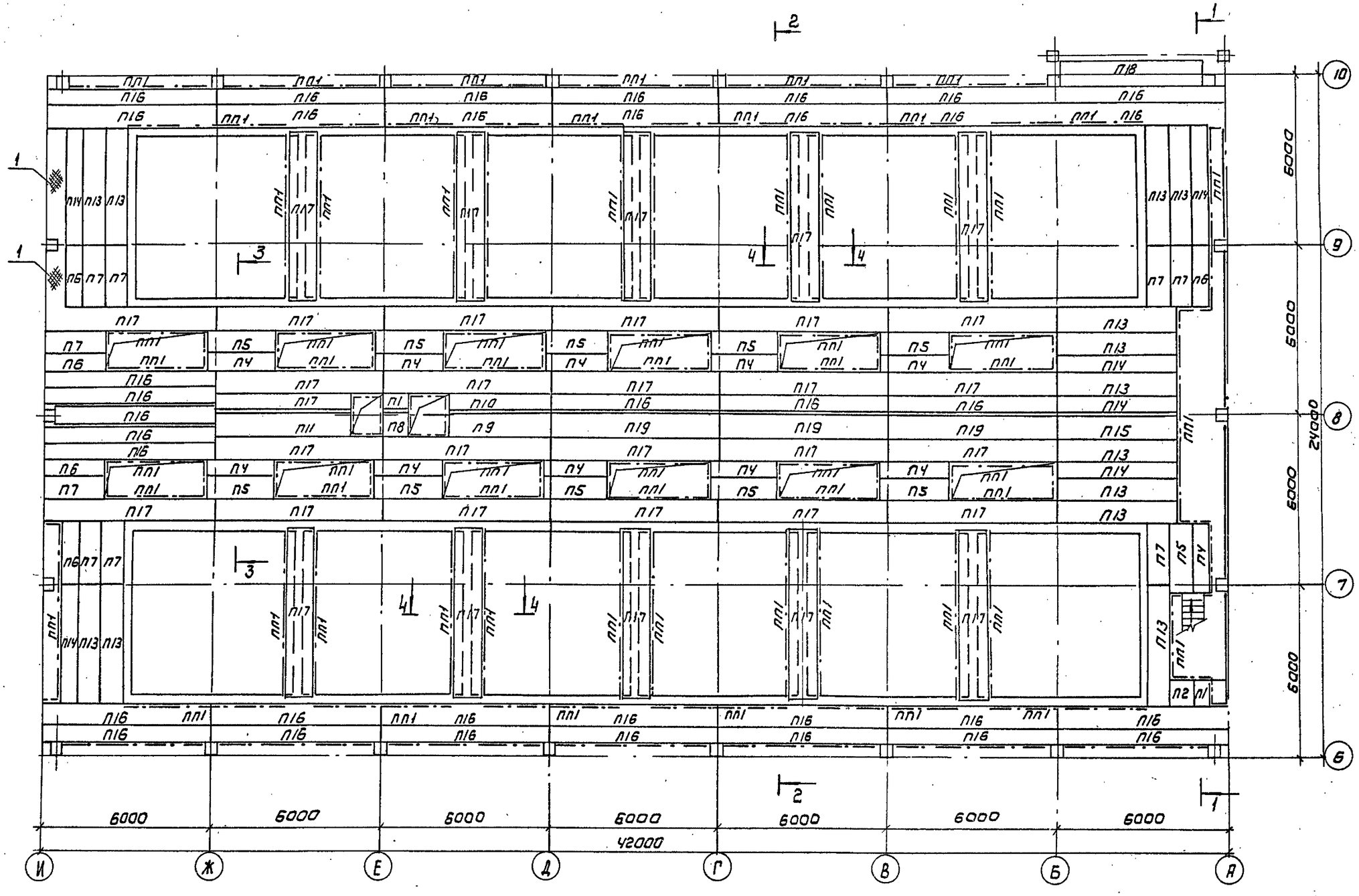

Разрезы 1-1... 4-4 см лист 12.

Согласовано
Отдел ВГ

Инв№ подл.	Подпись и дата	Взам. инв№	

Привязан

Инв№

Пров.	Строгин		
Инж.	Базанов		
Зав.гр.	Строгин		
Н. контр.	Данилевский		
Нач.отд.	Письман		

Т.П. 901-3-276.89 КМ

Главный корпус для станции очистки воды поверхностных источников (мутность до 120 мг/л) производительностью 32 тыс. м³/сут

Схема расположения площадок и лестниц на отм. 3.600 в осях А...И; 6...10.

Стадия	Лист	Листов
Р	11	

ЦНИИЭП инженерного оборудования г. Москва

Копировал: Коршунова

Формат: А2

24065-03

Альбом 3

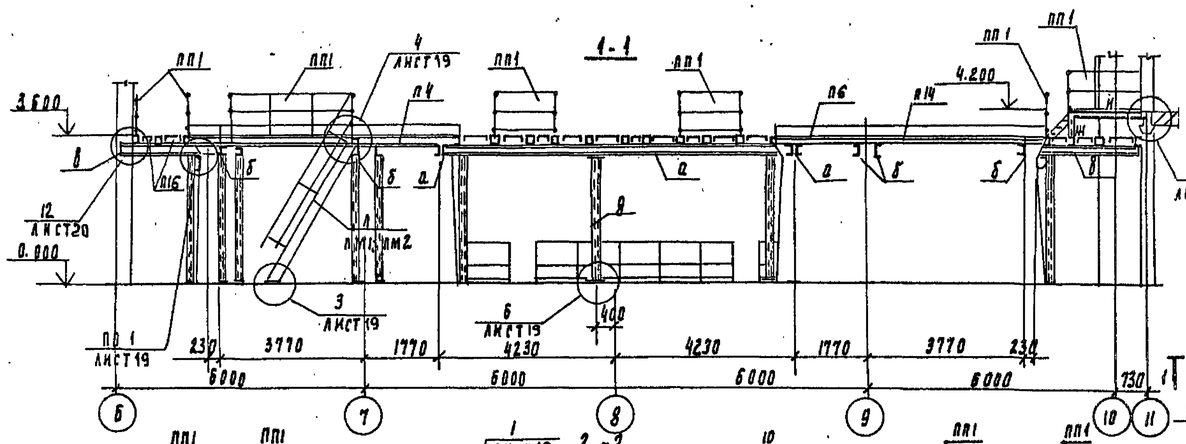

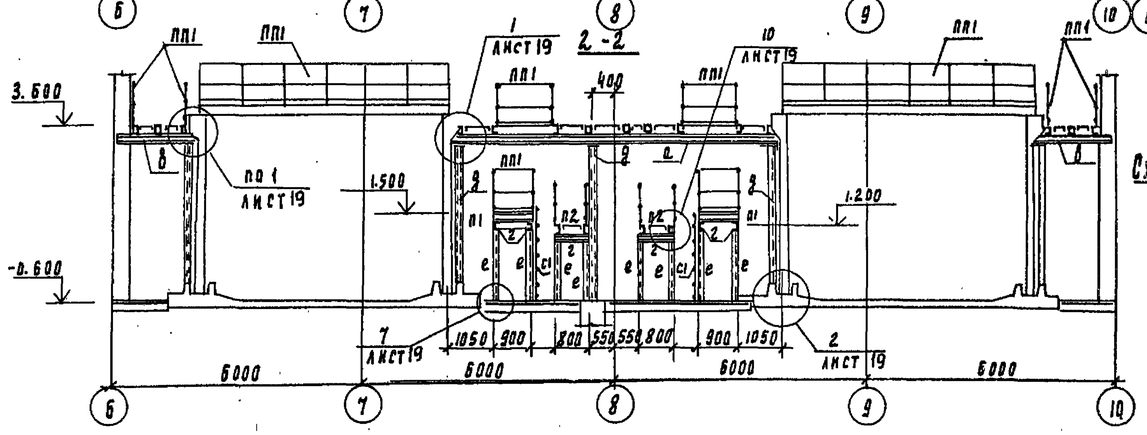

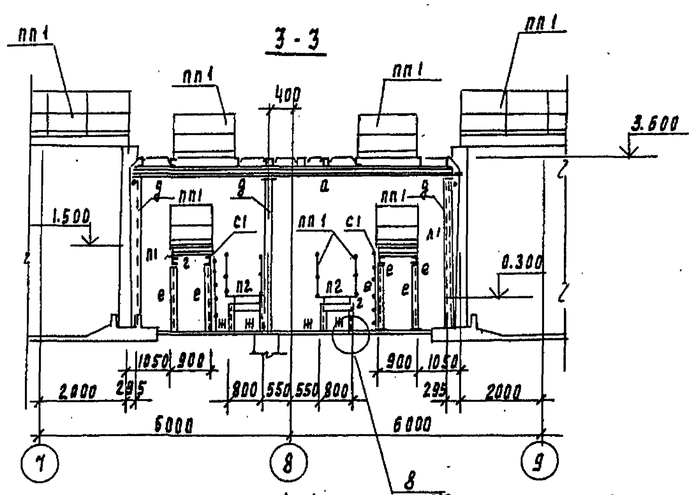

Схема расположения лестниц площадок на отм. 4.200

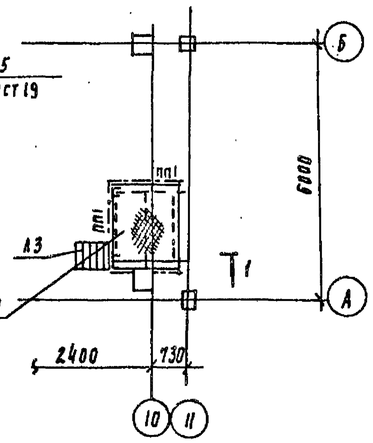

Схема расположения балок на отм. 4.200

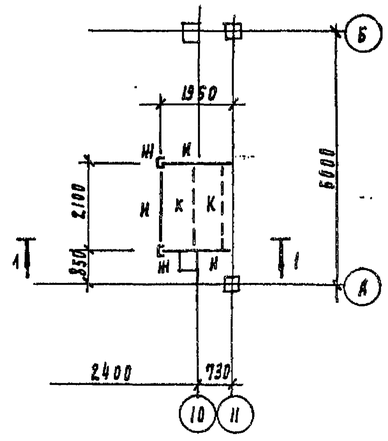

Ведомость элементов

Марка поз	Сечение: Эскиз	Поз	Состав	Опорные усилия: М кнм	Н кн	Q кн	Группа констр	Марка металла	Примеч
а	Балка]I		2С20	31.8		67.0	2	Вст3псб5	
б	Балка С		С20	31.8		67.0	2	Вст3псб5	
в	Балка С		С16	19.6		52.0	2	Вст3псб5	
г	Балка С		С12	10.6		33.0	2	Вст3кп2	
д	Стойка С]		2С16	92.4				Вст3псб5	
е	Стойка С]		2С12	по гибкости			3	Вст3кп2	
ж	Стойка С		С12	по гибкости			3	Вст3кп2	
и	Балка С		С10	7.3		24.0	2	Вст3кп2	
к	Балка L		L90×7	ребро жесткости			4	Вст3псб5	

Марка	Обозначение	Наименование	Кол шт	Масса кг	Примеч.
П1	1.450.3-3.1 2.1.1.0.0	ПМХШ 9.6	14	31.3	
П2	-01	ПМХШ 9.8	14	36.8	
П3	-10	ПМХШ 18.8	1	67.1	
П4	-15	ПМХШ 24.6	11	75.0	
П5	-16	ПМХШ 24.8	12	86.7	
П6	-12	ПМХШ 21.6	3	66.4	
П7	-13	ПМХШ 21.8	7	76.9	
П8	-02	ПМХШ 9.10	1	42.4	
П9	-23	ПМХШ 36.10	1	143.4	
П10	-21	ПМХШ 36.6	1	110.1	
П11	-29	ПМХШ 48.10	1	183.3	
П12	-27	ПМХШ 48.6	1	146.2	
П13	-25	ПМХШ 42.8	13	147.2	
П14	-24	ПМХШ 42.6	5	128.2	
П15	-26	ПМХШ 42.10	1	166.4	
П16	-36	ПМХШ 60.6	36	181.3	
П17	-37	ПМХШ 60.8	22	207.8	
П18	-32	ПМХШ 54.10	1	211.4	
П19	-38	ПМХШ 60.10	3	234.3	
П20	-04	ПМХШ 12.8	1	46.6	
Л1	1.450.3-3.1 1.2.100 -11	МАХШ 60-36.8	1	114.8	
Л2	1450.3-3.1 1.1.1.0.0 -04	МАХШ 45-12.8	12	50.9	
Л3	-07	МАХШ 45-18.8	11	76.0	
Л4	-01	МАХШ 45-6.8	2	30.0	
ПМ1	1.450.3-3.1 4.1.2.1.0 -04	ОГП МАХ 60-10.36	1	17.5	
ПМ2	-13	ОГП МАХ 60-10.36	1	17.5	
ПМ3	1.450.3-3.1 4.1.1.1.0	ОГА МАХ 45-10.12	12	7.5	
ПМ4	-06	ОГП МАХ 45-10.12	12	7.5	
ПМ5	-01	ОГА МАХ 45-10.18	11	12.5	
ПМ6	-07	ОГП МАХ 45-10.18	11	12.5	
ПП1	1.450.3-3.1 5.1.0.1.0	ограждение площадок огпмхзб-10.9	366	10.5	
С1	1.450.3-3.1 3.1.0.1.0	СХ22	15	37.6	
1		Лист ромб К-ПУ-4.0 Вст3кп2 ГОСТ 8568-77	-	341.0	

Согласовано: Отдел ВГ Куликов

Инв. № подл. | Подпись и дата | Взам. инв. №

Привязан

Инв. №

Проверил	Макаркшева		
Инж.	Базанов		
Зав. пр.	Строгин		
Н. контр.	Данилевский		
Нач. отд.	Письман		

Т.П. 901-3-276.89 КМ

Главный корпус станции очистки воды поверхностных источников мутностью до 120 мг/л производительностью 32 тыс м³/сут

Схема расположения площадок лестниц, стоек и балок на отм. 4.200 Разрезы 1-1...4-4. Спецификация

Стадия	Лист	Листов
Р	12	

ЦНИИЭП инженерного оборудования г. Москва

24065-03

Копировал Подлевская Формат А2

Альбом 3

5-5

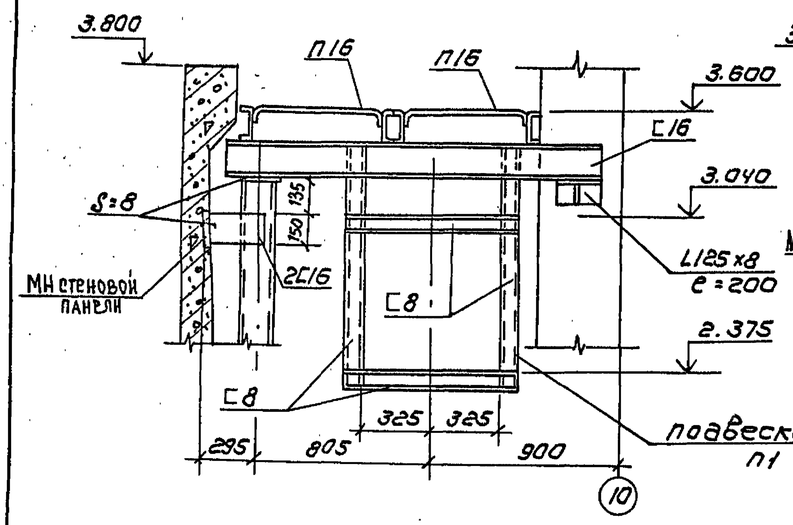

6-6

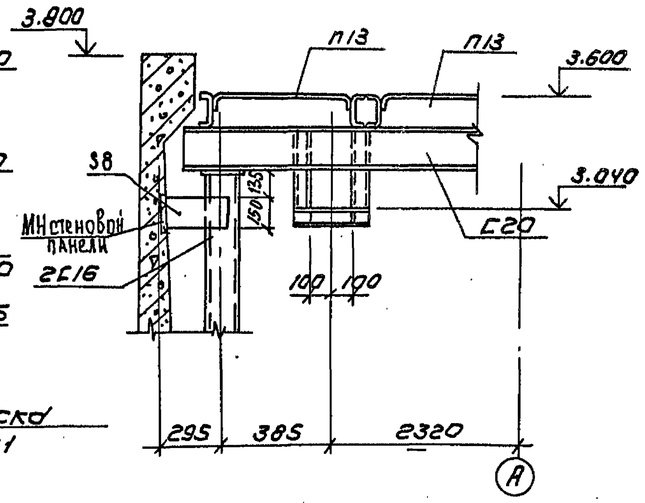

7-7

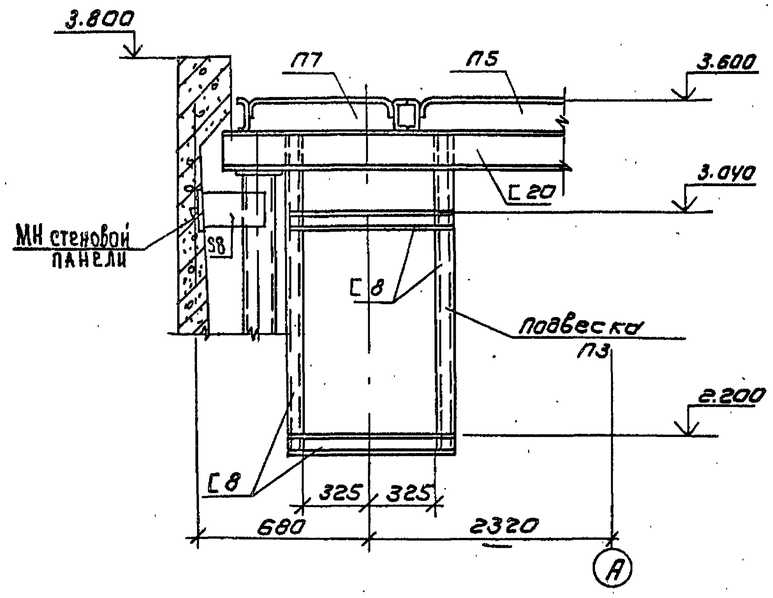

8-8

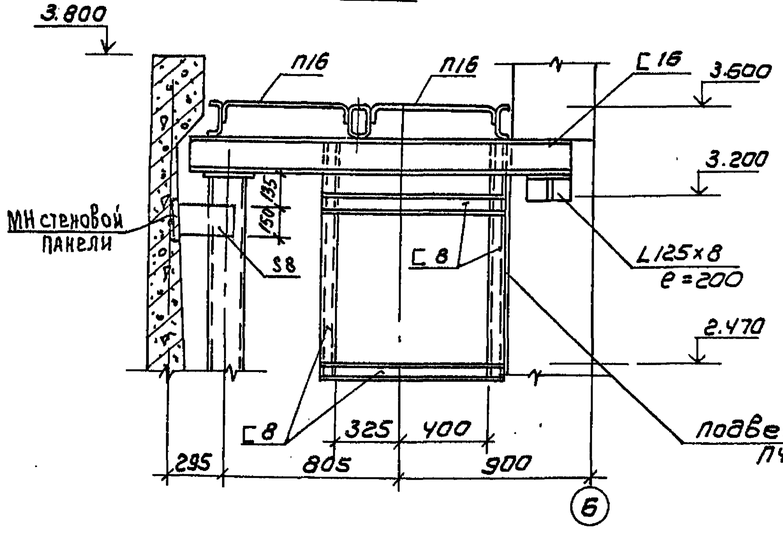

9-9

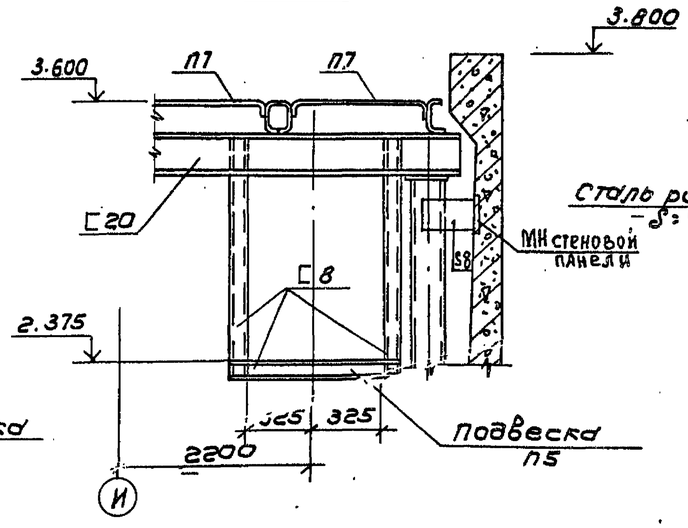

10-10

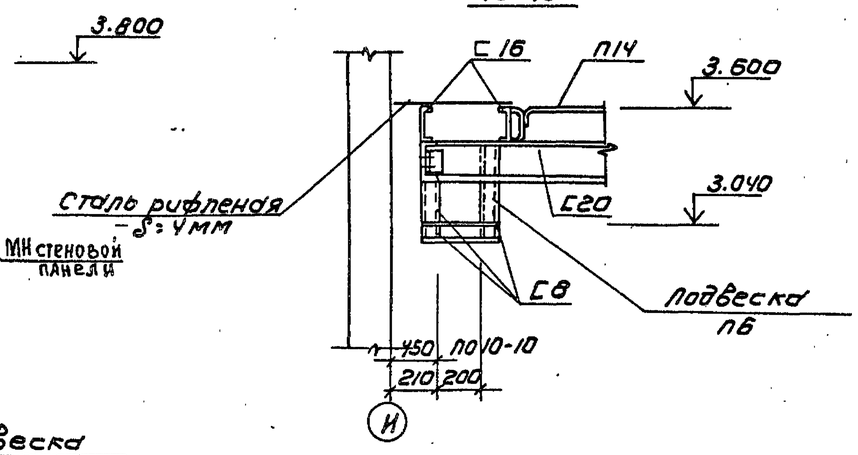

Привязан				Т.П. 901-3-276.89	КМ
			Провер. Строигин	Главный корпус для станции очистки воды поверхностных источников мутности до 120 мг/л производительностью 32.0 тыс м³/сут	Стадия Р · Лист 13 · Листов
			Инж. Базанов		
			Зав. гр. Строгин		
			Н. контр. Дажлевский	Разрезы 5-5...10-10.	ЦНИИЭП инженерного оборудования г. Москва
Инв №			Нач. отд. Письман		

Копировал: Коршунова

Формат: А2

Согласовано: Отдел ВГ Кунилов

Инв № подл. | Подпись и дата | Взам. инв №

Альбом 3

Схема расположения стоек балок на отм 1.400

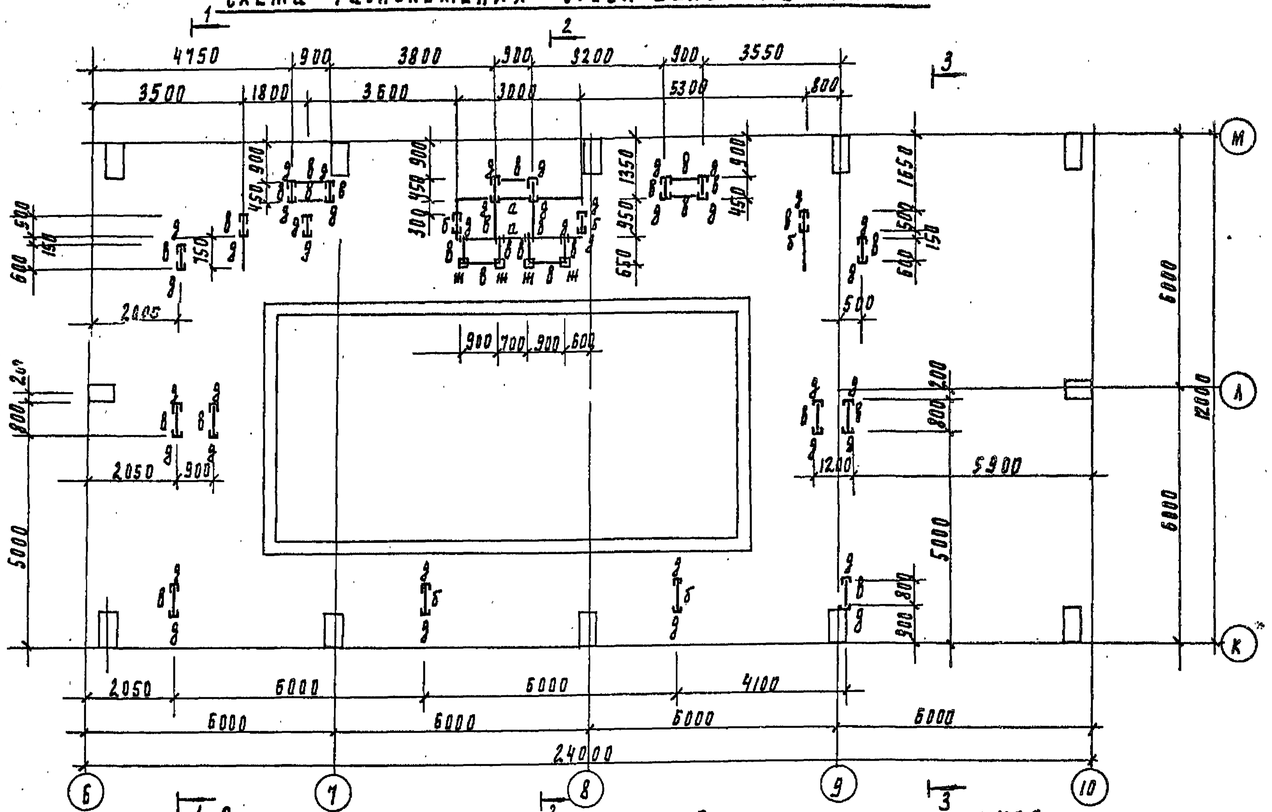

Схема расположения лестниц площадок стремянок на отм. 1.400

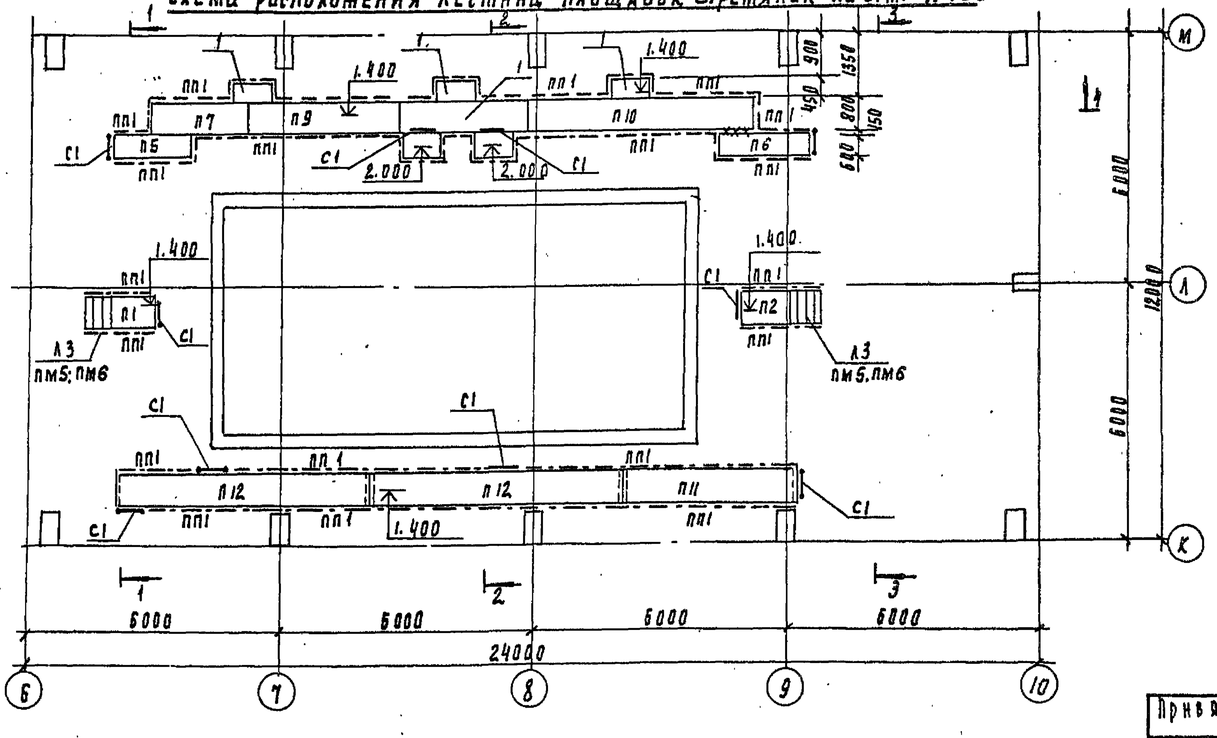

Спецификация элементов к схеме, расположенным на листе

Марка поз	Обозначение	Наименование	Кол шт	Масса кг	Примеч
п1	1.450.3-3.1 2.1.1.0.0-01	пмхш 9.8	1	36.8	
п2	-04	пмхш 12.8	1	46.6	
п3	-05	пмхш 12.10	1	53.4	
п4	-14	пмхш 21.10	1	87.4	
п5	-09	пмхш 18.6	1	57.9	
п6	-12	пмхш 21.6	1	66.4	
п7	-16	пмхш 24.8	2	86.7	
п8	-15	пмхш 24.6	4	75.0	
п9	-22	пмхш 36.8	3	126.7	
п10	-31	пмхш 54.8	1	187.3	
п11	-25	пмхш 42.8	1	147.2	
п12	-37	пмхш 60.8	11	207.8	
п13	-32	пмхш 54.10	1	211.4	
л1	1.450.3-3.1 1.1.1.0.0 -16	млхш 45-36.8	2	151.2	
л2	-13	млхш 60-42.8	1	134.0	
л3	-05	млхш 60-18.8	2	56.8	
с1	1.450.3-3.1 3.1.0.1.0	СХ 2.2	10	37.6	
пм1	1.450.3-3.1 4.1.1.10 -04	ОГлМХХ 45-10.36	2	24.4	
пм2	-10	ОГпМХХ 45-10.36	2	24.4	
пм3	1.450.3-3.1 4.12.10 -05	ОГлМХХ 60-10.42	1	20.7	
пм4	-14	ОГпМХХ 60-10.42	1	20.7	
пм5	01	ОГлМХХ 60-10.18	2	7.8	
пм6	-10	ОГпМХХ 60-10.18	2	7.8	
пп1	1.450.3-3.1 5.1.0.10	ОГпМХ 36-10.9	205	10.5	
1		лист ромб $\frac{\text{К-ПУ-40 Вст 3 кп2}}{\text{ГОСТ 8568-77}}$	3.5пм	120.0	

Разрезы 1-1...4-4 см лист 16.

Согласовано
Отдел ВГ

Инв. № подл | Подпись и дата | Взам. инв. №

Привязан

Инв. №

Провер.	Макарищева	
Инж.	Базанов	
Зав. гр.	Строгин	
Н. контр.	Ланилевская	
Нач. отд.	Виноман	

Т.П. 901-3-276.89 КМ

Главный корпус для станции очистки воды поверхностных источников мутностью до 120 мг/л производительностью 32 тыс. м3/сут

Схемы расположения стоек, балок, лестниц, стремянок, площадок на отм. 1.400

Стадия	Лист	Листов
Р	14	

ЦНИИЭП инженерного оборудования г. Москва

24065-03

Копировал Родлевская

Формат А2

Альбом 3

Схема расположения балок на отм. 7.000, 3.600

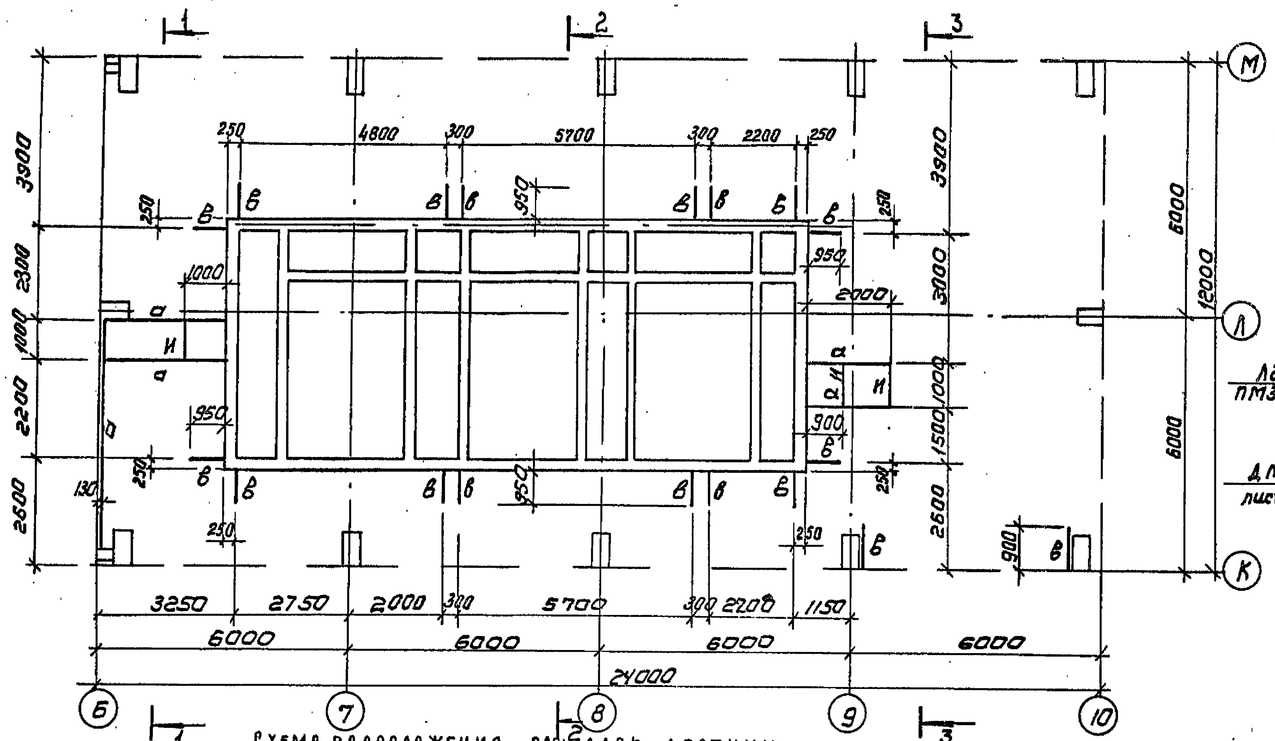

Схема расположения площадок, лестниц, ограждений на отм. 11.000

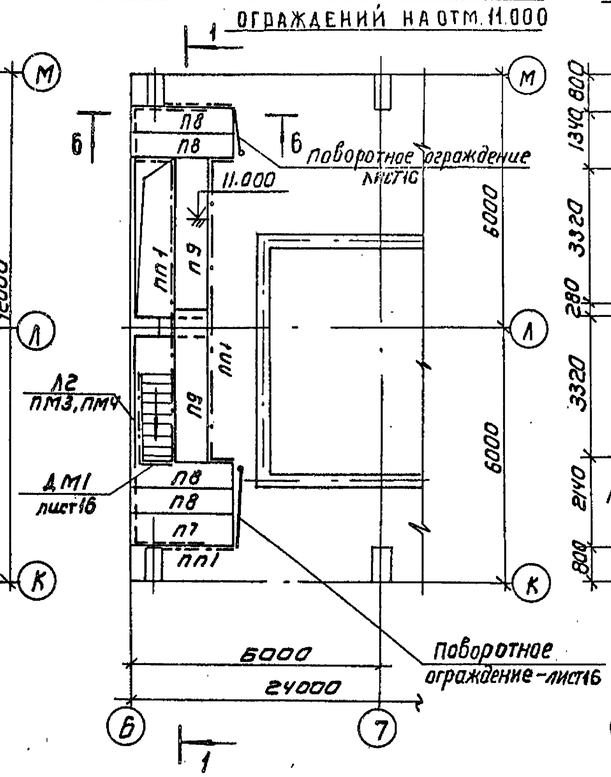

Схема расположения балок на отм. 11.000

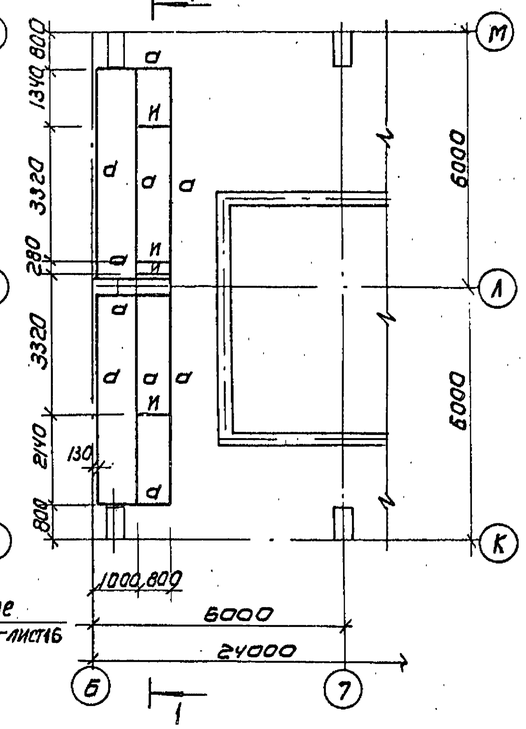

Схема расположения площадок, лестниц, ограждений на отм. 7.000, 3.600

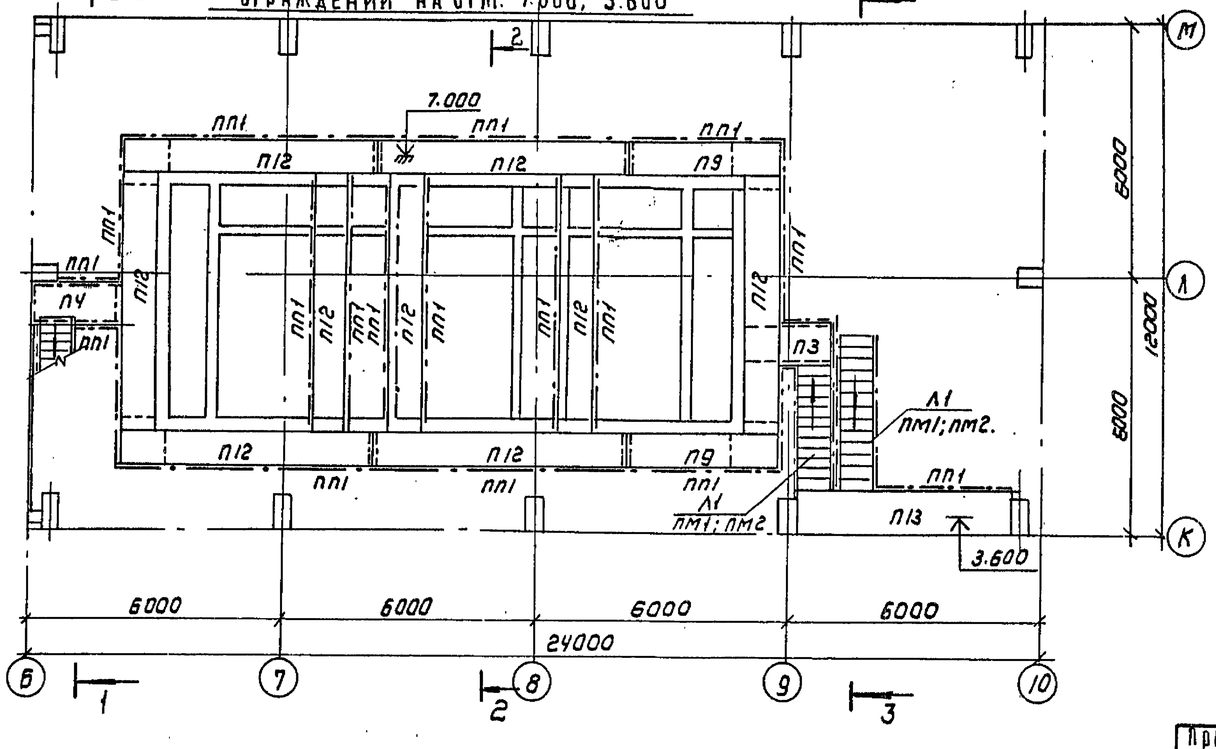

Ведомость элементов

Марка поз.	Сечение: эскиз	Поз	Состав	Опорные усилия: M кН·м	N кН	Q кН	Группа контр.	Марка металла	Примечание
а	Балка [		[16	19.6		52.0	2	Вст3пс6-1	
б	Балка][		2[12	10.6		33.0	2	Вст3кп2	
в	Балка [		[12	10.6		33.0	2	Вст3кп2	
д	Стойка [		[16	по гибкости			3	Вст3пс6-1	
ж	Стойка []		2[12	по гибкости			3	Вст3кп2	
и	Балка L		L 90×7	ребро жесткости			4	Вст3пс6-1	

Сечение 6-6 см лист 20, разрезы 1-1...3-3 – лист 16.

Согласовано: Отдел ВГ. Куликов

Инв. № подл. | Подпись и дата | Взам. инв. №

Привязан

Инв. №

Пров.	Стронгин	
Инж.	Базанов	
Зав. гр.	Стронгин	
Н. контр.	Данилевский	
Нач. отд.	Письман	

Т.П. 901-3-276.89 КМ

Главный корпус для станции очистки воды по бесплотинным источникам мутностью до 1200 мг/л производительность 0.32 млн м³/сут

Стадия: рабочие. Блок лестниц, ограждения, площадок на отм. 3.600; 7.000; 11.000.

Стадия	Лист	Листов
Р	15	

ЦНИИЭП инженерного оборудования г. Москва

Копировал: Коршунова

Формат: А2

24065-03

Альбом 3

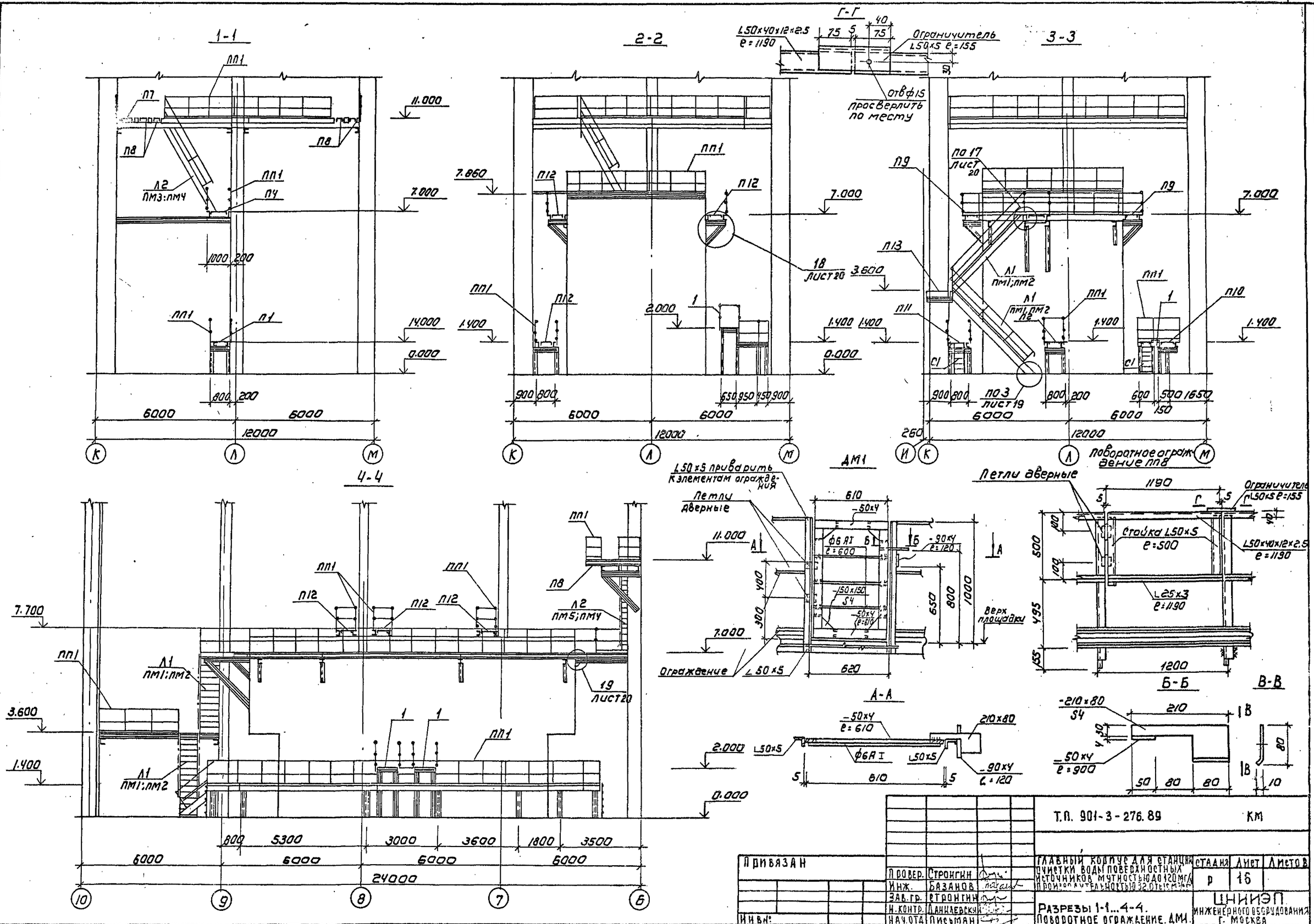
1-1
2-2
3-3
4-4
Г-Г
АМ1
А-А
Б-Б
В-В
ПП1
П7
П8
Л2
ПМ3;ПМ4
П4
П1
П12
П13
П11
П9
П10
Л1
ПМ1;ПМ2
18
лист 20
19
лист 20
по 17
лист 20
по 3
лист 19
Ограничитель
L50x5 e=155
отв ф15
просверлить
по месту
L50x40x12x2.5
e=1190
L50x5 приварить
к элементам ограждения
Петли дверные
поворотное ограждение ПП8
Стойка L50x5
e=500
L25x3
e=1190
Верх площадки
Ограждение
11.000
7.860
7.700
7.000
3.600
2.000
1.400
0.000
6000
12000
24000
800
5300
3000
3600
1800
3500
1200
1190
620
610
1000
800
650
500
495
Т.П. 901-3-276.89
КМ
Привязан
Инв.№
Главный корпус для станции очистки воды поверхностных источников мутностью до 120 мг/л производительностью 32 тыс м³/сут
Разрезы 1-1...4-4. Поворотное ограждение. АМ1.
ЦНИИЭП инженерного оборудования г. Москва
Копировал: Коршунова
Формат: А2
Согласовано:

Альбом 3

Схема расположения площадок и лестниц на отм. 1.800; 0.000

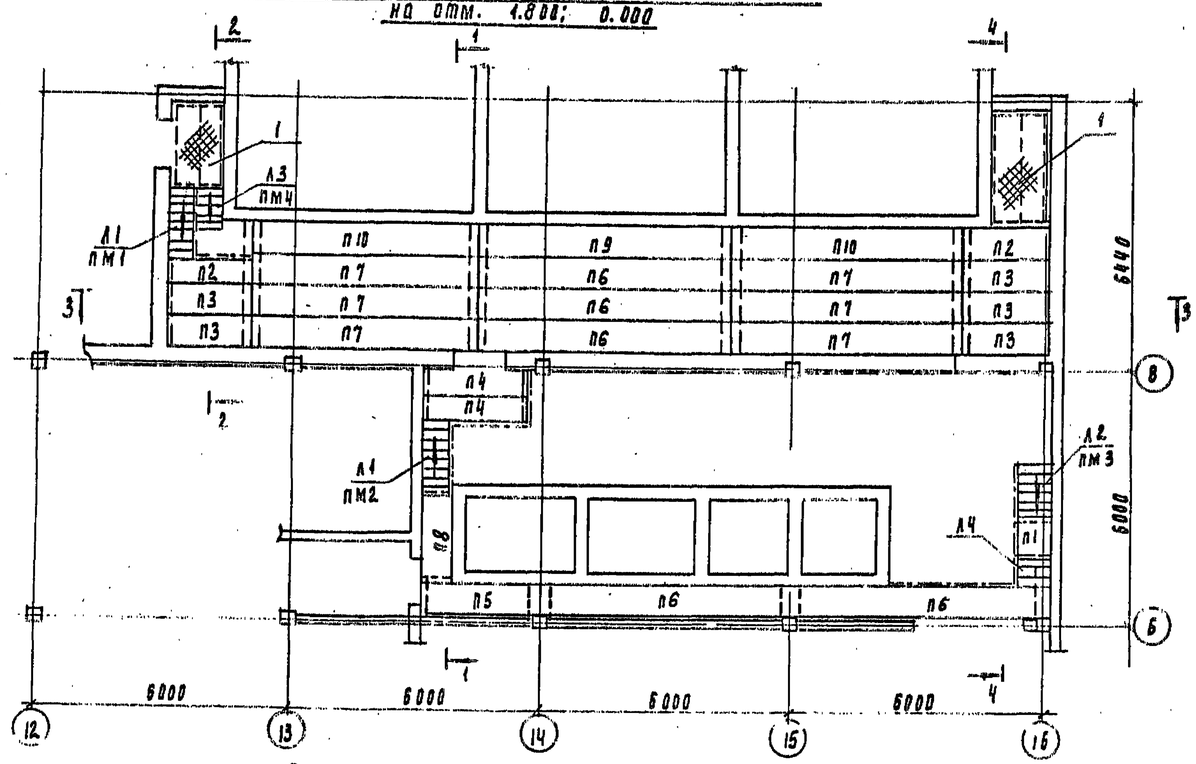

Схема расположения балок на отм. 1.800; 0.000

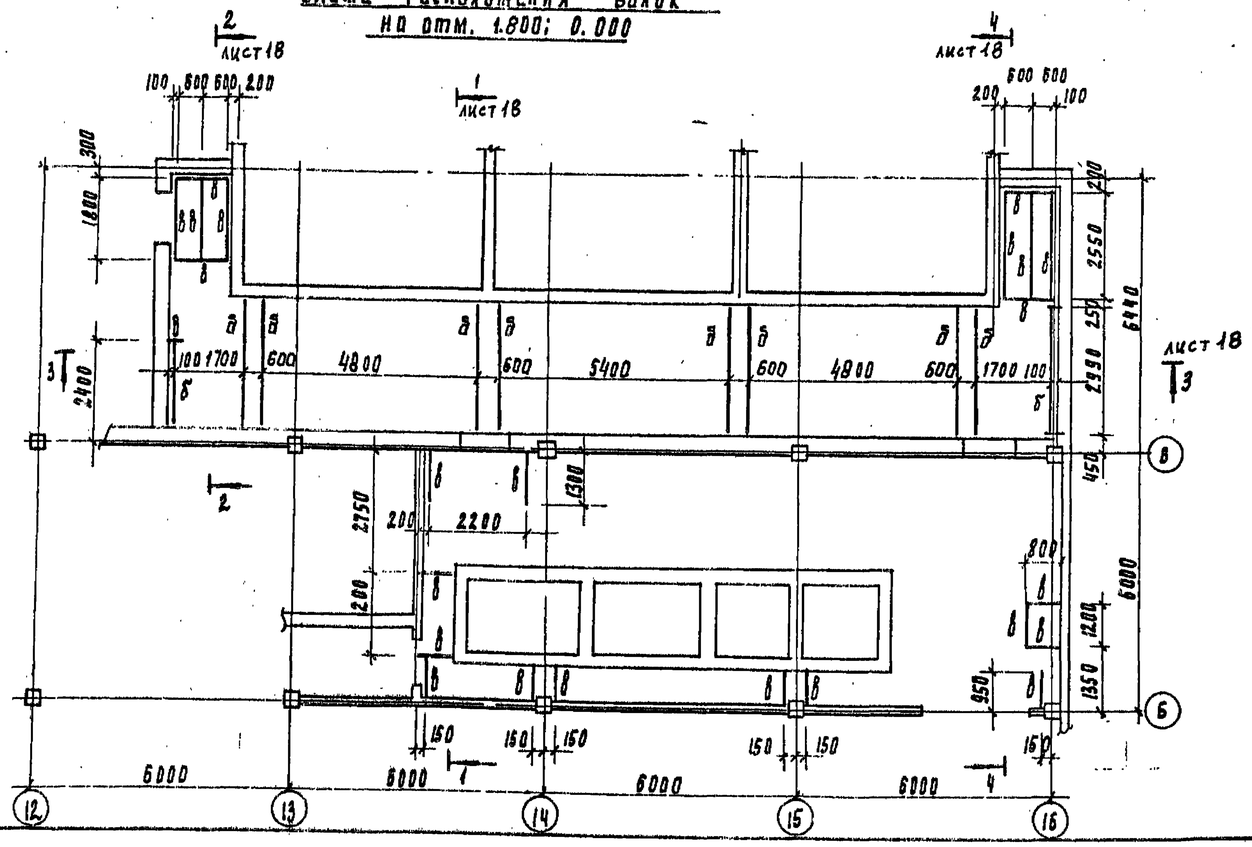

Спецификация элементов к схеме расположения площадок и лестниц

Марка поз	Обозначение	Наименование	Кол шт	Масса кг	Примеч
П1	1.450.3-3.1 2.1.1.0.0-04	ПМХШ 12.8	2	46.6	
П2	-12	ПМХШ 21.6	2	66.4	
П3	-13	ПМХШ 21.8	5	76.9	
П4	-16	ПМХШ 24.8	2	86.7	
П5	-19	ПМХШ 30.8	1	107.2	
П6	-37	ПМХШ 60.8	6	207.8	
П7	-31	ПМХШ 54.8	6	187.3	
П8	-15	ПМХШ 24.6	1	75.0	
П9	-36	ПМХШ 60.6	1	181.3	
П10	-30	ПМХШ 54.6	2	163.3	
Л1	1.450.3-3.1 1.1.1.0.0	МЛХШ 45-18.6	2	68.5	
Л2	-04	МЛХШ 45-12.8	1	50.9	
Л3	-03	МЛХШ 45-12.6	1	45.8	
Л4	-01	МЛХШ 45-6.8	1	24.9	
ПМ1	1.450.3-3.1 4.1.1.1.0 -01	ОГЛ МЛХ 45-10.18	1	12.5	
ПМ2	-07	ОГП МЛХ 45-10.18	1	12.5	
ПМ3		ОГЛ МЛХ 45-10.12	1	7.5	
ПМ4	-06	ОГП МЛХ 45-10.12	1	7.5	
ПП1	1.450.3-3.1 5.10.1.0	ОГП Мх 36-10.9	34	10.5	
1		Лист РОМБ К-ПУ-4.0 Вст3кп2 ГОСТ 8568-77	6м²	204.6	

Ведомость элементов

Марка поз	Сечение: Эскиз	Поз	Состав	Опорные усилия: M кнм	N кн	Q кн	Группа констр.	Марка металла	Примеч
а	Балка Ж		2 С12	10.6		33.0	2	Вст3кп2	
б	Балка С		С16	19.6		52.0	2	Вст3пс6	
в	Балка С		С12	10.6		33.0	2	Вст3кп2	
д	Стойка С		С16	по гибкости			3	Вст3пс6	

Согласовано: Отдел ВГ Куликов

Инв. N подл. | Подпись и дата | Взам. инв. N

Привязан

Инв. N

Т.П. 901-3-276.89 КМ

Провер.	Макаркишев		
Инж.	Базайов		
Зав. пр.	Строгин		
Н. контр.	Данилевский		
Нач. отд.	Письман		

Главный корпус для станции очистки воды поверхностных источников мутностью до 120 мг/л производительностью 27 тыс м³/сут

Схема расположения площадок и лестниц на отм. 1.800; 0.000
Схема расположения балок на отм. 1.800; 0.000

Стадия	Лист	Листов
Р	17	

ЦНИИЭП инженерного оборудования г. Москва

Корнеева Полевская

24065-03

Формат А2

Альбом 3

Схема расположения лестниц и площадок на отм. -1.000

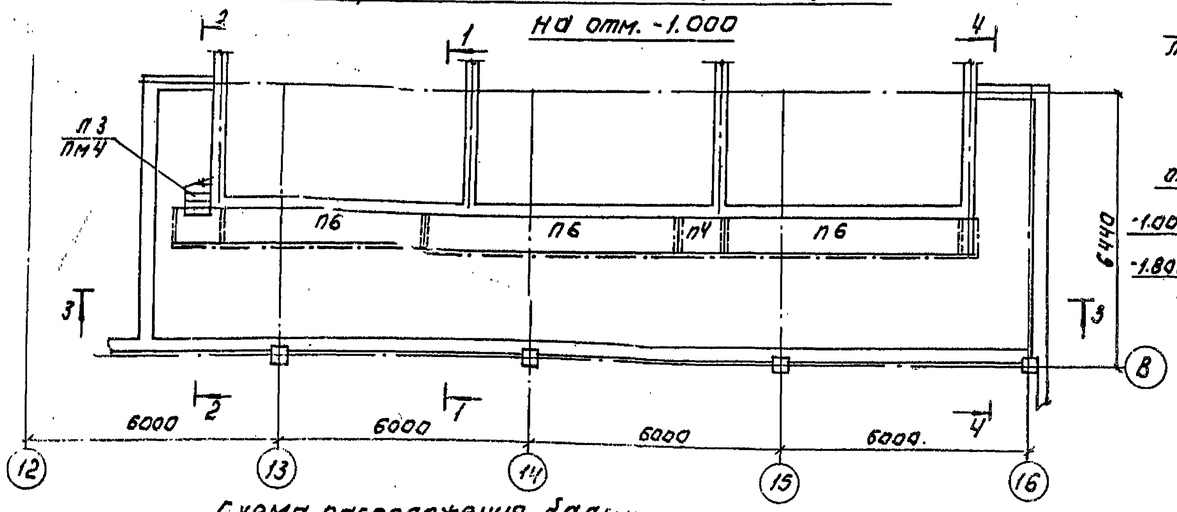

3-3

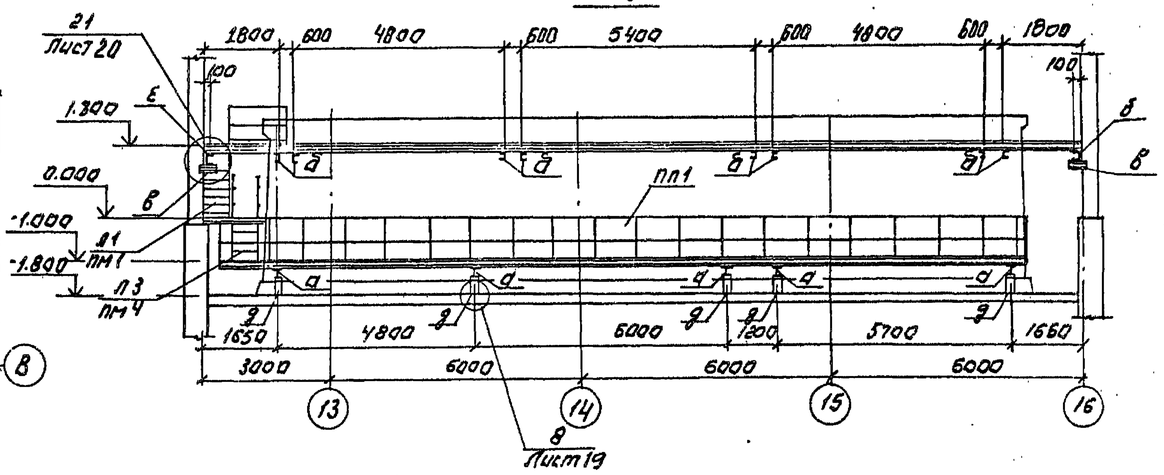

Схема расположения балок и стоек на отм. -1.000

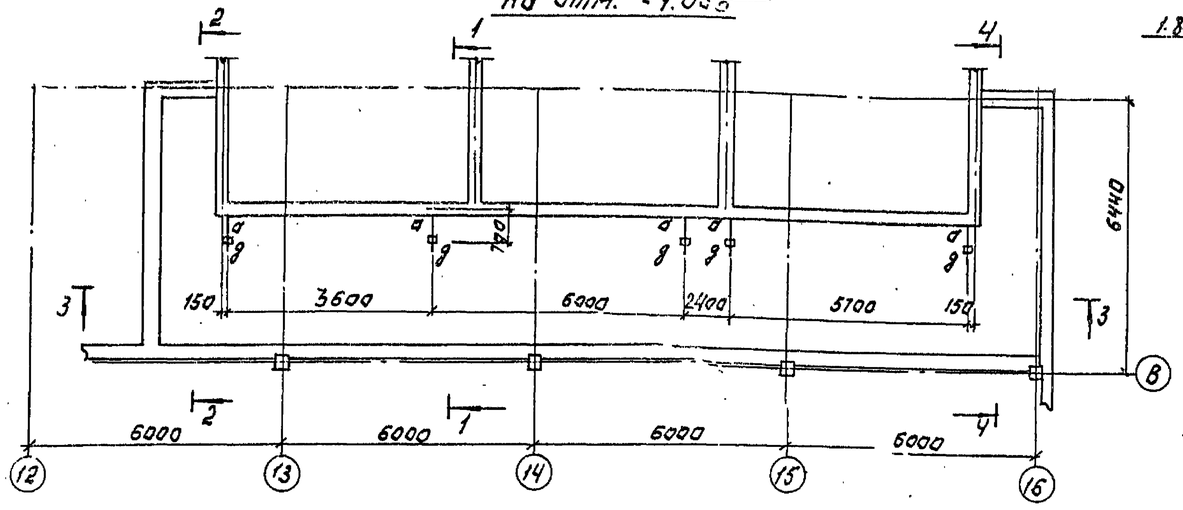

4-4

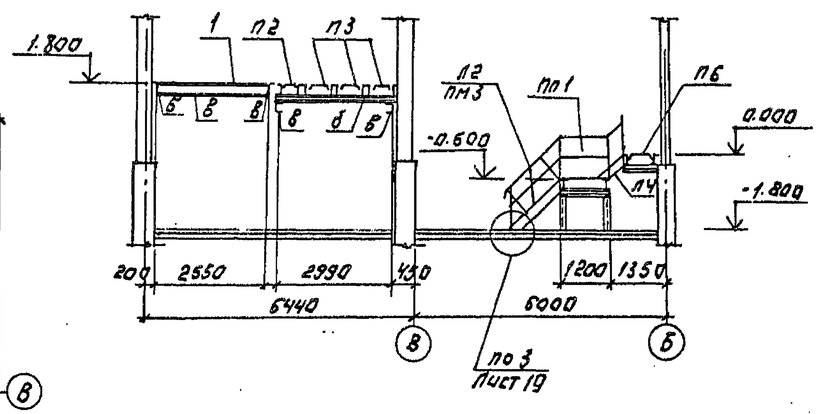

1-1

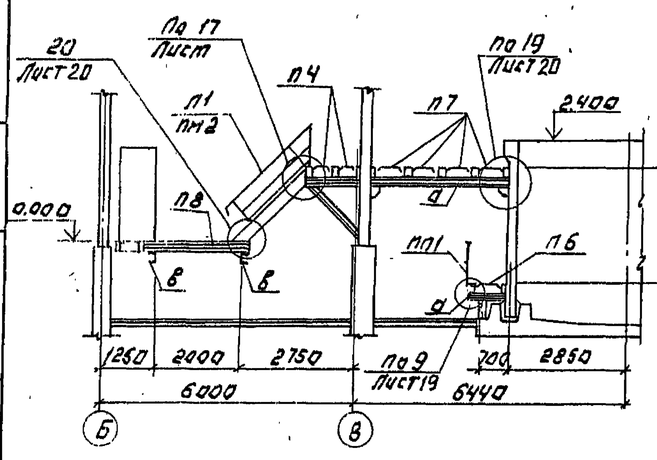

2-2

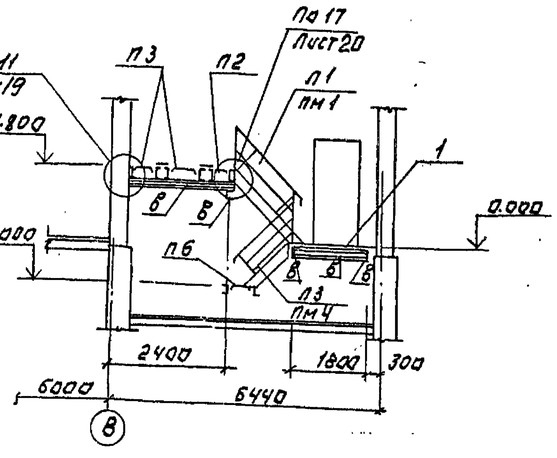

Привязан:			
Инв. №	Провер.	Стронгин	
	Инжен.	Базанов	
	Зав. гр.	Стронгин	
	Н. контр.	Даниевский	
	Нач. отд.	Письман	

Т.П. 901-3-276 89 · КМ

Пассажирский корпус для станционного обслуживания пассажиров и чистоплотности на 720 мест. Производительность 32 тыс. м³/сут.

Схема расположения лестниц и площадок. Схема расположения балок и стоек. Развязы 1-1, 2-2.

Стадия	Лист	Листов
Р	18	

ЦНИИЭП инженерного оборудования г. Москва

Согласовано: Отдел ВТ

Инв. № подл. | Подпись и дата | Взам. инв. №

Копировал: Логинова

Формат: А2

24065-03

Альбом 3

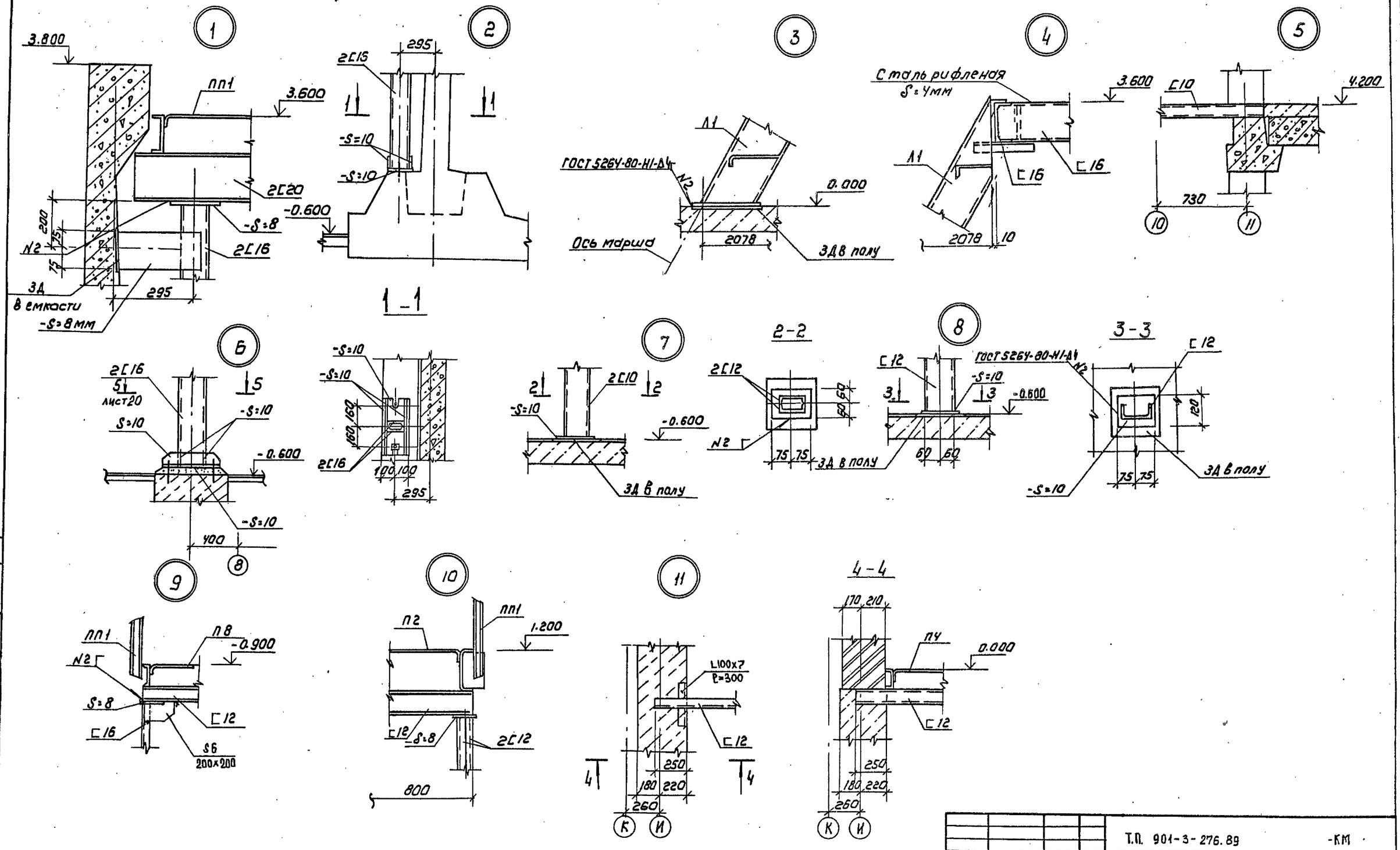

Согласовано:
Отдел ВГ
Гуляков

Инв.№ подл. | Подпись и дата | Взам. инв.№

Привязан				Т.П. 901-3-276.89 -КМ			
				Пров. Строгин Н.	Главный корпус для станции очистки воды поверхностных источников мутностью до 120 мг/л производительностью 32 тыс. м³/сут.	Стадия	Лист	Листов
				Инж. Базанов		Р	19	
				Зав.гр. Строгин Н.	Узлы 1...11 Сечения 1-1...4-4	ЦНИИЭП инженерного оборудования г. Москва		
Инв.№				Н.контр. Данилевский				
				Нач.отд. Письман				

Копировал: Коршунова Формат: А2

24065-03

Альбом 3

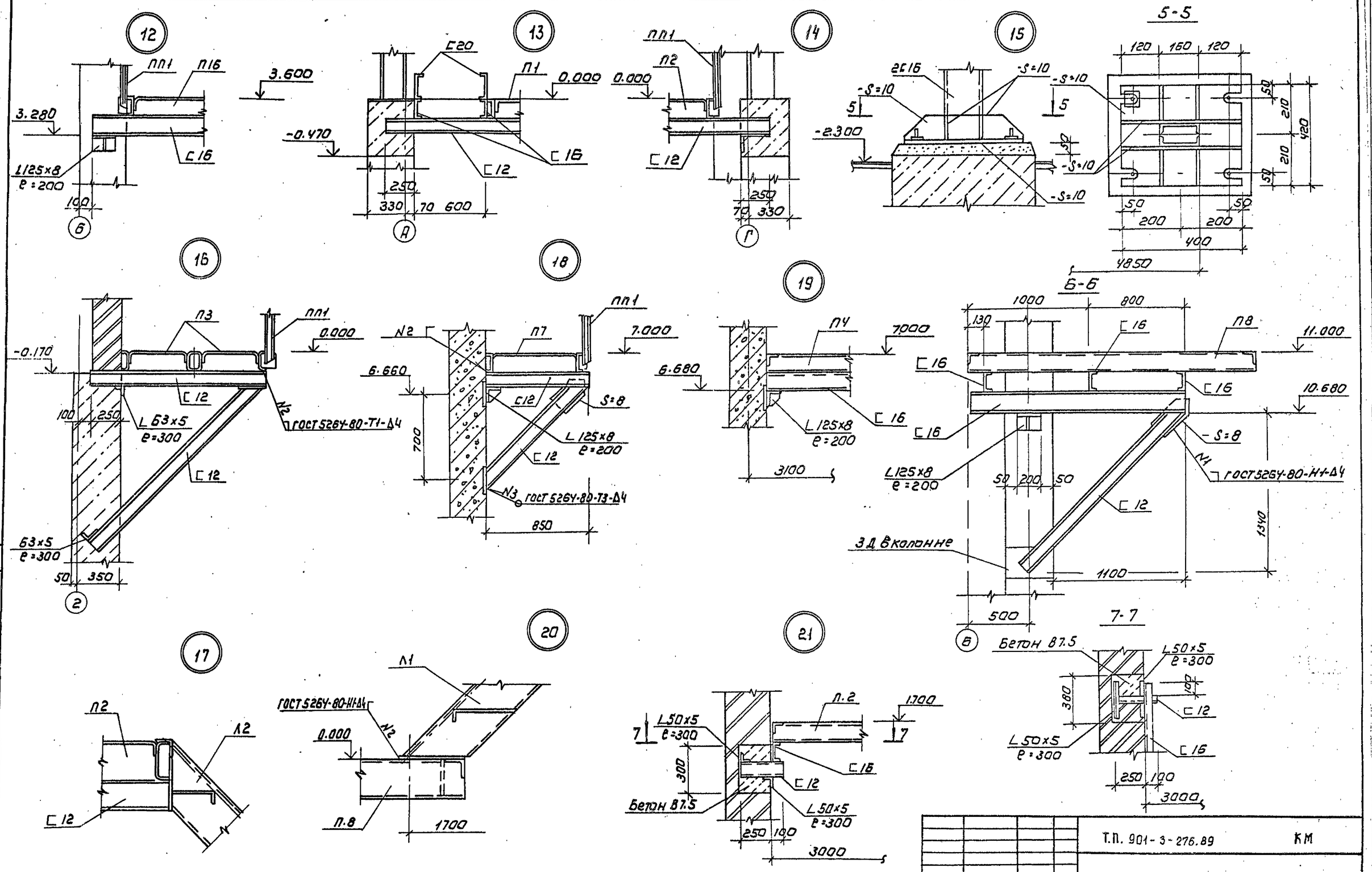

СОГЛАСОВАНО:
Отдел ВГ Куликов

Инв. № подл.	Подпись и дата	Взам. инв. №

Привязан

Инв. №:

Провер.	Строгин	
Инжен.	Базанов	
Зав. гр.	Строгин	
И. контр.	Янилевский	
Нач. отд.	Письман	

Т.П. 901-3-276.89 КМ

Главный корпус для станции очистки воды поверхностных источников мутностью до 120 мг/л производительностью 32 тыс м³/сут

Узлы 12.21. Разрезы 5-5...7-7.

Стадия	Лист	Листов
Р	20	

ЦНИИЭП инженерного оборудования г. Москва

Копировал: Коршунова

Формат А2

24065-03

Альбом 3

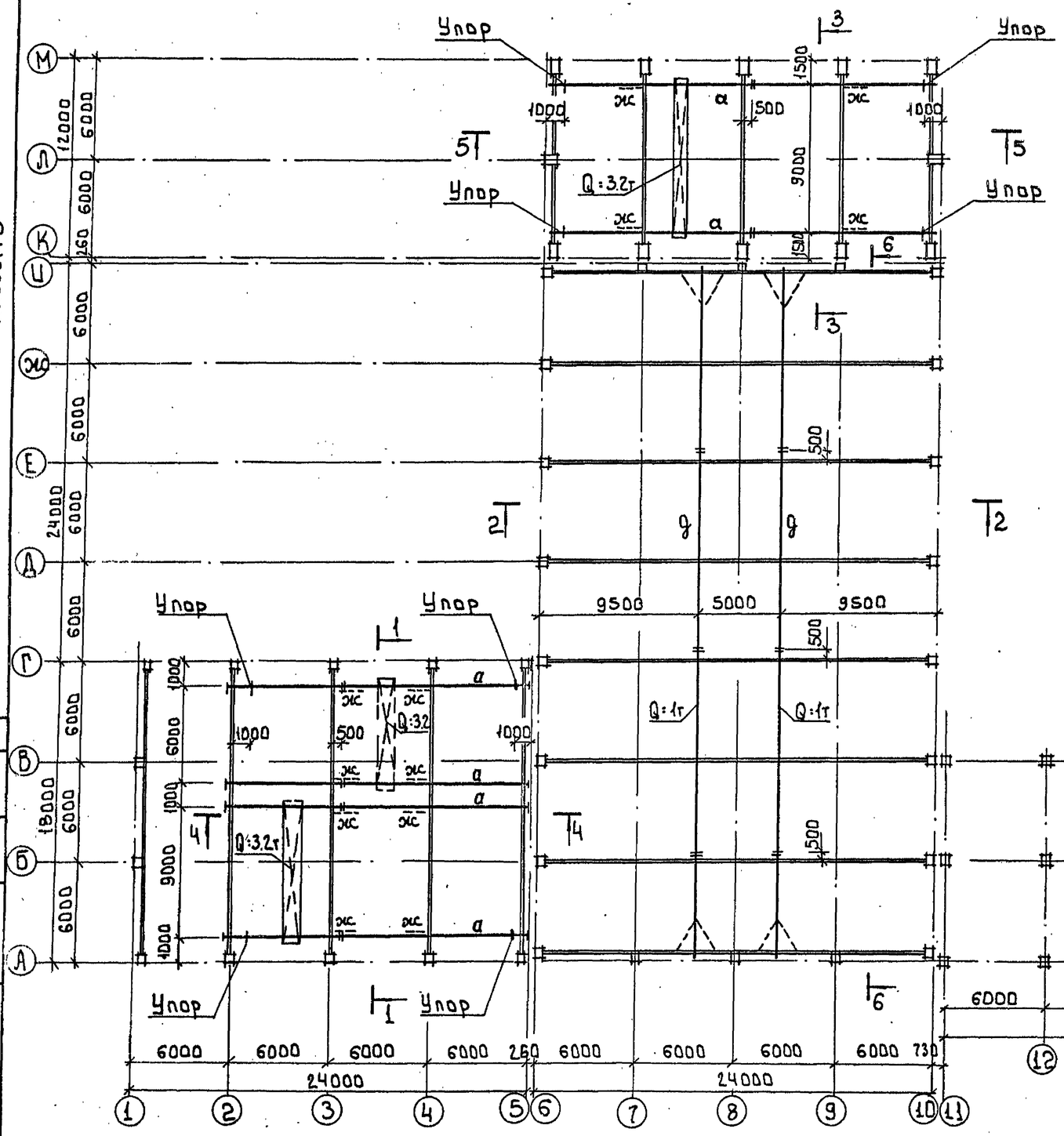

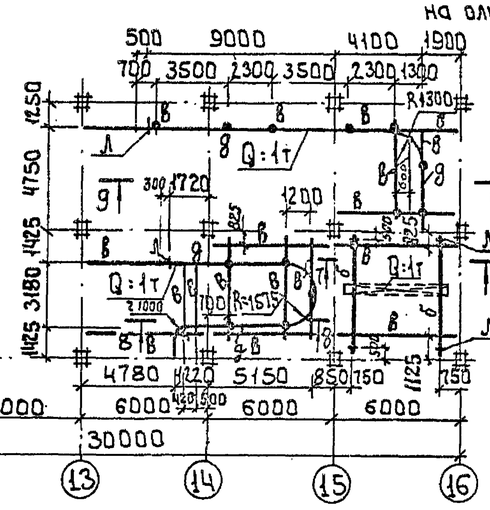

Разрезы 1-1...9-9 см. лист 22

Ведомость элементов

Марка поз.	Сечение: Эскиз	Поз.	Состав	Опорные усилия: M кН.м	N кН	Q кН	Группа конст.	Марка металла	Примеч.
а	I		I 30М		57.0		2	ВСт3Пс5	
б	I		I 24М		25.0		2	ВСт3Пс5	
в	I		I 26Б1				2	ВСт3пс6-1	
д	I		I 20		18.0		2	ВСт3Пс5	
ж	L		L 63×5	по гибкости			4	ВСт3кп2	
и	][		2[60×50×3	1.5	60.0		3	ВСт3пс6-1	
к	2[6		2[60×32×3	1.0	26.0		3	ВСт3пс6-1	
л	L		L 100×7	конструктивно			4	ВСт3пс6	

1. Все стальные конструкции за исключением монорельса и поддерживающих его конструкций в осях „12...15" и „А...В" (Вид защиты и расход материалов включены в таблицу на листе А3-5) окрасить масляной краской по ГОСТ 8292-85 за 2 раза по грунтовке из железного сурика густотертого на олифе „Оксоль", на ездовую поверхность краска не наносится.
2. В местах монтажных стыков монорельса ездовую поверхность зачистить заподлицо с основным металлом.
3. Все монтажные соединения на болтах и сварке.
4. Болты нормальной точности М16 в подкрановых путях и М12 в монорельсах ГОСТ 7798-70,* гайки по ГОСТ 5915-70.*
5. Сварку производить электродами типа Э42 ГОСТ 9467-75, катет шва 6мм
6. Знаком + показано условное обозначение крепления монорельса к балке.

Согласовано
Отдел ВГ Кулинов

Инв. № подл. | Подпись и дата | Взам. инв.

Привязан

Инв. №

Провер.	Стронгин		
Инж.	Базанов		
Зав. гр.	Стронгин		
Н. контр.	Данилевский		
Нач. отд.	Лисьман		

Т.П. 901-3-276.89 КМ

Главный корпус для станции очистки воды поверхностных источников мутностью до 120 мг/л производительностью 32 тыс. м³/сут

Схема расположения путей подвесного транспорта и монорельса

Стадия	Лист	Листов
Р	21	

ЦНИИЭП инженерного оборудования г. Москва

24055-03

Копировал: Баброва Формат А2

Альбом 3

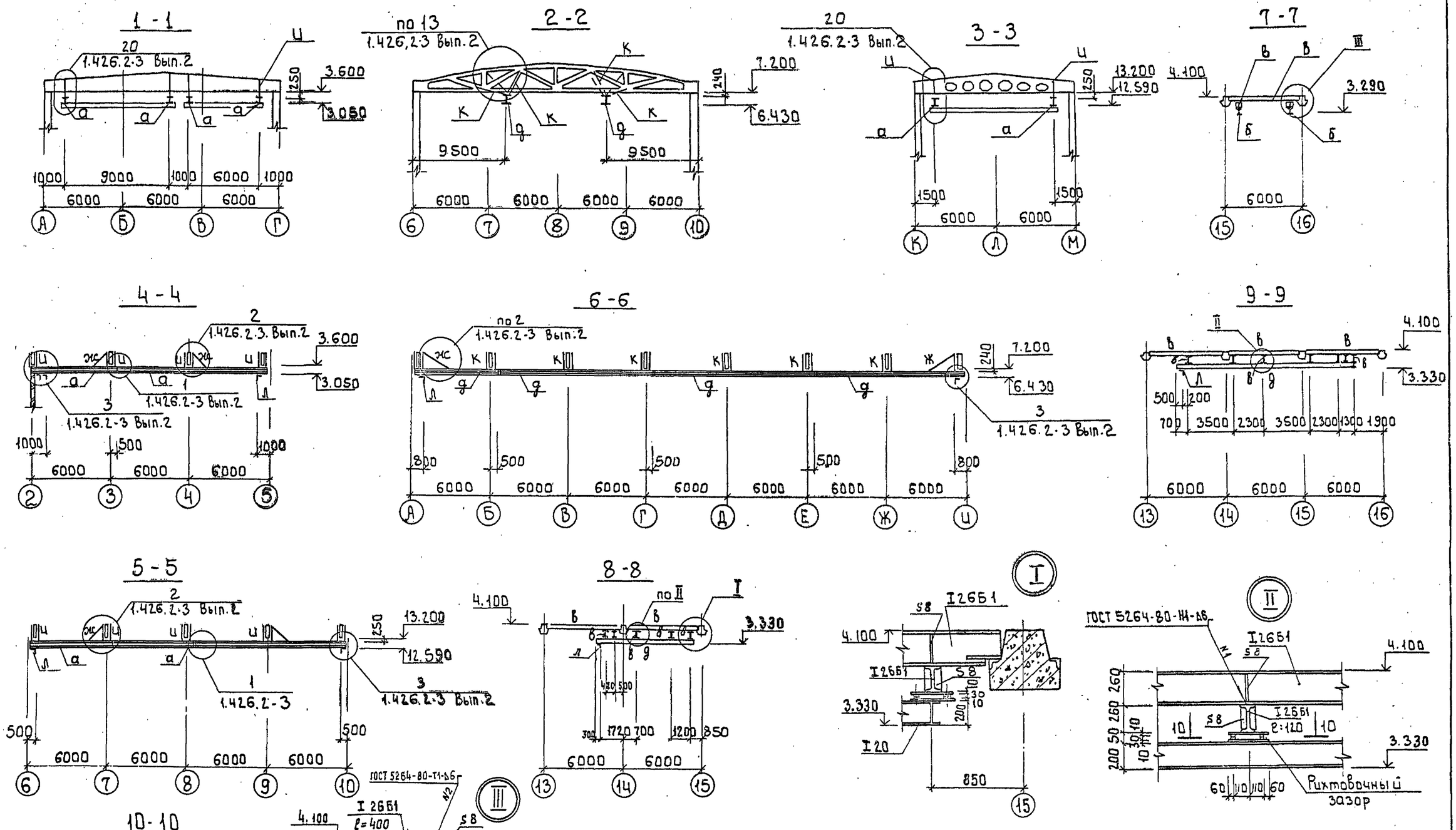

В узле 20 по серии 1.426.2-3 Вып. 2 S пластин принята 14 мм.

Привязан				т.п. 901-3-275.89		КМ	
				Главный корпус для станции очистки вод поверхностных источников мутностью до 120 мг/л производительностью 32 тыс. м³/с.	Стадия	Лист	Листов
			Провер. Строгин		Р	22	
			Инж. Базанов	Разрезы 1-1 ... 10-10. Узлы I, II, III.	ЦНИИЭП инженерного оборудования г. Москва		
			Зав. гр. Строгин				
			Н. контр. Аннлеровский				
Инв. №			Нач. отд. Письман				

Согласовано
Отдел ВГ Куликов

Инв. № подл. | Подпись и дата | Взам. инв.

Копировал: Баброва

24065-03

Формат А2

Альбом 3

Схема расположения пожарных лестниц, ограждений

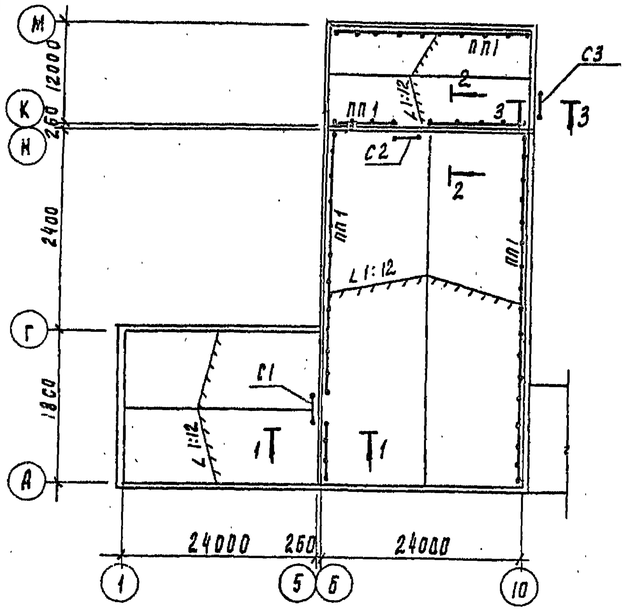

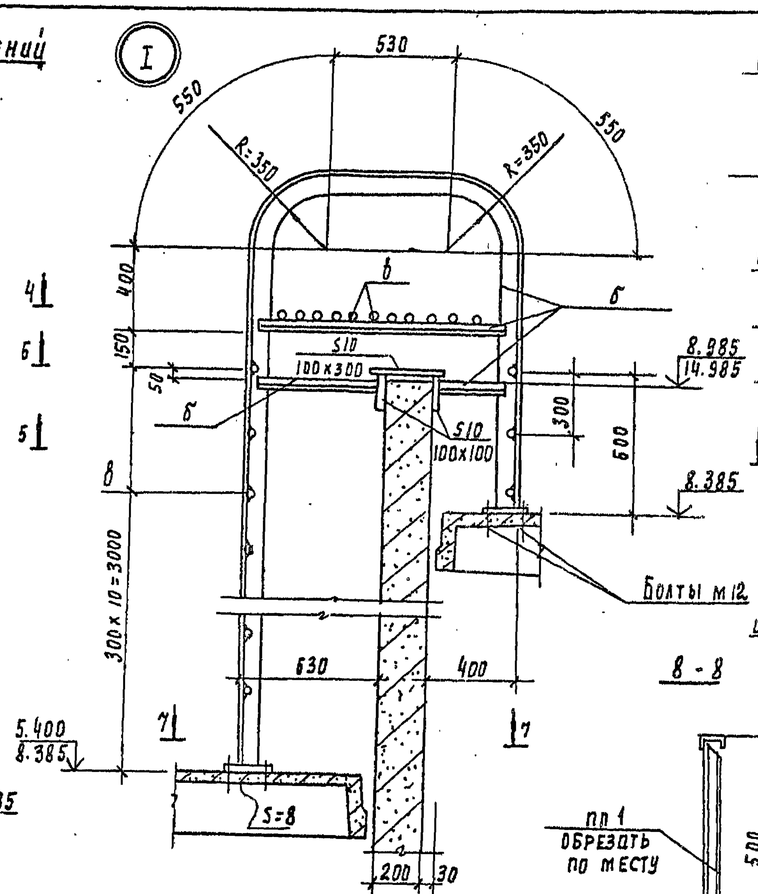

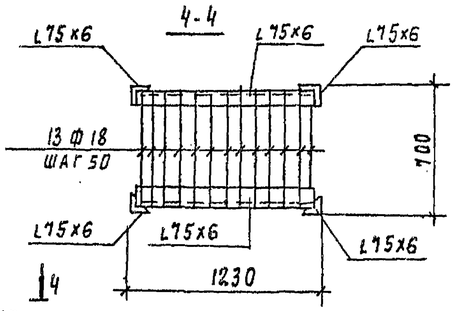

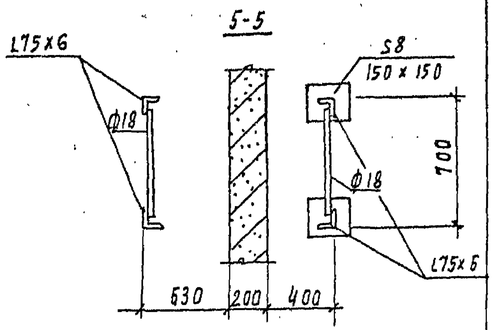

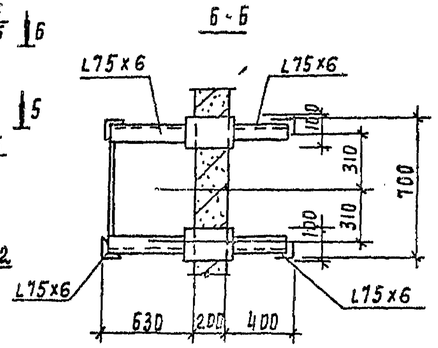

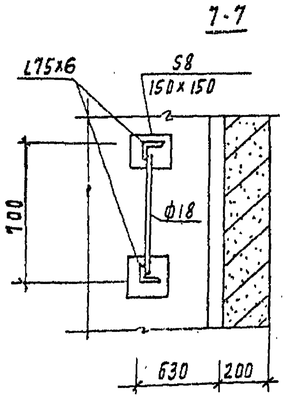

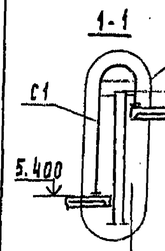

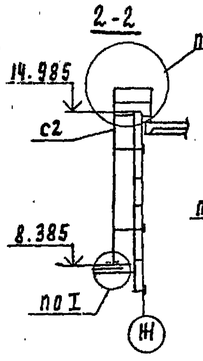

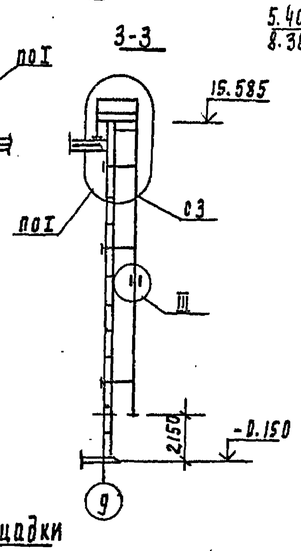

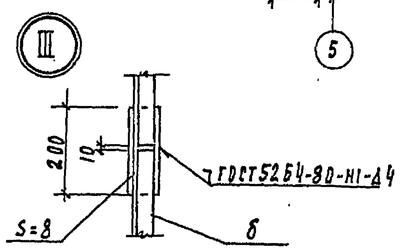

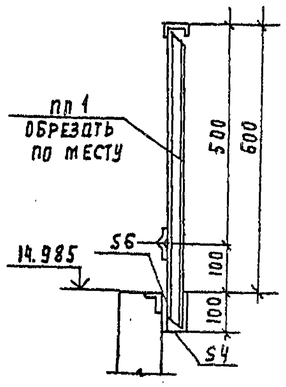

Схема расположения площадки на отм. 4.200 по оси „А" 15,16

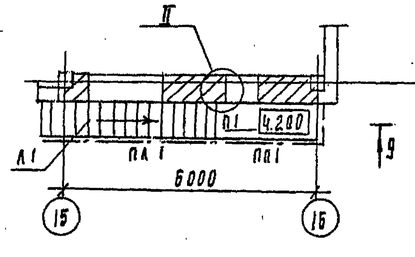

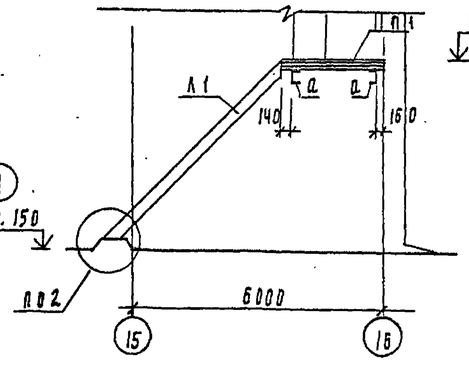

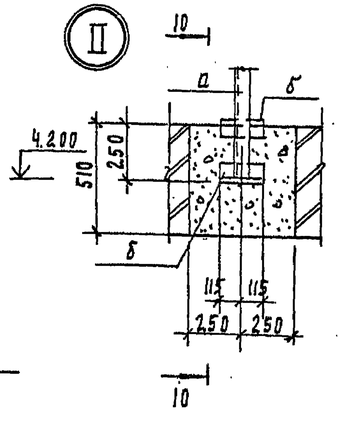

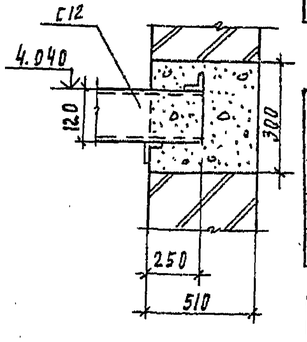

Спецификация к схеме расположения площадок

Марка поз	Обозначение	Наименование	Кол	Масса ед. кг	Примеч
П1	1.450.3-3.1 2.1.1.0.0-16	ПМХШ-24.8	1	86.7	
Л1	1.450.3-3.1 1.1.1.0.0-19	МЛХШ 45-42.8	1	176.3	
ПЛ1	1.450.3.3.1 4.1.1.10.-11	ОГПМЛХ 45-10.42	1	27.7	
ПП1	1.450.3-3.1 5.1.0.1.0 -13	ОГПМХЭБ-10.60	16	55.6	
ПП2	-07	ОГПМХЭБ-10.24	1	37.0	

Ведомость элементов

Марка	Сечение: Эскиз	Поз	Состав	Опорные усилия: M кН.м	N кг	Q кН	Группа констр	Марка металла	Примеч.
а	С		С12	конс	трукт	ивно	4		
б	L		L75 x 6	конст	рукти	вно			
в	•		ф18	конс	трукт	ивно			

Привязан

Инв. N

Провер.	Стронгин		
Инж.	Базанов		
Зав. пр.	Стронгин		
Н. конт.	Давыдовский		
Нач. отд.	Пиксман		

Т.П. 901-3-276.89 КМ

Главный корпус для станции очистки воды поверхностных источников мутностью до 12 мг/л производительностью 0,3 м3/сут.

Схема расположения пожарных лестниц, ограждений. Узлы, разрезы.

Стадия	Лист	Листов
Р	23	

ЦНИИЭП инженерного оборудования г. Москва

24055-03

Согласовано: Отдел ВГ Куликов

Инв. N подл. | Подпись и дата | Взам. инв. N

Копировал Роллевская

Формат А2

Альбом 3

Ведомость чертежей основного комплекта А3

Лист	Наименование	Примечание
1	Общие данные	
2	План фундаментов под оборудование	
	лотков и емкостей. Разрез 1-1, 2-2	
3	Узлы 1÷5. Деталь пропуска полиэтиленовых труб	
4	Планы полов.	
5	Ведомость объемов антикоррозионных	
	работ.	

Ведомость ссылочных документов

Обозначение	Наименование	
СНиП 2.03.11-85	Защита строительных конструк-	
	ций от коррозии	
СНиП 3.04.03-85	Защита строительных конструк-	
	ций и сооружений от коррозии	
ВСН 214-82 / ММСС-СССР	Сборник инструкций по	
	защите от коррозии	
СНиП 2.03.13-88	Полы. Нормы проектирования	

Внимание!

Данным проектом для антикоррозионных покрытий применены токсичные легковоспламеняющиеся горючие материалы, в связи с чем при выполнении работ необходимо.

1. Строго соблюдать правила по технике безопасности, предусмотренные СНиП III-4-80;
2. Строго выполнять мероприятия по предупреждению взрыва и распространению очага возгорания согласно СНиП 2.09.02-85 и СНиП 2.01.02-85.

Типовой проект разработан в соответствии с действующими нормами и правилами и предусматривает мероприятия обеспечивающие взрывобезопасность и пожаробезопасность при выполнении химзащитных работ.

/ Главный конструктор проекта /Стронгин/

Условия эксплуатации конструкции зданий и сооружений

Номер (обозначение), наименование отметки координирующие оси помещения (участка) объекта защиты	Характеристика жидких сред: Наименование или химический состав	Концентрация мг/л, г/л, %	Температура °С	Интенсивность воздействия агрессивной среды на полы	Механическое воздействие на полы	Вид уборки пола	Характеристика воздушных сред: Наименование или химический состав	Концентрация мг/м3	Температура °С (min)	Относительная влажность %	Особые условия эксплуатации	Вид защиты
Отделение раствор-но-хранилищных баков коагулянта оси "В-Г" 14-16	$Al_2(SO_4)_3$	17%	5-20	Малая	Слабое	Мокрый	Следы H_2SO_4		5	75	–	Пол типа 10 несущие и ограждающие конструкции см. лист 4
Дозаторная оси "Б-В" 14-16	$Al_2(SO_4)_3$	17%	16-20	Малая	Слабое	Мокрый	Следы H_2SO_4		16	75	–	

Общие указания

1. Приемку и подготовку поверхности под антикоррозионную защиту выполнение защитных работ и контроль качества производить согласно СНиП 3.04.03-85 „Защита строительных конструкции и сооружений от коррозии" и сборнику инструкций по защите от коррозии ВСН 214-82 / ММСС-СССР
2. Перед выполнением работ по защите полов должна быть проверена величина уклонов.
3. Антикоррозионная защита принята на основании проекта выполненнго институтом "Проектхимзащита" г. Днепропетровск заказ N 1044 и письма института "Проектхимзащита" N 1-10/233 от 20.02 1986г.
4. Применение герметика У-30М подлежит обязательному согласованию с местным санитарным врачом (если вода питьевого качества)

Согласовано: Отдел ВТ Куликов

Инв.№ подл. | Подп. и дата | Взам. инв.№

Инв.№			
Провер.	Стронгин		
Инж.I кат.	Саранча		
Зав.гр.	Стронгин		
Н. контр.	Данилевский		
Нач.отд.	Письман		

Привязан

Т.П. 901-3-276.89 А3

Главный корпус для станции очистки воды поверхностных источников мутностью до 120 мг/л производительностью 32.0 тыс. м3/сут.

Общие данные

Стадия	Лист	Листов
Р	1	5

ЦНИИЭП инженерного оборудования г. Москва.

Копировал: Петрова Формат: А2

24065-03

Альбом 3

План фундаментов под оборудование, лотков, емкостей

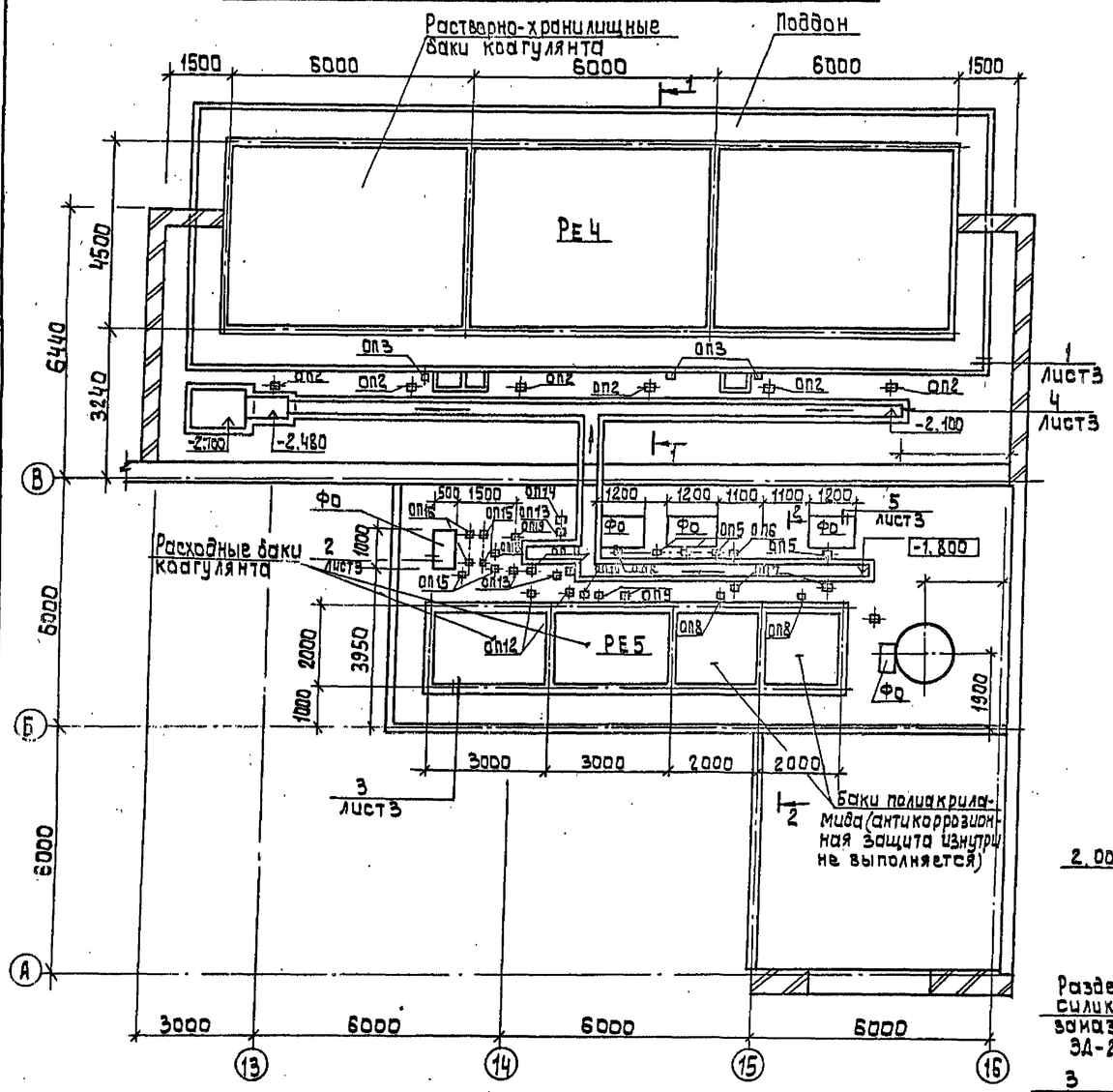

1-1

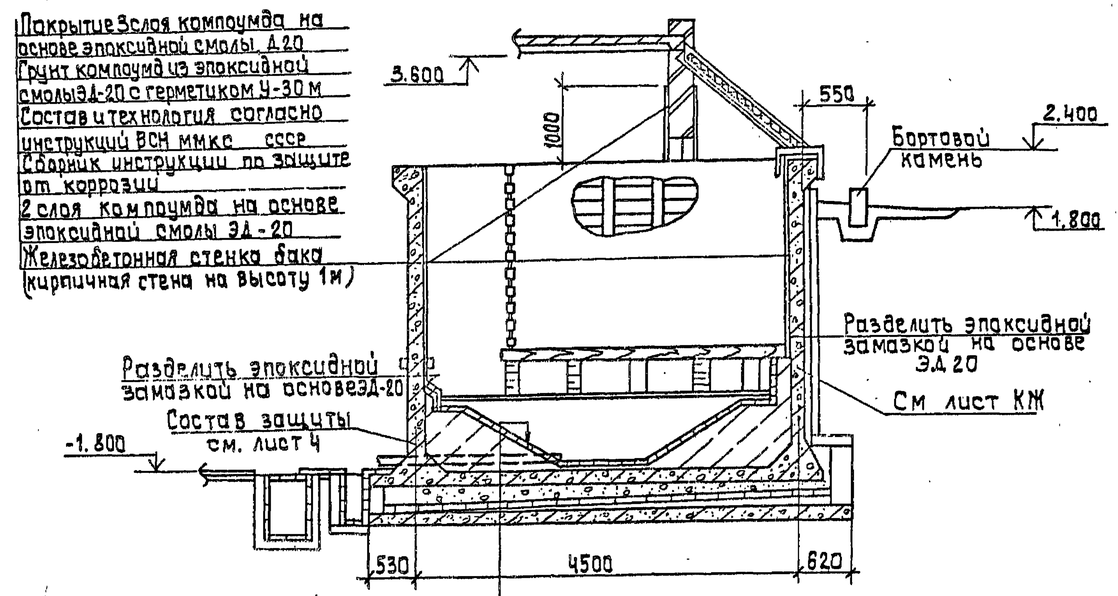

2-2

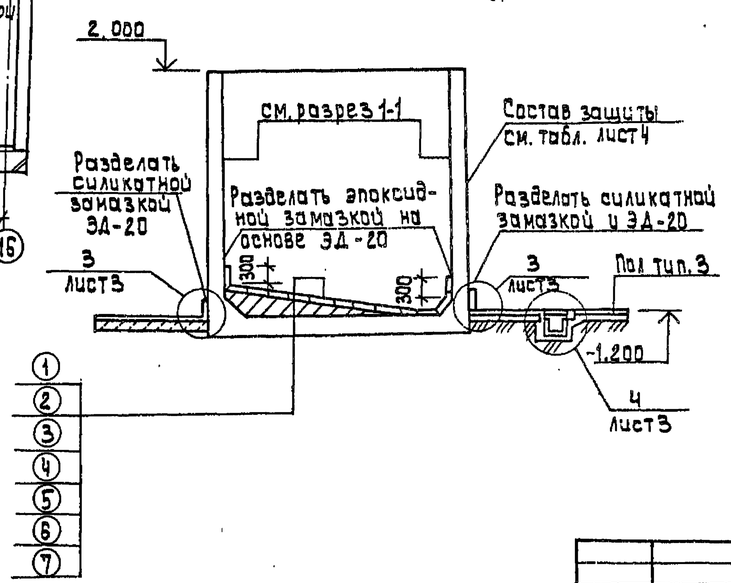

① Плитка кислотоупорная марки „КШ" (ГОСТ 961-84) 535 на эпоксидной замазке (на основе эпоксидной смолы ЭД-20) 54
② - 3 слоя компоунда на основе эпоксидной смолы ЭД-20
③ - Компоунд из эпоксидной смолы ЭД-20 с герметиком У-30М (состав и технология согласно инструкции ВСН 214-82 / ММСС СССР Сборник инструкций по защите от коррозий.
④ - 2 слоя компоунда на основе эпоксидной смолы ЭД-20
⑤ - Выравнивающий слой из цементно-песч. р-ра состава 1:2; 515
⑥ - Набетонка по уклону из бетона В3.5
⑦ - Железобетонное днище бака
⑧ - Слой кислотоупорного щебня мелкой фракции: от 100 до 170 мм по высоте
⑨ - Железобетонные плиты поддона

Общая толщина покрытия.

②+③+④ = 4 ÷ 5 мм.

Агрессивные воздействия на фундаменты под оборудование

Номер помещения, участка	Наименование оборудования	Марка фундамента	Характер агрессивного воздействия	Номер узла защиты	Особые условия эксплуатации
9	Насос	Коагулянт	$Al_2(SO_4)_3$-5; %	2	На раме
9	Насос	Полиакриламид	Полиакриламид 1 %	2	На раме
9	Установка	Ф0 6.7	Полиакриламид 0.1 %	2	На раме
10	Опора	ОП6	$Al_2(SO_4)_3$ 5%	2	

Согласовано
Отдел ВТ Куликов

Инв. № подл. | Подпись и дата | Взам. инв. №

Привязан:

Инв. №

Провер	Строгин	
Инж. II кат.	Саранча	
Зав. гр.	Строгин	
Н. контр.	Данилевский	
Нач. отд.	Письман	

т. п. 901-3-276.89 А3

Главный корпус для станции очистки воды поверхностных источников мутностью до 120 мг/л, производительностью 32,0 тыс. м³/сут.

План фундаментов под оборудование лотков и емкостей. Разрез 1-1; 2-2

Стадия	Лист	Листов
Р	2	

ЦНИИЭП инженерного оборудования г. Москва

24065-03

Копировал: Алешикова

Формат: А2

Альбом 3

Деталь пропуска полиэтиленовых труб

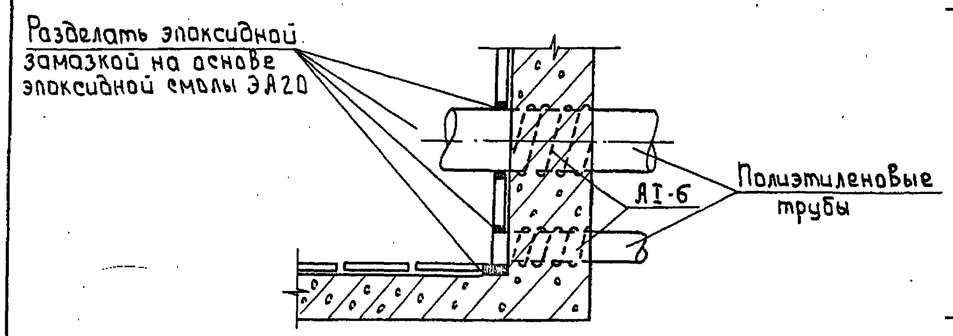

3

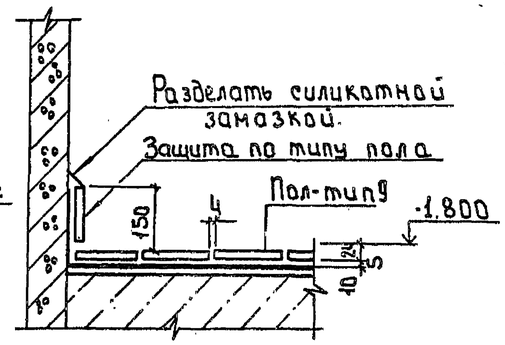

4

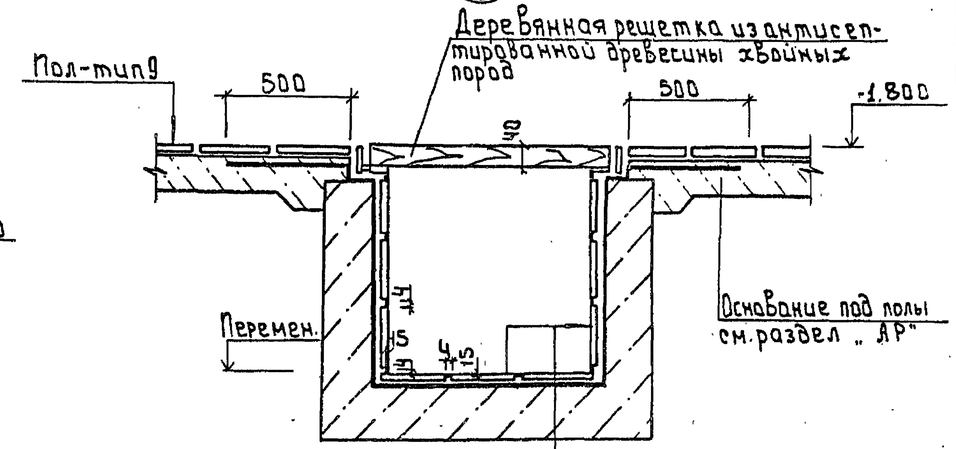

Плитка кислотоупорная керамическая марки „КШ" (ГОСТ 961-84) 520 на силикатной замазке S4 с разделкой швов замазкой „Арзамит 5" на глубину 15мм.
Шпатлевка силикатной замазкой S4
Полиизобутилен марки ПСГ 525 в 2 слоя на клее 88-Н
Затирка цементно-песчаным раствором
Монолитный бетон.

2

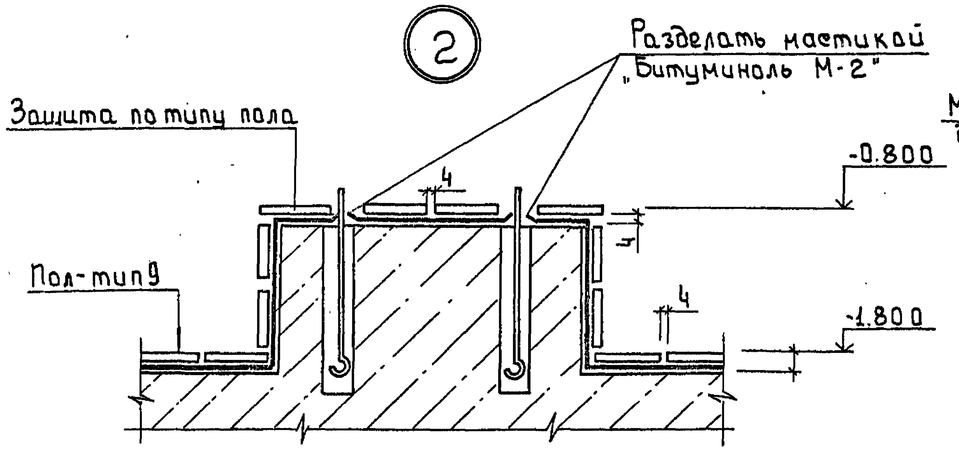

1

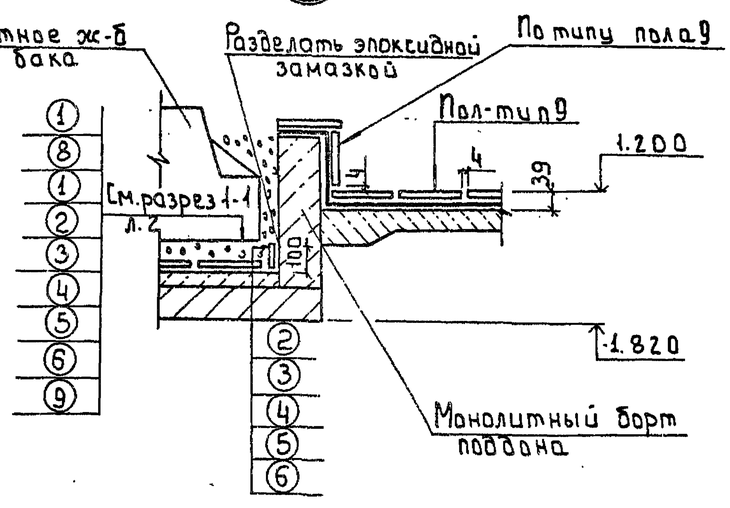

5

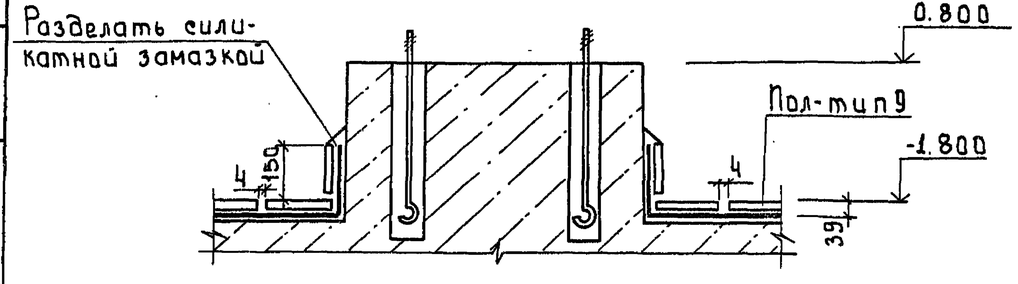

Защиту опор выполнять по узлу 2

Привязан					
Инв. №					

Провер.	Строгин		
Инж. II кат.	Саранча		
Зав. гр.	Строгин		
Н. контр.	Данилевский		
Нач. отд.	Письман		

ТП 901-3-276.89 А3

Главный корпус для станции очистки вды поверхностных источников мутность до 120 мг/л производительностью 32 тыс. м³/сут

Узлы 1÷5. Деталь пропуска полиэтиленовых труб.

Стадия	Лист	Листов
Р	3	

ЦНИИЭП инженерного оборудования г. Москва

Подпись и дата | Взам. инв. № | Инв. № подл.

24065-03

Копировал: Боброва

Формат А2

Альбом 3

План полов на отм. -1,000; 0,000 и 1,700 м

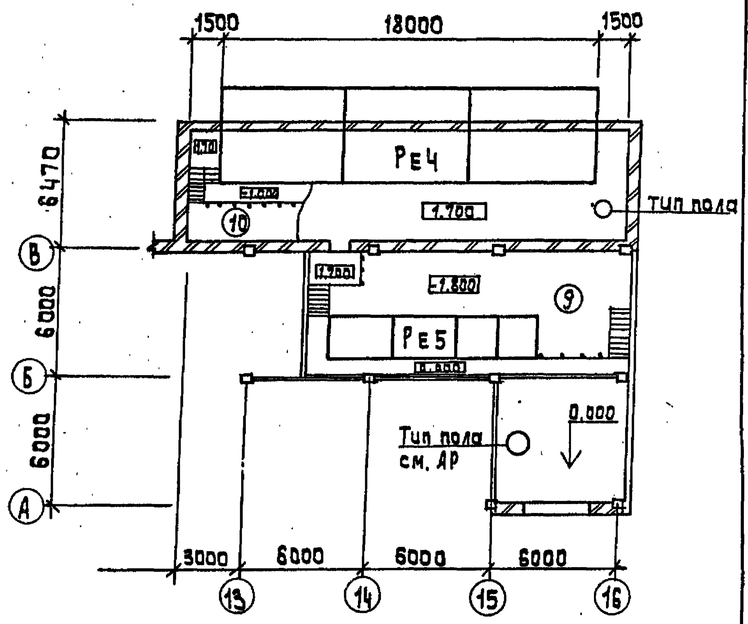

Антикоррозионная защита несущих и ограждающих конструкций зданий и сооружений

Номер помещений, участка	Наименование и материал элементов конструкций	Состав защитного покрытия: Грунтовка — Марка материала	Грунтовка — Кол. слоев	Покровный слой — Марка материала	Покровный слой — Кол. слоев	Общая толщина покрытия мм	Примечание
10.9	Железобетонные конструкции Стены наружные-железобетонные панели, кирпичные штукатуренные Стены внутренние-железобетонные стены баков, кирпичные штукатуренные Плиты покрытия, перекрытия ригеля, колонны.	Лак ХВ-784	2	Эмаль ХВ-785 Лак ХВ-784 (ГОСТ 7313-75*)	2	90÷120	
	Металлоконструкции. Опоры обслуживающих площадок, обслуживающие площадки, лестницы, ограждения кронштейны, монорельс и т.д.	Грунтовка ХС-068 ТУ6-10-820-75	2	Эмаль ХВ-785 Лак ХВ-784 (ГОСТ 7313-75*)	2 2	90÷120	

Защиту несущих и ограждающих конструкций остальных помещений см. раздел АР

Экспликация полов

Наименование или номер помещения по проекту	Тип пола по проекту	Схема пола или номер узла по серии	Элементы пола и их толщины	Площадь пола м²
3.14	9	4 230 4 см. АР 10	Покрытие: Плитка кислотоупорная керамическая марки „КШ" (ГОСТ 961-84) S 20 на силикатной замазке-S4 шпатлевка силикатной замазкой S 5 Битумно-рулонная изоляция: -Грунтовый слой из раствора битума БН90/10 в бензине за 2 раза -2 слоя рубероида РЭМ-350 на битуме БН90/10 -шпатлевка мастикой битуминоль марки Н-2 Основание: см. лист АР-10	155.4

Экспликацию полов остальных помещений - см. раздел, АР лист.

Привязан:			
Инв. №			

Провер.	Строгин	
Инж. I кат.	Саранча	
Зав. гр.	Строгин	
Н. контр.	Данилевский	
Нач. отд.	Лисьман	

Т.п. 901-3-276.89 А3

Главный корпус для станции очистки воды поверхностных источников мутностью до 120 мг/л. производительностью 32,0 тыс. м³/сут.

Планы полов

Стадия	Лист	Листов
Р	4	

ЦНИИЭП инженерного оборудования г. Москва

Инв. № подл. | Подпись и дата | Взам. инв. №

24065-03

Копировал: Алешкова

Формат: А2

Альбом 3

Наименование	Объемы работ м²																Всего
	Отделение растворно-хранилищных баков коагулянта оси „В-Г" „14-16"					Дозаторная оси „В-Б" „14-16"					Железобетонные наливные сооружения						
											Растворно-хранилищные баки коагулянта		Расходные баки коагулянта		Баки полиакриламида		
	Пол. плинтус	Каналы приямка	Стены перемычки	Потолок	Металлоконструкции	Пол. плинтус	Каналы приямка	Стены	Потолок	Металлоконструкции	1 бак	Всего	1 бак	Всего	1 бак	Всего	
Очистка металлических поверхностей кварцевым песком.					168.8					28.0							196.6
Обеспыливание бетонных поверхностей	75.7	21.1	171.1	85.7		90.0	9.9	198.3	85.3			581.6		81.2		25.0	1407.8
Обеспыливание металлических поверхностей					168.6					28.0							196.6
Оклейка битумно-рулонной изоляцией в 2 слоя.	75.7					90.0											165.7
Оклейка полиизобутиленом марки ПСГ толщиной 2.5мм в 2 слоя на клее 88Н		29.6					18.9										48.5
Затирка горячим песком	75.7					90.0											165.7
Шпатлевка силикатной замазкой толщиной 5мм	75.7					90.0											165.7
Облицовка кислотоупорной керамической плиткой марки „КШ" толщиной 20мм на силикатной замазке толщиной 4мм с раздел-кой швов замазкой. Армазит-5 на глубину 15мм		19.6					9.9										29.8
Облицовка кислотоупорной керамической плиткой марки „КШ" толщиной 20мм на силикатной замазке толщиной 4мм.	75.7					90.0											165.7
2 слоя компаунда на основе эпоксидной смолы ЭД-20											135.0	515	25	50			754.8
Компаунд из эпоксидной смолы ЭД-20 с герметиком У-30М											135.0	515	25	50			754.8
3 слоя компаунда на основе эпоксидной смолы ЭД-20											135	515	25	50			754.8
Облицовка кислотоупорной керамической плиткой марки „КШ" толщиной 35мм на эпоксидной замазке толщиной 4мм.											270	190	3	6.0	—	—	469.0
Шпатлевка силикатной замазкой толщиной 4мм		19.6					9.9										29.5
Окраска ПХВ-материалами в 6 слоев: лак ХВ-784 в 2 слоя, эмаль ХВ-785 - 2 слоя, лак ХВ-784 - 2 слоя.			171.1	89.1				198.8	85.3			110.4		30.5		25.0	710.8
Окраска ПХВ материалами в 6 слоев грунт ХС-068 в 2 слоя; эмаль ХВ-785 в 2 слоя; лак ХВ-784 в 2 слоя.					168.6					28.0							196.6

В железобетонных наливных сооружениях (для растворно-хранилищных баков коагулянта) в графе „Всего" учтены материалы на антикоррозионную защиту поддона.

Взам. инв. № | Подп. и дата | Инв. № подл.

Привязан:

Инв. №

Провер.	Стронгин	
Инж. I кат.	Саранча	
Зав. гр.	Стронгин	
Н. контр.	Данилевский	
Нач. отд.	Письман	

т.п. 901-3-276.89 А3

Главный корпус для станции очистки воды поверхностных источников мутностью до 70 мг/л. производительностью 32 тыс. м³/сут

Ведомость объемов антикоррозионных работ

Стадия	Лист	Листов
Р	5	

ЦНИИЭП инженерного оборудования г. Москва.

24065-03

Альбом 3

NN п.п.	Наименование работ.	Объем работ: Единица измерения	Объем работ: Количество	Нормативная трудоемкость: чел-дн	Нормативная трудоемкость: маш-см	Численность рабочих в смену	Число смен	Продолжительность работ (дни)
	ГЛАВНЫЙ КОРПУС							
I	Подготовительный период							2 мес.
II	Земляные работы							
1.	Разработка грунта	м³	9363	389	68	5	2	39
2.	Обратная засыпка	м³	4349	372	63	5	2	37
III.	Устройство фундаментов							
1	Бетонная подготовка	м³	23,5					
2.	Песчанное основание	м³	26,9					
3	Укладка бетонных блоков	м³	485,3					
4	Укладка сборных ж/б конструкций	м³	11,19	331	78	6	2	28
5.	Устройство монолитных бетонных и ж.б. конструкций	м³	187,5					
IV	Устройство емкостей							
	Емкости РЕ-2, РЕ-3							
1	Укладка ж/б плит под днищем	м³	168					
2	Бетонная подготовка	м³	305,9					
3	Днище из монолитного ж/б.	м³	168					
4	Набетонка по днищу.	м³	178	412	49	12	2	18
5.	Установка стеновых панелей	м³	219,0					
6	Монолитные участки стен	м³	28,2					
7	Установка лотков сборных ж/б	м³	36,7					
8	Испытание на водонепроницаемость	м³	1937,7					
	Емкость РЕ-4							
1	Укладка сборных ж/б плит поддона	м³	19,9					
2	Стены и днища из монолитного ж/б	м³	77,05					
3.	Плиты покрытия сборные ж/б	м³	25,3	320	4	12	2	13
4	Защитная кирпичная стенка	м³	13,6					
5	Деревянные щиты покрытия	м³	46,5					
6	Испытание на водонепроницаемость	м³	280					
	Емкость РЕ-5							
1	Подбетонка под днище	м³	21,21					
2	Стены и днище из монолитного железобетона	м³	23,8	54	1	6	2	5
3	Испытание на водонепроницаемость	м³	44,6					
V	Монтаж каркаса							
1	Колонны	м³	92,2					
2	Фермы покрытия	м³	65,3					
3	Балки, ригели	м³	27,04	172	32	5	2	17
4	Лестницы, площадки, проступи	м³	4,38					
5	Фахверк, колонны, распорка, связи	т	2,14					
VI	Устройство стен							
1	Из стеновых панелей	м³	237,6	300	76	5	2	30
2	Из керамического кирпича	м³	197,3	200		5	2	20

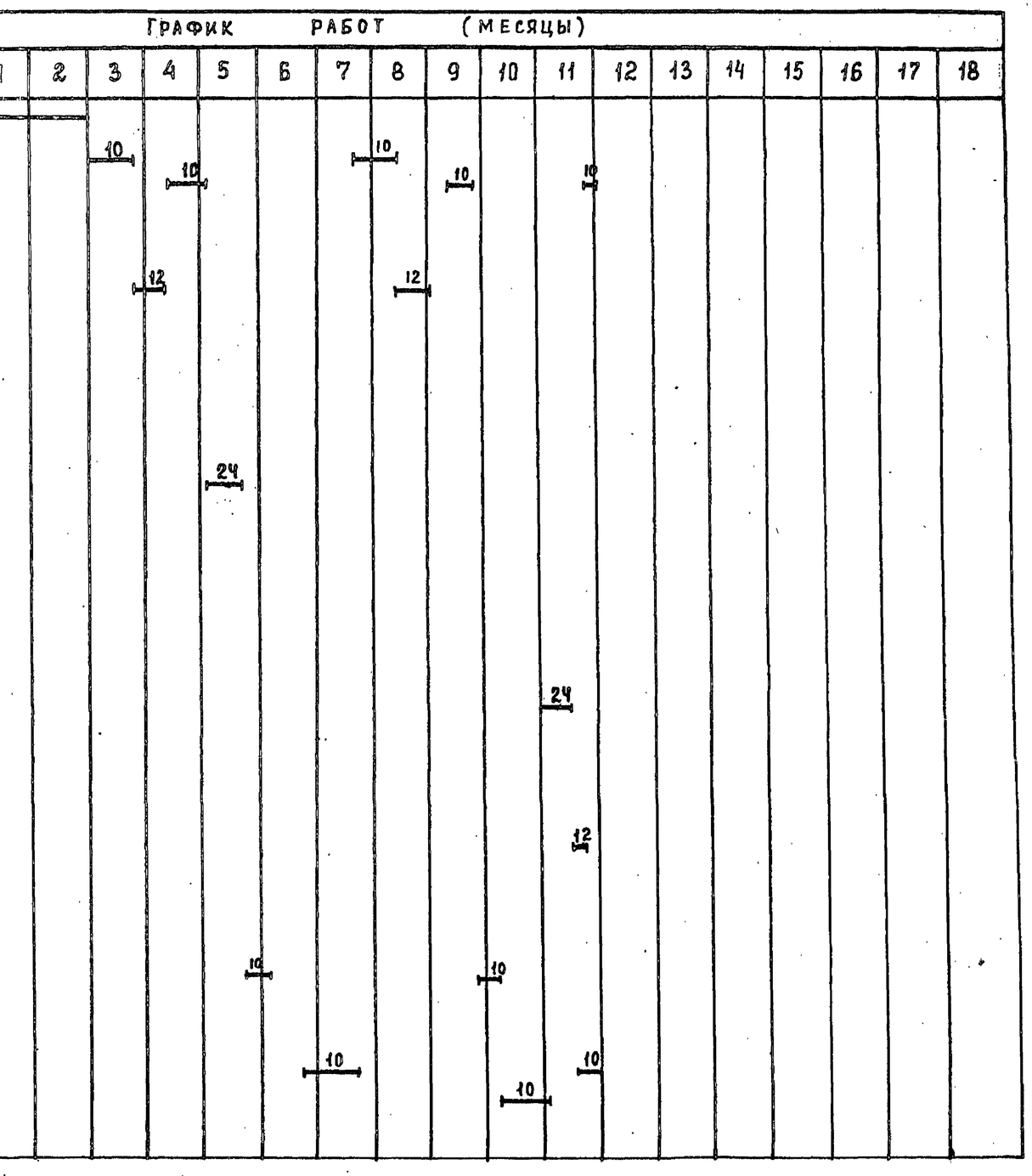

Т.П. 901-3-276.89			ОС
ПРОВЕР. ЧУХРОВА	ГЛАВНЫЙ КОРПУС ДЛЯ СТАНЦИИ ОЧИСТКИ ВОДЫ ПОВЕРХНОСТНЫХ ИСТОЧНИКОВ МУТНОСТЬЮ ДО 120 МГ/Л ПРОИЗВОДИТЕЛЬНОСТЬЮ 32 ТЫС. М³/СУТ.	СТАДИЯ Р	ЛИСТ 1 / ЛИСТОВ 3
ИНЖ. ПК ПАВЛОВА	ГРАФИК ПРОИЗВОДСТВА РАБОТ (НАЧАЛО)	ЦНИИЭП инженерного оборудования г. Москва.	
ЗАВ. ГР. ЧУХРОВА			
Н. КОНТР. ПАКИНА			
НАЧ. ОТД. ГРИГОРЬЕВА			

24065-03

Инв. № подл. | Подп. и дата | Взам. инв. №

Альбом 3

№№ п.п	Наименование работ	Об'ем работ: Единица измерения	Об'ем работ: Количество	Нормативная трудоемкость: Чел-дн	Нормативная трудоемкость: Маш-см.	Численность рабочих в смену	Число смен	Продолжительность работ (дни)
VII	Устройства перекрытия и покрытия.							
1	Плиты сборные железобетонные	м³	199.92	320	40	5	2	32
VIII	Устройства перегородок							
1	Из керамического кирпича	м²	173	705	—	10	2	35
2	Из легкобетонных блоков	м²	400					
3	Опорные подушки сборные ж/б.	м³	1.37					
IX	Устройства кровли							
1	3х слойной рулонной	м²	1568	214	—	5	2	21
2	4х слойной рулонной	м²	360	94	—	5	2	10
X	Заполнение проемов							
1	Окна	м²	230.8	82	—	4	2	18
2	Двери	м²	108.4	29	—			
3	Ворота	т	2.4	27	—			
XI	Монтаж металлоконструкций							
1	Пути подвесных кранов	т	16.0	560	2	5	2	56
2	Лестницы, площадки	т	73.5					
XII	Устройства полов							
1	Цементных	м²	782	1275	—	12	2	53
2	Бетонных	м²	125					
3	Из керамической плитки	м²	1072					
4	Из линолеума	м²	231					
XIII	Устройства Венткамеры	—	—	11	—	3	2	2
XIV	Устройство КТП	—	—	55	—	3	2	9
XV	Отделочные работы внутренние	м²	90.4	179	1	5	2	18
XVI	Отделочные работы наружные	м²	2233	68	—	5	2	7
XVII	Антикоррозийные работы	м²	5324	794	—	12	2	33
XVIII	Специально-строительные работы		—					
1	Каналы и приямки ж/б	м³	39.1	269	—	10	2	14
2	Фундаменты под оборудование	м³	101.24					
XIX	Санитарно-технические работы		—	461	—	5	2	46
XX	Механо-монтажные работы		—	2580	—	10	2	129
XXI	Электромонтажные работы		—	1353	—	5	2	135
XXII	Разные работы		—	35	—	5	2	4
	Итого по главному корпусу			11668	414			16.5 мес

График работ (месяцы)

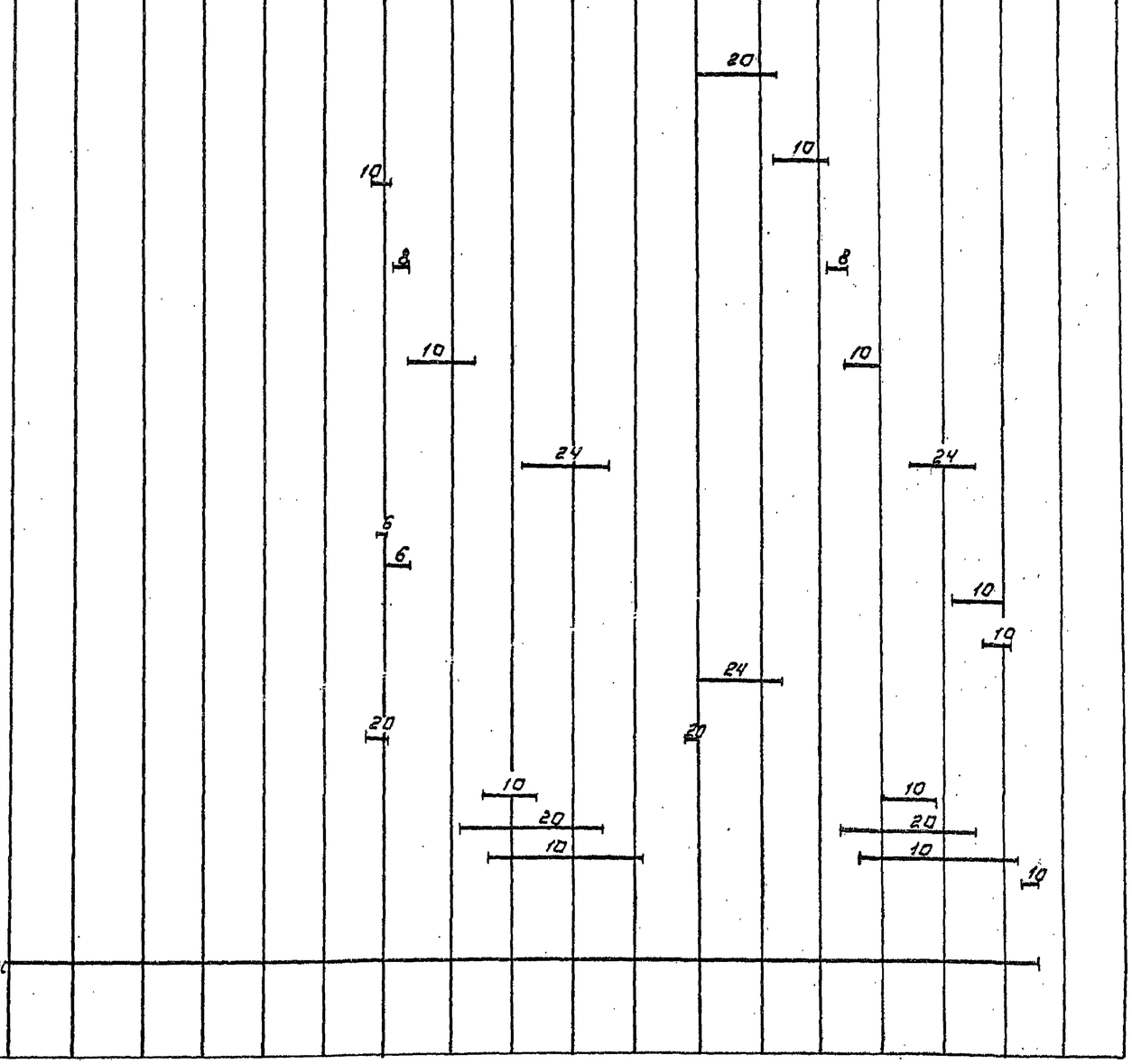

Инв. № подл. | Подпись и дата | Взам. инв. №

Проверил	Чухрова		
Инж. III к.	Павлова		
Зав. гр.	Чухрова		
Н. контр.	Панина		
Нач. отд.	Григорьева		

Т.П. 901-3-276.89 ОС

Главный инженер института Гипрокислородмаш Минтяжмаша СССР Инж. произв-технологов 32 разр. М. [illegible]

Стадия	Лист	Листов
Р	2	

График производства работ. (Продолжение)

ЦНИИЭП инженерного оборудования г. Москва

Копировал: Логинова

Формат: А2

24065-03

Альбом 3

№№ п.п	Наименование работ	Объем работ: Единица измерения	Объем работ: Количество	Нормативная трудоемкость: чел-дн.	Нормативная трудоемкость: маш-см.	Численность рабочих в смену	Число смен	Продолжительность работ (дни)
	Отделение барабанных сеток							
I	Земляные работы							
1	Разработка грунта	$м^3$	2322	96	16	5	2	10
2	Обратная засыпка	$м^3$	1019	102	24	5	2	10
II	Фундаменты							
1	Сборные ж/б и бетонные конструкции	$м^3$	1,61	79	1	6	2	7
2	Монолитные ж/б конструкции	$м^3$	80,3					
III	Каркас							
1	Колонны, балки стропильные	$м^3$	52,0	80	8	5	2	8
2	Фахверк, колонны, связи	т	9,3					
IV	Устройство стен							
1	Панели стеновые перемычки	$м^3$	158,4	194	20	5	2	20
2	Кирпичная кладка	$м^3$	18,23					
V	Покрытие из сборных ж/б плит	$м^3$	25,98	49	3	5	2	5
VI	Кровля 3-х слойная рулонная	$м^2$	294	44	—	5	2	5
VII	Окна	$м^2$	48,4	17	—	4	2	3
VIII	Ворота	т	0,66	7	—			
IX	Полы из керамической плитки	$м^2$	206	87	—	6	2	8
X	Металлоконструкции							
1	Пути подвесных кранов	т	2,93	103	1	5	2	10
2	Лестницы и площадки	т	15,5					
XI	Емкость РЕ-1							
1	Бетонная подготовка	$м^3$	8,0	531	12	6	2	45
2	Стены и днище из монолитного ж/б	$м^3$	144					
3	Испытание на водонепроницаемость	$м^3$	380,3					
XII	Внутренняя отделка	$м^2$	1320	272	5	10	2	14
XIII	Наружная отделка	$м^2$	767	27	—	5	2	3
XIV	Специально-строительные работы	$м^3$	20,9	10	1	6	2	1
XV	Санитарнотехнические работы	—		73	—	5	2	7
XVI	Механомонтажные работы	—		357	—	10	2	18
XVII	Электромонтажные работы	—		147	—	10	2	8
XVIII	Разные работы	—		6	—	5	2	1
	Итого по отделению барабанных сеток:			2281	91			5 мес

График работ (месяцы)

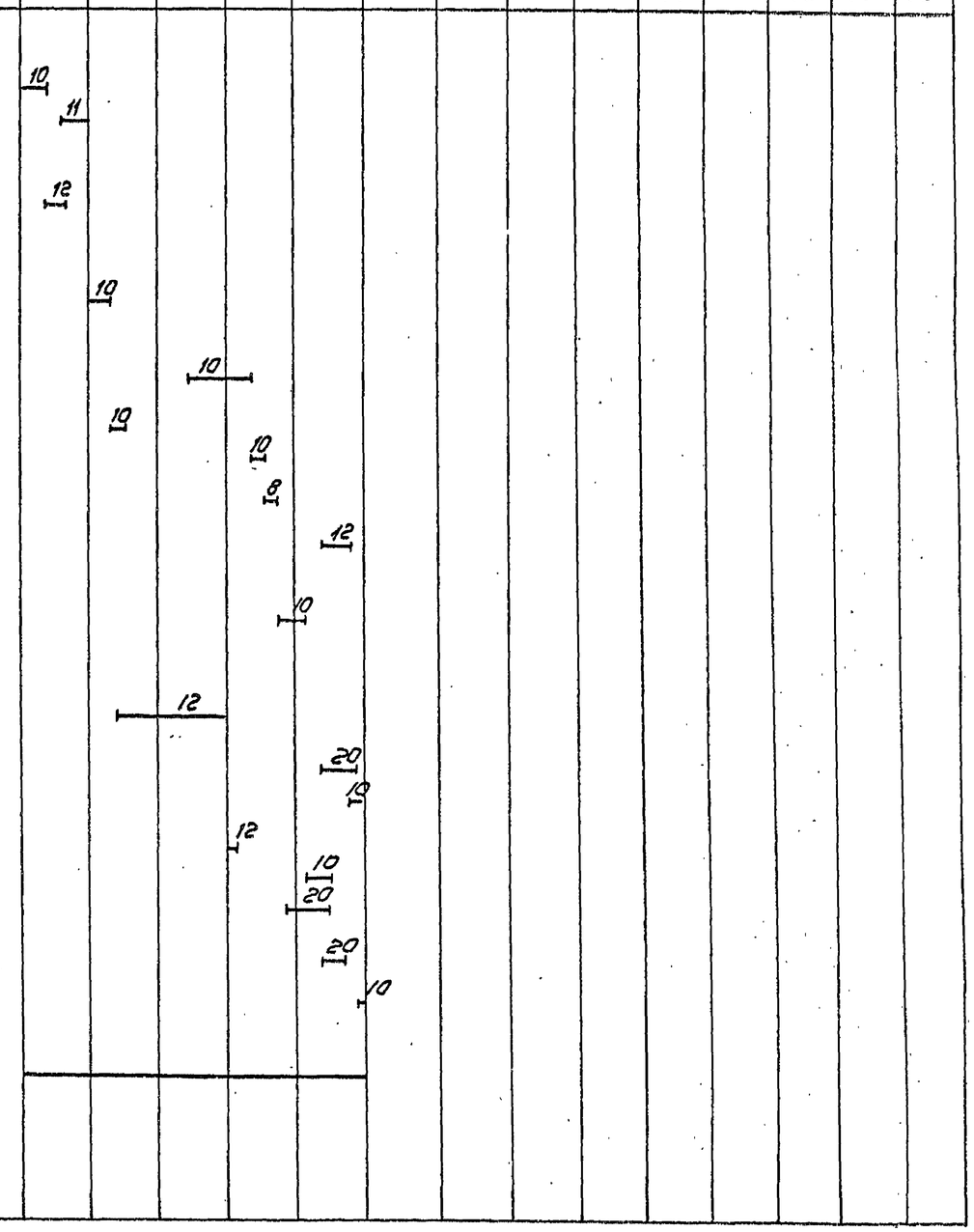

Примечание: 1. Строительство главного корпуса осуществляется в 2 этапа:
1 этап - строительство центральной части корпуса в осях „6÷11"
2 этап - строительство насосной станции II подъема в осях „1÷5" и блока основных реагентов в осях „11÷16"
2. $T_{общ} = 16,5 + 5 \times 0,3 = 18$ мес.
где: К = 0,3 на поточность и совмещение работ (СНиП 1.04.03-85)

Пров.	Чухрова		
Инж. ПК	Павлова		
Гл. гр.	Чухрова		
Н. контр.	Янина		
Нач. отд.	Григорьев		

ТП 901-3-276.89 ОС

Главный корпус для станции очистки воды производительностью 20/20 м³/ч. Производительность четырех пусков

График производства работ (окончание)

Стадия	Лист	Листов
Р	3	

ЦНИИЭП инженерного оборудования г. Москва

Копировал Коршунова

Формат А2

24065-02

Инв. № подл. | Подпись и дата | Взам. инв. №