ТИПОВОЙ ПРОЕКТ

902-2-362.83

ОТСТОЙНИКИ КАНАЛИЗАЦИОННЫЕ

РАДИАЛЬНЫЕ ПЕРВИЧНЫЕ

ИЗ СБОРНОГО ЖЕЛЕЗОБЕТОНА

ДИАМЕТРОМ 18М

Альбом IX

18600-09

ЦЕНА 3-04

ЦЕНТРАЛЬНЫЙ ИНСТИТУТ ТИПОВОГО ПРОЕКТИРОВАНИЯ
ГОССТРОЯ СССР
Москва, А-445, Смольная ул., 22
Сдано в печать IX 1983 г.
Заказ № 10582 Тираж 570 экз.

ТИПОВОЙ ПРОЕКТ
902-2-362.83

ОТСТОЙНИКИ КАНАЛИЗАЦИОННЫЕ РАДИАЛЬНЫЕ ПЕРВИЧНЫЕ ИЗ СБОРНОГО ЖЕЛЕЗОБЕТОНА ДИАМЕТРОМ 18

СОСТАВ ПРОЕКТА:

АЛЬБОМ
- I Технологическая и санитарно-техническая части
- II Архитектурно-строительная часть
- III Строительные изделия
- IV Электротехническая часть
- V Задание заводу-изготовителю
- VI Нестандартизированное оборудование. Илоскреб. Часть 1 и часть 2
- VII Нестандартизированное оборудование. Затворы щитовые, установка сигнализатора уровня осадка и фасонные части.
- VIII Нестандартизированное оборудование. Токоприемник кольцевой (из т.п.902-2-346)
- IX Нестандартизированное оборудование. Устройство для удаления плавающих веществ.
- X Заказные спецификации
- XI Сметы
- XII Ведомости потребности в материалах

АЛЬБОМ IX

РАЗРАБОТАН
проектным институтом
„МосводоканалНИИпроект"

Главный инженер института (СОКОЛИН)
Главный инженер проекта (КАЗАНОВ)

Рабочие чертежи введены в действие
МосводоканалНИИпроектом
Приказ №191 от 17 ноября 1982 г.

				Привязан:	
Инв. №					

18600-09 2

СОДЕРЖАНИЕ АЛЬБОМА

Наименование	Обозначение чертежа	NN стр.
1	2	3
Титульный лист		1
Содержание альбома		2 ÷ 3
Устройство для удаления плавающих веществ УПВ-18. Ведомость покупных изделий	4И.438.00.000ВП	3
Устройство для удаления плавающих веществ УПВ-18. Спецификация лист 1 ÷ 4	4И.438.00.000	4
Устройство для удаления плавающих веществ УПВ-18 лист 1	4И 438 00.000СБ	5
лист 2		6
лист 3		7
лист 4		8
лист 5		9
лист 6		10
Кронштейн	4И.438.01.000СБ	11
Прокладка	4И.438.00.011	11
Ограничитель	4И.438.00.012	11
Кронштейн Спецификация	4И.438.01.000	12
Раструб Спецификация	4И.438.01.100	12
Раструб	4И.438.01.100СБ	12
Фланец	4И.438 01.101	12
Пластина	4И.438.01.001	13
Ребро	4И.438.01.002	13
Патрубок	4И.438.01.003	13
Патрубок	4И.438.01.004	13
Отвод	4И.438.02.000СБ	14
Отвод. Спецификация	4И 438 02.000	14
Полусекция. Спецификация	4И.438.02.100	14
Полусекция	4И.438.02.100СБ	15
Втулка	4И.438.02.101	15
Полусекция	4И.438.02.102	15
Секция	4И.438.02.001	15
Полусекция	4И.438.02.002	16
Бункер. Спецификация лист 1 ÷ 2	4И.438.03.000	16
Патрубок	4И 438.03.001	16
Бункер	4И.438.03.000СБ	17
Лист направляющий	4И.438.03.002	18
Стенка боковая	4И.438.03.003	18
Ушко	4И.438.03.004	18
Лист направляющий	4И.438.03.005	19
Окантовка	4И.438.03.006	19
Переход косой	4И.438.03.007	20
Угольник	4И.438.03.008	20
Вилка. Спецификация	4И.438.04.000	20
Вилка	4И.438.04.000СБ	21
Основание	4И.438.04.001	21
Полоса гнутая	4И.438.04.002	21

1	2	3
Подвеска. Спецификация	4И.438.05.000	21
Подвеска	4И.438.05.000СБ	22
Ушко	4И 438.05.001	22
Скребок полупогруженный Спецификация лист 1 ÷ 2	4И.438.06.000	22
Скребок полупогруженный	4И.438.06.000СБ	23
Полоса гнутая	4И.438.00.013	23
Сухарь	4И.438.00.014	23
Полоса	4И.438.06.001	24
Подвеска	4И.438.06.002	24
Фартук	4И.438.06.003	24
Угольник	4И.438.06.004	25
Рычаг Спецификация	4И.438.07.000	25
Рычаг	4И.438.07.000СБ	25
Угольник	4И.438.07.001	26
Ушко	4И.438.07.002	26
Накладка	4И.438.07.003	26
Штанга. Спецификация	4И.438.08.000	26
Штанга	4И.438.08.000СБ	27
Шпиндель	4И.438.08.001	27
Гайка ходовая	4И.438.08.002	27
Ушко	4И.438.08.003	27
Ось. Спецификация	4И.438.09.000	28
Ось	4И.438.09.000СБ	28
Пруток	4И.438.09.001	28
Кулачок. Спецификация	4И.438.10.000	28
Кулачок	4И.438.10.000СБ	29
Пластина	4И.438.10.001	29
Поплавок. Спецификация. Лист 1 ÷ 2	4И.438.11.000	29
Поплавок	4И.438.11.000СБ	30
Валик	4И.438.11.001	30
Стенка торцевая	4И.438.11.002	30
Стенка продольная	4И.438 11.003	31
Бобышка	4И.438.11.004	31
Пробка	4И.438.11.005	31
Скребок качающийся. Спецификация	4И.438.12.000	31
Скребок качающийся	4И.438.12.000СБ	32
Лист верхний	4И.438.12.001	33
Угольник	4И.438.12.002	33
Фартук	4И.438.12.003	33
Пластина	4И.438.12.004	33
Стенка вертикальная	4И.438.[illegible]	34
Перегородка	[illegible]	34
Перегородка. Спецификация	4И.438.13.000	35
Лист	4И.438.13.001	35
Угольник	4И.438.13.002	35
Кронштейн. Спецификация	4И.438.14.000	35
Кронштейн	4И.438.14.000СБ	36
Основание	4И.438.14.001	36

1	2	3
Щека	4И.438.14.002	36
Палец	4И.438.00.001	36
Кольцо установочное	4И.438.00.002	37
Крючок	4И.438.00.003	37
Петля	4И.438.00.004	37
Противовес	4И.438.00.005	37
Ось	4И.438.00.006	38
Ушко	4И.438.00.007	38
Ушко	4И 438.00 008	38
Фланец накидной	4И 438.00 009	38

№ позиции	Наименование	Обозначение документа на поставку	Поставщик	Куда входит (обозначение)	Количество: на изделие	в комплекты	на регулир.	всего	Примечание
1	Маховик II-А-200х17	ГОСТ 5260-75		4И.438.00.000	1			1	
2	Цепь сварная СН519	ГОСТ 2319-70		4И.438.00.000	2,6м			2,6м	
3	Фланец 200-2,5	ГОСТ 1255-67		4И.438.02.000	1			1	
4				4И.438.03.000	1			1	
5								2	
6	Болт М 10х35.58.096	ГОСТ 7798-70			4			4	
7	М 16х40.58.096				8			8	
8	М 16х55.58.096				16			16	
9	М 20х50.58.096				2			2	
10	М 20х80.58.096				2			2	
11	Винт II М10х25.58.096	ГОСТ 17473-80			1			1	
12	Гайка М10.5.096	ГОСТ 5915-70			5			5	
13	М 16.5.096				25			25	
14	М 20.5.096				4			4	
15	Шайба 10.65Г	ГОСТ 6402-70			4			4	
16	20 65Г				2			2	
17	Шайба 10.02.096	ГОСТ 11371-78			4			4	
18	16.02.096				13			13	
19	20.02.096				14			14	
20	Шплинт 5х40-001	ГОСТ 397-79			16			16	
21	Шплинт 8х100-001	ГОСТ 397-79			4			4	
22									
23									
24									
25									

Изм	Лист	№ докум.	Подп	Дата	4И.438.00.000ВП		
Разраб.		Криничная			Устройство для удаления плавающих веществ УПВ-18 Ведомость покупных изделий	Лит. И	Лист / Листов 1
Пров.		Пендереб				Мосводоканалниипроект Отдел №5	
Н.контр.		Потупков					
УПВ		Гаврилов					

Копировал 18600-09 4 Формат 12

Формат	Зона	Поз.	Обозначение	Наименование	Кол.	Примеч.
				Документация		
22			4И. 438.00.000 СБ	Сборочный чертеж		
12			4И. 438.00.000 ВП	Ведомость покупных изделий		
				Сборочные единицы		
11		1	4И. 438.01.000	Кронштейн	1	
11		2	4И. 438.02.000	Отвод	1	п.4
11		3	4И. 438.03.000	Бункер	1	
11		4	4И. 438.04.000	Вилка	1	
11		5	4И. 438.05.000	Подвеска	1	
11		6	4И. 438.06.000	Скребок полупогружен.	1	
11		7	4И. 438.07.000	Рычаг	1	
11		8	4И. 438.08.000	Штанга	1	п.5
11		9	4И. 438.09.000	Ось	1	
11		10	4И. 438.10.000	Кулачок	1	п.5
11		11	4И. 438.11.000	Поплавок	1	
11		12	4И. 438.12.000	Скребок качающийся	1	п.7
11		13	4И. 438.13.000	Перегородка	1	
11		14	4И. 438.14.000	Кронштейн	1	

Изм.	Лист	№ докум.	Подп.	Дата	4И. 438.00.000			
Разраб.	Криничная				Устройство для удаления плавающих веществ УПВ-18	Лит. И	Лист 1	Листов 4
Пров.	Пендерев					Мосводоканалниипроект Отдел №5		
Рук.	Пендерев							
Н. контр.	Потчтков							
Утв.	Гаврилов							

Формат 11

Формат	Зона	Поз.	Обозначение	Наименование	Кол.	Примеч.
				Детали		
11		15	4И. 438.00.001	Палец	2	
11		16	4И. 438.00.002	Кольцо установочное	2	
11		17	4И. 438.00.003	Крючок	1	
11		18	4И. 438.00.004	Петля	1	
11		19	4И. 438.00.005	Противовес	1	
11		20	4И 438.00.006	Ось	1	
11		21	4И 438.00.006-01	Ось	4	
11		22	4И. 438.00.006-02	Ось	1	
11		23	4И. 438.00.007	Ушко	2	
11		24	4И. 438.00.008	Ушко	1	
11		25	4И. 438.00.009	Фланец накидной	1	
11		26	4И. 438.00.011	Прокладка	1	
11		27	4И. 438.00.011-01	Прокладка	1	
11		28	4И. 438.00.012	Ограничитель	2	
11		29	4И. 438.00.013	Пластина гнутая	1	
11		30	4И. 438.00.014	Сухарь	1	
64		31	4И. 438.00.015	Прокладка регулировочная 120h14×150h14 Лист Б-2 ГОСТ 19903-74 Вст3сп ГОСТ 16523-70	5	0.28кг
64		32	4И. 438.00.016	Планка 50h14×50h14 Лист Б-3 ГОСТ 19903-74 Вст3сп ГОСТ 16523-70	3	0.05кг

Изм.	Лист	№ докум.	Подп.	Дата	4И. 438.00.000	Лист 2

Формат 11

Формат	Зона	Поз.	Обозначение	Наименование	Кол.	Примеч.
64		33	4И. 438.00.017	Стенка полупогруженная 600h14×2500h14 Лист Б-4 ГОСТ 19903-74 Вст3сп ГОСТ 14637-79	1	47,1кг
64		34	4И 438.00.019	Угольник L=270h14 Уголок Б-56×56×3 ГОСТ 8509-72 Вст3сп ГОСТ 535-79	1	1.3кг
64		35	4И 438.00.021	Угольник L=215h14 Уголок Б-63×63×5 ГОСТ 8509-72 Вст3сп ГОСТ 535-79	2	1.0кг
				Стандартные изделия		
				Болты ГОСТ 7798-70		
		36		М10×35.58.096	4	
		37		М16×40.58.096	8	
		38		М16×55.58.096	16	
		39		М20×80.58.096	2	
		40		М20×50.58.096	2	
		41		Винт II М10×25.58.096 ГОСТ 17473-80	1	
		42		Гайка М10.5.096 ГОСТ 5915-70	5	
		43		Гайка М16.5.096 ГОСТ 5915-70	25	
		44		Гайка М20.5.096		

Изм.	Лист	№ докум.	Подп.	Дата	4И. 438.00.000	Лист 3

Формат 11

Формат	Зона	Поз.	Обозначение	Наименование	Кол.	Примеч.
				ГОСТ 5915-70	4	
		45		Шайба 10.65Г ГОСТ 6402-70	4	
		46		Шайба 20.65Г ГОСТ 6402-70	2	
		47		Шайба 10.02.096 ГОСТ 11371-78	4	
		48		Шайба 16.02.096 ГОСТ 11371-78	13	
		49		Шайба 20.02.096 ГОСТ 11371-78	14	
		50		Шплинт 5×40-001 ГОСТ 397-79	16	
		51		Шплинт 8×100-001 ГОСТ 397-79	1	
		52		Маховик II-А 200×17 ГОСТ 5260-75	1	
		53		Цепь сварная СН5-19 ГОСТ 2319-70	2,6м	

Изм.	Лист	№ докум.	Подп.	Дата	4И. 438.00.000	Лист 4

Копировал: 18600-09 5 Формат 11

рычаге поз.7 в крайнее, наиболее удаленное от оси вращения рычага, положение. После уточнения длины трубы и обрезки излишней, выполнить сварку трубы с пластиной (черт. 4И.438.08.000 СБ поз.5).

7. Регулировку глубины и продолжительности погружения бункера в процессе эксплуатации осуществлять посредством перестановки рычага с кулачком, а так же перемещением кулачка вдоль рычага.

8. Конец резинового фартука качающегося скребка поз.12 подогнать по месту, обеспечив плотное прилегание фартука к полупогруженной стенке поз.33.

9. Необходимое плечо вылета противовеса поз.19 определить при монтаже по месту.

9. В момент прохождения кулачка поз.10 под перегородкой поз.13 необходимо проверить зазор А, ≥ 10мм/см. 4И.438.00.000 лист 2. При необходимости следует углубить вырез в перегородке.

10. После изготовления, все несопрягающиеся поверхности бункера поз.3, кронштейна поз.1 отвода поз.2, поплавка поз.11, полупогруженной стенки поз.33, планки поз.32, кулачка поз.10, полупогруженного скребка поз.6, качающегося скребка поз.12 и других узлов и деталей устройства, находящихся во время эксплуатации ниже уровня жидкости в отстойнике кроме поверхностей соприкасающихся с цементным раствором, покрыть грунтом ХС-010, краска Эн ХС-710, серый, лак ХС-76 IV В ГОСТ 9355-81. На все несопрягающиеся поверхности кронштейна поз.14, штанги поз.8, наковика поз.52 и других узлов и деталей устройства, находящихся во время эксплуатации выше уровня жидкости в отстойнике, нанести 2 слоя атмосферостойкого лакокрасочного покрытия по свинцово-суричному грунту.

11. Для смазки винтовой пары штанги поз.8 применять универсальную морозостойкую смазку ЦИАТИМ-201 по ГОС. 6267-74

12. Дополнительную стойку ограждения моста илоскреба поз.35 приварить по месту, при монтаже устройства УПВ-18.

13* Размеры для справок.

14. Сварку, кроме мест обозначенных особо, произвести по ГОСТ 5264-80.

15. Шероховатость обрабатываемых поверхностей деталей без чертежа - Rz160

16. Предельные отклонения размеров: отверстий - по H14, валов - по h14; остальных - по $\pm \frac{IT14}{2}$.

1. Изготовление настоящего устройства произвести в соответствии со строительными нормами и правилами СНиП III-18-75

2. В месте установки устройства полупогруженную стенку поз.33 изготовить из листовой стали толщиной 4мм. Ориентировочная длина заготовки 2,5м. Лист гнуть по радиусу и обрезать по месту, после чего приварить его к верхнему угольнику борта, подложив три планки поз.32, толщина которых определяется из условий обеспечения установки листа заподлицо с асбоцементной стенкой лотка.
Отверстия в стенке для крепления ограничителей поз.28 разнечать по месту (сеч. И-И).
При этом верхний ограничитель следует установить так, чтобы в крайнем верхнем положении бункера поз.3 (вид А) его переливное ребро были примерно на 50мм выше горизонта воды в отстойнике.
Нижний ограничитель следует установить так чтобы в крайнем нижнем положении бункера его переливное ребро было на 50мм ниже горизонта воды в отстойнике.

3. У валика поплавка поз.11 предусмотрен небольшой припуск по длине со стороны обращенной к полупогруженной стенке. Конец валика с этой стороны надлежит обрезать по месту, обеспечив свободное перемещение бункера с поплавком между ограничителями поз.28.

4. При сборке отвода поз.2 с кронштейном поз.1 следует обеспечить плавное без заеданий вращение отвода вокруг его оси. Количество и толщину регулировочных прокладок поз.31, при креплении вилки поз.4 к кронштейну, определить по месту.

5. Уточнение требуемой длины трубы, входящей в состав штанги поз.8, следует произвести при монтаже устройства по месту, исходя из того, что в момент наибольшего погружения бункера, под воздействием кулачка поз.10, зазор между нижним ограничителем валиком поплавка должен быть не менее 5мм. Шпиндель штанги черт. 4И.438.08.000 СБ поз.8 необходимо при этом выбернуто из трубы до упора, а кулачок сместить за счет продолговатых отверстий в

Изм.	Лист	№ докум.	Подп.	Дата	4И.438.00.000 СБ			
Разраб.		Кричичная			Устройство для удаления плавающих веществ УПВ-18. Сборочный чертеж.	Лит.	Масса	Масштаб
Пров.		Пендерев				И	492,0	1:20
Рук.		Пендерев				Лист 1	Листов 8	
Н. контр.		Потутков				Мосводоканалниипроект Отдел №5		
Утв.		Гаврилов						

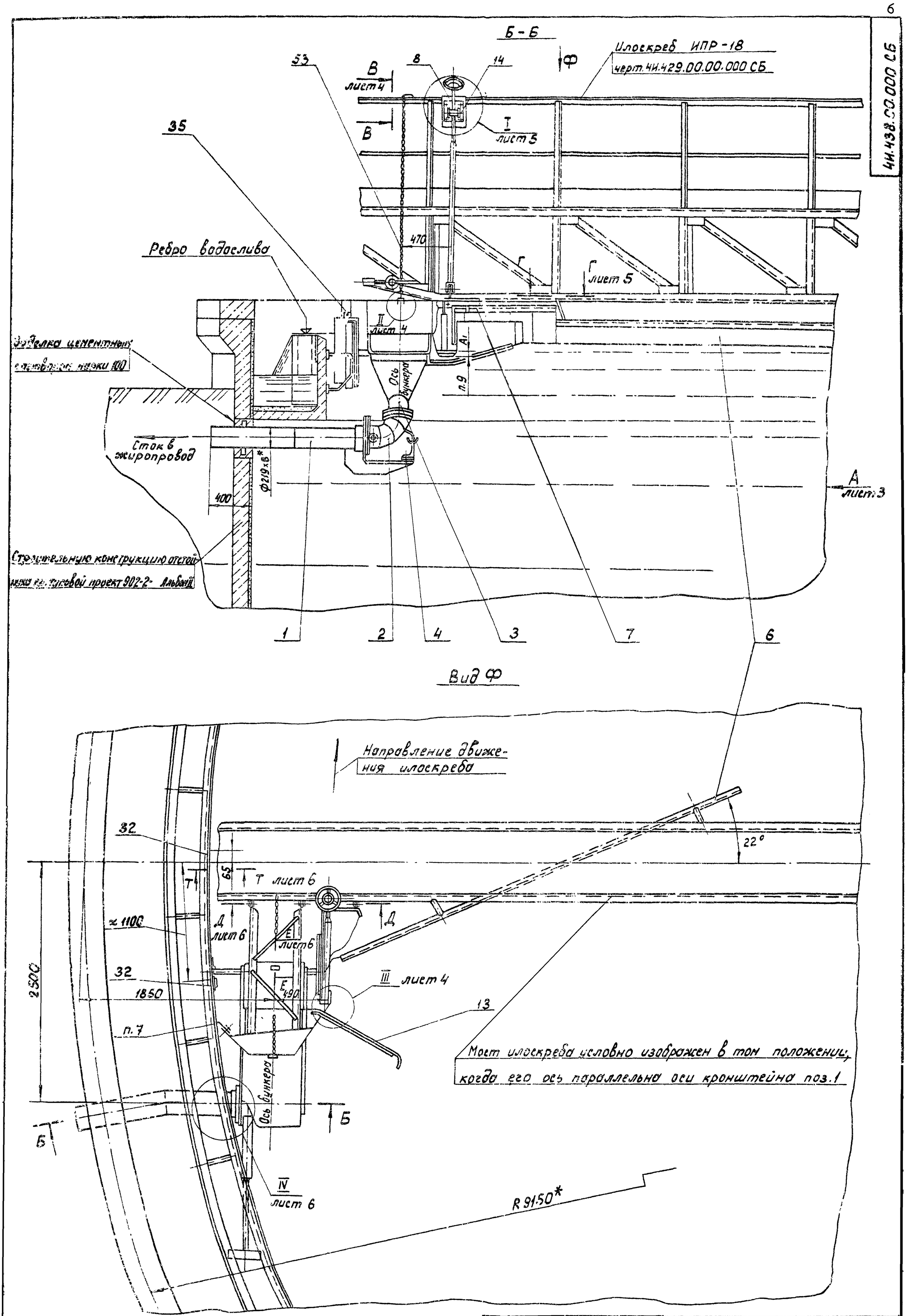

Изм.	Лист	№ докум.	Подп.	Дата	4И. 438.00. 000 СБ	Лист 2

Мост илоскребо ИПР-18

Вид А лист 2

Скребок качающийся поз.12 и кулачок поз.10 в нерабочем положении

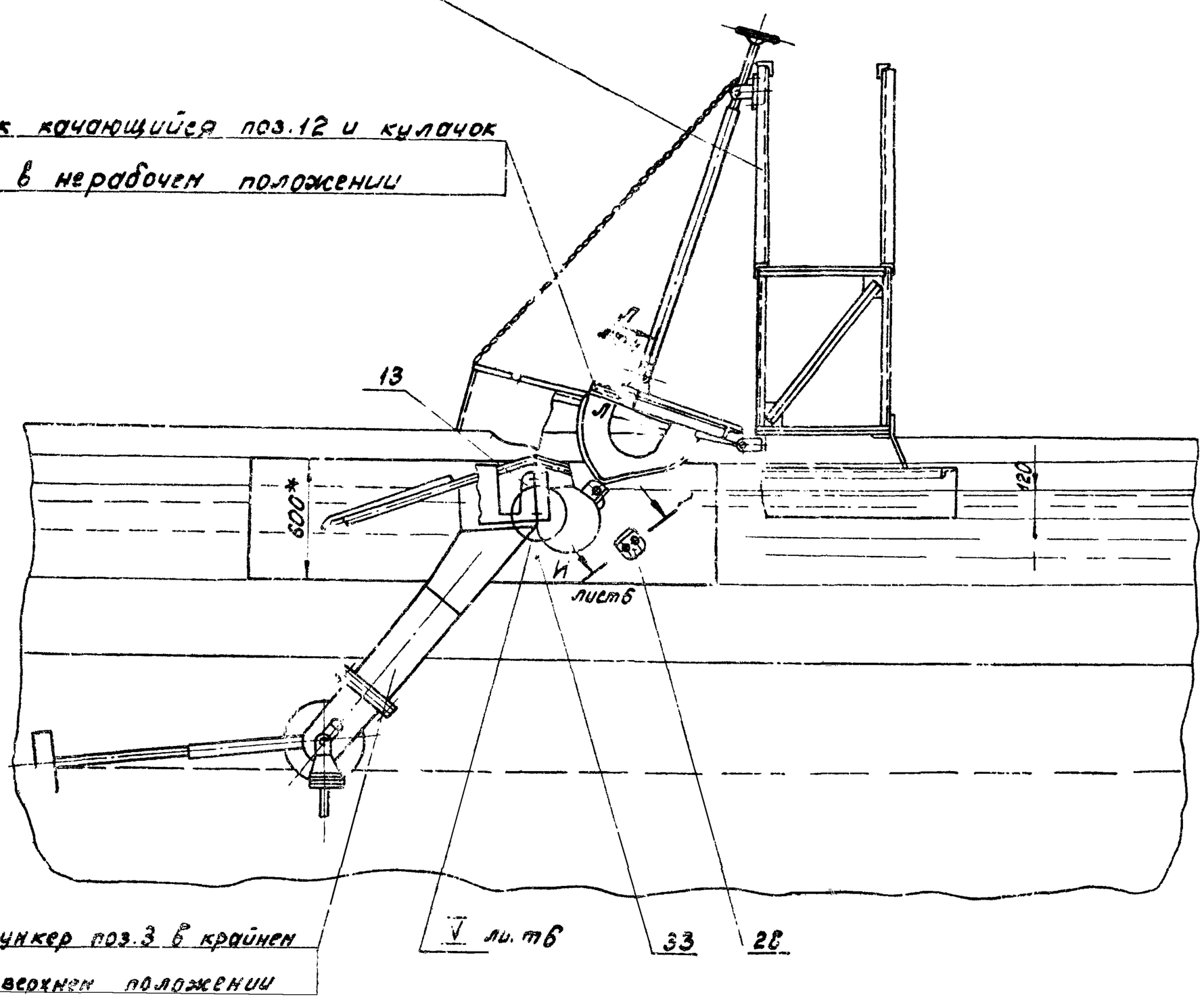

Бункер поз.3 в крайнем верхнем положении

Вид А лист 2

Скребок качающийся поз.12 и кулачок поз.10 в рабочем положении

Горизонт воды условно изображен на 15мм выше ребра водосливо

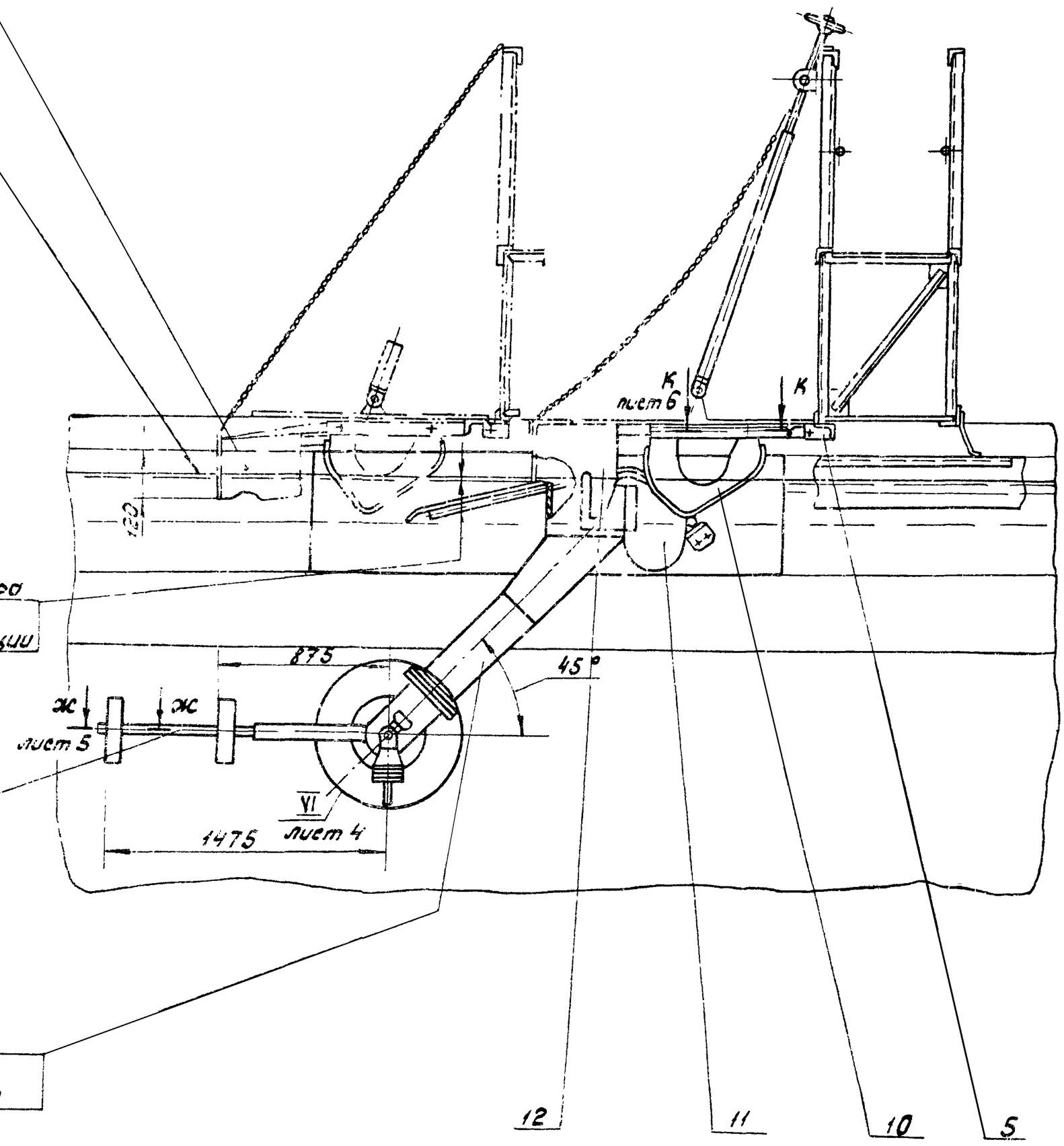

Величину оптимального погружения бункера поз.3 определить в процессе эксплуатации

Бункер поз.3 в момент расчетного погружения

Изм	Лист	№ докум.	Подп.	Дата	4И.438.00.000 СБ	Лист 3

4И.438.00.000 СБ

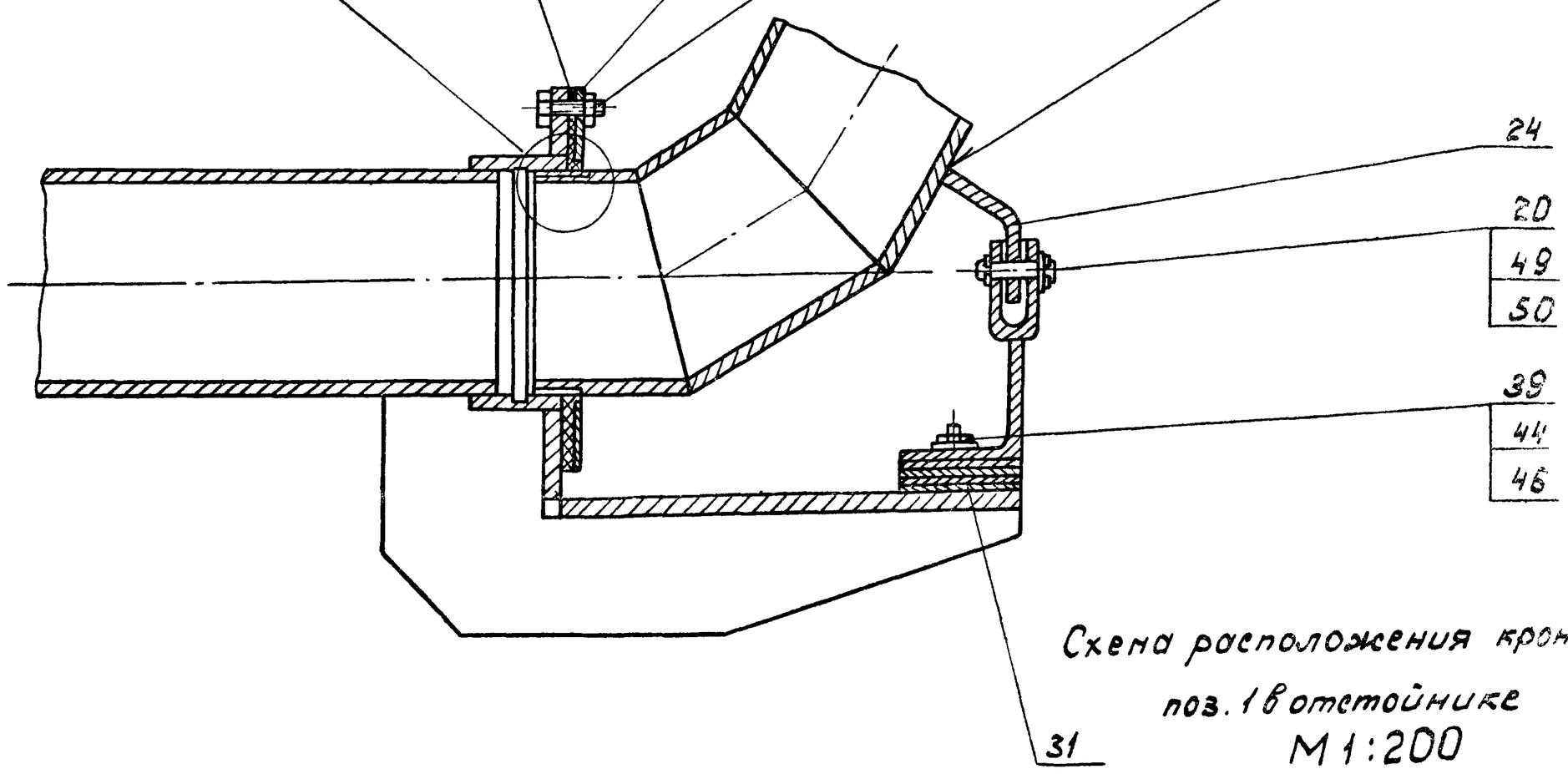

Схема расположения кронштейна поз.1 в отстойнике
М1:200

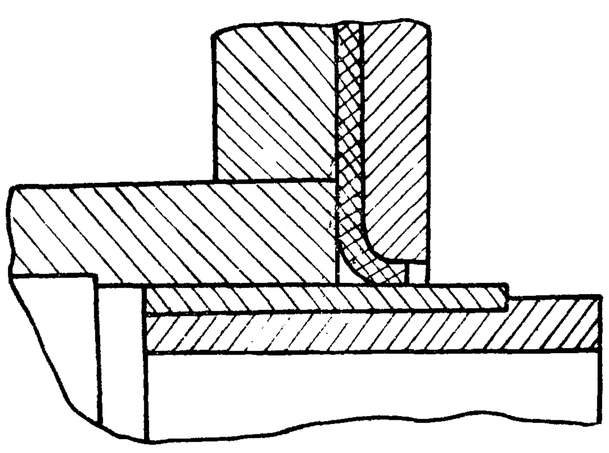

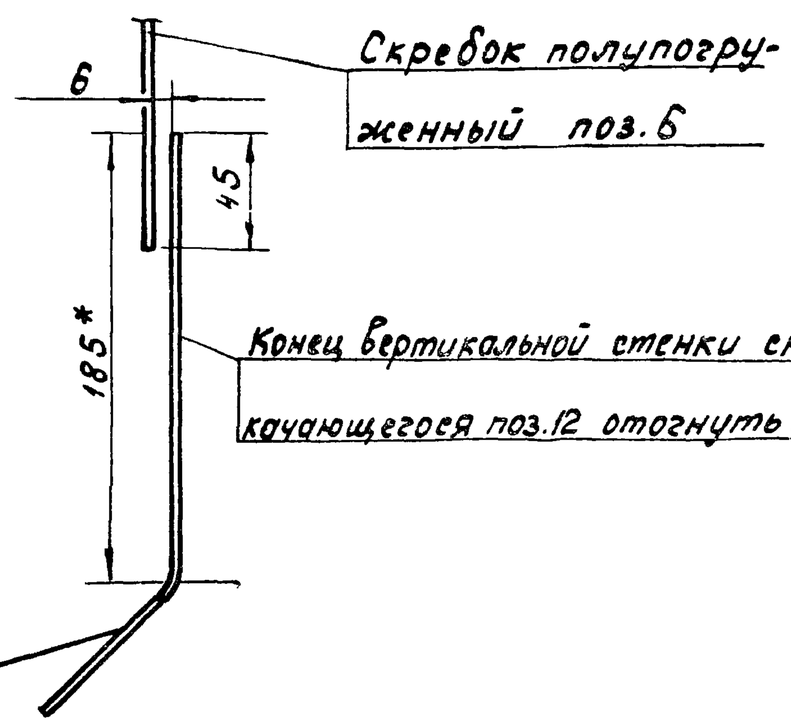

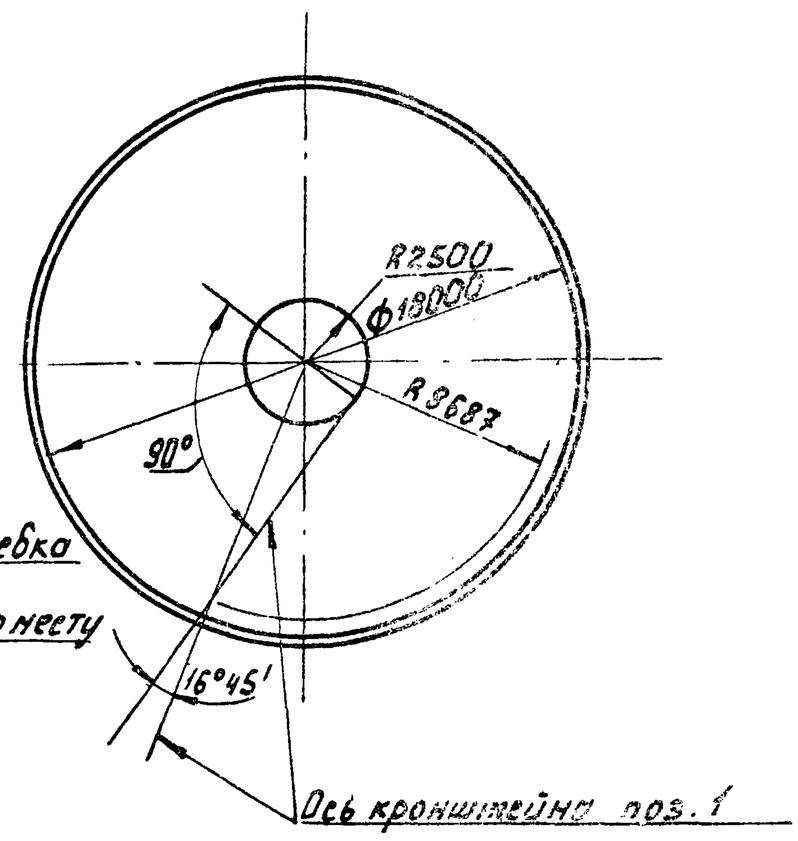

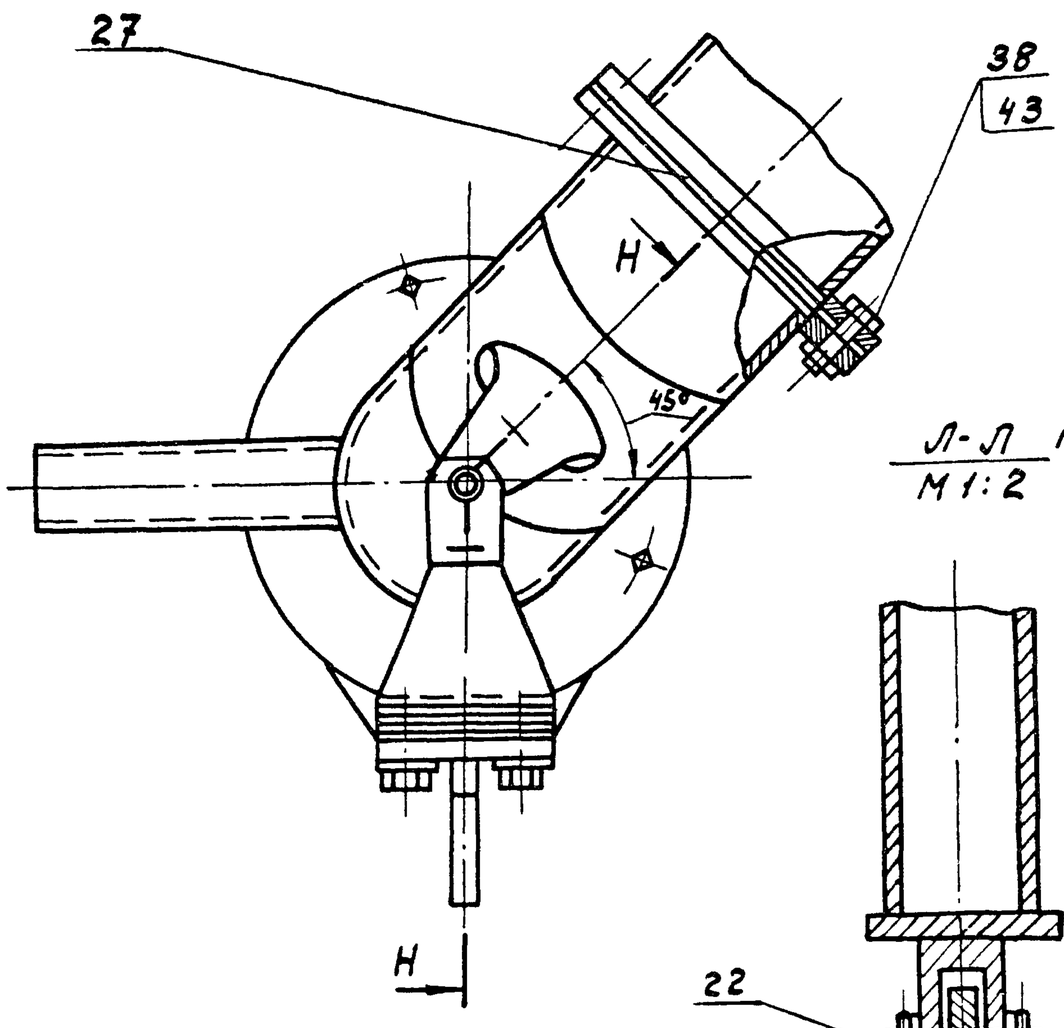

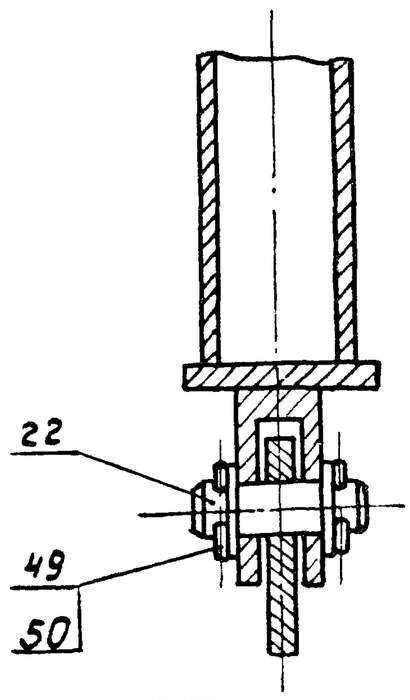

Л-Л повернуто, лист 3
М1:2

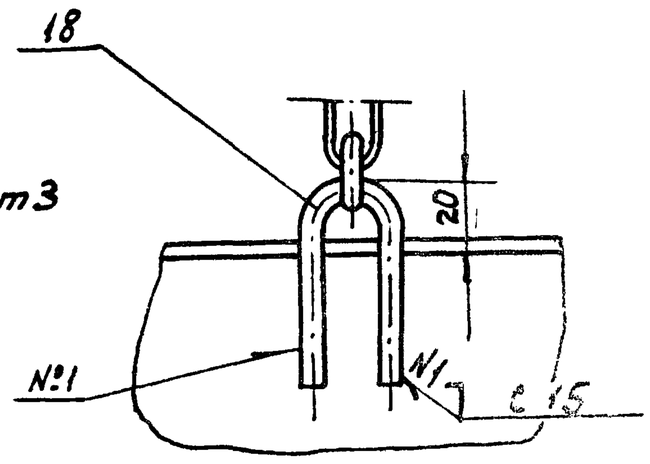

В-В лист 2
М1:2

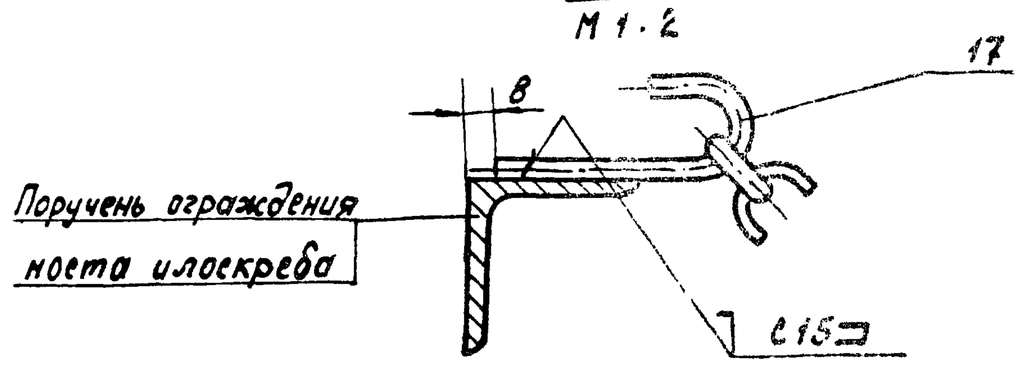

Изм	Лист	№докум.	Подп.	Дата	4И.438.00.000 СБ	Лист 4

копировал: 1.Ш~ 18600-04 У формат 22

I / М 1:2 лист 2

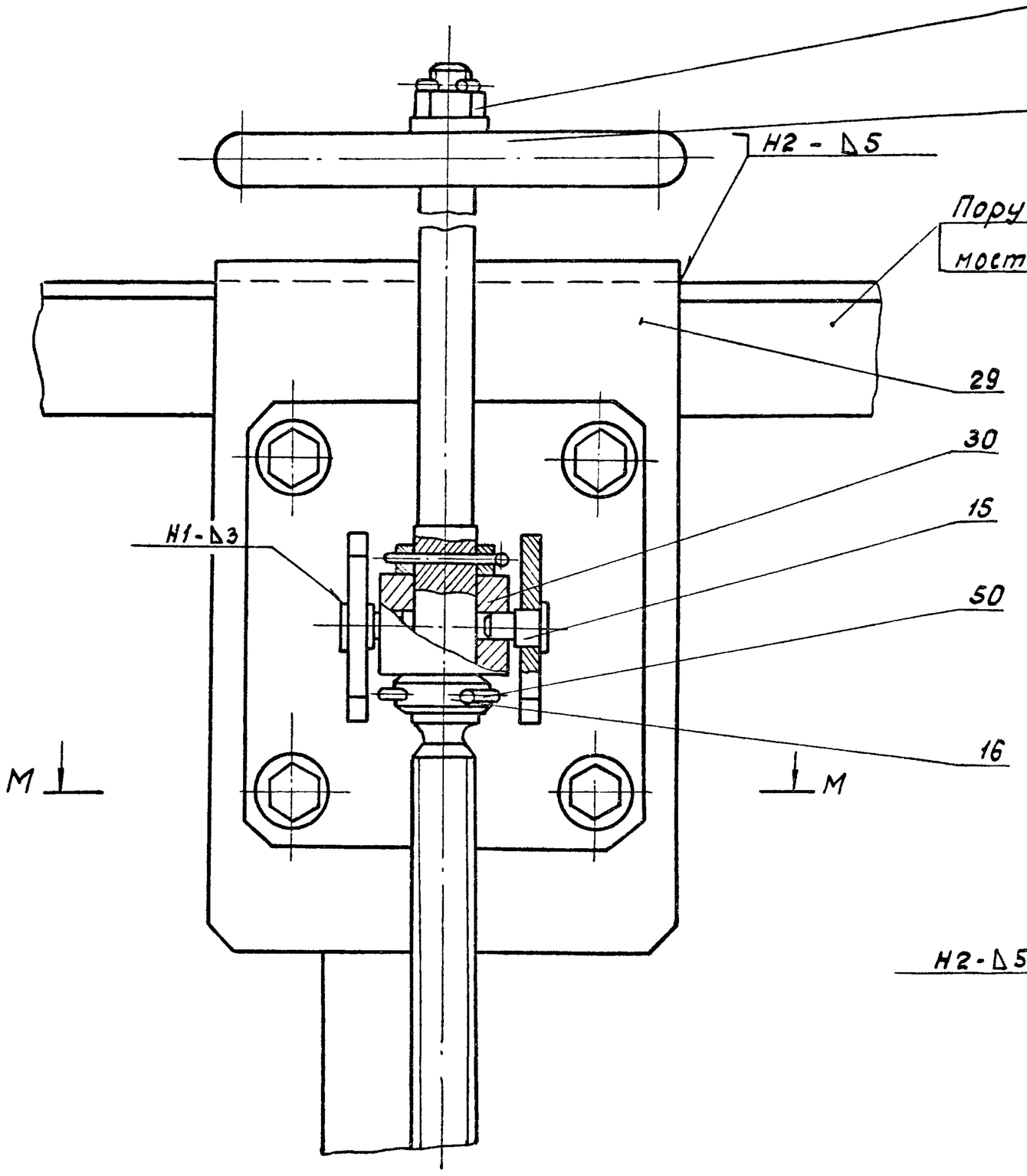

С-С / М1:2 лист 6

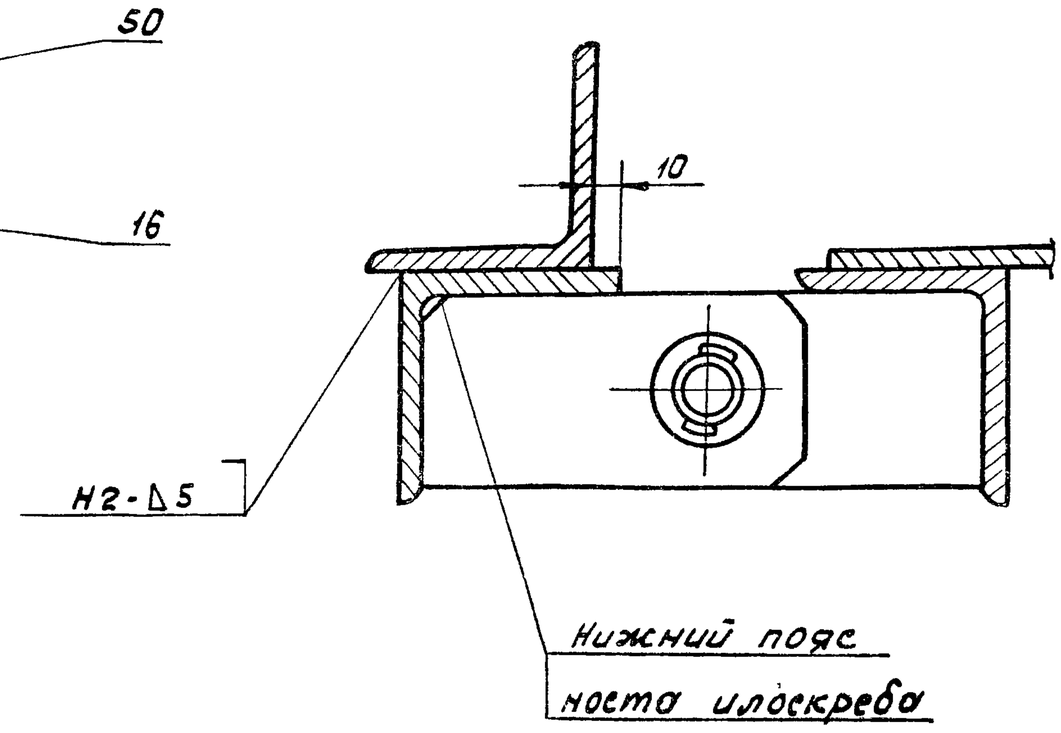

М-М / М 1:2

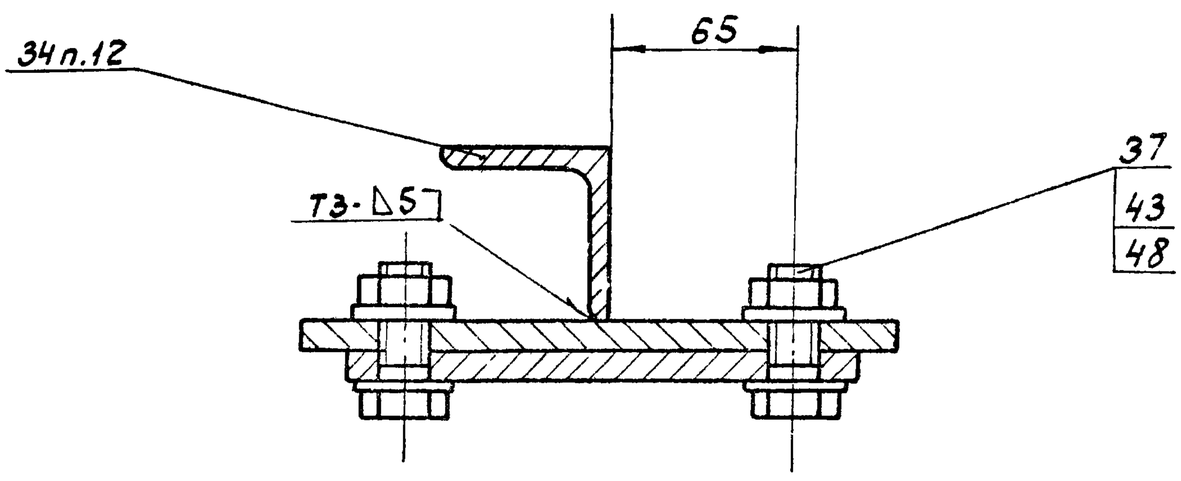

Ж-Ж / М1:2 лист 3

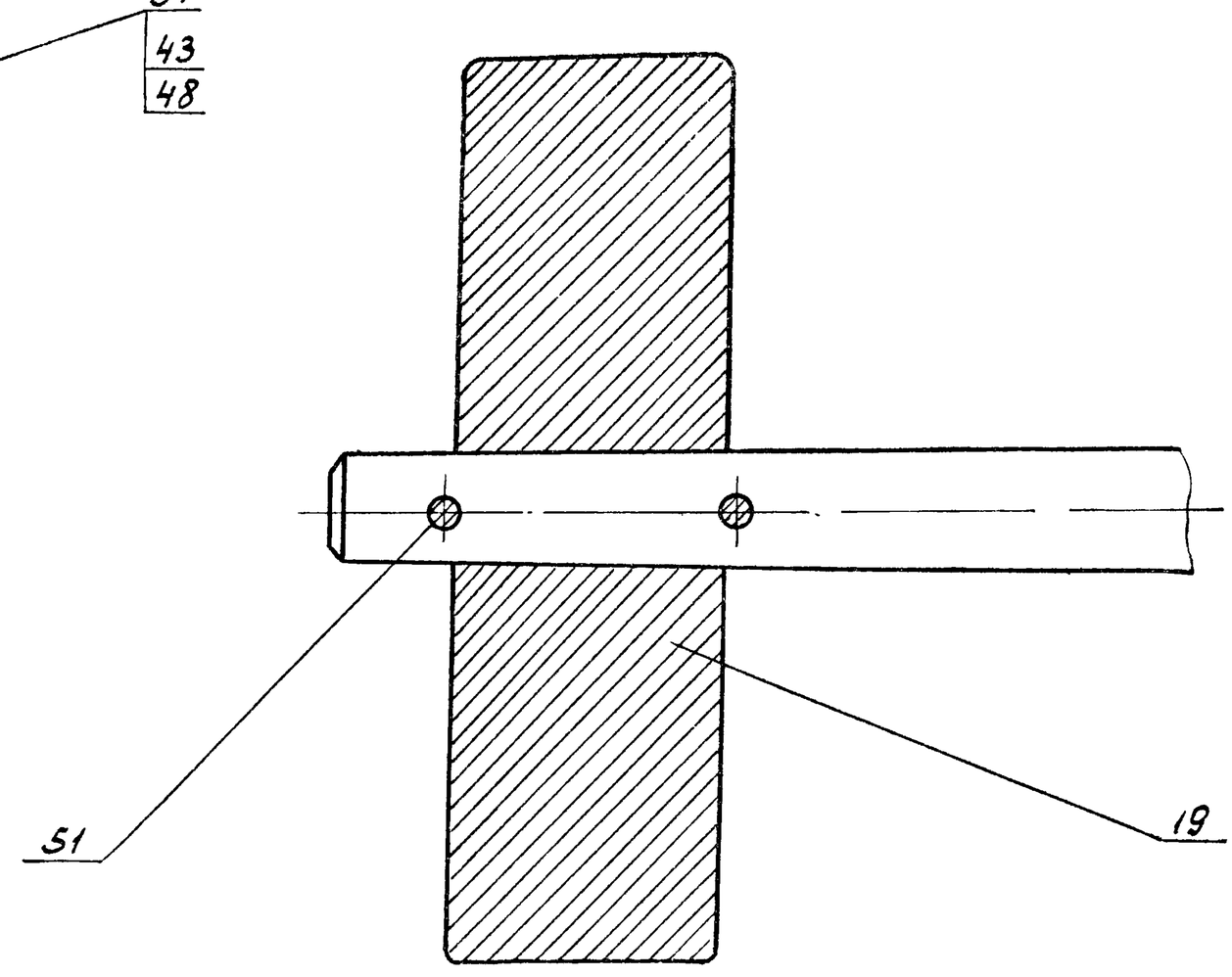

П-П / М 1:2 лист 6

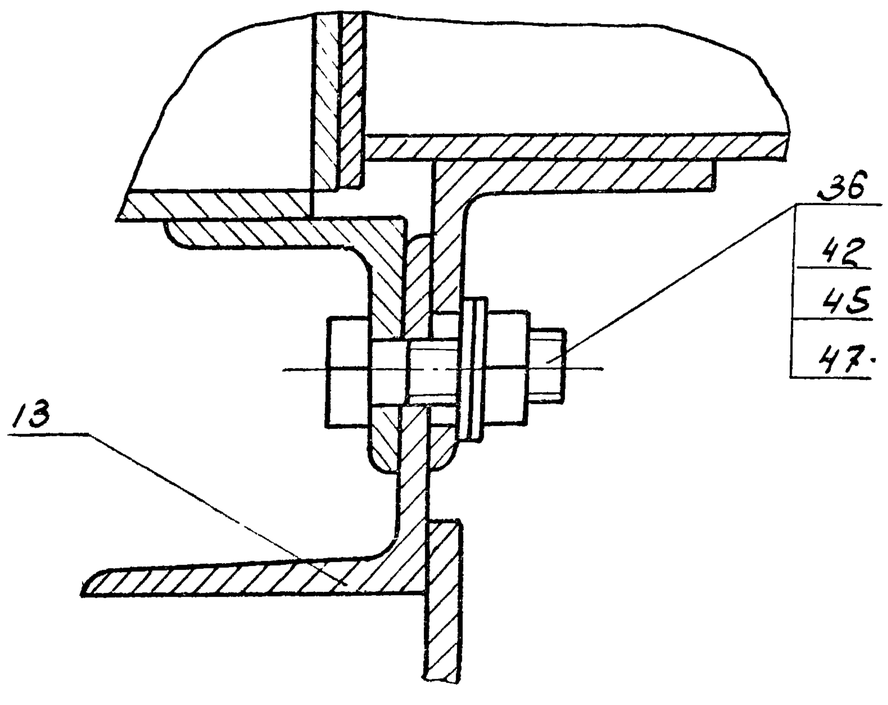

Г-Г / М 1:1 лист 2

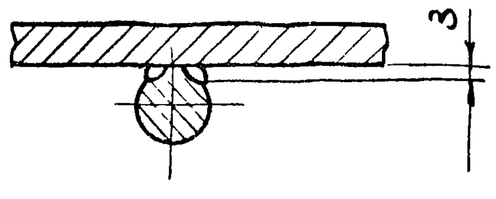

Изм	Лист	№докум.	Подп.	Дата	ЧИ.438.00.000 СБ	Лист 5

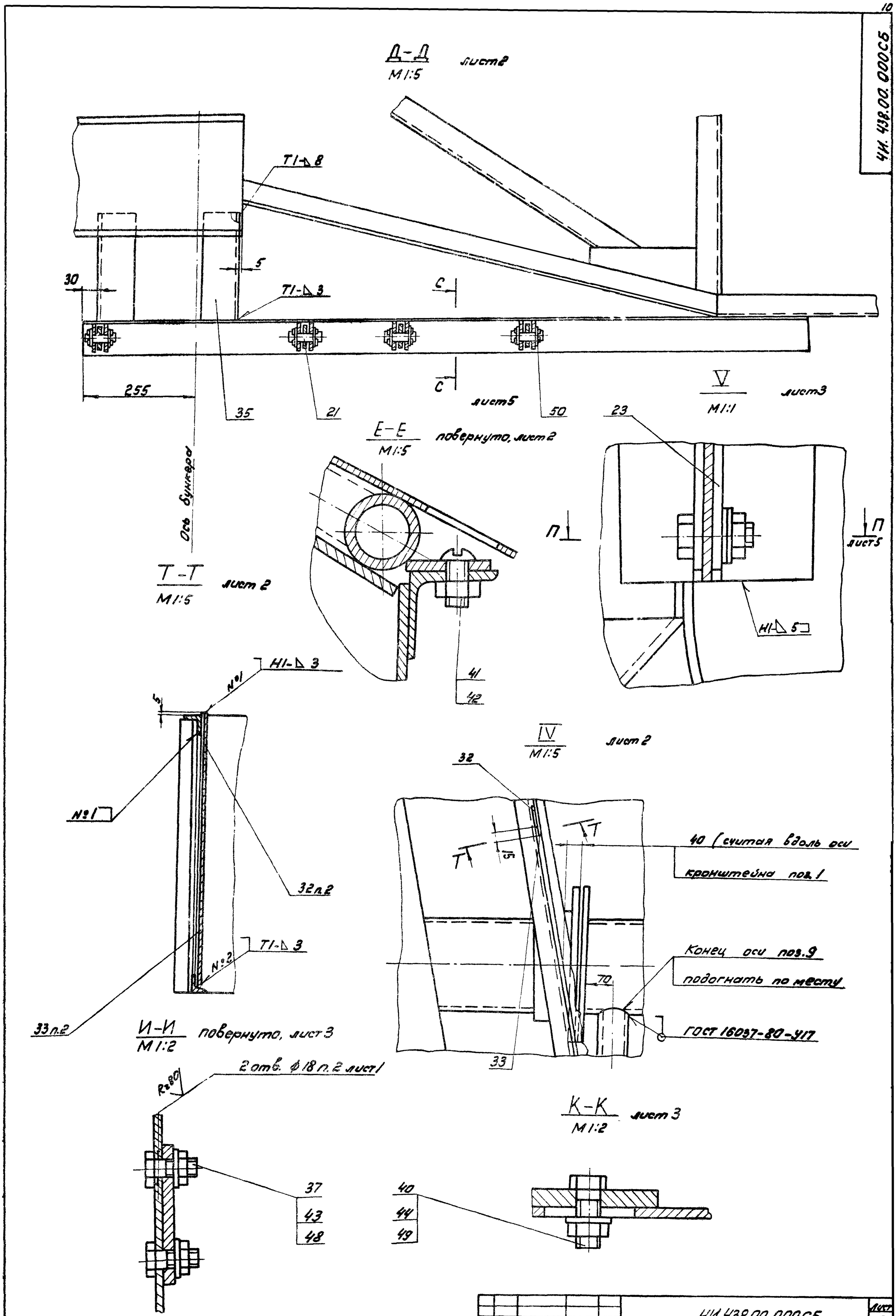

Изм.	Лист	№ докум.	Подп.	Дата	4И. 438.00 000СБ	Лист 6

4И.438.01.000 СБ

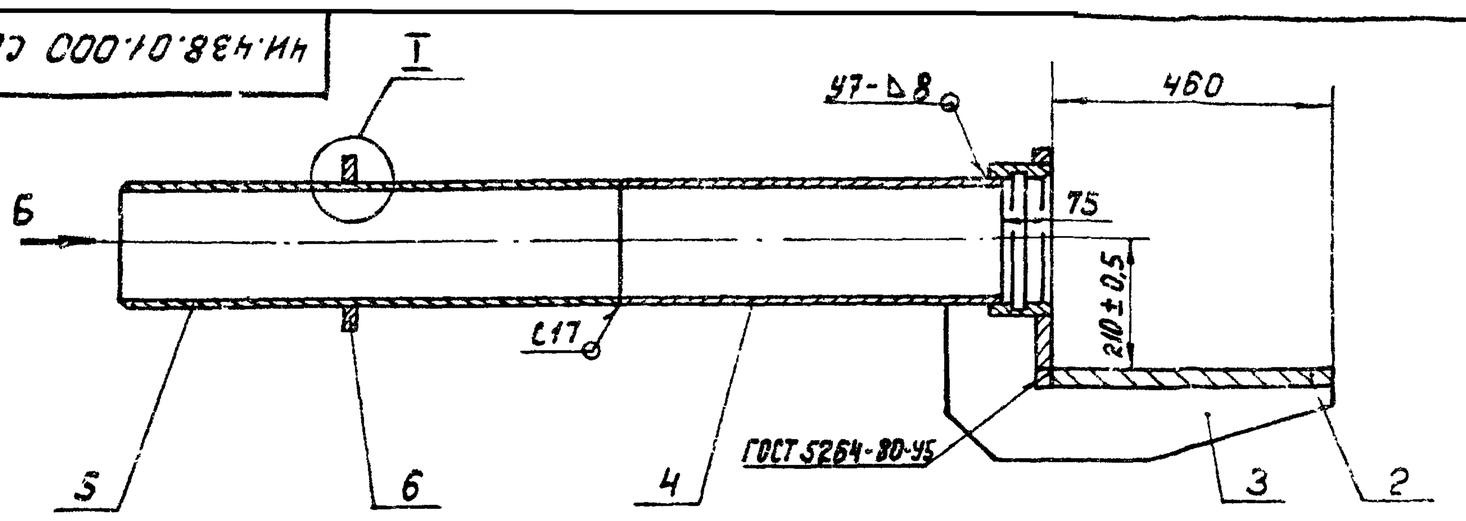

Вид Б
М1:5

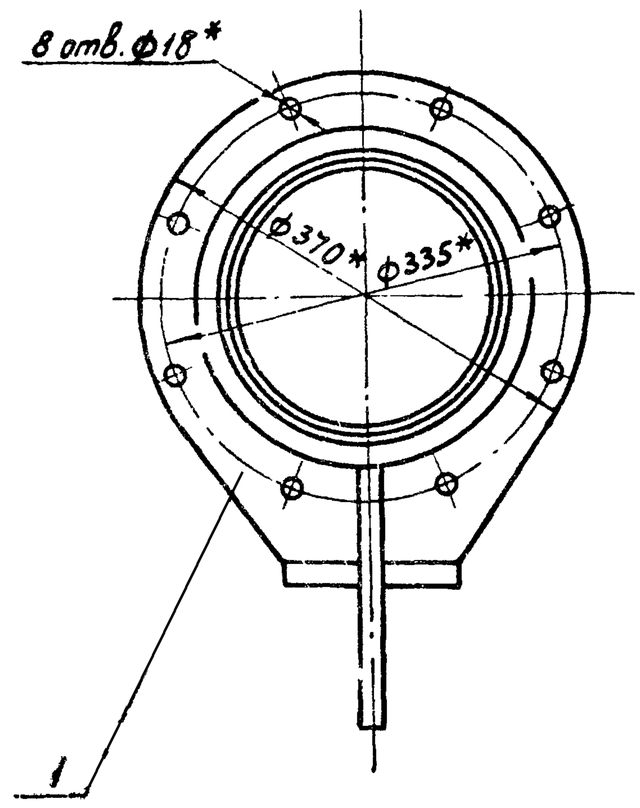

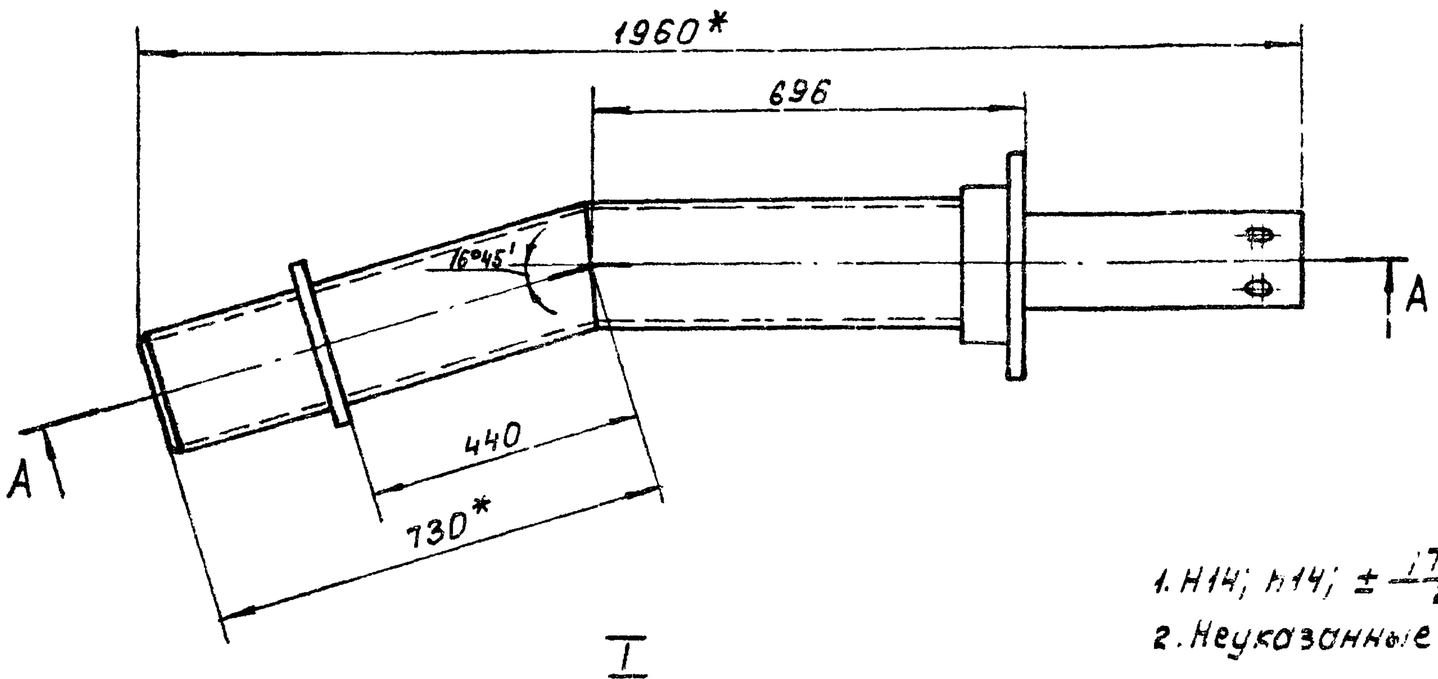

I
М1:1

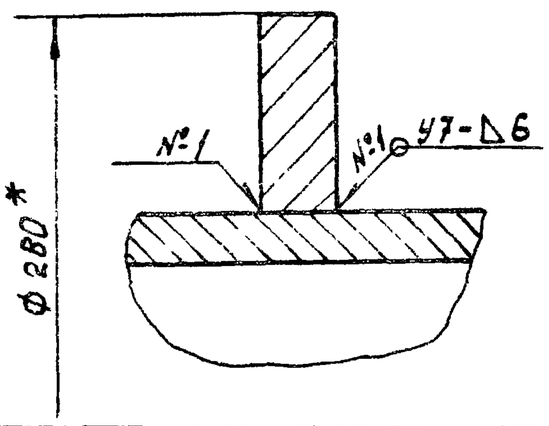

1. H14; h14; $\pm \frac{IT14}{2}$.
2. Неуказанные сварные швы выполнить по ГОСТ 16037-80 по контуру прилегания деталей.
3. * Размеры для справок.
4. Шероховатость обрабатываемых поверхностей детали без чертежа – Rz 80.

					4И.438.01.000 СБ			
Изм.	Лист	№ докум.	Подп.	Дата	Кронштейн сборочный чертеж	Лит.	Масса	Масштаб
Разраб.		Криничная				И	99,0	1:10
Пров.		Пендерев				Лист	Листов 1	
Рук.		Пендерев				Мосводоканалниипроект Отдел №5		
Н.контр.		Потутков						

Формат 12

4И.438.00.011

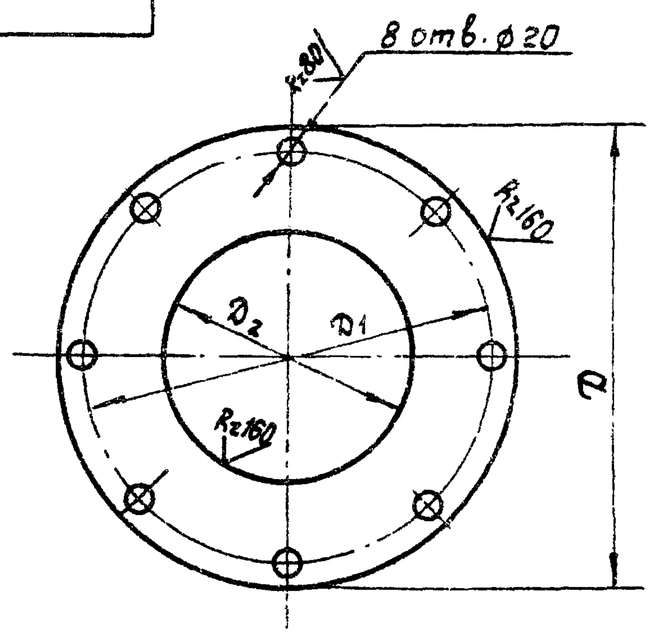

Обозначение	D мм	D1 мм	D2 мм	Материал	Масса кг
4И.438.00.011	370	335	200	Пластина I, лист ПМБ-С-5-Г2 ГОСТ 7338-77	0,47
4И.438.00.011-01	315	280	220	Пластина I, лист ПМБ-С-2-Г2 ГОСТ 7338-77	0,1

H14; h14; $\pm \frac{IT14}{2}$.

					4И.438.00.011			
Изм.	Лист	№ докум.	Подп.	Дата	Прокладка	Лит.	Масса	Масштаб
Разраб.		Криничная				И	см. табл.	—
Пров.		Пендерев				Лист	Листов 1	
Н.контр.		Потутков			см. табл.	Мосводоканалниипроект Отдел №5		

4И.438.00.012

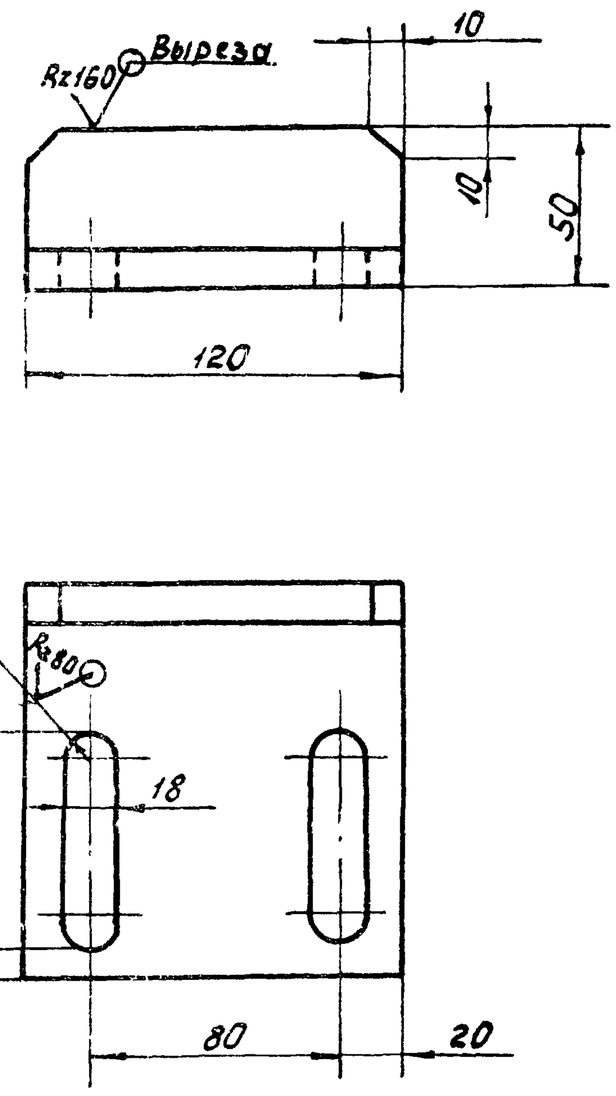

H14; h14; $\pm \frac{IT14}{2}$.

					4И.438.00.012			
Изм.	Лист	№ докум.	Подп.	Дата	Ограничитель	Лит.	Масса	Масштаб
Разраб.		Криничная				И	1,6	1:2
Пров.		Пендерев				Лист	Листов 1	
Н.контр.		Потутков			Уголок Б-125×125×12 ГОСТ 8509-72 / Ст3сп ГОСТ 535-79	Мосводоканалниипроект Отдел №5		

Инв. № подл. | Подп. и дата | Взам. инв. № | Инв. № дубл. | Подп. и дата

18600-09 12 Копировал: Формат 11

Формат	Зона	Поз.	Обозначение	Наименование	Кол.	Примеч.
				Документация		
			4И.438.01.000СБ	Сборочный чертеж		
				Сборочные единицы		
11		1	4И.438.01.100	Раструб	1	
				Детали		
1		2	4И.438.01.001	Пластина	1	
11		3	4И.438.01.002	Ребро	1	
11		4	4И.438.01.003	Патрубок	1	
11		5	4И.438.01.004	Патрубок	1	
Б4		6	4И.438.01.005	Кольцо		
				Лист 8.10 ГОСТ 19903-74 / Вс.Т3сп ГОСТ 14637-79		
				ф280h14 × ф220H14	1	1,8 кг

Изм.	Лист	№ докум.	Подп.	Дата	4И.438.01.000			
Разраб.		Калинина			Кронштейн	Лит.	Лист	Листов
Пров.		Пенберев				И	1	1
Рук.		Пенберев				Мосводоканалниипроект Отдел №5		
Н.контр.		Потупков						

Формат 11

Формат	Зона	Поз.	Обозначение	Наименование	Кол.	Примеч.
				Документация		
11			4И.438.01.100СБ	Сборочный чертеж		
				Детали		
11		1	4И.438.01.101	Фланец	1	
Б4		2	4И.438.01.102	Кольцо	1	
				Ст3 ГОСТ 380-71		
				ф250h14 × ф214H14 × 100h14	1	11,4 кг

Изм.	Лист	№ докум.	Подп.	Дата	4И.438.01.100			
Разраб.		Калинина			Раструб	Лит.	Лист	Листов
Пров.		Пенберев				И	1	1
Рук.		Пенберев				Мосводоканалниипроект Отдел №5		
Н.контр.		Потупков						

Формат 11

Инв.№ подл. | Подп. и дата | Взам. инв.№ | Инв.№ дубл. | Подп. и дата

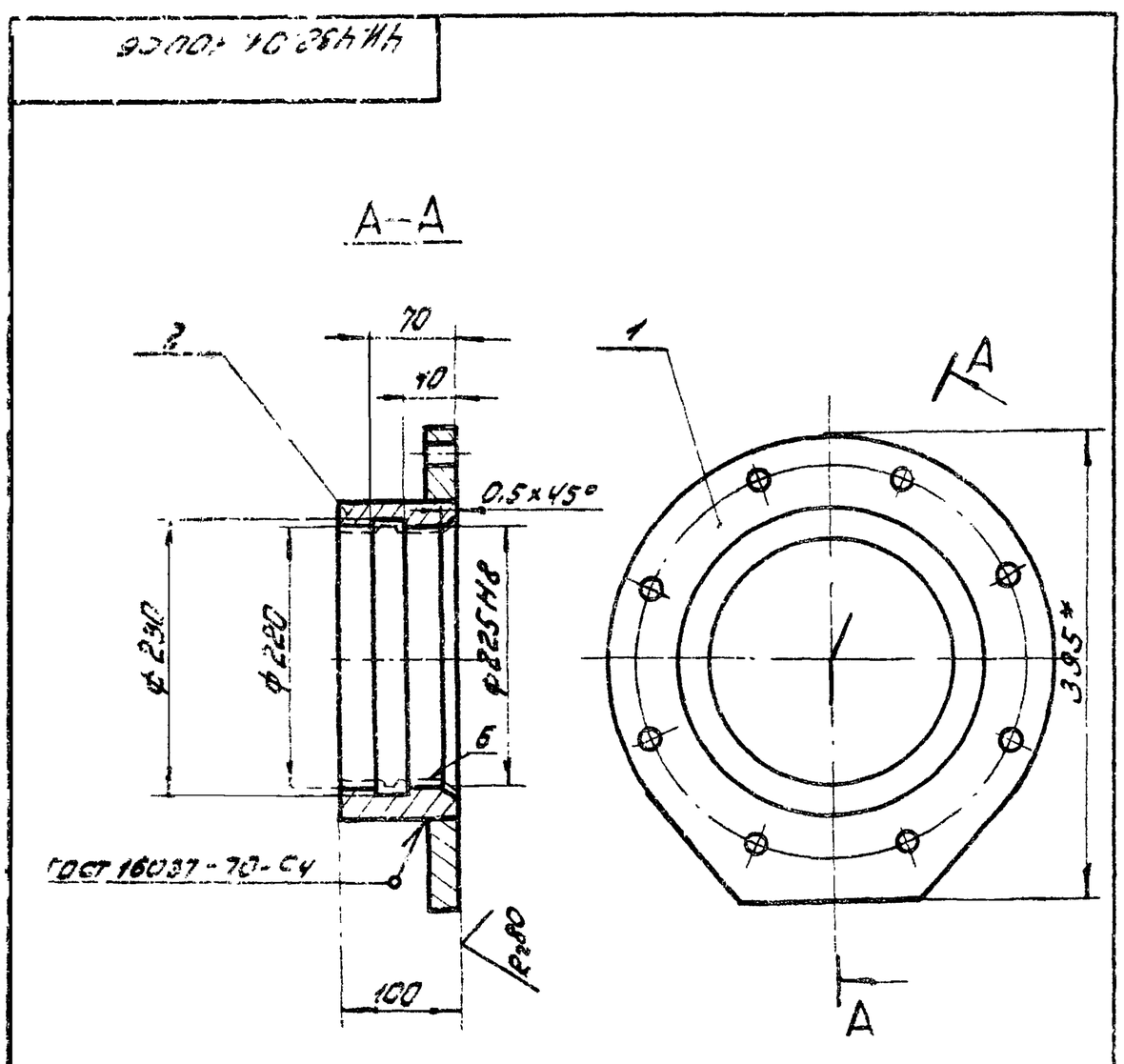

1. * Размер для справок.
2. Неуказанные предельные отклонения размеров: $H14,\ h14,\ \pm\frac{IT14}{2}$.
3. Шероховатость поверхности Б – Rz80.
4. Шероховатость обрабатываемых поверхностей деталей без чертежа – Rz160.

Изм.	Лист	№ докум.	Подп.	Дата	4И.438.01.100СБ			
Разраб.		Калинина			Раструб	Лит.	Масса	Масштаб
Пров.		Пенберев			Сборочный чертеж	И	16,5	1:5
Н.контр.		Потупков				Лист	Листов: 1	
						Мосводоканалниипроект Отдел №5		

Формат 11

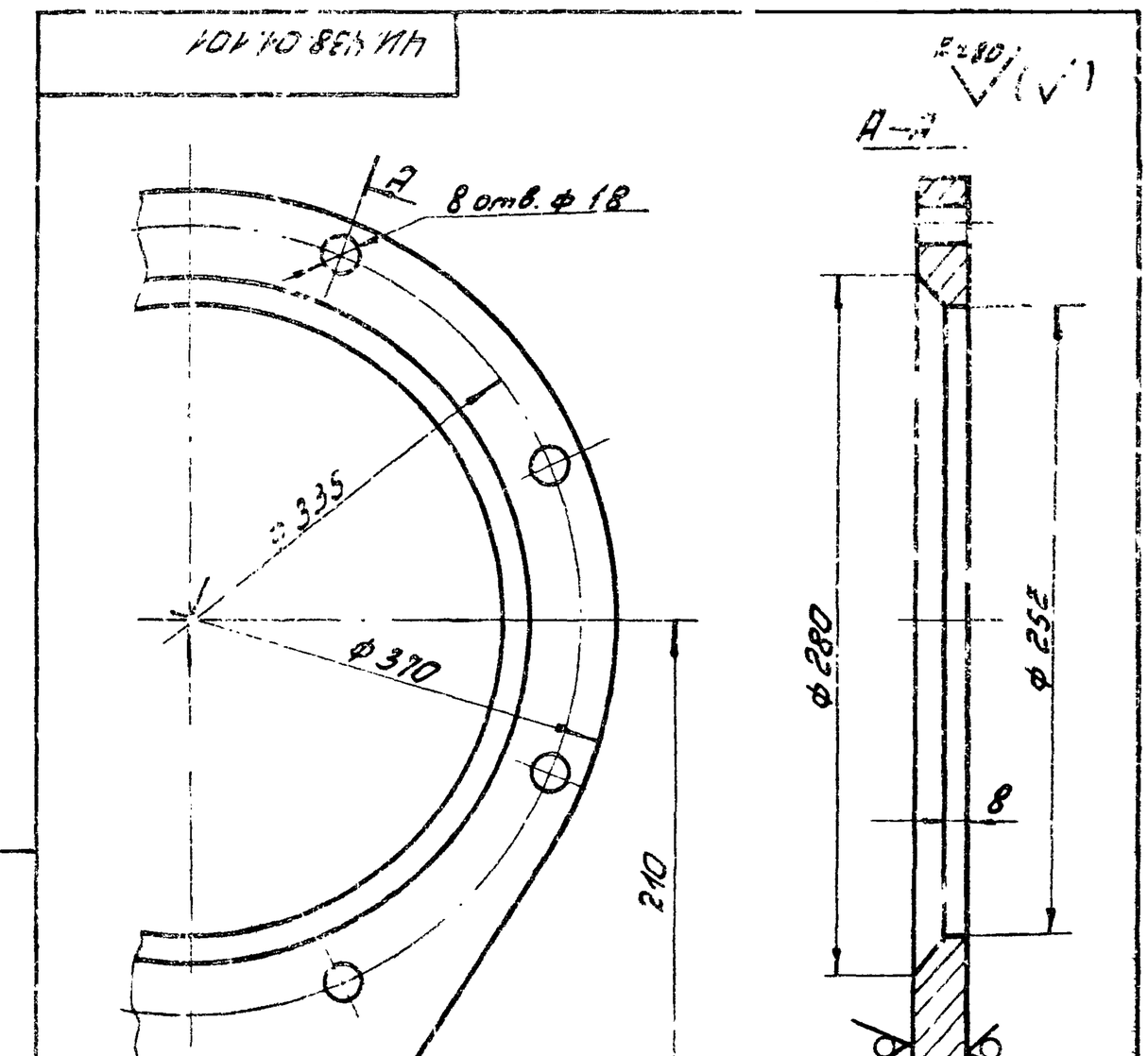

$H14,\ h14,\ \pm\frac{IT14}{2}$.

Изм.	Лист	№ докум.	Подп.	Дата	4И.438.01.101			
Разраб.		Калинина			Фланец	Лит.	Масса	Масштаб
Пров.		Пенберев				И	8,9	1:2,5
Н.контр.		Потупков				Лист	Листов: 1	
					Лист Б20 ГОСТ 19903-74 / 8 ст3сп ГОСТ 14637-79	Мосводоканалниипроект Отдел №5		

Копировал: Ж.

18600-09 13

Формат 11

ЧИ 438.01.001

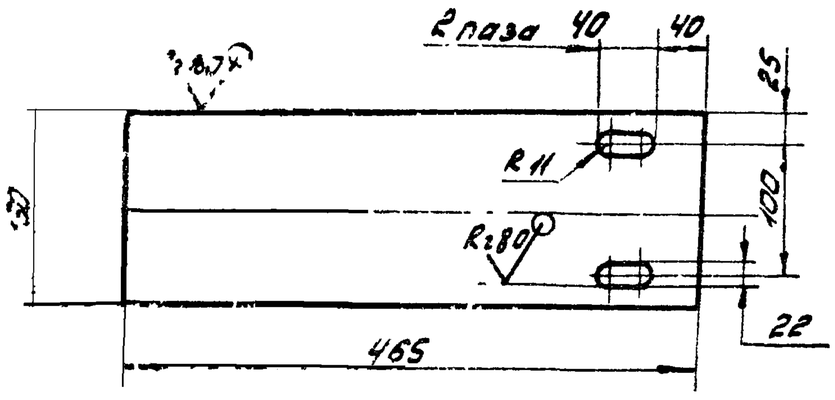

H14, h14: $\pm \frac{IT14}{2}$.

				ЧИ.438.01.001			
Изм Лист	№ докум.	Подп.	Дата	Пластина	Лит.	Масса	Масштаб
Разраб	Кринична				И	11.0	1:5
Пров	Пендерев				Лист	Листов 1	
Н.контр	Потутков			Лист Б20 ГОСТ 19903-74 / В ст3сп ГОСТ 14637-79	Мосводоканалниипроект Отдел N 5		

Формат 11

ЧИ 438.01.002

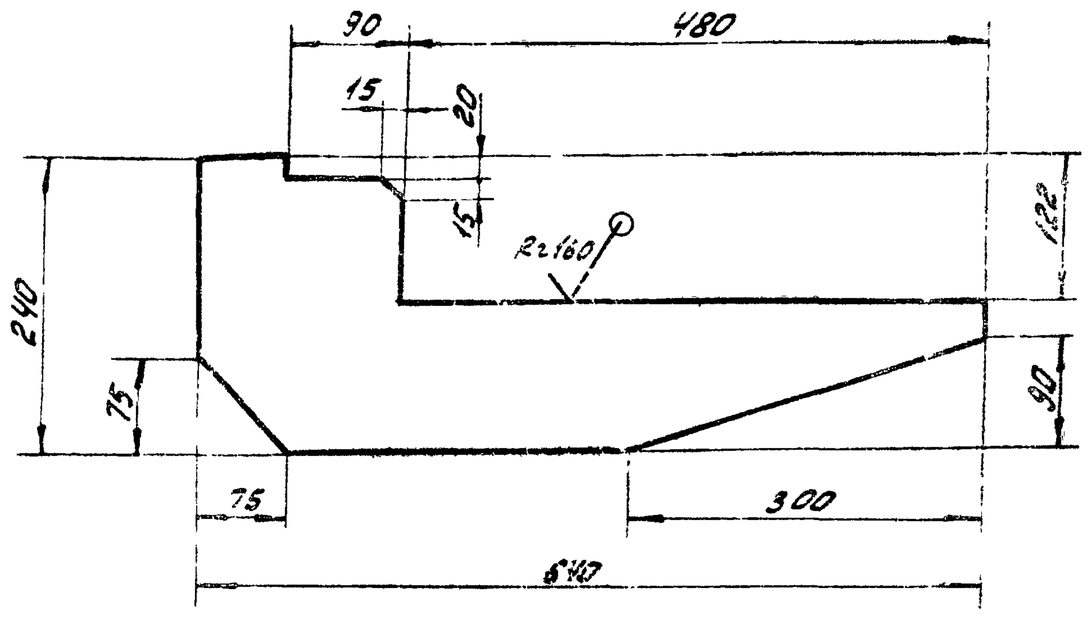

h14, $\pm \frac{IT14}{2}$.

				ЧИ 438.01.002			
Изм Лист	№ докум	Подп.	Дата	Ребро	Лит.	Масса	Масштаб
Разраб	Кринична				И	6.8	1:5
Пров	Пендерев				Лист	Листов 1	
Н.контр	Потутков			Лист Б12 ГОСТ 19903-74 / В ст3сп ГОСТ 14637-79	Мосводоканалниипроект Отдел N 5		

Формат 11

Подп. и дата | Взам. инв. | Инв. № дубл. | Подп. и дата | Инв. № подл.

ЧИ 438.01.003

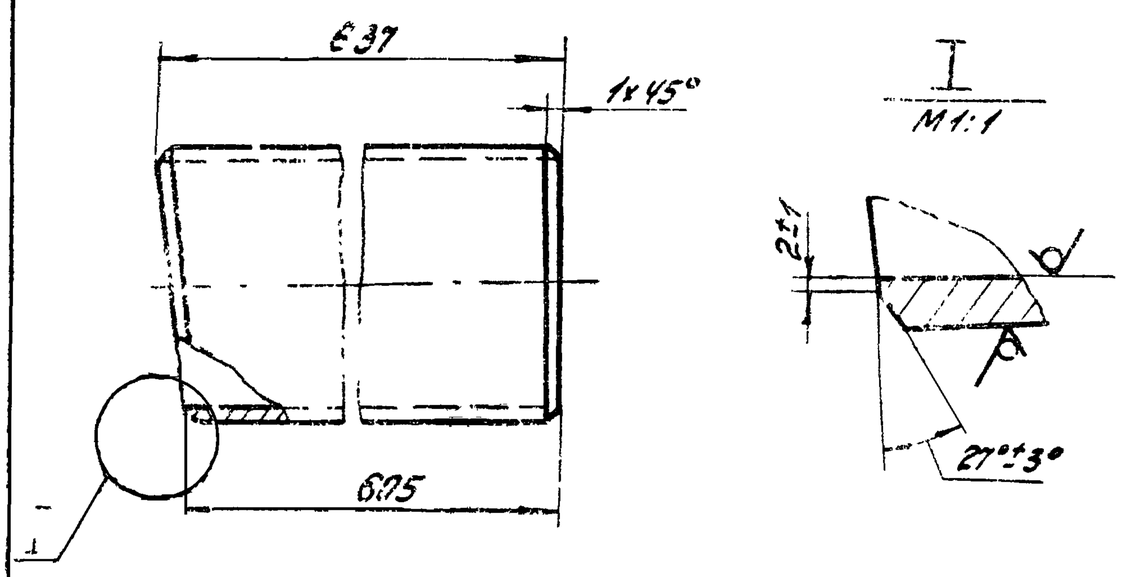

Шаблон

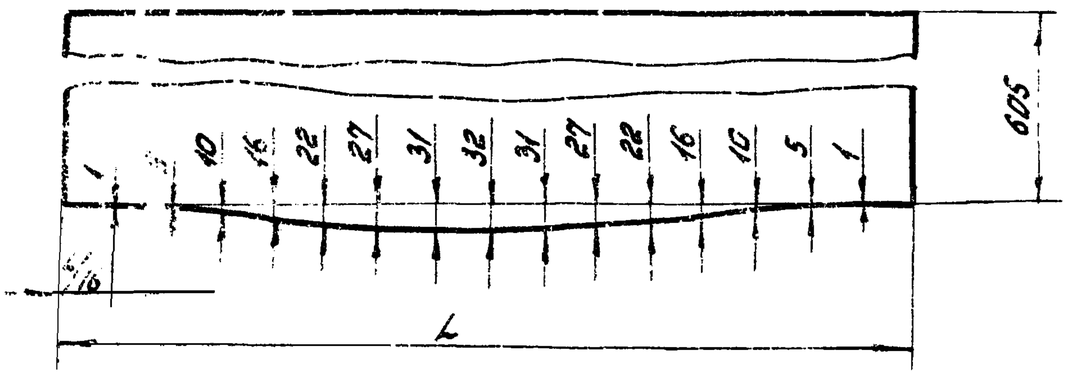

1. Неуказанные предельные отклонения размеров: h14, $\pm \frac{IT14}{2}$.
2. Размер L равен длине окружности, измеренной по фактическому наружному диаметру разрезаемой трубы

				ЧИ.438.01.003			
Изм Лист	№ докум	Подп.	Дата	Патрубок	Лит.	Масса	Масштаб
Разраб	Кринична				И	26,8	1:5
Пров	Пендерев				Лист	Листов 1	
Н.контр	Потутков			Труба 219x8 ГОСТ 8732-78 / В ст3сп ГОСТ 8731-74	Мосводоканалниипроект Отдел N5		

Формат 11

ЧИ 438.01.004

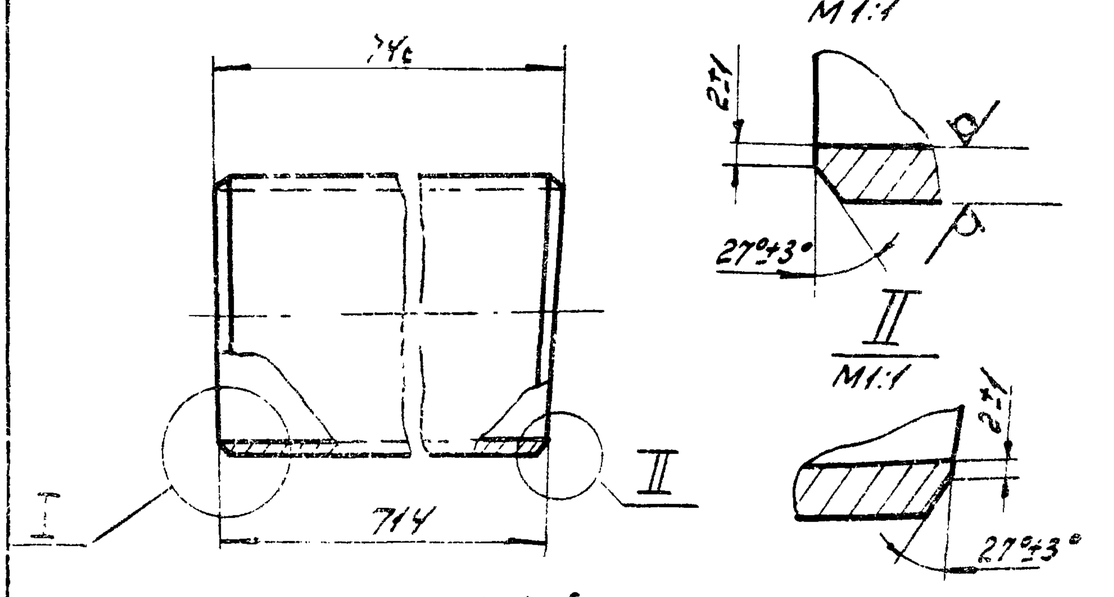

Шаблон

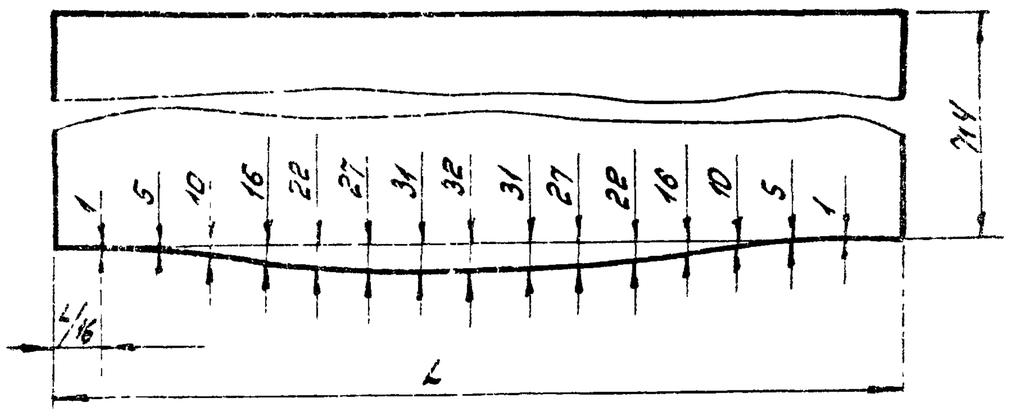

1. Неуказанные предельные отклонения размеров: h14, $\pm \frac{IT14}{2}$.
2. Размер L равен длине окружности, измеренной по фактическому наружному диаметру разрезаемой трубы

				ЧИ.438.01.004			
Изм Лист	№ докум	Подп.	Дата	Патрубок	Лит.	Масса	Масштаб
Разраб	Кринична				И	36,2	1:5
Пров	Пендерев				Лист	Листов 1	
Н.контр	Потутков			Труба 219x8 ГОСТ 8732-78 / В ст3сп ГОСТ 8731-74	Мосводоканалниипроект Отдел N5		

Формат 11

ЧИ.438.02.000СБ

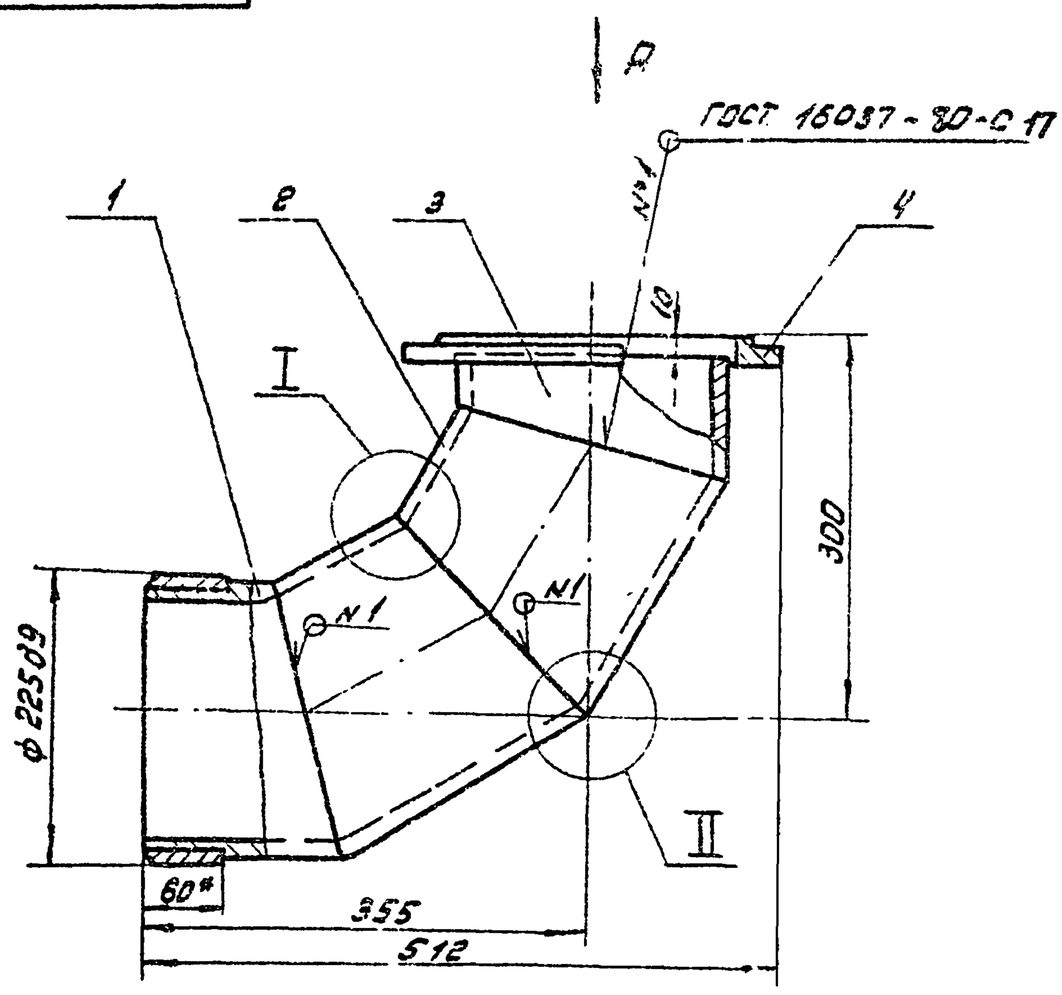

Вид А

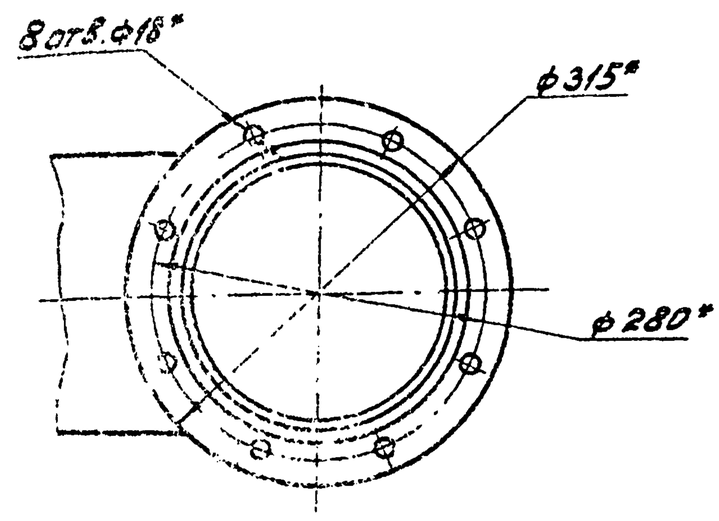

I
М1:1

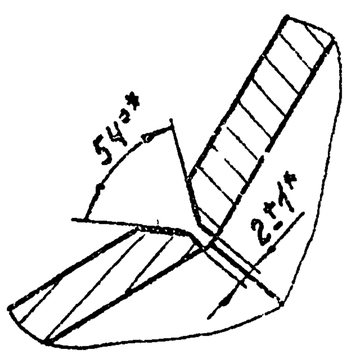

II
М1:1

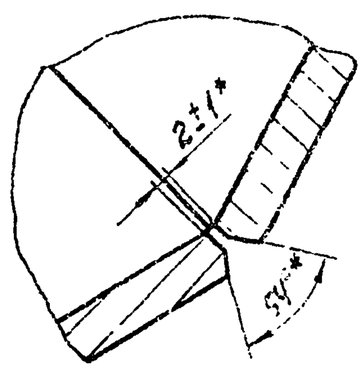

1. Неуказанные предельные отклонения размеров: $h14, \pm \frac{IT14}{2}$
2. Неуказанные сварные швы выполнить по ГОСТ 14098-80-У5-Δ10.
3. * Размеры для справок.

Изм	Лист	№ докум.	Подп.	Дата	ЧИ.438.02.000СБ			
Разраб.		Кричная			Отвод	Лит.	Масса	Масштаб
Пров.		Пендерев				И	28.5	1:5
Рук.		Пендерев			Сборочный чертеж	Лист	Листов: 1	
Н.контр.		Потутков				Мосводоканалниипроект Отдел №5		

Формат 12

Формат	Зона	Поз.	Обозначение	Наименование	Кол.	Примеч.
				Документация		
12			ЧИ.438.02.000СБ	Сборочный чертеж		
				Сборочные единицы		
11		1	ЧИ.438.02.100	Полусекция	1	
				Детали		
11		2	ЧИ.438.02.001	Секция	2	
11		3	ЧИ.438.02.002	Полусекция	1	
				Стандартные изделия		
		4		Фланец 200-2,5 ГОСТ 1255-67	1	

Изм	Лист	№ докум.	Подп.	Дата	ЧИ 438.02.000		
Разраб.		Кричная			Отвод	Лит. И	Лист	Листов
Пров.		Пендерев				Мосводоканалниипроект Отдел №5		
Рук.		Пендерев						
Н.контр.		Потутков						

Формат 11

Формат	Зона	Поз.	Обозначение	Наименование	Кол.	Примеч.
				Документация		
11			ЧИ.438.02.100СБ	Сборочный чертеж		
				Детали		
11		1	ЧИ.438.02.101	Втулка	1	
11		2	ЧИ.438.02.152	Полусекция	1	

Перв. примен. | Справ. № | Подп. и дата | Инв. № дубл. | Взам. инв. №

Изм	Лист	№ докум.	Подп.	Дата	ЧИ.438.02.100		
Разраб.		Кричная			Полусекция	Лит. И	Лист	Листов 1
Пров.		Пендерев				Мосводоканалниипроект Отдел №5		
Рук.		Пендерев						
Н.контр.		Потутков						

Копировал

Формат 11

ЧИ 438.02.002

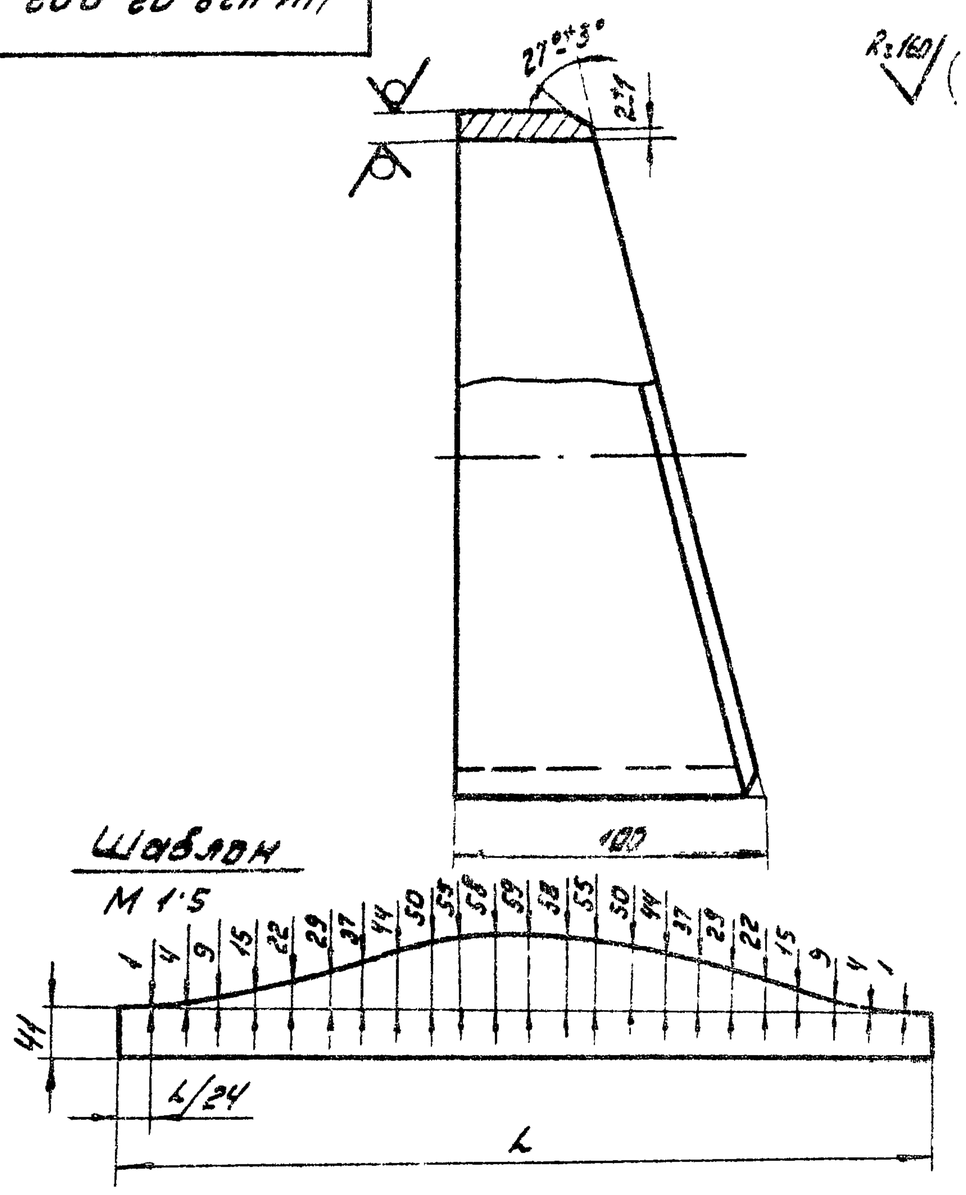

1. Неуказанные предельные отклонения размеров: h14, $\pm\frac{IT14}{2}$
2. Размер L равен длине окружности измеренной по фактическому наружному диаметру разрезаемой трубы

Изм	Лист	№ докум.	Подп.	Дата	ЧИ.438.02.002		
Разраб.	Кринична		Крин		Полусекция	Лит. И	Масса 2,9	Масштаб 1:2
Пров.	Пендерев					Лист	Листов 1
Н. контр.	Потутков				Труба 219х8 ГОСТ 8732-78 / Вст3сп ГОСТ 8731-74	Мосводоканалниипроект Отдел №5	

Формат 11

Формат	Зона	Поз.	Обозначение	Наименование	Кол.	Примеч.
				Документация		
22			ЧИ 438 03.000СБ	Сборочный чертеж		
				Детали		
11		1	ЧИ.438.03.001	Патрубок	1	
12		2	ЧИ.438.03.002	Лист направляющий	1	
11		3	ЧИ.438.03.003	Стенка боковая	2	
11		4	ЧИ.438.03.004	Чашка	1	
12		5	ЧИ.438.03.005	Лист направляющий	1	
12		6	ЧИ.438.03.006	Окантовка	1	
12		7	ЧИ.438 03.007	Переход косой	1	
11		8	ЧИ.438.03.008	Угольник	2	
54		9	ЧИ 438.03 009	Стенка передняя		
				Лист Б-3 ГОСТ 19903-74 / Вст3сп ГОСТ 16523-70		
				230h14х522h14	1	2,8 кг
54		10	ЧИ 438.03 011	Стенка задняя		
				Лист Б-3 ГОСТ 19903-74 / Вст3сп ГОСТ 16523-70		
				320h14х522h14	1	4,0 кг

Подп. и дата | Инв. № дубл. | Взам. инв. № | Подп. и дата | Инв. № подл.

Изм	Лист	№ докум.	Подп.	Дата	ЧИ.438.03.000		
Разраб.	Кринична				Бункер	Лит. И	Лист 1	Листов 2
Пров.	Пендерев					Мосводоканалниипроект Отдел №5	
Рук.	Пендерев						
Н. контр.	Потутков						

Формат 11

Формат	Зона	Поз.	Обозначение	Наименование	Кол.	Примеч.
				Стандартные изделия		
		11		Фланец 200-2,5 ГОСТ 1255-67	1	

Изм	Лист	№ докум.	Подп.	Дата	ЧИ.438.03.000		
						Лист 2	

Формат 11

ЧИ 438.03.001

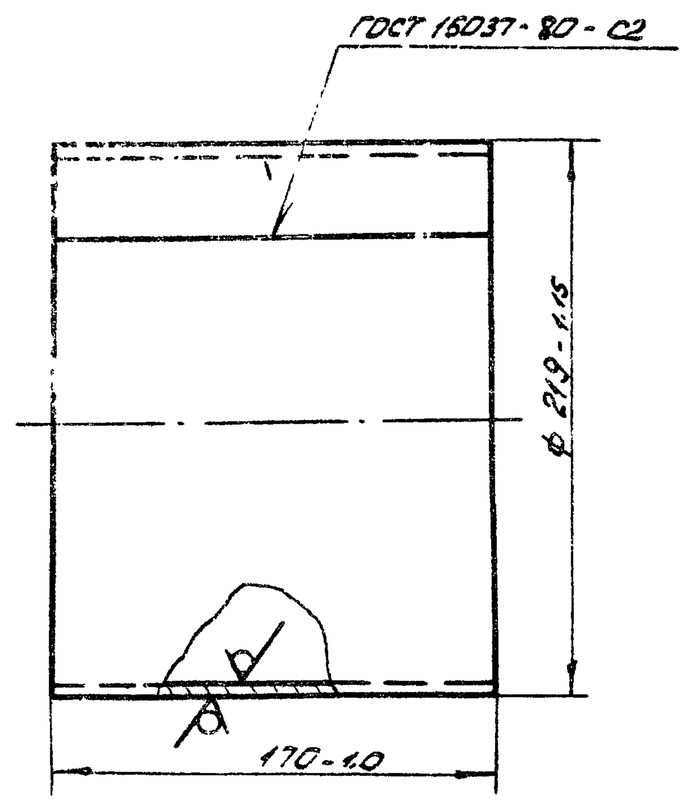

Развернутая длина L = 685 мм.

Изм	Лист	№ докум.	Подп.	Дата	ЧИ 438 03.001		
Разраб.	Кринична		Крин		Патрубок	Лит. И	Масса 2,8	Масштаб 1:25
Пров.	Пендерев					Лист	Листов 1
Н. контр.	Потутков				Лист Б-3 ГОСТ 19903-74 / Вст3сп ГОСТ 16523-70	Мосводоканалниипроект Отдел №5	

Копировал Жил- 18600-09 17 Формат 11

ЧИ.438.03.000СБ

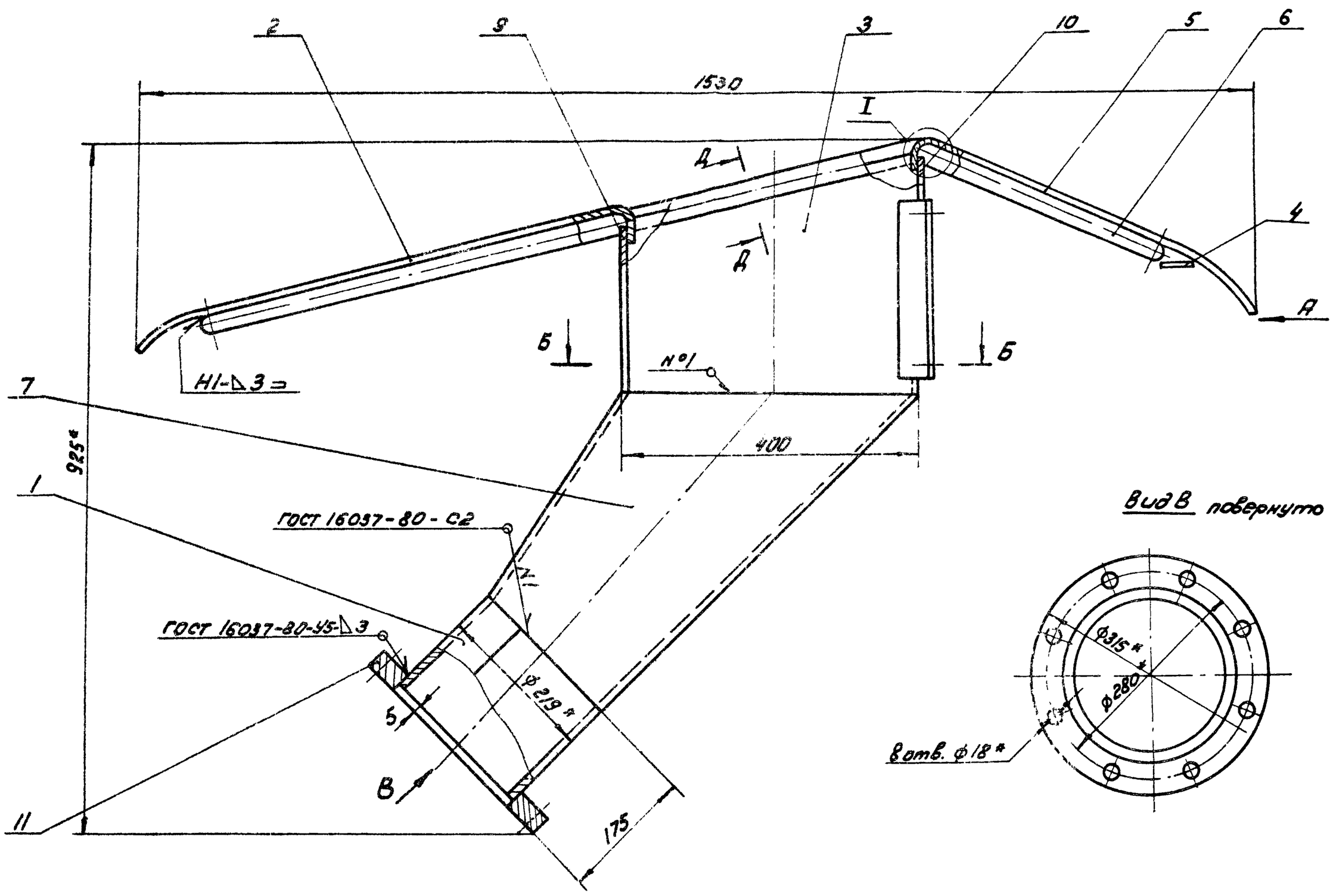

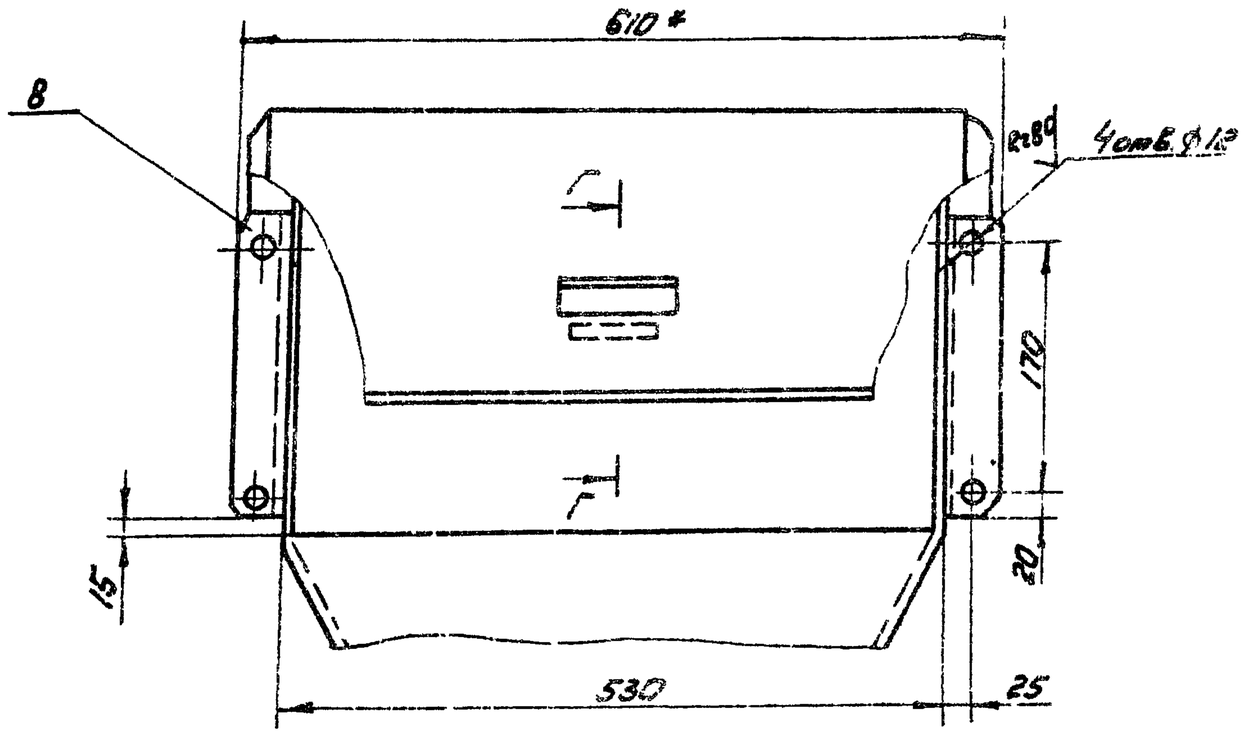

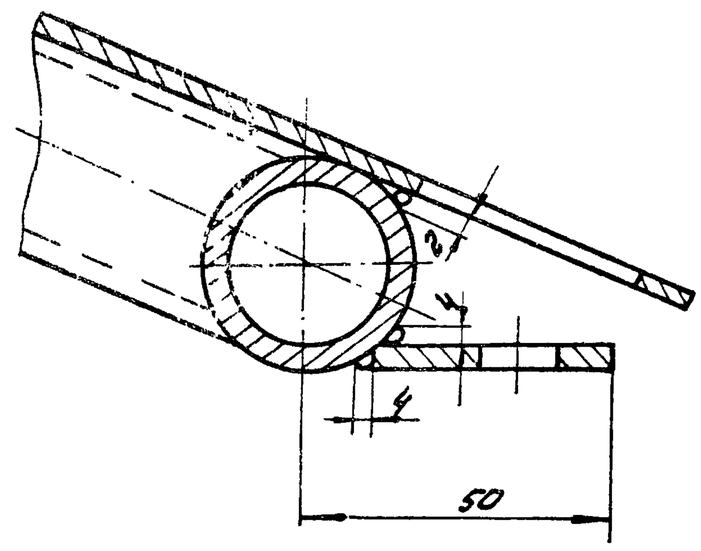

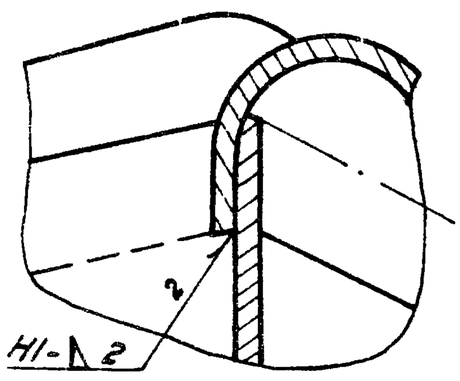

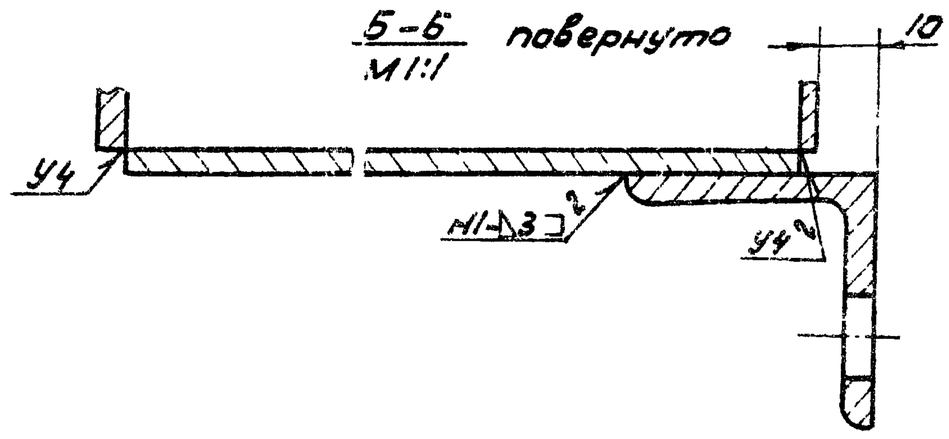

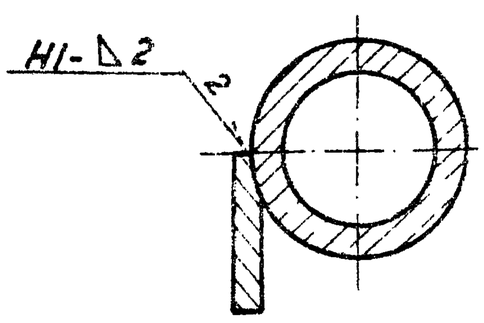

1. H14, h14: $\pm \frac{IT14}{2}$.
2. Неуказанные сварные швы выполнить по ГОСТ 5264-80 по контуру прилегания деталей
3 * Размеры для справок.
4 Шероховатость обрабатываемых поверхностей деталей без чертежа – Rz160

Изм.	Лист	№ докум.	Подп.	Дата	4И.438.03.000СБ		
Разраб.		Кричичная			Бункер Сборочный чертеж	Лит.	Масса	Масшт.
Пров.		Пендерев				И	61.0	1:5
Рук.		Пендерев				Лист	Листов 1	
Н.контр.		Потутков				Мосводоканалниипроект Отдел № 5		

4И.438.03.002

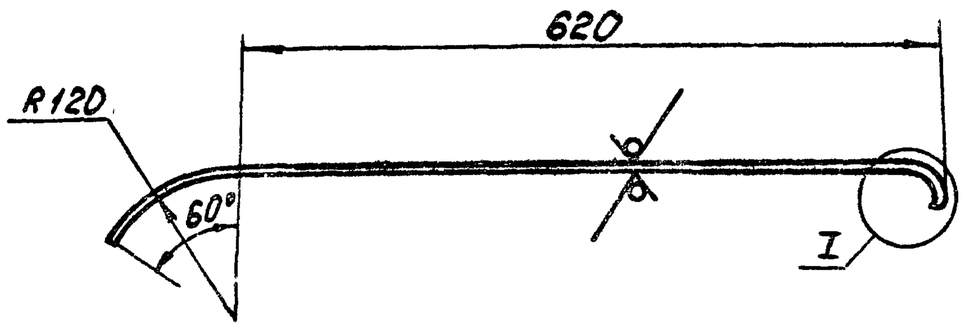

I
М1:1

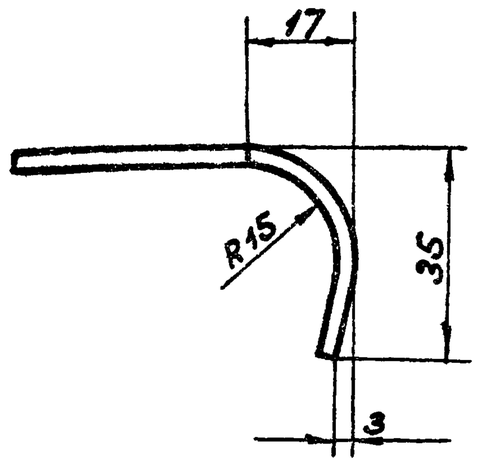

Rz160 (✓)

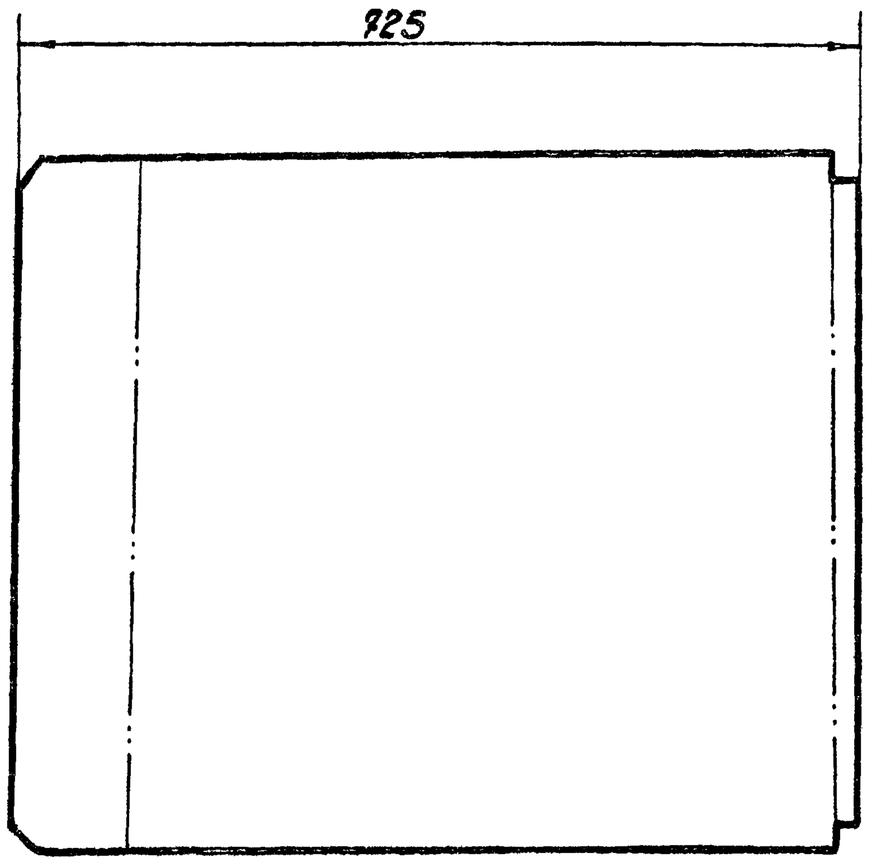

Развертка
М1:10

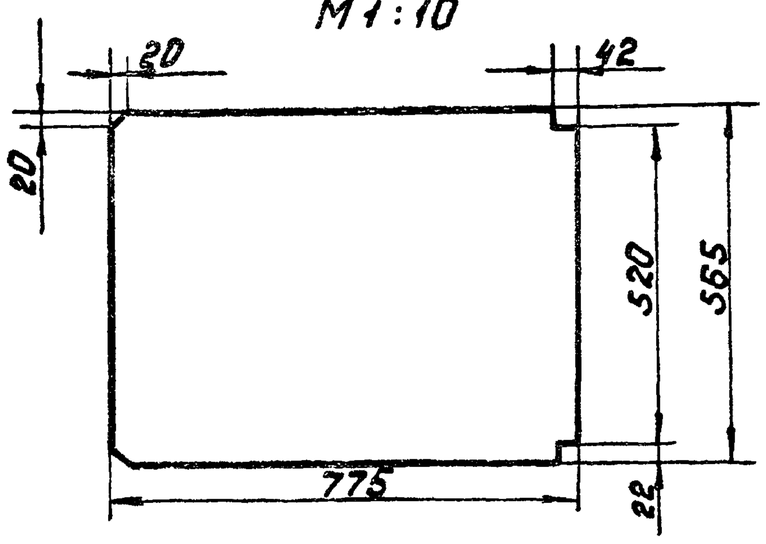

$h14, \pm \frac{IT14}{2}$.

Изм.	Лист	№ докум.	Подп.	Дата	4И.438.03.002			
Разраб.		Криничная			Лист направляющий	Лит.	Масса	Масштаб
Пров.		Пендереб				И	6,9	1:5
						Лист	Листов 1	
Н.контр.		Потутков			Лист Б-2 ГОСТ 19903-74 / ВСт3сп ГОСТ 16523-70	Мосводоканалниипроект Отдел №5		

формат 12

4И.438.03.003

(✓)

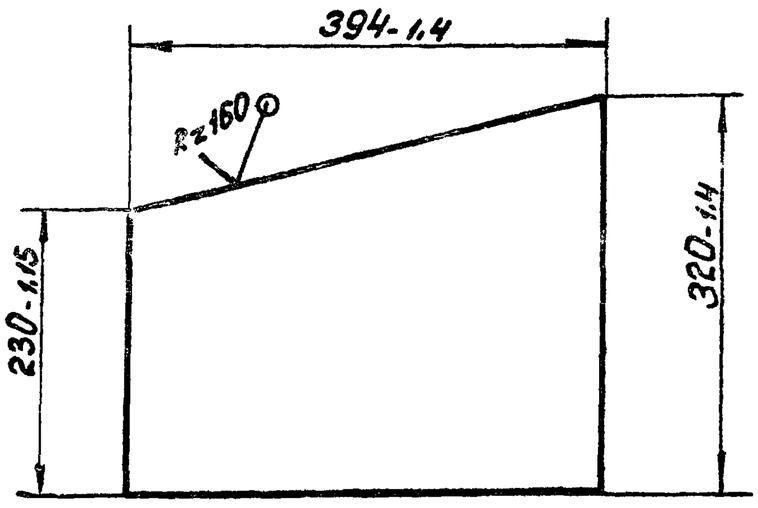

Изм.	Лист	№ докум.	Подп.	Дата	4И.438.03.003			
Разраб.		Криничная			Стенка боковая	Лит.	Масса	Масштаб
Пров.		Пендереб				И	2,5	1:5
						Лист	Листов: 1	
Н.контр.		Потутков			Лист Б-3 ГОСТ 19903-74 / ВСт3сп ГОСТ 16523-70	Мосводоканалниипроект Отдел №5		

формат 11

4И.438.03.004

(✓)

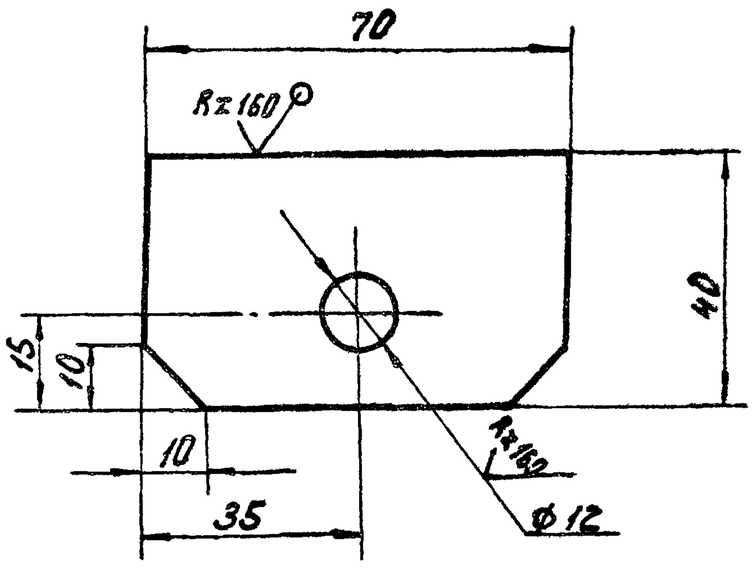

$H14, h14; \pm \frac{IT14}{2}$.

Изм.	Лист	№ докум.	Подп.	Дата	4И.438.03.004			
Разраб.		Криничная			Ушко	Лит.	Масса	Масштаб
Пров.		Пендереб				И	0,08	1:1
						Лист	Листов: 1	
Н.контр.		Потутков			Лист Б4 ГОСТ 19903-74 / ВСт3сп ГОСТ 14637-79	Мосводоканалниипроект Отдел №5		

Инв.№ подл. | Подп. и дата | Взам.инв.№ | Инв.№ дубл. | Подп. и дата

4И.438.03.005

Rz160 (√)

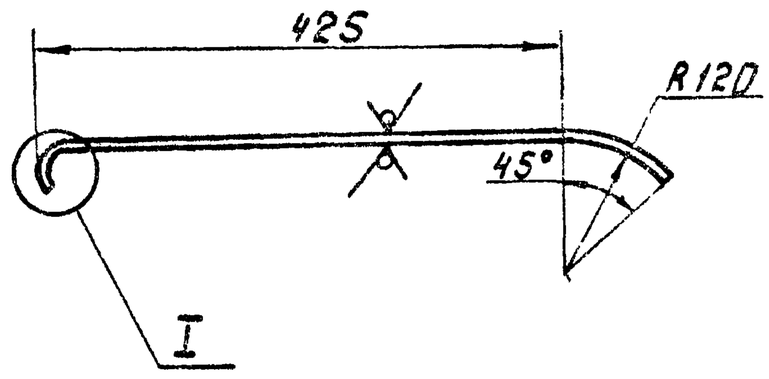

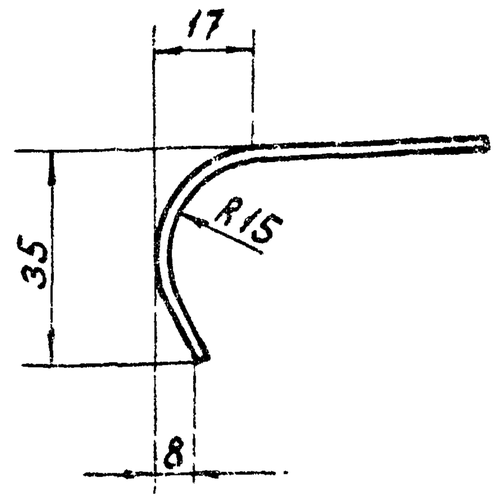

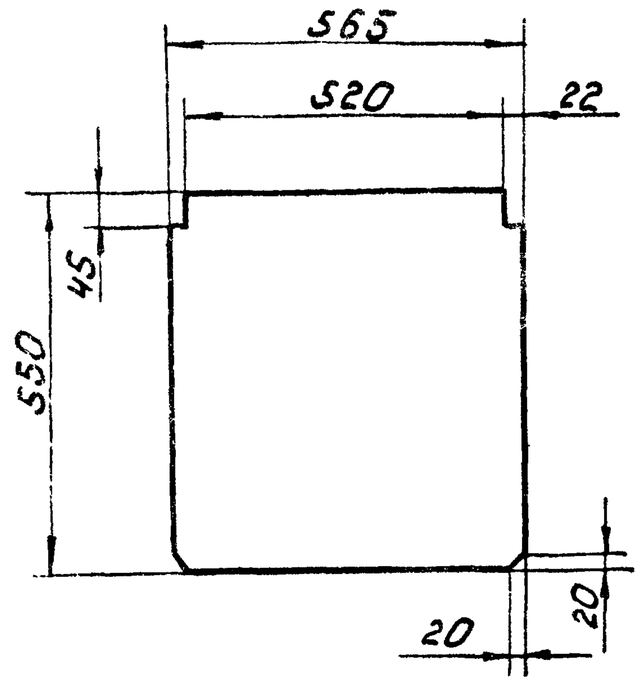

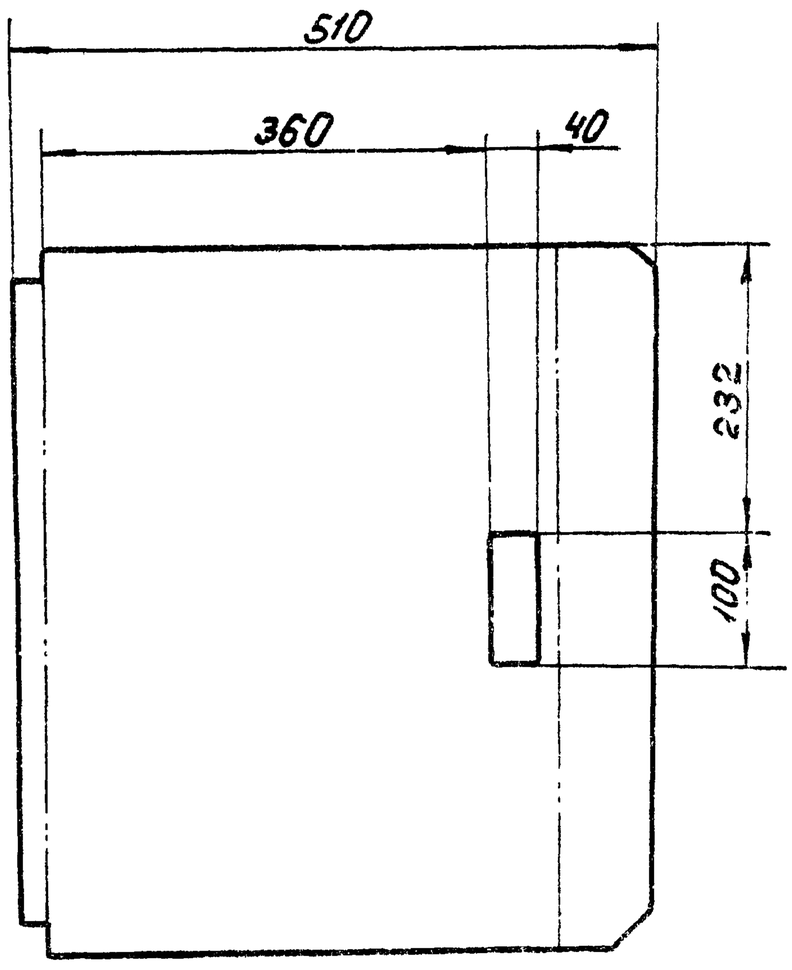

$H14$, $h14$, $\pm\frac{IT14}{2}$.

Изм. Лист	№докум.	Подп.	Дата	4И.438.03.005			
Разраб.	Криничная			Лист напробляющий	Лит.	Масса	Масштаб
Пров.	Пендерев				И	4,8	1:5
					Лист	Листов:1	
Н.контр.	Потутков			Лист Б-3 ГОСТ 19903-74 / В ст.3сп ГОСТ16523-70	Мосводоканалниипроект Отдел №5		

формат 12

4И.438.03.006

Rz160 (√)

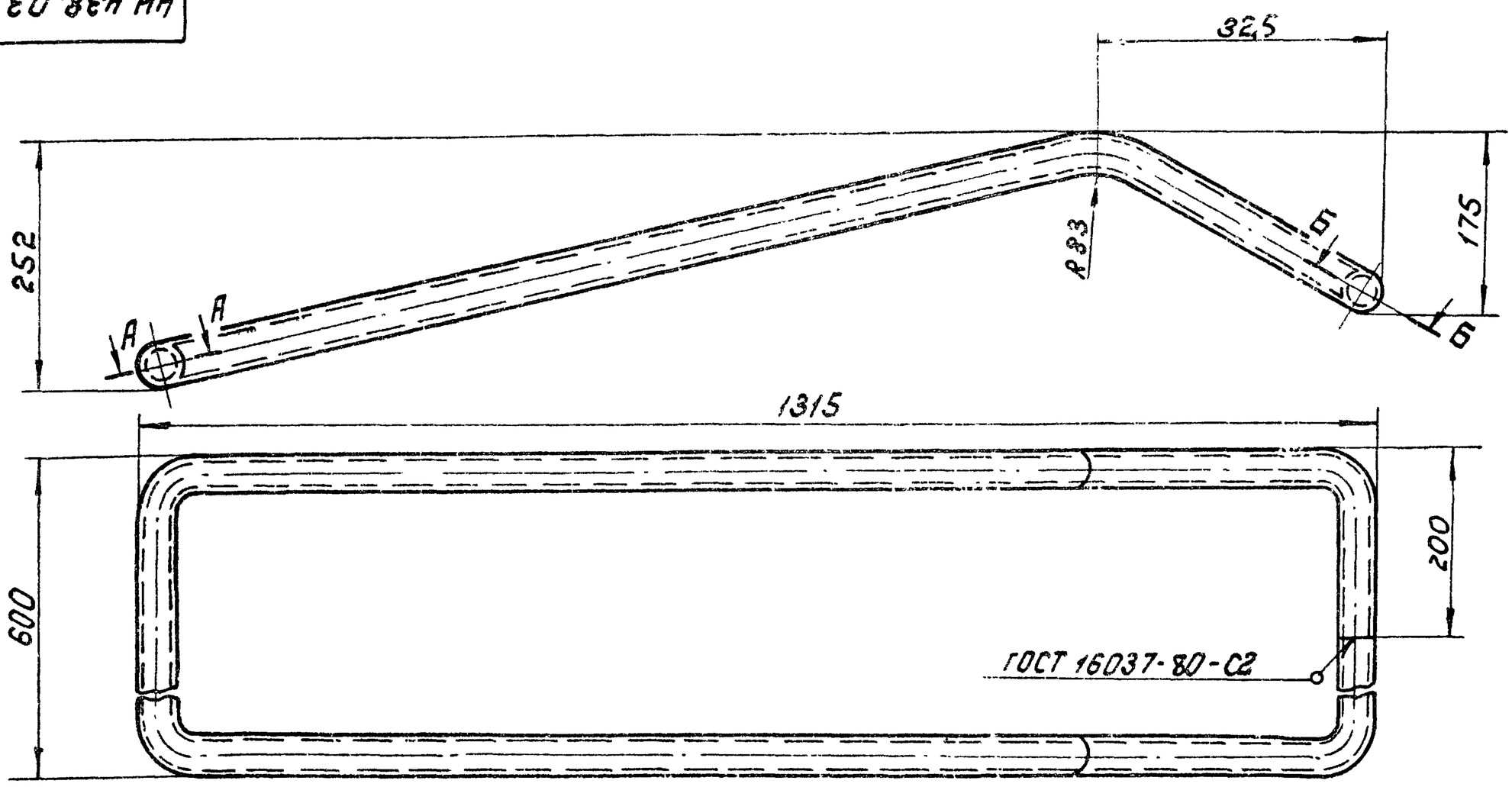

А-А повернуто

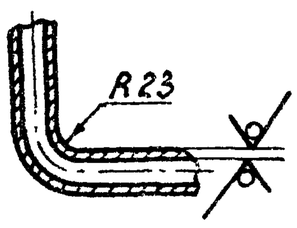

Б-Б повернуто

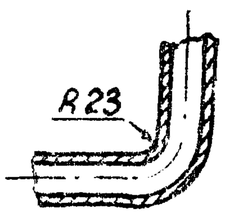

1. Развернутая длина L=3880мм.
2. $h14$, $\pm\frac{IT14}{2}$.

Изм. Лист	№докум.	Подп.	Дата	4И.438.03.006			
Разраб.	Криничная			Окантовка	Лит.	Масса	Масштаб
Пров.	Пендерев				И	10,5	1:5
					Лист	Листов:1	
Н.контр.	Потутков			Труба 25×3,2 ГОСТ 3262-75	Мосводоканалниипроект Отдел №5		

копировал: 18600-09 20 формат 12

4И.438.03.007

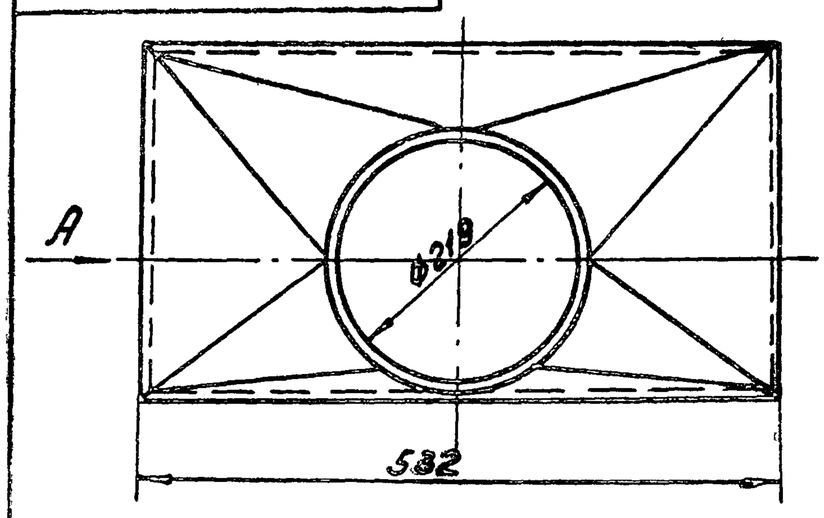

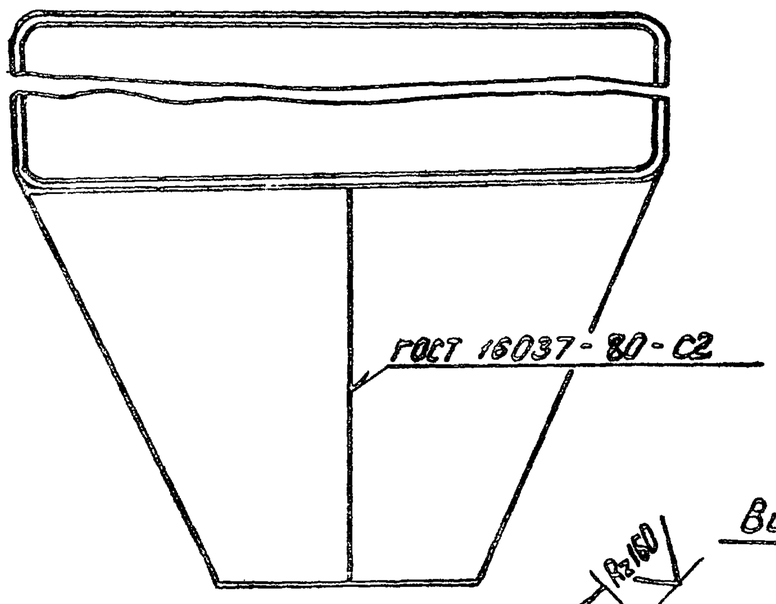

Вид А

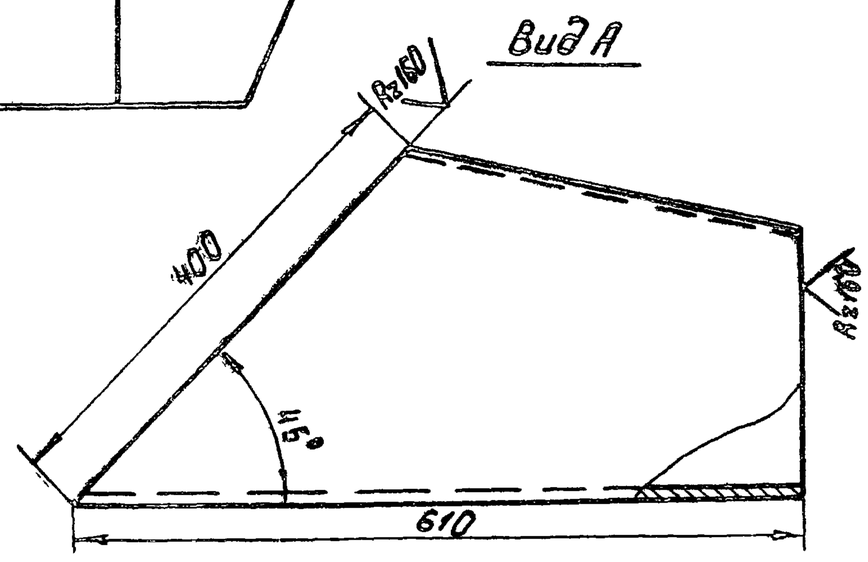

Развертка

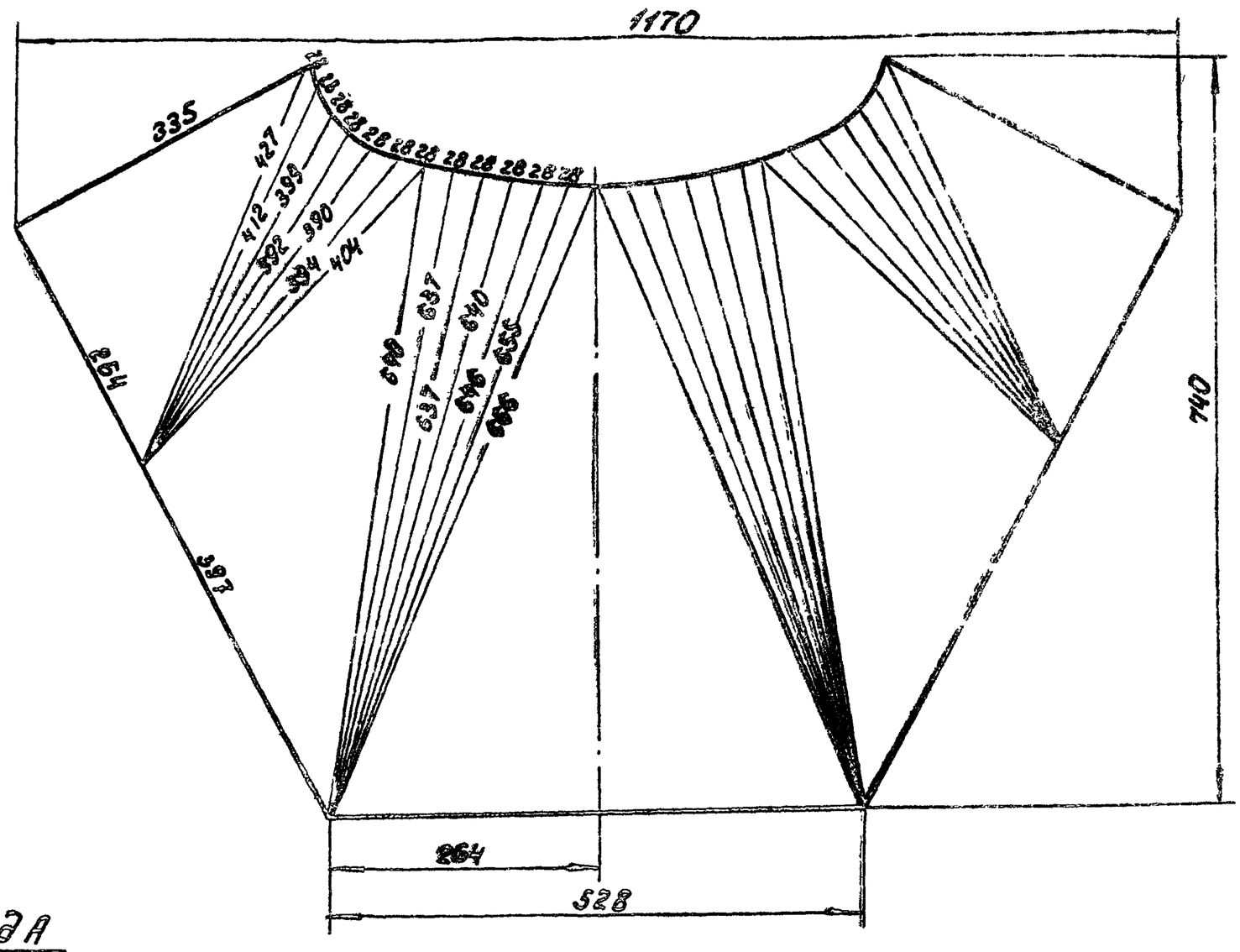

$H14;\ h14;\ \pm\frac{IT14}{2}$.

Изм.	Лист	№ докум.	Подп.	Дата	4И.438.03.007			
Разраб.	Криничная				Переход косой	Лит.	Масса	Масштаб
Пров.	Пендерев					И	14,0	1:5
						Лист	Листов: 1	
Н.контр.	Потутков				Лист Б-3 ГОСТ 19903-74 / ВСт3сп ГОСТ 16523-70	Мосводоканалниипроект Отдел №5		

Формат 12

4И.438.03.008

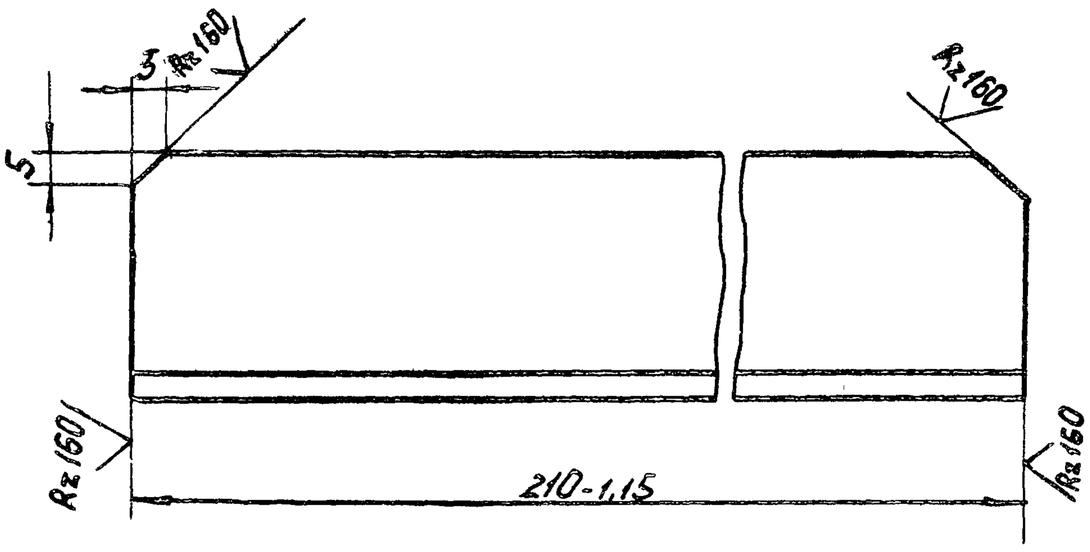

Изм.	Лист	№ докум.	Подп.	Дата	4И.438.03.008			
Разраб.	Криничная				Уголник	Лит.	Масса	Масштаб
Пров.	Пендерев					И	0,5	1:1
						Лист	Листов: 1	
Н контр.	Потутков				Уголок Б-40х40х4 ГОСТ 8509-72 / ВСт3сп ГОСТ 535-79	Мосводоканалниипроект Отдел №5		

Формат 11

Формат	Зона	Поз.	Обозначение	Наименование	Кол.	Примеч.
				Документация		
			4И.438.04.000СБ	Сборочный чертеж		
				Детали		
11		1	4И.438.04.001	Основание	1	
11		2	4И.438.04.002	Полоса гнутая	1	

Инв.№ подл. | Подп. и дата | Взам.инв.№ | Инв.№ дубл. | Подп. и дата

Изм.	Лист	№ докум.	Подп.	Дата	4И.438.04.000			
Разраб.	Криничная				Вилка	Лит.	Лист	Листов
Пров.	Пендерев					И		1
Н контр.	Потутков					Мосводоканалниипроект Отдел №5		

4И.438.04.000СБ

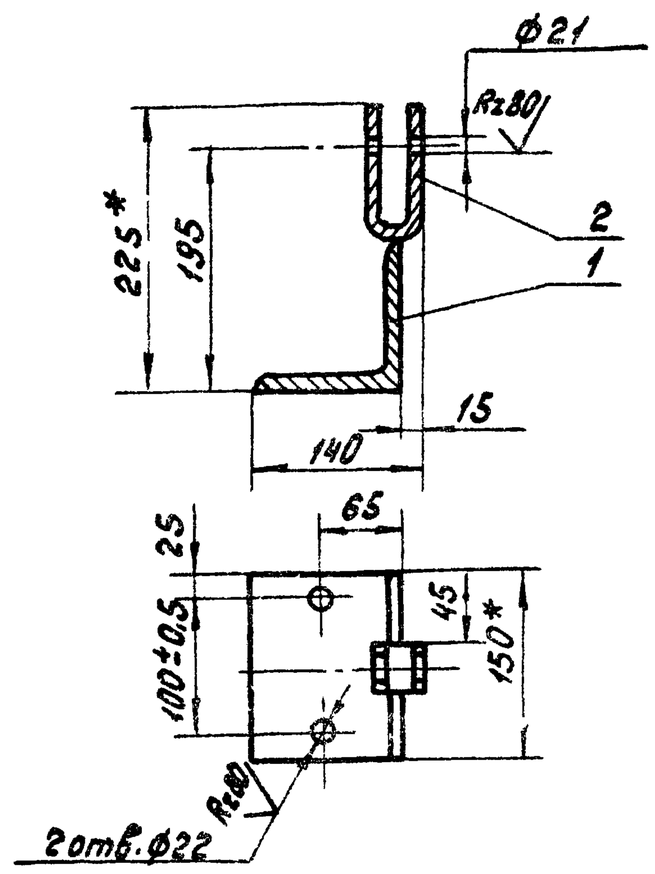

1. Неуказанные предельные отклонения размеров: H14, h14; $\pm\frac{IT14}{2}$.
2. Сборку производить по контуру прилегания деталей по ГОСТ 5264-80-Т3-Δ10.
3.* Размеры для справок.

Изм	Лист	№докум.	Подп.	Дата	4И.438.04.000СБ			
Разраб.		Криничная			Вилка Сборочный чертеж	Лит.	Масса	Масштаб
Пров.		Пендерев				И	4,6	1:5
Рук.		Пендерев				Лист	Листов: 1	
Н.контр.		Потутков				Мосводоканалниипроект Отдел №5		

Формат 11

4И.438.04.001

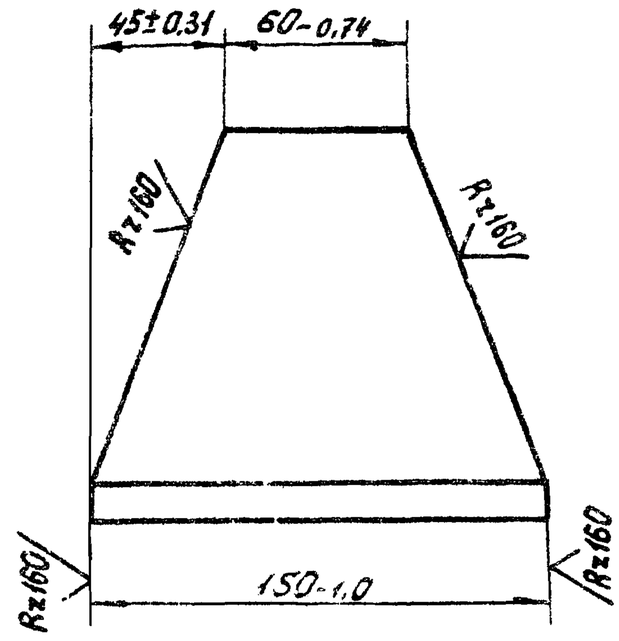

Изм	Лист	№докум.	Подп.	Дата	4И.438.04.001			
Разраб.		Криничная			Основание	Лит.	Масса	Масштаб
Пров.		Пендерев				И	3,4	1:2
						Лист	Листов: 1	
Н.контр.		Потутков			Уголок Б-125×125×12 ГОСТ 8509-72 / ВСт3сп ГОСТ 535-79	Мосводоканалниипроект Отдел №5		

Формат 11

Инв.№подл. | Подп. и дата | Взам.инв.№ | Инв.№дубл. | Подп. и дата

4И.438.05.000СБ

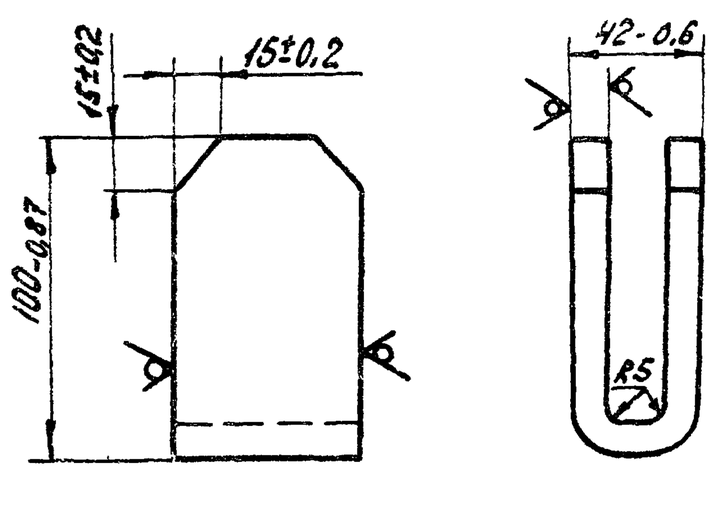

Развернутая длина L=210мм.

Изм	Лист	№докум.	Подп	Дата	4И.438.05.000СБ			
Разраб.		Криничная			Полоса гнутая	Лит.	Масса	Масштаб
Пров.		Пендерев				И	1,2	1:2
						Лист	Листов: 1	
Н.контр.		Потутков			Полоса Б-2-12×60 ГОСТ 103-76 / ВСт3сп ГОСТ 535-79	Мосводоканалниипроект Отдел №5		

Формат 11

Формат	Зона	Поз	Обозначение	Наименование	Кол	Примеч.
				Документация		
11			4И.438.05.000СБ	Сборочный чертеж		
				Детали		
11		1	4И.438.05.001	Ушко	8	
Б4		2	4И.438.05.002	Угольник		
				Уголок Б-75×75×8 ГОСТ 8509-72 / ВСт3сп ГОСТ 535-79		
				L = 1500 h14	1	9,2кг

4И.438.05.000

Изм.	Лист	№докум.	Подп.	Дата				
Разраб.		Криничная			Подвеска	Лит.	Лист	Листов
Пров.		Пендерев				И		1
Рук.		Пендерев				Мосводоканалниипроект Отдел №5		
Н.контр.		Потутков						

Инв.№подл. | Подп. и дата | Взам.инв.№ | Инв.№дубл. | Подп. и дата

ЧИ.438.05.000СБ

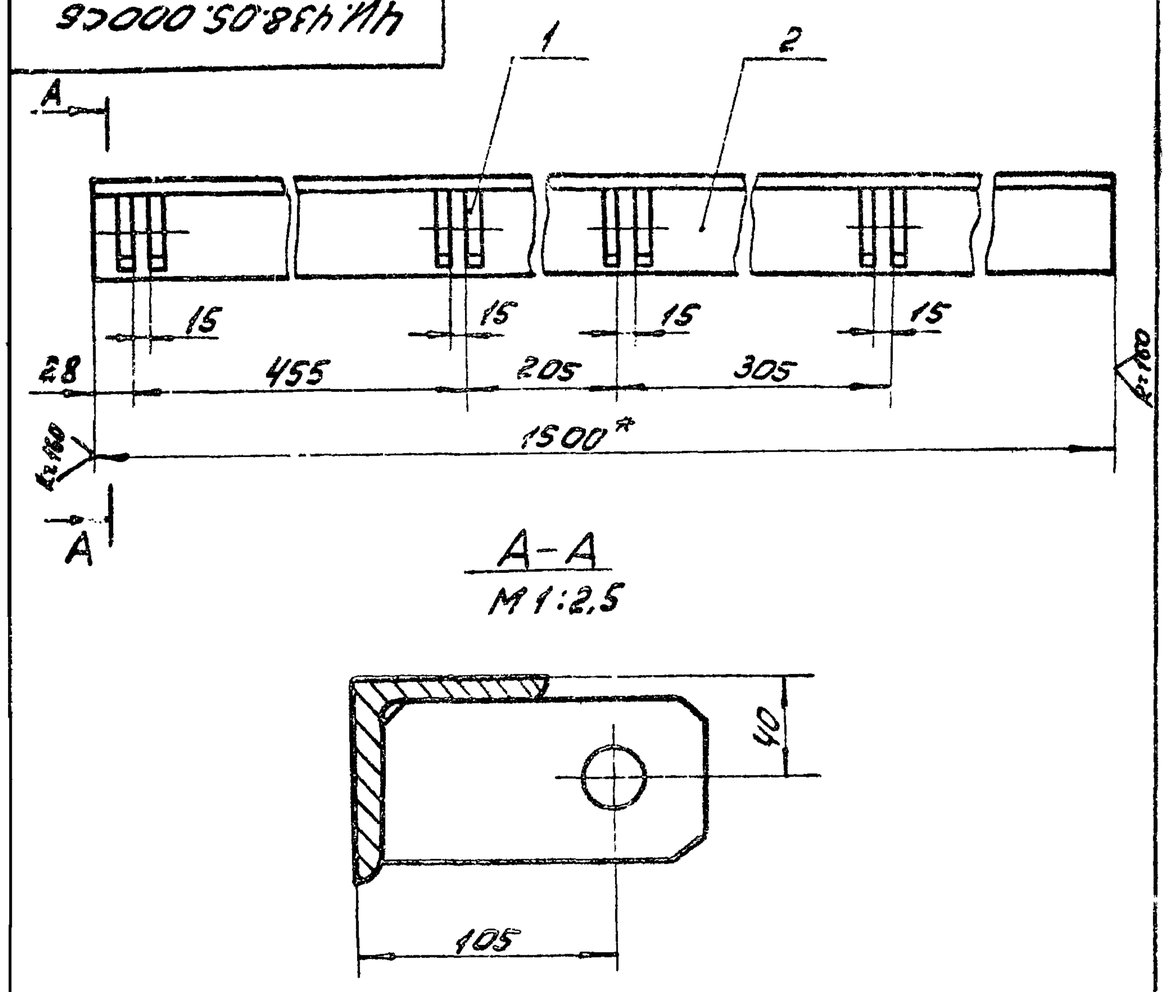

1. * Размер для справок.
2. Отверстия в ушках поз.1 расположить на одной оси.
3. H14, h14; ± IT14/2.
4. Сварку производить по ГОСТ 5264-80-Т1-△8 по контуру прилегания деталей.
5. Шероховатость обрабатываемых поверхностей деталей без чертежа — Rz40 ✓

Изм.	Лист	№ докум.	Подп.	Дата	ЧИ.438.05.000СБ			
Разраб.		Криничная			Подвеска Сборочный чертеж	Лит. И	Масса 15,0	Масштаб 1:5
Пров.		Пендерев				Лист	Листов: 1	
Рук.		Пендерев				Мосводоканалниипроект Отдел №5		
Н.контр.		Потутков						

Формат 11

ЧИ.438.05.001

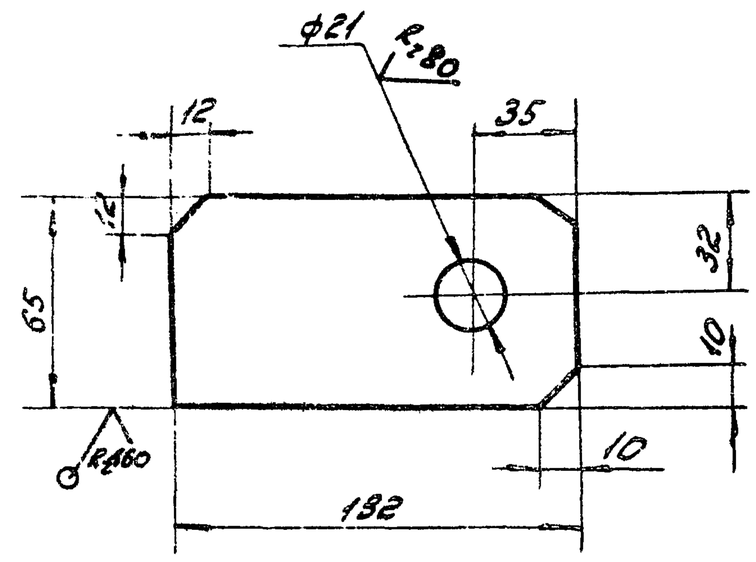

H14, h14; ± IT14/2.

Изм.	Лист	№ докум.	Подп.	Дата	ЧИ.438.05.001			
Разраб.		Криничная			Ушко	Лит. И	Масса 0,65	Масштаб 1:2
Пров.		Пендерев				Лист	Листов: 1	
Н.контр.		Потутков			Лист Б10 ГОСТ 19903-74 Вст3сп ГОСТ 14637-79	Мосводоканалниипроект Отдел №5		

Инв. № подл. | Подп. и дата | Взам. инв. | Инв. № дубл. | Подп. и дата

Формат	Зона	Поз.	Обозначение	Наименование	Кол.	Примеч.
				Документация		
22			ЧИ.438.06.000СБ	Сборочный чертеж		
				Детали		
12		1	ЧИ.438.06.001	Полоса	1	
12		2	ЧИ.438.06.001-01	Полоса	1	
11		3	ЧИ.438.06.002	Подвеска	2	
11		4	ЧИ.438.06.003	Фартук	1	
11		5	ЧИ.438.06.004	Угольник	1	
54		6	ЧИ.438.06.005	Лист		
				Лист Б-2 ГОСТ 19903-74 ВСт3сп ГОСТ 16523-70		
				242h14×3124h14	1	11,1 кг
64		7	ЧИ.438.06.006	Угольник		
				Уголок Б-40×40×4 ГОСТ 8509-72 ВСт3сп ГОСТ 535-79		
				L = 3120h14	1	7,6 кг
64		8	ЧИ.438.06.007	Угольник L = 910h14		
				Уголок Б-40×40×4 ГОСТ 8509-72 ВСт3сп ГОСТ 535-79	1	2,2 кг

Изм.	Лист	№ докум.	Подп.	Дата	ЧИ.438.06.000			
Разраб.		Криничная			Скребок полупогруженный	Лит. И	Лист 1	Листов 2
Пров.		Пендерев				Мосводоканалниипроект Отдел № 5		
Рук.		Пендерев						
Н.контр.		Потутков						

Формат 11

Формат	Зона	Поз.	Обозначение	Наименование	Кол.	Примеч.
				Стандартные изделия		
		9		Болт М10×30.5.8.096		
				ГОСТ 7798-70	9	
		10		Гайка М10.5.096		
				ГОСТ 5915-70	9	

Изм.	Лист	№ докум.	Подп.	Дата	ЧИ.438.06.000	Лист 2

Копировал: ЗКЗ- 18600-09 23 Формат 11

4И.438.06.000СБ

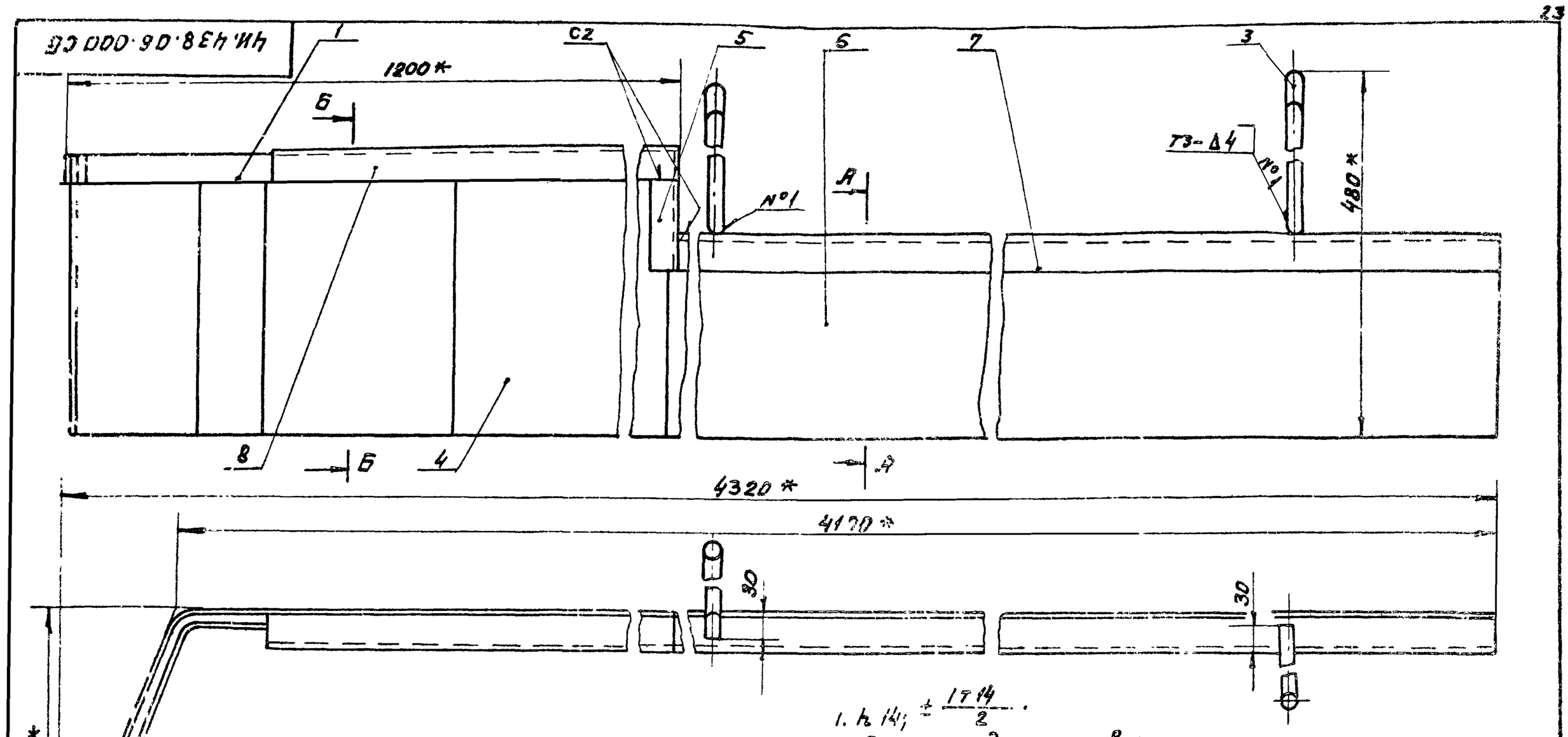

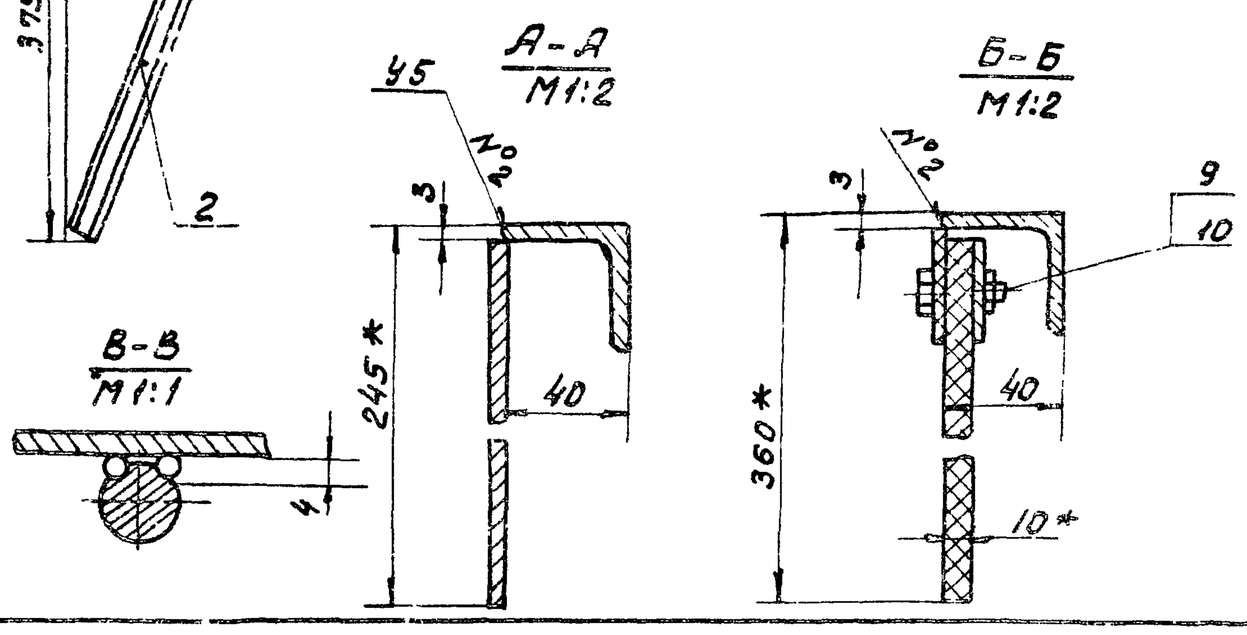

1. h 14; $\pm\frac{IT14}{2}$.
2. Размеры для справок.
3. Подвески поз.3 приварить к скребку при монтаже по месту.
4. Сварные швы выполнить по ГОСТ 5264-80 по контуру прилегания деталей.
5. Шероховатость обрабатываемых поверхностей деталей без чертежа - Rz 160

					4И.438.06.000СБ			
Изм	Лист	№ докум	Подп.	Дата	Скребок полупогруженный Сборочный чертеж	Лит.	Масса	Масшт
Разраб		Криничная				И	38.0	1:5
Пров.		Пендерев				Лист	Листов 1	
Рук.		Пендерев				Мосводоканалниипроект Отдел №5		
Н.контр		Потутков						

Формат 12

4И.438.00.013

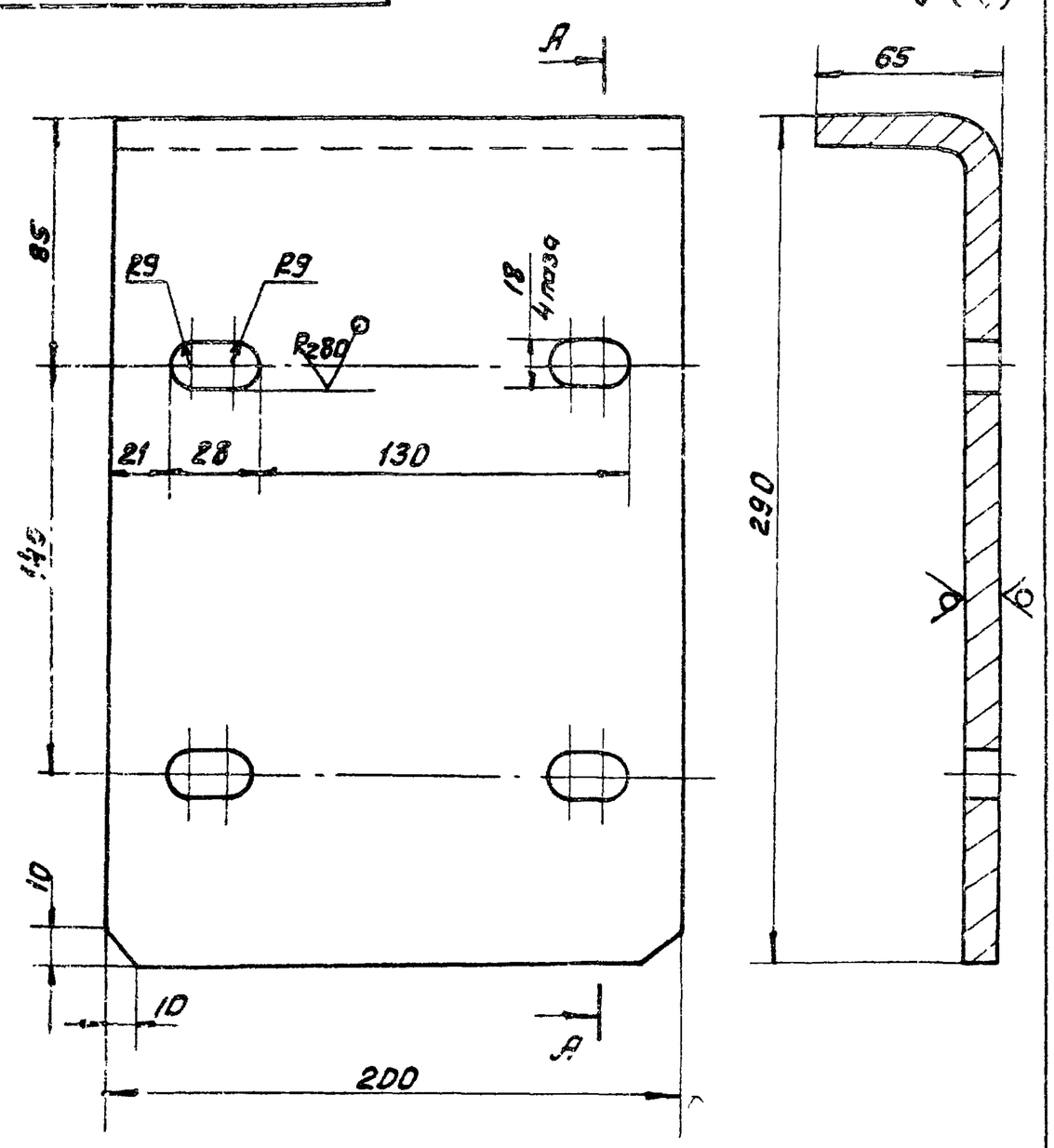

H 14; h 14; $\pm\frac{IT14}{2}$

					4И.438.00.013			
Изм	Лист	№ докум	Подп.	Дата	Пластина гнутая	Лит.	Масса	Масшт
Разраб		Криничная				И	5.2	1:2
Пров		Пендерев				Лист	Листов 1	
Н.контр		Потутков			Лист Б10 ГОСТ 19903-74 / Б Ст3сп ГОСТ 14637-79	Мосводоканалниипроект Отдел №5		

Формат 11

4И.438.00.014

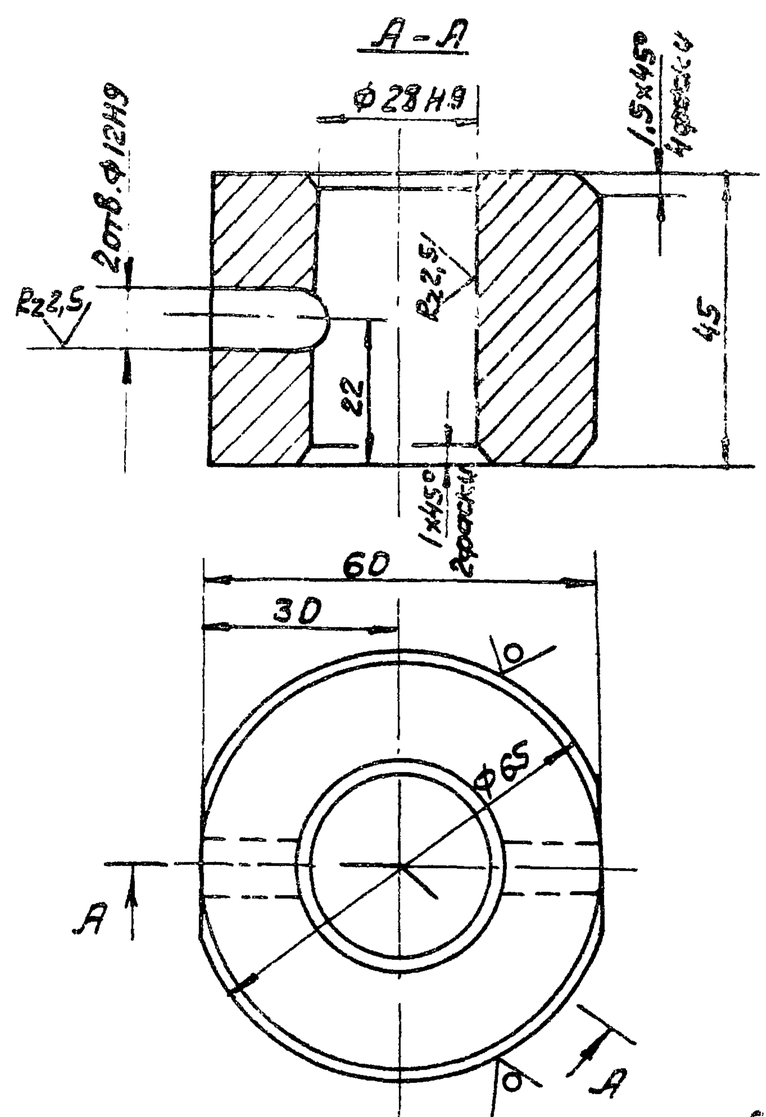

1. Допускаемые отклонения на размеры отливки по III классу точности ГОСТ 1855-55.
2. Неуказанные предельные отклонения размеров: H 14; h 14; $\pm\frac{IT14}{2}$.

					4И.438.00.014			
Изм	Лист	№ докум.	Подп.	Дата	Сухарь	Лит.	Масса	Масшт
Разраб		Криничная				И	0.84	1:1
Пров		Пендерев				Лист	Листов 1	
Н.контр		Потутков			С4 12-28 ГОСТ 1412-79	Мосводоканалниипроект Отдел №5		

Подп. и дата | Инв. № дубл | Взам. инв | Подп. и дата | Инв. № подл

Копировал: | 18800-09 24 | Формат 11

4И.438.06.001

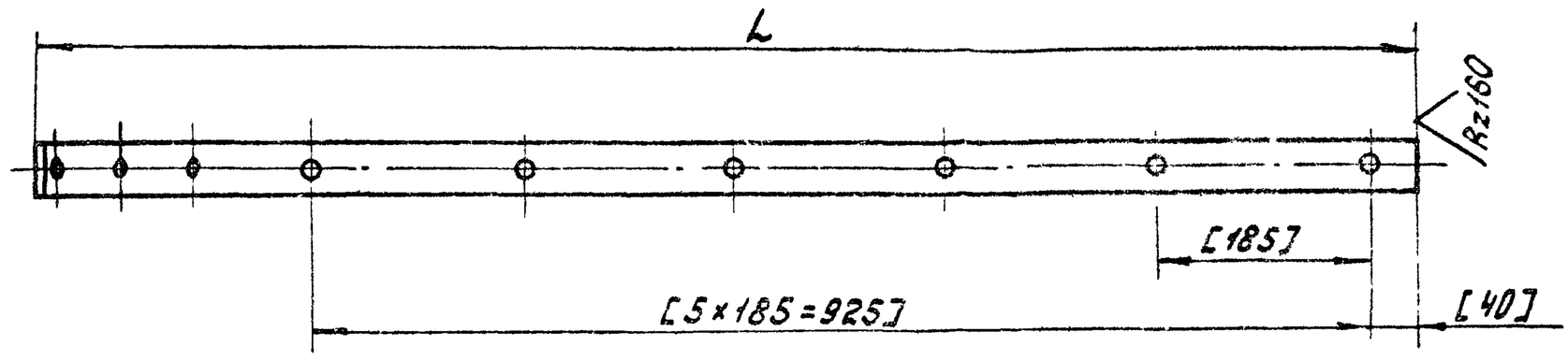

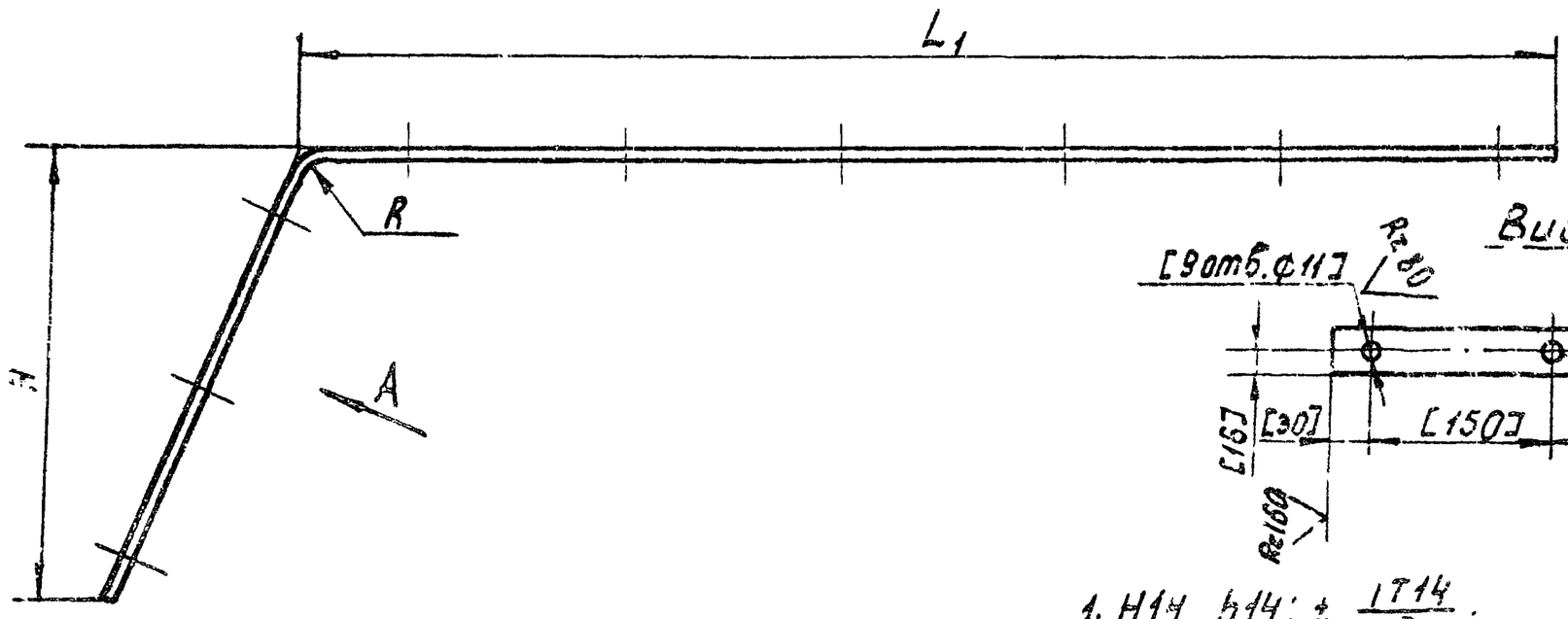

1. H14, h14; ± IT14/2.
2. Обработку по размерам в квадратных скобках производить совместно с дет. 4И.438.06.003.

Обозначение	L мм	L1 мм	H мм	R мм	Развернутая длина мм	Материал	Масса кг
4И.438.06.001	1200	1050	375	45	1450	Лента 3×36В Ст.3сп ГОСТ 6009-74	6,6
4И.438.06.001-01	1190	1042	362	32	1435	Лента 3×32В Ст.3сп ГОСТ 6009-74	5,9

Изм.	Лист	№докум.	Подп.	Дата	4И.438.06.001		
Разраб.		Криничный			Полоса	Лит. И	Масса см табл. / Масштаб —
Пров.		Пендерев				Лист	Листов: 1
Н.контр.		Потутков			см табл.	Мосводоканалниипроект Отдел №5	

формат 12

4И.438.06.002

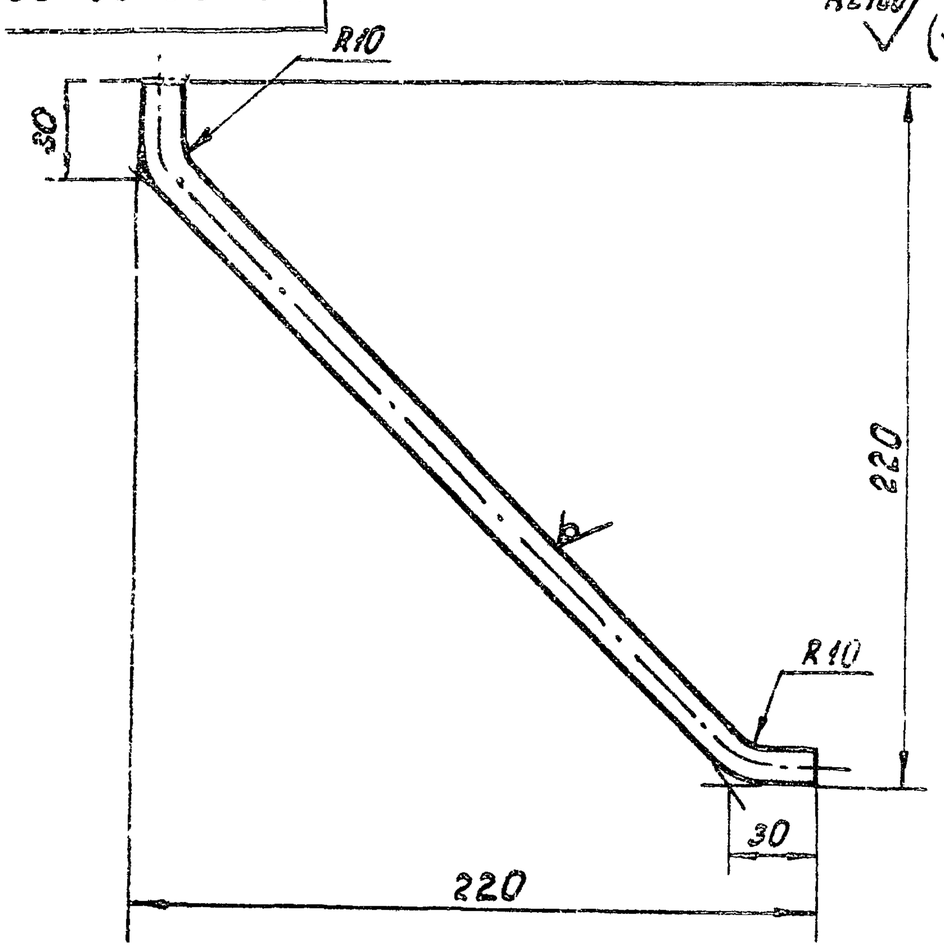

1. Развернутая длина - L ≈ 320 мм
2. h14, ± IT14/2.

Изм.	Кол.	№докум.	Подп.	Дата	4И.438.06.002		
Разраб.		Криничный			Подвеска	Лит. И	Масса 0,3 / Масштаб 1:2
Пров.		Пендерев				Лист	Листов: 1
Н.контр.		Потутков			Круг В12 ГОСТ 2590-71 / В Ст.3сп ГОСТ 535-79	Мосводоканалниипроект Отдел №5	

формат 11

4И.438.06.003

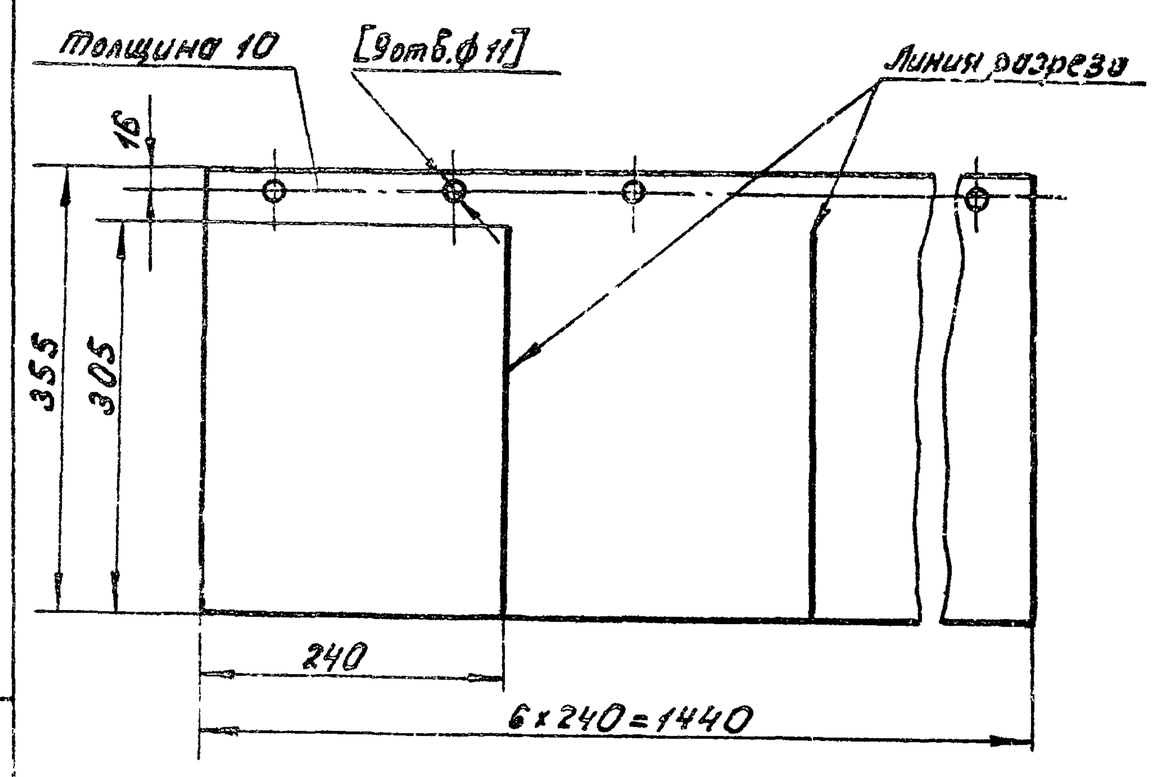

1. Обработку отверстий по размерам в квадратных скобках производить совместно с дет. 4И.438.06.001. и 4И.438.06.001-01.
2. H14, h14; ± IT14/2.

Изм.	Кол.	№докум.	Подп.	Дата	4И.438.06.003		
Разраб.		Криничный			Фартук	Лит. И	Масса 3,0 / Масштаб 1:5
Пров.		Пендерев				Лист	Листов: 1
Н.контр.		Потутков			Пластина Т, ПН5-М10-1,2 ГОСТ 3338-77	Мосводоканалниипроект Отдел №5	

Инв.№ подл. | Подп. и дата | Взам. инв.№ | Инв.№ дубл. | Подп. и дата

копировал: ГОСТ 18650-69 25 формат 11

4И 438.06.004

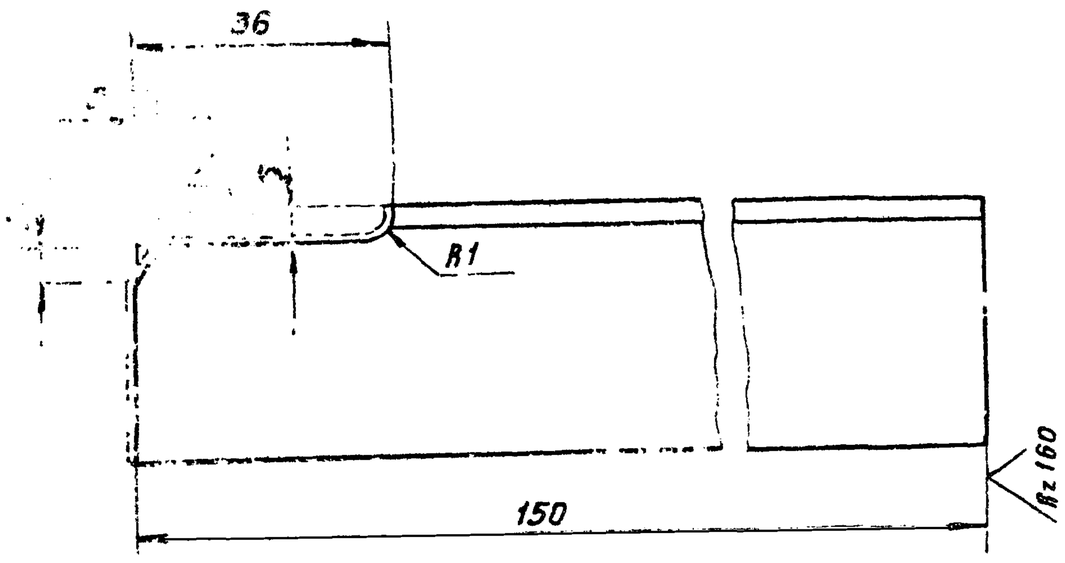

1 Шероховатость поверхности А - Rz160

2. h14, $\pm\frac{IT14}{2}$

Изм	Лист	№ докум.	Подп.	Дата	4И.438.06 004			
Разраб.	Криничная				Уголник	Лит И	Масса 0,25	Масштаб 1:1
Пров.	Пендерев					Лист	Листов 1	
Н.контр.	Потутков				Уголок Б-40×40×4 ГОСТ 8509-72 / В Ст 3 сп ГОСТ 535-79	Мосводоканалниипроект Отдел № 5		

Формат 11

Формат	Зона	Поз.	Обозначение	Наименование	Кол.	Примеч.
				Документация		
Г2			4И.438.07.000СБ	Сборочный чертеж		
				Детали		
11		1	4И.438.07 001	Уголник	1	
11		2	4И.438.07.002	Ушко	1	
11		3	4И.438.07.003	Накладка	1	
64		4	4И.438.07.004	Уголник		
				Уголник Б-75×75×8 ГОСТ 8509-72 / ВСт3сп ГОСТ 539-79		
				L=340 h14	1	3.1кг
11		5	4И.438.05.001	Ушко	2	

Подпись и дата | Инв. № дубл. | Взам. инв. № | Подпись и дата | Инв. № подл.

Изм	Лист	№ докум.	Подпись	Дата	4И.438.07.000		
Разраб.	Криничная				Рычаг	Лит. К	Лист	Листов 1
Пров.	Пендерев					Мосводоканалниипроект Отдел № 5	
Рук.	Пендерев						
Н.контр.	Потутков						

Формат 11

4И 438.07.000СБ

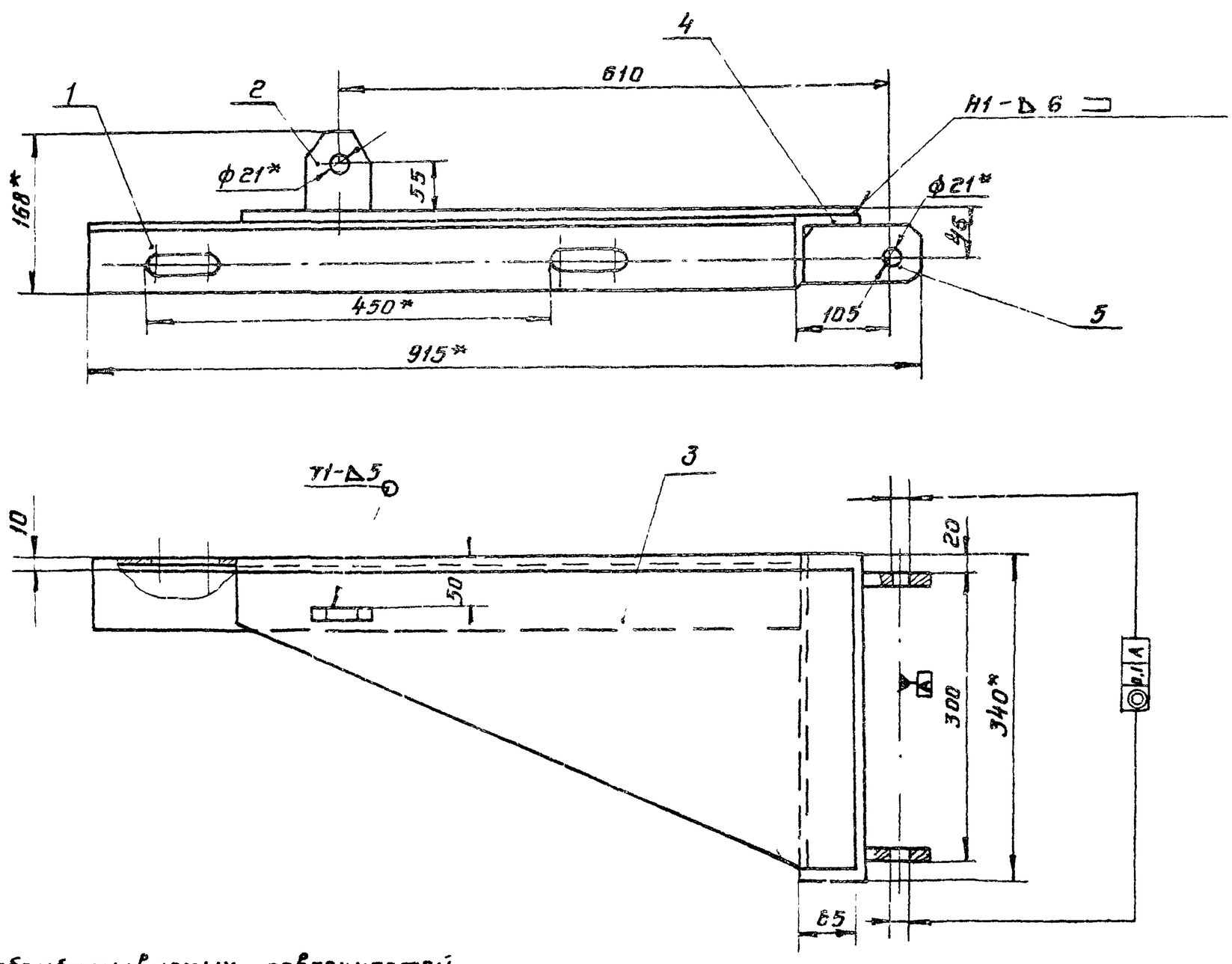

1. Н14 h14, $\pm\frac{IT14}{2}$
2. Шероховатость обрабатываемых поверхностей детали без чертежа - Rz160.
3. * Размеры для справок.
4. Неуказанные сварные швы выполнить по ГОСТ 5264-80 - Т1-Δ6 по контуру прилегания деталей.

Изм	Лист	№ докум.	Подп.	Дата	4И 438.07.000СБ			
Разраб.	Криничная				Рычаг. Сборочный чертеж.	Лит. И	Масса ~19.0	Масштаб 1:5
Пров.	Пендерев					Лист	Листов 1	
Рук.	Пендерев					Мосводоканалниипроект Отдел № 5		
Н.контр.	Потутков							

Формат 12

4И.438.07.001

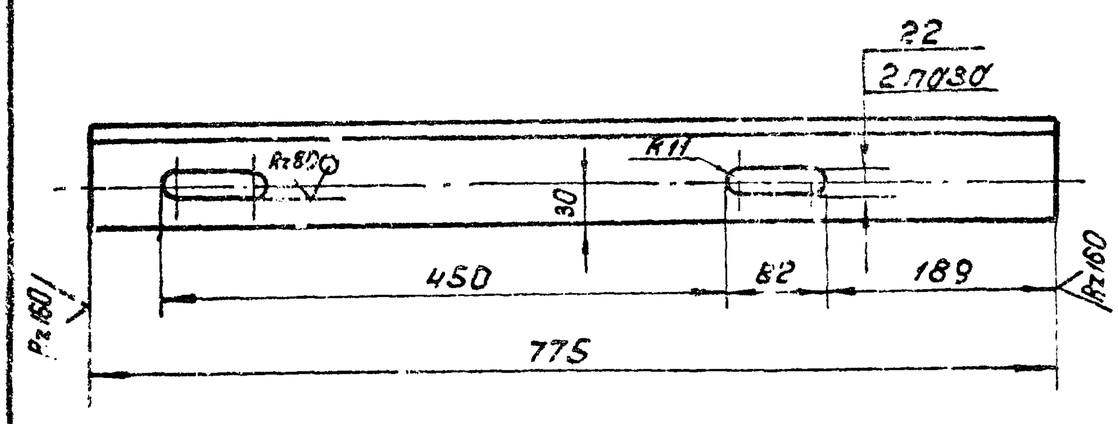

$H14;\ h14;\ \pm\frac{IT14}{2}$.

Изм.	Лист	№ докум.	Подп.	Дата	4И.438.07.001			
Разраб.		Криничная			Угольник	Лит.	Масса	Масштаб
Пров.		Пендерев				И	7,1	1:5
						Лист	Листов: 1	
Н.контр.		Потутков			Уголок $\frac{Б\text{-}75\times75\times8\ ГОСТ\ 8509\text{-}72}{Вст.3сп\ ГОСТ\ 535\text{-}79}$	Мосводоканалниипроект Отдел №5		

формат 11

4И.438.07.002

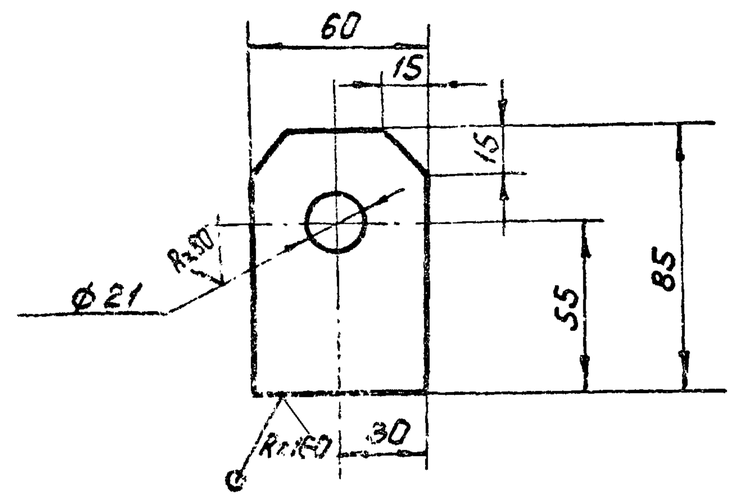

$H14;\ h14;\ \pm\frac{IT14}{2}$

Изм.	Лист	№ докум.	Подп.	Дата	4И.438.07.002			
Разраб.		Криничная			Ушко	Лит.	Масса	Масштаб
Пров.		Пендерев				И	0,4	1:5
						Лист	Листов: 1	
Н.контр.		Потутков			Лист $\frac{Б\ ГОСТ\ 19903\text{-}74}{Вст3сп\ ГОСТ\ 14637\text{-}79}$	Мосводоканалниипроект Отдел №5		

формат 11

4И.438.07.003

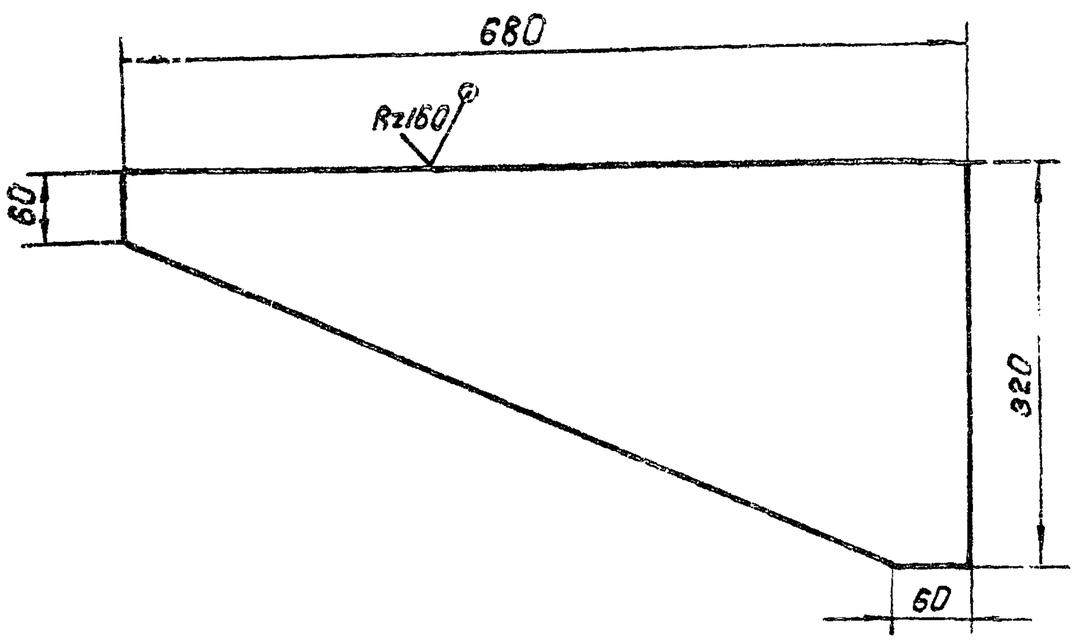

$h14;\ \pm\frac{IT14}{2}$.

Изм.	Лист	№ докум.	Подп.	Дата	4И.438.07.003			
Разраб.		Криничная			Накладка	Лит.	Масса	Масштаб
Пров.		Пендерев				И	6,5	1:5
						Лист	Листов: 1	
Н.контр.		Потутков			Лист $\frac{Б\ ГОСТ\ 19903\text{-}74}{Вст.3сп\ ГОСТ\ 14637\text{-}79}$	Мосводоканалниипроект Отдел №5		

формат 11

Формат	Зона	Поз.	Обозначение	Наименование	Кол.	Примечание
				Документация		
11			4И.438.08.000 СБ	Сборочный чертеж		
				Детали		
11		1	4И.438.08.001	Шпиндель	1	
11		2	4И.438.08.002	Гайка ходовая	1	
11		3	4И.438.08.003	Ушко	1	
Б4		4	4И.438.08.004	Труба		
				Труба 40х3,5 ГОСТ 3262-75		
				L=1600 h14	1	6,1 кг
Б4		5	4И.438.08.005	Пластина		
				Лист $\frac{Б6\ ГОСТ\ 19903\text{-}74}{Вст3сп\ ГОСТ\ 14637\text{-}79}$		
				Ф 60 h14	1	0,13 кг
				Стандартные изделия		
				Шайба 20.02.96		
				ГОСТ 11371-78	1	

Изм.	Лист	№ докум.	Подп.	Дата	4И.438.08.000			
Разраб.		Криничная			Штанга	Лит.	Лист	Листов
Пров.		Пендерев				И		1
Рук.		Пендерев				Мосводоканалниипроект Отдел №5		
Н.контр.		Потутков						

Инв.№ подл. | Подп. и дата | Взам. инв.№ | Инв.№ дубл. | Подп. и дата

4И.438.08.000СБ

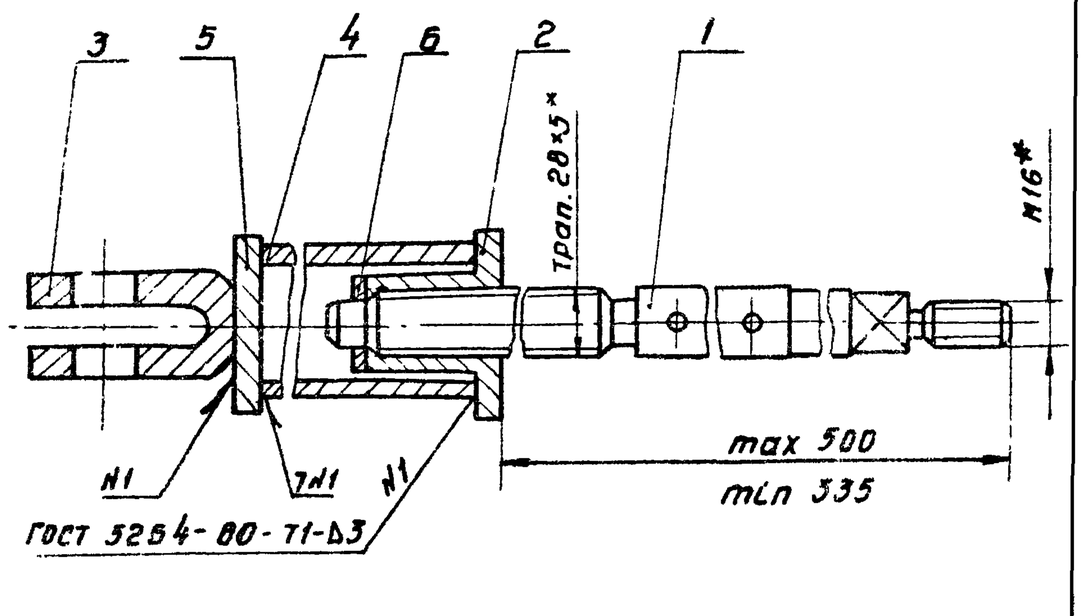

1. Сварной шов в месте присоединения пластины поз 5 к трубе поз.4 выполнить на месте монтажа, после уточнения необходимой длины трубы и обрезки излишней ее части (см.п.5 технических требований на чертеже 4И.438.00.000СБ). Указанная в спецификации настоящего чертежа длина трубы дана с припуском.
2.* Размеры для справок
3. Шероховатость обрабатываемых поверхностей деталей без чертежа Rz 160

Изм	Лист	№ докум.	Подпись	Дата	4И.438.08 000СБ		
Разраб.		Криничная			Штанга	Лит.	Масса	Масштаб
Пров.		Пендерев				И	10.0	1:2
Рук.		Пендерев			Сборочный чертеж	Лист	Листов: 1
Н.контр.		Потутков				Мосводоканалниипроект Отдел №5	

Формат 11

4И.438.08.001

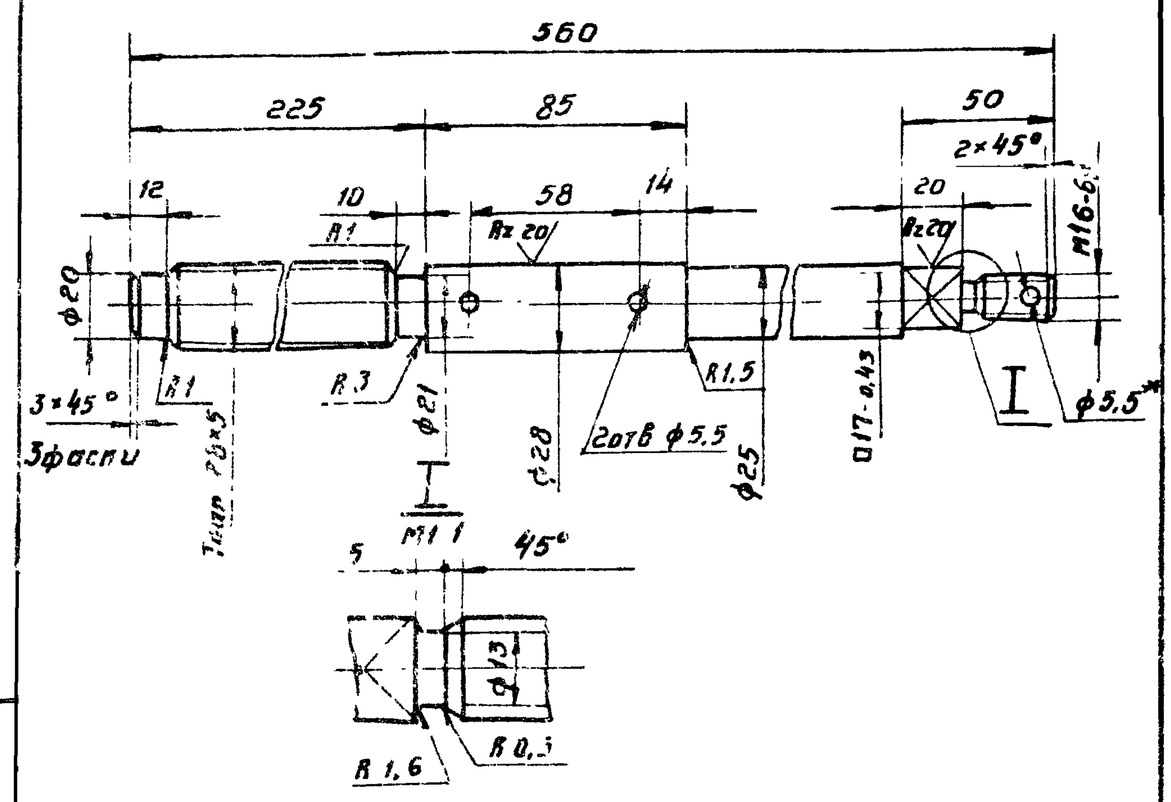

1 Неуказанные предельные отклонения размеров: $H14, h14, \pm\frac{IT14}{2}$

2* Размечать при сборке.

Изм	Лист	№ докум.	Подп.	Дата	4И.438.08. 001		
Разраб.		Криничная			Шпиндель	Лит.	Масса	Масштаб
Пров		Пендерев				И	2,1	1:2
						Лист	Листов: 1
Н.контр		Потутков			Круг В32 ГОСТ 2590-71 / Ст.5 ГОСТ 535-79	Мосводоканалниипроект Отдел №5	

Формат 11

4И.438.08.002

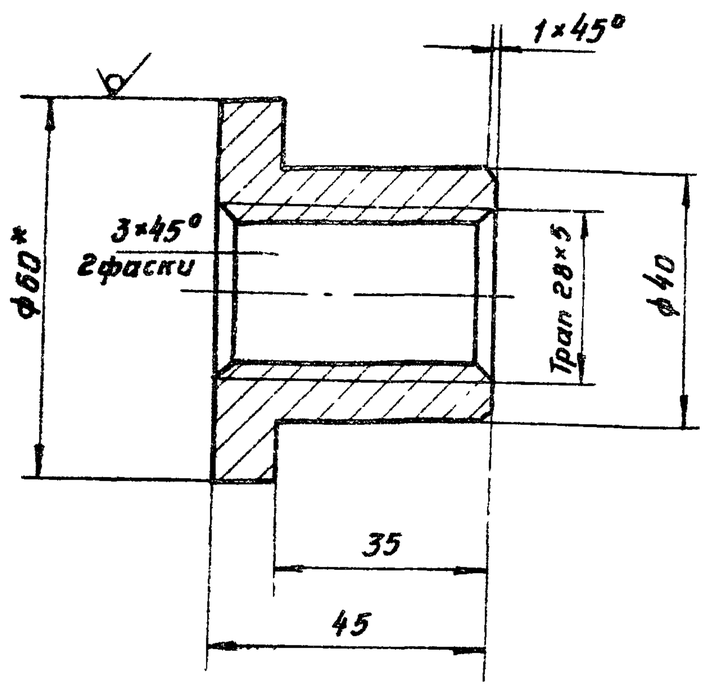

1. H14, h14; $\pm\frac{IT14}{2}$
2.* Размер для справок.

Изм	Лист	№ докум.	Подп.	Дата	4И.438.08 002		
Разраб.		Криничная			Гайка ходовая	Лит.	Масса	Масштаб
Провер.		Пендерев				И	0,24	1:1
						Лист	Листов: 1
Н.контр		Потутков			Круг В60 ГОСТ 2590-71 / Ст3сп ГОСТ 535-79	Мосводоканалниипроект Отдел №5	

Формат 11

4И.438.08.003

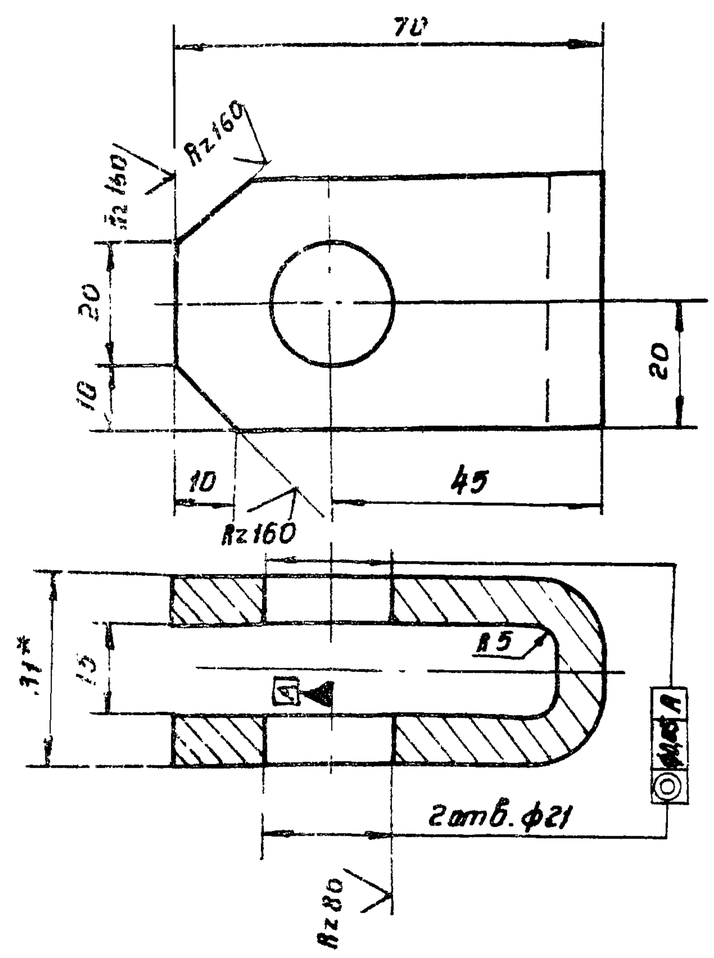

1. Развернутая длина L=150мм.
2. H14, h14; $\pm\frac{IT14}{2}$
3. * Размер для справок.

Изм	Лист	№ докум.	Подпись	Дата	4И.438.08. 003		
Разраб.		Криничная			Ушко	Лит	Масса	Масштаб
Провер		Пендерев				И	0,32	1:1
						Лист	Листов: 1
Н.контр		Потутков			Полоса Б-2-8×40 ГОСТ 103-76 / В Ст3сп ГОСТ 535-79	Мосводоканалниипроект Отдел №5	

Формат 11

Инв.№подл. | Подп. и дата | Взам.инв.№ | Инв.№ дубл. | Подпись и дата

Формат	Зона	Поз.	Обозначение	Наименование	Кол.	Примеч.
				Документация		
11			4И. 438.09. 000СБ	Сборочный чертеж		
				Детали		
11		1	4И. 438.09.001	Пруток	1	
Б4		2	4И. 438.09.002	Труба		
				Труба 50х4,5		
				ГОСТ 3262-75		
				L = 600h14	1	3,7кг

Изм.	Лист	№ докум.	Подп.	Дата	4И. 438.09.000			
Разраб.		Криничная			Ось	Лит. И	Лист	Листов 1
Пров.		Пендерев				Мосводоканалниипроект Отдел №5		
Рук.		Пендерев						
Н.контр.		Потутков						

Формат 11

4И. 438.09.000СБ

1. * Размер для справок.
2. Шероховатость обрабатываемых поверхностей деталей без чертежа — Rz 16 ✓.

Изм.	Лист	№ докум.	Подп.	Дата	4И. 438.09.000СБ			
Разраб.		Криничная			Ось Сборочный чертеж	Лит. И	Масса 16,5	Масштаб 1:2,5
Пров.		Пендерев				Лист	Листов: 1	
Рук.		Пендерев				Мосводоканалниипроект Отдел №5		
Н.контр.		Потутков						

Формат 11

4И. 438.09.001

Rz 80 ✓ (✓)

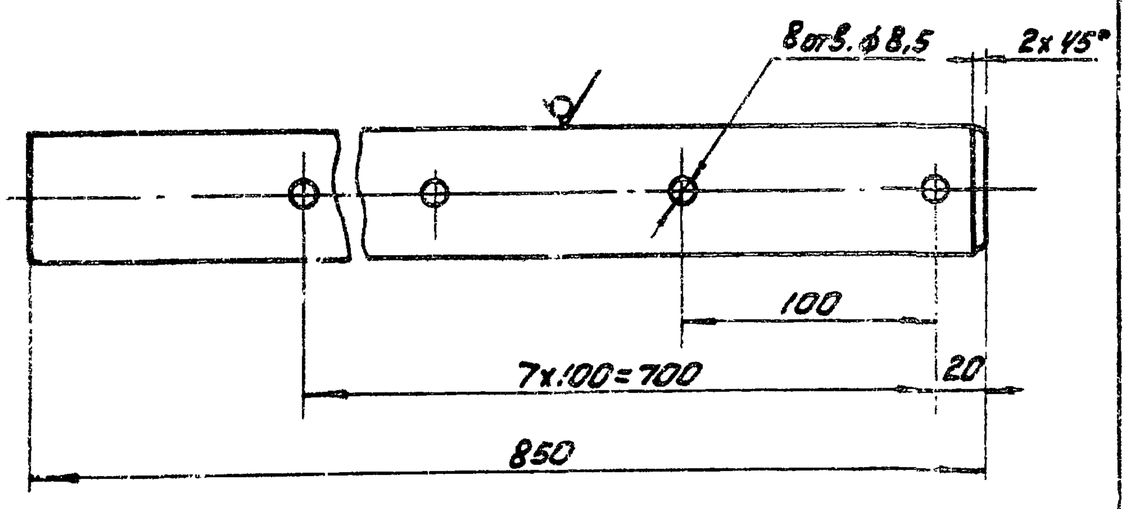

H14, h14; ± IT14/2.

Изм.	Лист	№ докум.	Подп.	Дата	4И. 438.09.001			
Разраб.		Криничная			Пруток	Лит. И	Масса 13,0	Масштаб 1:25
Пров.		Пендерев				Лист	Листов: 1	
Н.контр.		Потутков			Круг В 50 ГОСТ 2590-71 / Ст3сп ГОСТ 535-79	Мосводоканалниипроект Отдел №5		

Формат 11

Формат	Зона	Поз.	Обозначение	Наименование	Кол.	Примеч.
				Документация		
11			4И. 438.10. 000СБ	Сборочный чертеж		
				Детали		
11		1	4И. 438.10. 001	Пластина	1	
Б4		2	4И. 438.10. 002	Ребро		
				Полоса Б-2-10х50 ГОСТ 103-76 / Ст3сп ГОСТ 535-79		
				L = 960h14	1	3,5кг

Изм.	Лист	№ докум.	Подп.	Дата	4И. 438.10.000			
Разраб.		Криничная			Кулачок	Лит. И	Лист	Листов 1
Пров.		Пендерев				Мосводоканалниипроект Отдел №5		
Н.контр.		Потутков						

Формат 11

Копировал: Зверев

4И.438.10.000 СБ

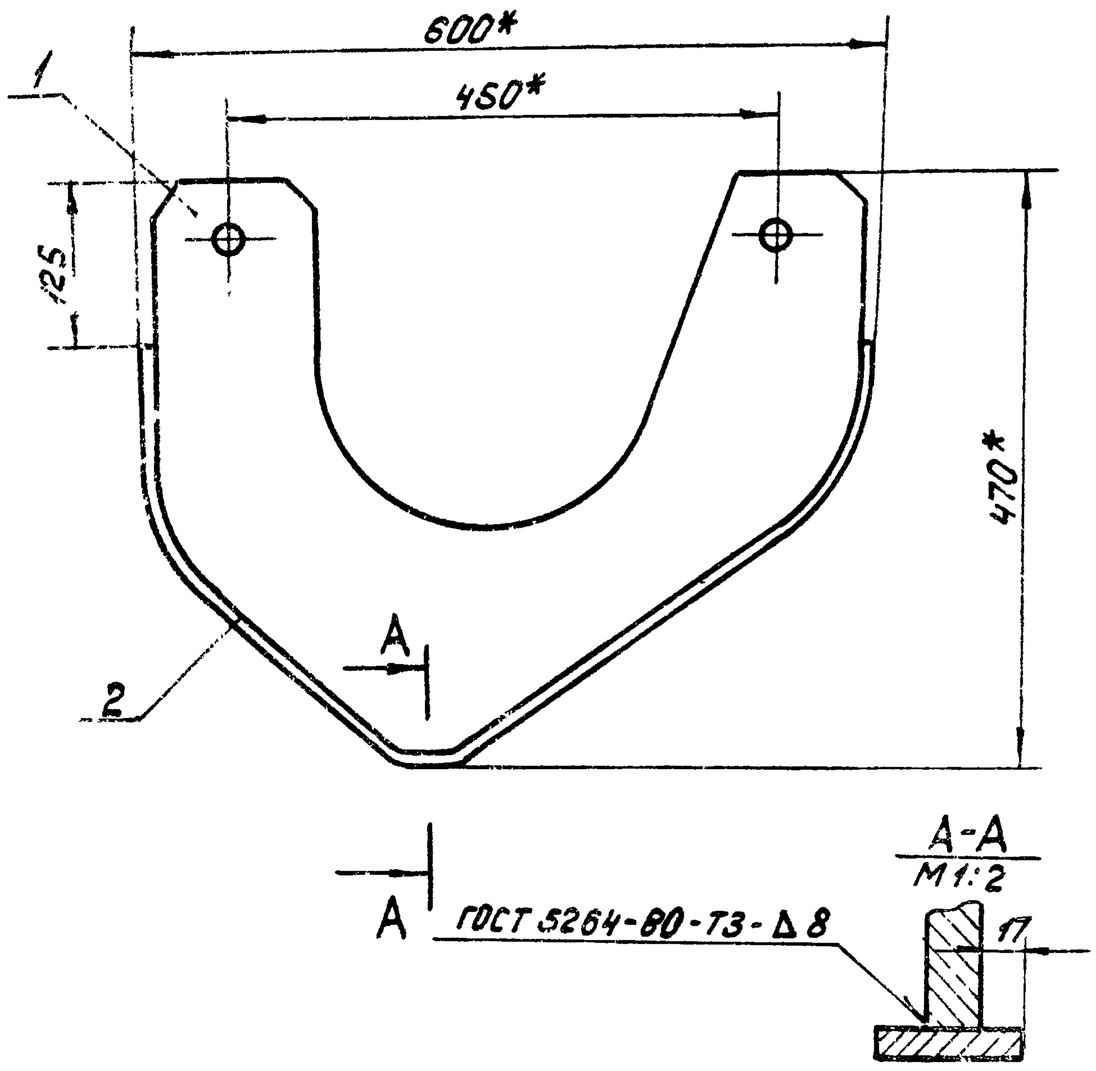

1. Ребро поз. 2 гнуть по пластине поз.1.
2. h14.
3.* Размеры для справок.
4. Шероховатость обрабатываемых поверхностей детали без чертежа — Rz320 (√).

Изм.	Лист	№ докум.	Подп.	Дата	4И.438.10.000 СБ			
Разраб.		Криничная			Кулачок. Сборочный чертеж	Лит.	Масса	Масштаб
Пров.		Пендереб				И	22.0	1:5
Рук.		Пендереб				Лист	Листов 1	
Н.контр.		Потутков				Мосводоканалниипроект Отдел № 5		

Формат 11

4И.438.10.001

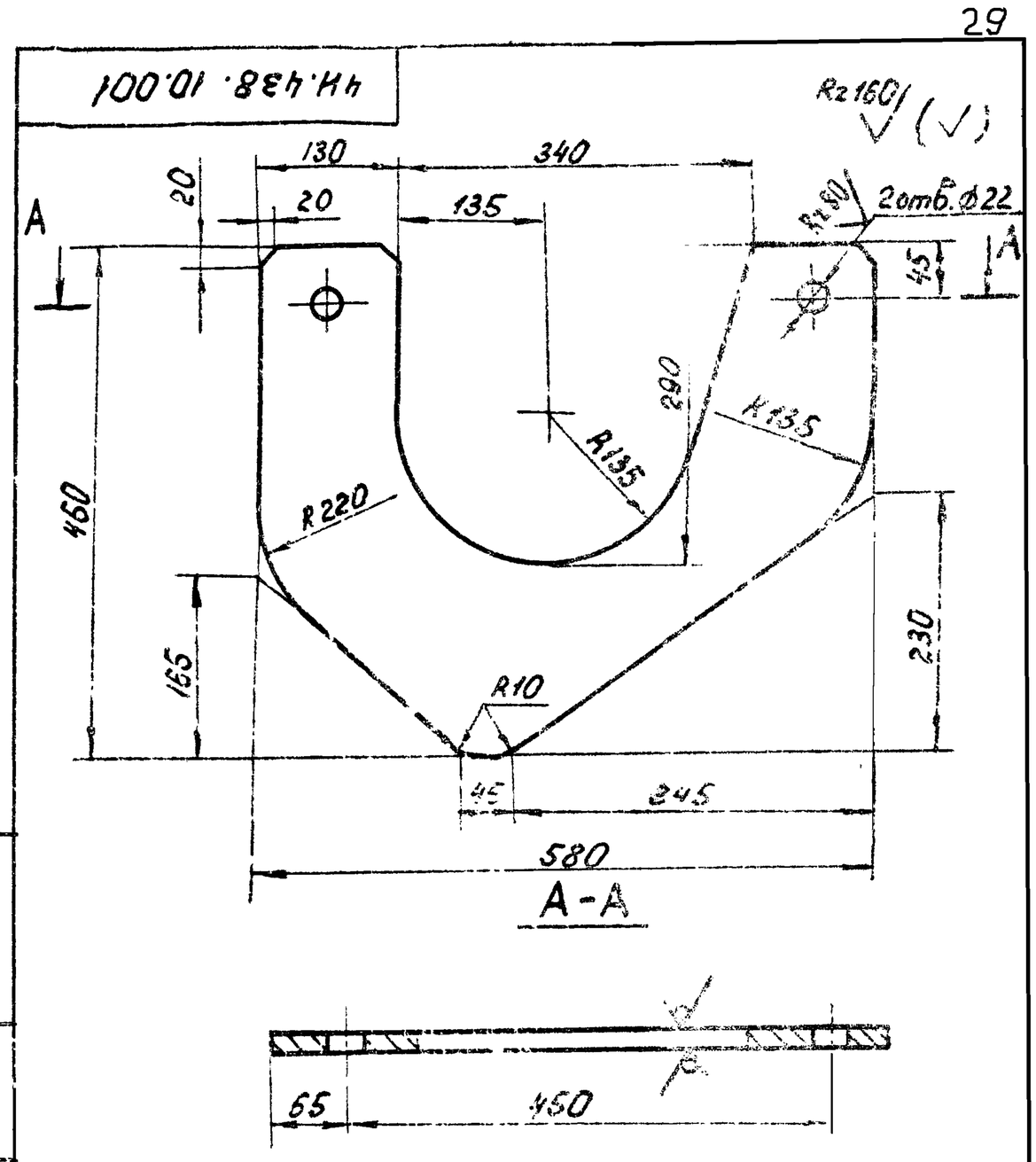

Н14, h14, ± IT14/2.

Изм.	Лист	№ докум.	Подп.	Дата	4И.438.10.001			
Разраб.		Криничная			Пластина	Лит.	Масса	Масштаб
Пров.		Пендереб				И	18,0	1:5
						Лист	Листов 1	
Н.контр.		Потутков			Лист Б16 ГОСТ 19903-74 / ВСт3сп ГОСТ 14637-79	Мосводоканалниипроект Отдел № 5		

Формат 11

Формат	Зона	Поз.	Обозначение	Наименование	Кол.	Примеч.
				Документация		
12			4И.438.11.000 СБ	Сборочный чертеж		
				Детали		
11		1	4И.438.11.001	Валик	1	
11		2	4И.438.11.002	Стенка торцевая	2	
11		3	4И.438.11.003	Стенка продольная	1	
11		4	4И.438.11.004	Бобышка	1	
11		5	4И.438.11.005	Пробка	1	
Б4		6	4И.438.11.006	Угольник		
				Уголок Б-40×40×4 ГОСТ 8509-72 / ВСт3сп ГОСТ 535-79		
				L = 70 h14	1	0,17 кг
Б4		7	4И.438.11.007	Лист верхний		
				Лист Б-3 ГОСТ 19903-74 / ВСт3сп ГОСТ 16523-70		
				350 h14 × 520 h14	1	4,3 кг
Б4		8	4И.438.11.008	Прокладка ⌀22×⌀12		
				Пластина I, ПМБ-с-2		
				ГОСТ 7338-77	1	0,001 кг

Изм.	Лист	№ докум.	Подп.	Дата	4И.438.11.000			
Разраб.		Криничная			Поплавок.	Лит.	Лист	Листов
Пров.		Пендереб				И	1	2
Н.контр.		Потутков				Мосводоканалниипроект Отдел № 5		

Формат 11

Формат	Зона	Поз.	Обозначение	Наименование	Кол.	Примеч.
				Стандартные изделия		
		9		Шайба 12.02.096 ГОСТ 11371-78	1	

Изм.	Лист	№ докум.	Подп.	Дата	4И.438.11.000	Лист 2

Копировал Чибр 18600-09 30 Формат 11

4И.438.11.000 СБ

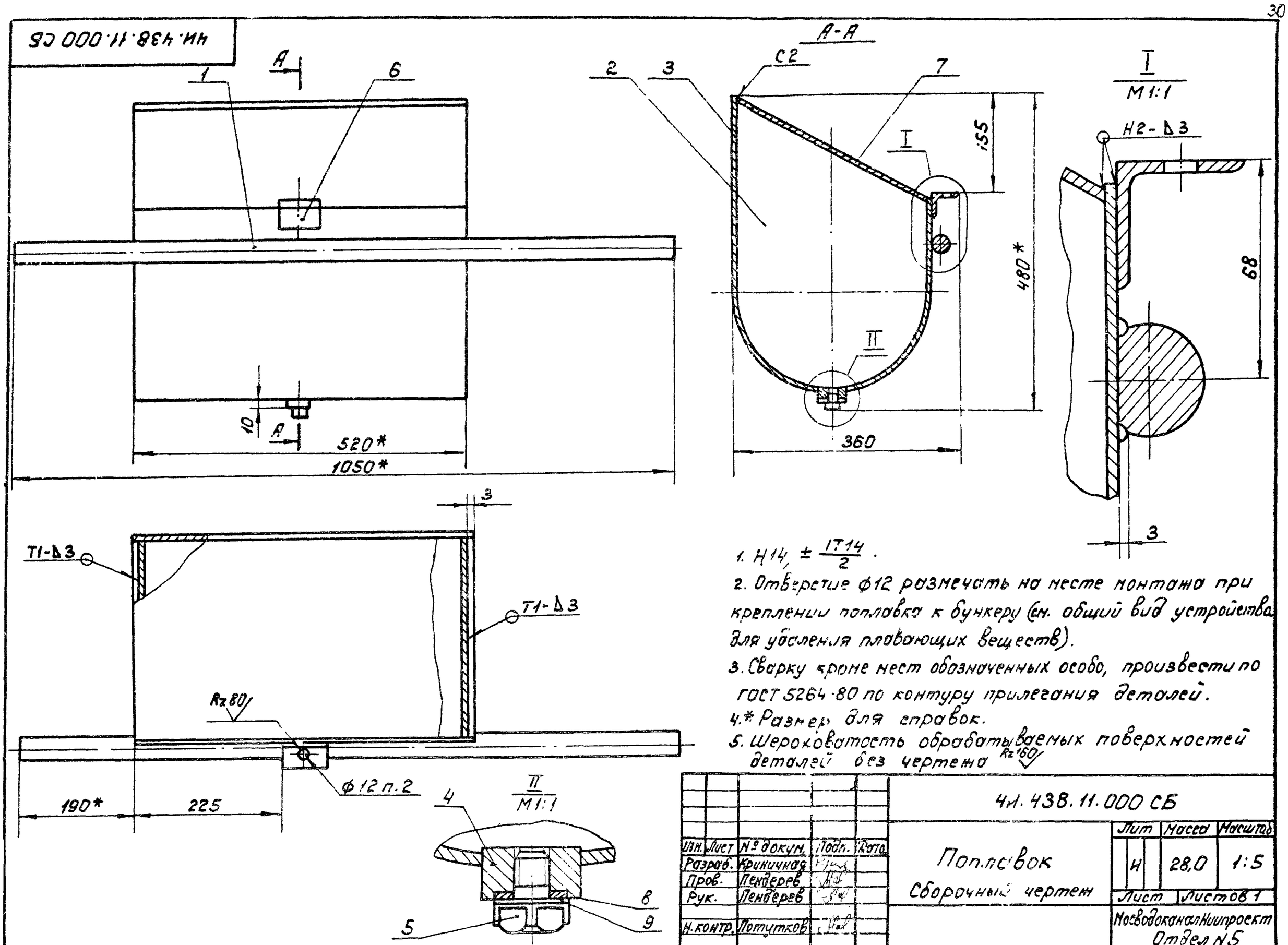

1. $H14, \pm \frac{IT14}{2}$.
2. Отверстие ф12 размечать на месте монтажа при креплении поплавка к бункеру (см. общий вид устройства для удаления плавающих веществ).
3. Сварку кроме мест обозначенных особо, произвести по ГОСТ 5264-80 по контуру прилегания деталей.
4. * Размер для справок.
5. Шероховатость обрабатываемых поверхностей деталей без чертежа Rz160

					4И.438.11.000 СБ			
Изм.	Лист	№ докум.	Подп.	Дата	Поплавок Сборочный чертеж	Лит	Масса	Масштаб
Разраб.		Криничная				И	28,0	1:5
Пров.		Пендерев				Лист	Листов 1	
Рук.		Пендерев				Мосводоканалниипроект Отдел N5		
Н.контр.		Потутков						

Формат 12

4И.438.11.001

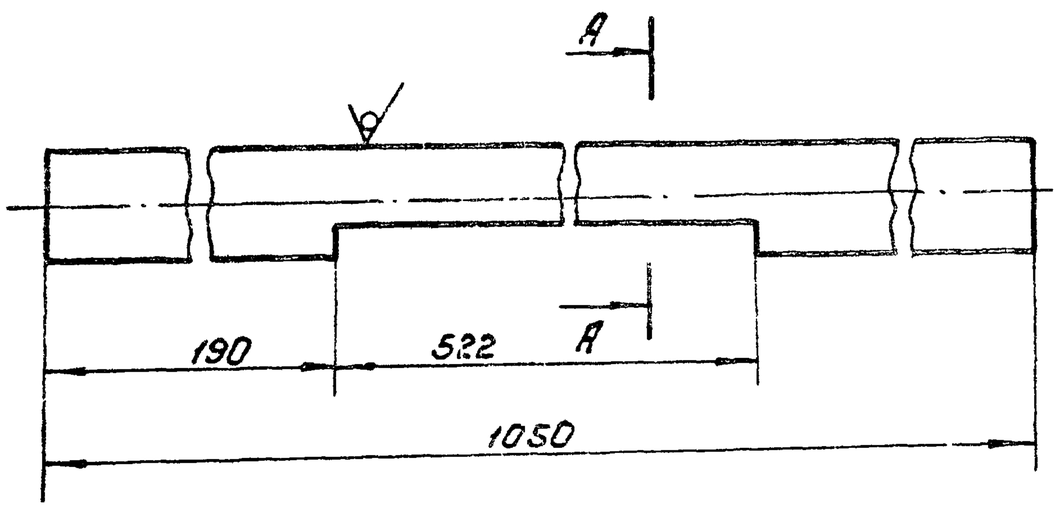

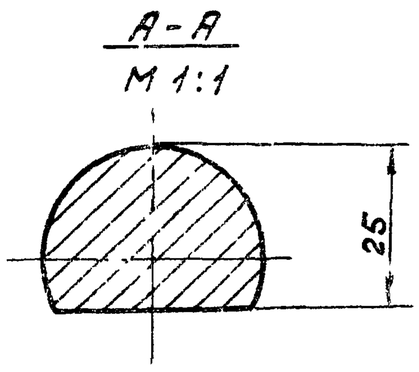

$H14; h14; \pm \frac{IT14}{2}$.

					4И.438.11.001			
Изм.	Лист	№ докум.	Подп.	Дата	Валик	Лит.	Масса	Масштаб
Разраб.		Криничная				И	8.3	1:2
Пров.		Пендерев				Лист	Листов 1	
Н.контр.		Потутков			Круг $\frac{B35\ ГОСТ\ 2590-71}{В\ Ст3сп\ ГОСТ\ 535-79}$	Мосводоканалниипроект Отдел № 5		

Формат 11

4И.438.11.002

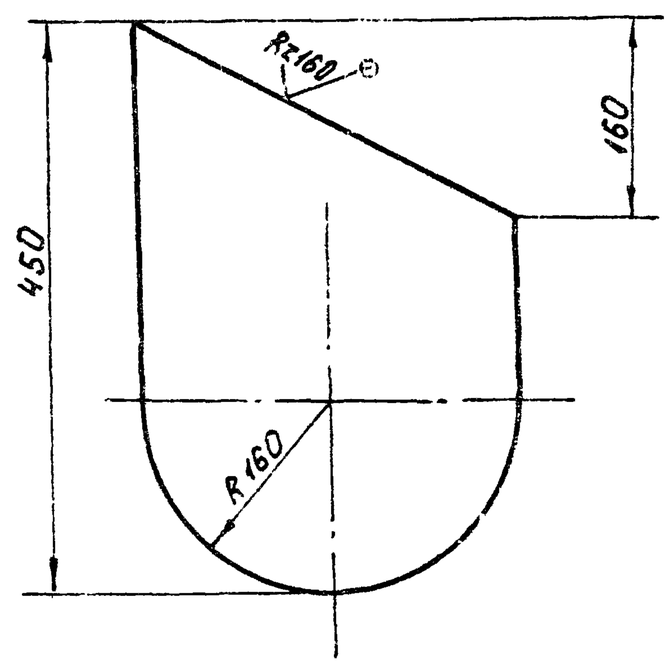

$h14, \pm \frac{IT14}{2}$.

					4И.438.11.002			
Изм.	Лист	№ докум.	Подп.	Дата	Стенка торцевая	Лит	Масса	Масштаб
Разраб.		Криничная				И	1,9	1:5
Пров.		Пендерев				Лист	Листов 1	
Н контр		Потутков			Лист $\frac{Б-3\ ГОСТ\ 19903-74}{В\ Ст.3сп\ ГОСТ\ 16523-70}$	Мосводоканалниипроект Отдел N 5		

Инв.N подл. | Подп. и дата | Взам.инв.N | Инв.N дубл. | Подп. и дата

4И.438.11.003

Rz160 (√)

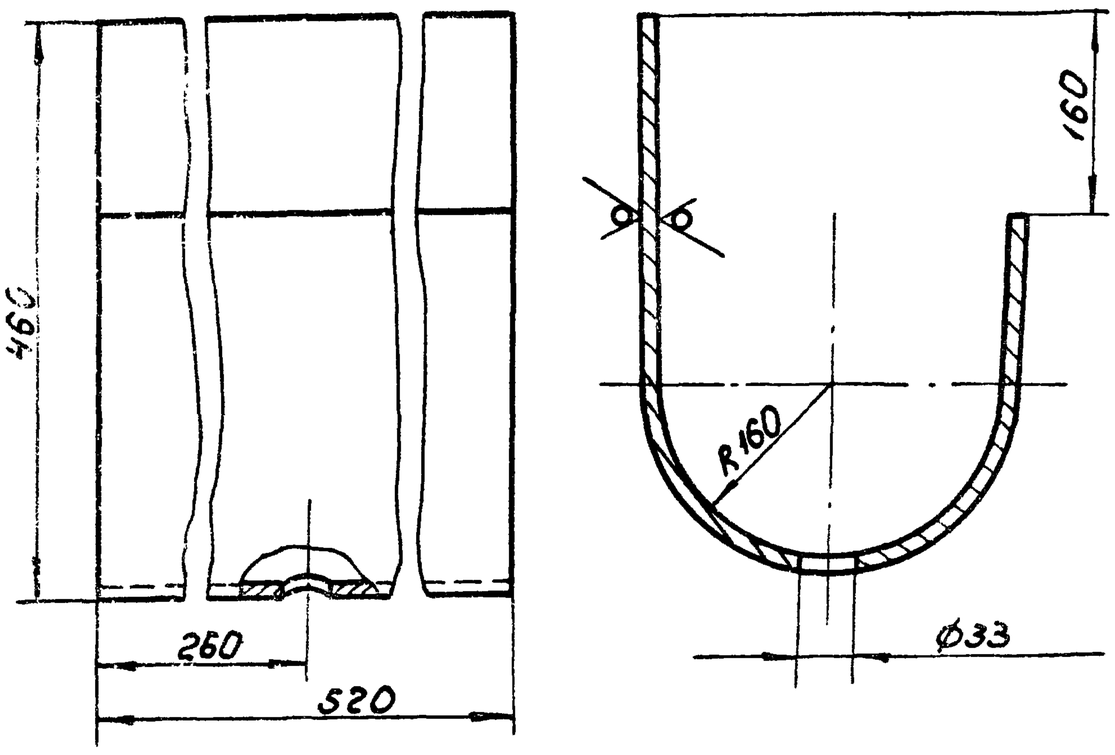

1. Развернутая длина - L ≈ 945 мм.
2. H14, h14; ± IT14/2.

					4И.438.11.003			
Изм.	Лист	№ докум.	Подп.	Дата	Стенка продольная	Лит.	Масса	Масштаб
Разраб.		Криничная				И	11,5	1:5
Пров.		Пендереб				Лист	Листов 1	
Н.контр.		Потутков			Лист Б-3 ГОСТ 19903-74 / ВСт.3сп ГОСТ 16523-70	Мосводоканалниипроект Отдел №5		

Формат 11

4И.438.11.004

Rz80 (√)

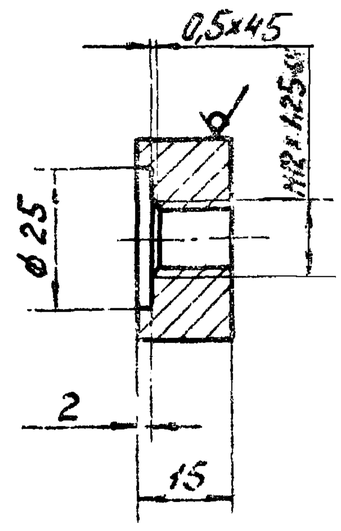

H14, h14; ± IT14/2.

					4И.438.11.004			
Изм.	Лист	№ докум.	Подп.	Дата	Бобышка	Лит.	Масса	Масштаб
Разраб.		Криничная				И	0,06	1:1
Пров.		Пендереб				Лист	Листов 1	
Н.контр.		Потутков			Круг В32 ГОСТ 2590-71 / ВСт.3сп ГОСТ 535-79	Мосводоканалниипроект Отдел №5		

Формат 11

Инв.№ подл. | Подп. и дата | Взам.инв.№ | Инв.№ дубл. | Подп. и дата

4И.438.11.005

Rz80 (√)

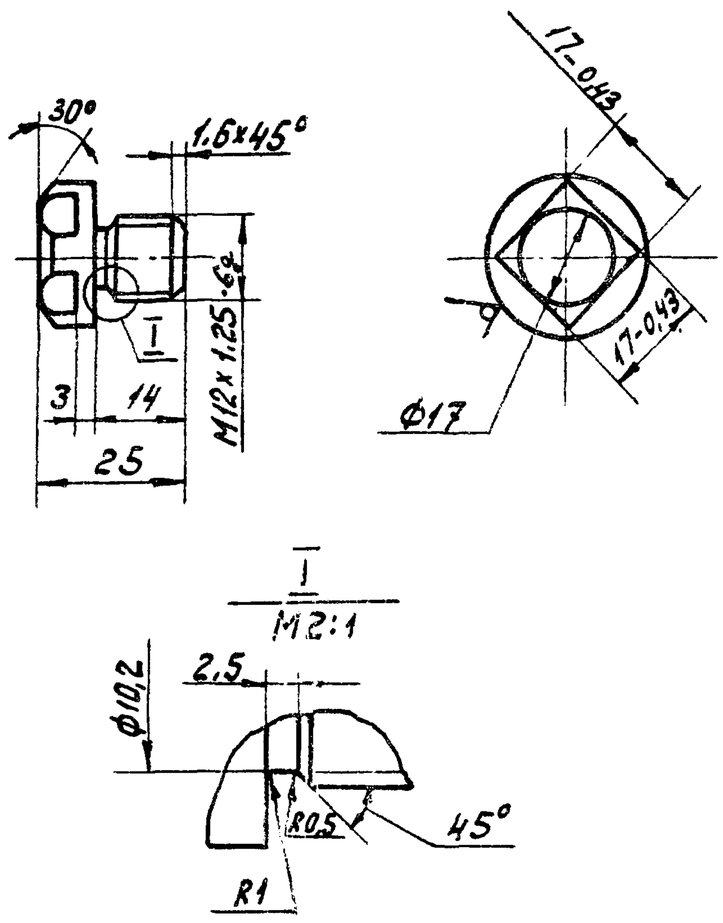

Неуказанные предельные отклонения размеров: h14, ± IT14/2.

					4И.438.11.005			
Изм.	Лист	№ докум.	Подп.	Дата	Пробка	Лит.	Масса	Масштаб
Разраб.		Криничная				И	0,05	1:1
Пров.		Пендереб				Лист	Листов 1	
Н.контр.		Потутков			Круг В22 ГОСТ 2590-71 / ВСт.3сп ГОСТ 535-79	Мосводоканалниипроект Отдел №5		

Формат 11

Формат	Зона	Поз.	Обозначение	Наименование	Кол.	Примеч.
				Документация		
22			4И.438.12.000 СБ	Сборочный чертеж		
				Детали		
11		1	4И.438.12.001	Лист верхний	1	
11		2	4И.438.12.002	Угольник	1	
11		3	4И.438.12.002-01	Угольник	1	
11		4	4И.438.12.003	Фартук	1	
11		5	4И.438.12.004	Пластина	1	
12		6	4И.438.12.005	Стенка вертикальная	1	
54		7	4И.438.12.006	Угольник		
				Уголок Б-32x32x4 ГОСТ 8509-72 / ВСт.3сп ГОСТ 535-79		
				L = 580 h14	2	1,1 кг
				Стандартные изделия		
		8		Болт М12x30.58.096 ГОСТ 7798-70	3	
		9		Гайка М12.5.096 ГОСТ 5915-70	3	

					4И.438.12.000			
Изм.	Лист	№ докум.	Подп.	Дата	Скребок качающийся	Лит.	Лист	Листов
Разраб.		Криничная				И		1
Пров.		Пендереб				Мосводоканалниипроект Отдел №5		
Рук.		Пендереб						
Н.контр.		Потутков						

Инв.№ подл. | Подп. и дата | Взам.инв.№ | Инв.№ дубл. | Подп. и дата

Копировал: 18670-09 32 Формат 11

ИИ. 438.12.000 СБ

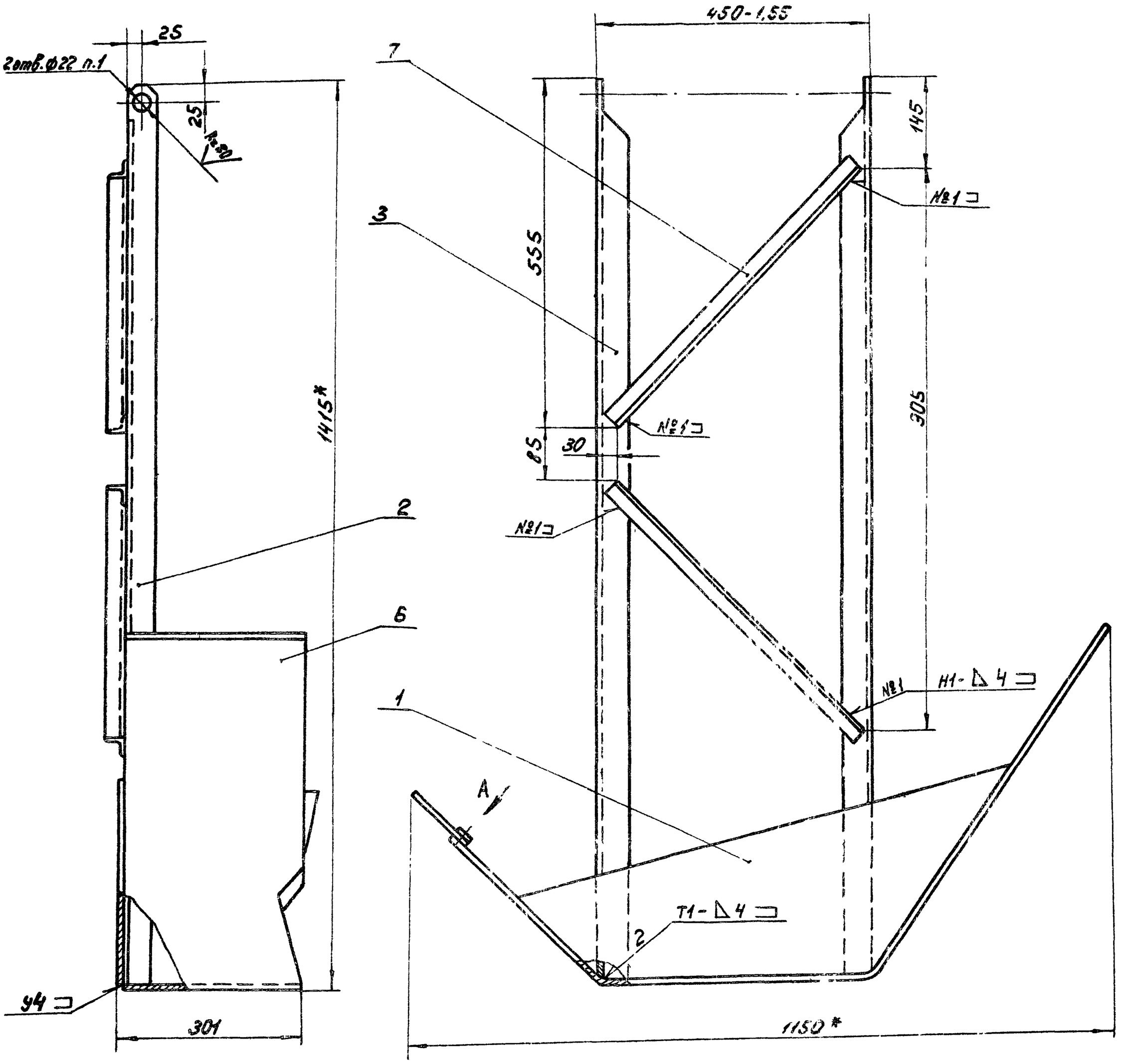

Вид А повернуто

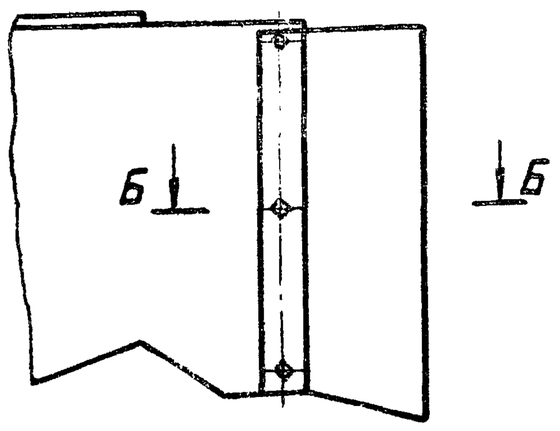

Б-Б
М1:2

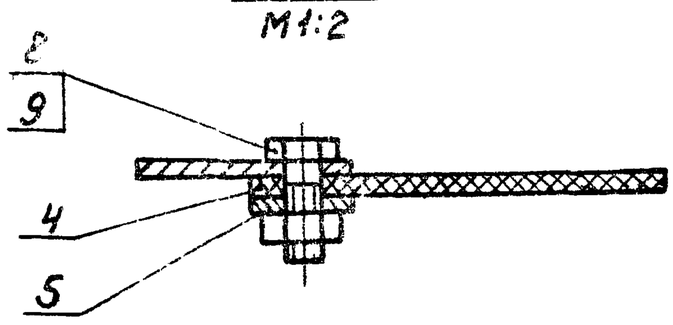

1. Отверстия в угольниках поз. 3 и 4 должны находиться на одной оси. Допускаемое отклонение не более 1мм.
2. Сварку производить по ГОСТ 5264-80 по контуру прилегания деталей.
3. Неуказанные предельные отклонения размеров: $H14, \pm\frac{IT14}{2}$
4.* Размеры для справок.
5. Шероховатость обработываемых поверхностей детали без чертежа – Rz160.

					ИИ. 438.12.000 СБ			
Изм.	Лист	№ докум.	Подп.	Дата	Скребок качающийся	Лит.	Масса	Масштаб
Разраб.		Кричичная				И	28,0	1:5
Пров.		Пендерев			Сборочный чертеж	Лист	Листов 1	
Рук.		Пендерев				Мосводоканалниипроект Отдел №5		
Н. контр.		Петутков						

4Н.438.12.001

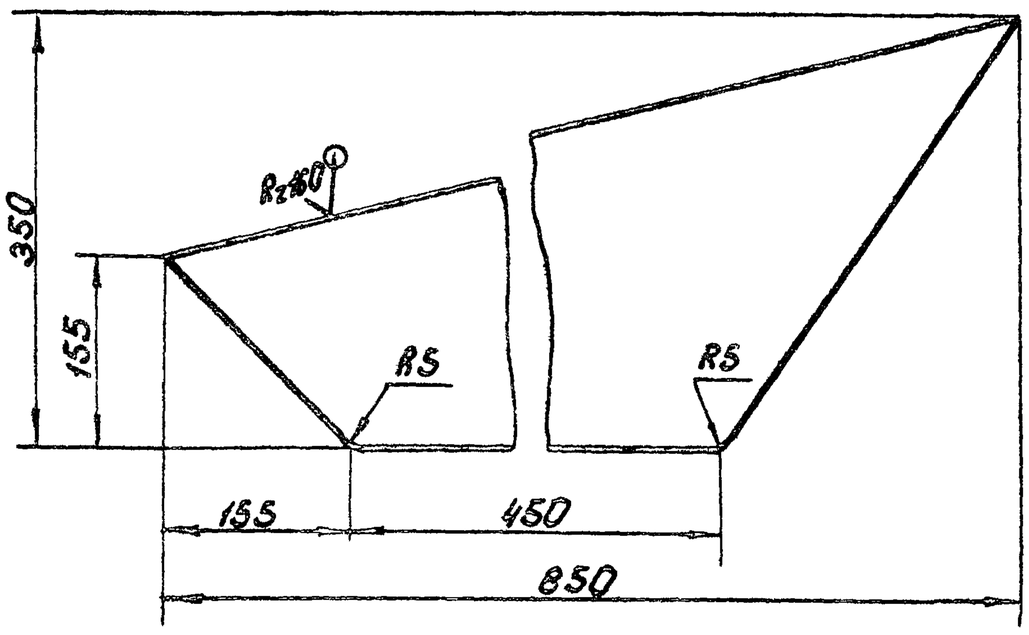

$h14, \pm \frac{IT14}{2}$.

Изм.	Лист	№ докум.	Подп.	Дата	4Н.438.12.001			
Разраб.		Криничная			Лист верхний	Лит.	Масса	Масштаб
Пров.		Пендереб				Н	3,8	1:5
						Лист	Листов 1	
Н.контр.		Потутков			Лист Б-3 ГОСТ 19903-74 / ВСт.3сп ГОСТ 16523-70	Мосводоканалниипроект Отдел № 5		

формат 11

4Н.438.12.002

4Н.438.12.002 – изображено
4Н.438.12.002-01 – зеркальное отражение

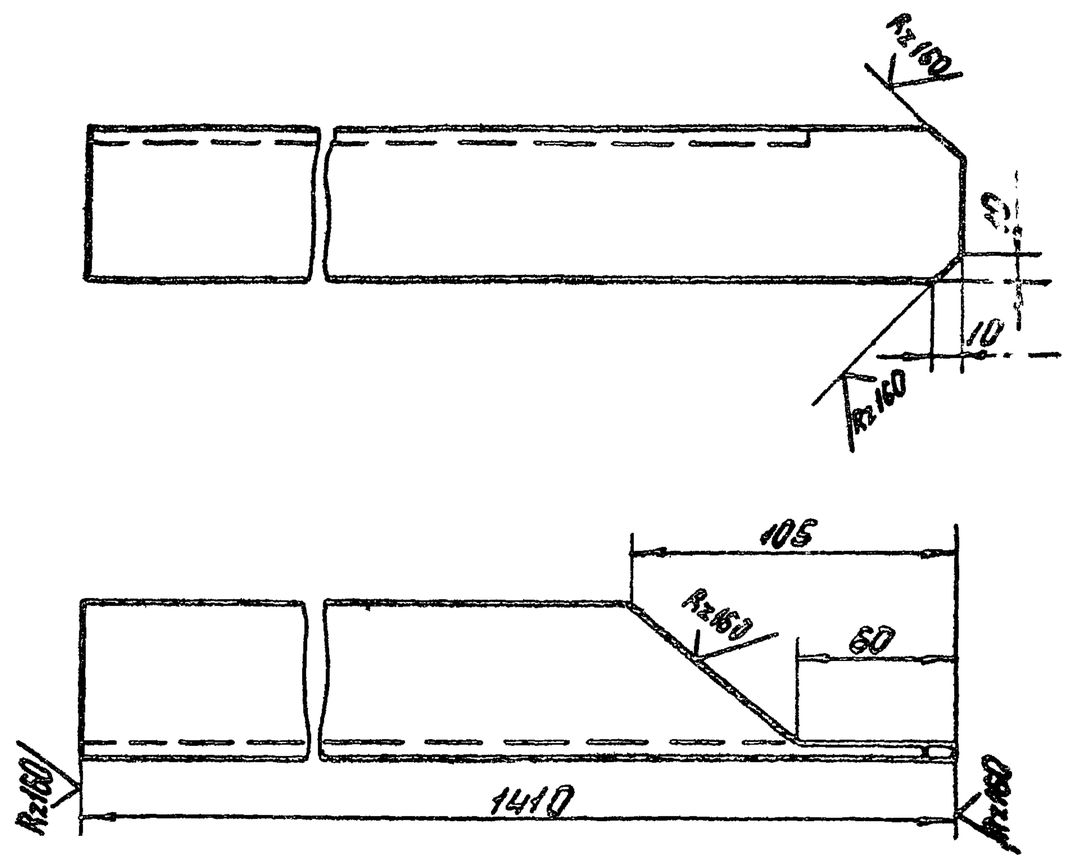

$h14, \pm \frac{IT14}{2}$.

Изм.	Лист	№ докум.	Подп.	Дата	4Н.438.12.002			
Разраб.		Криничная			Уголок	Лит.	Масса	Масштаб
Пров.		Пендереб				Н	5,0	1:2
						Лист	Листов 1	
Н контр.		Потутков			Уголок Б-50х50х5 ГОСТ 8509-72 / ВСт.3сп ГОСТ 535-79	Мосводоканалниипроект Отдел № 5		

формат 11

Инв.№ подл. | Подп. и дата | Взам.инв.№ | Инв.№ дубл. | Подп. и дата

4Н.438.12.003

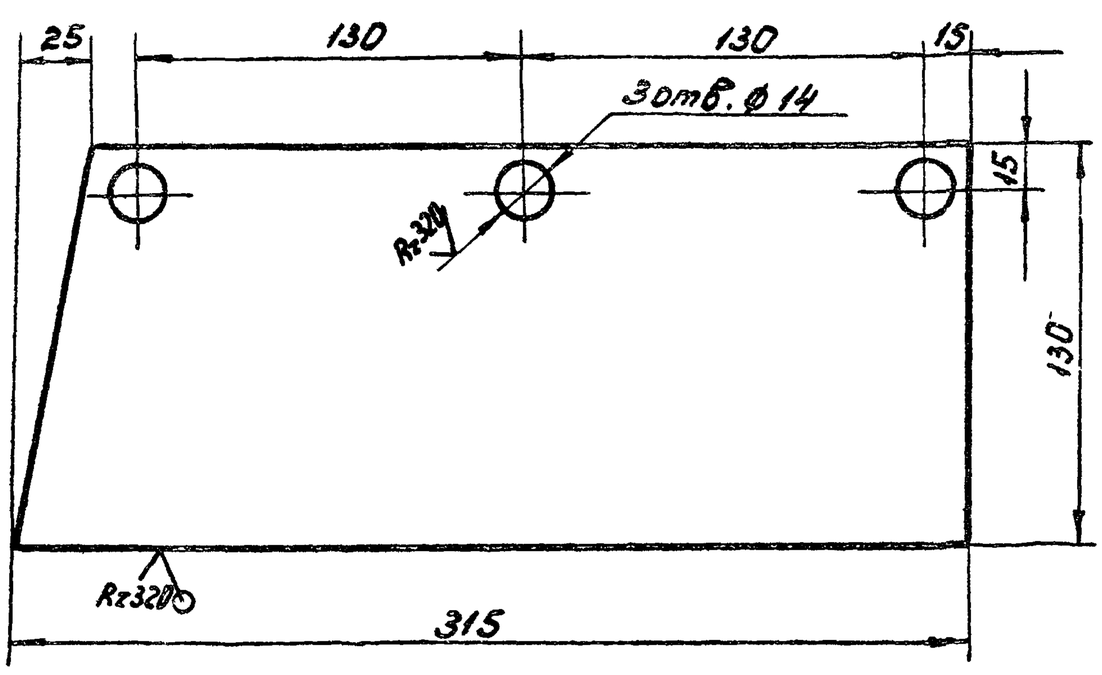

$H16, h16; \pm \frac{IT14}{2}$.

Изм.	Лист	№ докум.	Подп.	Дата	4Н.438.12.003			
Разраб.		Криничная			Фартук	Лит.	Масса	Масштаб
Пров.		Пендереб				Н	0,35	1:2
						Лист	Листов 1	
Н.контр.		Потутков			Пластина I ПМБ-с-8 ГОСТ 7338-77	Мосводоканалниипроект Отдел № 5		

формат 11

4Н.438.12.004

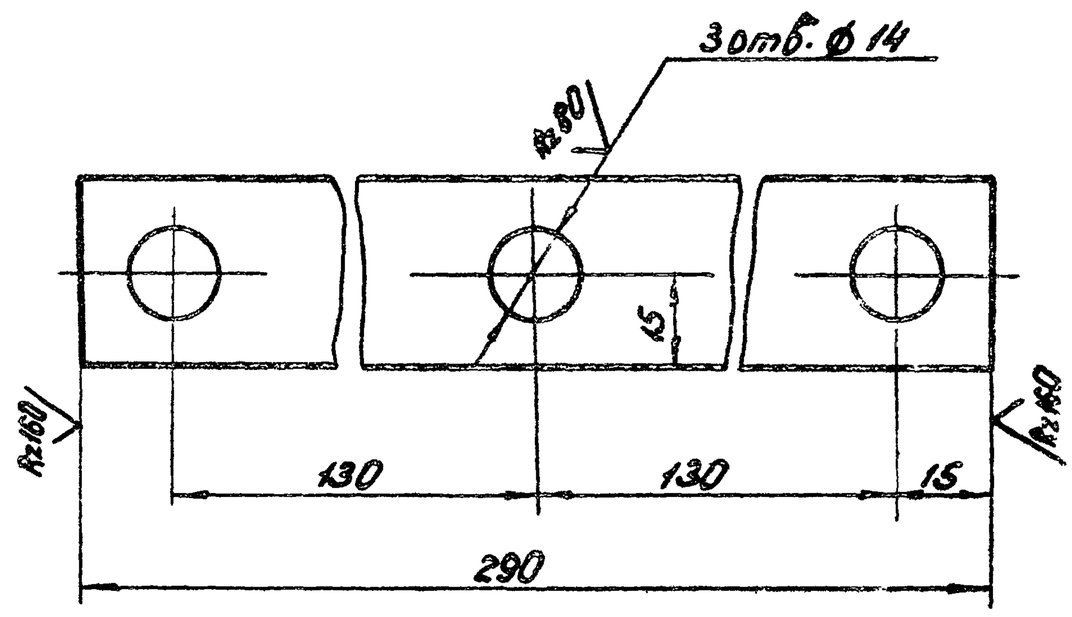

$H14, h14; \pm \frac{IT14}{2}$.

Изм.	Лист	№ докум.	Подп.	Дата	4Н.438.12.004			
Разраб.		Криничная			Пластина	Лит.	Масса	Масштаб
Пров.		Пендереб				Н	0,25	1:1
						Лист	Листов 1	
Н контр.		Потутков			Полоса Б-2-4х30 ГОСТ 103-76 / ВСт.3сп ГОСТ 535-79	Мосводоканалниипроект Отдел № 5		

Инв.№ подл. | Подп. и дата | Взам.инв.№ | Инв.№ дубл. | Подп. и дата

ЧИ.438.12.005

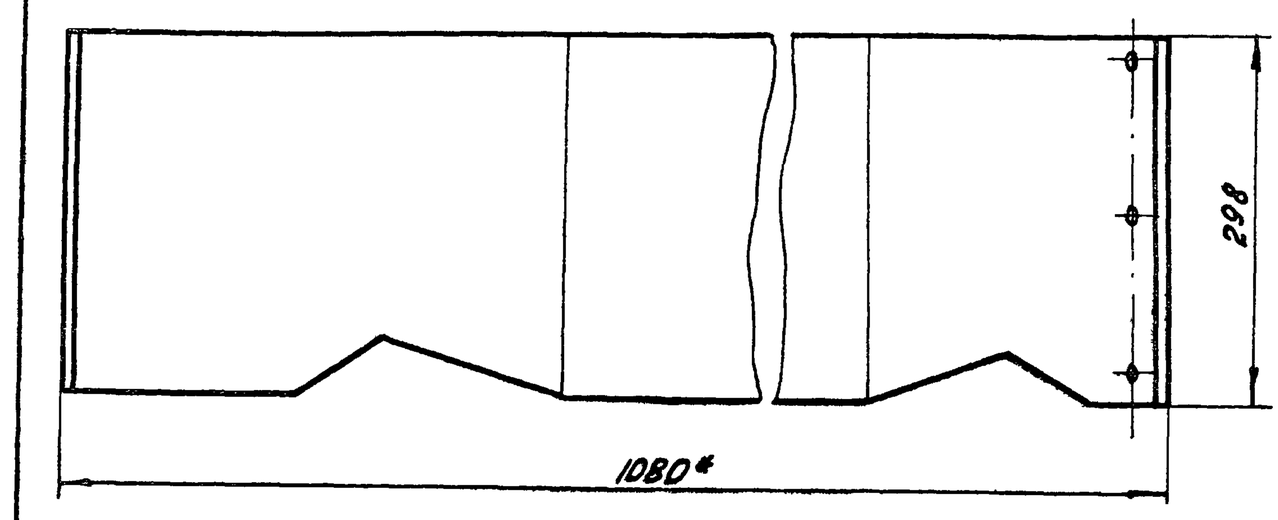

Развертка
М1:10

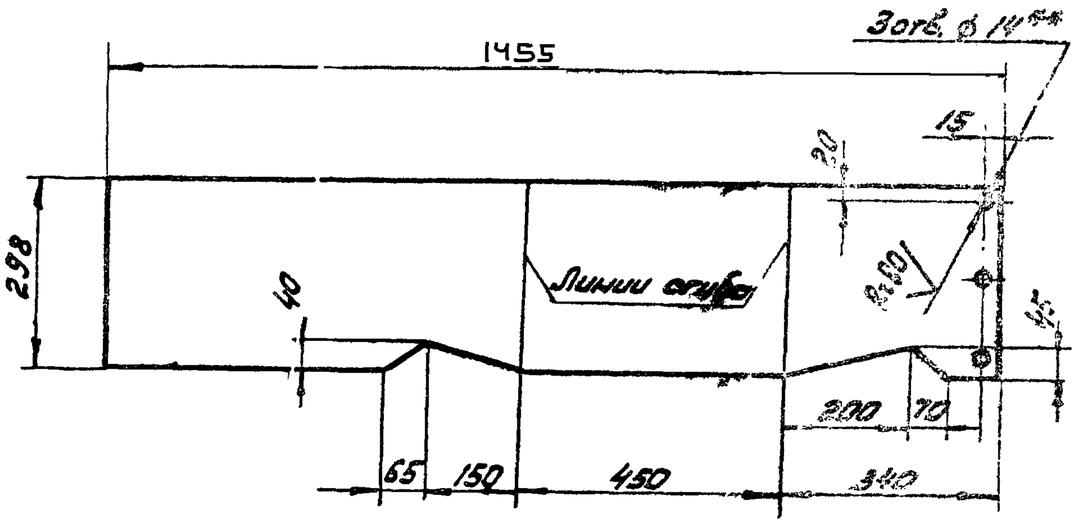

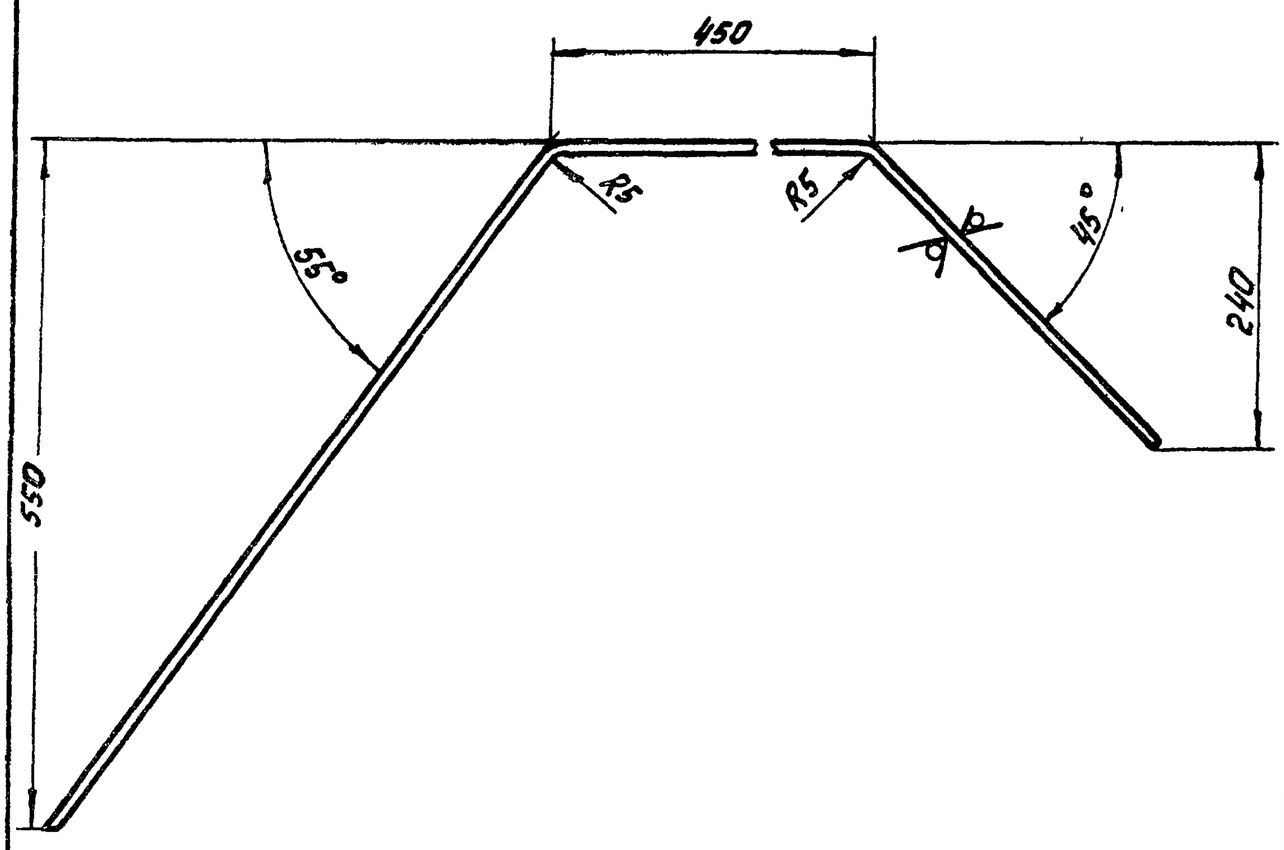

1. H14; h14; $\pm \frac{IT14}{2}$.
2. При гибке стенки использовать лист верхний черт. ЧИ.438.12.002 в качестве шаблона.
3. * Размеры для справок.
4. ** Обработать по сопрягаемой детали.

Изм.	Лист	N докум.	Подп.	Дата	ЧИ.438.12.005		
Разраб.	Кричичная				Стенка вертикальная	Лит.	Масса	Масштаб
Пров.	Пендерев						10,0	1:5
						Лист	Листов 1
Н.контр.	Потутков				лист Б-3 ГОСТ 19903-74 / Ст3сп ГОСТ 16523-70	Мосводоканалниипроект Отдел N5	

Формат 12

ЧИ.438.13.000СБ

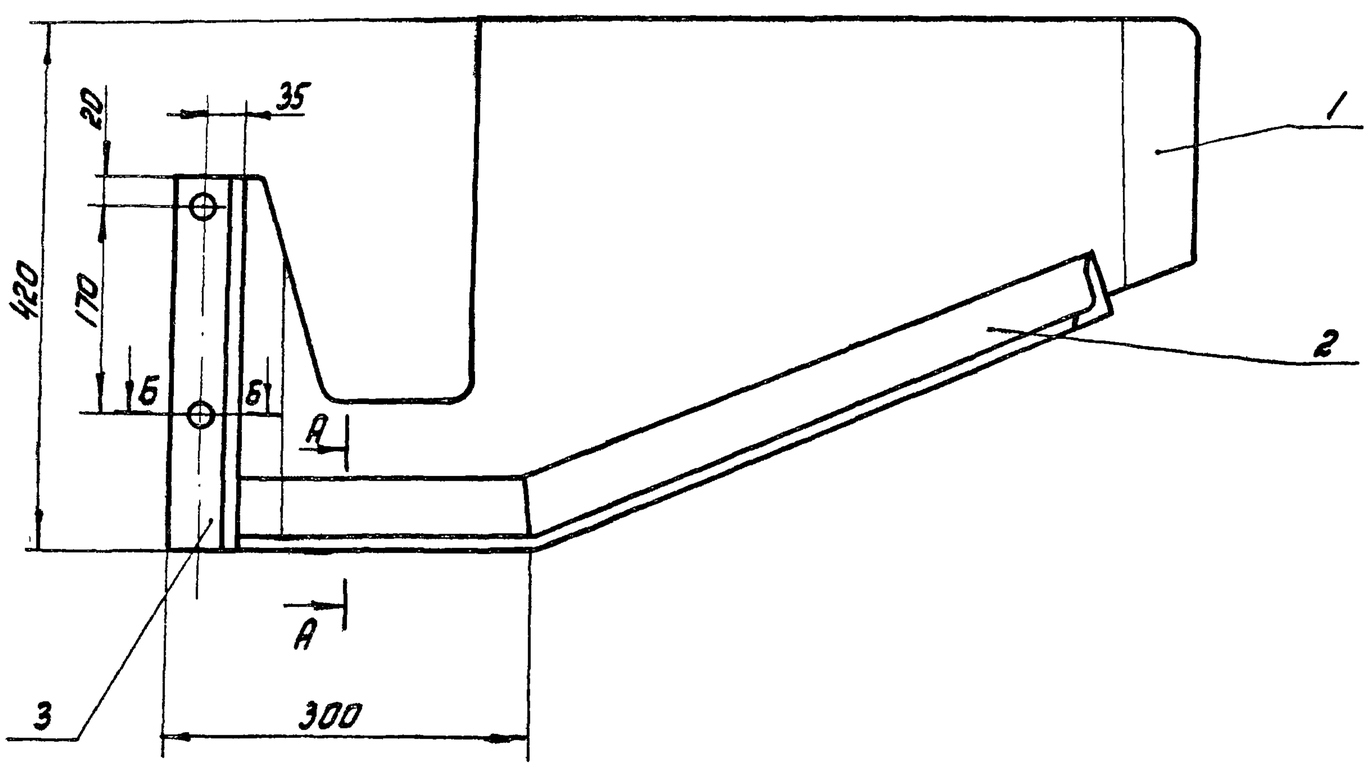

А-А
М1:1

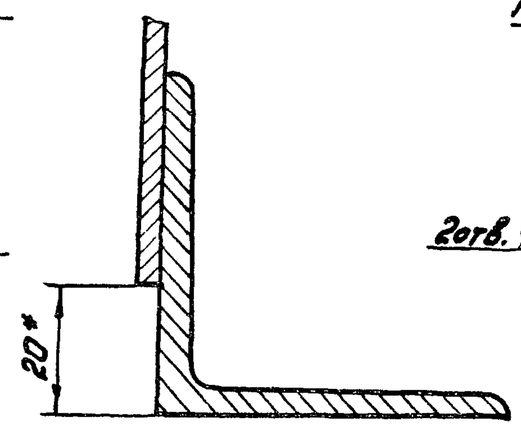

Б-Б
М1:1

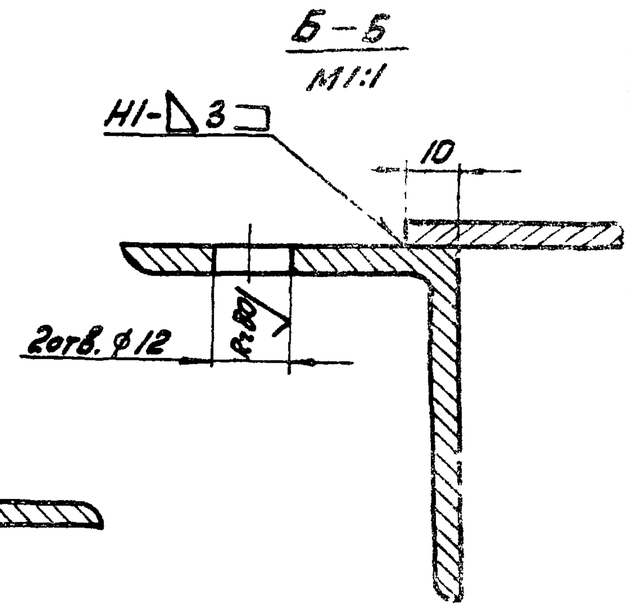

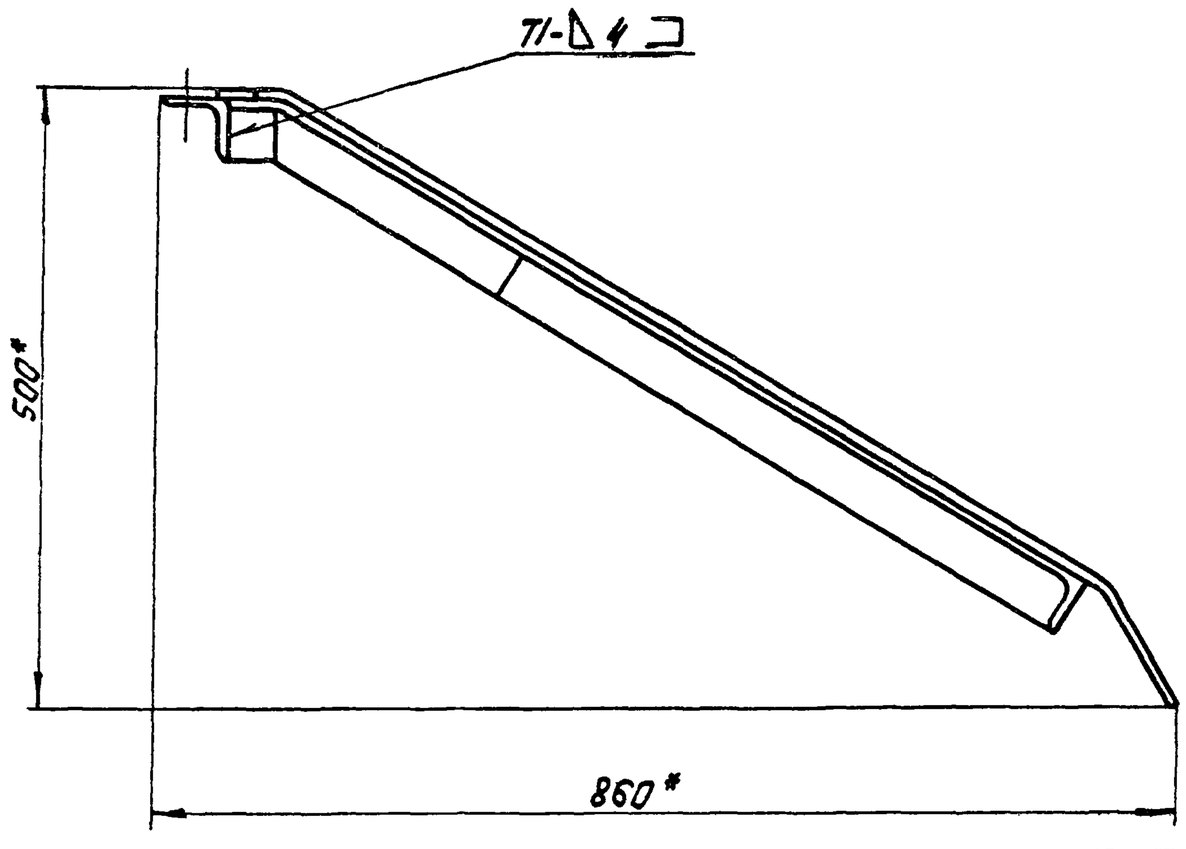

1. H14, h14; $\pm \frac{IT14}{2}$.
2. Шероховатость обрабатываемых поверхностей детали без чертежа — Rz80.
3. Сварку, кроме мест обозначенных особо, производить по ГОСТ 5264-80 по контуру прилегания деталей.
4. * Размеры для справок.

Изм.	Лист	N докум.	Подп.	Дата	ЧИ.438.13.000СБ		
Разраб.	Кричичная				Перегородка	Лит.	Масса	Масштаб
Пров.	Пендерев						11,4	1:5
Рук.	Пендерев				Сборочный чертеж	Лист	Листов 1
Н.контр.	Потутков					Мосводоканалниипроект Отдел N5	

Формат 12

Альбом IX

Формат	Зона	Поз.	Обозначение	Наименование	Кол.	Примечание
				Документация		
12			4И.438.13.000СБ	Сборочный чертеж		
				Детали		
11		1	4И.438.13.001	Лист	1	
11		2	4И.438.13.002	Угольник	1	
11		3	4И.438.13.003	Угольник		
				Уголок $\frac{Б\text{-}56\times56\times5\ ГОСТ\ 8509\text{-}72}{Вст3сп\ ГОСТ\ 535\text{-}79}$		
				L = 295 h14	1	1,85 кг

4И.438.13.000

Изм.	Лист	№ докум.	Подп.	Дата	Перегородка	Лит.	Лист	Листов
Разраб.	Криничная					И		1
Пров.	Пендерев					Мосводоканалниипроект Отдел №5		
Н.контр.	Потутков							

Формат 11

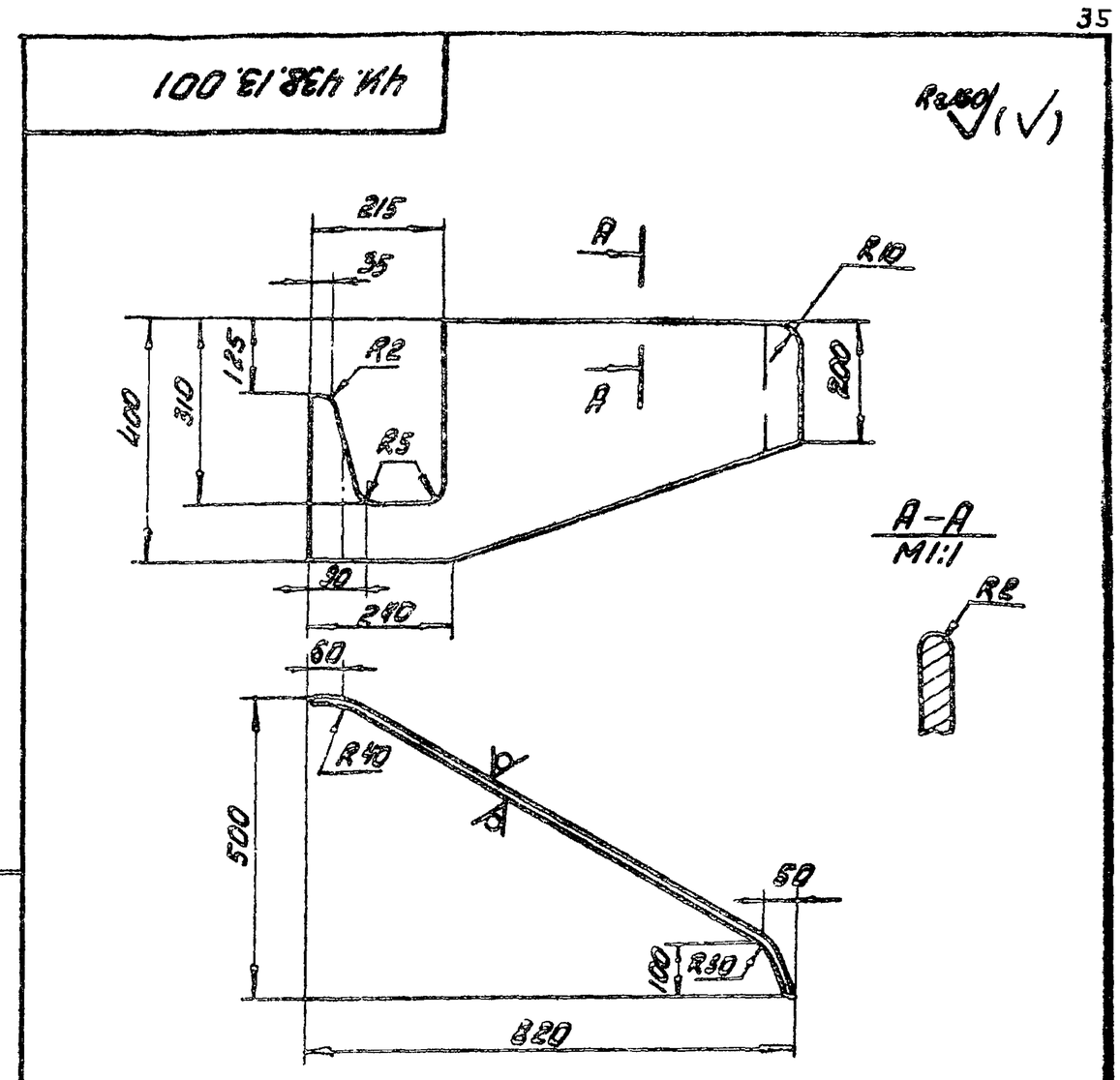

h14; ± $\frac{IT14}{2}$.

4И.438.13.001

Изм.	Лист	№ докум.	Подп.	Дата	Лист	Лит.	Масса	Масштаб
Разраб.	Криничная					И	6,8	1:10
Пров.	Пендерев					Лист	Листов: 1	
Н.контр.	Потутков				Лист $\frac{Б4\ ГОСТ\ 19903\text{-}74}{Вст3сп\ ГОСТ\ 14637\text{-}79}$	Мосводоканалниипроект Отдел №5		

Формат 11

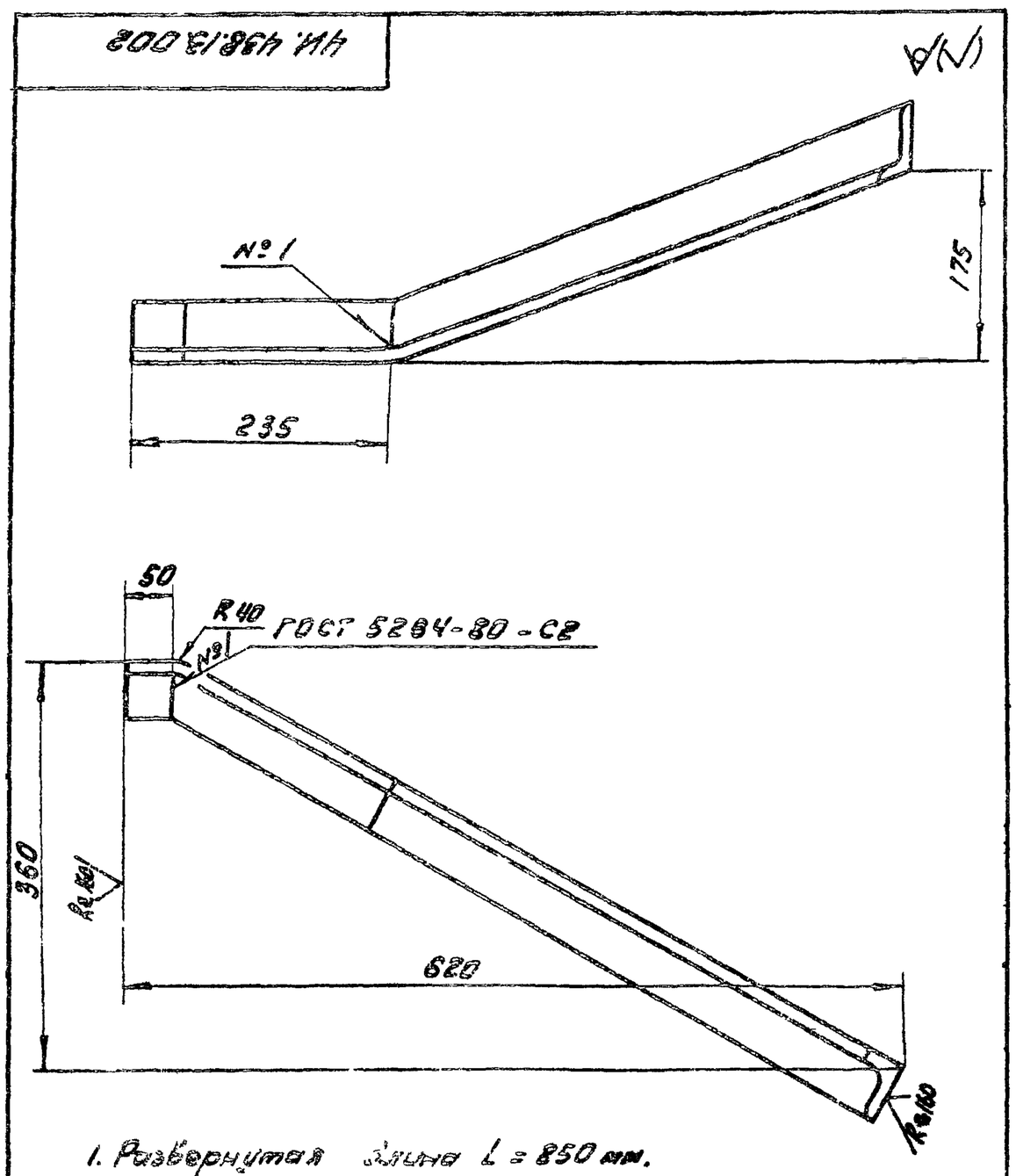

1. Развернутая длина L = 850 мм.
2. h14; ± $\frac{IT14}{2}$.

4И.438.13.002

Изм.	Лист	№ докум.	Подп.	Дата	Угольник	Лит.	Масса	Масштаб
Разраб.	Криничная					И	3,6	1:5
Пров.	Пендерев					Лист	Листов: 1	
Н.контр.	Потутков				Уголок $\frac{Б\text{-}56\times56\times6\ ГОСТ\ 8509\text{-}72}{Вст3сп\ ГОСТ\ 535\text{-}79}$	Мосводоканалниипроект Отдел №5		

Формат 11

Формат	Зона	Поз.	Обозначение	Наименование	Кол.	Примечание
				Документация		
11			4И.438.14.000СБ	Сборочный чертеж		
				Детали		
11		1	4И.438.14.001	Основание	1	
11		2	4И.438.14.002	Щека	2	

4И.438.14.000

Изм.	Лист	№ докум.	Подп.	Дата	Кронштейн	Лит.	Лист	Листов
Разраб.	Криничная					И		1
Пров.	Пендерев					Мосводоканалниипроект Отдел №5		
Рук.	Пендерев							
Н.контр.	Потутков							

Копировал: Ф.Ф.

18600-09 36 Формат 11

ЧИ.438.14.000СБ

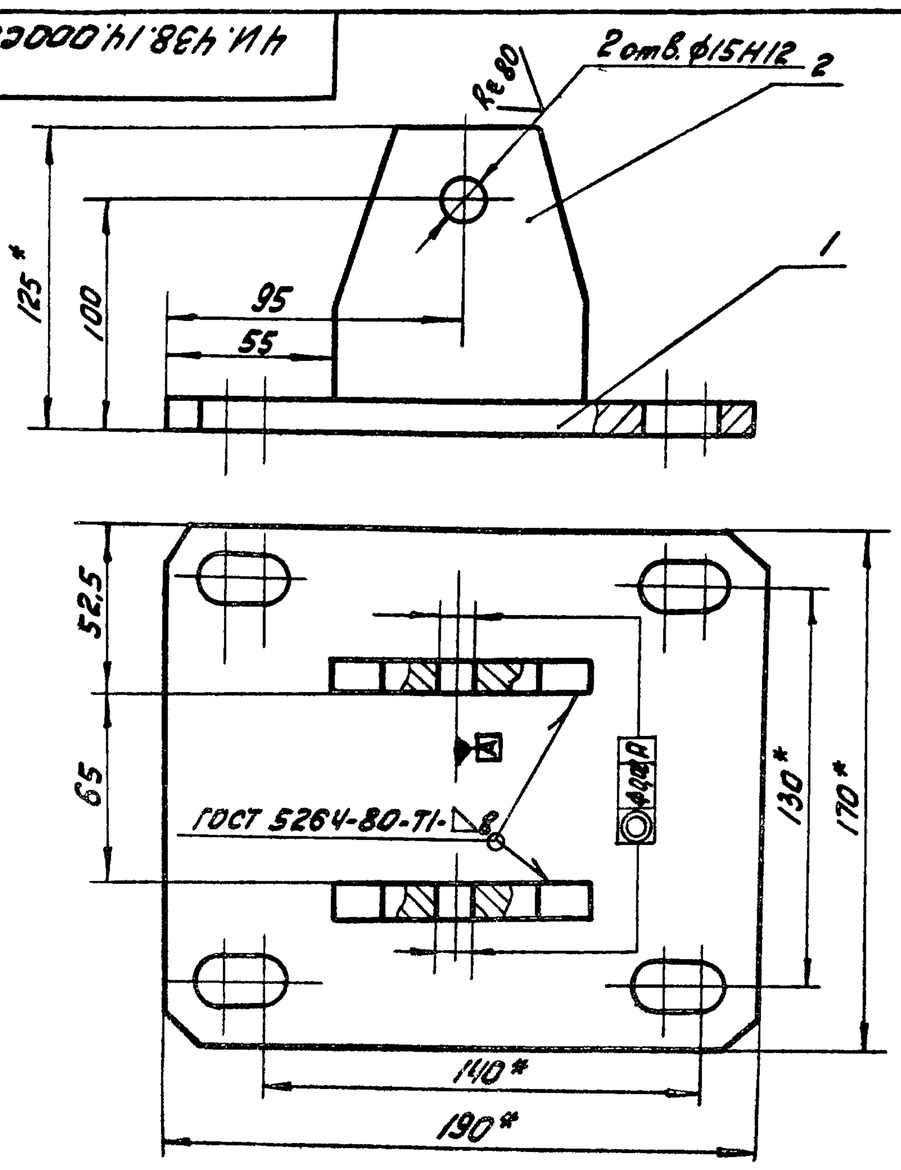

1. Неуказанные предельные отклонения размеров: Н14; ± IT14/2.
2* Размеры для справок.

					ЧИ.438.14.000СБ			
Изм.	Лист	№докум.	Подп.	Дата	Кронштейн	Лит.	Масса	Масштаб
Разраб.	Криничная					И	3,3	1:2
Пров.	Пендерев				Сборочный чертеж	Лист	Листов: 1	
Рук.	Пендерев					МосводоканалНИИпроект Отдел №5		
Н.контр.	Потутков							

Формат 11

ЧИ.438.14.001

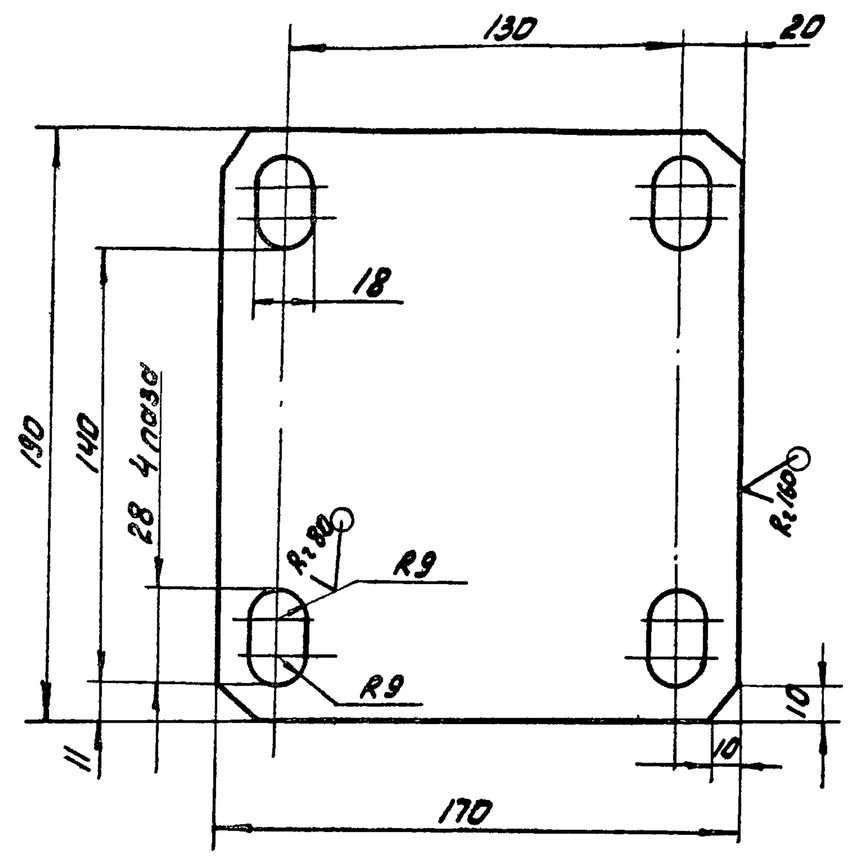

Н14, h14, ± IT14/2.

					ЧИ.438.14.001			
Изм.	Лист	№докум.	Подп.	Дата	Основание	Лит.	Масса	Масштаб
Разраб.	Криничная					И	2,4	1:2
Пров.	Пендерев					Лист	Листов: 1	
Н.контр.	Потутков				Лист Б10 ГОСТ 19903-74 / Вст3сп ГОСТ 14637-79	МосводоканалНИИпроект Отдел №5		

Формат 11

ЧИ.438.14.002

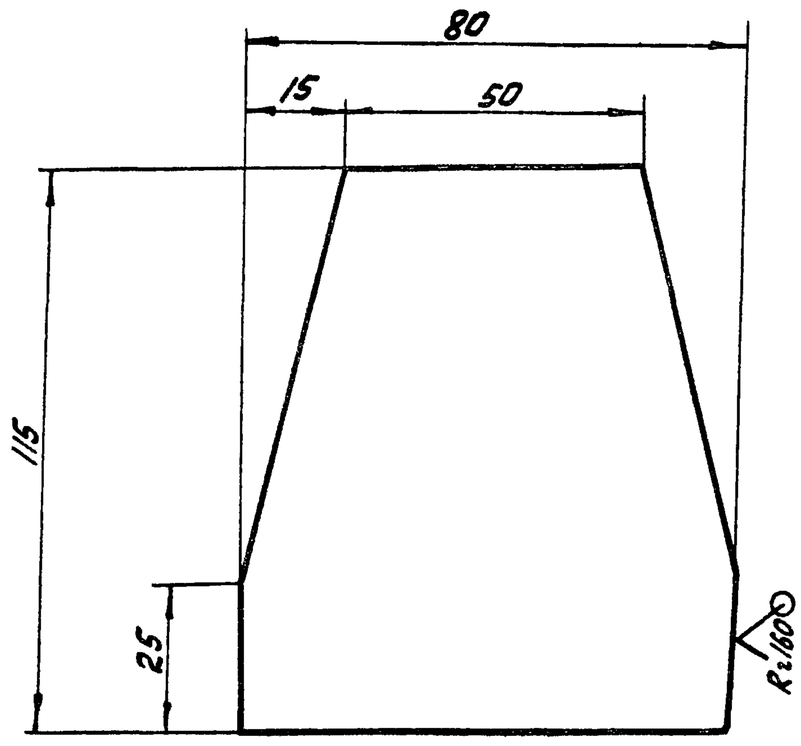

h14, ± IT14/2.

					ЧИ.438.14.002			
Изм.	Лист	№докум.	Подп.	Дата	Щека	Лит.	Масса	Масштаб
Разраб.	Криничная					И	0,45	1:1
Пров.	Пендерев					Лист	Листов: 1	
Н.контр.	Потутков				Лист Б10 ГОСТ 19903-74 / Вст3сп ГОСТ 14637-79	МосводоканалНИИпроект Отдел №5		

Формат 11

ЧИ.438.00.001

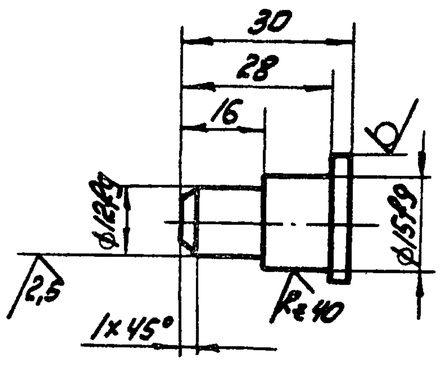

Неуказанные предельные отклонения размеров: h14, ± IT14/2.

					ЧИ.438.00.001			
Изм.	Лист	№докум.	Подп.	Дата	Палец	Лит.	Масса	Масштаб
Разраб.	Криничная					И	0,04	1:1
Пров.	Пендерев					Лист	Листов: 1	
Н.контр.	Потутков				Круг В20 ГОСТ 2590-71 / Вст3сп ГОСТ 535-79	МосводоканалНИИпроект Отдел №5		

Формат 11

ЧИ.438.00.002

Rz80 (√)

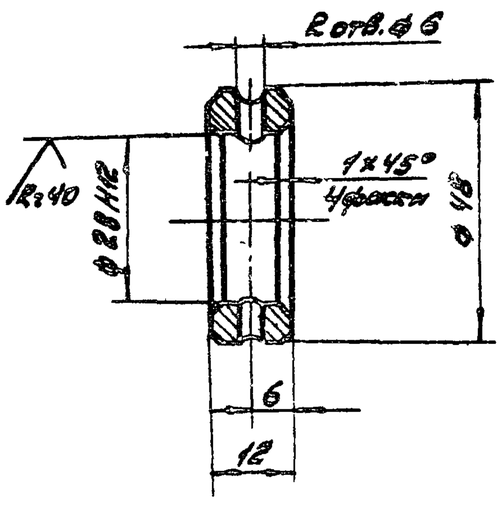

Неуказанные предельные отклонения размеров: H14, h14; ± IT14/2.

Изм. Лист	№ докум.	Подп.	Дата	ЧИ.438.00.002			
Разраб.	Криничная			Кольцо установочное	Лит. И	Масса 0,07	Масштаб 1:1
Пров.	Пендерев				Лист	Листов: 1	
Н. контр.	Потутков			Круг В50 ГОСТ 2590-71 / Вст3сп ГОСТ 535-79	Мосводоканалниипроект Отдел №5		

Формат 11

ЧИ.438.00.003

Rz160 (√)

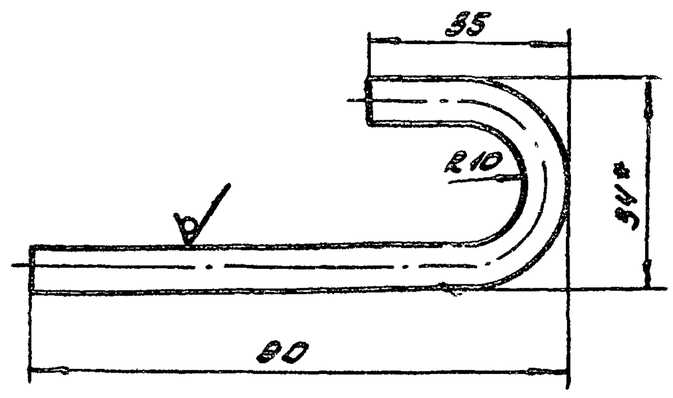

1. * Размер для справок.
2. h14, ± IT14/2.

Изм. Лист	№ докум.	Подп.	Дата	ЧИ.438.00.003			
Разраб.	Криничная			Крючок	Лит. И	Масса 0,04	Масштаб 1:1
Пров.	Пендерев				Лист	Листов: 1	
Н. контр.	Потутков			Круг В7 ГОСТ 2590-71 / Вст3сп ГОСТ 535-79	Мосводоканалниипроект Отдел №5		

Формат 11

ЧИ.438.00.004

Rz100 (√)

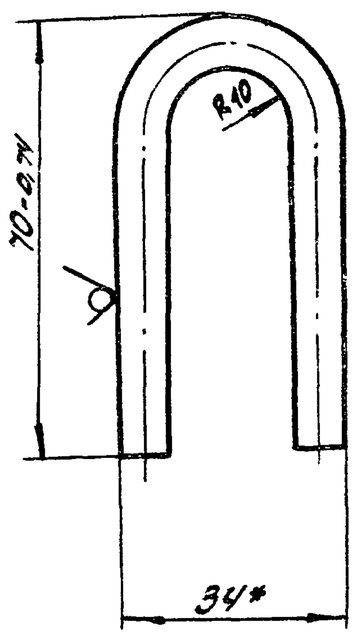

* Размер для справок

Изм. Лист	№ докум.	Подп.	Дата	ЧИ.438.00.004			
Разраб.	Криничная			Петля	Лит. И	Масса 0,05	Масштаб 1:1
Пров.	Пендерев				Лист	Листов: 1	
Н. контр.	Потутков			Круг В7 ГОСТ 2590-71 / Вст3сп ГОСТ 535-79	Мосводоканалниипроект Отдел №5		

ЧИ.438.00.005

(√)

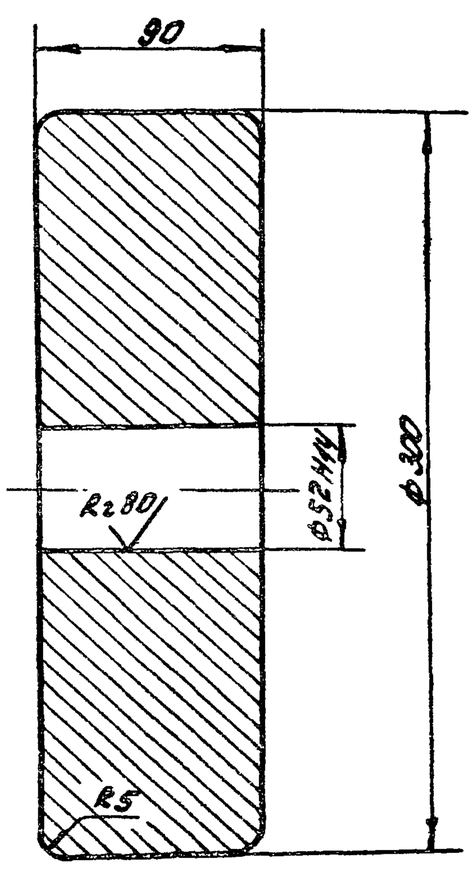

Допускаемые отклонения на размеры отливки по III классу точности ГОСТ 1855-55

Изм. Лист	№ докум.	Подп.	Дата	ЧИ.438.00.005			
Разраб.	Криничная			Противовес	Лит. И	Масса 44,0	Масштаб 1:2,5
Пров.	Пендерев				Лист	Листов: 1	
Н. контр.	Потутков			СЧ12-28 ГОСТ 1412-79	Мосводоканалниипроект Отдел №5		

Инв. № подл. | Подп. и дата | Взам. инв. | Инв. № дубл. | Подп. и дата

ЧИ.438.00.006

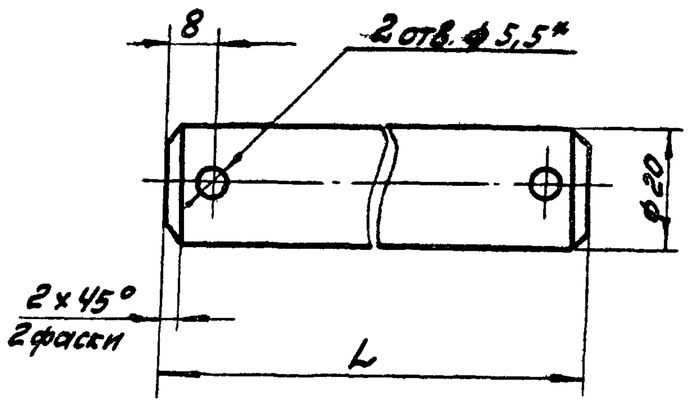

Обозначение	L, мм	Масса, кг
ЧИ.438.00.006	70	0,17
ЧИ.438.00.006 -01	65	0,16
ЧИ.438.00.006 -02	60	0,15

1. H14, h14; ±IT14/2
2. * Обработать по сопрягаемой детали.

Изм.	Лист	№ докум.	Подп.	Дата	ЧИ.438.00.006			
Разраб.		Криничная			Ось	Лит. И	Масса см. табл.	Масштаб —
Пров.		Пендерев				Лист	Листов: 1	
Н. контр.		Потутков			Круг 824 ГОСТ 2590-71 / Вст3сп ГОСТ 535-79	Мосводоканалниипроект Отдел N5		

Формат 11

ЧИ.438.00.007

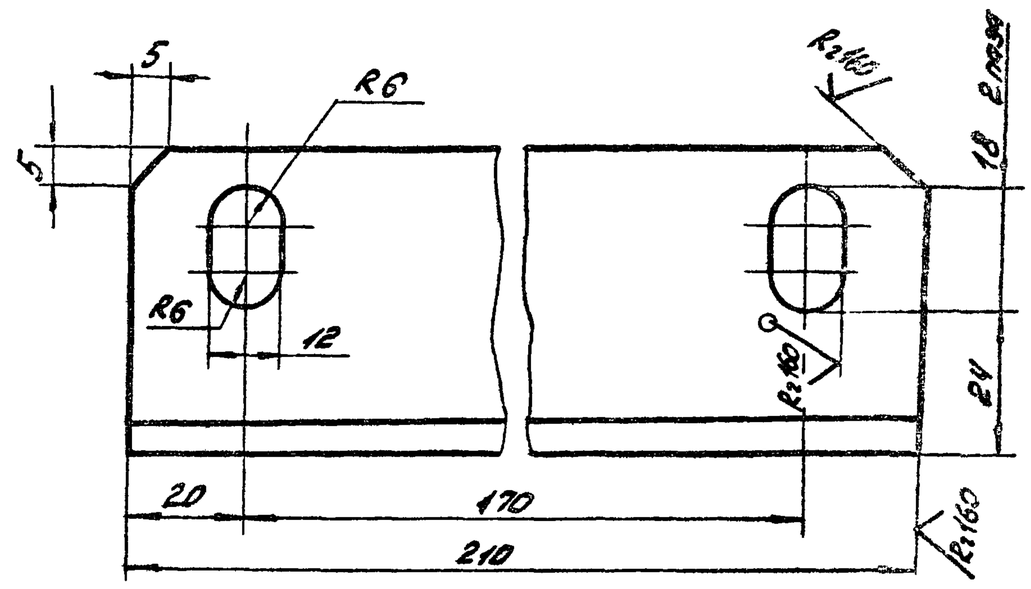

H14; h14; ±IT14/2

Изм.	Лист	№ докум.	Подп.	Дата	ЧИ.438.00.007			
Разраб.		Криничная			Ушко	Лит. И	Масса 0,7	Масштаб 1:1
Пров.		Пендерев				Лист	Листов: 1	
Н. контр.		Потутков			Уголок 6-50×50×5 ГОСТ 8509-72 / Вст3сп ГОСТ 535-79	Мосводоканалниипроект Отдел N5		

Формат 11

ЧИ.438.00.008

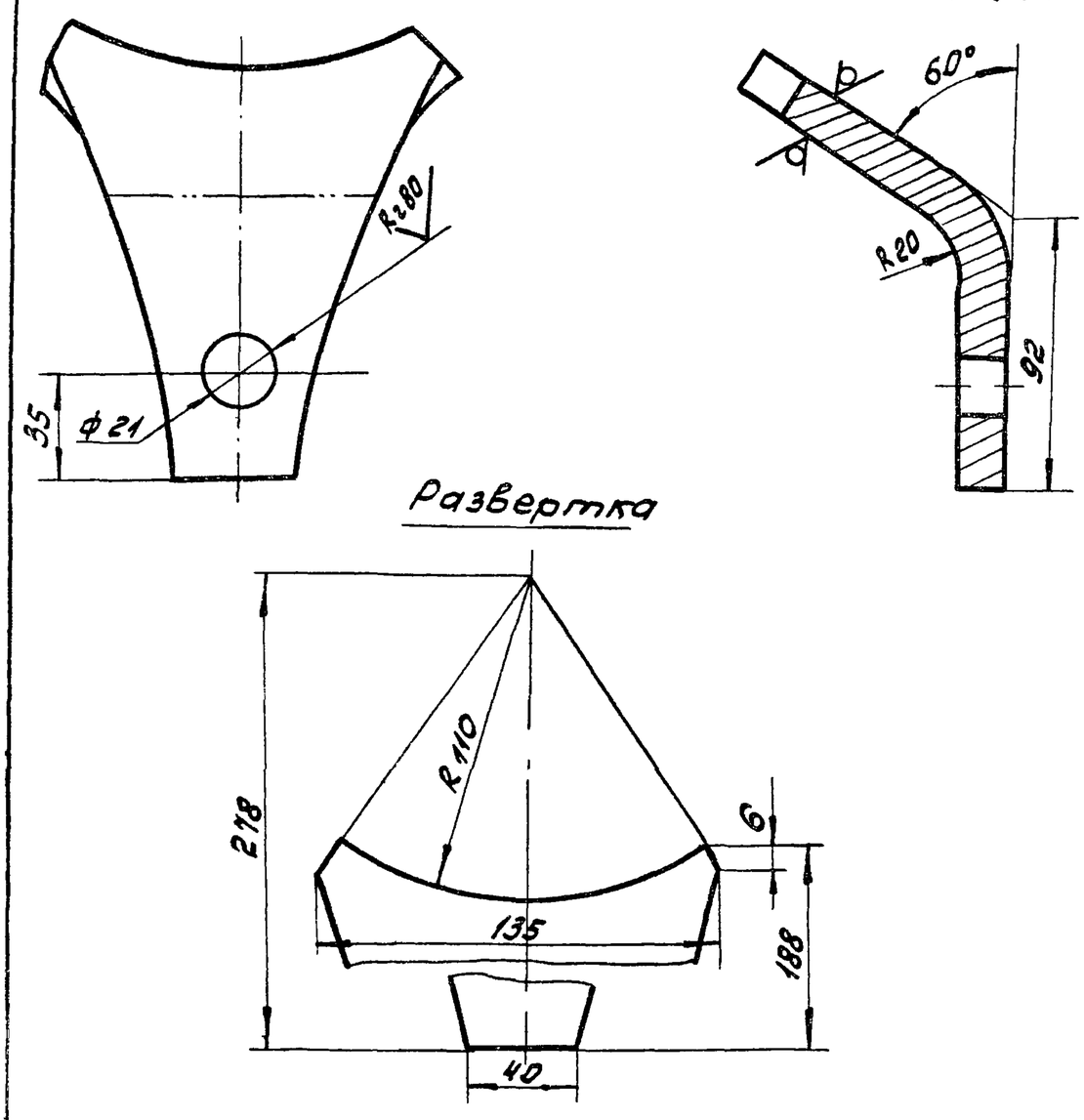

H14; h14; ±IT14/2.

Изм.	Лист	№ докум.	Подп.	Дата	ЧИ.438.00.008			
Разраб.		Криничная			Ушко	Лит. И	Масса 2,1	Масштаб 1:2
Пров.		Пендерев				Лист	Листов: 1	
Н. контр.		Потутков			Лист Б16 ГОСТ 19903-74 / Вст3сп ГОСТ 14637-79	Мосводоканалниипроект Отдел N5		

Формат 11

ЧИ.438.00.009

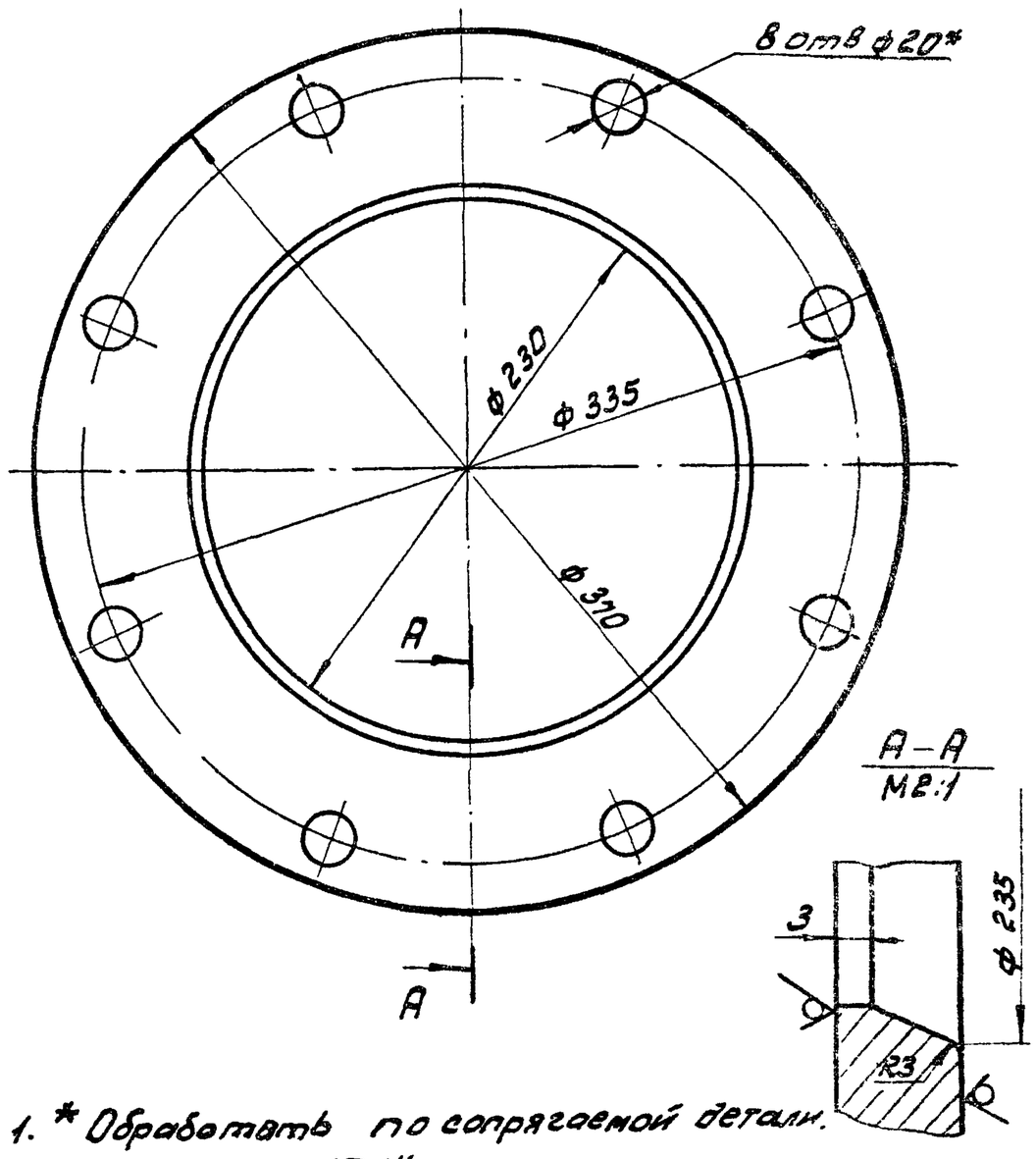

1. * Обработать по сопрягаемой детали.
2. H14; h14; ±IT14/2.

Изм.	Лист	№ докум.	Подп.	Дата	ЧИ.438.00.009			
Разраб.		Криничная			Фланец накидной	Лит. И	Масса 4,8	Масштаб 1:2,5
Пров.		Пендерев				Лист	Листов: 1	
Н. контр.		Потутков			Лист Б10 ГОСТ 19903-74 / Вст3сп ГОСТ 14637-79	Мосводоканалниипроект Отдел N5		

Формат 11

Подп. и дата | Инв. N подл. | Взам. инв. | Инв. N дубл. | Подп. и дата

Копировал: ЗИ