ТИПОВОЙ ПРОЕКТ
902-2-362.83

ОТСТОЙНИКИ КАНАЛИЗАЦИОННЫЕ

РАДИАЛЬНЫЕ ПЕРВИЧНЫЕ
ИЗ СБОРНОГО ЖЕЛЕЗОБЕТОНА
ДИАМЕТРОМ 18м

Альбом V

18600-05
цена 2-66

ЦЕНТРАЛЬНЫЙ ИНСТИТУТ ТИПОВОГО ПРОЕКТИРОВАНИЯ
ГОССТРОЯ СССР
Москва, Л-191, Смольная ул. 22
Сдано в печать IX 1983 г.
Заказ № 10561 Тираж 570

ТИПОВОЙ ПРОЕКТ

902-2-362.83

ОТСТОЙНИКИ КАНАЛИЗАЦИОННЫЕ РАДИАЛЬНЫЕ ПЕРВИЧНЫЕ ИЗ СБОРНОГО ЖЕЛЕЗОБЕТОНА

ДИАМЕТРОМ 18

СОСТАВ ПРОЕКТА:

АЛЬБОМ I Технологическая и санитарно-техническая части
II Архитектурно-строительная часть
III Строительные изделия
IV Электротехническая часть
V Задание заводу-изготовителю
VI Нестандартизированное оборудование. Илоскреб. Часть 1 и часть 2
VII Нестандартизированное оборудование. Затворы щитовые, установка сигнализатора уровня осадка и фасонные части
VIII Нестандартизированное оборудование. Токоприемник кольцевой (из т.п. 902-2-346)
IX Нестандартизированное оборудование. Устройство для удаления плавающих веществ.
X Заказные спецификации
XI Сметы

АЛЬБОМ V

РАЗРАБОТАН
проектным институтом
„МосводоканалНИИпроект"

Главный инженер института (СОКОЛИН)
Главный инженер проекта (КАЗАНОВ)

Рабочие чертежи введены в действие
МосводоканалНИИпроектом
Приказ № 191 от 17 ноября 1982 г.

				Привязан	
Инв. №					

18600-05 2

Содержание альбома

NN стр.	Наименование	NN черт.
	Щиты по ОСТ 160.800.485-77	
3	Перечень комплектных устройств	ЭМ-34КУ
	Щит защищенный 1ШЩ. Технические данные аппаратов.	ЭМ-35ТД лист 1÷3
4	Щит защищенный 1ШЩ. Технические данные аппаратов.	ЭМ-35ТД лист 4÷7
5	Щит защищенный 1ШЩ. Технические данные аппаратов.	ЭМ-35ТД лист 8,9
	Щит защищенный 1ШЩ. Чертеж общего вида.	ЭМ-35ОВ, лист2
6	Щит защищенный 1ШЩ. Чертеж общего вида.	ЭМ-35ОВ, лист1
7	Щит защищенный 1ШЩ. Чертеж общего вида.	ЭМ-35ОВ, лист3,4
8	Щит защищенный 1ШЩ. Чертеж общего вида.	ЭМ-35ОВ, лист5,6
9	Щит защищенный 1ШЩ. Схема электрических соединений.	ЭМ-35Сх лист 1
10	Щит защищенный 1ШЩ. Схема электрических соединений.	ЭМ-35Сх лист 2
11	Щит защищенный 1ШЩ. Схема электрических соединений	ЭМ-35Сх лист 3
12	Щит защищенный 1ШЩ. Схема электрических соединений	ЭМ-35Сх лист 4
13	Щит защищенный 1ШЩ. Схема электрических соединений	ЭМ-35Сх лист 5
14	Щит защищенный 1ШЩ Схема электрических соединений	ЭМ-35Сх лист 6
15	Щит защищенный 1ШЩ. Схема электрических соединений.	ЭМ-35Сх лист 7
16	Щит защищенный 1ШЩ. Схема электрических соединений.	ЭМ-35Сх лист 8
17	Щит защищенный 1ШЩ. Таблица перечня надписей.	ЭМ-35ПН лист 1÷4
18	Щит защищенный 1ШЩ Таблица перечня надписей.	ЭМ-35ПН лист 5÷7
19	Щит защищенный 2ШЩ. Технические данные аппаратуры.	ЭМ-36ТД лист 1÷4
20	Щит защищенный 2ШЩ. Чертеж общего вида.	ЭМ-36ОВ, лист1
21	Щит защищенный 2ШЩ. Чертеж общего вида	ЭМ-36ОВ, лист2,3
22	Щит защищенный 2ШЩ. Схема электрическая соединений.	ЭМ-36Сх лист 1
23	Щит защищенный 2ШЩ. Схема электрическая соединений	ЭМ-36Сх лист 2,4
24	Щит защищенный 2ШЩ. Схема электрическая соединений.	ЭМ-36Сх лист 3
25	Щит защищенный 2ШЩ. Таблица перечня надписей.	ЭМ-36ПН лист 1÷4
26	Ящик 1Я (2Я, 3Я, 4Я). Технические данные аппаратов.	ЭМ-37ТД лист 1,2
	Ящик 1Я(2Я, 3Я, 4Я). Чертеж общего вида.	ЭМ-37ОВ, лист1
27	Ящик 1Я(2Я, 3Я, 4Я). Чертеж общего вида.	ЭМ-37ОВ, лист2
	Ящик 1Я(2Я, 3Я, 4Я). Таблица перечня надписей.	ЭМ-37ПН
	Ящик 1Я(2Я, 3Я, 4Я). Схема электрическая соединений.	ЭМ-37Сх

NN стр	Наименование	NN черт.
	Щиты по ОСТ 36.13-76	
28	Ведомость документов	АМ-6
	Заказная спецификация щитов	АМ-7, лист1
29	Заказная спецификация щитов	АМ-7, лист2
	Щит КИП. Общий вид.	АМ-8, лист1,2
30	Щит КИП. Общий вид.	АМ-8 лист3,4,6
31	Щит КИП. Общий вид.	АМ-8 лист5,7,8
32	Щит КИП. Общий вид.	АМ-8 лист 9÷12
33	Щит КИП. Общий вид.	АМ-8 лист 13,14

Ал. I

т.п. 902-2-362.83

№ п/п	Наименование	Кол. НКУ	Кол. приведенных панелей	Обозначение таблицы аппаратов	Примечан.
1	Щит 1шщ	1	16		
2	Щит 2шщ	1	7		
3	Ящик 1Я (2Я,3Я,4Я)	1	1		

Нач. отд.	Болотов			ЭМ-34ТД		
Гл. спец.	Редникин		ХЗ 82	Перечень комплектных устройств	Стадия	Лист	Листов
Н. контр.	Фешин				Р	1	
ГИП	Фешин				Мосводоканалниипроект		
Рук. бр.	Гасумянц						

Формат	Зона	Позиц.	Обозначение	Наименование	Кол	Прим
				Документация		
*			ЭМ-35 ОВ	Чертеж общего вида	06	12,22
*			ЭМ-35 Сх	Схема соединений	08	11,22
Н			ЭМ-35 ПН	Таблица перечень надписей	07	
				Сборочные единицы		
	1 4 5	01		РБУ5101-03А2И	05	
	1 5	02		РРУ5101-03Б2Д	02	
	1	03		РБУ5101-03А2Ж	01	
	1	04		РБУ5101-03А2Л	01	
	1 2 4 5	05		РБУ5401-03А2Ж	06	
	2 5	06		РБУ5101-23А2В	02	

Нач. отд.	Болотов			ЭМ-35ТД		
Гл. спец.	Редникин		ХЗ 82	Щит защищенный 1шщ. Технические данные аппаратов	Стадия	Лист	Листов
Н. контр.	Фешин				Р	1	9
ГИП	Фешин				Мосводоканалниипроект		
Рук. бр.	Гасумянц						

Формат	Зона	Позиц.	Обозначение	Наименование	Кол	Прим.
	1			Н1 01		
		07		Выключатель АП50-3МТУ3 Iр 10А отс.5	02	QF3 QF5
	2			Н2 01		
		08		Выключатель АП50-3МТУ3 Iр 2,5А отс. 3	01	SF1
		09		Выключатель АП50-3МТУ3 Iр 4А отс. 5	01	QF7
		10		Выключатель А3734Б Iр=250А пп	01	QF1
		11		Реле ПЭ21-793 V~220В	02	K1 K2
		12		Рубильник Р3493пп	01	Q1
	3			Н3 01		
		13		Контактор КТ6033У3 V~380В Вк 2з 2р	03	KM1 KM2 KM3

Формат	Зона	Позиц.	Обозначение	Наименование	Кол	Прим
	4			Н4 01		
		08		Выключатель АП50-3МТУ3 Iр 2,5А отс. 3	01	SF2
		09		Выключатель АП50-3МТУ3 Iр 4А отс.5	01	QF8
		10		Выключатель А3734Б Iр=250А пп	01	QF2
		11		Реле ПЭ21-793 V~220В	02	K3 K4
		12		Рубильник Р3493пп	01	Q2
	5			Н5 01		
		07		Выключатель АП50-3МТУ3 Iр 10А отс.5	02	QF4 QF6
	1			Н51 01		
		14		Переключатель УП5313-А1943рев	02	∓1-SA1 ∓9-SA1
		15		Переключатель УП5317-С4239У3 рев	01	SA1
		16		Переключатель УП5313-С142У3 рев	01	∓9-SA2

Типовой проект 902-2-362.83 Ал. V

Формат	Зона	Позиц	Обозначение	Наименование	Кол	Прим.
		17		Кнопка КЕ011У3 исполн. 2 черный толк	02	‡5-SB2 ‡5-SB3
		18		Кнопка КЕ011У3 исполн. 2 толк. красн.	01	‡5-SB4
		19		Табло ТСБ Т3 ~220в	03	HLA1 HLA5 HLA9
		20		Арматура ЛС53 У 220в цвет зел.	03	‡1-HL2 ‡5-HL2 ‡9-HL2
		21		Арматура ЛС53 У 220в цвет красн.	03	‡1-HL1 ‡5-HL1 ‡9-HL1
	1			Н52 01		
		14		Переключатель УП5313-А19У3 рев	01	‡2-SA1
		15		Переключатель УП5317-С423У3 рев	01	SA2
		22		Переключатель УП5311-И3У3 рев	01	‡16-SA1
		17		Кнопка КЕ011У3- исполн. 2 черный толк	02	‡6-SB2 ‡6-SB3
		18		Кнопка КЕ011У3 исполн. 2 толк красн.	01	‡5-SB4

Формат	Зона	Позиц	Обозначение	Наименование	Кол	Прим.
		19		Табло ТСБ Т3 ~220в	03	HLA2 HLA6 HLA17
		20		Арматура ЛС53 У 220в цвет зел.	02	‡2-HL2 ‡6-HL2
		21		Арматура ЛС53 У 220в цвет красн	02	‡2-HL1 ‡6-HL1
	2			Н53 01		
		14		Переключатель УП5313-А19У3 рев.	01	‡14-SA1
		23		Переключатель УП5314-У555У3 рев	01	‡14-SA2
		16		Переключатель УП5313-С142У3 рев	01	‡12-SA1
		17		Кнопка КЕ011У3 исполн. 2 черный толк	02	‡12-SB2 ‡12-SB3
		18		Кнопка КЕ011У3 исполн. 2 толк красн.	01	‡12-SB4
		19		Табло ТСБ Т3 ~220в	02	HLA12 HLA14
		20		Арматура ЛС53 У 220в цвет зел.	02	‡14-HL2 ‡12-HL2
		21		Арматура ЛС53 У 220в цвет красн.	02	‡14-HL1 ‡12-HL1

Формат	Зона	Позиц.	Обозначение	Наименование	Кол	Прим.
	3			Н54 01		
		21		Арматура ЛС53 У 220в цвет красн.	01	HL1
	4			Н55 02		
		14		Переключатель УП5313-А19У3 рев	01	Левая дверь ‡3-SA1 Правая дверь ‡4-SA1
		15		Переключатель УП5317-С423У3 рев	01	Левая дверь SA3 Правая дверь SA4
		17		Кнопка КЕ011У3 исполн. 2 черный толк	02	Левая дверь ‡7-SB2 ‡7-SB3 Правая дверь ‡8-SB2 ‡8-SB3
		18		Кнопка КЕ011У3 исполн. 2 толк. красн.	01	Левая дверь ‡7-SB4 Правая дверь ‡8-SB4

Формат	Зона	Позиц.	Обозначение	Наименование	Кол	Прим.
		19		Табло ТСБ Т3 ~220в	02	Левая дверь HLA3 HLA7 Правая дверь HLA4 HLA8
		20		Арматура ЛС53 У 220в цвет зел.	02	Левая дверь ‡3-HL2 ‡7-HL2 Правая дверь ‡4-HL2 ‡8-HL2
		21		Арматура ЛС53 У 220в цвет красн	02	Левая дверь ‡3-HL1 ‡7-HL1 Правая дверь ‡4-HL1 ‡8-HL1

Ал. V

т.п. 902-2-362.83

Формат	Зона	Позиц.	Обозначение	Наименование	кол.	Примеч.
	5			H56 01		
		14		Переключатель УП5313-А19У3 рев.	02	#15-SA1 #10-SA1
		23		Переключатель УП5314-У55.5У3 рев.	01	#15-SA2
		16		Переключатель УП5313-с14У2У3 рев	02	#13-SA1 #10-SA1
		17		Кнопка КЕ011У3 исполн. 2 черный толк.	02	#13-SB2 #13-SB3
		18		Кнопка КЕ011У3 исполн. 2 толк. красн.	01	#13-SB4
		19		Табло ТСБ Т3 ~220В	03	HLA10 HLA13 HLA15
		20		Арматура ЛС53 У220 В цвет зел.	03	#15-HL2 #13-HL2 #10-HL2
		21		Арматура ЛС53 У220В цвет красн.	03	#15-HL1 #13-HL1 #10-HL1

Форма	Зона	Позиц.	Обозначение	Наименование	кол.	Примеч.
	5			H57 01		
		14		Переключатель УП5313-А19У3 рев	01	#17-SA1
		22		Переключатель УП5311-С23У3 рев.	02	#17-SA2 #17-SA3
		24		Переключатель УП5312-С29 У3 рев.	01	#17-SA4
		19		Табло ТСБ-Т3 ~220В	01	HLA18
		21		Арматура ЛС53 У220В цвет красн	01	#17-HL1
				Колодка на 15 зажимов на ток 10А	27	

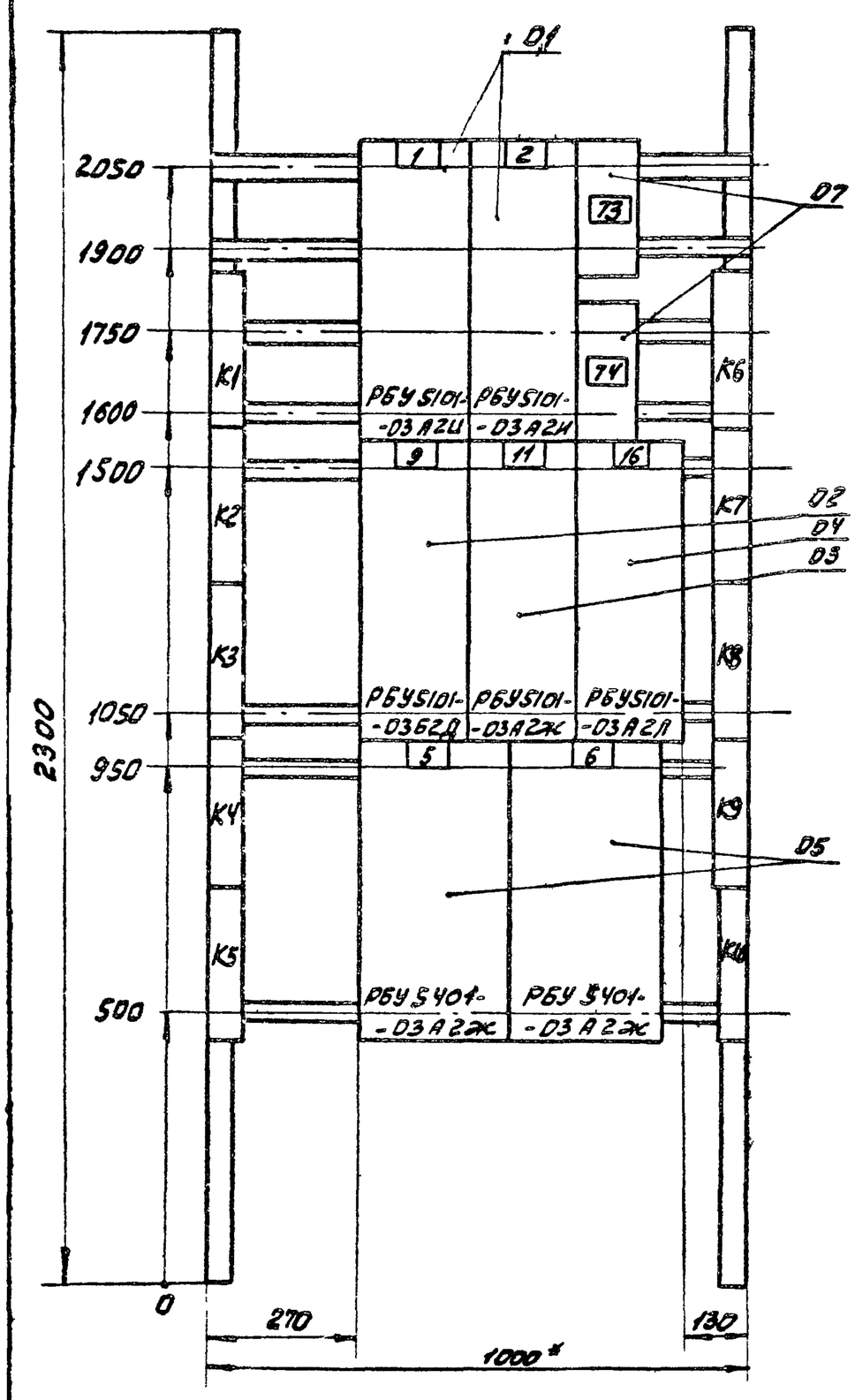

Панель 1 (набор 1)

ЭМ-35 ОВ

Нач. отд.	Болотов		
Гл. спец.	Редникин		XI 82
Н. контр.	Решин		
Гл. инж. пр.	Решин		
Рук. арх.	Гасумянц		

Отстойники канализационные радиальные первичные из сборного ж/б диаметром 18м

Стадия	Лист	Листов
Р	2	6

Щит защищенный 1ШЦ
Чертеж общего вида

Мосводоканалниипроект

18600-05 6

Вид спереди
Двери не показаны

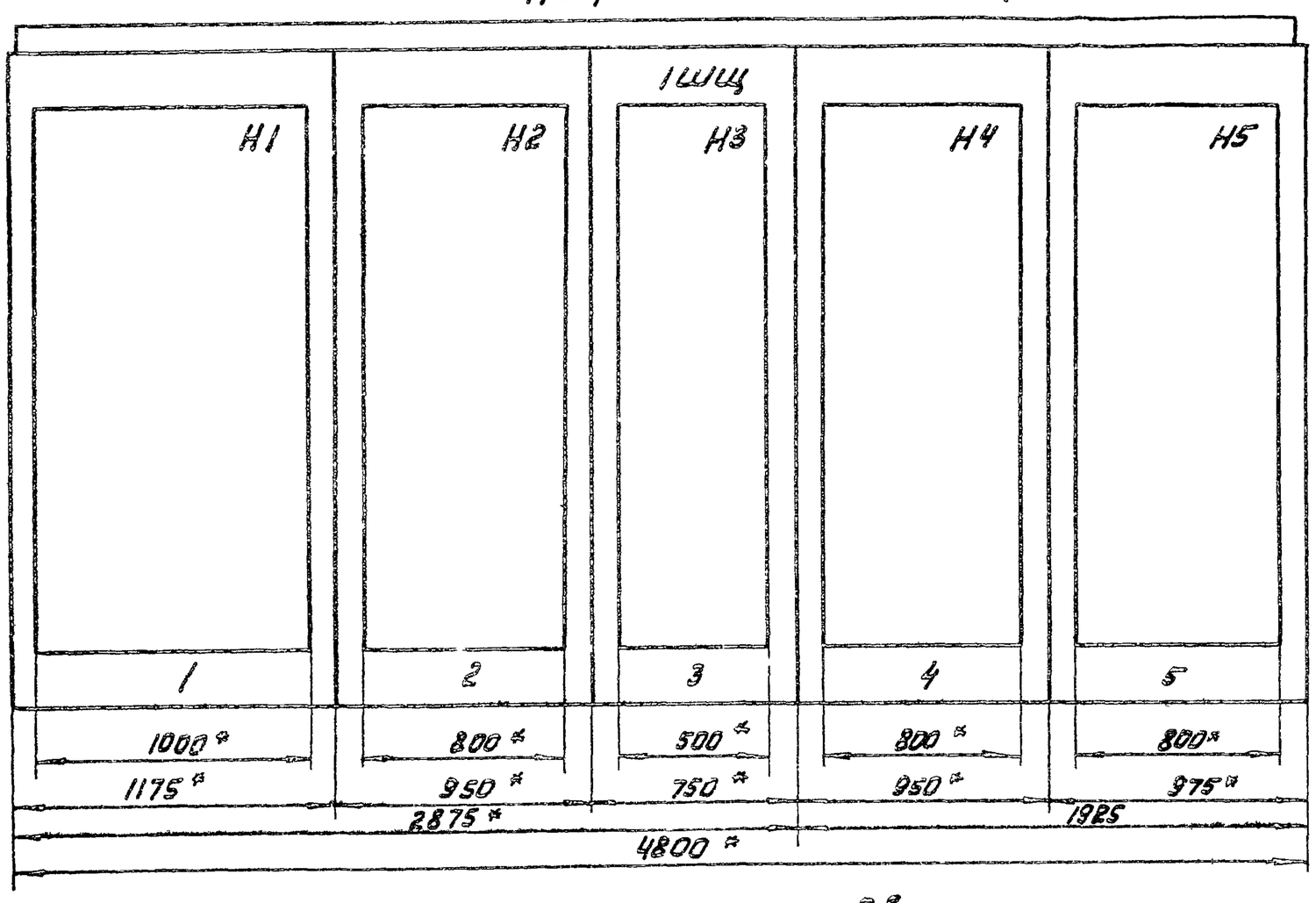

Вид А
М1:50

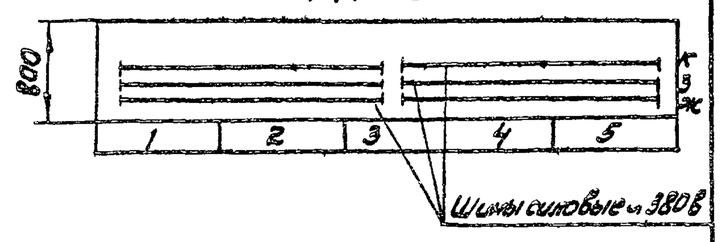

Двери щита
Вид спереди
М1:10

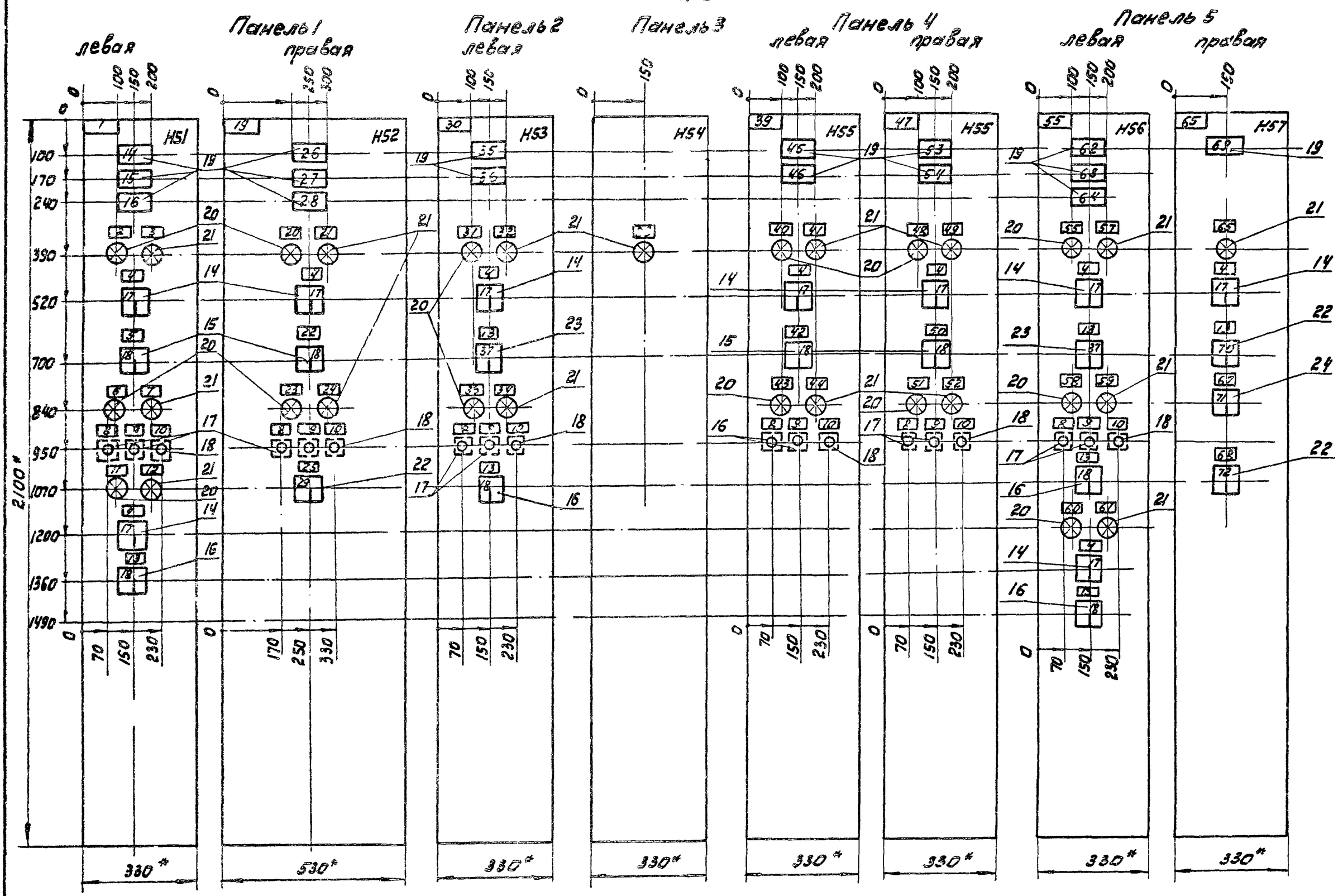

1. * Размеры для справок.
2. Неуказанные предельные отклонения размеров по ОСТ 160.800.852-79.
3. В контуре табличек и аппаратов указаны номера надписей по перечню надписей
4. Щит одностороннего обслуживания.

				ЭМ-3508		
Нач.отд.	Болотов			Отстойники канализационные радиальные первичные из сборного ж/б диаметром 18м	Стадия	Лист	Листов
Гл.спец.	Резникин				РЧ	1	6
Н.контр.	Фешин			Щит защищенный 1ШЩ. Чертеж общего вида	Мосводоканалниипроект		
Гл.инж.пр.	Фешин						
Рук.бриг.	Гасутяны						

копировал: 3711- 18600-05 7 формат 22

Ал. V

т. п. 902-2-362.83

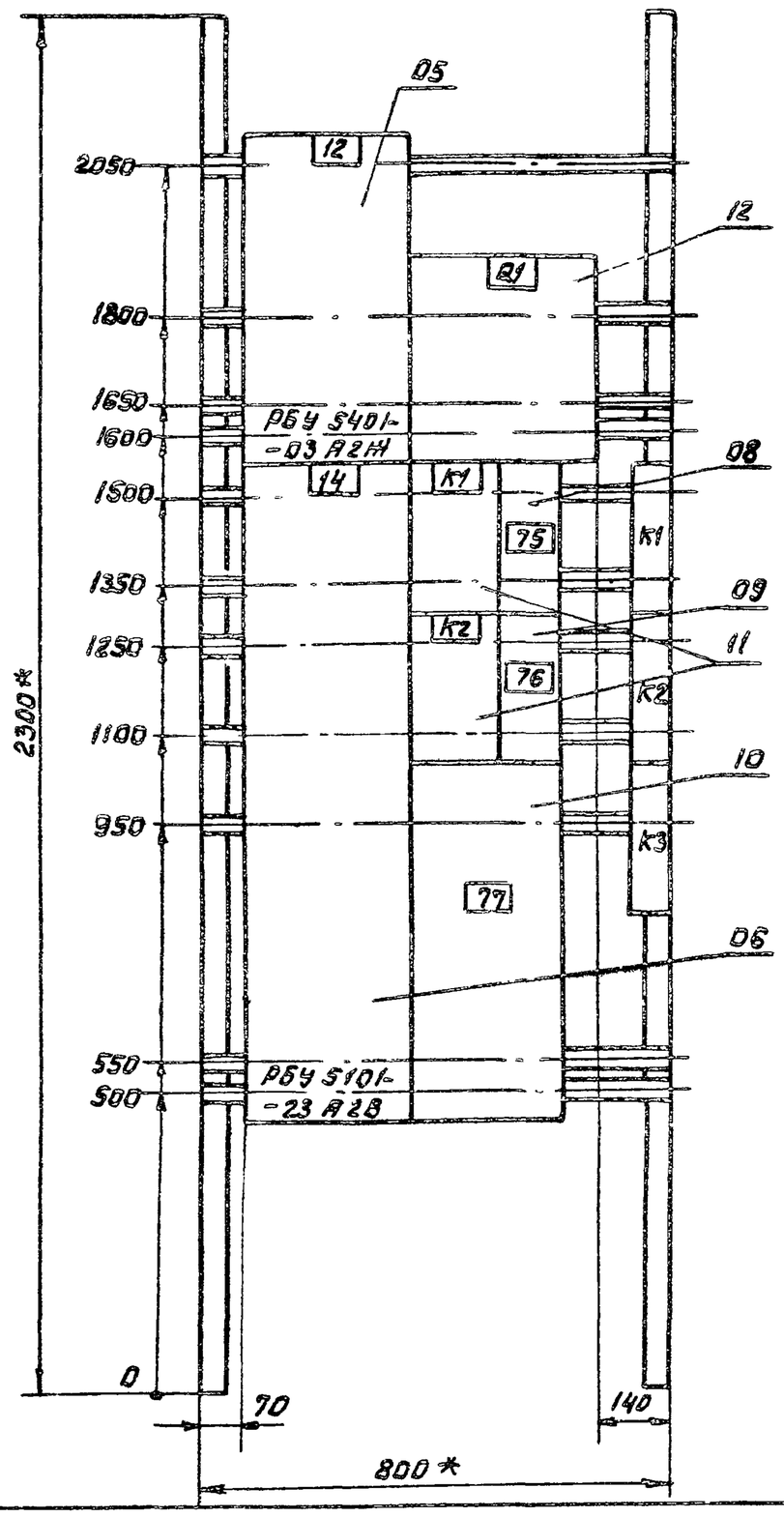

Панель 2 (Набор 2)

				ЭМ-350В			
Нач. отд	Болотов			Отстойники канализационные радиальные первичные из сборного ж/б диаметром 18м	Стадия	Лист	Листов
Гл. спец.	Редникин				Р	3	6
Н. контр.	Фешин			Щит защищенный 1щщ Чертеж общего вида	Мосводоканалниипроект		
Гл. ин. пр.	Фешин						
Рук. бр.	Гасумянц						

Формат 12

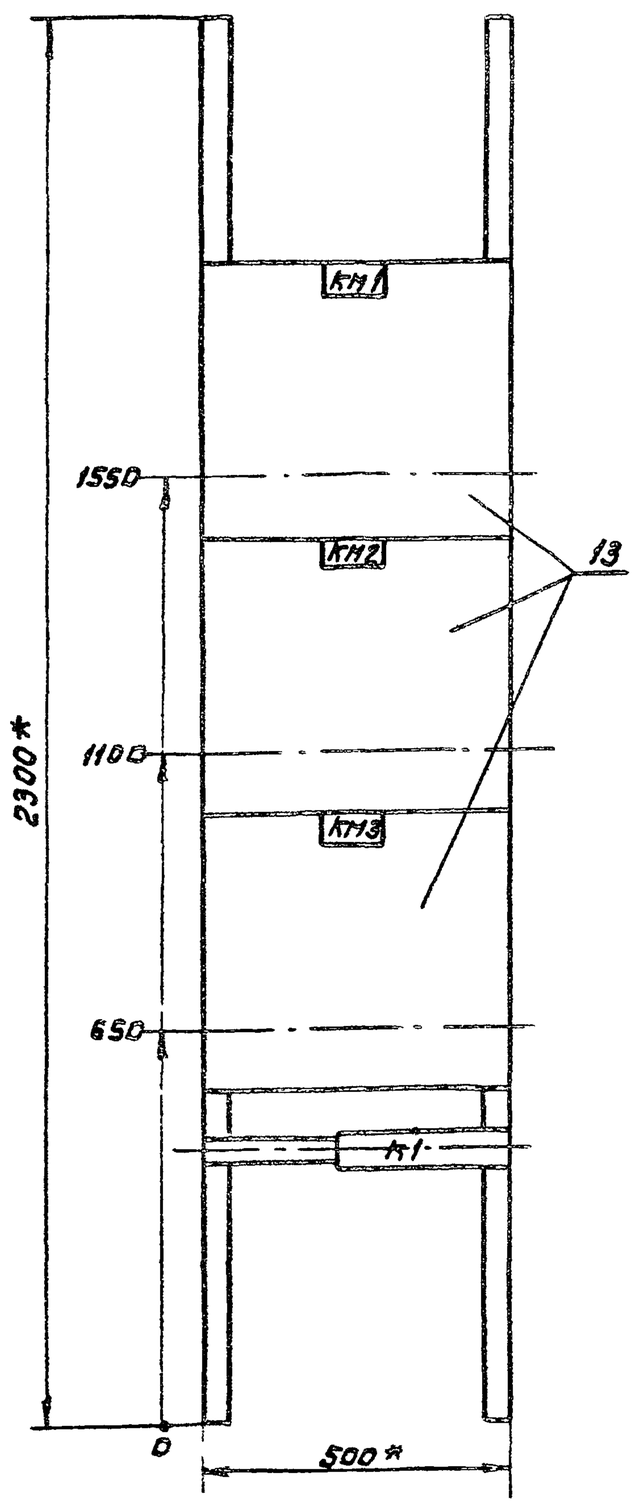

Панель 3 (Набор 3)

				ЭМ-350В			
Нач. отд	Болотов			Отстойники канализационные радиальные первичные из сборного ж/б диаметром 18м	Стадия	Лист	Листов
Гл. спец.	Редникин				Р	4	6
Н. контр	Фешин			Щит защищенный 1щщ Чертеж общего вида	Мосводоканалниипроект		
Гл. ин. пр	Фешин						
Рук. бр.	Гасумянц						

Копировал: 92 18600-05 8 Формат 12

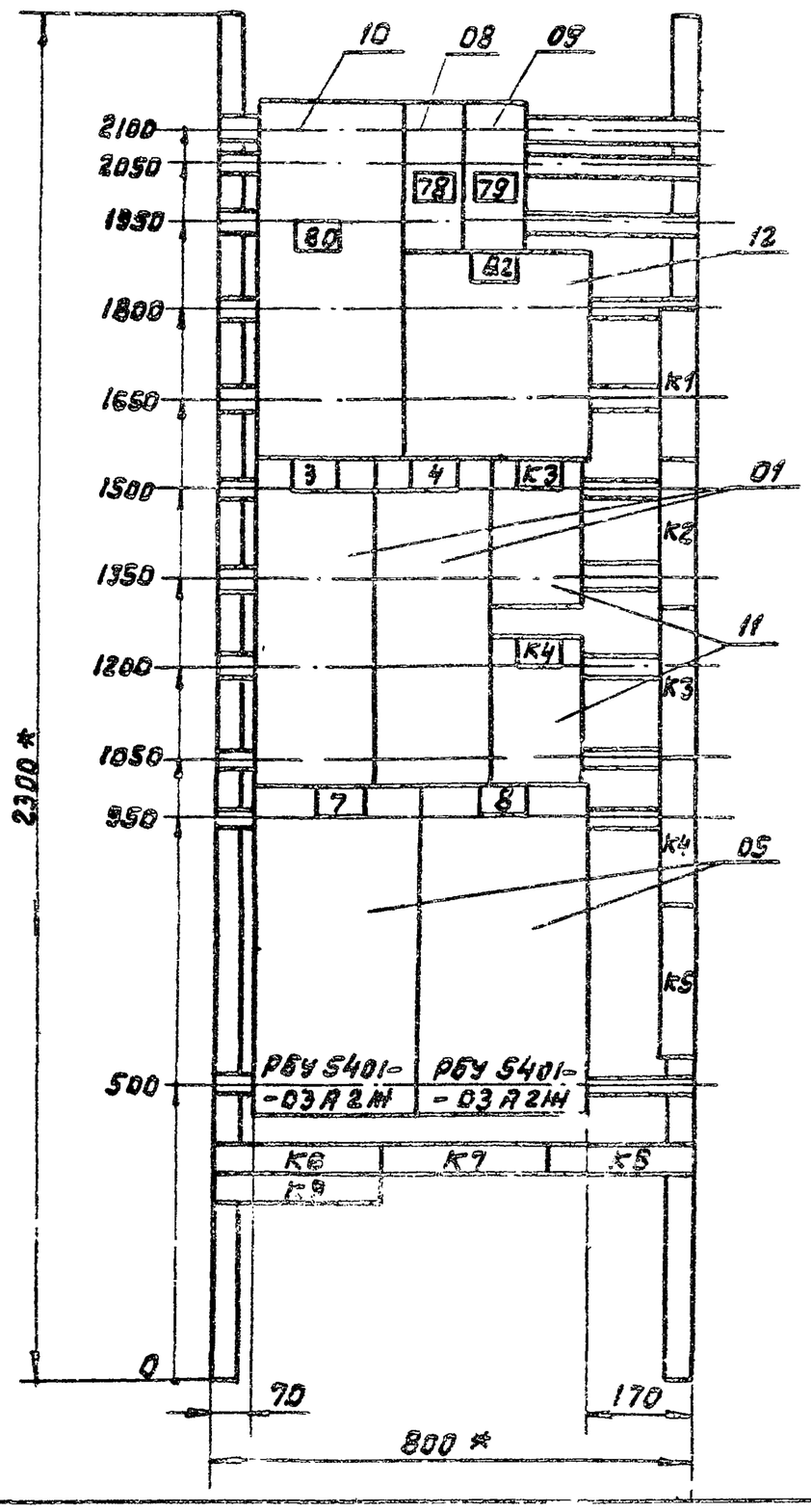

ПАНЕЛЬ 4 (НАБОР 4)

				ЭМ-350В			
Нач отд	Болотов			Отстойники канализационные радиальные первичные из сборного ж/б диаметром 18м	Стадия	Лист	Листов
Гл. спец	Редникин				Р	5	6
Н. контр	Фешин			Щит защищенный 1шщ Чертеж общего вида	Мосводоканалниипроект		
Гл. ин. пр	Фешин						
Рук бр	Гасумянц						

Формат 12

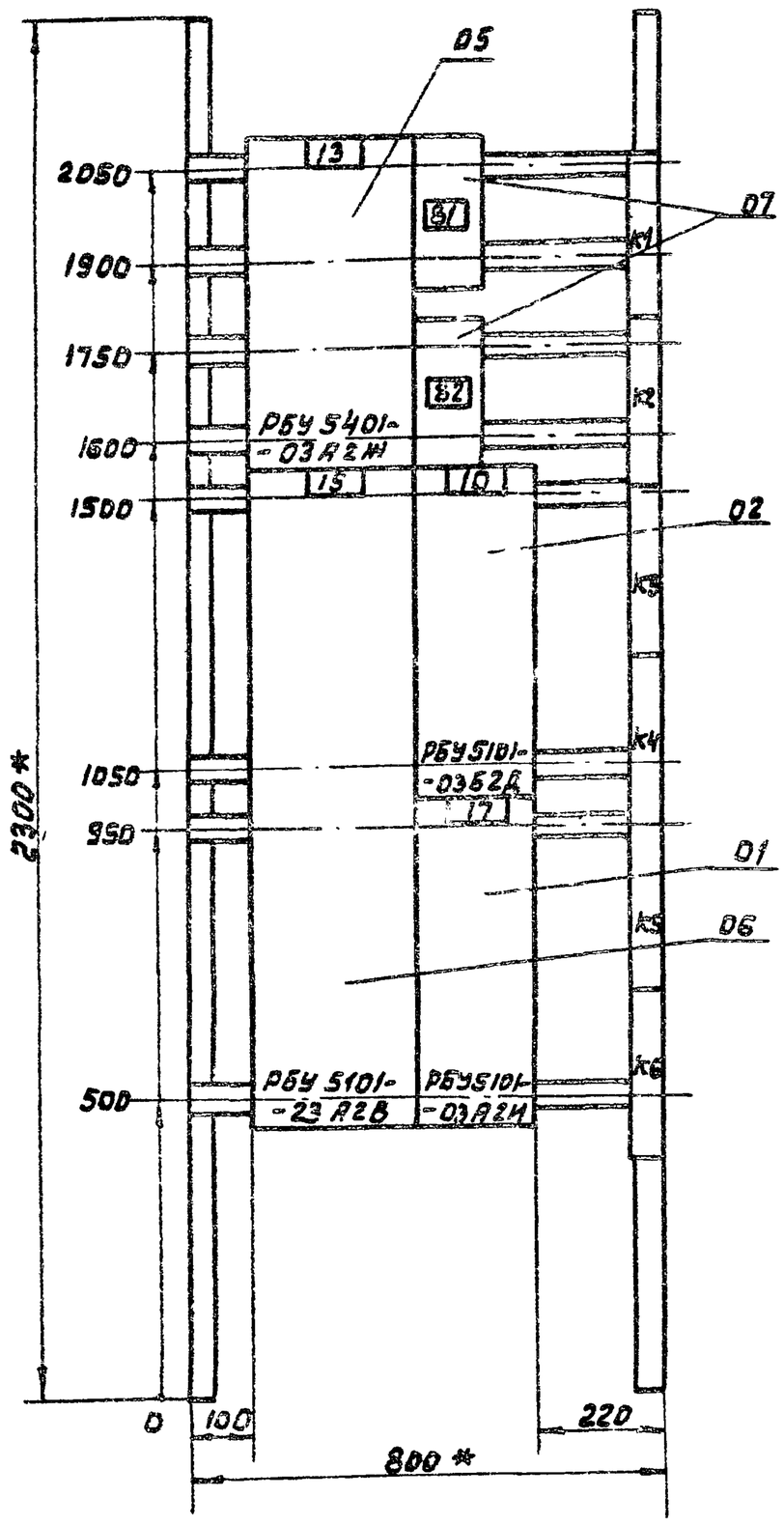

ПАНЕЛЬ 5 (НАБОР 5)

				ЭМ-350В			
Нач. отд	Болотов			Отстойники канализационные радиальные первичные из сборного ж/б диаметром 18м	Стадия	Лист	Листов
Гл. спец	Редникин				Р	6	6
Н. контр	Фешин			Щит защищенный 1шщ Чертеж общего вида	Мосводоканалниипроект		
Гл. ин. пр	Фешин						
Рук. бр.	Гасумянц						

Копировал: 18600-05 9 Формат 12

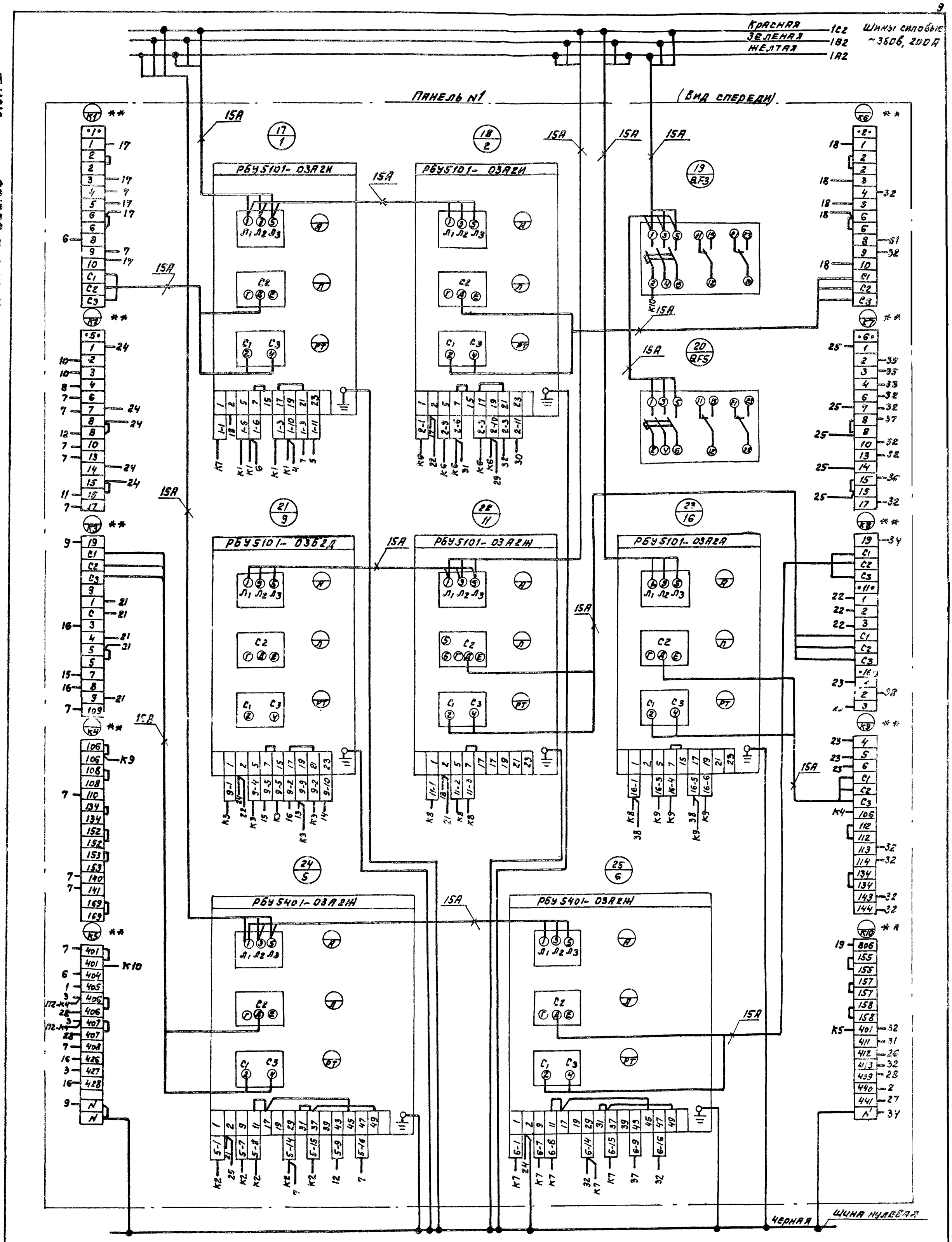

					ЭМ-350Х		
Нач. отд	Болотов			Отстойники канализационные радиальные первичные из сборного ж/б диаметром 18м	Стадия	Лист	Листов
Гл. спец.	Редникин				Р	1	8
Н. контр	Фешин						
Гл. ин. пр	Фешин			Щит защищенный 1ЩЩ Схема электрических соединений.	Мосводоканалниипроект		
Рук. бр.	Гасунянц						
Инженер	Дюнина						

Копировал:

18600-05 10

Формат А2

Инв. №

Т.п. 902-2-352.83

Ал. V

т.п. 902-2-362.83

Панель №1
Вид спереди

Левая дверь панели (вид со стороны монтажа)

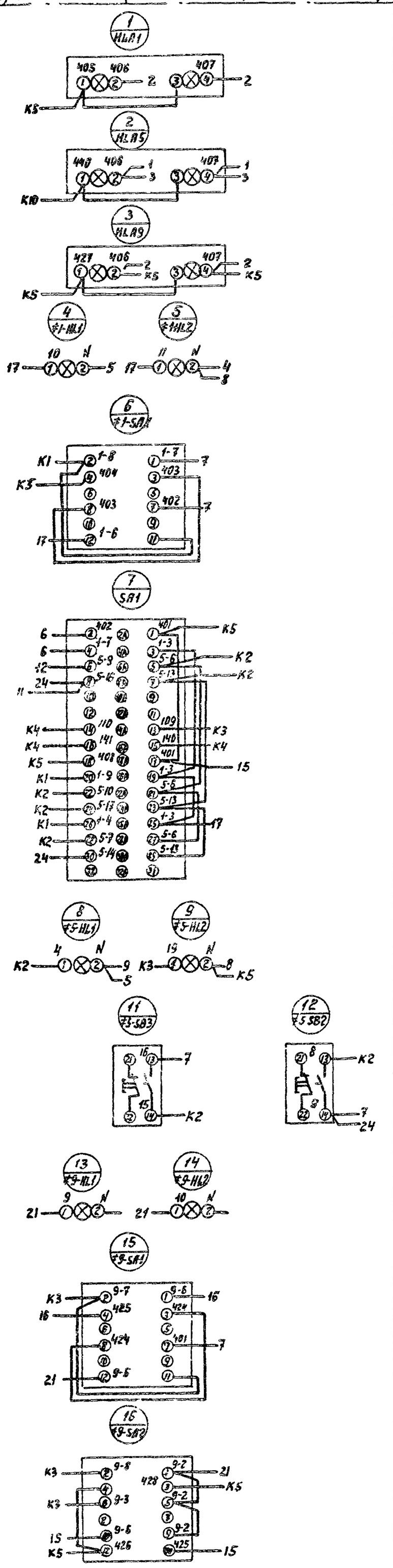

См. черт. N 3М-35Сх лист 1

Правая дверь панели (вид со стороны монтажа)

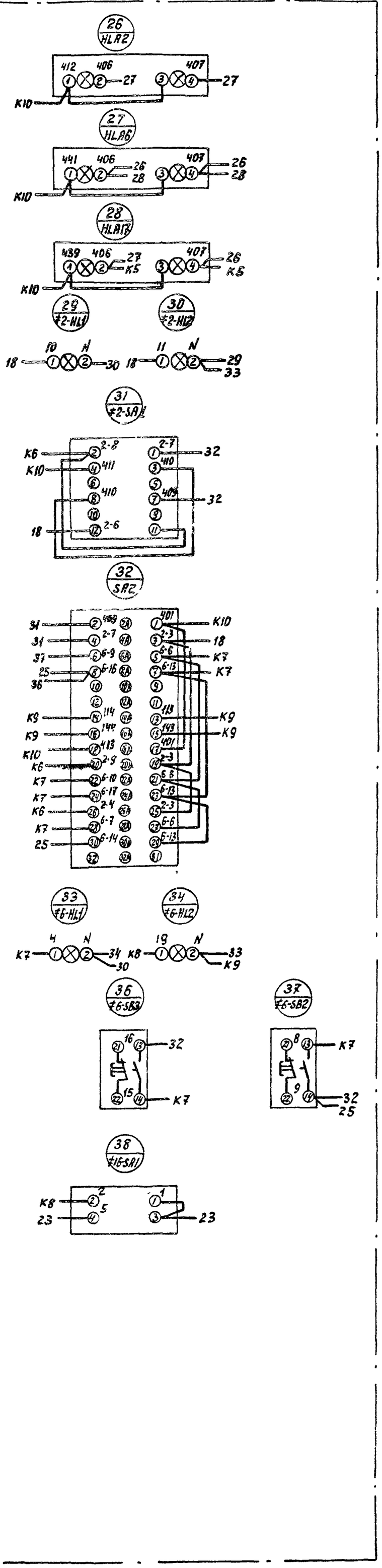

				3М-35Сх			
Нач.отд.	Балотов			Отстойники канализационные радиальные первичные из сборного ж/б диаметром 18м	Стадия	Лист	Листов
Гл.спец.	Редникин		Б-82		Р	2	8
Гл.инж.пр.	Фешин						
Н.контр.	Фешин			Щит защищенный 1ШЩ. Схема электрических соединений.	Мосводоканалниипроект		
Рук.бриг.	Гасумянц						
Инж.	Дюнина						

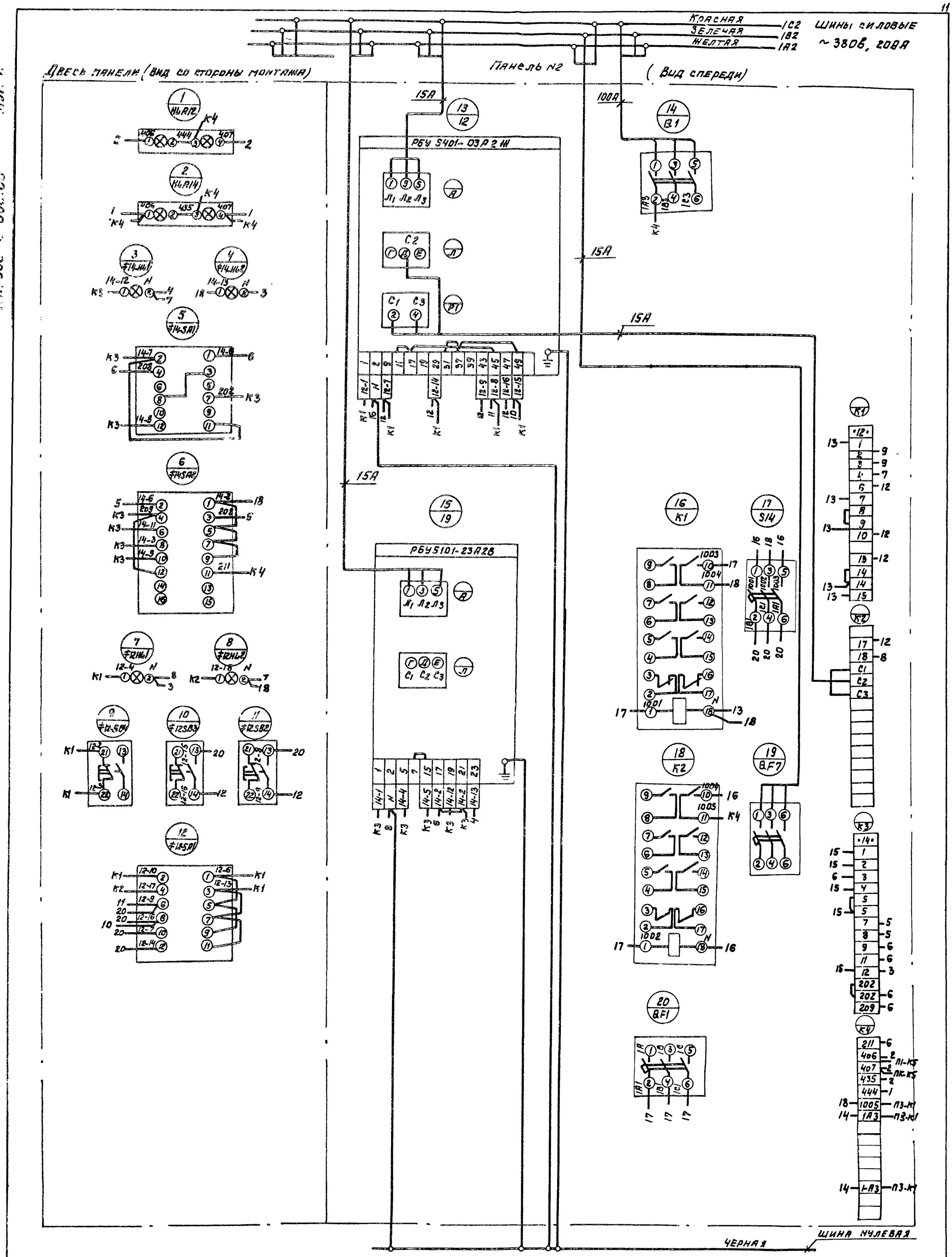

					ЭМ-35Сх		
Нач.отд.	Болотов			Отстойники канализационные радиальные первичные из сборного ж/б диаметром 18м	Стадия	Лист	Листов
Гл.спец.	Редникин		Ал 82		Р	3	8
Гл.ин.пр.	Фешин						
Н.контр.	Фешин			Щит защищенный 1 щ.щ. Схема электрическая соединений.	Мосводоканалниипроект		
Рук.бр.	Гасумянц						
Инж.сп.	Дюнина						

Копировал: 18600-05 12 Формат 22

Ал. V.

Т.п. 902-2-352.83

Ал. V

т.п. 902-2-362.83

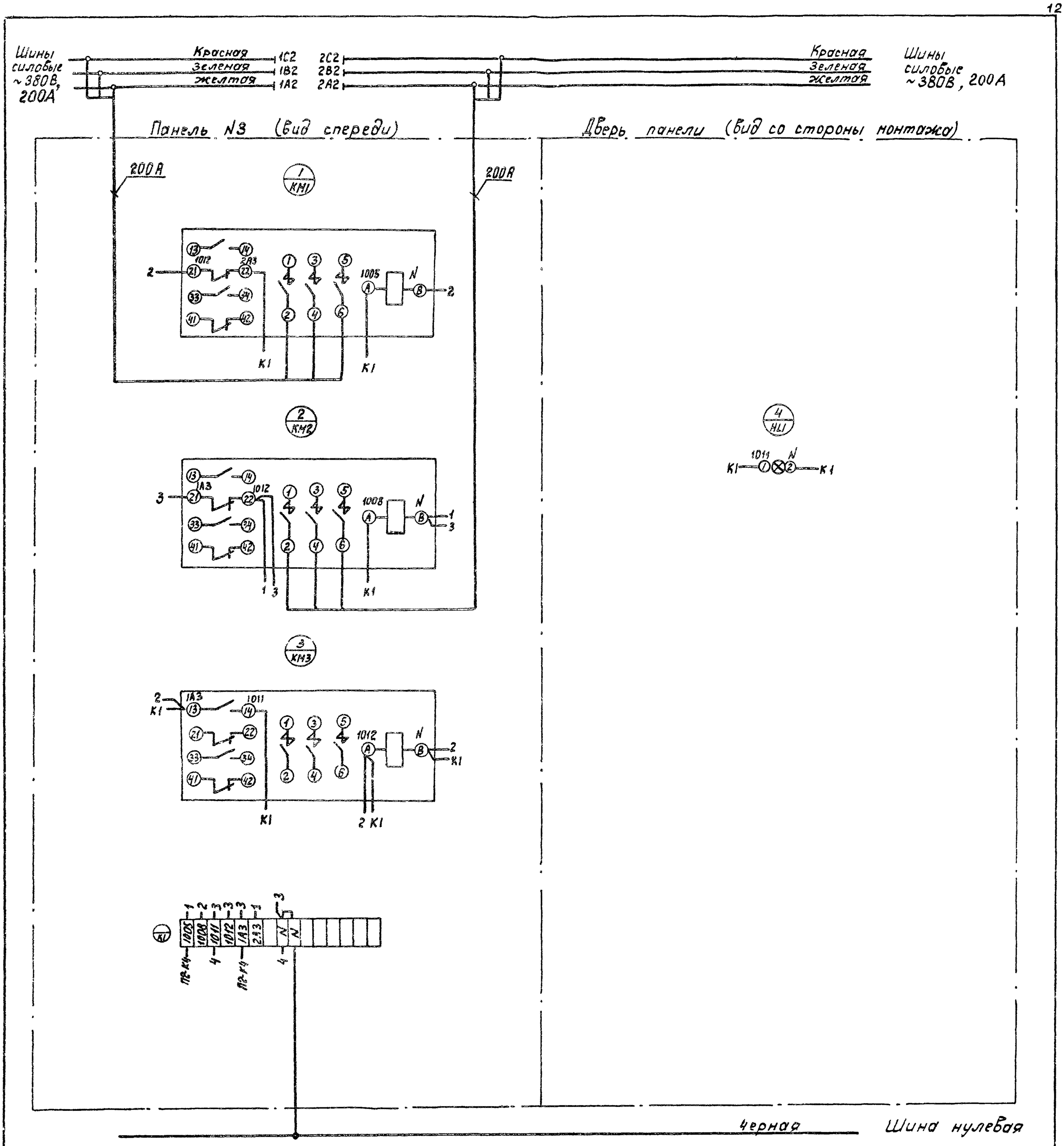

				ЭМ-35Сх			
Нач.отд.	Болотов			Отстойники канализационные радиальные первичные из сборного ж/б диаметром 18м	Стадия	Лист	Листов
Гл.спец.	Редникин		12.82		Р	4	8
Гл.инж.пр.	Фешин						
Н.контр.	Фешин			Щит защищенный 1ЩЩ Схема электрических соединений	Мосводоканалниипроект		
Рук.бриг.	Гасунянц						
Инж.	Дюнина						

18600-05 13

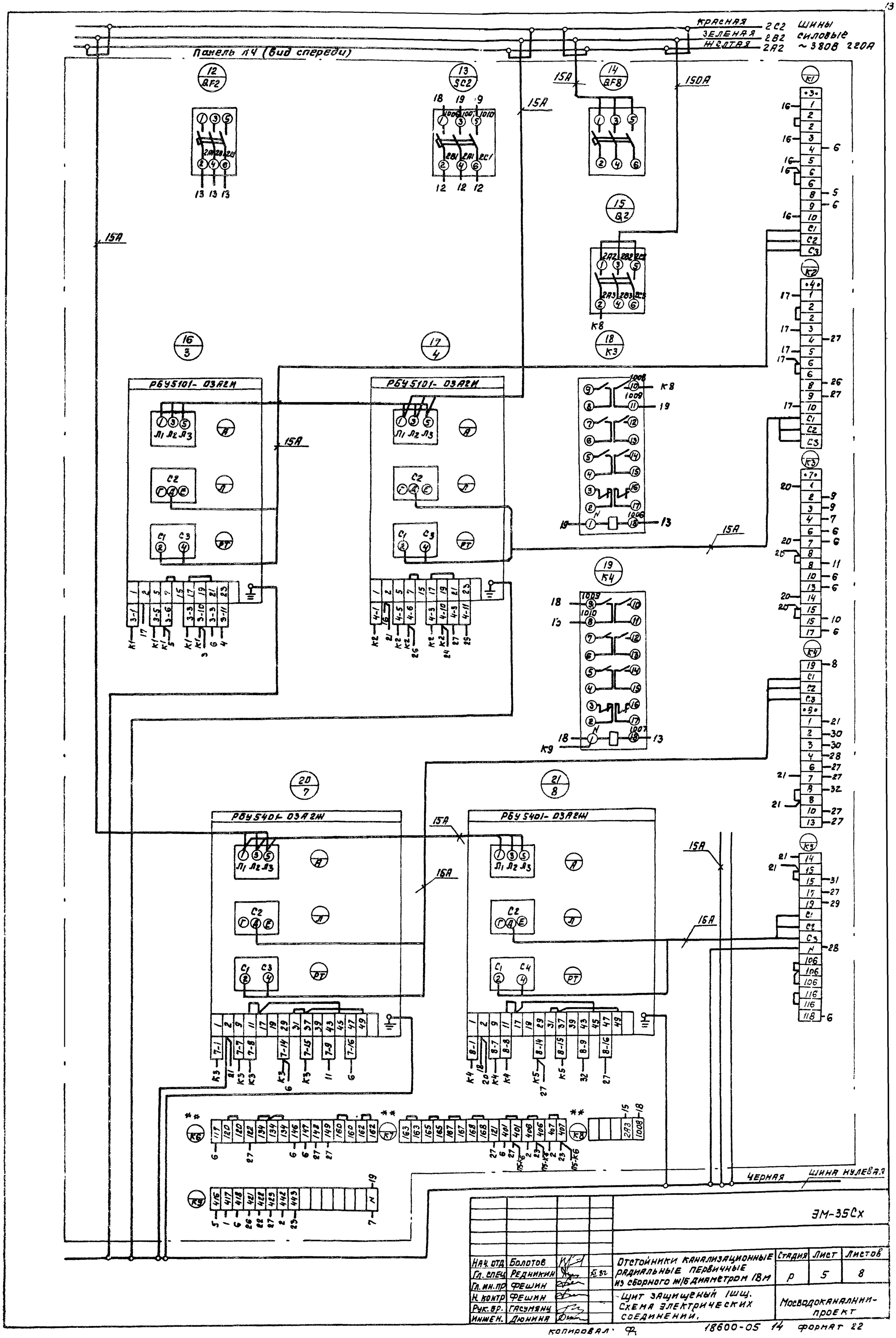
Панель Л4 (вид спереди)
Красная 2С2
Зеленая 2В2
Жёлтая 2А2
Шины силовые ~380В 220А
12 BF2
13 SC2
14 BF8
15 BQ2
К8
16 3
17 4
18 К3
РБУ5101-03А2М
РБУ5101-03А2М
19 К4
К9
20 7
21 8
РБУ5401-03А2Ш
РБУ5401-03А2Ш
К1
К2
К3
К4
К5
К6
К7
К8
К9
15А
16А
Черная
Шина нулевая
ЭМ-35Сх
Нач. отд. Болотов
Гл. спец. Редникин
Гл. ин. пр. Фешин
Н. контр. Фешин
Рук. бр. Гасумянц
Инжен. Дюнина
Отстойники канализационные радиальные первичные из сборного ж/б диаметром 18м
Щит защищенный 1ШЩ. Схема электрических соединений.
Стадия Р
Лист 5
Листов 8
Мосводоканалниипроект
18600-05 14 Формат 22
Копировал:

Т.п. 902-2-362.83 Ал. X

Панель N 4
Вид спереди

Левая дверь панели (вид со стороны монтажа)

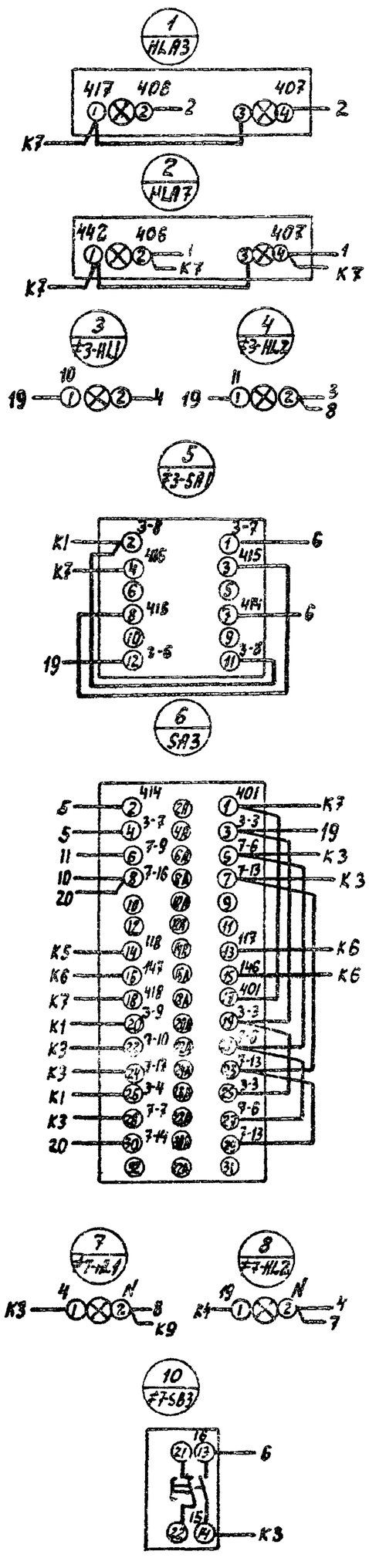

Правая дверь панели (вид со стороны монтажа)

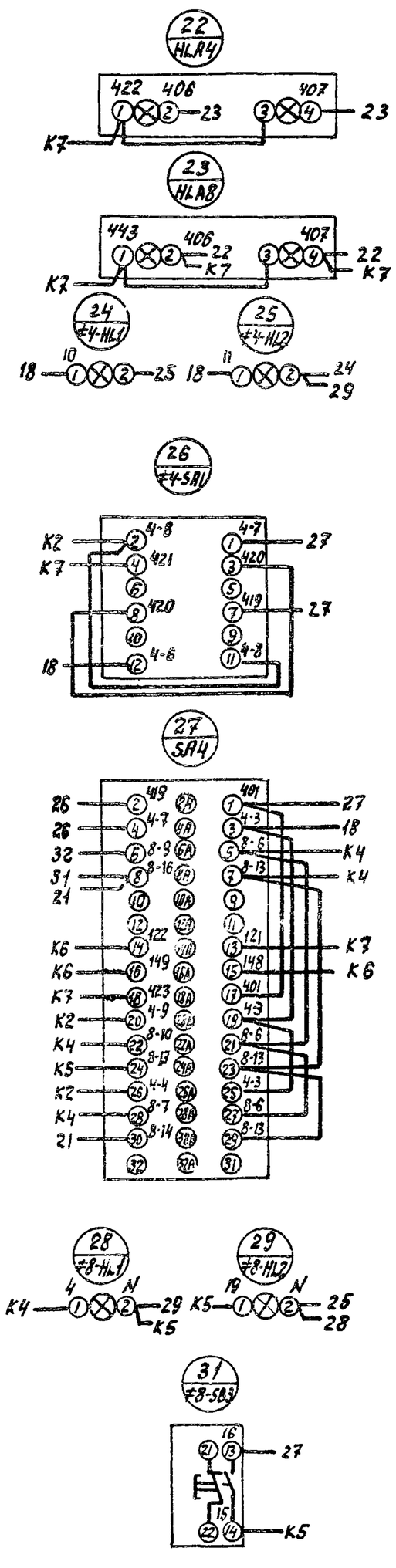

См. черт. N ЭМ-35 Сх
лист 2

				ЭМ-35Сх			
Нач.отд	Болотов			Отстойники канализационные радиальные первичные из сборного ж/б диаметром 18м	Стадия	Лист	Листов
Гл.спец.	Редникин				Р	6	8
Гл.инж.пр	Фешин						
Н.контр.	Фешин			Щит защищенный 1ШЩ. Схема электрических соединечий.	Мосводоканалниипроект		
Рук.бриг.	Гасумянц						
Инж.	Дюнина						

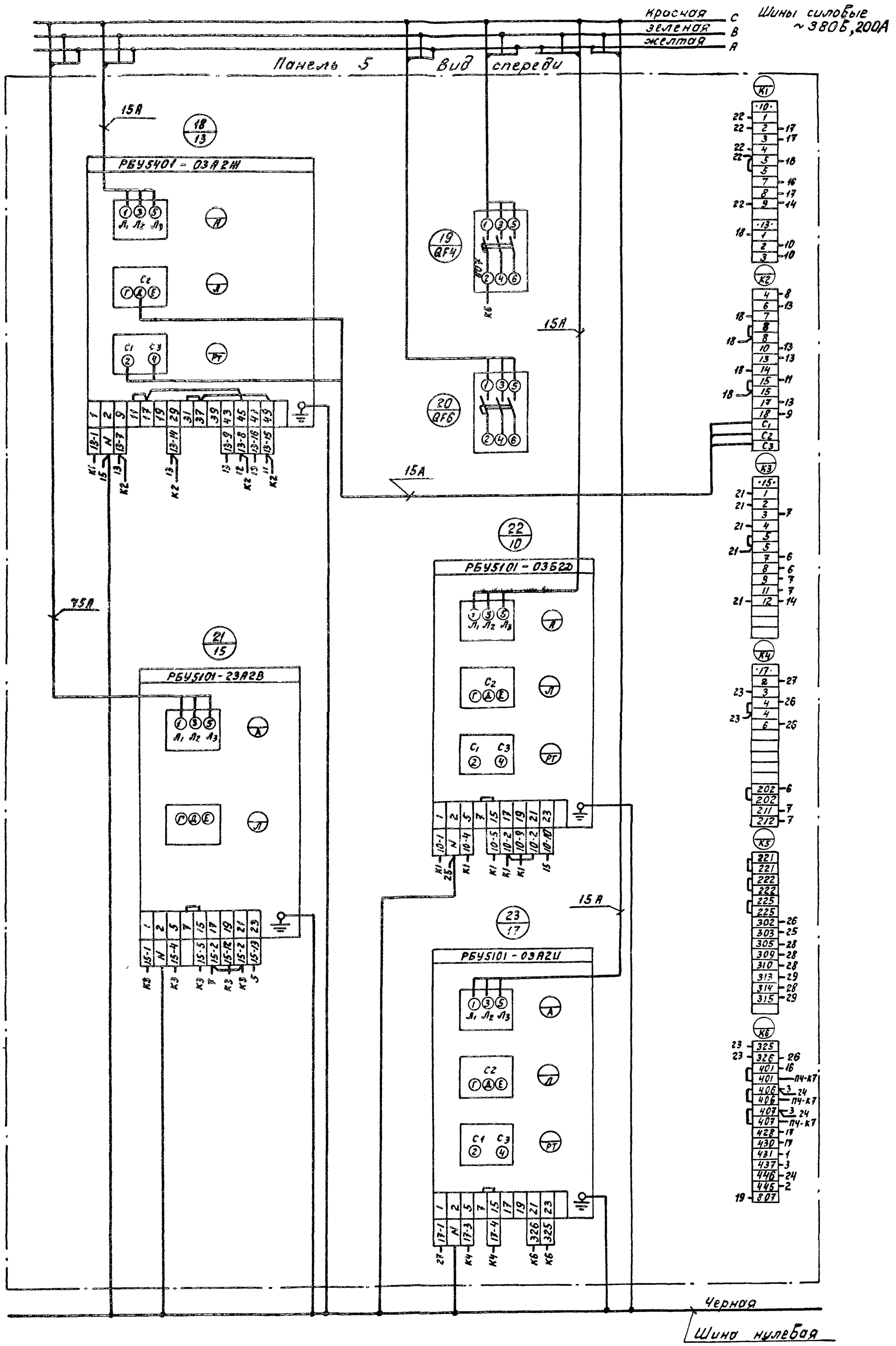

				ЭМ-35Сх			
Нач.отд.	Болотов			Отстойники канализационные радиальные первичные из сборного ж/б диаметром 18м	Стадия	Лист	Листов
Гл.спец.	Редникин				Р	7	8
Гл.инж.пр.	Фешин						
Н.контр.	Фешин			Щит защищенный 1ШЩ. Схема электрических соединений.	Мосводоканалниипроект		
Рук.бр.	Госумянц						
Ст.инж.	Мандренко						

Ал. V

т. п. 902-2-362.83

Панель N5 Вид спереди

Левая дверь панели (Вид со стороны монтажа)

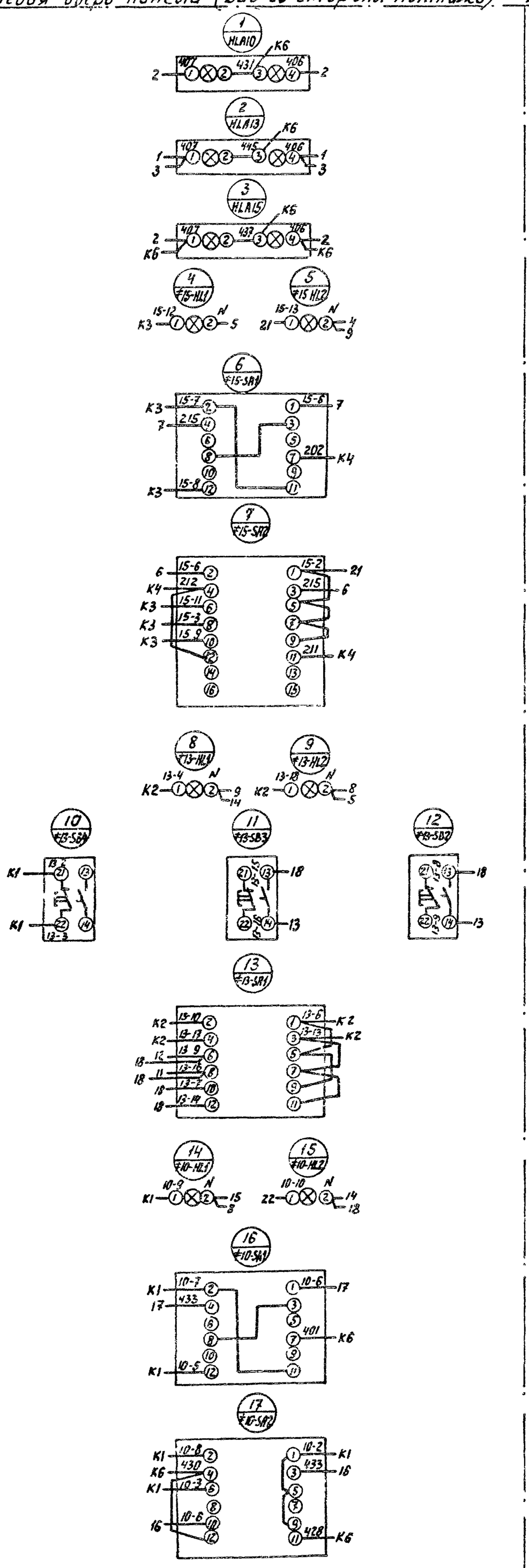

Правая дверь панели (Вид со стороны монтажа)

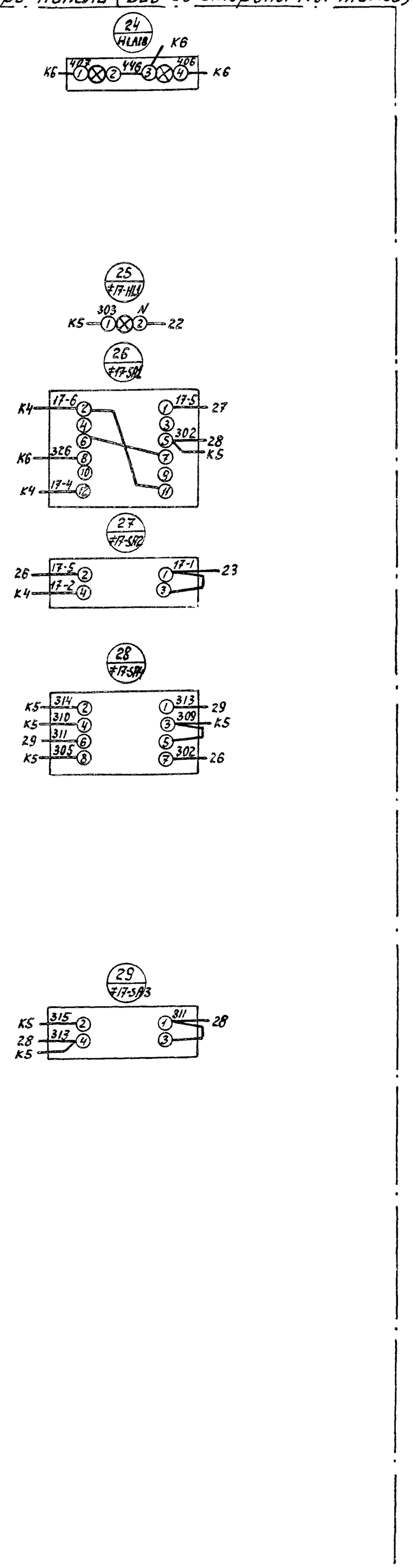

ЭМ-35Сх лист 7 черт. N3

				ЭМ-35Сх		
Нач.отд.	Болотов			Отстойники канализационные радиальные первичные из сборного ж/б диаметром 18м.	Стадия	Лист	Листов
Гл.спец.	Ребникин		5.82		Р	8	8
Гл.инж.пр.	Фешин			Щит защищенный 1ШЩ. Схема электрических соединений.	Мосводоканалниипроект		
Н.контр.	Фешин						
Рук.бр.	Гасумянц						
Ст.инж.	Монденкова						

Ал. I

т.п. 902-2-362.83

Панель	Строка	Надпись	Позиц. обознач.	Место надписи	Текст	Кол	Вид шрифта	Заготовка
1		1		Табличка	1- илоскреб; 5- задвижка,	1		
					9- плунж. насос			
		2	#1-HL2	—"—	Илоскреб 1- откл.	1		
		3	#1-HL1	—"—	Илоскреб 1- вкл.	1		
		4	#1-SA1	—"—	Избиратель управления	9		
			#9-SA1					
			#2-SA1					
2			#14-SA1					
4			#3-SA1					
			#4-SA1					
5			#15-SA1					
			#10-SA1					
			#17-SA1					
1		5	SA1	—"—	Илоскреб 1, задв. 5. Избира-	1		
					тель режима			
		6	#5-HL2	—"—	Задвижка 5. Закр.	1		
		7	#5-HL1	—"—	Задвижка 5. Откр	1		

Нач. отд.	Болотов		
Гл. спец.	Реднягин		5.82
Н. контр.	Фешин		
Гл. инж. пр.	Фешин		
Рук. бр.	Гасумянц		

ЭМ-35ПН

Щит защищенный 1ЩЦ. Таблица перечня надписей

Стадия	Лист	Листов
Р.4	1	7

Мосводоканалниипроект

Панель	Строка	Надпись	Позиц. обознач.	Место надписи	Текст	Кол	Вид шрифта	Заготовка
1		8	#5-SB2	Табличка	Открыть	6		
			#6-SB2					
2			#12-SB2					
4			#7-SB2					
			#8-SB2					
5			#13-SB2					
1		9	#5-SB3	—"—	Закрыть	6		
			#6-SB3					
2			#12-SB3					
4			#7-SB3					
			#8-SB3					
5			#13-SB3					
1		10	#5-SB4	—"—	Стоп	6		
			#6-SB4					
2			#12-SB4					
4			#7-SB4					
			#8-SB4					
5			#13-SB4					
1		11	#9-HL2	—"—	Плунж. нас. 9- откл.	1		
		12	#9-HL1	—"—	Плунж. нас. 9- вкл			
		13	#9-SA2	—"—	Избиратель режима	7		
2			#14-SA2					
			#12-SA1					
5			#15-SA2					
			#13-SA1					
			#10-SA2					
			#17-SA2					

ЭМ-35ПН Лист 2

Панель	Строка	Надпись	Позиц. обознач.	Место надписи	Текст	Кол	Вид шрифта	Заготовка
1		14	HLA1	Табло	Илоскреб 1. Авария	1		
		15	HLA5	—"—	Задвижка 5. Авария	1		
		16	HLA9	—"—	Плунж. насос 9. Авария	1		
		17	#1-SA1	На ключе	Откл. – вкл.	9		
			#9-SA1					
			#2-SA1					
2			#14-SA1					
4			#3-SA1					
			#4-SA1					
5			#15-SA1					
			#10-SA1					
			#17-SA1					
1		18	SA1	—"—	Мест. -дист. - авт.	8		
			#9-SA2					
			SA2					
2			#12-SA1					
4			SA3					
			SA4					
5			#13-SA1					
			#10-SA2					
1		19		Табличка	2-илоскреб, 6-задв 11-вентил	1		
					16-дренажн. насос			
		20	#2-HL2	—"—	Илоскреб 2- откл.	1		
		21	#2-HL1	—"—	Илоскреб 2- вкл	1		
		23	#6-HL2	—"—	Задвижка 6- закр	1		
		24	#6-HL1	—"—	Задвижка 6- откр.	1		
		22	SA2	—"—	Илоскреб 2, задв. 6. Избира-	1		
					тель режима			

ЭМ-35ПН Лист 3

Панель	Строка	Надпись	Позиц. обознач.	Место надписи	Текст	Кол	Вид шрифта	Заготовка
1		25	#16-SA1	Табличка	Дренажн. нас. 16 Избиратель	1		
					режима			
		26	HLA2	Табло	Илоскреб 2. Авария	1		
		27	HLA6	—"—	Задвижка 6. Авария	1		
		28	HLA17	—"—	Авар. уров. в дренажном	1		
					приямке			
		29	#16-SA1	На ключе	Мест. - Откл - авт	1		
2		30		Табличка	Ввод 1. 12-задвижка	1		
					14- насос перекачки жира			
		31	#14-HL2	—"—	Насос 14. Откл.	1		
		32	#14-HL1	—"—	Насос 14 вкл.	1		
		33	#12-HL2	—"—	Задвижка 12. Закр.	1		
		34	#12-HL1	—"—	Задвижка 12. Откр.	1		
		35	HLA12	Табло	Задвижка 12. Авария	1		
		36	HLA14	—"—	Насос 14. Авария	1		
		37	#14-SA2	На ключе	Мест. -Дист. -Авт. -резерв	2		
5			#15-SA2					
3		38	HL1	Табличка	АВР	1		
4		39		Табличка	3-илоскреб; 7-задвижка	1		
		40	#3-HL2	—"—	Илоскреб 3. Откл.	1		
		41	#3-HL1	—"—	Илоскреб 3. Вкл.	1		
		42	SA3	—"—	Илоскреб 3, задв. 7 Избира-	1		
					тель режима			
		43	#7-HL2	—"—	Задв. 7, закр	1		
		44	#7-HL1	—"—	Задв. 7. откр.	1		

ЭМ-35ПН Лист 4

Ал. V

т.п. 902-2-362.83

Панель	Строка	Надпись	Позиц. обознач.	Место надписи	Текст	кол.	Вид шрифта	Заготов-ка
4		45	HLA3	Табло	Илоскреб 3. Авария	1		
		46	HLA7	—"—	Задвижка 7. Авария	1		
		47		Табличка	4-илоскреб, 8-задвижка	1		
		48	≠4-HL2	—"—	Илоскреб 4. Откл.	1		
		49	≠4-HL1	—"—	Илоскреб. 4. Вкл.	1		
		50	SAV	—"—	Илоскреб 4. Задв. 8 Избиратель	1		
					режима			
		51	≠8-HL2	—"—	Задвижка 8. Закр.	1		
		52	≠8-HL1	—"—	Задвижка 8. Откр.	2		
		53	HLA4	Табло	Илоскреб 4 Авария	1		
		54	HLA8	—"—	Задвижка 8. Авария	1		
5		55		Табличка	10-плунж. насос 13-задвиж	1		
					ка, 15 = насос перекачки жира			
		56	≠15-HL2	—"—	Насос 15 откл.	1		
		57	≠15-HL1	—"—	Насос 15 вкл.	1		
		58	≠13-HL2	—"—	Задвижка 13. Закр.	1		
		59	≠13-HL1	—"—	Задвижка 13. Откр.	1		
		60	≠10-HL2	—"—	Плунж. насос 10. Откл.	1		
		61	≠10-HL1	—"—	Плунж. насос 10. Вкл.	1		
		62	HLA10	Табло	Плунж. насос 10. Авария	1		
		63	HLA13	—"—	Задвижка 13. Авария	1		
		64	HLA15	—"—	Насос 15. Авария	1		
		65		Табличка	17-Приточная система	1		
		66	≠17-HL1	—"—	ПС	1		
		67	≠17-SAV	—"—	ПС, режим работы	1		
		68	≠17-SA3	—"—	Ручное регулирование	1		

Панель	Строка	Надпись	Позиц. обознач.	Место надписи	Текст	кол.	Вид шрифта	Заготов-ка
5		69	HLA18	Табло	ПС. Авария	1		
		70	≠17-SA2	На ключе	Мест. - Откл. - Авт.	1		
		71	≠17-SA3	—"—	Ручн. - Отк. - Авт.	1		
		72	≠17-SAV	—"—	Понизить - Отк. - Повысить	1		
1				Табличка	1	1		
				—"—	2	1		
		73	QF3	—"—	Автоматика и КИП	1		
		74	QF5	—"—	ЩО N1	1		
				—"—	9	1		
				—"—	11	1		
				—"—	16	1		
				—"—	5	1		
				—"—	6	1		
2				—"—	Q1	1		
				—"—	K1	1		
				—"—	K2	1		
		75	SF1	—"—	Питание АВР., 1 секция	1		
		76	QF7	—"—	резерв	1		
				—"—	14	1		
		77	QF1	—"—	Ввод 1	1		
				—"—	12	1		

Панель	Строка	Надпись	Позиц. обознач.	Место надписи	Текст	кол.	Вид шрифта	Заготов-ка
3				Табличка	КМ1	1		
				—"—	КМ2	1		
				—"—	КМ3	1		
4				—"—	Q2	1		
				—"—	K3	1		
				—"—	K4	1		
		78	SF2	—"—	Питание АВР; 2 секция	1		
		79	QF8	—"—	резерв	1		
				—"—	3	1		
				—"—	4	1		
		80	QF2	—"—	Ввод 2	1		
				—"—	7	1		
				—"—	8	1		
				—"—	13	1		
		81	QF4	—"—	Автоматика и КИП	1.		
		82	QF6	—"—	ЩО N2	1		
				—"—	15	1		
				—"—	10	1		
				—"—	17	1		

Т.п. 902-2-362.83 Ал. I

Формат	Зона	Позиц.	Обозначение	Наименование	Кол	Прим.
				Документация		
*			ЭМ-36ОВ	Чертеж общего вида		24,12
*			ЭМ-36 Сх	Схема электрическая соединений		11,22
11			ЭМ-36 ПН	Таблица перечня надписей		
				Сборочные единицы		
	1			Н1 01		
		01		Выключатель А63М У3 ~220В Iр 2,5А отс. 5	01	SF3
		02		Реле РЭ21-743 ~220В	15	1-К1 К6 КН1 К10 2-К1 К7 КН2 К11 3К1 К8 КН3 К12 4-К1 К9 КН4

Нач.отд.	Болотов		
Гл.спец.	Редникин		
Н.конт.	Фешин		
Гл.инж.пр.	Фешин		
Рук.бр.	Гасуманц		

ЭМ-36ТД

Щит защищенный 2 шц. Технические данные аппаратуры.

Стадия	Лист	Листов
Р.Ч	1	4

Мосводоканалниипроект

Формат	Зона	Позиц.	Обозначение	Наименование	Кол	Прим.
	1	02		Реле РЭ21-743 ~220В	07	К13 9-К1 10-К1 К14 К15 К16 К5
		03		Реле РВП72-3221-0044	11	КТ7 КТ11 КТ8 КТ12 КТ9 КТ13 КТ10 КТ14 КТ1 КТ6 КТ4
		04		Реле ВС10-6644 ~220В	02	КТ2 КТ3
		05		Реле ВС10-3544 ~220В	01	КТ5
		14		Реле РУ21У4 I 0.015 п.п.	04	КН5 КН6 КН7 КН8
	2			Н2 01		
		01		Выключатель А63 МУ3 ~220В Iр 2,5А отс. 5	03	SF4

ЭМ-36ТД Лист 2

Формат	Зона	Позиц.	Обозначение	Наименование	Кол	Прим.
	2	02		Реле РЭ21-743 ~220В	18	К20 К12 14-К1 КН-14 К18 К21 КН13 15-К1 КН15 К19 К17 К25 К26 К27 К28 К29 К30 К22
		03		Реле РВП72-3221-0044	06	КТ17 КТ18 КТ15 КТ16 КТ20 КТ21
		06		Реле РИС-33М У4 п.п.	01	КНА
		07		Резистор ПЭВ 10 R 4700 ОМ 10%	01	R
	1			Н51 01		
		08		Тумблер ТВ1-2	01	S1
		09		Переключатель УП5314-К275 У3	01	SA5
		10		Табло ТСБ Т3 ~220В	02	HLA11 HLA19

ЭМ-36ТД Лист 3

Формат	Зона	Позиц.	Обозначение	Наименование	Кол	Прим.
	2			Н52 01		
		08		Тумблер ТВ1-2	02	S2 S3
		11		Переключатель УП5313-С70У3	01	SA6
		12		Кнопка КЕ 011У3 исполн. 2	01	SB6
		10		Табло ТСБ Т3 ~220В	04	HLA16 HLA20 HLA21 HLA22
		13		Арматура ЛС-53 ~220В цвет красн	01	HL6
				Колодка на 15 зажимов на ток 10А	16	

ЭМ-36ТД Лист 4

Ал. V

Т.п. 902-2-352.83

Вид спереди.
Двери не показаны

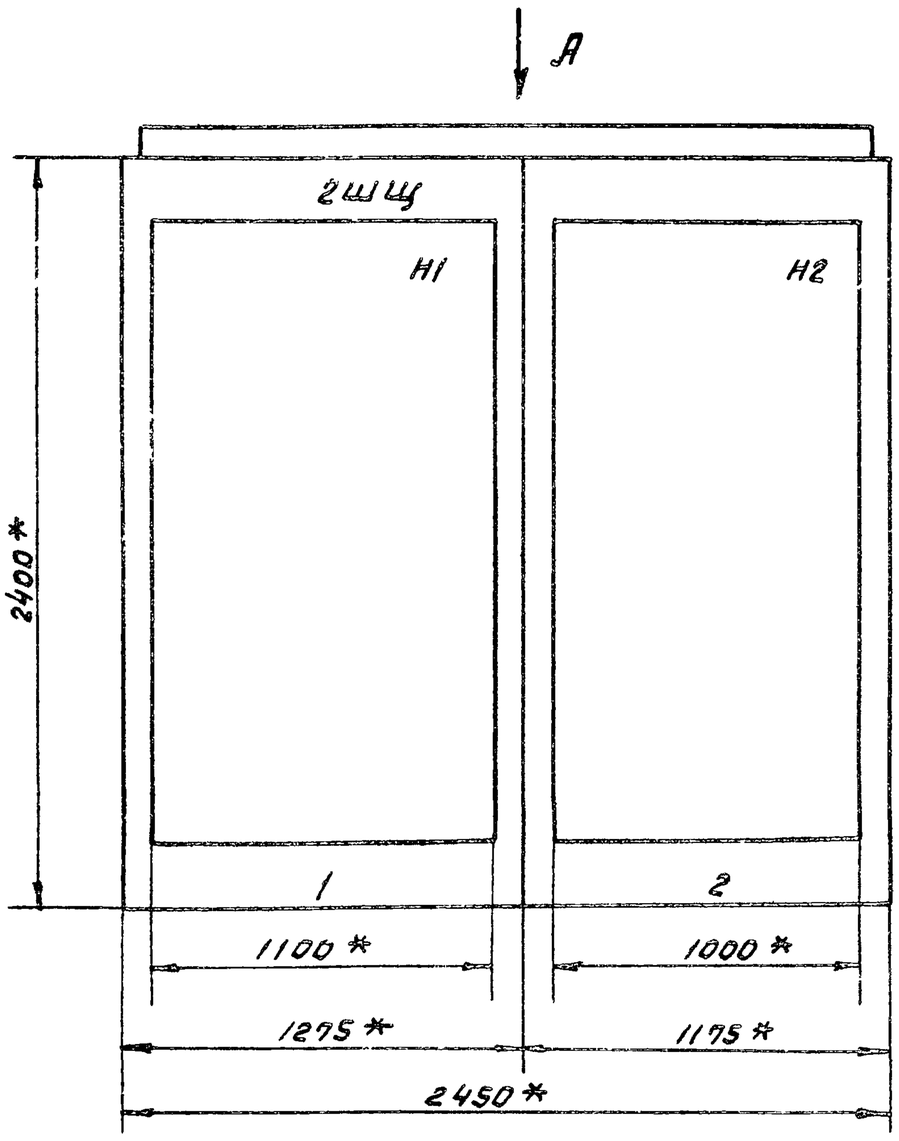

Вид А
М 1:50

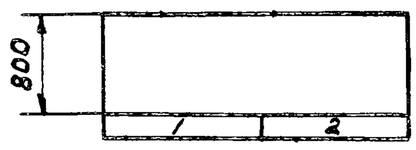

Двери щита
Вид спереди
М 1:10

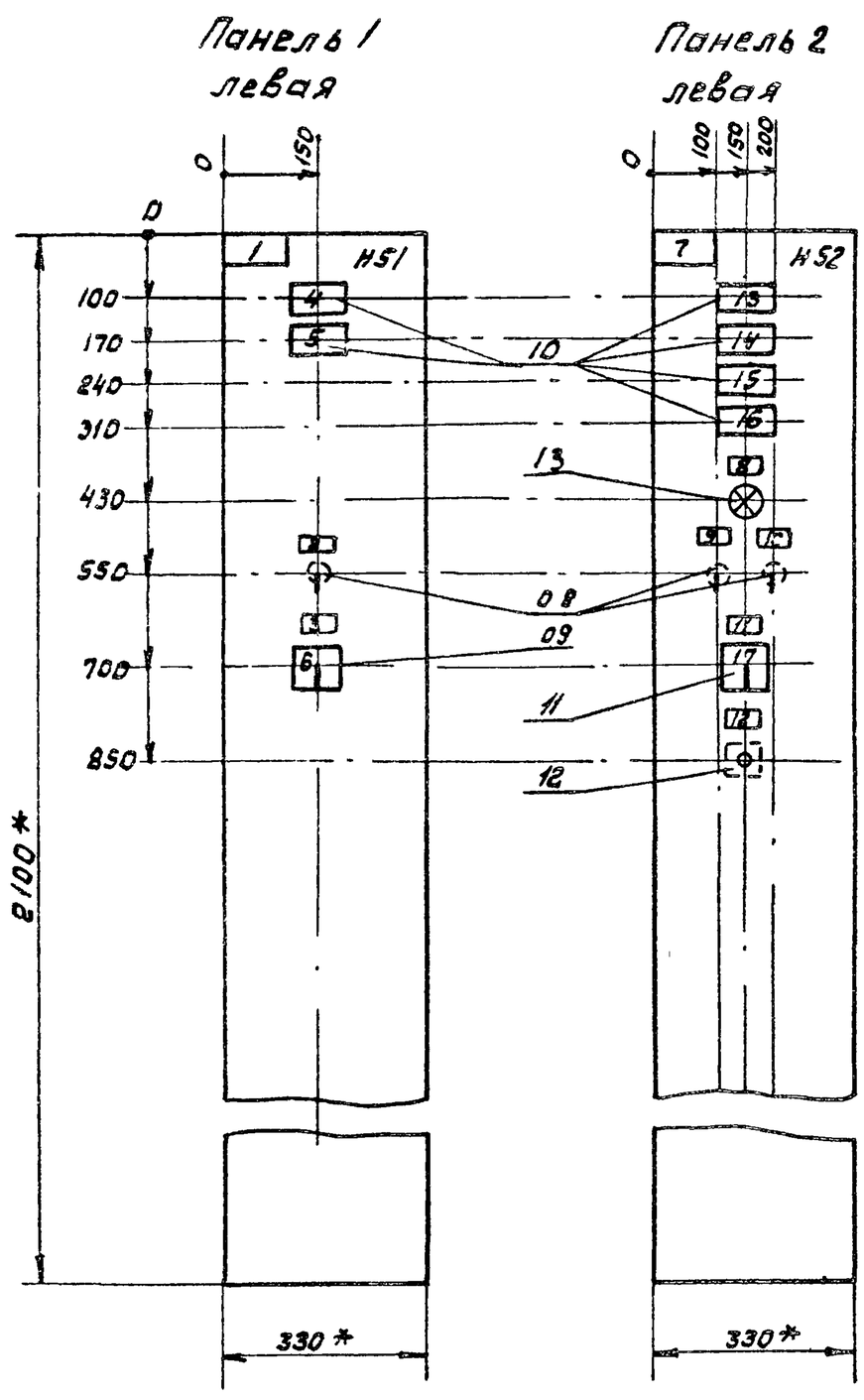

1. * Размеры для справок.
2. Неуказанные предельные отклонения размеров по ОСТ 16.0.800.652-79
3. В контуре табличек и аппаратов указаны номера по перечню надписей.
4. Щит одностороннего обслуживания.

				ЭМ-360В			
Нач. отд.	Болотов			Отстойники канализационные радиальные первичные из сборного ж/б диаметром 18м	Стадия	Лист	Листов
Гл. спец.	Редникин				Р	1	3
Н. контр.	Фешин			Щит защищенный гшщ чертеж общего вида	Мосводоканалниипроект		
Гл. ин. пр.	Фешин						
Рук. бр.	Гасумянц						

Ал. V

Т.п. 902-2-362.83

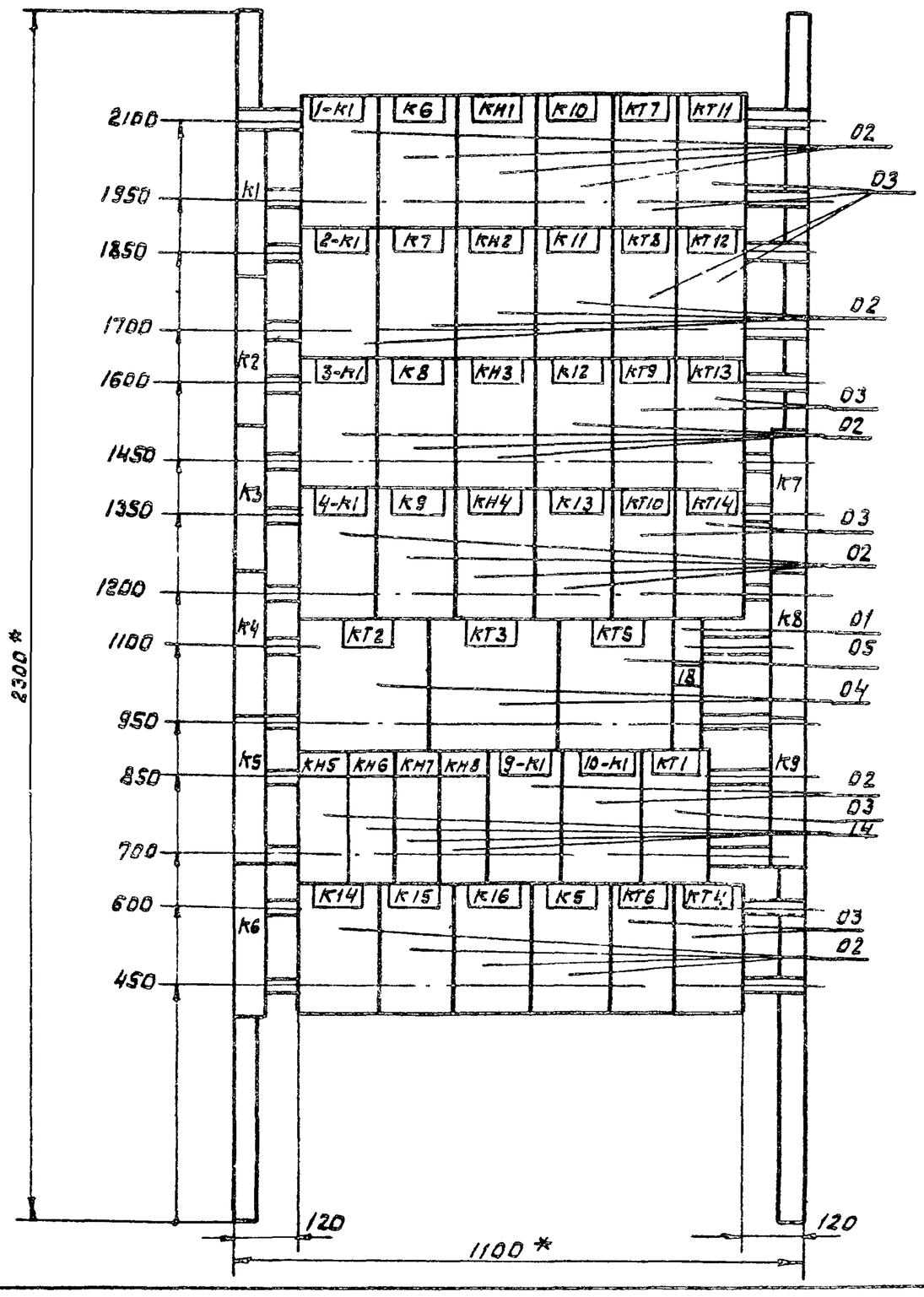

Панель 1 (набор 1)

				ЭМ-360В		
Нач. отд	Болотов			Отстойники канализационные радиальные первичные из сборного ж/б диаметром 18м	Стадия	Лист	Листов
Гл. спец	Редникин				Р	2	3
Н. контр	Фешин			Щит защищенный 2шщ. Чертеж общего вида	Мосводоканалниипроект		
Гл. ин. пр	Фешин						
Рук. бр	Гасумянц						

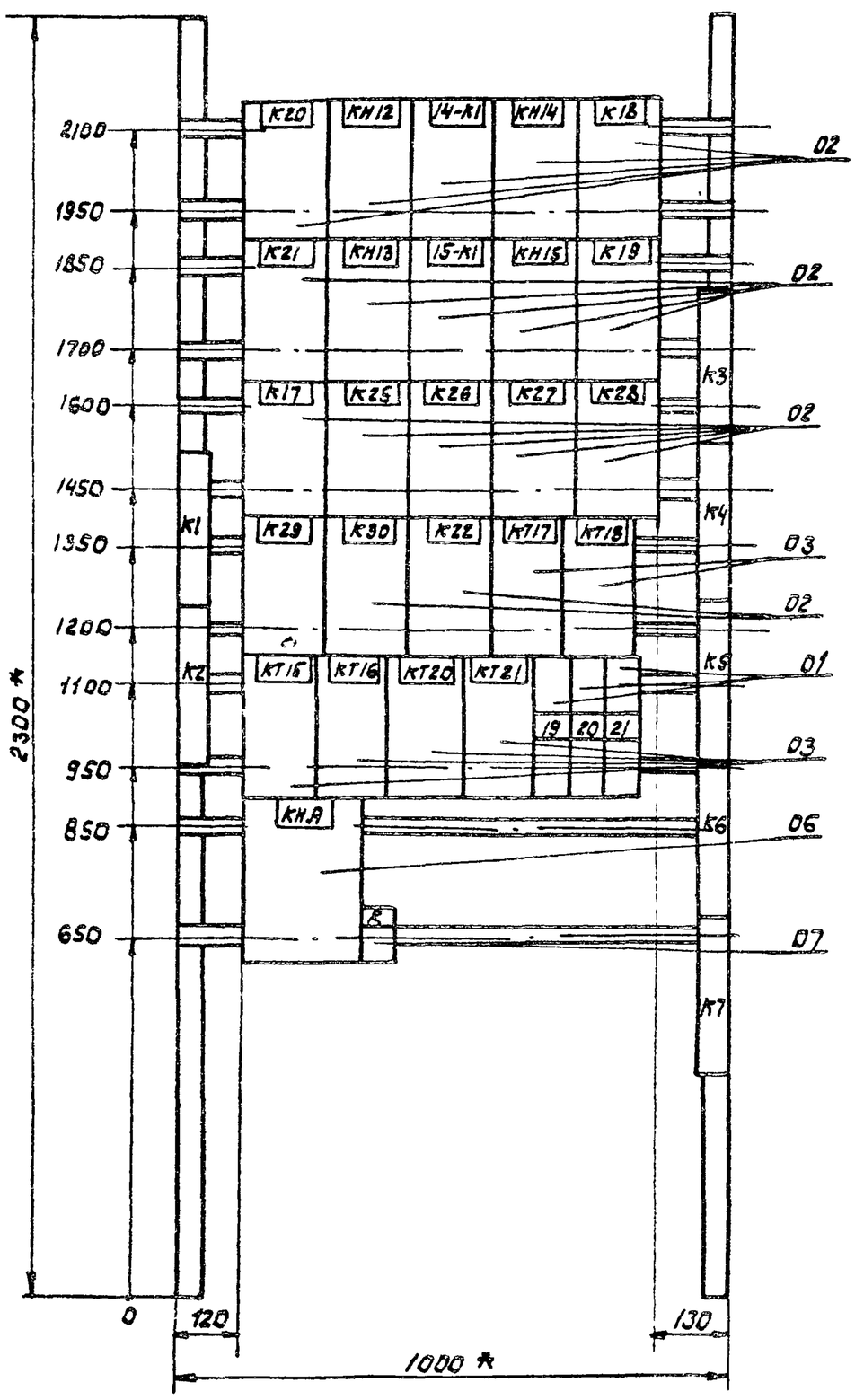

Панель 2 (набор 2)

				ЭМ-360В		
Нач. отд	Болотов			Отстойники канализационные радиальные первичные из сборного ж/б диаметром 18м	Стадия	Лист	Листов
Гл. спец	Редникин				Р	3	3
Н. контр	Фешин			Щит защищенный 2шщ. Чертеж общего вида	Мосводоканалниипроект		
Гл. ин. пр	Фешин						
Рук. бр	Гасумянц						

Панель 1. (Вид со стороны монтажа)

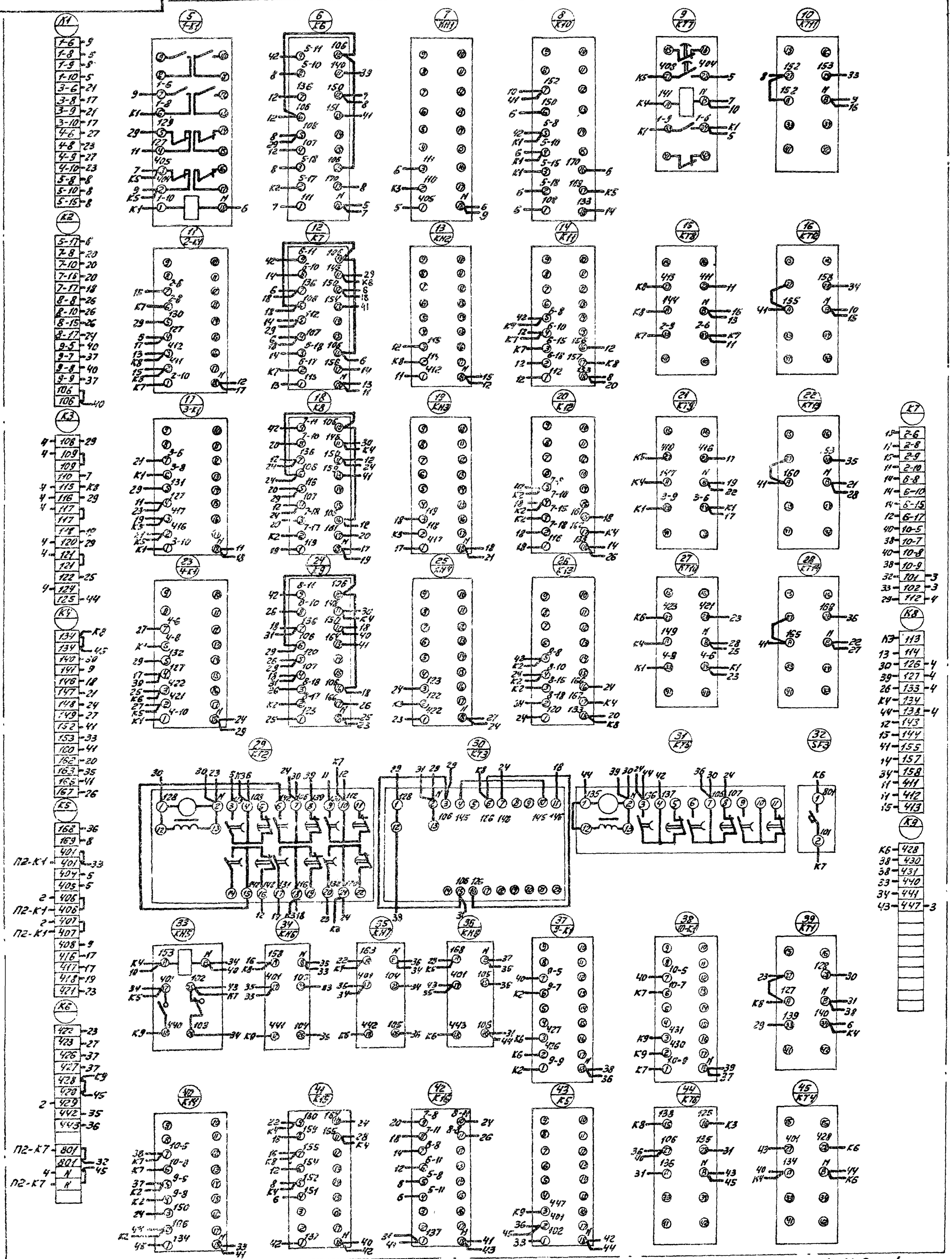

Шкаф панели 1. Набор 1.

1. Чертеж рассматривать совместно с черт. ЭМ-36Сх лист 2.

				ЭМ-36Сх		
Нач. отд.	Болотов			Отстойники осветлительные радиальные первичные из сборного жб диаметром 18м	Стадия	Лист	Листов
Гл. спец.	Редникин				Р	1	4
Н. контр.	Фешин						
Гл. инж. пр.	Фешин			Щит защищенный ящ. Схема электрическая соединений	Мосводоканалниипроект		
Рук. бр.	Гасумянц						
Инж.	Дюнина						

Копировал

18600-05 23

Ал I

Тп. 902-2-362.83

Панель 2 (Вид со стороны монтажа)

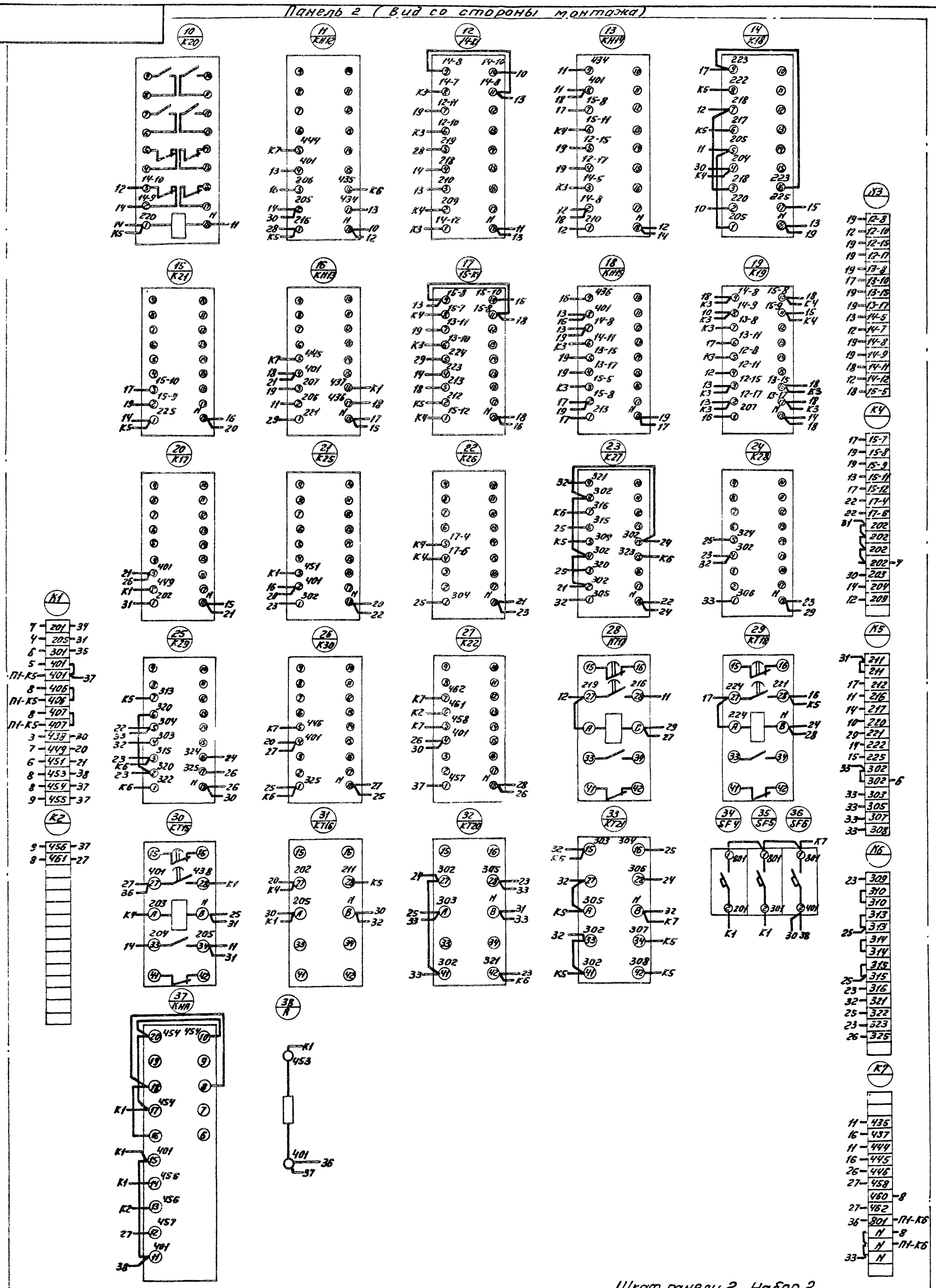

Шкаф панели 2. Набор 2

1. Чертеж рассматривать совместно с черт. ЭМ-36СХ лист 4.

				ЭМ-36СХ			
Нач. отд.	Болотов			Отстойники канализационные радиальные первичные из сборного ж/б диаметром 18м	Стадия	Лист	Листов
Гл. спец.	Редникин		Кл 82		Р	3	4
Н. контр.	Фешин						
Гл. инж. пр.	Фешин			Щит защищенный 2ШЩ Схема электрическая соединений	Мосводоканалниипроект		
Рук. бр.	Гасуманц						
Инж.	Дюнина						

18600-05 24

Левая дверь панели 1

Панель 1

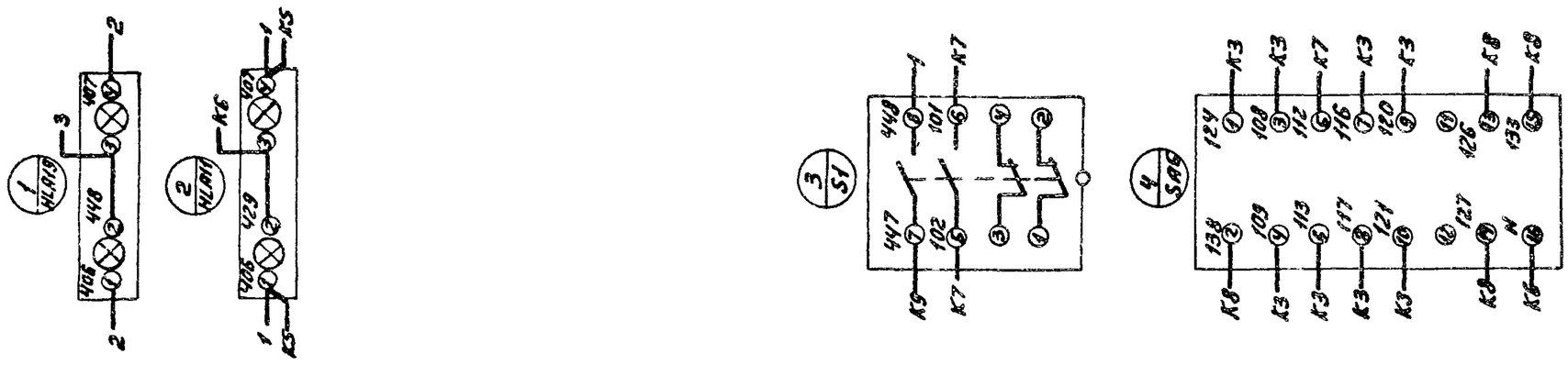

1. Чертеж рассматривать совместно с черт. ЭМ-36Сх лист 1.

Шкаф панели 1. Набор 51.

				ЭМ-36 Сх			
Нач.отд.	Болотов			Отстойники канализационные радиальные первичные из сборного ж/б диаметром 18м	Стадия	Лист	Листов
Гл.спец.	Редникин				Р	2	4
Н.контр.	Фешин						
Гл.инж.пр.	Фешин			Щит защищенный 2ШЩ.	Мосводоканалниипроект		
Рук.бр.	Гасуманц			Схема электрическая соединений			
Инж.	Дюнина						

Левая дверь панели 2

Панель 2

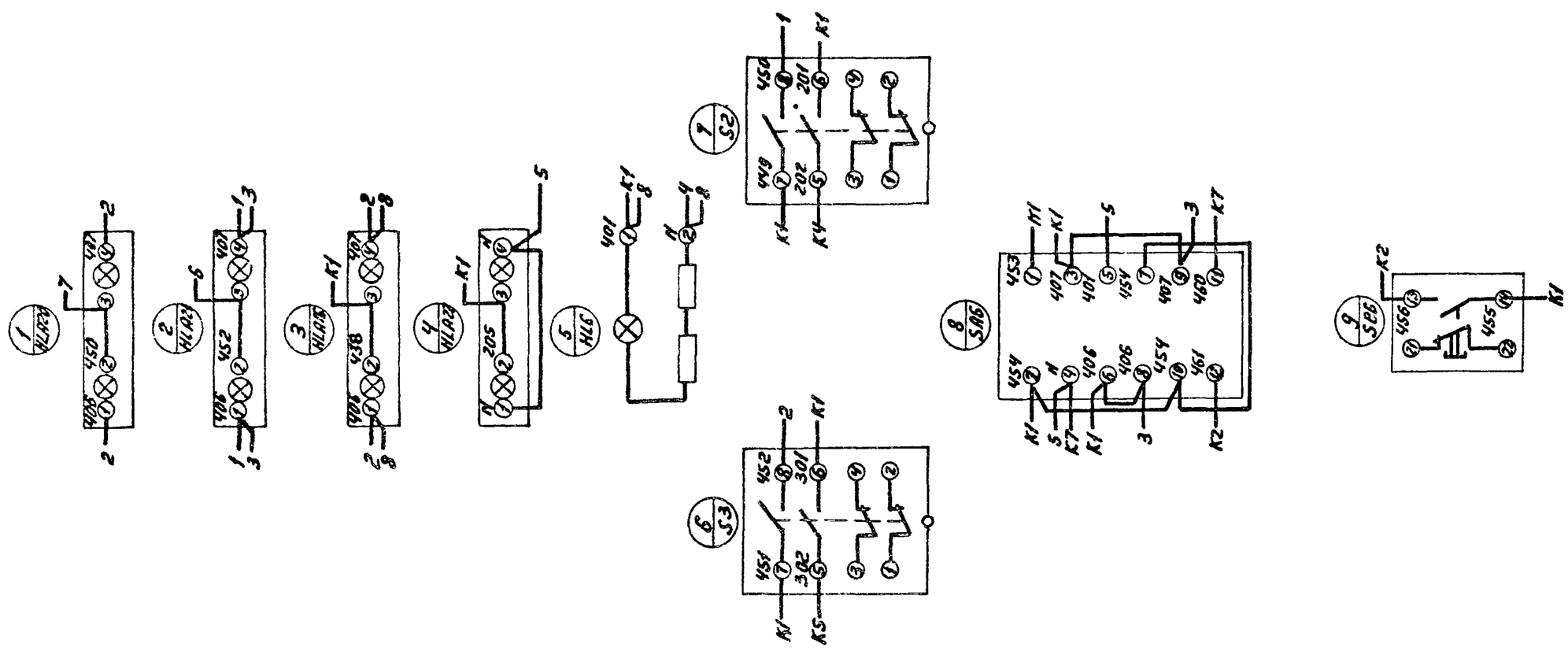

1. Чертеж рассматривать совместно с черт. ЭМ-36Сх лист 3.

Шкаф панели 2. Набор 52.

				ЭМ-36 Сх			
Нач.отд.	Болотов			Отстойники канализационные радиальные первичные из сборного ж/б диаметром 18м	Стадия	Лист	Листов
Гл.спец.	Редникин				Р	4	4
Н.контр.	Фешин						
Гл.инж.пр.	Фешин			Щит защищенный 2ШЩ.	Мосводоканалниипроект		
Рук.бр.	Гасуманц			Схема электрическая соединений			
Инж.	Дюнина						

Ал. V

т.п. 902-2-362.83

Панель	Строка	Надпись	Позиц. обознач.	Место надписи	Текст	Кол	Вид шрифта	Заготовка
1		1		Табличка	Схема откачки осадка	1		
		2	S1	—"—	Питание схемы откачки	1		
		3	SA5	—"—	Выбор режима откачки	1		
		4	HL A19	Табло	Нет питания в схеме откач.	1		
		5	HL A11	—"—	Засор насосов перекачки	1		
					осадка			
		6	SA5	На ключе	Время- Уровень	1		
2		7		Табличка	Сх. перекачки жира ПС.	1		
					Аварийная сигнализация			
		8	HL6	—"—	Питание цепей сигн.	1		
		9	S2	—"—	Питание сх. перекачки жира	1		
		10	S3	—"—	Питание схемы ПС	1		
		11	SA6	—"—	Ключ проверки авар. сигн.	1		
		12	SB6	—"—	Съем сигнала	1		
		13	HL A20	Табло	Нет питания в сх. перекач-	1		
					ки жира			
		14	HL A21	—"—	Нет питания в сх. ПС	1		
		15	HL A16	—"—	Аварийный уровень в	1		
					жироеборнике			
		16	HL A22	—"—	Жироеборник поставлен	1		
					на откачку			
		17	SA6	На ключе	Проверка- работа	1		

Нач. отд	Балотов		
Гл. спец	Редникин		
Н. контр.	Фешин		
Гл. ин. пр.	Фешин		
Рук. бр.	Гасумянц		

ЭМ-36ПН

Щит защищенный 2ЩЩ. Таблица перечня надписей.

Стадия	Лист	Листов
Р.Ч	1	4

Мосводоканалниипроект

Панель	Строка	Надпись	Позиц. обознач.	Место надписи	Текст	Кол	Вид шрифта	Заготовка
1				Табличка	1К1	1		
				—"—	К6	1		
				—"—	КН1	1		
				—"—	К10	1		
				—"—	КТ7	1		
				—"—	КТ11	1		
				—"—	2-К1	1		
				—"—	К7	1		
				—"—	КН2	1		
				—"—	К11	1		
				—"—	КТ8	1		
				—"—	КТ12	1		
				—"—	3-К1	1		
				—"—	К8	1		
				—"—	КН3	1		
				—"—	К12	1		
				—"—	КТ9	1		
				—"—	КТ13	1		
				—"—	4-К1	1		
				—"—	К9	1		
				—"—	КН4	1		
				—"—	К13	1		
				—"—	КТ10	1		
				—"—	КТ14	1		
				—"—	КТ2	1		

ЭМ-36ПН Лист 2

Панель	Строка	Надпись	Позиц. обознач.	Место надписи	Текст	Кол	Вид шрифта	Заготовка
1				Табличка	КТ3	1		
				—"—	КТ5	1		
		18	SF3	—"—	Питание схемы откачки	1		
				—"—	КН5	1		
				—"—	КН6	1		
				—"—	КН7	1		
				—"—	КН8	1		
				—"—	9-К1	1		
				—"—	10-К1	1		
				—"—	КТ1	1		
				—"—	К14	1		
				—"—	К15	1		
				—"—	К16	1		
				—"—	К5	1		
				—"—	КТ6	1		
				—"—	КТ4	1		
2				—"—	К20	1		
				—"—	КН12	1		
				—"—	14-К1	1		
				—"—	КН14	1		
				—"—	К18	1		
				—"—	К21	1		
				—"—	КН13	1		
				—"—	15-К1	1		
				—"—	КН15	1		
				—"—	К19	1		

ЭМ-36ПН Лист 3

Панель	Строка	Надпись	Позиц. обознач.	Место надписи	Текст	Кол	Вид шрифта	Заготовка
2				Табличка	К17	1		
				—"—	К25	1		
				—"—	К26	1		
				—"—	К27	1		
				—"—	К28	1		
				—"—	К29	1		
				—"—	К30	1		
				—"—	К22	1		
				—"—	КТ17	1		
				—"—	КТ18	1		
				—"—	КТ15	1		
				—"—	КТ16	1		
				—"—	КТ20	1		
				—"—	КТ21	1		
		19	SF4	—"—	Питание сх. перекачки жира	1		
		20	SF5	—"—	Питание сх. упр. ПС	1		
		21	SF6	—"—	Питание сх. авар. сигн.	1		
				—"—	КНА	1		
				—"—	R	1		

ЭМ-36ПН Лист 4

Ал. V

т.п. 902-2-962.83

Формат	Зона	Позиц.	Обозначение	Наименование	Кол	Прим.
				Документация		
*			ЭМ-370В	Чертеж общего вида		12,11
12			ЭМ-37Сх	Схема электрическая соединений		
11			ЭМ-37ПН	Таблица перечня надписей		
				Сборочные единицы		
		01		Н1 01 Пост ПКЕ 212-243 толк верхн 1з 1р толк нижн. 1з 1р	01	В*
		02		Трансформатор ОСМ-0.25У3 ∿ 220/24	01	Г*

Формат	Зона	Позиц.	Обозначение	Наименование	Кол	Прим.
				Н51 01		
		03		Тумблер ТВ1-1	01	Б*
				Колодка на 10 зажимов на ток 10А	02	

* Позиционные обозначения см. таблицу на листе 2 черт. ЭМ-340В

Нач. отд.	Болотов			ЭМ-37 Т.Д.		
Гл. спец.	Редникин		5.82	Ящик 1Я (2Я, 3Я, 4Я) Технические данные аппаратов	Стадия Р / Лист 1 / Листов 2	
Н. контр.	Фешин				Мосводоканалниипроект	
Гл. ин. пр.	Фешин					
Рук. бр.	Гасуняну					
Вед. инж.	Рязанова					

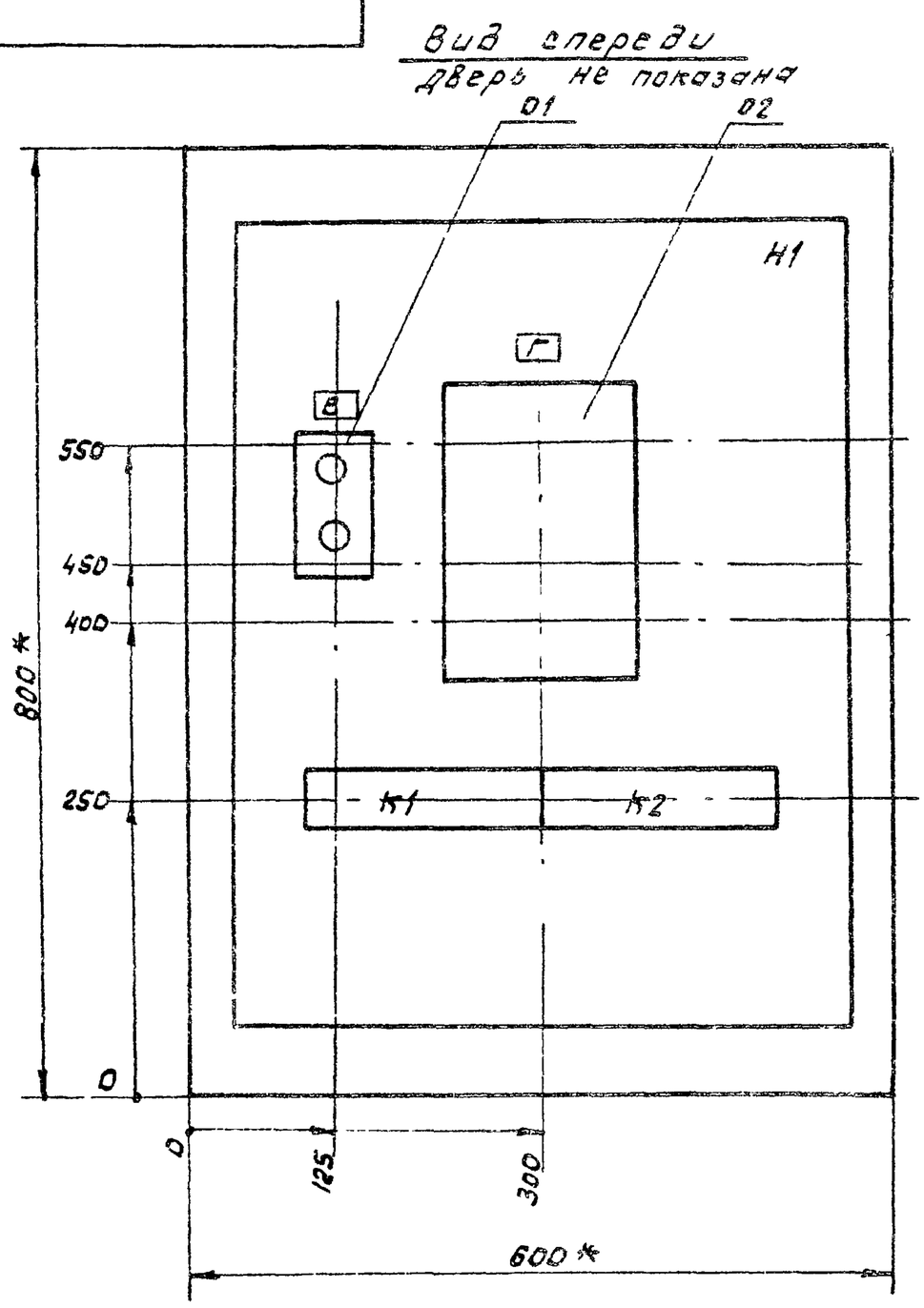

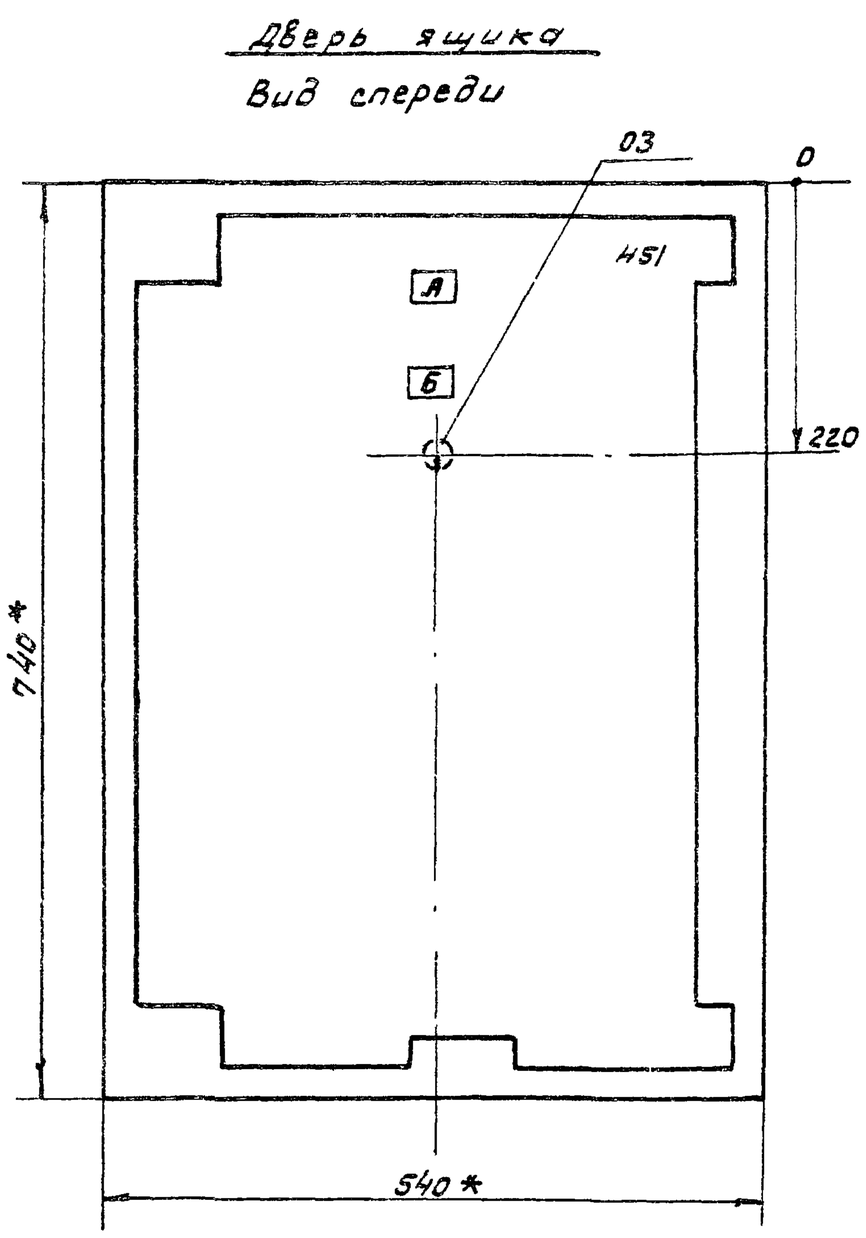

1. * Размеры для справок.
2. Неуказанные предельные отклонения размеров по ОСТ 16.0.684.116-74.
3. В контуре табличек и аппаратов указаны номера надписей по перечню надписей.
4. Глубина ящика 350 мм.

Нач. отд.	Болотов			ЭМ-370В			
Гл. спец.	Редникин		5.82	Стетоники канализационные радиальные первичные из сборного ж/б диаметром 18м	Стадия Р	Лист 1	Листов 2
Н. контр.	Фешин						
Гл. ин. пр.	Фешин			Ящик 1Я (2Я, 3Я, 4Я). Чертеж общего вида	Мосводоканалниипроект		
Рук. бр.	Гасуняну						
Вед. инж.	Рязанова						

Ал. V

т.п. 902-2-362.83

Расшифровка буквенных обозначений

Обозначение ящика	Обозначение аппарата		
А	Б	В	Г
1Я	1-S1	1-SB1	TV1
2Я	2-S1	2-SB1	TV2
3Я	3-S1	3-SB1	TV3
4Я	4-S1	4-SB1	TV4

Лист 2

ЭМ-370В

Панель	Строка	Надпись	Позиц. обозначн.	Место надписи	Текст	Кол-во	Вид шрифта	Заготовка
				Ящик 1Я				
		А		Табличка	1Я	1		
		Б	1-S1	Табличка	Выключатель безопасности	1		
		В	1-SB1	Табличка	Ипоскреб 1	1		
		Г	TV1	Табличка	Трансформатор освещения	1		
				Ящик 2Я				
		А		Табличка	2Я	1		
		Б	2-S1	Табличка	Выключатель безопасности	1		
		В	2-SB1	Табличка	Ипоскреб 2	1		
		Г	TV2	Табличка	Трансформатор освещения	1		
				Ящик 3Я				
		А		Табличка	3Я	1		
		Б	3-S1	Табличка	Выключатель безопасности	1		
		В	3-SB1	Табличка	Ипоскреб 3	1		
		Г	TV3	Табличка	Трансформатор освещения	1		
				Ящик 4Я				
		А		Табличка	4Я	1		
		Б	4-S1	Табличка	Выключатель безопасности	1		
		В	4-SB1	Табличка	Ипоскреб 4	1		
		Г	TV4	Табличка	Трансформатор освещения	1		

Нач.отд.	Болотов		
Гл.спец.	Редникин		ХВ
Н.контр.	Фешин		
Гл.инж.пр.	Фешин		
Рук.бр.	Гасумянц		
Вед.инж.	Рязанова		

ЭМ-37ПН

Ящик 1Я (2Я, 3Я, 4Я)
Таблица перечня надписей

Стадия	Лист	Листов
Р	1	1

МосВодоканалНИИпроект

Дверь ящика

Вид спереди

Вид со стороны монтажа

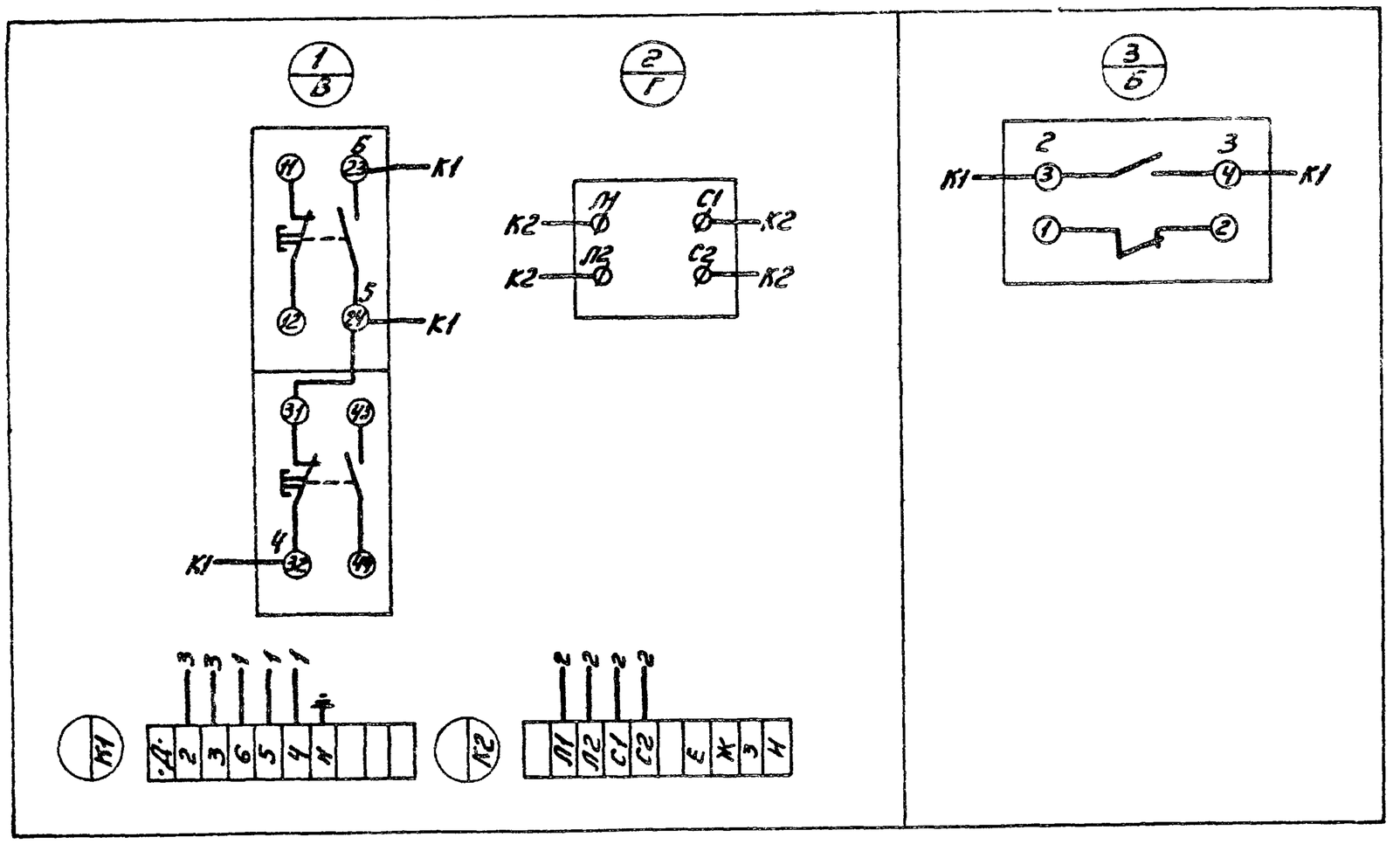

Обозначение ящика	Обозначение аппарата			Обозначение привода	Маркировка цепей			
А	Б	В	Г	Д	Е	Ж	З	И
1Я	1-S1	1-SB1	TV1	1	909	910	913	914
2Я	2-S1	2-SB1	TV2	2	915	916	919	920
3Я	3-S1	3-SB1	TV3	3	921	922	925	926
4Я	4-S1	4-SB1	TV4	4	927	928	931	932

Нач.отд.	Болотов		
Гл.спец.	Редникин		ХВ
Н.контр.	Фешин		
Гл.инж.пр.	Фешин		
Рук.бр.	Гасумянц		
Вед.инж.	Рязанова		

ЭМ-37Сх

Отстойники канализационные радиальные первичные из сборного ж/б диаметром 18м

Стадия	Лист	Листов
Р	1	1

Ящик 1Я (2Я, 3Я, 4Я)
Схема электрическая соединений

МосВодоканалНИИпроект

Ал. V

т.п. 902-2-362.83

Поз	Обозначение	Наименование	Кол	Примеч.
1	АМ-7	Заказная спецификация щитов	2	
2	АМ-8	Щит. КИП. Общий вид	14	

				АМ-6			
Нач. отд	Болотов			Отстойники канализационные радиальные первичные из сборного ж/б. диаметром 24м	Стадия	Лист	Листов
Гл. спец	Редникин		5.82		Р	1	1
Н. контр	Фещин						
Гл. цн. пр	Фещин			Ведомость документов	Мосводоканалниипроект		
Рук. бр.	Гасуняну						
Вед. инж	Рязанова						

Утверждаю
Начальник _____
"___" _____ 19__ г

Коды
Формы №8

Генеральная проектная организация — МосводоканалНИИпроект
Проектная организация-разработчик
Комплектующая организация
Отрасль народного хозяйства
Министерство (ведомство)-заказчик
Главное управление министерства (объединение)
Предприятие
Объект (производственная мощность) — Отстойники канализационные радиальные первичные из сборного ж/б диаметром 24м
ГУМТС (УМТС)
Часть (раздел) проекта — Автоматизация
Срок ввода объекта в эксплуатацию

Заказная спецификация № АМ-7 от "___" _____ 19 г
щитов
(вид оборудования, изделия и материалов, поставляемых заказчиком)

Всего листов 2
Лист № 1

№№ п/п	N поз. по технолог. схеме место установки	Наименование и техническая характеристика основного и комплектующего оборудования приборов, арматуры, материалов, кабельных и др. изделий.	Тип и марка оборудования, каталог №, чертежа и опросного листа, материал оборудования	Завод-изготовитель (для импортного оборудования страна, фирма)	Единица измерения: Наименование	Единица измерения: код	Код оборудования, материалов	Потребность по проекту	Цена единиц. тыс. руб.	Потребность на пусковой комплекс	Ожидаемое наличие на начало планируемого года: в т.ч. на складе	Заявленная потребность на планируемый год	Принятая потребность на 19 год: Всего	В т.ч. по кварталам: I	II	III	IV	Стоимость всего тыс. руб.
1	2	3	4	5	6	7	8	9	10	11	12	13	14	15	16	17	18	19
		1. Щиты																
1		Щит КИП, состоящий из щита шкафного с задней дверью ЩШ-3Д-П-800х600-У4-1РОО ОСТ 36.13-76	АМ-8	Главмонтажавтоматика	щит			1/1										

Предприятие (наименование)
Объект (производственная мощность) Отстойники канализационные радиальные первичные из сборного ж/б диаметром 24м

Заказная спецификация № АМ-7

Всего листов 2 лист №1

NN п/п	N поз по технолог схеме, место установки	Наименование и техническая характеристика основного и комплектующего оборудования, приборов, арматуры, материалов, кабельных и др. изделий	Тип и марка оборудования, каталог и чертеж и опросного листа, материал оборудования	Завод-изготовит. (для импортного оборудования страна, фирма)	Единица измерения: наименование	Единица измерения: код	Код оборудования, материалов	Потребность по проекту	Цена единицы тыс. руб.	Потребность на пусковой комплекс	Ожидаемое наличие на начало планируемого года: в т.ч. на складе	Заявленная потребность на планируемый год	Принятая потребность на 19 г.: Всего	в т.ч. по кварталам I	II	III	IV	Стоимость всего тыс. руб.
1	2	3	4	5	6	7	8	9	10	11	12	13	14	15	16	17	18	19
		2. Аппаратура и приборы, поставляемые комплектно со щитом																
1		Ступенчатый импульсный прерыватель	СИП-01УМ		шт			1										
2		Переключатель пакетный	ПП2-10/Н2		шт			1										
3		Автоматический выключатель	А63М															
3.1		Iнр = 1А			шт			1										
3.2		Iнр = 2А			шт			1										
4		Автоматический выключатель Iнр = 4А	АК63-2М		шт			1										
5		Блок зажимов	БЗ-10		шт			5										

Ал. V

т.п. 902-2-362.83

Поз.	Обозначение	Наименование	Кол	Примеч
		Детали		
1	Р6 ТК3-101-77	Рейка	1	
2	Р1 ТК3-100-77	Рейка	5	
3	К1 ТК3-105-77	Кронштейн	4	
		Стандартные изделия		
4		Щит шкафной ЩШ-ЗД-II-800х600-У4-1Р00 ОСТ 36 13-76	1	
		Прочие изделия		
5		Полупроводниковый регулятор температуры РТ-3-42 392.574.096-01	1	
6		Измерительный блок индукционного расходомера ИР-51 ТУ-25-02-321-72		

Поз.	Обозначение	Наименование	Кол	Примечан.
7		Блок регулирования сигнализатора уровня СУ-101 ТЕ2.834.000	1	
8		Прибор с дифференциально-трансформаторной измерительной схемой КСД 2-003	1	
9		Миллиамперметр самопишущий КСУ 2-004	1	
10		Ступенчатый импульсный прерыватель СИП-01УМ ТУ 50-58-76	1	
11		Пакетный переключатель ПП2-10/Н2 ОСТ 16.0526.001-77	1	У19 ТМ3-14-77
		Автоматический выключатель А63М ТУ 16.522.110-74		У2 ТМ3-14-77
12		Iн.р = 1А	1	
13		Iн.р = 2А	1	

Нач. отд.	Болотов		
Гл. спец.	Резникин		5.82
Н. контр.	Решин		
Гл. инж. пр.	Решин		
Рук. бр.	Восмянц		
Вед. инж.	Рязанова		

АМ-8

Отстойники канализационные радиальные первичные из сборного ж/б диаметром 24м

Стадия	Лист	Листов
Р	1	14

Щит КИП Общий вид

Мосводоканалниипроект

АМ-8 Лист 2

Ал I

т.п. 902-2-362.83

Поз.	Обозначение	Наименование	кол.	Примеч.
14		Автоматический	1	У7
		Выключатель АК63-2М		ТМ3-14-77
		Iнр = 4А ОСТ 18,0522.000-79		
15		Блок зажимов	5	
		БЗ-10 ТУ36.1750-74		
16		Упор ТУ36.1751-74	2	
17		Рамка 66х26	9	
		ТУ 36.1130-74		
		Материалы:		
18		Провод 380 ГОСТ 6323-71	50	
		ПВ1х1,5		

Таблица 1
Надписи на табло и в рамках

№ надп.	Надпись	кол.
	Рамка 66 х 26	
1	Температура	1
	приточного воздуха	
2	Расход сырого	3
	осадка	
3	Уровень осадка	2
	в отстойниках	
4	Уровень в	2
	жиросборнике	

продолжение таблицы

№ надп.	Наименование	кол.
5	Переключатель	1
	питания цепей	
	автоматики и	
	КИП	

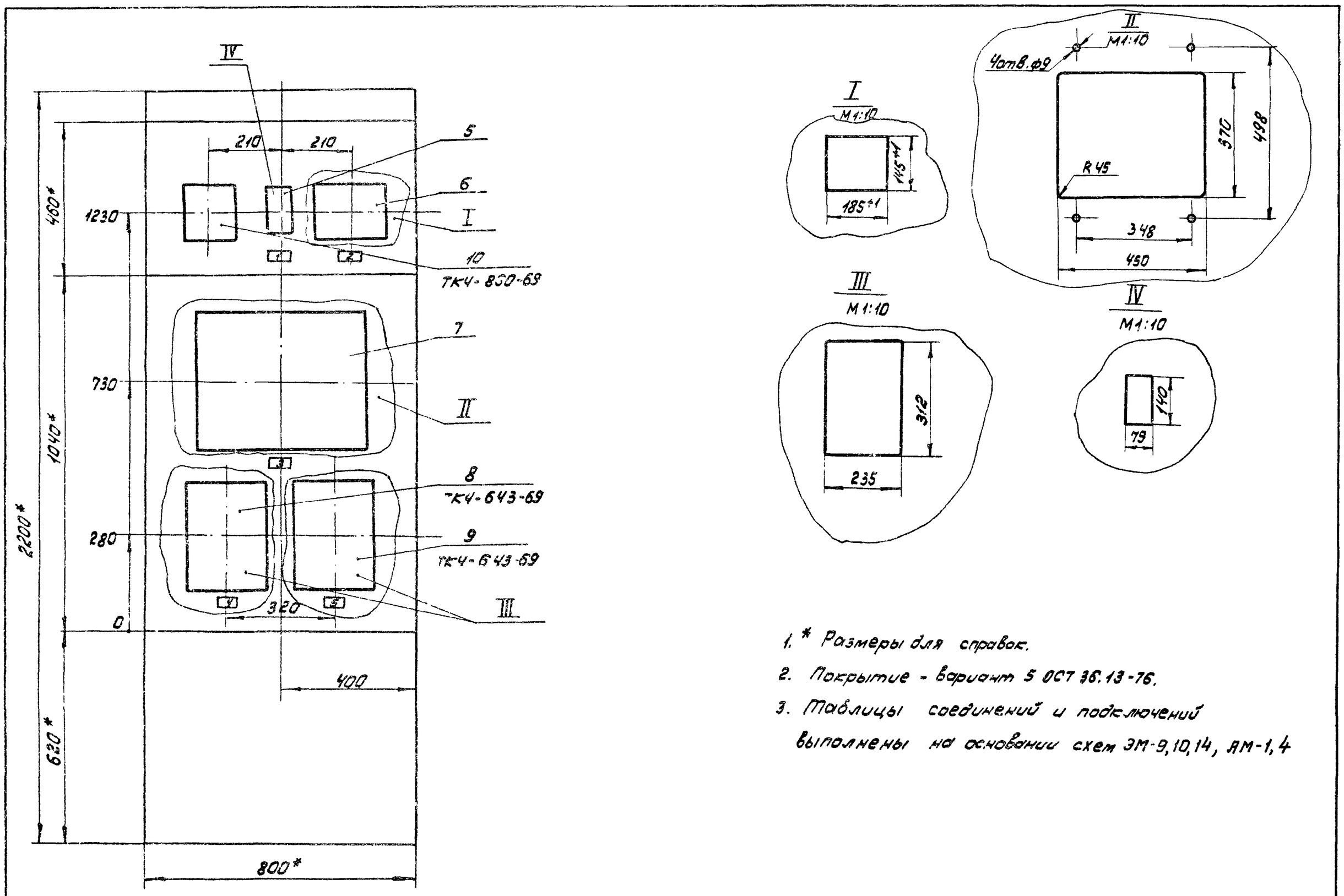

1. * Размеры для справок.
2. Покрытие - вариант 5 ОСТ 36.13-76.
3. Таблицы соединений и подключений выполнены на основании схем ЭМ-9,10,14, АМ-1,4

Ал. V

т.п. 902-2-362.83

Вид на внутренние плоскости (развернуто)

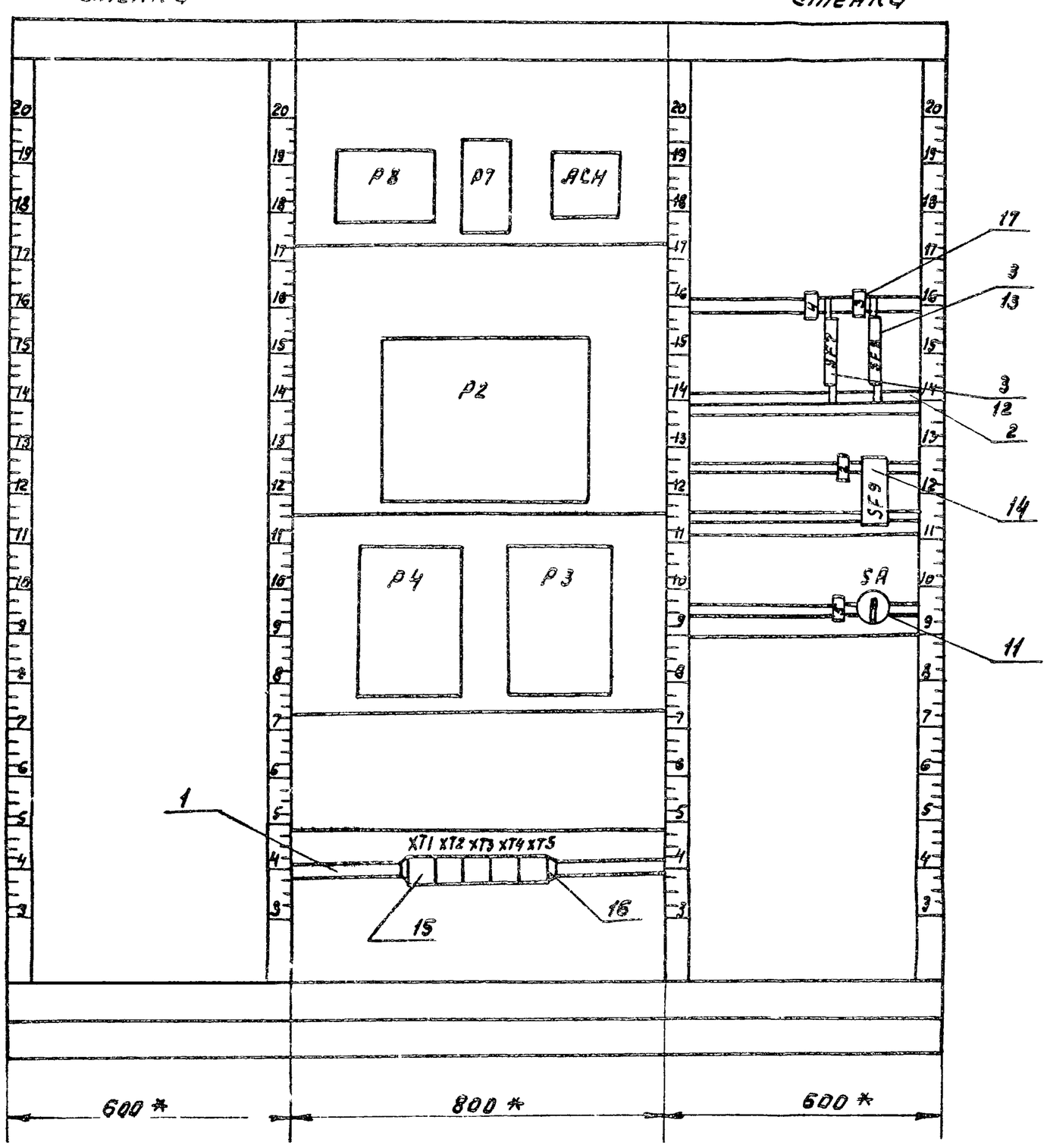

АМ-8 Лист 5

Таблица 3

Соединения проводок

Проводник	Откуда идет	Куда поступает	Данные провода	Примечание
109	XT1/1	P2/XP7/1		
113	XT1/2	P2/XP7/2		
117	XT1/3	P2/XP7/3		
121	XT1/4	P2/XP7/4		
124	XT1/5	SF8/2		
125	XT1/6	P2/XP9/2		
202 202	P4/3-2A XT2/5	P4/3-A1 P4/3-A1		h
203	XT2/6	P4/3-Б1		
204	XT2/7	P4/3-A3		
310	XT2/8	АСН/1	ПВ1х1,5	
310	АСН/1	АСН/3		h
310	АСН/3	P7/15		
312	P7/12	P7/13		h
312	P7/13	АСН/2		
314	P7/22	XT2/9		
316	P7/21	XT2/10		
317	P7/29	P7/28		h
317	P7/28	XT3/1		

АМ-8 Лист 7

продолжение таблицы 3

Проводник	Откуда идет	Куда поступает	Данные провода	Примечание
318	P7/20	P7/19		h
318	P7/19	XT3/2		
319	P7/9	P7/8		h
319	P7/8	XT3/3		
428	P3/3-A2	XT1/7		
429	P3/3-Б2	XT1/8		
801	XT1/9	SA/C1		
801	SA/C1	SF9/1		
801	SF9/1	SF8/1	ПВ1х1,5	
801	SF8/1	SF7/1		
803	SF9/2	P3/1-2		
803	P3/1-2	P8/19		
804	SF9/4	P3/1-1		
804	P3/1-1	P8/9		
805	SF7/2	P4/1-1		
806	XT2/3	SA/1П1		
807	XT2/4	SA/2П1		

АМ-8 Лист 8

Продолжение таблицы 3

Проводник	Откуда идет	Куда поступает	Данные провода	Примечание
901	XT3/4	P8/7		
902	XT3/5	P8/17		
905	XT3/6	P4/Б1		
906	XT3/7	P4/Б2		
907	XT3/8	P4/A3		
908	XT3/9	P4/Б3		
909	XT4/1	P2/XP3/1		
910	XT4/2	P2/XP4/1		
913	XT4/3	P2/XP1/1	ПВ1х1,5	
914	XT4/4	P2/XP2/1		
915	XT4/5	P2/XP3/2		
916	XT4/6	P2/XP4/2		
919	XT4/7	P2/XP1/2		
920	XT4/8	P2/XP2/2		
921	XT4/9	P2/XP3/3		
922	XT4/10	P2/XP4/3		
937	P8/4	P3/A3		
938	P8/5	P3/Б3		

Продолжение таблицы 3

Проводник	Откуда идет	Куда поступает	Данные провода	Примечание
925	XT5/1	P2/XP1/3		
926	XT5/2	P2/XP2/3		
927	XT5/3	P2/XP3/4		
928	XT5/4	P2/XP4/4	ПВ1х1,5	
931	XT5/5	P2/XP1/4		
932	XT5/6	P2/XP2/4		
937	P3/2-A3	P8/15		
938	P3/2 Б3	P8/5		
N	XT1/10	XT2/1	П	П
N	XT2/1	XT2/2	П	П
N	XT2/2	SA/C2		
N	SA/C2	SF9/3		
N	SF9/3	P4/1-2	ПВ1х1,5	
N	P4/1-2	P2/XP9/2		
N	P2/XP9/2	ACH/4		
N	ACH/4	P7/5		

Продолжение таблицы 3

Проводник	Откуда идет	Куда поступает	Данные провода	Примечание
Земля	P8/⏚	Рейка/⏚		
Земля	P4/⏚	Рейка/⏚		
Земля	P3/⏚	Рейка/⏚		
Земля	Рейки для		ПВ1х1,5	
	установки			
	аппаратов			
	и приборов/⏚	Стойка/⏚		

Таблица подключения проводок

Проводник	Вывод	Вид контакта	Вывод	Проводник
		P8		
938	5		4	937
901	7		17	902
804	9		19	803
			⏚	земля
		P7		
N	5		19п	318*
319*	8п		20п	318
319	9п		21	316
312	12п		22	314
312*	13п		28п	317*
310	15		29п	317
		ACH		
310*	1п		2	312
310*	3п		4	N*
		P2		
		(XP1)		
913	1		2	919
925	3		4	931
		(XP2)		
914	1		2	920
926	3		4	932

продолжение таблицы

Проводник	Вывод	Вид контакта	Вывод	Проводник
		(XP3)		
909	1		2	915
921	3		4	927
		(XP4)		
910	1		2	916
932	3		4	928
		(XP7)		
109	1		2	113
117	3		4	121
		(XP9)		
N*	1		2	125
		P4		
		(1)		
805	1		2	N*
		(2)		
	(A)		(Б)	
			1	905
			2	906
907	3		3	908
		(3)		
	(A)		(Б)	
202*	1п		1	203
204	3			
202	2п		⏚	земля

Ал. V

т.п. 902-2-362.83

Продолжение таблицы

Проводник	Вывод	Вид контакта	Вывод	Проводник
		P3		
		1		
804*	1		2	803*
		2		
	А		Б	
937	3		3	938
		3		
	А		Б	
428	2		2	429
			9	земля
		XT1		
109	1		2	113
117	3		4	121
124	5		6	125
428	7		8	429
801	9		10п	N
		XT2		
N	1п		2п	N
806	3		4	807
202	5		6	203
204	7		8	310
314	9		10	316

Продолжение таблицы

Проводник	Вывод	Вид контакта	Вывод	Проводник
		XT3		
317	1		2	318
319	3		4	901
902	5		6	905
906	7		8	907
908	9			
		XT4		
909	1		2	910
913	3		4	914
915	5		6	916
919	7		8	920
921	9		10	922
		XT5		
925	1		2	926
927	3		4	928
931	5		6	932

Продолжение таблицы

Проводник	Вывод	Вид контакта	Вывод	Проводник
		SF7		
801	1		2	805
		SF8		
801*	1		2	124
		SF9		
801*	1		2	803
N*	3		4	804
		SA		
806	1Л1			
807	2Л1		C1	801*
	1Л2			
	2Л2		C2	N*

Продолжение таблицы

Проводник	Вывод	Вид контакта	Вывод	Проводник