ТИПОВОЙ ПРОЕКТ
902-2-321

СТАНЦИЯ БИОЛОГИЧЕСКОЙ ОЧИСТКИ СТОЧНЫХ ВОД В АЭРОТЕНКАХ ПРОДЛЕННОЙ АЭРАЦИИ С АЭРАТОРАМИ НА ВЕРТИКАЛЬНОМ ВАЛУ

ПРОИЗВОДИТЕЛЬНОСТЬЮ 200 $м^3$/СУТКИ

АЛЬБОМ IV, ЧАСТЬ I

НЕСТАНДАРТИЗИРОВАННОЕ ОБОРУДОВАНИЕ

ОБОРУДОВАНИЕ ХЛОРДОЗАТОРНОЙ
АЭРАТОР МЕХАНИЧЕСКИЙ ПОВЕРХНОСТНЫЙ
ВЕРТИКАЛЬНЫЙ
ДИАМЕТРОМ 1,0м (АМПВ-1,0)

15894-04
ЦЕНА-0-96

ЦЕНТРАЛЬНЫЙ ИНСТИТУТ ТИПОВОГО ПРОЕКТИРОВАНИЯ
ГОССТРОЯ СССР

Москва, А-445, Смольная ул., 22

Сдано в печать 1979 года

Заказ № 7809 Тираж 2510 экз.

ТИПОВОЙ ПРОЕКТ
902-2-321

СТАНЦИЯ БИОЛОГИЧЕСКОЙ ОЧИСТКИ СТОЧНЫХ ВОД В АЭРОТЕНКАХ ПРОДЛЕННОЙ АЭРАЦИИ С АЭРАТОРАМИ НА ВЕРТИКАЛЬНОМ ВАЛУ

ПРОИЗВОДИТЕЛЬНОСТЬЮ 200 м³/СУТКИ

СОСТАВ ПРОЕКТА:

Альбом I - Пояснительная записка (из типового проекта 902-2-323).
Альбом II - Генплан. Производственно-вспомогательное здание
Альбом III - Часть 1. Блок емкостей АМ-230. Контактные резервуары.
Часть 2. Блок емкостей АМ 330. Контактные резервуары.
Альбом IV - Часть 1 Нестандартизированное оборудование. Оборудование хлордозаторной. Аэратор механический, поверхностный, вертикальный диаметром 1.0 м. (АМПВ-1.0).
Часть 2. Нестандартизированное оборудование. Оборудование хлордозаторной. Аэратор механический, поверхностный, вертикальный диаметром 1,25 м. (АМПВ-1,25)
Альбом V - Заказные спецификации
Альбом VI - Сметы. Часть 1. Общая часть. Блоки емкостей. Контактные резервуары.
Часть 2. Производственно-вспомогательное здание.

Примененные типовые материалы:

Типовой проект 902-2-255- Станция биологической очистки сточных вод с циркуляционными окислительными каналами производительностью 100, 200 м³/сутки. Альбом III. Здание решеток.

Типовой проект 902-2-248- Установка по доочистке сточных вод на песчаных фильтрах производительностью 100, 200 м³/сутки

АЛЬБОМ IV
ЧАСТЬ 1

Разработан проектным институтом
ЦНИИЭП инженерного оборудования
Главный инженер института Кетаов
Главный инженер проекта Свердлов

Проект утвержден Госгражданстроем
приказ N: 144 от 19 июля 1977г.
Рабочие чертежи введены в действие
ЦНИИЭП инженерного оборудования
приказ N: 102 от 29 сентября 1978г

Содержание альбома

Обозначение	Наименование	Стр.
	Обложка	
	Титульный лист	1
	Содержание альбома	2
711.01.000 РР	Установка аэратора вертикального ф 1000. Расчёты.	3
711.01.000 ВО	Установка аэратора вертикального ф 1000. Чертеж общего вида. Лист 1.	4
711.01.000 ВО	Установка аэратора вертикального ф 1000. Чертеж общего вида. Лист 2	5
711.01.000.ВО	Установка аэратора вертикального ф 1000. Чертеж общего вида. Лист 3	6
711.01.000 ВО	Установка аэратора вертикального ф 1000. Чертеж общего вида. Лист 4.	7
711.01.000 ВО	Установка аэратора вертикального ф 1000. Чертеж общего вида. Лист 5.	8
711.03.000 ВО	Футляр для поврежденных баллонов с хлором Чертеж общего вида. Лист 1	9
711.03.000.ВО	Футляр для поврежденных баллонов с хлором. Чертеж общего вида. Лист 2	10
711.04.000.ВО	Грязевик для хлора Чертеж общего вида. Лист 1	11
711.05.000 ВО	Нейтрализатор Чертеж общего вида. Лист 1	12
711.06.000.ВО	Подставка на весах для 3 х баллонов. Чертеж общего вида. Лист 1	13
711.06.000 ВО	Подставка на весах для 3 х баллонов. Чертеж общего вида. Лист 2	14

Государственный комитет по гражданскому строительству и архитектуре при Госстрое СССР
ЦНИИЭП инженерного оборудования.

Установка аэратора вертикального ф1000
Расчеты

711. 01. 000 РР

Гл. инженер проекта (Шипков А.П.)

Начальник отдела (Сухаренко Г.Г.)

Руководитель разработки (Кремнев А.П.)

1978

1. Введение.

Аэратор механический предназначен для работы на станциях биологической очистки сточных вод с аэротенками продленной аэрации производительностью 100... 200 $м^3$/сут.

В конструкциях аэраторов применены кольцеобразные диски с вертикальными лопатками.

В качестве привода механического аэратора использован асинхронный двигатель 4А112 МА4, мощность N=5,5кВт, частота вращения n=1500 об/мин и червячный редуктор Ч-125-20-52-5, передаточное число i = 20 (Ч-125-20-56-5, как вариант).

Применение червячного редуктора типа „Ч" в качестве привода механического аэратора согласовано с Киевским ВНИИредуктор 17 мая 1978 года Ведомость согласования N 1Н-4488/В.

2. Расчеты.

Расчеты выполнены по методике, изложенной в книге „Очистка производственных сточных вод в аэротенках". Автор Карелин Я.А и другие

Изм	Лист	№ докум.	Подп.	Дата	711.01.000		
Разраб.		Парыгина			Установка аэратора вертикального ф1000 Расчеты	Лит.	Лист 2 / Листов 4
Пров.		Кремнев				ЦНИИЭП инж. оборудования	
ГИП		Шипков					
Н.контр.		Хромихина					
Утв.		Сухаренко					

$Q_ж$ - количество жидкости, перекачиваемой аэратором

$$Q_ж = K\frac{\pi^2 D^2}{2z}\left(v_0 - \frac{gt}{3}\right)\left(1-\frac{B}{D}\right);$$ где:

v_0 - скорость подъема жидкости на входе в аэратор:

$$v_0 = \sqrt{2g(H+h)} = \sqrt{2\cdot 9{,}8\,(0{,}1+0{,}2)} = 2{,}42\ м/с$$

t - время пробегания лопастью расстояния, равного шагу между лопастями $t = \frac{1}{nz}$

$$n = \frac{30 v_n}{\pi R} = \frac{30\cdot 4}{3{,}14\cdot 0{,}5} = 76\ об/мин = 1{,}27\ об/с$$

$$t = \frac{1}{1{,}27\cdot 8} = 0{,}0985\,с$$

$$Q_ж = 0{,}625\,\frac{3{,}14^2\cdot 1^2}{2\cdot 8}\left(2{,}42 - \frac{9{,}8\cdot 0{,}0985}{3}\right)\left(1-\frac{0{,}25}{1}\right) =$$

$$= 0{,}387\cdot 2{,}1\cdot 0{,}75 = 0{,}61\ м^3/с$$

$$N(нетто) = \frac{0{,}625\cdot 1000\cdot 0{,}61\cdot 4^2}{2\cdot 1000}\left[1+\frac{9{,}8\,(2\cdot 0{,}1+0{,}2)}{4^2}\right] = 3{,}05\cdot 1{,}245 = 3{,}7\,кВт$$

Принимаем двигатель 4А112МА4, имеющий мощность N=5,5кВт, частоту вращения n = 1500 об/мин.

Для обеспечения окружной скорости около 4 м/с на лопатках аэратора принимаем червячный редуктор Ч-125-20-52-5.

Крутящий момент на тихоходном валу будет:

$$M_{кр} = \frac{974\cdot N\cdot i\cdot \eta}{n_{дв}} = \frac{974\cdot 5{,}5\cdot 20\cdot 0{,}88}{1500} = 63\,кГсм$$

Допустимый крутящий момент для данного редуктора

$$M_{кт} = 65{,}3\,кГсм$$

Консольные нагрузки на тихоходном валу отсутствуют.

„Стройиздат", 1973г.

Расчет потребляемой мощности

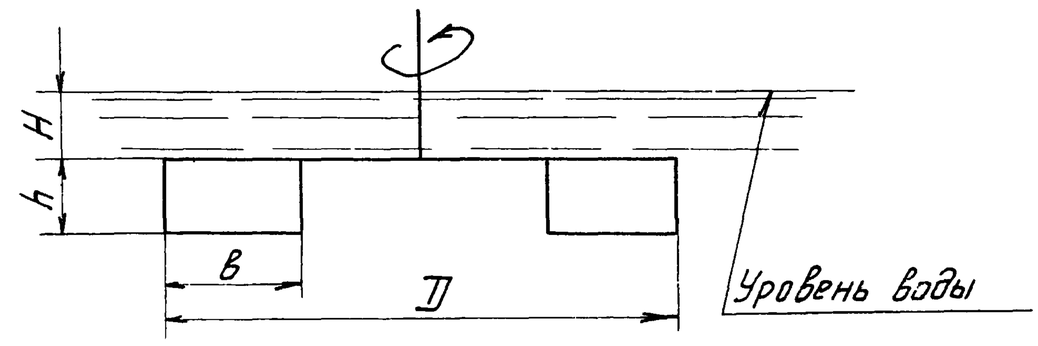

D = 1000мм; H=100мм; B = 250мм; h = 200мм

z = 8шт - количество лопастей

Мощность (нетто), потребляемая аэратором:

$$N(нетто) = \frac{K'\rho Q_ж v_n^2}{2\cdot 1000}\left[1+\frac{g\,(2H+h)}{v_n^2}\right];$$

где K' - коэффициент, учитывающий количество лопастей

$$K' = \frac{1}{1+\frac{3{,}6}{z}\cdot\frac{1}{1-\left(\frac{r_{вн}}{r_a}\right)^2}}$$

$r_{вн} = 0{,}25$ м

$r_a = 0{,}5$ м

$r_{вн}$ - внутренний радиус аэратора

r_a - внешний радиус аэратора

$$K' = \frac{1}{1+\frac{3{,}6}{8}\cdot\frac{1}{1-\left(\frac{0{,}25}{0{,}5}\right)^2}} = \frac{1}{1+0{,}45\cdot\frac{1}{1-0{,}25}} = 0{,}625$$

$\rho = 1000\ кг/м^3$ - плотность жидкости

$v_n = 4$ м/с - периферийная скорость вращения аэратора

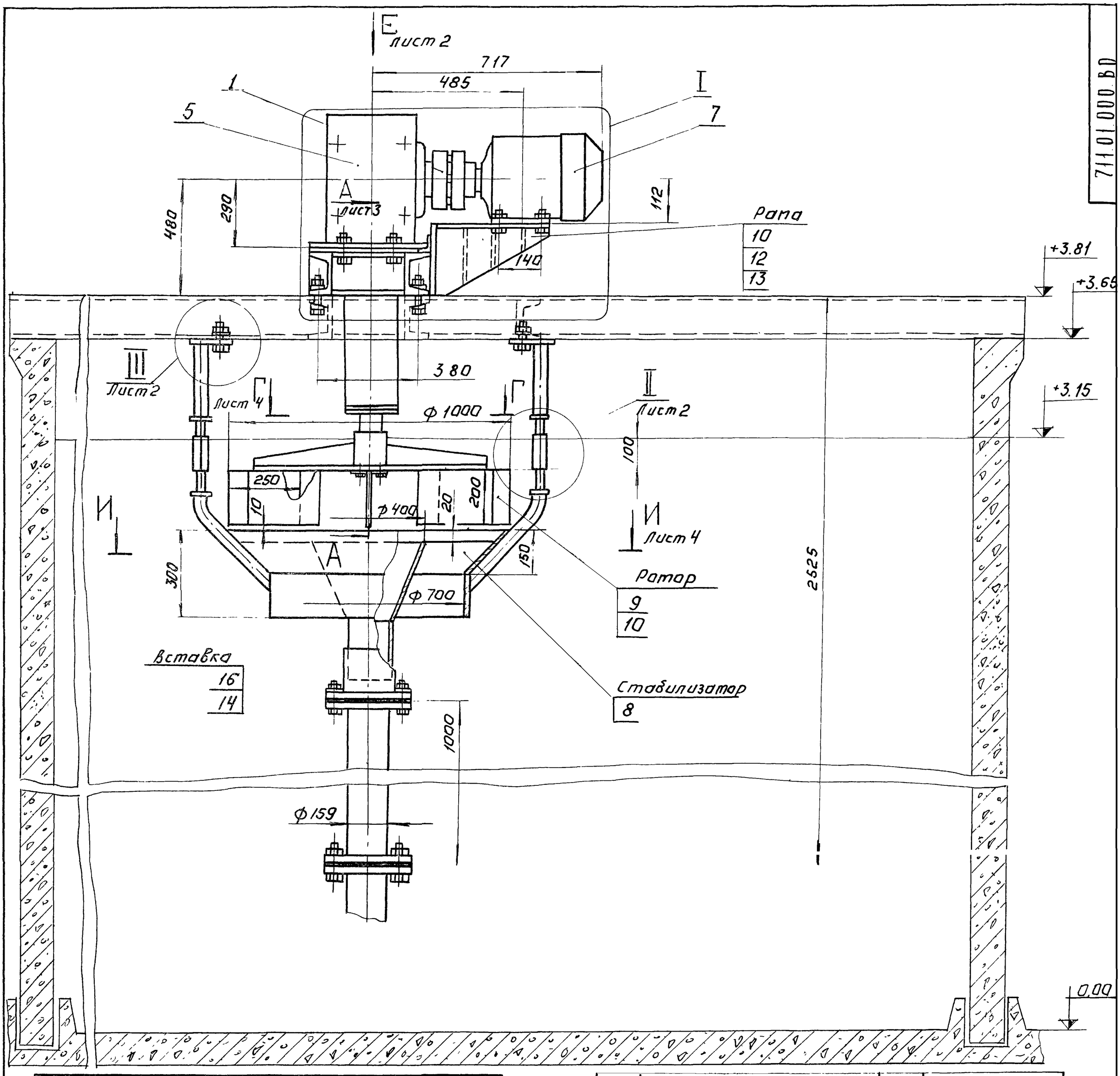

N поз.	Наименование	Кол.	Дополнительные указания.
	Стандартные изделия		
	Муфта упругая втулочно-пальцевая		
	ГОСТ 21424-75		
1	250-32-II.1-32-I.1	1	
2	710-55-II.1-55-I.1	1	
3	Подшипник 7515 ГОСТ 333-71	2	
4	Подшипник 312		
	ГОСТ 8338-75	1	
	Прочие изделия		
5	Редуктор 4-125-20-52-5	1	Барышский
6	Редуктор 4-125-20-56-5		редукторный
	(вариант)		завод
7	Двигатель 4А112МА4 ГОСТ 19523-74		Сибэлектромотор
	(N=5,5 кВт n=1500 об/мин)	1	г. Томск
	Материалы		
	Лист $\frac{\text{ГОСТ 19903-74}}{\text{Ст 3 ГОСТ 14637-69}}$		
8	Лист Б-4	60 кг	
9	Лист Б-6	30 кг	
10	Лист Б-10	110 кг	
11	Лист Б-20	15 кг	
12	Швеллер $\frac{\text{18 ГОСТ 8240-72}}{\text{Ст 3 ГОСТ 535-58}}$	15 кг	
13	Уголок $\frac{\text{Б-50×50×5 ГОСТ 8509-72}}{\text{Ст.3 ГОСТ 535-58}}$	20 кг	
14	Ст.3 ГОСТ 380-71	60 кг	
15	Сталь 45 ГОСТ 1050-74	20 кг	
16	Труба $\frac{\text{159×6 ГОСТ 8732-70}}{\text{Д ГОСТ 8731-74}}$	27 кг	

Техническая характеристика.

1. Диаметр ротора аэратора, мм. 1000
2. Количество лопастей ротора, шт 8
3. Частота вращения ротора, об/мин 75

Технические требования.

1. Сварные швы по ГОСТ 5264-69
2. Покрытие - эмаль перхлорвиниловая, марки ХВ-1100, ГОСТ 6993-70.

Изм.	Лист	N докум.	Подп.	Дата
Разраб.		Парыгина		
Провер.		Кремнев		
Т. контр.		Шипков		
ГИП		Графский		
Н. контр.		Хромихина		
Утв.		Сухаренко		

711.01.000.ВО

Установка аэратора вертикального ф 1000
Чертеж общего вида

Лит.	Масса	Масштаб
	550	1:10
Лист: 1	Листов: 5	

ЦНИИЭП инж. оборудования КС

711.01.000.ВО

Типовой проект 902-2-321 Альбом IV, часть 1

Инв. N подл. | Подпись и дата | Взам. инв. N | Инв. N дубл. | Подпись и дата

Вид Е лист1
М1:10

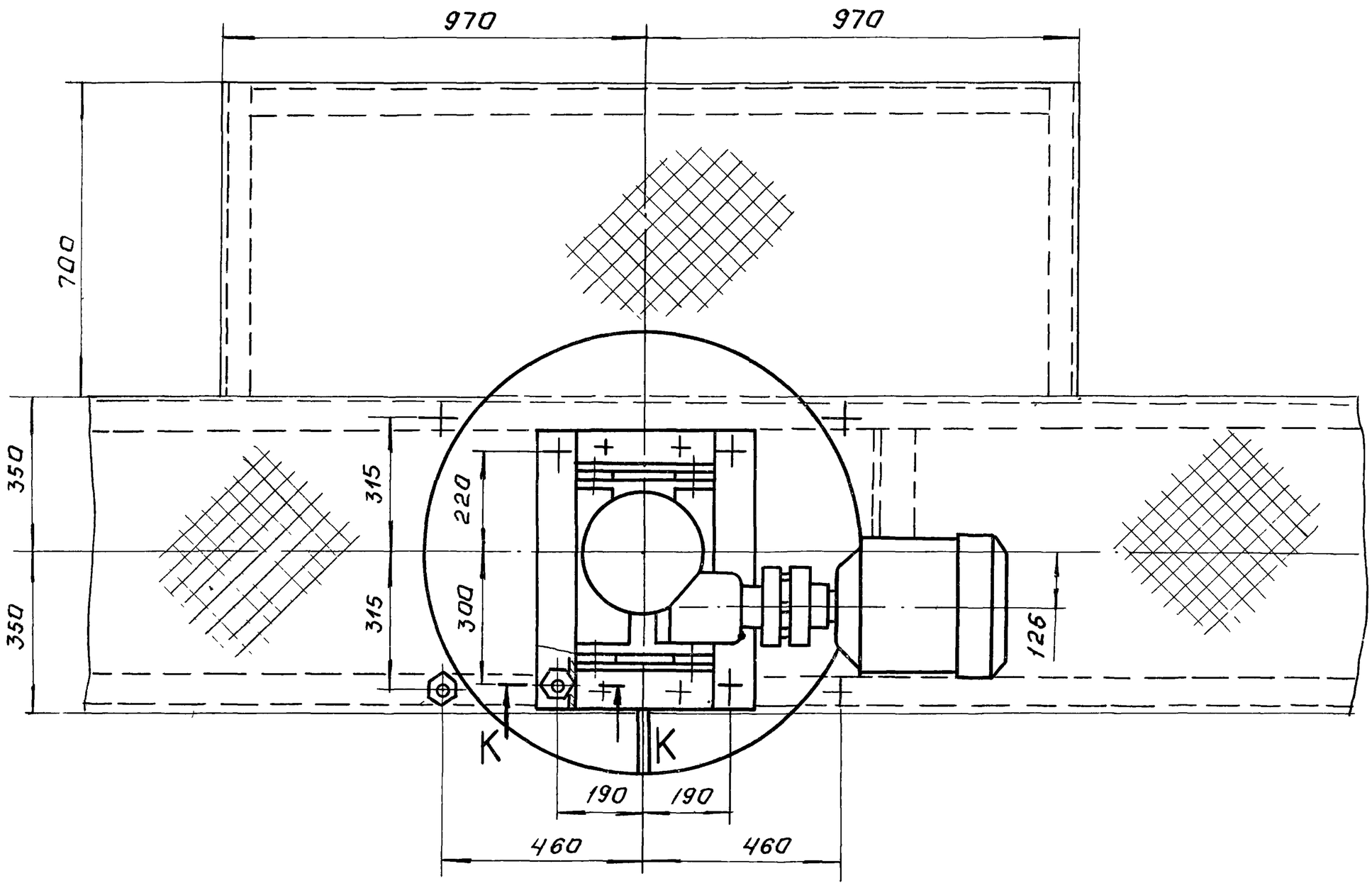

II повернуто, лист1
М1:1

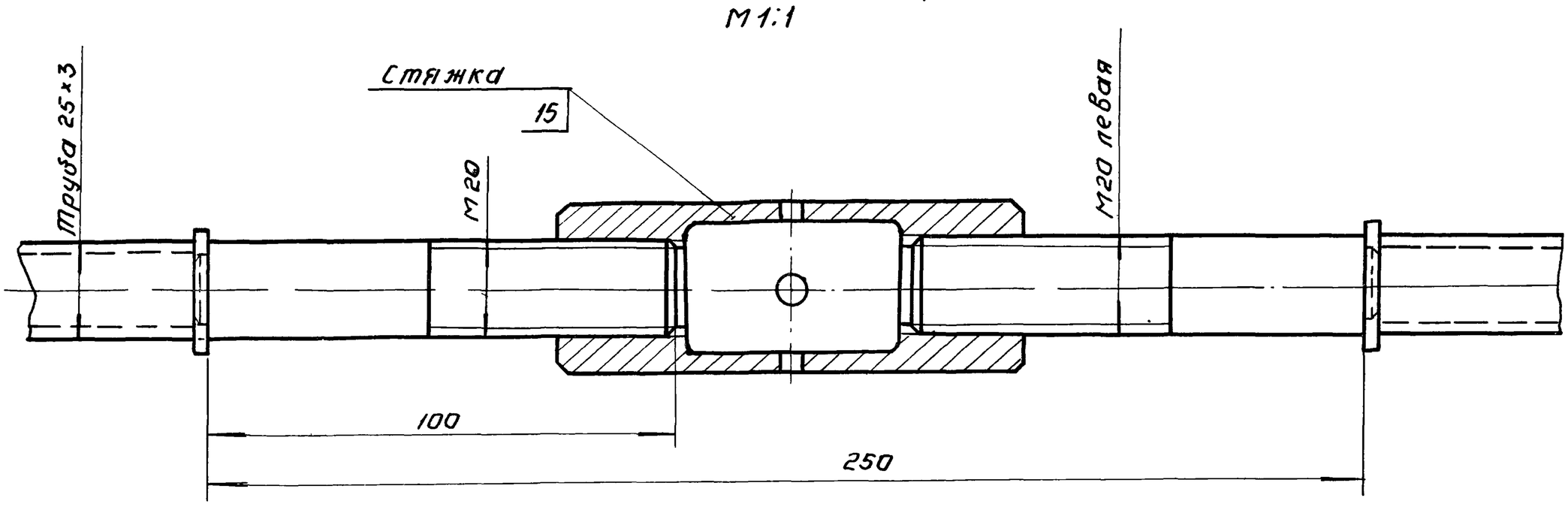

К-К
М1:2

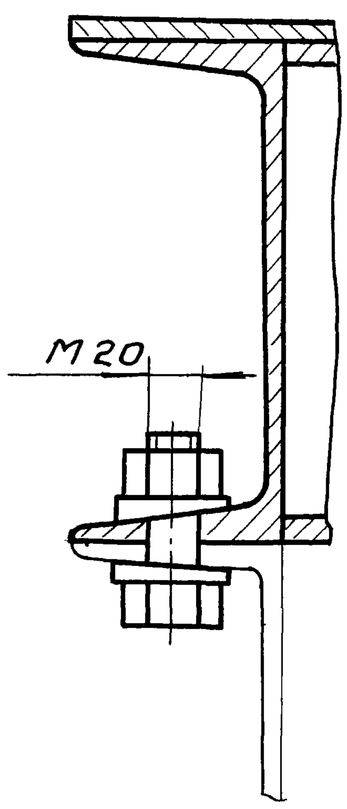

III лист1
М1:1

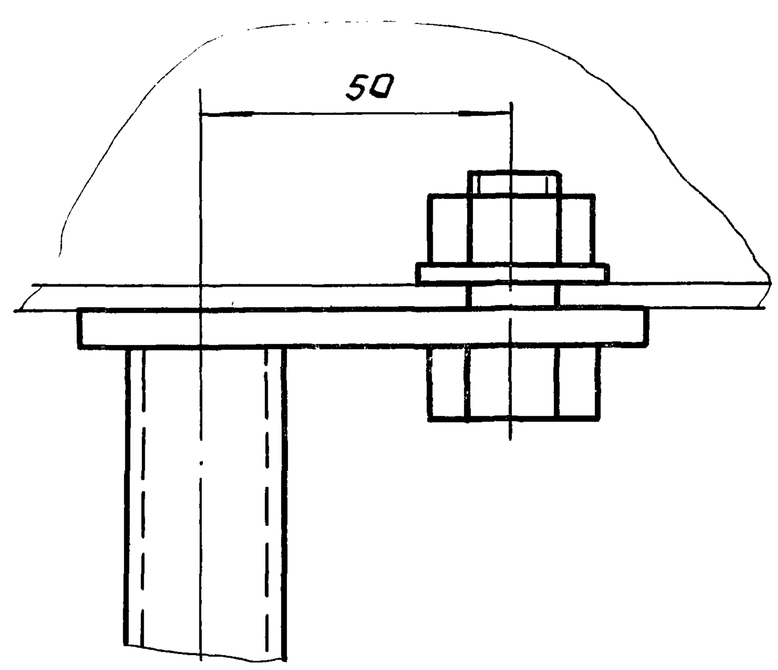

711.01.000 80

Изм	Лист	N докум	Подп	Дата	711.01.000 80	Лист 2

Инв N подл.	Подпись и дата	Взамен инв N	Инв N дубл	Подпись и дата

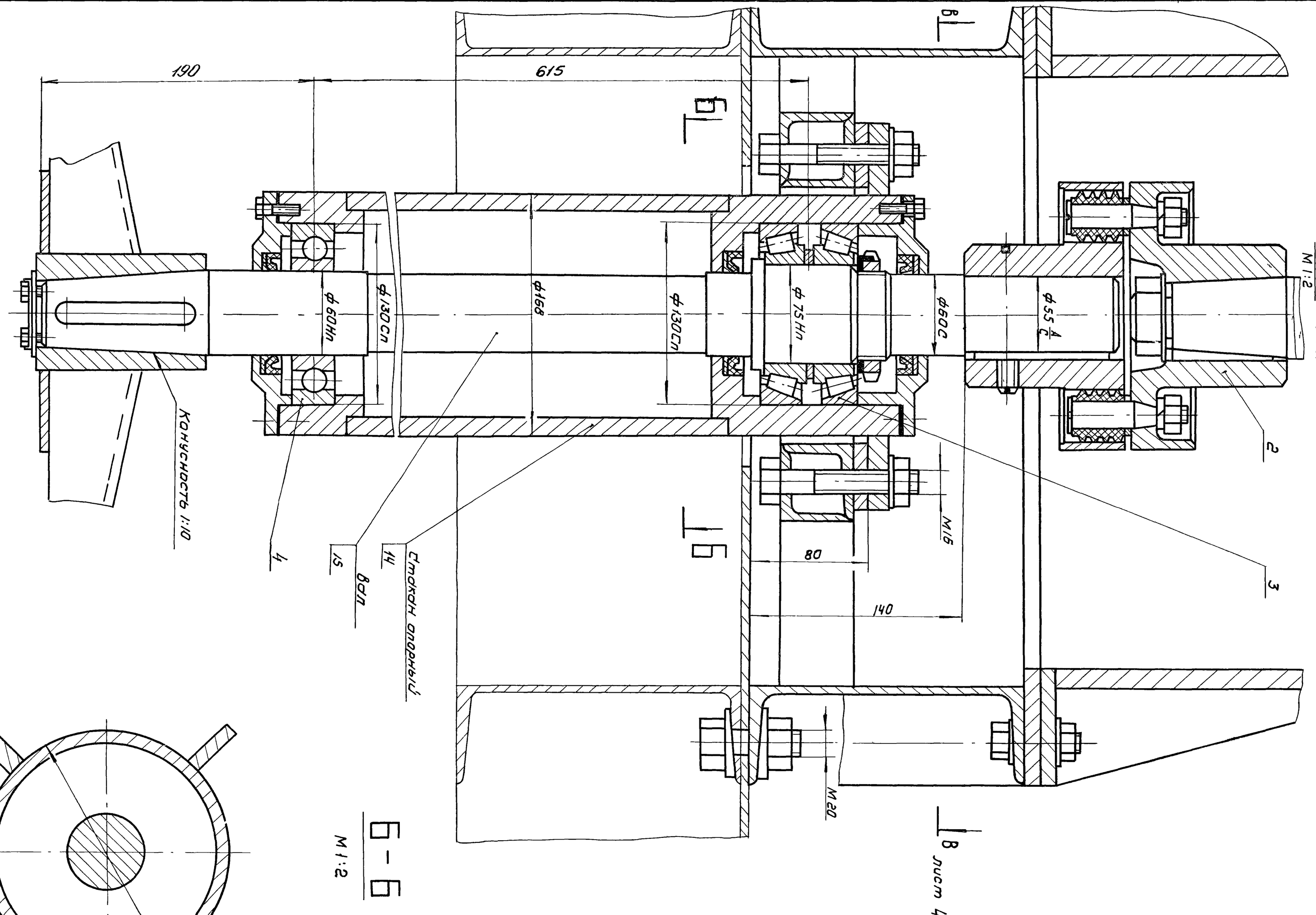

Изм	Лист	N докум	Подпись	Дата

711.01.000 ВО

711.01.000 ВО

В – В
М 1:2 лист 3

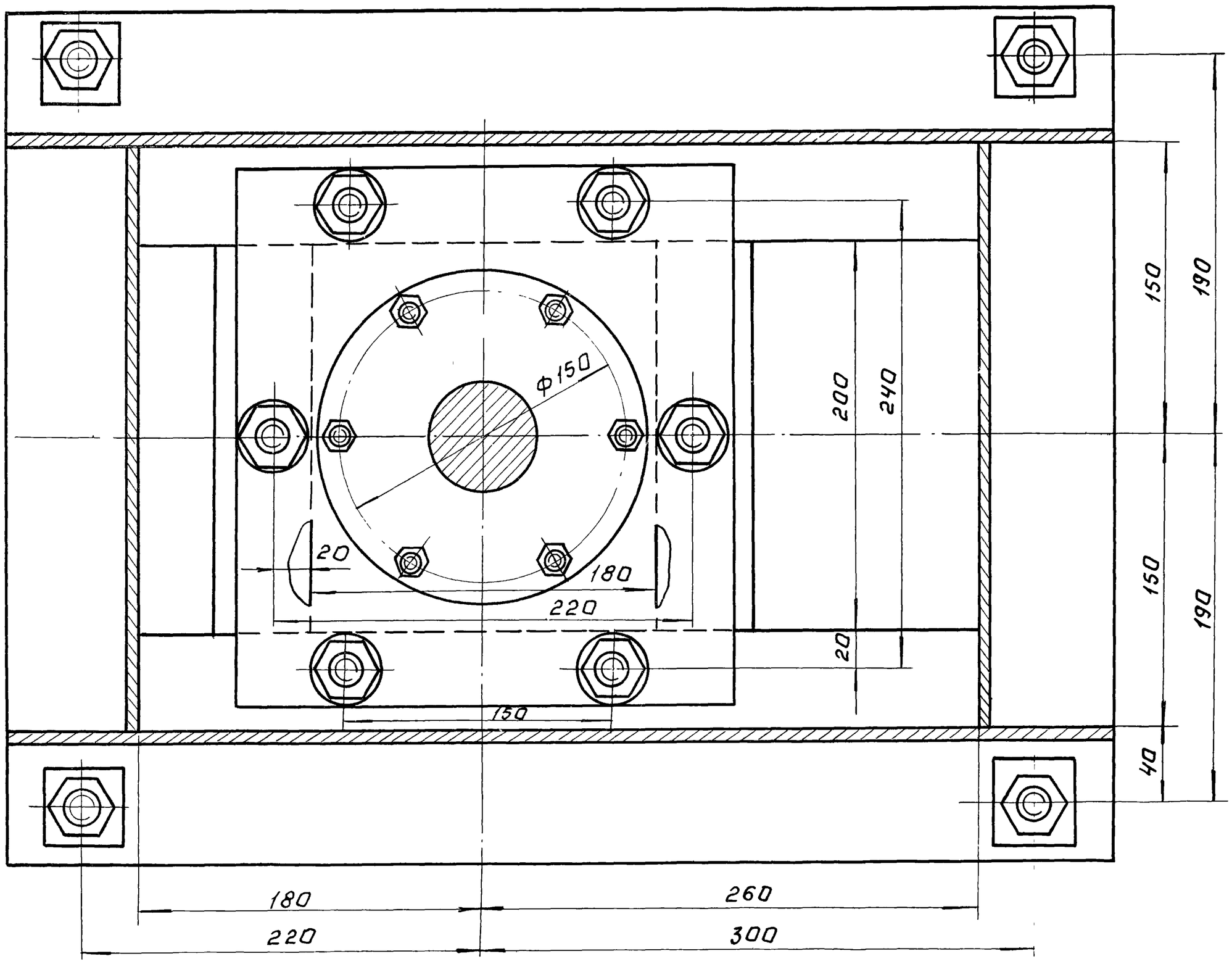

Г – Г
М 1:5 лист 1

И – И
М 1:10 лист 1

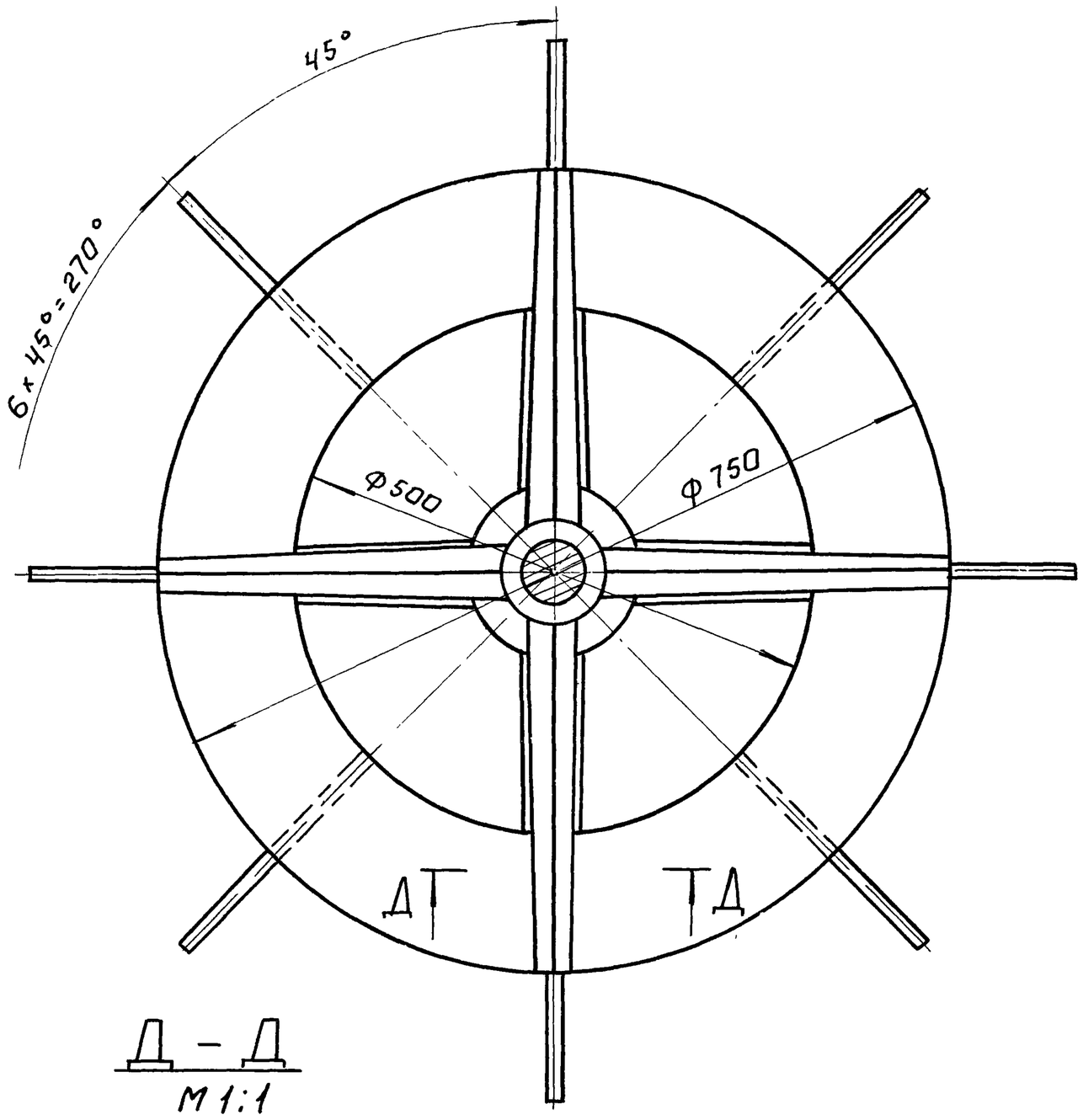

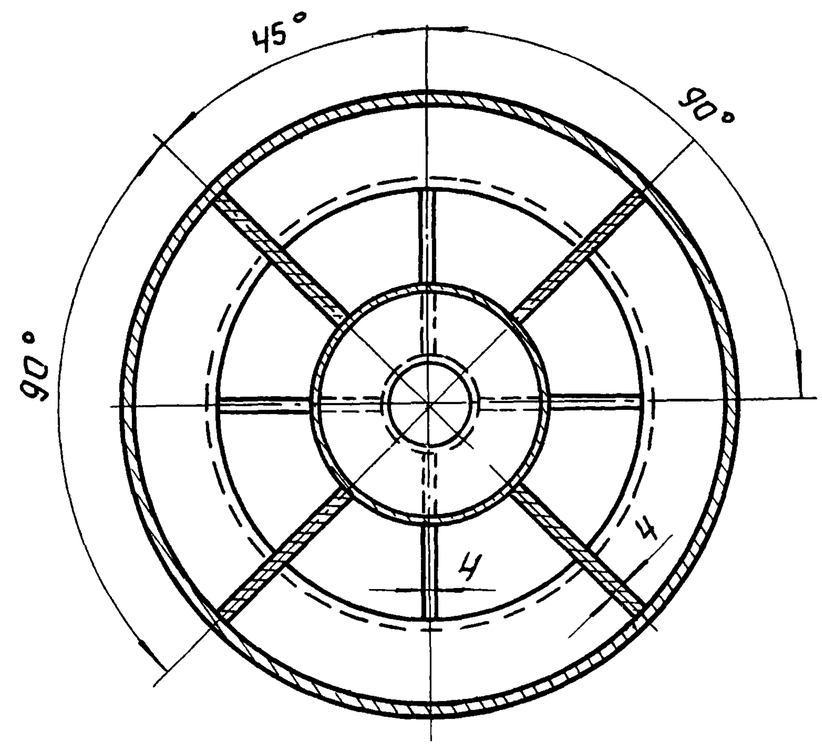

Д – Д
М 1:1

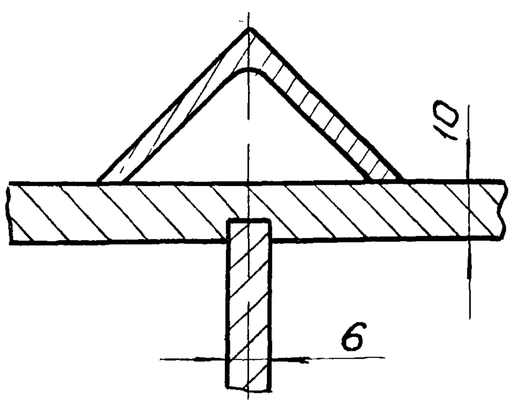

Изм	Лист	N докум	Подп	Дата	711.01.000 ВО	Лист 11

711.01.000 ВО

I Вариант, лист 1.

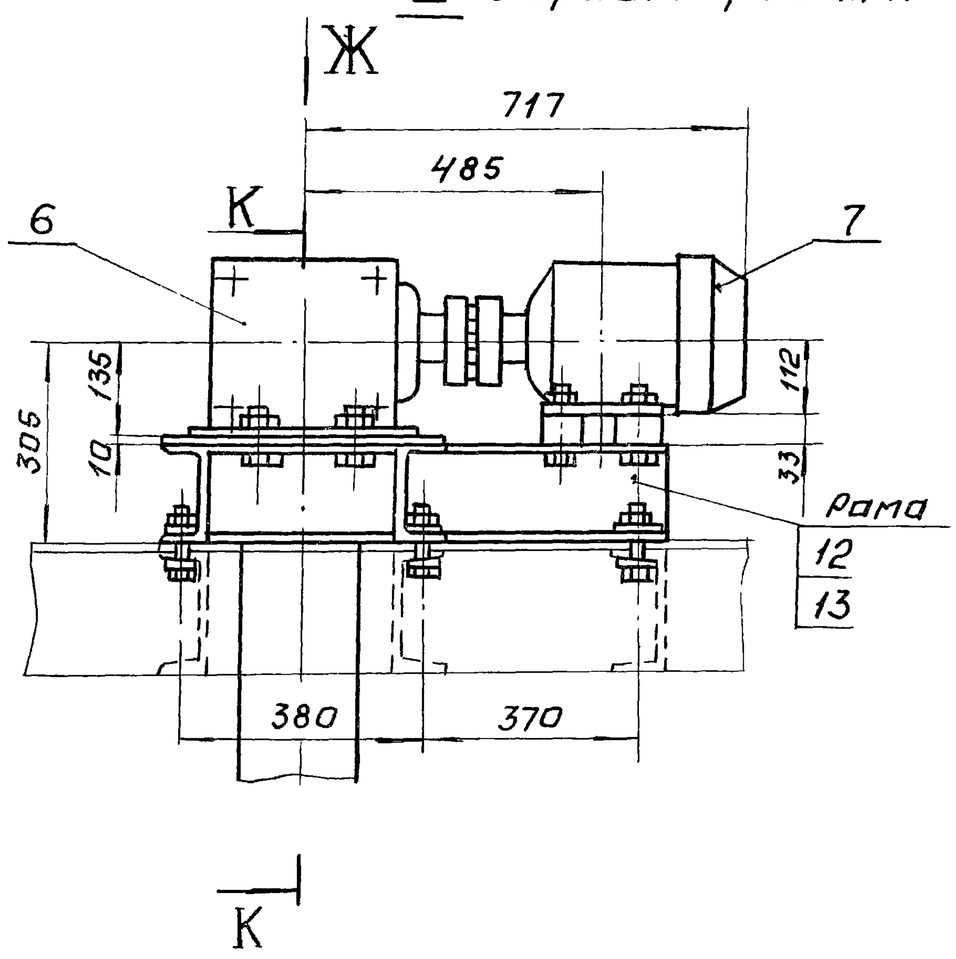

Вид Ж

Двигатель не показан.

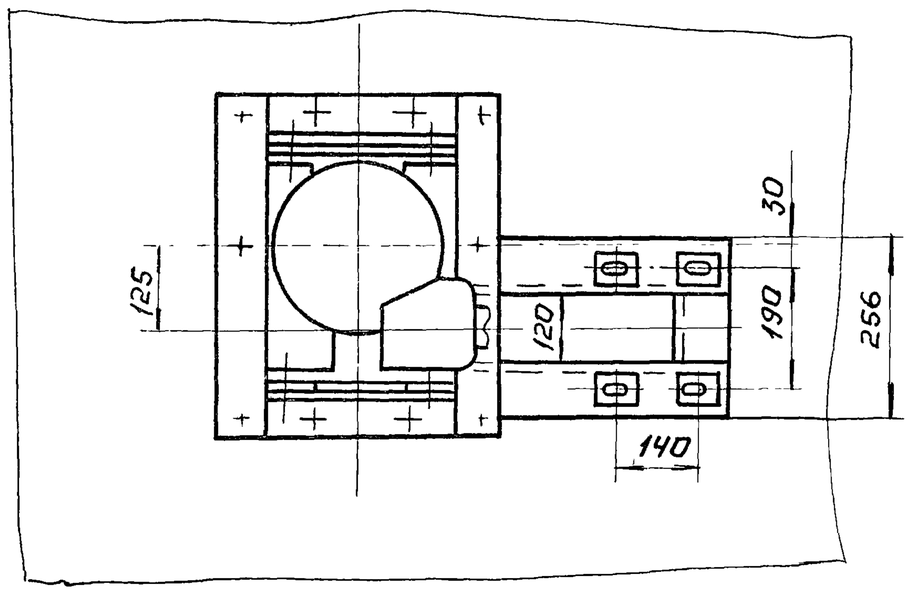

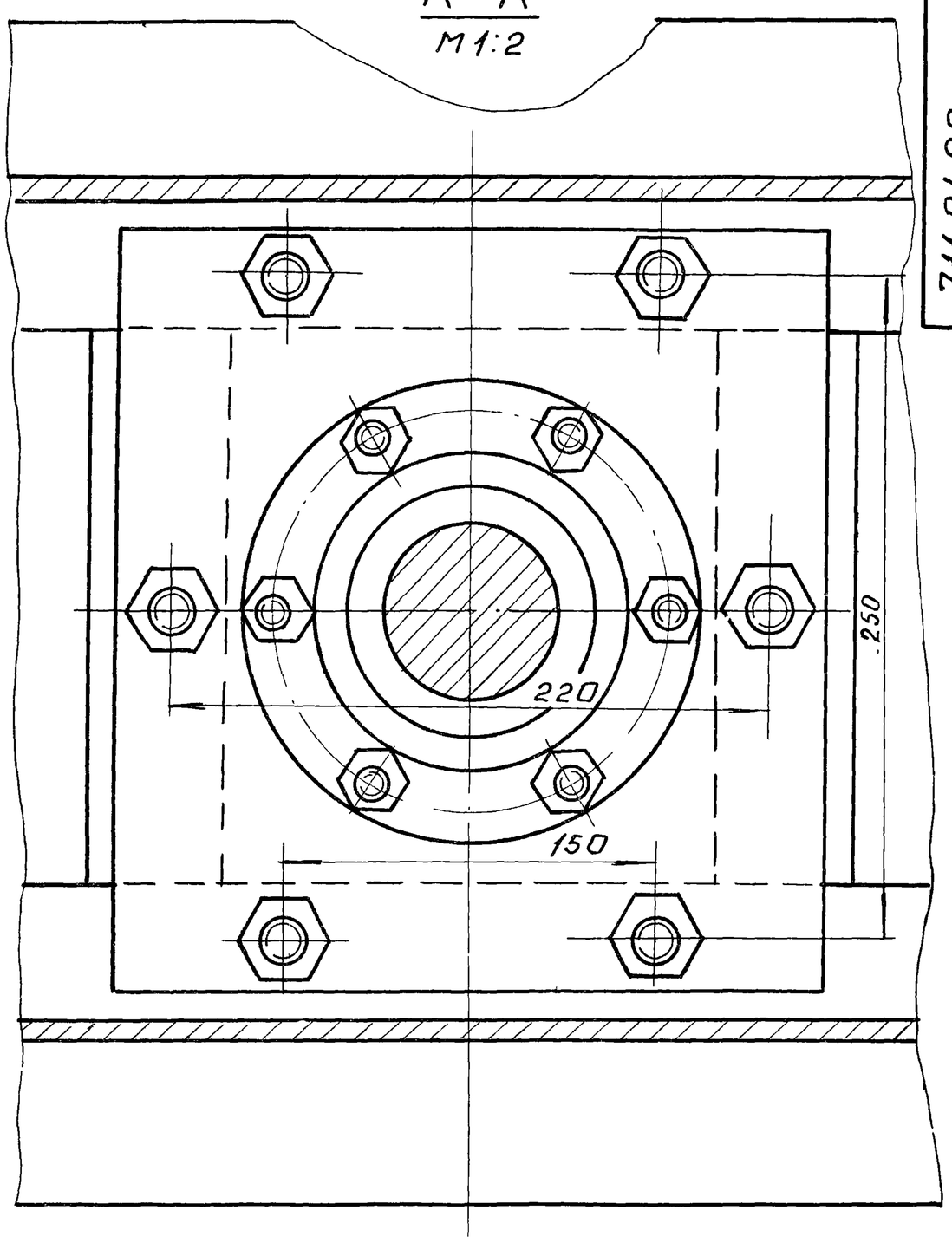

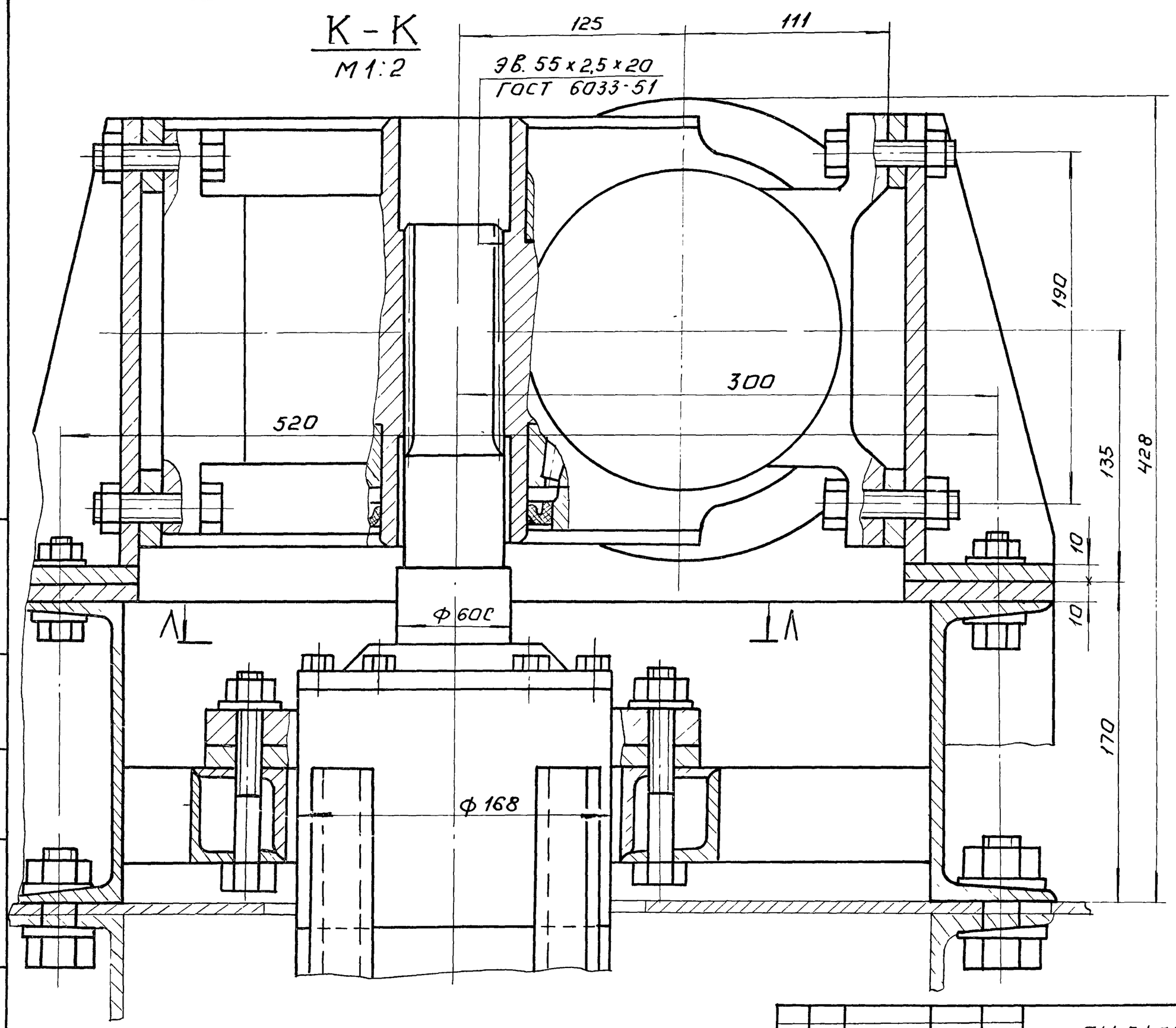

Изм	Лист	N докум	Подп	Дата	711 01.000 80	Лист 5

Альбом IV, часть 4

902-2-321

Типовой проект

Инв. N подл | Подпись и дата | Взам. инв. N | Инв. N дубл | Подпись и дата

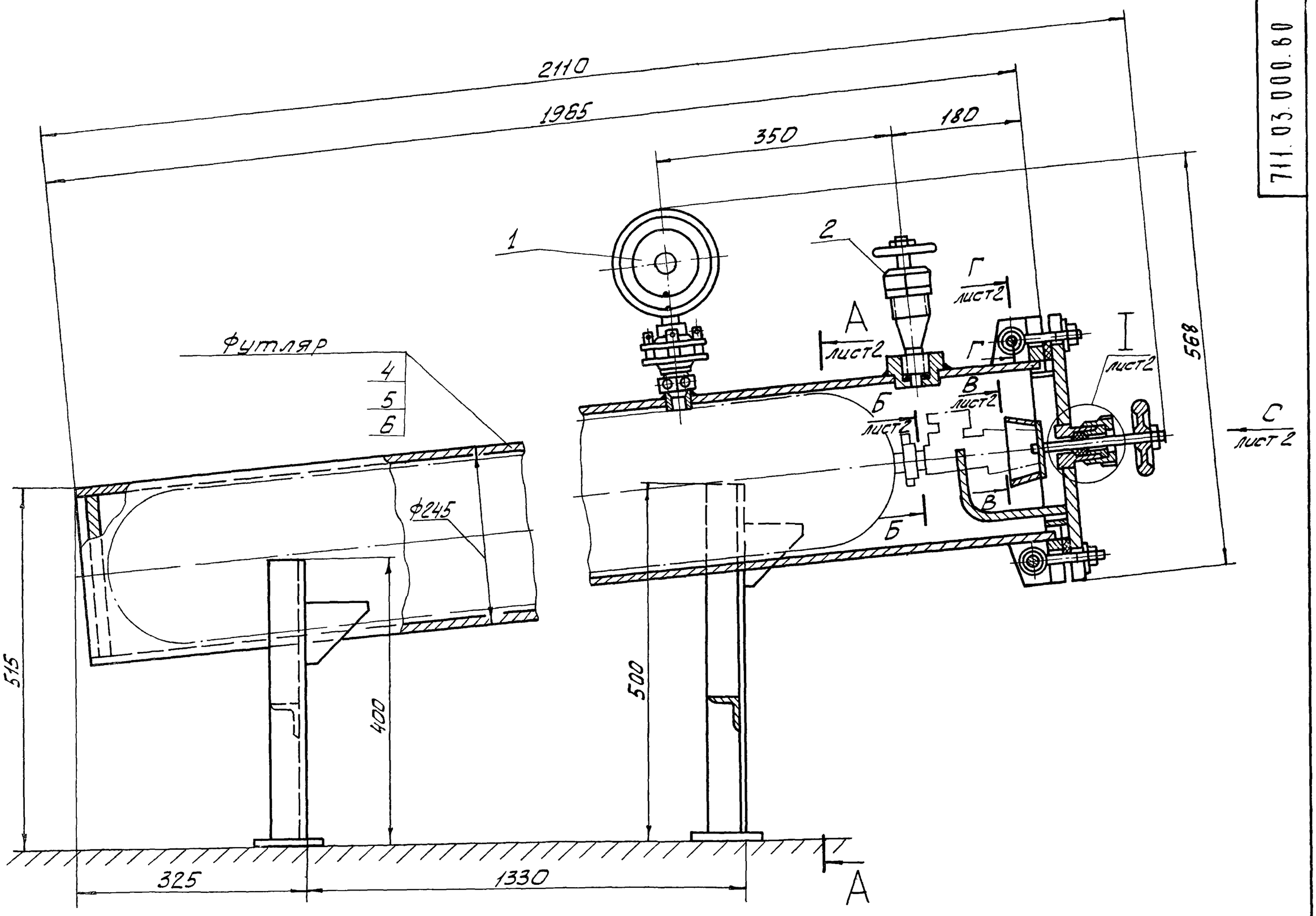

Поз.	Наименование	Кол.	Дополнительные указания
	Прочие изделия		
1	Манометр		Завод „Манометр"
	ГОСТ 8625-77	1	г. Москва
2	Вентиль 15С 13бк	1	Курганский арма-
			турный завод
	Материалы		
4	Труба $\frac{245\times7\ ГОСТ\ 8732-70}{Д\ ГОСТ\ 8731-74}$	105кг	
5	Уголок $\frac{Б\text{-}40\times40\times4\ ГОСТ\ 8509-72}{Ст3\ ГОСТ\ 535-58}$	12кг	
6	Лист $\frac{Б\text{-}15\ ГОСТ\ 19903-74}{ст.3\ ГОСТ\ 14637-69}$	15кг.	
7	Ст3 ГОСТ 380-71	30кг.	
8	Фторопласт-3		
	ГОСТ 13744-76	0,5кг	

1. Сварные швы по ГОСТ 5264-69
2. Покрытие - эмаль перхлорвиниловая марки ХВ-1100 ГОСТ 6993-70
3. После сборки футляр подвергнуть гидравлическому и пневматическому испытаниям согласно „Правилам устройства и безопасной эксплуатации сосудов, работающих под давлением" п.п. 166, 167, 266
P_{max} = 0,9 МПа (9 кгс/см²).

Изм	Лист	№ докум.	Подп.	Дата
Разраб.		Парыгина		
Провер.		Кремнев		
Т. контр.		Шипков		
Г. К. О.		Графский		
Н. контр.		Аромихина		10.78
Утв.		Сухаренко		

711.03.000.80

Футляр для поврежденных баллонов с хлором. Чертеж общего вида.

Лит.	Масса	Масштаб
Т	130	1:5
Лист 1		Листов 2

ЦНИИЭП инж. оборудования КО

711.03.000.80

А-А лист 1

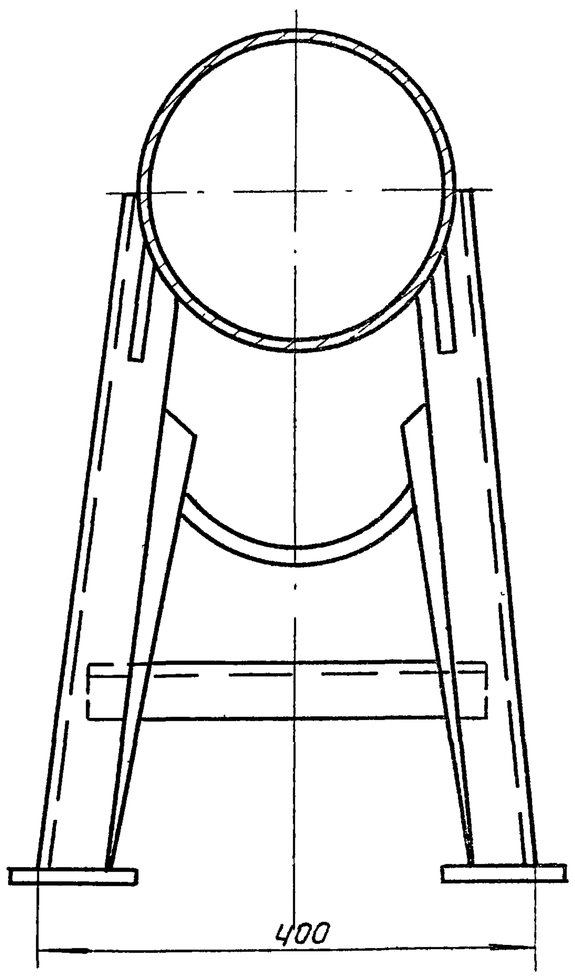

I
М1:1 лист 1

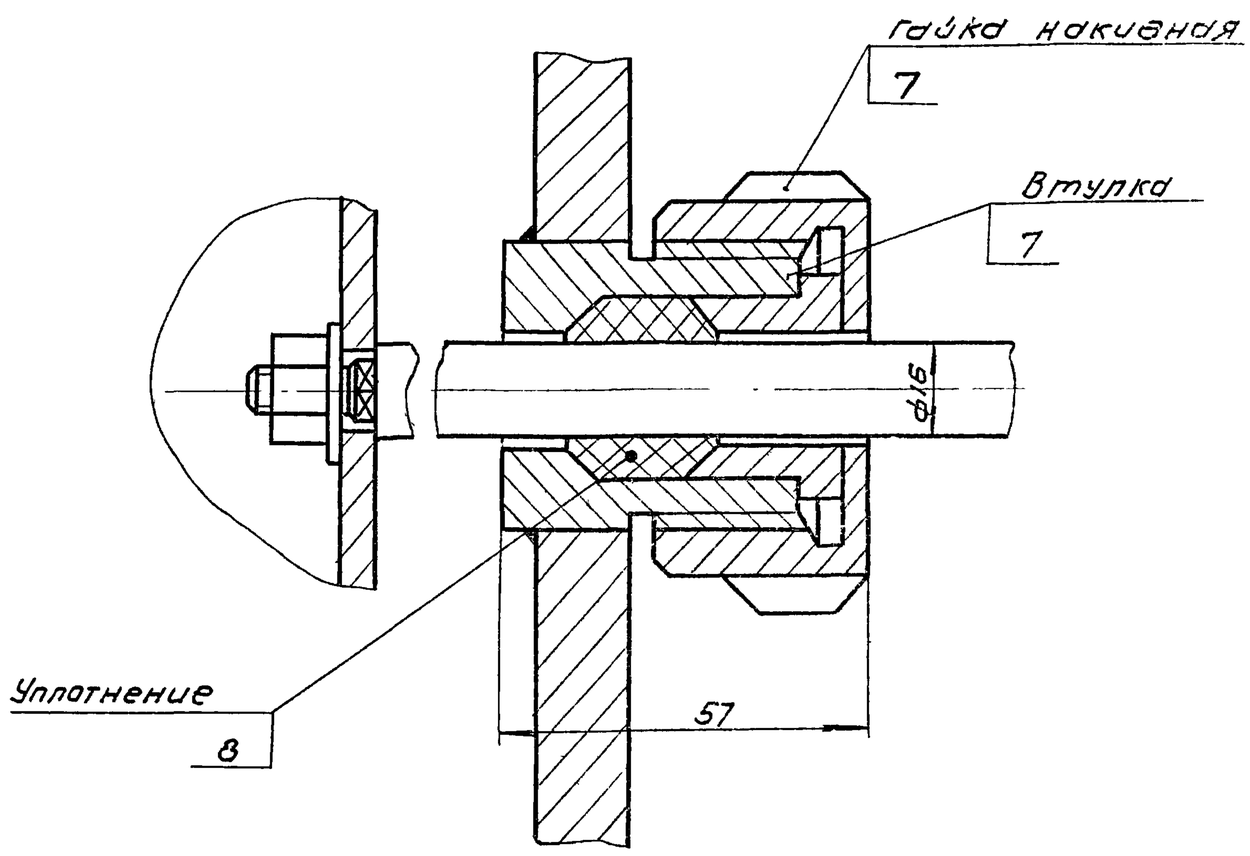

Б-Б
М1:1 лист 1

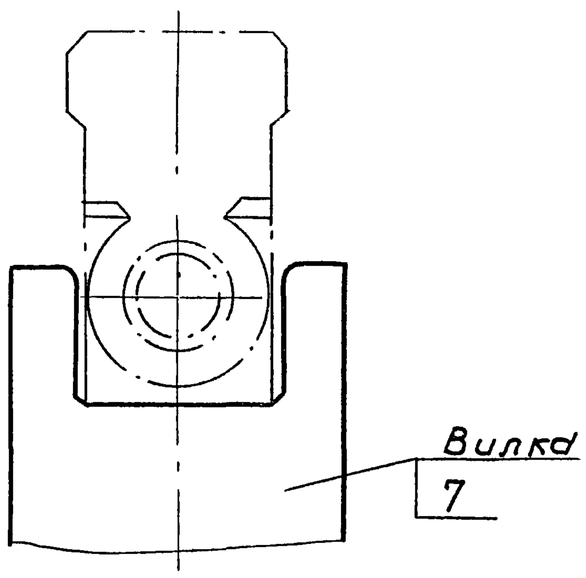

В-В
М1:1 лист 1

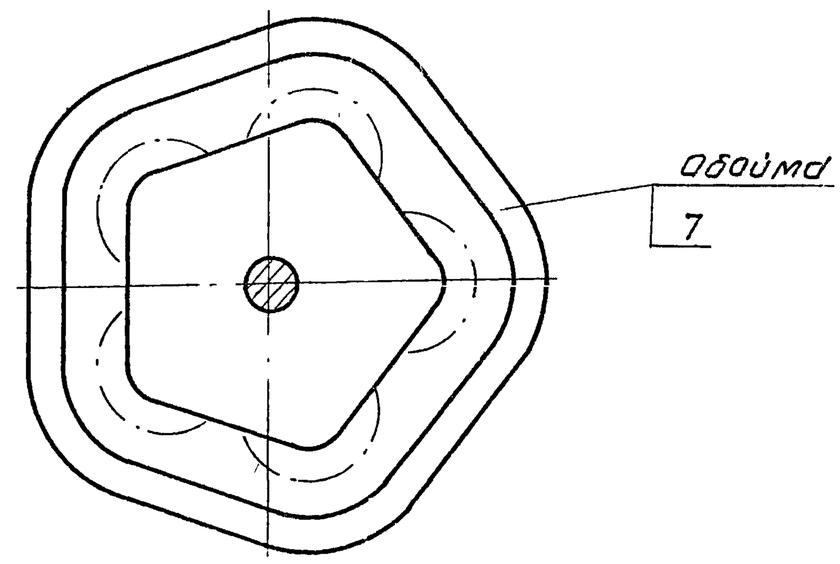

Г-Г лист 1
М1:1

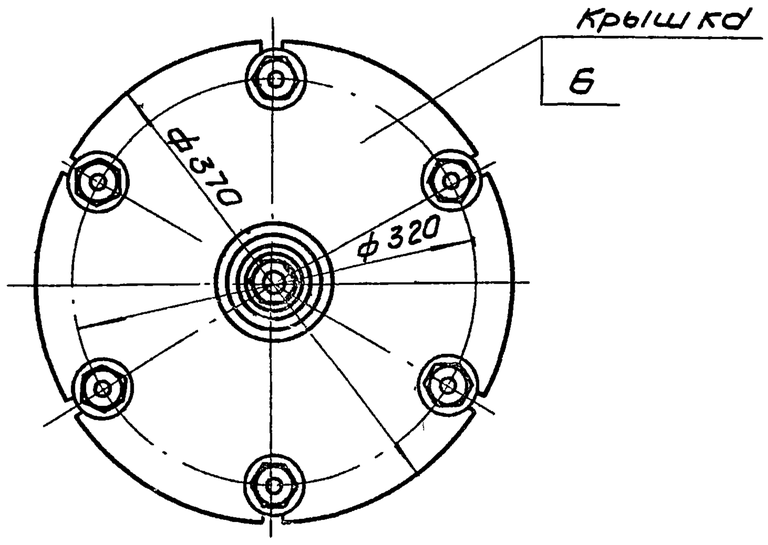

Вид С лист 1

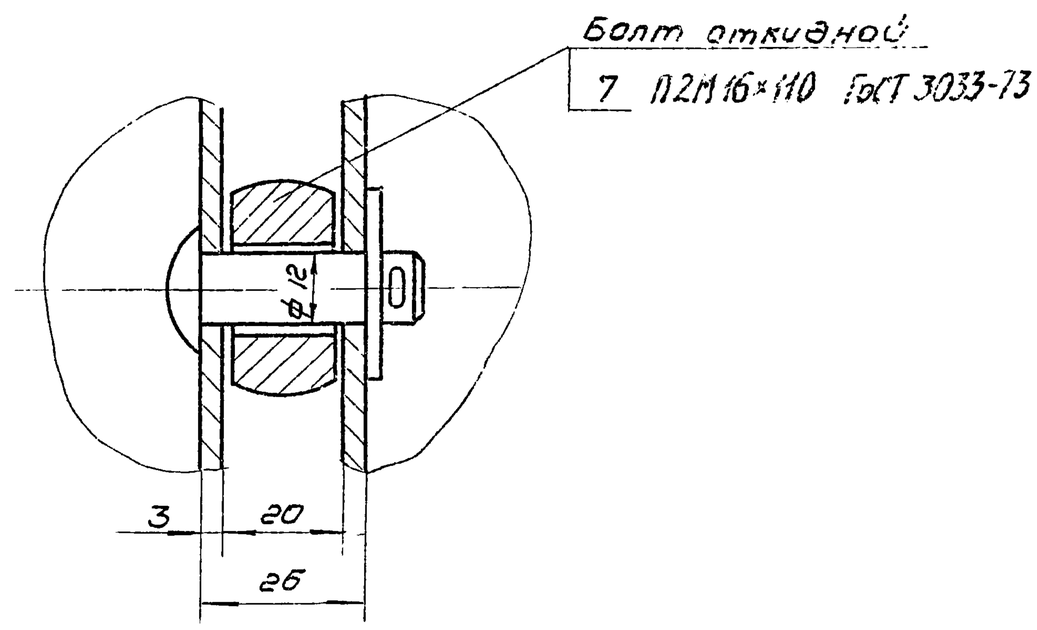

Изм	Лист	N докум.	Подпись	Дата	711.03.000.ВО	Лист 2

711.03.000.30

Инв N подл. | Подпись и дата | Взам. инв N | Инв N дубл. | Подпись и дата

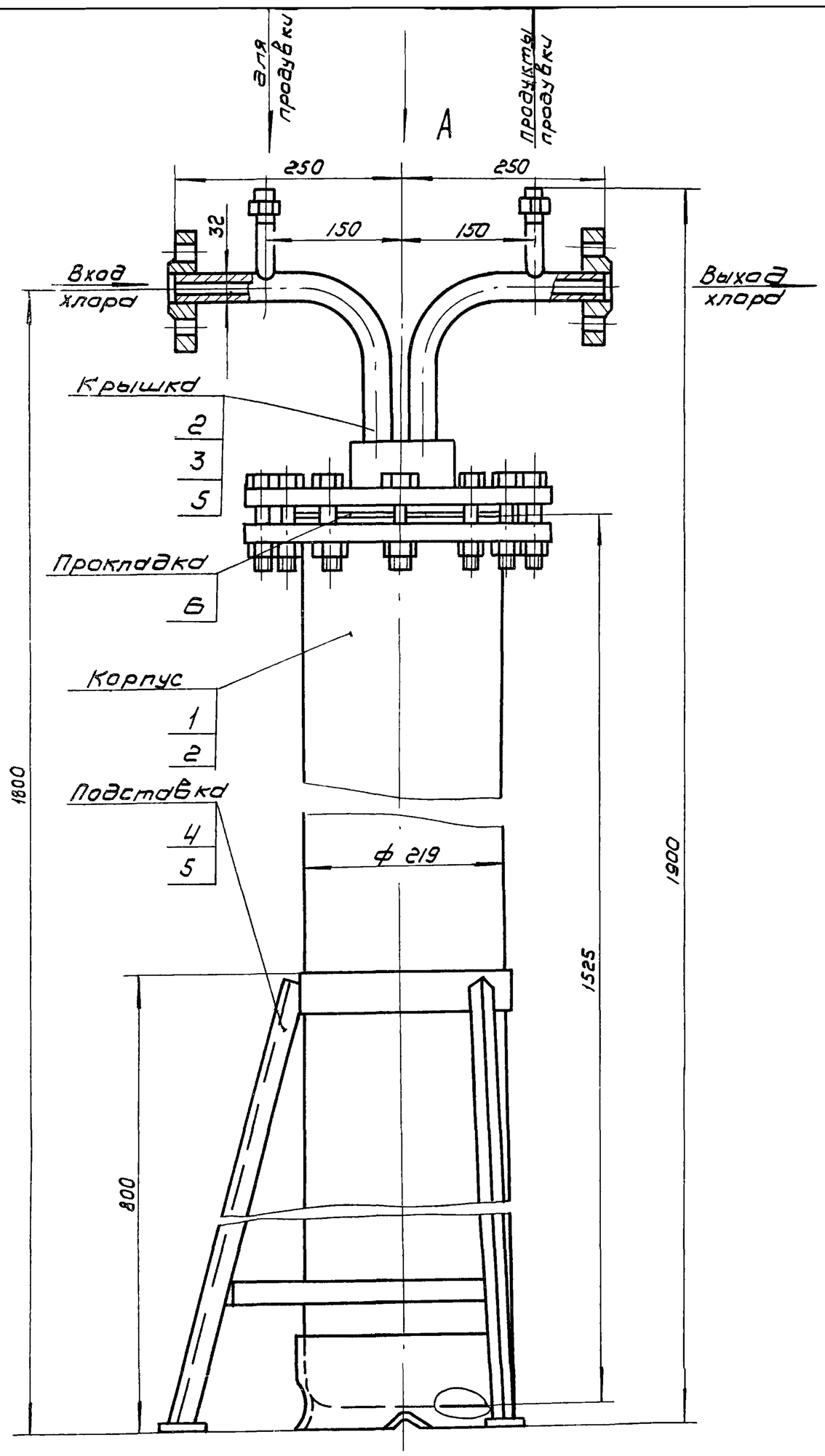

Вид А

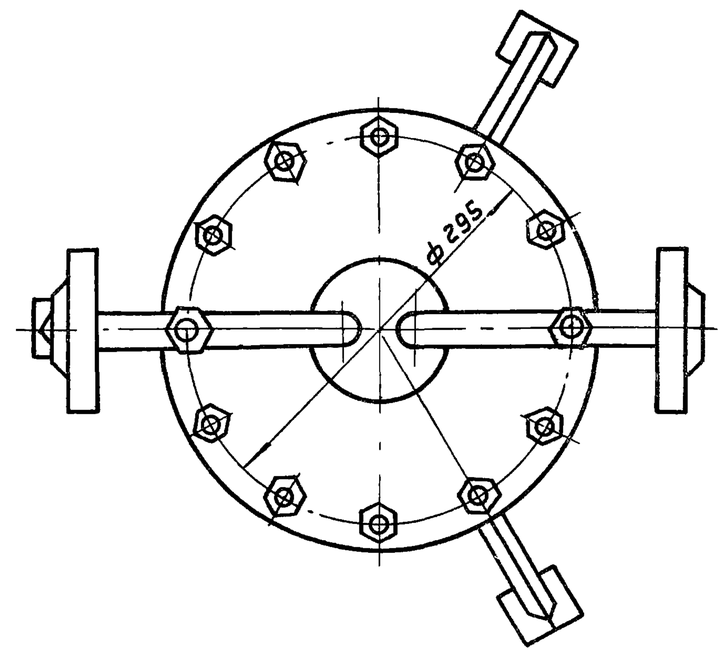

Техническая характеристика.

1. Среда в аппарате хлор
2. Максимальное рабочее давление МПа (кгс/см²) - 1.6(16)

Технические требования

1. Сварные швы по ГОСТ 5264-69
2. Покрытие - эмаль перхлорвиниловая марки ХВ-1100 ГОСТ 6993-70.
3. После сборки грязевик подвергнуть гидравлическому испытанию согласно „Правилам устройства и безопасной эксплуатации сосудов, работающих под давлением" п. 4-7
P_{max} = 2.4 МПа (24 кгс/см²)

N поз.	Наименование	Кол	Дополнительные указания
	Прочие изделия		
1	Баллон 50-200 с башмаком		
	ГОСТ 949-73	1	
	Материалы		
2	Лист Б-15 ГОСТ 19903-74 / Ст3 ГОСТ 14637-69	26кг	
3	Труба 32х3.5 ГОСТ 8734-75 / Д ГОСТ 8733-74	8кг	
4	Уголок Б-32х32х4 ГОСТ 8509-72 / Ст3 ГОСТ 535-58	3кг	
5	Ст3 ГОСТ 380-71	6кг	
6	Фторопласт-3		
	ГОСТ 13744-76	1.5кг	

Изм	Лист	N докум.	Подпись	Дата
Разраб.		Парыгина		
Пров.		Кремнев		
Т. контр.		Шипков		
ГКО		Графский		
Н. контр		Хромихина		
Утв.		Сухаренко		

711.04.000 ВО

Грязевик для хлора
Чертеж общего вида

Лит	Масса	Масштаб
Т	125	1:5
Лист	Листов 1	

ЦНИИЭП инженерного оборудования г. Москва

711.04.000 ВО

711 05000 80

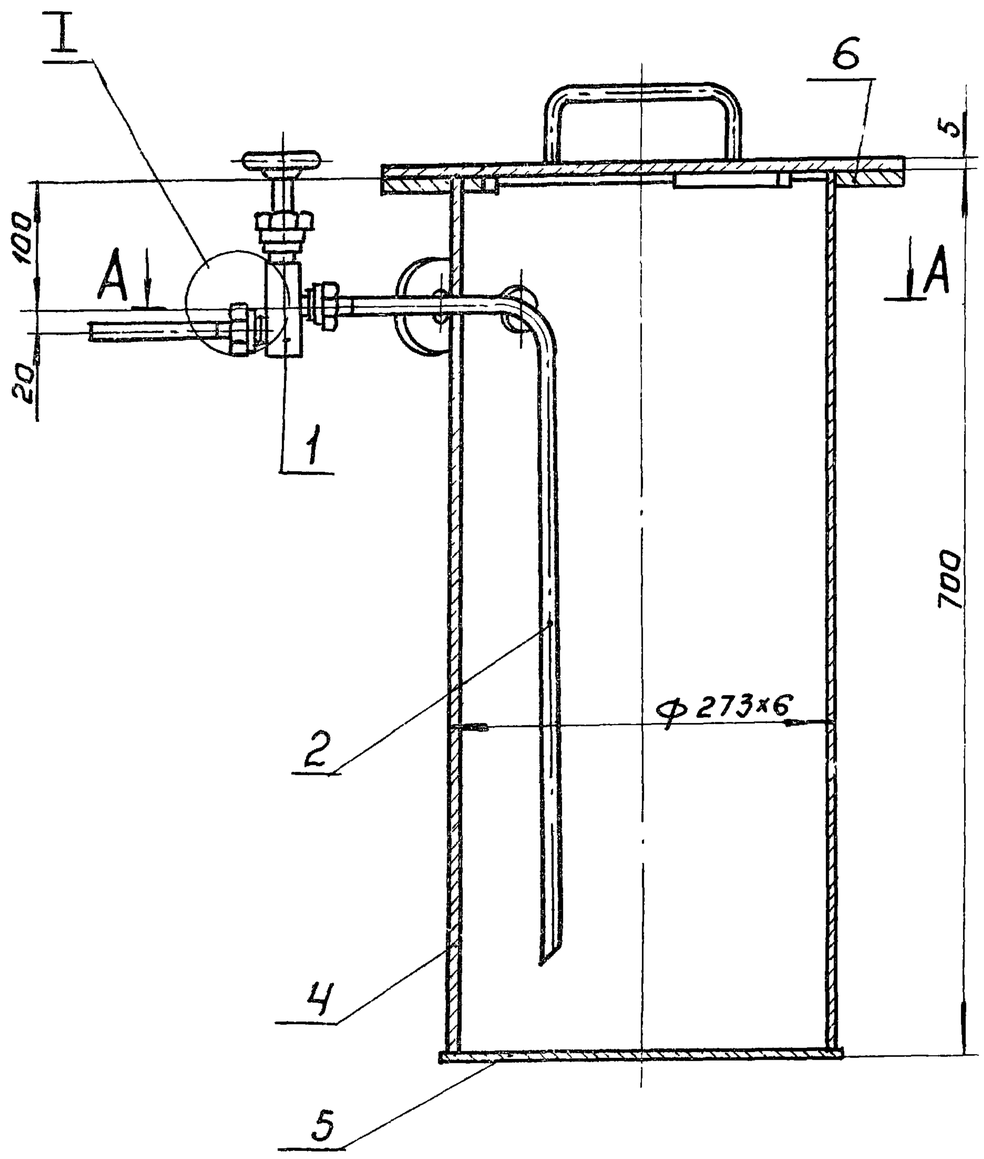

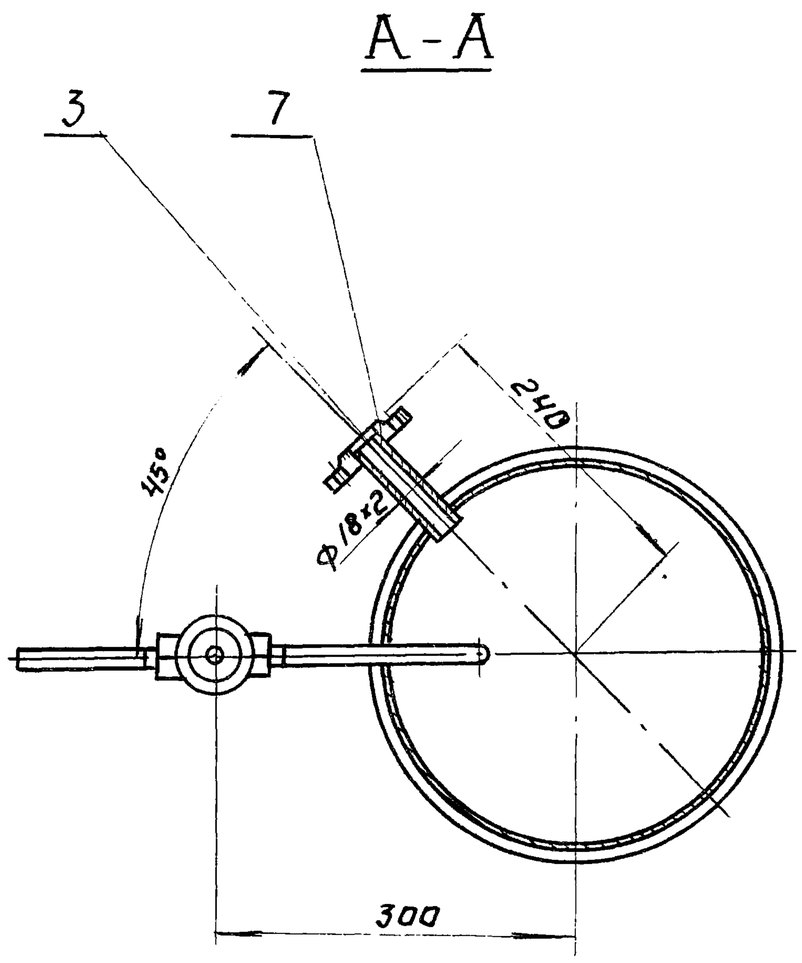

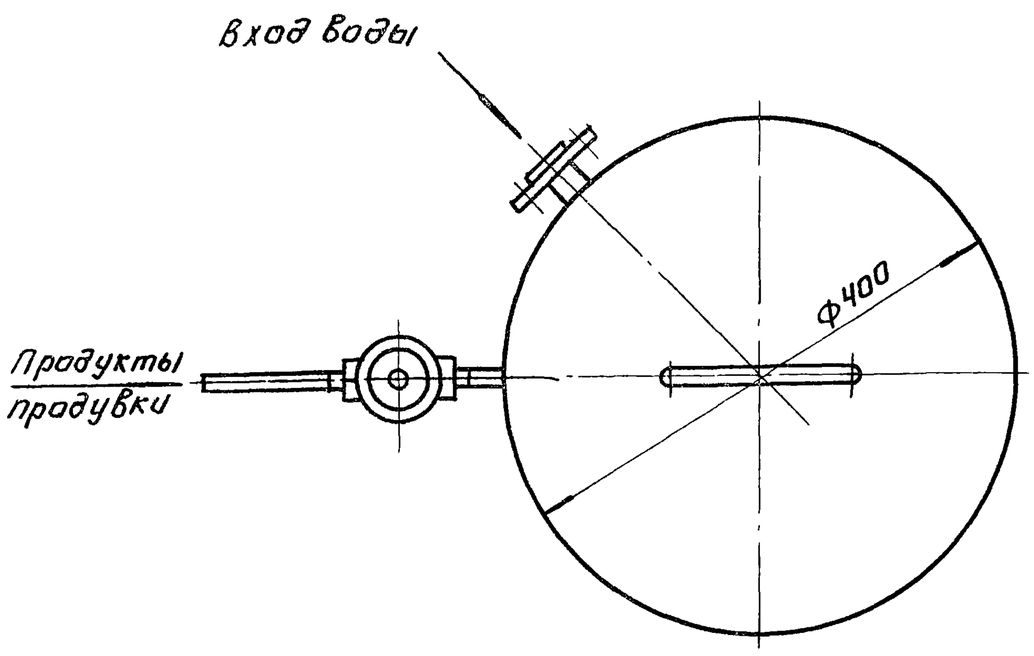

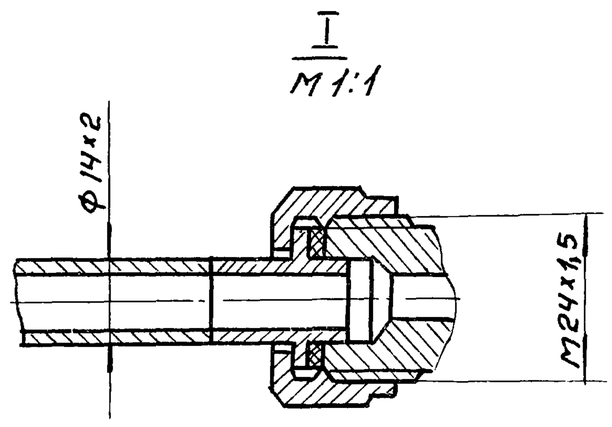

Поз.	Наименование	Кол.	Дополнительные указания
	Прочие изделия		
1	Вентиль запорный цапковый 15с11бк, Ду10, Ру 25	1	Курганский арматурный завод
	Материалы		
	Труба ГОСТ 8734-75 / Д ГОСТ 8733-74		
2	Труба 14×2	0,45кг	
3	Труба 18×2	0,08кг	
4	Труба 273×6 ГОСТ 10704-76 / В Ст3 ГОСТ 10705-63	28кг	
	Лист ГОСТ 19903-74 / Ст3 ГОСТ 14637-69		
5	Лист Б-5	8,0кг	
6	Лист Б-8	3,4кг	
7	Ст3 ГОСТ 380-71	5кг	

1. Сварные швы - по ГОСТ 5264-69
2. Покрытие - эмаль перхлорвиниловая марки ХВ-1100, ГОСТ 6993-70.

Изм	Лист	№ докум	Подп.	Дата
Разраб.		Парыгина		
Пров.		Кремнев		
Т контр		Графский		
ГИП		Шипков		
Н контр.		Хромиченко		
Утв		Сухаренко		

711 05000 80

Нейтрализатор

Чертеж общего вида

Лит	Масса	Масштаб
Т	50	1:5

Лист | Листов

ЦНИИЭП инж оборудования КО

Альбом IV, часть I

Типовой проект 902-2-321

Инв. N подл. | Подпись и дата | Взам. инв. N | Инв. N дубл. | Подпись и дата

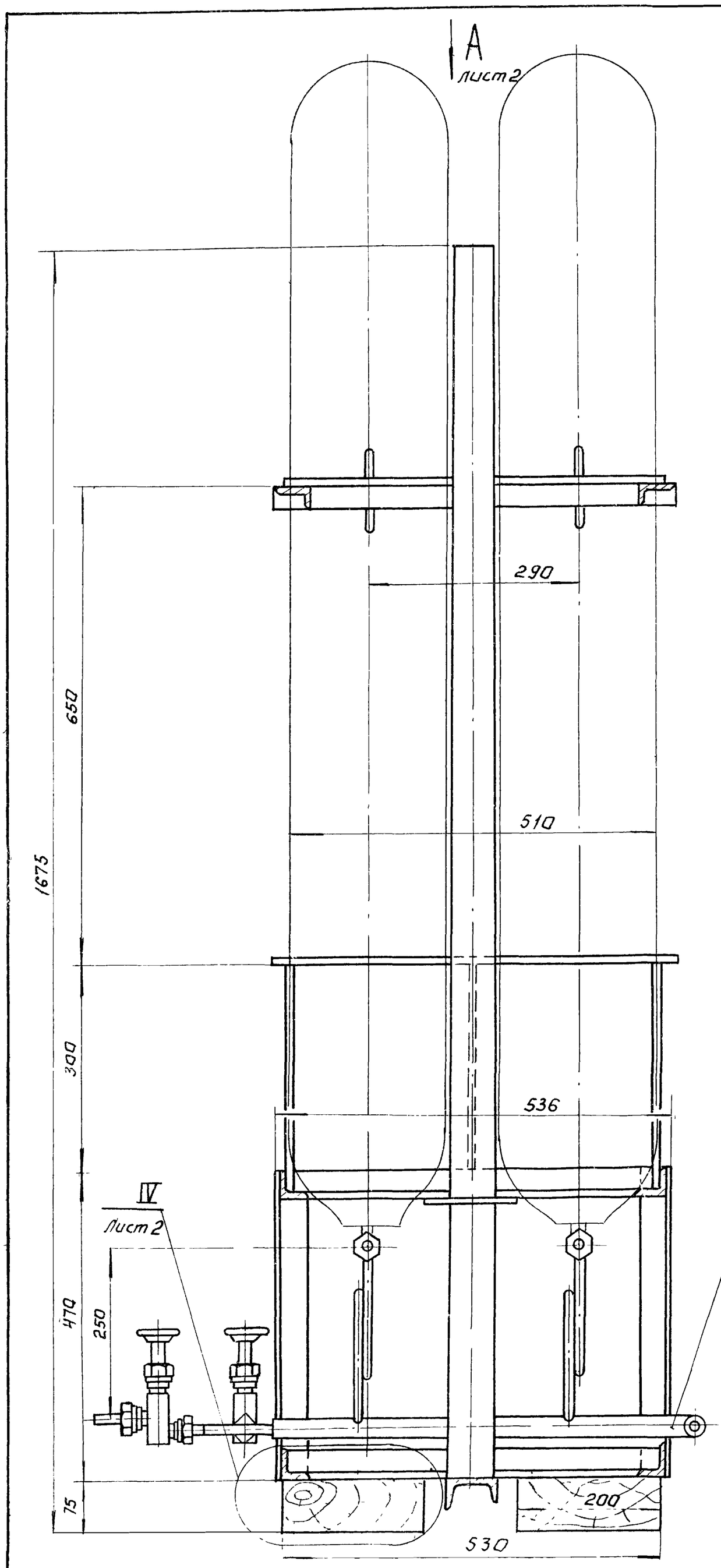

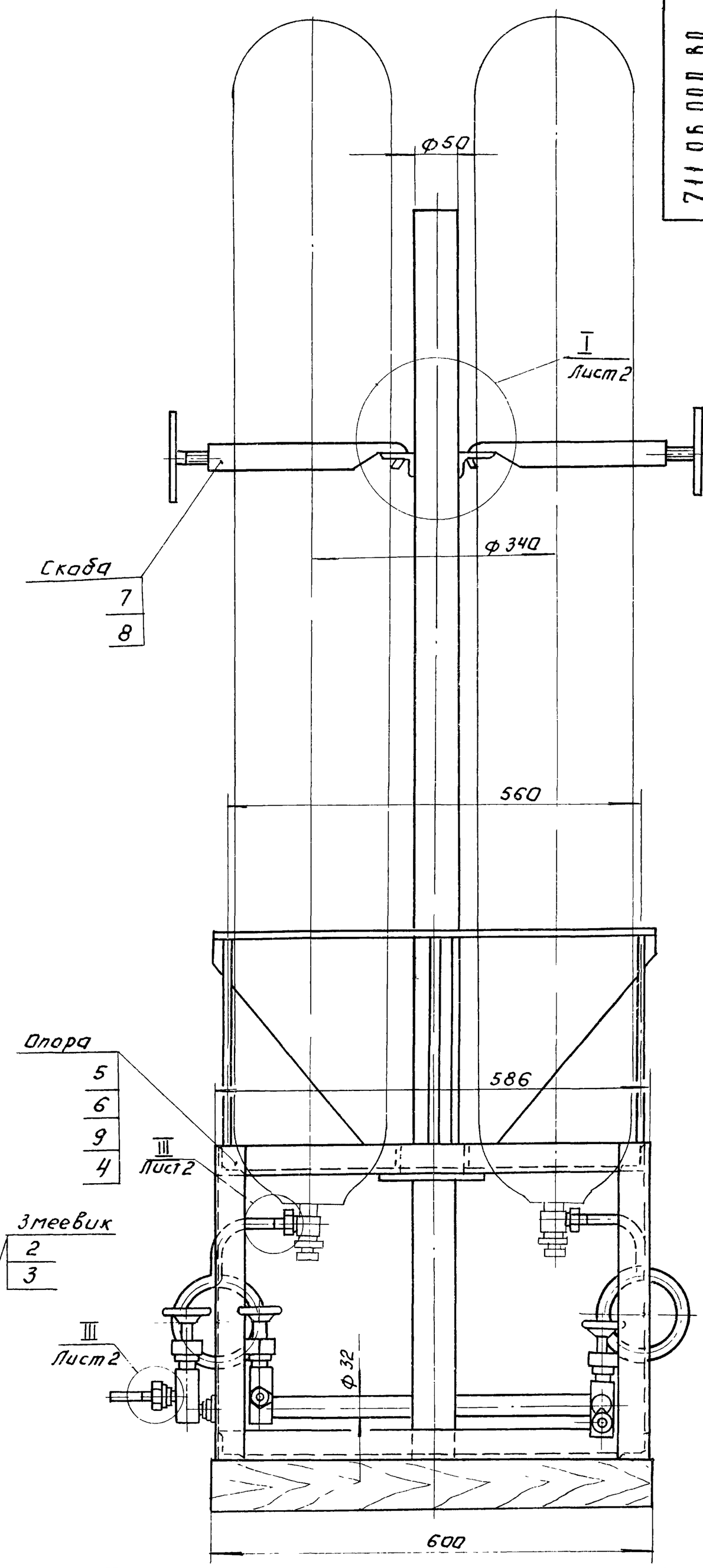

Поз.	Наименование	Кол.	Дополнительные указания
	Прочие изделия		
1	Вентиль запорный цапковый		Курганский арма-
	15с 11бк, Ду10; Ру 25	1	турный завод
	Материалы.		
	Труба $\frac{\text{ГОСТ 8734-75}}{\text{Д ГОСТ 8733-74}}$		
2	Труба 14×2	1,5кг	
3	Труба 32×4	3,5кг	
4	Труба 50×3	7кг	
5	Уголок $\frac{\text{Б-40×40×4 ГОСТ 8509-72}}{\text{Ст.3 ГОСТ 535-58}}$	25кг	
6	Швеллер $\frac{\text{6,5 ГОСТ 8240-72}}{\text{Ст.3 ГОСТ 535-58}}$	4кг	
7	Лист $\frac{\text{Б-4 ГОСТ 19903-74}}{\text{Ст.3 ГОСТ 14637-69}}$	14кг	
8	Ст.3 ГОСТ 380-71	5кг	
9	Брусок 75×200 ГОСТ 8486-66	0,006	$м^3$

1. Сварные швы - по ГОСТ 5264-69
2. Покрытие - эмаль перхлорвиниловая марки ХВ-1100, ГОСТ 6993-70.

Изм.	Лист	N докум.	Подпись	Дата	711.06.000 ВО
Разраб.		Парыгина			Подставка на весах для 3х баллонов. Чертеж общего вида.
Провер.		Кремнев			Лит: Т; Масса: 63; Масштаб: 1:5
Т.контр.		Графский			Лист 1; Листов 2
ГИП		Шипков			ЦНИИЭП инж. оборудования КП
Н.контр.		Хромихина			
Утв.		Сухаренко			

Вид А лист 1

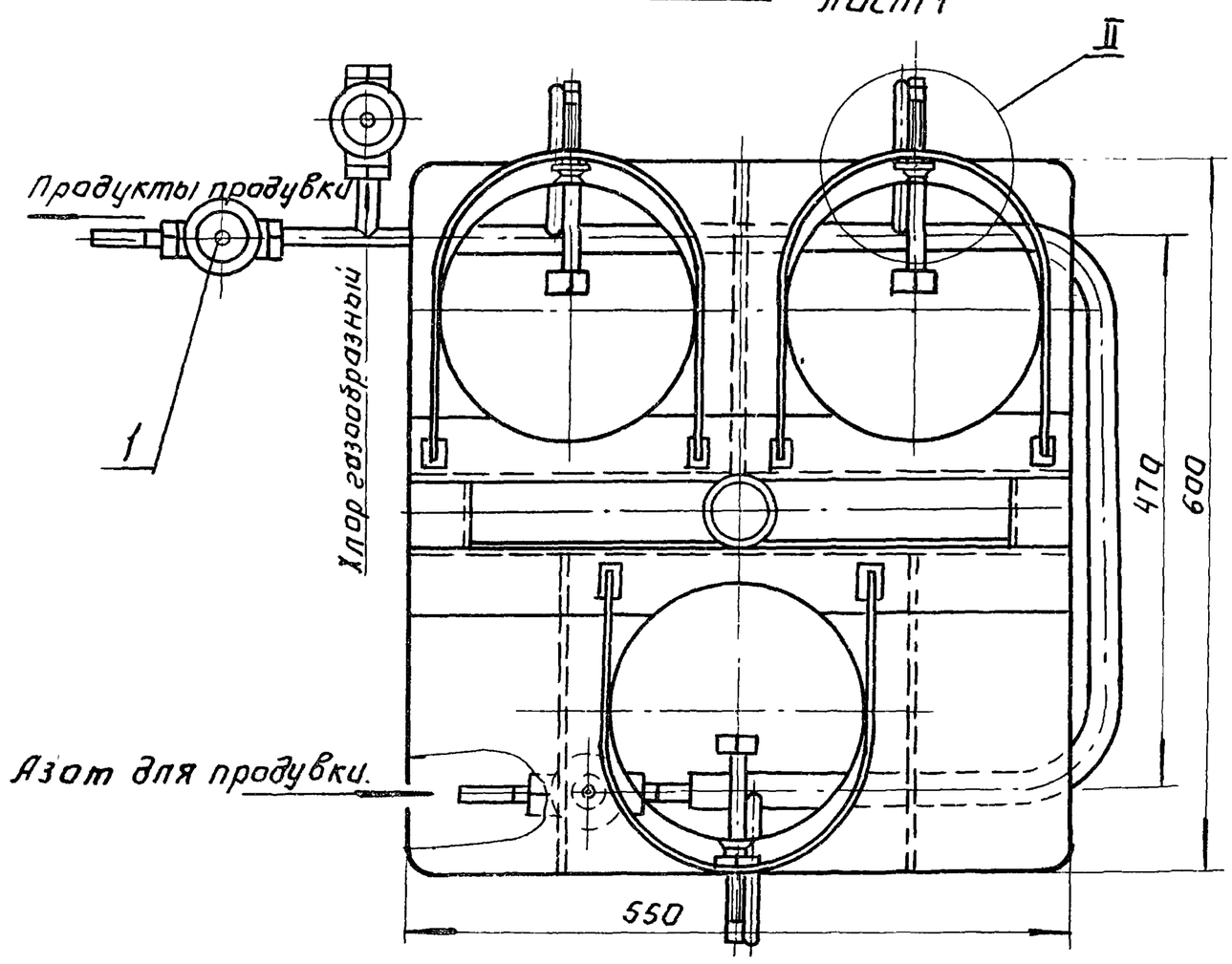

III лист 1
М1:1

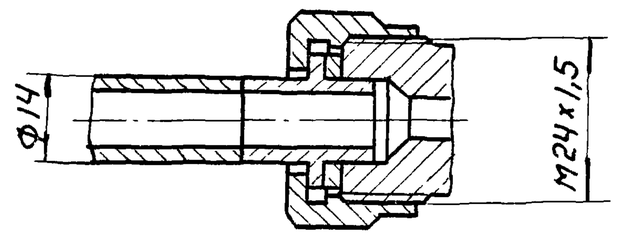

II
М1:2

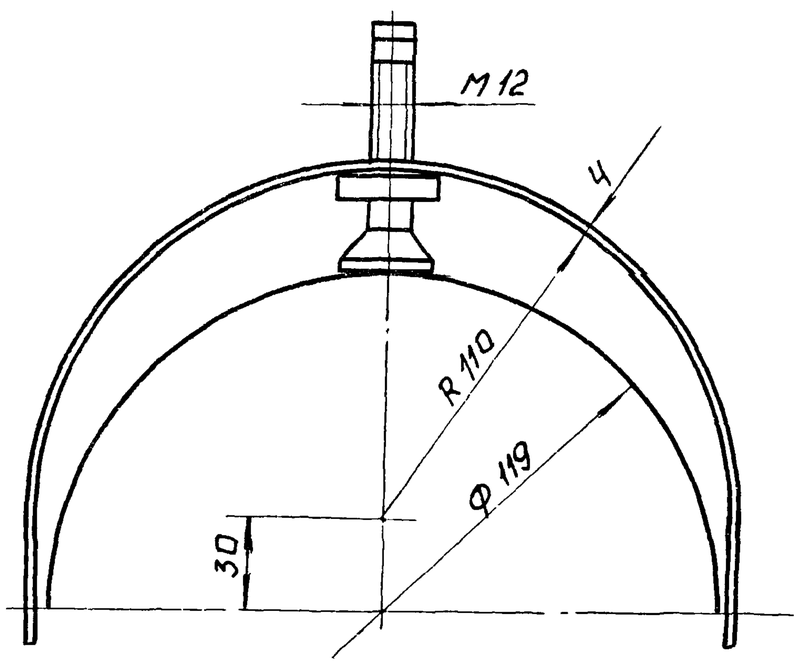

I лист 1
М1:2

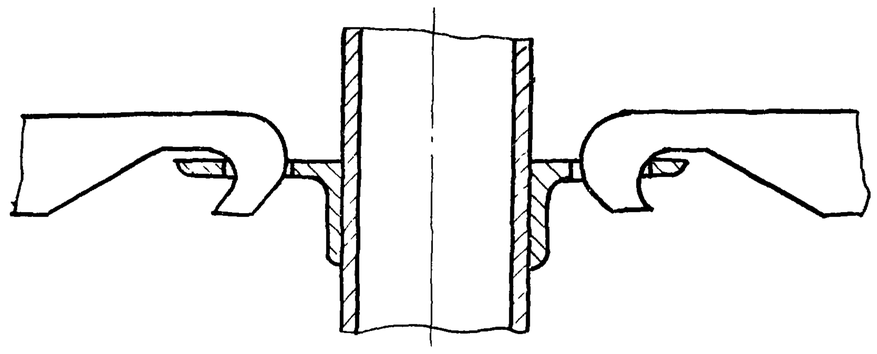

IV лист 1

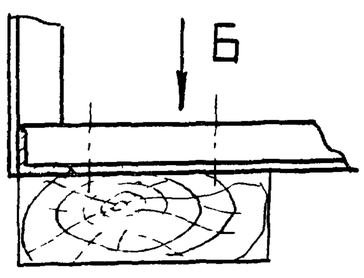

Вид Б

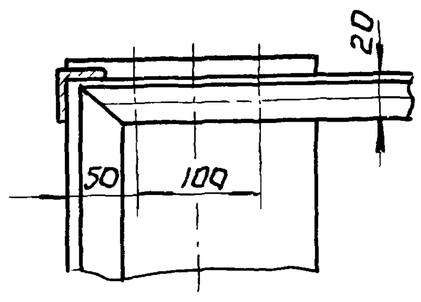

Альбом IV, часть 1

Типовой проект 902-2-321

Инв.N подл.	Подп. и дата	Взам.инв.N	Инв.N дубл.	Подп. и дата

Изм.	Лист	N докум.	Подп.	Дата	711.06.000 ВО	Лист 2